КОМПЛЕКСНАЯ СЕРИЯ 25 – ТИПОВЫЕ ПРОЕКТЫ КРУПНОПАНЕЛЬНЫХ ЖИЛЫХ И ОБЩЕСТВЕННЫХ ЗДАНИЙ

ТИПОВОЙ ПРОЕКТ

261-12-173

КЛУБ С ЗАЛОМ НА 400 МЕСТ

СОСТАВ ПРОЕКТА

АЛЬБОМ I	АРХИТЕКТУРНО-СТРОИТЕЛЬНЫЕ ЧЕРТЕЖИ.
АЛЬБОМ II	САНИТАРНО-ТЕХНИЧЕСКИЕ И ЭЛЕКТРОТЕХНИЧЕСКИЕ ЧЕРТЕЖИ.
АЛЬБОМ III	ЗВУКОТЕХНИЧЕСКОЕ, КИНОТЕХНОЛОГИЧЕСКОЕ, МЕХАНИЧЕСКОЕ ОБОРУДОВАНИЕ И ПОСТАНОВОЧНОЕ ОСВЕЩЕНИЕ.
АЛЬБОМ IV	СМЕТЫ.
АЛЬБОМ V	ЗАКАЗНЫЕ СПЕЦИФИКАЦИИ.
	ПРОЕКТНЫЕ МАТЕРИАЛЫ, ПРИМЕНЯЕМЫЕ ИЗ СОСТАВА СЕРИИ 25:
АЛЬБОМ II	МОНТАЖНЫЕ УЗЛЫ И ДЕТАЛИ:
ЧАСТЬ II	УНИФИЦИРОВАННЫЕ УЗЛЫ И ДЕТАЛИ ОБЩЕСТВЕННЫХ ЗДАНИЙ.
ЧАСТЬ IБ	УНИФИЦИРОВАННЫЕ УЗЛЫ И ДЕТАЛИ ОБЩЕСТВЕННЫХ ЗДАНИЙ.
АЛЬБОМ III ЧАСТИ	ИЗДЕЛИЯ ЗАВОДСКОГО ИЗГОТОВЛЕНИЯ: 1-24; 1-12; 1-13; 1-14; 1-16; 1-21; 1-22; 1-33; 1-34; 2-4; 2-7; 2-8; 3-3; 4-8; 4-10; 4-12; 5-2; 5-3; [illegible], 6-5; 6-7; 6-8; 7-2; 7-10.

АЛЬБОМ – I

РАЗРАБОТАН
КБ ПО ЖЕЛЕЗОБЕТОНУ
ГОССТРОЯ РСФСР

НАЧАЛЬНИК — А.ЯКУШЕВ

ГЛАВНЫЙ КОНСТРУКТОР ПРОЕКТА — Н.ГРАЧЕВ

ТЕХНИЧЕСКИЙ ПРОЕКТ
УТВЕРЖДЕН
ГОССТРОЕМ РСФСР
ПОСТАНОВЛЕНИЕ № 36 ОТ 14 ИЮНЯ 1978 ГОДА
РАБОЧИЕ ЧЕРТЕЖИ
ВВЕДЕНЫ В ДЕЙСТВИЕ
КБ ПО ЖЕЛЕЗОБЕТОНУ
ПРИКАЗ № 29 ОТ 21/6-1979г.

gost.e-ecolog.ru

Наименование чертежей	NN листов	NN страниц
Титульный лист	—	1
Содержание	С-1	2
Пояснительная записка	ПЗ-1÷ПЗ-7	3÷9
Характеристика проекта	1	10
Архитектурно-строительные чертежи ниже отм.0		
План разбивочных осей	АС-1	11
Узлы к плану разбивочных осей	АС-2	12
План фундаментов	АС-3	13
Планы подвала, технического подполья, подпольных каналов	АС-4	14
План перекрытия над подвалом и техподпольем	АС-5	15
Развертки по осям „Б", „В". Сечения 1-1÷12-12	АС-6	16
Развертка фундаментов по осям 1; 2; 9.	АС-7	17
Развертки стен подпольных каналов. Сечения 13-13÷18-18 Спецификация металлических изделий ниже отм.0.	АС-8	18
Входы NN 2; 7; 8	АС-9	19
Входы NN 4; 5; 6	АС-10	20
Лестницы Л-3; Л-4	АС-11	21
Конструкция эстрады и пола зрительного зала	АС-12	22
Монолитные фундаменты МФ-1 ÷ МФ-5	АС-13	23
Спецификация железобетонных изделий ниже отм.0.	АС-14	24
Спецификация железобетонных и деревянных изделий ниже 0.	АС-15	25
Архитектурно-строительные чертежи выше отм.0		
Фасады в осях „1-9", „Б-А"	АС-16	26
Фасады в осях „9-1", „А'-Б"	АС-17	27
Монтажные фасады	АС-18	28
Разрезы I-I ÷ III-III	АС-19	29
Разрез IV-IV; Развертка стен вестибюля в осях „1-9", „9-1"	АС-20	30
План 1 этажа	АС-21	31
План 2 этажа	АС-22	32
Монтажный план 1 этажа	АС-23	33
Монтажный план 2 этажа	АС-24	34
Развертки по осям „А", „Б", „2", „8"	АС-25	35
План перекрытия над 1 этажом	АС-26	36
План покрытия	АС-27	37

Наименование чертежей	NN листов	NN страниц
План раскладки карнизных плит. План кровли	АС-28	38
Лестница Л-1	АС-29	39
Лестница Л-1. Монолитные участки	АС-30	40
Лестница Л-2. План. Разрезы.	АС-31	41
Конструкция металлической рамы лестницы Л-2	АС-32	42
Заполнение оконных проемов лестницы N2	АС-33	43
Конструкция осветительных лож в зрительном зале	АС-34	44
Подвесной потолок в зрительном зале	АС-35	45
Подвесной потолок в зрительном зале. Узлы	АС-36	46
Главный вход (Входы N1, N9)	АС-37	47
Главный вход (Входы N1, N9)	АС-38	48
Главный вход. Узлы	АС-39	49
Вход N3. Металлическая лестница	АС-40	50
Развертка стен зрительного зала в осях „2", „5", „6". Ограждение радиаторов в зрительном зале ОР-4; ОР-5; ОР-6.	АС-41	51
Схема разбивки жесткого каркаса стен зрительного зала по осям „6" и „Б" и по оси „2". Узел 1 и узел 2. Сечения 1-1÷4-4	АС-42	52
Гардероб	АС-43	53
Ограждение радиаторов ОР-1÷ОР-3. Детали. Щиты уборных. Узлы и детали.	АС-44	54
Раскладка оконных блоков на 1 и 2 этажах	АС-45	55
Планы полов 1 и 2 этажей. Спецификация внутренней отделки помещений.	АС-46	56
Фрагменты плана 2 этажа с расстановкой технологического оборудования, помещение библиотечной группы, комнаты передового опыта и политпросвещения и комнаты администратора, декоративная решетка.	АС-47	57
Декоративное панно. Варианты оформления	АС-48	58
Декоративное панно. Фрагменты	АС-49	59
Фасады в осях „1-9", „Б-А" (вариант 2)	АС-50	60
Решение варианта N3. Фасад в осях „1-9". Фрагмент оформления торца лестницы. Детали „А", „Б".	АС-51	61
Раздвижная перегородка. Узлы 1÷3	АС-52	62
Раздвижная перегородка. Металлическая рама мр. марка РМК-1	АС-53	63
Раздвижная перегородка. Марки РМК-2, РМК-3, РМК-4	АС-54	64
Раздвижная перегородка. Узлы 1÷3	АС-55	65
Спецификация железобетонных изделий выше отм.0	АС-56	66
Спецификация железобетонных изделий выше отм.0	АС-57	67
Спецификация металлических изделий выше отм.0	АС-58	68
Спецификация деревянных изделий выше отм.0	АС-59	69

КБ по железобетону Госстроя РСФСР г. Москва

Зав. отделом	В. Богородский
Гл. конструктор пр.	К. Грачев
Гл. архитектор пр.	В. Пансветов
Рук. бриг. арх.	Л. Ланда
Ст. техник	М. Лукьянова

I Общая часть

Типовой проект клуба с залом на 400 мест откорректирован в соответствии с планом типового проектирования Госстроя РСФСР на 1977 год.

Здание клуба решено в единой конструктивной схеме жилых и общественных зданий серии 25, шаг поперечных несущих конструкций 7.2; 6.4 и 3.2 м.

Типовой проект выполнен в соответствии с нормами на проектирование клубов СНиП II-А.16-71.

Проект предназначен для применения во II и III климатических районах, в I в климатическом подрайоне с расчетными зимними температурами наружного воздуха -20°, -25°, -30°, -35°, -40°С, исключая районы сейсмические, просадочных грунтов и вечной мерзлоты.

В здании клуба предусмотрены следующие виды инженерного оборудования: центральное отопление (от внешнего источника тепла), приточно-вытяжная вентиляция, холодное и горячее водоснабжение, канализация, электроснабжение, радиофикация, телефонизация, постановочное освещение, кинотехнологические и звукотехнические устройства и механическое оборудование эстрады, телевидение, пожарная сигнализация часофикация.

Состав проекта

Альбом I Архитектурно-строительные чертежи
Альбом II Санитарно-технические и электротехнические чертежи
Альбом III Звукотехническое, кинотехнологическое, механическое оборудование и постановочное освещение.
Альбом IV Сметы
Альбом V Заказные спецификации

Применяемые проектные материалы серии 25

Альбом II Монтажные узлы и детали
- часть 11 Унифицированные узлы и детали общественных зданий.
- часть 15 Унифицированные узлы и детали общественных зданий

Альбом III Изделия заводского изготовления
- часть 1-24 Цокольные панели из легкого бетона толщиной 300, 350, 400 мм
- часть 1-12 Наружные стеновые панели из легкого бетона толщиной 300 мм.
- часть 1-13 Наружные стеновые панели из легкого бетона толщиной 350; 400 мм.
- часть 1-14 Наружные стеновые панели из легкого бетона толщиной 300 мм.
- часть 1-15 Наружные стеновые панели из легкого бетона толщиной 350, 400 мм
- часть 1-21 Наружные стеновые панели из легкого бетона толщиной 300 мм
- часть 1-22 Наружные стеновые панели из легкого бетона толщиной 350, 400 мм
- часть 1-33 Наружные стеновые панели из легкого бетона толщиной 300 мм.
- часть 1-34 Наружные стеновые панели из легкого бетона толщиной 350, 400 мм.
- часть 2-4 Внутренние стеновые панели из легкого и тяжелого бетона толщиной 160 мм
- часть 2-7 Внутренние стеновые панели из легкого и тяжелого бетона толщиной 160 мм
- часть 2-8 Внутренние стеновые панели из легкого и тяжелого бетона толщиной 160 мм.
- часть 3-3 Многопустотные панели перекрытия шириной 1190 мм и толщиной 220 мм.
- часть 4-8 Прочие сборные изделия из тяжелого бетона
- часть 4-10 Прочие сборные изделия из тяжелого бетона для общественных зданий.
- часть 4-12 Прочие сборные изделия из тяжелого бетона для общественных зданий.
- часть 5-2 Керамзитобетонные перегородки
- часть 5-3 Гипсобетонные перегородки
- часть 6-5 Металлические изделия для обществ. зданий.
- часть 6-7 Металлические изделия
- часть 6-8 Металлические изделия
- часть 7-2 Столярные изделия для обществ. зданий.
- часть 7-10 Столярные изделия для обществ. зданий.

II Архитектурно-планировочное решение

А. Генеральный план

Клуб на 400 мест запроектирован отдельностоящим зданием на свободном участке с возможностью размещения его на площади, в парке, в разрывах рядовой застройки.

Предусмотренный проектом генплан является принципиальной схемой, определяющей необходимый набор площадок и летних сооружений для клубной работы, их площади и функциональную взаимосвязь, а также основные показатели по балансу использования участка:

Площадь участка - 1,2 га
Площадь застройки - 998.0 м²
Площадь озеленения - 0.54 га

Б. Объемно-планировочное решение.

Здание клуба на 400 мест - 2х этажное с подвалом в основу композиции плана принят компактный прямоугольник, в котором зрительный зал с 3-х сторон обстраивается клубными помещениями.

Планировка обеспечивает функциональную взаимосвязь помещений клубной и зрительной части, а также их автономность.

Фасады решены в крупных архитектурных формах, соответствующих масштабу здания и его значимости в системе застройки.

III Наружная отделка

Отделка наружных стеновых панелей выполняется в заводских условиях в соответствии с „Инструкцией по заводской отделке фасадных поверхностей железобетонных стеновых панелей".

Предусмотрены следующие виды отделки:
- облицовка панелей плитками (керамической, стеклянной);
- облицовка панелей мраморной крошкой и другими заполнителями;
- отделка панелей декоративными бетонами;
- покраска панелей органическими эмалями.

Швы между наружными стеновыми панелями расшиваются и окрашиваются в цвет панелей (швы на монтажных фасадах, показанные пунктиром, затираются и отделываются под фактуру панелей).

Отделка поверхностей цокольных панелей наружных стен может быть выполнена теми же способами с применением цветового отличия.

Фактура панелей обрамляющих тамбур главного входа и стенки самого тамбура должна отличаться от остальных панелей по большей крупности заполнителя.

Цветовое решение отделки фасадов и типы фактур определяются при привязке проекта, исходя из архитектурных требований застройки, технологии производства и наличия материалов.

Образцы офактуренных панелей должны согласовываться с авторами привязки проекта.

Указания по отделке других элементов фасадов, в том числе и вертикальных пилонов, даны в чертежах.

Внутренняя отделка

Стены зрительного зала оштукатуриваются и окрашиваются в светло-серый цвет. Декоративно-акустическая панель оштукатуривается под „шубу" с последующей окраской в бордовый цвет. Ограждения осветительных лож, портал эстрады, наличники дверных проемов зала окрашиваются в серый цвет. Ограничительная доска-поручень и рейки вентиляционной решетки естественной текстуры дерева с покрытием за 2 раза лаком. Дверные полотна офанеровываются.

Стены и перегородки из панелей окрасить силикатными красками на всю высоту стен.

Потолки во всех помещениях белятся. В уборных стены облицовываются керамической плиткой светлых тонов.

Отделка остальных помещений производится согласно „Ведомости отделочных работ".

1977	Клуб с залом на 400 мест	Пояснительная записка	Типовой проект 261-12-173	Альбом I	Лист ПЗ-1

15964-01 4

КБ по железобетону Госстроя РСФСР г. Москва
Гл. инженер КБ
Гл. конструктор КБ
Зав. отделом
Гл. конструктор пр.
Гл. архит. пр.
В. Болтинский
Я. Фельман
В. Богородский
Н. Грачев
В. Мансветов
Рук. бриг. арх.
Вед. конструктор
Ст. техник
Л. Ланда
Г. Белова
М. Лукьянова

Состав и площади основных помещений

1.	Зрительный зал	237.28 м²
2	Эстрада типа „Б"	133.70 м²
3.	Склад объемных декораций и бутафории	17.32 м²
4.	Фойе - вестибюль	196.96 м²
5.	Гардероб	39.60 м²
6.	Кладовая мебели при фойе	9.38 м²
7.	Касса	1.72 м²
8.	Артистическая /кружковые/	33.60 м²
9.	Костюмерная	10.40 м²
10.	Фотолаборатория	6.37 м²
11.	Холл	37.98 м²
12.	Кабинет передового опыта и политпросвещения	34.28 м²
13.	Класс музыкального искусства	51.64 м²
14.	Комната администратора	17.62 м²
15.	Библиотека с читальным залом	119.14 м²
16.	Кинопроекционная	26.00 м²
17.	Звукоаппаратная	11.84 м²
18.	Перемоточная	12.91 м²
19.	Тамбур при кинопроекционной	6.04 м²
20.	Регуляторная	11.08 м²
21.	Уборные	44.99 м²
22.	Хозяйственная инвентарная	1.89 м²
23.	Тамбуры	19.79 м²

Основные технико-экономические показатели

Площадь застройки	998.0 м²
Рабочая площадь	1073.33 м²
Общая площадь	1251.77 м²
Строительный объем здания	7303.68 м³
в том числе подвала	103.25 м³
K_1	0.86
K_2	6.8

Конструктивное решение

Конструктивная схема здания решена с несущими поперечными и продольными стенами с применением каркаса в фойе и зрительном зале пространственная жесткость обеспечивается совместной работой внутренних стен и работой панелей перекрытия, как неизменяемых дисков. Перекрытие зрительного зала осуществляется многопустотными панелями перекрытия по железобетонным балкам ЗБГП 15-1

Фундаменты

Фундаменты под наружные и внутренние стены - сборные железобетонные блоки, под колонны - сборные железобетонные блоки стаканного типа.

В проекте дано решение фундаментов для условного расчетного давления на грунты основания $R_0 = 2.0$ кг/м² на глубине 1.5–2.0 м. от поверхности земли при уровне грунтовых вод ниже подошвы фундаментов не менее 2.0 м.

Наружные стеновые панели

Наружные стеновые панели легкобетонные толщиной 300 мм, с вариантом стен толщиной 350 мм и 400 мм.

Торцевые стены - несущие однорядной разрезки; продольные - самонесущие двухрядной разрезки

Панели наружных стен должны выпускаться полной заводской готовности в соответствии с „Инструкцией по заводской отделке фасадной поверхности железобетонных стеновых панелей".

Толщина панелей назначается в зависимости от расчетной температуры наружного воздуха в соответствии с таблицей № 10 (см. лист П 3-7)

Крепление панелей с внутренними стенами, колоннами и панелями перекрытий осуществляется монтажными связями с последующим замоноличиванием см. альб. II ч. 11 и 15

Стыки панелей наружных стен выполнять согласно СН Ч. 20-71 „Указания по герметизации стыков при монтаже строительных конструкций" и МРТУ-7.16-66.

Наружные стеновые торцевые панели толщиной 400 и 450 мм допускается изготовлять без противодождевого барьера.

Внутренние стены

Панели внутренних стен - железобетонные, толщиной 160 мм, высотой на этаж

Панели, устанавливаемые по граням колонн, соединяются с колоннами и между собой в 3-х уровнях соединительными элементами в соответствии с узлами в альбоме III частях 11 и 15 (узлы даны на монтажных планах и развертках внутренних стен).

Перекрытия

Перекрытия и покрытие выполняются из железобетонных многопустотных преднапряженных панелей для пролетов 6,4; 7,2 м., для пролетов 3,2 м. принято обычное армирование.

Торцы панелей должны быть заделаны бетоном в заводских условиях. Применение панелей перекрытий без заделки бетонными пробками пустот у торцов не допускается, кроме пустот, предназначенных для электропроводок.

1977	Клуб с залом на 400 мест	Пояснительная записка	Типовой проект 261-12-173	Альбом I	Лист П3-2

15964-01 5

КБ по железобетону Госстрой РСФСР г. Москва

Гл. инж. КБ | Гл. конст. КБ | Зав. отделом | Гл. конст. пр. | Гл. арх. пр. | Б. Болтинский | Я. Фельман | В. Богородский | Н. Грачев | В. Мансветов | Рук. бриг. арх. | Вед. конст. | Ст. техник | Техник | Л. Ланда | Г. Белова | М. Лукьянова | А. Иванова

Лестницы

Лестничные марши — железобетонные, шириной 1450 мм, с накладными проступями запроектированы в соответствии с ГОСТ 9818-72. Лестничные площадки - ребристые, железобетонные с верхней поверхностью из ковровой керамической плитки или из мозаичного бетона.

Каркас

Каркасные конструкции зального корпуса школы приняты рамно-связевого типа с жестким защемлением в фундаментах.

Перегородки

Крупнопанельные перегородки приняты гипсобетонные (в санузлах - гипсобетонные с водостойкими добавками).

Разработан вариант керамзитобетонных перегородок.

Крыша

Крыша запроектирована невентилируемая, совмещенная, со свободным сбросом воды.

В соответствии с СН 51-64 „Указания по проектированию бесчердачных крыш жилых и общественных зданий" СНиП III 20-74 „Кровли, гидроизоляция, пароизоляция и теплоизоляция."

В качестве утеплителя могут быть использованы керамзитовый гравий или плиты из пенобетона. Толщина утеплителя у карниза принимается по таблице №1.

Укладка влажного утеплителя категорически запрещается.

Работы по кровле вести только в сухое время года.

Уклон крыши 2,5% выполняется за счет увеличения толщины утеплителя.

Кровля - четырехслойный рубероидный ковер.

Таблица №1

Материал и вид утеплителя	Минимальная толщина утеплителя в м/ч расчетной наружной температуре		Расчетная толщина при температуре		
	-20°С	-25°С	-30°С	-35°С	-40°С
Керамзитовый гравий ρ = 400 кг/м³	100	110	120	130	150
Плиты пенобетонные ρ = 300 кг/м³	90	100	110	120	140

Указания по производству земляных работ

Подготовительные работы, производство земляных работ, контроль за качеством и приемка работ выполняется с соблюдением требований главы III СНиП III-8-76 „Земляные сооружения. Правила производства и приемки работ."

Траншеи и котлованы под фундаменты должны быть вырыты без нарушения естественной структуры грунта в основании.

Подчистку дна траншей следует производить непосредственно перед устройством фундаментов.

Отклонения отметок дна котлованов под блоки сборных фундаментов от проектных допускаются не более чем на ±5 см при условии, если эти отклонения не будут превышать отсыпанного подстилающего слоя.

Указания по монтажу здания и заделке стыков

Монтаж конструкций здания необходимо производить в соответствии с указаниями на листах настоящего альбома и альбома II частей 11 и 15 „Унифицированные узлы и детали общественных зданий" со СНиП III 16-73 „Бетонные и железобетонные конструкции сборные. Правила производства и приемки монтажных работ" и „Руководством по монтажу панельных и каркасно-панельных жилых и общественных зданий" (ЦНИИОМТП).

Особое внимание обратить на тщательную разбивку осей здания и на качество выполнения замоноличиваемых узлов наружных и внутренних стен, сварных соединений, их антикоррозийную защиту, а также на качественную заделку и герметизацию стыков панелей и примыкания оконных и дверных блоков к панелям наружных стен. Монтаж стеновых панелей вышележащего этажа здания может производиться только после выполнения всех сварных соединений, антикоррозионной их защиты, замоноличивания стыков панелей нижележащего этажа, заполнения всех горизонтальных и вертикальных швов раствором, прокладками и приемки этих работ. В таблицах №2,3 даются величины допусков отклонения при монтаже конструкций.

Таблица №2

	Наименование отклонений	Величина допускаемых отклонений в мм
1	Смещение осей фундаментных блоков относительно разбивочных осей	±10
2	Смещение осей панелей стен и перегородок в нижнем сечении относительно разбивочных осей.	±4
3	Отклонение плоскостей панелей стен и перегородок от вертикали (в верхнем сеч.)	±5
4	Разница в отметках опорных поверхностей панелей стен и перегородок в пределах выверяемого участка (блока)	10
5	Разница в отметках верхней поверхности элементов перекрытий в пределах выверяемого участка	20
6	Разница в отметках нижней поверхности двух смежных элементов перекрытий	4
7	Разница в отметках верхней поверхности двух смежных элементов перекрытий	8

Замоноличивание узлов должно выполняться в соответствии с действующими указаниями:

„Стыки наружных стен крупнопанельных жилых зданий. Технические требования к воздухо- водо и теплозащитным качествам" МРТУ-7-16-66.

„Указания по герметизации стыков при монтаже строительных конструкций" - СН 420-71

„Бетонные и железобетонные конструкции монолитные. Правила производства и приемки работ" - СНиП III-В, I-70.

Защиту от коррозии стальных элементов, арматурных выпусков и закладных деталей производить в соответствии с указаниями СНиП II-28-73 „Защита строительных конструкций от коррозии".

Конструкция замоноличиваемых стыков решена на петлевых выпусках из наружных и внутренних стеновых панелей с последующим соединением специальными скобами и заделкой бетоном марки „200", изготовленном на заполнителе мелкой фракции не более 10-15 мм. Соединение скоб с петлевыми выпусками на сварке не допускается. Скобы, применяемые в замоноличенном стыке, подвергаются металлизации, такая конструкция стыка обеспечивает надежную защиту арматуры от коррозии.

Технический контроль за качеством работ по заделке стыков ведется непрерывно в процессе монтажа здания, замоноличивание стыков необходимо выполнять по ходу монтажа. Заполнение вертикальных колодцев в стыках поясных панелей выполнять до установки пристеночных панелей. Тщательное уплотнение бетона в колодцах стыков поясных и пристеночных панелей должно осуществляться на всю глубину стыка. Выполненные работы фиксируются актами на скрытые работы. Порядок производства работ по устройству и герметизации стыков наружных стен дан в альбоме II части II.

КБ по железобетону Госстроя РСФСР г. Москва
ГА. инженер КБ Л. Иванова
ГА. конструктор КБ Тюмин
Зав. отделом Одскин
ГА. конструктор пр. В. Бутова
Вед. конструктор Н. Грачева
Г. Белова

Монтаж конструкций и заделку швов выполнять раствором марки 100
Местные заделки и монолитные участки выполнять из бетона марки 200.
Связь между внутренними конструкциями здания (панели перекрытий, фундаментные панели, внутренние стены) осуществляется при помощи монтажных стальных элементов, привариваемых к арматурным выпускам и закладным деталям панелей.
Монтажная сварка должна производиться качественными электродами типа Э-42А.
Сварка должна производиться дипломированными сварщиками. Сварные соединения должны приниматься поэтажно, специальным контролером с составлением соответствующего акта.
Сечения соединительных связей, а также длина и высота сварных швов должны строго соответствовать проекту.
Монтажные связи, примыкающие к наружным стенам должны иметь антикоррозионное покрытие, выполненное способом металлизации цинком.

Сварной шов и места оцинкованных деталей, поврежденные при сварке, должны быть подвергнуты дополнительной защите от коррозии по СНиП II-28-73.

Последующая защита стальных соединений производится цементным раствором состава 1:1,5 при толщине слоя не менее 20 мм

Элементы и связи, не примыкающие к наружным стенам, имеют антикоррозионную защиту только из цементного раствора состава 1:1,5 при толщине слоя не менее 20 мм.

Общие требования к монтажу каркаса

Монтаж элементов каркаса следует выполнять в соответствии со СНиП III-16-73 „Бетонные и железобетонные конструкции сборные. Правила производства и приемки монтажных работ"; СНиП III-1-76 „Организация строительного производства" и с указаниями на рабочих чертежах.
Сварку выполнять в соответствии с ГОСТ 9466-75 и „Указаниями по сварке соединений арматуры и закладных деталей железобетонных конструкций" СН-3-93-69.
Запрещается применять при сварке электроды толщиной более 4 мм. из-за возможности перегрева закладных деталей и отслоения их от бетона.
Сварные швы толщиной 8-10 мм выполнять путем многократного наложения тонких швов.
Качество сварных швов следует систематически контролировать.
Все открытые металлические детали и связи после устройства соединений защитить слоем цементного раствора не менее М-100 толщиной 200 мм
Песок для приготовления раствора применять только природный (речной).
Растворы для заполнения швов, устройства подстилающих „слоев" должны соответствовать СНиП I-В.11-62 „Растворы строительные".
Монтаж каркаса должен производиться с обеспечением устойчивости и неизменяемости смонтированных конструкций на всех стадиях монтажа и прочности конструкций стыков и сварных швов.
При монтаже должна соблюдаться следующая принципиальная схема последовательности сборки элементов каркаса.
1. Устанавливаются колонны после инструментальной проверки соответствия проекту отметок и положения в плане опорных конструкций и закладных деталей.
Производится выверка проектного положения установленных колонн относительно основных осей здания, причем отклонения в положении элементов каркаса не должны превышать следующие величины (в мм) см. табл. N3

Таблица N3

	Наименование отклонений	Величина допускаемых отклонений
1.	Осей стаканов фундаментов	± 10
2	Отклонение в отметках верхних опорных поверхностей фундаментов от проектн.	± 5
3	Смещение осей колонн в нижнем сечении относительно разбивочных осей	± 5
4	Отклонение осей колонн от вертикали в верхнем сечении	± 5
5	Отклонения в отметках опорных площадок	± 5

Проверка опорных конструкций и закладных деталей должна оформляться соответствующими актами с приложением схемы положений фундаментов в натуре и закладных деталей.
Без приемки фундаментов или опорных частей монтаж каркаса запрещается.
2. Привариваются к колоннам металлические опорные столики.
3. Укладываются балки, завариваются все швы, крепящие балки к колоннам
4. По балкам покрытия укладываются панели покрытия, которые привариваются к балкам покрытия согласно деталям настоящего альбома

Указания по устройству гидроизоляции

Гидроизоляцию фундаментов и стен следует выполнять в соответствии со СНиП III-20-74 „Кровли, гидроизоляция, пароизоляция и теплоизоляция" и СН 301-65 „Указания по проектированию гидроизоляции подземных частей зданий и сооружений".
Гидроизоляцию на отм. - 0.69 м выполнять из двух слоев гидроизола или толя, наклеенных на горячих битумных мастиках.
Гидроизоляция на отм. - 2.07 м выполняется из цементного раствора состава 1:2.
Окрасочную гидроизоляцию следует выполнять в следующем порядке:
1. Поверхности панелей очистить от грязи и пыли, а кирпичные поверхности затереть цементным раствором.
2. Подготовленную поверхность отгрунтовать разжиженным окрасочным составом, а швы, углы и грани оклеить полосами стеклоткани шириной не менее 200 мм.
3. После высыхания поверхности окрасить гидроизоляционным составом (см. таблицу N4) за 2 раза общей толщиной не менее 4 мм.

Типы окрасочной гидроизоляции

Таблица N4

Окрасочная гидроизоляция			Марка материала по СНиП I-В, 25-66 „Кровельные гидроизоляционные и пароизоляционные материалы на органических вяжущих" (таблица 3 и 5)
Битумная			БН-III; БН-IV
Мастика	Горячая	Битумная	МБК-Г-65, 75, 85, 100
		Гудрокамовая	МГ-Г-70
		Гудрокамов. полимер.	МП-70
	Холодная	Битумная	МБК-Х-1
		Гудрокамовая	МГ-Х-70
Эмульсии гидроизоляц.			

VI Указания по производству работ в зимних условиях

Последовательность монтажа выдерживать в полном соответствии с указаниями на рабочих чертежах с учетом требований:
1. Растворы и бетоны, идущие на заполнение стыков, принимаются на марку выше, чем для летних условий и должны приготавливаться на портландцементах не ниже М-400 (т.е марка раствора не ниже М-150, бетона М-250).
2. В раствор и бетон для заделки стыков и швов для монолитных бетонных и железобетонных конструкций должны вводиться противоморозные добавки поташа и нитрита натрия согласно „Рекомендации по применению в строительстве растворов и бетонов с добавками поташа и нитрита натрия в зимних условиях и без подогрева", разработанных ЦНИИСК им. Кучеренко Госстроя РСФСР, в соответствии с указаниями СНиП III-15-76. „Бетонные и железобетонные конструкции монолитные. Правила производства и приемки работ", а также согласно требованиям „Руководства по производству бетонных и железобетонных работ в зимних условиях ЦНИИОМТП Госстроя РСФСР, разработанного в развитии главы СНиП III-15-76.
3. Величина добавок в бетонные смеси принимается по следующим таблицам в зависимости от температуры наружного воздуха, см. таблицы NN 5 и 6.

1977	Клуб с залом на 400 мест	Пояснительная записка	Типовой проект 261-12-173	Альбом I	Лист П3-4

КБ по железобетону Госстроя РСФСР г. Москва

Гл. инженер КБ | Гл. констр. КБ | Зав. отделом | Гл. констр. пр. | Вед. констр. | В. Болтинский | Я. Фельман | В. Богородский | Н. Грачев | Г. Белова | Техник | Л. Иванова

15964-01 7

ТАБЛИЦА №5

Температура бетона	Количество безводной соли в % от веса цемента	
В °С до	нитрит натрия	поташ
-5	4-6	5-6
-10	6-8	6-8
-15	8-10	8-10
-20	—	10-12
-25	—	12-15

ТАБЛИЦА № 6

Добавки	Температура твердеющего бетона	Прочность в % от R_{28} при твердении на морозе через			
		2 суток	14 суток	28 суток	90 суток
Нитрит натрия (кристаллический)	-5	30	50	70	90
	-10	20	35	55	70
	-15	10	20	35	50
Поташ	-5	50	65	75	100
	-10	30	50	70	90
	-15	25	40	60	80
	-20	25	40	55	70
	-25	20	30	50	60

Примечание: в табл. №5 дается оптимальное количество поташа или нитрита натрия (в указанных пределах)

Применение бетонов с противоморозными добавками допускается при создании таких условий его твердения, когда температура бетона с нитритом натрия не допускается ниже -15°С, а с поташом ниже -25°С до момента получения бетоном прочности не менее 50 кг/см², а при особых требованиях к бетону по плотности и морозостойкости не менее 50% проектной прочности.

Примечание: в табл. №6 при использовании быстротвердеющих портландцементов приведенные величины умножаются на коэф. 1.2, а смешанных (шлаковых или пуццолановых) — на 0.8.

При использовании нитрита натрия, изготовленного в виде жидкого продукта, а также при сочетании противоморозных добавок с поверхностно-активными (СДБ мылонафт") интенсивность твердения бетона устанавливается строительной лабораторией. Применение бетонов с противоморозными добавками допускается с соблюдением след. указаний: а) общее кол-во добавок не должно превышать нитрита натрия 10% и поташа -15% от веса цемента. б) количество добавок назначается по табл. №5 длительность выдерживания ориентировочно определяется по таблице № 6.

Температура раствора укладываемого при монтаже в зависимости от температуры наружного воздуха определяется по табл. №7.

ТАБЛИЦА №7

Средняя температура наружного воздуха	Температура растворов при укладке на место в °С
до -10°С	+20°
от -10°С до -20°С	+25°

Применение хлористых солей в качестве добавок не допускается

4. Бетонирование монолитных участков перекрытий должно выполняться из бетона м-300 с применением противоморозных добавок или с применением электропрогрева. Величина добавок принимается в соответствии с табл. №5.

5. Для предупреждения образования наледей на гранях панелей целесообразно накрыть панели на складе брезентом. Перед укладкой бетона или раствора рекомендуется стыкуемые поверхности панелей прогреть пламенем горелки или горячим воздухом, используя для этого передвижные агрегаты.

6. После оттаивания и отвердения раствора при положительных температурах должен быть произведен осмотр горизонтальных швов. В случае, если будут обнаружены участки слабого раствора или плохо заполненных швов, они должны быть расчищены и зачеканены цементно-песчаным раствором м-200.

7. Антикоррозийное покрытие закладных, монтажных металлических соединений производить в зимних условиях по аналогии с летними в соответствии со СНиП II-28-73

8. Работы по устройству рулонных кровель допускаются при температуре наружного воздуха не ниже -20°С.

Кирпичную кладку в зимних условиях выполнять в соответствии со СНиП III В4-72 „Каменные конструкции, правила производства и приемки работ" и инструкцией по производству каменных работ в зимних условиях.

Земляные работы и устройство фундаментов должны выполняться с соблюдением следующих условий:

а) Разработка котлована и траншей должна осуществляться с применением мер против промерзания грунта в основании фундаментов.

б) Разработка грунта при кратковременных перерывах между окончанием земляных работ и монтажом фундаментных блоков должна производиться с недобором грунта или утеплением основания.

Зачистка грунта основания под блоки должна производиться непосредственно перед закладкой фундаментов.

Укладка фундаментных блоков на замерзшее основание допускается только при непучинистых грунтах.

При пучинистых грунтах монтаж фундаментных блоков разрешается только на талое основание с защитой его от промерзания во время и после окончания работ.

Укладка и разравнивание раствора должны производиться непосредственно перед посадкой блоков и панелей на место.

Раствор, применяемый в качестве выравнивающего слоя по верху фундаментных блоков, должен иметь марку не ниже „100".

Работы по устройству гидроизоляции по цокольным панелям должны производится при температуре воздуха не ниже -20°С. Температура битумных мастик во время их применения должна быть не менее +180°С.

Производство работ по монтажу каркаса

1. Сварку узлов каркаса не рекомендуется выполнять при температуре ниже -30°С, а также при более высокой температуре, но при наличии холодного резкого ветра. При особой необходимости выполнения сварных работ при таких условиях место сварки и сам сварщик должны быть хорошо защищены от холода и ветра, например: путем сооружения легкого временного укрытия, при этом сварщик должен иметь возможность периодически обогреваться.

При температуре выше -30°С и отсутствии резкого ветра сварку разрешается производить с соблюдением обычной технологии, но при повышенном токе. Ток повышается пропорционально понижению температуры с -20°С с тем, чтобы при -30°С сила тока была повышена на 10%.

2. Стаканы фундаментов и незаделанные сразу швы после укладки плит перекрытий следует накрывать щитами.

Если на стыкуемых поверхностях имеются снег или наледь, то перед монтажом конструкции необходимо смести снег, очистить наледи металлической щеткой или скребком, а поверхность прогреть электропечами или горячим воздухом от электрокалорифера, до полного удаления наледи.

Запрещается удалять наледь горячей водой или паром.

Указания по привязке проекта

Типовой проект должен быть применен в строительстве только после выполнения проектных работ по его корректировке в зависимости от конкретных условий, соответствующих глав СНиП и СН 401-69, данных таблиц №№ 1,3.

При выборе одного из вариантов предусмотренных проектом на листах следует вычеркнуть все решения, не относящиеся к принятому варианту в спецификации изделий должны быть вычеркнуты все графы, не относящиеся к выбранному варианту. Наружные стеновые панели приняты из легкого бетона плотностью $\rho = 900$ кг/м³.

При привязке типового проекта выбор толщины стеновых панелей производится в зависимости от материала панелей теплофизических характеристик и температурно-влажностных условий внутреннего и наружного режима по таблицам, данным на л. ПЗ-4,5. Отметка земли принята условно -1.10 м и подлежит корректировке при привязке. Для привязки проекта даются схемы нагрузок на фундаменты (см. табл. №8)

1. Нагрузки в схемах нормативных нагрузок даны на уровне низа цокольных панелей.
2. Равномерно-распределенные нагрузки даны в т/м.п, сосредоточенные в т.
3. Фундаменты разработаны для варианта наружных стен толщиной 300 мм, плотностью $\rho = 900$ кг/м³.
4. Цокольные панели приняты толщиной 300 и 350 мм плотностью $\rho = 1400$ кг/м³
5. Собственная масса междуэтажных перекрытий с конструкцией пола принята 430 кг/м²
6. Снеговая нагрузка принята - 100 кг/м²

Авторский коллектив:

Архитекторы: В. Мансветов; Л. Ланда; А. Якушев.

Инженеры-конструкторы: В. Богородский, Г. Белова, В. Болтинский, Н. Грачев, Я. Фельман.

Инженеры-сантехники: Т. Бобринева, Л. Молчанова, Б. Фрейдин

Инженеры-электрики: А. Кухто, А. Трефилов

Условные обозначения

5/11-7 — Номер узла или типовой детали. Первая цифра обозначает номер части альбома II (часть 11), вторая цифра обозначает номер листа части, на котором помещен узел

53.5 — площадь помещения

12/АС-37 — Номер узла или детали. Номер листа альбома

1977	Клуб с залом на 400 мест	Пояснительная записка	Типовой проект 261-12-173	Альбом I	Лист ПЗ-5

КБ по железобетону Госстроя РСФСР г. Москва

Гл. инженер КБ; Гл. констр. КБ; Зав. отделом; Гл. констр. кр.; Зав. констр.; В. Болтинский; Я. Фельман; В. Богородский; Н. Грачев; Г. Белова; Техник; Л. Иванова

15964-01 8

ТАБЛИЦА СХЕМ НАГРУЗОК НА ФУНДАМЕНТЫ

№№ осей	Схема нагрузок	P_1 (т) 300	P_1 (т) 350	P_1 (т) 400	P_2 (т) 300	P_2 (т) 350	P_2 (т) 400	q (т/пм) 300	q (т/пм) 350	q (т/пм) 400
ось „1"	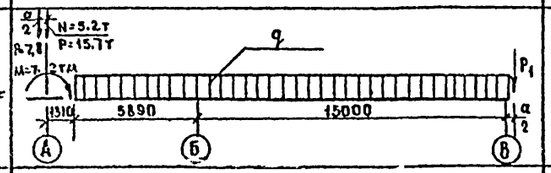	6.20	7.20	8.20	—	—	—	9.80	10,40	11.00
ось „2"	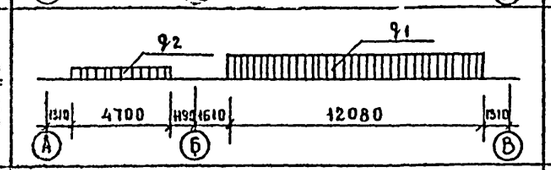	—	—	—	—	—	—	$q_1 = 10.0$ $q_2 = 4.7$		
ось „1"	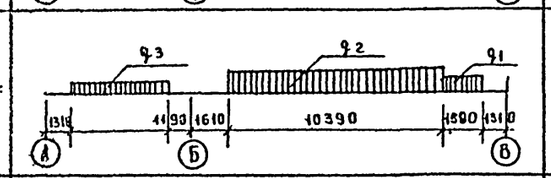	—	—	—	—	—	—	$q_1 = 8,0$ $q_2 = 10.0$ $q_3 = 4,7$		
ось „9"	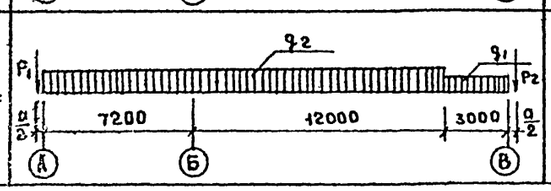	10.0	11.70	13,40	10.0	11.70	13,40	q_1: 7.6 / 8,2 / 8.8 q_2: 10.0 / 10.70 / 11.40		

СХЕМА НАГРУЗОК

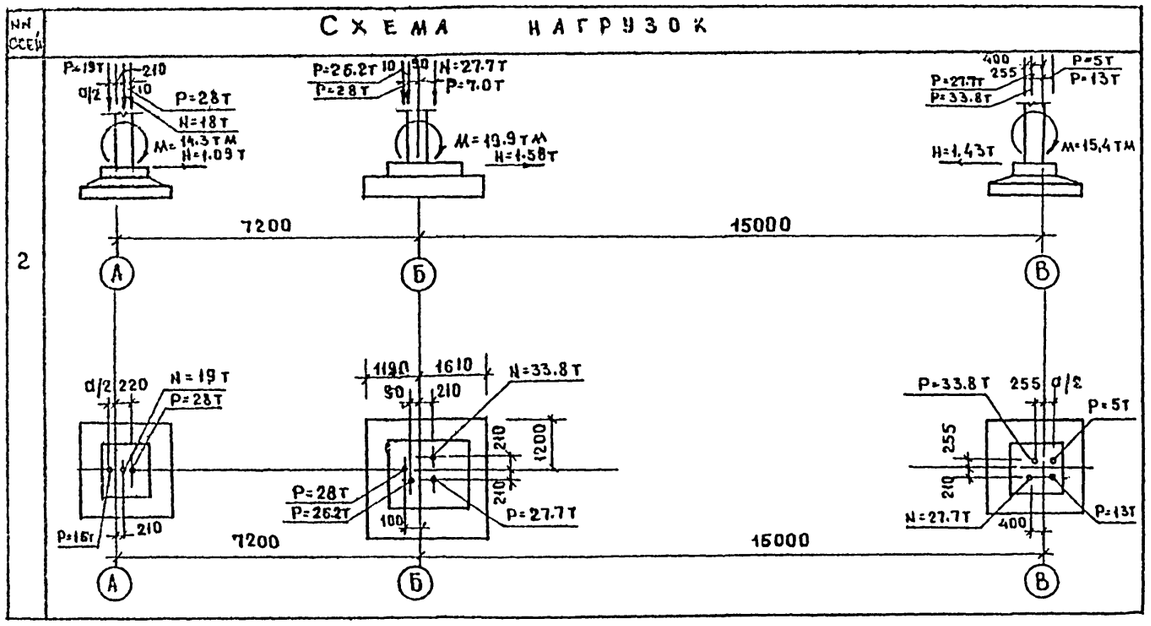

СХЕМА НАГРУЗОК

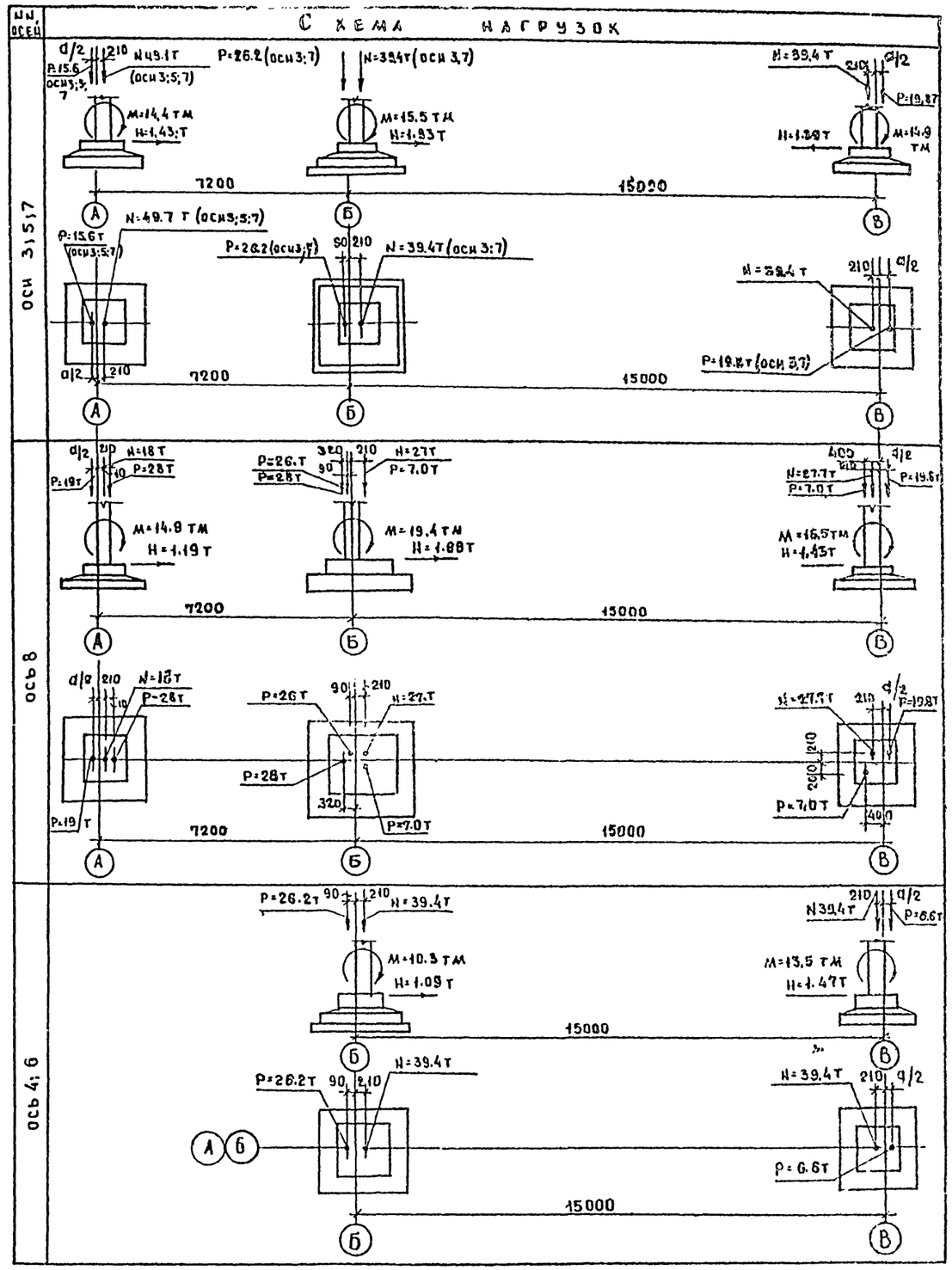

Примечания: Погонная нагрузка по оси Б: $q = 3.6$ т/м пог.

П77	Клуб с залом на 400 мест	Пояснительная записка	Типовой проект 261-12-173	Альбом I	Лист П3-6

13964-01 9

Гл. инженер КБ — Гл. конструк. КБ — Зав. отдела — Гл. конструк. пр. — Рук. бриг. конст. — В. Болтинский — Я. Фельман — В. Богородский — Н. Грачев — А. Келерман — Ст. техник — Н. Суханкина

КБ по железобетону Госстроя РСФСР г. Москва

Таблица сопротивлений теплопередаче панелей из бетона марки 50 допустимых расчетных температур наружного воздуха.

Таблица

Наименование и насыпная плотность заполнителей в кг/м3				Плотность легкого бетона марки 50 в кг/м³ в состоянии			Толщина панели в мм включая наружный фактурный слой 20 мм.	Приведенное сопротивление теплопередаче панели в м²час.град/ккал. для зон влажности		Допустимые расчетные зимние температуры наружного воздуха в град. для зон влажности	
Крупных фракций 5-10мм-40% 10-20мм-80%		Мелкой фракции 0-5мм		Высушенном до постоянного веса	В воздушно-сухом при строительстве в зоне влажности: Сухой	Нормальной влажности		Сухой	Нормальной и влажной	Сухой	Нормальной и влажной
1		2		3	4	5	6	7	8	9	10
Керамзитовый гравий.	300	Керамзитовый песок	650	750	800	850	300 350 400	1.44 1.67 —	1.19 1.37 1.55	— 50 — 61 —	— 38 — 47 — 55
	400		650	900	950	1000	300 350 400	1.22 1.41 1.60	1.02 1.17 1.31	— 40 — 49 — 58	— 30 — 38 — 45
	500		750	1000	1050	1100	300 350 400	1.08 1.24 1.40	0.92 1.05 1.19	— 33 — 41 — 49	$\boxed{-26}$ — 32 — 38
	600		850	1150	1200	1250	300 350 400	0.90 1.03 1.15	0.77 0.88 0.99	— 25 — 31 — 37	$\boxed{-19}$ — 24 — 29
	700		1000	1300	1350	1400	300 350 400	0.77 0.88 0.99	— 0.77 0.86	$\boxed{-19}$ — 24 — 29	— — 19 — 23
Керамзитовый гравий	300	Перлитовый песок (вспучен.)	200	700	750	800	300 350 400	1.50 1.74 —	1.22 1.41 1.60	— 54 — 65 —	— 40 — 49 — 58
	400			800	850	900	300 350 400	1.38 1.59 —	1.14 1.32 1.49	— 47 — 58 —	— 36 — 45 — 53
	500			900	950	1000	300 350 400	1.22 1.41 1.60	1.02 1.17 1.31	— 40 — 49 — 58	— 30 — 38 — 45
	600			1000	1050	1100	300 350 400	1.08 1.24 1.40	0.92 1.05 1.19	— 33 — 41 — 49	$\boxed{-26}$ — 32 — 38
	700			1100	1150	1200	300 350 400	0.96 1.11 1.25	0.83 0.94 1.05	$\boxed{-28}$ — 35 — 41	$\boxed{-21}$ — 27 — 32
Перлитовый щебень (вспученный)	300	Перлитовый песок (вспученный)	200-300	700	750	800	300 350 400	1.67 — —	1.28 1.47 1.67	— 61 — —	— 43 — 52 — 61
	400			800	850	900	300 350 400	1.50 1.74 —	1.19 1.37 1.55	— 54 — 65 —	— 38 — 47 — 55
	500			900	950	1000	300 350 400	1.38 1.59 —	1.08 1.24 1.40	— 47 — 58 —	— 33 — 41 — 49
Аглопоритовый щебень	500	Аглопоритовый песок	800	1100	1150	1200	300 350 400	0.86 0.98 1.11	— 0.84 0.94	$\boxed{-23}$ — 29 — 35	— — 22 — 27
	600		900	1200	1250	1300	300 350 400	0.77 0.88 0.99	— 0.77 0.86	$\boxed{-19}$ — 24 — 29	— — 19 — 23
	700		1000	1300	1350	1400	350 400	0.81 0.91	— 0.80	— 21 — 25	— — 20
	800		1100	1400	1450	—	400	0.84	—	— 22	—
Шлаковая пемза	700	Шлаковый песок	1000	1500	1550	1600	300 350 400	0.92 1.05 1.19	— 0.84 0.94	— 26 — 32 — 38	— — 22 — 27
	800		1100	1600	1650	1700	300 350 400	0.88 1.00 1.13	— 0.81 0.91	— 24 — 29 — 36	— — 21 — 25

Примечания:

1. Приведенные сопротивления теплопередаче $R_0^{пр}$ определены с учетом теплопотерь в зоне стыков и через откосы оконных проемов. При утеплении полостей стыков, в которые заводятся внутренние конструкции из тяжелого бетона, легким бетоном (раствором) с об'емной массой, не превышающей указанные в таблице значения (для бетона соответствующих панелей) более, чем на 150 кг/м³ принято: $R_0^{пр}=0.95R_0$. Допустимая зимняя расчетная температура наружного воздуха $t_н$ - определена при этом по формуле $t_н=t_в-\alpha_з\Delta t^н R_0^{пр}$, где $\Delta t^н$ нормируемый перепад между температурой внутренней поверхности глухой части стены и температурой помещения равный 6°. При заполнении полостей стыков тяжелым бетоном или раствором принято $R_0^{пр}=0.9R_0$ в этом случае $t_н=t_в-0.90\alpha_в\Delta t^н R_0$.
2. Расчетная температура внутреннего воздуха клуба принимается по СН и П II-Л.16-71. „Клубы. Норма проектирования."
3. Величины допустимых расчетных зимних температур помещенные в рамки, соответствуют средним температурам наиболее холодных суток (легкие конструкции), остальные - средним значениям между средними температурами наиболее холодных суток и пятидневки (конструкции средней массивности).
4. Данная таблица разработана ЦНИИЭП жилища (см. альбом „Общие материалы и унифицированные детали панелей толщиной 300мм. Серия 1.132-2, выпуск 0-1 листы 50,51.)

Типовой проект разработан в соответствии с действующими нормами и правилами и предусматривает мероприятия, обеспечивающие взрывобезопасность и пожаробезопасность при эксплуатации здания.

Гл. конструктор проекта /Н. П. Грачев/
Гл. архитектор проекта /В. В. Мансветов/

1977	Клуб с залом на 400 мест	Пояснительная записка.	Типовой проект 261-12-173	Альбом I	Лист ПЗ-7

15964-01 10

КБ по железобетону Госстроя РСФСР Москва

Гл. инженер КБ — В. Болтинский
Гл. констр. КБ — Я. Фельман
Зав. отделом — В. Богородский
Гл. констр. пр. — Н. Грачев
Вед. констр. — Г. Белова

Фасад

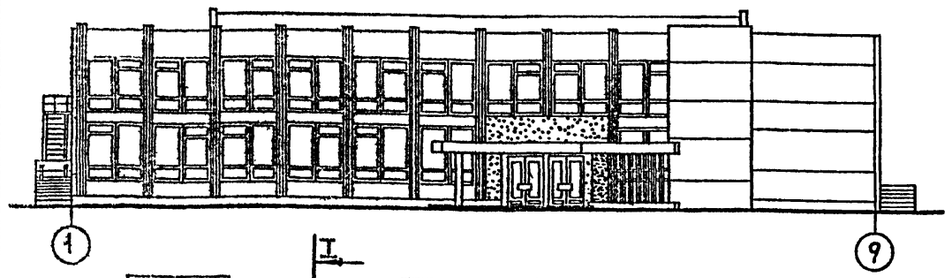

Разрез I-I

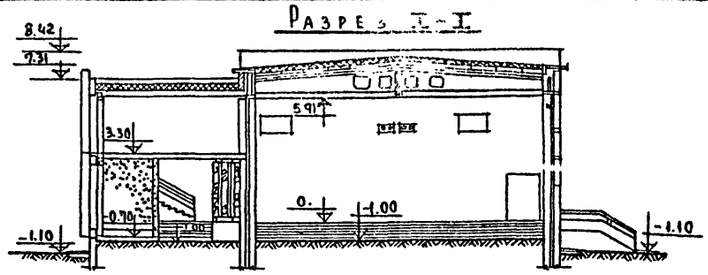

Генплан участка

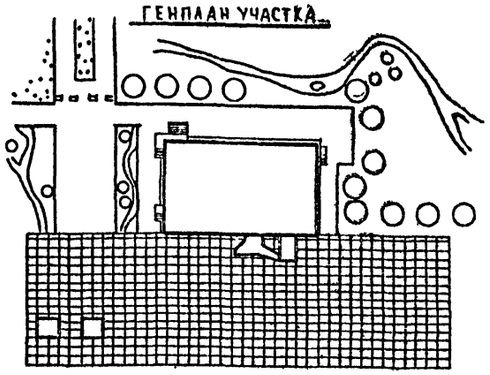

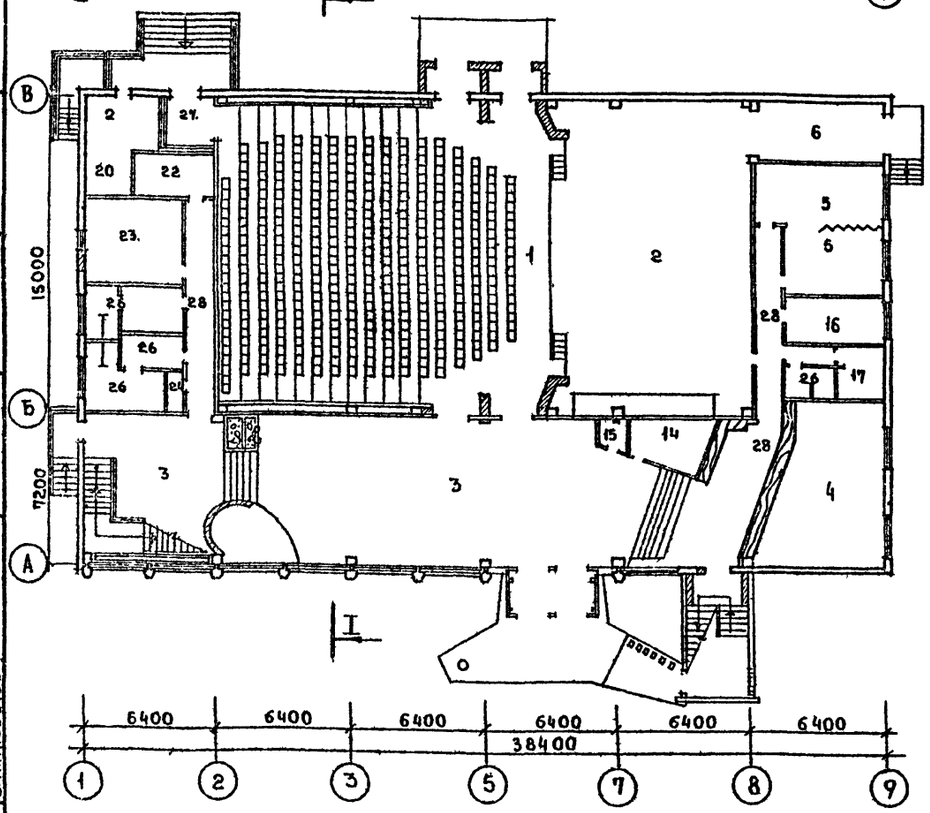

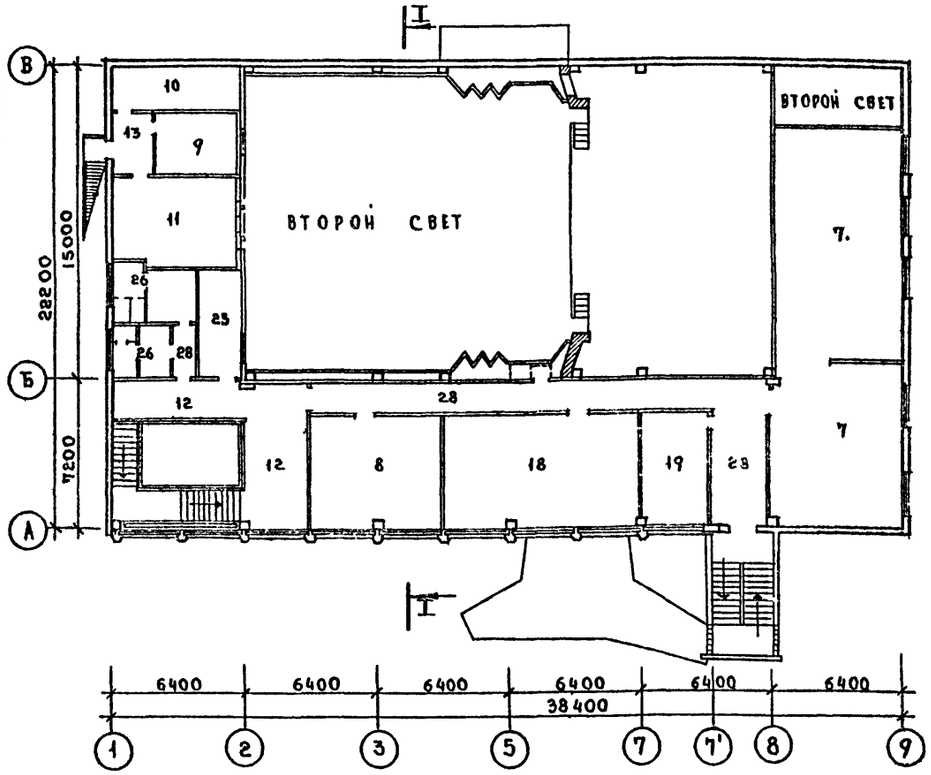

Экспликация.

1. Зрительный зал — 237.28 м²
2. Эстрада типа „Б" — 133.70 м²
3. Вестибюль-фоне — 196.96 м²
4. Гардероб — 39.60 м²
5. Артистические — 33.60 м²
6. Склад бутафории — 17.32 м²
7. Помещения библиотечной группы /абонемент с фондом откр. доступа/ — 119.14 м²
8. Кабинет передового опыта и политпросвещения — 34.28 м²
9. Звукоаппаратная — 11.84 м²
10. Перемоточная — 12.91 м²
11. Кинопроекционная — 26.00 м²
12. Холл — 37.98 м²
13. Тамбур при кинопроекционной — 6.04 м²
14. Кладовая мебели — 9.38 м²
15. Касса — 1.72 м²
16. Костюмерная — 10.40 м²
17. Фотолаборатория — 6.37 м²
18. Класс музыкального искусства — 51.64 м²
19. Комната администратора — 17.68 м²
20. Аккумуляторная — 9.27 м²
21. Кислотная — 4.62 м²
22. Щитовая — 8.13 м²
23. Вентиляционная камера — 18.90 м²
24. Хозяйственная инвентарная — 1.82 м²
25. Регуляторная — 11.08 м²
26. Санузлы — 44.99 м²
27. Тамбуры — 25.83 м²
28. Коридоры. — 80.83 м²

Область применения

Зоны с расчетной зимней температурой наружного воздуха -20,-25,-30,-35,-40° с исключая районы сейсмические, вечной мерзлоты горных выработок и просадочных грунтов.

Ориентация свободная

Класс здания — II

Этажность — II

Технический проект утвержден госстроем РСФСР от 14 июня 1978 года постановление № 36.

Рабочие чертежи введены в действие КБ по железобетону приказом

Технико-экономические показатели

Наименование	Ед. изм.	Кол-во
Вместимость	мест	400
Площадь застройки	м²	998.0
Рабочая площадь	м²	1073.33
То же на 1 место	м²	2.68
Общая площадь	м²	1251.77
То же на 1 место	м²	3.13
Объем здания	м³	7303.68
То же на 1 место	м³	18.26
К1	—	0.86
К2	—	6.8
Сметная стоимость	тыс. руб.	208.49
Стоимость 1 места	руб.	521.22
Стоимость 1 м³	руб.	21.44
Стоимость 1 м² рабоч. площади	руб.	194.25
Стоимость 1 м² общей площади	руб.	166.55

Расход материалов.

Наименование	Ед. изм.	Количество на здан.	Количество на 1 м² раб. пл.	Количество на 1 м³ здан.
Трудоемкость в том числе на общестроительные работы.	ч/дн	3087.6		0.42
Расход стали /натуральный/	т	56.80	0.053	0.0078
Расход стали на сборн. железобет. конструкции	т	35.91	0.334	0.0049
Расход цемента	т	27.93		
Расход леса	м³	74.09		
Об'ем сборных железобетонных изделий.	м³	788.40	0.735	0.108
В том числе напряженно-армированных.	м³	173.42	0.167	0.0246
Об'ем бетона на наружные стеновые панели.	м³	263.0	0.245	0.036

Конструкции

Наименование	Число вариант	Характеристика.
Фундаменты		Ленточные и стаканного типа
Колонны		Сборные железобетонные
Стеновые панели: наружные		Однослойные панели из легкого бетона
Стеновые панели: пилоны		Железобетонные.
Стеновые панели: внутренние		Железобетонные панели, кирпич
Каркас		Сборный железобетонный рамного типа
Перекрытия		Железобетонные предварительно напряж. панели с круглыми пустотами
Лестницы		Сборные железобетонные
Перегородки		Гипсобетонные или керамзитобетонные панели
Крыша		Совмещенная с утеплителем ρ=400 кг/м³
Кровля		Четырехслойный рубероидный ковер.
Внутренняя отделка		Штукатурка, окраска масляная, клеевая, побелка
Наружная отделка		Фактура, окраска, расшив. кашвов

Общее количество сборных железобетонных и бетонных элементов

Наименование	Типоразм.	Марка	Кол-во
Наружные стеновые панели	17	24	141
Внутренние стеновые панели	6	13	61
Элементы каркаса	2	4	24
Панели перекрытия	5	18	220
Лестницы	3	4	9
Фундаментные блоки	3	3	45
Цокольные панели	5	8	28
Прочие	38	44	598
Итого:	79	118	1126

Эксплуатационные показатели

Наименование	Ед. изм.	Кол.-во
Расход тепла на отопление и вентиляцию t°=-30°	ккал час	314800
Расход тепла на горячее водоснабжение	ккал час	65000
Расход холодной воды /на хоз.-питьевые нужды/	л/сек	хол. 0.65 гор. 0.45
Потребный напорный ввод	м	хол. 10 гор. 10
Рабочая нагрузка электроосвещения	квт	79
Рабочая нагрузка сил. потр.	квт	79
Емкость телефонного ввода	пар	2
Количество радиоточек.	шт	14

Инженерное оборудование

Наименование	Характеристика
Центральное отопление	Водяное от внешнего источника
Водопровод	Хозяйственно-противопожарный
Канализация	Бытовая с наружным сетями
Электроосвещение	Алюминиесцентные и лампы накаливания
Радиофикация	
Телевидение	
Телефонизация	
Пожарная сигнализация	
Горячее водоснабжен.	от внешнего источника.

1977	Клуб с залом на 400 мест.	Характеристика проекта. Генплан участка.	Типовой проект 261-12-173	Альбом I	Лист 1

КБ по железобетону госстроя РСФСР г. Москва.

Гл. инженер КБ; Гл. констр. КБ; Зав. отделом; Гл. констр. пр.; Гл. архит. пр.

В. Болтинский; Я. Фельман; В. Богородский; Н. Грачев; В. Мансветов

Рук. бриг. арх.; Ст. техник.

Л. Ланда; М. Лукьянова

15964-01 11

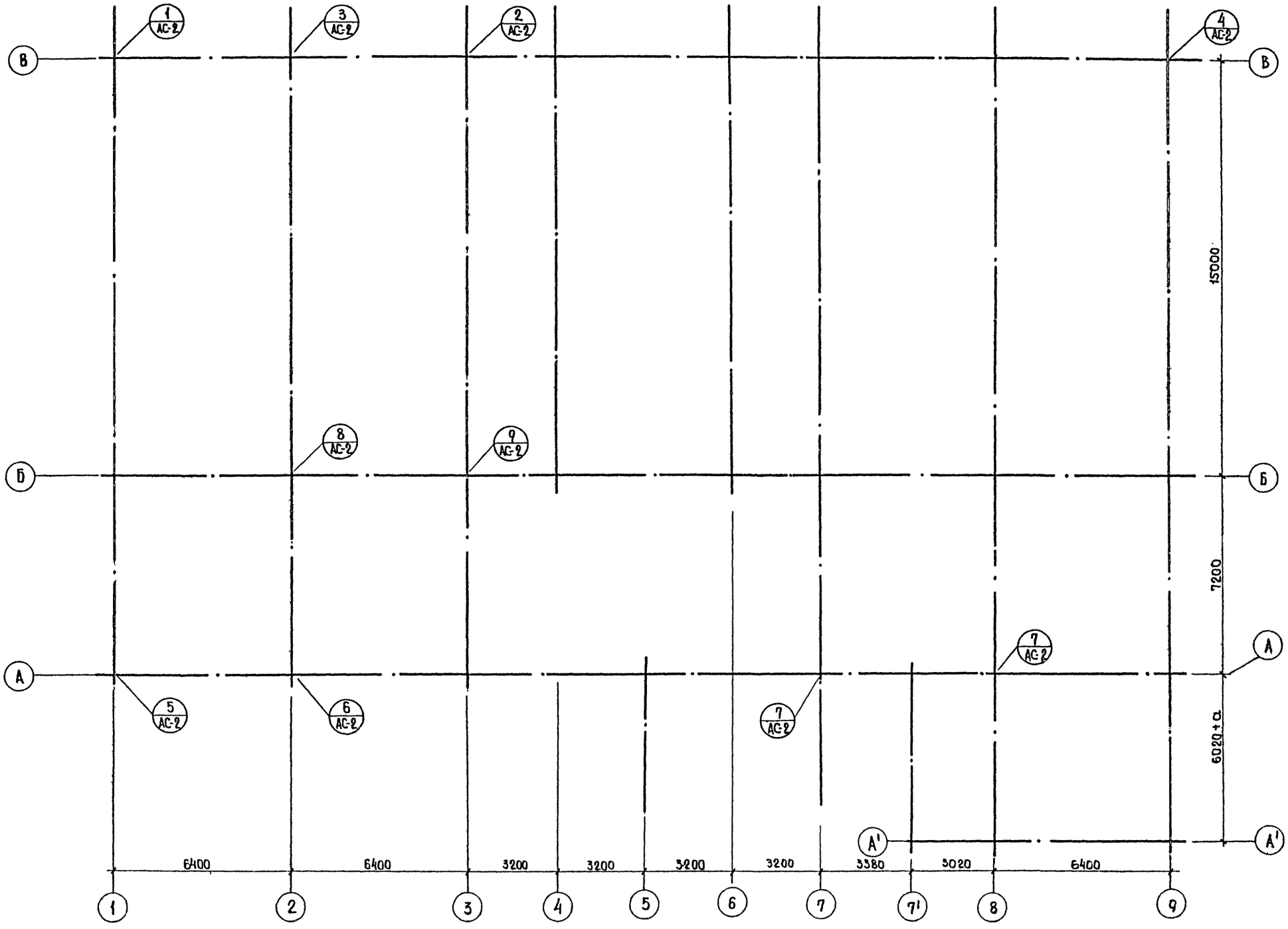

ЗАВ. ОТДЕЛОМ	В.БОГОРОДСКИЙ				
ГА. КОНСТР. ПА	Н. ГРАЧЕВ				
ВЕД. КОНСТР.	Г. БЕЛОВА				
ТЕХНИК	Л. ИВАНОВА				
КБ ПО ЖЕЛЕЗОБЕТОНУ ГОССТРОЯ РСФСР г. МОСКВА		1977	КЛУБ С ЗАЛОМ НА 400 МЕСТ	План разбивочных осей	ТИПОВОЙ ПРОЕКТ 261-12-173 / АЛЬБОМ I / ЛИСТ АС-1

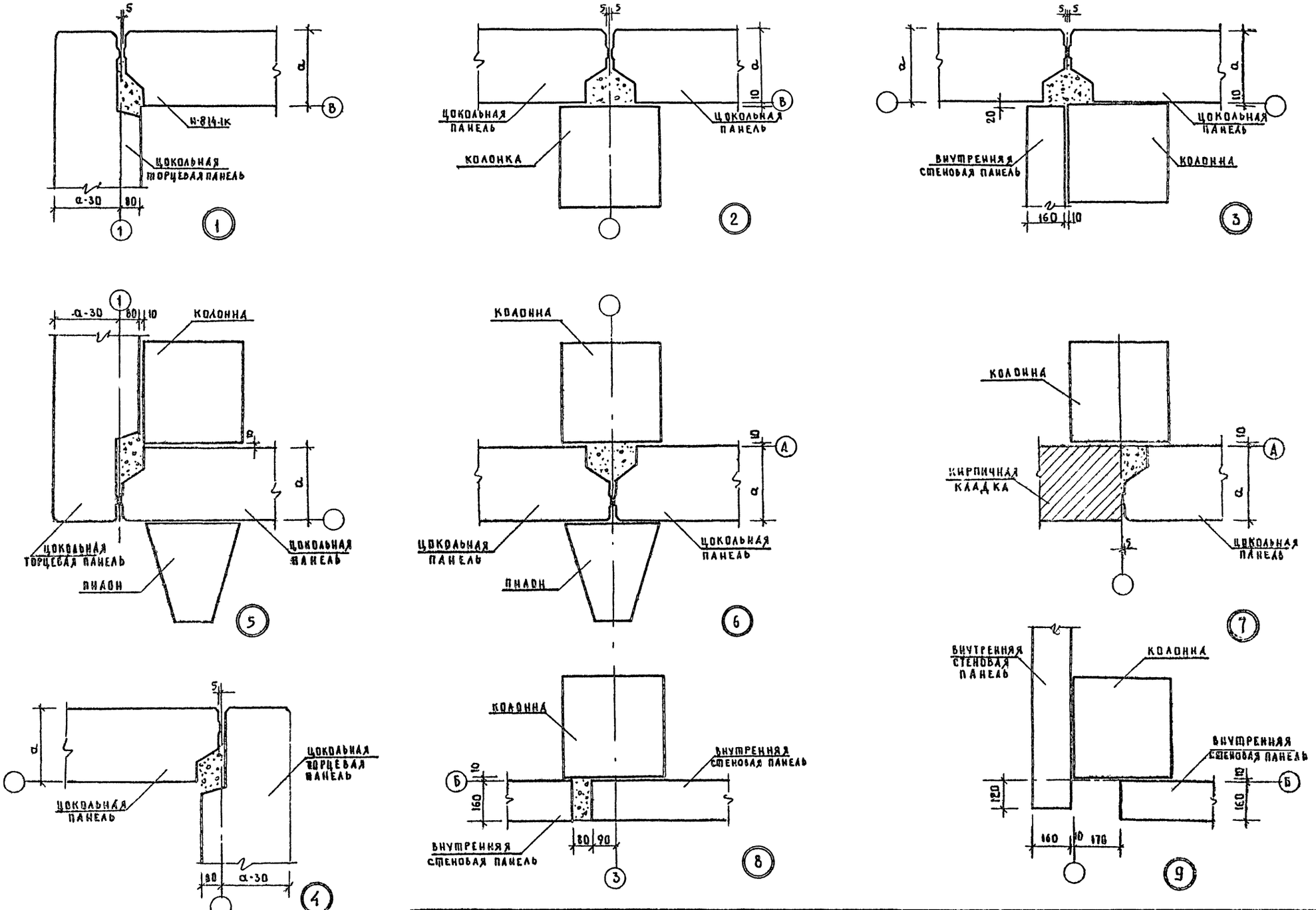

1977	КЛУБ С ЗАЛОМ НА 400 МЕСТ	УЗЛЫ К ПЛАНУ РАЗБИВОЧНЫХ ОСЕЙ.	ТИПОВОЙ ПРОЕКТ 261-12-173	АЛЬБОМ I	ЛИСТ АС-2

ПО ЖЕЛЕЗ. ВСТРОЕ ГОСТРОЯ РСФСР г. МОСКВА

ГЛ. КОНСТР. Т.Р.		В. ВОГОРОДСКИЙ
ВЕД. КОНСТР.		Н. ГРАЧЕВ
ТЕХНИК		Г. БЕЛОВА
		А. ИВАНОВА

15964-01 13

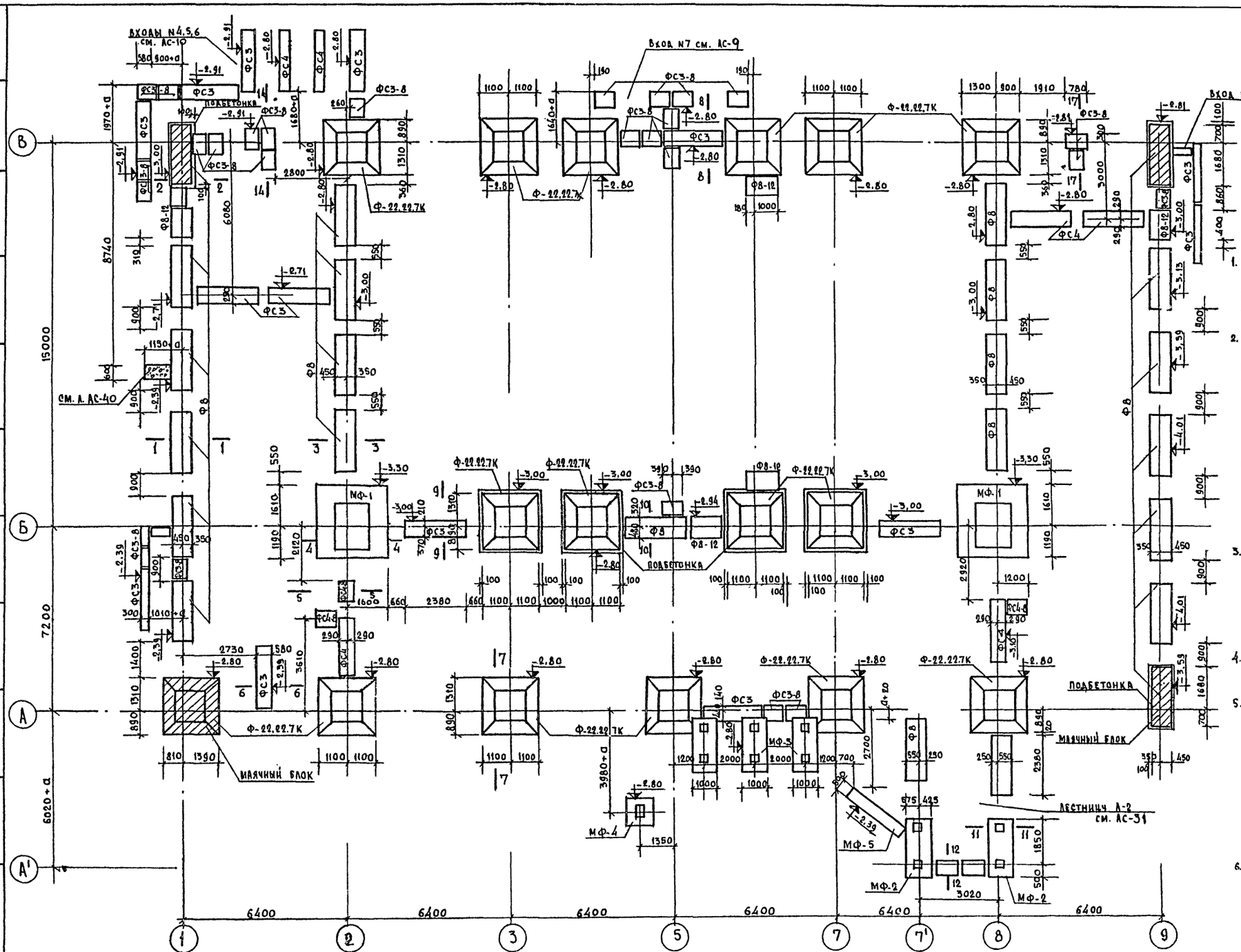

Примечания:

1. Расчет фундаментов выполнен в соответствии со СН и П II-15-74 для нормативного давления на грунт основания $R^н = 2.0$ кг/см² и с учетом толщины наружных стен $a = 300$ мм
2. Отметки заложения подошвы фундаментов приняты условно и устанавливаются при привязке проекта к местным условиям в зависимости от толщины наружных стен надземной части, величин нагрузок (данных на листе ПЗ-6), действующих на основание рельефа местности, гидрогеологических условий площадки, а также глубины промерзания грунта в соответствии с главой СН и П II-15-74 „Основания зданий и сооружений."
3. Железобетонные фундаментные плиты укладываются на выравненное песчаное основание (при песчаных грунтах) или, на предварительно уплотненную, песчаную подсыпку толщиной 50 мм (при прочих грунтах).
4. Указания по устройству вертикальной гидроизоляции см. лист ПЗ-4
5. Горизонтальная гидроизоляция выполняется из слоя цементного раствора состава 1:2 в уровне верха фундаментной подушки и в уровне верха несущих торцевых цокольных панелей; по продольным цокольным панелям на отм. −0.69 гидроизоляция устраивается из 2 слоев толя или гидроизола на битумной мастике.
6. Подбетонки и заделки по месту выполнять из бетона М-100.

1977	Клуб с залом на 400 мест	План фундаментов	Типовой проект 261-12-173	Альбом I	Лист АС-3

КБ по железобетону Госстроя РСФСР г. Москва

Зав. отделом В. Богородский
Гл. констр. пр. Н. Грачев
Вед. констр. Г. Белова
Конструк. Л. Мизер

15964-01 14

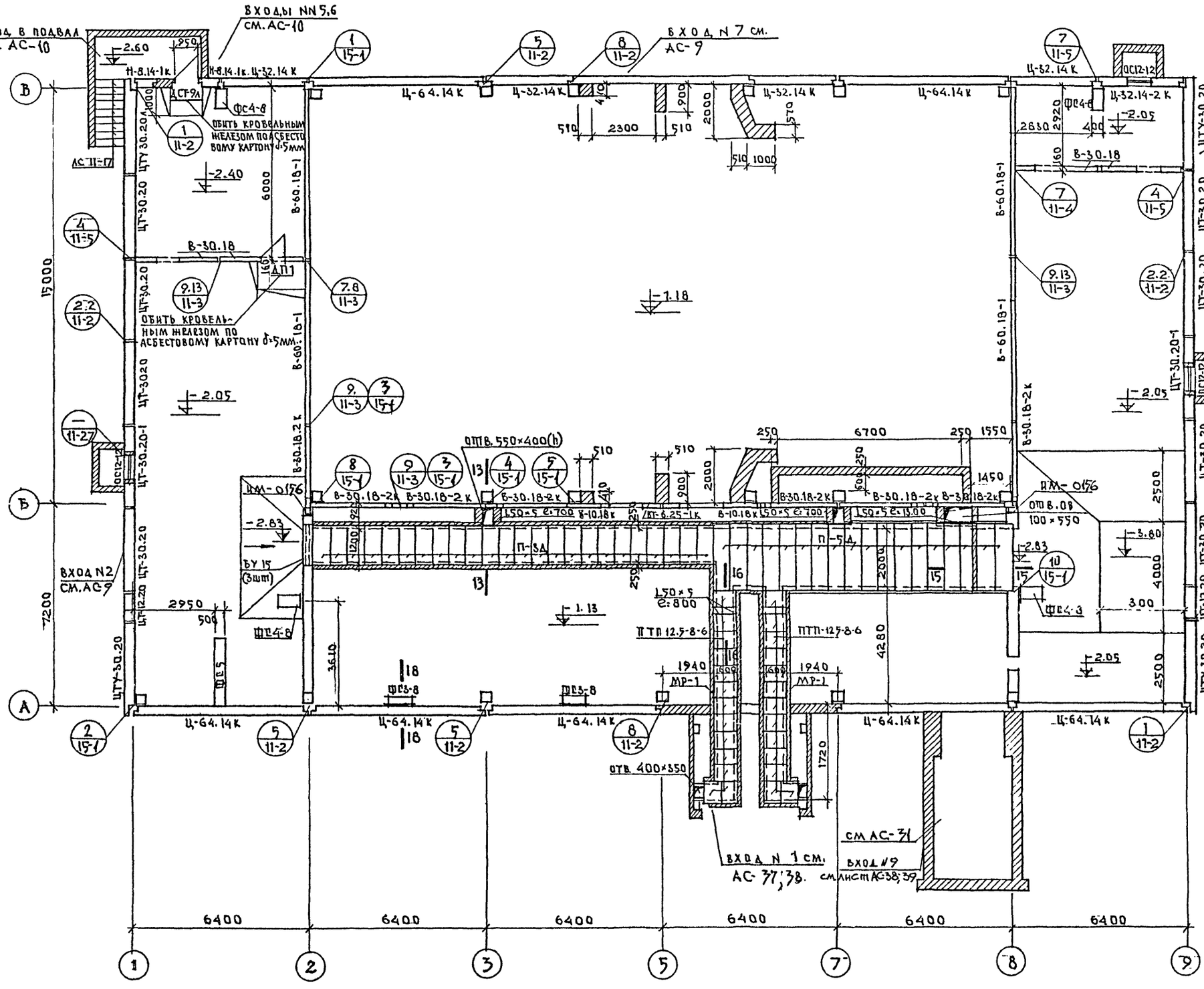

Примечания:

1. Стенки каналов выполнять из обыкновенного глиняного кирпича марки 100 на растворе марки 25 и установить на подготовку из бетона проектной марки 50, уложенную на предварительно уплотненный грунт.
2. Плиты каналов укладывать на цементном растворе.
3. Устройство подпольных каналов должно производиться до устройства основания пола.
4. Обратную засыпку грунта у стен каналов и уплотнение его производить только после укладки плит перекрытия каналов.
5. Плиты перекрытия каналов укладывать только после прокладки коммуникаций и воздуховодов вентиляции.
6. Данный лист смотреть совместно с листами АС-6÷АС-8.

1977	Клуб с залом на 400 мест	Планы подвала, технического подполья, подпольных каналов	Типовой проект 261-12-173	Альбом I	Лист АС-4

15964-01 15

КБ по железобетону Госстроя РСФСР г. Москва

Зав. отделом В. Богородский
Гл. констр. пр. Н. Грачев
Вед. констр. Г. Белова
Техник Е. Поварова

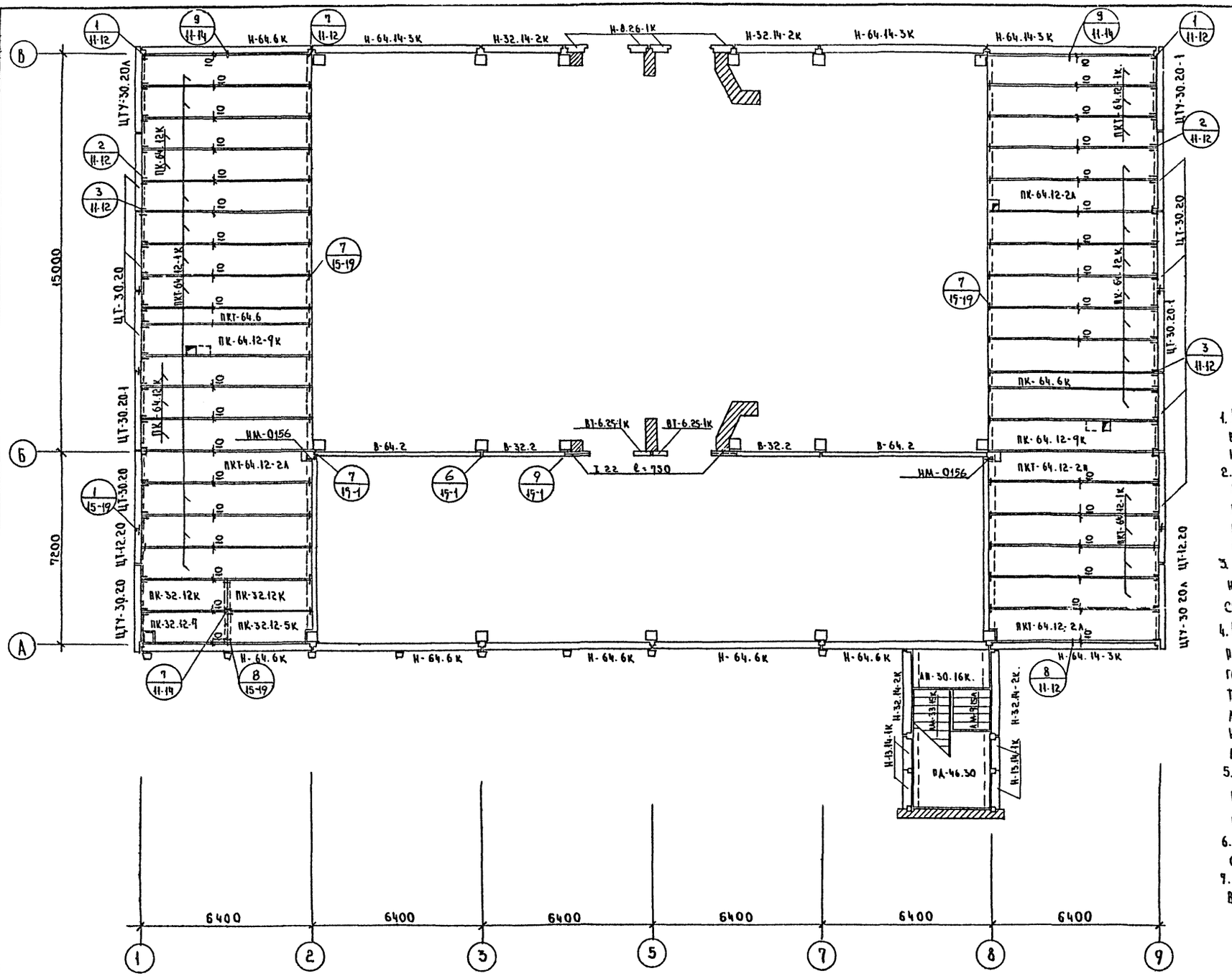

Примечания:

1. Указания по монтажу перекрытия в зимних условиях см. в пояснительной записке (лист ПЗ-4).
2. Установка монтажных связей по панелям перекрытий, наличие заделки пустот в торцах панелей должны быть оформлены актом на скрытые работы.
3. Монтаж панелей перекрытий производить с соблюдением требований СНиП III-6-73; СН 319-65.
4. Панели перекрытий монтируются по слою свежеуложенного пластичного цементного раствора М100. толщиной 10мм, швы между панелями заделать цементным раствором или бетоном на заполнителе мелкой фракции М200.
5. Устройство полов производить после прокладки инженерных коммуникаций.
6. Сварку производить в соответствии СОСН-3 93-69 и ГОСТ 9466-75.
7. Антикоррозионную защиту производить в соответствии СОСНиП II-28-73.

1977	Клуб с залом на 400 мест.	План перекрытия над подвалом и техподпольем.	Типовой проект 261-12-173	Альбом I	Лист АС-5

КБ по железобетону Госстроя РСФСР. г. Москва.

Зав. отделом. Гл. констр. пр. Вед. констр. Констр.

В. Богородский, Н. Грачев, Г. Белова, А. Мизер.

15964-01 16

Развертка по оси Б

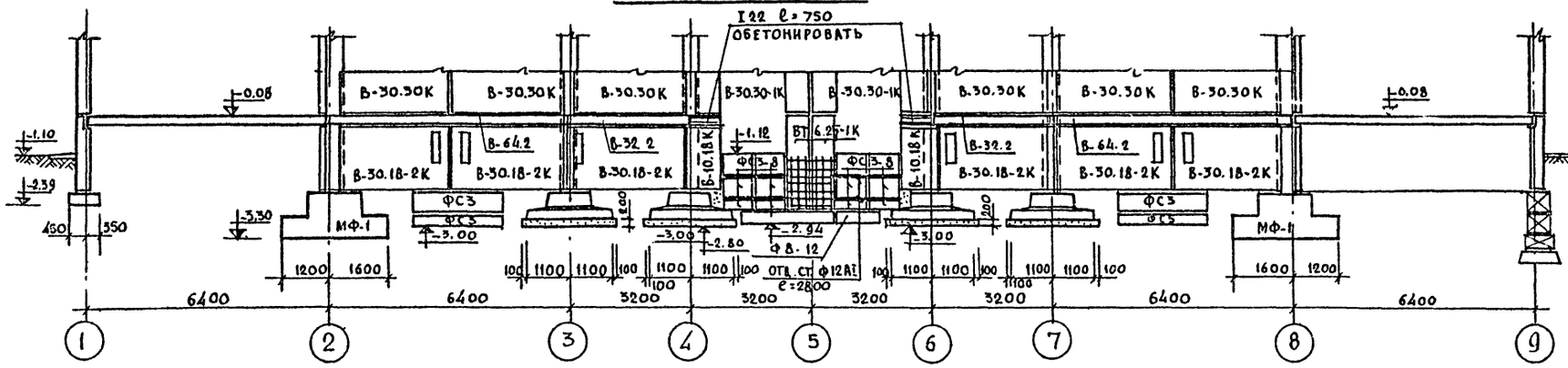

Развертка по оси Б'

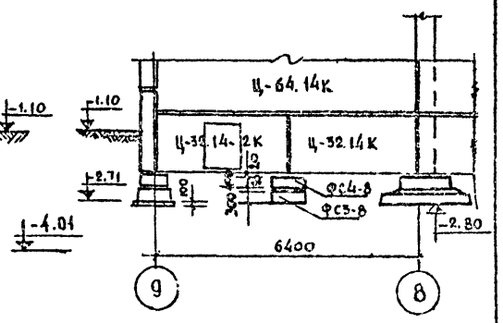

1-1

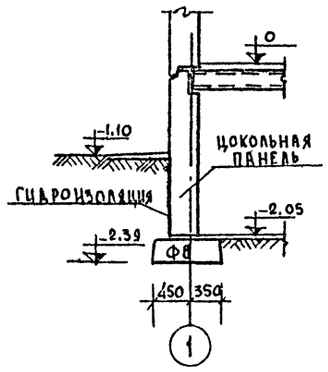

3-3

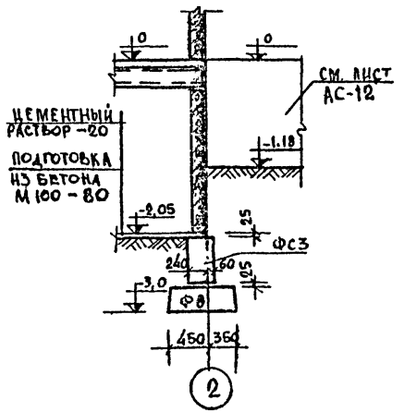

5-5

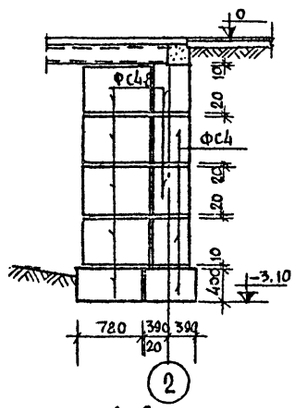

7-7

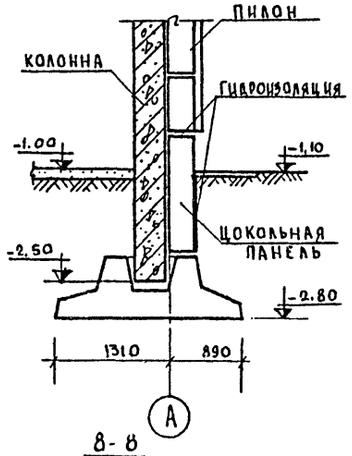

9-9

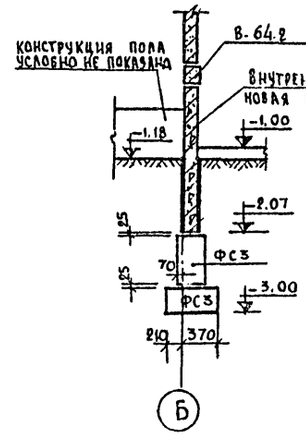

11-11

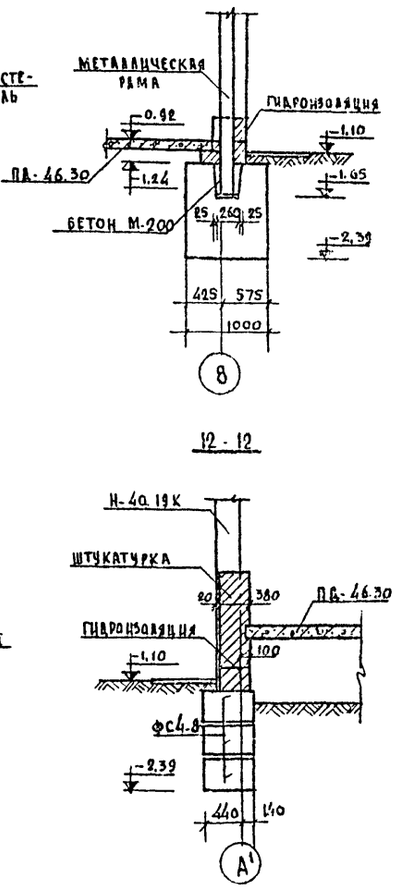

2-2

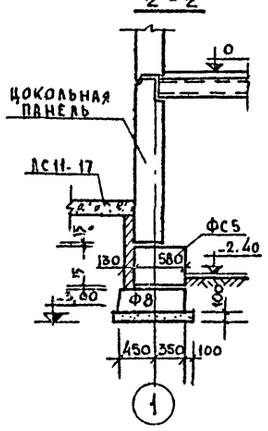

4-4

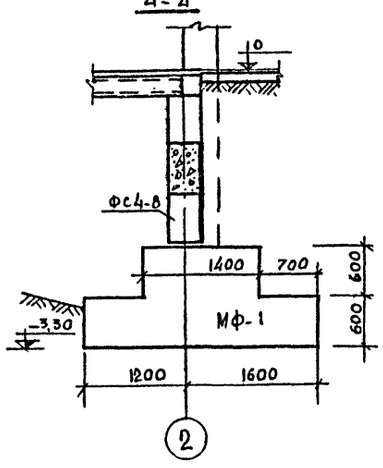

6-6

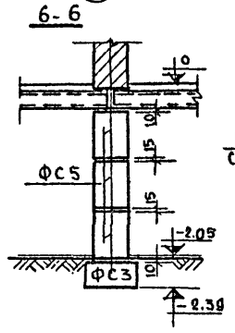

8-8

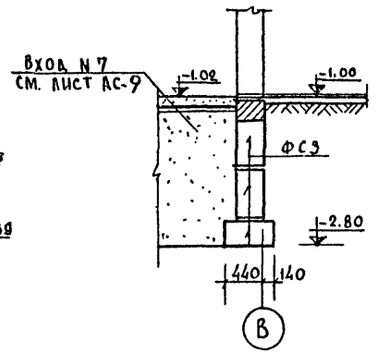

10-10

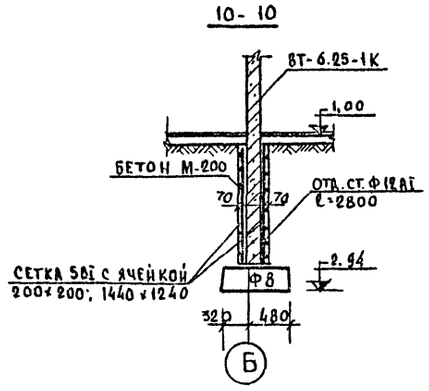

12-12

Зав. отделом	Б. Богородский				
Гл. констр. пр.	Н. Грачев				
Рук. констр.	Г. Белова				
Конструктор	Л. Мизер				

ЦНИИЭП по железобетону Госстроя РСФСР г. Москва

1977	Клуб с залом на 400 мест	Развертки по осям „Б", „В". Сечения 1-1 ÷ 12-12	Типовой проект 261-12-173	Альбом I	Лист АС-6

Развертка по оси 1"

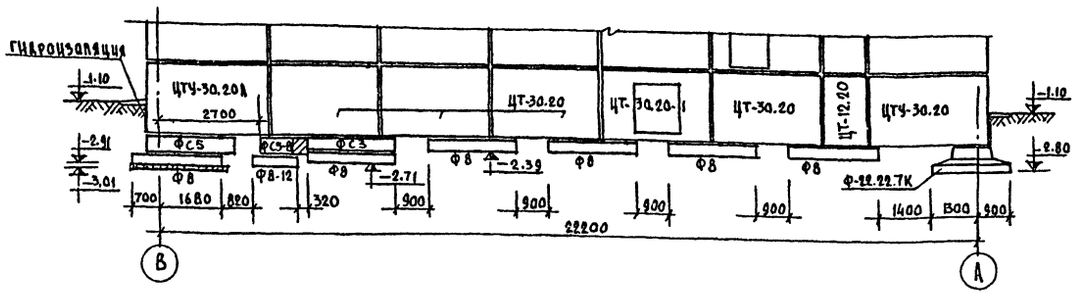

Развертка по оси А"

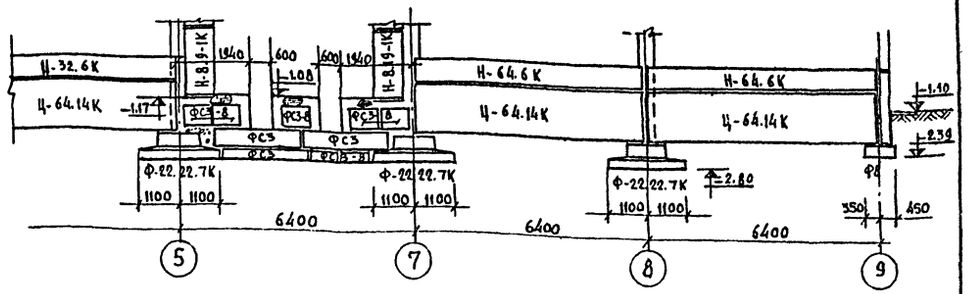

Развертка по оси 2

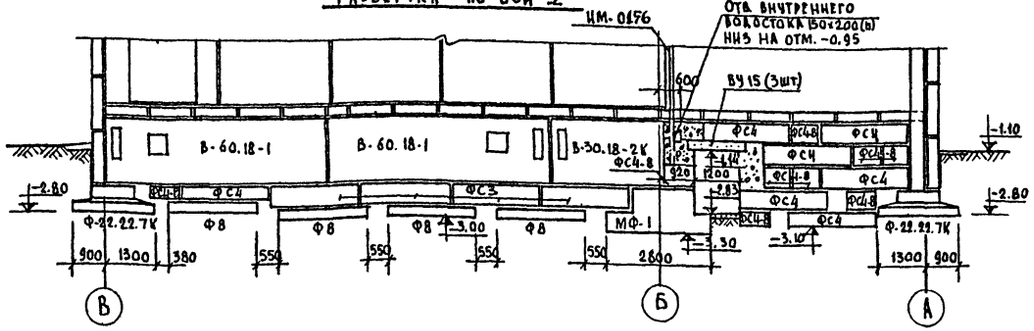

Развертка по оси Б"

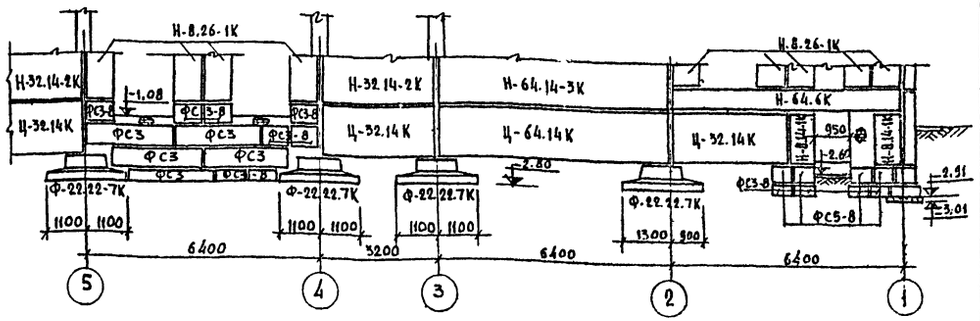

Развертка по оси 9"

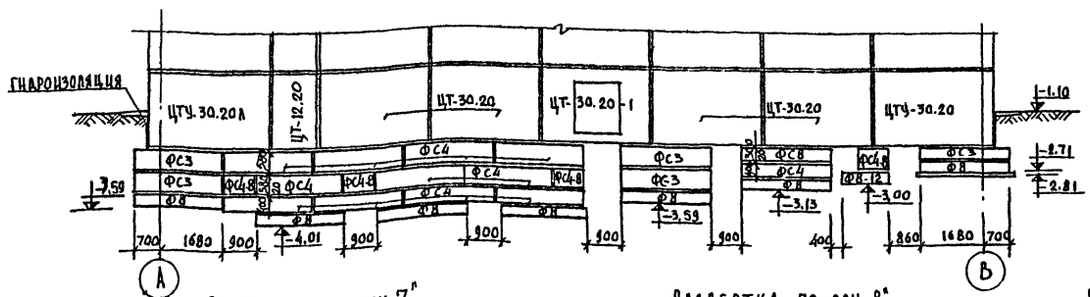

Развертка по оси 8"

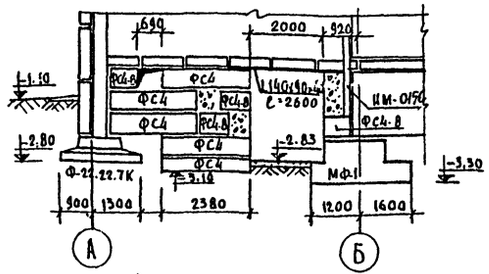

Развертка в осях 8"-9"

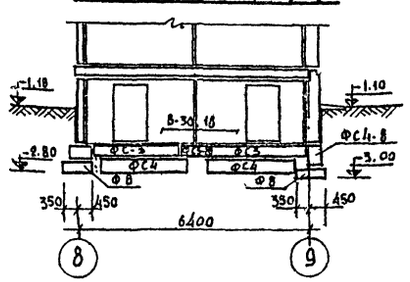

Развертка по оси 7"

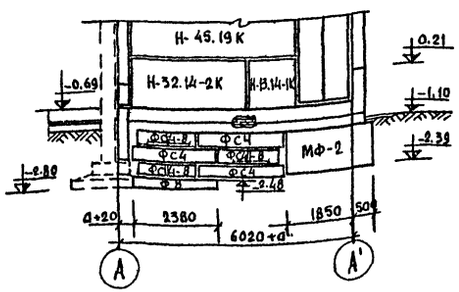

Развертка по оси 8"

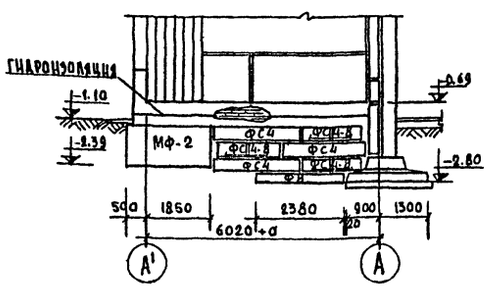

Развертка по оси А"

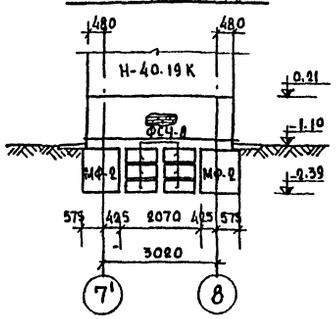

Примечания:

1. Данный лист см. совместно с листами АС-3;4;6
2. Указания по устройству вертикальной гидроизоляции см. лист ПЗ-4
3. Горизонтальная гидроизоляция выполняется из слоя цементного раствора состава 1:2 в уровне верха фундаментной подушки и в уровне верха несущих торцевых цокольных панелей, по продольным цокольным панелям на отм. -0.67, горизонтальная гидроизоляция устраивается из 2 слоев толя или гидроизола на битумной мастике.
4. Подбетонки и заделки по месту выполнять из бетона М100.

1977	Клуб с залом на 400 мест	Развертка фундаментов по осям 1", 2", 9"	Типовой проект 261-12-173	Альбом I	Лист АС-7

Зав. отделом	В. Богородский	
Гл. констр. пр.	Н. Грачев	
Рук. констр	Г. Белова	
Конструктор	А. Мизер	

КБ по железобетону Госстроя РСФСР г. Москва

Развертка стены подпольного канала

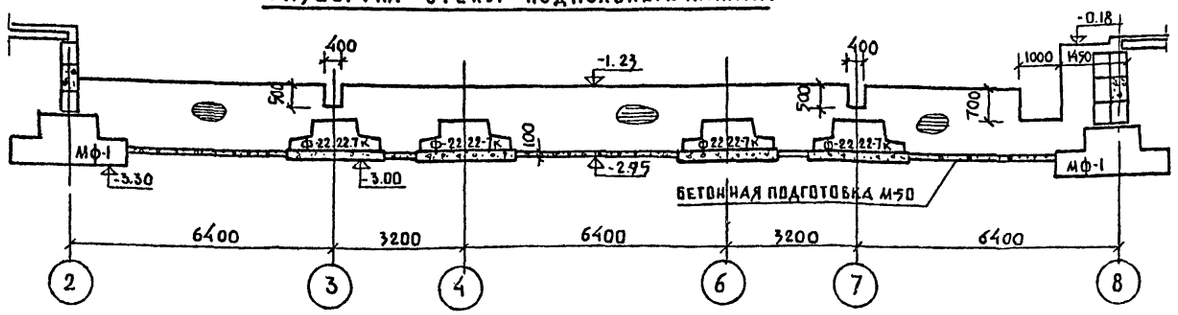

Развертка стены подпольного канала

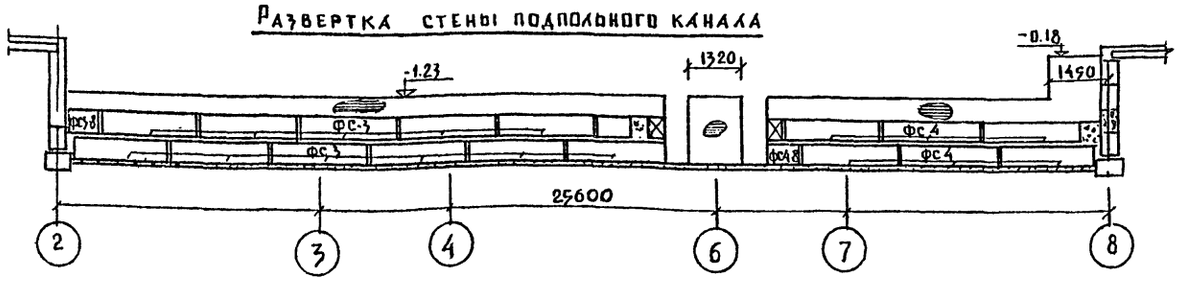

13-13

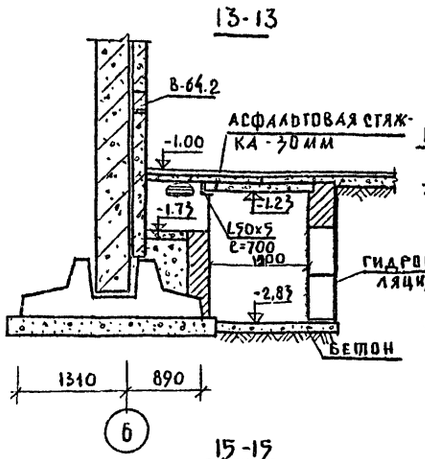

14-14

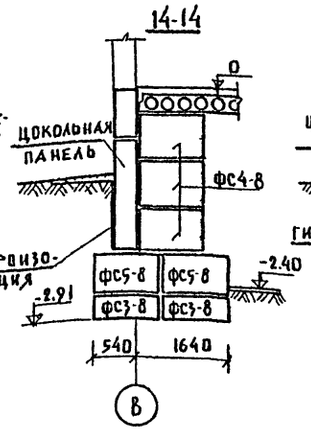

17-17

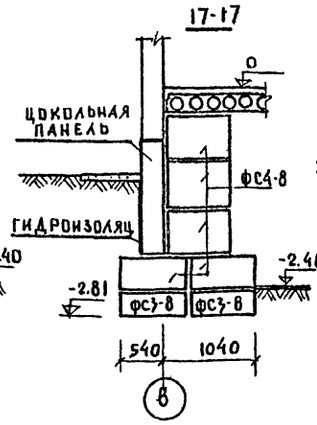

18-18

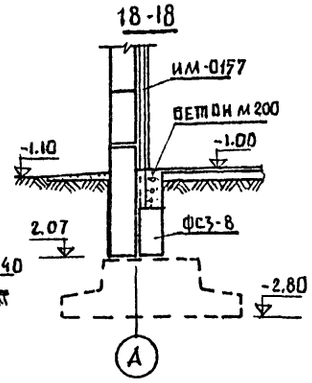

15-15

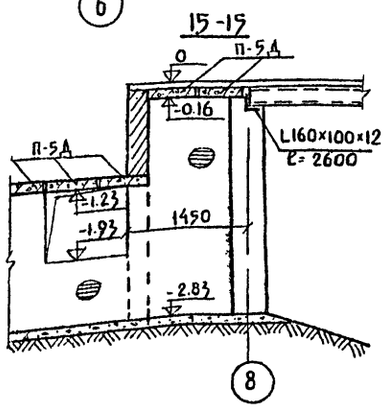

16-16

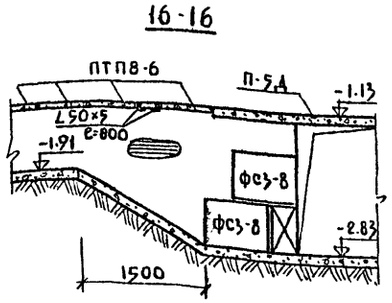

Развертка в осях 1-2

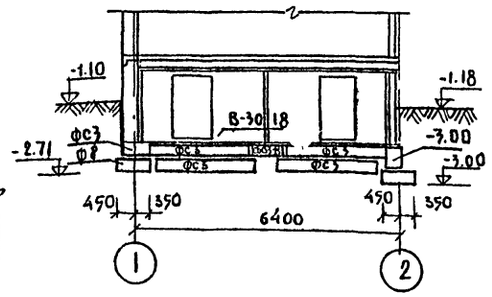

Спецификация металлических изделий ниже отм.0

NN п/п	Назначение / наименование изделия /		Марка	Масса кг	К-во шт	Общая масса кг	Альбом рабочих чертеж. альбом III часть	Альбом рабочих чертеж. NN листа
1	Монтажные элементы соединений	Наружных стен	6-6им-23	0.285	9	2,565	6-7	18
2			6-6 им-28	0.20	8	1.60	— " —	— " —
3			6-6 им-29	0.53	1	0.53	— " —	— " —
4			6-6 им-30	0.23	14	3.22	— " —	— " —
5			6-6 им-33	0.154	69	10.63	— " —	— " —
6			6-6им-34	0.20	2	0.40	— " —	— " —
7			6-6им-35	0.11	8	0.88	— " —	— " —
8			6-6 им-36	0.26	2	0,52	— " —	— " —
9			6-6 им-51	0.19	10	1.90	6-7	19
10			им-050	0.22	20	4.40	— " —	17
11			им-063	0.28	4	1.12	— " —	— " —
12			им-070	0.75	28	21.0	— " —	— " —
13			Ø12АI	0.888	0,9пм	0.80		
14			Ø 14 АI	1.21	0,3пм	0.36		
15		Внутренних стен	6-6им-24	0,25	10	2,50	6-7	18
16			6-6им-31	0.42	7	2.94	— " —	— " —
17			6-6им-33	0.154	2	3.01	— " —	— " —
18			6-6им-51	0.19	4	0.76	— " —	19
19			6-6им-52	0.09	2	0.18	— " —	— " —
20			им-059	0.56	3	1.68	— " —	17
21			им-061	0.28	2	0.56	— " —	— " —
22			им-067	0.30	1	0.30	— " —	— " —
23			им-070	0.75	6	4.50	— " —	— " —
24			[20	18.4	0,3пм	5.52		
25			I 22	24.0	1,5пм	36.0		
26			Ø 12АI	0.888	12,7пм	11.28		
27			Сетка 2вр.200/215	3.08	2	6.16		
28		Перекрытия	6-6им-33	0.154	14	2.16	6-7	18
29			6-6им-52	0.09	38	3.42	— " —	19
30			[22	21.0	0.8пм	16.8		
31		Разные изделия	МР-1	17.18	2	34.36	6-7	4
32			им-013	12.11	4	48.44	— " —	2
33			L50×5	3.77	5,9пм	22,2		
34			L160×100×12	23.60	2.6пм	61.20		
35	Ограждение лестничного марша		им-02	23.38	1	23.38	6-7	1
36	Металлоконструкции входа N2		—	24.84	1	24 84	альб.I	АС-9
37	— " — " — входов NN 4,5,6		—	96.09	1	96,09	— " —	АС-10
38	— " — " — входа N7		—	26.84	1	26.84	— " —	АС-9
39	— " — " — лестницы 3		—	9.4	1	9.4	— " —	АС-11
40	— " — " — лестницы 4-4		—	16.17	1	16.17	— " —	АС-11
41	— " — " — приямка		—	52.30	3	156.90	альб.III ч.11	АСД-21
42	Металлоконстр. монолитных фундаментов		—	601.83	—	601.83	альб.I	АС-13
					Итого:	1269.23		

1977	Клуб с залом на 400 мест	Развертки стен подпольных каналов. Сечения 13-13 ÷ 18-18. Спецификация металлических изделий ниже отм.0.	типовой проект 261-12-173	альбом I	лист АС-8

Госстрой РСФСР Союзгипростроммонтажспецстрой Министерство монтажных и специальных строительных работ СССР по железобетону
г. Москва

Зав. отд. арх.	В. Богородский	
Гл. констр. пр.	Н. Грачев	
Вед. констр.	Г. Белова	
Констр.	Л. Мизер	

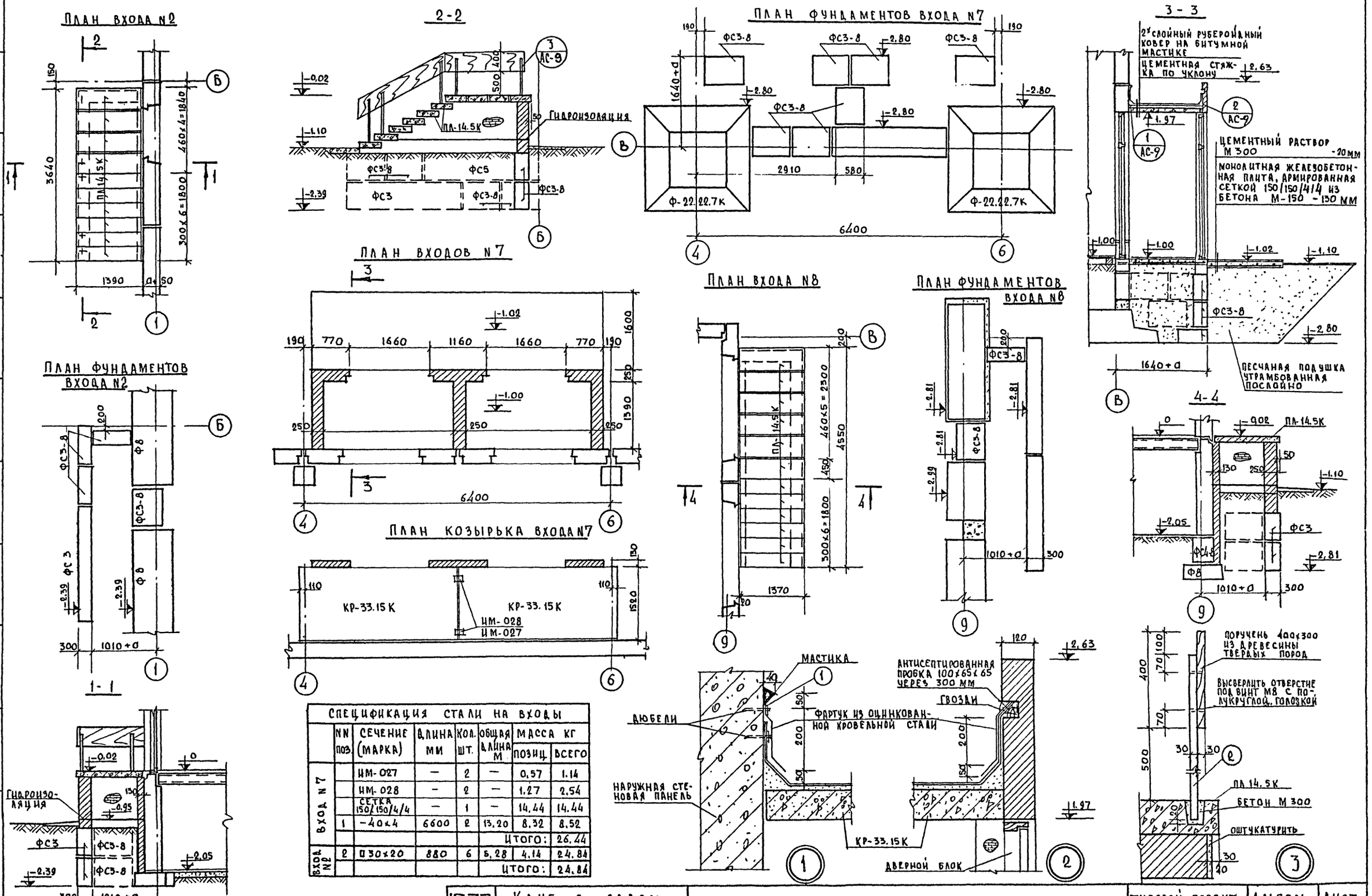

СПЕЦИФИКАЦИЯ СТАЛИ НА ВХОДЫ							
	NN поз.	СЕЧЕНИЕ (МАРКА)	ДЛИНА ММ	КОЛ. ШТ.	ОБЩАЯ ДЛИНА М	МАССА КГ ПОЗИЦ.	МАССА КГ ВСЕГО
ВХОД N7		ИМ-027	—	2	—	0,57	1.14
		ИМ-028	—	2	—	1.27	2.54
		СЕТКА 150/150/4/4	—	1	—	14.44	14.44
	1	-40х4	6600	2	13.20	8.32	8.52
						ИТОГО:	26.44
ВХОД N2	2	□30х20	880	6	5.28	4.14	24.84
						ИТОГО:	24.84

1977	КЛУБ С ЗАЛОМ НА 400 МЕСТ	ВХОДЫ NN 2,7,8.	ТИПОВОЙ ПРОЕКТ 261-12-173	АЛЬБОМ I	ЛИСТ АС-9

КБ ПО ЖЕЛЕЗОБЕТОНУ ГОССТРОЯ РСФСР г. МОСКВА

ЗАВ. ОТДЕЛОМ Б. БОГОРОДСКИЙ
ГЛ. КОНСТР. ПР. Н. ГРАЧЕВ
ВЕД. КОНСТР. Г. БЕЛОВА
КОНСТРУКТ. Л. МИЗЕР

15964-01 20

ПЛАНЫ ВХОДОВ NN 4,5,6

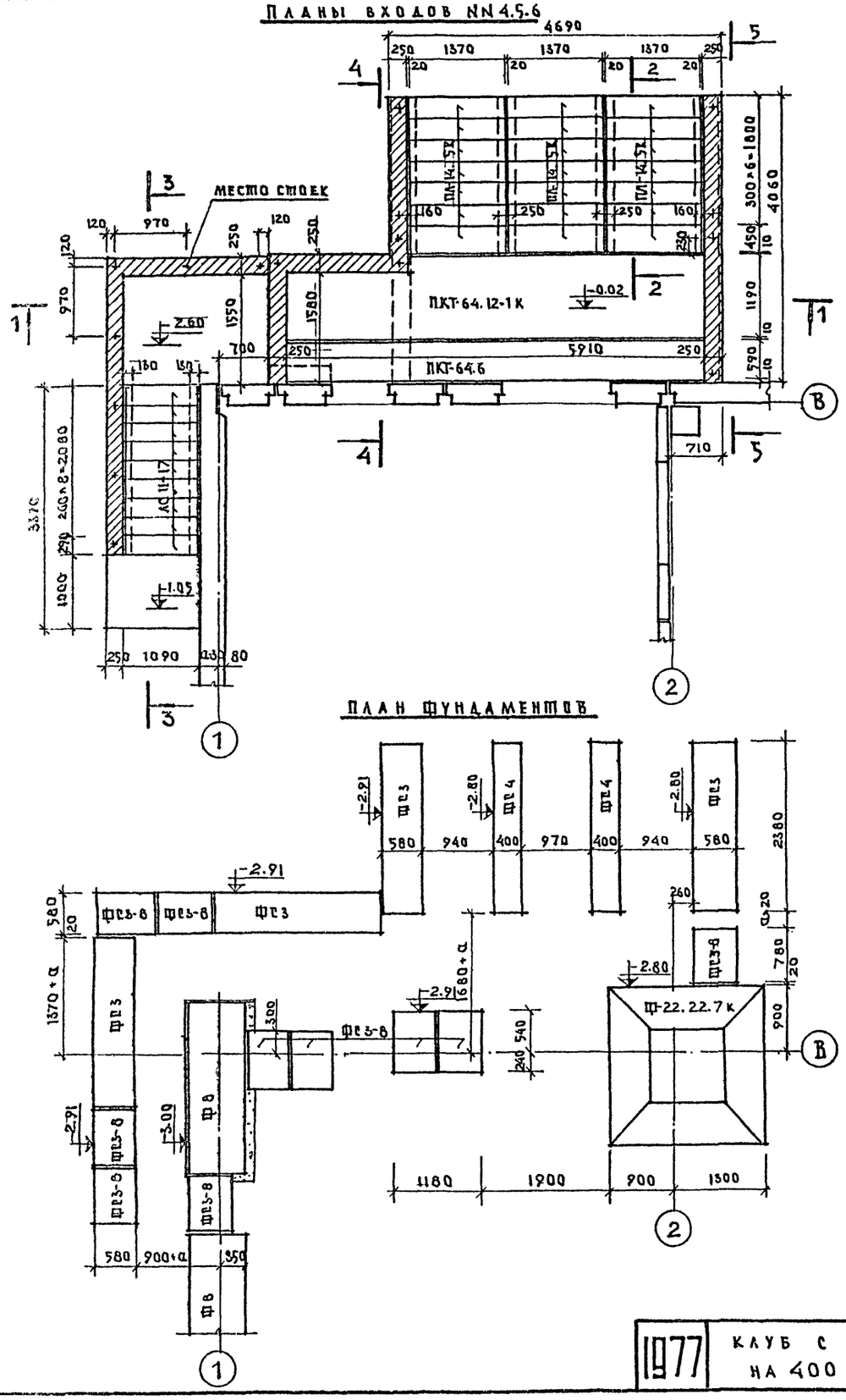

1—1

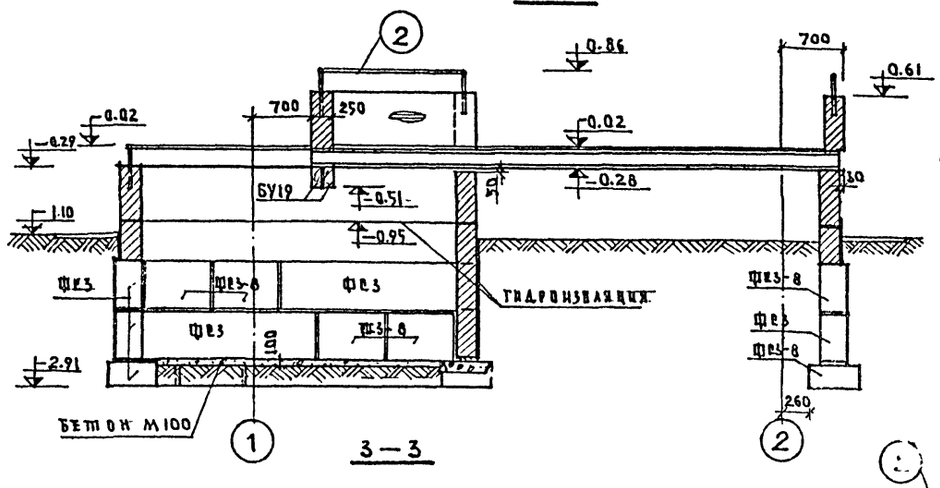

2—2

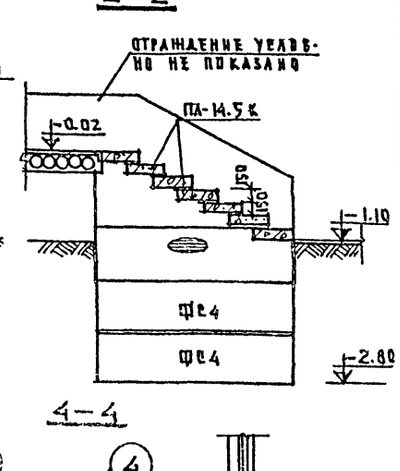

3—3

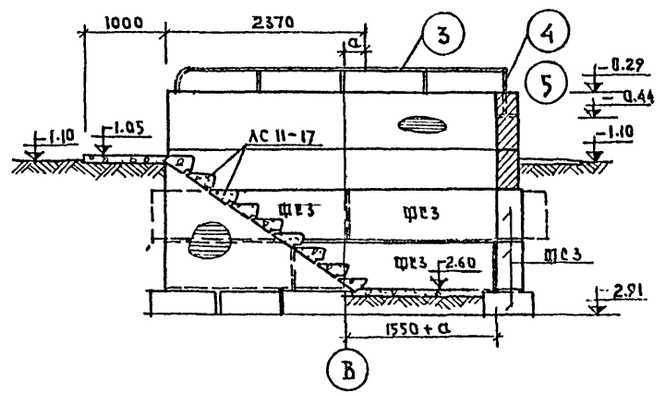

4—4

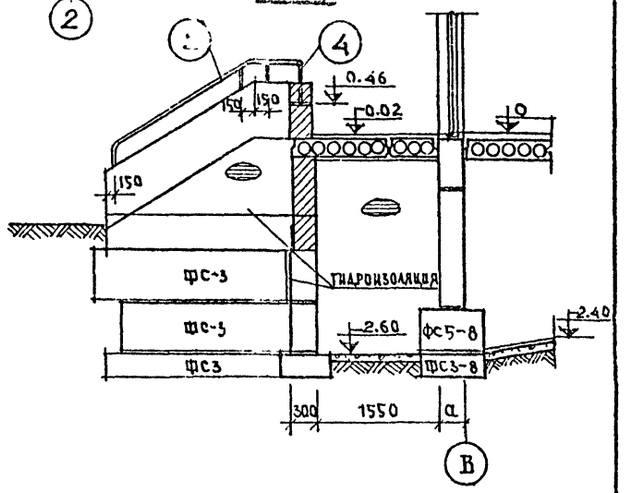

5—5

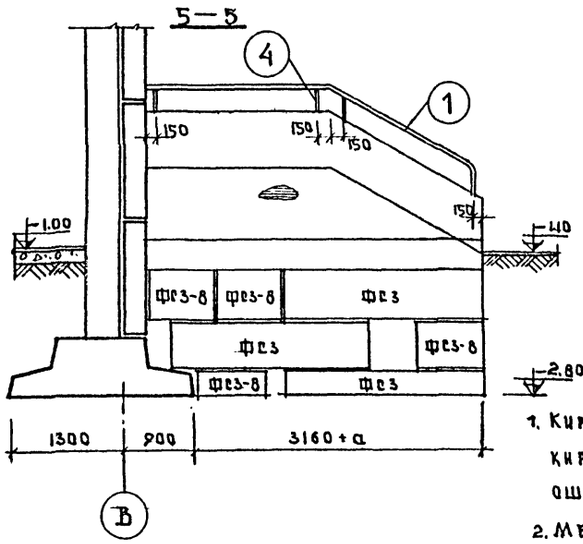

СПЕЦИФИКАЦИЯ МЕТАЛЛА

NN поз.	СЕЧЕНИЕ	ДЛИНА мм.	К-ВО шт	МАССА КГ. ПОЗИЦИИ	МАССА КГ. ВСЕГО
1	Тр. 50×4	4400	1	19.98	19.98
2	Тр. 50×4	6200	1	28.15	28.15
3	Тр. 50×4	6400	1	29.06	29.06
4	□ 15×15	350	17	0.62	10.44
5	— 100×6	100	18	0.47	8.46
				ИТОГО:	96.09

ПРИМЕЧАНИЯ:

1. Кирпичную кладку выполнять из красного полнотелого кирпича М100 на растворе М75, с последующим оштукатуриванием.
2. Металлические поручни покрасить масляной краской за 2 раза.

1977	КЛУБ С ЗАЛОМ НА 400 МЕСТ	ВХОДЫ NN 4,5,6	ТИПОВОЙ ПРОЕКТ 261-12-173	АЛЬБОМ I	ЛИСТ АС-10

ГИП	Г.ВОГОРОДСКИЙ	
НАЧ. ОТД.	Н.ГРАЧЕВ	
ГЛ. КОНСТР. ПР.	Т.БЕЛОВА	
РУК. КОНСТР.	Л.МИЗЕР	
КОНСТР.	Т.МОЕВА	

ГСПИ по железобетонному производству Гипрокомунстроя РСФСР

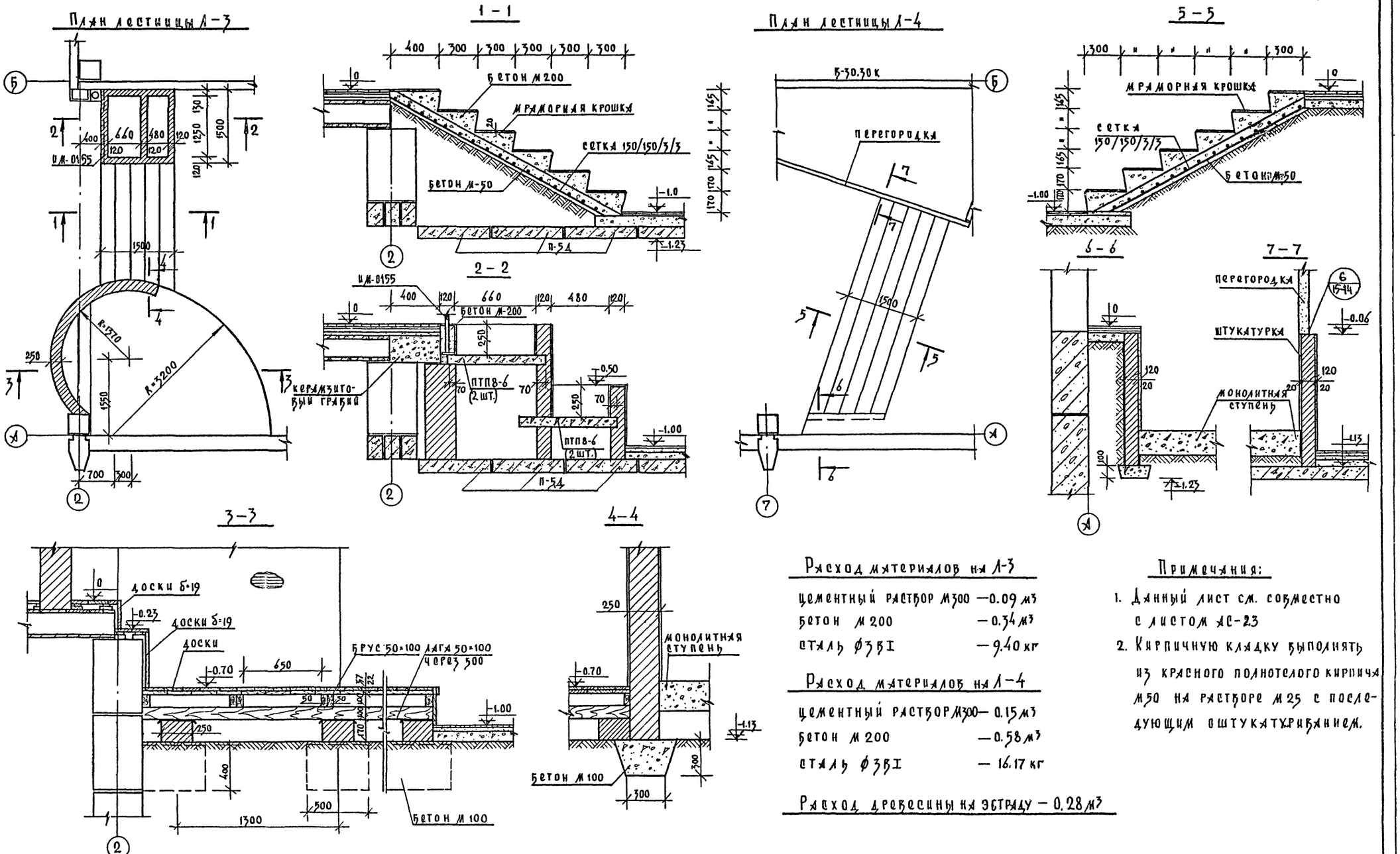

Расход материалов на Л-3

цементный раствор М300	— 0.09 м³
бетон М200	— 0.34 м³
сталь ⌀3ВI	— 9.40 кг

Расход материалов на Л-4

цементный раствор М300	— 0.15 м³
бетон М200	— 0.58 м³
сталь ⌀3ВI	— 16.17 кг

Расход древесины на эстраду — 0.28 м³

Примечания:

1. Данный лист см. совместно с листом АС-23
2. Кирпичную кладку выполнять из красного полнотелого кирпича М50 на растворе М25 с последующим оштукатуриванием.

1977	клуб с залом на 400 мест	Лестницы Л-3; Л-4	Типовой проект 261-12-173	Альбом I	Лист АС-11

15964-01 22

ПО железобетону Госстроя РСФСР г. Москва
Зав. отделом Гл. констр. пр. Вед. констр. Констр.
В. Богородский Н. Грачев Г. Белова Л. Мизер

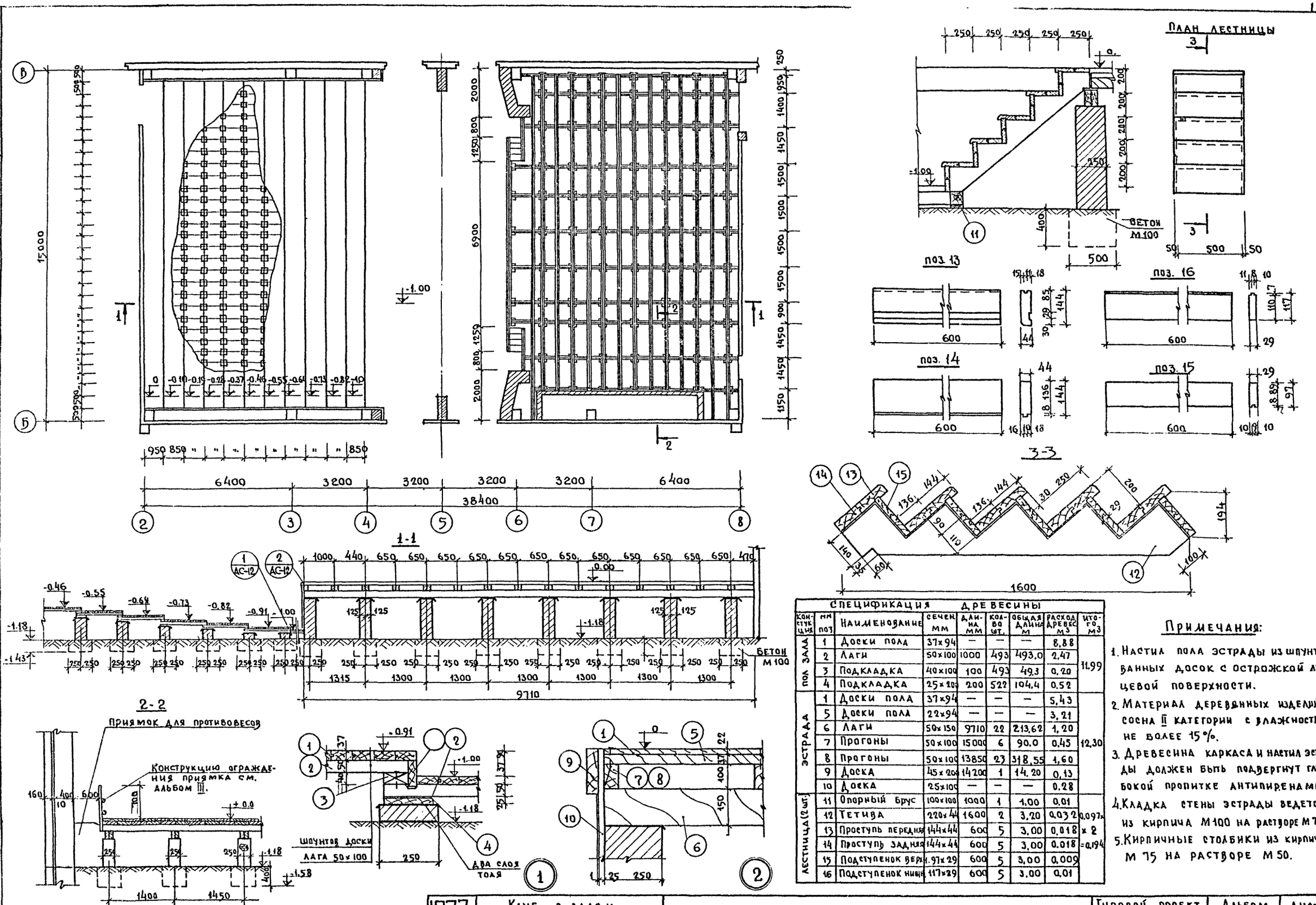

Спецификация древесины								
Конструкция	№№ поз	Наименование	Сечен. мм	Длина мм	Кол-во шт.	Общая длина м	Расход древес. м3	Итого м3
Пол зала	1	Доски пола	37×94	—	—	—	8,88	11,99
	2	Лаги	50×100	1000	493	493,0	2,47	
	3	Подкладка	40×100	100	493	49,3	0,20	
	4	Подкладка	25×200	200	522	104,4	0,52	
Эстрада	1	Доски пола	37×94	—	—	—	5,43	12,30
	5	Доски пола	22×94	—	—	—	3,21	
	6	Лаги	50×150	9710	22	213,62	1,20	
	7	Прогоны	50×100	15000	6	90,0	0,45	
	8	Прогоны	50×100	13850	23	318,55	1,60	
	9	Доска	45×200	14200	1	14,20	0,13	
	10	Доска	25×100	—	—	—	0,28	
Лестница (2 шт.)	11	Опорный брус	100×100	1000	1	1,00	0,01	0,097×2=0,194
	12	Тетива	220×44	1600	2	3,20	0,032	
	13	Проступь передняя	144×44	600	5	3,00	0,018	
	14	Проступь задняя	144×44	600	5	3,00	0,018	
	15	Подступенок верх.	97×29	600	5	3,00	0,009	
	16	Подступенок нижн.	117×29	600	5	3,00	0,01	

Примечания:

1. Настил пола эстрады из шпунтованных досок с острожской лицевой поверхности.
2. Материал деревянных изделий: сосна II категории с влажностью не более 15%.
3. Древесина каркаса и настил эстрады должен быть подвергнут глубокой пропитке антипиренами.
4. Кладка стены эстрады ведется из кирпича М100 на растворе М75.
5. Кирпичные столбики из кирпича М75 на растворе М50.

1977	Клуб с залом на 400 мест	Конструкция эстрады и пола зрительного зала.	Типовой проект 261-12-173	Альбом I	Лист АС-12

15964-01 23

Зав. отделом Гл. констр. пр. Гл. архит. пр. Рук. бриг. арх. Вед. констр.
В. Богородский Н. Грачев В. Мансбетов Л. Ланда Г. Белова
Техник
Е. Поварова
По железобетону Госстроя РСФСР г. Москва

Фундамент МФ-1

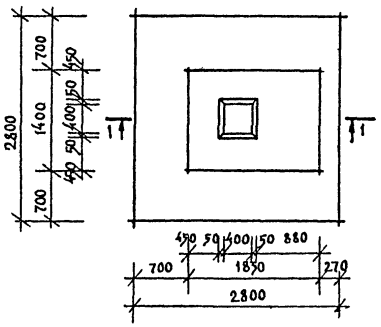

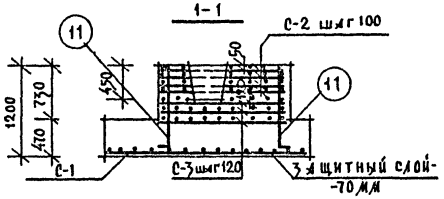

Фундамент МФ-2

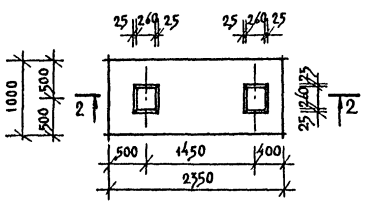

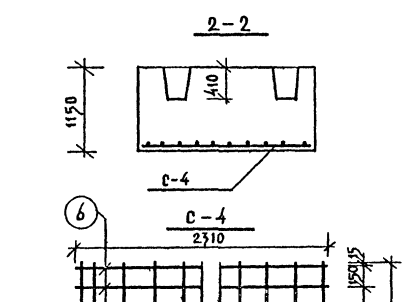

Фундамент МФ-3

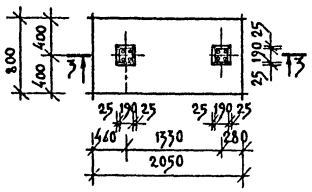

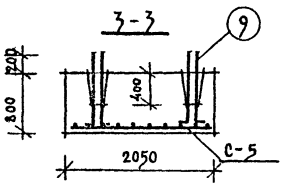

Фундамент МФ-4

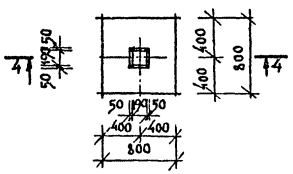

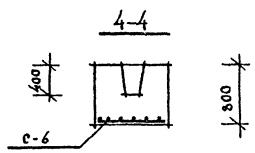

Фундамент МФ-5

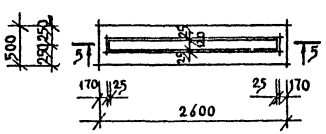

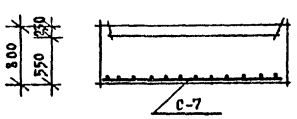

С-1

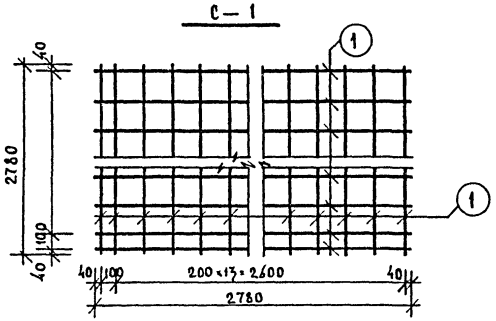

Поз.11 в конструкции сетки из 6 кл.т.

С-2

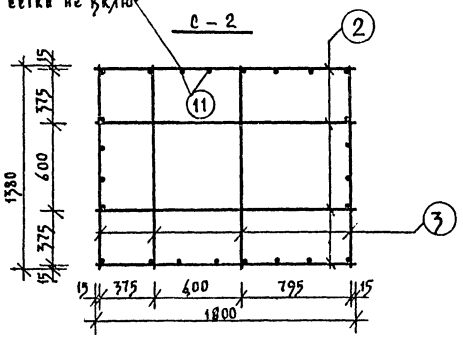

С-3

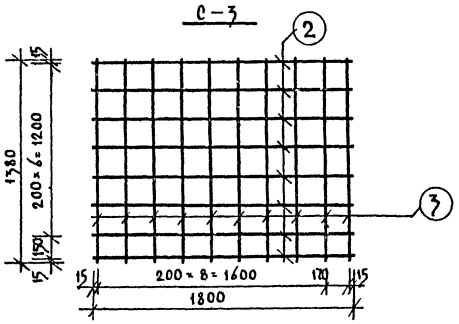

С-5

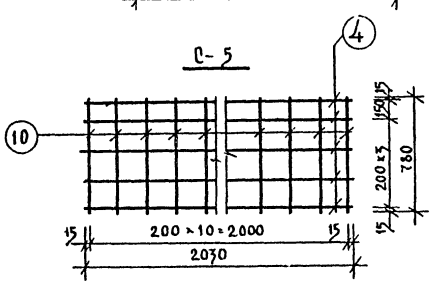

С-6

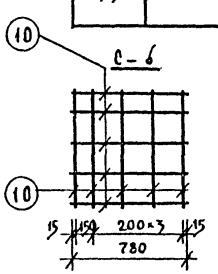

С-7

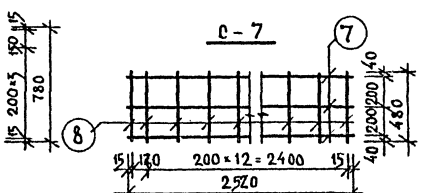

Спецификация фундаментов

Марка изделия	Габариты мм a	b	h	Количество шт.	Показатели на изделие: бетон м³	сталь кг	Показатели всего: бетон м³	сталь кг
МФ-1	2800	1200	2800	2	5.48	250.6	10.96	501.2
МФ-2	2350	1150	1000	3	2.66	16.32	7.98	48.96
МФ-3	2050	800	1000	2	1.30	19.01	2.60	38.02
МФ-4	1000	800	1000	1	0.49	4.80	0.49	4.80
МФ-5	2600	800	500	1	0.98	8.85	0.98	8.85
				9			23.01	601.83
Бетон М-150								

Спецификация металла

Наименование изделия	Марка сеток	Поз.	ϕ мм	ℓ мм	Кол-во шт.	Общ. длина	Вес кг: поз.	марки	К-во марок	Масса стали на изд.
МФ-1	С-1	1	12 AIII	2780	30	83.40	74.2	74.2	1	250.6
	С-2	2	8 AI	1800	4	7.2	2.84	11.64	4	
		3	8 AI	1380	4	5.52	8.8			
	С-3	2	8 AI	1800	8	14.4	3.68	11.08	3	
		3	8 AI	1380	10	13.8	5.4			
	—	11	25 AIII	1250	20	25.0	96.6	96.6	—	
МФ-2	С-4	5	10 AIII	980	13	12.74	7.80	16.32	1	16.32
		6	10 AIII	2310	6	13.86	8.52			
МФ-3	С-5	4	10 AIII	2030	5	10.15	6.25	11.53	1	19.01
		10	10 AIII	780	11	8.58	5.28			
	—	9	12 AI	1050	8	8.40	7.48	7.48	—	
МФ-4	С-6	10	10 AIII	780	10	7.80	4.80	4.80	1	4.80
МФ-5	С-7	7	10 AIII	2520	3	7.56	4.65	8.85	1	8.85
		8	10 AIII	480	14	6.72	4.20			

По железобетону Госстроя РСФСР г. Москва

Зав. отделом А.Богородский
Гл. конструктор пр. А.Ходачев
Нач. конструктор Г.Бобова
Техник А.Либкобэ

1977 | Клуб с залом на 400 мест | Монолитные фундаменты МФ-1 ÷ МФ-5 | Типовой проект 261-12-173 | Альбом I | Лист КС-13

NN п/п	Марка изделия	Габариты мм l	h	b	Масса т	Кол-во шт	Альбом рабочих чертежей: серия	выпуск/раздел	NN листов	Показатели на изделие: бетон м³	раств. м³	сталь кг	Показатели на дом: бетон м³	раств. м³	сталь кг
Фундаменты.															
1	Ф-22.22-7к	2200	700	2200	4.25	16	25	АА.III; ч-4-10	13	1.7	—	134.11	27.2	—	2145.7
2	Ф8	2300	300	800	1.4	24	1-112-1	выпуск 1	49	0.557	—	6.5	13.37	—	156.0
3	Ф8-12	1180	300	800	0.69	5	"	"	51	0.274	—	3.7	1.37	—	18.5
4	ФС3	2380	300	580	0.975	7	1-116-1	"	1	0.406	—	1.46	2.84	—	10.22
5	ФС3-8	780	300	580	0.305	16	"	"	2	0.128	—	0.76	2.05	—	13.16
6	ФС4	2380	400	580	1.3	4	"	"	3	0.543	—	1.46	2.18	—	5.84
7	ФС4-8	780	400	580	0.415	3	"	"	4	0.172	—	0.76	0.516	—	2.28
												итого:	49.53		2354.7
						75									
Наружные стены толщиной 300мм.															
1	Ц-64.14к	6380	1380	300	4.3	7	25	АА.III; 21-24	1	2.26	0.38	74.35	15.82	2.66	520.45
2	Ц-32.14к	3180	1380	300	2.15	4	"	"	3	1.14	0.18	24.24	4.56	0.72	96.96
3	Ц-32.14-2к	3180	1380	300	1.14	1	"	"	4	0.92	0.15	36.10	0.92	0.15	36.10
4	Н-8.14-1к	780	1380	300	0.326	2	"	АА.III; 21-14	15	0.28	0.03	7.69	0.56	0.06	15.38
5	ЦТ-30.20	2990	1990	350	3.08	8	25	АА.III; 21-21	38	1.73	0.26	36.45	13.84	2.08	291.6
6	ЦТ-30.20-1	2990	1990	350	2.18	2	"	"	38	1.23	0.18	64.46	2.46	0.36	4.52
7	ЦТ-12.20	1190	1990	350	1.27	2	"	АА.III 4.1-33	27	0.65	0.08	17.02	1.3	0.16	34.04
8	ЦТУ-30.20	3295	1990	350	3.26	2	"	АА.III 4.1-21	38	1.84	0.27	35.38	3.68	0.54	70.76
9	ЦТУ-30.20А	3295	1990	350	3.26	2	"	"	38	1.84	0.27	35.38	3.68	0.54	70.76
10	ФС3	2380	580	300	0.975	13	1-116-1	выпуск-1	1	0.406	—	1.46	5.28	—	18.98
11	ФС3-8	780	580	300	0.305	11	"	"	2	0.128	—	0.76	1.41	—	8.36
12	ФС4	2380	580	400	1.3	18	"	"	3	0.543	—	1.46	9.77	—	26.28
13	ФС4-8	780	580	400	0.415	23	"	"	4	0.172	—	0.76	3.94	—	17.48
14	ФС5	2380	580	500	1.63	1	"	"	5	0.679	—	2.36	0.679	—	2.36
15	ФС5-8	780	580	500	0.52	5	"	"	6	0.215	—	0.76	1.07	—	3.8
												итого:	68,99	7,27	1219,83
						101									
Наружные стены толщиной 350 мм.															
1	Ц-64.14к	6380	1380	360	4.95	7	25	АА.III, ч1-24	11	2.67	0.38	64.83	18.69	2.66	453.8
2	Ц-32.14к	3180	1380	350	2.42	4	"	"	13	1.32	0.18	24.94	5.28	0.72	99.76
3	Ц-32.14-2к	3180	1380	360	1.97	1	"	"	14	1.06	0.15	36.80	1.06	0.15	36.80
4	Н-8.14-1к	780	1380	350	0.38	2	"	АА.III.ч1-15	15	0.34	0.03	8.90	0.68	0.06	17.80
5	ЦТ-30.20	2990	1990	400	3.31	8	25	АА.III;ч-1-22	38	2.11	0.26	40.46	16.88	2,02	323.68
6	ЦТ-30.20-1	2990	1990	400	2.35	2	"	"	38	1.45	0.18	68.91	2.90	0.36	137.82
7	ЦТ-12.20	1190	1990	400	1.39	2	"	АА.III.ч.1-34	27	0.83	0.08	17.30	1.66	0.16	34.60
8	ЦТУ-30.20	3295	1990	400	3.58	2	"	АА.III;ч.1-22	38	2.21	0.27	37.54	4.42	0.54	75.08

NN п/п	Марка изделия	Габариты мм l	h	b	Масса т	Кол-во шт.	Альбом рабочих чертежей: серия	выпуск/разд./	NN лист.	Показатели на изделие: бетон м³	раств. м³	сталь кг.	Показатели на дом: бетон м³	раств. м³	сталь кг.
9	ЦТУ-30.20А	3295	1990	400	3.58	2	25	АА.III; ч1-22	38	2.21	0.27	37.54	4.42	0.54	75.08
10	ФС3	2380	580	300	0.975	13	1-116-1	выпуск 1	1	0.406	—	1.46	5.28	—	18.98
11	ФС3-8	780	580	300	0.305	11	"	"	2	0.128	—	0.76	1.41	—	8.36
12	ФС4	2380	580	400	1.3	18	"	"	3	0.543	—	1.46	9.77	—	26.28
13	ФС4-8	780	580	400	0.415	23	"	"	4	0.172	—	0.76	3.94	—	17.48
14	ФС5	2380	580	500	1.63	1	"	"	5	0.679	—	2.36	0.679	—	2.36
15	ФС5-8	780	580	500	0.52	5	"	"	6	0.215	—	0.76	1.07	—	3.8.
												итого:	78.14	7.27	1331,68
						101									
Наружные стены толщиной 400 мм.															
1	Н-64.14к	6380	1380	400	5.63	7	25	АА.III, ч.1-24	11	3.10	0.38	66.10	21.7	2.66	462.7
2	Ц-32.14к	3180	1380	400	2.78	4	"	"	13	1.54	0.18	25.56	6.16	0.72	102.24
3	Ц-32.14-2к	3180	1380	400	2.22	1	"	"	14	1.22	0.15	37.42	1.22	0.15	37.42
4	Н-8.14-1к	780	1380	400	0.437	2	"	АА.III, ч-1-15	15	0.39	0.03	9.16	0.78	0.06	18.32
5	ЦТ-30.20	2990	1990	450	3.73	8	"	АА.III, ч1-22	38	2.41	0.26	41.58	19.28	2.08	332.64
6	ЦТ-30.20-1	2990	1990	450	2.65	2	25	"	38	1.68	0.18	71.55	3.32	0.36	143.1
7	ЦТ-12.20	1190	1990	450	1.38	2	"	АА.III, ч.1-34	27	0.95	0.08	19.51	1.90	0.16	39.02
8	ЦТУ-30.20	3295	1990	450	4.12	2	"	АА.III, ч.1-22	38	2.58	0.28	40.82	5.16	0.56	81.64
9	ЦТУ-30.20А	3295	1990	450	4.12	2	"	"	38	2.58	0.28	40.82	5.16	0.56	81.64
10	ФС3	2380	580	300	0.975	13	1-116-1	выпуск-1	1	0.406	—	1.46	5.28	—	18.98
11	ФС3-8	780	580	300	0.305	11	"	"	2	0.128	—	0.76	1.41	—	8.36
12	ФС4	2380	580	400	1.3	18	"	"	3	0.543	—	1.46	9.77	—	26.28
13	ФС4-8	780	580	400	0.415	23	"	"	4	0.172	—	0.76	3.94	—	17.48
14	ФС5	2380	580	500	1.63	1	"	"	5	0.679	—	2.36	0.679	—	2.36
15	ФС5-8	780	580	500	0.52	5	"	"	6	0.215	—	0.76	1.07	—	3.8.
												итого	86.83	4.31	1575,98
						101									
Внутренние стены.															
1	В-60.18-1	6020	1760	160	4.05	4	25	АА.III, ч 2-8	7	1.62	—	46.90	6.48	—	187.6
2	В-30.18	3020	1760	160	1.5	4	"	"	9	0.60	—	28.01	2.4	—	112.04
3	В-30.18-2к	3020	1760	160	2.05	8	"	АА.III, ч 2-9	9	0.82	—	12.19	6.56	—	97.52
4	В-10.18к	1010	1760	160	0.7	2	"	АА.III, ч 2-4	43	0.28	—	5.90	0.56	—	11.8
5	ВТ-6.25-1к	2540	2540	160	0.6	2	"	АА.III, ч 2-4	19	0.24	—	52.82	0.48	—	105.64
6	ФС3	2380	580	300	0.975	14	1-116-1	выпуск 1	1	0.406	—	1.46	5.68	—	20.44
7	ФС3-8	780	580	300	0.305	14	"	"	2	0.128	—	0.76	1.79	—	10.64
8	ФС4	2380	580	400	1.3	11	"	"	3	0.543	—	1.46	5.97	—	16.06
9	ФС4-8	780	580	400	0.415	28	"	"	4	0.172	—	0.76	4.81	—	21.38.

ГПИ Госстроя РСФСР по железобетону г. Москва

Зав. отделом	В. Богородский
Гл. констр. пр.	И. Грачев
Нач. констр.	И. Белова
Техник	Т.И. Иванова

1977	Клуб с залом на 400 мест.	Спецификация железобетонных изделий ниже отм. 0.	Типовой проект 261-12-173	Альбом I	Лист АС-14

№№ п/п	Марка изделия	Габариты мм ℓ	h	в	Масса т	Кол-во шт.	Альбом рабочих чертежей Серия	Выпуск/раздел	№№ лист	Показатели на изделие Бетон м³	Раств. м³	Сталь кг	Показатели на дом Бетон м³	Раств. м³	Сталь кг
10	ФС5	2380	580	500	1.63	3	1-1161	Выпуск 1	5	0.679	—	2.36	2.037	—	7.08
11	ФС5-8	780	580	500	0.52	1	"	"	6	0.215	—	0.76	0.215	—	0.76
12	БУ-15	1550	220	120	0.105	3	1-1391	Выпуск 1		0.41	—	2.61	0.123	—	7.83
					Итого	94						Итого:	37.11		598.79
Лестницы															
1	ЛП-30.16К	3000	360	1600	1.53	1	25	Ал.III; ч.4-10	4	0.603 / 0.094	—	53.34	0.603 / 0.094	—	53.34
2	ЛМ-9.15К	1673	244	1450	1.18	1	"	"	2	0.472	—	29.38	0.472	—	29.38
3	ПД-46.30	4600	3020	160	5.26	1	"	"	7	2.1	—	109.19	2.1	—	109.19
4	ПР-15.4К	1450	350	50	0.53	5	25	"	13	0.021	—	0.70	0.105	—	35.0
						8						Итого:	3.28 / 0.094		226.91
Перекрытия															
1	ПК-64.12К	6380	1190	220	2.3	12	25	Ал.III; ч.3-3	1	0.92	—	36.52	11.04	—	438.24
2	ПК-64.12-2Л	6380	1190	220	2.27	1	"	"	4	0.91	—	41.35	0.91	—	41.35
3	ПК-64.12-9К	6380	1190	220	2.55	2	"	"	12	1.02	—	67.61	2.04	—	435.22
4	ПК-64.6К	6380	590	220	1.34	1	"	Ал.III ч.4-12		0.56	—	21.01	0.56	—	21.01
5	ПК-32.12К	3180	1190	220	1.1	2	"	Ал.III ч.3-3	15	0.44	—	38.40	0.88	—	76.80
6	ПК-32.12-7	3180	1190	220	1.08	1	"	"	19	0.42	—	20.49	0.42	—	20.49
7	ПК-32.12-5К	3180	1190	220	1.08	1	"	"	20	0.42	—	20.49	0.42	—	20.49
8	ПКТ-64.12-1К	6380	1190	220	2.6	16	"	"	3	1.04	—	45.47	16.64	—	727.52
9	ПКТ-64.12-2А	6380	1190	220	2.27	2	25	"	5	0.91	—	50.24	1.82	—	100.48
10	ПКТ-64.12-2П	6380	1190	220	2.27	1	"	"	5	0.91	—	50.24	0.91	—	50.24
11	ПКТ-64.6	6380	590	220	1.34	1	"	Ал.III ч.4-12		0.56	—	24.47	0.56	—	24.47
12	В-64.2	6380	190	220	0.65	2	"	Ал.III ч.3-3	26	0.26	—	19.96	0.52	—	39.92
13	В-32.2	3180	190	220	0.53	2	"	Ал.III ч.3-3	26	0.134	—	10.68	0.268	—	21.36
						44							37.03		2017.60
Входы															
1	ПА-14.5К	1370	140	450	0.216	43	25	Ал.III ч.4-10	12	0.086	—	2.85	3.69	—	122.55
2	ПКТ-64.6	6380	590	220	1.34	1	"	Ал.III ч.4-12		0.56	—	24.47	0.56	—	24.47
3	ПКТ-64.12-1К	6380	1190	220	2.6	1	25	Ал.III ч.3-3	3	1.04	—	45.47	1.04	—	45.47
4	ФС3	2380	580	300	0.975	19	1-1161	Выпуск-1	1	0.406	—	1.46	7.71	—	27.74
5	ФС3-8	780	580	300	0.305	40	"	"	2	0.128	—	0.76	5.12	—	30.4
6	ФС4	2380	580	400	1.3	4	"	"	3	0.543	—	1.46	2.17	—	5.84
7	БУ-19	1950	220	120	0.13	2	1-1391	Выпуск-1		0.051	—	6.84	0.102	—	13.68

№№ п/п	Марка изделия	Габариты мм ℓ	h	в	Масса т	Кол-во шт.	Альбом рабочих чертежей Серия	Выпуск/раздел	№№ листов	Показатели на изделие Бетон м³	Раств. м³	Сталь кг	Показатели на дом Бетон м³	Раств. м³	Сталь кг
8	ЛО-11.17	1050	171	290	0.11	9	1-1551	Выпуск-1		0.041	—	—	0.369	—	—
						119						Итого:	20.76		270.15
Подпольные каналы															
1	ФС3	2380	580	300	0.975	1	1-1161	Выпуск-1	1	0.406	—	1.46	0.406	—	1.46
2	ФС3-8	780	580	300	0.305	6	"	"	2	0.128	—	0.76	0.77	—	4.56
3	ФС4	2380	580	400	1.3	6	"	"	3	0.543	—	1.46	3.26	—	8.76
4	ФО4-8	780	580	400	0.415	1	"	"	4	0.172	—	0.76	0.172	—	0.76
5	П3д	590	100	1450	0.23	24	ИС-01 04	Выпуск-2		0.09	—	1.9	2.16	—	189.6
6	П5д	590	160	2400	0.58	18	"	"		0.23	—	21.7	4.14	—	390.6
7	ПТП-12.5-8-6	800	80	600	0.096	30	1-2432			0.038	—	0.85	1.14	—	25.5
						86						Итого:	12.05		626.7

Спецификация деревянных изделий ниже отм. 0.

Назначен. /наимен./	Марка изделия	Габариты мм ℓ	h	в	Кол-во шт.	ГОСТ МРТУ	Альбом рабочих черт. Серия	Выпуск	№ листа
Окна	ОО 12-12	1146	1164	94	3	112.14-65	—	—	—
	ОС 12-12/в приямке	1153	1164	200	3	—"—	—	—	—
Двери	ДСТ-9	1888	986	94	1	—	1-135-1	Ал.II	17
	ДП-1 /плотничная/	1520	840	74	1	—	—	—	—

КБ по железобетону Госстроя РСФСР г. Москва

Зав. отделом В. Богородский
Гл. конструктор проекта Н. Трачев
Вед. конструктор Г. Белова
Техник Л. Иванова

1977	Клуб с залом на 400 мест	Спецификация деревянных изделий ниже отм. 0. Спецификация железобетонных изделий ниже отм. 0.	Типовой проект 261-12-173	Альбом I	Лист АС-15

ФАСАД В ОСЯХ „1-9"

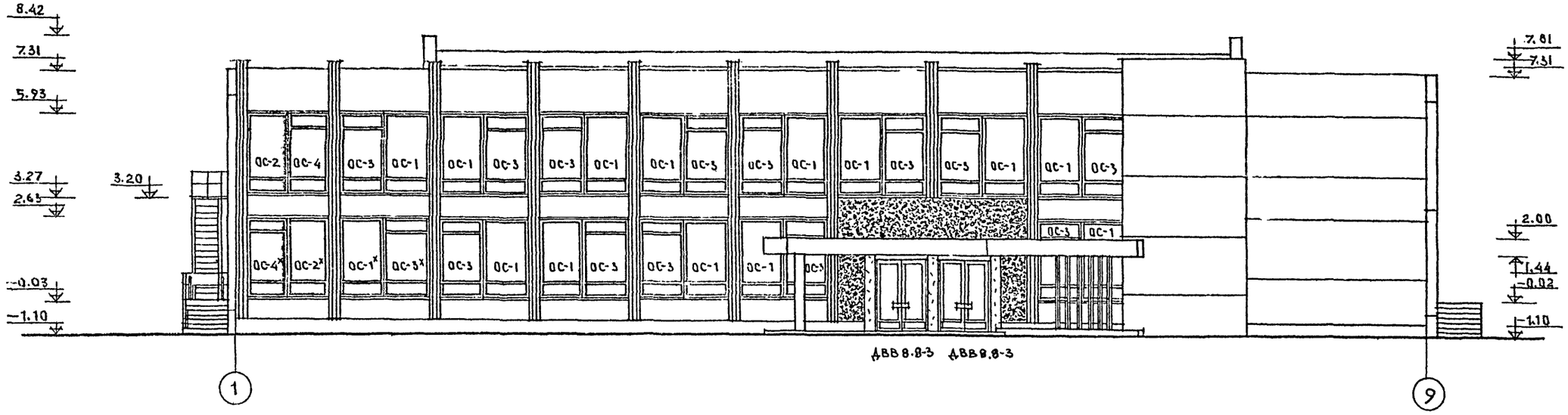

ФАСАД В ОСЯХ „В"-„А'"

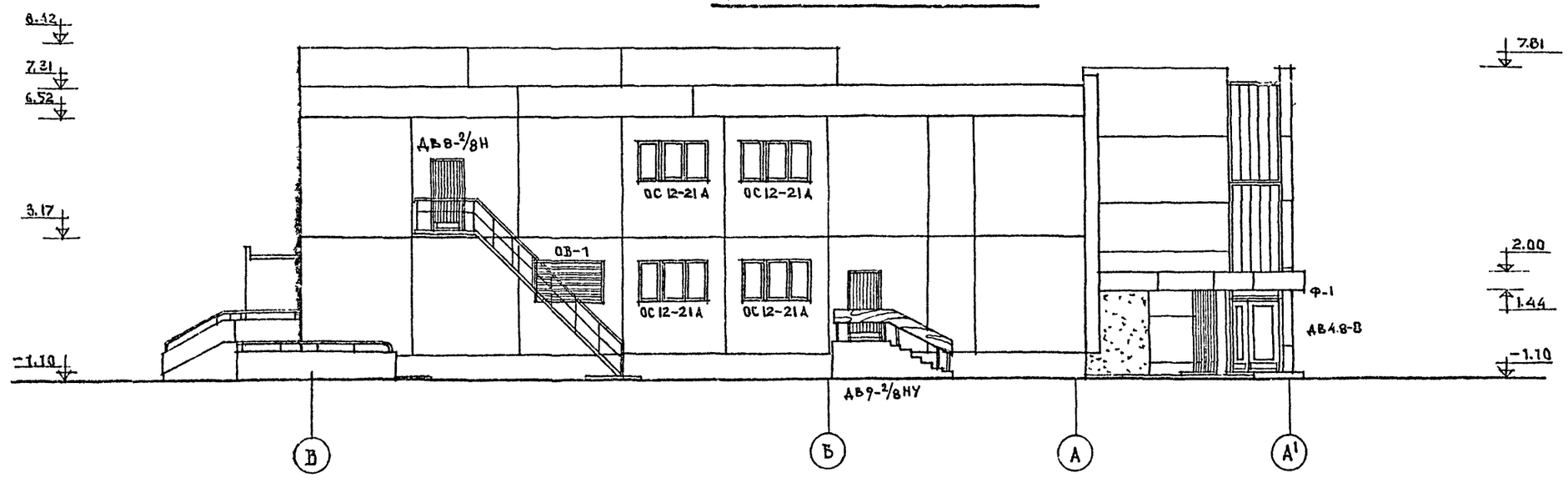

Примечания:

1. Переплеты оконных блоков ОС-1х; ОС-2х; ОС-3х; ОС-4х крепить к коробке шурупами.
2. Декоративное панно см. листы АС-48; АС-49; АС-51.

1977	КЛУБ С ЗАЛОМ НА 400 МЕСТ	ФАСАДЫ В ОСЯХ „1-9"; „В-А'".	ТИПОВОЙ ПРОЕКТ 261-12-173	АЛЬБОМ I	ЛИСТ АС-16

15964-01 27

ПО ЖЕЛЕЗОБЕТОНУ ГОССТРОЯ СССР
т. Москва

Гл. инженер КБ
Гл. конструк. КБ
Зав. отделом
Гл. конструк. пр.
Гл. архит. пр.
В. Балтинский
Я. Шельман
В. Богородский
Н. Трачев
В. Мансветов
Рук. бриг. арх.
Ст. техник
А. Ландау
М. Лукьянова

ФАСАД В ОСЯХ „9-1

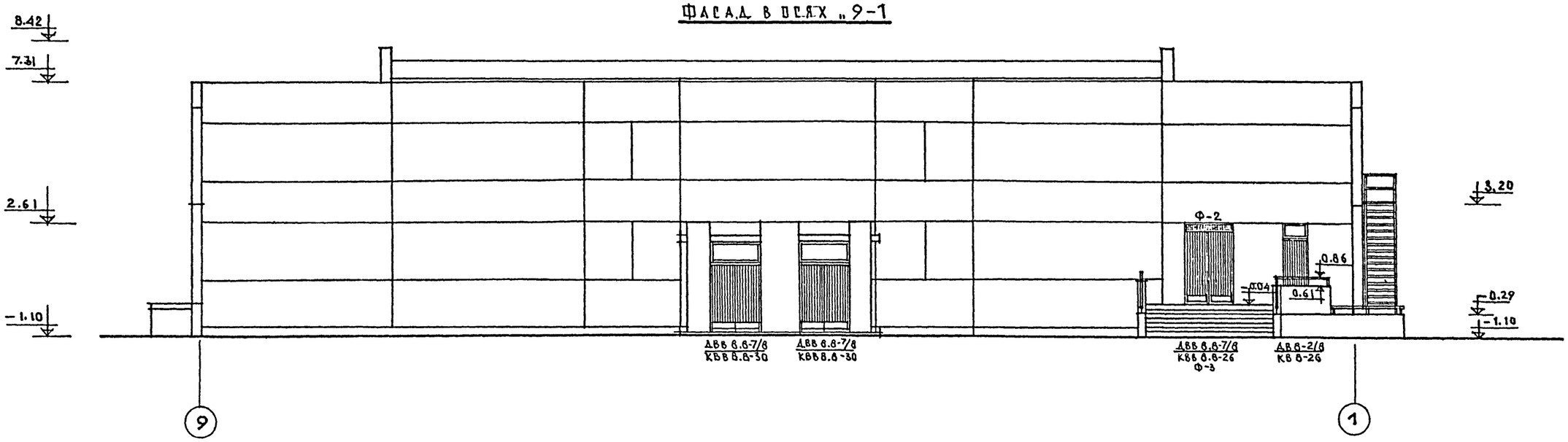

ФАСАД В ОСЯХ „А^{I}-В"

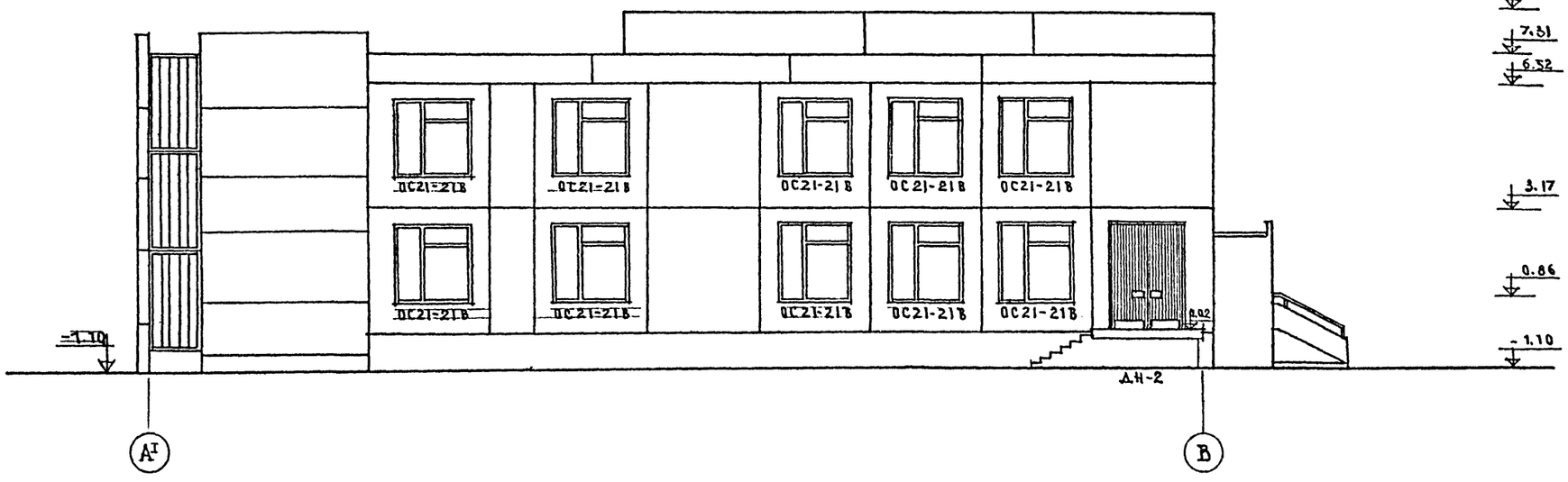

1977	КЛУБ С ЗАЛОМ НА 400 МЕСТ	ФАСАДЫ В ОСЯХ „9-1"; „А^{I}-В".	ТИПОВОЙ ПРОЕКТ 261-12-173	АЛЬБОМ I	ЛИСТ АС-17

ГЛ. ИНЖЕНЕР КБ
ГЛ. КОНСТР. КБ
ЗАВ. ОТДЕЛОМ
ГЛ. КОНСТР. ПР.
ГЛ. АРХИТ. ПР.
В. БОЛТИНСКИЙ
Я. ШЕЛЬМАН
В. БОГОРОДСКИЙ
Н. ГРАЧЕВ
В. МАНСВЕТОВ
РУК. БРИГ. АРХ.
ЕТ. ТЕХНИК
Л. ЛАНАД
М. ЛУКЬЯНОВА

ПО ЖЕЛЕЗОБЕТОНУ
ГОСТРОЯ РСФСР
Г. МОСКВА

15964-01 28

Монтажный фасад по оси 1

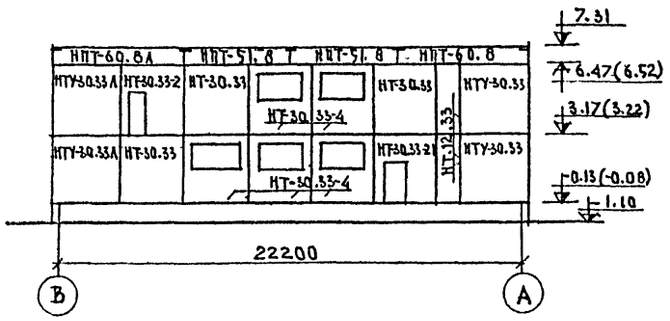

Монтажный фасад по оси В

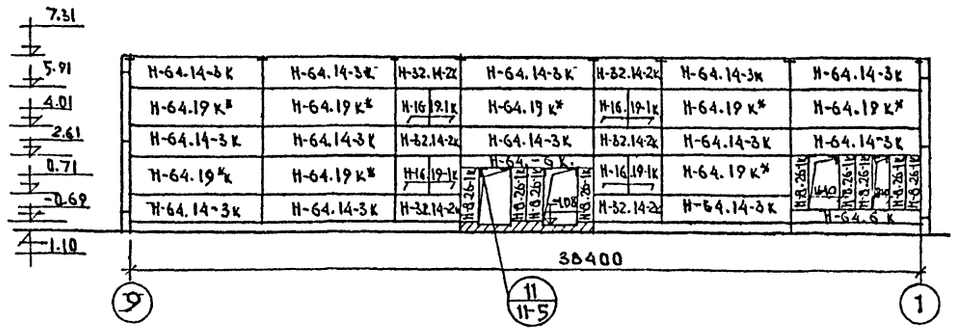

Фрагмент монтажного фасада по оси 2

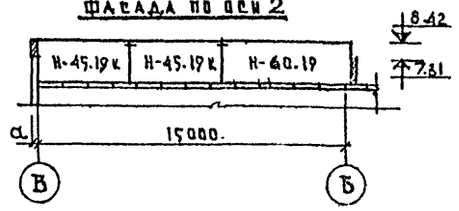

Монтажный фасад по оси 9

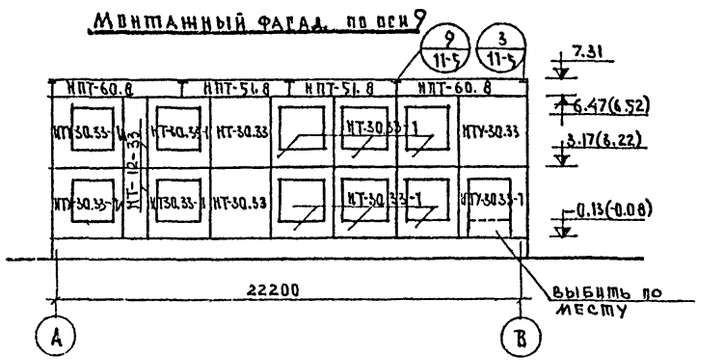

Монтажный фасад по оси А

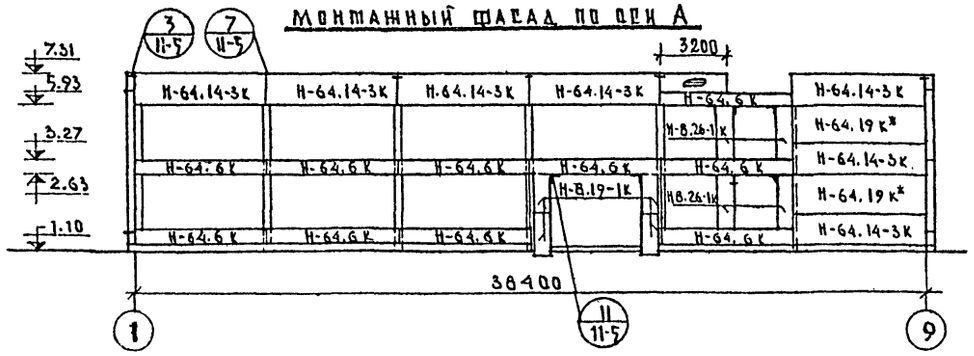

Фрагмент монтажного фасада по оси 8

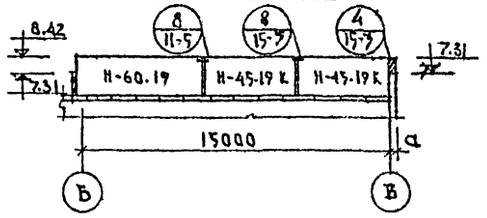

Монтажный фасад по оси 8

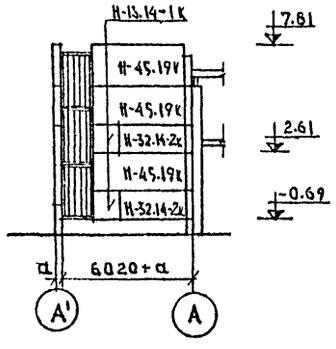

Монтажный фасад по оси 7'

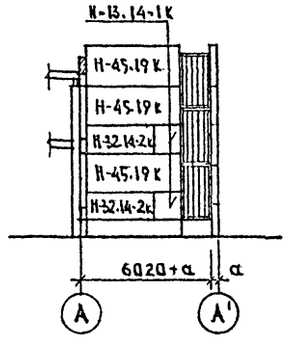

Монтажный фасад по оси А'

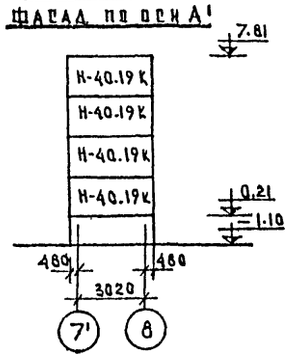

Примечания:

1. Архитектурные фасады. см. на листах АС-16;17
2. При варианте стен толщиной 400мм панели марки Н-64.19К заменить панелями Н-32.19 К.
3. На монтажных фасадах даны отметки:
   а) по продольным осям- верха панелей,
   б) по торцевым осям – низа панелей.
4. Наружные торцевые стены толщиной 400 и 450 мм. Допускается изготавливать без противодождевого барьера см. изделия альбома III части 1-22. Отметки верха панелей даны в скобках.
5. Швы, показанные пунктиром, заделать под фактуру фасада.

1977	Клуб с залом на 400 мест	Монтажные фасады	Типовой проект 261-12-173	Альбом V	Лист АС-18

Гл.инженер КБ Б.Болтинский; Рук.бриг. Т.Белова; Гл.конструктор КБ О.Фельман; Бра.-конструкт. А.Музей; Зав.отделом В.Богородский; Гл.констр.пр. Н.Грачев; Гл.архит.пр. В.Мансветов

Гипрокультбыт Министерства РСФСР по железобетонному строительству г. Москва

Разрез I-I

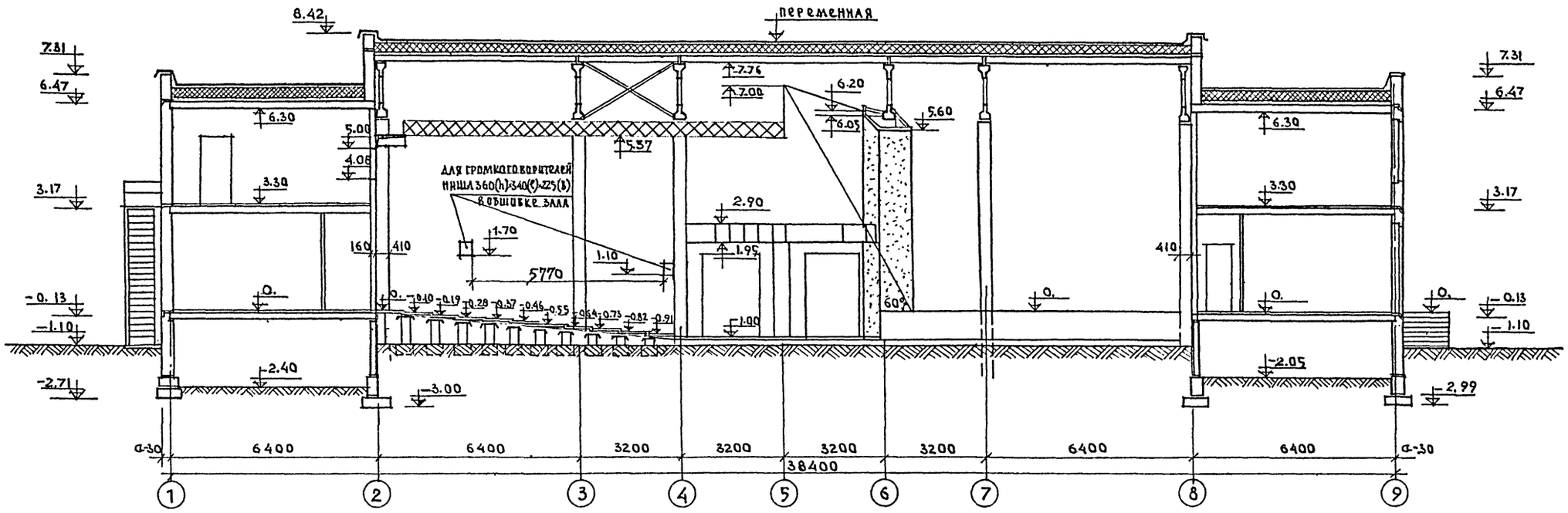

Разрез II-II

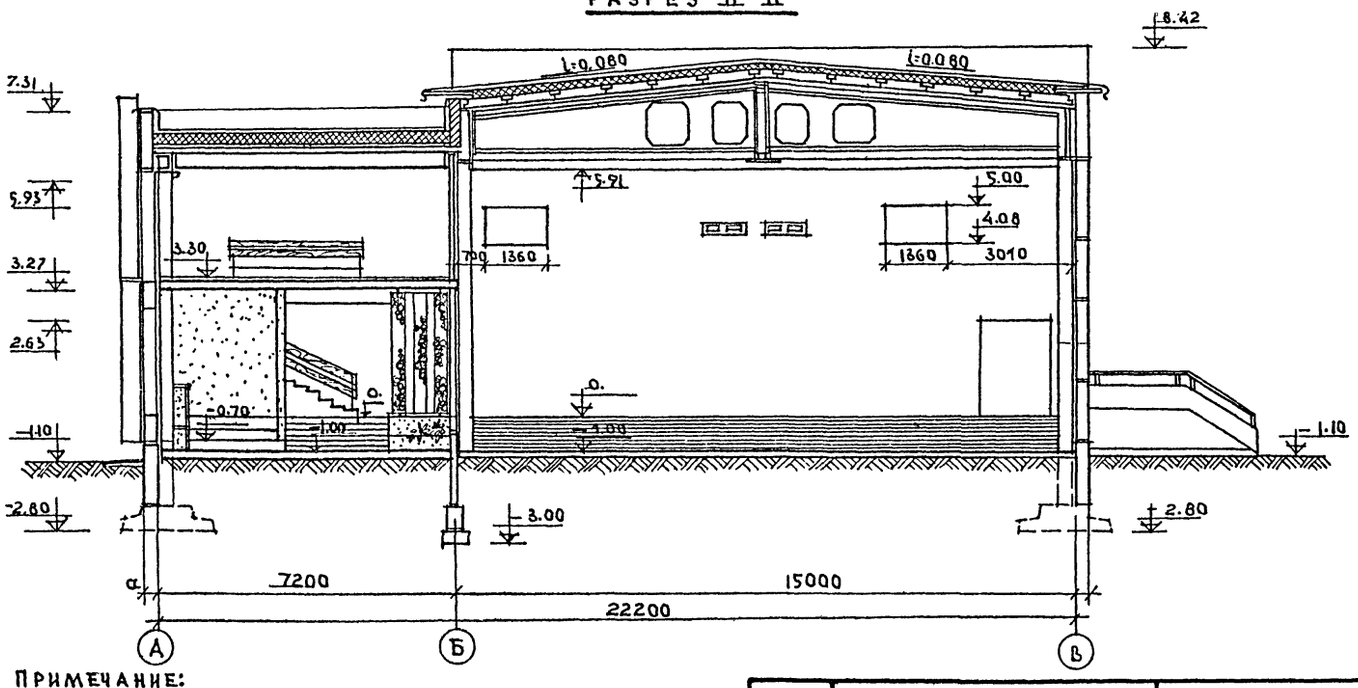

Разрез III-III

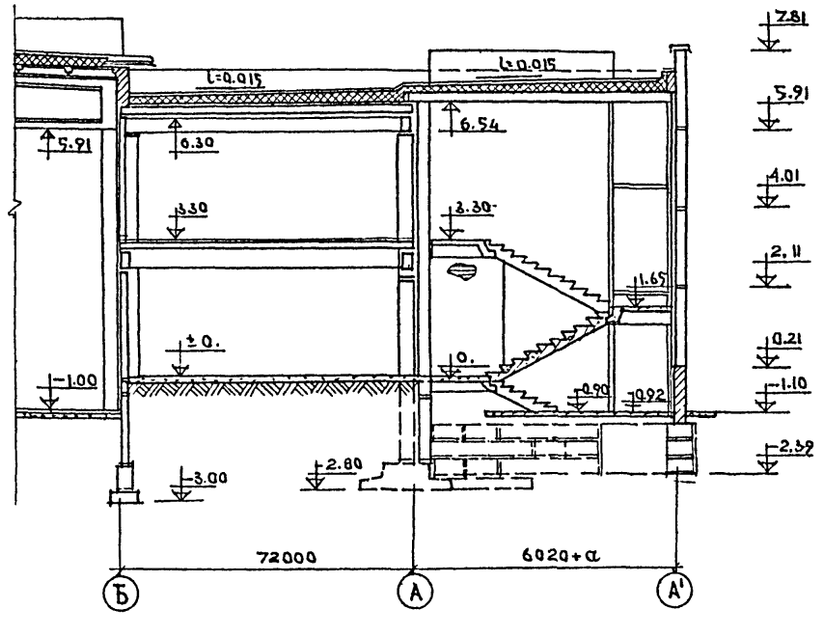

Примечание:

Ниши для громкоговорителей затянуть акустически прозрачной тканью (репс, тарная)

1977	Клуб с залом на 400 мест	Разрезы I-I ÷ III-III	Типовой проект 261-12-173	Альбом I	Лист АС-19

15964-01 30

КБ по железобетону Госстроя РСФСР, г. Москва

Гл. инженер КБ — Гл. конструк. КБ — Зав. отделом — Гл. конст. пр. — Гл. архит. пр. — В. Болтинский — Я. Шельман — В. Богородский — Н. Грачев — В. Мансветов — Рук. бриг. арх. — Вед. констр. — Ст. техник — Л. Данда — Т. Белова — М. Лукьянова

Разрез IV-IV

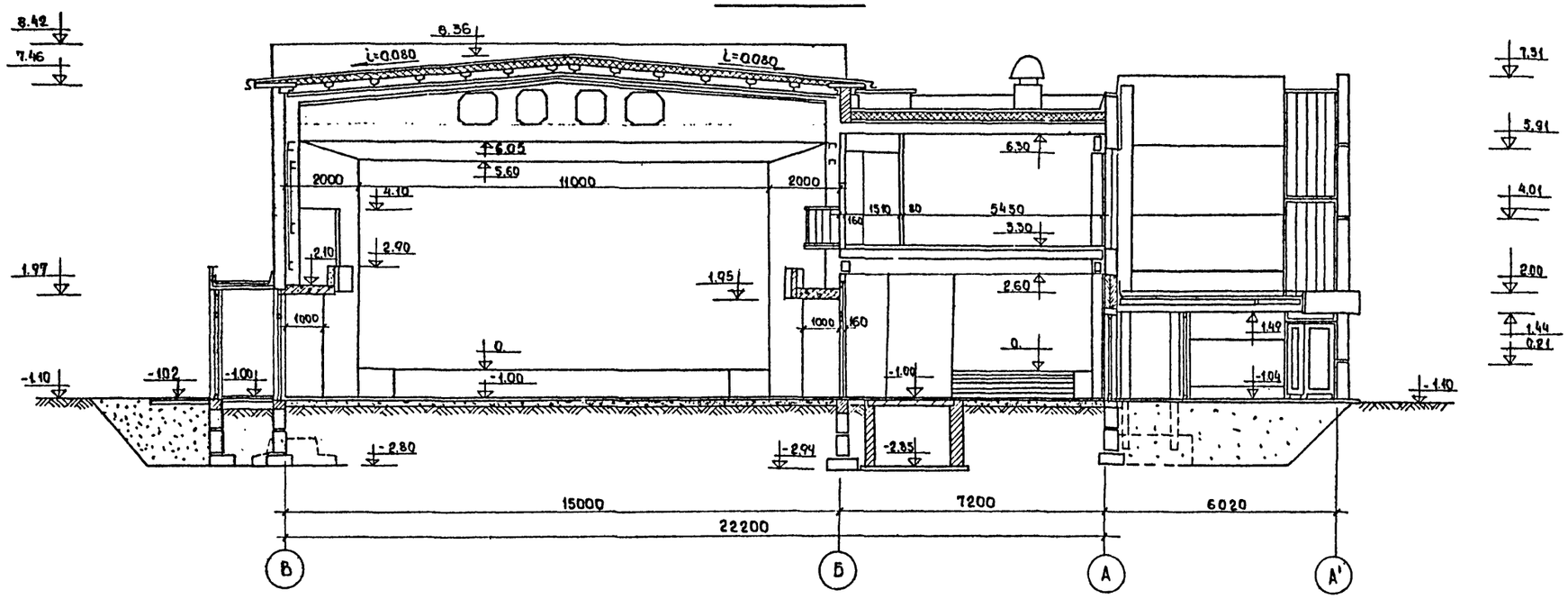

Развертка стены вестибюля в осях 1-9

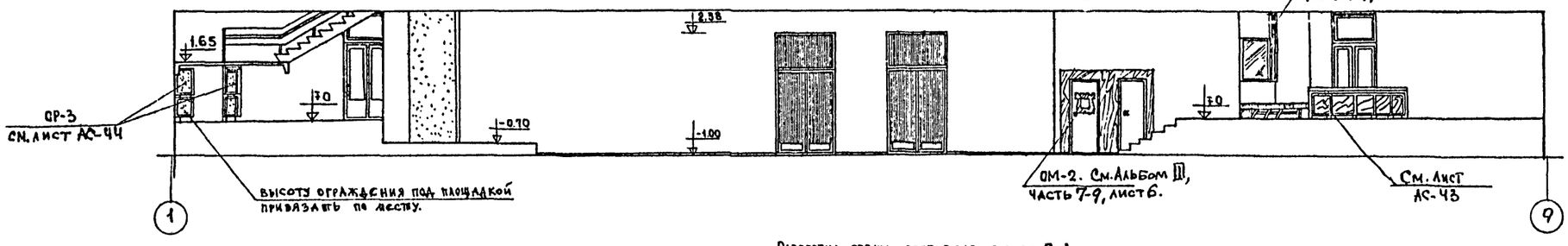

Развертка стены вестибюля в осях 9-1

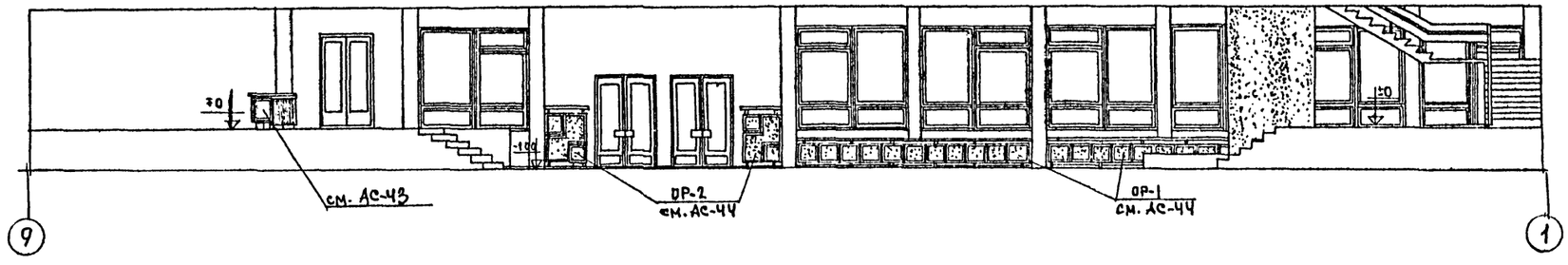

КБ по железобетону Госстроя РСФСР г. Москва	1977	Клуб с залом на 400 мест	Разрез IV - IV. Развертки стен вестибюля в осях „1-9", „9-1"	Типовой проект 261-12-173	Альбом I / Лист АС-20

ГА. инженер КБ	В. Ботанский	Рук. бриг. АОХ	А. Ланда
ГА. констр. КБ	Я. Фельман	Вед. констр.	Г. Белова
Зав. отделом	В. Богородский		М. Лукьянова
ГА. конструк.	И. Грачев	Ст. техник	
ГА. архит. пр.	В. Мансветов		

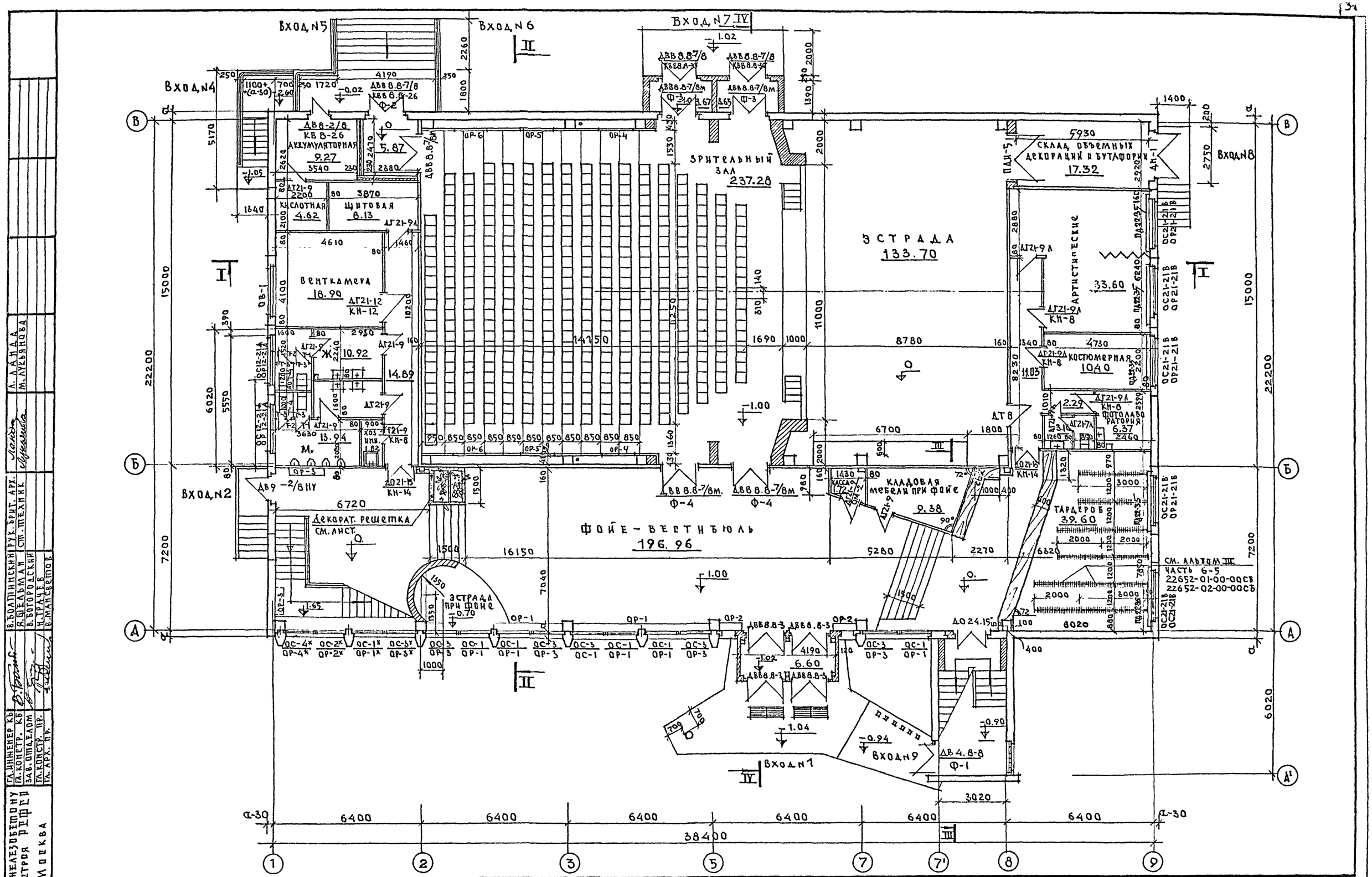

1977	КЛУБ С ЗАЛОМ НА 400 МЕСТ	ПЛАН 1 ЭТАЖА	ТИПОВОЙ ПРОЕКТ 261-12-173	АЛЬБОМ I	ЛИСТ АС-21

КБ по железобетону Госстроя РСФСР г. Москва

ГЛ. ИНЖЕНЕР КБ	В. БОЛТИНСКИЙ	Л. ЛАНДА
ГЛ. КОНСТР. КБ	Я. ФЕЛЬМАН	М. ЛУКЬЯНОВА
ЗАВ. ОТДЕЛОМ	В. БОГОРОДСКИЙ	
ГЛ. КОНСТР. ПР.	Н. ТРАЧЕВ	
ГЛ. АРХ. ПР.	В. МАНСВЕТОВ	
РУК. БРИГ. АРХ.		
СТ. ТЕХНИК		

15964-01 32

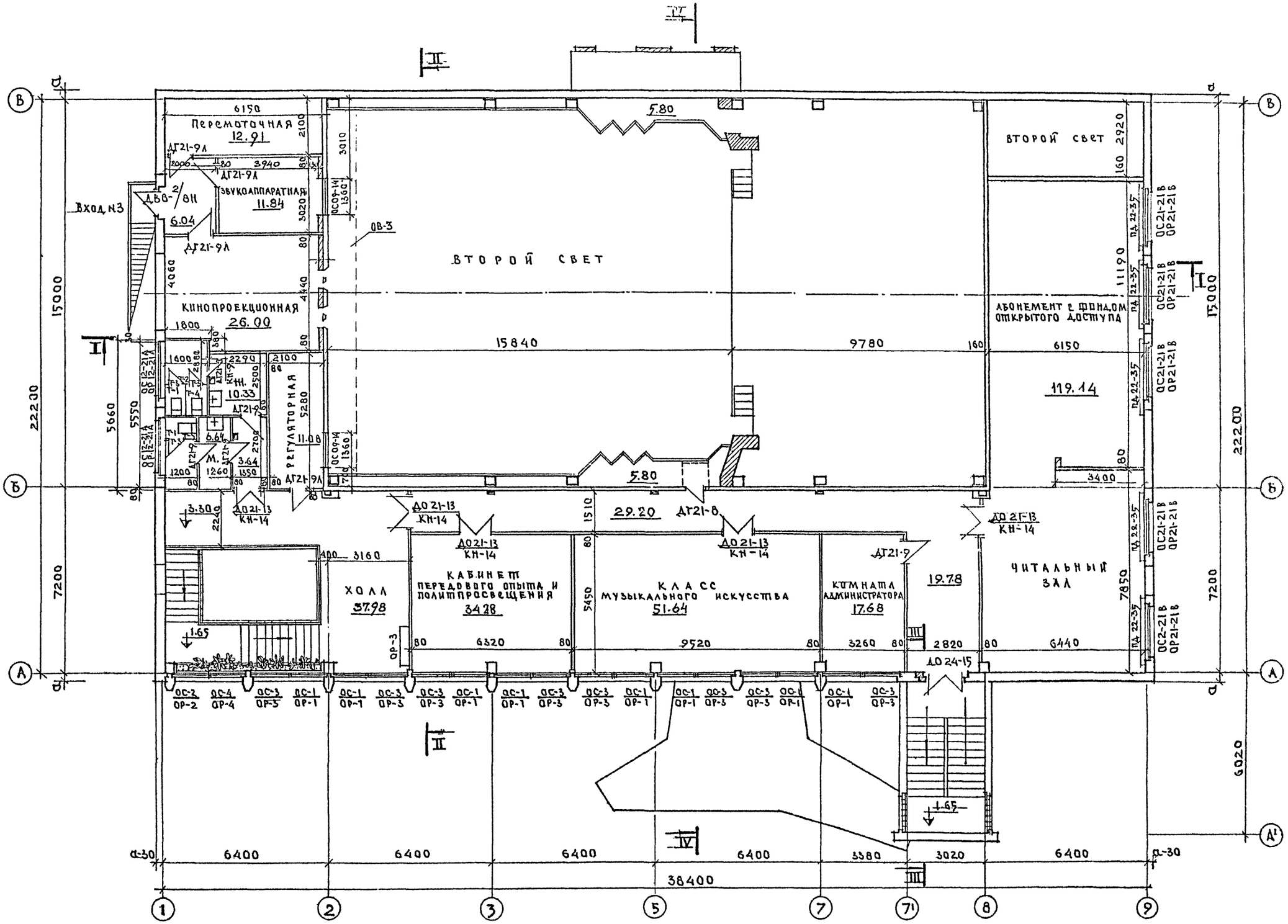

1977	Клуб с залом на 400 мест	План 2 этажа	Типовой проект 261-12-173	Альбом I	Лист АС-22

15964-01 33

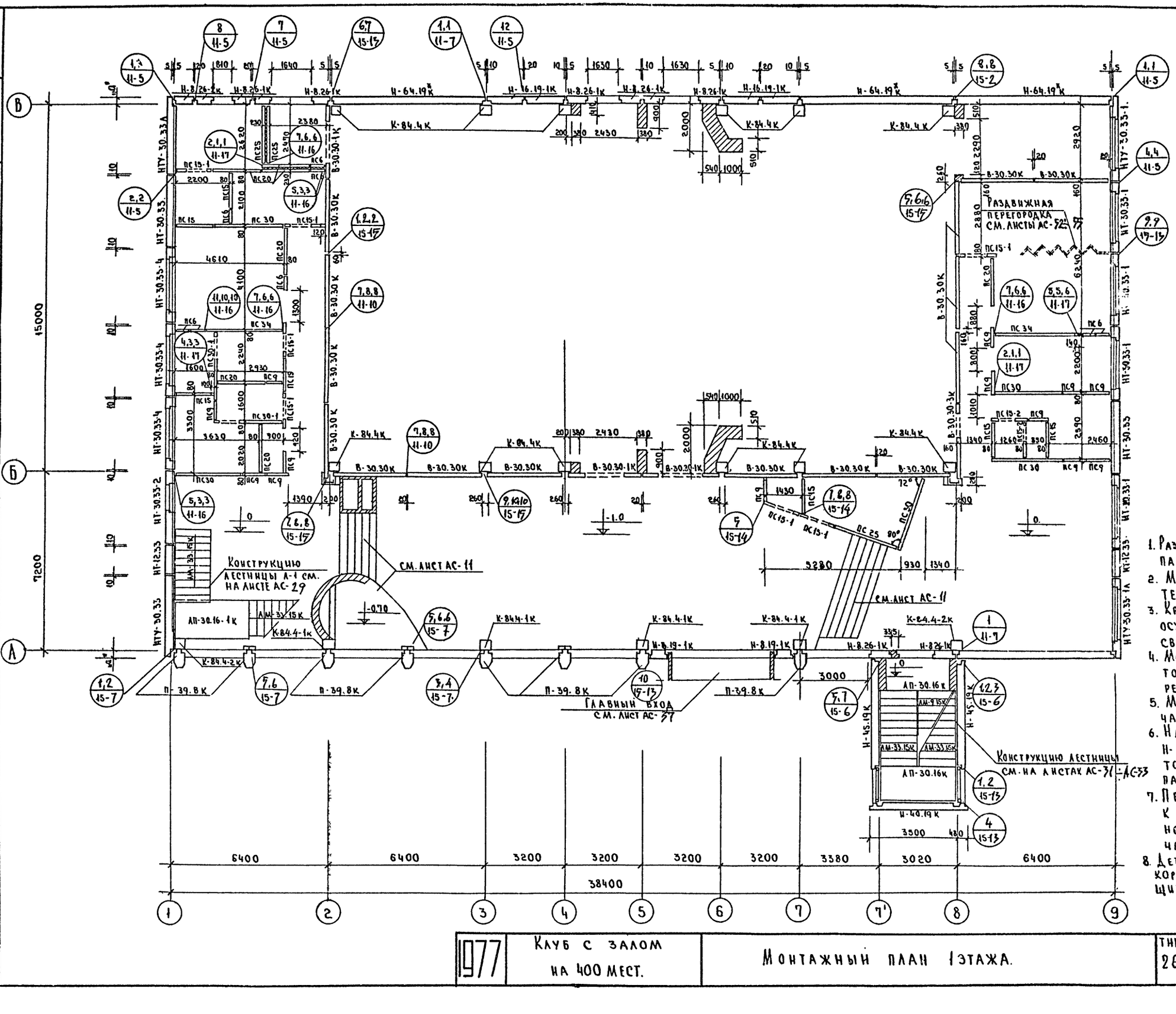

Примечания:

1. Развертки внутренних стеновых панелей см. на листе АС-29.
2. Монтажные фасады см. на листе АС-18.
3. Крепление диафрагм жесткости осуществляется монтажными связями в 3х уровнях.
4. Монтаж железобетонных элементов вести на цементном растворе М100.
5. Монтажные узлы см. в альбоме II части 11 и в альбоме II части 15.
6. Наружная стеновая панель Н-64.19к при варианте стен толщиной 400 мм. заменить панелями Н-32.19к.
7. Перегородки необходимо крепить к панелям перекрытия согласно узлам „1" и „4" альбома II части 11, на листе АСД-16.
8. Детали обшивки и подвески вентколобов, устройства декоративных щитов см. в альбоме II части 11

1977	Клуб с залом на 400 мест.	Монтажный план 1 этажа.	Типовой проект 261-12-173	Альбом I	Лист АС-23

КБ по железобетону Госстроя РСФСР г. Москва.

Гл. инженер КБ	В. Болтинский	Рук. бриг. арх.	А. Ланда
Гл. констр. КБ	Я. Фельман	Вед. констр.	Г. Белова
Зав. отделом	В. Богородский	Техник	Е. Поварова
Гл. констр. пр.	Н. Грачев		
Гл. архит. пр.	В. Мансветов		

15964-01 34

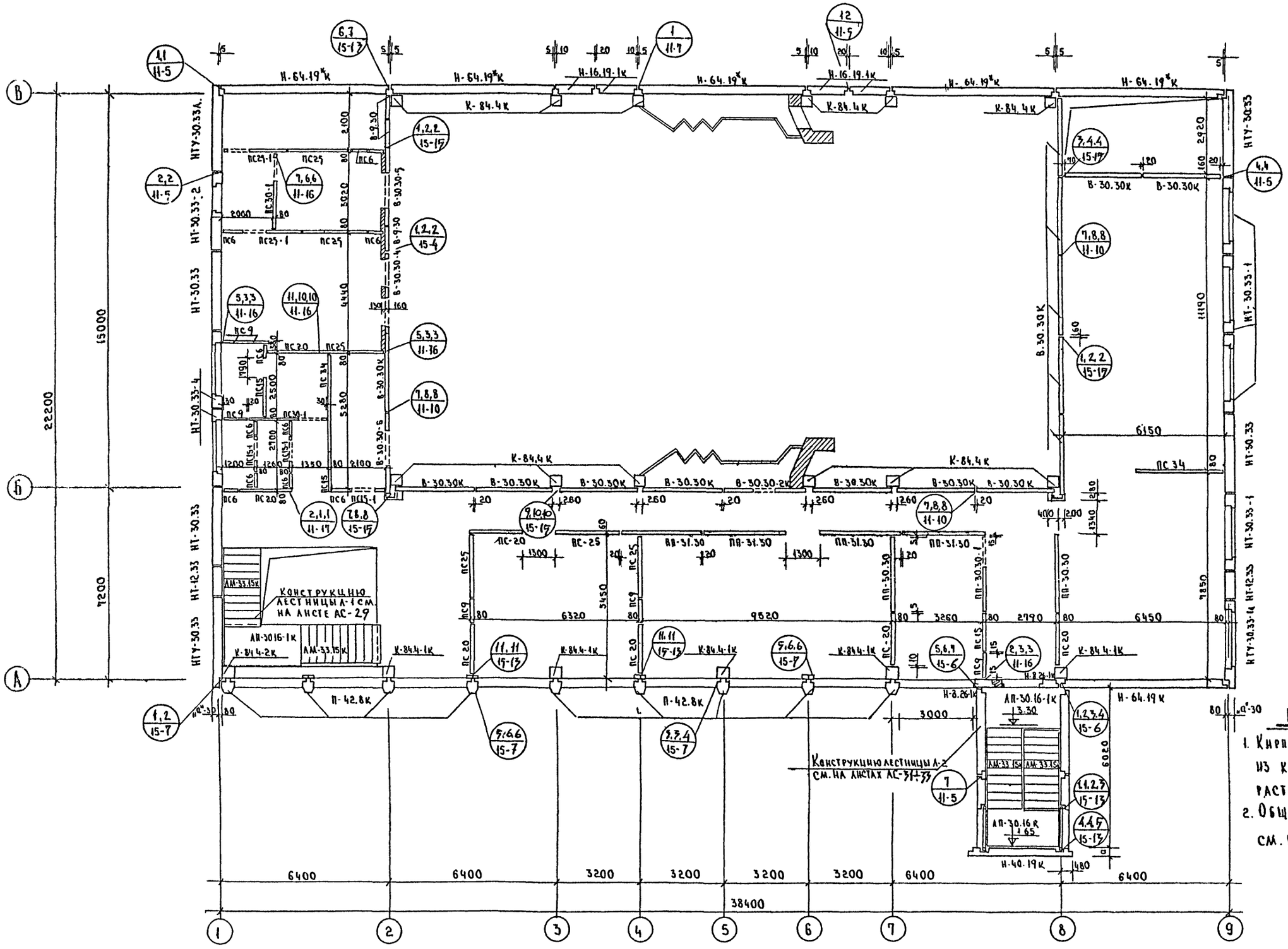

1977	Клуб с залом на 400 мест.	Монтажный план 2 этажа.	Типовой проект 261-12-173	Альбом I	Лист АС-24

15964-01 35

Развертка по оси «Б»

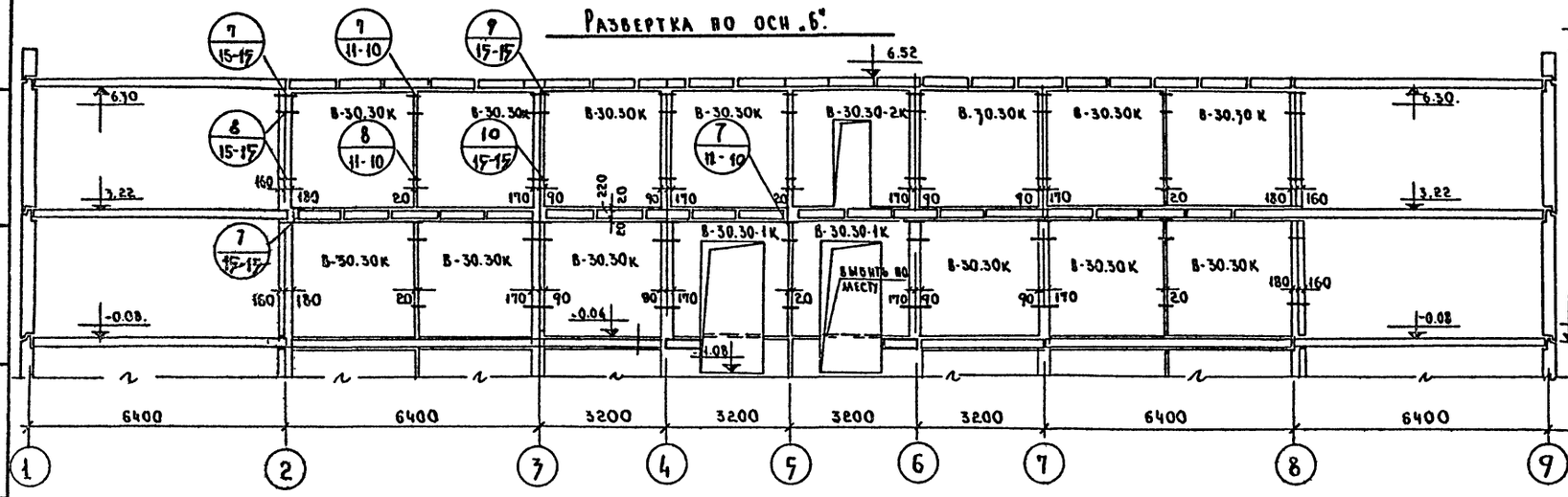

Развертки по оси «2»

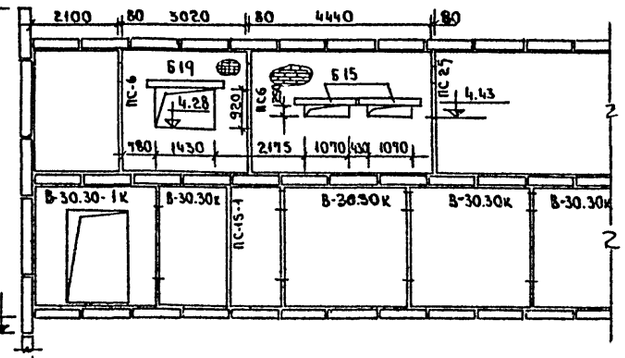

Развертка по оси «2»

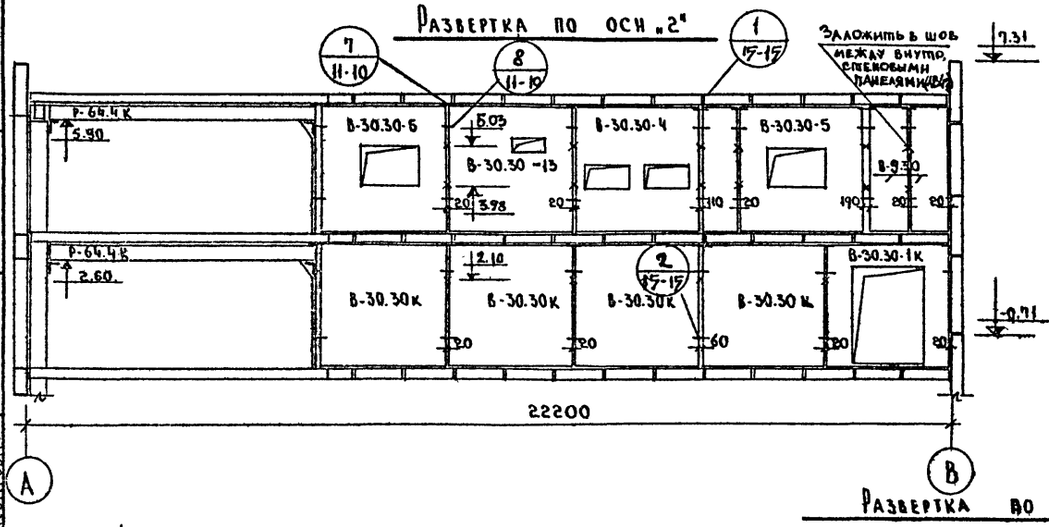

Развертка по оси «В»

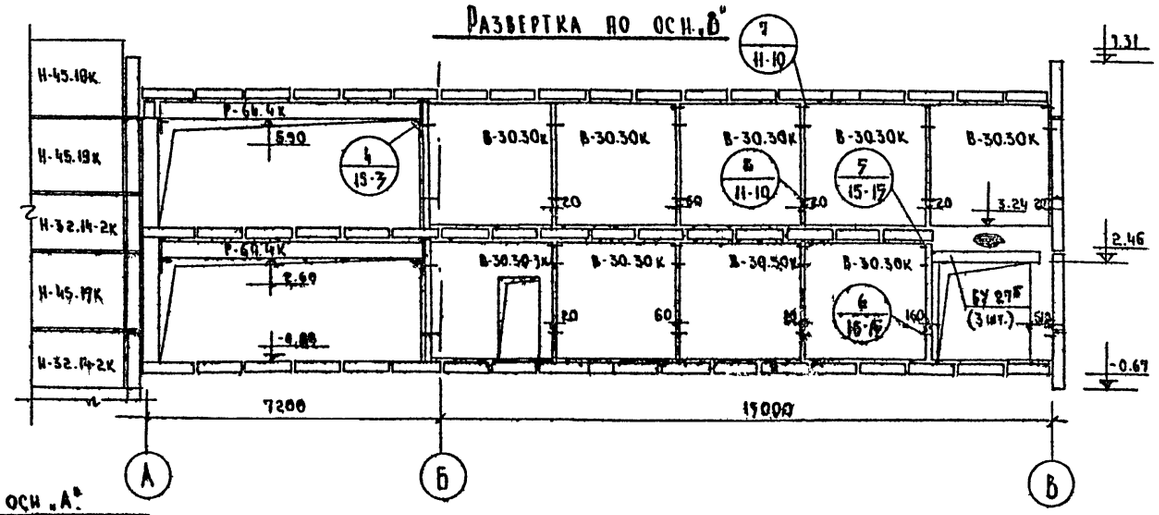

Развертка по оси «А»

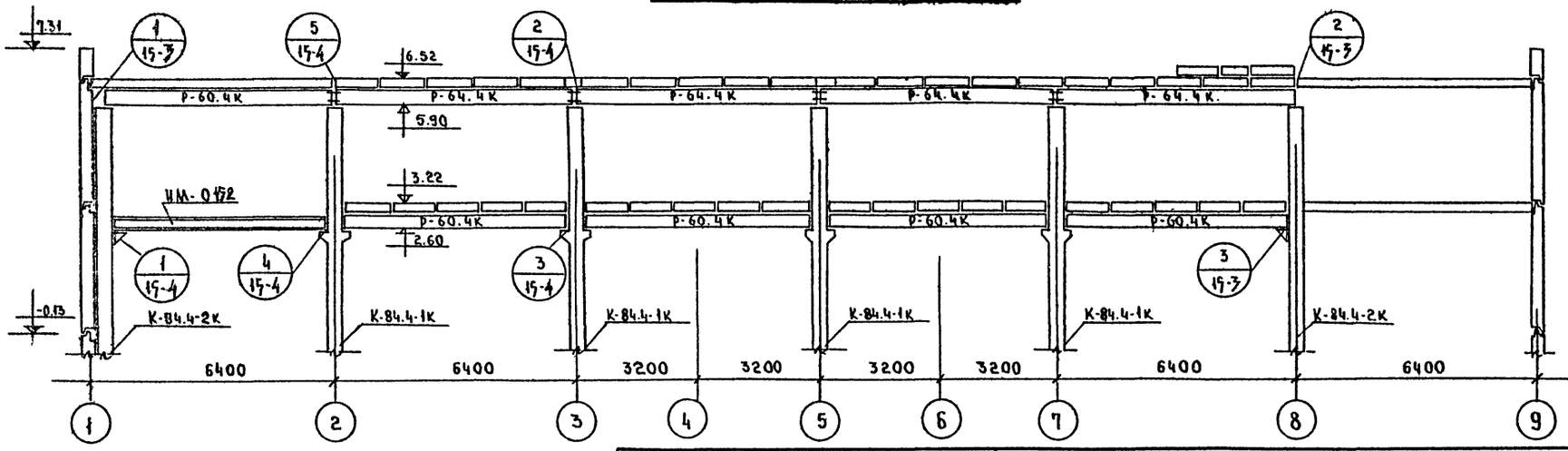

Примечания:

1. Данный лист см. совместно с листами АС-23, 24, 42.
2. ИМ-0172 обернуть тканой сеткой и оштукатурить по месту δ = 20 мм.

ЦНИИЭП по железобетону Госстроя РСФСР. г. Москва.	1977	Клуб с залом на 400 мест	Развертки по осям «А»; «Б»; «2»; «8».	Типовой проект. 261-12-173	Альбом I / Лист АС-25

Зав. отделом В. Богородский. Гл. констр. пр. Н. Грачев. Рук. гр. Г. Белова. Констр. А. Минзер. Техник Г. Комарова.

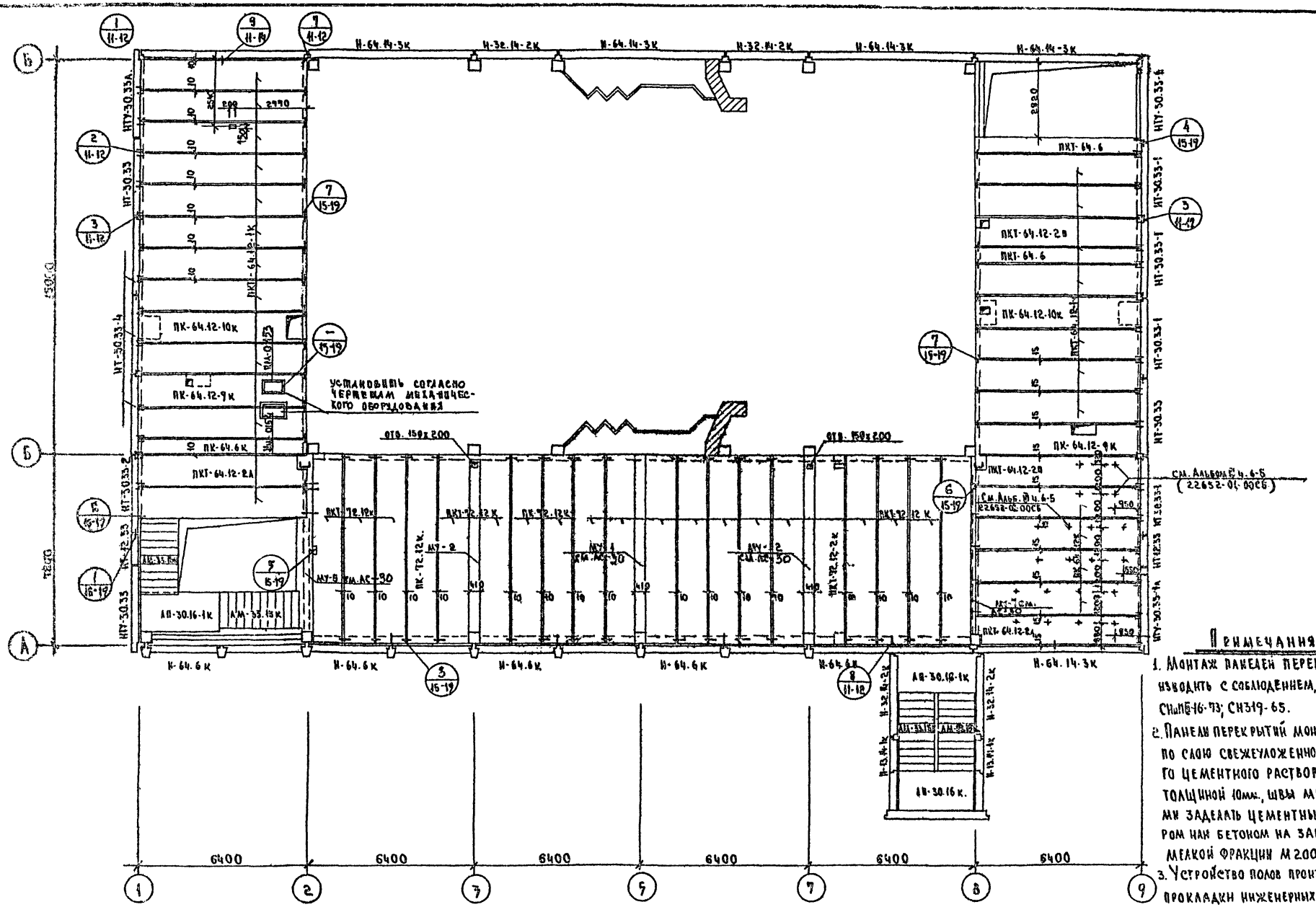

Примечания:

1. Монтаж панелей перекрытий производить с соблюдением требований СНиП Б-16-73; СН 319-65.
2. Панели перекрытий монтируются по слою свежеуложенного пластичного цементного раствора М100 толщиной 10мм., швы между панелями заделать цементным раствором или бетоном на заполнителе мелкой фракции М200.
3. Устройство полов производить после прокладки инженерных коммуникаций, монтажа анкеров вешалок гардероба и других узлов крепления конструкций.

1977	Клуб с залом на 400 мест.	План перекрытия над 1 этажом	Типовой проект 261-12-173	Альбом V	Лист АС-26

Госстрой РСФСР по железобетону г. Москва

Зворадский, Гранев, Сазонова, Коростелева

15964-01 37

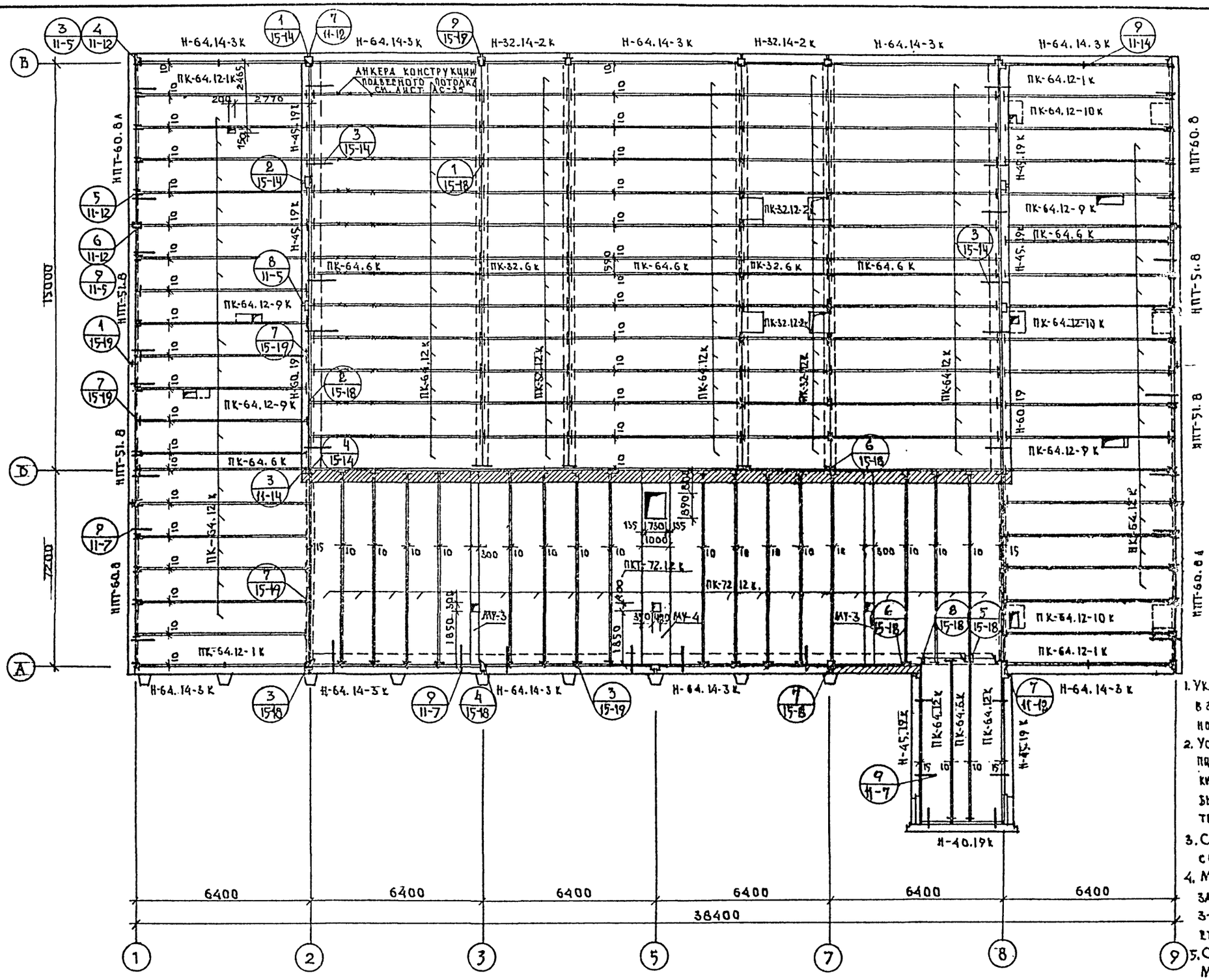
АНКЕРА КОНСТРУКЦИИ ПОДВЕСНОГО ПОТОЛКА СМ. ЛИСТ АС-35
ПК-64.12-1К
ПК-64.12-10К
ПК-64.12-9К
ПК-64.6К
ПК-32.6К
ПК-32.12-2К
ПК-64.6К
ПК-64.12-9К
ПК-64.6К
ПК-64.12-1К
ПК-64.12-10К
ПК-64.12-9К
ПК-64.12-1К
ПК-64.12-10К
ПК-64.12-1К
ПК-64.12-9К
ПК-64.6К
ПК-64.12-1К
ПК-64.12-10К
ПК-64.12-1К
ПК-64.12-9

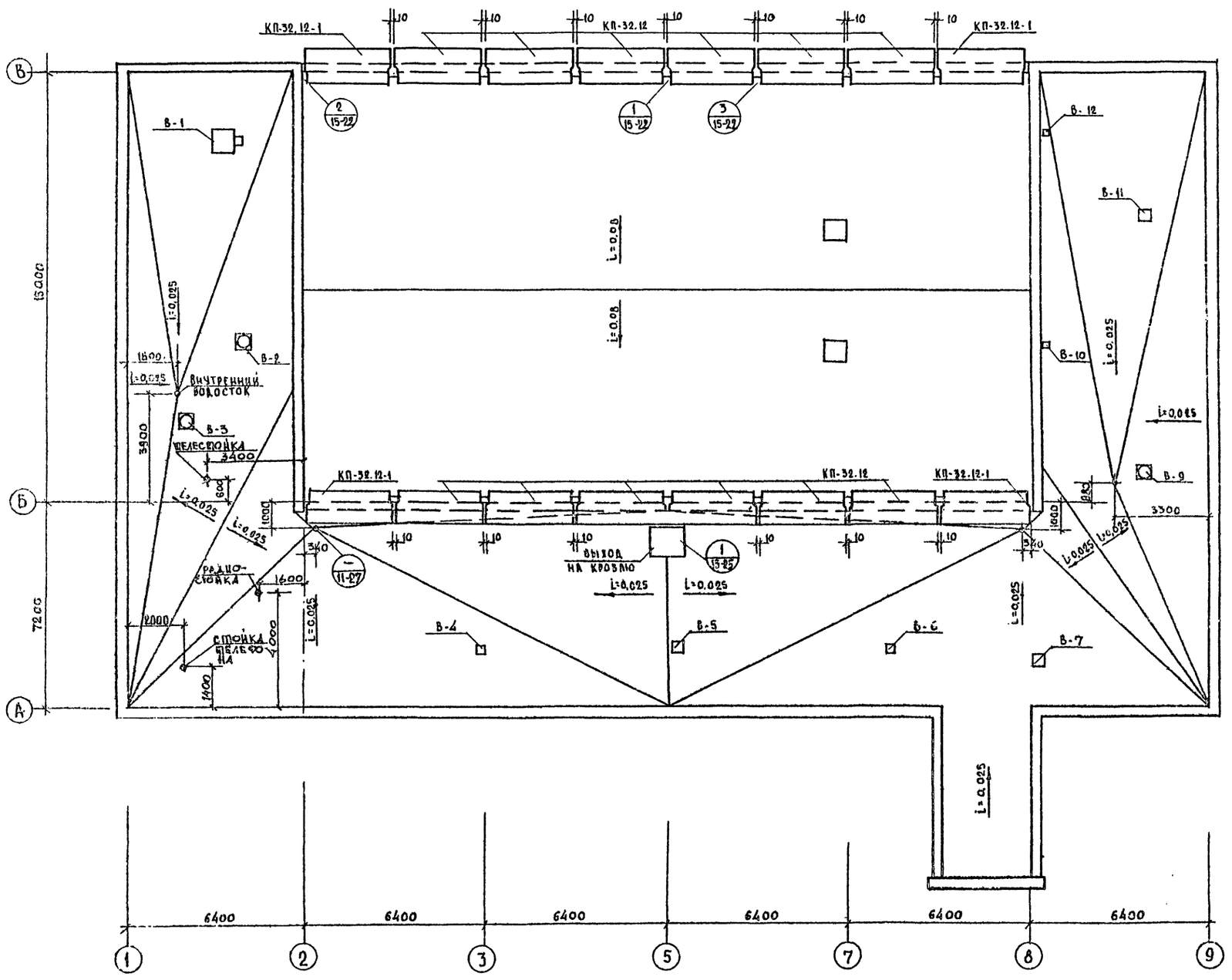

ПРИМЕЧАНИЯ:

1. Расчетная толщина утеплителя приведена в таблице пояснительной записке (см. лист ПЗ-3)
2. Детали кровли см. альбом II часть 11 „Унифицированные узлы и детали общественных зданий лист АСД-21
3. Устройство вентиляционных шахт производить в соответствии с деталями альбома II часть 11 АСД-24 и сантехнической частью проекта.
4. Опорные стойки теле- и радиоантенны с оттяжками установить на перекрытии до устройства кровельного покрытия в соответствии с альбомом II части 11 АСД-26
5. Детали люка выхода на кровлю см. АСД-25 альбома II части 15.
6. Устройство кровли производить после монтажа электропроводки и слаботочных устройств.
7. Деталь внутреннего водостока см. АСД-27 альбома II части 11.

1977	Клуб с залом на 400 мест	План раскладки карнизных плит. План кровли.	Типовой проект 261-12-173	Альбом I	Лист АС-28

15964-01 39

КБ по железобетону Госстроя РСФСР г. Москва

Зав. отделом В. Богородский
Гл. констр. пр. Н. Рачев
Вед. констр. Г. Белова
Ст. техник Л. Мизер

Фрагмент плана 1 этажа

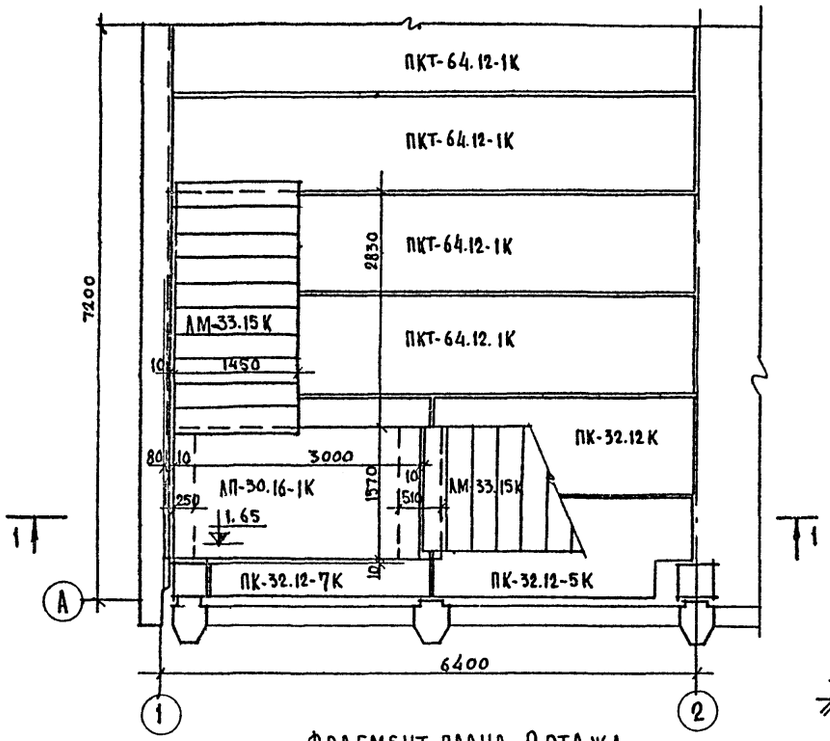

Фрагмент плана 2 этажа

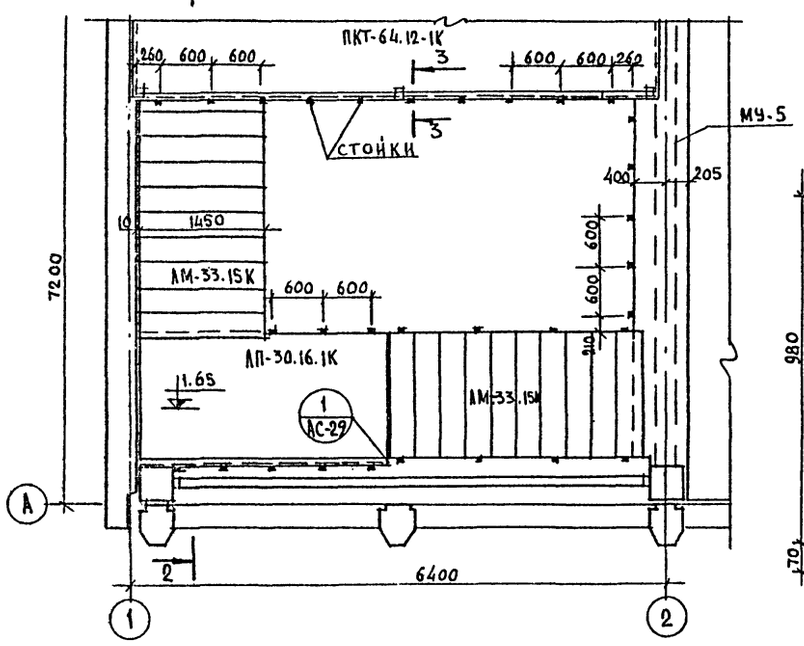

1-1

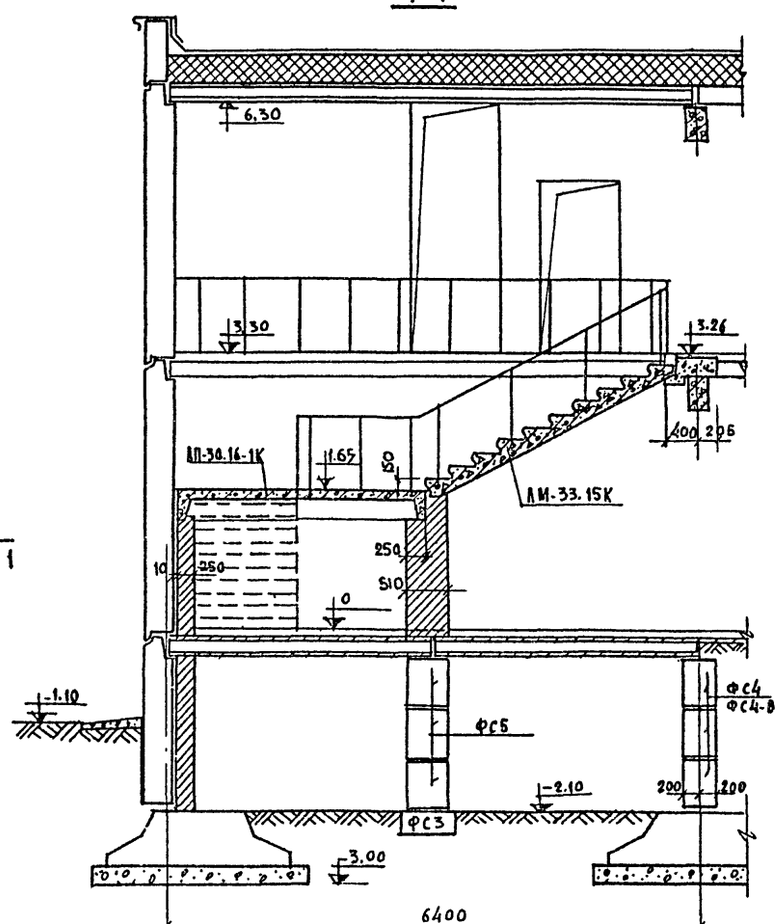

2-2

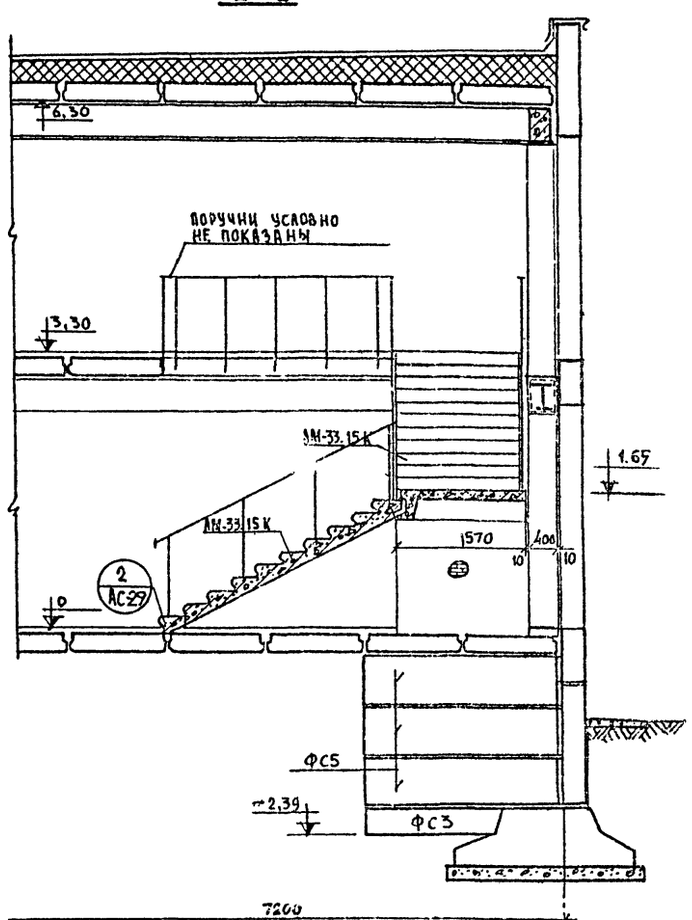

3-3

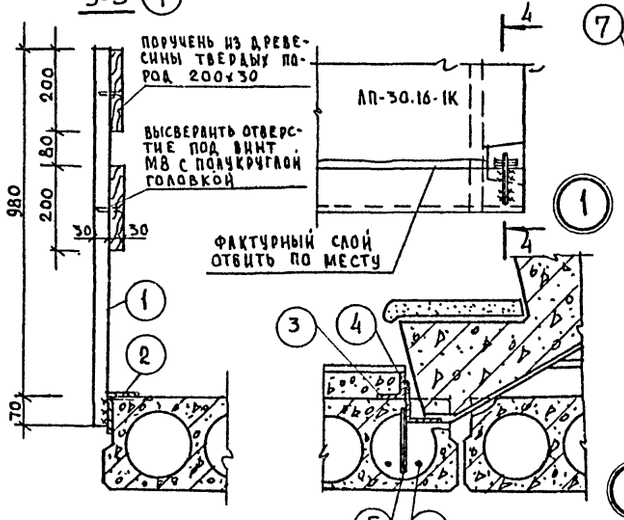

4-4

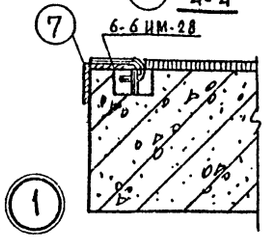

Спецификация стали

NN поз.	Сечение	Длина мм	К-во шт.	Длина общая м	Масса кг позиц.	Масса кг всего
1	□30х20	1050	36	37,80	4,94	177,84
2	L110х70х8	6300	1	6.30	68.67	68.67
3	L63х6	1450	1	1.45	8,29	8,29
4	L90х6	1450	1	1,45	12.08	12.08
5	Ф12АI	120	4	0,48	0.46	1.80
6	Ф10АI	1450	2	2.90	0.89	1,78
7	L110х70х8	3000	1	3,00	32,70	32,70
	6-6ИМ-28	-	2	-	0,20	0,40
					Итого:	303,56

Примечания:

1. Металлические стойки покрасить масляной краской черного цвета.
2. Деревянные поручни покрыть масляным лаком за 2 раза.
3. Монолитный участок МУ-5 см. на листе АС-30

КБ по железобетону Госстроя РСФСР г. Москва	1977	Клуб с залом на 400 мест	Лестница Л-1.	Типовой проект 261-12-173	Альбом I	Лист АС-29

Гл. специалист В. Богородский; Гл. конструктор проекта Н. Грачев; Вед. конструктор Г. Белова; Конструктор А. Мизер

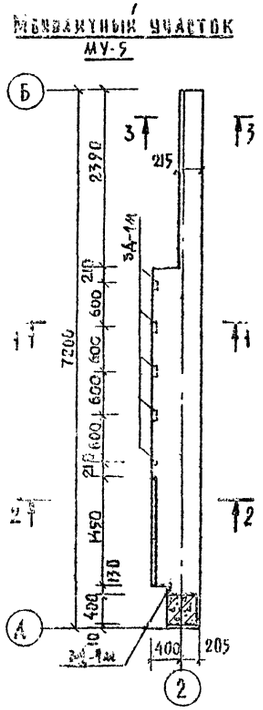

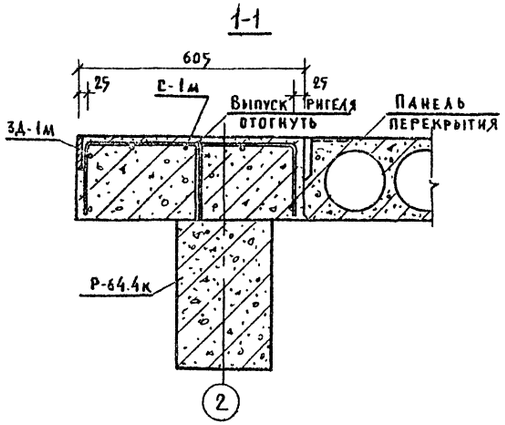

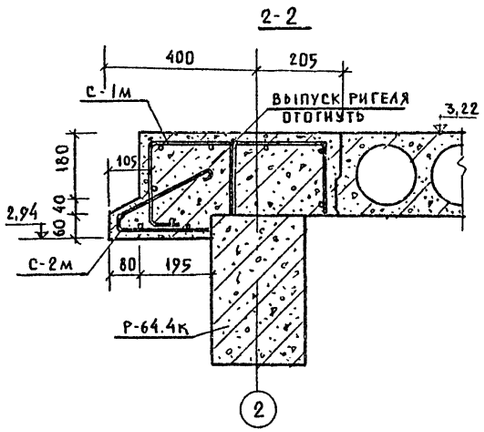

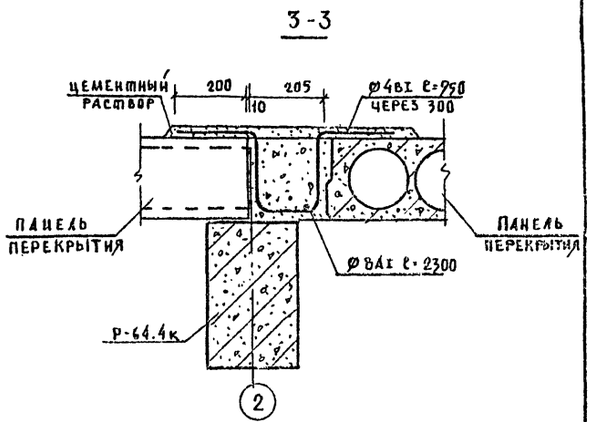

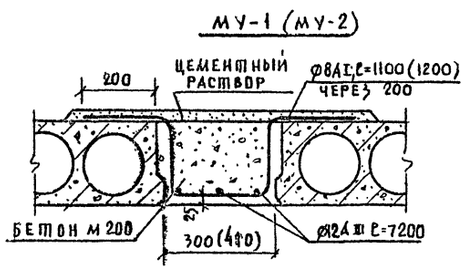

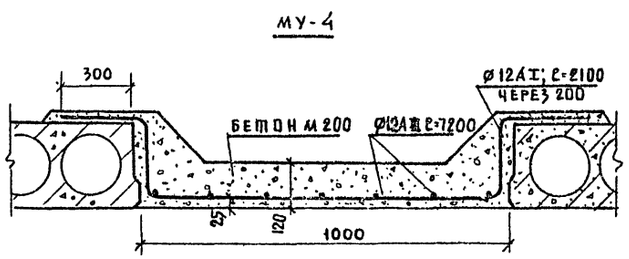

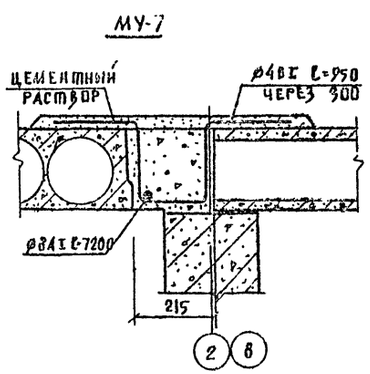

Спецификация арматуры МУ-5			
Марка	Кол шт	Масса кг марки	Масса кг всего
С-1м	1	20.54	20,54
С-2м	1	3.74	3.74
3Д-1м	6	1.06	6,36
Ø8АI ℓ=2300	1	0.90	0,90
Ø4ВI ℓ=950	25	0.094	2,35
6-6им-27	6	0.32	1.92
		Итого:	35.81

Характеристика монолитных участков								
Наименован	Един измер	МУ-1	МУ-2	МУ-3	МУ-4	МУ-5	МУ-7	
Объем бетона	м3	0.65	0.65	0.46	0.98	0.71	0.33	
Масса стали	кг	34,82	34,24	20.87	111.89	35.81	5.19	
Марка бетона	–	200	200	200	200	200	200	

Марка	Эскиз	NN поз	Ø мм	ℓ мм	h шт	пℓ м	Масса кг позиц	Масса кг марки
Сетка С-1м	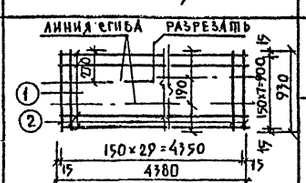	1	4ВI	1380	8	35.04	3.44	20.54
		2	10АI	930	30	27.90	17.10	
Сетка С-2м	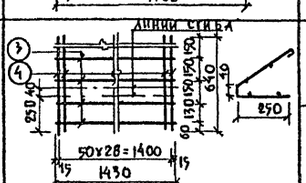	3	5ВI	1430	4	5.72	0.88	3.74
		4	5ВI	640	29	18.56	2,86	
Закладная деталь 3Д-1м	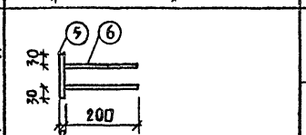	5	– 120×8	120	1	0.12	0.90	6,06
		6	8АIII	200	2	0.40	0.16	

Примечания:

1. Планы перекрытия и покрытия см. на л. АС-26; 27.
2. Данный лист смотреть совместно с л. АС-29

1977	Клуб с залом на 400 мест	Лестница Л-1 Монолитные участки	Типовой проект 261-12-173	Альбом I	Лист АС-30

КБ по железобетону Госстроя РСФСР г. Москва
Зав. отделом В. Богородский
Гл. конструктор Н. Грачев
Вед. конструктор Г. Белова
Техник Г. Иванова

План лестницы

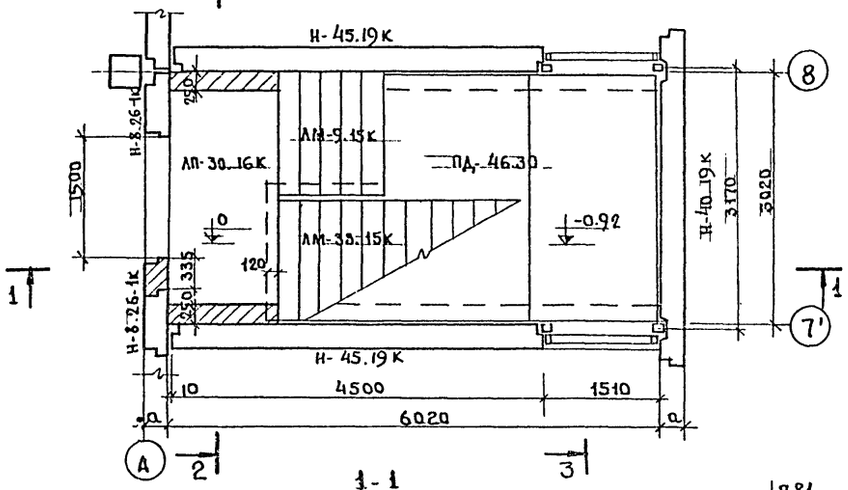

1-1

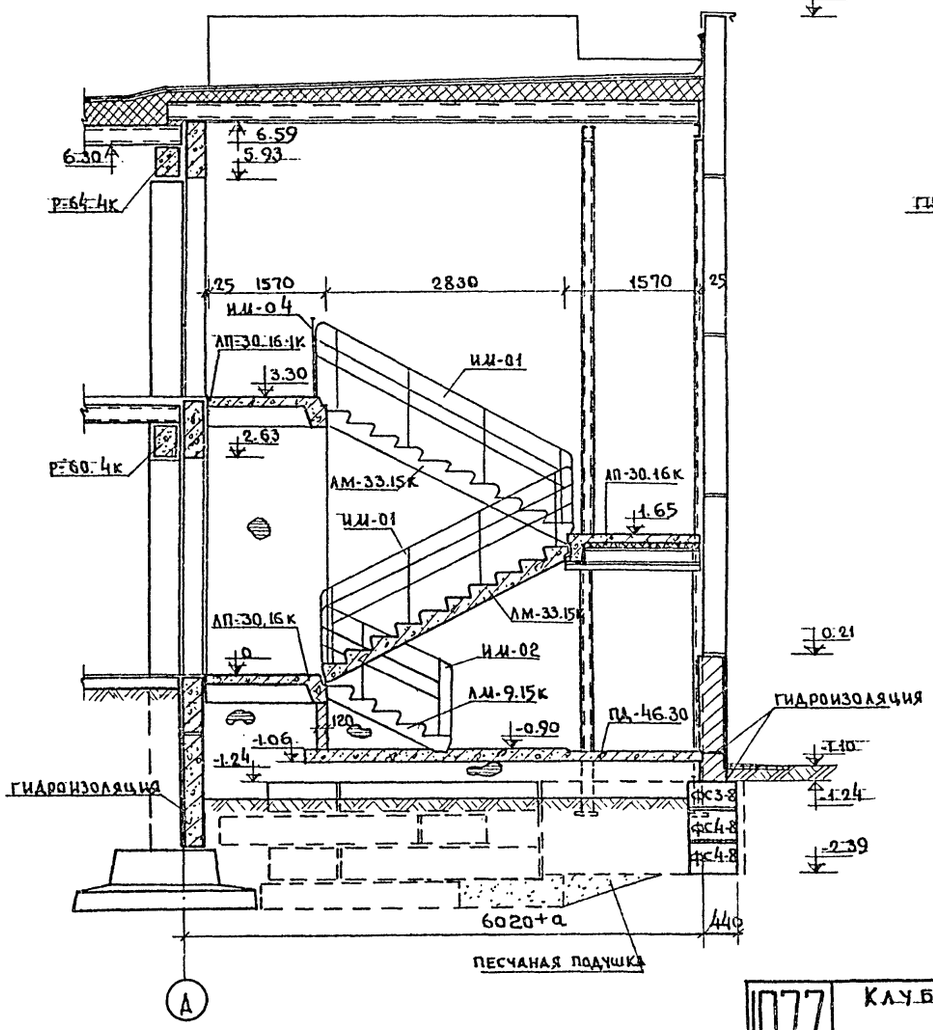

2-2

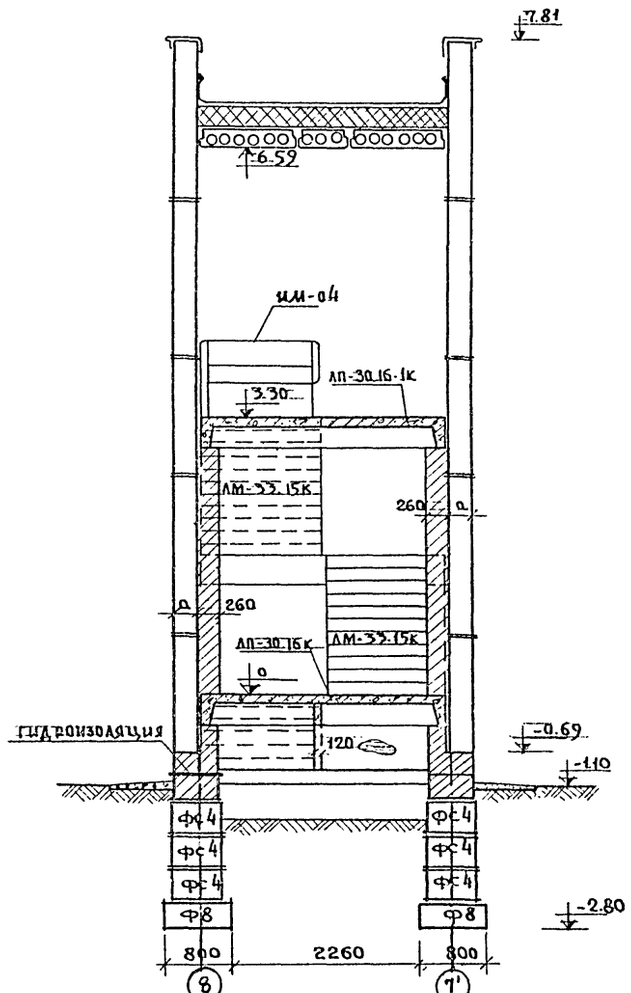
7.81
6.52
ИМ-04
ЛП-30.16-1К
3.30
ЛМ-33.15К
260
а
260
ЛП-30.16К
ЛМ-33.15К
а
120
ГИДРОИЗОЛЯЦИЯ
-0.69
-1.10
ФС4
ФС4
ФС4

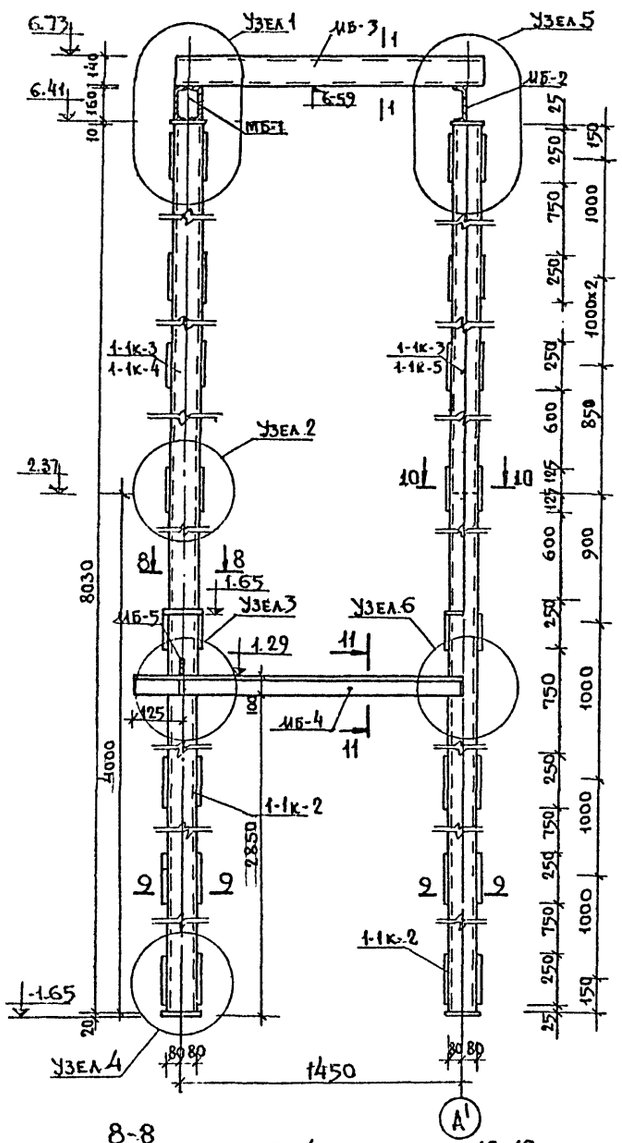

Примечания.

1. Данный лист см. совместно с листами АС-31;33
2. Сварку производить электродами типа Э-42.
3. Металлическую раму покрасить масляной черной краской за 2 раза.

Спецификация металла на металлическую лестничную раму.

	Нн поз	Сечение	К-во шт.	Длина мм	Масса кг поз.	Масса кг всего	К-во элем. шт.	Общая масса элем.
МБ-1		[16	2	3320	47.14	94.28	1	94.28
МБ-2		[16	1	3320	47.14	47.14	1	47.14
МБ-3		[14	2	1610	19.80	39.60	2	79.20
МБ-4		L 100×10	1	1570	23.70	23.70	2	50.60
		-70×10	4	70	0.40	1.60		
МБ-5		L 100×10	1	3080	46.50	46.50	1	46.50
1-1К-2		[16	2	4000	56.80	113.60	4	454.40
1-1К-3		[16	1	4740	67.31	67.31	4	269.24
1-1К-4		[16	1	4030	57.23	57.23	2	114.46
1-1К-5		[16	1	4050	57.51	57.51	2	115.02
	1	-80×10	37	250	1.57	58.09	2	116.18
	2	-170×10	1	330	4.40	4.40	2	8.80
	3	-180×10	1	240	3.39	3.39	2	6.78
	4	-170×20	1	180	4.70	4.70	6	28.20
						Итого:		1430.80

1977	Клуб с залом на 400 мест.	Конструкция металлической рамы лестницы Л-2.	Типовой проект 261-12-173	Альбом I	Лист АС-32

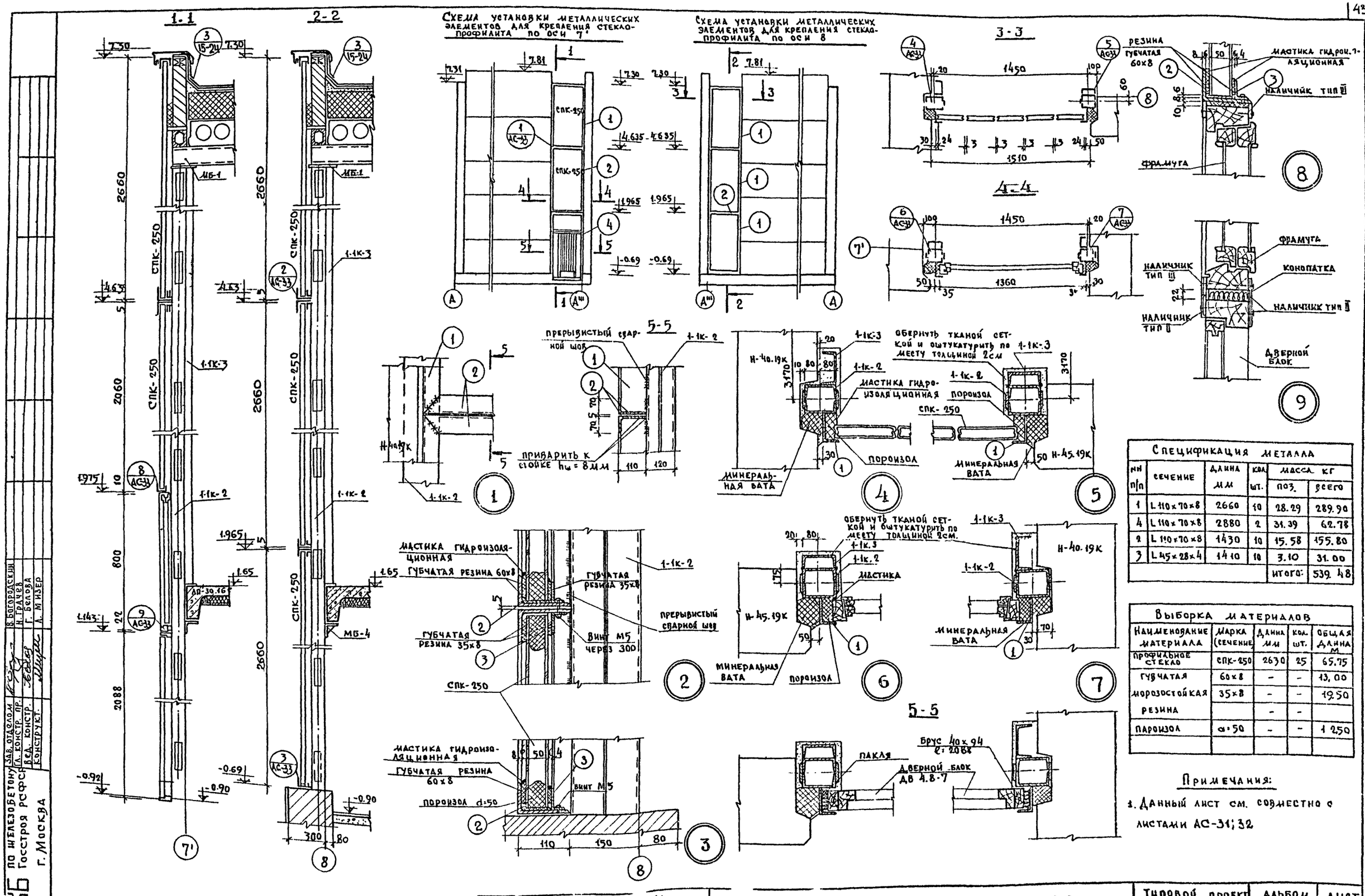
1-1
2-2
Схема установки металлических элементов для крепления стеклопрофилита по оси 7'
Схема установки металлических элементов для крепления стеклопрофилита по оси 8
3-3
4-4
5-5
СПК-250
МБ-1
МБ-4
1-1К-3
1-1К-2
Н-40.19К
Н-45.19К
Н-40.19К
Н-45.19К
Прерывистый сварной шов
Приварить к стойке $h_ш$ = 8мм
Обернуть тканой сеткой и оштукатурить по месту толщиной 2см
Мастика гидроизоляционная
Губчатая резина 60х8
Губчатая резина 35х8
Винт М5 через 300
Пороизол d=50
Минеральная вата
Мастика
Пакля
Дверной блок ДВ 4.8-7
Брус 40х94 l=2068
Резина губчатая 60х8
Мастика гидроизоляционная
Наличник тип III
Фрамуга
Конопатка
Наличник тип II
Дверной блок
Спецификация металла
Выборка материалов
Примечания:
1. Данный лист см. совместно с листами АС-31; 32
Зав. отделом
Гл. констр. пр.
Вед. констр.
Конструкт.
В. Богородский
Н. Грачев
Г. Белова
Л. Мизер
ПО ЖЕЛЕЗОБЕТОНУ
Госстроя РСФСР
г. Москва
1977
Клуб с залом на 400 мест
Заполнение оконных проемов лестницы Л-2.
Типовой проект 261-12-173
Альбом I
Лист АС-33
15964-01 44

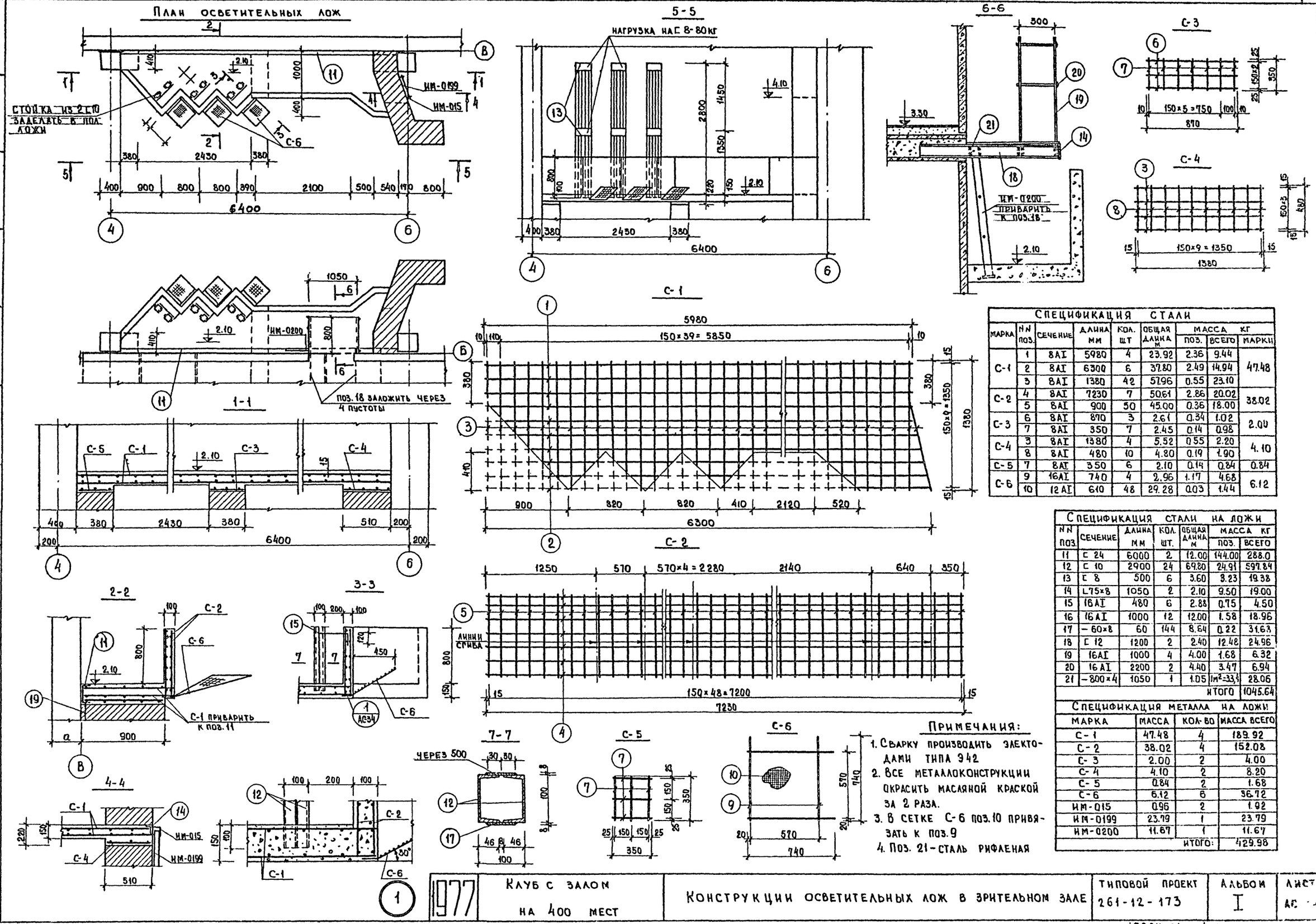

Спецификация стали								
Марка	NN поз.	Сечение	Длина мм	Кол. шт	Общая длина м	Масса кг поз.	Масса кг всего	Масса кг марки
С-1	1	8AI	5980	4	23.92	2.36	9.44	47.48
	2	8AI	6300	6	37.80	2.49	14.94	
	3	8AI	1380	42	57.96	0.55	23.10	
С-2	4	8AI	7230	7	50.61	2.86	20.02	38.02
	5	8AI	900	50	45.00	0.36	18.00	
С-3	6	8AI	870	3	2.61	0.34	1.02	2.00
	7	8AI	350	7	2.45	0.14	0.98	
С-4	3	8AI	1380	4	5.52	0.55	2.20	4.10
	8	8AI	480	10	4.80	0.19	1.90	
С-5	7	8AI	350	6	2.10	0.14	0.84	0.84
С-6	9	16AI	740	4	2.96	1.17	4.68	6.12
	10	12AI	610	48	29.28	0.03	1.44	

Спецификация стали на ложи						
NN поз.	Сечение	Длина мм	Кол. шт.	Общая длина м	Масса кг поз.	Масса кг всего
11	С 24	6000	2	12.00	144.00	288.0
12	С 10	2900	24	69.80	24.91	597.84
13	С 8	500	6	3.60	3.23	19.38
14	L75×8	1050	2	2.10	9.50	19.00
15	16AI	480	6	2.88	0.75	4.50
16	16AI	1000	12	12.00	1.58	18.96
17	−60×8	60	144	8.64	0.22	31.63
18	С 12	1200	2	2.40	12.48	24.96
19	16AI	1000	4	4.00	1.68	6.32
20	16AI	2200	2	4.40	3.47	6.94
21	−800×4	1050	1	1.05	1м²=33,5	28.06
					Итого	1045.64

Спецификация металла на ложи			
Марка	Масса	Кол-во	Масса всего
С-1	47.48	4	189.92
С-2	38.02	4	152.08
С-3	2.00	2	4.00
С-4	4.10	2	8.20
С-5	0.84	2	1.68
С-6	6.12	6	36.72
ИМ-015	0.96	2	1.92
ИМ-0199	23.79	1	23.79
ИМ-0200	11.67	1	11.67
		Итого:	429.98

Примечания:

1. Сварку производить электодами типа Э42
2. Все металлоконструкции окрасить масляной краской за 2 раза.
3. В сетке С-6 поз. 10 привязать к поз. 9
4. Поз. 21 – сталь рифленая

1977	Клуб с залом на 400 мест	Конструкции осветительных лож в зрительном зале	Типовой проект 261-12-173	Альбом I	Лист АС

Зав. отделом В. Богородский
Гл. констр. пр. И. Грачев
Вед. констр. Г. Белова
Конструктор Л. Мизер

КБ по железобетону Госстроя РСФСР г. Москва

15964-01 45

План подвесного потолка

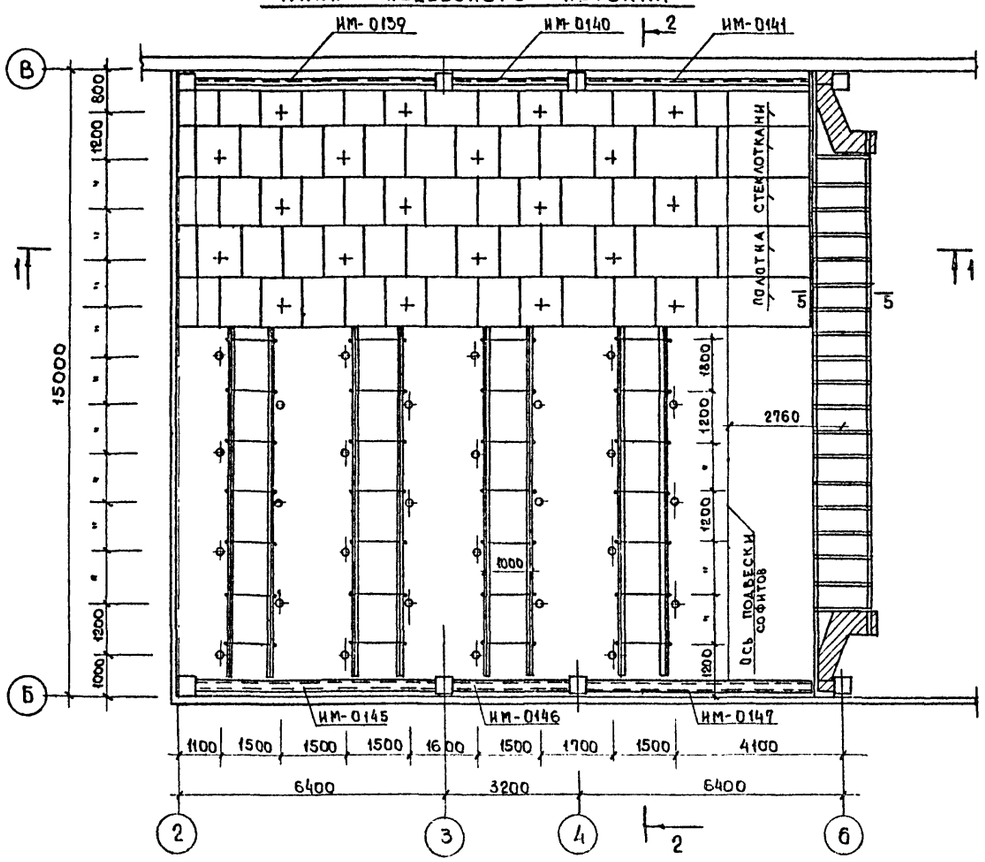

План расположения струн

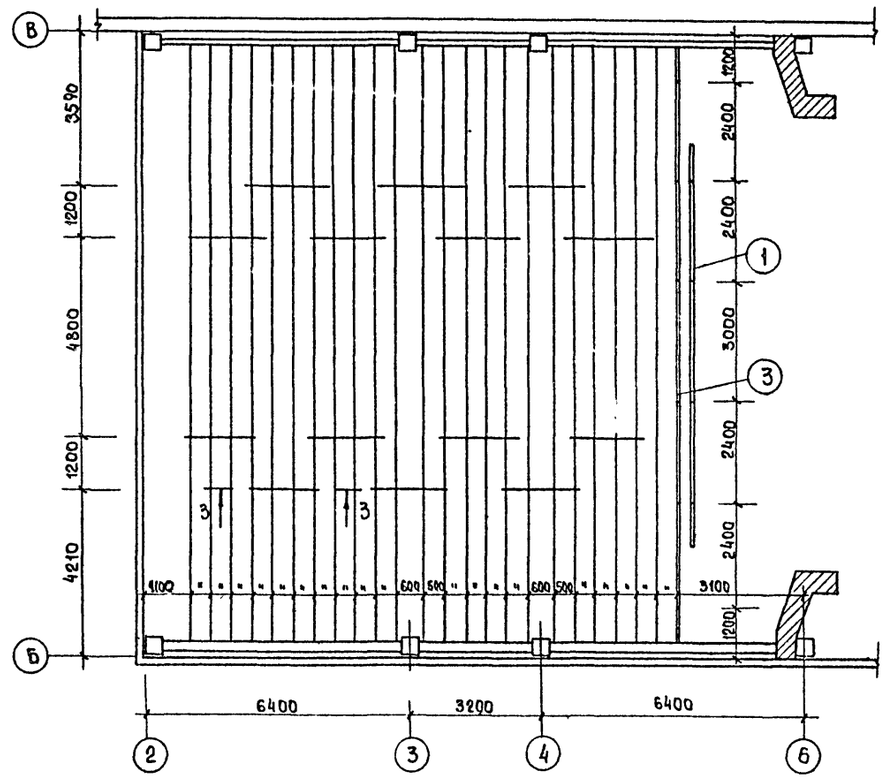

1-1

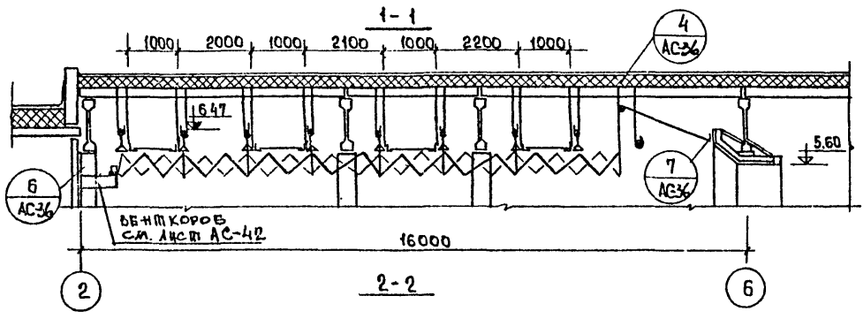

2-2

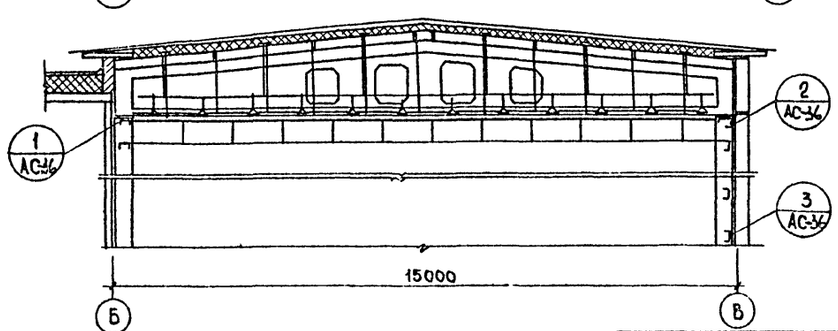

Спецификация стали

№№ поз.	Сечение	Длина мм	К-во шт.	Общая длина м	Масса кг поз.	Масса кг всего
1	ТР. 50×3	9600	1	9.60	33.4	33.4
2	ТР. 36×3	9600	1	9.60	23.4	23.4
3	ТР 30×3	14000	9	126.0	28.0	252.0
4	L 50×5	14000	8	112.0	52.7	421.6
5	⌀ 6 AI	18300	25	457.5	4.05	102.0
6	⌀ 6 AI	17200	25	430.0	3.82	95.50
7	⌀ 6 AI	3000	10	30.0	0.666	6.66
8	⌀ 6 AI	3100	4	12.4	0.69	2.76
9	⌀ 6 AI	4000	10	40.0	0.888	8.88
10	⌀ 6 AI	4100	4	16.40	0.91	3.64
11	⌀ 12 AI	перем.	48	74.0	—	65.60
12	⌀ 12 AI	—"—	88	176.0	—	156.0
13	⌀ 16 AI	—"—	6	6.60	—	10.40
14	⌀ 16 AI	—"—	4	8.40	—	13.30
15	L 50×5	14900	1	14.90	56.20	56.20
16	∠ 50×5	11800	1	11.80	44.50	44.50
17	∠ 50×5	590	9	5.31	2.22	19.98
18	∠ 50×5	800	9	7.20	3.02	27.2
				итого		1344.02

Спецификация металла

Марка	Масса марки	Кол-во шт	Масса всего	№№ частей альб. III	№№ листа
ИМ-0139	162.34	2	324.68	6-8	1
ИМ-0140	78.25	2	156.50	—"—	1
ИМ-0141	167.93	2	335.86	—"—	1
ИМ-0142	160.0	2	320.0	—"—	2
ИМ-0143	76.90	2	153.80	6-8	2
ИМ-0144	159.60	2	319.20	—"—	2
ИМ-0145	151.20	2	302.40	—"—	3
ИМ-0146	72.90	2	145.80	—"—	3
ИМ-0147	154.90	2	309.80	—"—	3
ИМ-0148	7.12	19	135.28	6-8	4
ИМ-0149	1.70	19	32.3	—"—	4
ИМ-0150	0.71	4	2.84	—"—	4
ИМ-0151	2.07	10	20.70	6-8	7
ИМ-027	0.57	136	77.52	6-7	5
итого			2636.68		

Примечание

1. Общие примечания даны на листе АС-36

КБ по железобетону Госстроя РСФСР г. Москва	1977	Клуб с залом на 400 мест	Подвесной потолок в зрительном зале	Типовой проект 261-12-173	Альбом I	Лист АС-35

Зав. отделом	В. Богородский
Гл. констр. пр.	Н. Грачев
Гл. архит. пр.	В. Маневетов
Рук. бриг. арх.	Л. Ланда
Вед. констр.	Г. Белова
Констр.	А. Минзер

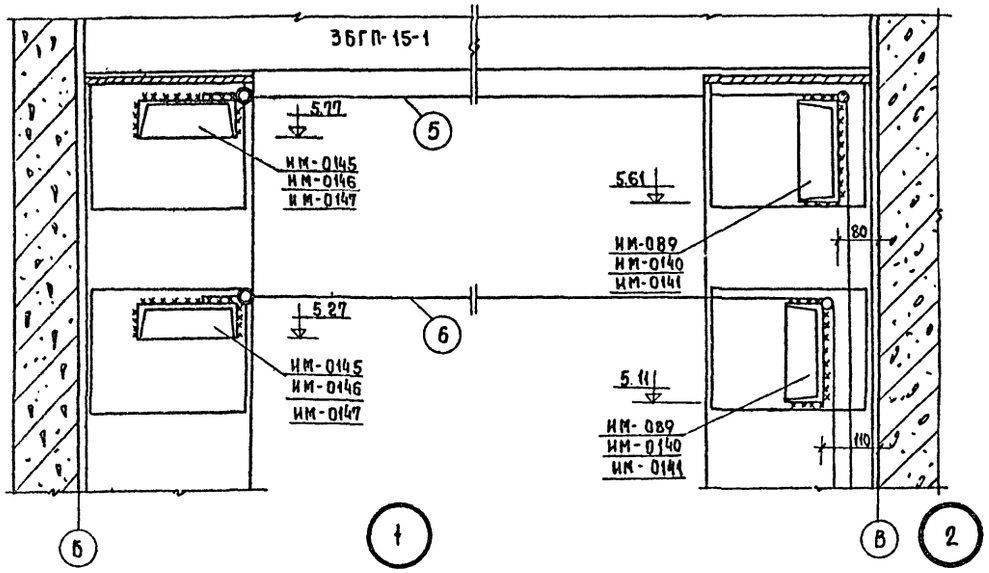

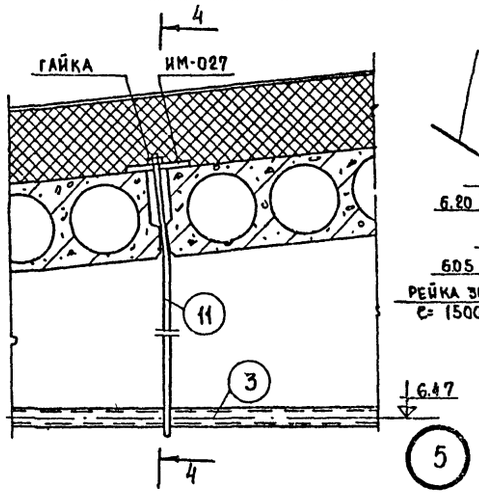

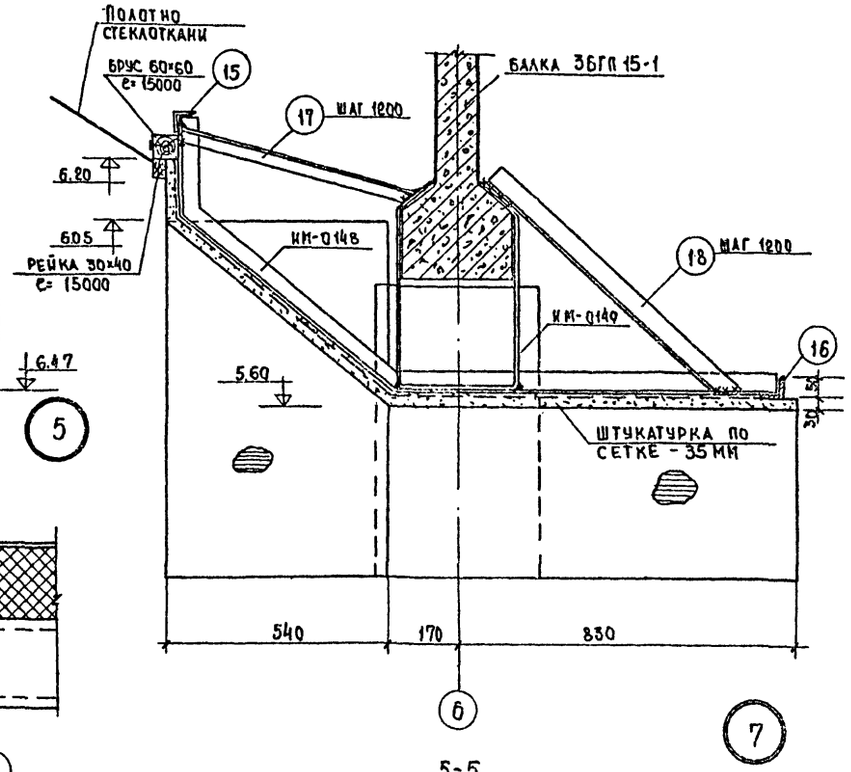

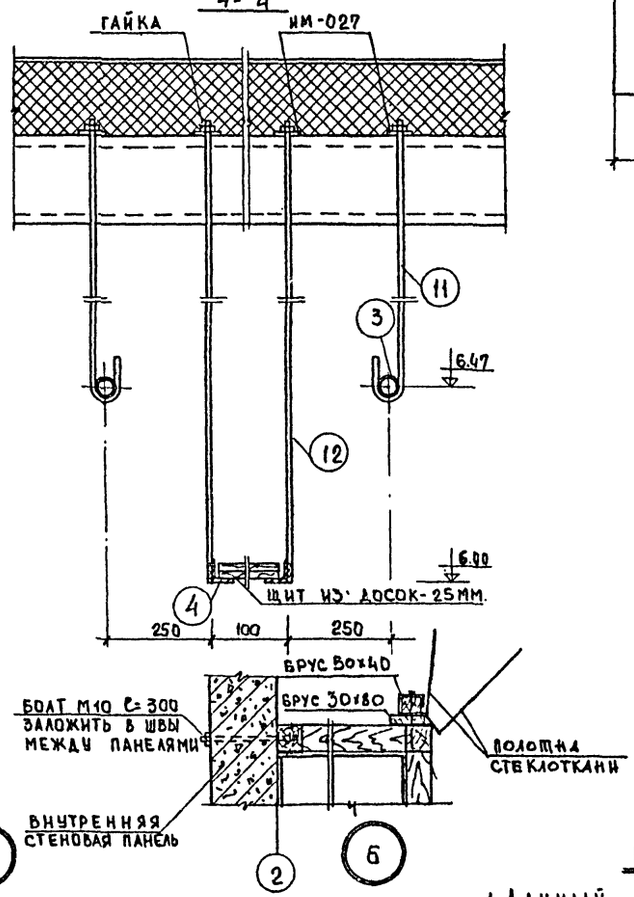

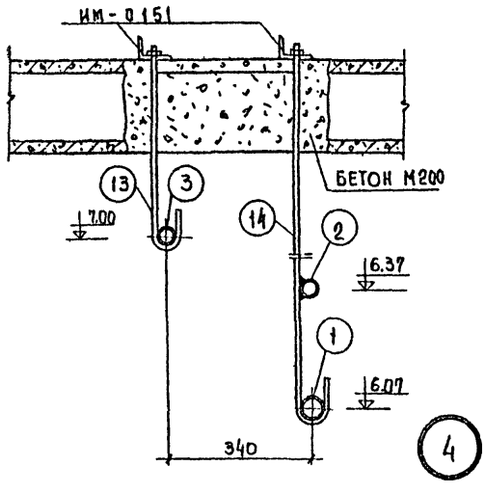

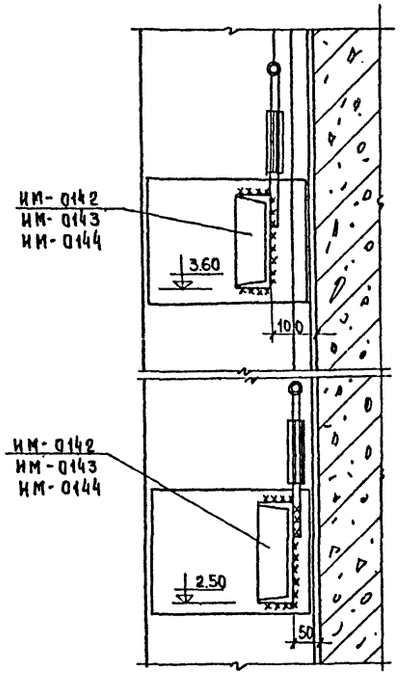

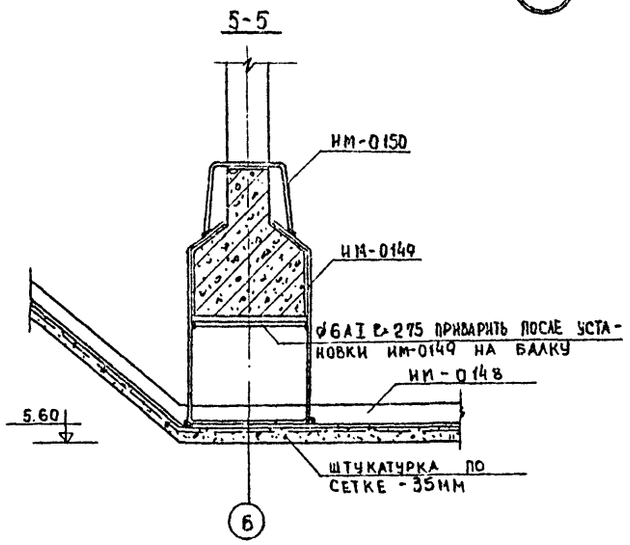

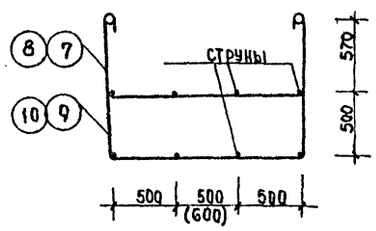

ПРИМЕЧАНИЯ:

1. ДАННЫЙ ЛИСТ СМОТРЕТЬ СОВМЕСТНО С ЛИСТОМ АС-35
2. ПОДВЕСНОЙ ПОТОЛОК ВЫПОЛНЯЕТСЯ ИЗ СТЕКЛОТКАНИ НАТЯНУТОЙ НА СТРУНЫ
3. ВСЕ МЕТАЛЛИЧЕСКИЕ ЭЛЕМЕНТЫ ОКРАСИТЬ МАСЛЯНОЙ КРАСКОЙ ЗА 2 РАЗА

1977	КЛУБ С ЗАЛОМ НА 400 МЕСТ	ПОДВЕСНОЙ ПОТОЛОК В ЗРИТЕЛЬНОМ ЗАЛЕ. УЗЛЫ	ТИПОВОЙ ПРОЕКТ 261-12-173	АЛЬБОМ I	ЛИСТ АС-36

ПО ЖЕЛЕЗОБЕТОНУ ГОССТРОЯ РСФСР г. МОСКВА

ЗАВ. ОТДЕЛОМ | ГЛ. КОНСТР. ПР. | ГЛ. АРХИТ. ПР. | РУК. БРИГАДЫ | ВЕД. КОНСТР.

В. БОГОРОДСКИЙ | Н. ГРАЧЕВ | В. МАНСВЕТОВ | Л. ЛАНДА | Г. БЕЛОВА

КОНСТР.

Л. МИЗЕР

15964-01 47

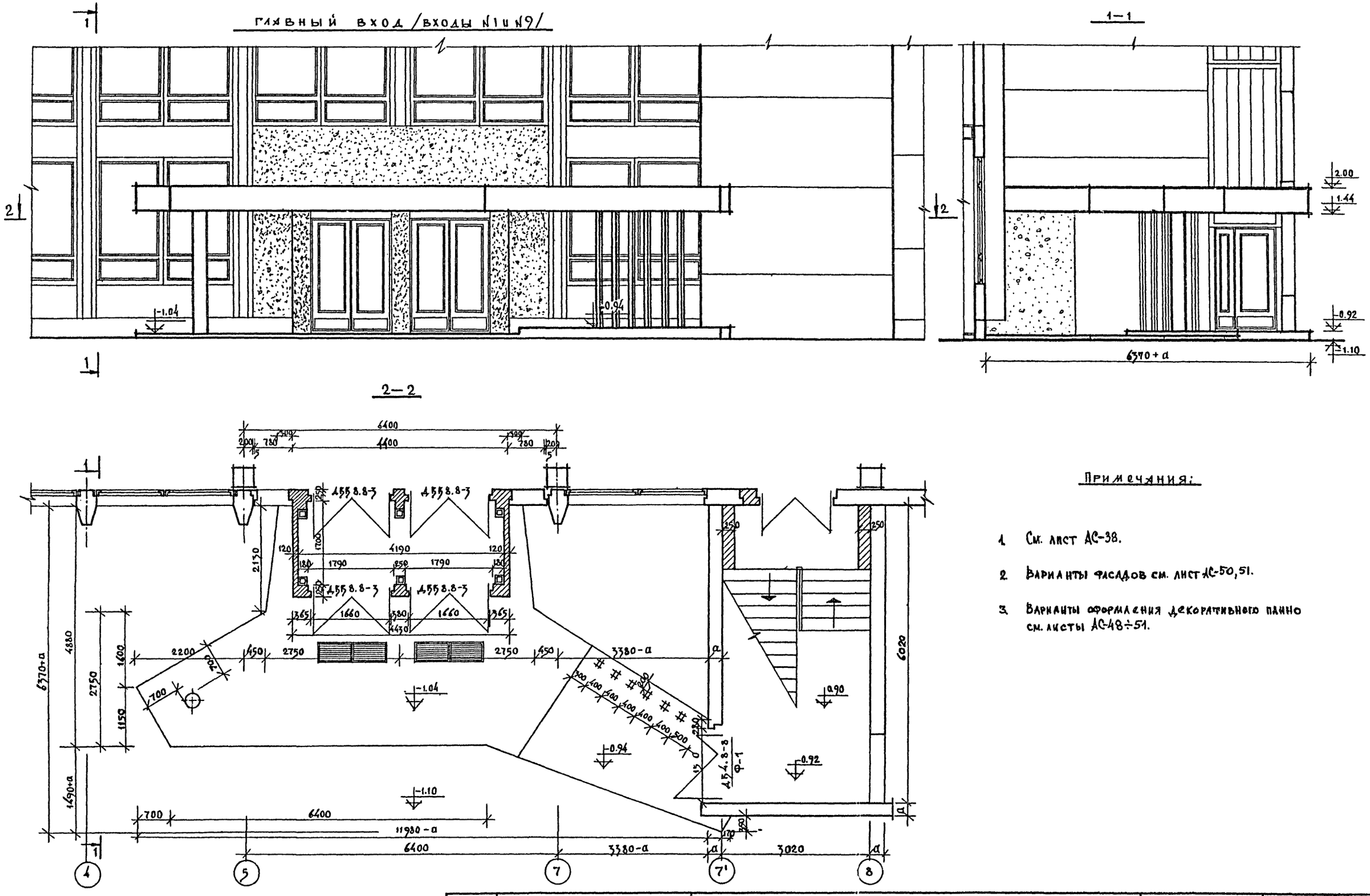

Примечания:

1. См. лист АС-38.
2. Варианты фасадов см. лист АС-50,51.
3. Варианты оформления декоративного панно см. листы АС-48÷51.

1977	КЛУБ С ЗАЛОМ на 400 мест	Главный вход /входы №1, №9/.	Типовой проект 261-12-173	Альбом I	Лист АС-37

КБ по железобетону Госстроя РСФСР г. Москва

Зав. отделом Б. Богородский
Гл. констр. пр. Н. Грачев
Гл. архит. пр. В. Мансветов
Рук. бриг. арх. А. Ланда
Ст. техник М. Лукьянова

15964-01 48

План главного входа

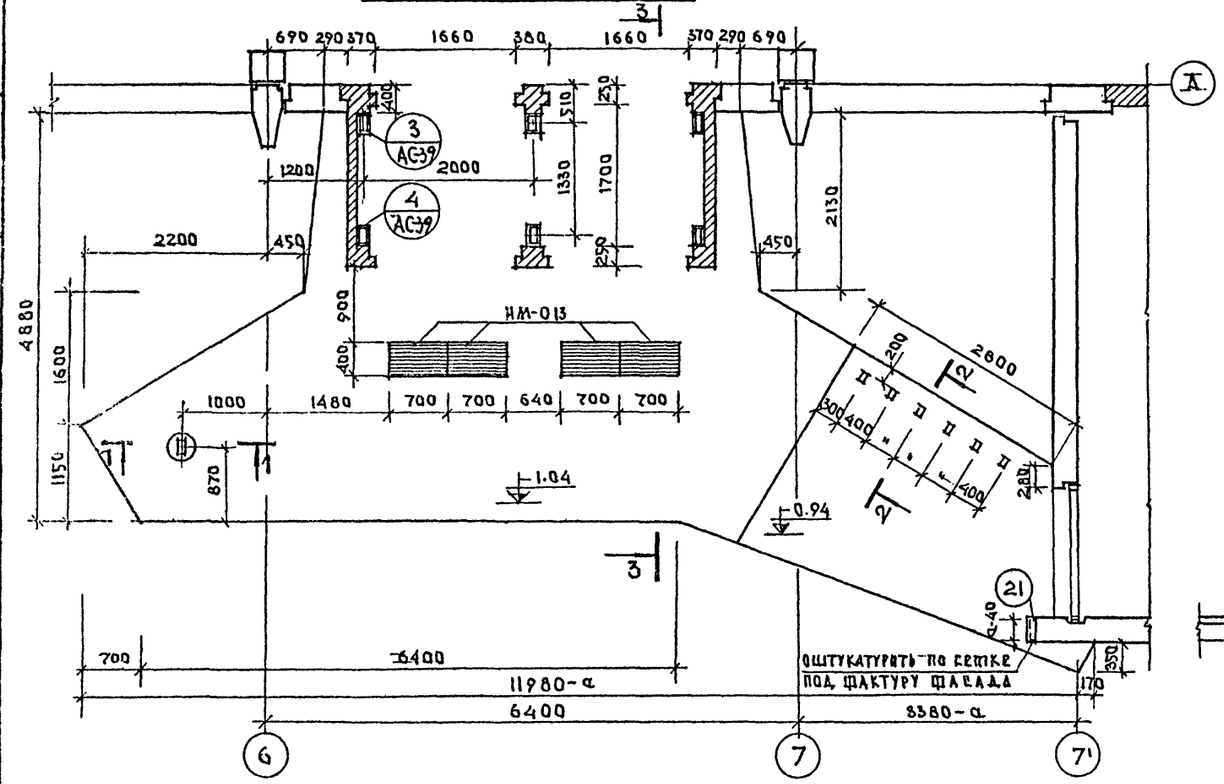

План раскладки балок

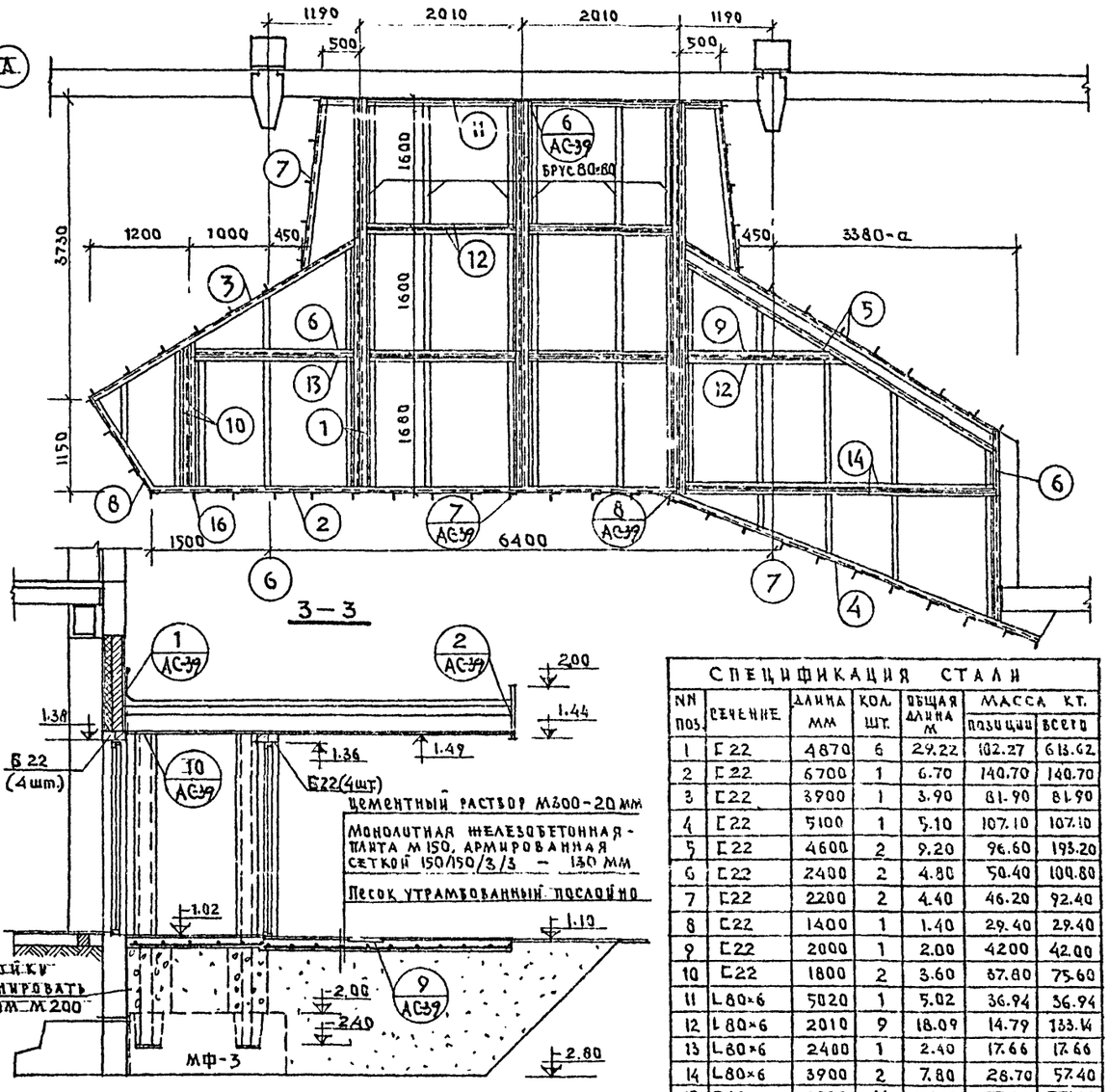

План козырька

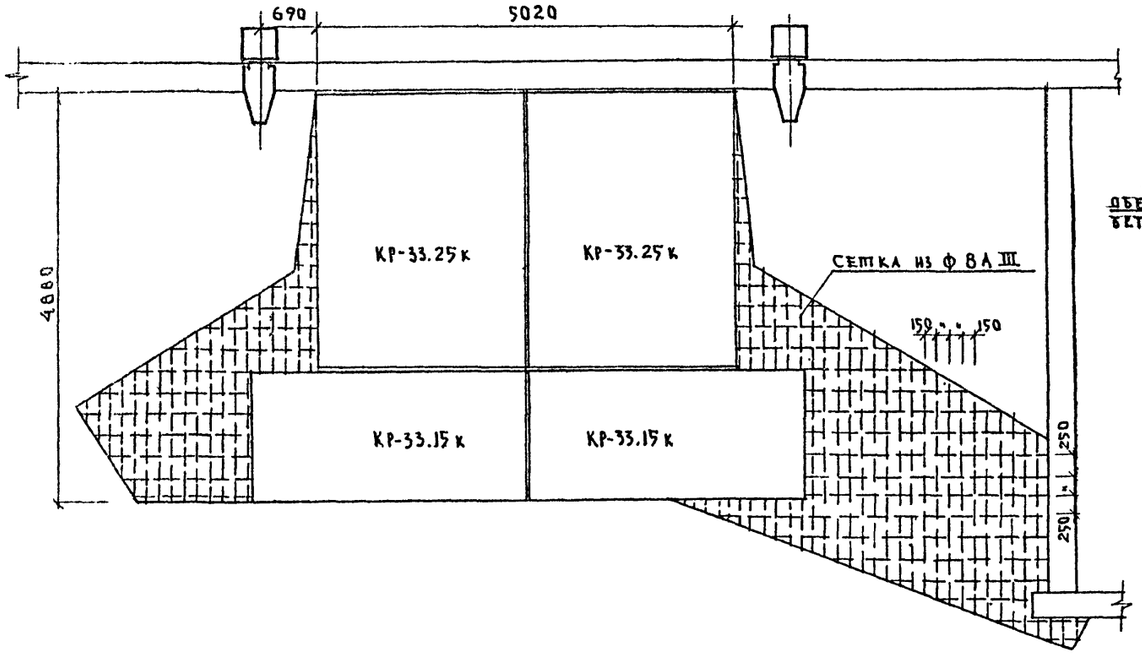

Спецификация стали

NN поз.	Сечение	Длина мм	Кол. шт.	Общая длина м	Масса кг. позиции	Масса кг. всего
1	[22	4870	6	29.22	102.27	613.62
2	[22	6700	1	6.70	140.70	140.70
3	[22	3900	1	3.90	81.90	81.90
4	[22	5100	1	5.10	107.10	107.10
5	[22	4600	2	9.20	96.60	193.20
6	[22	2400	2	4.80	50.40	100.80
7	[22	2200	2	4.40	46.20	92.40
8	[22	1400	1	1.40	29.40	29.40
9	[22	2000	1	2.00	42.00	42.00
10	[22	1800	2	3.60	37.80	75.60
11	L80×6	5020	1	5.02	36.94	36.94
12	L80×6	2010	9	18.09	14.79	133.14
13	L80×6	2400	1	2.40	17.66	17.66
14	L80×6	3900	2	7.80	28.70	57.40
15	[16	3880	14	54.32	55.09	771.34
16	L36×4	560	51	28.56	1.20	61.68
17	тр. 80×5 ГОСТ 8645-68	3320	6	19.92	33.86	203.18
18	— 40×4	1000	2	2.00	1.26	252
19	— 120×10	190	12	2.26	1.78	21.48
20	— 190×10	190	14	2.66	2.83	39.68
21	L 80×6	3320	2	6.62	24.43	48.86
22	— 60×8	240	12	2.88	0.90	10.80
					Итого:	2781.40

Расход материалов на вход

Цементный раствор М300 — 0.82 м³
Бетон — 7.52 м³
Сталь ф3 В I — 32.93 кг.
Сталь ф8 А III — 69.96 кг.

Примечания

1. Данный лист см. совместно с листом АС-39
2. Кирпичную кладку оштукатурить с обеих сторон.
3. Металлоконструкции входа покрасить масляной краской за 2 раза.
4. Позиции 21 монтировать с отметки — 1.60.

1977	Клуб с залом на 400 мест	Главный вход. (Входы N1, N9)	Типовой проект 261-12-173	Альбом I	Лист АС-38

Б. Богородский, Н. Трачев, Г. Белова, А. Мизер
Зав. отделом, Гл. констр. пр., Вед. констр., Констр.
КБ по железобетону Госстроя ИСФЕП г. Москва

План расположения светильников

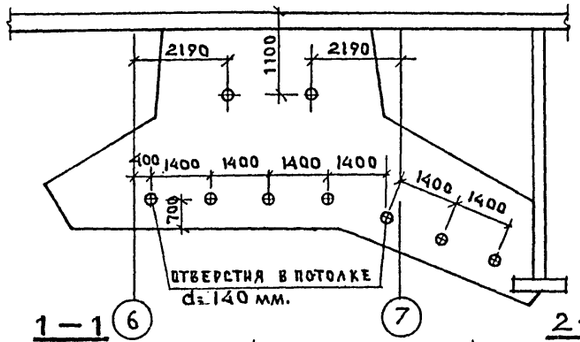

План кровли

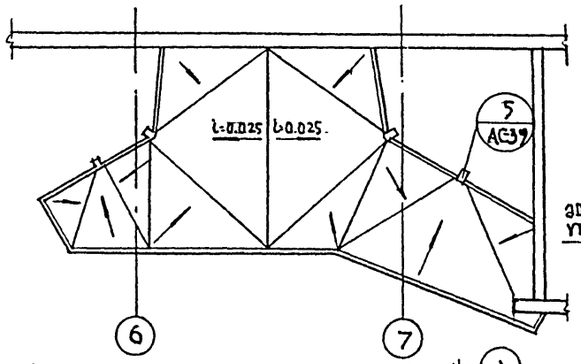

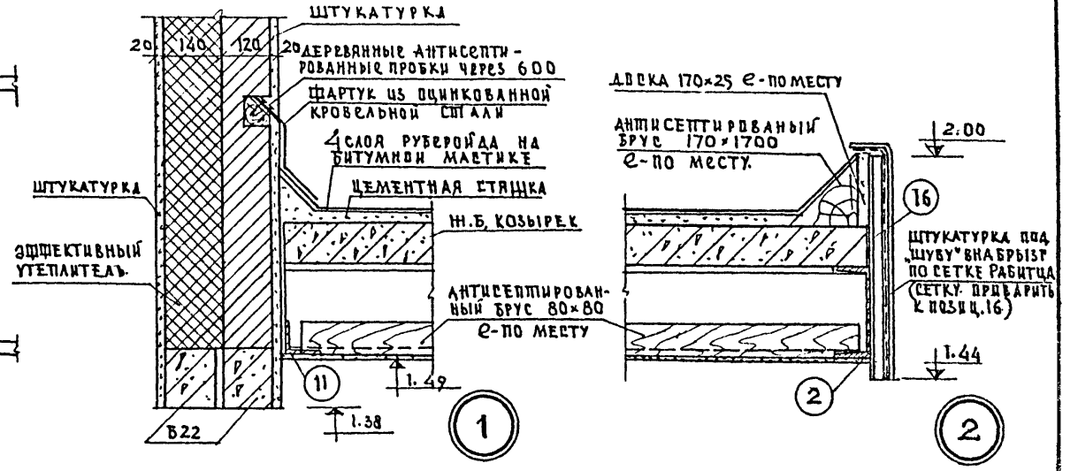

1–1

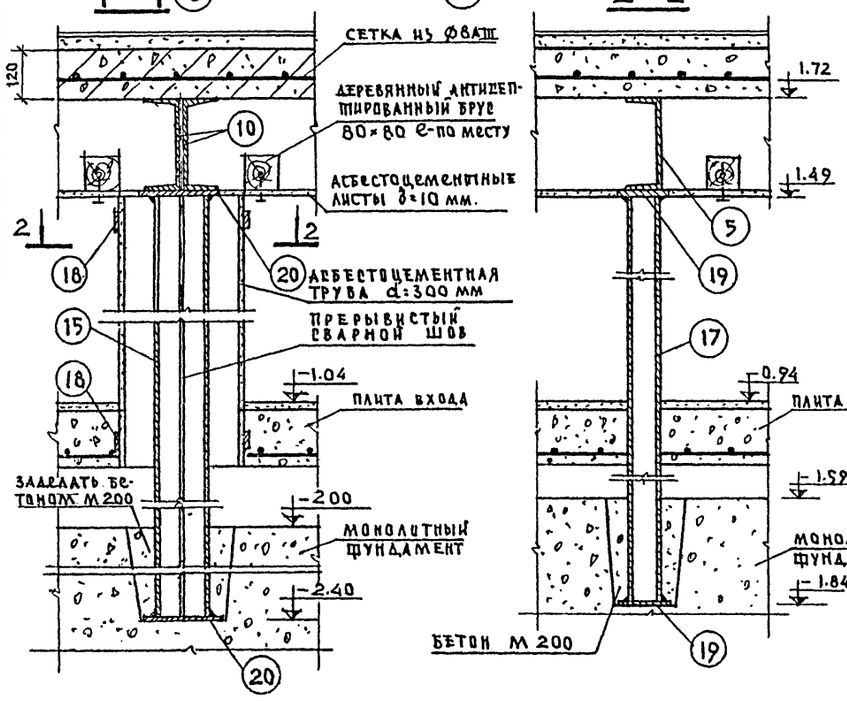

2–2

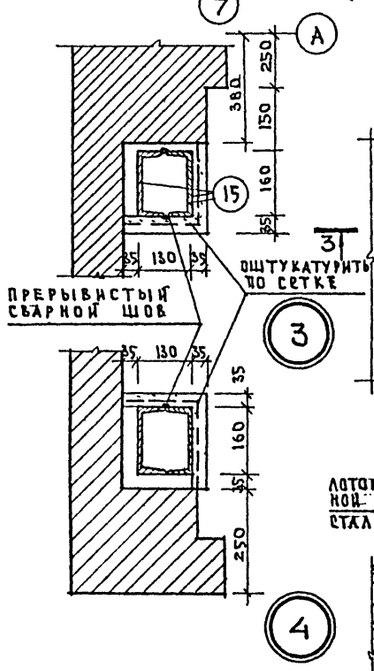

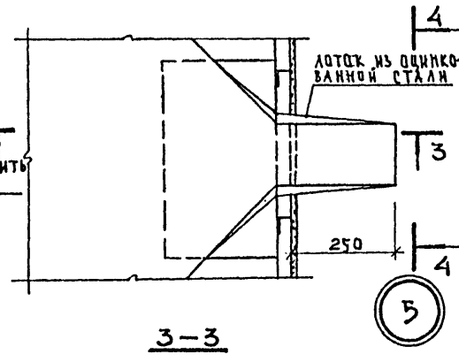

5–5

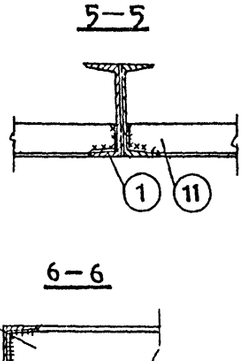

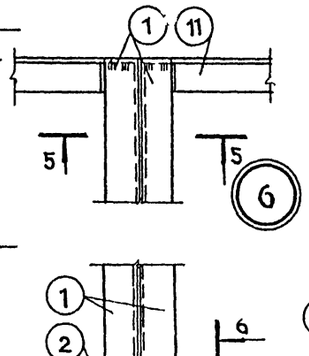

6–6

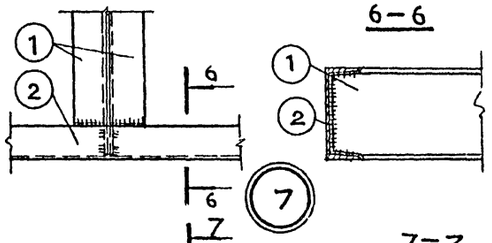

3–3

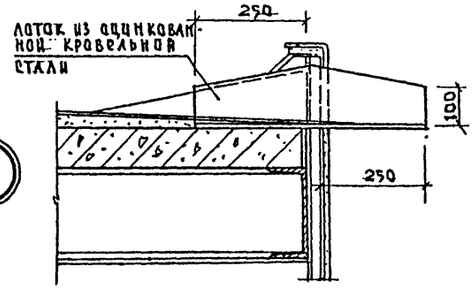

7–7

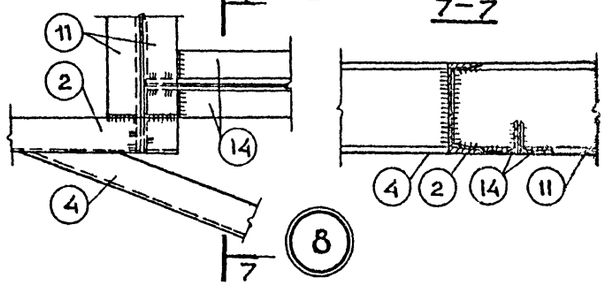

2–2

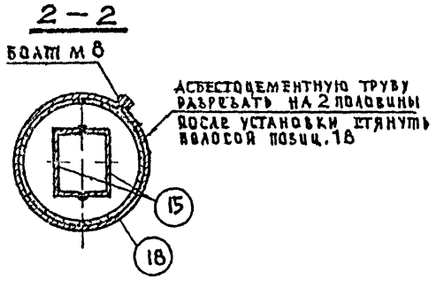

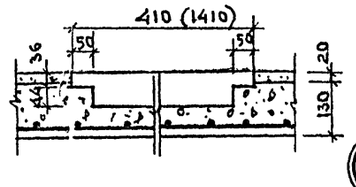

8–8

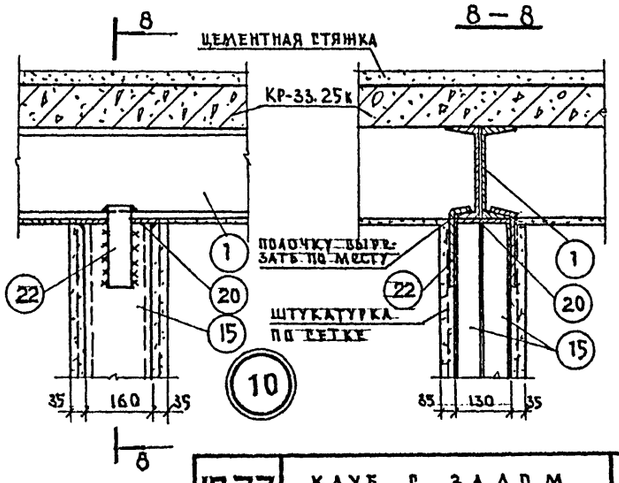

4–4

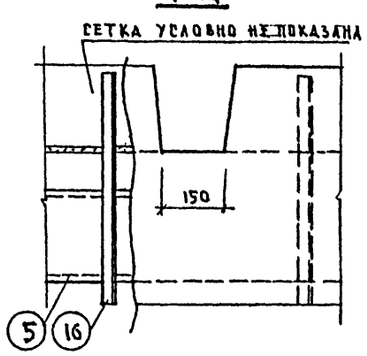

Примечания:

1. Данный лист см. совместно с листом АС-38
2. Сварку выполнять электродами типа Э42.
3. Высота сварных швов 6 мм.

1977	Клуб с залом на 400 мест	Главный вход. Узлы.	Типовой проект 261-12-173	Альбом I	Лист АС-39

ГПИ Инженерная Ленинградский Москва

Зав. отд.	В.Богородский	
Гл. констр.	Н.Грачев	
Рук. гр.	Г.Белова	
Конс.		А.Мизер

15964-01 50

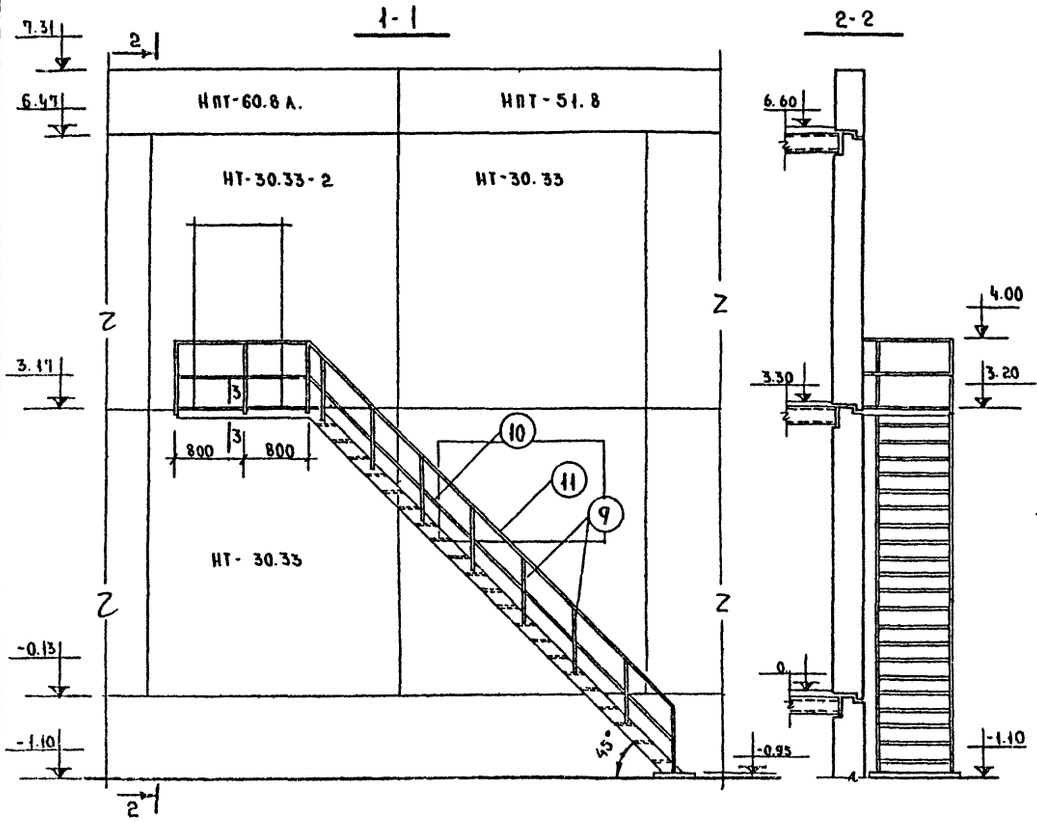

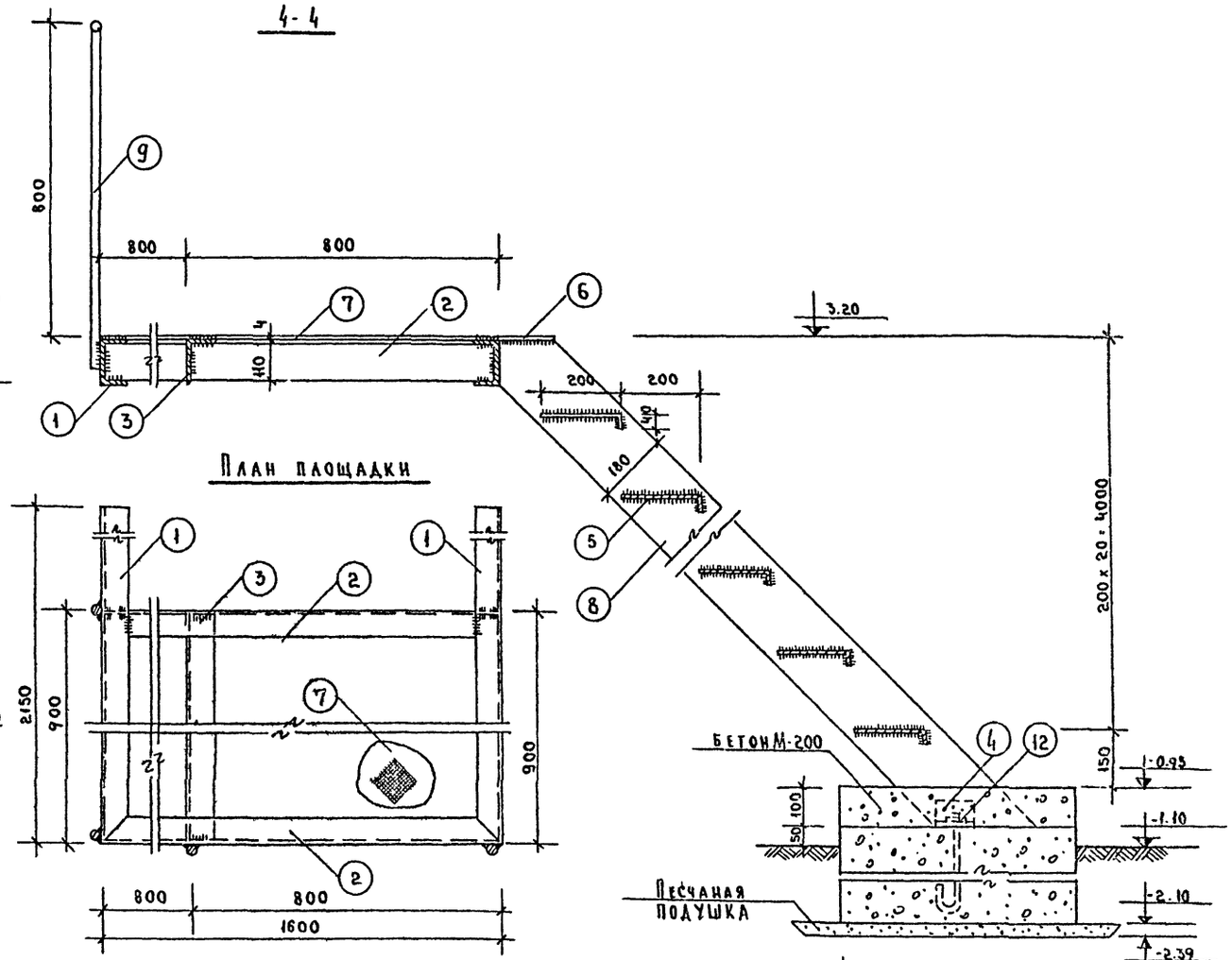

Металлическая лестница в кинопроекционную:

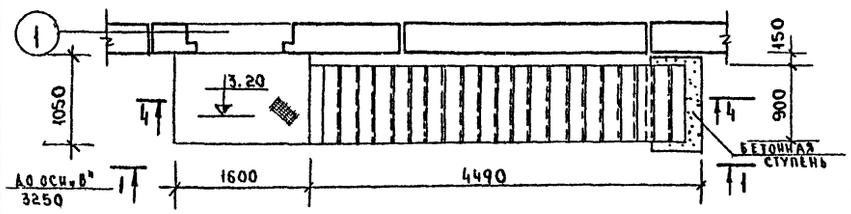

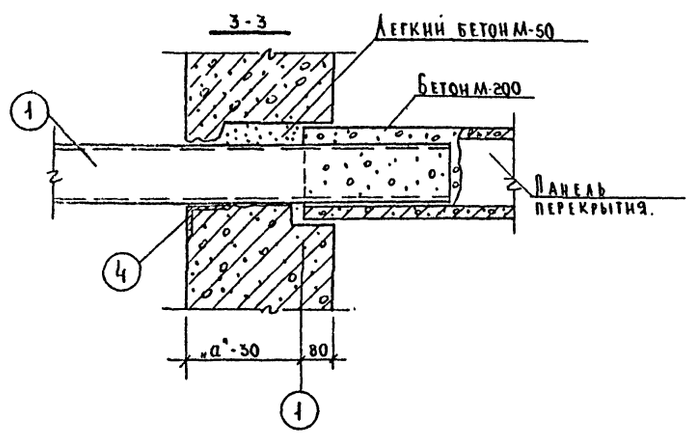

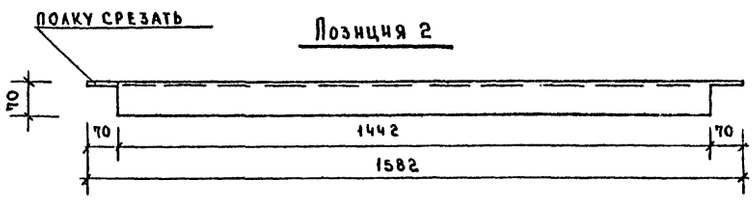

Примечания:

1. Материал конструкции сталь-3.
2. Сварку производить электродами Э-42А ГОСТ 9466-75
3. Высота неоговоренных сварных швов $h_ш$ = 6 мм.
4. Антикоррозионную защиту выполнять согласно СНиП II-28-73.

Спецификация металла.

NN поз.	Марка	Длина мм	К-во шт	Общая длина м	ГОСТ	Вес кг марки	Вес кг всего
1	[N 14	2150	2	4.30	8240-72	12.3	24.6
2	L 110x70x8	1600	2	3.20	8510-72	17.3	34.6
3	L 110x70x8	860	1	0.86	8510-72	9.27	9.27
4	L 75x8	80	3	0.24	8510-72	0.72	2.16
5	Ст. рифленая ромб-240x4	884	20	17.68	8568-77	7.11	142.2
6	Ст. рифленая ромб-140x4	884	1	0.884	8568-77	4.1	4.1
7	Ст. рифленая ромб-1030x4	1580	1	1.58	8568-77	54.45	54.45
8	-180x8	6120	2	12.24	103-76	69.0	138.0
9	Ф 12 А I	900	12	10.8	5781-75	0.79	9.48
10	-30x5	9000	1	9.0	103-76	10.62	10.62
11	Ф 12 А I	9000	1	9.0	5781-75	7.99	7.99
12	Болты Ф16 с гайкой	560	2	3.3	5781-75	0.89	1.78
						Итого:	438.94

1977	Клуб с залом на 400 мест.	Вход №3. Металлическая лестница.	Типовой проект 261-12-173	Альбом I	Лист АС-40

КБ по железобетону Госстроя РСФСР г. Москва.

Зав. отделом: В. Богородский
Гл. констр. пр.: Н. Грачев
Вед. констр.: Г. Белова
Техник: Л. Иванова

15964-01 51

Развертка стены в осях 2-6.

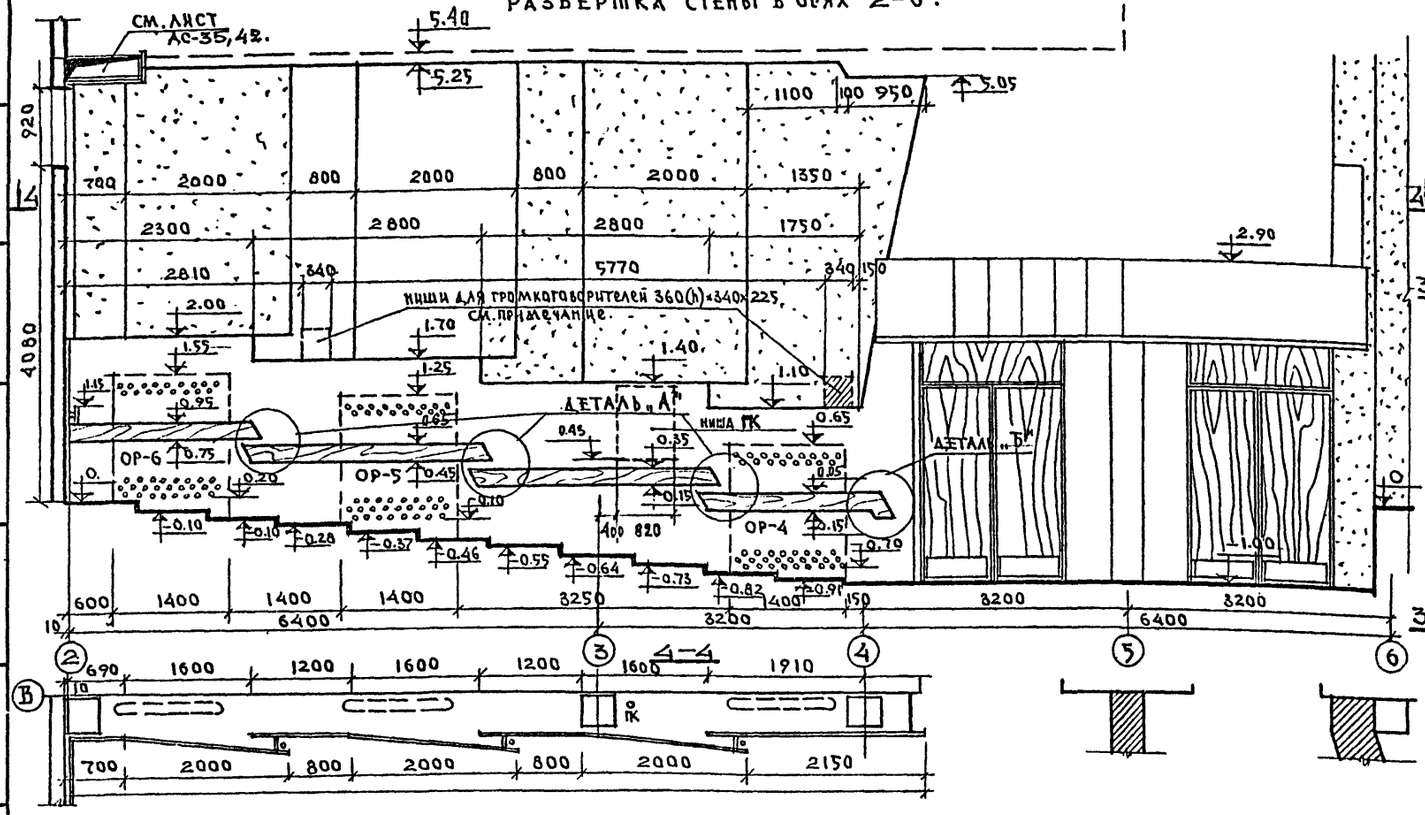

Развертка стены в осях „Б-В"

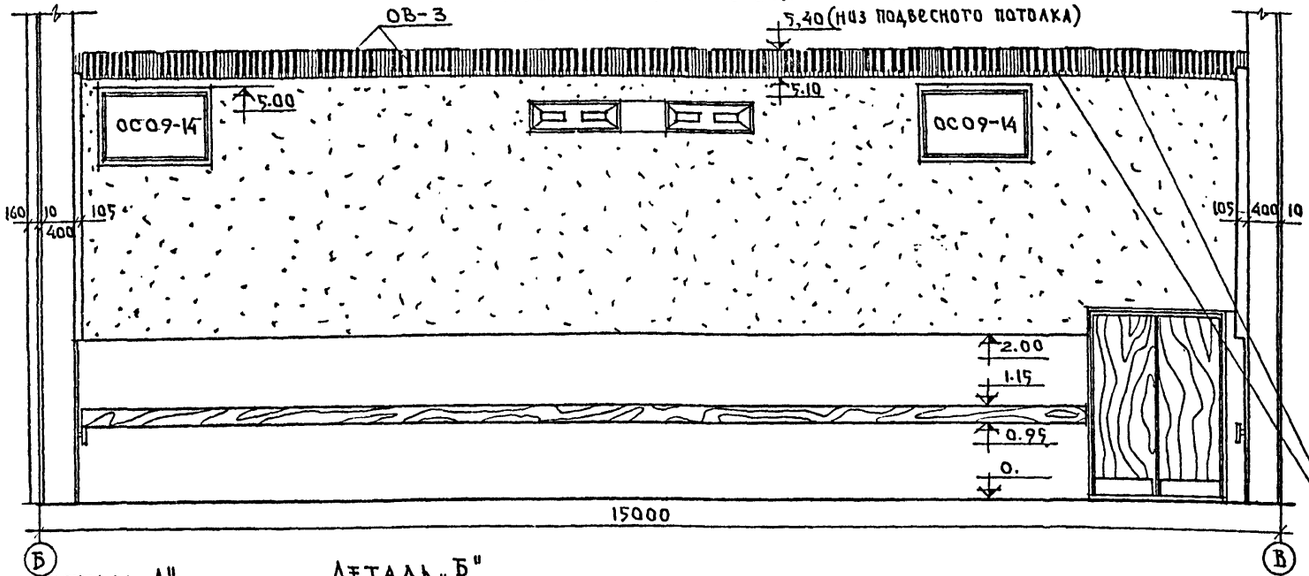

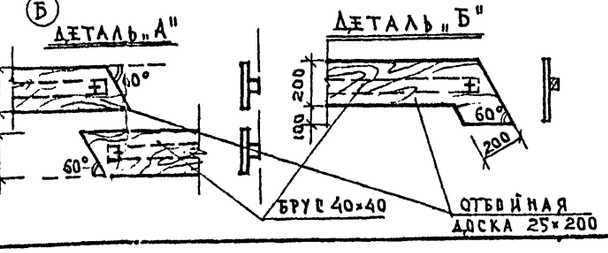

Расход древесины на отбойную доску (исключая ОВ-4÷ОВ-6)		
брус	40×40	— 60 пог.м.
доска	25×200	— 60 пог.м.

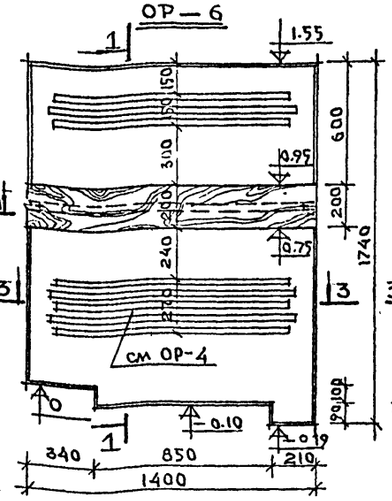

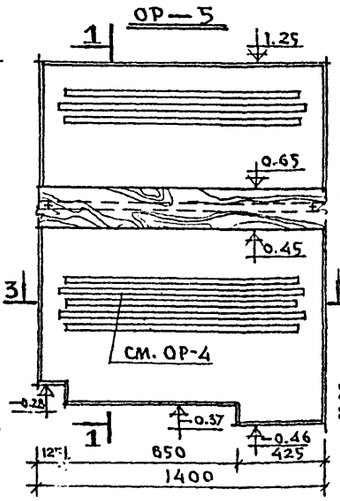

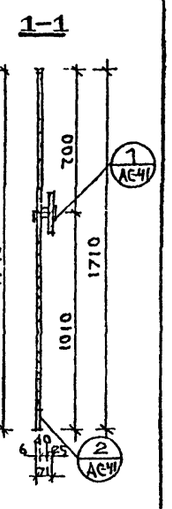

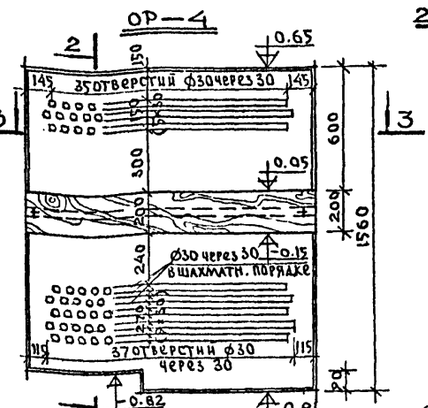

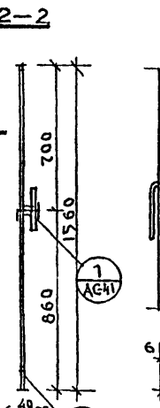

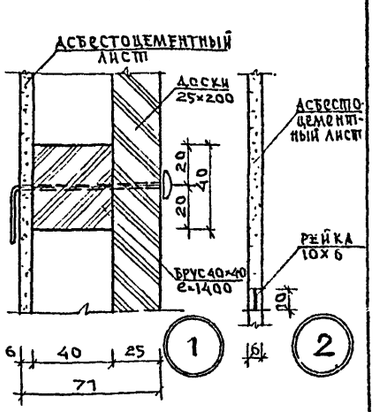

Спецификация материалов на ОВ-4÷ОВ-6

Наименование	Размеры в мм	ОР-4	ОР-5	ОР-6
Рейка	10×6	5.8 пог.м.	6.2 пог.м	6.2 пог.м
Асбестоцементн. лист	1740×1400	—	2.44 м²	2.44 м²
	1560×1400	2.18 м²	—	—
Брус	40×40	1.4 пог.м	1.4 пог.м	1.4 пог.м
Доска	25×200	1.4 пог.м	1.4 пог.м	1.4 пог.м

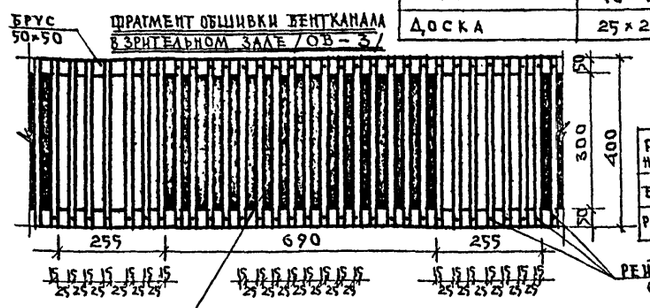

Расход древесины на обшивку венткороба	
брус 50×40	— 60 пог. м
рейки 15×15×400	— 140 пог. м

Примечания

1. Оформление стен зрительного зала по осям „Б" и „В" - аналогичны.
2. Ниши для громкоговорителей затянуть акустически прозрачной тканью (репс, тарная) под цвет штукатурки. Предусмотреть ниши открывающимися со стороны зрительного зала.
3. Щиты ограждения ОР-4; ОР-5; ОР-6 имеют аналогичную перфорацию (см. ОР-4)

1977	Клуб с залом на 400 мест	Развертка стен зрительного зала в осях 2, „Б", „В" Ограждение радиаторов в зрительном зале ОР-4; ОР-5; ОР-6.	Типовой проект 261-12-173	Альбом I	Лист АС-41

Зав. отделом В. Бутрадский
Гл. констр. пр. Н. Грачев
Гл. архит. гр. В. Маисеенов
Рук. арх.-констр. А. Данаева
Ст. техник М. Кулькова

КБ по железобетону Госстроя РСФСР г. Москва

15964-01 52

Схема разбивки жесткого каркаса стен зрительного зала по осям „В" и „Б"

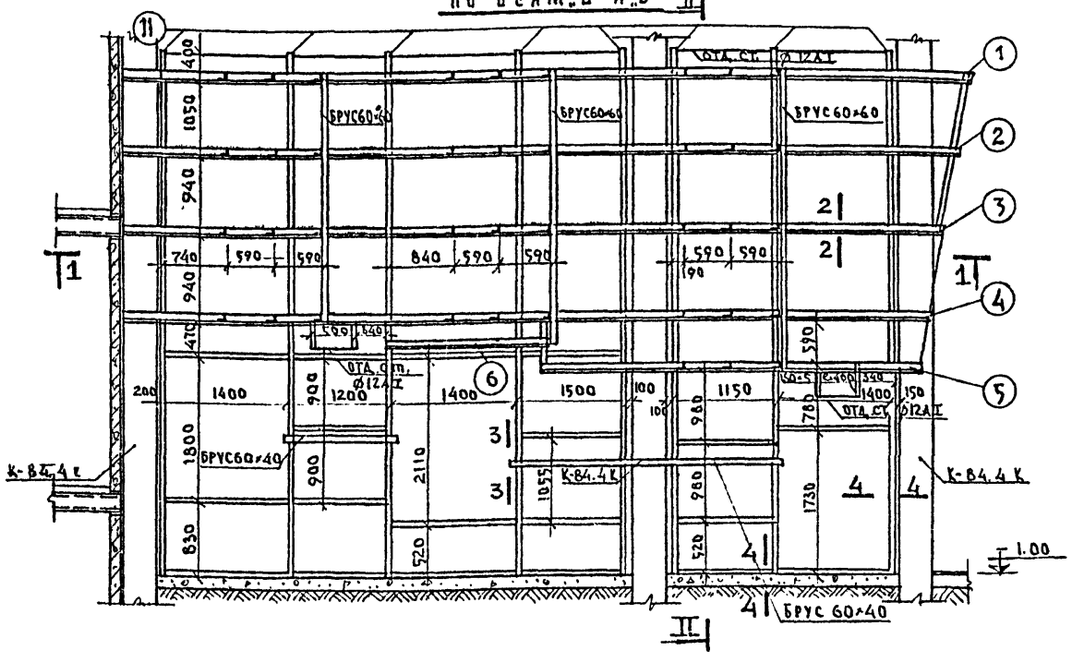

I–I

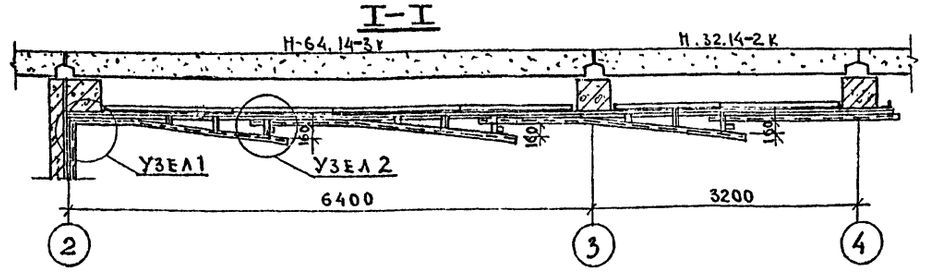

II–II

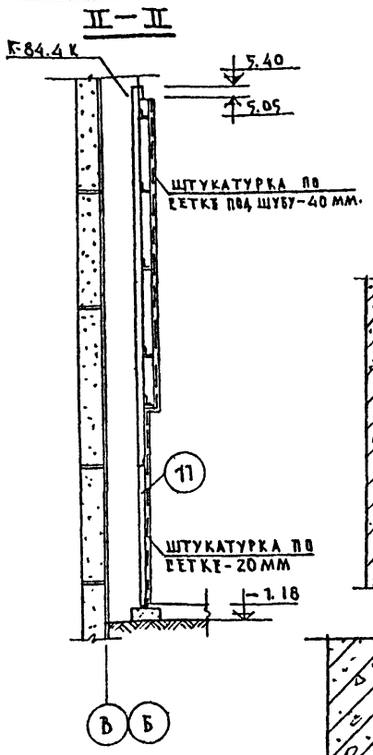

1–1

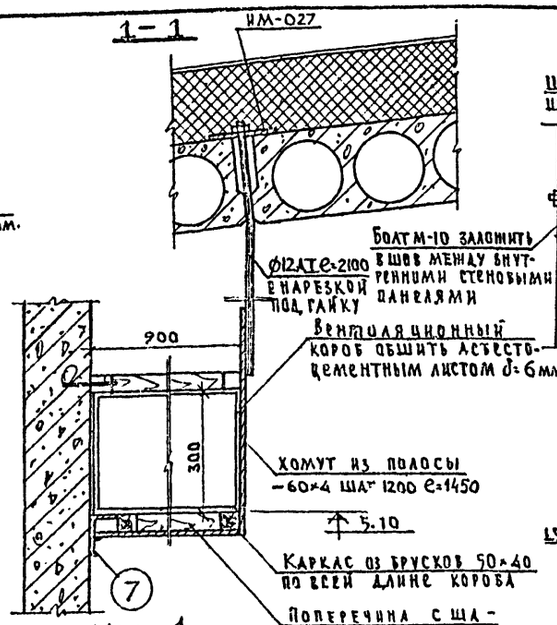

2–2

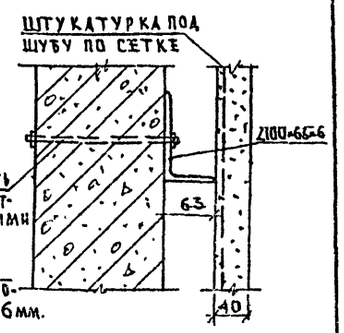

3–3

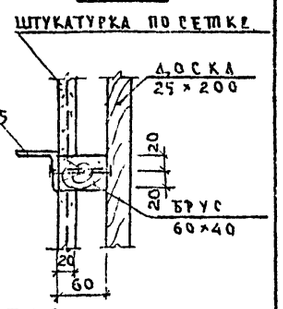

Узел 1

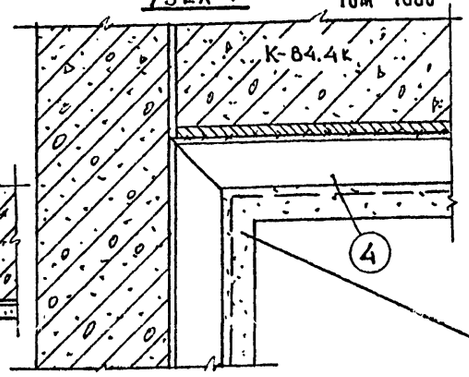

Узел 2

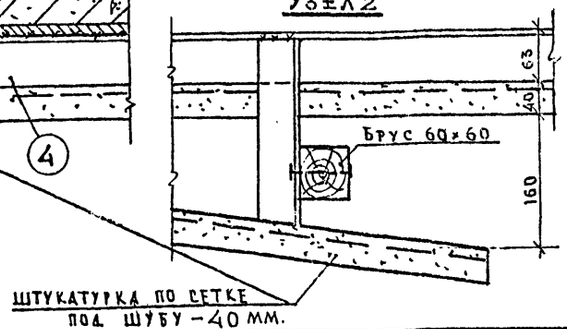

4–4

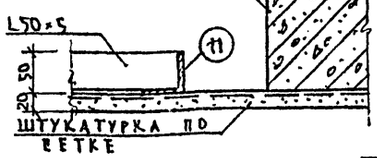

Схема разбивки жесткого каркаса стен зрительного зала по оси „Б"

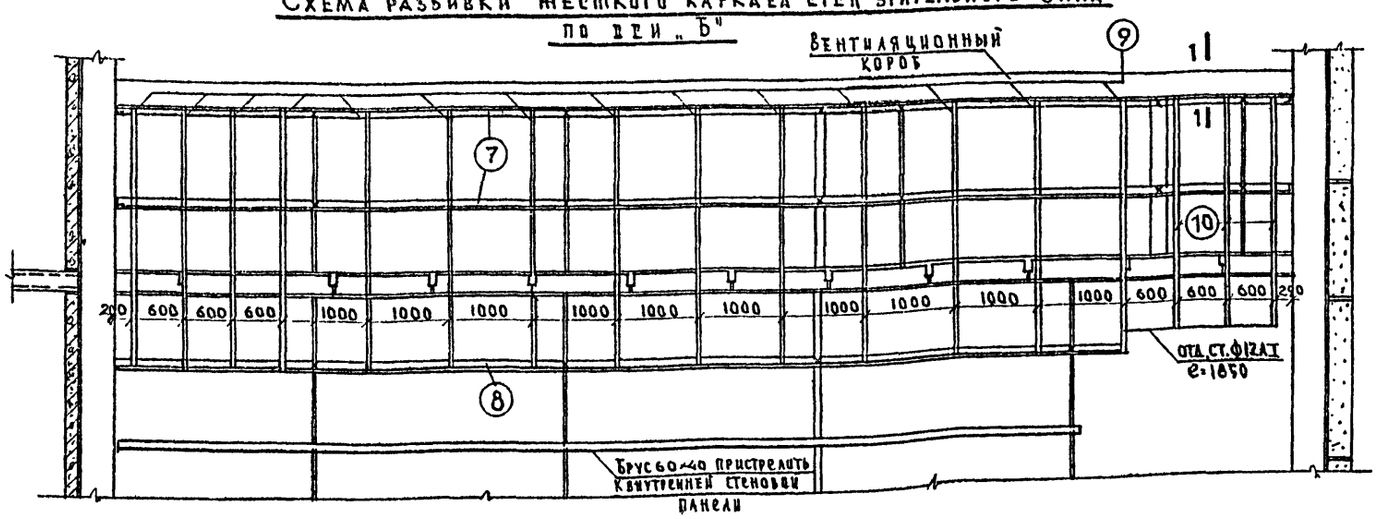

4–4

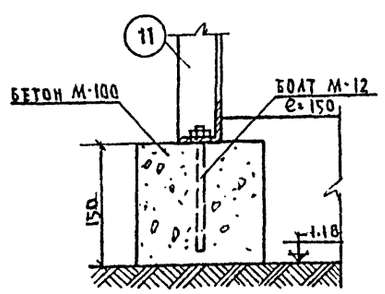

Спецификация стали

NN поз	Сечение	Длина мм	К-во шт.	Общая длина м.	Масса, кг. поз.	Масса, кг. общая
1	L100×63×6	10440	2	20.88	78.6	157.20
2	L100×63×6	10240	2	20.48	77.11	154.22
3	—"—	10050	2	20.10	75.68	151.36
4	—"—	9860	2	19.72	74.24	148.28
5	—"—	4500	2	9.00	33.88	67.76
6	—"—	2000	2	4.00	15.06	30.12
7	—"—	14180	2	28.36	106.77	213.55
8	—"—	12180	1	12.18	91.71	91.71
9	L50×5	3160	14	44.24	11.91	166.78
10	—"—	2850	3	8.55	10.74	32.23
11	—"—	6430	16	102.88	24.24	387.86
	L50×5	—	—	70.00	—	260.80
	Ø12АI	—	—	43.6	—	38.80
	-60×4	1450	11	15.95	2.72	29.20
	Ø10АI	200	16	3.20	0.12	1.92
					ИТОГО:	1931.80

1977	Клуб с залом на 400 мест	Схема разбивки жесткого каркаса стен зрительного зала по осям „В" и „Б" и по оси „2". Узел 1 и узел 2. Сечения 1–1 ÷ 4–4.	Типовой проект 261-12-173	Альбом I	Лист АС-42

15964-01 53

Зав. отдела Гл. констр. пр. Вед. констр. Ст. техник
В. Богородский, Н. Грачев, Т. Белова, Н. Суханкина
КБ по железобетону Госстроя РСФСР г. Москва

ФРАГМЕНТ ПЛАНА ГАРДЕРОБА

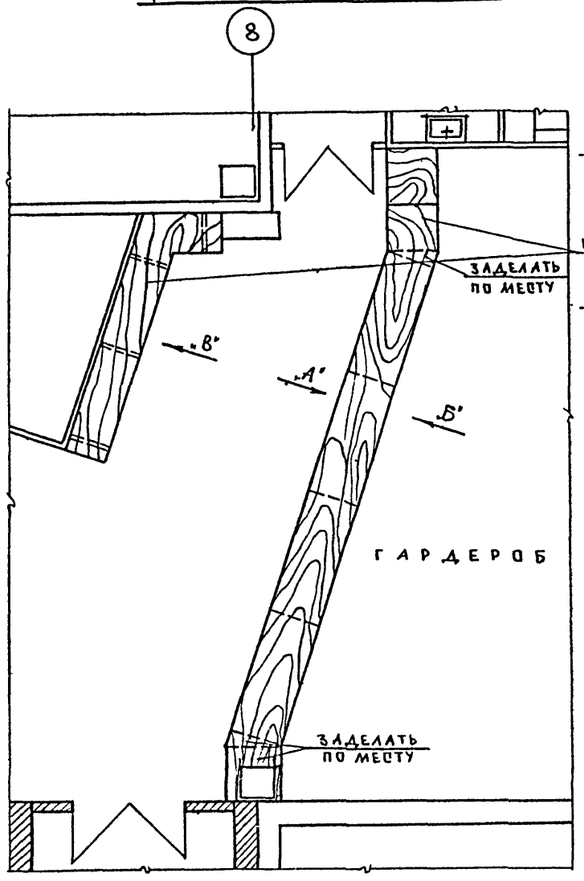

ВИД БАРЬЕРА СО СТОРОНЫ ВЕСТИБЮЛЯ / ВИД „А" /

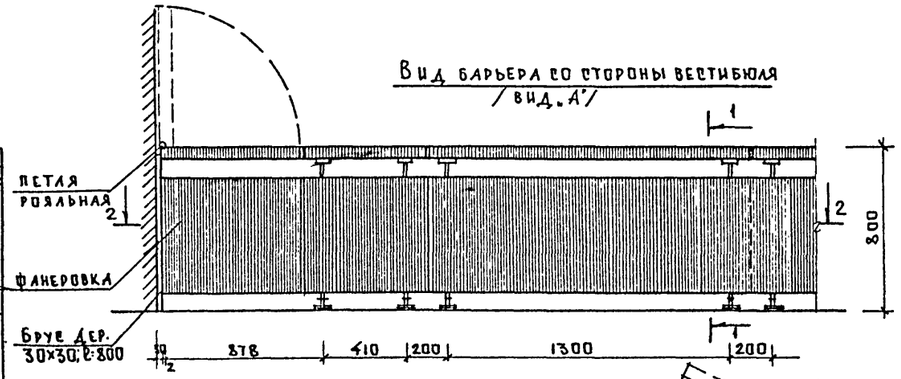

ВИД БАРЬЕРА ИЗ ГАРДЕРОБА / ВИД „Б" /

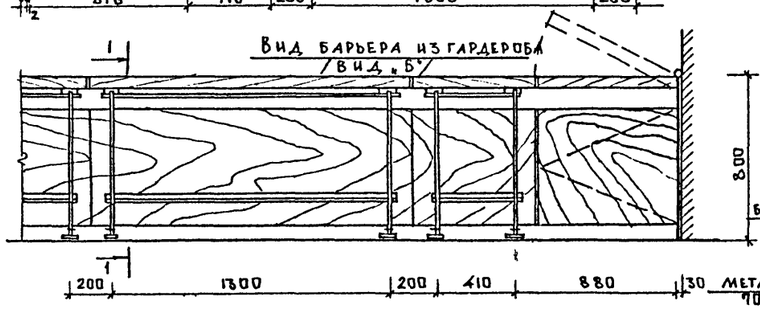

1 - 1

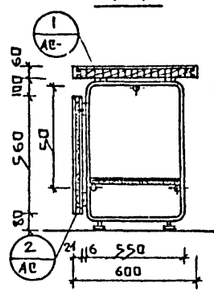

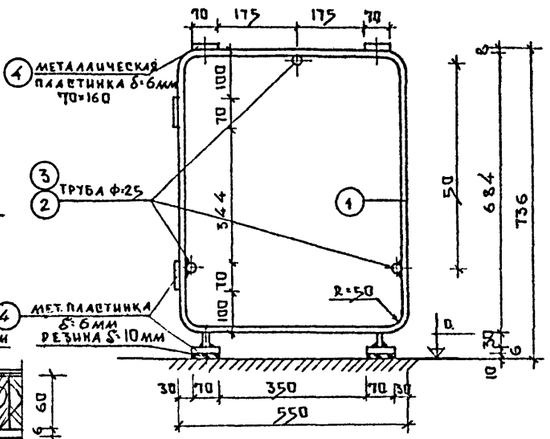

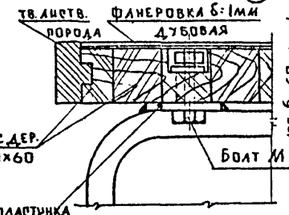

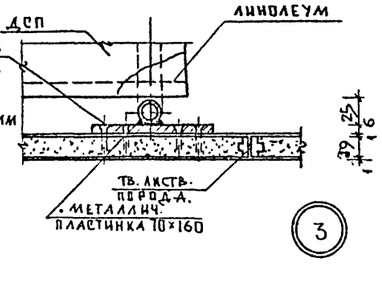

2 - 2

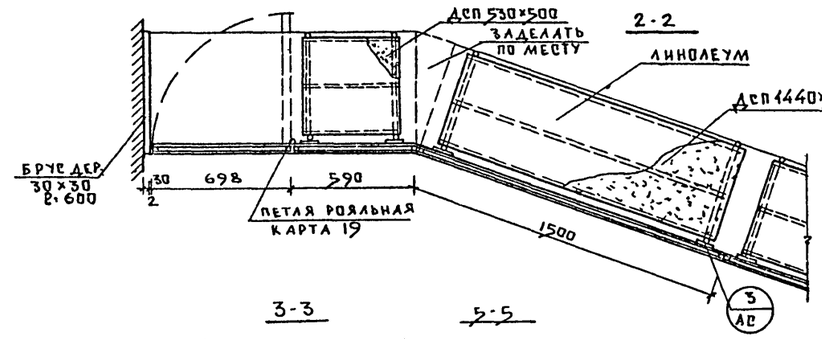

ВИД „В"

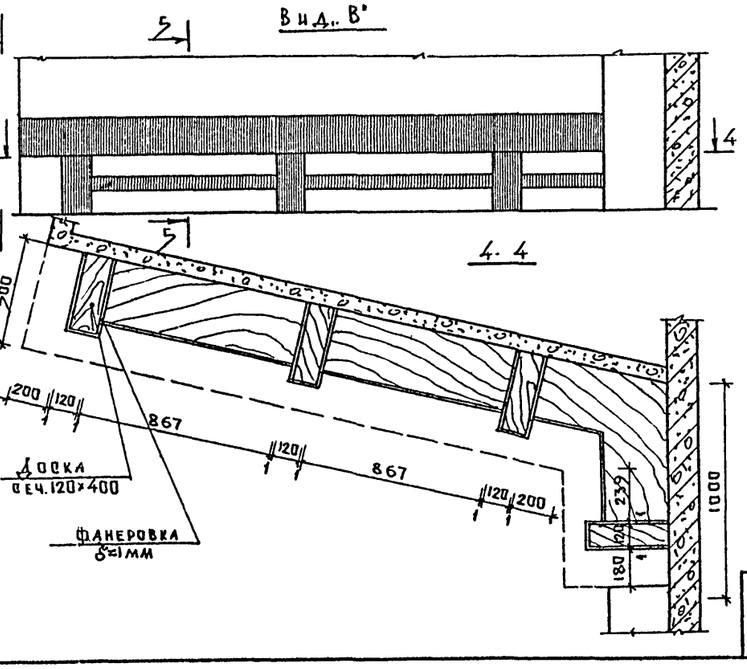

3-3

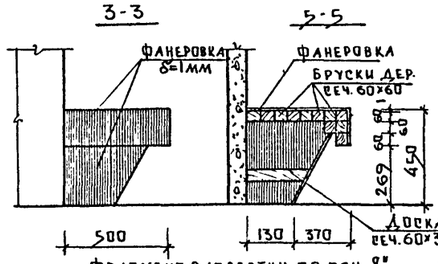

5-5

4-4

ФРАГМЕНТ РАЗВЕРТКИ ПО ОСИ „8"

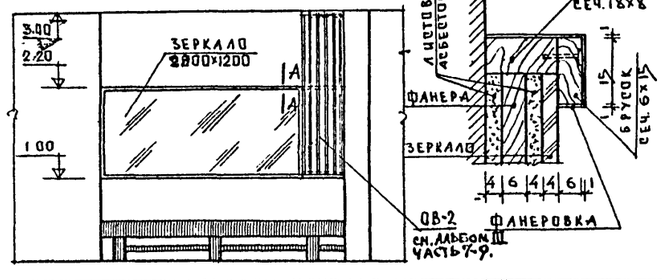

А - А

Спецификация материалов на скамью

Наименование	Размеры мм	Кол. шт	Ед. изм	Расход мат-ов
Доска	120×400×389	4	м³	0.0076
Доска	60×867×300	4	м³	0.002
Брус	60×60	—	пог.м	45
Фанеровка	δ=1мм	—	м²	52

Спецификация материалов на заделку зеркала

Наименование	Размеры в мм	Кол. шт	Ед. изм	Расход мат-ов
Брус	18×8×2500	—	пог.м	2.5
Брус	18×8×1200	—	пог.м	1.20
Брус	15×6×2500	—	пог.м	2.5
Брус	15×6×1200	—	пог.м	1.20
Фанера	2500×1200	—	м²	3.0
Листовой асбестоцемент	2500×1200	—	м²	3.0
Фанеровка	50× 400	—	м²	0.37

Спецификация материалов на барьер

Наименование	Размеры в мм.	Кол.-шт.	Ед. изм.	Расход мат-ов
ДСП	1500×19×560	4	м³	0.062
ДСП	698×19×560	1	м³	0.008
ДСП	590×19×560	1	м³	0.006
ДСП	530×19×500	1	м³	0.003
ДСП	1440×19×500	4	м³	0.056
Брус	60×60	—	пог.м.	80
Линолеум	7000×600		м²	4.20
Фанеровка	8000×620		м²	4.96
Брус	30×30	—	пог.м.	1.4

Спецификация металла

NN поз	Профиль / сечение	Длина мм	К-во шт	Общ. дл. м.	Масса кг поз.	Масса кг всего
1	Тр. 25×3	2600	10	26.0	4.47	44.70
2	Тр. 25×3	1440	12	17.28	2.48	29.76
3	Тр. 25×3	530	3	1.59	2.74	8.22
4	-70×6	160	60	9.60	0.53	31.80
5	Тр. 25×3	30	20	0.60	—	1.03
				ИТОГО:		11551

Примечания:

1. Вентиляционную решетку ОВ-2 см. Альбом III, часть 7-10; лист 5.
2. Вешалки в гардеробе см. Альбом III, часть 6-5, стр. 3, 13.

Зав. отделом	В. Богородский	
Гл. конструктор пр	Н. Грачев	
Гл. архит. пр.	В. Милкветов	
Рук. бриг. арх.	А. Ланда	
Ст. техник	М. Лукьянова	

КБ по железобетону Госстроя РСФСР, г. Москва

1977	Клуб с залом на 400 мест	Гардероб	Типовой проект 261-12-173	Альбом I	Лист АС-13

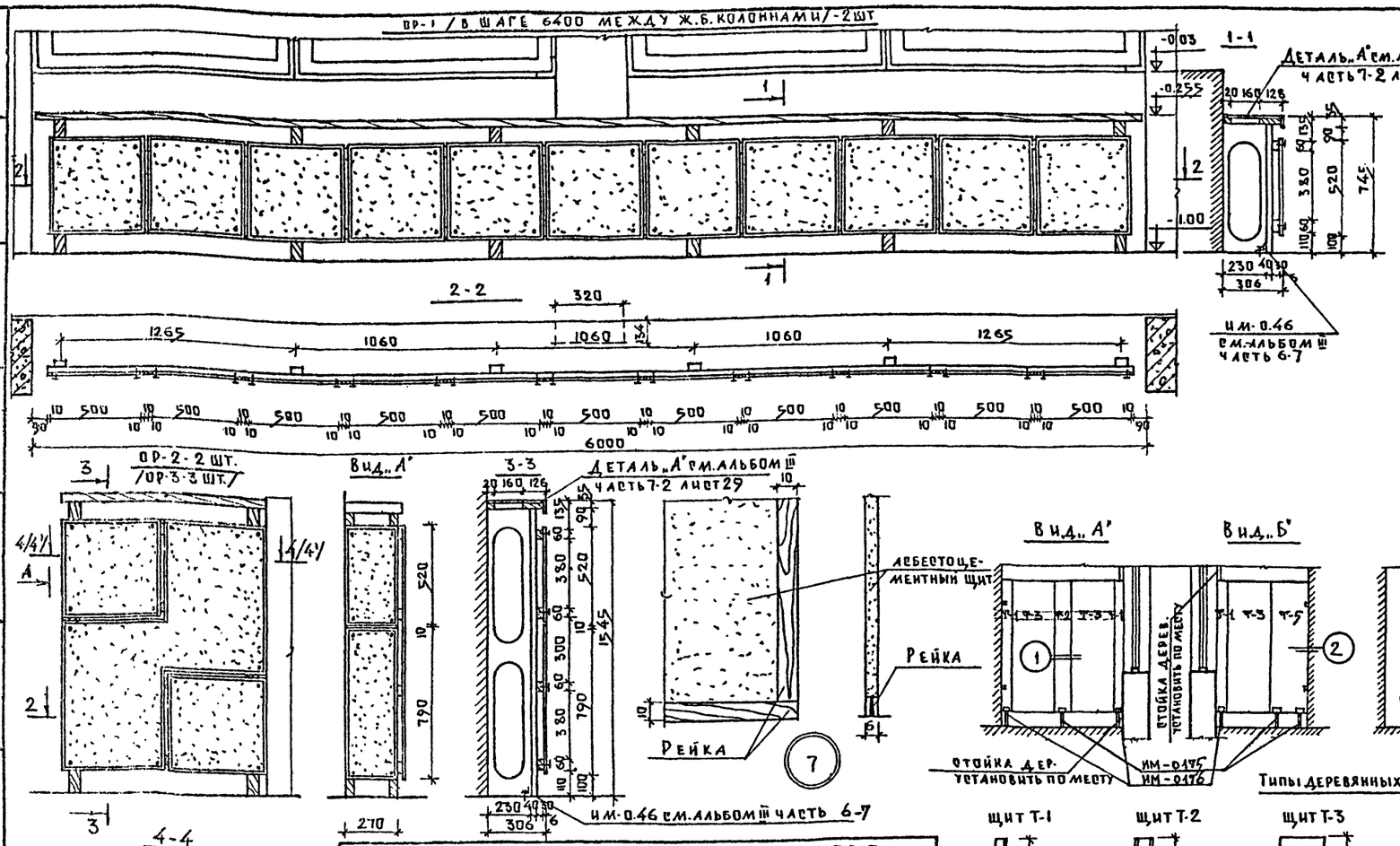

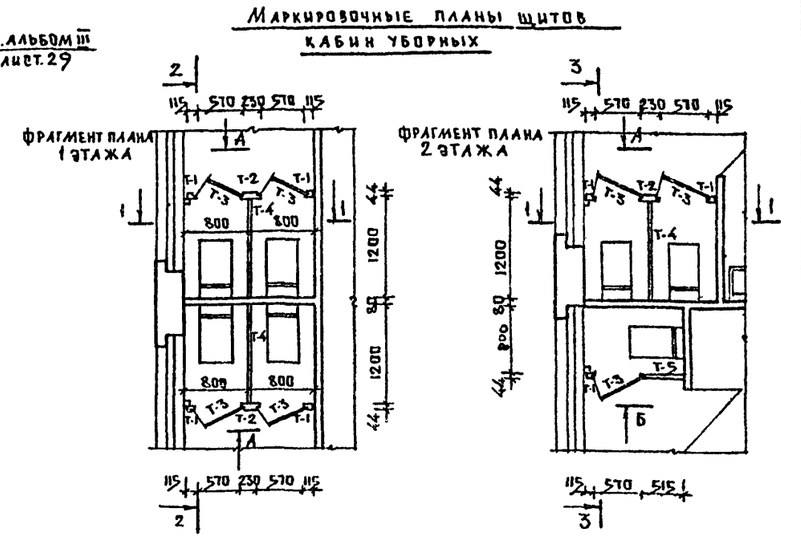

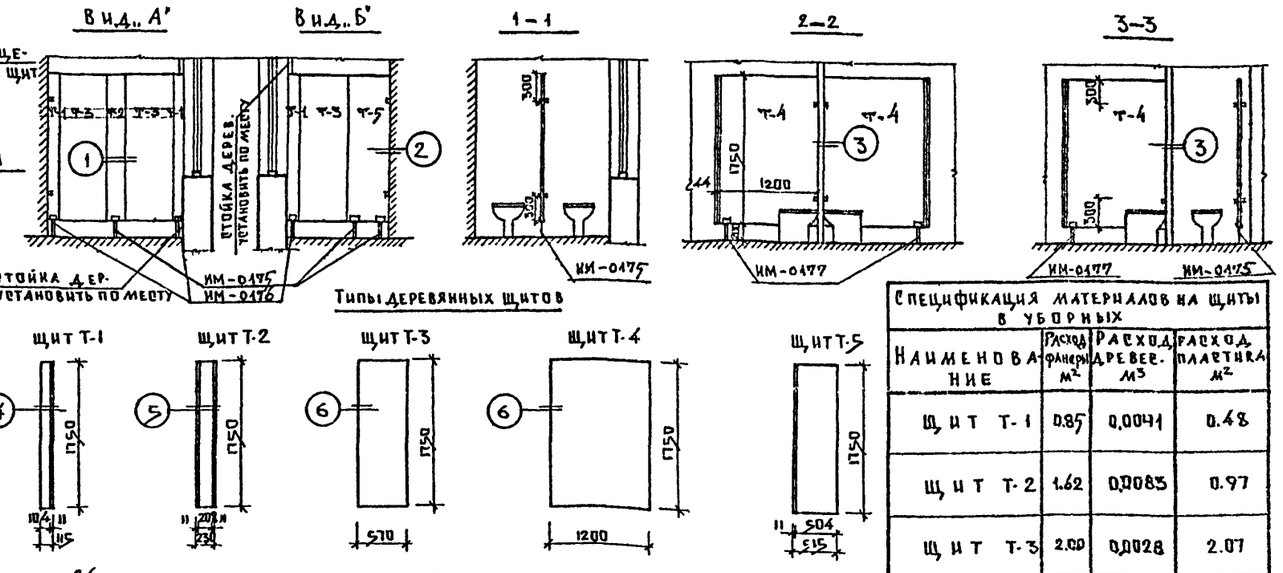

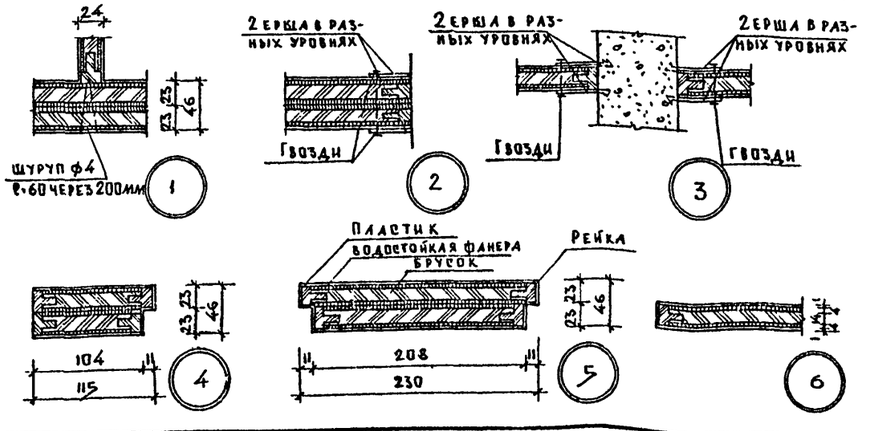

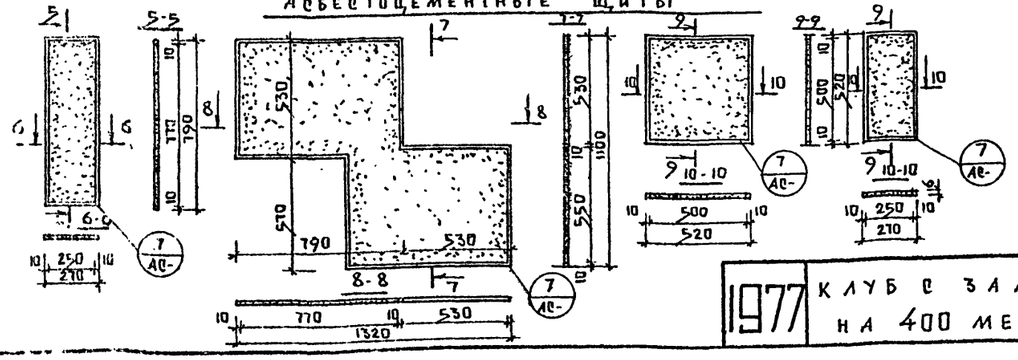

СПЕЦИФИКАЦИЯ МАТЕРИАЛОВ НА ОР-1 ÷ ОР-3

НАИМЕНОВАНИЕ	РАЗМЕРЫ l	b	h	ОР-1 КОЛ-ВО ШТ	ОР-1 ОБЪЕМ М³	ОР-1 ПЛОЩ. М²	ОР-2 КОЛ-ВО ШТ	ОР-2 ОБЪЕМ М³	ОР-2 ПЛОЩ. М²	ОР-3 КОЛ-ВО ШТ	ОР-3 ОБЪЕМ М³	ОР-3 ПЛОЩ. М²
СТОЙКА ДЕРЕВЯННАЯ	60	40	2	6	0.008	—	3	0.004	—	4	0.005	—
БРУС ДЕРЕВЯННЫЙ	l	30	60	2	0.021	—	5	0.013	—	6	0.014	—
РЕЙКА ИЗ ТВЕРД. ЛИСТВ. ПОРОДЫ	520	6	10	44	0.001	—	14	0.004	—	16	0.0006	—
	270	6	10	—	—	—	4	0.00006	—	8	0.0001	—
	790	6	10	—	—	—	2	0.00009	—	4	0.0002	—
	570	6	10	—	—	—	4	0.0001	—	4	0.0001	—
ПОДОКОННАЯ ДОСКА: ЛИНОЛЕУМ	l	330	2	—	—	1.80	—	—	0.6	—	—	0.6
ФАНЕРА	l	330	4	—	—	1.80	—	—	0.6	—	—	0.6
ДОСКА	l	100	29		0.016	—	—	0.004	—	—	0.004	—
БРУСОК	200	60	29	31	0.010	—	15	0.002	—	15	0.002	—
РЕЙКА	l	20	70		0.006	—	—	0.001	—	—	0.001	—
АСБЕСТОЦЕМЕНТНЫЙ ЩИТ.	500	6	500	11	—	2.75	2	—	0.5	2	—	0.5
	500	6	270	—	—	—	1	—	0.14	2	—	0.28
	790	6	270	—	—	—	1	—	0.21	2	—	0.42
	1100	6	1320	—	—	—	1	—	1.45	1	—	1.45

СПЕЦИФИКАЦИЯ МАТЕРИАЛОВ НА ЩИТЫ В УБОРНЫХ

НАИМЕНОВАНИЕ	РАСХОД ФАНЕРЫ М²	РАСХОД ДРЕВЕС. М³	РАСХОД ПЛАСТИКА М²
ЩИТ Т-1	0.85	0.0041	0.48
ЩИТ Т-2	1.62	0.0083	0.97
ЩИТ Т-3	2.00	0.0028	2.07
ЩИТ Т-4	4.2	0.0058	4.27
ЩИТ Т-5	3.5	0.018	1.96

СПЕЦИФИКАЦИЯ СТАЛИ ДЛЯ КРЕПЛЕНИЯ ЩИТОВ В УБОРНЫХ

НАИМЕНОВАНИЕ	ВЕС МАРКИ КГ.	КОЛ-ВО ШТ.	ОБЩИЙ ВЕС КГ.	ПРИМЕЧАНИЕ
ИМ-0175	1.19	5	5.95	СМ. АЛЬБОМ III ЧАСТЬ 6-8
ИМ-0176	1.08	7	7.56	
ИМ-0177	1.19	6	7.14	

1977	КЛУБ С ЗАЛОМ НА 400 МЕСТ	ОГРАЖДЕНИЯ РАДИАТОРОВ ОР-1 ÷ ОР-3. ДЕТАЛИ. ЩИТЫ УБОРНЫХ. УЗЛЫ. ДЕТАЛИ	ТИПОВОЙ ПРОЕКТ 261-12-173	АЛЬБОМ I	ЛИСТ АС-44

КБ по железобетону Госстроя РСФСР г. Москва

ЗАВ. ОТДЕЛОМ В. БОГОРОДСКИЙ
ГЛ. КОНСТР. ПР. Н. ГРАЧЕВ
ГЛ. АРХИТ. ПР. Б. МАНСБЕТОВ
РУК. БРИГ. АРХ. Л. ЛАНДА
СТ. ТЕХНИК М. ЛУКЬЯНОВА

15964-01 S5

Раскладка оконных блоков на 1 этаже в осях 1÷7¹

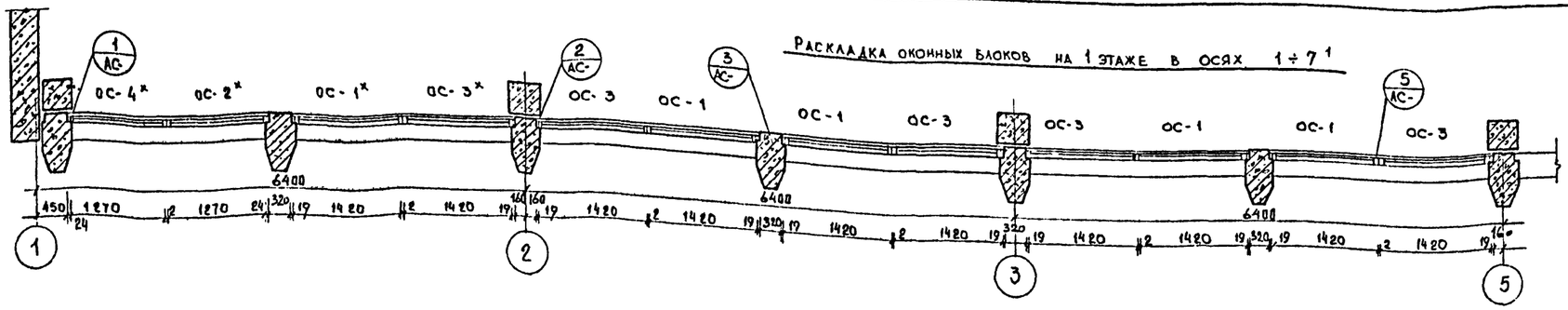
1 АС-
2 АС-
3 АС-
5 АС-
ОС-4*
ОС-2*
ОС-1*
ОС-3*
ОС-3
ОС-1
ОС-1
ОС-3
ОС-3
ОС-1
ОС-1
ОС-3
6400
6400
6400
450
1270
24
1270
320
1420
1420
160
160
1420
1420
1420
320
1420
1420
1420
320
1420
1420
1420
320
1420
1420
1420

План 2 этажа

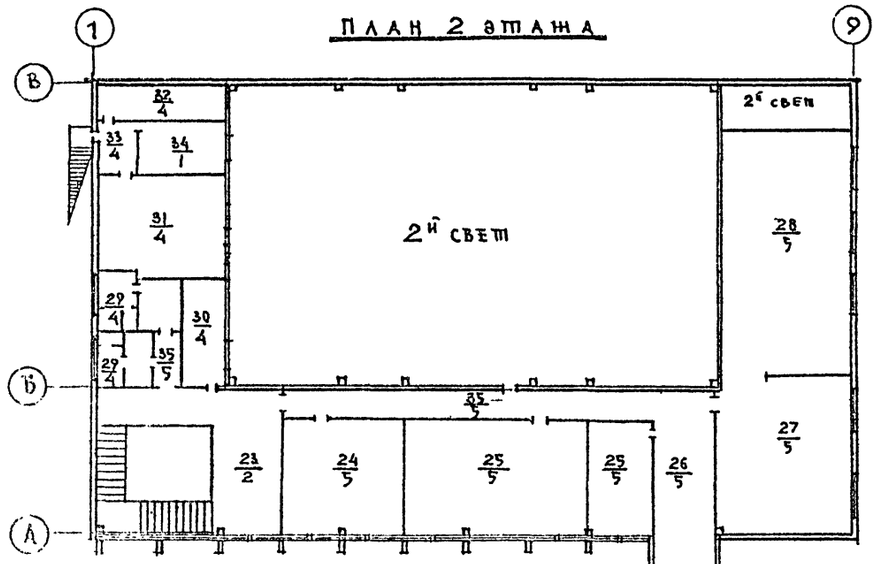

План 1 этажа

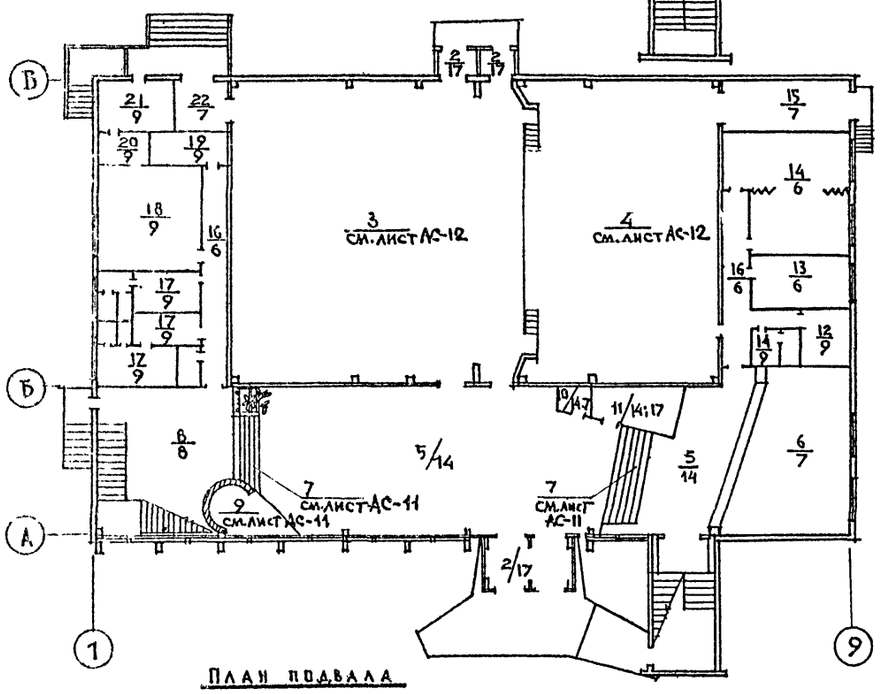

План подвала

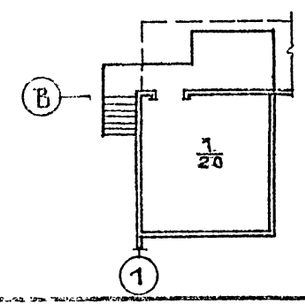

		Наименование помещений	Полы	Стены	Потолки		Плинтус	Панель	Подок доска	Примечание
				Штукатурка-покраска	Штукатурка	Покраска				
1 этаж	1	Тепловой пункт и техподполье	Цементный по грунту	Известков. побелка	Затирка	Известков. побелка	Цемент	—	—	—
	2	Тамбур	Керамич. плитка	—	—	—	Дерев.	—	—	—
	3	Зрительный зал	Дощатый	См. листы	Подвесной стеклоткань см. лист		Дерев.	—	—	—
	4	Эстрада	— " —	Известков. побелка	—	—	—	—	—	—
	5	Фойе	Брусковый	ПВА под торцовку	Затирка	Клеевая	Дерев.	—	См. лист	—
	6	Гардероб	— " —	— " —	— " —	— " —	— " —	—	Дерев.	—
	7	Лестницы	Бетон с террац. покрыт.	—	—	—	—	—	—	—
	8	Фойе	Паркет	ПВА под торцовку	Затирка	Клеевая	Дерев.		Дерев.	—
	9	Эстрада при фойе	Дощатый	Штукатурка под „шубу"	—	—	Дерев.	—	—	—
	10	Касса	Брусковый	ПВА под торцовку	— " —	Известков. побелка	— " —	—	—	—
	11	Кладовая мебели	— " —	— " —	— " —	— " —	— " —	—	—	—
	12	Фотолаборатория	Керамич. плитка	— " —	— " —	— " —	Цемент	—	Дерев.	—
	13	Костюмерная	Линолеум	— " —	— " —	— " —	Дерев.	—	— —	—
	14	Артистическая	— " —	— " —	— " —	— " —	— " —	—	— " —	—
	15	Склад бутафории	Дощатый	Известков. побелка	— " —	— " —	Дерев.	—	—	—
	16	Коридоры	Линолеум	ПВА под торцовку	Затирка	— " —	— " —	—	— " —	—
	17	Санузлы	Керамич. плитка	— " —	"	— " —	—	Глазур. h=1.5м	Дерев.	—
	18	Венткамера	— " —	Известков. побелка	—	— " —	Цемент	—	—	—
	19	Щитовая	— " —	— " —	—	— " —	— " —	—	—	—
	20	Кислотная	— " —	— " —	—	— " —	"	—	—	—
	21	Аккумуляторная	— " —	— " —	—	— " —	"	—	—	—
	22	Тамбур	Дощатый	ПВА под торцовку	Затирка	— " —	Дерев	ПВА h=1.8	—	—
2 этаж	23	Холл 2 этажа	Линолеум	ПВА под торцовку	Затирка	Известков. побелка	Дерев.	—	—	—
	24	Кабинет передового опыта и политпросвещения	— " —	— " —	— " —	— " —	— " —	—	—	—
	25	Класс муз. искусства, комната администратора	— " —	— " —	— " —	— " —	— " —	—	—	—
	26	Лестничный холл	Линолеум	— " —	— " —	— " —	— " —	—	—	—
	27	Читальный зал	— " —	— " —	— " —	— " —	— " —	—	Дерев.	—
	28	Абонемент с подиумом открытого доступа	— " —	— " —	— " —	— " —	— " —	—	Дерев.	—
	29	Санузлы	Керамич. плитка	— " —	— " —	— " —	Цемент	Глаз. h=1.5	Дерев.	—
	30	Регуляторная	— " —	— " —	— " —	— " —	— " —	ПВА h=1.8		—
	31	Кинопроекционная	— " —	— " —	— " —	— " —	— " —	— " —	Дерев.	—
	32	Перемоточная	— " —	— " —	— " —	— " —	— " —	— " —	—	—
	33	Тамбур	— " —	— " —	— " —	— " —	— " —	— " —	—	—
	34	Звукоаппаратная	Дощатый	— " —	— " —	— " —	Дерев	"	—	—
	35	Коридоры	Линолеум	— " —	— " —	— " —	— " —	—	—	—

Примечание:

1. Числитель — наименование помещений, знаменатель — тип пола.
2. Детали пола см альбом III, часть 11, лист АСД 41-43.

1977	Клуб с залом на 400 мест	Планы полов 1 и 2 этажей. Спецификация внутренней отделки помещений.	Типовой проект 261-12-173	Альбом I	Лист АС-46	

ГПИ Минкультуры РСФСР Гос. Театр. Ордена Трудового Красного Знамени институт. г. Москва

Гл. архит. пр.	Б. Мансветов
Рук. бриг. арх.	А. Ланда
Ст. техник	Г. Лукьянова

15964-01 57

Декоративная решетка

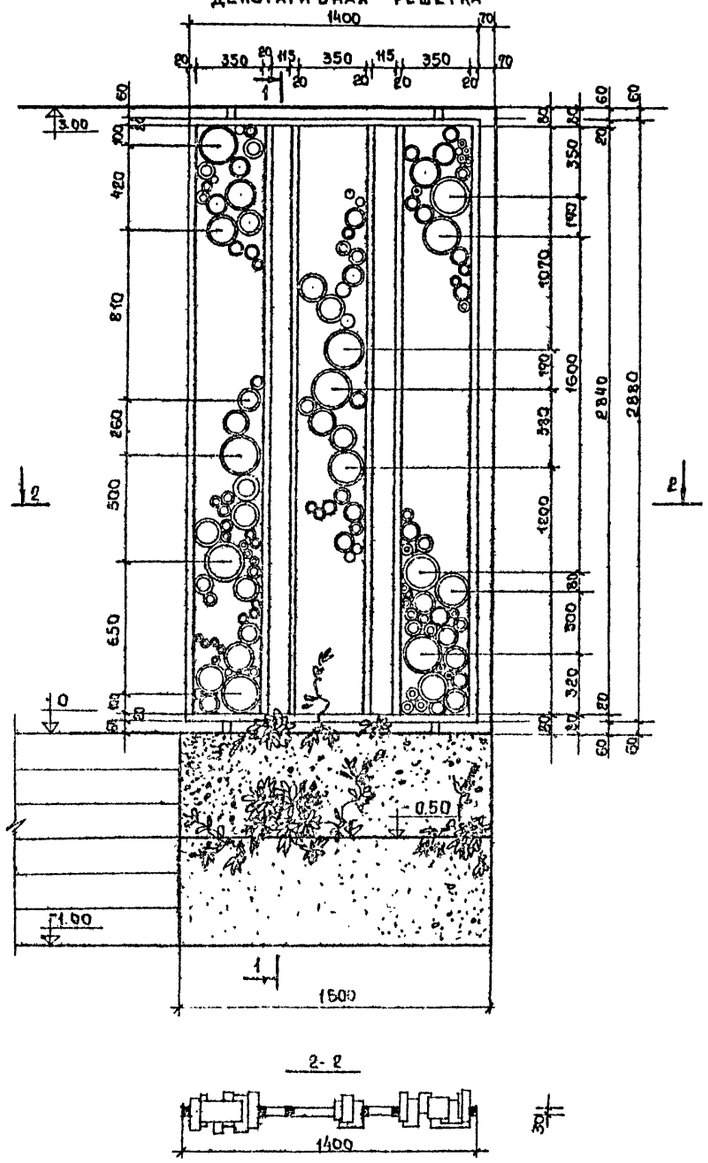

Спецификация оборудования помещения библиотечной группы, комнаты передового опыта и политпросвещения и комнаты администратора

NN п/п	Наименование	Тип марка	Габариты мм	Завод-изготовитель организация-поставщик	Кол-во
1	Стол читальный двухместный	СЧ-02	1300×600×730	Механический завод „Астраханец" Министерства культуры РСФСР	15
2	Кафедра выдачи книг	ММБ-5А	1500×600×940	——— " ———	1
3	Кресло рабочее	ММБ-25	640×660×710	——— " ———	2
4	Кресло для отдыха	ММБ-26	650×710×700	——— " ———	4
5	Шкаф каталожный	ММБ-16	100×500×1639	——— " ———	3
6	Стеллаж универсальный двусторонний для фондов с открытым доступом	МБ-11	2075×440×1930	Альбом Министерства культуры РСФСР „Библиотечная мебель". 1972	12
7	Столик журнальный	ММБ-20а	650×650×520	Альбом „Библиотечная мебель" Государственная библиотека СССР им. В.И.Ленина 1966г.	1
8	Витрина универсальная	ММБ-14	(1092×3)×360×1790	——— " ———	5
9	Шкаф канцелярский	——	900×450×1950	Торговая сеть	2
10	Стул	——		——— " ———	53
11	Стол для служебной работы однотумбовый	6688	1200×750×730	Мебельная ф-ка „Стандарт" г. Таллин	5

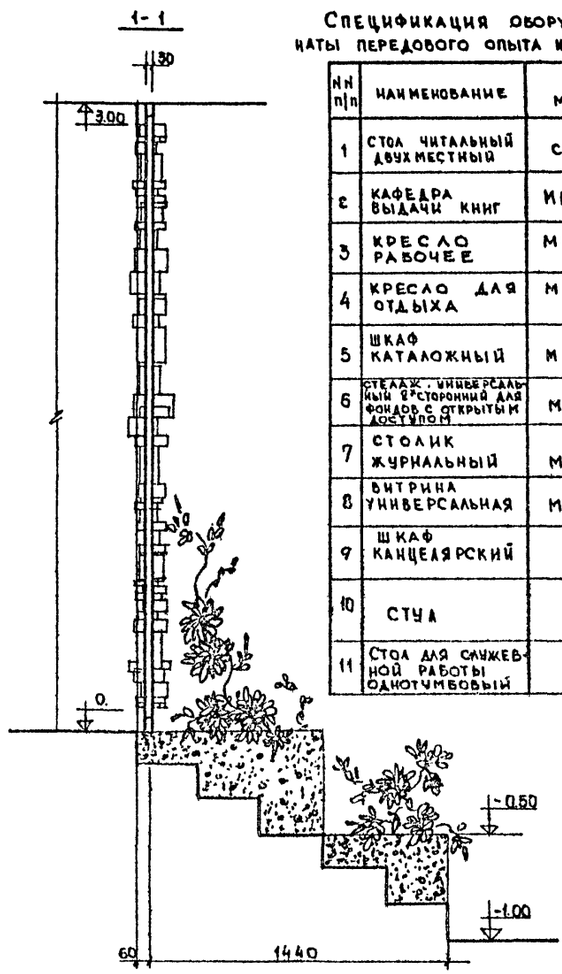

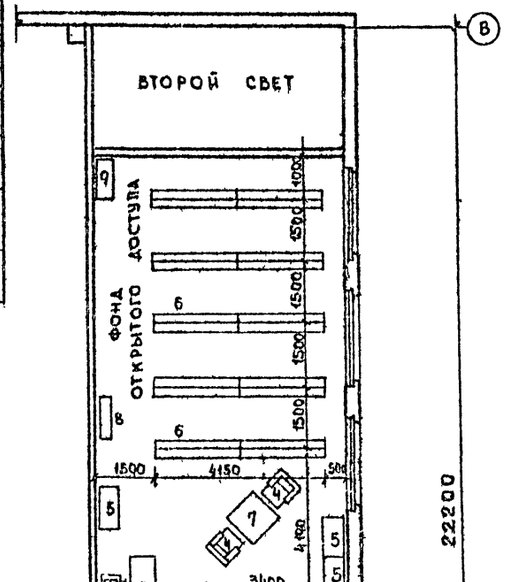

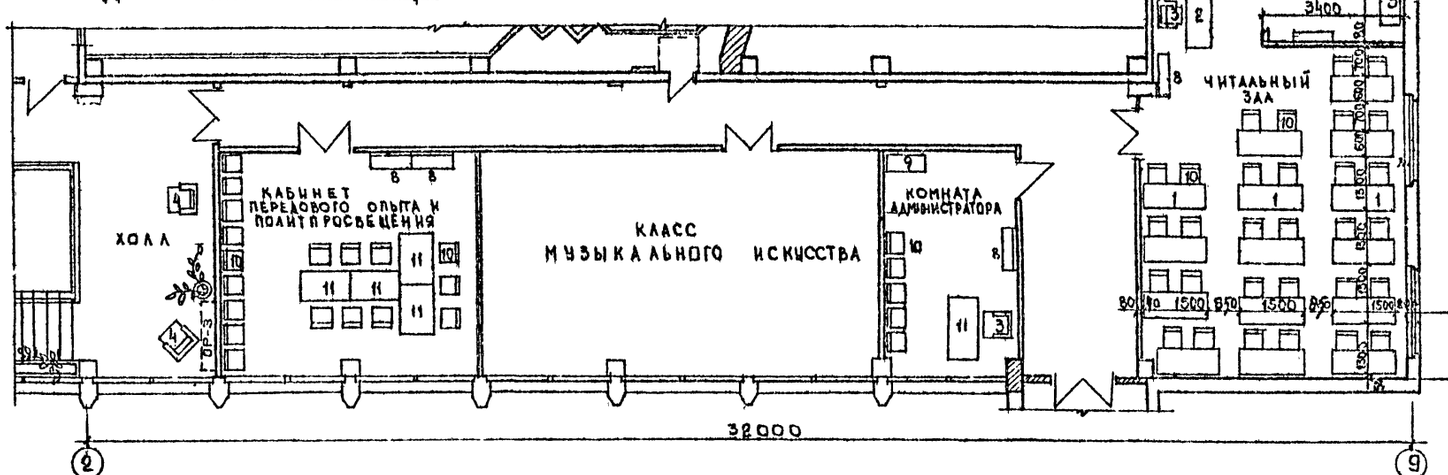

Примечания

1. Декоративная решетка разработана в Альбоме III, часть 6-8, лист 5.
2. Цветочница разработана на листе АС-11.

Зав.отделом	В.Богородский	КБ по железобетону Госстроя РСФСР г. Москва	
Гл.констр.пр	Н.Грачев		
Гл.архит.пр	В.Максаетов		
Рук.бриг. арх.	А.Ланда		
Ст.техник	Т.М.Лукьянова		

1977	Клуб с залом на 400 мест	Фрагмент плана 2 этажа с расстановкой технологического оборудования помещения библиотечной группы, комнаты передового опыта и политпросвещения и комнаты администратора. Декоративная решетка.	Типовой проект 261-12-173	Альбом I	Лист АС-47

ВАРИАНТ N 1

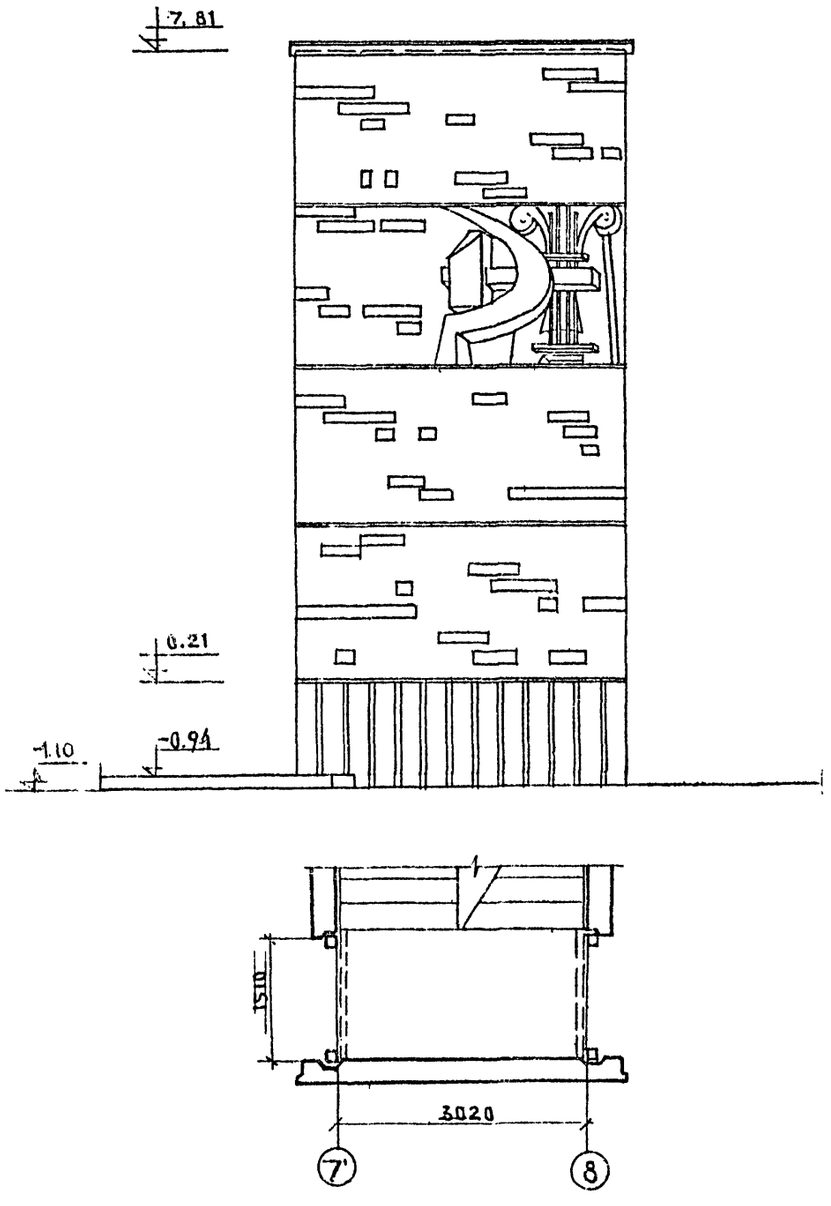

ВАРИАНТ N 1Δ

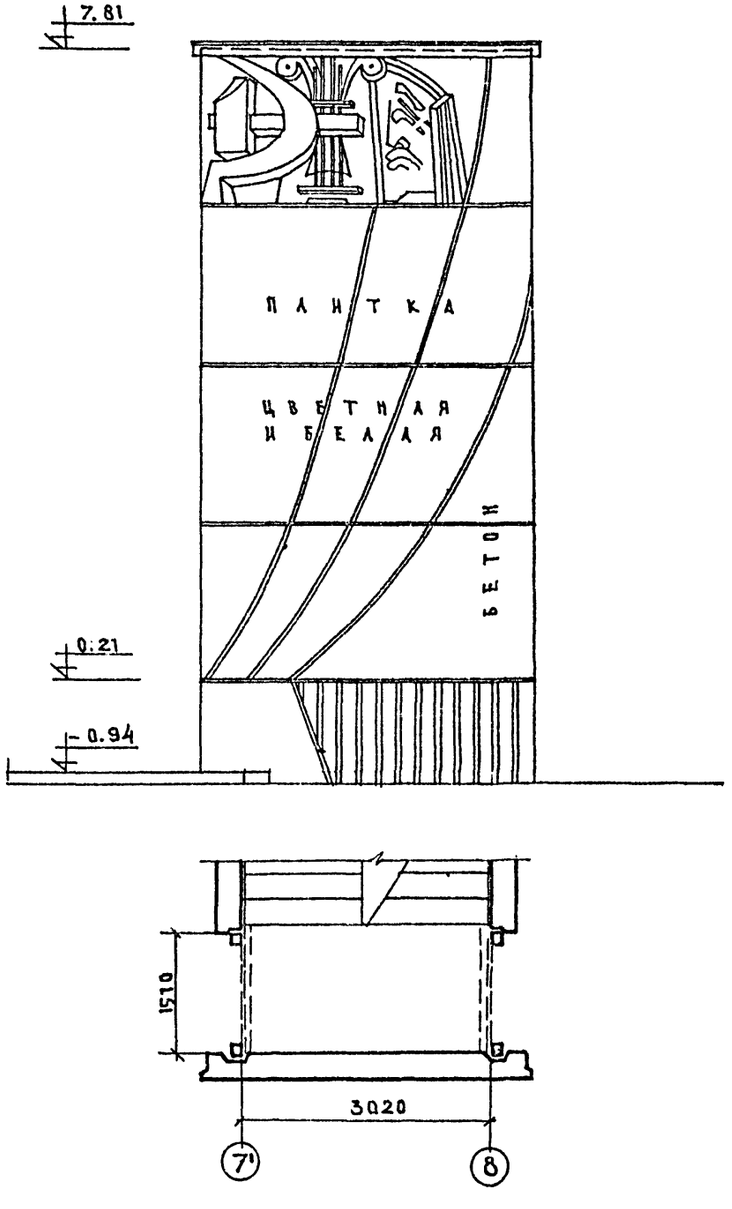

ПРИМЕЧАНИЕ:

ВАРИАНТЫ ОФОРМЛЕНИЯ ТОРЦА ЛЕСТНИЦЫ ЦВЕТНОЙ КЕРАМИЧЕСКОЙ ПЛИТКОЙ РАЗМЕРОМ 50×50 мм.
КАРТУШ МОЖЕТ БЫТЬ ВЫПОЛНЕН В СОЧЕТАНИИ СВЕТЛО-СЕРОЙ ПЛИТКИ И ЦВЕТА БОРДО ИЛИ БАРЕЛЬЕФОМ.
ЦОКОЛЬ В ОБОИХ ВАРИАНТАХ ОБЛИЦОВЫВАЕТСЯ ЧЕРНОЙ ПЛИТКОЙ ТИПА „КАБАНЧИК" РАЗМЕРОМ 125×60 мм.
ЦВЕТ ПЛИТКИ ПОДОБРАТЬ ПРИ ПРИВЯЗКЕ.
МАСШТАБ - 1:50.

1977	КЛУБ С ЗАЛОМ НА 400 МЕСТ	ДЕКОРАТИВНОЕ ПАННО. ВАРИАНТЫ ОФОРМЛЕНИЯ.	ТИПОВОЙ ПРОЕКТ 261-12-173	АЛЬБОМ I	ЛИСТ АС-48

ЦНИИЭП ПО ЖЕЛЕЗОБЕТОНУ ГОССТРОЯ РСФСР
Т. МОСКВА
ЗАВ. ОТДЕЛОМ
ГЛ. КОНСТР. ПР.
ГЛ. АРХИТ. ПР.
РУК. БРИГ. АРХ.
СТ. ТЕХНИК
В. БОГОРЕЦКИЙ
Н. ГРАЧЕВ
В. МАНСВЕТОВ
А. ЛАНДА
М. ЛУКЬЯНОВА

ЦОКОЛЬ К ВАРИАНТУ N-1

М 1:25; 1:2

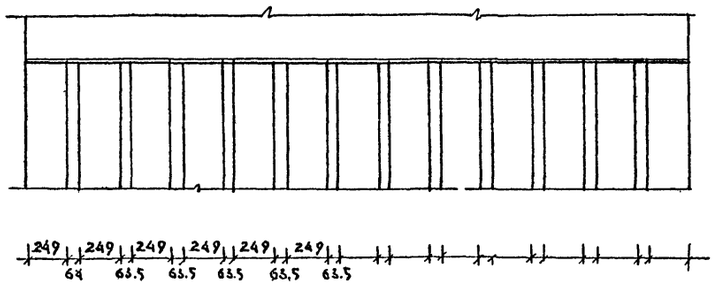

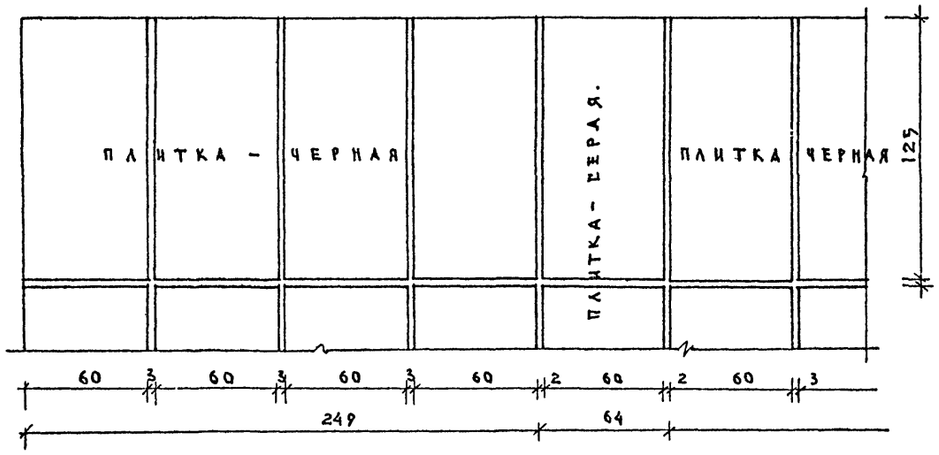

ЦОКОЛЬ К ВАРИАНТУ N 2

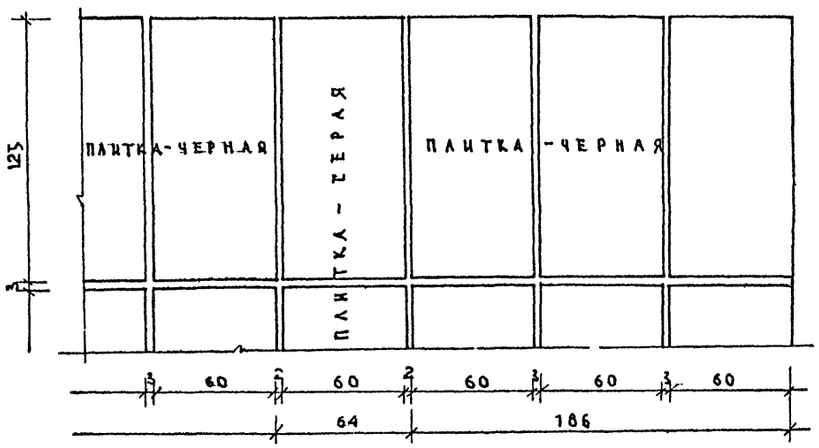

НИЖНЯЯ ПАНЕЛЬ К ВАРИАНТУ N 1

М 1:25

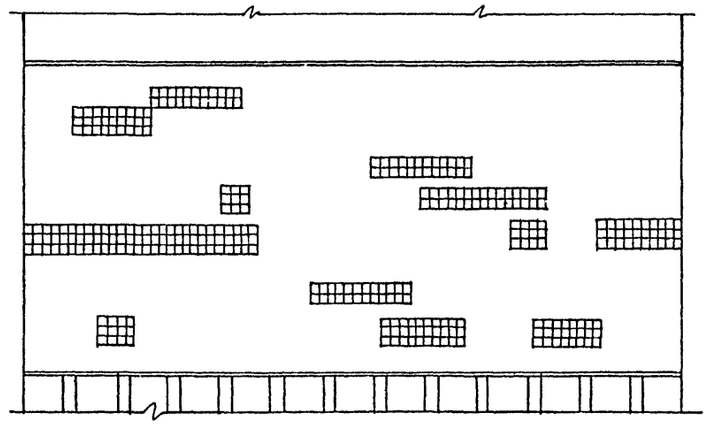

ШАБЛОН ВЕРХНЕЙ ПАНЕЛИ К ВАРИАНТУ N2

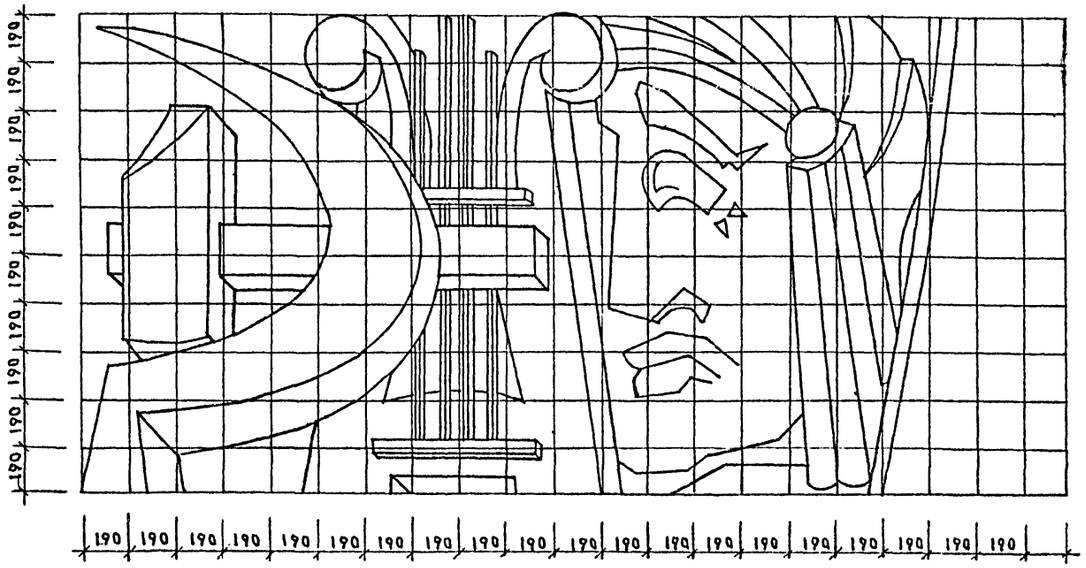

1977	КЛУБ С ЗАЛОМ НА 400 МЕСТ	ДЕКОРАТИВНОЕ ПАННО. ФРАГМЕНТЫ.	ТИПОВОЙ ПРОЕКТ 261-12-173	АЛЬБОМ I	ЛИСТ АС-49

КБ ПО ЖЕЛЕЗОБЕТОНУ ГОСТРОЯ РСФСР г. Москва

ЗАВ. ОТДЕЛОМ	В. БОГОРОДСКИЙ
ГЛ. КОНСТР. ПР.	Н. ГРАЧЕВ
ГЛ. АРХИТ. ПР.	В. МАНСВЕТОВ
РУК. БРИГ. АРХ.	Л. ЛАНДА
СТ. ТЕХНИК	М. ЛУКЬЯНОВА

15964-01 60

Фасад в осях „1-9"
/вариант №2/

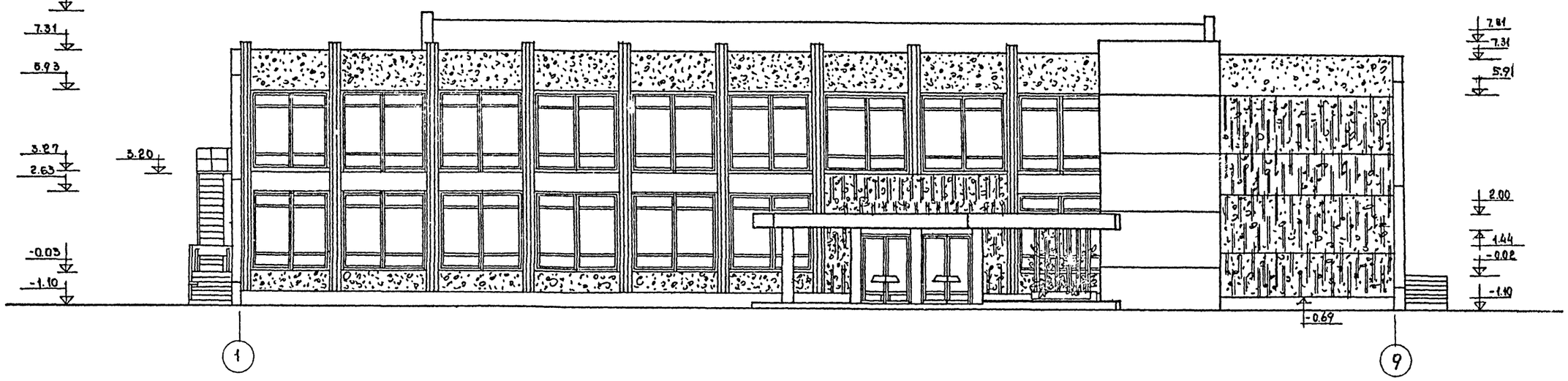

Фасад в осях „В"-„А"
/вариант №2/

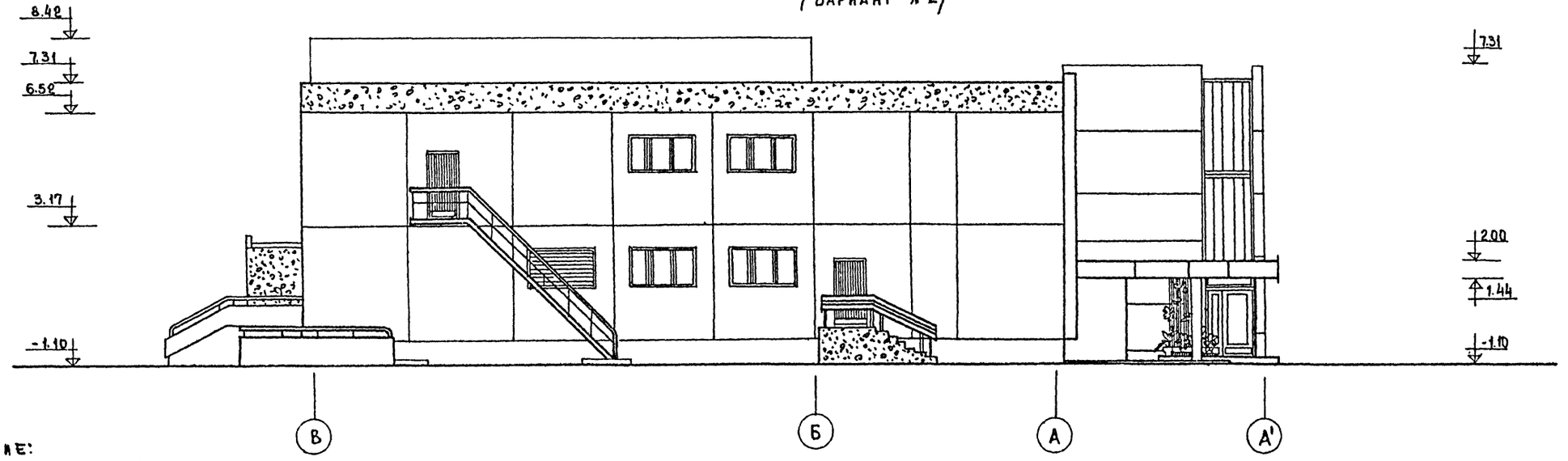

Примечание:
Для получения различной фактуры наружных стеновых панелей можно использовать метод применения заполнителя и цемента различных цветов или заполнителя различных по величине фракций /дробленый камень - отходы от разработки известняков, гранита, мрамора и гравий/.

1977	КЛУБ С ЗАЛОМ НА 400 МЕСТ	Фасады в осях „1-9"; „В-А" /вариант №2/	типовой проект 261-12-173	альбом I	лист АС-50

КБ по железобетону Госстроя РСФСР г. Москва

ГА. ИНЖЕНЕР КБ В. Болтинский; ГА. КОНСТР. КБ Я. Фельман; ЗАВ. ОТДЕЛОМ В. Богородский; ГА. КОНСТР. ПР. Н. Грачев; ГА. АРХИТ. ПР. В. Манцветов; РУК. БРИГАДЫ; СТ. ТЕХНИК; Л. Ланда; М. Лукьянова

15964-01 61

Решение варианта фасада в осях 1–9.

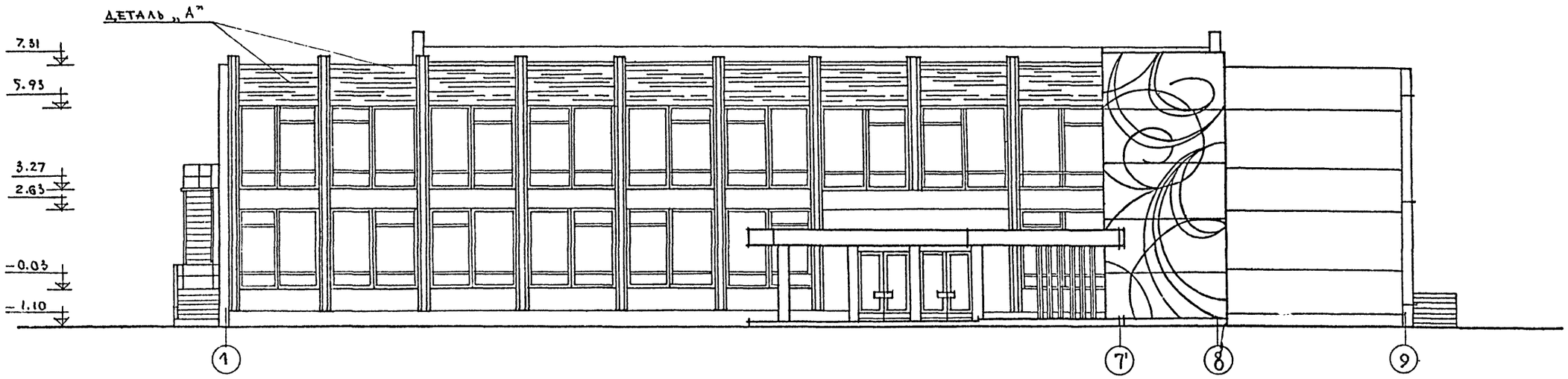

Деталь А

М=1:20

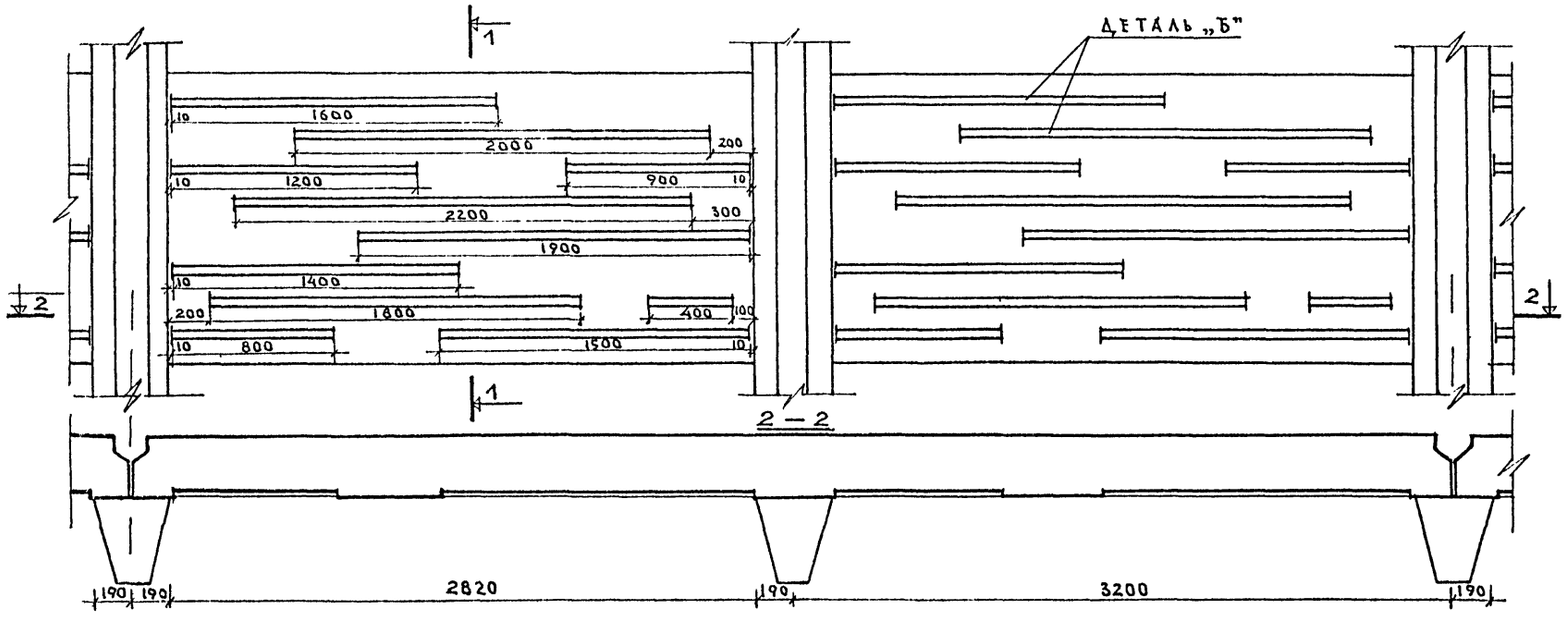

1 — 1

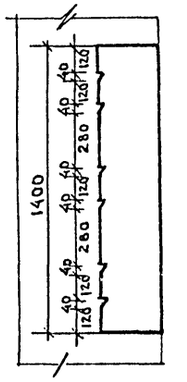

Фрагмент оформления торца лестницы.

М=1:50

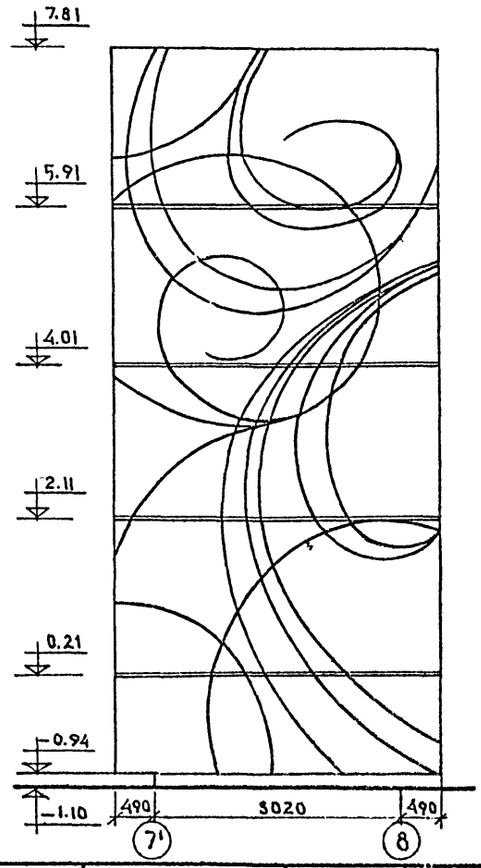

Примечание

1. Декоративная стенка лестничной клетки может быть выполнена либо в цвете, либо как наборная стеклянная мозаика по бетонной фактуре, либо контурно-рельефным рисунком с помощью обогащения текстуры поверхности бетона заполнителями различными по цвету, виду и размеру.

КБ по железобетону Госстроя РСФСР г. Москва	Зав. отделом В. Богородский; Гл. конструктор пр-та Н. Грачев; Гл. архитектор пр-та В. Мансветов; Рук. бриг. архит. А. Ланда; Чертежник Л. Пешкова	1977	Клуб с залом на 400 мест	Решение варианта фасада в осях „1–9". Фрагмент оформления торца лестницы. Детали „А", „Б".	Типовой проект 261-12-173 / Альбом I / Лист АС-51

15964-01 62

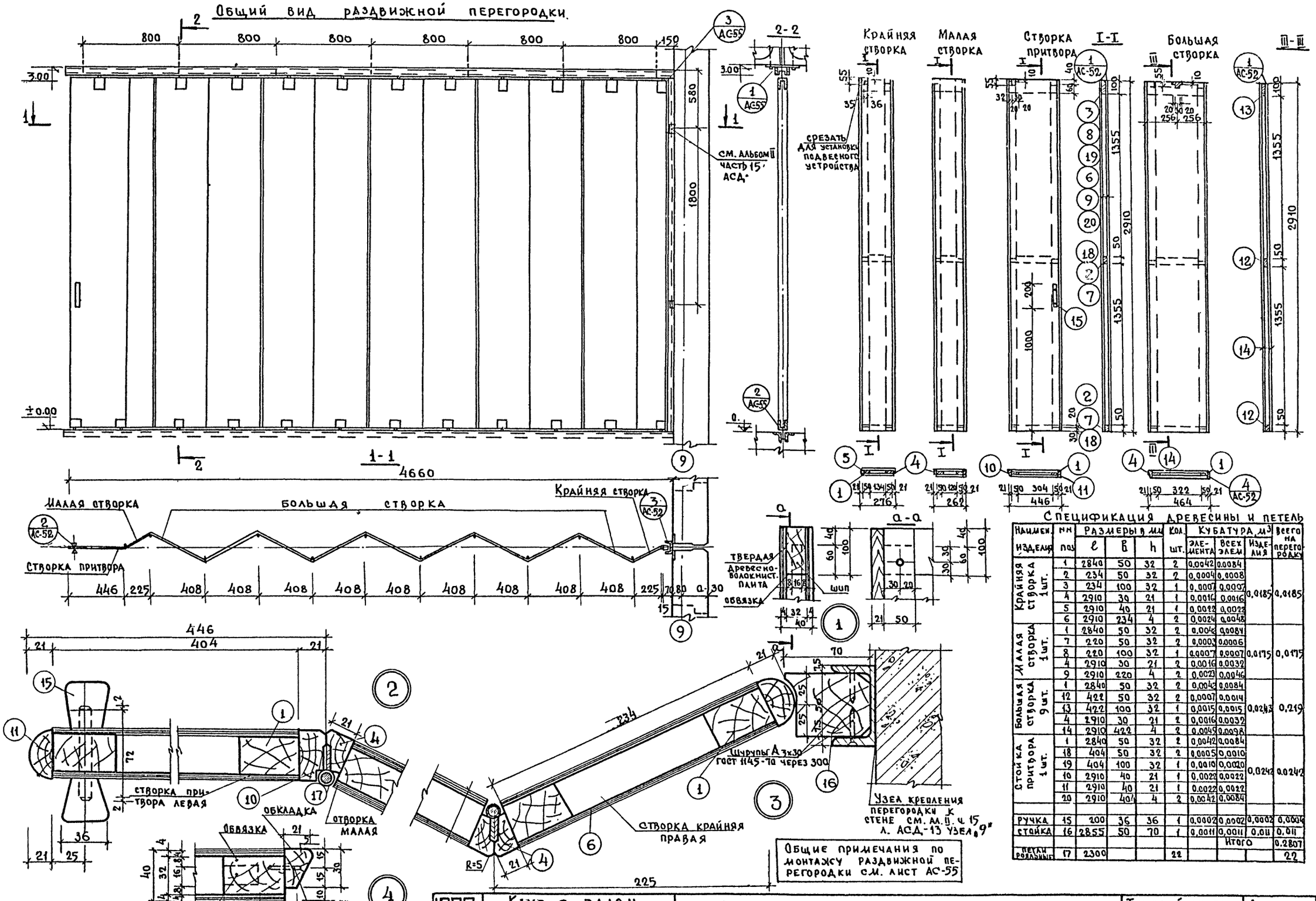
Общий вид раздвижной перегородки.

Общие примечания по монтажу раздвижной перегородки см. лист АС-55

Спецификация древесины и петель

Наимен. изделия	Нн поз	Размеры в мм: l	b	h	Кол. шт.	Кубатура м³: элемента	всех элем	изделия	Всего на перегородку
Крайняя створка 1 шт.	1	2840	50	32	2	0,0042	0,0084	0,0185	0,0185
	2	234	50	32	2	0,0004	0,0008		
	3	234	100	32	1	0,0007	0,0007		
	4	2910	30	21	1	0,0016	0,0016		
	5	2910	40	21	1	0,0022	0,0022		
	6	2910	234	4	2	0,0024	0,0048		
Малая створка 1 шт.	1	2840	50	32	2	0,0042	0,0084	0,0175	0,0175
	7	220	50	32	2	0,0003	0,0006		
	8	220	100	32	1	0,0007	0,0007		
	4	2910	30	21	2	0,0016	0,0032		
	9	2910	220	4	2	0,0023	0,0046		
Большая створка 9 шт.	1	2840	50	32	2	0,0042	0,0084	0,0243	0,219
	12	422	50	32	2	0,0007	0,0014		
	13	422	100	32	1	0,0015	0,0015		
	4	2910	30	21	2	0,0016	0,0032		
	14	2910	422	4	2	0,0049	0,0098		
Стойка притвора 1 шт.	1	2840	50	32	2	0,0042	0,0084	0,0242	0,0242
	18	404	50	32	2	0,0005	0,0010		
	19	404	100	32	1	0,0010	0,0020		
	10	2910	40	21	1	0,0022	0,0022		
	11	2910	40	21	1	0,0022	0,0022		
	20	2910	404	4	2	0,0042	0,0084		
Ручка	15	200	36	36	1	0,0002	0,0002	0,0002	0,0004
Стойка	16	2855	50	70	1	0,0011	0,0011	0,011	0,011
							Итого		0,2807
Петли рояльные	17	2300			22				22

1977	Клуб с залом на 400 мест	Раздвижная перегородка. Узлы 1÷3.	Типовой проект 261-12-173	Альбом I	Лист АС-52

Зав. отделом В. Богородский; Гл. констр. пр. Н. Грачев; Гл. архит. В. Мансветов; Рук. бриг. арх. А. Ланда; Вед. констр. Г. Белова; Техник Е. Поварова

КБ по железобетону Госстроя РСФСР т. Москва

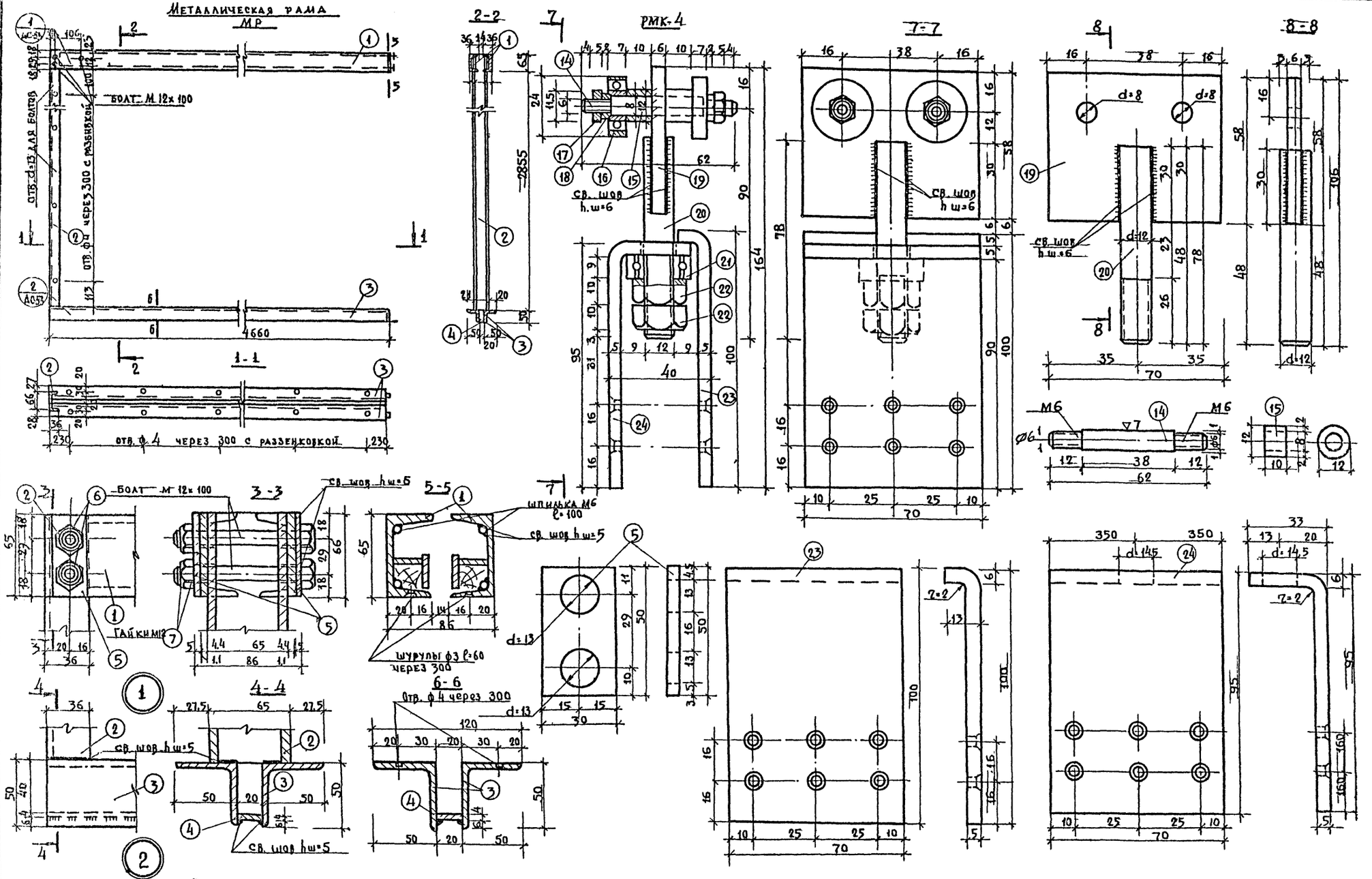

Примечания.

1. Металлические изделия - сталь ст-3кп.
2. Сварка стыков производится электродами марки Э-42 с высотой шва 5 мм.

1977	Клуб с залом на 400 мест	Раздвижная перегородка. Металлическая рама МР. Марка РМК-1	Типовой проект 261-12-173	Альбом I	Лист АС-53

15964-01 64

КБ по железобетону Госстроя РСФСР г. Москва
Зав. отделом Гл. констр. пр. Гл. архит. Рук. бриг. арх. Вед. констр.
Техник Е. Поварова
Н. Богородский Н. Грачев В. Манобетов Л. Ланда Т. Белова

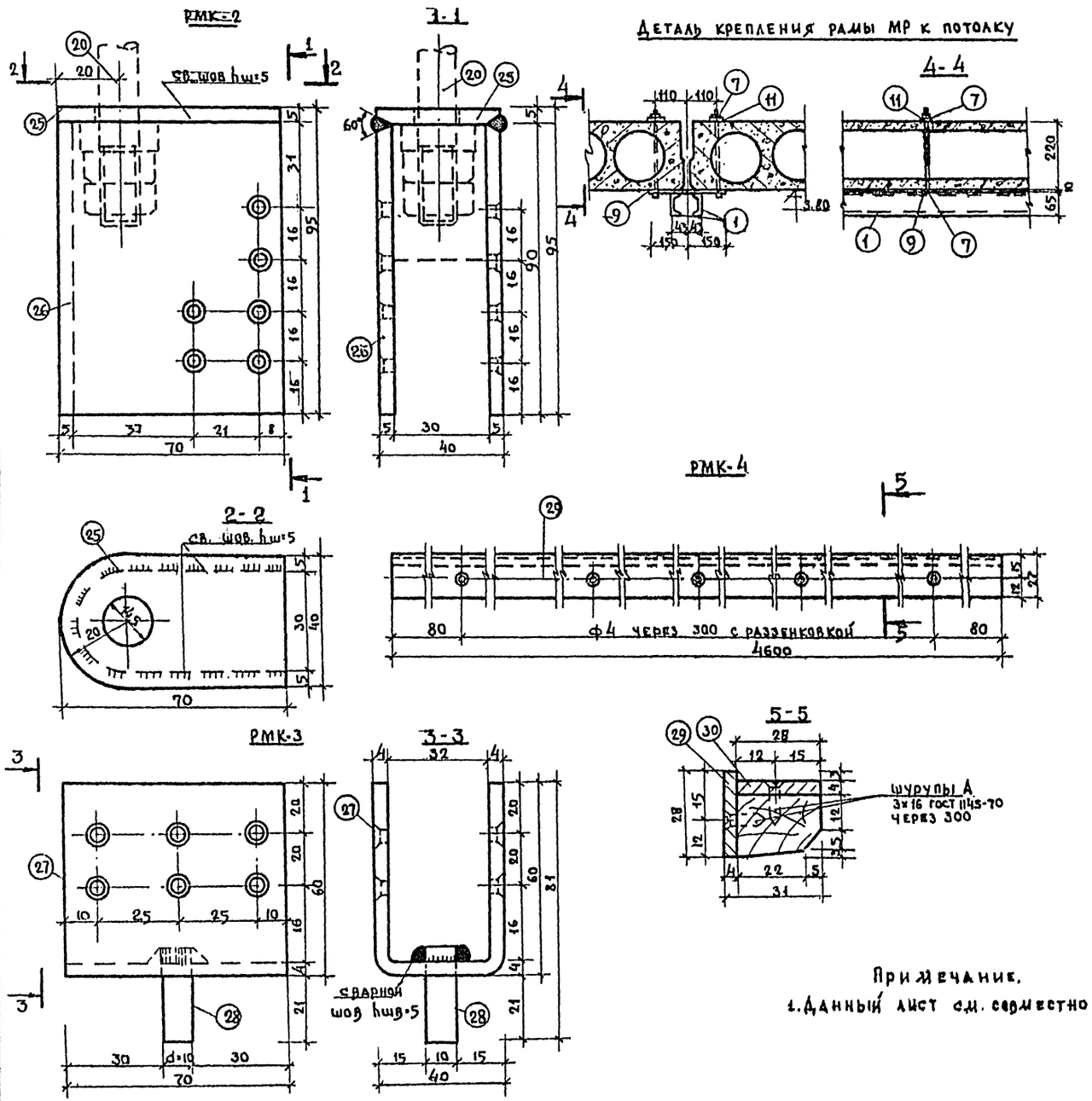

Спецификация металла на перегородку.											
Марка	NN поз	Профиль сечение	Длина мм	К-во шт.	Общая длина п.м.	Масса п.м	Масса 1 позиц	Масса всего	Масса марки	Масса общая	N госта
Рама РМ 1 шт.	1	С 6,5	4660	2	9.32	5.9	27.49	54.98	124.29	124.29	8240-72
	2	С 6,5	2920	1	2.92	5.9	17.23	17.23			8240-72
	3	L 50×5	4660	2	9.32	3.77	17.56	35.14			8509-72
	4	- 20×4	4660	1	4.66	0.63	2.94	2.94			103-76
	5	-50×5	30	4	0.12	1.96	0.059	0.24			103-76
	6	Болт М12	100	3	0.30	0.10	0.01	0.03			
	7	Гайка М12	—	17	—	0.017	0.29	0.29			
	8	Болт М12	245	14	—	0.232	0.057	0.79			
	9	-100×5	300	7	2.10	3.93	1.17	8.25			103-76
	11	-100×4	100	14	1.40	3.14	0.31	4.34			103-76
	13	Болт М12	120	3	—	0.119	0.014	0.04			
	31	Шайба	—	3	—	0.006	0.026	0.02			
Каретка РМК-1 10 шт	14	ф8	62	2	0.124	0.395	0.049	0.09	1.24	12.40	5781-75
	15	тр. 12×2	10	4	0.040	0.444	0.018	0.07			8732-70
	16	подшип. N28	—	4	—	0.019	0.019	0.08			
	17	Гайка М6	—	4	—	0.0025	0.0025	0.01			
	18	Шайба пружин. М6	—	4	—	0.009	0.009	0.04			
	19	-70×6	58	1	0.058	3.30	0.19	0.19			103-76
	20	ф12	78	1	0.078	0.888	0.07	0.07			5781-75
	21	подшипник N8101	—	1	—	0.02	0.02	0.02			
	22	Гайка М12	—	2	—	0.017	0.017	0.03			
	23	-70×5	110	1	0.11	2.75	0.30	0.30			103-76
	24	-70×5	125	1	0.125	2.75	0.34	0.34			103-76
Каретка РМК-2 1 шт.	14	ф8	62	2	0.124	0.395	0.049	0.09	1.24	1.24	5781-76
	15	тр. 12×2	10	4	0.04	0.444	0.018	0.07			8732-70
	16	подшип. N28	—	4	—	0.019	0.019	0.08			
	17	Гайка М6	—	4	—	0.0025	0.0025	0.01			
	18	Шайба пружин. М6	—	4	—	0.009	0.009	0.04			
	19	-70×6	58	1	0.058	3.30	0.19	0.19			103-76
	20	ф12	78	1	0.078	0.888	0.07	0.07			5781-75
	21	подшипник N8101	—	1	—	0.02	0.02	0.02			
	22	Гайка М12	—	2	—	0.017	0.017	0.03			
	25	-70×5	40	1	0.040	2.75	0.11	0.11			103-76
	26	-90×5	150	1	0.15	3.53	0.53	0.53			103-76
РМК-3 12 шт.	27	-70×4	155	1	0.155	2.20	0.34	0.34	0,36	4,32	103-76
	28	ф10	30	1	0.030	0.617	0.02	0.02			5781-75
РМК-4 2 шт.	29	-28×4	4660	1	4.66	0.88	4.10	4.10	8.20	16.40	103-76
	30	-28×4	4660	1	4.66	0.88	4.10	4.10			103-76
									Итого:	158.65	

Примечание.

1. Данный лист см. совместно с листами АС-52; АС-53; АС-55.

1977	Клуб с залом на 400 мест	Раздвижная перегородка. Марки РМК-2; РМК-3; РМК-4.	Типовой проект 261-12-173	Альбом I	Лист АС-54

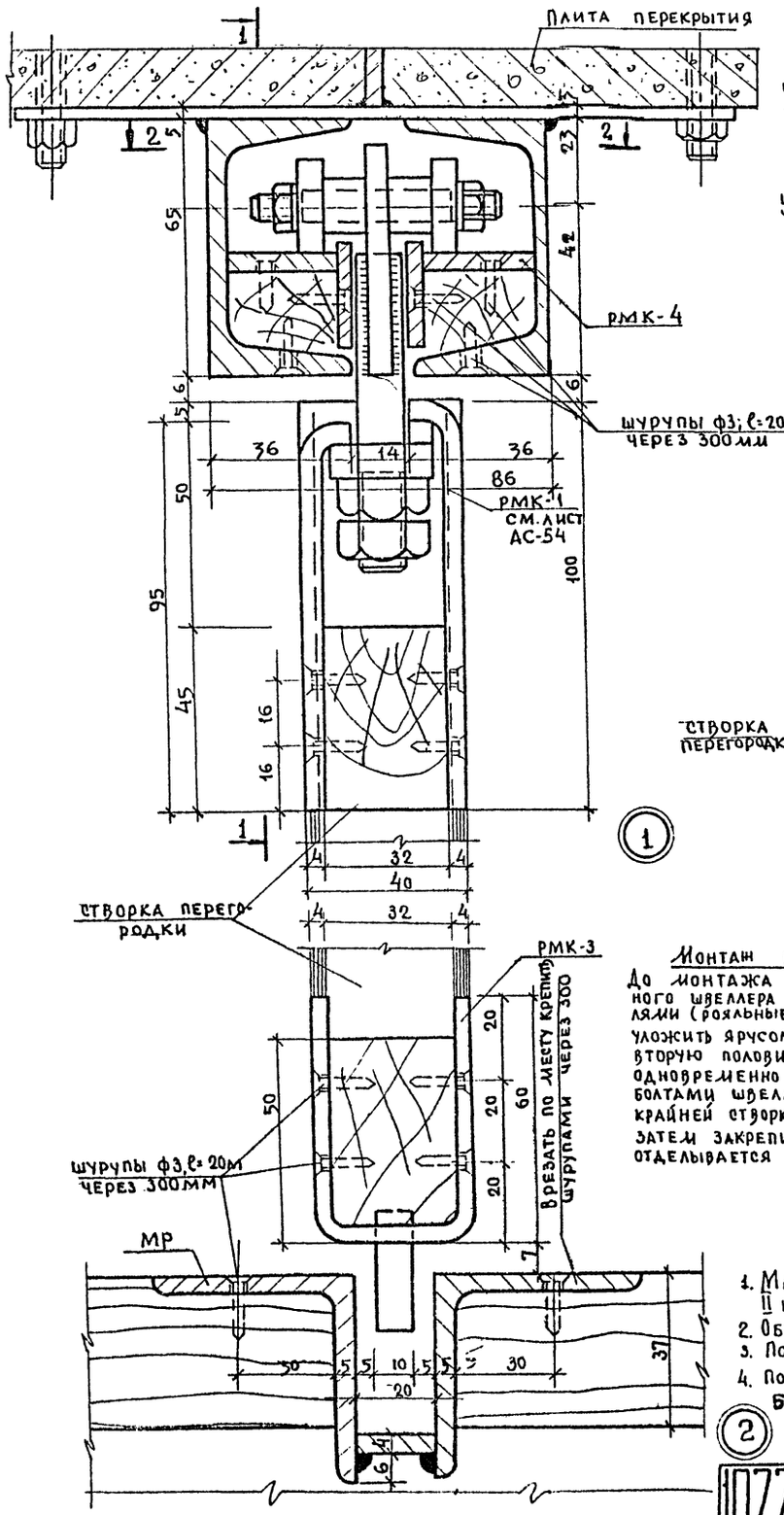

1

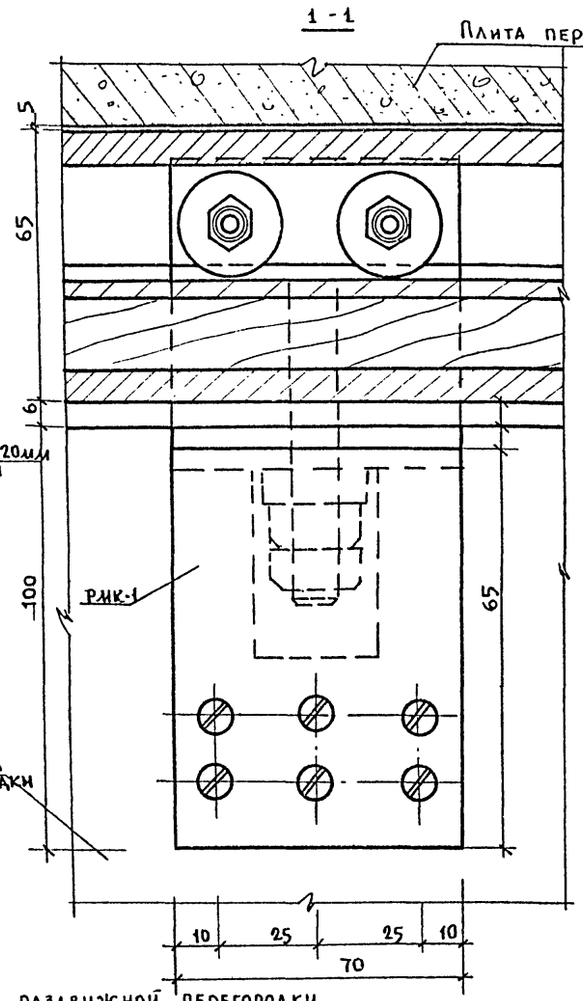

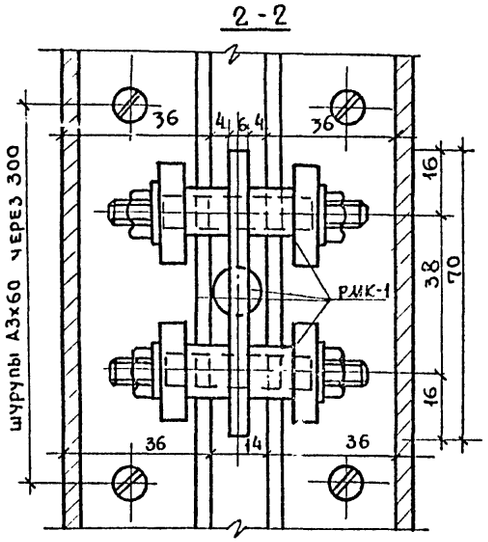

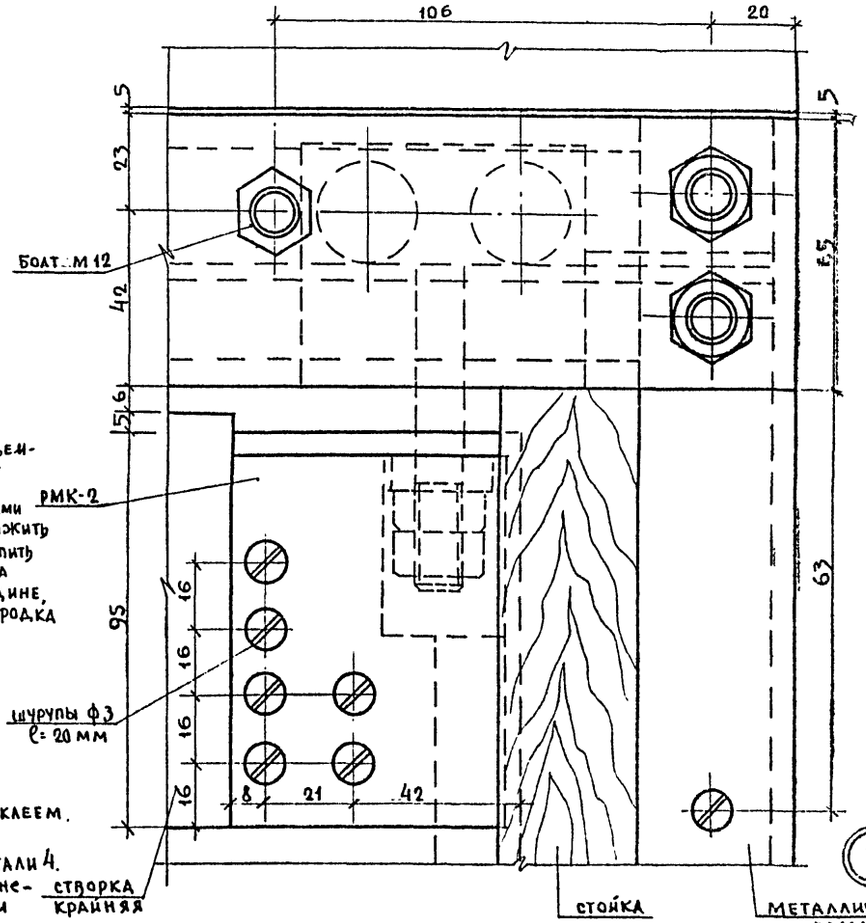

3

Монтаж раздвижной перегородки

До монтажа перегородки устанавливается металлическая рама без съемного швеллера поз.1 Створки оснащенные марками РМК-3 и рояльными петлями (рояльные петли привертывать только к одной стороне створки), уложить ярусом на верстак и соединить между собой, привернув шурупами вторую половину рояльной петли. Каретки РМК-2 и РМК-1 без позиции 23 заложить одновременно с установкой съемного швеллера позиции 1 затем закрепить болтами швеллер к раме позиц. 23 и 24, крепить шурупами к створкам. На крайней створке поз. 26 крепить шурупами путем движения их к середине, затем закрепить болтами, как указано на детали 3 листа АС-55. Перегородка отделывается бесцветным лаком.

Примечания к листу АС-52

1. Материал обвязок и стоек перегородки- сосна II категории с влажностью не более 12%.
2. Обшивка створки наклеивается на обвязку столярным клеем.
3. Поз. 4, 5, 10, 11 строганные из бука или дуба.
4. Поз. 5, 10, 11 крепятся по аналогии как показано на детали 4.
5. Раздвижная перегородка должна быть покрыта огнезащитными красками или лаком, не меняющим фактуру древесины.

2

1977	Клуб с залом на 400 мест	Раздвижная перегородка. Узлы 1÷3.	Типовой проект 261-12-173	Альбом I	Лист АС-55

ЗАВ. ОТДЕЛОМ Б. ЗОГОРОДСКИЙ
ГЛ. КОНСТР. Н. ЛРАЧЕВ
ГЛ. АРХИТ. В. МАНСВЕТОВ
РУК. БРИГ. АРХ. А. ЛАНДА
ВЕД. КОНСТР. Г. БЕЛОВА
ТЕХНИК Е. ЛОБАЧЕВА

КБ по железобетону Госстроя РСФСР г. Москва

NN п/п	Марка изделия	Габариты мм l	h	b	Масса т	Кол-во шт.	Альбом рабочих чертежей: серия	выпуск (раздел)	N листа	Показатели на изделие: бетон м³	р-р м³	сталь кг	Показатели на дом: бетон м³	р-р м³	сталь кг
	НАРУЖНЫЕ СТЕНЫ ТОЛЩИНОЙ 300 мм														
1	Н-64.19К	6390	1880	300	3.82	10	25	АЛ.III, ч.1-12	4	3.15	0.42	38.02	31.5	4.2	380.2
2	Н-64.14-3К	6390	1380	300	2.8	20	"	"	1	2.31	0.31	30.38	46.2	6.2	607.6
3	Н-64.6К	6390	640	300	1.29	12	"	"	5	1.07	0.14	32.88	12.84	1.68	394.40
4	Н-60.19	6105	1880	300	3.65	2	"	АЛ.III ч.1-21	2	3.02	0.4	44.47	6.04	0.8	88.94
5	Н-45.19К	4500	1880	300	2.70	10	25	АЛ.III ч.1-33	7	2.23	0.296	33.95	22.3	2.96	339.5
6	Н-40.19К	3980	1880	300	2.28	4	"	АЛ.III ч.1-12	20	1.88	0.25	28.74	7.52	1.0	111.96
7	Н-32.14-2К	3190	1380	300	1.38	10	"	АЛ.III ч.1-12	11	1.14	0.15	14.76	11.40	1.50	147.6
8	Н-8.19-1К	780	1880	300	0.42	4	"	"	15	0.34	0.05	13.13	1.36	0.20	52.52
9	Н-16.19-1К	1580	1880	300	0.90	8	"	"	13	0.74	0.104	16.49	5.92	0.832	131.92
10	Н-13.14-1К	1300	1380	300	0.55	4	"	АЛ.III; ч.1-14		0.47	0.05	8.99	1.88	0.20	35.90
11	Н-8.26-1К	780	2620	300	0.60	13	25	АЛ.III ч.1-12	17	0.49	0.07	15.73	6.37	0.91	204.49
12	НТ-30.33	2990	3350	350	3.69	5	"	АЛ.III ч.1-21	11	3.0	0.34	46.98	15.0	1.7	234.9
13	НТ-30.33-1	2990	3350	350	1.93	8	"	"	11	1.60	0.19	118.4	12.8	1.52	947.2
14	НТ-30.33-2	2990	3350	350	3.29	2	"	"	15	2.73	0.27	78.02	5.46	0.54	156.04
15	НТ-30.33-4	2990	3350	350	2.72	5	"	"	11	2.23	0.24	121.64	11.15	1.2	608.2
16	НТ-12.33	1190	3350	350	1.44	4	"	АЛ.III ч.1-33	27	1.16	0.14	20.79	4.64	0.56	83.16
17	НТУ-30.33	3295	3350	350	3.85	3	"	АЛ.III ч.1-21	18	3.12	0.36	46.48	9.36	1.08	139.44
18	НТУ-30.33А	3295	3350	350	3.85	2	"	"	18	3.12	0.36	46.48	6.24	0.72	92.96
19	НТУ-30.33-1	3295	3350	350	2.29	1	"	"	18	1.88	0.20	119.5	1.88	0.20	119.5
20	НТУ-30.33-1А	3295	3350	350	2.29	2	"	"	18	1.88	0.20	119.5	3.76	0.40	234.0
21	НПТ-60.8	6295	840	300	1.58	2	25	АЛ.III ч.1-21	7	1.29	0.18	29.31	2.56	0.36	58.62
22	НПТ-60.8А	6295	840	300	1.58	2	"	"	7	1.29	0.18	29.31	2.58	0.36	58.62
23	НПТ-51.8	5090	840	300	1.32	4	"	АЛ.III ч.1-33	16	1.10	0.15	26.51	4.40	0.60	53.02
24	П-42.8К	710	4220	300	2.17	9	"	АЛ.III ч.4-12	38	0.87	—	31.59	7.83	—	284.31
25	П-39.8К	710	3940	300	2.05	8	"	—"—	39	0.62	—	30.46	6.56	—	243.68
26	Б22	2200	140	120	0.095	8	1.139-1	выпуск I	5	0.037	—	1.89	0.296		15.12
						162						итого:	248.0	29.80	5810.0
	НАРУЖНЫЕ СТЕНЫ ТОЛЩИНОЙ 350 мм														
1	Н-64.19К	6390	1880	350	4.39	10	25	АЛ.III ч.1-13	4	3.74	0.42	43.36	37.4	4.2	433.6
2	Н-64.14-3К	6390	1380	350	3.21	20	"	"	1	2.74	0.31	35.60	54.8	6.2	610.0
3	Н-64.6К	6390	640	350	1.48	12	"	"	5	1.27	0.14	36.0	15.24	1.68	432.0
4	Н-60.19	6155	1880	350	4.25	2	"	АЛ.III ч.1-22	2	3.63	0.40	44.64	7.26	0.80	892.8
5	Н-45.19К	4500	1880	350	3.11	10	"	АЛ.III ч.1-34	7	2.65	0.296	34.30	26.5	2.96	343.0
6	Н-40.19К	3980	1880	350	2.65	4	"	АЛ.III, ч.1-13	21	2.25	0.26	29.46	9.0	1.04	117.84
7	Н-32.14-2К	3190	1380	350	1.59	10	25	"	11	1.36	0.15	18.76	13.60	1.50	187.6
8	Н-8.19-1К	780	1880	350	0.49	4	"	"	16	0.42	0.05	13.39	1.68	0.20	55.56
9	Н-16.19-1К	1580	1880	350	1.05	8	"	"	13	0.85	0.10	17.39	6.8	0.8	139.12
10	Н-13.14-1К	1300	1380	350	0.64	4	"	АЛ.III ч.1-15	16	0.53	0.05	11.01	2.12	0.20	44.04
11	Н-8.26-1К	780	2620	350	0.69	13	"	АЛ.III, ч.1-13	17	0.54	0.065	15.80	7.02	0.85	205.40
12	НТ-30.33	2990	3350	400	4.2	5	"	АЛ.III ч.1-22	11	3.50	0.34	49.93	19.5	1.7	249.6
13	НТ-30.33-1	2990	3350	400	2.49	8	"	"	11	2.10	0.19	121.67	16.8	1.52	973.36
14	НТ-30.33-2	2990	3350	400	3.67	2	25	"	15	3.10	0.27	79.27	6.20	0.54	158.54
15	НТ-30.33-4	2990	3350	400	3.1	5	25	АЛ.III, ч.1-22	11	2.62	0.23	124.95	13.1	1.15	624.75
16	НТ-12.33	1190	3350	400	1.71	4	"	АЛ.III, ч.1-34	27	1.42	0.14	21.36	5.68	0.56	85.44
17	НТУ-30.33	3345	3350	400	4.49	3	"	АЛ.III, ч.1-22	18	3.74	0.36	49.76	11.22	1.08	149.28
18	НТУ-30.33А	3345	3350	400	4.49	2	"	"	18	3.74	0.36	49.76	7.48	0.72	99.52
19	НТУ-30.33-1	3345	3350	400	2.71	1	"	"	18	2.29	0.20	123.64	2.29	0.20	123.64
20	НТУ-30.33-1А	3345	3350	400	2.71	2	25	"	18	2.29	0.20	123.64	4.58	0.40	247.08
21	НПТ-60.8	6345	840	350	1.83	2	"	"	7	1.55	0.18	30.14	3.10	0.36	60.28
22	НПТ-60.8А	6345	840	350	1.83	2	"	"	7	1.55	0.18	30.14	3.10	0.36	60.28
23	НПТ-51.8	5090	840	350	1.54	4	"	АЛ.III ч.1-34	16	1.31	0.15	28.19	5.24	0.60	56.38
24	П-42.8К	760	4220	350	2.27	9	"	АЛ.III ч.4-12	38	0.91	—	31.65	8.19	—	284.85
25	П-39.8К	760	3940	350	2.17	8	"	—"—	39	0.87	—	31.12	6.96	—	248.96
26	Б22	2200	140	120	0.095	8	1.139-1	выпуск I	[illegible]	0.037	—	1.89	0.296		15.12
						162						итого	295.0	29.80	6094.6
	НАРУЖНЫЕ СТЕНЫ ТОЛЩИНОЙ 400 мм														
1	Н-32.19К	3190	1880	400	2.47	20	25	АЛ.III, ч.1-13	12	2.15	0.21	19.64	43.0	4.2	392.8
2	Н-64.14-3К	6390	1380	400	3.65	20	"	"	1	3.18	0.31	36.52	63.6	6.2	730.4
3	Н-64.6К	6390	640	400	1.68	12	"	"	5	1.47	0.14	36.68	17.64	1.68	440.16
4	Н-60.19	6205	1880	400	4.85	2	"	АЛ.III ч.1-22	2	4.23	0.41	45.44	8.46	0.82	90.88
5	Н-45.19К	4500	1880	400	3.523	10	"	АЛ.III ч.1-34	7	3.076	0.296	35.04	30.76	2.96	350.4
6	Н-40.19К	3980	1880	400	3.0	4	25	АЛ.III ч.1-13	21	2.61	0.26	32.19	10.44	1.04	128.76
7	Н-32.14-2К	3190	1380	400	1.80	10	"	"	11	1.58	0.15	19.30	15.80	1.50	193.0
8	Н-8.19-1К	780	1880	400	0.56	4	"	"	16	0.48	0.05	13.55	1.92	0.20	54.20
9	Н-16.19-1К	1580	1880	400	1.19	8	"	"	13	0.99	0.10	17.56	7.92	0.8	140.48
10	Н-13.14-1К	1300	1380	400	0.74	4	"	АЛ.III ч.1-15	16	0.63	0.05	11.31	2.52	0.20	45.24
11	Н-8.26-1К	780	2620	400	0.78	13	25	АЛ.III ч.1-13	18	0.68	0.07	18.09	8.84	0.91	235.17
12	НТ-30.33	2990	3350	450	4.71	5	"	АЛ.III ч.1-22	11	4.0	0.34	51.05	20.0	1.7	255.25
13	НТ-30.33-1	2990	3350	450	3.0	8	"	"	11	2.60	0.19	125.13	20.8	1.52	1001.0
14	НТ-30.33-2	2990	3350	450	4.18	2	"	"	15	3.60	0.27	80.71	7.2	0.54	161.42
15	НТ-30.33-4	2990	3350	450	3.46	5	"	"	11	2.97	0.23	128.49	14.85	1.15	642.45
16	НТ-12.33	1190	3350	450	1.91	4	"	АЛ.III, ч.1-34	27	1.62	0.14	21.68	6.48	0.56	86.72
17	НТУ-30.33	3395	3350	450	5.15	3	25	АЛ.III ч.1-22	18	4.37	0.37	53.61	13.11	1.11	160.83
18	НТУ-30.33А	3395	3350	450	5.15	2	"	"	18	4.37	0.37	53.61	8.74	0.74	107.22
19	НТУ-30.33-1	3395	3350	450	3.15	1	"	"	18	2.70	0.21	130.10	2.70	0.21	130.10
20	НТУ-30.33-1А	3395	3350	450	3.15	2	"	"	18	2.70	0.21	130.10	5.4	0.42	260.2
21	НПТ-60.8	6395	840	400	2.08	2	"	"	7	1.81	0.18	32.02	2.62	0.36	64.04
22	НПТ-60.8А	6395	840	400	2.08	2	25	"	7	1.81	0.18	32.02	3.62	0.36	64.04
23	НПТ-51.8	5090	840	400	1.76	4	"	АЛ.III, ч.1-34	16	1.53	0.15	28.79	6.12	0.60	57.58
24	П-42.8К	810	4220	400	2.4	9	"	АЛ.III, ч.4-12	38	0.95	—	31.73	8.55	—	285.57
25	П-39.8К	810	3940	400	2.3	8	"	"	39	0.92	—	31.77	7.36	—	254.16
26	Б22	2200	140	120	0.095	8	1.139-1	выпуск I	5	0.037	—	1.89	0.296	—	15.12
						162							340.0	29.80	6347.19

КБ по железобетону Госстроя РСФСР г. Москва

Зав. отделом	В. Богородский
Гл. конструк.	Н. Грачев
Вед. констр.	Г. Белова
Техник	Л. Иванова

1977	Клуб с залом на 400 мест	Спецификация железобетонных изделий выше отм. 0	Типовой проект 261-12-173	Альбом I	Лист АС-56

NN п/п	Марка изделия	Габариты мм ℓ	в	б	Масса т	К-во шт.	Альбом рабочих чертежей: серия	выпуск (раздел)	N листа	Показатели на изделие: бетон м³	р-р м³	сталь кг	Показатели на дом: бетон м³	р-р м³	сталь кг
	ВНУТРЕННИЕ СТЕНЫ														
1	В-30.30К	3020	3040	160	3,65	29	25	АР.III ч. 2-4	30	1,46	—	50,66	42,34	—	1469,14
2	В-30.30-1К	3020	3040	160	1,90	3	"	"	31	0,76	—	79,0	2,28	—	237,0
3	В-30.30-2К	3020	3040	160	2,92	1	"	"	32	1,17	—	54,32	1,17	—	54,32
4	В-30.30-3К	3020	3040	160	3,49	1	"	"	33	1,41	—	61,90	1,41	—	61,90
5	В-30.30-4	3020	3040	160	3,25	1	"	АР.III ч. 4-12		1,3	—	69,63	1,3	—	69,63
6	В-9.30	920	3040	160	1,08	3	"	АР.III ч. 2-8	4	0,45	—	28,15	1,35	—	84,45
7	В-30.30-5	3020	3040	160	3,14	2	"	АР.III ч. 4-12		1,26	—	65,60	2,52	—	131,20
8	Б-19	1950	220	120	0,13	1	"	"	12	0,051	—	6,04	0,05	—	6,84
9	БЧ-27б	2450	220	120	0,16	3	1-139-1	Выпуск 1	17	0,064	—	3,17	0,192	—	9,51
10	Б-15	1550	140	120	0,065	2	"	"	11	0,026	—	0,58	0,052	—	1,16
11/12	Р-64.4К / Р-64.4-1	6380	390	250	1500	6/2	"	АР. III ч. 4-12	30	0,62 / 0,62	—	111,98 / 137,32	3,72 / 1,24	—	104,53 / 355,84
13	Р-60.4К	5980	390	250	1,380	5	"	АР.III ч. 4-12	30	0,575	—	162,05	2,88	—	810,25
14	3БГП15-1	15000	1840	320	7,9	6	ПИ-03-02	Альбом 109	4	3,14	—	647,9	18,84	—	3887,4
17	К-84.4К	8390	400	400	3,35	12	25	АР.III ч. 4-12	20	1,34	—	310,21	16,08	—	3722,52
16	К-84.4-1К	8390	400	400	3,35	4	"	—"—	22	1,34	—	302,36	5,36	—	1209,44
17	К-84.4-2К	8390	400	400	3,35	2	"	—"—	24	1,34	—	286,76	2,68	—	573,52
18	В-30.30-13	3020	3040	160	3.46	1	25	——		1.39	—	50.66	1.39	—	50.66
						84						Итого	104.85		13798,30
	ГИПСОБЕТОННЫЕ ПЕРЕГОРОДКИ														
1	ПС 34	3380	3030	80	1,03	4	25	АР.III ч. 5-3	5	0,78	—	1,6	3,12	—	6,4
2	ПС30	3000	3030	80	0,91	5	"	"	6	0,69	—	1,6	3,45	—	8,0
3	ПС25	2450	3030	80	0,76	9	"	"	7	0,59	—	1,6	5,31	—	14,4
4	ПС25-1	2450	3030	80	0,58	2	"	"	7	0,43	—	1,6	0,86	—	3,2
5	ПС20	2000	3030	80	0,61	14	"	"	8	0,48	—	1,6	6,72	—	22,4
6	ПС15	1480	3030	80	0,44	10	"	"	9	0,32	—	0,8	3,20	—	8,00
7	ПС15-1	1480	3030	80	0,24	10	25	"	9	0,16	—	1,6	1,6	—	16,0
8	ПС15-2	1480	3030	80	0,28	2	"	"	9	0,19	—	1,6	0,38	—	3,2
9	ПС9	890	3030	80	0,26	18	"	"	9	0,187	—	0,8	3,37	—	14,40
10	ПС6	590	3030	80	0,17	19	"	"	9	0,13	—	0,8	2,47	—	15,2
11	ПС30-1	3000	3030	80	0,73	4	"	АР.III ч. 5-3	6	0,54	—	1,6	2,16	—	6,4
12	ПП-31.30	3080	3030	80	0,93	4	"	"	1	0,746	—	1,6	2,98	—	6,4
13	ПП-30.30	3000	3030	80	0,91	2	25	"	3	0,699	—	1,6	1,39	—	3,2
14	ПП-30.30-1	3000	3030	80	0,72	1	"	"	3	0,53	—	1,6	0,53	—	1,6
						104						Итого:	37,54		128,80
	КЕРАМЗИТОБЕТОННЫЕ ПЕРЕГОРОДКИ														
1	ПС34	3380	3030	80	1,15	4	25	АР.III ч. 5-2	5	0,82	—	8,2	3,28	—	32,8
2	ПС30	3000	3030	80	1,02	5	"	"	6	0,73	—	7,53	3,65	—	37,65
3	ПС 25	2450	3030	80	0,85	9	"	"		0,61	—	6,56	5,49	—	59,04
4	ПС 25-1	2450	3030	80	0,64	2	"	"		0,46	—	11,43	0,92	—	22,86

NN п/п	Марка изделия	Габариты мм ℓ	в	б	Масса т	К-во шт.	Альбом рабочих чертежей: серия	выпуск (раздел)	N листа	Показатели на изделие: бетон м³	р-р м³	сталь кг	Показатели на дом: бетон м³	раств. м³	сталь кг
5	ПС20	2000	3030	80	0,64	14	25	АР.III ч.5-2	9	0,48	—	9,83	6,72	—	81,62
6	ПС15	1480	3030	80	0,49	10	"	"	8	0,36	—	4,11	3,60	—	41,10
7	ПС15-1	1480	3030	80	0,29	10	"	"	8	0,21	—	13,46	2,1	—	134,6
8	ПС15-2	1480	3030	80	0,35	2	"	"	8	0,25	—	13,46	0,50	—	26,92
9	ПС9	890	3030	80	0,31	18	"	"	8	0,22	—	3,09	3,96	—	55,62
10	ПС6	590	3030	80	0,19	19	25	"	8	0,14	—	2,67	2,66	—	50,73
11	ПС30-1	3000	3030	80	0,81	4	"	"	6	0,58	—	12,40	2,32	—	49,6
12	ПП-31.30	3080	3030	80	1,05	4	"	"	1	0,75	—	7,60	3,0	—	30,4
13	ПП-30.30	3000	3030	80	1,02	2	"	"	3	0,73	—	7,53	1,46	—	15,06
14	ПП-30.30-1	3000	3030	80	0,8	1	"	"	3	0,57	—	12,40	0,57	—	12,40
						104							40,23		650,4
	ЛЕСТНИЦЫ														
1	ЛМ-33.15К	3348	244	1450	2,38	4	25	АР.III ч.4-10	1	0,95	—	74,24	3,80	—	296,9
2	ЛП-30.16К	3000	360	1570	1,53	1	25	АР.III ч.4-10	4	0,603 / 0,094	—	53,47	0,603 / 0,094	—	53,47
3	ЛП-30.16-1К	3000	360	1570	1,54	2	"	"	5	0,618 / 0,094	—	56,41	1,236 / 0,188	—	118,82
4	ПР-15.4К	1450	50	350	0,52	40	"	"	12	0,021	—	0,68	0,84	—	28,26
						47						Итого:	448 / 4,282		497,4
	ПЕРЕКРЫТИЯ														
1	ПК-32.6К	3180	220	590	0,67	2	25	АР.III 4.4.12	40	0,28	—	12,86	0,56	—	25,72
2	ПКТ-64.6	6380	220	590	1,34	2	25	—"—	43	0,76	—	24,47	1,12	—	48,94
3	ПК-64.6К	6380	220	590	1,34	7	"	—"—	43	0,76	—	21,01	3,92		147,07
4	ПК-72.12К*	7190	220	1190	2,5	21	25	АР.III ч. 3-3	21	1,0	—	63,6	21,0	—	1335,6
5	ПКТ-72.12К*	7190	220	1190	2,5	18	"	"	23	1,0	—	76,16	18,0	—	1370,9
6	ПКТ-72.12-2К	7190	220	1190	2,4	1	"	АР.III ч. 3-3	23	0,96	—	83,54	0,96	—	83,54
7	ПК-64.12К	6380	220	1190	2,3	67	"	"	1	0,92	—	36,52	61,64	—	2446,84
8	ПКТ-64.12-1К	6380	220	1190	2,6	17	"	"	3	1,04	—	45,47	17,68	—	772,99
9	ПК-64.12-1К	6380	220	1190	2,6	4	"	АР.III ч. 3-3	2	1,04	—	37,80	4,16	—	151,2
10	ПКТ-64.12-2П	6380	220	1190	2,27	2	25	"	4	0,91	—	50,24	1,82	—	100,48
11	ПКТ-64.12-2А	6380	220	1190	2,27	2	"	"	4	0,91	—	50,24	1,82	—	100,48
12	ПК-64.12-9К	6380	220	1190	2,55	6	"	"	12	1,02	—	67,61	6,12	—	405,66
13	ПК-64.12-10К	6380	220	1190	2,55	5	"	"	13	1,02	—	72,76	5,1	—	363,8
14	ПК-32.12К	3180	220	1190	1,1	22	"	"	15	0,44	—	16,87	9,68	—	371,14
15	ПК-32.12-2К	3180	220	1190	1,13	2	25	"	17	0,45	—	23,61	0,90	—	47,22
						176						Итого:	154,43		7991,58
	ВХОДЫ														
1	КР-33.25К	3300	2500	120÷100	2,28	2	25	АР.III ч. 4-10	8	0,91	—	45,41	1,82	—	90,82
2	КР-33.15К	3300	1500	120÷100	1,25	4	"	АР.III 4.4в	19	0,50	—	53,52	2,00		214,08
						6							3,82		304,90
	КРЫША														
1	КП-32.12	3190	80	1150	0,72	12	25	АР.III К4-8	20	0,29	—	17,04	3,48	—	204,48
2	КП-32.12-1	3190	80	1150	0,70	4	"	—"—	21	0,28	—	19,98	1,12	—	79,92
						16						Итого:	4,60		284,40

Примечание.
Панели ПК-72.12к* и ПКТ-72.12к* — изготовить по эскизу см. лист АС-27.

1977	Клуб с залом на 400 мест	Спецификация железобетонных изделий выше отм. 0	Типовой проект 261-12-173	Альбом I	Лист АС-57

Гл. инженер проекта: В. Богородский
Гл. конструктор проекта: Н. Грачев
Вед. конструктор: Г. Белова
Техник: Л. Иванова

КП по железобетону Госстроя РСФСР г. Москва

NN п/п	Назначение /наименование изделия/	Марка	Масса кг	Кол-во шт.	Масса общ. кг.	Альб. рабоч. черт. часть	Альб. рабоч. черт. N листа
1	Монтажные элементы соединений. Наружных стен	6-6 ИМ-23	0,285	72	19,8	6-7	18
2		6-6 ИМ-24	0,25	18	4,5	—"—	18
3		6-6 ИМ-25	0.47	6	2,82	—"—	18
4		6-6 ИМ-27	0.32	13	4,16	—"—	18
5		6-6 ИМ-28	0.20	25	5,0	—"—	18
6		6-6 ИМ-29	0.53	2	1.06	6-7	18
7		6-6 ИМ-30	0.23	52	11.96	—"—	18
8		6-6 ИМ-33	0.154	139	21,40	—"—	18
9		6-6 ИМ-34	0.20	10	2.0	—"—	18
10		6-6 ИМ-35	0.11	17	1.87	—"—	18
11		6-6 ИМ-36	0.26	6	1.56	—"—	18
12		6-6 ИМ-38а	0,47	8	3.76	—"—	19
13		6-6 ИМ-51	0.19	46	8.74	—"—	19
14		6-6 ИМ-52	0.09	28	2.52	6-7	19
15		ИМ-08К	0,85	16	13,6	—"—	4
16		ИМ-050	0.22	33	7.26	—"—	17
17		ИМ-070	0.75	56	42.0	—"—	17
18		ИМ-0158	1,89	1	1,89	6-8	7
19		ИМ-0159	0.444	4	1.77	—"—	7
20		ИМ-0160	0.53	2	1.06	6-8	7
21		ИМ-0169	0.59	68	40,12	6-11	7
22		ИМ-0173	3,12	16	49.92	—"—	8
23		Ф 10 А I	0,617	1,0 п.м	0,617	—	—
24		Ф 12 А I	0.888	4,96 п.м	4,40	—	—
25		Ф 14 А I	1,218	250 п.м	30,45	—	—
26		Ф 14 А II	1,218	1.2 п.м	1.46	—	—
27		Г 14	12,3	2,74 п.м	3.37	—	—
28		L 50×5	3,77	40,4 п.м	152.30	—	—
29		-100×10	7,85	7,28 п.м	57.15	—	—
					498,52		
30	Внутренних стен	6-6 ИМ-31	0,42	21	8,82	6-7	18
31		6-6 ИМ-33	0,154	9	1.38	—"—	18
32		6-6 ИМ-51	0.19	3	0.57	—"—	19
33		6-6 ИМ-52	0.09	4	0.36	—"—	15
34		ИМ-017К	0.8	9	7.2	—"—	16
35		ИМ-018К	0,56	62	34,1	—"—	16
36		ИМ-020	1.5	8	12,0	—"—	16
37		ИМ-059	0,56	1	0,56	—"—	17
38		ИМ-060	1.12	2	2.24	—"—	17
39		ИМ-061	0.28	8	2,24	6-7	17
40		ИМ-070	0.75	70	52.5	—"—	17
41		ИМ-0161	0,18	8	1.44	6-8	7
42		ИМ-0162	1.05	16	16.8	—"—	7
43		ИМ-0163	1.43	8	11.44	—"—	7
44		ИМ-0164	1.32	8	10.56	—"—	7
45		ИМ-0165	1,15	8	9.20	—"—	7
46		ИМ-0166	0.75	16	12.0	6-8	7
47		ИМ-0167	14.40	8	115.2	—"—	7
48		ИМ-0168	1.5	3	4,5	—"—	7
49		ИМ-0169	0.59	52	30,68	—"—	7
50		ИМ-0178	11.30	12	135,60	—"—	8
51		ИМ-0179	0.90	24	21,60	—"—	8

NN п/п	Назначение /наименование изделия/	Марка	Масса кг	Кол-во шт.	Масса общ. кг	Альб. рабоч. черт. часть	Альб. рабоч. черт. N листа
52	Элементы соединений. Перегородок	6-6 ИМ-39	0.565	8	4.52	6-7	19
53		6-6 ИМ-41	0.34	342	116,28	—"—	19
54		ИМ-012	1.65	4	6,6	—"—	16
55		ИМ-066	0.36	133	47.88	—"—	17
56		Ф 8 А I	0.395	48 п.м.	18.96	—	—
57		6-6 ИМ-69	0.38	3	1.14	6-7	20
58	Перекрытий	6-6 ИМ-26	0.535	7	3,74	6-7	18
59		6-6 ИМ-33	0,154	96	14.78	—"—	18
60		6-6 ИМ-35	0.11	120	13.2	—"—	18
61		6-6 ИМ-51	0.19	96	18.24	—"—	19
62		6-6 ИМ-52	0,09	118	10.62	—"—	19
63		ИМ-070	0,75	24	18,0	—"—	17
64		ИМ-027	0,57	11	8.27	—"—	5
65	Карнизных плит	6-6 ИМ-35	0,11	4	0.44	6-7	18
66		6-6 ИМ-37	0,115	14	1.60	—"—	18
67		ИМ-027	0,57	14	7,98	—"—	5
68		ИМ-0170	0.52	8	4,16	6-8	8
69		ИМ-0171	0,88	8	7,04	—"—	8
70		ИМ-0172	0.48	6	2.88	—"—	8
71	Крепление ограждений радиаторов	ИМ-046	0.15	30	4,50	6-7	9
72	Ограждения лестничных маршей	ИМ-01	43,01	2	86.02	6-7	1
73		ИМ-04	20,65	1	20.65	—"—	2
74	Металлоконструкции выхода на крышу	ИМ-014	35,84	1	35,84	—"—	3
75		ИМ-015	0.96	2	1.92	—"—	3
76	Опорная труба радиостойки	ИМ-032	9,82	2	19.64	—"—	6
77	Опорная труба телеантенны	ИМ-034	9,66	1	9.66	—"—	7
78	Металлоконструкции крепления опорных труб	ИМ-033	5.76	12	69.12	—"—	6
79		ИМ-036	6.66	9	59.94	—"—	8
80		ИМ-037	0.4	3	1,2	—"—	8
81	Металлическая балка	ИМ-0152	213,16	1	213.16	6-8	4
82	Металлическая рама для регулятора	ИМ-0153	12.06	1	12.06	—"—	5
83	Металлическая рама для автотрансформатора	ИМ-0154	10.04	1	10.04	—"—	6
84	Декоративная решетка в фойе	ИМ-0155	104.98	1	104.98	—"—	5
85	Металлические стойки	ИМ-0156	259.48	2	518.96	—"—	6
86		ИМ-0157	748.29	3	2244.87	—"—	6
87		ИМ-0174	96.01	1	96.01	—"—	6
88	Вешалки	22652-01-00-00СБ	36,65	4	146.20	6-5	
89		22652-02-00-00СБ	27,97	6	167.82	6-5	
90	Металлоконструкции лестницы Л-2	—	—	—	1970.28	Альб. I	АС-31
91	Металлоконструкции подвесного потолка зрительного зала.	—	—	—	3980.70	—"—	АС-35
92	Металлоконструкции осветительных лож.	—	—	—	1475.62	—"—	АС-34
93	Ветровые связи	—	—	—	642.52	Альб. 6 часть 15	АСд-5
94	Металлоконструкции раздвижной перегор.	—	158,65	—	158.65	Альб. I	АС-54
95	—"— —"— главного входа	—	—	—	2781.40	—"—	АС-37
96	—"— —"— лестницы Л-1	—	—	—	303,66	—"—	АС-29
97	—"— —"— монолитных участков	—	—	—	307.12	—"—	АС-30
98	—"— —"— гардероба.	—	—	—	115.51	—"—	АС-43
99	Металлоконструкции жесткого каркаса отделки стен зрительного зала.	—	—	—	1931.80	—"—	АС-42
80	Крепление щитов уборных	—	—	—	20.65	Альбом I	АС-44
81	Крепление подоконных досок	ИМ-038	0.50	20	10,0	6-7	8
82		ИМ-039	0.30	20	6.0	—"—	8

КБ по железобетону Госстроя РСФСР п. Москва

Зав. отделом		В. Богородский
Гл. констр. пр.		И. Грачев
Вед. констр.		Г. Белова
Техник		Л. Иванова

1977 | Клуб с залом на 400 мест | Спецификация металла выше отм. 0 | Типовой проект 261-12-173 | Альбом I | Лист АС-58

15964-01 69

Спецификация деревянных изделий

Наименование изделий	Марка изделий	Габариты l	h	b	Кол-во шт	ГОСТ МРТУ	Альбом рабочих чертежей: серия	выпуск	N листа
1	2	3	4	5	6	7	8	9	10
Переплеты: Спаренные — Окна	ОС-1	2600	1420	94	13		серия 25	альбом III часть 7-10	лист 1
	ОС-1*	2600	1420	94	1		— " —	— " —	— " —
	ОС-2	2600	1270	94	1		— " —	— " —	— " —
	ОС-2*	2600	1270	94	1		— " —	— " —	— " —
	ОС-3	2600	1420	94	13		— " —	— " —	лист 2
	ОС-3*	2600	1420	94	1		— " —	— " —	— " —
	ОС-4	2600	1270	94	1		— " —	— " —	— " —
	ОС-4*	2600	1270	94	1		— " —	— " —	— " —
	ОС12-21А	2073	1164	94	4	ГОСТ 14214-65	1.136-3	выпуск 1	
	ОС21-21В	2060	2059	94	10	— " —	— " —		
	ОС09-14	1346	864	94	2	— " —	— " —		
	ОВ-1	1225	2050	60	1		серия 25	альбом III часть 7-10	лист 5
Переплеты: Раздельные — Окна	ОР-1	2600	1420	200	13		серия 25	альбом III часть 7-10	лист 1
	ОР-1*	2600	1420	200	1		— " —	— " —	— " —
	ОР-2	2600	1270	200	1		— " —	— " —	— " —
	ОР-2*	2600	1270	200	1		— " —	— " —	— " —
	ОР-3	2600	1420	200	13		— " —	— " —	лист 2
	ОР-3*	2600	1420	200	1		— " —	— " —	— " —
	ОР-4	2600	1270	200	1		— " —	— " —	— " —
	ОР-4*	2600	1270	200	1		— " —	— " —	— " —
	ОР12-21А	2072	1164	200	4	ГОСТ 11214-65	1.136-3	выпуск 1	
	ОР21-21В	2070	2051	200	10	— " —	— " —		
	ОР09-14	1346	864	200	2	— " —	— " —		
	ОВ-1	1225	2050	60	1		серия 25	альбом III часть 7-10	лист 5
Погонажные изделия (пог.м)	наличник т.1	—	74	15	30 пм	8242-75			
	— " — тип2	—	54	15	80 пм	— " —			
	— " — тип3	—	34	15	50 пм	— " —			
Двери внутренние									
С глухими полотнами	ДГ21-9	870	2071	74	12	ГОСТ 6629-74	1.136-10		
	ДГ21-9А	870	2071	74	9	— " —	— " —		
	ДГ21-8	770	2071	74	2	— " —	— " —		
	ДГ21-7А	670	2071	74	2	— " —	— " —		
	ДГ21-12	1170	2071	74	1	— " —	— " —		
	ПДИ-5	2290	2415		1		серия 2.435-6	выпуск 2	
Остекленные	ДО24-15	1472	2371	74	2	ГОСТ 6629-74	1.136-10		
	ДО21-13	1272	2071	74	7	— " —	— " —		
Погонажные изделия (пог.м)	наличник т.1	—	74	13	100 пм	8242-75			
	— " — тип2	—	54	13	170 пм	— " —			
	— " — тип3		54	13	170 пм	— " —			
Двери наружные									
Двери наружные	ДВ8-2/8Н	886	2088	94	1		серия 1.135-1	альбом I	
	ДВ8-2/8	886	2088	94	1		— " —	— " —	
	ДВ9-2/8НУ	886	2088	94	1		— " —	— " —	
	ДВВ8-7/8М	1676	2388	94	5		— " —	— " —	
	ДВВ8-8-7/8	1676	2388	94	3		— " —	— " —	
	ДВВ8.8-3	1676	2388	94	4		— " —	— " —	
	ДВ4.8-8	1276	2388	94	1		— " —	— " —	
	ДТ-8	886	2088	94	1		сер.1.135-1	альбом II	лист 9
	ДН-2	1986	2800	94	1		серия 25	альбом III часть 7-10	лист 3

1	2	3	4	5	6	7	8	9	10
Нестандартные коробки									
Для наружных дверей	КВ8-26	886	2600	94	1		серия 25	альбом III часть 7-10	лист 25
	КВВ8.8-26	1676	2600	94	1		— " —	— " —	лист 27
	КВВ.8.8-30	1676	3000	94	2		— " —	— " —	— " —
Для внутренних дверей	КН-9	770	3020	74	1		— " —	— " —	лист 26
	КН-8	870	3020	74	4		— " —	— " —	— " —
	КН-6	1170	3020	74	1		— " —	— " —	— " —
	КН-14	1272	3020	74	7		— " —	альбом III часть 7-10	лист 4
Погонажные изделия (пог.м)	наличник тип1	—	74	13	80.0 п.м	8242-75			
	— " — тип2	—	54	13	100.0 пм	"			
	— " — тип3		34	13	100.0 пм	"			
Встроенное оборудование									
Ограждения радиаторов	ОР-1	6000	745	76	2		серия 25	альбом I альбом III часть 7-2	лист АС-44
	ОР-2	1100	1545	76	2		— " —	— " —	лист 29
	ОР-3	1100	1545	76	3		— " —	— " —	— " —
Щиты кабин уборных	Т-1	115	1750	46	7		— " —	альбом I	лист АС-44
	Т-2	230	1750	46	3		— " —	— " —	— " —
	Т-3	570	1750	24	7		— " —	— " —	— " —
	Т-4	1200	1750	24	3		— " —	— " —	— " —
	Т-5	515	1750	46	1		— " —	— " —	— " —
Окно кассы клуба	ОМ-2	400	400	200	1		— " —	альбом III часть 7-10	лист 6
Фрамуга глухие	Ф-2	1676	260	24	1		серия 25	альбом III часть 7-10	лист 4
	Ф-3	1676	600	94	2		— " —	— " —	— " —
	Ф-4	1676	1000	94	2		— " —	— " —	— " —
Подоконные доски	ПД 22.35	2200	350	42	10	17280-71			
Плинтусы пог.м	—	—	54	46	770 п.м.	8242-75			
Вентиляционная решетка	ОВ-2	500	2000	60	1		серия 25	альбом III часть 7-10	лист 5 АС-43
— " —	ОВ-3	14180	400	900	1		— " —	альбом I	лист АС-41.18
Ограждение радиаторов	ОР-4	1400	1560	71	2		— " —	— " —	лист АС-41
— " —	ОР-5	1400	1710	71	2		— " —	— " —	— " —
— " —	ОР-6	1400	1740	71	2		— " —	— " —	— " —

Спецификация стекла к фрамугам в нестандартных коробках.

Марка дверного блока	Размеры стекла в блоке и колич-во шт.	Толщ. стекла мм	В блоке площадь м²	Колич-во окон. блоков шт	Всего м²
Фрамуга в дверных блоках КН-14	1197 × 900 - 1 шт	4	1.07	7	7.49
Фрамуга в дверных блоках КН-9	695 × 905 - 1 шт	4	0.63	1	0.63
Фрамуги в дверных блоках КН-6	1095 × 905 - 1 шт	4	0.99	1	0.99
Фрамуги в дверных блоках КН-8	795 × 905 - 1 шт	4	0.72	4	2.88
Фрамуги в дверных блоках КВ8-26	791 × 458 - 1 шт	4	0.36	1	0.36
Ф-1 /вход N°9/	1179 × 745 - 1 шт	4	0.87	1	0.87

Примечание:

1. Спецификация деревянных изделий ниже О. дана на листе АС-15.

1977	Клуб с залом на 400 мест.	Спецификация деревянных изделий. выше отм. О.	Типовой проект 261-12-173	Альбом I	Лист АС-59

КБ по железобетону Госгроя РСФСР г. Москва

Зав. отдел. Гл. констр. пр. Гл. архит. пр. Рук. бриг. арх. Ст. техник

В. Богородский, Н. Грачев, В. Мансветов, Л. Ланда, М. Лукьянова

15964-01 (10)

gost.e-ecolog.ru