НАУЧНО-ИССЛЕДОВАТЕЛЬСКИЙ ИНСТИТУТ
ГИГИЕНЫ ВОДНОГО ТРАНСПОРТА

ТЕХНИЧЕСКИЕ УСЛОВИЯ НА МЕТОДЫ ОПРЕДЕЛЕНИЯ ВРЕДНЫХ ВЕЩЕСТВ В ВОЗДУХЕ

ВЫПУСК VII

РЕКЛАМБЮРО ММФ
МОСКВА — 1971

gost.e-ecolog.ru

НАУЧНО-ИССЛЕДОВАТЕЛЬСКИЙ ИНСТИТУТ
ГИГИЕНЫ ВОДНОГО ТРАНСПОРТА

ТЕХНИЧЕСКИЕ УСЛОВИЯ НА МЕТОДЫ ОПРЕДЕЛЕНИЯ ВРЕДНЫХ ВЕЩЕСТВ В ВОЗДУХЕ

Выпуск VII

Сборник технических условий составлен методической секцией по промышленно-санитарной химии при проблемной комиссии «Научные основы гигиены труда и профессиональной патологии».

РЕКЛАМБЮРО ММФ
МОСКВА — 1971

РЕДАКЦИОННАЯ КОЛЛЕГИЯ:
Е. А. Перегуд, М. Д. Бабина, Т. Н. Гражданова

УТВЕРЖДАЮ.
Заместитель
главного санитарного врача
СССР
16 мая 1969 г.
№ 809—69

ТЕХНИЧЕСКИЕ УСЛОВИЯ НА ЛАМПОВЫЙ МЕТОД ОПРЕДЕЛЕНИЯ ХЛОРОФОРМА, ТЕТРАХЛОРЭТИЛЕНА, ХЛОРОПРЕНА И ДИХЛОРДИЭТИЛОВОГО ЭФИРА В ВОЗДУХЕ

Настоящие технические условия распространяются на метод определения содержания хлороформа, тетрахлорэтилена, хлоропрена и дихлордиэтилового эфира в воздухе промышленных помещений при санитарном контроле.

I. Общая часть

1. Метод основан на сжигании спиртовых растворов хлорорганических веществ в лампе, поглощении образующегося хлористого водорода водой и фотометрическом определении ионов хлора по реакции с роданистой ртутью и трехвалентным железом.

2. Чувствительность определения — 5 *мкг* хлора в анализируемом объеме раствора.

3. Мешающий определению хлор и хлористый водород поглощают химпоглотителем (ХПИ) при отборе пробы.

4. Предельно допустимая концентрация в воздухе для тетрахлорэтилена—10 *мг/м*^{3}, хлоропрена — 2 *мг/м*^{3}. Для хлороформа и дихлордиэтилового эфира предельно допустимая концентрация не установлена.

II. Реактивы и аппаратура

5. Применяемые реактивы и растворы.

Хлористый калий, ГОСТ 4234—48.

Стандартный раствор № 1 с содержанием 0,1 *мг/мл* хлора готовят путем растворения в воде 0,2103 хлористого калия в мерной колбе на 1000 *мл*.

Стандартный раствор № 2 с содержанием 0,01 *мг* хлора готовят путем разбавления в 10 раз стандартного раствора № 1.

Спирт этиловый, ректифицированный, ГОСТ 10749—64.

Кислота азотная, ГОСТ 4461—48.

Квасцы железо-аммонийные, ГОСТ 4205—48. 61 *г* железо-аммонийных квасцов растворяют в 100 *мл* дистиллированной воды и добавляют 310 *мл* азотной кислоты. Раствор переливают в мерную колбу емкостью 500 *мл* и доливают до метки.

Ртуть роданистая окисная, ТУ-305—51. Около 0,3 *г* роданистой ртути растворяют при нагревании в 100 *мл* этилового спирта. Через сутки прозрачный раствор осторожно сливают с осадка. Реактив устойчив в течение 14 дней.

Силикагель мелкопористый марки АСМ, ГОСТ 3956—54, диаметр зерна 0,25—0,5 *мм*. Силикагель предварительно кипятят 1 *час* с соляной кислотой (1:1), промывают водопроводной, а затем дистиллированной водой до отрицательной реакции на ионы хлора, сушат и прокаливают в муфельной печи при 220°С в течение 30 *мин*.

Активированный уголь, ГОСТ 6217—52.

Химпоглотитель (ХПИ).

Хлопчатобумажные нити из фитилей для керосиновых ламп кипятят в воде, высушивают и промывают спиртом.

6. Применяемые посуда и приборы.

Гофрированные стеклянные трубки (70х5 *мм*).

Электроаспиратор.

Пробирки с меткой на 20 *мл*.

Пипетки, ГОСТ 1770—59, емкостью 2, 5 и 10 *мл* с ценой деления 0,05 и 0,1 *мл*.

Колбы мерные, ГОСТ 1770—59, емкостью 25, 500 и 1000 *мл*.

Пробирки колориметрические, плоскодонные, из бесцветного стекла, высотой 120 *мм* и внутренним диаметром 15 *мм*.

Колбы конические, ГОСТ 10394—63.

Склянки реактивные.

Ламповый прибор (рис. 14) состоит из следующих частей: 1) лампочки с прошлифованным колпаком, в котором впаяна стеклянная трубка для фитиля; 2) лампового стекла с изогнутой под прямым углом отводной

трубкой и съемной нижней прошлифованной частью с впаянной в нее крестовиной — подставка для лампочки; 3) абсорбера с пористой стеклянной пластинкой. К отводной трубке съемной части лампового стекла присоединяется *U*-образная трубка длиной 50 *мм*, внутренним

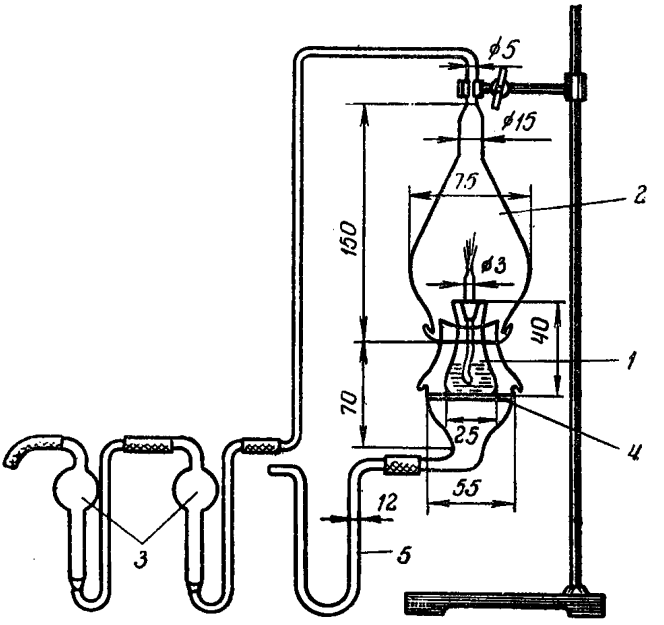

Рис. 14. Схема лампового прибора для определения хлорорганических соединений:
1 — лампочка; *2* — ламповое стекло с отводом; *3* — абсорберы с пористой пластинкой; *4* — подставка; *5* — *U*-образная трубка

диаметром 12 *мм*, одно колено которой заполняется химпоглотителем для поглощения паров кислот, другое — активированным углем для поглощения органических веществ.

Резиновые трубки, зажимы.

III. Отбор пробы воздуха

7. Исследуемый воздух со скоростью 0,5—1 *л/мин* протягивают через две последовательно соединенные гофрированные трубки, содержащие по 1 *см*^{3} силикагеля.

Для устранения влияния хлора и хлористого водорода перед гофрированной трубкой с силикагелем помещают стеклянную трубку, содержащую 3 *см*^{3} химпоглотителя зернением 0,5—1 *мм* и ватный тампон, пропитанный 10%-ным раствором иодистого калия.

Для определения предельно допустимой концентрации хлоропрена необходимо отобрать 13 *л* воздуха, для определения тетрахлорэтилена — 2*л*.

IV. Описание определения

8. Подготовка прибора к анализу. Все части прибора тщательно промывают, ополаскивают водой и сушат. В трубку лампочки плотно вставляют фитиль (5—6 нитей). В 2 последовательно соединенные абсорбера наливают по 5 *мл* дистиллированной воды. Отводную трубку второго абсорбера присоединяют к водоструйному насосу. Насос приводят в действие и устанавливают равномерное просасывание воздуха. К съемной части лампового стекла присоединяют трубку, наполненную химпоглотителем и активированным углем.

9. Силикагель из первой трубки пересыпают в лампочку прибора, заливают 4 *мл* этилового спирта, оставляют на 30 *мин,* периодически встряхивая. Затем лампу закрывают колпаком, вытягивают верхний конец фитиля на 3—4 *мм,* смачивают каплей чистого спирта, зажигают и быстро подставляют под ламповое стекло. Скорость просасывания воздуха устанавливают примерно 1 *л/мин.* Лампа должна гореть небольшим ровным пламенем. Если лампа гаснет, следует увеличить немного скорость просасывания. После полного сгорания спирта в лампу пересыпают силикагель из второй трубки, заливают 4 *мл* спирта. Лампу снова зажигают и подставляют под ламповое стекло. Когда весь спирт сгорит, в лампу наливают 2 *мл* чистого спирта и продолжают сжигание, не меняя абсорберов. Через несколько *мин* после конца сжигания выключают насос. Поглотительный раствор из первого абсорбера переносят в пробирку с меткой на 20 *мл,* ополаскивают стекло и первый абсорбер поглотительным раствором из второго абсорбера, а затем дистиллированной водой. Промывные воды сливают в ту же пробирку и доводят объем раствора до метки.

Для определения ионов хлора отбирают 10 *мл* водного раствора в колориметрическую пробирку, одновременно готовят шкалу стандартов согласно табл. 27.

Таблица 27

Шкала стандартов

№ стандарта	1	2	3	4	5	6	7	8	9	10
Стандартный раствор № 2, *мл*	0	0,5	1,0	1,5	2,0	3,0	4,0	6,0	8,0	10
Дистиллированная вода, *мл*	10	9,5	9,0	8,5	8,0	7,0	6,0	4,0	2,0	0
Соответствует хлору, *мкг* . . .	0	5	10	15	20	30	40	60	80	100

Во все пробирки шкалы стандартов и в пробы добавляют по 0,5 *мл* раствора железо-аммонийных квасцов, 0,4 *мл* раствора роданистой ртути и тщательно перемешивают. Через 10 *мин* окраску исследуемого раствора сравнивают со стандартной шкалой или измеряют оптическую плотность раствора на электрофотоколориметре с синим светофильтром (длина волны 480 *ммк*) при толщине слоя 20 *мм*. Для построения калибровочной кривой пользуются той же стандартной шкалой.

Шкала устойчива в течение 1 суток.

Придерживаясь вышеописанного хода анализа, необходимо время от времени производить «холостые» определения. При наличии незначительных количеств хлора в «холостом» опыте их учитывают при вычислении результатов анализа.

Концентрацию хлорорганического вещества в *мг*/*м*^{3} воздуха (X) вычисляют по формуле.

$$X = \frac{G \cdot V_1 \cdot K}{V \cdot V_0},$$

где G — количество хлора, найденное в анализируемом объеме, *мкг;*

V_1 — общий объем раствора после поглощения продуктов сгорания, *мл;*

K — коэффициент пересчета хлора на определяемое соединение;

V — объем раствора, взятый для анализа, *мл;*

V_0 — объем воздуха (*л*), взятый для анализа и приведенный к нормальным условиям по формуле (см. приложение 1).

Коэффициент (*K*) пересчета хлора на хлорорганическое соединение вычисляют по следующей формуле:

$$K = \frac{M}{n \cdot 35{,}45},$$

где M — молекулярный вес определяемого соединения;

n — количество атомов хлора в молекуле;

35,45 — атомный вес хлора.

ПРИЛОЖЕНИЯ

ПРИЛОЖЕНИЕ 1

Приведение объема воздуха к нормальным условиям производят согласно газовым законам Бойля-Мариотта и Гей-Люссака по следующей формуле:

$$V_0 = \frac{V_t \cdot 273 \cdot P}{(273 + t) \cdot 760},$$

где V_t — объем воздуха, отобранный для анализа, *л;*

P — барометрическое давление, *мм рт. ст.;*

t — температура воздуха в месте отбора пробы, °С.

Для удобства расчета V_0 следует пользоваться таблицей коэффициентов (см. приложение 2). Для приведения объема воздуха к нормальным условиям надо умножить V_t на соответствующий коэффициент.

ТАБЛИЦА КОЭФФИЦИЕНТОВ ДЛЯ РАЗЛИЧНЫХ ТЕМПЕРАТУР И ДАВЛЕНИЯ НА КОТОРЫЕ НАДО УМНОЖИТЬ U_t ДЛЯ ПРИВЕДЕНИЯ ОБЪЕМА ВОЗДУХА К НОРМАЛЬНЫМ УСЛОВИЯМ

$t_{газа}$, °C	Давление (P), *мм рт. ст.*							
	730	732	734	736	738	740	742	744
5	0,9432	0,9458	0,9484	0,9510	0,9536	0,9561	0,9587	0,9613
6	0,9398	0,9424	0,9450	0,9476	0,9501	0,9527	0,9553	0,9579
7	0,9365	0,9390	0,9416	0,9442	0,9467	0,9493	0,9518	0,9544
8	0,9331	0,9357	0,9383	0,9408	0,9434	0,9459	0,9485	0,9510
9	0,9298	0,9324	0,9349	0,9375	0,9400	0,9426	0,9451	0,9477
10	0,9265	0,9291	0,9316	0,9341	0,9367	0,9392	0,9418	0,9443
11	0,9233	0,9258	0,9283	0,9308	0,9334	0,9359	0,9384	0,9410
12	0,9200	0,9225	0,9251	0,9276	0,9301	0,9326	0,9351	0,9376
13	0,9168	0,9193	0,9218	0,9243	0,9269	0,9294	0,9319	0,9344
14	0,9136	0,9161	0,9186	0,9211	0,9236	0,9261	0,9286	0,9311
15	0,9104	0,9129	0,9154	0,9179	0,9204	0,9229	0,9254	0,9279
16	0,9073	0,9097	0,9122	0,9147	0,9172	0,9197	0,9222	0,9247
17	0,9041	0,9066	0,9092	0,9116	0,9140	0,9165	0,9190	0,9215
18	0,9010	0,9035	0,9059	0,9084	0,9109	0,9134	0,9158	0,9183
19	0,8979	0,9004	0,9028	0,9053	0,9078	0,9102	0,9127	0,9151
20	0,8948	0,8973	0,8997	0,9022	0,9046	0,9071	0,9096	0,9120
21	0,8918	0,8942	0,8967	0,8991	0,9016	0,9040	0,9065	0,9089
22	0,8888	0,8912	0,8936	0,8961	0,8985	0,9010	0,9034	0,9058
23	0,8858	0,8882	0,8906	0,8930	0,8955	0,8979	0,9003	0,9028
24	0,8828	0,8852	0,8876	0,8900	0,8924	0,8949	0,8973	0,8997
25	0,8798	0,8822	0,8846	0,8870	0,8894	0,8919	0,8943	0,8967
26	0,8769	0,8793	0,8817	0,8841	0,8865	0,8889	0,8913	0,8937
27	0,8739	0,8763	0,8787	0,8811	0,8835	0,8859	0,8883	0,8907
28	0,8710	0,8734	0,8758	0,8782	0,8806	0,8830	0,8853	0,8877
29	0,8681	0,8705	0,8729	0,8753	0,8776	0,8800	0,8824	0,8848
30	0,8653	0,8676	0,8700	0,8724	0,8748	0,8771	0,8795	0,8819
31	0,8624	0,8648	0,8672	0,8695	0,8719	0,8742	0,8766	0,8790
32	0,8596	0,8619	0,8643	0,8667	0,8691	0,8714	0,8736	0,8761
33	0,8568	0,8591	0,8615	0,8638	0,8662	0,8685	0,8709	0,8732
34	0,8540	0,8563	0,8587	0,8610	0,8634	0,8658	0,8680	0,8704
35	0,8512	0,8535	0,8559	0,8582	0,8605	0,8629	0,8652	0,8674
36	0,8484	0,8508	0,8531	0,8554	0,8577	0,8601	0,8624	0,8675
37	0,8457	0,8480	0,8503	0,8526	0,8549	0,8573	0,8596	0,8619
38	0,8430	0,8453	0,8476	0,8499	0,8522	0,8545	0,8568	0,8591
39	0,8403	0,8426	0,8449	0,8472	0,8495	0,8518	0,8541	0,8564
40	0,8376	0,8399	0,8422	0,8444	0,8467	0,8490	0,8513	0,8536

Продолжение

$t_{газа}$, °C	Давление (P), *мм рт. ст.*								
	746	748	750	752	754	756	758	760	762
5	0,9638	0,9665	0,9691	0,9717	0,9742	0,9768	0,9794	0,9820	0,9846
6	0,9604	0,9630	0,9656	0,9682	0,9707	0,9733	0,9759	0,9785	0,9810
7	0,9570	0,9596	0,9621	0,9647	0,9673	0,9698	0,9724	0,9750	0,9775
8	0,9536	0,9561	0,9587	0,9613	0,9638	0,9664	0,9689	0,9715	0,9741
9	0,9502	0,9528	0,9553	0,9578	0,9604	0,9629	0,9655	0,9686	0,9706
10	0,9468	0,9494	0,9519	0,9544	0,9570	0,9595	0,9621	0,9646	0,9671
11	0,9435	0,9460	0,9486	0,9511	0,9536	0,9562	0,9587	0,9612	0,9637
12	0,9402	0,9427	0,9452	0,9477	0,9503	0,9528	0,9553	0,9578	0,9603
13	0,9369	0,9394	0,9419	0,9444	0,9469	0,9495	0,9520	0,9545	0,9570
14	0,9336	0,9363	0,9386	0,9411	0,9436	0,9461	0,9486	0,9511	0,9536
15	0,9304	0,9329	0,9354	0,9378	0,9404	0,9428	0,9453	0,9478	0,9503
16	0,9271	0,9296	0,9321	0,9346	0,9371	0,9396	0,9420	0,9445	0,9470
17	0,9239	0,9264	0,9289	0,9314	0,9339	0,9369	0,9388	0,9413	0,9438
18	0,9207	0,9232	0,9257	0,9282	0,9306	0,9331	0,9356	0,9380	0,9405
19	0,9176	0,9200	0,9225	0,9250	0,9275	0,9299	0,9324	0,9348	0,9373
20	0,9145	0,9169	0,9194	0,9218	0,9243	0,9267	0,9292	0,9316	0,9341
21	0,9113	0,9138	0,9162	0,9187	0,9211	0,9236	0,9260	0,9285	0,9309
22	0,9083	0,9107	0,9131	0,9155	0,9180	0,9204	0,9229	0,9253	0,9277
23	0,9052	0,9076	0,9100	0,9125	0,9149	0,9173	0,9197	0,9222	0,9246
24	0,9021	0,9045	0,9070	0,9094	0,9118	0,9142	0,9165	0,9191	0,9215
25	0,8991	0,9015	0,9039	0,9063	0,9087	0,9112	0,9135	0,9160	0,9184
26	0,8961	0,8985	0,9009	0,9033	0,9057	0,9081	0,9105	0,9129	0,9153
27	0,8931	0,8955	0,8979	0,9003	0,9027	0,9051	0,9074	0,9099	0,9122
28	0,8901	0,8925	0,8949	0,8973	0,8997	0,9021	0,9044	0,9068	0,9092
29	0,8872	0,8895	0,8919	0,8943	0,8967	0,8990	0,9014	0,9038	0,9062
30	0,8842	0,8866	0,8890	0,8914	0,8937	0,8961	0,8985	0,9008	0,9032
31	0,8813	0,8837	0,8861	0,8884	0,8908	0,8931	0,8955	0,8979	0,9002
32	0,8784	0,8808	0,8831	0,8855	0,8878	0,8902	0,8926	0,8949	0,8973
33	0,8756	0,8779	0,8803	0,8826	0,8850	0,8873	0,8897	0,8920	0,8943
34	0,8727	0,8750	0,8774	0,8797	0,8821	0,8844	0,8867	0,8891	0,8914
35	0,8699	0,8722	0,8745	0,8768	0,8792	0,8815	0,8839	0,8862	0,8885
36	0,8670	0,8694	0,8717	0,8740	0,8763	0,8787	0,8810	0,8833	0,8856
37	0,8642	0,8665	0,8689	0,8712	0,8735	0,8758	0,8781	0,8804	0,8828
38	0,8615	0,8638	0,8661	0,8684	0,8707	0,8730	0,8753	0,8786	0,8799
39	0,8587	0,8610	0,8633	0,8656	0,8679	0,8702	0,8725	0,8748	0,8771
40	0,8559	0,8582	0,8605	0,8628	0,8651	0,8674	0,8697	0,8720	0,8743

Продолжение

$t_{газа}$, °C	Давление (P), *мм рт. ст.*								
	764	766	768	770	772	774	776	778	780
5	0,9871	0,9897	0,9923	0,9949	0,9975	1,0001	1,0026	1,0051	1,0078
6	0,9836	0,9862	0,9888	0,9913	0,9939	0,9965	0,9990	1,0016	1,0042
7	0,9801	0,9827	0,9852	0,9878	0,9904	0,9929	0,9955	0,9980	1,0006
8	0,9766	0,9792	0,9817	0,9843	0,9868	0,9894	0,9919	0,9945	0,9970
9	0,9731	0,9757	0,9782	0,9807	0,9833	0,9859	0,9884	0,9910	0,9935
10	0,9697	0,9722	0,9747	0,9773	0,9798	0,9824	0,9849	0,9874	0,9900
11	0,9663	0,9688	0,9713	0,9739	0,9764	0,9789	0,9814	0,9839	0,9865
12	0,9629	0,9654	0,9679	0,9704	0,9730	0,9754	0,9780	0,9805	0,9830
13	0,9595	0,9620	0,9645	0,9670	0,9695	0,9720	0,9745	0,9771	0,9796
14	0,9561	0,9586	0,9612	0,9637	0,9661	0,9686	0,9711	0,9736	0,9762
15	0,9528	0,9553	0,9578	0,9603	0,9628	0,9653	0,9678	0,9703	0,9728
16	0,9495	0,9520	0,9545	0,9570	0,9595	0,9619	0,9644	0,9669	0,9694
17	0,9462	0,9487	0,9512	0,9537	0,9561	0,9586	0,9611	0,9636	0,9661
18	0,9430	0,9454	0,9479	0,9504	0,9528	0,9553	0,9578	0,9602	0,9627
19	0,9397	0,9422	0,9447	0,9471	0,9496	0,9520	0,9545	0,9569	0,9594
20	0,9365	0,9390	0,9414	0,9439	0,9463	0,9488	0,9512	0,9537	0,9561
21	0,9333	0,9359	0,9382	0,9407	0,9431	0,9455	0,9480	0,9504	0,9529
22	0,9302	0,9326	0,9350	0,9375	0,9399	0,9423	0,9448	0,9472	0,9496
23	0,9270	0,9294	0,9319	0,9343	0,9367	0,9391	0,9416	0,9440	0,9464
24	0,9239	0,9263	0,9287	0,9311	0,9336	0,9360	0,9384	0,9408	0,9432
25	0,9208	0,9232	0,9256	0,9280	0,9304	0,9328	0,9352	0,9377	0,9401
26	0,9177	0,9201	0,9225	0,9249	0,9273	0,9297	0,9321	0,9345	0,9369
27	0,9146	0,9170	0,9194	0,9218	0,9242	0,9266	0,9290	0,9314	0,9338
28	0,9116	0,9140	0,9164	0,9187	0,9211	0,9235	0,9259	0,9283	0,9307
29	0,9086	0,9109	0,9133	0,9157	0,9181	0,9205	0,9228	0,9252	0,9276
30	0,9056	0,9079	0,9109	0,9127	0,9151	0,9174	0,9198	0,9222	0,9245
31	0,9026	0,9050	0,9073	0,9097	0,9121	0,9144	0,9168	0,9191	0,9215
32	0,8996	0,9020	0,9043	0,9067	0,9091	0,9114	0,9138	0,9161	0,9185
33	0,8967	0,8990	0,9014	0,9037	0,9061	0,9084	0,9108	0,9131	0,9154
34	0,8938	0,8961	0,8984	0,9008	0,9031	0,9055	0,9078	0,9101	0,9125
35	0,8908	0,8932	0,8955	0,8978	0,9002	0,9025	0,9048	0,9072	0,9092
36	0,8880	0,8903	0,8926	0,8949	0,8972	0,8996	0,9019	0,9042	0,9065
37	0,8851	0,8874	0,8897	0,8920	0,8943	0,8967	0,8990	0,9013	0,9036
38	0,8822	0,8845	0,8869	0,8892	0,8915	0,8938	0,8961	0,8984	0,9007
39	0,8794	0,8817	0,8840	0,8863	0,8886	0,8909	0,8932	0,8955	0,8978
40	0,8766	0,8789	0,8812	0,8835	0,8857	0,8881	0,8903	0,8926	0,8949

ОГЛАВЛЕНИЕ

Стр.

Технические условия на метод определения аллилового спирта в воздухе 3
I. Общая часть . . . . . —
II. Реактивы и аппаратура . . . . . —
III. Отбор пробы воздуха 5
IV. Описание определения . . . . . —
Технические условия на метод определения акрилонитрила в воздухе в присутствии аммиака 7
I. Общая часть . . . . . —
II. Реактивы и аппаратура . . . . . —
III. Отбор пробы воздуха 8
IV. Описание определения . . . . . —
Технические условия на метод определения ацетальдегида в воздухе 10
I. Общая часть . . . . . —
II. Реактивы и аппаратура . . . . . —
III. Отбор пробы воздуха 11
IV. Описание определения . . . . . —
Технические условия на метод определения аценафтена в воздухе 13
I. Общая часть . . . . . —
II. Реактивы и аппаратура . . . . . —
III. Отбор пробы воздуха 16
IV. Описание определения . . . . . —
Технические условия на метод определения γ-аминопропилтриэтоксисилана в воздухе 18
I. Общая часть . . . . . —
II. Реактивы и аппаратура . . . . . —
III. Отбор пробы воздуха 19
IV. Описание определения . . . . . —
Технические условия на метод определения акриловой и метакриловой кислот в воздухе 21
I. Общая часть . . . . . —
II. Реактивы и аппаратура . . . . . —
III. Отбор пробы воздуха 23
IV. Описание определения . . . . . —
Технические условия на метод определения винилтолуола в воздухе 25

Стр.
I. Общая часть 25
II. Реактивы и аппаратура . . . . . —
III. Отбор пробы воздуха 27
IV. Описание определения . . . . . —
Технические условия на метод определения дихлорэтана в воздухе 29
I. Общая часть . . . . . —
II. Реактивы и аппаратура . . . . . —
III. Отбор пробы воздуха 31
IV. Описание определения . . . . . —
Технические условия на метод определения диоксана в воздухе 33
I. Общая часть . . . . . —
II. Реактивы и аппаратура . . . . . —
III. Отбор пробы воздуха 34
IV. Описание определения 35
Технические условия на метод определения дихлоркрезола в воздухе 37
I. Общая часть . . . . . —
II. Реактивы и аппаратура . . . . . —
III. Отбор пробы воздуха 38
IV. Описание определения . . . . . —
Технические условия на метод определения карбазола в воздухе 40
I. Общая часть . . . . . —
II. Реактивы и аппаратура . . . . . —
III. Отбор пробы воздуха 41
IV. Описание определения . . . . . —
Технические условия на метод определения изопрена в воздухе 43
I. Общая часть . . . . . —
II. Реактивы и аппаратура . . . . . —
III. Отбор пробы воздуха 44
IV. Описание определения 45
Технические условия на метод определения коллидина (альфа-метил-бета-этилпиридина) в воздухе 47
I. Общая часть . . . . . —
II. Реактивы и аппаратура . . . . . —
III. Отбор пробы воздуха 48
IV. Описание определения . . . . . —
Технические условия на метод суммарного определения карбонилов кобальта и продуктов их разложения на воздухе . . 50
I. Общая часть . . . . . —
II. Реактивы и аппаратура . . . . . —
III. Отбор пробы воздуха 51
IV. Описание определения . . . . . —
Технические условия на метод определения малеинового ангидрида в воздухе 53
I. Общая часть . . . . . —
II. Реактивы и аппаратура . . . . . —
III. Отбор пробы воздуха 54
IV. Описание определения . . . . . —
Технические условия на метод определения нафталина в воздухе 57
I. Общая часть . . . . . —
II. Реактивы и аппаратура . . . . . —
III. Отбор пробы воздуха 58

Стр.
IV. Описание определения 58
Технические условия на метод определения фенил-β-нафтиламина (неозона Д) в воздухе 60
I. Общая часть . . . . . —
II. Реактивы и аппаратура . . . . . —
III. Отбор пробы воздуха 61
IV. Описание определения 62
Технические условия на метод определения окиси мезитила в воздухе 64
I. Общая часть . . . . . —
II. Реактивы и аппаратура . . . . . —
III. Отбор пробы воздуха 65
IV. Описание определения 66
Технические условия на метод определения толуилендиамина в воздухе 68
I. Общая часть . . . . . —
II. Реактивы и аппаратура . . . . . —
III. Отбор пробы воздуха 69
IV. Описание определения . . . . . —
Технические условия на метод определения цирама в воздухе 71
I. Общая часть . . . . . —
II. Реактивы и аппаратура . . . . . —
III. Отбор пробы воздуха 72
IV. Описание определения . . . . . —
Технические условия на метод определения фтористого водорода и других неорганических газообразных фтористых соединений в воздухе 75
I. Общая часть . . . . . —
II. Реактивы и аппаратура . . . . . —
III. Отбор пробы воздуха 77
IV. Описание определения . . . . . —
Технические условия на метод определения хлористого метила и хлористого этила в воздухе 80
I. Общая часть . . . . . —
II. Реактивы и аппаратура . . . . . —
III. Отбор пробы воздуха 85
IV. Описание определения . . . . . —
Технические условия на ламповый метод определения хлороформа, тетрахлорэтилена, хлоропрена и дихлордиэтилового эфира в воздухе 90
I. Общая часть . . . . . —
II. Реактивы и аппаратура . . . . . —
III. Отбор пробы воздуха 92
IV. Описание определения 93
Приложения 96
Приложение 1 . . . . . —
Приложение 2 97

**Технические условия
на методы определения
вредных веществ в воздухе**

Редактор *И. И. Кириллов*

Технический редактор *Е. А. Тихонова*

Корректор *Ю. Л. Чуракова*

Л-120486 Сдано в производство 10/III-1971 г. Подписано к печати 10/VIII-1971 г. Формат бумаги 84×108$^{1}/_{32}$. Печатных листов 3,25, усл. печ. л. 5,33, бум. л. 1,62. Тираж 5000 экз. Изд. № 1702-В. Зак. тип. 1655. Цена 35 коп.

Рекламбюро ММФ

gost.e-ecolog.ru

Типография «Моряк», г. Одесса, ул. Ленина, 26.