ТИПОВОЙ ПРОЕКТ 224-1-463.86

СРЕДНЯЯ ОБЩЕОБРАЗОВАТЕЛЬНАЯ ШКОЛА НА 11 КЛАССОВ (198 УЧАЩИХСЯ) СО СТЕНАМИ ИЗ КИРПИЧА, ПРИСПОСАБЛИВАЕМАЯ ПОД ЛЕЧЕБНЫЕ УЧРЕЖДЕНИЯ

АЛЬБОМ VI

Проектная документация на перевод бытовых помещений подвала для использования под ПРУ и на перевод помещений школы для использования под больницу хирургического профиля

инв. 1876-09.

				ПРИВЯЗАН:
Инв. №				

gost.e-ecolog.ru

ЦЕНТРАЛЬНЫЙ ИНСТИТУТ
ТИПОВОГО ПРОЕКТИРОВАНИЯ ГОССТРОЯ СССР
МИНСКИЙ ФИЛИАЛ
220600, г.Минск, ул.К.Маркса, 32
Сдано в печать 01.04.1987 г.
Заказ № 42 М Тираж 300 экз.
Инв. № 1876/9

ТИПОВОЙ ПРОЕКТ 224-1-463.86

СРЕДНЯЯ ОБЩЕОБРАЗОВАТЕЛЬНАЯ ШКОЛА НА 11 КЛАССОВ (198 УЧАЩИХСЯ) СО СТЕНАМИ ИЗ КИРПИЧА, ПРИСПОСАБЛИВАЕМАЯ ПОД ЛЕЧЕБНЫЕ УЧРЕЖДЕНИЯ

АЛЬБОМ VI

СОСТАВ ПРОЕКТА

АЛЬБОМ I	Архитектурно-строительные и технологические решения,
АЛЬБОМ II	Отопление и вентиляция, внутренний водопровод и канализация, электротехническая часть, кинотехнология, устройства связи
АЛЬБОМ III	Сметы (в базисных ценах) ч. III; IV Сметы (в местных ценах) ч. I; II
АЛЬБОМ IV	Ведомости потребности в материалах
АЛЬБОМ V	Показатели результатов применения научно-технических достижений в строительных решениях проекта
АЛЬБОМ VI	Проектная документация на перевод бытовых помещений подвала для использования под ПРУ и на перевод помещений школы для использования под больницу хирургического профиля

РАЗРАБОТАН
институтом «БелНИИгипросельстрой»
Главный инженер института П.Шелавителев
Главный инженер проекта А.Шелевиля
Главный архитектор проекта Л.Нордштейн

УТВЕРЖДЕН
Госстроем БССР Приказ №225 от 29.12.1985г.
Введен в действие институтом «БелНИИгипросельстрой»
Приказ №328 от 29.12.1985г.

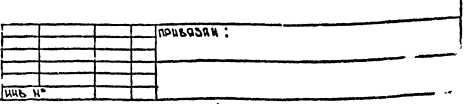

1876-09

Альбом VI

Содержание альбома (начало)

Лист	Наименование	Примечание
1	Содержание альбома (начало)	2
2	Содержание альбома (окончание)	3
	Пояснительная записка (начало)	
3	Пояснительная записка (продолжение)	4
4	Пояснительная записка (продолжение)	5
5	Пояснительная записка (продолжение)	6
6	Пояснительная записка (продолжение).	7
7	Пояснительная записка (продолжение).	8
	Архитектурно-строительная часть	
1	Общие данные	9
2	План 1 этажа между осями А-Г.	10
3	План 1 этажа между осями Г-Ш.	11
4	План 2 этажа между осями А-Г.	12
5	План 2 этажа между осями Г-Ш	13
6	План подвала между осями А-В.	14
7	План цокольного этажа и подвала между осями В-Ш	15
8	Нары двухъярусные	16
	Архитектурно-строительные изделия	
1	Щит перегородки ЩП-1, ЩП-2	17
2	Щит перегородки ЩП-3, ЩП-4.	
3	Шкаф пристенный на 5 кислородных баллонов. Сборочный чертеж.	18
4	Каркас. Сборочный чертеж.	19
5	Стенка боковая правая	20
6	Каркас	20
7, 8	Шкаф пристенный на 5 кислородных баллонов. Спецификация.	20
9	Лист верхний левый.	21
10	Лист верхний правый.	21
11	Лист средний.	21
12	Стенка передняя	21
13	Ригель задний	22
14	Проушина	22
15	Скоба	22
16	Кронштейн	22
17	Стенка боковая левая	23
18	Створка левая	23
19	Створка правая	23
20	Накладка	23
21	Скоба опорная	24
22	Хомут	24
23	Скоба	25
24	Крючок	25
25	Петля	25
26	Рычаг	25
27	Кронштейн для крепления кислородных баллонов. Сборочный чертеж.	26
28	Кронштейн для крепления кислородных баллонов.	
29	Ось	26
	Технологическая часть.	
1	Общие данные	27
2	План 1 этажа между осями А-Г с расстановкой технологического оборудования.	28
3	План 1 этажа между осями Г-Ш с расстановкой технологического оборудования.	29
4	План 2 этажа между осями А-Г с расстановкой технологического оборудования.	30
5	План 2 этажа между осями Г-Ш с расстановкой технологического оборудования.	30
6	План ПРУ между осями А-В с расстановкой технологического оборудования.	32
7	План ПРУ между осями В-Ш с расстановкой технологического оборудования.	33
	Спецификация оборудования	34÷38
1÷10		
	Отопление и вентиляция	
1	Общие данные.	39
2	План подвала между осями А-В.	40
3	План цокольного этажа и подвала между осями В-Ж.	41
4	План 1 этажа между осями А-Г.	42
5	План 1 этажа между осями Г-Ж.	43
6	План 2 этажа между осями А-Г	44
7	План 2 этажа между осями Г-Ж.	45
8	Схема системы отопления.	46
9	План кровли. Схемы систем В7, В8, В9, В10.	47
10	Схемы систем ВЕ1÷ВЕ5.	
	Установка системы В4, приточный шкаф	48
11	Схема системы П-1.	49
12	Схемы систем П21-П3, В1÷В6	50
13	Установка систем П1, П2, П3. Система теплоснабжения установки П1, П2.	51
14	Спецификация вентиляционных установок П1, П2, П3	52
	Спецификация оборудования.	53
	Лечебные газы	
1	Общие данные	54
2	Фрагменты плана 1 этажа между осями 7÷10. Схема системы кислородоснабжения.	55
	Спецификация оборудования.	56÷57
	Внутренний водопровод и канализация.	
1	Общие данные	58
2	План 1 этажа между осями А-Г	59
3	План 1 этажа между осями Г-Ж.	60
4	План 2 этажа между осями Г-Ж.	61
5	План 2 этажа между осями А-Г. Схемы систем В1 и В2	62
6	План цокольного этажа и подвала между осями В-Ж.	63
7	План подвала между осями А-В.	64
8	Схема систем В1, Т3, Т4.	65
9	Схемы систем К1, К3.	66
10	Гипсоотстойник, пароотстойник.	67
	Спецификация оборудования.	68÷69
	Электротехническая часть.	
1	Общие данные.	70
2	Питающие и распределительные сети 380/220В.	
	Схема электрическая принципиальная (начало)	71
3	Питающие и распределительные сети ~380/220В	
	Схема электрическая принципиальная (окончание)	72
4	Распределительные сети ~380/220В. Схема электрическая принципиальная (начало).	73
5	Распределительные сети ~380/220В. Схема электрическая принципиальная (продолжение).	74
6	Распределительные сети ~380/220В. Схема электрическая принципиальная (продолжение).	75
7.	Распределительные сети ~380/220В. Схема электрическая принципиальная (окончание).	76
8	План расположения осветительного обо-	

Инв.№ подл. | Подпись и дата | Взам. инв.№

Привязан:

Инв. №

Н.контр.	Бухарина		10.11.88	т.п 224-1-463.86
Нач.мтд.	Беганская		10.11.88	
ГИП	Шелевая		10.11.88	Содержание альбома (начало)
ГАП	Нордштейн		10.11.88	
ГД констр.	Черняцкий		10.11.88	
Ст.арх.	Горунович		10.11.88	

Стадия	Лист	Листов
Р	1	4

Госстрой БССР Белниигипросельстрой г. Минск

Копир. Гае Формат А2

1876-09

Альбом VI

Содержание альбома (окончание)

Лист	Наименование	Примечание
	рудования и проводок цокольного этажа	
	и подвала между осями А-В	77
9.	План расположения осветительного электро-	
	оборудования и проводок цок. эт. и под. между осями А-В	78
10.	План расположения осветительного электрообору-	
	дования и проводок 1 этажа между осями Г-Ж	79
11.	План расположения осветительного электрообору-	
	дования и проводок 1 этажа между осями Г-Ж	80
12.	План расположения осветительного электрообору-	
	дования и проводок 2 этажа между осями А-Г	81
13.	План расположения осветительного электрообору-	
	дования и проводок 2 этажа между осями Г-Ж	82
14.	План расположения силового электрооборудова-	
	ния и проводок цокольного этажа и подвала	83
15.	План расположения силового электрооборудования	
	и проводок 1 этажа между осями А-В	84
16.	План расположения силового электрооборудования	
	и проводок 1 этажа между осями В-Ж	85
17.	План расположения силового электрообо -	
	рудования и проводок 2 этажа	86
18.	План расположения силового электро -	
	оборудования и проводок кровли	87
19.	Конструкция для подключения медапла -	
	ратуры класса 01 к 2-х полюсной	
	штепсельной розетке с заземляю -	
	щим контактом	
	(вариант)	87
	Спецификация оборудования	88
	Устройства связи	
1.	Общие данные	89
2.	Фрагменты планов 1и 2этажей в осях А-Г	
	с устройством связи	90
3.	План цокольного этажа и подвала в осях	
	В-Ж с устройством связи	91
4.	План подвала в осях А-В с устройством связи	92
	Спецификация оборудования.	93
	Пожарная сигнализация	
1	Общие данные. Схема подключения	94
2.	План 1 этажа в осях Д-Г с сетями П.С.	95
3.	План 1 этажа в осях Г-Ж. с сетями П.С.	96
4.	План 2 этажа в осях А-Г с сетями П.С	97
5.	План 2 этажа в осях Г-Ж с сетями П.С.	98
6.	План цокольного этажа и подвала в осях	
	В-Ж с сетями П.С.	99
7.	План подвала в осях А-В с сетями П.С.	100
	Спецификация оборудования	101

Согласовано: Гл. специал. Бражный 10.11.85; Гл. специал. Кудасова 10.11.85; Гл. специал. Боснюк 10.11.85

Инв. № подл. | Подпись и дата | Взам. инв. № | Инв. № дубл. | Подпись и дата

Пояснительная записка

1. Общая часть

Типовой проект средней общеобразовательной школы на 198 учащихся со вторыми мероприятиями и противорадиационным укрытием разработан на основании задания на проектирование, Министерства здравоохранения БССР от 4 февраля 1985г. в соответствии с СН 515-79 „Инструкция по проектированию зданий и сооружений, приспосабливаемых под лечебные учреждения" и главой СНиП II-11-77 „Защитные сооружения гражданской обороны."

Больница хирургического профиля (БХП) на 200 пораженных запроектирована на первом и втором этажах здания школы.

Противорадиационное укрытие (ПРУ) группы П-2 размещено в подвале здания и рассчитано на 290 человек, из них: 120 лежачих больных, 80 - ходячих и 90 человек обслуживающего персонала.

В мирное время подвал используется под тир и вспомогательные помещения к нему, помещение для хранения агрегатов и узлов автомобиля и трактора; тренажерную по автомобилю и трактору, помещение для хранения санитарно-технического оборудования.

Переоборудование помещений школы под БХП осуществляется за 48 часов звеном в количестве 50 человек.

2. Объемно-планировочное решение

Состав и площади помещений БХП приняты в соответствии с СН 515-79 и учетом площадей приспосабливаемых помещений.

На первом этаже размещено приемное отделение с вестибюлем - ожидальной, отделение выписки, аптека, лаборатория, операционный блок, рентгенодиагностический кабинет, пищеблок, второй этаж занят палатными отделениями.

Экспликацию (состав, площади помещений) см. АС-1.

При переводе помещений школы на режим работы БХП необходимо выполнить устройство дополнительных щитовых перегородок с установкой дверных блоков, деревянной рампы для кислородных баллонов; ремонт стен; демонтаж и монтаж оборудования и пр.

(Места хранения материалов, необходимых для переоборудования помещений БХП, определять при привязке проекта).

Состав и площади помещений ПРУ приняты в соответствии с СНиП II-11-77 (см. ТХ1-8).

В укрытии запроектирован вход (выход) размером 1,35 × 2,01 и аварийный выход.

Уровень пола укрытия от поверхности земли заглублен на 2,35 м.

В укрытии устанавливаются 200 коек для больных* и 18 двухъярусных нар для обслуживающего персонала.

Количество мест для сидения - 72, для лежания - 18.

Внутренняя отделка помещений и покрытие пола БХП и ПРУ приняты по нормам мирного времени с учетом требований использования их в особый период.

* Из них 60 коек в два яруса.

Привязан:

Инв. №

Н. контр.	Бутарович		11.11.85	т.п 224-1-463.86	
Нач. отд.	Белянская		10.11.85		
ГИП	Шелевило		10.11.85	Содержание альбома (Окончание)	Стадия Р; Лист 2; Листов 2
ГАП	Мордынюк		10.11.85		Госстрой БССР Белниигипросельстрой г. Минск
Гл. конст.	Черницкий		10.11.85		
Гл. арх.	Грунович		11.11.85		

Копировал: Насенник Формат: А2

1876-2.9

Альбом VI

Конструктивное решение

Конструктивные решения при переводе надземных этажей школы под БХП сохраняются по нормам мирного времени – стены кирпичные, перекрытия из сборных ж.б. плит типа ПТ.

По планировочным требованиям производится установка сборных щитов из сухой гипсовой штукатурки без заполнителя на металлическом каркасе из оцинк. стали.

Защита укрываемых от ионизирующих излучений обеспечивается стенами из бетонных блоков δ = 50 см. и ж.б. настилом из плит ПТ.

При переводе помещений на режим укрытия производится герметизация оконных и дверных проемов; окна, расположенных над ПРУ помещений, плотно замоноличиваются или закрываются легкими навесными щитами (ставнями).

Для организации равномерного заполнения людьми укрытия и в период эвакуации, дверные полотна входов (выходов) держать в открытом положении посредством останов-фиксаторов.

Отопление

При переводе школы на режим БХП используется эксплуатируемая в мирное время система отопления без изменений.

Отопление помещений подвала осуществляется отдельной веткой. Нагревательные приборы - гладкие трубы и радиаторы МС-140.

При переводе помещений подвала на режим укрытия система отопления здания отключается.

Вентиляция

В БХП предусмотрена приточно-вытяжная вентиляция с механическим побуждением.

Приток осуществляется системами П1; П3 вытяжка – системами В1 ÷ В18 и через внутристенные каналы.

При переходе на режим БХП монтируются участки воздуховодов для присоединения вытяжных шкафов к системам В8, В9 и устанавливаются вентиляторы ВК-694 „Санал" (системы В16 ÷ В18)

В укрытии предусмотрена приточно-вытяжная вентиляция с механическим побуждением.

Количество наружного воздуха, необходимое для подачи в укрытие, составляет:

$$V = 10 м^3/чел. ч \times 290 чел. \times 1.5 = 4350 м^3/ч.$$

Приток осуществляется системой П2 с центробежным вентилятором В-Ц4-70-6,3 и системой П3 с электроручным вентилятором ЭРВ-72-3 (резервная вентиляция).

Вытяжка из помещений укрытия осуществляется системами В7, В10.

При отсутствии электроэнергии вытяжка естественная через внутристенные каналы.

Кислородоснабжение

Проектом предусматривается подача кислорода к настенным газовым панелям в операционной на 2 операционных стола от двух шкафов на 5 баллонов кислорода.

Сеть кислорода монтируется из медных труб по ГОСТ 617-72*. Расход кислорода в сутки на 1 точку операционной составляет:

$$V = 10 л/мин. \times 5 ч/сут. = (10 \times 5 \times 60) = 3000 л/сут.$$

Установка обеспечивает запас кислорода на 5 дней.

Запись азота подается в операционную в пятилитровых баллонах, которые хранятся в специальном помещении на 1 этаже.

Водоснабжение и канализация

При переоборудовании школы на БХП необходимо помещения двуокомплектовать сантехническим оборудованием и присоединить его к ближайшим точкам существующей сети согласно чертежам ВК1-1 ÷ ВК1-10.

Проводки к санитарным приборам выполняются из стальных водогазопроводных оцинкованных легких труб по ГОСТ 3262-75.

Отводные трубы от приборов запроектированы из чугунных канализационных труб по ГОСТ 6942.3-80, и, как вариант, из полиэтиленовых канализационных труб по ГОСТ 22689-77.

Водоснабжение укрытия запроектировано от внутренней водопроводной сети здания. Норма водопотребления (водоотведения) на одного укрываемого 25 л/сут.

Общее водопотребление составит:

$$Q = \frac{25 л/сут \times 290 чел.}{1000} = 7.25 м^3/сут.$$

Канализация укрытия предусмотрена присоединением санприборов к отдельному выпуску (К1-1) с установкой на нем задвижки с электроприводом (санитарно-технические приборы в подвале эксплуатируются в мирное время).

Электротехническая часть

Настоящая часть проекта разработана на основании задания на проектирование, смежных частей проекта и в соответствии с требованиями инструкции по проектированию зданий и сооружений, приспосабливаемых

Согласовано: Вод. инж. Ревзин; Зав. лаборат. Кагарлик; Гл. инженер Гаврилов

Согласовано: Гл. специал. Брагинец; Гл. специал. Морозов; Арх. проект. Ваше; Гл. инженер Гаврилов

Инв. № подл. | Подпись и дата | Взам. инв. №

Привязан:

Инв. №

Госстрой БССР БелНИИгипросельстрой г. Минск	ГИП	Шелевилов		10.11.85	Пояснительная записка (продолжение)	т.п. 224-1-463.86	ПЗ	Лист 3
	Гл. констр.	Черненький		10.11.85				

Копировал: Насенник Формат А2

1876-09

под лечебные учреждения (СН 515-79); рекомендаций по проектированию общественных зданий, приспосабливаемых под лечебные учреждения, разработанных ЦНИИЭП учебных зданий, 1984г; инструкций по защитному заземлению электромедицинской аппаратуры в учреждениях системы здравоохранения СССР, разработанной Минздравом СССР, 1983г; рекомендаций по определению расчетных электрических нагрузок учреждений здравоохранения, разработанных Гипроминздрав СССР, 1981г.

При переводе школы на режим лечебного учреждения и ПРУ сохранены все основные решения по вводу и распределению электроэнергии:

- используется двухсекционное вводно-распределительное устройство 1ВРУ, состоящее из двух панелей серии ВРУ1, шкафы серии ПР11, щитки ЩО31;

- для электроприемников операционных, перевязочной, противошоковой, палаты послеоперационной и реанимационной, аварийного освещения (по СН 515-16 и 3.4) используется шкаф АВР типа №8253-22А2, который запитан двумя линиями от разных секций 1ВРУ;

- все питающие сети и аппаратура для подключения потребителей лечебного заведения предусмотрены в проекте школы.

Настоящим проектом предусмотрена дополнительная установка штепсельных розеток на временно сооружаемых перегородках, пускателей с кнопками в автоклавной для подключения стерилизаторов, прокладка распределительных сетей для стационарно устанавливаемого медоборудования.

По освещению в основном сохранены все решения освещения школы.

Проектом предусматривается:

- с целью доведения уровня освещенности до нормируемой в операционной подвала замена светильников с л.н. на светильники с л.л. за счет демонтажа части светильников палат;

- демонтаж двух ламп из четырехламповых светильников палат;

- установка дополнительных выключателей.

Все дополнительно прокладываемые групповые и распределительные сети выполняются открыто проводом ЛПВ-380/660 (по стенам) и ЛПВ-380/660 в винипластовых трубах (по стенам и полу).

Защитные меры электробезопасности предусмотрены согласно ПУЭ-76, СН 102-76, СН 543-82 и инструкций по защитному заземлению электромедицинской аппаратуры в учреждениях системы Министерства здравоохранения СССР, 1983г.

В качестве заземляющих проводников использованы нулевые и специально проложенные провода.

Для подключения медаппаратуры класса 01 к двухполюсным розеткам с заземляющим контактом предусмотрены конструкции, разработанные на чертеже ЭЛ-20.

Для повторного заземления нулевого провода шкафов 1ШР, 3ШР, устройства 1ВРУ и рентгенаппарата предусмотрено устройство контура повторного заземления нулевого провода с сопротивлением не более 10 ом (контур решен в проекте школы).

Устройства связи

При переводе школы на режим БХП и ПРУ предусматривается использование существующих проводок и устройств связи, телефонных аппаратов и громкоговорителей.

Для подачи сигнала „ВТ" на крыше школы устанавливается громкоговоритель 10ГГД-РУ-6 и сирена С40 (проектное решение по установке разрабатывается при привязке проекта).

Пожарная сигнализация

Системой пожарной сигнализации предусмотрена работа прибора „Топаз" и частичное использование существующих проводок охранной сигнализации для включения пожарных извещателей.

Альбом VII

Согласовано:

ВВД и К.Ж.	Рейко	10.11.85
ГП сапн	Бесчастный	10.11.85
ОК отопл.	Кусаева	10.11.85
Взам.инв.№		
Подпись и дата		
Инв.№ подл.		

Изм.	Кол.уч.	Лист	№ док.	Подпись

Привязан:

Инв. №

Госстрой БССР БелНИИгипросельстрой г. Минск	ГИП	Шелевиля	10.11.85	Пояснительная записка (продолжение)
	Гл. констр.	Черецкий	10.11.85	

ТП 224-1-463.86 173 Лист 4

Копировал: Насенник 1876-09 Формат А4

Альбом VI

Светомаскировка

Светомаскировка разработана в соответствии с требованиями СНиП 2.01.53-84

1. Маскировка наружного освещения

В режиме частичного затемнения территория БХП в местах со средней освещенностью 4 лк и выше предусматривается снижение уровней освещенности путем выключения половины светильников.

В режиме полного затемнения наружное освещение территории полностью отключается централизовано.

2. Маскировка внутреннего освещения

В режиме полного затемнения по сигналу „ВТ" применяется электрический способ маскировки - централизованное отключение освещения здания.

В режиме частичного затемнения освещенность в помещениях снижается до уровней, предусмотренных главой СНиП по проектированию естественного и искусственного освещения, путем отключения части светильников от сети, а именно:

- в коридорах и вестибюлях оставляются подключенными к сети каждый третий светильник, на лестничных клетках каждый второй;
- в помещениях, где установлено по одному светильнику и имеются окна, отключается по одной лампе в двухламповых светильниках, при одноламповых — заменяются лампы, на лампы мощностью ниже на одну ступень.

В режиме полного затемнения для помещений, в которых продолжается работа по сигналу „ВТ" применяется механический способ маскировки путем установки на оконных проемах штор из светонепроницаемой бумаги по ГОСТ 6926-75.

Сеть электрического освещения этих помещений подключается к вводу, не отключенному по сигналу „ВТ".

В помещениях, в которых не предусмотрено пребывание людей и не продолжается работа, применяется электрический способ маскировки - централизованное отключение освещения.

Согласовано:

Вед. инж.	Редько		10.11.85
Специал.	Бражеко		10.11.85
Гл. специал.	Кукарекс		10.11.85

Согласовано:

Гл. специалист	Горелик		10.11.85
Рук. бриг.	Мороз		10.11.85

Инв. № подл.	Подпись и дата	Взам. инв. №

Привязан:

Инв. №

Госстрой БССР БелНИИгипросельстрой г. Минск	ГИП	Шелевилл		10.11.85
	Гл. констр.	Чернецкий		10.11.85

Пояснительная записка. (продолжение)

т.п. 224-1-463.86 ПЗ Лист 5

Копировал: Насенник 1876-09 Формат: А2

Смета и расчет трудозатрат на переоборудование помещений школы на режим БХП.

Обоснование	Наименование работ	Ед. изм.	Кол. ед.изм.	Стоимость руб. на ед. изм.	Стоимость руб. всего	Трудоемкость чел/ч на ед. изм.	Трудоемкость чел/ч всего
1	2	3	4	5	6	7	8
	Строительные работы.						
26-63 (прим.)	1. Устройство перегородок из сборных щитов из сухой гипсовой штукатурки, без заполнителя, на металлическом каркасе из тонких. стали	м2	454,8	7.38	3356,4	2,16	982.37
46-70	2. Заделка проемов кирпичом	м3	1,44	7,64	11,00	13,8	20,02
10-105	3. Установка оконных и дверных блоков	м2	110,05	1,46	160.67	0,91	100,15
10-28	4. Устройство деревянной рампы	м3	0,7	14,2	9,94	24	16,8
	5. Демонтаж оборудования из школьной мастерской	т.	5,0	-	-	2	10,0
46-30	6. Разборка кирпичных проемов	м3	6.11	5,30	14,2	4.48	27.37
46-88	7. Разборка гипсолитов. перегородок	м2	39.40	0.39	15.37	4.51	177,69
	Итого				3567.58		1334.40
	Водоснабжение						
16-41	1. Монтаж трубопровода Ф15	п.м.	45	0,24	10,80	0,37	16,65
	- монтаж запорного вентиля Ф15	шт.	11				
	- водопроводного крана Ф15, 20	шт.	7,11				
	- туалетного крана	шт.	1				
16-42	2. Монтаж трубопровода, Ф20	п.м.	22	0,24	5,28	5,08	8,14
15-614	3. Масляная окраска оборудования	м2	5,5	0,39	2,15	0,68	3,40
	Итого				18,23		28, 19
	Горячее водоснабжение						
17-53	1. Монтаж водоразборного крана Ф15	шт.	7	0,59	4,13	0,82	5,74
	Ф20	шт.	11	0,59	6,49	0,82	9,02
17-53	2. Монтаж смесителя душевого	шт.	4	0,59	2.36	0,82	3,28
17-53	3. Монтаж смесителя умывального	шт.	7	0,59	4,13	0,82	5,74
17-53	4. Монтаж термосмесителя	шт.	1	0,59	0,59	0,82	0,82
16-41	5. Монтаж трубопровода Ф15	м	40	0,24	9,6	0,37	14,60
16-42	То же Ф20	м	15	0,24	3,6	0,37	5.55
15-614	7. Масляная окраска оборудова	м2	4	0,39	1,56	0,68	2.72
	8. Монтаж вентиля запорного муфтового Ф15	шт.	1				
	9. То же Ф20	шт.	4				
	Итого				32,46		47,67
	Канализация						
17-1	1. Монтаж ванны моечной 630×630×860	шт.	3	2,53	7,59	3,09	8.27
17-1	2. То же, 840×840×860	шт.	4	2,53	10,12	3,09	12,36
17-1	3. То же, бытовой ванны	шт.	5	2,53	10,12	3,09	9,27
17-80	4. Монтаж раковины	шт	2	1,09	2,18	1,02	2,04
17-19	5. Монтаж умывальника	шт.	8	1,43	11,44	1,72	13.76
17-26	6. Монтаж хирургического умывальника	шт.	2	1,61	3,62	0,37	0,74
	7. Монтаж пароохладителя	шт	3	2,81	8,43	0,7	2,10
	8. Монтаж гипсоотстойника	шт.	3	2,1	6,3	0,6	1,8
17-36	9. Монтаж тралов Ф50	шт.	3	0,31	0,93	0,46	1,38
17-37	10. То же, Ф100	шт.	2	1,17	2,34	1,85	3,70
17-35	11. Монтаж поддона	ш.т.	3	1,51	4,53	1,6	4,8
16-30	12. Монтаж трубопровода Ф50 из чугунных труб	м	17	0,47	22,09	0,72	33,84
16-33	13. То же, из полиэтиленовых труб	м	16	0,38	5,6	0,58	20,86
	14. Монтаж сифона-ревизии	шт.	1	—	—	—	—
	Итого				95,84		115.92
	Отопление и вентиляция						
20-408	1. Демонтаж жалюзийной решетки (м.р.) Р-200	шт.	9	0,59	5,31	0,94	8,46
20-408	2. Монтаж жалюзийной решетки (м.р.) Р-200	шт.	8	0,89	7,12	1,34	10,72
20-2	3. Монтаж воздуховодов Ф200	м2	18	0,92	16,56	1,54	27.72
20-10	4. То же, Ф250	м2	11	0,92	10,12	1,54	16,94
20-11	5. То же, Ф200	м2	—	0,71	—	1,19	—
20-143	6. Установка вентилятора „Самал"	шт.	3	2,45	7,35	3,8	11,4
	Итого				46.46		75,24

	Электротехнические работы.						
21-125	1. Демонтаж светильников						
N=0,3	с лампами накаливания с количеством ламп до 2х	шт.	12	0,23	2,76	0,11	1,32
21-135	2. То же, люминисцентных						
N=0,3	ламп.	шт.	10	0,26	2,60	0,12	1,20
-	3. То же, зажимов	шт.	100	-	-	-	-
21-77	4. То же, труб стальных						
N=0,3	20×1,6	м	24	0,03	0,72	0,21	5,04
21-93	5. То же, проводов сеч. 2мм2	м	170	0,03	5,10	0,05	8,50
9-531-4 N=0,3	6. То же, пускателей	шт.	2	0,47	0,94	2	4,00
21-135	7. Монтаж светильников с люминисцентными лампами с количеством ламп до 2х	шт.	5	0,87	4,35	1,01	5,05
21-93	8. То же, провода сеч 2мм2	м	145	0,03	4,35	0,05	7,25
21-94	9. То же, сеч. 3мм2	м	45	0,04	1,80	0,06	3,70
21-84	10. То же, труб винипластовых, Ф25	м	7	0,05	0,35	0,08	0,56
21-84	11. То же, Ф20	м	35	0,05	1.75	0,08	2,80
8-381-4	12. То же, пускателя	шт	2	1,57	3,14	2	4,00
21-114.	13. То же, выключателей однолампового	шт.	12	0,11	1,32	0,19	2,28
8-525-1.	14. То же, автоматов АП506-3МТ	шт.	5	0,95	4,75	1	5.00
21-119	15. То же, розеток однополюсных	шт.	3	0,11	0,33	0,19	0,57
21-93	16. Монтаж провода АПВ, сеч 10мм2	100 м.п.	0,02	3,28	0,07	5,07	0,10
21-104	17. То же, АППВ 2×2,5	„	0,50	6.60	3,30	9,70	4,85
	Итого				37.63		55.22
	Телефонизация						
10-54-12	1. Монтаж провода ТРП 2×0,5	м	220	0,25	56,00	0,35	77,00
10-121-5	2. Установка телефонного аппарата ТА-72	шт	7	0,37	2,59	0,5	3,50
	Итого.				57.59		80.50
	Радиофикация						
10-54-12	1. Монтаж провода ПТПЖ 2×12	м	120	0,25	30,00	0,35	12.20

Альбом VII

Согласовано: Инв.№ подл. | Подпись и дата | Взам.инв.№ | Инв.№ дубл. | Подпись и дата

Согласовано: Ген. проект. Кротенко; Гл. спец. Давлин; Гл. спец. Мандрего; Рук. брига. Ведьмо; Ст. инж. Мороз; Гл. спец. Ефимов

Привязан:

Инв.№

Госстрой БССР БЕЛКИНГИПРОСЕЛЬСТРОЙ г. Минск

Гип Гл. инж. Шелевицкая; Нач. отд. Шелевицкая; Н.контр. Цой

Пояснительная записка (продолжение)

ТП 224-1-463.86 ПЗ Лист 6

Копировал: Жилей 1876-09 Формат А2

Альбом VI

1	2	3	4	5	6	7	8
10381-6	2. Установка передаточной коробки УК-2С	шт.	5	2,22	11,1	3	15,0
10381-11	3. То же, розетки РПВ-2	шт.	13	0,33	4,29	1	13
	4. Установка громкоговорителя ГА-III	шт.	13		45,39	0,1	71,3
	Пожарная сигнализация						
10.743-4	1. Установка датчика ИТМ-ИП105-2/1	шт.	290	1,32	382,8	2	580
10-54-12	2. Монтаж провода ТРВ2×0,5	м	18.00	0,25	4,50	0,35	6,30
10-381-6	3. Установка коробки УК-2П	шт.	95	2,22	210,9	3	285.0
10-381-11	4. То же, УК-2с	шт	10	2,22	22,2	3	30.00
	5. Установка извещателя ИПР	шт	6	2,79	16.74	4	24.00
	6. Установка резистора МЛТ	шт	187	0,14	26,18	0,22	41,14
	Итого				4175,19		2422
	Накладные расходы		16,5%		688,9 4864,10		
	Плановые накопления		8%		389,13		
	Всего:				5253,22		

Смета и расчет трудозатрат на перевод помещений подвала на режим ПРУ.

Обоснование	Наименование работ	Ед. изм.	Кол ед. изм.	Стоимость, руб. На ед. изм.	Стоимость, руб. Всего	Трудоемкость, чел/ч На ед. изм	Трудоемкость, чел/ч Всего
1	2	3	4	5	6	7	8
—	1. Вынос имущества из помещений	т.	1	—	—	2	2
1-967	2. Герметизация оконных проемов						
	- грунт	100м³	0,0120	41,5	4,2	89,6	10.7
46-79	- кирпич	"	0,0076	76 4	58.0	13,90	105,67
7-704	3. Уплотнение дверных проемов	пм	26	0,38	9,88	0,04	1,04
—	4. Выполнение удерживающего устройства дверных полотен	шт.	4	—	—	0,3	1,2
ЕР N1	5. Изготовление и установка нар	шт	18 (пять мест)	9,83	176,9	2,8	50,4
	6. Установка кроватей для больных	мест	200	—	—	0,5	100
	7. Проверка исправности и приведения в готовность приточных и вытяжных каналов вентсистем	кол систем	4	—	—	0,8	3,2
	8. Расконсервация санитарных узлов	То же	1	—	—	0,5	0,5
	9. Отключение санитарно-технических систем здания	сист.	9	—	—	0,5	4,5
	10. Установка бачков с водой (емк. ~30 л)	шт.	50	—	—	0,2	10
	11. Устройство вешалки для загрязненной одежды	шт.	1	—	—	0,5	0,5
	12. Укомплектование укрытия аккумуляторными фонарями	шт	110	—	—	0,1	11,00
	13. Установка телефонного аппарата	шт.	1	—	—	0,5	0,5
	14 Установка громкоговорителей	шт.	3	—	—	0,1	0,3
	Всего:				248.98		299,44
	Работы по дооборудованию ПРУ.						
	1. Установка технологического оборудования	шт.	33	—	—	—	2,0
28-520-1	2. Демонтаж-монтаж ванн моечных ВМСМ-2	шт.	1	13,14	13,14	21	21,00
"	3. То же, ВМСМ-5	шт.	2	13,14	26,28	21	42,00
17-19	4. То же, умывальника	шт.	3	1,03	3,09	1,31	3,93
17-1	5. Демонтаж-монтаж ванны бытовой ВЧ-1500	шт.	1	1.49	1,49	2,51	2,51
8-409-1	6. Монтаж провода сеч. 2 мм²	м	—	4,69	—	4	—
8-417-1	7. То же, труб винипластовых Ф20, Ф25	м	—	8,74	—	15	—
	Итого:			44			71,44
	Всего:				245,6		446.0

Для перевода помещений подвала на режим ПРУ для БХП в срок до 12 часов потребуется 28 человек.

Для перевода помещений школы на режим БХП в срок до 48 часов потребуется 50 человек.

Согласовано: Гл. спец. Никарено, Гл. спец. Гарелин, Гл. спец. Бросженко, Вед. инж. Мороз, Ред. Ю.

Согласовано: Гл. спец. Гл. спец. Гл. спец. Взам. инв. Инв. N подл. Подпись и дата

Привязан:

Инв N

Госстрой БССР БЕЛНИИГИПРОСЕЛЬСТРОЙ г. Минск	Гип	Шелевилян		10.11.85	Пояснительная записка (продолжение)	Т.П. 224-1-463.86 ПЗ	Лист 7
	Гл. констр.	Чернецкий		10.11.85			

Копировала: Киюев 1876-09 Формат А2

Альбом VI

Ведомость чертежей основного комплекта.

Лист	Наименование	Примечание
1	Общие данные	
2	План 1 этажа между осями А-Г. Экспликация помещений.	
3.	План 1 этажа между осями Г-Ж. Экспликация помещений.	
4.	План 2 этажа между осями А-Г. Экспликация помещений.	
5.	План 2 этажа между осями Г-Ж. Экспликация помещений.	
6.	План подвала между осями А-В. Экспликация помещений.	
7.	План цокольного этажа и подвала между осями В-Ж.	
8.	Нары двухъярусные	

Ведомость основных комплектов чертежей.

Обозначение	Наименование	Примечание
АС1	Архитектурно-строительная часть	
ТХ1	Технологические решения.	
ОВ1	Отопление и вентиляция	
ВК1	Внутренний водопровод и канализация	
ЭЛ1	Электротехническая часть	
СУ1	Устройства связи	
ПО1	Пожарная сигнализация	

Ведомость ссылочных и прилагаемых документов.

Обозначение	Наименование	Примечание
	Ссылочные документы	
ГОСТ 6629-74	Двери деревянные внутренние для жилых и общественных зданий.	
	Прилагаемые документы	
АСИ-1	Щит перегородки ЩП-1, ЩП-2	
АСИ-2	Щит перегородки ЩП-3, ЩП-4	
АСИ-3	Шкаф пристенный на 5 кислородных баллонов. Сборочный чертеж.	
АСИ-4	Каркас. Сборочный чертеж.	
АСИ-5	Каркас	
АСИ-6	Стенка боковая правая	
АСИ-7	Спецификация (начало)	
АСИ-8	Спецификация (окончание)	
АСИ-9	Лист верхний левый	
АСИ-10	Лист верхний правый	
АСИ-11	Лист средний	
АСИ-12	Стенка передняя	
АСИ-13	Ригель задний	
АСИ-14	Проушина	
АСИ-15	Скоба	
АСИ-16	Кронштейн	
АСИ-17	Стенка боковая левая	
АСИ-18	Створка левая	
АСИ-19	Створка правая	
АСИ-20	Накладка	
АСИ-21	Кронштейн для крепления кислородных баллонов	
АСИ-22	Спецификация	
АСИ-23	Ось	
АСИ-24	Скоба	
АСИ-25	Крючок	
АСИ-26	Петля	
АСИ-27	Рычаг	
АСИ-28	Скоба опорная	
АСИ-29	Хомут	
	Расчеты	хранятся в архиве

Общие указания.

При переводе здания школы на режим БХП необходимо выполнить следующие работы:

- установить перегородки из сборных щитов из сухой гипсовой штукатурки, без заполнителя, на металлическом каркасе из оцинк. стали
- произвести ремонт существующих стен и перегородок;
- выполнить деревянную рампу для кислородных баллонов;
- демонтировать оборудование из школьной мастерской, инженерное оборудование, дверные и оконные блоки, щиты перегородок и другие элементы и материалы хранятся в помещении школы (соседних зданиях), определяемых при привязке проекта.

Для перевода помещений школы на режим БХП в срок до 48 часов потребуется 50 человек

Согласовано:

Вед. инж.	Ревыко	10.11.85

Взам. инв. №

Подпись и дата

Инв. № подл.

Настоящий проект привязан в соответствии с действующими нормами и правилами и предусматривает мероприятия, обеспечивающие взрывную, взрывопожарную и пожарную безопасность при эксплуатации здания.

Гл. инженер проекта привязки

Настоящий проект разработан в соответствии с действующими нормами и правилами и предусматривает мероприятия, обеспечивающие взрывную, взрывопожарную и пожарную безопасность при эксплуатации здания.

Гл. инженер проекта (Шелевиля)
Главный архитектор проекта (Нордштейн)

Инв. №			
Н. контр.	Бухарина		10.11.85
Нач. МТЭП	Бегинская		10.11.85
Гип	Шелевиля		10.11.85
Гап	Нордштейн		10.11.85
Гл. констр.	Чернецкий		10.11.85
Ст. арх.	Горунович		10.11.85

Привязан:

ТП 224-1-463.86 АС1

Средняя общеобразовательная школа на 11 классов (198 учащихся) со стенами из кирпича, приспосабливаемая под лечебные учреждения.

Стадия	Лист	Листов
Р	1	8

Общие данные.

Госстрой БССР
БЕЛНИИГИПРОСЕЛЬСТРОЙ
г. Минск

Копировала: Кенеев

Формат А2

1876-09

Альбом VI

План 1 этажа между осями А-Г

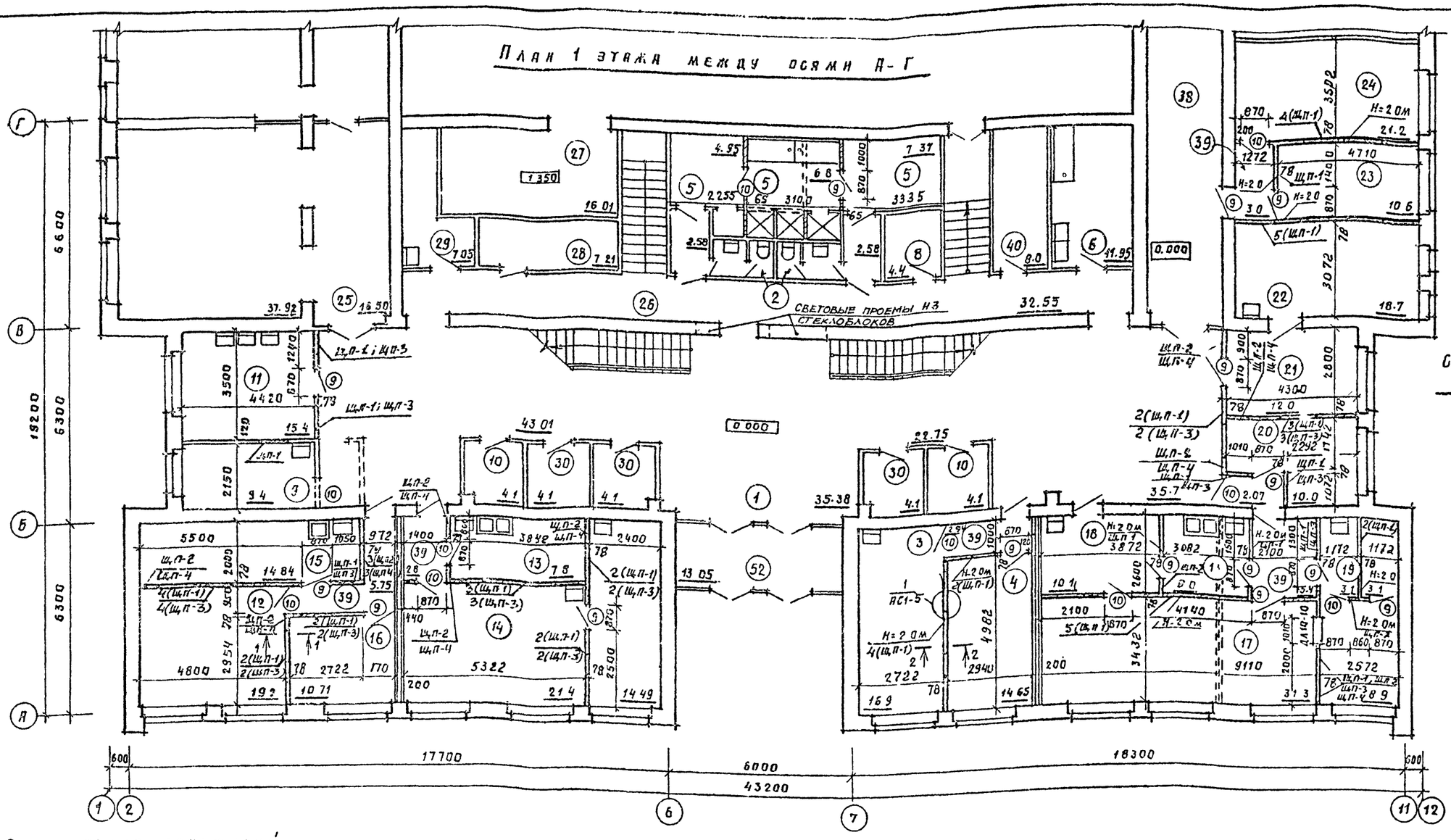
Г
В
Б
А
19200
6300
6300
6600
17700
6000
43200
18300
600
600
1
2
6
7
11
12
Световые проемы из стеклоблоков
0.000
1350
5500
4800
5322
4420
4300
3500
2150
4982
3432
3082
4140
9110
2572
2940
2722
1449
1465
1071
1992
1484
1272
4710
3072
2800
1072
1172
2100
2400
1400
2000
2500
1000
1200
1500
1350
1200
1010
1040
1080
1410
1440
1350
1200
1500
1350
1200
1500
1350
1200
1500

Альбом VI

План 1 этажа между осями Г÷Ж

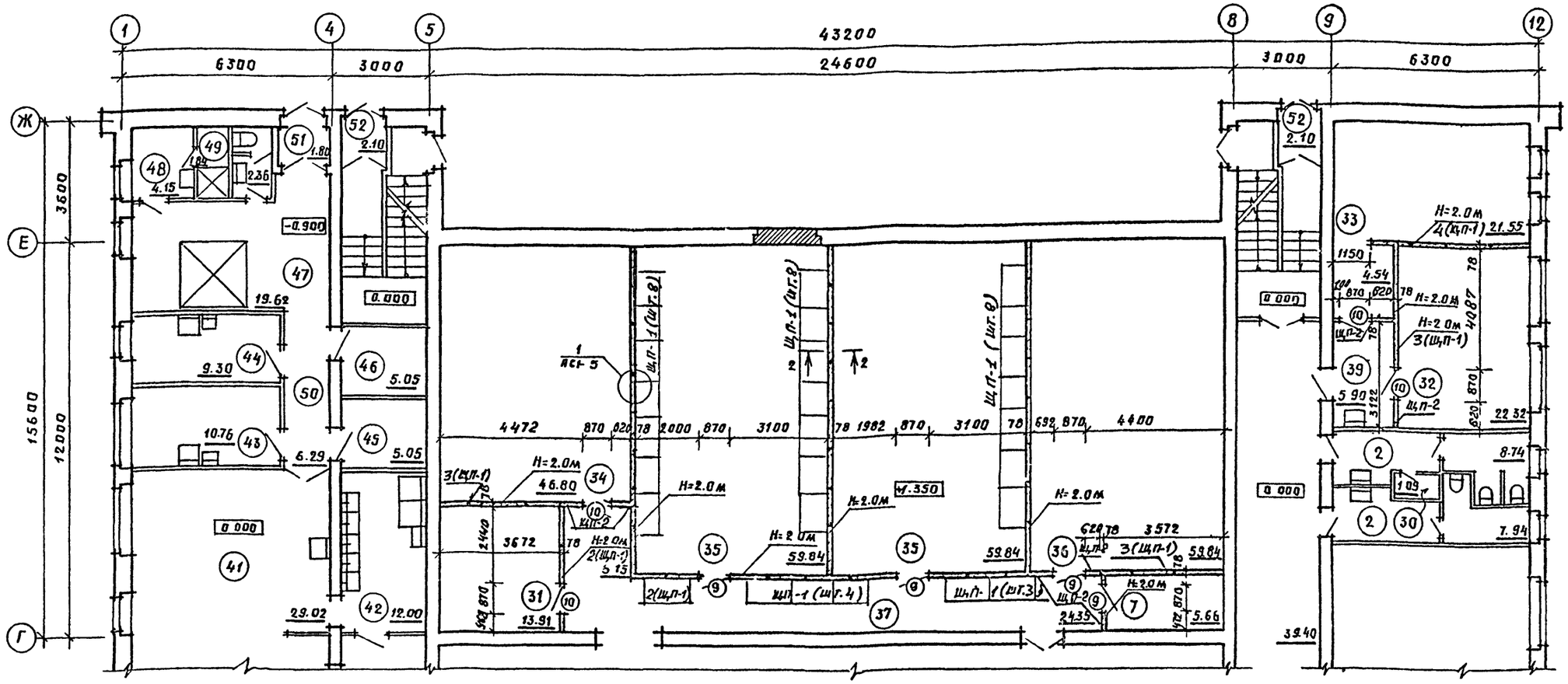

Схематический план 1 этажа

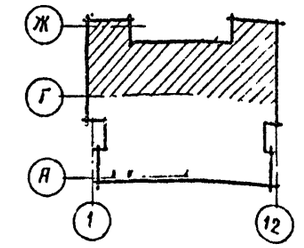

Экспликация помещений

Номер по плану	Наименование	Площадь м²	Номер по плану	Наименование	Площадь м²	Номер по плану	Наименование	Площадь м²
22	Кабинет глав. врача, комната общественных организаций	18.70		Диагностики		46	Кладовая овощей	5 05
			33	Кабинет ЛФК	26.09	47	Загрузочно-тарная, охлажд. камера	19 62
			34	Палата на 14 коек	46.80	48	Гардеробная персонала	4 15
23	Канцелярия, бухгалтерия касса	10.60	35	Палата на 20 коек	119.68	49	Душевая персонала	1 84
			36	Палата на 19 коек	59.84	50	Коридор	6. 29
24	Медицинская комната (канцелярия), медицинский архив	21.20	37	Коридор	24 35	51	Тамбур	1.80
			38	Коридор	39.40	52	Тамбур	4. 20
25	Столовая	54.42	39	Тамбур	27.86			
26	Коридор	32. 55	40	Кладовая кислот, дезинфицирующих средств и легковоспламеняющихся жидкостей	8.00			
27	Кладовая	16.01						
28	Электрощитовая	7. 21						
29	Хоз. кладовая	7.05	41	Горячий цех	29.02			
30	Помещение для хранения уборочного инвентаря	12.30	42	Моечная	12.00			
			43	Мясо-рыбный цех	10.76			
31	Кладовая	13 91	44	Овощной цех	9.30			
32	Кабинет функциональной	22 32	45	Кладовая сухих продуктов	5.05			

1. Данный лист читать с листами АС1-2, 5, 6
2. В местах установки дверных блоков нижний брус дверной коробки стесать на 40мм.
3. Стыки щитов с обеих сторон обналичиваются (см. узлы на листе АС1-5), к полу перегородки с обеих сторон закрепляются плинтусами.

Согласовано: Гл. спец. Браженко 10.11.85; Гл. спец. Горелик 10.11.85

Согласовано: Ведущ. инж. Редько 10.11.85; Гл. спец. Кукареко 10.11.85; Рук. бриг. Мороз 10.11.85

Подпись и дата

Инв. № подл.

Привязан:

Инв. №

				Т. п. 224-1-463. 86 АС1			
Н контр.	Бухарина		10.11.85				
Нач мтэл	Беганская		10.11.85				
ГИП	Шелевиля		10.11.85	Средняя общеобразовательная школа на 11 классов (198 учащихся) со стенами из кирпича, приспосабливаемая под лечебные учреждения	Стадия	Лист	Листов
ГАП	Нордштейн		10.11.85		Р	3	
Гл. констр	Чернецкий		10.11.85				
Ст арх.	Корчевский		10.11.85	План 1 этажа между осями Г÷Ж Экспликация помещений.	Госстрой БССР Белнингипросельстрой г Минск		
Ст арх	Горунович		10.11.85				

Копировала: Формат А2

1876-09

Альбом VII

План 2 этажа между осями А÷Г.

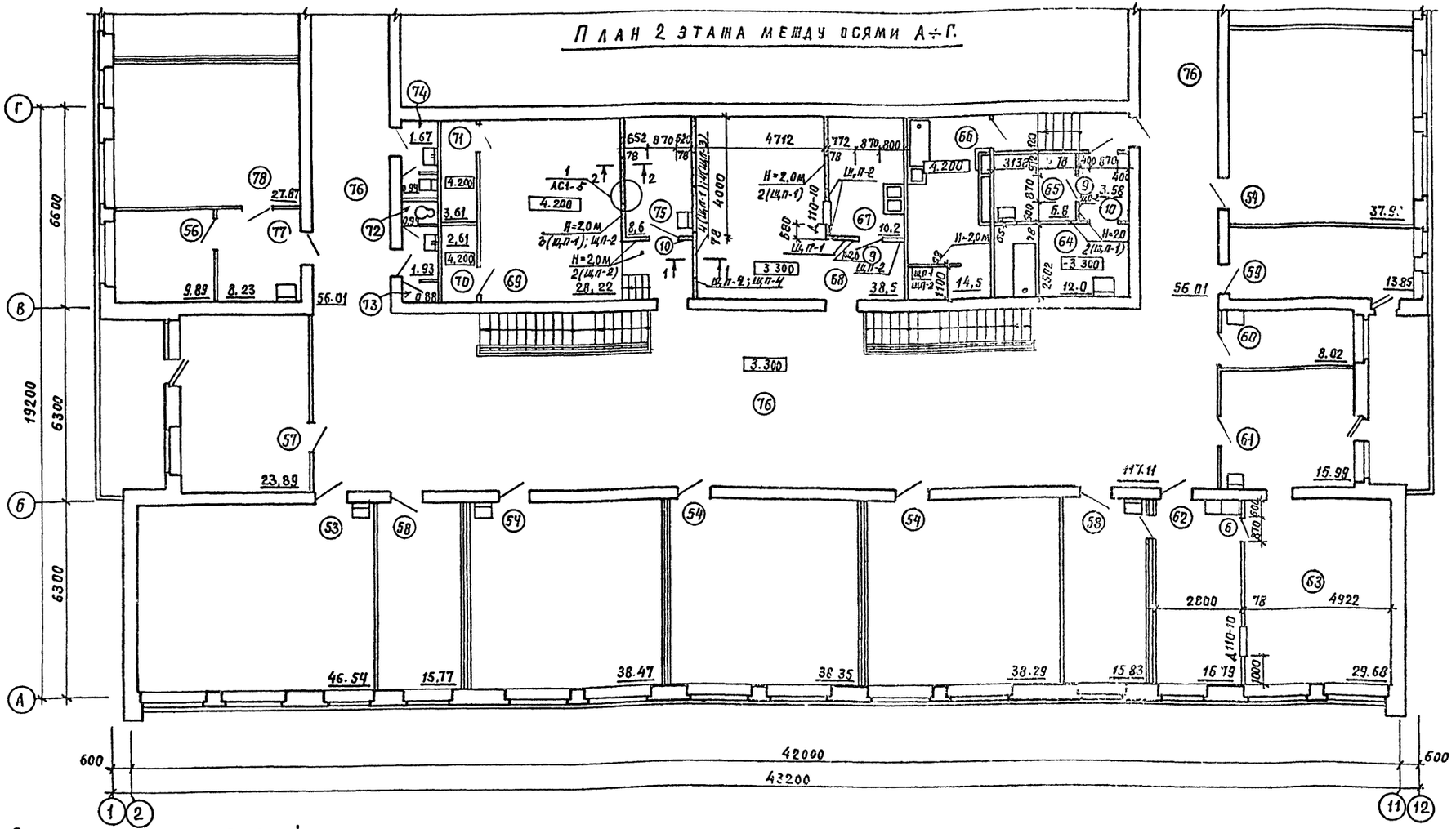

Схематический план 2 этажа.

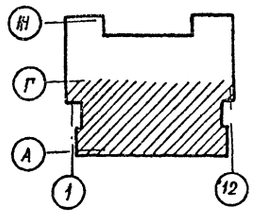

Экспликация помещений

Номер по плану	Наименование	Площадь м²	Номер по плану	Наименование	Площадь м²	Номер по плану	Наименование	Площадь м²
	2-этаж		61	Перевязочная	15,99		и временного хранения	
53	Палата на 14 коек	93.08	62	Предоперационная	16,79		грязного белья	14.50
54	Палата на 12 коек	153.01	63	Операционная малая	29,68	67	Буфетная	10,20
55	Палата на 19 коек	56.04	64	Ванная	12.00	68	Столовая	38.50
56	Палата на 2 койки	9.89	65	Комната для хранения и		69	Процедурная при рентгено-	28.22
57	Реанимационная палата	23,89		приготовления гипса	6,80		диагностическом кабинете	28,22
58	Палата на 4 койки	31.54	66	Помещение для мытья и		70	Кабина для раздевания	2,61
59	Кабинет врача	13,85		стериализации суден, мытья		71	Комната управления при	
60	Комната старшей медсестры	8.02		и сушки клеенок, сортировки			рентген. кабинете	3.61

Данный лист читать с листами АС-1÷5,6

Согласовано:

Гл. спец.	Кукарекo		10.11.85
Гл. спец.	Браженас		10.11.85
Гл. спец.	Горелик		10.11.85

Согласовано:

Рук. бриг	Мороз		10.11.85
Вед. инж.	Редько		10.11.85

Взам. инв. №

Подпись и дата

Инв. № подл.

Привязан:

Инв. №

Н контр	Бухарина		10.11.85
Нач. МТЭП	Беганская		10.11.85
ГИП	Шелевила		10.11.85
ГАП	Нордштейн		10.11.85
Гл. констр	Чернецкий		10.11.85
Ст. Арх.	Корчевский		10.11.85
Ст. Арх.	Горунович		10.11.85

Т.П. 224-1-463.86 АС1

Средняя общеобразовательная школа на 11 классов (198 учащихся) со стенами из кирпича, приспосабливаемая под лечебные учреждения

Стадия	Лист	Листов
Р	4	

План 2 этажа между осями А÷Г. Экспликация помещений.

Госстрой БССР БЕЛНИИГИПРОСЕЛЬСТРОЙ г. Минск

Копировал: Отр

Формат А2

1876-09

Альбом VI

План 2 этажа между осями Г-Ж

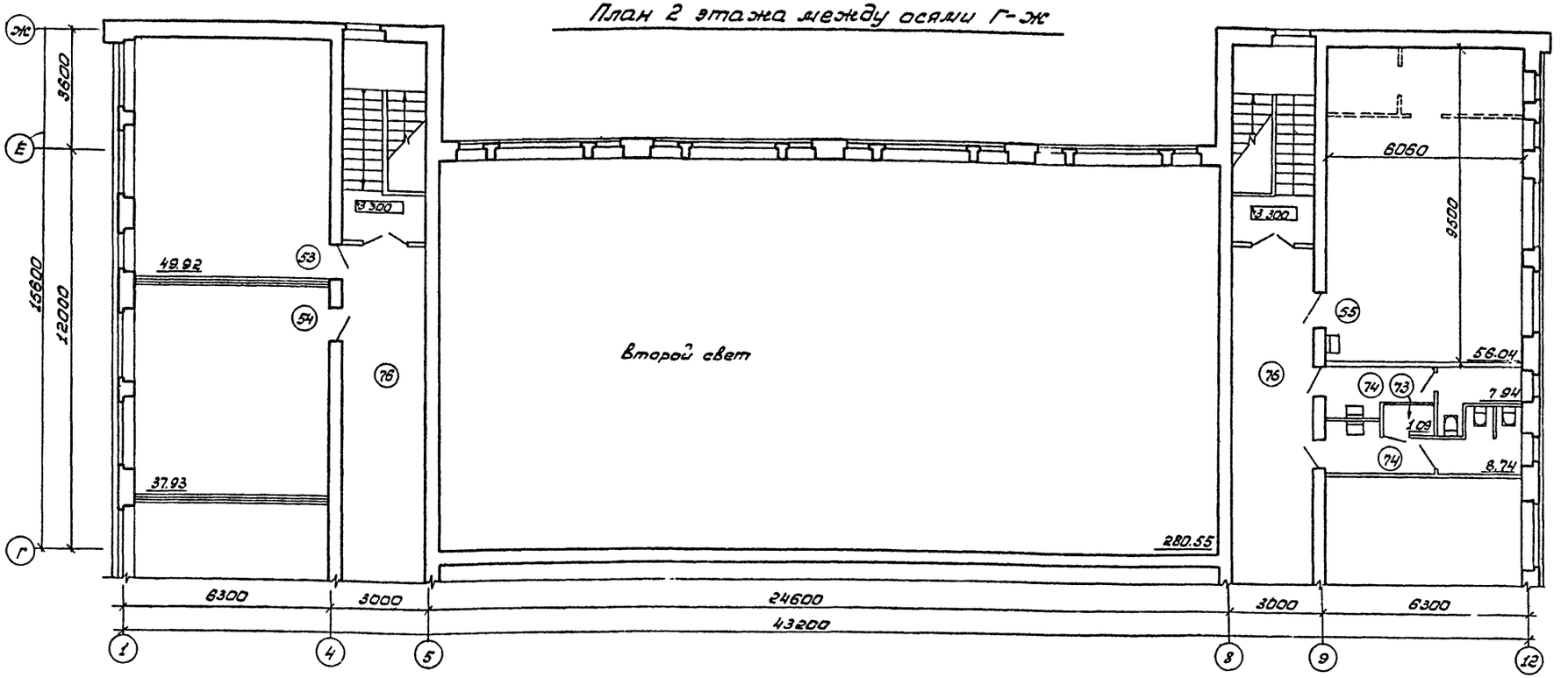

Схематический план 2 этажа

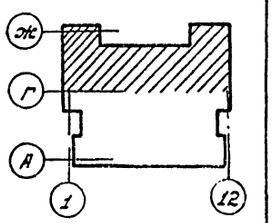

Экспликация помещений

Номер по плану	Наименование	Площадь м²
72	Комната личной гигиены	2,87
73	Помещение для хранения уборочного инвентаря	1,09
74	Уборная	19,29
75	Фотолаборатория	8,60
76	Коридор	229,13
77	Тамбур	8,23
78	Палата на 9 коек	27,87

1-1

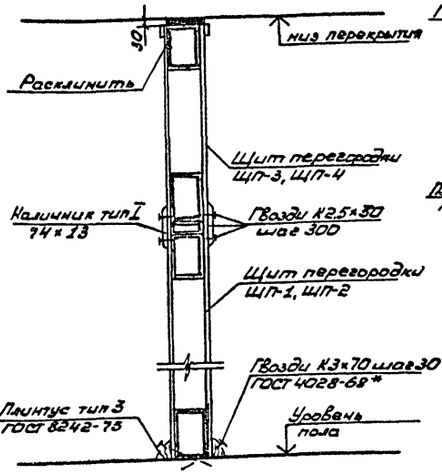

2-2

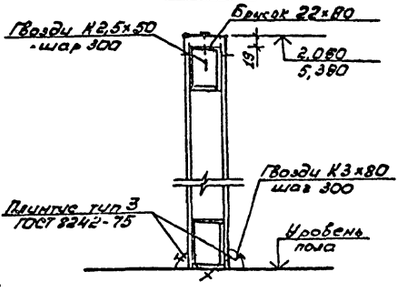

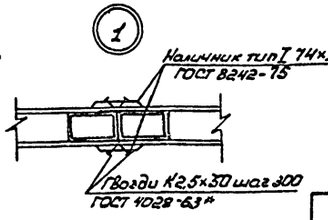

Спецификация заполнения дверных проемов

Марка поз.	Обозначение	Наименование	Кол. Цок.	Кол. 1эт.	Кол. 2эт	Кол. Всего	Масса ед.кг.	Примечание
		Двери внутренние						
6	ГОСТ 6629-74	ДГ21-10			1	1		
9	ГОСТ 6629-74	ДГ21-9	11	18	2	31		
10	ГОСТ 6629-74	ДГ21-9Л	8	14	2	24		
		Передаточное окно						
ДЛ10-10	Серия 1.136-5-19	Люк ДЛ10-10	1	1	2	4		

1. Данный лист читать с листами АС1-4,6.
2. Перегородки возводимые из щитов ЩП-1÷ЩП-4, при необходимости раскрепить распорками из деревянных брусков сеч. 50×50 (устанавливать в помещениях, не мешая путям эвакуации).

Н. контр.	Бухарина		10.11.85
Нач. МТЭП	Беганская		10.11.85
ГИП	Шелевиля		10.11.85
ГАП	Нордштейн		10.11.85
Гл. констр.	Чернецкий		10.11.85
Ст. арх.	Корчевский		10.11.85
Ст. арх.	Горунович		10.11.85

тп 224-1-463.86 АС1

Средняя общеобразовательная школа на 11 классов (198 учащихся) со стенами из кирпича, приспособляемая под лечебные учреждения

План 2 этажа между осями Г÷Ж. Экспликация помещений.

Стадия	Лист	Листов
Р	5	

Госстрой БССР „Белниигипросельстрой" г. Минск

Привязан:

Инв. №

Согласовано: Гл. спец. Кукарева 10.11.85; Гл. спец. Бражанов 10.11.85; Гл. спец. Горелик 10.11.85

Согласовано: Рук. бриг. Дорох 10.11.85; Вед. инж. Релько 10.11.85

Инв. № подл. | Подпись и дата | Взам. инв. №

Копировал: Насенник

Формат: А2

1876-09

Альбом V/

План подвала между осями А-В

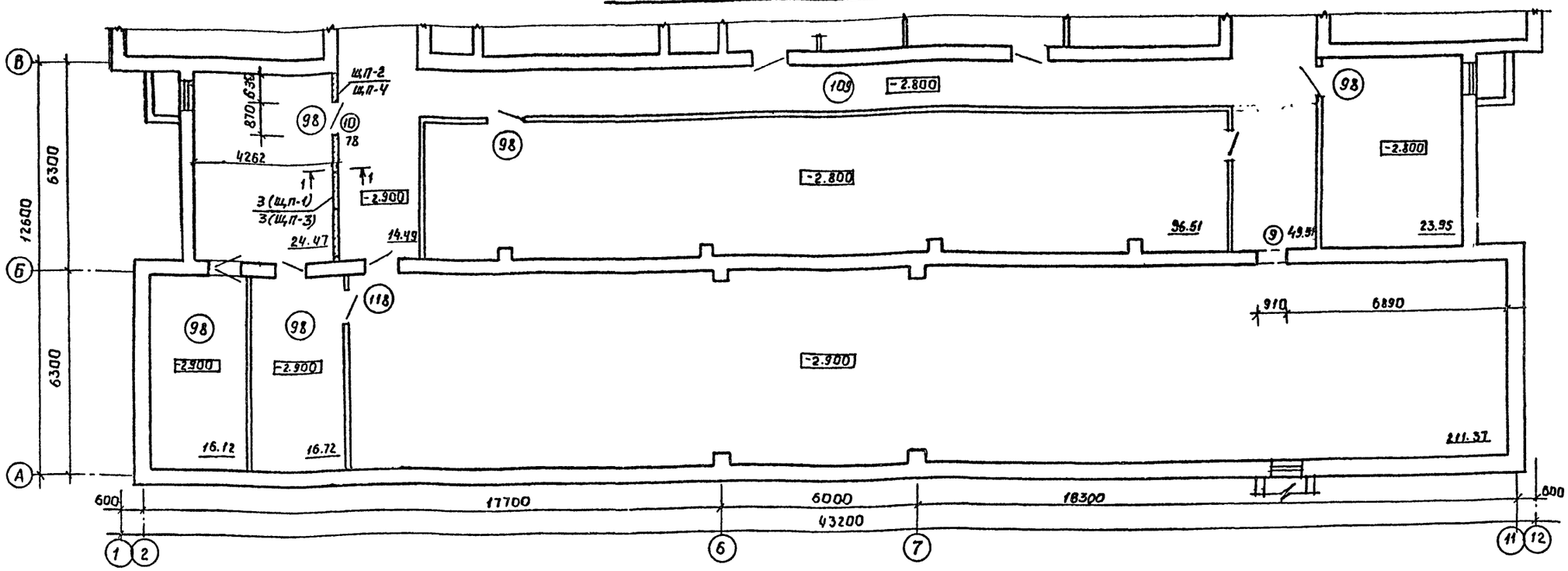

Экспликация помещений

Номер по плану	Наименование	Площадь м²
	Цокольный этаж и подвал	
79	Операционная на 2 стола	59.22
80	Предоперационная	12.01
81	Комната старшей медсестры	9.11
82	Комната медсестер	9.35
83	Стерилизационная	10.29
84	Палата послеоперационная	22.25
85	Санитарный пропускник для персонала	13.16 15.16
86	Комната для хранения и приготовления гипса	4.76
87	Помещение для временного хранения грязного белья и отходов при операции	7.31
88	Уборная	16.57
89	Инструментально-материальных	12.49
90	Помещение для хранения и классификации крови	8.25
91	Гардеробная рабочей и домашней одежды персонала	56.39
92	Центральная бельевая	17.52
93	Кладовая вещей больных и гладильная	10.69
94	Буфет для персонала (буфетная с помещением для подогрева пищи - при работе в режиме - ПРУ)	44.02
95	Санитарная комната (ПРУ)	11.73
96	Помещение для хранения и ремонта инвентаря (по нещение для хранения загрязненной верхней одежды - при работе в режиме ПРУ)	30.75
97	Помещение для размещения медицинского и обслуживающего персонала (ПРУ)	49.55
98	Помещение для размещения тяжелобольных (ПРУ)	96.51
99	Помещение для размещения выздоравливающих (ПРУ)	54.33
100	Тепловой пункт	20.20
101	Венткамера	56.87
102	Коридор	6.19
103	Коридор	10.75
104	Коридор	95.190
105	Коридор	16.83
106	Коридор	3.12
107	Коридор	5.55
108	Коридор	4.48
109	Коридор	49.51
110	Тамбур	3.60
111	Тамбур	3.88
112	Тамбур	4.14
113	Тамбур	2.94
114	Тамбур	4.20
115	Тамбур	3.36
116	Тамбур	3.46
117	Техническое помещение	10.78
118	Помещение для размещения тяжелобольных и выздоравливающих (ПРУ)	211.37
119	Тамбур	3.56

Условные обозначения

- вновьвозводимые перегородки из сборных щитов.
- разбираемые перегородки
- разбираемые проемы
- закладываемые проемы
- перегородки из полиэтиленовой пленки

Данный лист читать с листами АС 1-5,7

Схематический план подвала

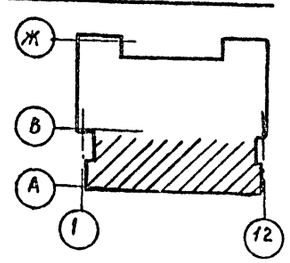

Согласовано: Гл. спец. Гл. спец. Гл. спец. Взам. инв. № | Подпись и дата | Инв. № подл.

Согласовано: Нач. ОУК Бриг. Вед. инж. Мороз Редько 10.11.83

Привязан

Инв. №

Т.п. 224-1-463.86					АС1
Н. контр.	Бухарина		10.11.83		
Нач. НТЭП	Беганская		10.11.83		
ГИП	Щелевиля		10.11.83		
ГАП	Нордштейн		10.11.83	Средняя общеобразовательная школа на 11 классов (198 учащихся) с стенами из кирпича, приспособленная зимняя подлечебные учреждения	Стадия: Р; Лист: 6; Листов:
Гл. констр.	Чернецкий		10.11.83		
Ст. арх.	Карчевский		10.11.83		
Ст. арх.	Горунович		10.11.83	План подвала между осями А÷В. Экспликация помещений.	Госстрой БССР Белнигипроцельстрой г. Минск

Копировала: Дзеф- Формат А2

1876-09

План цокольного этажа и подвала между осями В-Ж

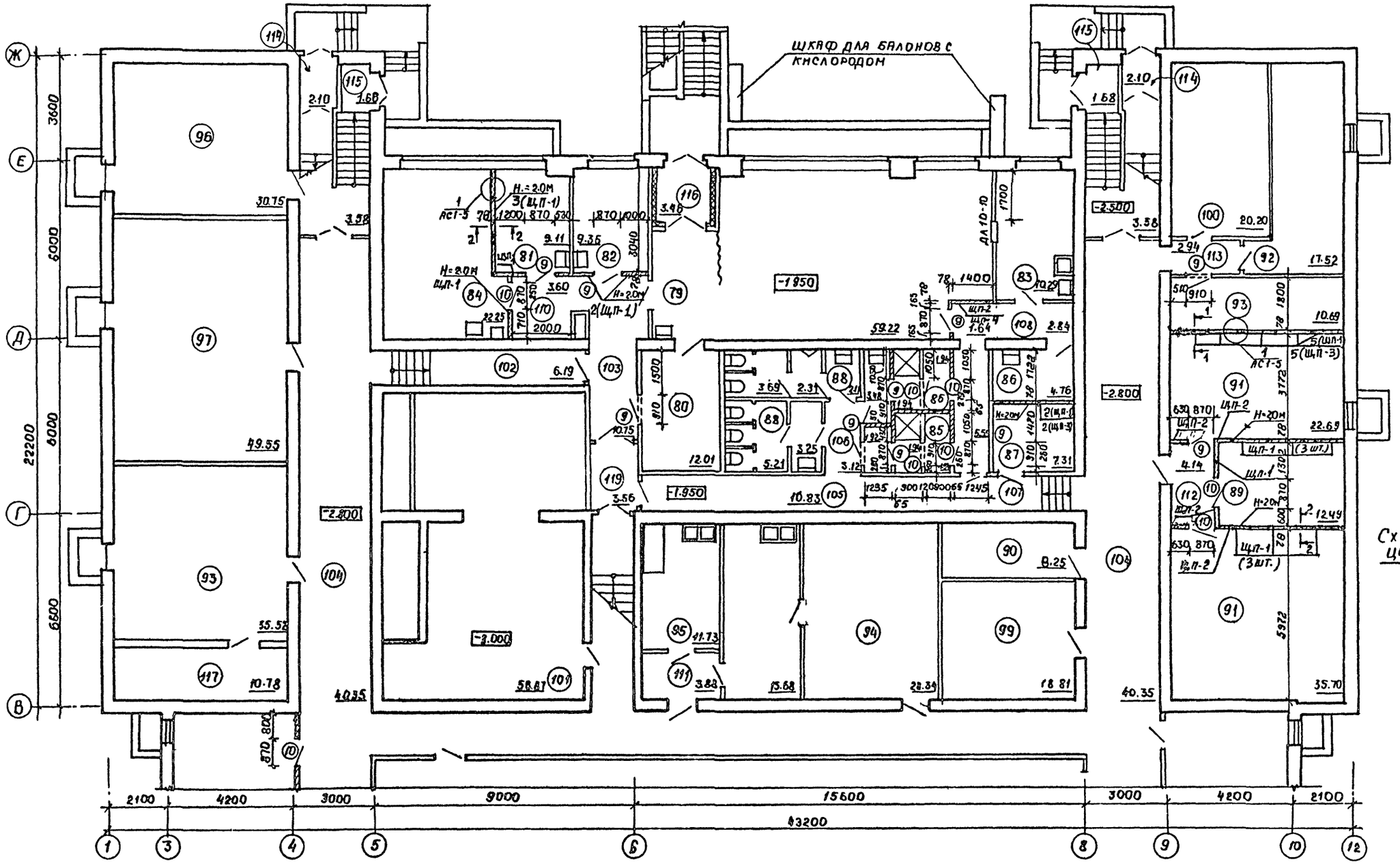

Альбом VI

Согласовано:			
Гл. спец.	Кукарекс	10.11.85	
Гл. спец.	Браженко	10.11.85	
Гл. спец.	Горелик	10.11.85	

Согласовано:			
Рук. бриг	Нороз	10.11.85	
Вед. инж.	Редько	10.11.85	

Инв. № подл. | Подпись и дата | Взам. инв. №

Привязан

Инв. №

Н. контр.	Бухарина		10.11.85
Нач. мтэп	Беганская		10.11.85
ГИП	Шелевная		10.11.85
ГАП	Нордштейн		10.11.85
Гл. констр.	Чернецкий		10.11.85
Ст. арх.	Карчевский		10.11.85
Ст. арх.	Горунович		10.11.85

Т.П. 224-1-463.86 АС1

Средняя общеобразовательная школа на 11 классов (198 учащихся) со стенами из кирпича, приспособляемая под лечебные учреждения

Стадия	Лист	Листов
Р	7	

План цокольного этажа и подвала между осями В÷Ж

Госстрой БССР
БелНИИгипросельстрой
г. Минск

Копировала: Маоз-

Формат А2

1876-09

Альбом VI

Нары двухъярусные

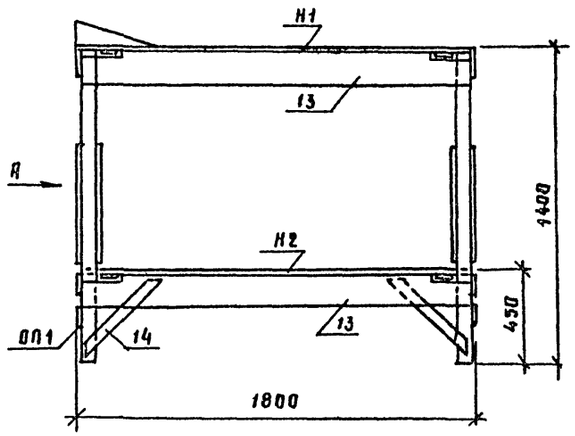

Вид А

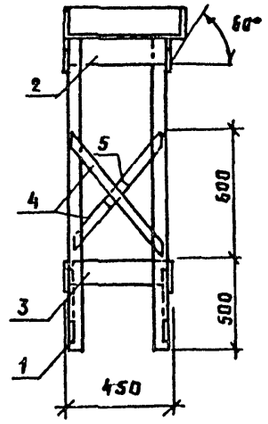

Н 1

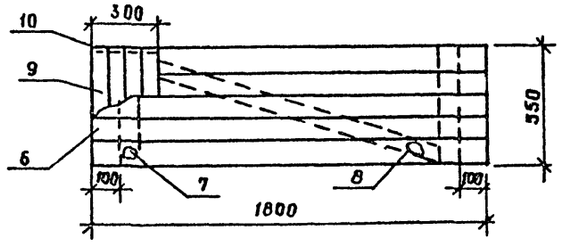

Н 2

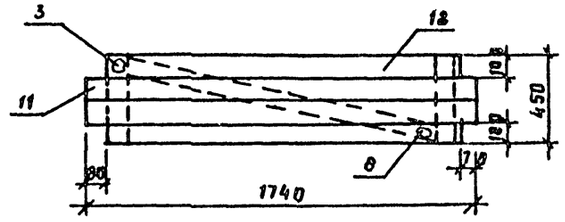

Спецификация изделий на нары двухъярусные

Марка, поз.	Обозначение	Наименование	Кол.	Объем м³	Общий объем м³
		Нары двухъярусные	1		0 1537
		ОП1	2	0 037	
1	ГОСТ 24454-80Е	Стойка 65×65, ℓ=1370	2	0.0115	
2	ГОСТ 24454-80Е	Поперечина 32×110, ℓ=550	1	0 0019	
3	ГОСТ 24454-80Е	Поперечина 32×110; ℓ=450	1	0 0015	
4	ГОСТ 24454-80Е	Связь 25×80, ℓ=750	2	0 003	
5	ГОСТ 24454-80Е	Бобышка 65×65, ℓ=100	1	0 0004	
		Н1	1	0.0451	
6	ГОСТ 24454-80Е	Доска 32×110, ℓ=1800	5	0 0317	
7	ГОСТ 24454-80Е	Доска 32×110, ℓ=550	2	0.0033	
8	ГОСТ 24454-80Е	Доска 32×110, ℓ=1350	1	0.0047	
9	ГОСТ 24454-80Е	Доска 25×80, ℓ=550	4	0.0044	
10	ГОСТ 24454-80Е	Уголок 16×100, ℓ=300	2	0.0005	
		Н2	1	0.0314	
3	ГОСТ 24454-80Е	Доска 32×110, ℓ=450	2	0 0038	
8	ГОСТ 24454-80Е	Доска 32×110, ℓ=1350	1	0 0047	
11	ГОСТ 24454-80Е	Доска 32×110, ℓ=1740	2	0 0122	
12	ГОСТ 24454-80Е	Доска 32×110, ℓ=1500	2	0.0113	
		Отдельные позиции			
13	ГОСТ 24454-80Е	Доска 40×130, ℓ=1740	4	0 0369	
14	ГОСТ 24434-80Е	Подкос 25×80, ℓ=500	4	0 004	
	ГОСТ 4028-63*	Гвозди ф3, ℓ=60	086		кг

1. Влажность древесины не должна превышать 25%.
2. Лицевая сторона досок щитов нар-строганная
3. Красить в бежевый цвет в два покрытия эмалью ПФ-115 ГОСТ 6465-76*.

Инв. № подл. | Подпись и дата | Взам. инв. №

Привязан:

Инв. №

				Т.п 224-1-463.86	АС1
Н. контр.	Бухарина		10.11.85		
Нач. МТЗП	Беланская		10.11.85		
ГИП	Шелевая		10.11.85	Средняя общеобразовательная школа на 11 классов (198 учащихся) со стенами из кирпича, приспособленная под лечебные учреждения	Стадия: Р; Лист: 8; Листов:
ГАП	Кордштейн		10.11.85		
Гл. констр	Чернецкий		10.11.85		
Ст. арх.	Горунович		10.11.85	Нары двухъярусные.	Госстрой БССР Белниигипросельстрой г. Минск

Копировал: Формат А2

1876-09

Альбом VI

Щп-1 (Щп-2)

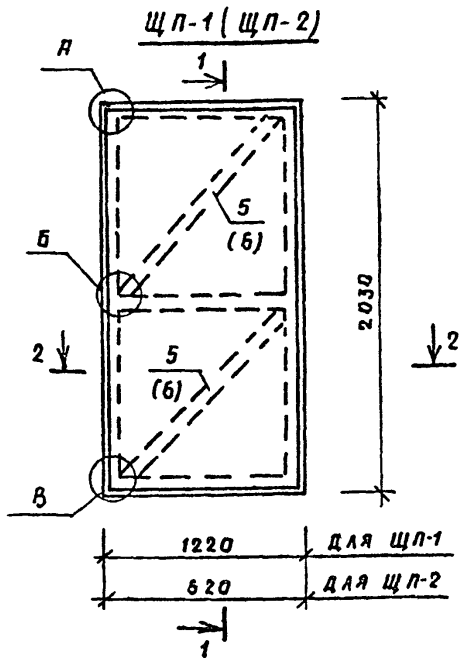

1-1

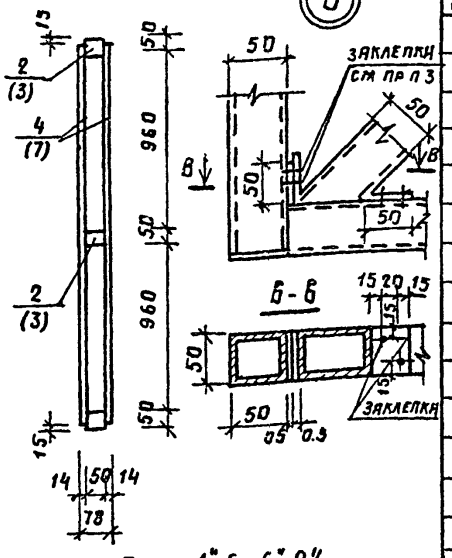

2-2

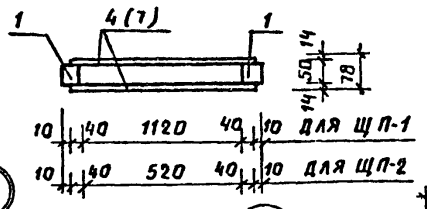

Поз. "1", "5", "6", "2"

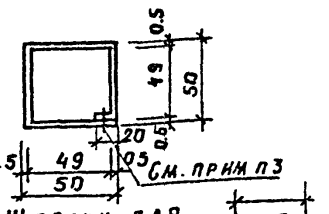

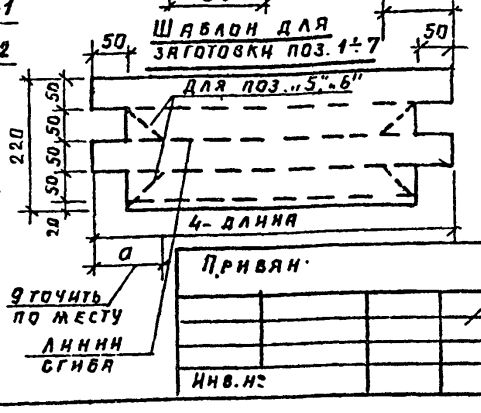

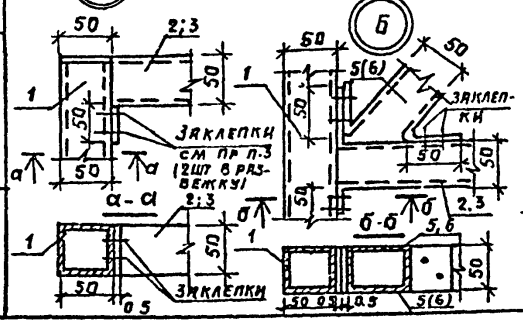

Спецификация элементов щитов перегородок

Формат	Зона	Поз.	Обозначение	Наименование	Кол.	Примечание
				Щп-1	136	
		1		Стальн. лист оцинк. δ0.5×220		
				ГОСТ 14918-80; ℓ= 2030	2	
		2		Стал. лист оцинк. δ 0.5×220		
				ГОСТ 14918-80; ℓ= 1220	3	
		5		Стал лист оцинк. δ 0.5×220		
				ГОСТ 149180-80; ℓ= 1800	2	
		4		Листы гипсокартонные		
				ГОСТ 6266-81 2000×1200×14	2	
				Щп-2	38	
		1		Стал. лист оцинк. δ0.5×220		
				ГОСТ 14918-80; ℓ= 2030	2	
		3		Стал. лист оцинк. δ0.5×220		
				ГОСТ 14918-80; ℓ= 620	2	
		6		Стал. лист оцинк. δ0.5×220		
				ГОСТ 14918-80 ℓ= 1500	2	
		7		Листы гипсокартонные		
				2000×600×14 ГОСТ 6266-81	2	

1. При изготовлении щитов Щп-1, Щп-2 руководствоваться серией 1.231-3, вып. 2 „Перегородки поэлементной сборки из сухой гипсовой штукатурки для общественных зданий. Перегородки на металлическом каркасе".
2. Обшивка перегородок из сухой штукатурки крепится к металлическому каркасу на самонарезающихся винтах СМ1-25, шаг-300
3. Соединение металлических элементов каркаса производится на алюминиевых заклепках ф3÷5 мм или на газовой сварке.

Н. контр	Бухарина		10.11.88
Нач. м/эл	Беганская		10.11.88
ГИП	Шелевиля		10.11.88
Гл. констр	Чернецкий		10.11.88
Рук. гр.	Колушева		10.11.88

Т. п. 224-1-463.86 АСН

Щит перегородки Щп-1; Щп-2.

Стадия	Масса	Масштаб
Р	50кг 25кг	1:25
Лист 1	Листов 2	

Госстрой БССР Белниигипросельстрой г. Минск

Копировал: Формат А3

Альбом VI

Щп-3 (Щп-4)

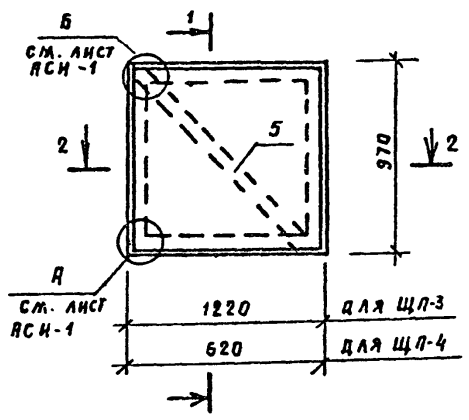

1-1

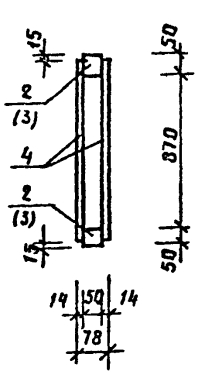

2-2

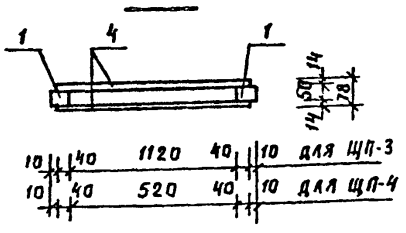

Поз. "1", "2", "3", "5"

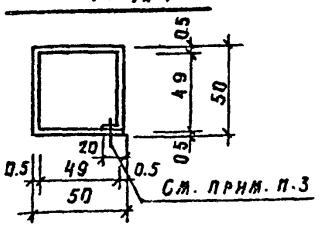

Спецификация элементов щитов перегородок

Формат	Зона	Поз.	Обозначение	Наименование	Кол.	Примечание
				Щп-3	37	
		1		Сталь лист. оцинк. δ0.5×220		
				ГОСТ14918-80; ℓ= 970	2	
		2		Сталь лист. оцинк. δ 0.5×220		
				ГОСТ 14918-80; ℓ= 1220	2	
		5		Стальн. лист. оцинк. δ 0.5×220		
				ГОСТ 14918-80; ℓ= 1600	1	
		4		Листы гипсокартонные		
				1200×940×14 ГОСТ 6266-81	2	
				Щп-4	16	
		1		Стальн. лист. оцинк. δ 0.5×220		
				ГОСТ14918-80; ℓ= 970	2	
		3		Стальн. лист оцинков. δ0.5×220		
				ГОСТ14918-80; ℓ= 1220	2	
		5		Стальн. лист. оцинк. δ 0.5×220		
				ГОСТ 14918-80; ℓ= 1100	2	
		6		Листы гипсокартонные		
				600×940×14 ГОСТ 6266-81	2	

1. При изготовлении щитов Щп-3 и Щп-4 руководствоваться серией 1.231-3 вып. 2. Перегородки поэлементной сборки из сухой гипсовой штукатурки для общественных зданий. Перегородки на металлическом каркасе".
2. Обшивка перегородок из сухой штукатурки крепится к металлическому каркасу на самонарезающихся винтах СМ1-25, шаг 300.
3. Соединение металлических элементов каркаса осуществляется на алюминиевых заклепках ф3÷5мм или на газовой сварке

Н контр	Бухарина		10.11.88
Нач м/эл	Беганская		10.11.88
ГИП	Шелевиля		10.11.88
Гл констр	Чернецкий		10.11.88
Рук гр	Колушева		10.11.88

Т. п. 224-1-463.86 АСН

Щит перегородки Щп-3, Щп-4

Стадия	Масса	Масштаб
Р	18кг 9.0кг	1:25
Лист 2	Листов 2	

Госстрой БССР Белниигипросельстрой г. Минск

Привязан:

Инв. №

Копировал: Формат А3

Взам. инв. № | Подпись и дата | Инв. № подл.

60-9278

Альбом III

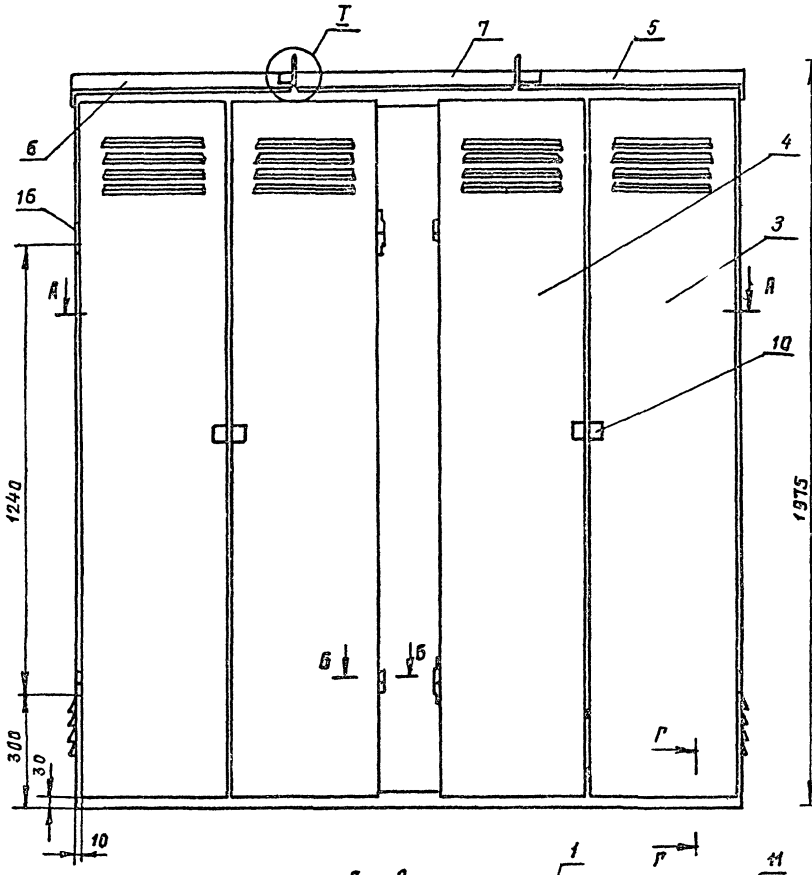

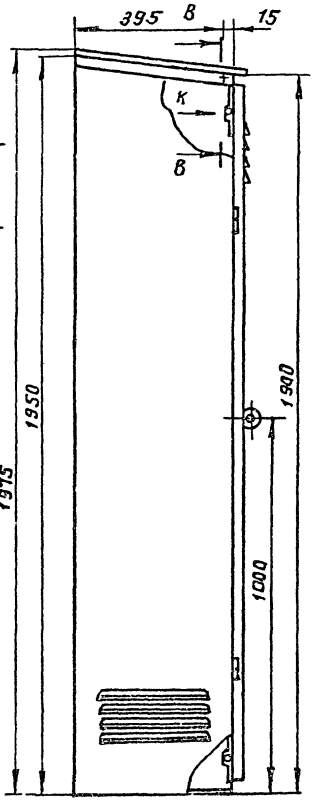

В - В
М1:1

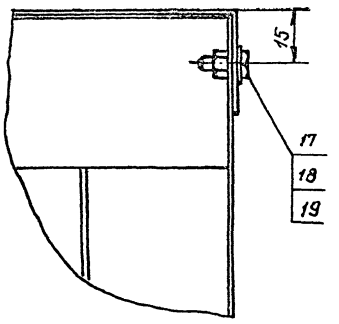

Г - Г
М1:2

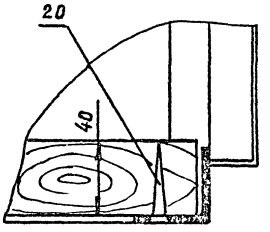

А - А

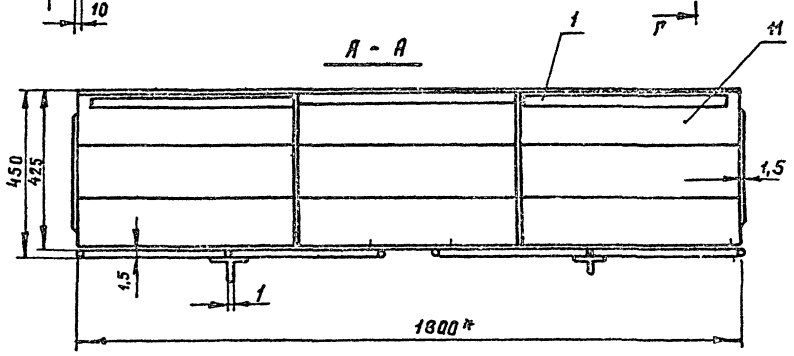

Вид К
М1:2

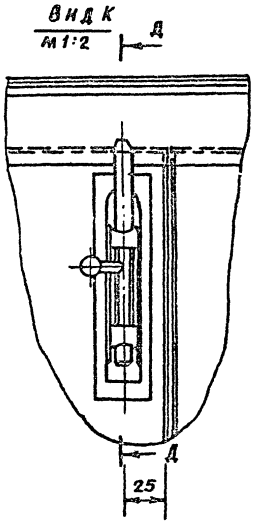

Д - Д
М1:2

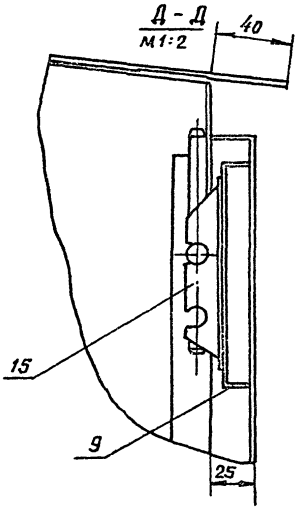

Б - Б
М1:1

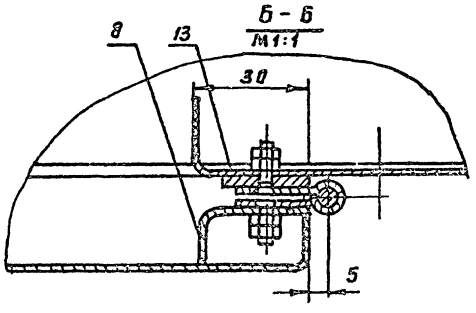

I
М1:1

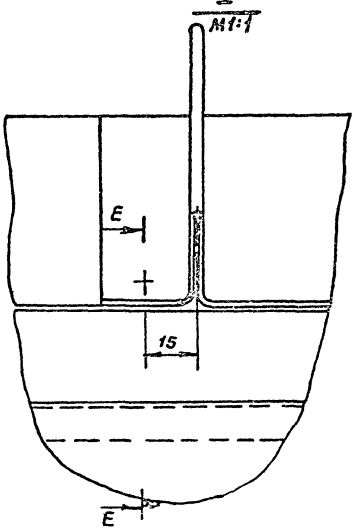

Е - Е
М1:1

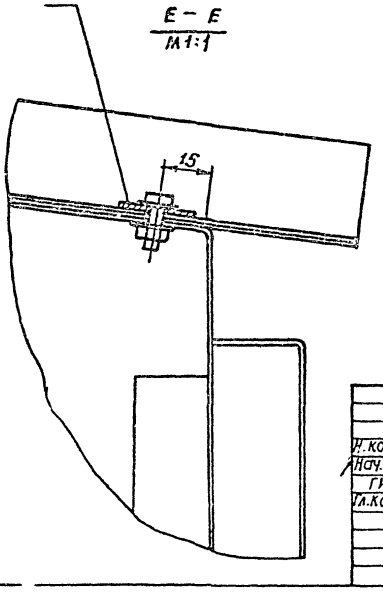

1. Приварку деталей поз. 8, 9, 10 и 15 производить ручной дуговой сваркой по ГОСТ 5264-80. Высота катета сварочного шва равна 1,5мм.

2. Координаты приварки скоб (поз. 9) и задвижек (поз. 15) уточнить по месту.

3. Отверстия в каркасе ф 4,5 для крепления листов (поз. 5, 6 и 7) сверлить по месту при сборке шкафа.

4. Покрытие наружных и внутренних поверхностей шкафа: грунтовка ФА-03к; коричневая IV А ГОСТ 9109-81; эмаль ПФ-115, серия IV ГОСТ 5406-84

				Т. П. 224-1-463.86		АСК
Н. контр.	Бухарина		10.11.8	Шкаф пристенный на 5 кислородных балланов. (сборочный чертеж)	Стадия	Масса	Масштаб
Нач. МТЭП	Брганская		10.11.8		Р		1:10
ГИП	Шелевилл		10.11.8		Лист 3	Листов	
Гл. констр	Черницкий		10.11.8		Госстрой БССР БЕЛНИИГИПРОСЕЛЬСТРОЙ г. Минск		

Инв. № подл. | Подпись и дата | Взам. инв. №

18-76-09

Формат А2

Альбом VI

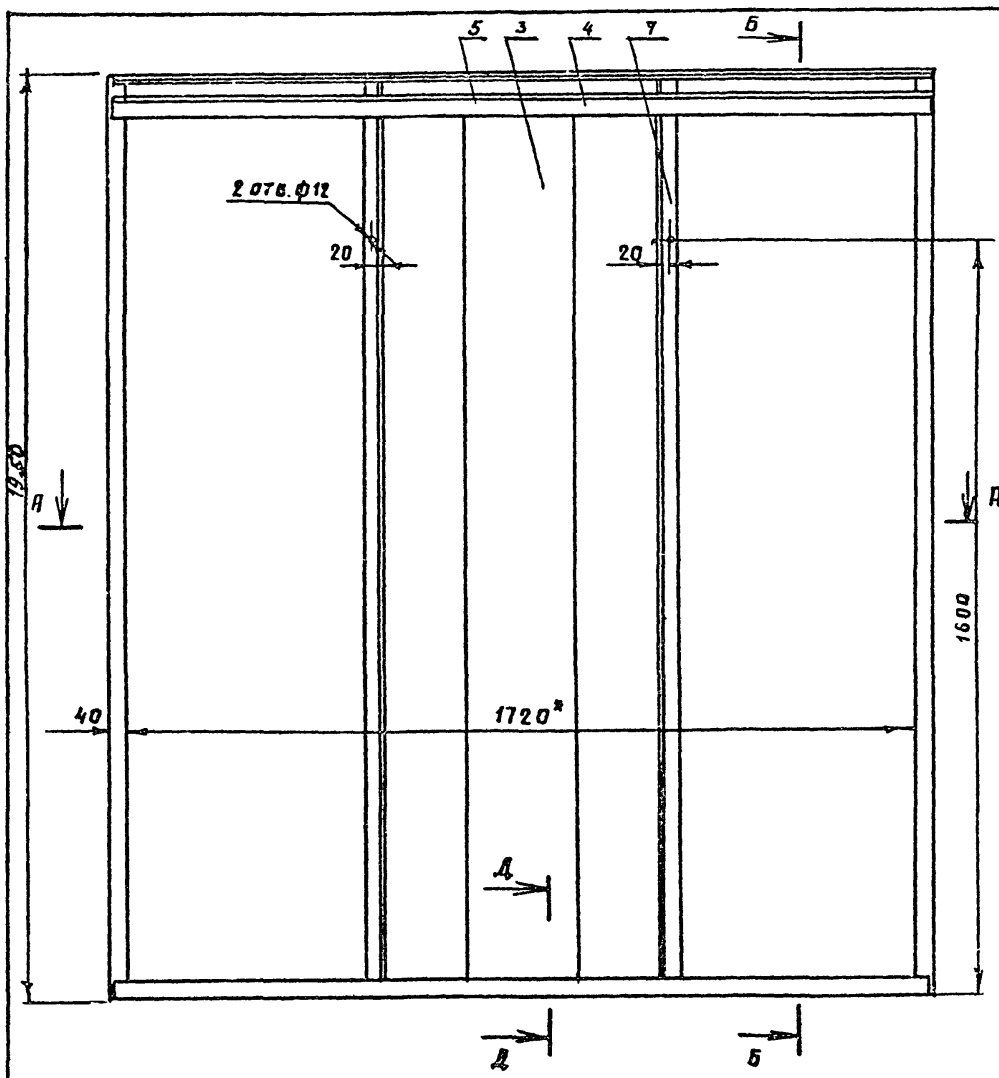

Б - Б

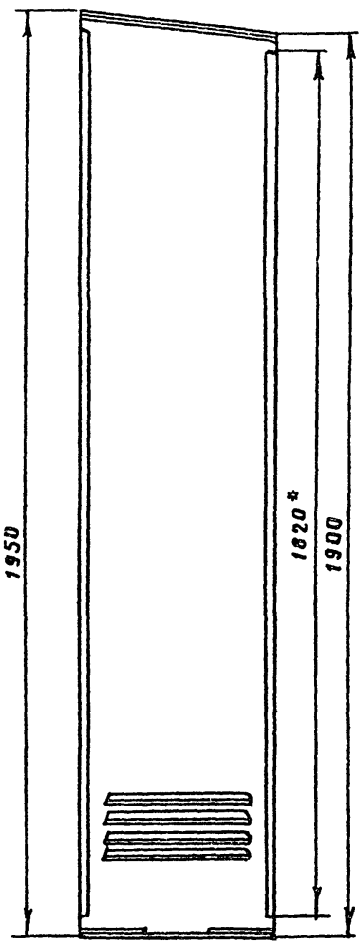

В - В
М 1:1
ПОВЕРНУТО

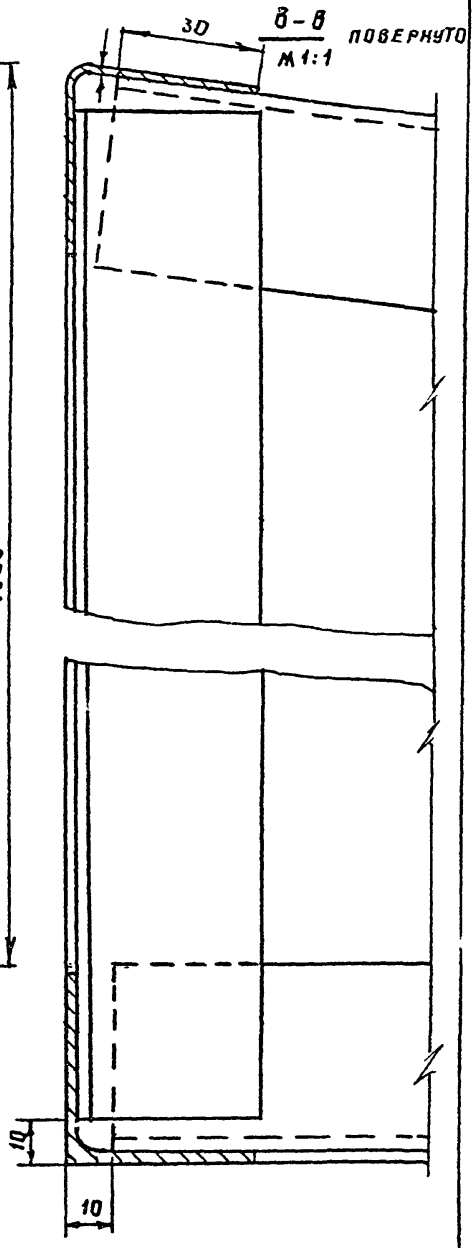

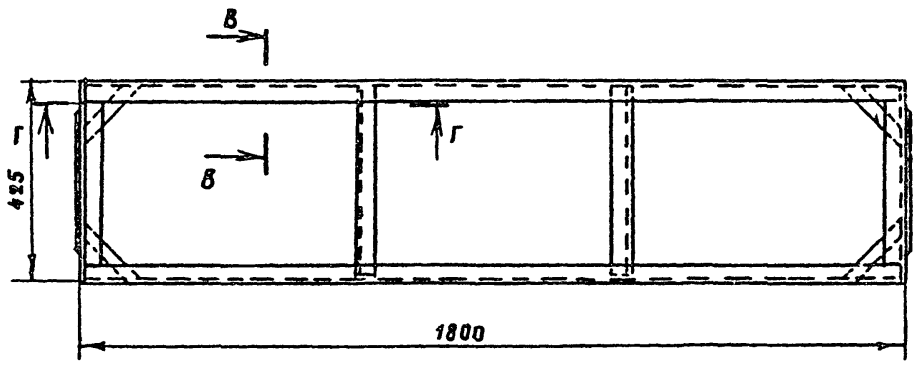

Д - Д
М 1:1

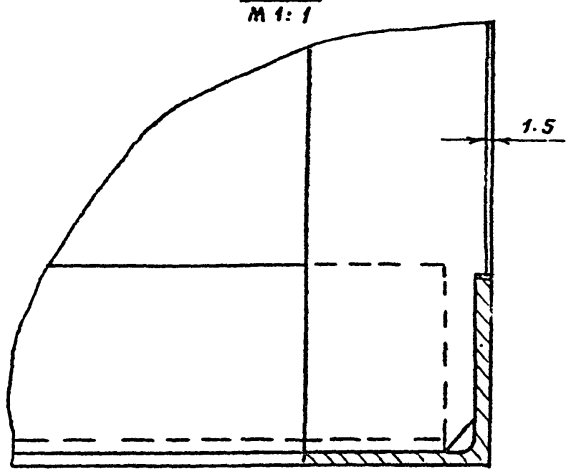

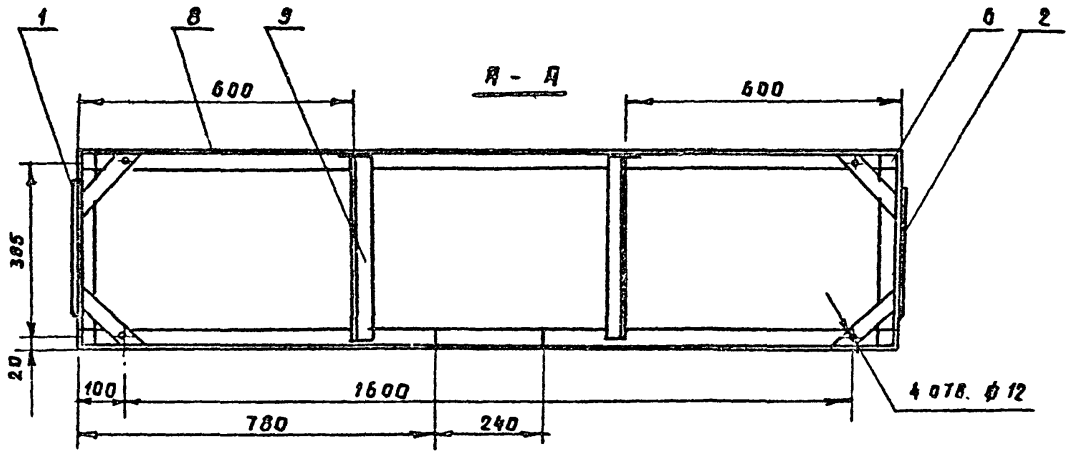

1. Каркас варить ручной дуговой сваркой по ГОСТ 5264-69. Высота катета сварных швов - 1.5 мм.

Г - Г
М 1:1

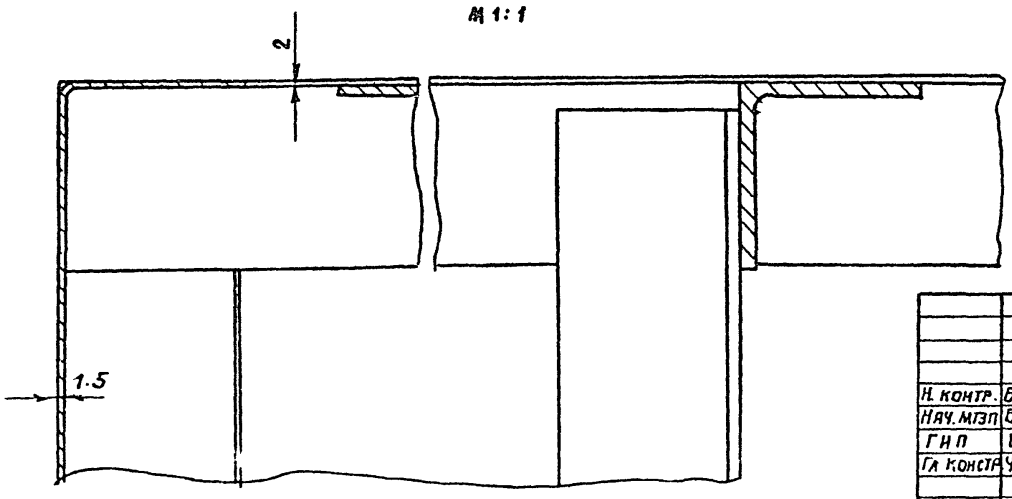

Т. П. 224-1-463.86 АСИ						
Н. контр.	Бухарина		10.11.85	Каркас. Сборочный чертеж.	Стадия	Масса	Масштаб
Нач. МТЗП	Беганская		10.11.85		Р		1:10
ГИП	Шелевая		10.11.85		Лист 4	Листов	
Гл. констр.	Чернецкий		10.11.85		Госстрой БССР БЕЛНИИГИПРОСЕЛЬСТРОЙ г. Минск		

Копировал: Зам

Формат А2

Инв. № подл. | Подпись и дата | Взам. инв. №

6.0-96.87

Альбом VI

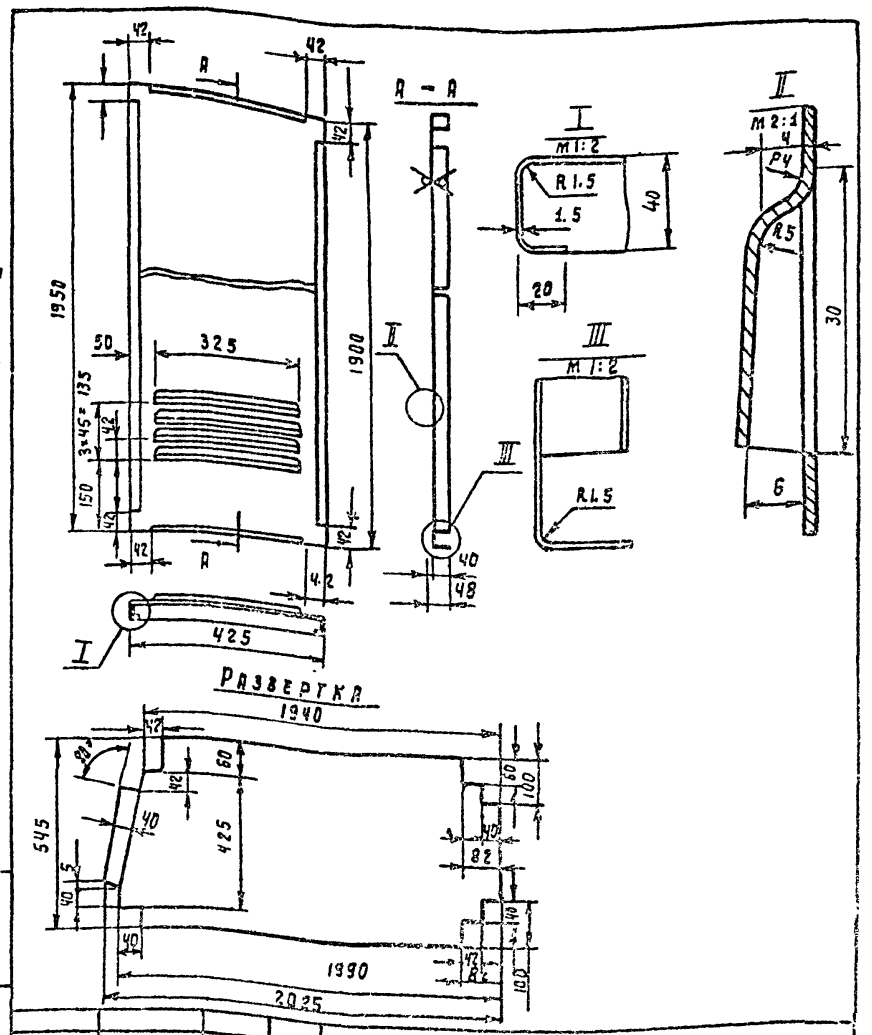

Н. контр.	Бухарина		10.11.85
Нач. МТЭО	Беганская		10.11.85
ГИП	Шелевная		10.11.85
Гл. констр.	Чернецкий		10.11.85

Т.П 224-1-463.86 АСИ

Стенка боковая правая

Стадия	Масса	Масштаб
Р	12.6	1:10

Лист 5 | Листов

Лист $\frac{\text{В1.5 ГОСТ 19903-74}}{\text{Ст.3 ГОСТ 16523-70}}$

Госстрой БССР Белнингипросельстрой г. Минск

Копировала: Бор

Формат А4

Инв. № подл. | Подпись и дата | Взам. инв. №

Альбом VI

Формат	Зона	Поз.	Обозначение	Наименование	Кол.	Примечание
				Документация		
			АСИ-9	Сборочный чертеж		
				Детали		
		1	АСИ-22	Стенка боковая левая		
		2	АСИ-11	Стенка боковая правая		
		3	АСИ-17	Стенка передняя	1	
		4	АСИ-18	Ригель передний	1	
		5	АСИ-18	Ригель задний	1	
		6	АСИ-25	Накладка	8	
б/1		7		Стойка		
				Угол $\frac{\text{40×40 3 ГОСТ 8519-72}}{\text{Ст.3 СП ГОСТ 535-79}}$ *		
				L = 1930	2	
б/1		8		Угольник $\frac{\text{40×40×3 ГОСТ 8509-12}}{\text{Ст.3 СП ГОСТ 535-79}}$		
				L = 1796	2	
б/1		9		Угольник $\frac{\text{40×40×3 ГОСТ 8508-12}}{\text{Ст.3 СП ГОСТ 535-78}}$	4	
				L = 410		

Н. контр.	Бухарина		10.11.85
Нач. МТЭО	Беганская		10.11.85
ГИП	Шелевная		10.11.85
Гл. констр.	Чернецкий		10.11.85

Т.П 224-1-463.86 АСИ

Каркас

Стадия	Масса	Масштаб
Р		

Лист 6 | Листов

Спецификация

Госстрой БССР Белнингипросельстрой г. Минск

Копировала: Бор

Формат А4

Инв. № подл. | Подпись и дата | Взам. инв. №

Альбом VI

Формат	Зона	Поз.	Обозначение	Наименование	Кол-во	Примечание
				Стандартные изделия		
		14		Задвижка натяжная штампованная ГОСТ 5090-79	4	
		15		Петля накладная ПН-5¹-60 ГОСТ 5088-78	8	
		16		Винт М4×12 ГОСТ 1491-72	66	
		17		Гайка М4 ГОСТ 5915-70	114	
		18		Шайба 4 ГОСТ 11371-78	36	
		19		Шуруп 4×35 ГОСТ 1145-70	36	

Н. контр.	Бухарина		10.11.85
Нач. МТЭО	Беганская		10.11.85
ГИП	Шелевная		10.11.85
Гл. констр.	Чернецкий		10.11.85

Т.П 224-1-463.86 АСИ

Шкаф настенный на 5 кислородных баллонов.

Стадия	Масса	Масштаб
Р		

Лист 7 | Листов

Спецификация (окончание).

Госстрой БССР Белнингипросельстрой г. Минск

Копировала: Бор

Формат А4

60-91.87

Инв. № подл. | Подпись и дата | Взам. инв. №

Альбом VI

Формат	Зона	Позиция	Обозначение	Наименование	Кол-во	Примечание
				Документация		
			АСИ-8	Сборочный чертеж		
				Сборочные единицы		
		1	АСИ-10	Каркас	1	
				Детали		
		3	АСИ-27	Створка правая	2	
		4	АСИ-23	Створка левая	2	
		5	АСИ-15	Лист верхний правый	1	
		6	АСИ-14	Лист верхний левый	1	
		7	АСИ-16	Лист средний	1	
		8	АСИ-21	Кронштейн	8	
		9	АСИ-29	Скоба	4	
		10	АСИ-19	Проушина	4	
б/1		11		Доска сосновая 40×140; l = 595	9	
б/1		12		Прокладка резиновая б = 2.0 ф20 ГОСТ 7338-77	4	
б/4		13		Пластина Лист $\frac{\text{В2.5 ГОСТ 19903-74}}{\text{Ст.3 ГОСТ 166523-70}}$ В×L = 248₇×60 В7	8	

Н. контр.	Бухарина		10.11.85
Нач. МТЭО	Беганская		10.11.85
ГИП	Шелевная		10.11.85
Гл. констр.	Чернецкий		10.11.85

Т.П 224-1-463.86 АСИ

Шкаф пристенный на 5 кислородных баллонов

Стадия	Масса	Масштаб
Р		

Лист 8 | Листов

Спецификация (начало).

Госстрой БССР Белнингипросельстрой г. Минск

Копировала: Бор

Формат А4

Альбом VI

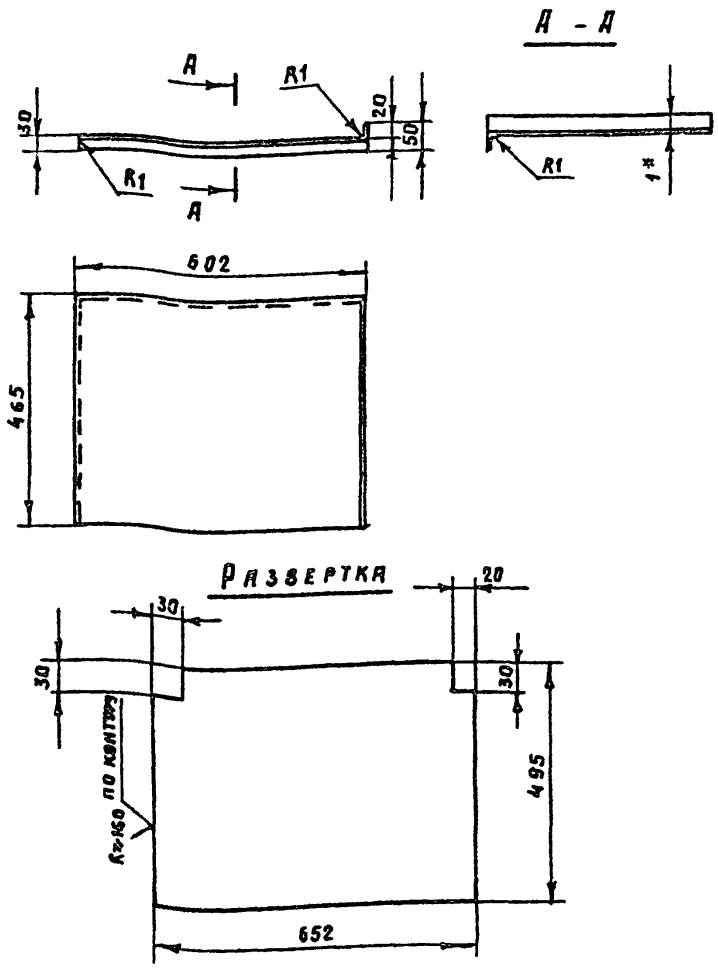

Н. контр.	Бухарина		10.11.85
Нач. мтэп	Беганская		10.11.85
ГИП	Шелевиля		10.11.85
Гл. констр	Чернецкий		10.11.85

Т. п. 224-1-463.86 АСИ

Лист верхний левый

Стадия	Масса	Масштаб
Р	1.2	1:10

Лист 9 | Листов

Лист В1.0 ГОСТ 19903-74 / Ст.3 ГОСТ 16523-70

Госстрой БССР Белнингипросельстрой г. Минск

Копировала: Формат А4

Инв. № подл. | Подпись и дата | Взам. инв. №

Альбом IV

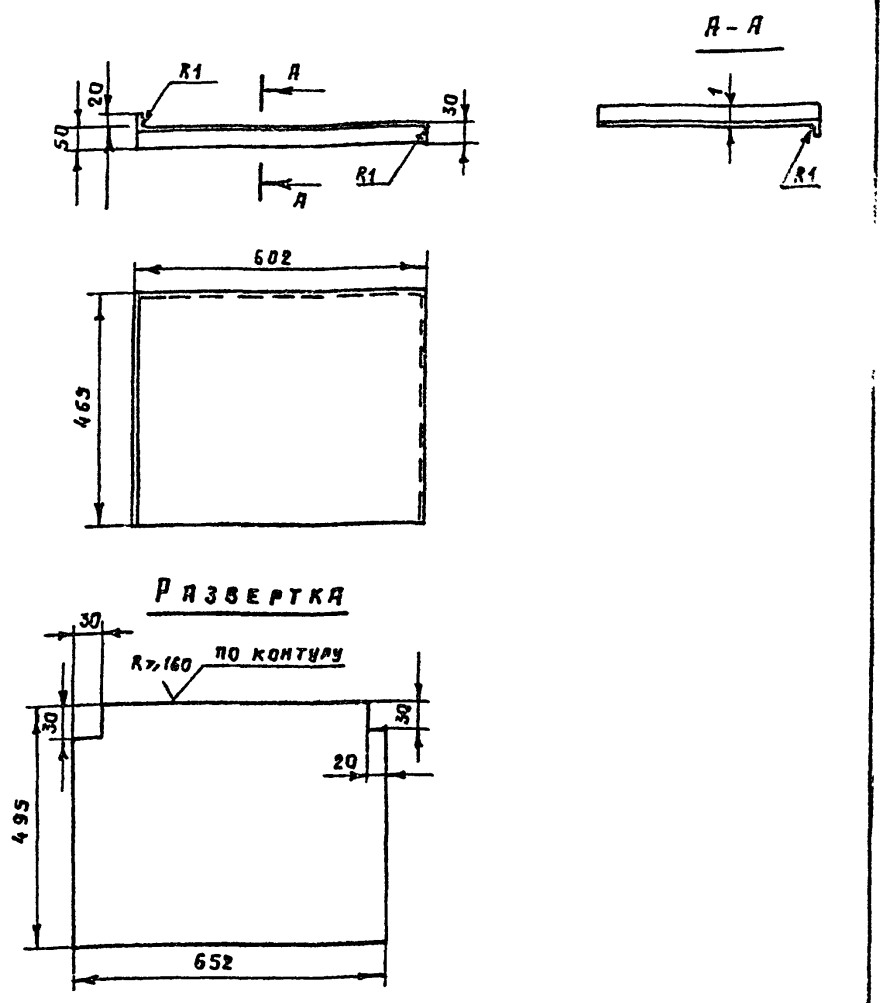

Н. контр	Бухарина		10.11.85
Нач мтэп	Беганская		10.11.85
ГИП	Шелевиля		10.11.85
Гл. констр	Чернецкий		10.11.85

Т. п. 224-1-463.86 АСИ

Лист верхний правый

Стадия	Масса	Масштаб
Р	1.2	1:10

Лист 10 | Листов

Лист В1.0 ГОСТ 19903-74 / Ст.3 ГОСТ 16523-70

Госстрой БССР Белнингипросельстрой г. Минск

Копировала: Формат А4

Инв. № подл. | Подпись и дата | Взам. инв. №

Альбом VI

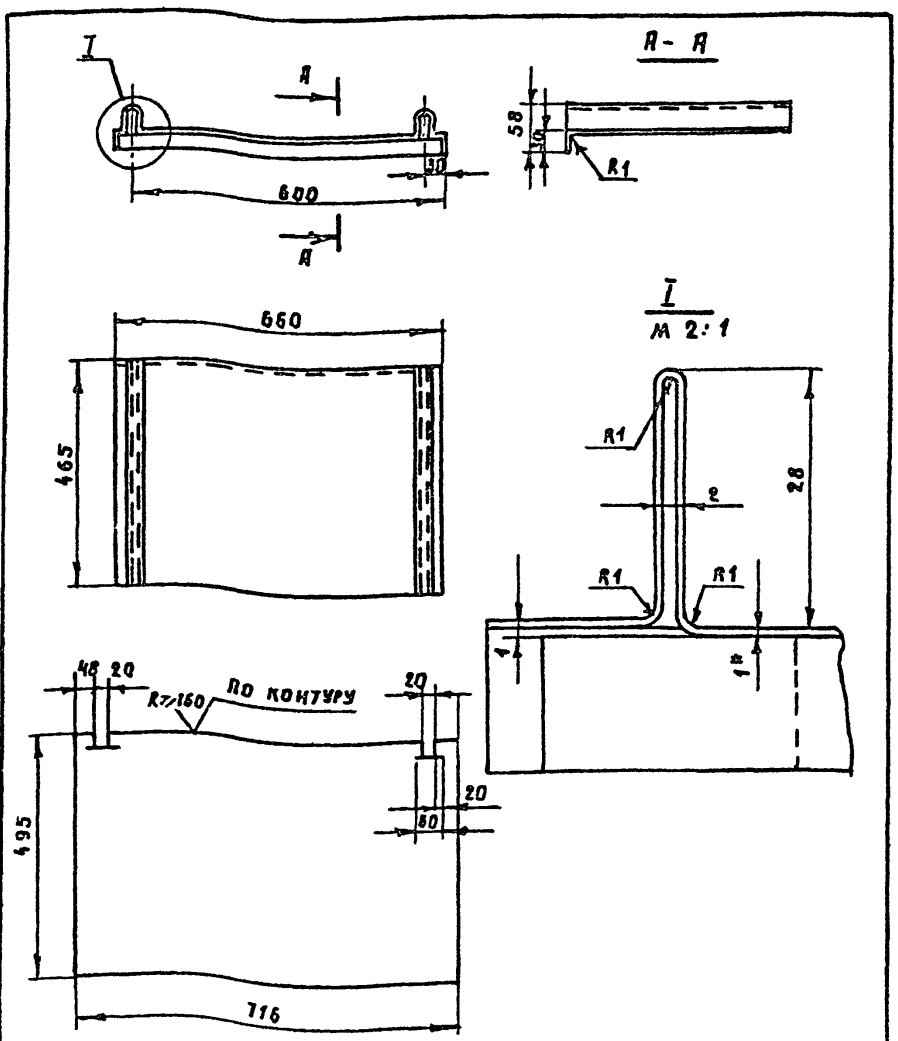

Н. контр	Бухарина		10.11.85
Нач мтэп	Беганская		10.11.85
ГИП	Шелевиля		10.11.85
Гл. констр	Чернецкий		10.11.85

Т. п. 224-1-463.86 АСИ

Лист средний

Стадия	Масса	Масштаб
Р	2.5	1:10

Лист 11 | Листов

Лист В10 ГОСТ 19903-74 / Ст.3 ГОСТ 16523-70

Госстрой БССР Белнингипросельстрой г. Минск

Копировала: Формат А4

Инв. № подл. | Подпись и дата | Взам. инв. №

Альбом IV

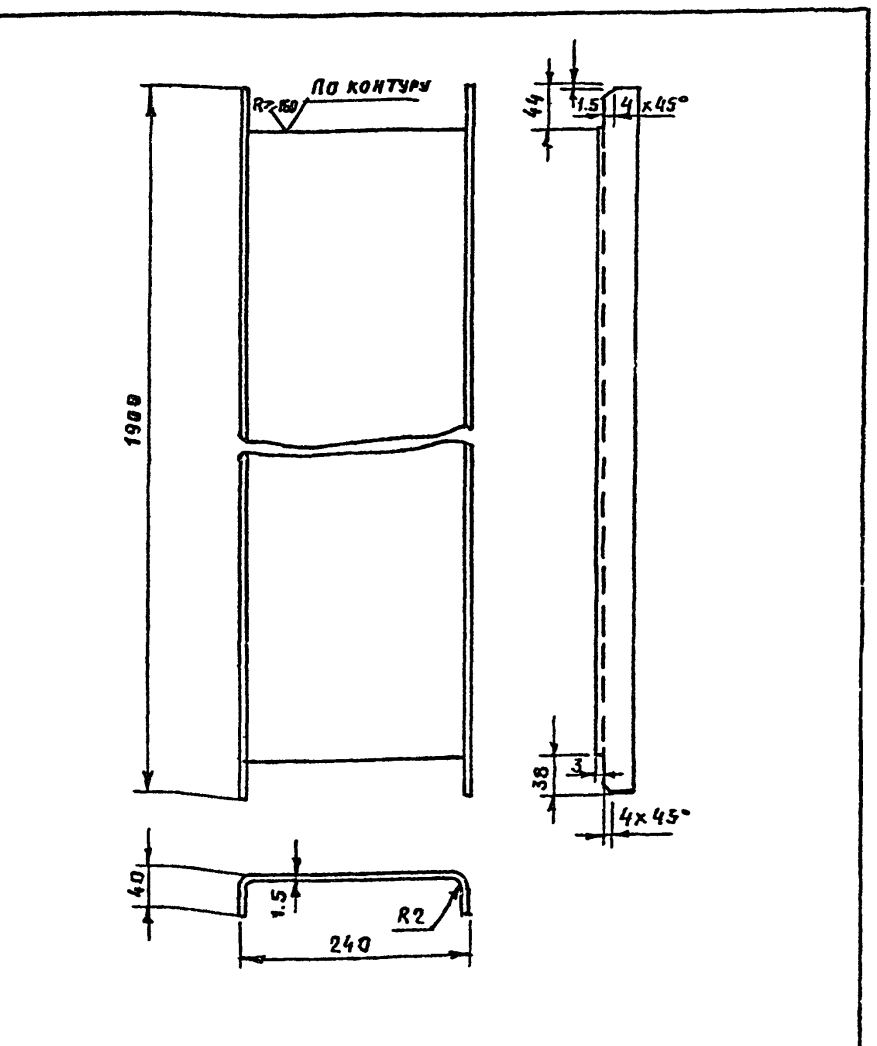

Н. контр.	Бухарина		10.11.85
Нач. мтэп	Беганская		10.11.85
ГИП	Шелевиля		10.11.85
Гл. констр	Чернецкий		10.11.85

Т. п. 224-1-463.86 АСИ

Стенка передняя

Стадия	Масса	Масштаб
Р	5.7	1:5

Лист 12 | Листов

Лист В1.5 ГОСТ 19903-74 / Ст.3 ГОСТ 16523-70

Госстрой БССР Белнингипросельстрой г. Минск

Копировала: Формат А4

Инв. № подл. | Подпись и дата | Взам. инв. №

1876-09

Альбом VI

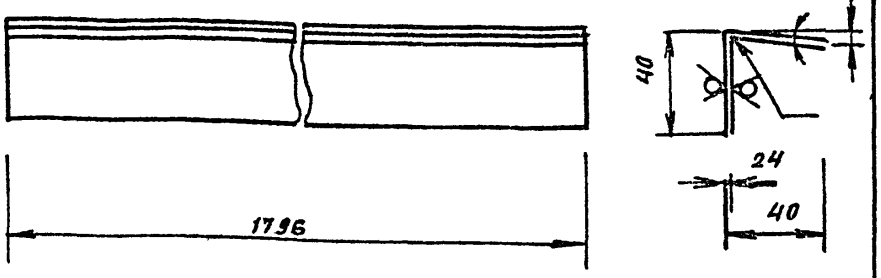

Т. П	224-1-463.86		АСИ
Н.КОНТР.	БУХАРИНА		10.11.85
НАЧ.МТЭП	БЕГАНСКАЯ		10.11.85
ГИП	ШЕЛЕВИЛЯ		10.11.85
ГП.КОНСТР	ЧЕРНЕЦКИЙ		10.11.85

Ригель задний

СТАДИЯ	МАССА	МАСШТАБ
Р	1.5	1:1

Лист 13 | Листов

Лист В20 ГОСТ 19903-74** / Ст.3 ГОСТ 16523-70**

Госстрой БССР Белниигипросельстрой г. Минск

Инв. № подл. | Подпись и дата | Взам. инв. №

Альбом III

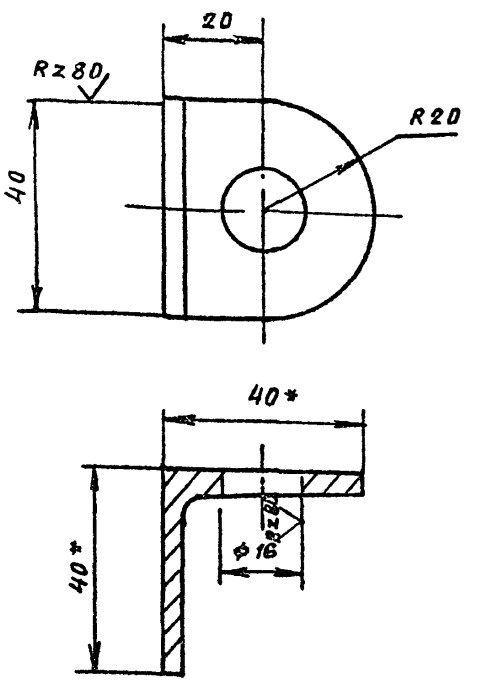

Т. П	224-1-463.86		АСИ
Н.КОНТР.	БУХАРИНА		10.11.85
НАЧ.МТЭП	БЕГАНСКАЯ		10.11.85
ГИП	ШЕЛЕВИЛЯ		10.11.85
ГП.КОНСТР	ЧЕРНЕЦКИЙ		10.11.85

Проушина

СТАДИЯ	МАССА	МАСШТАБ
Р	0,07	1:1

Лист 14 | Листов

Угол 40×40×3 ГОСТ 8509-72** / Ст.3пс ГОСТ 535-79**

Госстрой БССР Белниигипросельстрой г. Минск

Копир. Гаг

Формат А4

Альбом VI

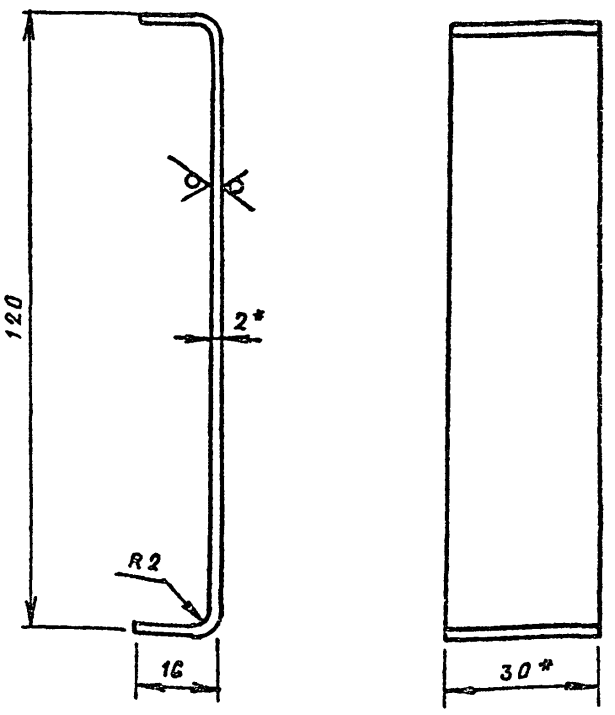

Т. П.	224-1-463.86		АСИ
Н.КОНТР	БУХАРИНА		
НАЧ.МТЭП	БЕГАНСКАЯ		10.11.85
ГИП	ШЕЛЕВИЛЯ		10.11.85
ГП.КОНСТР	ЧЕРНЕЦКИЙ		10.11.85

Скоба

СТАДИЯ	МАССА	МАСШТАБ
Р	0,08	1:1

Лист 1,5 | Листов

Лента 20×30 БСТ 2ПЕ ГОСТ 6009-74

Госстрой БССР Белниигипросельстрой г. Минск

Копир. Гаг

Формат А4

Альбом III

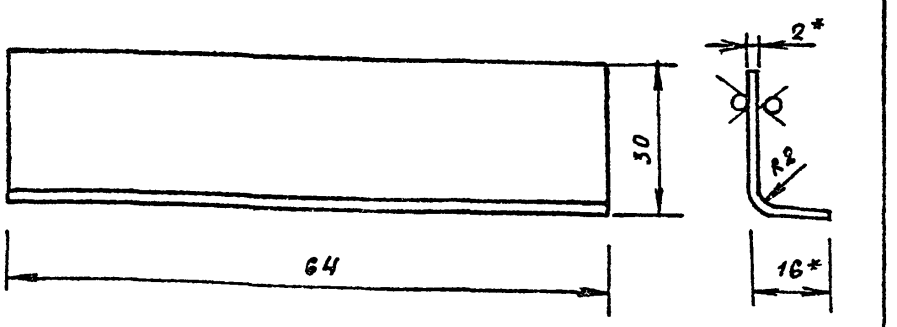

Т. П	224-1-463.86		АСИ
Н.КОНТР.	БУХАРИНА		10.11.85
НАЧ.МТЭП	БЕГАНСКАЯ		10.11.85
ГИП	ШЕЛЕВИЛЯ		10.11.85
ГП.КОНСТР	ЧЕРНЕЦКИЙ		10.11.85

Кронштейн

СТАДИЯ	МАССА	МАСШТАБ
Р	0,14	1:1

Лист 16 | Листов

Лист В20 ГОСТ 19903-74** / Ст3 ГОСТ 16523-70**

Госстрой БССР Белниигипросельстрой г. Минск

Копир. Гаг

Формат А4.

1876-09

Альбом VI

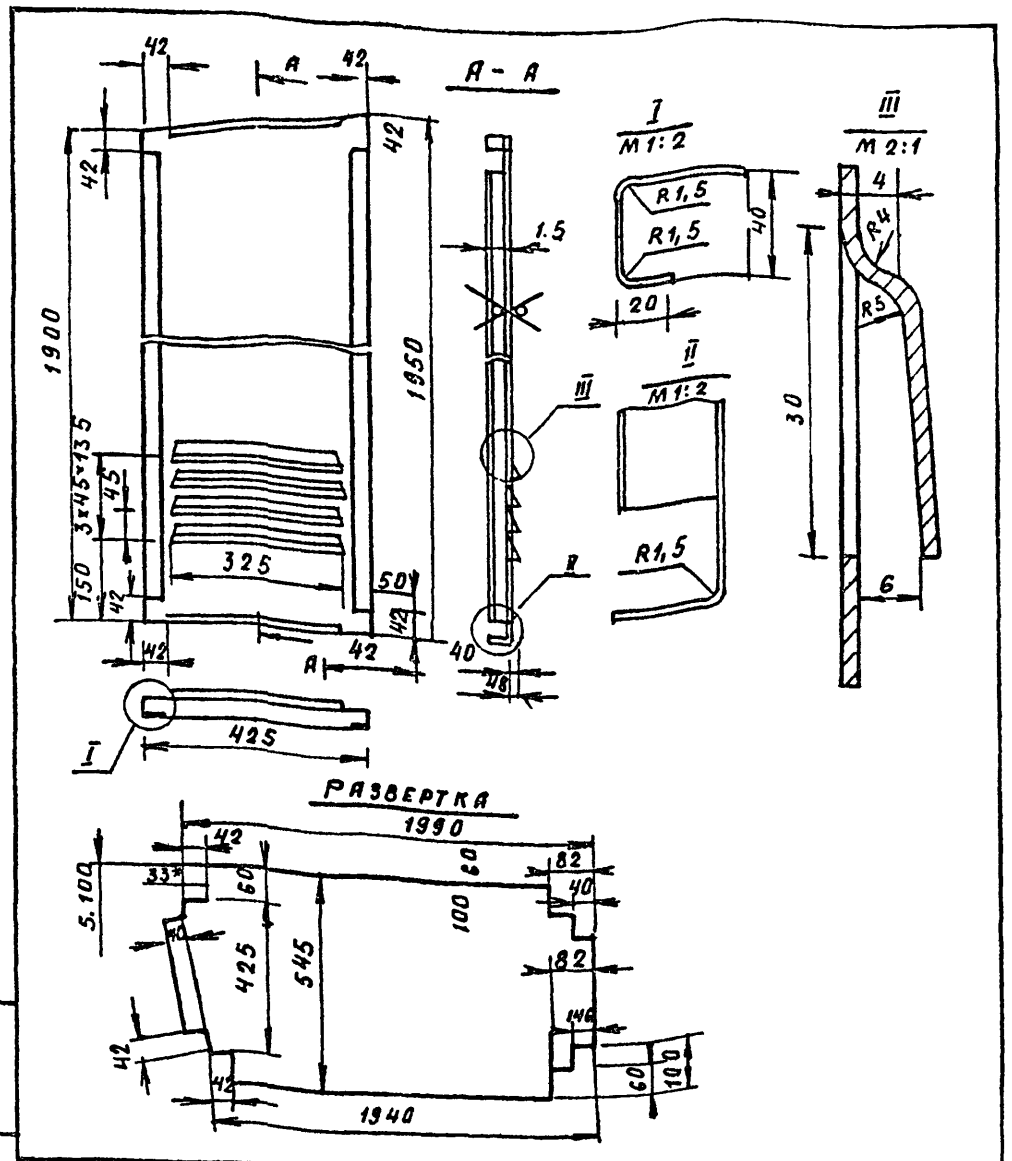

Н. контр.	Бухарина		10.11.85	т. п. 224-1-463.86 АСИ			
Нач. МТЭП	Беганская		10.11.85	Стенка боковая левая	Стадия	Масса	Масштаб
ГИП	Шелевиля		10.11.85		Р	12.6	1-10
ГП Констр.	Чернецкий		10.11.85		Лист 17	Листов	
				Лист 815 ГОСТ 19903-74*, ст. 3 ГОСТ 16523-70*	Госстрой БССР Белнингипросельстрой г. Минск		

Копир. Формат А4

Инв. № подл. | Подпись и дата | Взам. инв. №

Альбом III

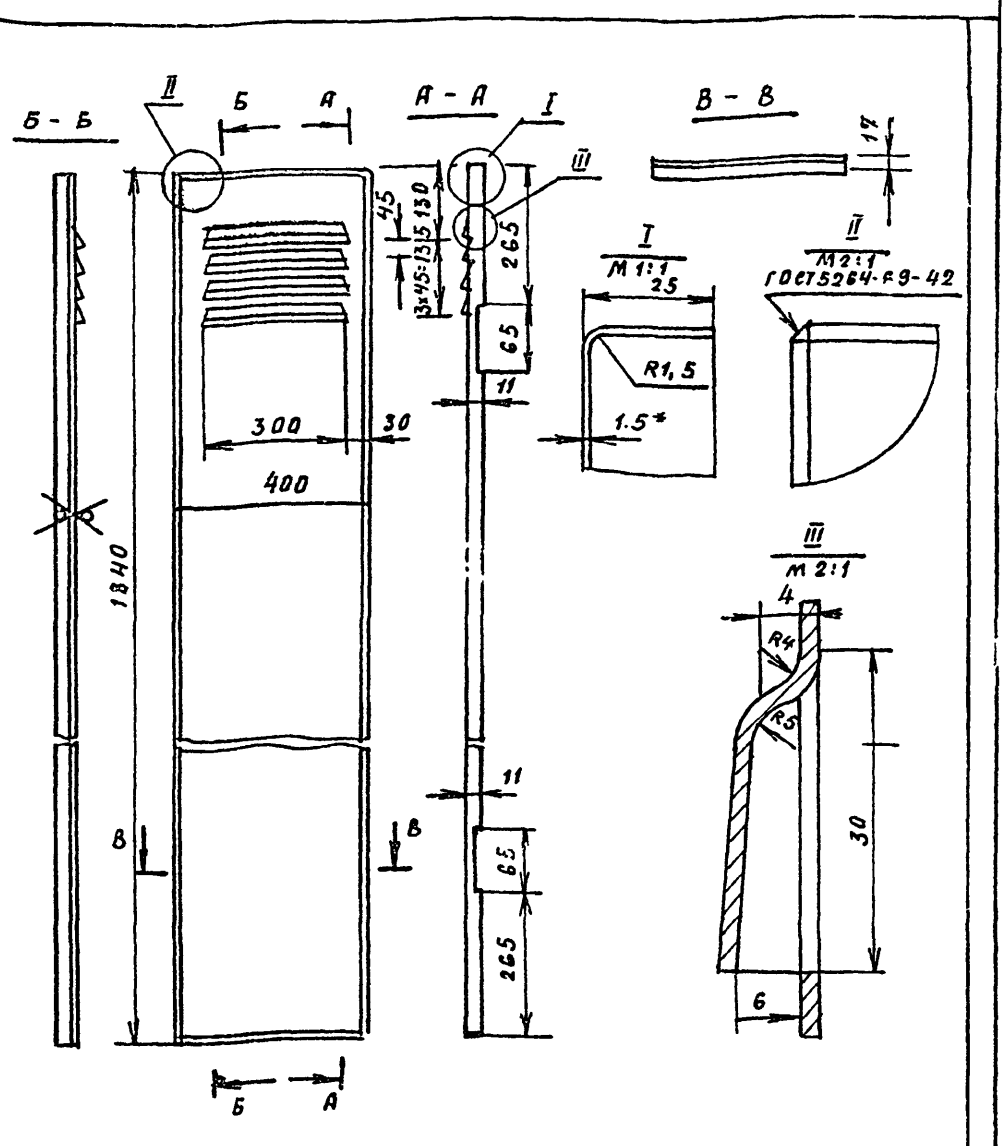

Н. контр.	Бухарина		10.11.85	т. п. 224-1-463.86 АСИ			
Нач. МТЭП	Беганская		10.11.85	Створка левая	Стадия	Масса	Масштаб
ГИП	Шелевиля		10.11.85		Р	10.2	1:10
ГП Констр.	Чернецкий		10.11.85		Лист 78	Листов	
				Лист В1.5 ГОСТ 19903-74*, ст. 3 ГОСТ 16523-70*	Госстрой БССР Белнингипросельстрой г. Минск		

Формат А4

Инв. № подл. | Подпись и дата | Взам. инв. №

Альбом VI

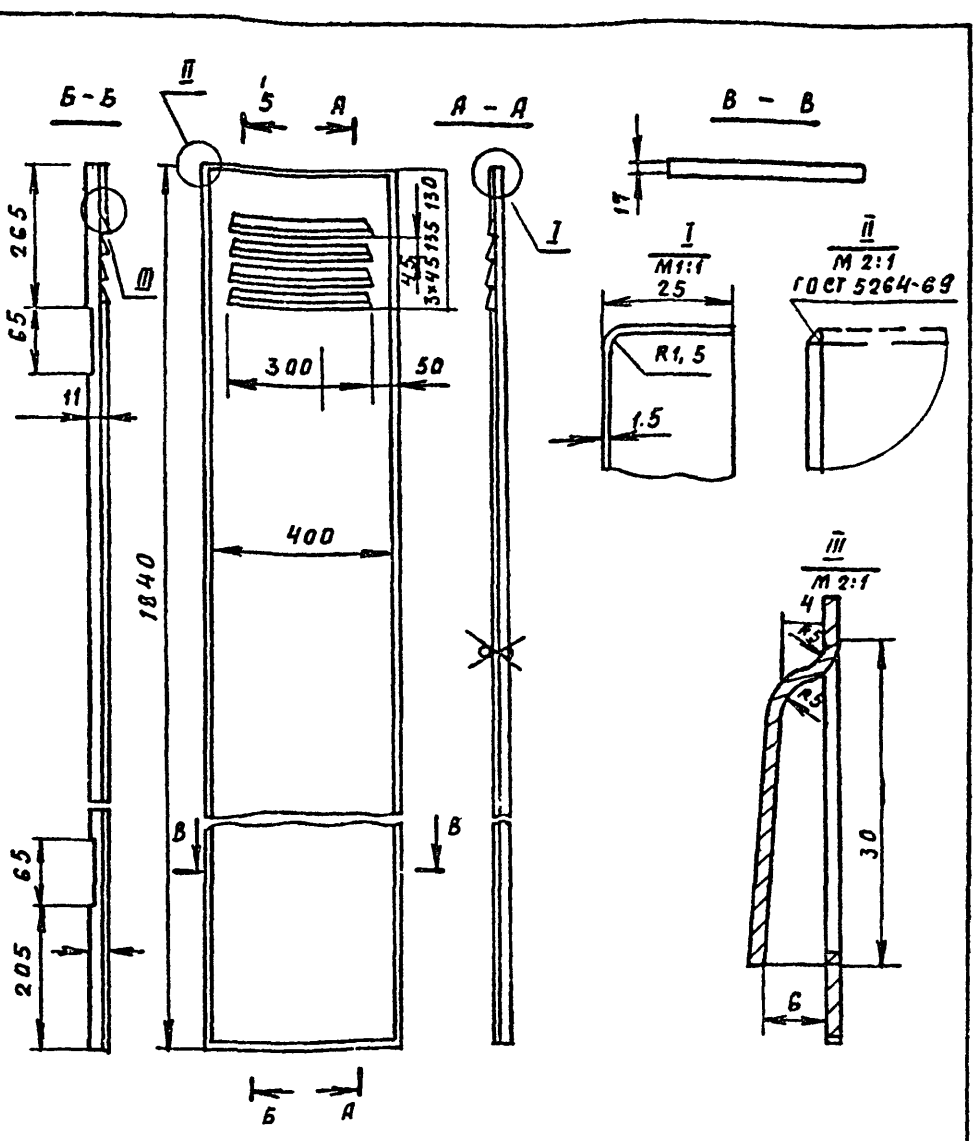

Н. контр.	Бухарина		10.11.85	т. п. 224-1-463.86 АСИ			
Нач. МТЭП	Беганская		10.11.85	Створка правая	Стадия	Масса	Масштаб
ГИП	Шелевиля		10.11.85		Р	10.2	1:10
ГП Констр.	Чернецкий		10.11.85		Лист 19	Листов	
				Лист В15 ГОСТ 19903-74*, ст. 3 ГОСТ 16523-70*	Госстрой БССР Белнингипросельстрой г. Минск		

Копир. Формат А4

Инв. № подл. | Подпись и дата | Взам. инв. №

Альбом III

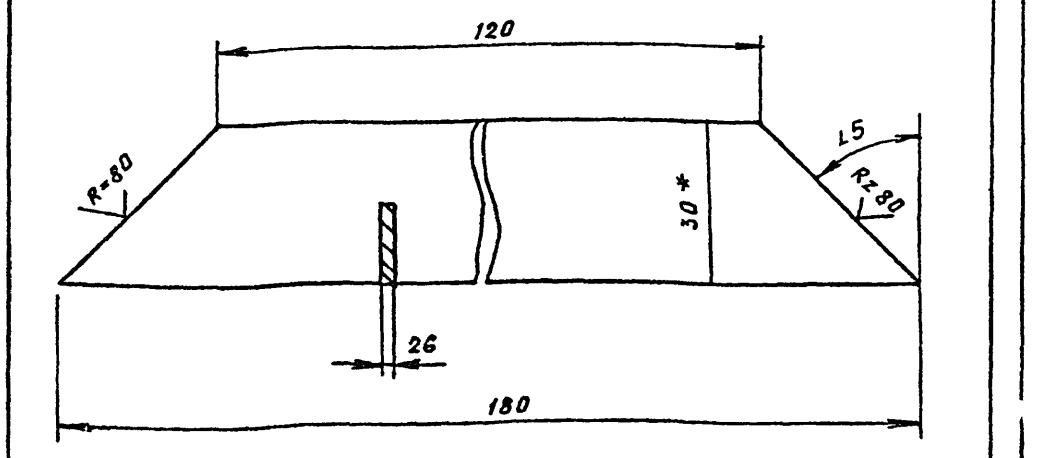

Н. контр.	Бухарина		10.11.85	т. п. 224-1-463.86 АСИ			
Нач. МТЭП	Беганская		10.11.85	Накладка	Стадия	Масса	Масштаб
ГИП	Шелевиля		10.11.85		Р	0.07	1:10
ГП Констр.	Чернецкий		10.11.85		Лист 20	Листов	
				Лента 2,0×50 БСТ 2 ПС ГОСТ 6000-74	Госстрой БССР Белнингипросельстрой г. Минск		

Копир. Формат А4

Альбом VI

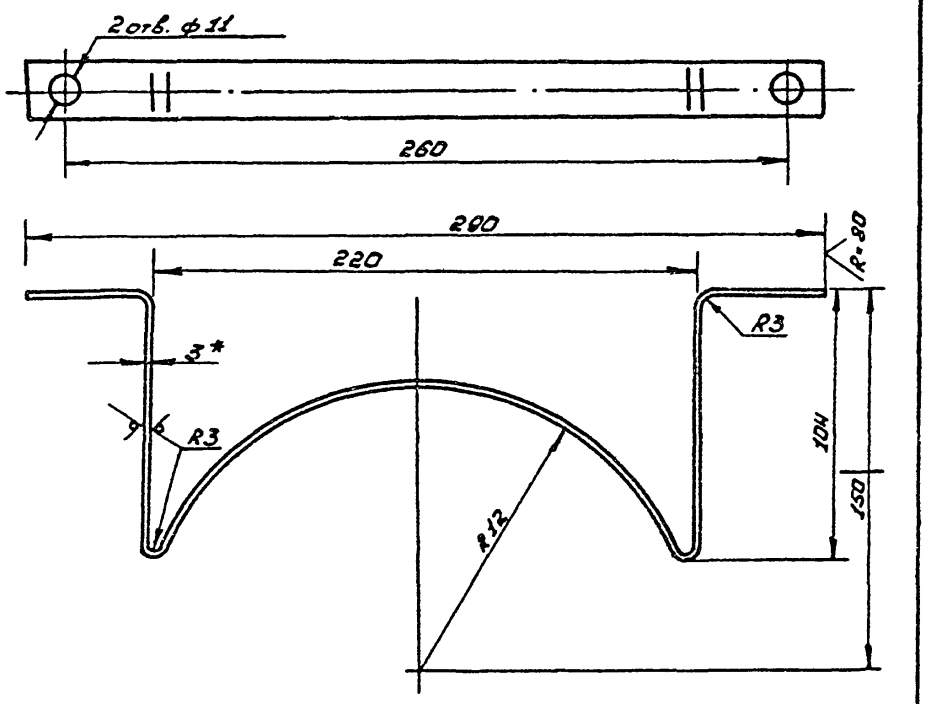

Н контр	Бухарина		10.11.85	Т.п. 224-1-463.86 АСН			
Нач МТЭП	Беганская		10.11.85	Скоба опорная	Стадия	Масса	Масштаб
ГИП	Шелевиля		10.11.85		Р	0,25	1:2
Гл констр	Черненкий		10.11.85		Лист 21	Листов	
					Госстрой БССР Белнингипросельстрой г Минск		

Копировал Насенник Формат А4

Альбом III

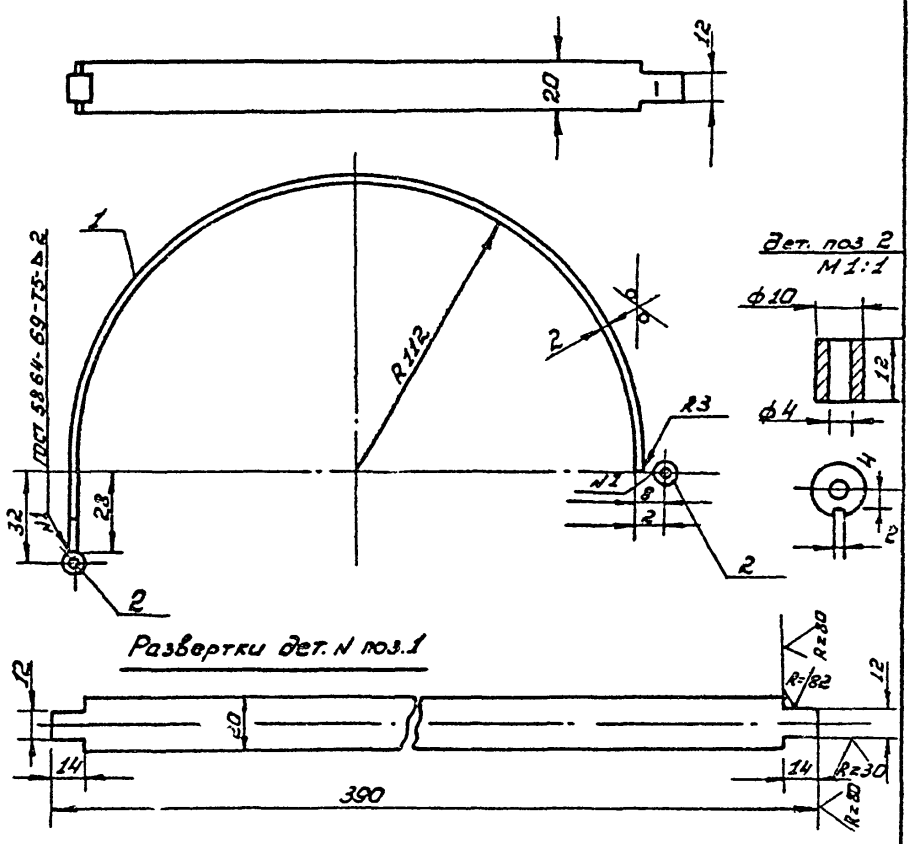

Формат	Зона	Позиция	Обозначение	Наименование	К-во	Примечание
5/4		1	МТ 527.01.001	Дуга		
				Лента 2×20Бст2 по ГОСТ6007-74	1	
5/4		2	МТ 527.01.002	Втулка ст35 ГОСТ1050-74	2	

Н контр.	Бухарина		10.11.85	Т.п. 224-1-463.86 АСН			
Нач МТЭП	Беганская		10.11.85	Хомут	Стадия	Масса	Масштаб
ГИП	Шелевиля		10.11.85		Р	0,13	1-2
Гл констр	Черненкий		10.11.85		Лист 22	Листов	
					Госстрой БССР Белнингипросельстрой г Минск		

Копировал Насенник Формат: А4

24

Инв № подл | Подпись и дата | Взам инв №

60-9181

Альбом VI

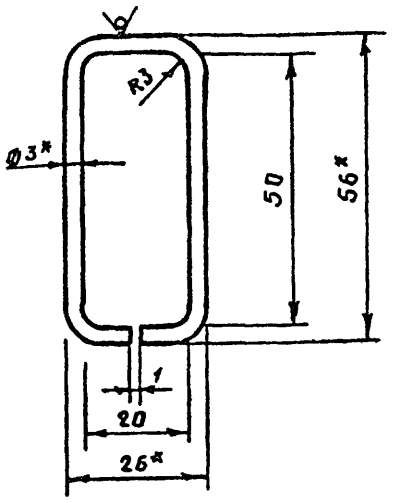

				Т. п. 224-1-463.86		АСН
Н контр.	Бухарина		10.11.85	Скоба	Стадия: Р; Масса: 0.005; Масштаб: 1:1	
Нач МТЭП	Беганская		10.11.85		Лист 23 Листов	
ГИП	Шелевиля		10.11.85	Проводока 3.0 ГОСТ 3282-74	Госстрой БССР Белниигипросельстрой г. Минск	
Гл. констр	Чернецкий		10.11.85			

Копировал: Зам. Формат А4

Альбом VI

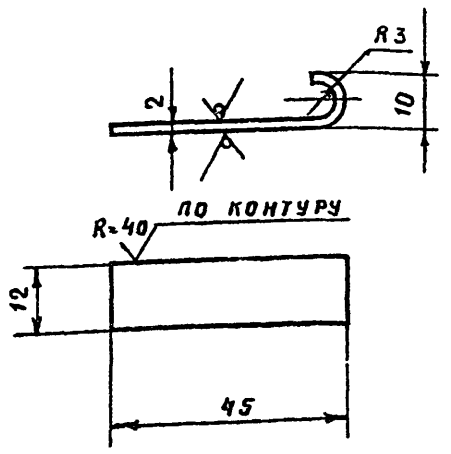

				Т. п. 224-1-463.86		АСН
Н контр.	Бухарина		10.11.85	Крючок	Стадия: Р; Масса: 0.009; Масштаб: 1:1	
Нач МТЭП	Беганская		10.11.85		Лист 24 Листов	
ГИП	Шелевиля		10.11.85	Лист В2.0 ГОСТ 19203-74 / Ст. 3 ГОСТ 16523-70	Госстрой БССР Белниигипросельстрой г. Минск	
Гл. констр	Чернецкий		10.11.85			

Копировал: Зам. Формат А4

Альбом VI

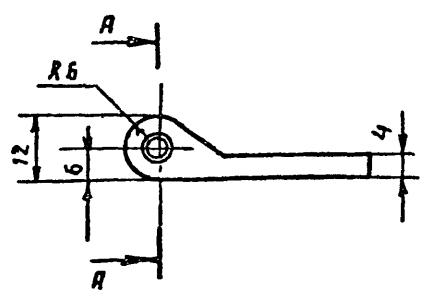

				Т. п. 224-1-463.86		АСН
Н контр	Бухарина		10.11.85	Петля	Стадия: Р; Масса: 0.016; Масштаб: 1:1	
Нач МТЭП	Беганская		10.11.85		Лист 25 Листов	
ГИП	Шелевиля		10.11.85	Ст. 35 ГОСТ 105074	Госстрой БССР Белниигипросельстрой г. Минск	
Гл констр	Чернецкий		10.11.85			

Копировал Зам. Формат А4

Альбом VI

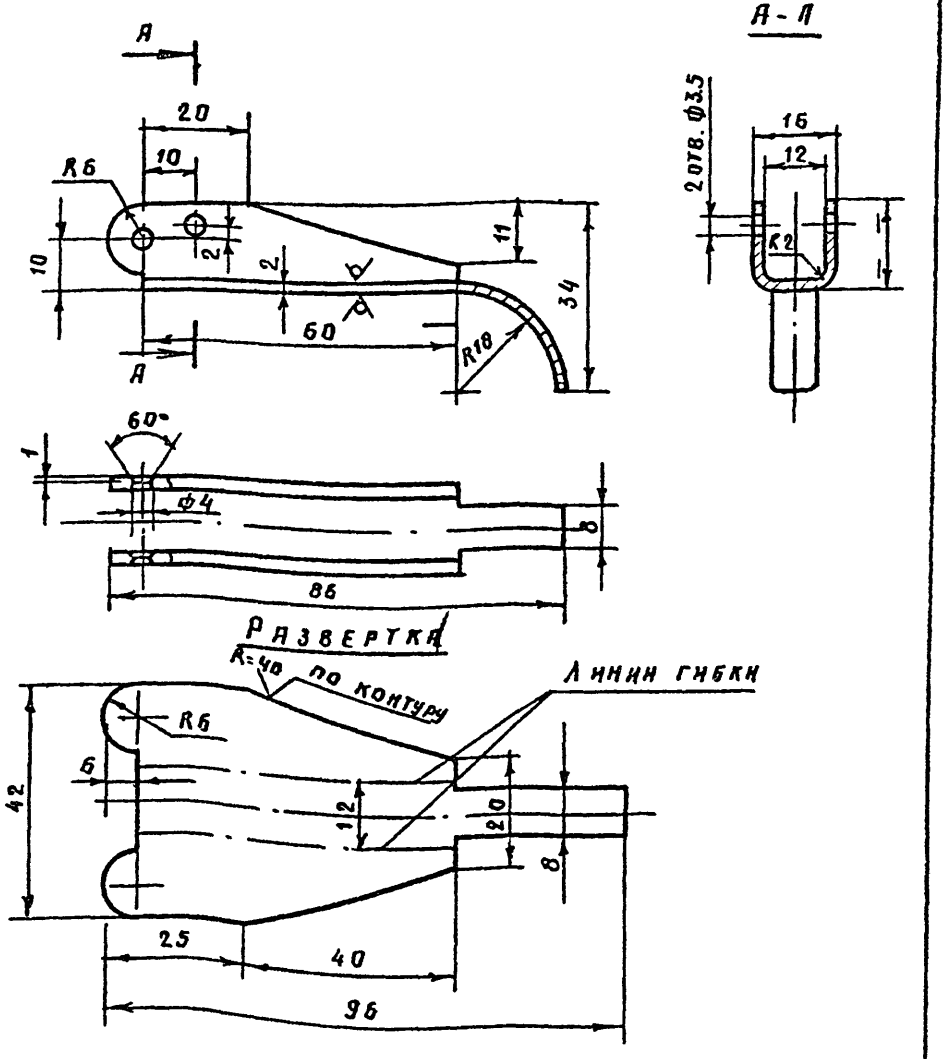

				Т. п. 224-1-463.86		АСН
Н контр	Бухарина		10.11.85	Рычаг	Стадия: Р; Масса: 0.05; Масштаб: 1:1	
Нач МТЭП	Беганская		10.11.85		Лист 26 Листов	
ГИП	Шелевиля		10.11.85		Госстрой БССР Белниигипросельстрой г. Минск	
Гл констр	Чернецкий		10.11.85			

Копировал: Зам. Формат А4

60-9781

Альбом VI

Формат	Зона	Позиция	Обозначение	Наименование	К-во	Примечание
			АСИ-26	Документация		
			АСИ-26	Сборочные единицы		
				Сборочные единицы		
		1	АСИ-34	Хомут	1	
		2				
				Детали		
		3	АСИ-33	Скоба опорная	1	
		4	АСИ-30	Крючок	1	
		5	АСИ-32	Рычаг	1	
		6	АСИ-31	Петля	1	
		7	АСИ-20	Скоба	1	
		8	АСИ-28	Ось	2	

Инв. № подл. | Подпись и дата | Взам. инв. №

Т.п 224-1-463.86 АСИ			
Н. контр. Бухарина	10.11.85	Кронштейн для крепления кислородных баллонов	Стадия: Р; Масса: ; Масштаб:
Нач. МТЭП Беганская	10.11.85		Лист 29 Листов
ГИП Шелевная	10.11.85		Госстрой БССР Белниигипросельстрой г. Минск
Гл. констр. Чернецкий	10.11.85		

Копир. Формат А4

Альбом VII

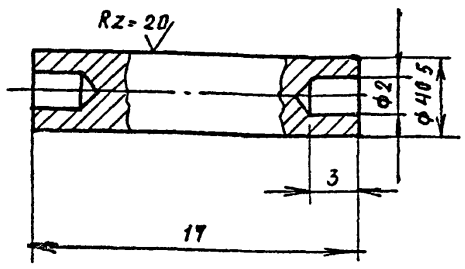

Т.п 224-1-463.86 АСИ			
Н. контр. Бухарина	10.11.85	Ось	Стадия: Р; Масса: 0,002; Масштаб: 4:1
Нач. МТЭП Беганская	10.11.85		Лист 29 Листов
ГИП Шелевная	10.11.85		Госстрой БССР Белниигипросельстрой г. Минск
Гл. констр. Чернецкий	10.11.85	Ст. 35 ГОСТ 1050-74**	

Альбом VI

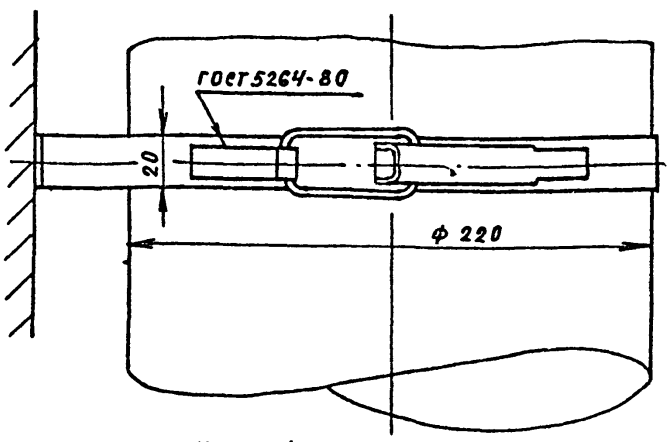

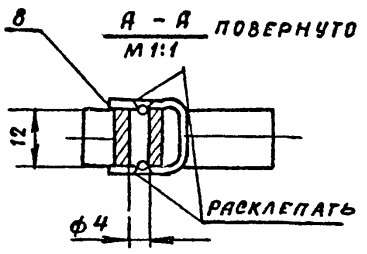

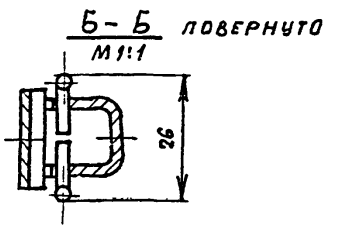

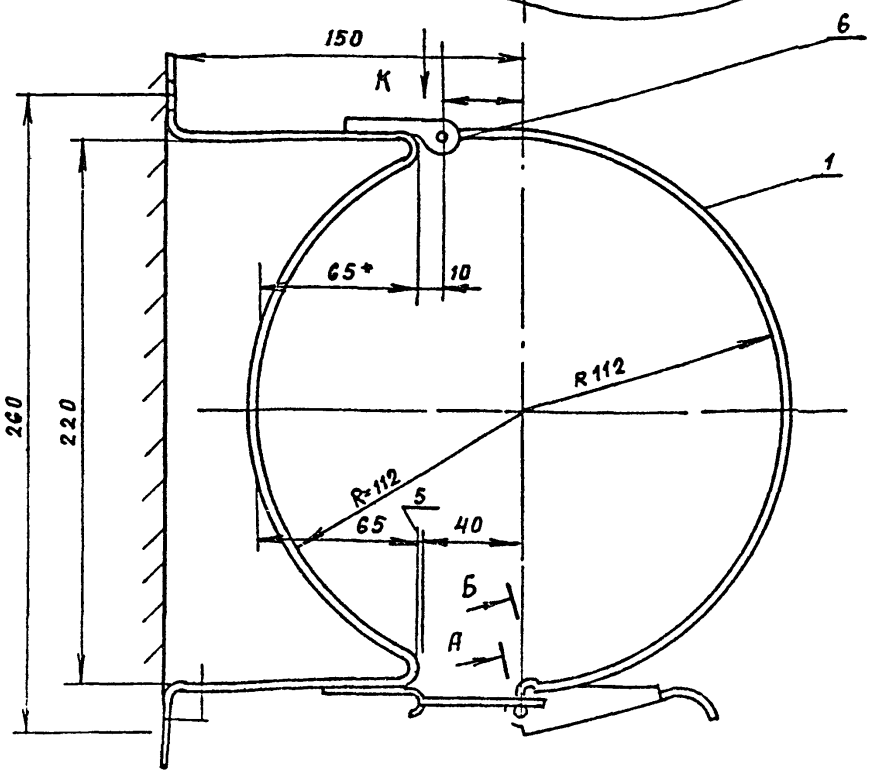

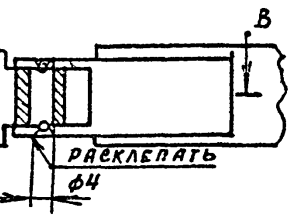

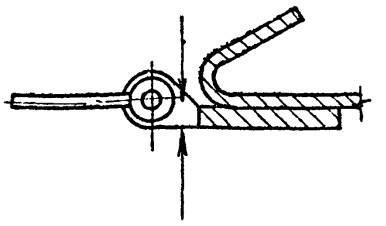

1. Покрытие хим. окс.

Т.п 224-1-463.86 АСИ			
Н контр. Бухарина	10.11.85	Кронштейн для крепления кислородных баллонов.	Стадия: Р; Масса: 0,45; Масштаб: 1:2
Нач. МТЭП Беганская	10.11.85		Лист 29 Листов
ГИП Шелевила	10.11.85		Госстрой БССР Белниигипросельстрой г. Минск
Гл. конст. Чернецкий	10.11.85		

Инв. № подл. | Подпись и дата | Взам. инв. №

60-9781

Копир. Гиц

Формат А3

Альбом VI

Ведомость чертежей основного комплекта

Лист	Наименование	Примечание
1.	Общие данные	
2.	План 1 этажа между осями А-Г с расстановкой технологического оборудования	
3.	План 1 этажа между осями Г-Ж с расстановкой технологического оборудования	
4.	План 2 этажа между осями А-Г с расстановкой технологического оборудования	
5.	План 2 этажа между осями Г-Ж с расстановкой технологического оборудования	
6.	План ПРУ между осями А-В с расстановкой технологического оборудования	
7.	План ПРУ между осями В-Ж с расстановкой технологического оборудования	

Ведомость ссылочных и прилагаемых документов

Обозначение	Наименование	Примечание
	Ссылочные документы	
ССБТ ОСТ 42-21-15-83	Кабинеты рентгендиагностические, требования безопасности	
ССБТ ОСТ 42-21-16-83	Отделения, кабинеты физиотерапевтические. Общие требования безопасности	
ССБТ ОСТ 42-2-2-77	Стерилизация и дезинфекция изделий.	
	Правила устройства, техники безопасности и производственной санитарии при работе в клинико-диагностических лабораториях учреждений Минздрава СССР (утв. 30.09.70г.)	
	Правила по эксплуатации и технике безопасности при работе на автоклавах (утв. 30.03.71г.)	
	Справочник по охране труда работников здравохранения, Составитель К.Н.Валяева. М.Медицина, 1975г.	
	Прилагаемые документы	
	Технологическое оборудование	

Спецификация технологического оборудования

Марка, поз.	Обозначение	Наименование	Кол.	Мощн. квт.	Примечание
1.	проект 314-02	Стол ученический	31		
2.	проект Б-2377	Стол для учителя	25		
4.	проект Б-2373	Стол лабораторный физический	7	0,18	
7.	проект Б-2231	Стол для препараторской	7		
11.		Комплект мебели директора	1		
13.	ОМ-012	Стол гладильный	1		
35.	Б-2952	Шкаф вытяжной	2		
36.	ШКЛ-У	Шкаф комбинированный	22		
38.	ШКЛФ-320У	Шкаф комбинированный	1		
39.	ШКМ	Шкаф комбинированный	1		
42.	Б-124У	Кушетка медицинская	1		
44.	ВМ-150	Весы медицинские	1		
45.	ТЧ-79	Ростометр	1		
47.	ШК-54	Шкаф каталожный	1		
48.	ОБМ-1	Стеллаж библиотечный	1		
49.	ОБМ-2	Стеллаж библиотечный	3		
52.	ЭБУШ-6-4-7	Плита электрическая	1	7.0	
71.	УСВ-М	Верстак универсальный	1		
75.	Э1-62	Точило электрическое	1	0,27	
79.	НСО	Точило ручное	1		
74.	2М112	Станок настольно-сверлильный	1	0,55	
86.		Скамья гимнастическая	3		
96.		Стенка гимнастическая	5		
131	ВМСМ-2	Ванна моечная на 2 отделения	1		

Согласовано: Вед. инж. Редько 10.11.85

Настоящий проект привязан в соответствии с действующими нормами и правилами и предусматривает мероприятия, обеспечивающие взрывную, взрывопожарную и пожарную безопасность при эксплуатации здания.

Гл. инженер проекта привязки.

Настоящий проект разработан в соответствии с действующими нормами и правилами и предусматривает мероприятия, обеспечивающие взрывную, взрывопожарную и пожарную безопасность при эксплуатации здания.

Гл. инженер проекта /Шелевиля/
Гл. архитектор проекта /Нордштейн/

Инв. № подл. | Подпись и дата | Взам. инв. №

Общие указания.

При переводе помещений БХП на режим укрытия, помещения 108, 109, 110, 111, 112 укомплектовать технологическим оборудованием демонтируемом в помещениях 1-го и 2-го этажей.

Спецификация технологического оборудования дана для школьного оборудования, применяемого для вторых мероприятий.

Инв №

Н. контр.	Бухарина		10.11.85
Нач. МТДП	Беганская		10.11.85
ГИП	Шелевиля		10.11.85
ГАП	Нордштейн		10.11.85
Гл. констр.	Чернецкий		10.11.85
Ст. арх.	Горунович		10.11.85

Привязан:

ТП 224-1-463.86 Тх1

Средняя общеобразовательная школа на 11 классов (198 учащихся) со стенами из кирпича, приспособливаемая под лечебные учреждения

Стадия	Лист	Листов
Р	1	7

Общие данные.

Госстрой БССР „БелНИИгипросельстрой" г. Минск

Копировал: Насенник Формат: А2

1876-09

Альбом VII

План 1 этажа между осями А-Г

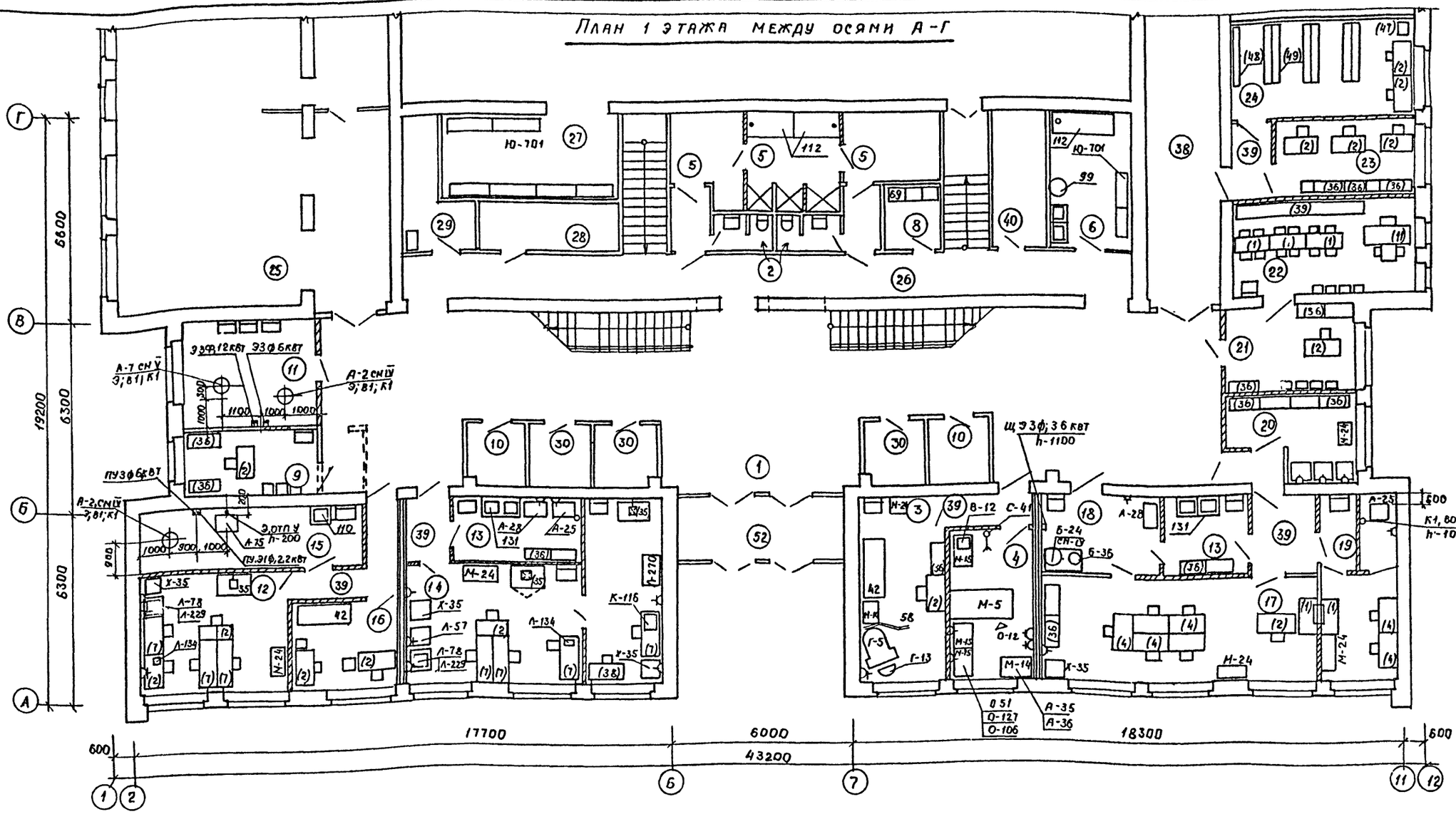

Схематический план 1 этажа

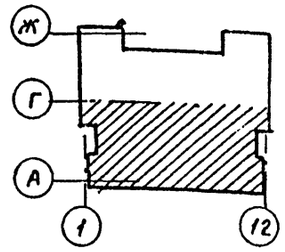

Экспликация помещений

Номер по плану	Наименование	Площадь м²	Номер по плану	Наименование	Площадь м²	Номер по плану	Наименование	Площадь м²
	1 этаж		9	помещение выписки	9.40		дочного сока и дуоденального	
1	Вестибюль - ожидальная	136.23	10	кабина для переодевания	8.20		зондирования	10.71
2	уборная	20.90	11	автоклавная	15.40	17	рецептурная и ассистентс-	
3	смотровая	16.90	12	препараторская	19.20		кая, кабинет зав. аптекой	43.30
4	противошоковая палата	14.65	13	моечная	15.80	18	кубовая стерилизационная	10.10
5	санитарный пропускник (разде-		14	препараторская с боксом для		19	асептическая	3.10
	вальная, душевая, одевальная)	19.12		бактериологических исследо-		20	кладовая перевязочных мате-	
6	санитарная комната	11.99		ваний	35.89		риалов и лекарственных средств	10.00
7	кладовая вещей больных	5.66	15	Автоклавная с моечной	14.84	21	Приемная глав врача	12.00
8	кладовая чистого белья	4.46	16	кабинет для взятия желу-				

1. Вытяжные шкафы в помещениях 12 и 14 устанавливаются без подводок В1 и К1.
2. Данный лист читать с листами ТХ1-3.
3. Позиции в скобках обозначают применение школьного оборудования и мебели для вторых мероприятий.

Согласовано: Инв.№ подл. | Подпись и дата | Взам. инв.№

Привязан

Инв.№

Н. контр.	Бухарина		10.11.88	Т.П. 224-1-463.86 ТХ1
Нач. ПТЭО	Беганская		10.11.88	
ГИП	Шелевина		10.11.88	
ГАП	Норштейн		10.11.88	Средняя общеобразовательная школа на 11 классов (198 учащихся) со стенами из кирпича, приспособленная под лечебные учреждения
Гл. конст.	Чернецкий		10.11.88	
Ст. лаб.	Корчевский		10.11.88	План 1 этажа между осями А-Г с расстановкой технологического оборудования

Стадия	Лист	Листов
Р	2	

Госстрой БССР Белниигипросельстрой г. Минск

Согласовано: Гл. спец. Бухарина 10.11.88; Рук. бриг. Норштейн 10.11.88; Гл. спец. Горелик 10.11.88; Гл. спец. Бухарина 10.11.88; Гл. спец. Браженко 10.11.88

Копировала Маер — Формат А2

1876-09

План 1 этажа между осями Г-Ж

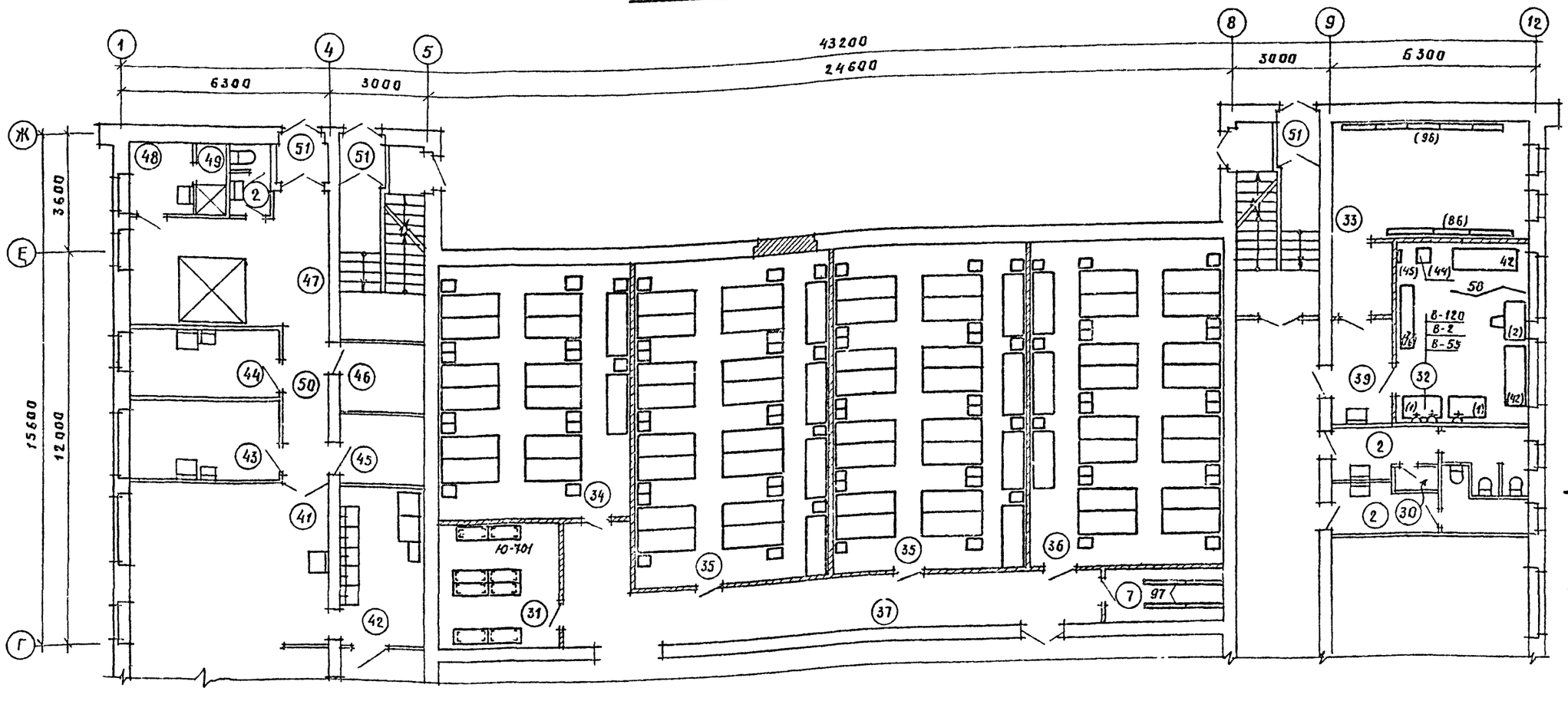

Схематический план 1 этажа

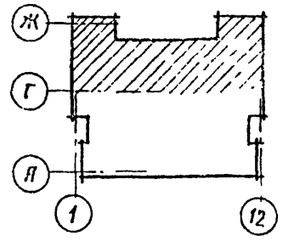

Номер по плану	Наименование	Площадь м²	Номер по плану	Наименование	Площадь м²	Номер по плану	Наименование	Площадь м²
22	Кабинет глав врача, комната общественных организаций	18 70	32	Кабинет функциональной диагностики	22 32	44	Овощной цех	9.30
23	Канцелярия, бухгалтерия касса	10.60	33	Кабинет ЛФК	26 09	45	Кладовая сухих продуктов	5.05
24	Медицинская комната (канцелярия) медицинский архив	21 20	34	Палата на 14 коек	46 80	46	Кладовая овощей	5 05
25	Столовая	54.42	35	Палата на 20 коек	119.68	47	Загрузочно-тарная охлажд. камера	19 62
26	Коридор	32.55	36	Палата на 19 коек	59.84	48	Гардеробная персонала	4.15
27	Кладовая	16 01	37	Коридор	24 35	49	Душевая персонала	1.84
28	Электрощитовая	7.21	38	Коридор	39 40	50	Коридор	6.29
29	Хоз кладовая	7.05	39	Тамбур	27.86	51	Тамбур	1.80
30	Помещение для хранения уборочного инвентаря	12 30	40	Кладовая кислот, дезинфицирующих средств и легковоспламеняющихся жидкостей	8.00	52	Тамбур	4.20
31	Кладовая	13.91	41	Горячий цех	29.02			
			42	Моечная	12.00			
			43	Мясо-рыбный цех	10.76			

1 Данный лист читать с листами ТХ1-2.

2. Позиции в скобках обозначают применение школьного оборудования и мебели для вторых мероприятий

Альбом VI

Согласовано: Гл. спец. Горелик 10.11.85; Гл. спец. Кукарекс 10.11.85; Гл. спец. Браженко 10.11.85

Согласовано: Рук. бриг. Мороз 10.11.85

Взам. инв. №

Подпись и дата

Инв. № подл.

Привязан.

Инв. №

				Т. п. 224-1-463.86 ТХ1			
Н. контр.	Бухарина		10.11.85				
Нач. МТЭП	Беганская		10.11.85	Средняя общеобразовательная школа на 11 классов (198 учащихся) со стенами из кирпича приспособливаемая под лечебные учреждения	Стадия	Лист	Листов
ГИП	Шелевиля		10.11.85		Р	3	
ГАП	Нордштейн		10.11.85				
Гл. констр.	Чернецкий		10.11.85	План 1 этажа между осями Г-Ж с расстановкой технологического оборудования.	Госстрой БССР Белнингипросельстрой г. Минск		
Ст. арх.	Карчевский		10.11.85				

Копировала: Формат А2

1876-09

Альбом VI

План 2 этажа между осями А ÷ Г

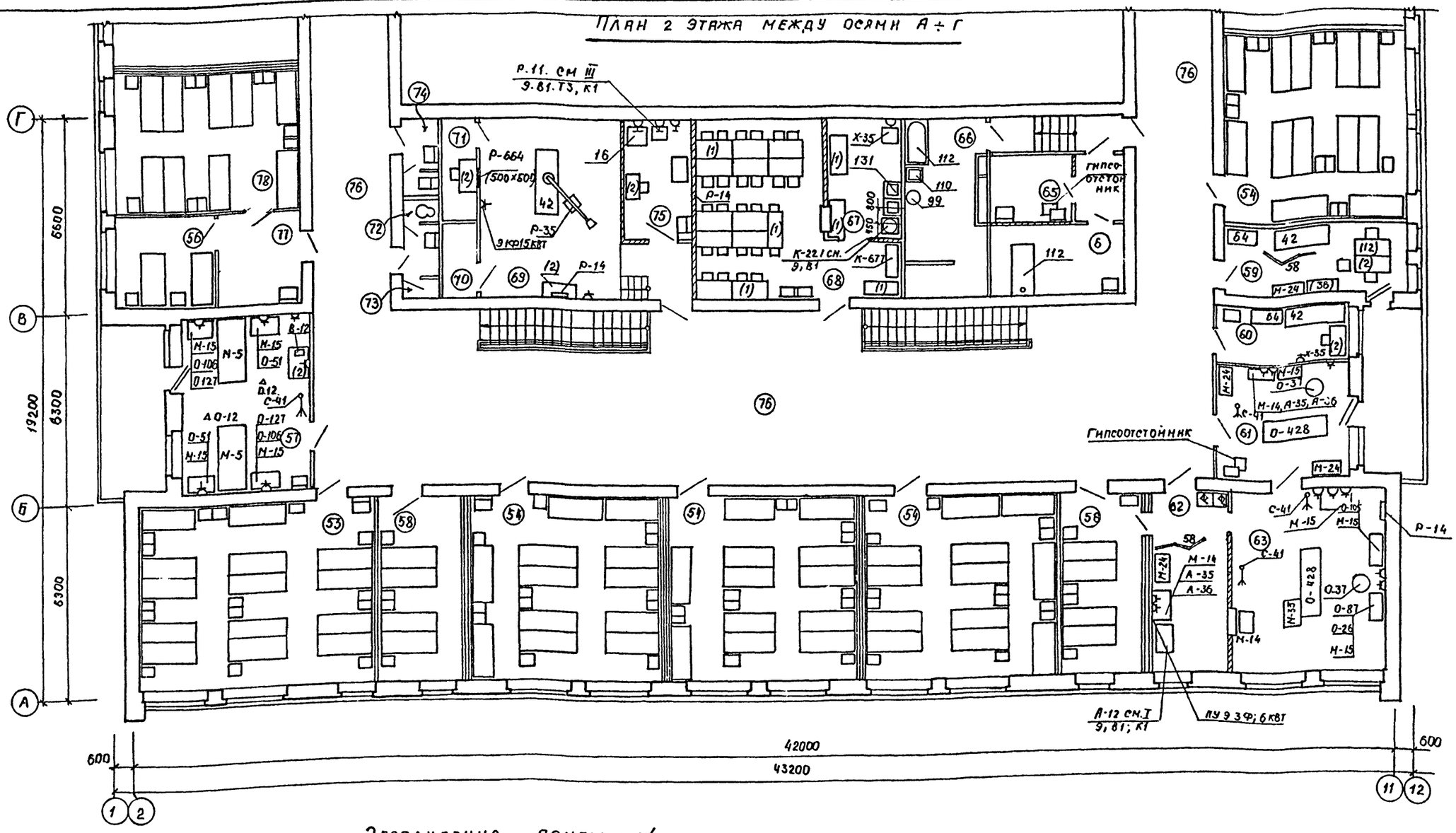

Схематический план 2 этажа

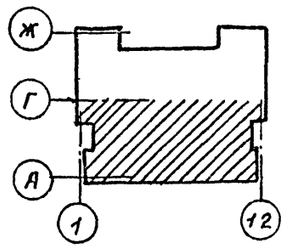

Экспликация помещений

Номер по плану	Наименование	Площадь м²	Номер по плану	Наименование	Площадь м²	Номер по плану	Наименование	Площадь м²
	2 этаж		61	Перевязочная	15.99		и временного хранения	
53	Палата на 14 коек	93.08	62	Предоперационная	16.79		грязного белья	14.50
54	Палата на 12 коек	153.01	63	Операционная малая	29.68	67	Буфетная	10.20
55	Палата на 19 коек	56.04	64	Ванная	12.00	68	Столовая	38.50
56	Палата на 2 койки	9.89	65	Комната для хранения и		69	Процедурная при рентгено-	
57	Реанимационная палата	23.89		приготовления гипса	6.60		диагностическом кабинете	28.22
58	Палата на 4 койки	31.54	66	Помещение для мытья и		70	Кабина для раздевания	2.61
59	Кабинет врача	13.85		стериализации суден, мытья		71	Комната управления при	3.61
60	Комната старшей медсестры	8.02		и сушки клеенок, сортировки			рентген. кабинете.	

1. Данный лист читать с листами ТХ 1-5.
2. Позиции в скобках обозначают применение школьного оборудования и мебели для вторых мероприятий.

Привязан

Инв №

Н. контр	Бухарина		10.11.85
Нач. МТЭП	Беганская		10.11.85
ГИП	Шелевиля		10.11.85
ГАП	Нордштейн		10.11.85
Гл. констр	Цернецкий		10.11.85
Ст. арх.	Царевский		10.11.85

Т.П. 224-1-463.86 ТХ1

Средняя общеобразовательная школа на 11 классов (198 учащихся) со стенами из кирпича, приспособляемая под лечебные учреждения

Стадия	Лист	Листов
Р	4	

План 2 этажа между осями А ÷ Г с расстановкой технологического оборудования

Госстрой БССР Белниигипросельстрой г. Минск

Копировала: Мисе

Формат А2

1876-09

Согласовано: Гл. спец. Горелик 10.11.85; Гл. спец. Кукарекс 10.11.85; Гл. спец. Браженко 10.11.85

Согласовано: Гл. спец. Горелик 10.11.85; Гл. спец. Кукарекс 10.11.85; Гл. спец. Браженко 10.11.85

Рук. бриг. Мороз 10.11.85

Взам. инв. № | Подпись и дата | Инв. № подл.

Альбом VI

План 2 этажа между осями Г-Ж

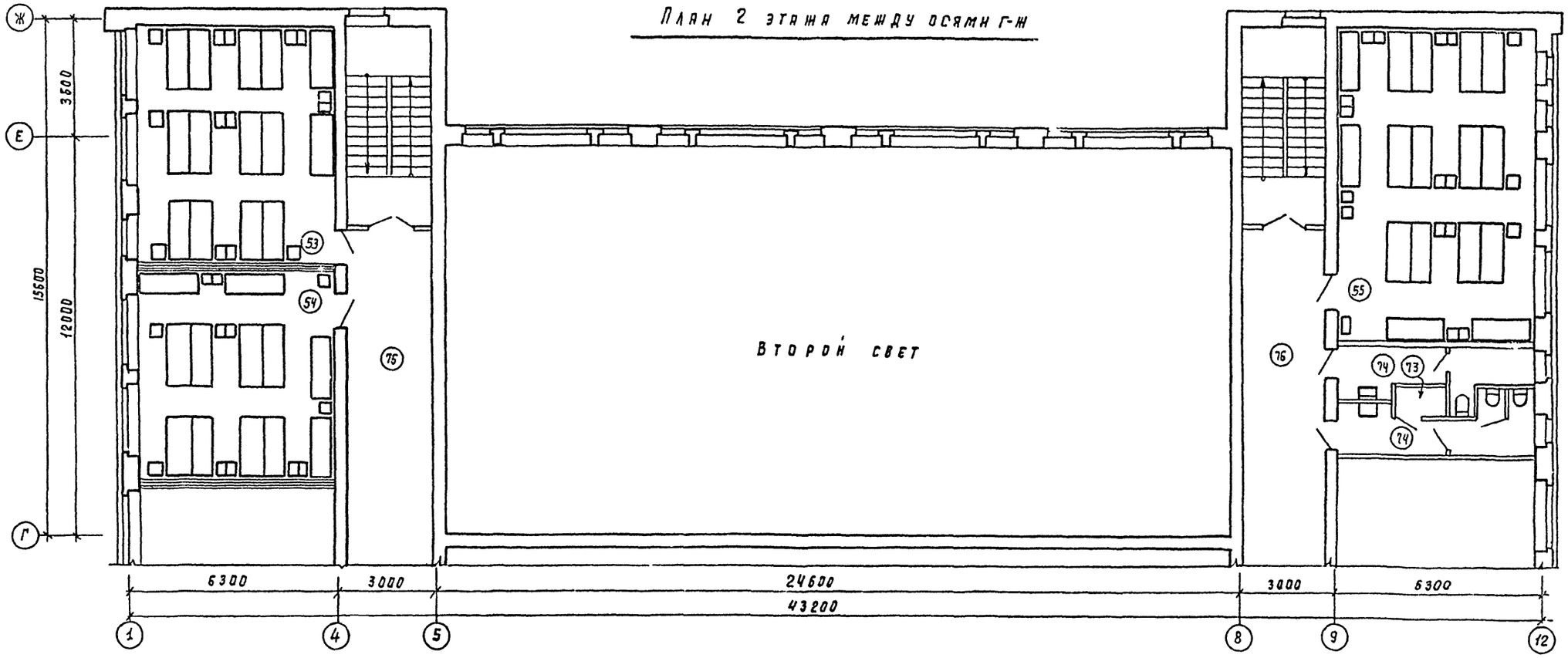

Схематический план 2 этажа

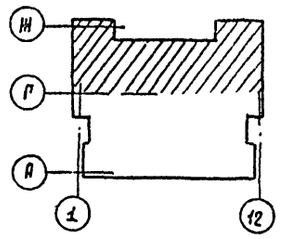

Экспликация помещения

Номер по плану	Наименование	Площадь м²
72	Комната личной гигиены	2.87
73	Помещение для хранения уборочного инвентаря	1.09
74	Уборная	19.29
75	Фотолаборатория	8.60
76	Коридор	229.13
77	Тамбур	8.23
78	Палата на 9 коек	27.87

Б-Б
Деталь герметизации оконного проема

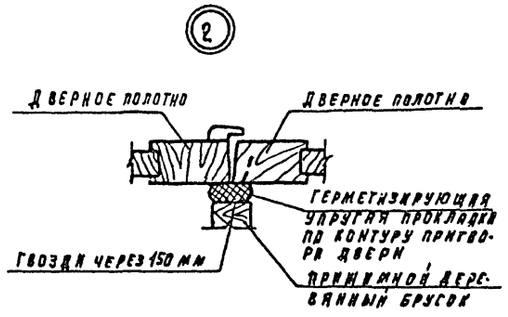

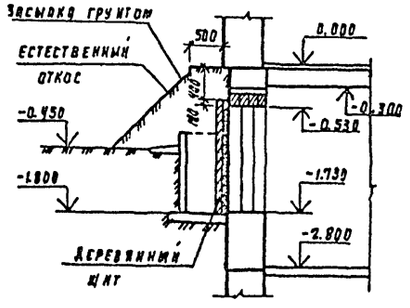

1. Данный лист читать с листами ТХ1-4.5.7
2. Позиции в скобках обозначают применение школьного оборудования и мебели для вторых мероприятий.

Н. контр.	Бухарина		10.11.85
Нач. МТЭП	Беганская		10.11.85
ГИП	Шелевная		10.11.85
ГАП	Нордштейн		10.11.85
Гл. констр.	Чернецкий		10.11.85
Ст. арх.	Карчевский		10.11.85

Т.П 224-1-463.86 ТХ1

Средняя общеобразовательная школа на 11 классов (198 учащихся) со стенами из кирпича, приспосабливаемая под лечебные учреждения

Стадия	Лист	Листов
Р	5	

План 2 этажа между осями Г÷Ж с расстановкой технологического оборудования

Госстрой БССР, Белпингипросельстрой г. Минск

Привязан

Инв. №

Согласовано: Гл. спец. Горелик 10.11.85; Гл. спец. Кукарско 10.11.85; Гл. спец. Браменас 10.11.85; Рук. бриг. Мороз 10.11.85

Согласовано: Гл. спец. Горелик 10.11.85; Гл. спец. Кукарско 10.11.85; Гл. спец. Браменас 10.11.85

Инв. № подл. | Подпись и дата | Взам. инв. №

Копировала: Бор

Формат А2

1876-09

Альбом V1

План ПРУ между осями А÷В

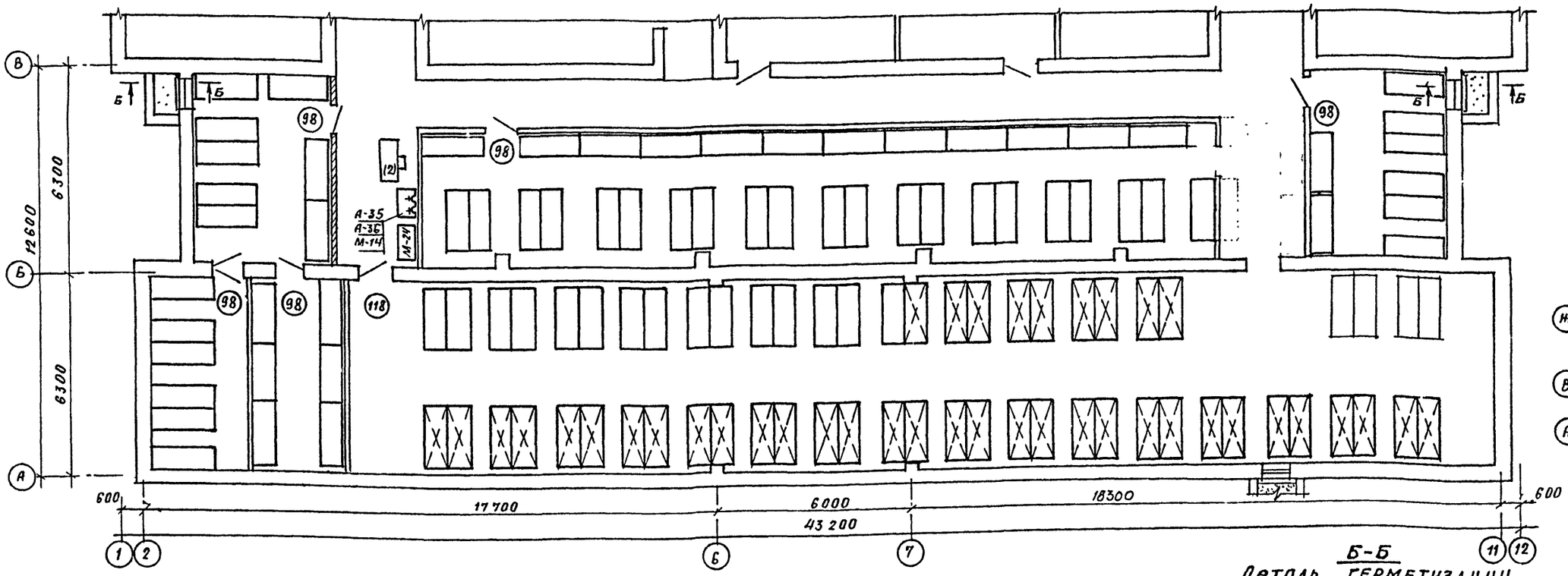

Схема плана подвала.

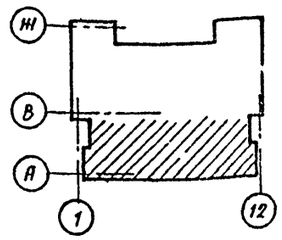

Экспликация помещений.

Номер по плану	Наименование	Площадь м²	Номер по плану	Наименование	Площадь м²	Номер по плану	Наименование	Площадь м²
	Цокольный этаж и подвал			ней одежды персонала	58.39	99	Помещение для размещения	
79	Операционная на 2 стола	59.22	92	Центральная бельевая	17.52		выздоравливающих (ПРУ)	54.33
80	Предоперационная	12.01	93	Кладовая вещей больных и		100	тепловой пункт	20.20
81	Комната старшей медсестры	9.11		гладильная	10.69	101	Венткамера	56.87
82	Комната мед. сестер	9.35	94	Буфет для персонала (буфет-	44.02	102	Коридор	6.19
83	Стерилизационная	10.29		ная с помещением для		103	Коридор	10.75
84	Палата послеоперационная	22.25		подогрева пищи- при рабо-		104	Коридор	95,190
85	Санитарный пропускник для			те в режиме- ПРУ)	44.02	105	Коридор	
	персонала.	13.16	95	Санитарная комната (ПРУ)	11.73	106	Коридор	16.83
86	Комната для хранения и	4.76	96	Помещение для хранения и		107	Коридор	3.12
	приготовления гипса	4.76		ремонта инвентаря (поме-		108	Коридор	5.55
87	Помещение для временного			щение для хранения загряз-		109	Коридор	4.48
	хранения грязного белья и			ненной верхней одежды-		110	Тамбур	49.51
	отходов при операции	7.31		при работе в режиме ПРУ).	30.75	111	Тамбур	3.60
88	Уборная	16.57	97	Помещение для размещения		112	Тамбур	3.88
89	Инструментально-материальная	12.49		медицинского и обслужива-		113	Тамбур	4.14
90	Помещение для хранения и			ющего персонала (ПРУ).	49.55	114	Тамбур	2.94
	классификации крови	8.25	98	Помещение для размещения		115	Тамбур	4.20
91	Гардеробная рабочей и домаш-			тяжелобольных (ПРУ).	183,14	116	Тамбур	3.36
								3.46

Б-Б
Деталь герметизации оконного проема

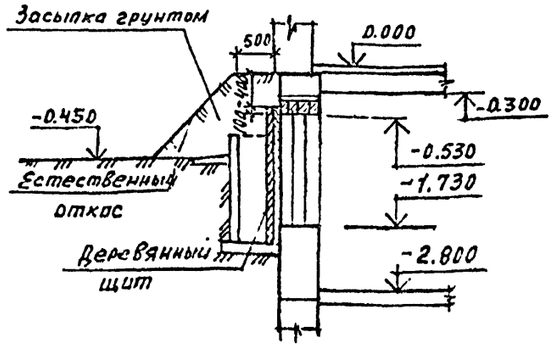

1. Позиции в скобках (2) обозначают применение школьного оборудования и мебели для вторых мероприятий.
2. Данный лист см. с листами ТХ1÷ТХ13

Привязан:

Инв. №

Н контр	Бухарина		10.11.85	т.п 224-1-463.86	ТХ1
Нач. МТЗП	Беганская		10.11.85		
ГИП	Шелевила		10.11.85		
ГАП	Нордштгчи		10.11.85	Средняя общеобразовательная школа на 11 классов (198 учащихся) со стенами из кирпича, приспосабливаемая под лечебн. учер.	Стадия: Р; Лист: 6; Листов:
Гл. констр	Чернецкий		10.11.85		
Ст. арх.	Горунович		10.11.85	План ПРУ между осями А-В с расстановкой технологического оборудования.	Госстрой БССР Белниигипросельстрой г. Минск
Ст. арх.	Карчевский		10.11.85		

Согласовано:

Вед. инж.	Редько	10.11.85
Гл. спец.	Кукарекова	10.11.85
Рук. бр.	Мороз	10.11.85

Согласовано:

Гл. спец.	Брашнина	10.11.85
Гл. спец.	Горелик	11.11.85

Инв. № подл. | Подпись и дата | Взам. инв. №

Копир. Гец

Формат А2

Альбом VI

План ПРУ между осями В ÷ Ж

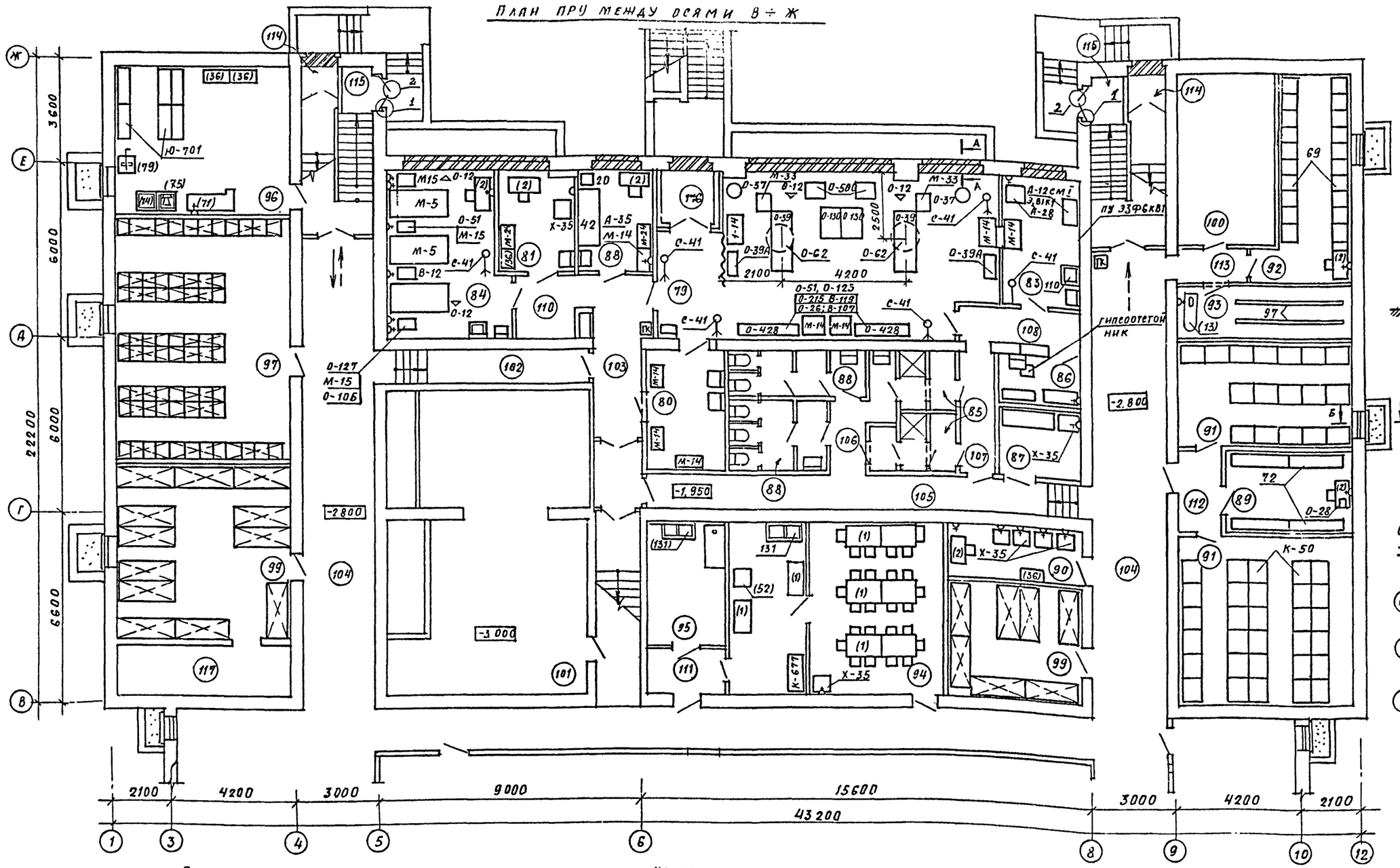

Экспликация помещений

Номер по плану	Наименование	Площадь м²
117	Техническое помещение	10,78
118	Помещение для размещения тяжелобольных и выздоравливающих (ПРУ)	211.37
119	Тамбур	3,56

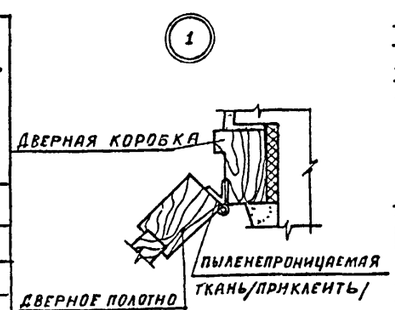

Условные обозначения

- Нары двухъярусные пятиместные
- Основной вход, выход
- Запасной выход
- ПК — Место размещения средств пожаротушения
- Плотная штора
- Разбираемый проем
- Кровать одноярусная
- Кровать двухъярусная
- Закладываемый проем

1. Данный лист читать с листами ТХ1-5,6.
2. Деталь герметизации оконного проема и узел 2 смотри ТХ-1-5.
3. Окна закладываются и герметизируются при переводе на ПРУ.

Согласовано: Вед. инж. Редько; Гл. спец. Кукарека; Рук. бриг. Мороз; Гл. спец. Брацченко; Гл. спец. Горелик

Инв. № подл. | Подпись и дата | Взам. инв. №

Привязан:

Инв. №

Т.п 224-1-463.86			ТХ1
Н. контр.	Бухарина	10.11.85	
Нач. МТЭП	Бурганская	10.11.85	
ГИП	Шелевная	10.11.85	
ГАП	Нордштейн	10.11.85	
Гл. конструктор	Чернецкий	10.11.85	
Ст. арх.	Карчевский	10.11.85	
Ст. арх.	Горунович	10.11.85	

Средняя общеобразовательная школа на 11 классов (198 учащихся) со стенами из кирпича, приспосабливаемая под лечебные учреждения	Стадия	Лист	Листов
	Р	7	
План ПРУ между осями В÷Ж с расстановкой технологического оборудования	Госстрой БССР Белниигипросельстрой г. Минск		

Копир. Гаг

Формат А2

1876-07

Альбом VI

Позиция	Наименование и техническая характеристика оборудования и материалов. Завод-изготовитель (для импортного оборудования - страна, фирма)	Тип, марка оборудования. Обозначение документации и опросного листа	Единица измерения: Наименование	Единица измерения: Код	Код завода-изготовителя	Код оборудования материала	Цена единицы, тыс. руб.	Количество	Масса единицы оборудования кг
1	2	3	4	5	6	7	8	9	10
	Оборудование поставляемое заказчиком								
А-2	Стерилизатор паровой вертикальный, круглый, электрический	ВК-30; ГОСТ 19569-80	комп.			9451210001	0,31000	2	115,0
	Тюменский завод медоборудования и инструментов	ТУ64-1-3687-82							
А-7	Стерилизатор паровой вертикальный, круглый, электрический	ВК-75; ГОСТ 19569-80	комп.			9451210002	0,38000	1	140,0
	Тюменский завод медоборудования и инструментов	ТУ64-1-3687-82							
А-12	Кипятильник дезинфекционный 790×440×890	0-67; ТУ64-1-513-82	комп.			9461150001	0,27000	2	65,0
	Тюменский завод медоборудования и инструментов								
А-25	Стерилизатор паровой вертикальный электрический 705×580×1030	ВК-12; ГОСТ 19569-80	комп.			94 51210062	0,29000	2	100,0
	Тюменский завод медоборудования и инструментов								
А-28	Стерилизатор суховоздушный 630×345×690	03-220 т; ТУ64-1-2161-76	комп.			9451221002	0,10500	4	45,0
	Одесское производственное объединение „Медтехника"	-75							
А-35	Кипятильник дезинфекционный электрический 438×189×153	3-40; ТУ64-1-1324-76	шт			94511500005	0,01500	5	4,8
	Тюменский завод медоборудования и инструментов								

Инв. N подл. | Подпись и дата | Взам. инв. N

Инв. N				Привязан:
Н. контр.	Сухарина		10.1185	ТП 224-1-463.86 ТХ.СО
Гип	Норштейн		10.1185	Средняя общеобразовательная школа на 11 классов (1 очередь) со стенами на кухню, помещение для детского учреждения
Гип	Шелевиля		10.1185	Спецификация оборудования
Сост.	Гор. ковичи		10.1185	Госстрой БССР Белгипгипросельстрой г. Минск

Стадия: РП | Лист: 1 | Листов: 10

Копировала: Хилюк

Формат А3

Альбом VI

Позиция	Наименование и техническая характеристика оборудования и материалов. Завод-изготовитель (для импортного оборудования - страна фирма)	Тип, марка оборудования. Обозначение документации и опросного листа	Единица измерения: Наименование	Единица измерения: Код	Код завода-изготовителя	Код оборудования материала	Цена единицы тыс. руб.	Количество	Масса единицы оборудования кг.
1	2	3	4	5	6	7	8	9	10
А-36	Кипятильник дезинфекционный электрический 373×176×138	3-34.79-64-1-324.76	шт			94511500004	0,01290	4	
	Тюменский завод медоборудования и инструментов.								
Б-24	Аквадистиллятор	03-4; ТУ64-1-1540-75	комп.			9452430003	0,05100	1	14,0
	Ленинградское производственное объединение „Красногвардеец"								
Б-36	Сборник для дистиллированной или обессоленной воды 342×262×485	0-16; ТУ64-1-1032-78	комп.	000		9452470058	0,11200	1	6,7
	Пензенский завод резинооборудования								
В-2	Приставка вензельсографическая бесконтактная 682×431×415	„ПУЛЕС-10"	комп.	000		94418500006	0,19700	1	8,0
	Ленинградское производственное объединение „Красногвардеец"	ТУ64-1-690-80							
В-12	Кардиокомплекс-2 795×515×1140	ТУ64-1-2912-76	комп.	000		94419300026	2,50000	3	62,0
	Фондодержатель в/о „Союзмедтехника"								
В-55	Приставка сфигмографическая 167×84×631	Модель 064	комп.	000		94415130003	0,10700	1	5,0
	Ленинградское производственное объединение „Красногвардеец"	ТУ64-1-2308-82							
В-107	Реограф 4-х канальный 205×225×260	ОГК-01	комп.				0,90000	1	90,0
	НПО р/электронной медаппаратуры г. Львов	ТУ64-1-2913							

Инв. N подл. | Подпись и дата | Взам. инв. N

Инв. N				Привязан:
				Т.П. 224-1-463.86 ТХ.СО

Лист 2

Копировал: Хилюк

Формат А3

АЛЬБОМ VI

Позиция	Наименование и техническая характеристика оборудования и материалов. Завод-изготовитель (для импортного оборудования - страна, фирма)	Тип, марка оборудования Обозначение документа и N опросного листа	Единица измерения: Наименование	Единица измерения: Код	Код завода-изготовителя	Код оборудования, материала	Цена единицы тыс. руб.	Количество	Масса единицы оборудования, кг
1	2	3	4	5	6	7	8	9	10
В-119	Электрокардиограф 900×630×920	ЭК6Т-01	компл.				6,50000	1	126.0
	НПО р/электронной медаппаратуры г. Львов	ТХ64-1-2851-76							
В-120	Электрокардиограф универсальный 270×200×100	ЭК1Т-0.3М	компл.			9441110027	0,59000	1	4,5
	Ижевский мотозавод	ТУ92-299-76							
В-150	Электрокардиоскоп 335×410×138	ОКС2-011	компл.			9441820005	0,67500	1	8.0
	Фондодержатель в/о „Союзмедтехника"	ТУ64-1-2913-76							
Г-5	Кресло гинекологическое с гидравлическим приводом	НР-21	компл.			9452143005	0,47000	1	105.0
	(1040-1606)×(1920-1193)×(895-1640)	ТУ64-787-77							
	Досчатинский завод медоборудования								
Г-13	Светильник медицинский гинекологический 2х рефлекторный передвижной	СР-39	шт.			9452553002	0,10000	1	36.0
	990×700×1900	ТУ64-1-483-77							
	Свердловский завод электромедицинской аппаратуры „Э"А"								
Н-50	Шкаф для хранения одежды 850×630×2000	910-31	шт	796			0,13200	47	118.0
	Томский завод торгового оборудования	ТУ28РСФСТ-32-75							
Н-116	Электроплитка „Тайга-21" 90×535×320	ЭП4-2-2,2/220	шт.			3468130000	0,12100	1	9.0
	з-д Кузбассэлектромотор"	ГОСТ 386-76							

Инв. N подл. | Подпись и дата | Взам. инв. N

Привязан:

Инв. N

Т.П. 224-1-463. 86 ТХСО Лист 3

Копировала: Жиюев- Формат А3.

АЛЬБОМ VI

Позиция	Наименование и техническая характеристика оборудования и материалов. Завод-изготовитель (для импортного оборудования - страна, фирма)	Тип, марка оборудования Обозначение документа и N опросного листа	Единица измерения: Наименование	Единица измерения: Код	Код завода-изготовителя	Код оборудования материала	Цена единицы тыс. руб.	Количество	Масса единицы оборудования кг.
1	2	3	4	5	6	7	8	9	10
К-221	Электрокипятильник непрерывного действия с автоматикой 450×350×750	НКЗ-50М	шт			5151251004	0,06900	1	22.0
	Производственное объединение „Калининградторгмаш"	ГОСТ 23425-79							
К-311	Плита кухонная электрическая 600×600×500	ЭПМ-3, ГОСТ 19835-80	шт			5151270301	0,04260	1	45.0
	Тульский машиностроительный завод торг. и технолог. оборудования „Центросоюза"								
К-677	Шкаф для хлеба 1000×600×1750	ШМ-3 РСТ КАЗССР	шт				0,08500	2	80.0
	Алмаатинский экспер. завод торгового оборудования	570-81							
Л-57	Термостат электрический суховоздушный 565-590×1380	ТС-80М; 20-АФМ 1	компл.			9452410027	0,16300	1	75.0
	Одесское производственное объединение „Медлабортехника"	ТУ64-1-1382-76							
Л-75	Смотри лист 8								
Л-78	Центрифуга лабораторная клиническая 435×400×290	ОПЦ-3; ТУ5-375-4260	шт.			9445740329	0,13700	2	15.0
	Приборостроительный завод им. 50-летия Киргизской ССР.	-76							
Л-134	Микроскоп 600×300×450								
	Ленинградское оптико-механическое объединение им.	„БИОЛАМ-М"	компл.			4435157000	1,00000	2	14.0
	В.И. Ленина.	ТУ3-3.1729-79							

Инв. N подл. | Подпись и дата | Взам. инв. N

Привязан:

Инв. N

Т.П. 224-1-463. 86 ТХСО Лист 4

Копировала: Жиюев- Формат А3

АЛЬБОМ VI

Позиция	Наименование и техническая характеристика оборудования и материалов. Завод - изготовитель (для импортного оборудования - страна, фирма)	Тип, марка оборудования. Обозначение документа и N опросного листа	Единица измерения: Наименование	Единица измерения: Код	Код завода изготовителя	Код оборудования, материала	Цена единицы тыс. руб.	Количество	Масса единицы оборудования кг
1	2	3	4	5	6	7	8	9	10
Л-229	Столик-подставка для центрифуги 590×800×750	Проект N03С-401-051	шт				0,05570	2	
	Вильнюсское предприятие по ремонту медицинской техники управления	инд. ОН-7-5Н9/5							
	„Медтехника" Минздрава Литовской ССР								
Л-270	Шкаф для готовых питательных сред 1100×510×1800	Проект N03С-401-141	шт				0,10900	1	
	Производственное мебельное объединение „Новгород"	инд. ОН-7-589/14							
М-5	Кровать медицинская функциональная 2265×890×11101	К01 ТУ64-1-217-75	компл.				0,11500	4	71.0
	Бутовское производственное объединение „Металлист"								
М-14	Столик медицинский инструментальный 760×490×540	ОИН ОСТ64-1-164-82	шт			9452161018	0,02500	16	16.0
	Днепропетровский завод медоборудования								
М-15	Столик манипуляционный медицинский передвижной 735×455×900	ОИН ОСТ64-1-164-82	шт			9452169005	0,05500	16	25.0
	Днепропетровский завод медоборудования								
М-24	Шкаф медицинский двухстворчатый 830×451×1610	ТУ64-1-141-75	шт			94521[illegible]9002	0,02500	14	70.0
	Научно-произв. объединение радиоэлектронной мед. аппаратуры „Рэма."								
М-33	Столик медицинский хирургический 800×550×(990-154)	ОК1 ОСТ64-1-164-82	шт			9452161006	0,02500	4	12.0
	Саратовский завод								

Инв. N подл. | Подпись и дата | Взам. инв. N

Привязан:

Инв. N

Т.П. 224-1-463.86 ТХСО Лист 5

Копировала: Клюев- Формат А3

АЛЬБОМ VI

Позиция	Наименование и техническая характеристика оборудования и материалов. Завод - изготовитель (для импортного оборудования - страна, фирма)	Тип, марка оборудования. Обозначение документа и N опросного листа	Единица измерения: Наименование	Единица измерения: Код	Код завода-изготовителя	Код оборудования материала	Цена единицы тыс. руб.	Количество	Масса единицы оборудования кг
1	2	3	4	5	6	7	8	9	10
О-12	Штатив для длительных вливаний 650×650×2130	ШДВ-2, ТУ64-1-658-79	шт			9452190011	0,01500	7	8.0
	Научно-произв. объединение радиоэлектронной мед. аппаратуры „Рэма"								
О-26	Отсасыватель хирургический с электроприводом 650×260×380	ОК-21; ТУ64-1-1423-82	шт			9444710002	0,14000	2	21,0
	Харьковский завод „Точмедприбор"								
О-28	Прибор для электролитической заточки медицинских инструментов	ЭЗИ-I; ТУ64-1-	компл			9452530007	0,14500	1	19.0
	375×265×275	-1500-79							
	Одесское производственное объединение „Медлабортехника"								
О-37	Светильник медицинский 4-рефлекторный передвижной Н-1900,								
	Р=550; L осн=550; L штанги с противовесом и кожухом=1750 мм.								
	Свердловский завод электромедицинской аппаратуры „ЭМА."								
О-39	Стол операционный универсальный	СН1 ТУ64-1-227-77	компл.			9452111302	1,10000	2	250,0
	Елецкий завод медоборудования								
О-39	Стол 2000×601×(750-1100)							2	170,0
О-51	Дефибриллятор импульсный (с блоком автономного питания) 425×335×245	ПИ-03; ТУ64-1-1156-76	компл			9444120017	0,50000	5	22.0
	Научно-производственное объединение радиоэлектронной								
	мед. аппаратуры „Рэма"								

Инв. N подл. | Подпись и дата | Взам. инв. N

Привязан:

Инв. N

Т.П. 224-1-463.86 ТХСО Лист 6

Копировала: Клюев- Формат А3

АЛЬБОМ VI

Позиция	Наименование и техническая характеристика оборудования и материалов. Завод-изготовитель (для импортного оборудования - страна, фирма)	Тип, марка оборудования. Обозначение документа и N опросного листа	Единица измерения: Наименование	Единица измерения: Код	Код завода-изготовителя	Код оборудования, материала	Цена единицы тыс.руб.	Количество	Масса единицы оборудования кг
1	2	3	4	5	6	7	8	9	10
0-62	Светильник медицинский 9-рефлекторный стационарный L=1200, D=1000	ОМ-40; ТУ64-1-463-77	компл.			9452553012	0,28500	2	75,0
	Свердловский завод электромедицинской аппаратуры „ЭМА"								
0-87	Аппарат для ингаляционного наркоза 405×355×440	НАРКОН-П; ТУ64-1-	компл.			9444610203	0,38000	1	16,0
	Ленинградское производственное объединение „Красногвардеец"	-2706-75							
0-105	Аппарат искусственной вентиляции легких 350×300×430.	ОД-41; ТУ64-1-3173-82	компл.			9444620053	0,80000	1	20,0
	Ленинградское производственное объединение „Красногвардеец"								
0-106	Аппарат искусственной вентиляции легких 478×400×185	ПНЕВМАТ 2 (тип 1)	шт			9444620029	0,40000	4	16,0
	Ленинградское производственное объединение „Красногвардеец"	Мод. 130; ТУ64-1-2796-82							
0-125	Индикатор стадий наркоза переносный 350×350×1752	ИСНП-1; ТУ64-1-1209-75	компл.			9444690003	3,45300	1	32,0
	Научно-произв. объединение радиоэлектронной мед аппаратуры „Рэма"								
0-127	Смотри лист 8.								
0-130	Аппарат ингаляционного наркоза 930×610×1100	„Полинарком-2"	компл.			9444610025	1,07000	2	100,0
	Ленинградское произв. объединение „Красногвардеец"	(тип 1) ТУ64-1-2861-82							
0-215	Аппарат искусственной вентиляции легких 960×650×1350	РО-6Н; ТУ64-1-2942	компл.			9444620036	2,30000	1	140,0
	Ленинградское произв. объединение „Красногвардеец"	-82							

Инв. N подл. | Подпись и дата | Взам. инв. N

Привязан:

Инв. N

Т.П. 224-1-463.86 ТХ1.СО Лист 7

Копировала: Кинеев- Формат А3.

АЛЬБОМ VI

Позиция	Наименование и техническая характеристика оборудования и материалов. Завод-изготовитель (для импортного оборудования - страна, фирма)	Тип, марка оборудования. Обозначение документа и N опросного листа	Единица измерения: Наименование	Единица измерения: Код	Код завода-изготовителя	Код оборудования, материала	Цена единицы тыс.руб.	Количество	Масса единицы оборудования кг
1	2	3	4	5	6	7	8	9	10
0-428	Стол перевязочный 2000×500×850	П-1; ТУ64-1-3021-78	компл.			9452112301	0,02500	4	36,0
	Киевское производственное объединение „Медаппаратура"								
0-300	Столик анестезиолога 645×545×900	СА; ОСТ 64-1-164-82	компл.			9452161017	0,11800	2	45,0
	Днепропетровский завод медоборудования								
Р-11	Баки для обработки рентгенограмм	БР-11; ТУ64-1-2470-82	компл.			9452350006	0,39500	1	152,0
	Досчатинский завод медоборудования								
Р-14	Негатоскоп общего назначения 420×222×660.	Н-48; ТУ64-1-1196-79	компл.			9442291011	0,07700	3	10,0
	Киевское производственное объединение „Медаппаратура"								
Р-35	Аппарат рентгеновский диагностический палатный передвижной 2420×890×1950	12П5; ТУ25-06-1852-	компл.			9442220011	2,40000	1	320,0
	Завод „Актюбрентген"	-78							
Р-664	Стекло рентгеновское защитное (из стекла марки ТФ-3) 500×500×10	ГОСТ 9641-75	шт.				0,10700	1	
	Фондодержатель в/о „Союзмедтехника"								
Х-35	Холодильник компрессорный эл. бытовой Минск-12 (ХШ-240) 600×570×1225)	ТУ27-04-573-76	шт.				0,13400	14	61,0
	Минский завод холодильников	ГОСТ 16317-76Е							
С-41	Облучитель бактерицидный 1140×510×2300	ОПШ-150	компл.					11	20,0

Инв. N подл. | Подпись и дата | Взам. инв. N

Привязан:

Инв. N

Т.П. 224-1-463.86 ТХ1.СО Лист 8

Копировала: Формат А3

37

АЛЬБОМ VI

Позиция	Наименование и техническая характеристика оборудования и материалов. Завод-изготовитель (для импортного оборудования - страна, фирма)	Тип, марка оборудования. Обозначение документа и N опросного листа	Единица измерения: Наименование	Единица измерения: Код	Код завода-изготовителя	Код оборудования, материала	Цена единицы тыс.руб.	Количество	Масса единицы оборудования, кг
1	2	3	4	5	6	7	8	9	10
0-701	Стеллаж деревянный 1000×400×2250		шт			3443213002	0,22500	23	200,0
	Изготовление на месте								
20	Тумбочка прикроватная 475×400×740	проект Б-3745	шт					200	16,0
	Полоцкая мебельная фабрика	инв. ж10-3707							
35	Смотри лист 8								
42	Кушетка смотровая (1850-1900)×(600-650)×500	инв. ОН-7-301/12	шт				0,03950	8	15,0
	Ивенецкий деревообрабатывающий комбинат								
58	Ширма четырехстворчатая 2000×1600	инв. ОН-7-457/11	шт				0,01550	4	
	Ивенецкий деревообрабатывающий комбинат								
64	Шкаф для медикаментов групп А и Б 1100×500×2000	проект 410-091					0,16000	2	70,0
	Румянцевская фабрика медицинской мебели	инв. ОН-7-742/9	шт						
65	Шкаф для медсестры (100×500×200)	проект 410-041	шт.				0,07000	1	45,0
	по чертежам института „Гипрониздрав" Минздрава СССР	инв. ОН-7-742/4							
69	Шкаф для чистого белья 450×500×2000	проект 410-03,	шт				0,07000	23	50,0
	по чертежам института „Гипрониздрав" Минздрава СССР	инв. ОН-7-742/3							

Инв. N подл. | Подпись и дата | Взам. инв. N

Привязан:

Инв. N

Т.П. 224-1-463.86 ТХ1.СО Лист 9

Копировала: Жилюц- Формат А3

АЛЬБОМ VI

Позиция	Наименование и техническая характеристика оборудования и материалов. Завод-изготовитель (для импортного оборудования - страна, фирма)	Тип, марка оборудования. Обозначение документа и N опросного листа	Единица измерения: Наименование	Единица измерения: Код	Код завода-изготовителя	Код оборудования, материала	Цена единицы тыс.руб.	Количество	Масса единицы оборудования кг
1	2	3	4	5	6	7	8	9	10
72	Шкаф-стиллаж материальный 2200×500×1800	проект 410-14;	шт				0,02200	4	50,0
	Ивенецкий деревообрабатывающий комбинат	инв. ОН-7-742/14							
97.99	Смотри лист 8								
345	Кровать металлическая односпальная 1900×700×(580-980)	ОД-2; ОСТ 14.9-74	шт.				0,01470	200	
	Бутовское производственное объединение „Металлист"								
Л-75	Шкаф сушильно-стерилизационный 680×600×1450	ШСС-80П, ТУ61-1-9097	компл	000			0,28000	2	90,0
0-127	Сигнализатор аварийных ситуаций при искусств. вентиляции леекиx 150×270×16	Сигнал-3" ТУ61-1-1214-74	компл	000				4	
35	Шкаф вытяжной школьный. НПО	[illegible]						1	
137	Кушешка смотровая для э/кардиограммы 1900×500×575. Медрезавод г. Минск	КСЭ-1					0,11	2	
Л-1	Шкаф для хранения лакокрасочных материалов 1500×680×1700	5/503	компл	000			0,07000	1	174,0
	Гипролакокраспокрытие г. Ленинград								
99	Электрокипятильник 3Ф120квт. 440×370×800 г. Челябенск МВД	КНЭ-100 М	шт.	796		5151251010		2	35
97	Вешалка 11160×510		шт					10	16

Инв. N подл. | Подпись и дата | Взам. инв. N

Привязан:

Инв. N

Т.П. 224-1-463.86 ТХ1.СО Лист 10

Копировала: Жилюц- Формат А3

18-16-06

38

Альбом VI

Ведомость чертежей основного комплекта

Лист	Наименование	Примечание
1	Общие данные	
2	План подвала между осями А-В	
3	План цокольного этажа и подвала между осями В-Ж.	
4	План 1 этажа между осями А-Г	
5	План 1 этажа между осями Г-Ж	
6	План 2 этажа между осями А-Г	
7	План 2 этажа между осями Г-Ж	
8	Схема системы отопления	
9	План кровли. Схемы систем В7, В8, В9, В10	
10	Схемы систем ВЕ1÷ВЕ6	
	Установка системы В4. Приточный шкаф	
11.	Схема системы П1	
12	Схемы систем П2; П3; В1÷В6	
13	Установка систем П1, П2, П3. Система теплоснабжения установок П1, П2.	
14.	Спецификация вентиляционных установок П1, П2, П3.	

Ведомость ссылочных и прилагаемых документов

Обозначение	Наименование	Примечание
	Прилагаемые документы	
ОВ1.СО	Спецификация оборудования	

Характеристика отопительно-вентиляционных систем.

Обозначение системы	Кол. систем	Наименование обслуживаемого помещения (технологического оборудования)	Тип установки, агрегата	Вентиляторы: Тип, исполнение по взрывозащите	N	Схема исполнения	Положение	L м³/ч	Q, Па (кгс/м²)	N об/мин	Электродвигатель: Тип, исполнение по взрывозащите	N кВт	n об/мин	Воздухонагреватель: Тип	N	Кол.	Т-ра нагрева, С°: от	до	Расход тепла, (ккал/ч) вт	ΔP, Па кгс/м²	Фильтр: Тип	N	F, м²	ΔP, Па кгс/м²
П1	1	Помещения	А8.095-2	8-Ц4-70	8	1	ЛО°	13580	750	970	4А132Б6	5,5	965	КВБ	10П	2	-11	+18	(113670)	82	ФСВУ	—	6,08	150
(2ПК20)		БКП							(75)										132200	(8,2)				(15)
														КВБ	10П	2	-9	+18	(105820)	(8,2)	ФСВУ	—	6,08	(15)
																			123070	82				150
П2	1	Обеденный зал,	А63095-1	8-Ц4-70	6,3	1	ЛО°	5705	450	930	4А90Л6	1,5	935	КВБ	10П	1	-26	+15	(67365)	(5,4)				
(2ПК10)		кухня							(45)										78345	54				
														КВБ	10П	1	-21	+15	(59150)	(5,4)				
																			68790	54				
П2	1	В режиме ПРУ	А63.095-1	8-Ц4-70	6,3	1	ЛО°	4840	450(45)	930	4А90Л6	1,5	935											
В1	1	Санузлы	6-КР-4,00.25/45,6		4	1		750	248(24,8)	920	4А71А6У2	0,37	920											
В2	1	Санузлы	8-КР-4.00.25/45,6		4	1		1460	248(24,8)	920	4А71А6У2	0,37	920											
В3	1	Санузлы	6-КР-4.00.25/45,0		4	1		1225	248(24,8)	920	4А71АВУ2	0,37	920											
В4	1	Операционная	3-Ц4-76-3к		3	1	ПО°	700	220(22)	13800	4АА63А4У3	0,25	1380											
В5	1	Кухня (местные отсосы)	В-КР-500 25/45.6		5	1		3250	314(31)	920	4А80А6У2	0,75	920											
В6	1	Кухня, моечная	В-КР-4,00.25/45,6		4	1		2870	248(24,8)	920	4А71А6У2	0,37	920											
В7	1	ПРУ	В-КР-4.00.25/45.6		4	1		2110	248(24,8)	920	4А71А6У2	0,37	920											
В8	1	Автоклавная, выт. шкаф	В-КР-4,00.25/45,6		4	1		1100	248(24,8)	920	4А71А6У2	0,37	920											
В9	1	Препараторская, выт. шкаф	В-КР-4,00.25/45,6		4	1		2200	248(24,8)	920	4А71А6У2	0,37	920											
В10	1	ПРУ	В-КР-4,00.25/45,0		4	1		1350	248(24,8)	920	4А71А6У2	0,37	920											
В11	1	Автоклавная	6К6УЧ „Самал"					300	—		—	0,025	—											
В12	1	Моечная	ВК6УЧ „Самал"					300	—	—	—	0,025	—											
В13	1	Операционная	ВК6УЧ „Самал"					300	—	—	—	0,025	—											
В14	1	Сан. комната	ВК6УЧ „Самал"					300	—	—	—	0,025	—											
В15	1	Сан. пропускник	ВК6У4 „Самал"					300	—	—	—	0,025	—											
В16	1	Сан. пропускник	ВК6УЧ „Самал"					300	—	—	—	0,025	—											
В17	1	Автоклавная	ВК6УЧ „Самал"					300	—	—	—	0,025	—											
В18	1	Рентгенкабинет	ВК6УЧ „Самал"					300	—	—	—	0,025	—											
П3	1	ПРУ (рез. кровная)	ЭРВ-72-3	ВЦ4-70	4	1	ПО°	1480	200(20)	1400	АО12-11-6	0,4	1400											

Общие указания.

1. При переводе на режим БХП работают приточно-вытяжные установки П1, П2, В1-В7 (система П1 оборудована секцией фильтров).
2. Включаются в работу системы В8÷В15.
3. Демонтируются в помещениях 11, 15, 13, 39 (аптека), 85 жалюзийные решетки, в помещении 68- декоративные решетки; монтируются и присоединяются к вентиляционным каналам указанных помещений воздуховоды с установкой жалюзийных решеток или вентиляторов ВК6УЧ „Самал."
4. При переводе на режим ПРУ системы П1, В1-В6, В8, В11-В16 отключаются. Работают приточные системы П2 и П3 (резервная вентиляция) и вытяжные В7, В10.
5. Основные указания о рабочих положениях заслонок и решеток приведены на планах этажей и схемах.
6. При переоборудовании школы под БХП и ПРУ система отопления сохраняется без изменения.
7. На время перевода помещений подвала на режим укрытия система отопления здания отключается.
8. Мероприятия по обеспечению переоборудования помещений школы под БХП выполнены в соответствии с СН515-79 и „Рекомендациями по проектированию общественных зданий, приспосабливаемых под лечебные учреждения."

Согласовано: Гл. спец. | Взам. инв. N | Подпись и дата | Инв. N подл.

Типовой проект привязан в соответствии с действующими нормами и правилами и предусматривает мероприятия, обеспечивающие взрывную, взрывопожарную и пожарную безопасность при эксплуатации здания.

Гл. инженер проекта привязки

Типовой проект разработан в соответствии с действующими нормами и правилами и предусматривает мероприятия, обеспечивающие взрывную, взрывопожарную и пожарную безопасность при эксплуатации здания.

Гл. инженер проекта /Шелевиля/
Гл. специалист мастерской /Кукареко/

Привязан:

Инв. N

ТП 224-1-463.86 ОВ1

Н. контр.	Белоусов		03.10.85
Нач. МТСП	Беганская		10.11.85
Гл. спец.	Шелевиля		10.11.85
Гл. спец.	Кукареко		10.11.85
Рук. груп.	Титова		

Средняя общеобразовательная школа на 11 классов (196 учащихся) со стенами из кирпича, приспосабливаемая под лечебные учреждения.

Стадия	Лист	Листов
Р	1	14

Общие данные.

Госстрой БССР БЕЛНИИГИПРОСЕЛЬСТРОЙ г. Минск

Копировал: Хилов

Формат А2.

1876-09

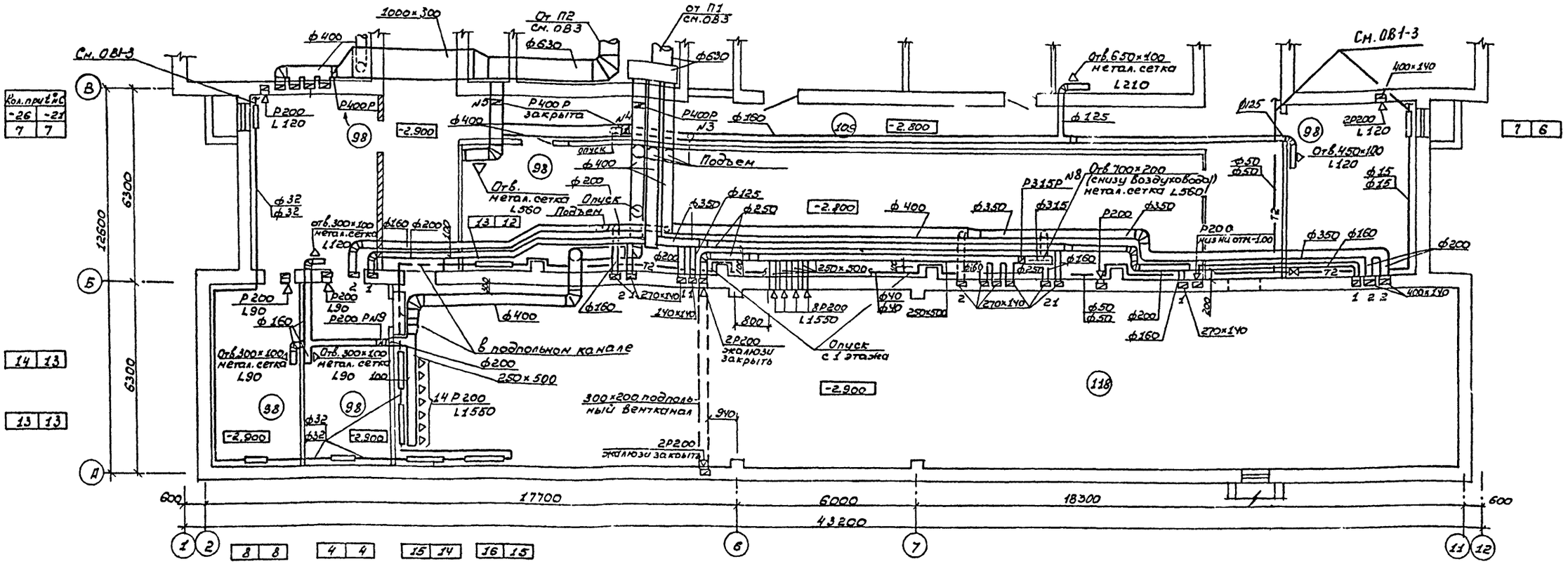

Экспликация помещений

Номер по плану	Наименование	Площадь м²
79	Операционная на 2 стола	59.22
80	Предоперационная	12.01
81	Комната старшей медсестры	9.11
82	Комната медсестер	9.35
83	Стерилизационная	10.29
84	Палата послеоперационная	22.25
85	Санитарный пропускник для персонала	13.16
86	Комната для хранения и приготовления гипса	4.76
87	Помещение для временного хранения грязного белья и отходов при операции	7.31
88	Уборная	16.57
89	Инструментально-материальная	12.49
90	Помещение для хранения и классификации крови	8.25
91	Гардеробная рабочей и домашней одежды персонала	58.39
92	Центральная бельевая	17.52
93	Кладовая вещей больных и гладильная	10.69
94	Буфет для персонала (буфетная с помещением для подогрева пищи - при работе в режиме - ПРУ)	44.02
95	Санитарная комната (ПРУ)	11.73
96	Помещение для хранения и ремонта инвентаря (помещение для хранения загрязненной верхней одежды - при работе в режиме ПРУ)	30.75
97	Помещение для размещение медицинского и обслуживающего персонала (ПРУ)	49.55
98	Помещение для размещения тяжелобольных (ПРУ)	113.15
99	Помещение для размещения выздоравливающих (ПРУ)	54.33
100	Тепловой пункт	20.20
101	Вентканера	56.87
102-109	Коридор	191.70
110-116	Тамбур	25.88
117	Техническое помещение	10.78
118	Помещения для размещения тяжелобольных и выздоравливающих	211.37
119	Тамбур	3.56

1. При переводе школы на БХП заслонку N1 (лист ОВ3) открыть. (заслонки N 2,3,10 11 открыты заслонки N4,5,6,7,9 закрыты)

2. При переводе на режим ПРУ системы П1, В1÷В6 В8, В9 отключаются. Работают системы П2, В7, В10. Заслонки N 2,3,7 на системах П2, П3 закрыть. Заслонки N4,5,6,9 на системе П2 и заслонку N8 на системе В7 открыть.

3. При включении резервной вентиляции, система П3, заслонку N 11 закрыть, заслонку N7 открыть.

Схематический план подвала

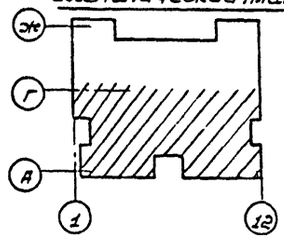

Привязан:

Инв. №

Н. контр.	Белоцерковская		23.12.85
Нач. МТЭП	Беганская		10.11.85
ГИП	Шелевиля		10.11.85
Гл. спец.	Букарева		10.11.85
Рук. гр.	Титова		10.11.85

ТП 224-1-463.86 ОВ1

Средняя общеобразовательная школа 11 классов (198 учащихся со стенами из кирпича, приспосабливаемая под лечебные учреждения

Стадия	Лист	Листов
Р	2	

План подвала между осями А-В

Госстрой БССР Белниисипросельстрой г. Минск

Копировал: Насенник

Формат А2

Согласовано:

Гл. спец. ВК	Горелик		10.11.85
Рук. бриг. эл.	Мороз		10.11.85
Гл. спец. СС	Бражнева		10.11.85

Согласовано: Нардштейн 10.11.85

Взам. инв. №

Подпись и дата

Инв. № подл.

Альбом VI

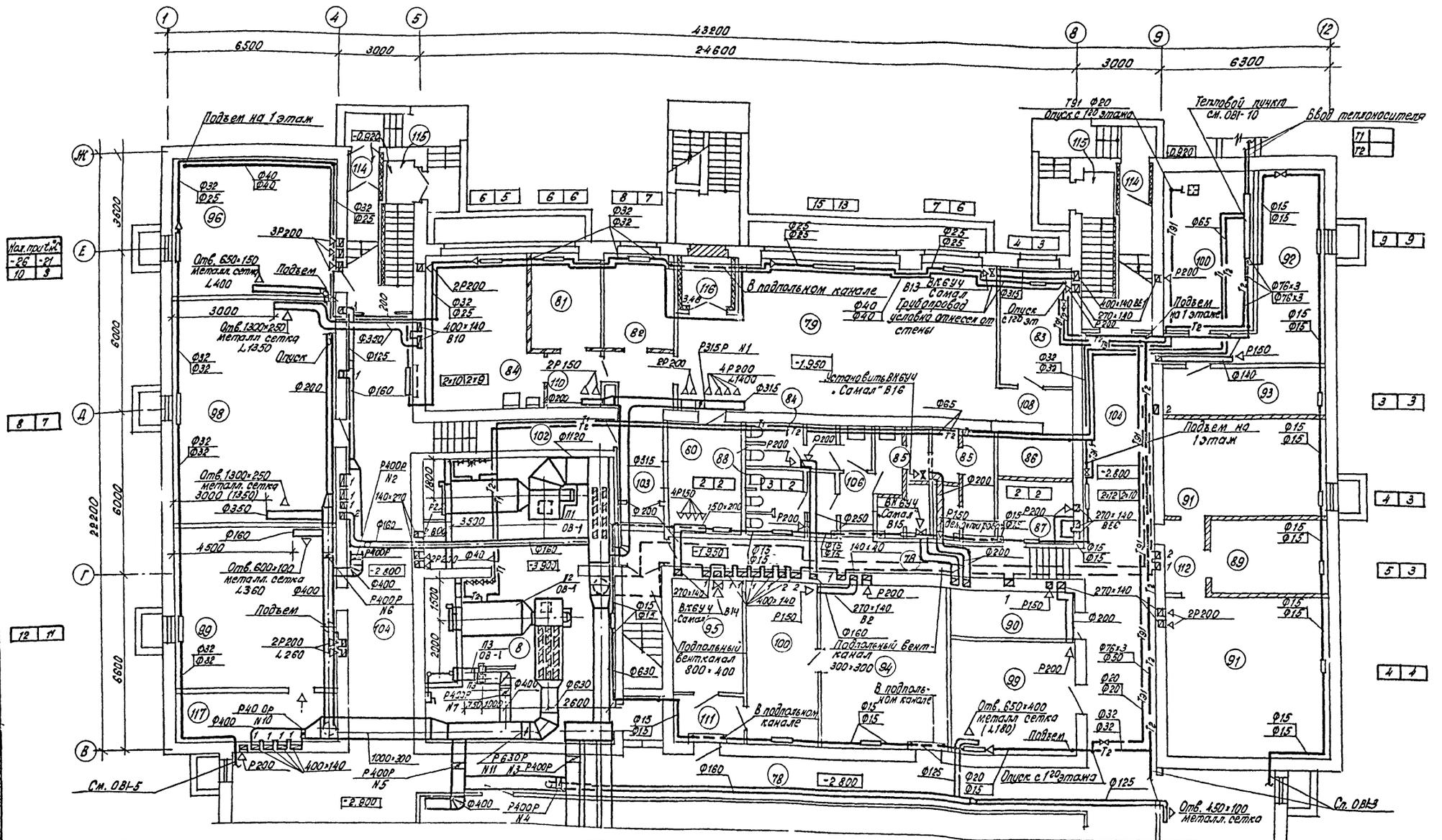

Схематический план цокольного этажа

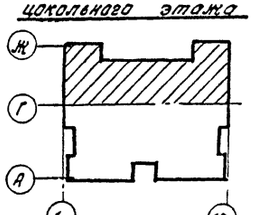

1. Указания о рабочих положениях заслонок см. на листе ОВ2.
2. Экспликацию помещений см. лист ОВ-2.
3. В помещении 89 перегородки выводятся на высоту 2 м.

				ТП	224-1-463.86		ОВ1
Привязан:							
	Н.контр.	Белоусова		Средняя общеобразовательная школа на 11 классов (10 учащихся) со стенами из кирпича, предназначаемая под	Стадия	Лист	Листов
	Нач.МТЭП	Безанская			Р	3	
	Гип	Целовская		План цокольного этажа и подвала между осями В-Ж.	Госстрой БССР БЕЛНИИГИПРОСЕЛЬСТРОЙ г. Минск		
Инв. N							

Согласовано: Гл. спец. ВиН, Фролин, Рук. бриг. эл., Мороз, Гл. спец. СС, Браженас, Гал, Рук. ГР, Кондратьев, Колышев, Ковшин

Согласовано: Гл. спец. ВиН, Фролин, Рук. бриг. эл., Мороз, Гл. спец. СС, Браженас, Гал, Рук. ГР, Кондратьев, Колышев, Ковшин

Нач. п. подл. | Подпись и дата | Взам. инв. N

Копировало: Кикин

Формат А2

1876-09

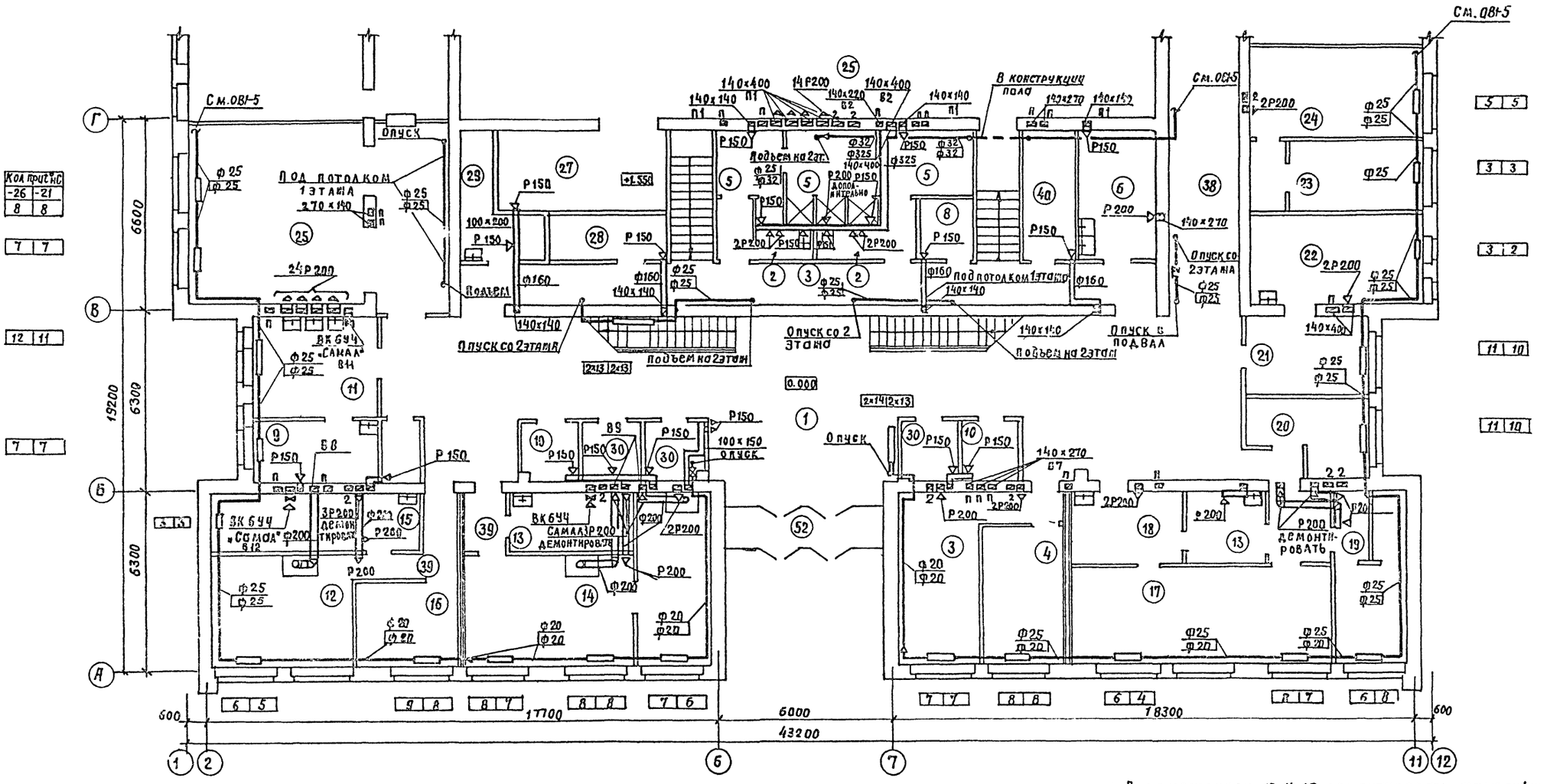

Схематический план 1 этажа

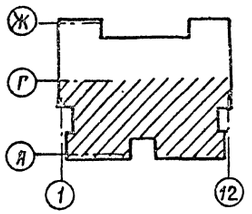

1. В помещениях 13, 14, 15 демонтировать жалюзийные решетки на каналах в стенах и присоединить воздуховоды ф200 как показано на плане. К вытяжным воздуховодам пом 14 и 15 присоединить вытяжные шкафы на приточных воздуховодах и вытяжном пом. 19 установить жалюзийные решетки.
2. В пом. 3, 4, 13, 16, 17, 18, 22, 23, 24 перегородки выводятся на высоту 2м.
3. Экспликацию помещений см. лист ОВ1-5
4. Цифры в знаменателе относятся к варианту $t_н = -21°C$.

				Т.П 224-1-463.86			ОВ1
	Н.контр	Белоцерковская		Средняя общеобразовательная школа на 11 классов (196 учащихся) со стенами из кирпича, п. Новосаблинка под дневные учреждения	Стадия	Лист	Листов
	Нач мтэп	Беганская			Р	4	
	ГИП	Шелевиля			Госстрой БССР, БЕЛНИИГИПРОСЕЛЬСТРОЙ г. Минск		
	Гл спец	Кукарекo					
	Рук гр	Титова		План 1 этажа между осями А-Г.			
	Ст инж	Полякова					

Привязан:

Инв. №

Копировал: Отр

Формат А2

1876-09

Альбом VI

Согласовано: Гл. спец. ВК, Рук. тр. ЭЛ, Гл. спец. СС, Горелик, Мороз, Браженас, ГАП, Нордштейн

Инв. № подл. | Подпись и дата | Взам. инв. №

Альбом VI

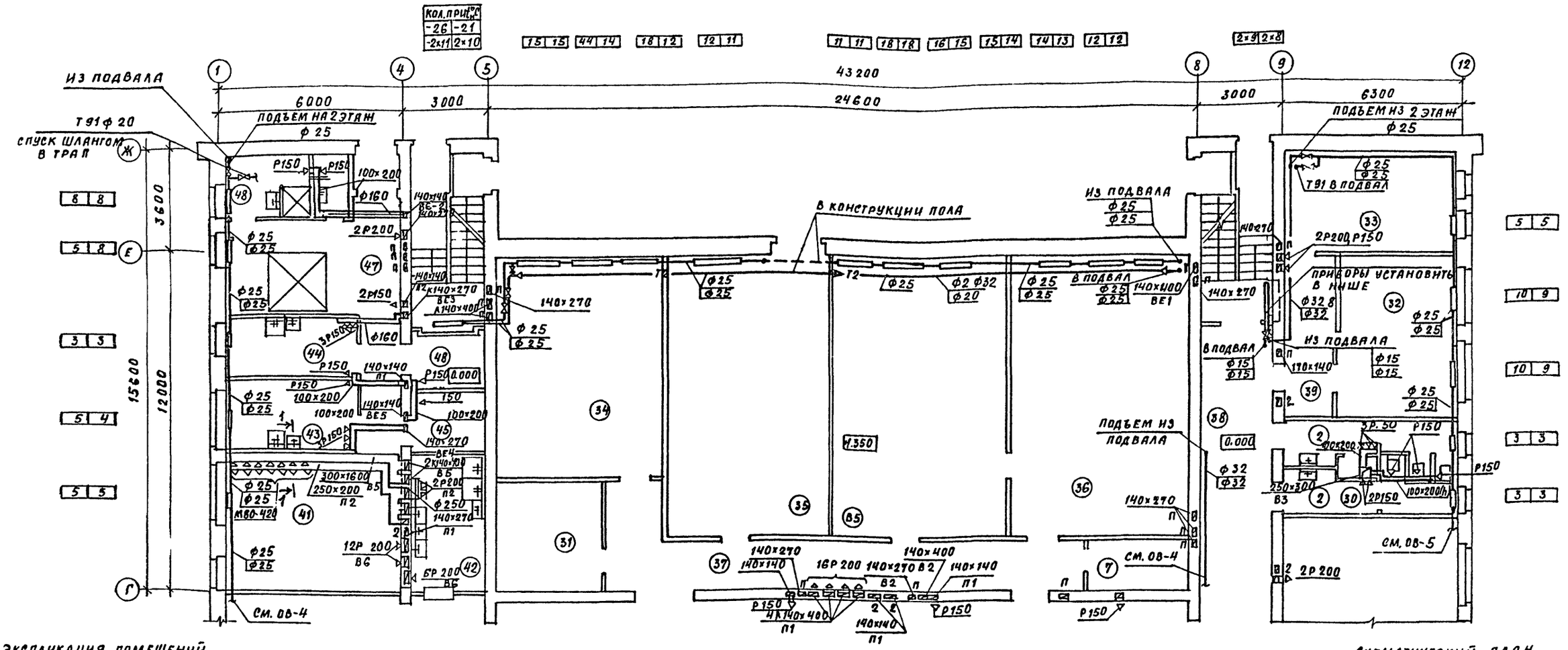

Экспликация помещений

Номер по плану	Наименование	Площадь м²
1	Вестибюль-ожидальная	136.23
2	Уборная	20.90
3	Смотровая	16,90
4	Противошоковая палата	14,65
5	Санитарный пропускник (раздевальная, душевая, одевальная)	19.12
6	Санитарная комната	11,99
7	Кладовая вещей больных	5,66
8	Кладовая чистого белья	4.40
9	Помещение выписки	9.40
10	Кабина для переодевания	8.20
11	Автоклавная	15,40
12	Препараторская	19.20
13	Моечная	15.80
14	Препараторская с боксом для бактериологических исследований	35,89
15	Автоклавная с моечной	14,84
16	Кабинет для взятия желудочного сока идуоденального зондирования.	10.71
17	Рецептурная и ассистентская, кабинет зав. аптекой.	43,30
18	Кубовая стерилизационная	10,10
19	Асептическая	3,10
20	Кладовая перевязочных материалов и лекарственных средств	10.00
21	Приемная глав. врача	21,00
22	Кабинет глав. врача, комната общественных организаций.	18,70
23	Канцелярия бухгалтерия, касса.	10,60
24	Медицинская комната (канцелярия), медицинский архив	21,20
25	Столовая	54,42
26	Коридор	32,55
27	Кладовая	16,01
28	Электрощитовая	6,21
29	Хоз. кладовая	8,02
30	Помещение для хранения уборочного инвентаря	12,30
31	Кладовая	13,91

Схематический план 1 этаж.

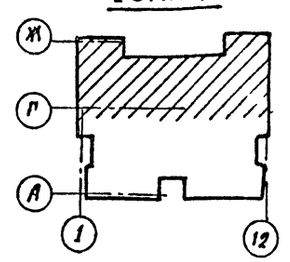

1. Цифры в знаменателе относятся к варианту $t_н^0$=-21°С;
2. В помещениях 31,32,33,34,35,36,37,39,7 перегородки выполняются на высоту 2 м.
3. Разрез 1-1 см. лист ОВ 10.

Н. контр.	Белоцерковская		23.12.85
Нач. мтэп	Беганская		10.11.85
ГИП	Шелевиля		10.11.85
Гл. спец.	Кукареко		10.11.85
Рук. гр.	Титова		10.11.85
Ст. инж.	Полякова		10.11.85

Т.П 224-1-463.86 ОВ1

Средняя общеобразовательная школа на 11 классов (198 учащихся) со стенами из кирпича, приспосабливаемая под лечебные учреждения

Стадия	Лист	Листов
Р	5	

План 1 этажа между осями Г-Ж

Госстрой БССР Белниигипросельстрой г. Минск

Привязан:

Инв. №

Согласовано: ГАП Нордштейн 10.11.85; Гл. спец. Горелик 10.11.85; Гл. спец. Браженас 10.11.85

Согласовано: Рук. гр. эл. Мороз 10.11.85

Инв. № подл. | Подпись и дата | Взам. инв. №

Копир. Гол 1876-09 Формат А2

Альбом VI

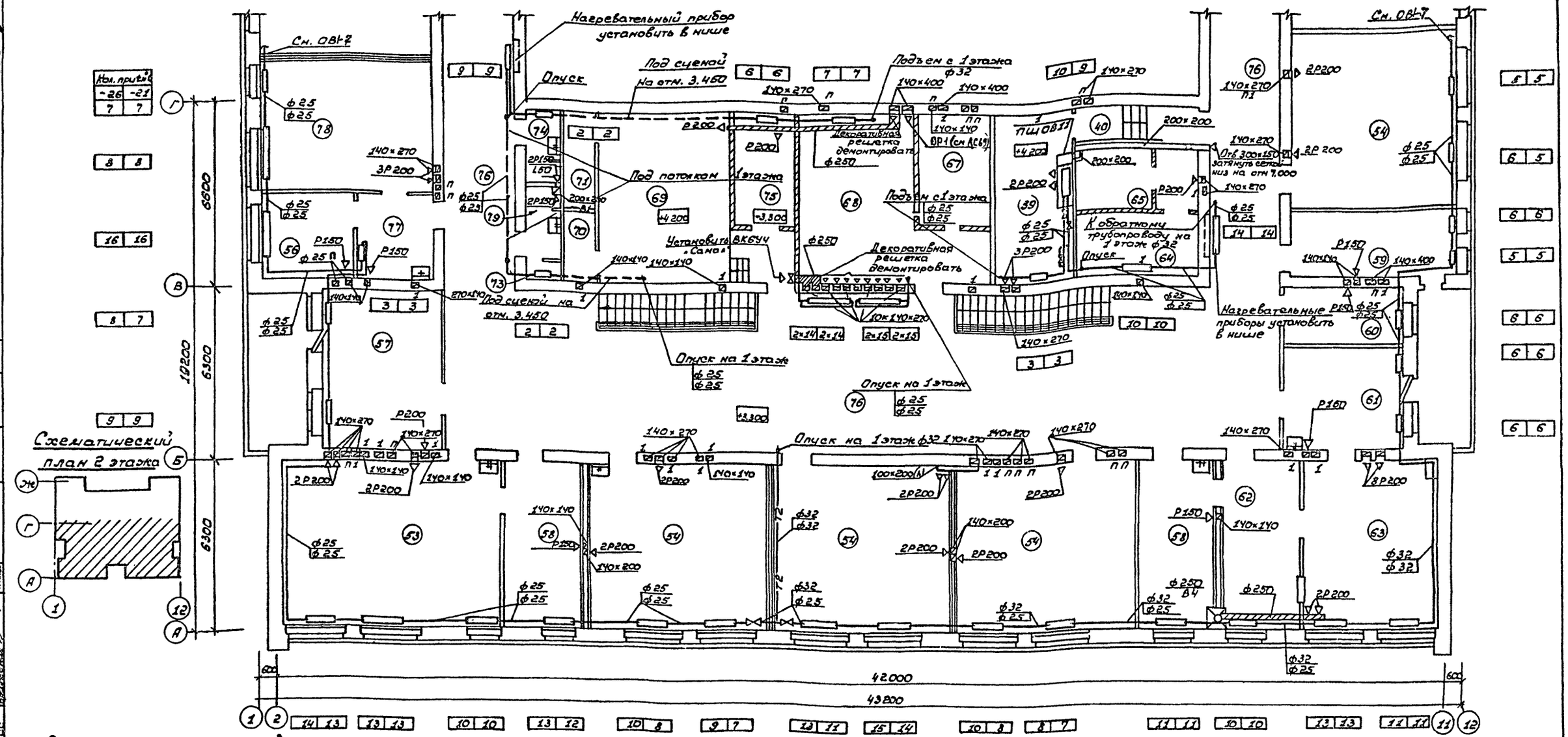

Экспликация помещений

Номер по плану	Наименование	Площадь м²
32	Кабинет функциональной диагностики	22.32
33	Кабинет ЛФК	26.09
34	Палата на 14 коек	46.80
35	Палата на 20 коек	119.68
36	Палата на 19 коек	59.84
37	Коридор	24.35
38	Колирод	39.40
39	Тамбур	27.86
40	Кладовая кислот, дезинфицирующих средств и легковоспламеняющихся жидкостей	8.00
41	Горячий цех	29.02
42	Моечная	12.00
43	Мясо-рыбный цех	10.76
44	Овощной цех	9.30
45	Кладовая сухих продуктов	5.05

1. Цифры в знаменателе относятся к варианту $t_н° = 21°C$.
2. В помещениях 68 демонтировать декоративные решетки и присоединить к каналам воздуховоды ф250 мм, как показано на плане. На воздуховодах в пом 69 и 75 установить жалюзийную решетки и вентилятор „Сапал".
3. Вентиляцию пом. 63 выполнить в соответствии с планом присоединив в вытяжной воздуховод к воздуховоду демонтированно вытяжного шкафа
4. В пом 64,65;68,67, 69,75 перегородки выводятся на высоту 2м
5. Экспликацию помещении см. лист ОВ1-5

Согласовано: Гл. спец. АК Гарелик 10.11.85; Рук. бриг. ВЗ Гарелик 10.11.85; Гл. инж. СП Благовещенская 10.11.85

Инв. № подл. | Подпись и дата | Взам. инв. №

Привязан:

Инв. №

ТП 224-1-463.86				ОВ1
Нконтр.	Бесцерковская		13.12.85	Средняя общеобразовательная школа на 11 классов (198 учащихся) со стенами из кирпича, приспосабливаемая под лечебные учреждения
Нач. НТЭП	Беганская		10.11.85	
ГИП	Шелевилл		10.11.85	
Гл. спец.	Кукарско		10.11.85	План 2 этажа оси 1/Ш А-Г
Рук. гр.	Титова		10.11.85	
Ст. инж.	Полякова		10.11.85	

Стадия	Лист	Листов
Р	6	

Госстрой БССР БелНИИпроссельстрой г. Минск

Копировал: Насенник Формат: А2

1876-09

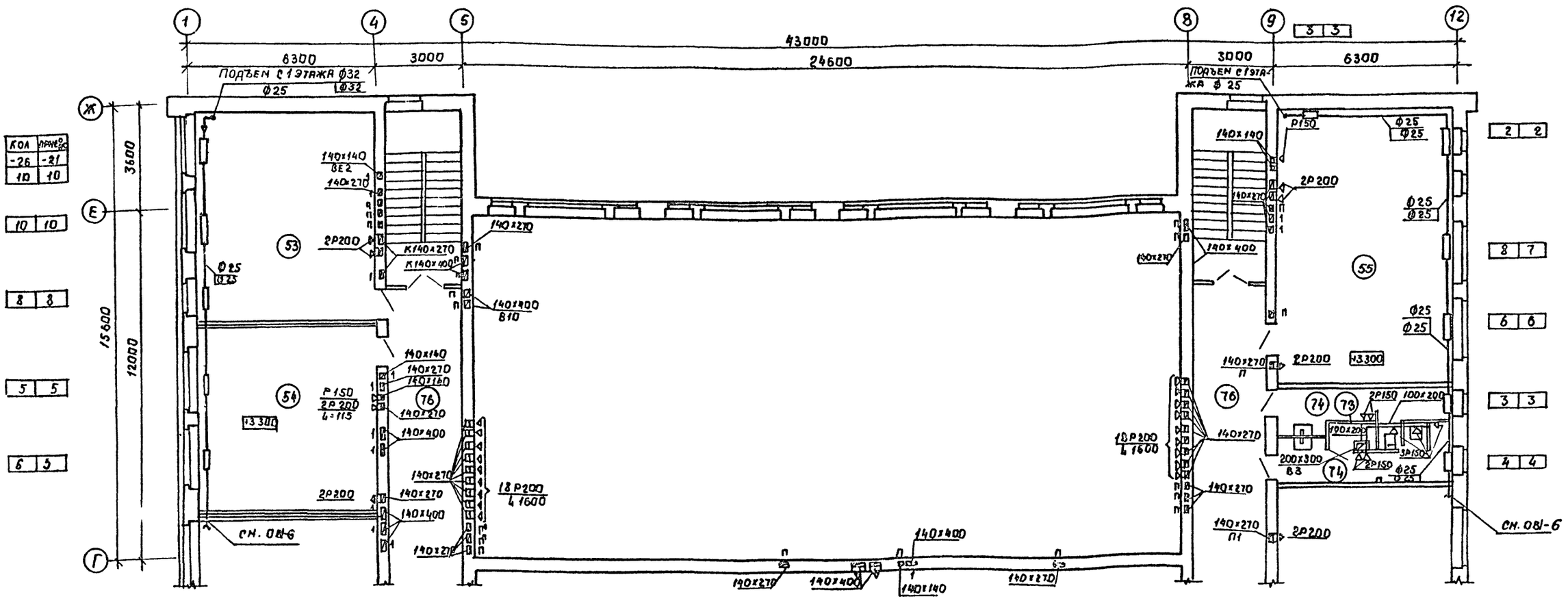

Экспликация помещений

Номер по плану	Наименование	Площадь м²	Номер по плану	Наименование	Площадь м²	Номер по плану	Наименование	Площадь м²	Номер по плану	Наименование	Площадь м²
46	Кладовая овощей	5.05	58	Палата на 4 койки	31.54	67	Буфетная	10.20	74	Уборная	19.29
47	Загрузочно-тарная, охлажд. камера	19.62	59	Кабинет врача	13.85	68	Столовая	38.50	75	Фотолаборатория	860
48	Гардеробная персонала	4.15	60	Комната старшей медсестры	8.02	69	Процедурная при рентгено-	28.22	76	Коридор	229.13
49	Душевая персонала	1.84	61	Перевязочная	15.99		диагностическом кабинете		77	Тамбур	8.23
50	Коридор	6.29	62	Предоперационная	16.79	70	Кабина для раздевания	2.61	78	Палата на 9 коек	27.87
51	Тамбур	1.80	63	Операционная малая	23.68	71	Комната управления при	3.61			
52	Тамбур	4.20	64	Ванная	12.00		рентген. кабинете				
			65	Комната для хранения и	6.80	72	Комната личной гигиены	2.87			
	2-ой этаж			приготовления гипса		73	Помещение для хранения	1.09			
53	Палата на 14 коек	93.08	66	Помещение для мытья и	14.50		уборочного инвентаря				
54	Палата на 12 коек	153.01		стерилизации суден, мытья							
55	Палата на 19 коек	56.04		и сушки клеенок, сортировки							
56	Палата на 2 койки	9.89		и временного хранения							
57	Реанимационная палата	23.89		грязного белья							

Схематический план 2 этажа

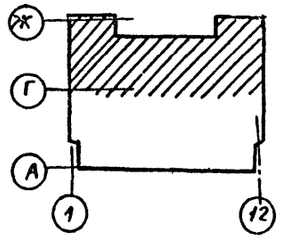

Цифры в знаменателе относятся к варианту $t_н^р = -21°C$

Т.П. 224-1-463.86 ОВ1

Н. контр.	Белоцерковская		23.12.85
Нач. МТЭП	Беганская		10.11.85
ГИП	Шелевиля		10.11.85
Гл. спец.	Кукареко		10.11.85
Рук. гр.	Титова		10.11.85
Ст. инж.	Полякова		10.11.85

Привязан

Инв. №

Средняя общеобразовательная школа на 11 классов (198 учащихся) со стенами из кирпича, приспосабливаемая под лечебные учреждения

Стадия	Лист	Листов
Р	7	

План 2 этажа между осями Г-Ж

Госстрой БССР Белгипросельстрой г. Минск

Копировала: Масл

Формат А2

1876-09

Согласовано: Гап, Гл. спец. вик, Гл. спец. сс, Кордштейн, Горелик, Браженас, Рук. бриг. эл., Норо3, 10.11.85, 10.11.85, 10.11.85

Согласовано: Взам. инв. №, Подпись и дата, Инв. № подл.

Альбом VI

Альбом VI

Спуск шлангом в трап ф 20

В конструкции пола

Под потолком 1 этажа

Под сценой

Тепловой пункт

1. Цифры в знаменателе относятся к варианту $t_н^о$ = -21°С

					Т. П. 224-1-463.86		ОВ1
Привязан:							
	Н. контр.	Рлоцерковс			Средняя общеобразовательная школа на 11 классов (196 учащихся) со стенами из кирпича, приспособляемая под лечебные учреждения	Стадия	Лист	Листов
	Нач. МТЭЛ	Сеганская				Р	8	
	ГИП	Шелевила						
	Гл. спец.	Кукарекс						
	Рук. гр.	Титова			Схема системы отопления.	Госстрой БССР Белниигипросельстрой г. Минск		
	Ст. инж.	Лозякова						
Инв. №								

Копировал: Отр

Формат А2

1876-09

Инв. № подл. | Подпись и дата | Взам. инв. №

План кровли

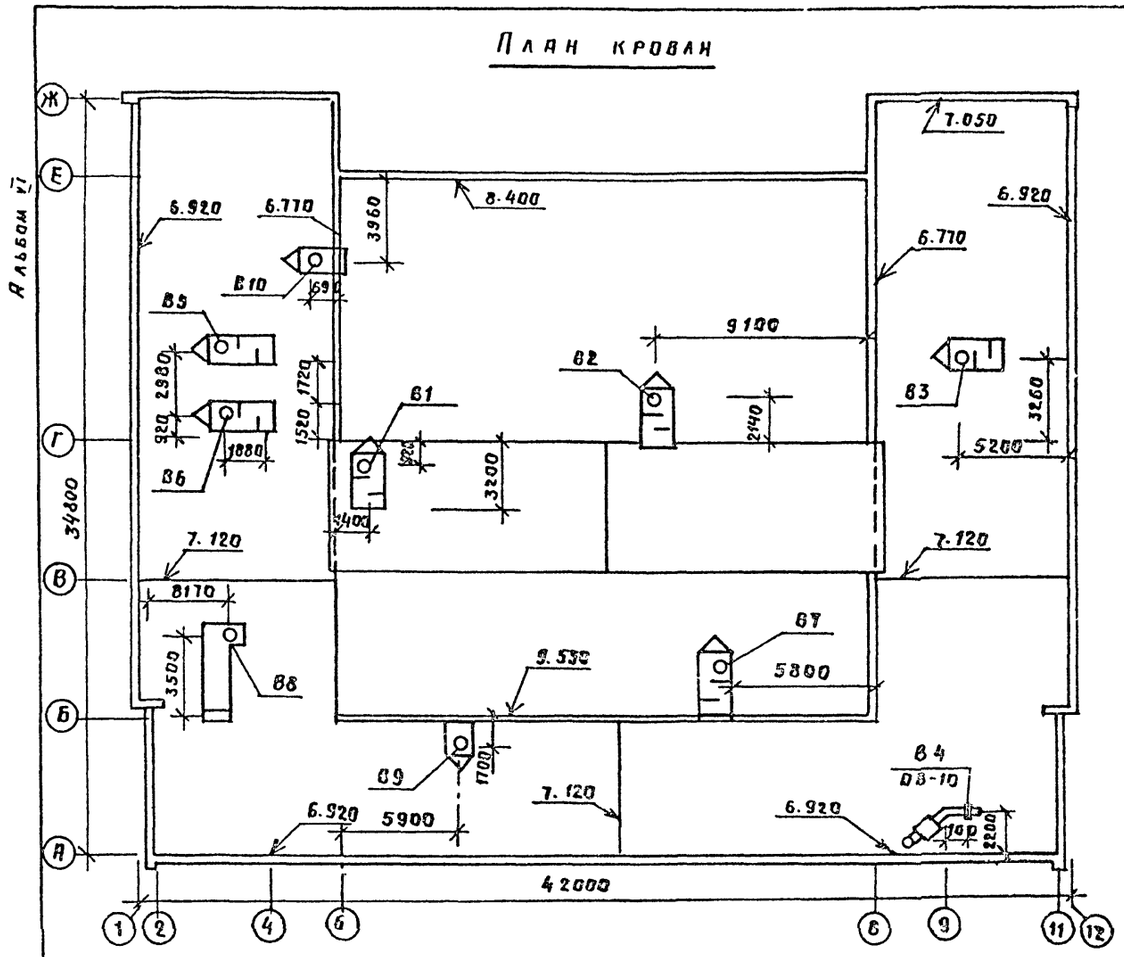

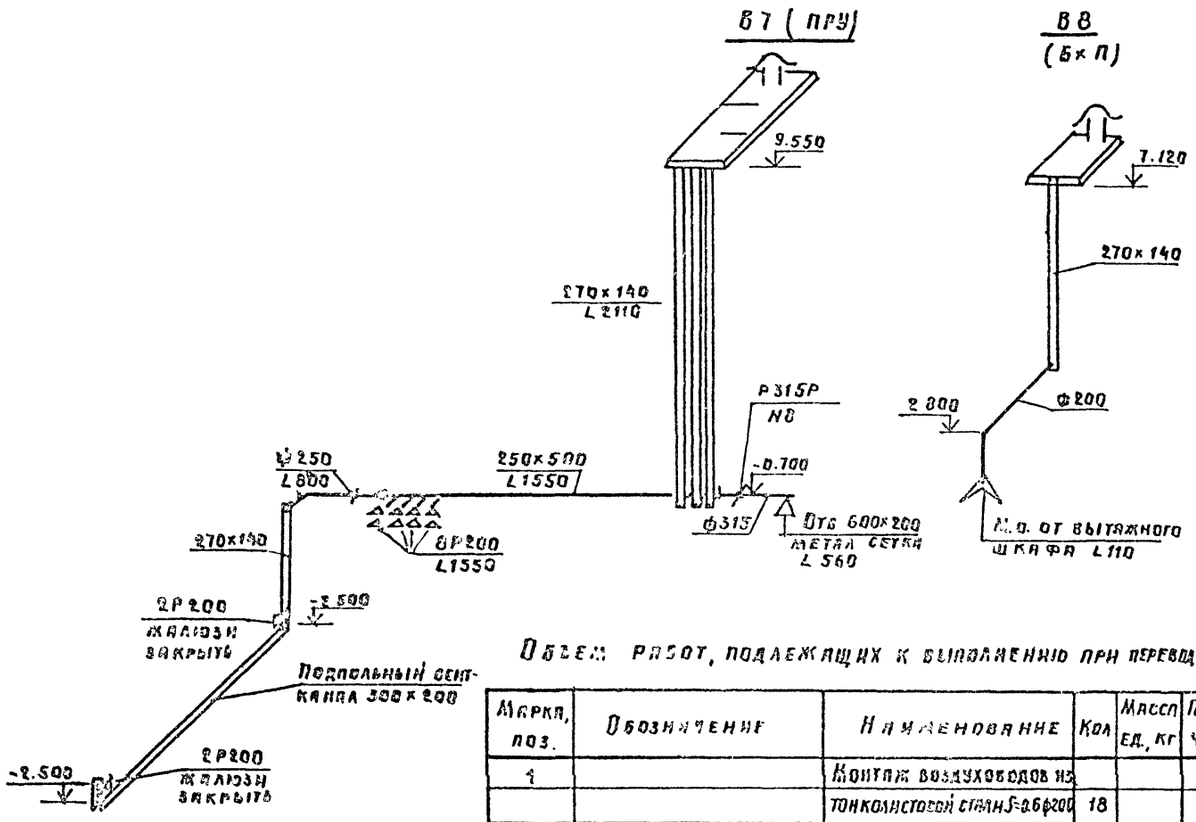

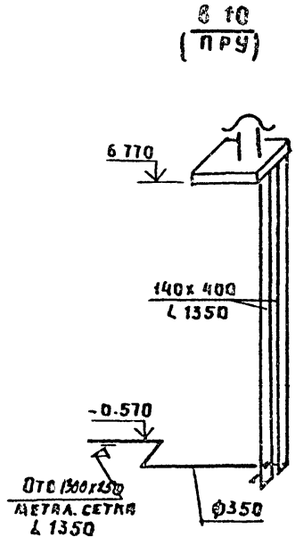

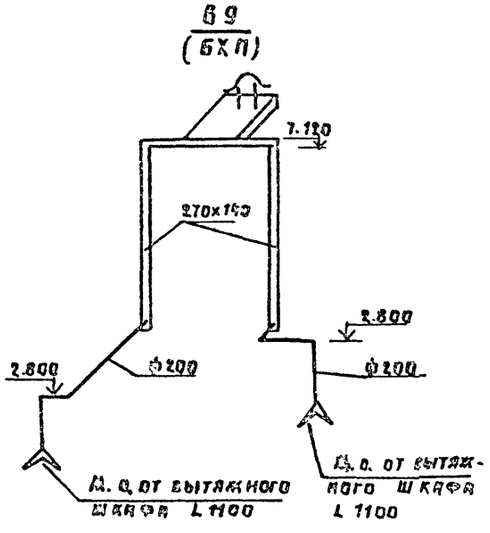

Объем работ, подлежащих к выполнению при переводе на БХП

Марка, поз.	Обозначение	Наименование	Кол	Масса ед., кг	Примечание
1		Монтаж воздуховодов из			
		тонколистовой стали S=0.6ф200	18		
2		S=0.6ф250	11		
3		Монтаж вентилятора ВКБУЧ			
		„Самал"	3		
4		Монтаж решеток Р200	8		
5		Демонтаж решеток Р200	9		
6		Демонтаж декорат. решеток	2		

При переводе на режим укрытия заслонку N8 системы В7 открыть, жалюзи на решетках у пола закрыть.

Согласовано:
Гл. спец. Фаннберг 10.11.85
ГАП Нордштейн 10.11.85
Гл. спец. Бражеинс 10.11.85

Инв. № подл. | Подпись и дата | Взам. инв. №

Т.п 224-1-463.86 ОВ1

Привязан:

Инв. №

Н. контр.	Белоцерковская		23.12.85
Нач. мэп	Беганская		10.11.85
ГИП	Шелевиля		10.11.85
Гл. спец.	Кукарекo		10.11.85
Рук. гр.	Титова		10.11.85

Средняя общеобразовательная школа на 11 классов (198 учащихся) со стенами из кирпича, приспосабливаемая под лечебные учреждения

Стадия	Лист	Листов
Р	9	

План кровли, схемы систем В7, В8, В9, В10.

Госстрой БССР Белинигипросельстрой г. Минск

Копировала: Формат А2

1876-09

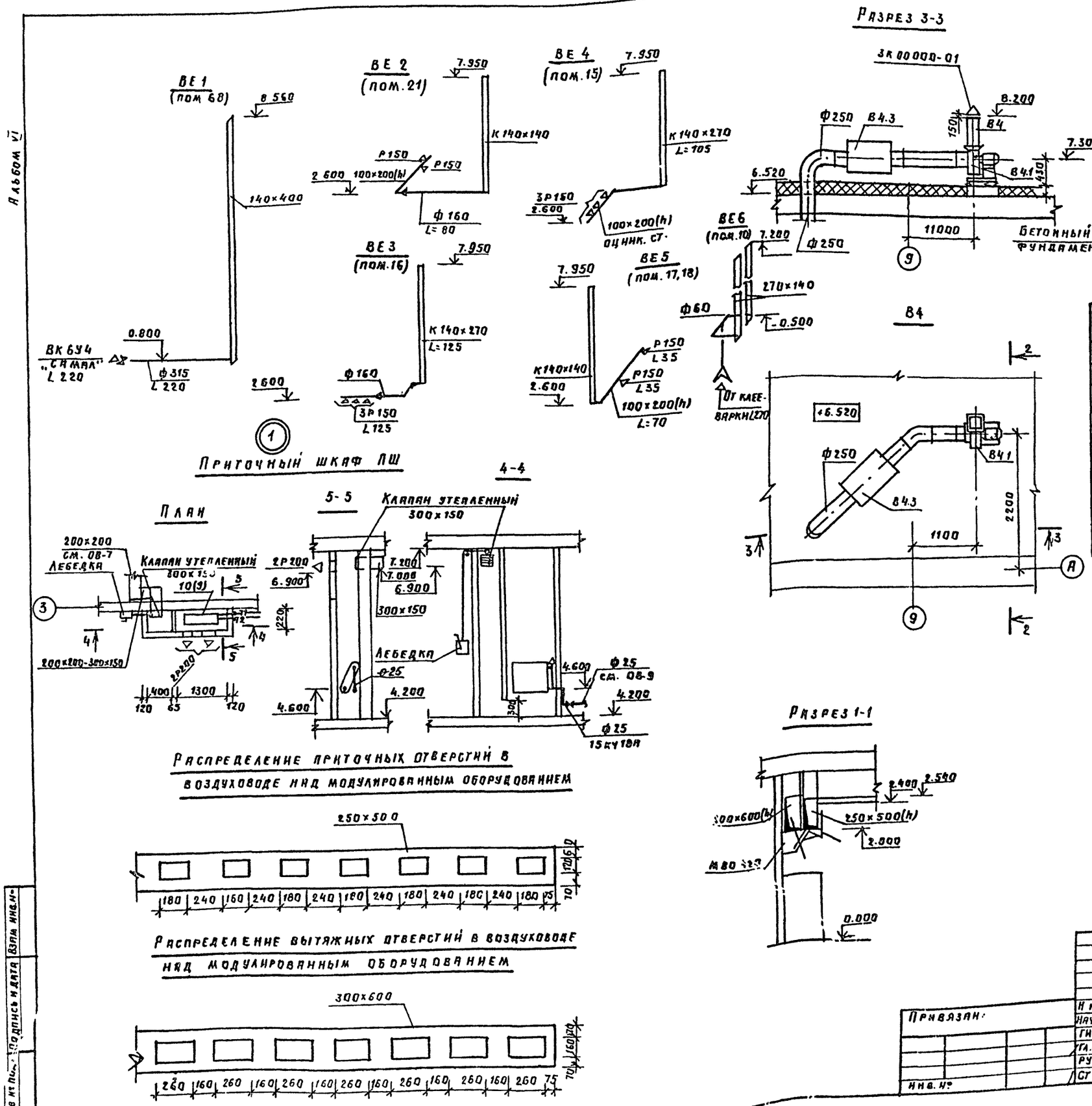

Спецификация вентиляционных установок

Марка, поз.	Обозначение	Наименование	Кол	Масса ед, кг	Примечание
		В 4			
В 4.1		Агрегат вентиляторный			с вибро-
		коррозионно стойкий, компл.	1		изоляторами
		а) вентилятор центробежный ВЦ4.76-3К, исп.1 по			
		б) электродвигатель 4АА63А4У			
		n=1380 об/мин N=0.25 кВт.			
В 4.2		Патрубок 224×224, ℓ=500	1		
В 4.3	5.904-17, вып.1	Шумоглушитель трубч. ГТИ-3	1		

					Т.п. 224-1-463.86			ОВ1
Н контр	Белоцерковская		23.11.85	Средняя общеобразовательная школа на 11 классов (198 учащихся) со стенами из кирпича, приспосабливаемая под лечебные учреждения	Стадия	Лист	Листов
Нач. МТЭП	Беганская		10.11.85		Р	10	
ГИП	Шелевная		10.11.85				
Гл. спец	Кукареко		10.11.85	Схемы систем ВЕ1÷ВЕ5. Установка системы В 4 Приточный шкаф	Госстрой БССР Белнингипросельстрой г. Минск		
Рук бр	Титова		10.11.85				
Ст инж.	Старостенко		10.11.85				

Привязан:

Инв. №

Копировала:

Формат А2

1876-09

Альбом VI

П1

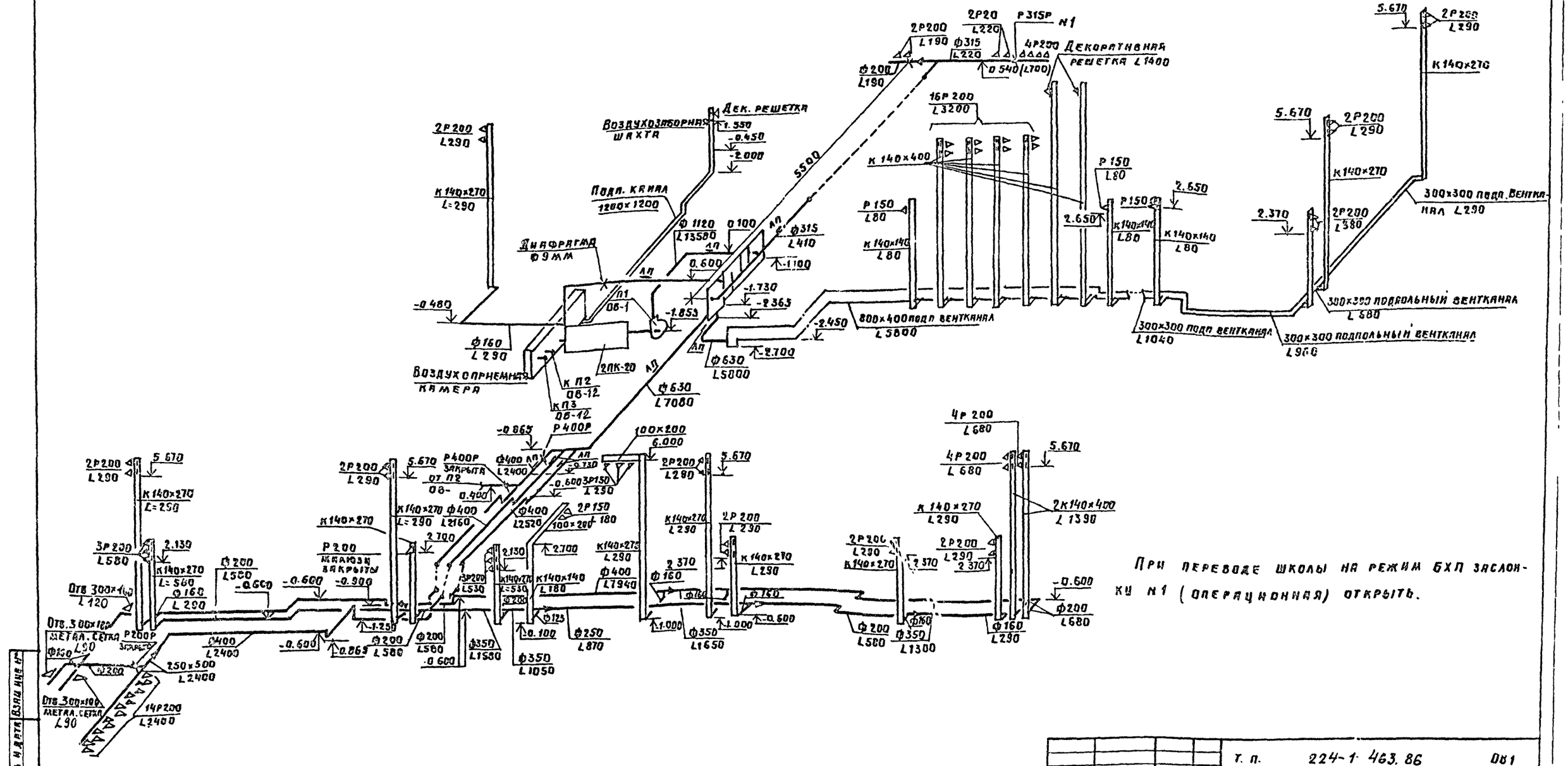

При переводе школы на режим БХП заслонку N1 (операционная) открыть.

Т. п.	224-1-463.86						ОВ1
Привязан:	Ч. контр.	Белоцерковская		13.11.85	Средняя общеобразовательная школа на 11 классов (198 учащихся) со стенами из кирпича, присоединяемая под лечебные учреждения	Стадия	Лист	Листов
	Нач. МТЭП	Беганская		10.11.85		Р	11	
	ГИП	Шелевиля		10.11.85				
	Гл. спец.	Кукареко		10.11.85	Схема системы П1	Госстрой БССР Белнингипросельстрой г. Минск		
Инв. №	Рук.	Титова		10.11.85				

Копировал: Формат А2

1876-03

Инв. № подл. | Подпись и дата | Взам. инв. №

Альбом VI

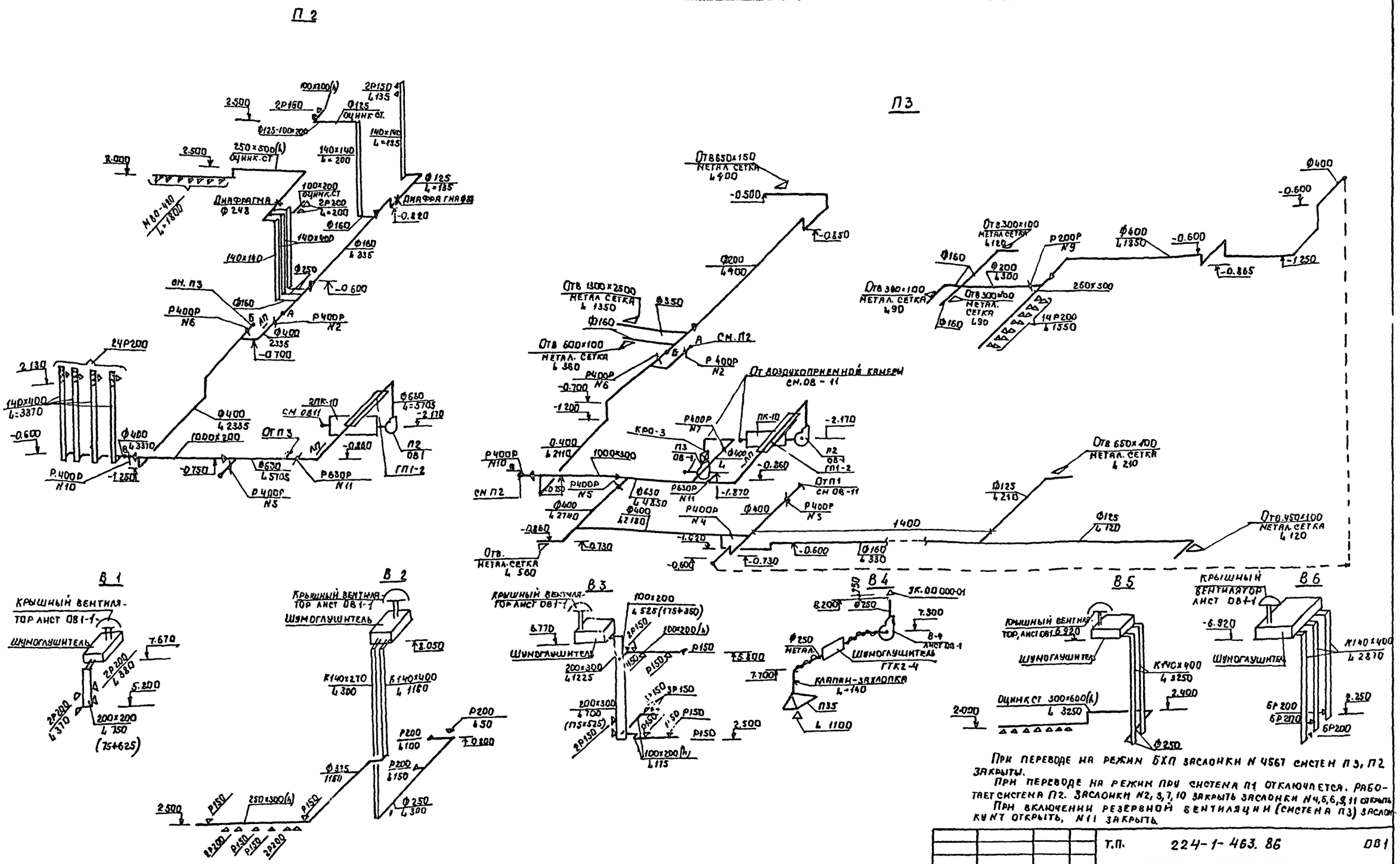

При переводе на режим БХП заслонки N 4567 систем П3, П2 закрыты.

При переводе на режим ПРУ система П1 отключается. Работает система П2. Заслонки N2, 3, 7, 10 закрыть заслонки N4, 5, 6, 9, 11 открыть.

При включении резервной вентиляции (система П3) заслонку N7 открыть, N11 закрыть.

Т.П.	224-1-463.86			ОВ1
Н.контр	Белоцерковская		23.12.85	
Нач.мтэп	Беганская		10.11.85	
ГИП	Шелевиля		10.11.85	Средняя общеобразовательная школа на 11 классов (198 учащихся) со стенами из кирпича, приспосабливаемая под лечебные учреждения
Гл.спец	Кукареко		10.11.85	
Рук.гр.	Титова		10.11.85	

Стадия	Лист	Листов
Р	12	

Схемы систем вентиляции П2, П3, В1÷В6

Госстрой БССР Белниигипросельстрой г. Минск

Копировала: Мас-

Формат А2

Инв. № подл. | Подпись и дата | Взам. инв. №

Инв. №

1876-09

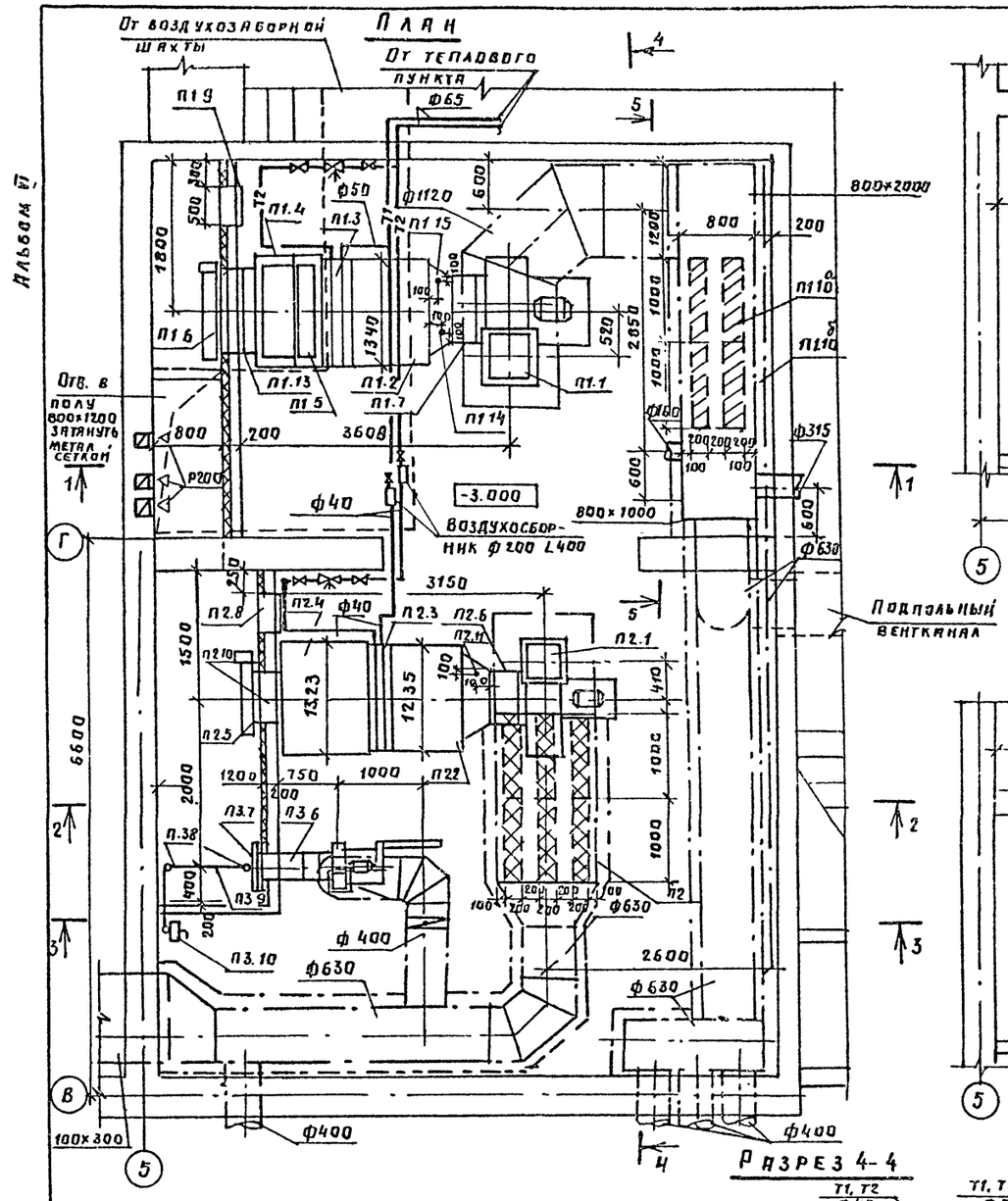

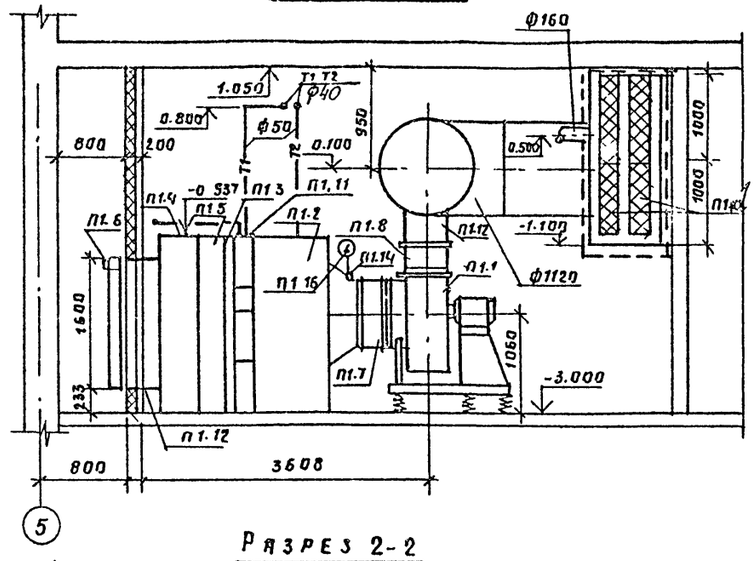

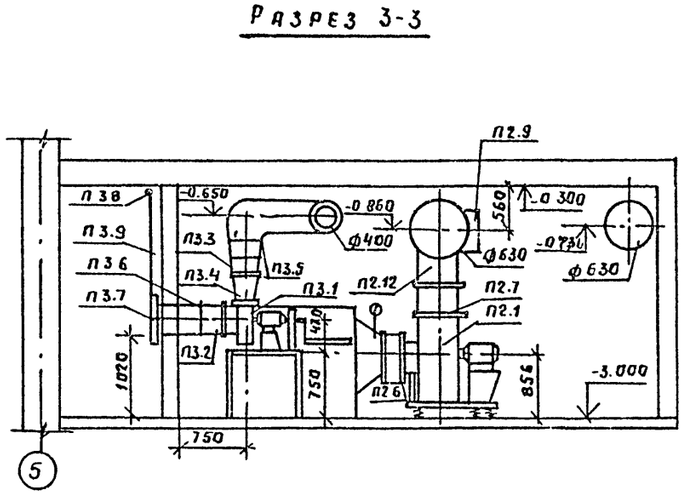

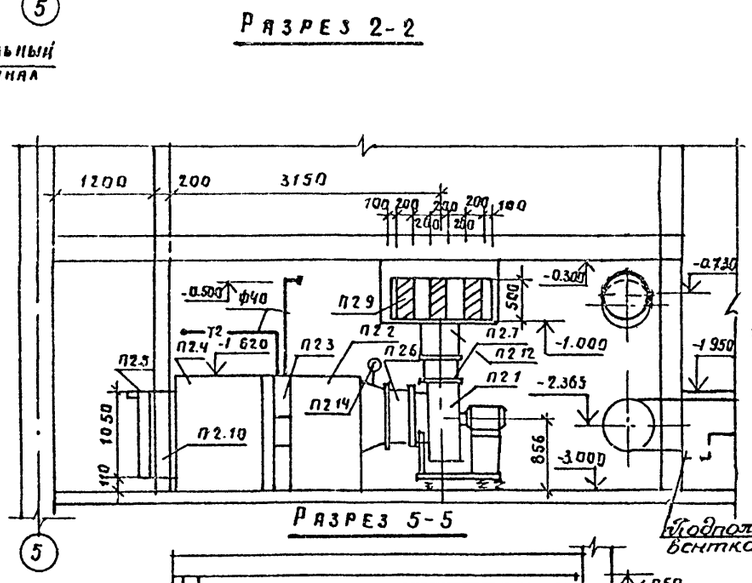

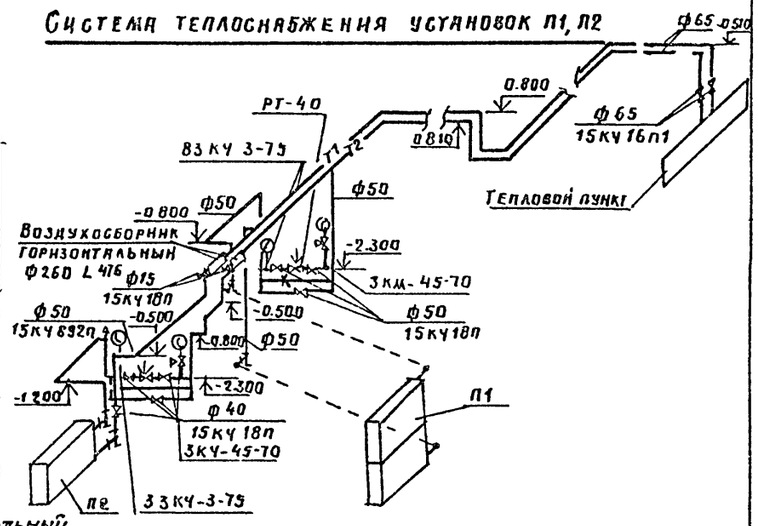

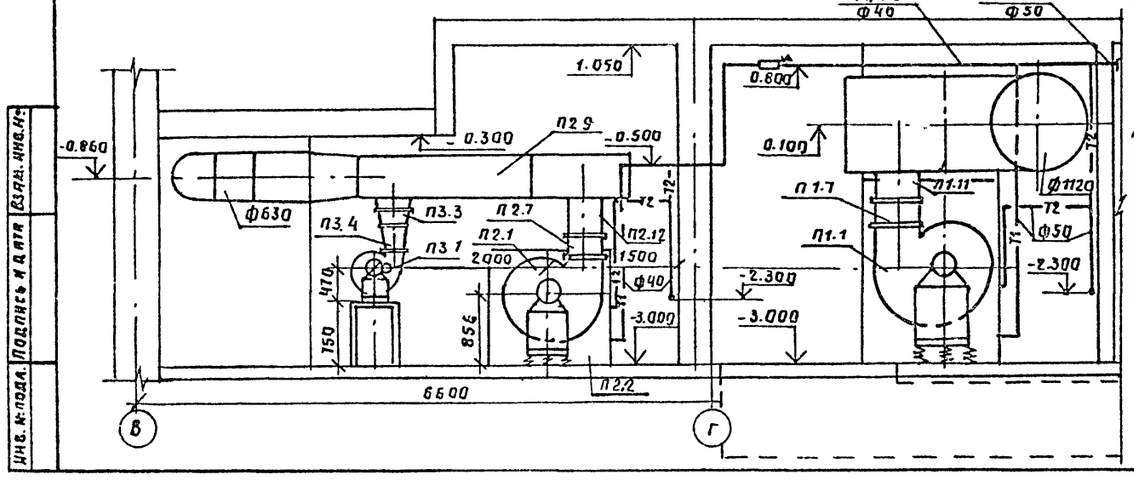

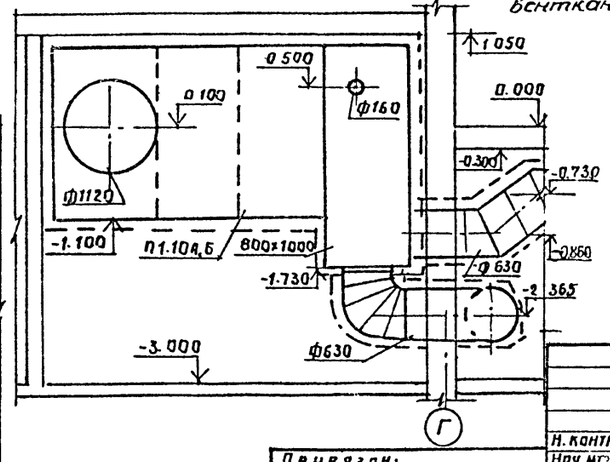

1. Перемещение оборудования в венткамере предусматривается переносной лебедкой с блоками при помощи крючьев, заделянных в потолок
2. Конструкцию воздухозаборной шахты, воздухоприемной камеры, подпольных вентканалов см. листы АС-16, 17
3. Кожухи шумоглушителей систем П1 и П2 воздуховоды после шумоглушителей в пределах венткамеры изолируются теплоизоляционным материалом в рулонах по ТУ-21 РСФСР 80-77 δ=40мм с последующим покрытием стеклопластиком рулонным РСТ по ТУ 6-11-145-80
4. Подставку под вентагрегат ЭРВ-72-3 (поз. П3.1) см. лист АС-39.

				Т.П.	224-1-463.86		ОВ1
Н. контр.	Белоцерковская		13.12.85				
Нач. мтр	Беганская		10.11.85	Средняя общеобразовательная школа на 11 классов (198 учащихся) со стенами из кирпича, приспосабливаемая под лечебные учреждения	Стадия	Лист	Листов
ГИП	Шелевная		10.11.85		Р	13	
Гл. спец.	Кукареко		10.11.85				
Рук. гр.	Титова		10.11.85	Установка систем П1, П2, П3. Система теплоснабжения установок П1, П2	Госстрой БССР Белнингипросельстрой г. Минск		
Инж.	Варламова		10.11.85				

Привязан:

Инв. №

Копировал: Формат А2

1876-09

Инв. № подл. | Подпись и дата | Взам. инв. №

Альбом VII

Спецификация вентиляционных установок

Марка, поз.	Обозначение	Наименование	Кол.	Масса ед.кг.	Примечание
		П1 (2ПК-20 левое исполн.)			
П1.1		Агрегат вентиляторный			с вибро-
		А8.095-2, комплект	1	342	изолятора-
		а) Вентилятор центробеж-			
		ный ВЦ4-70-8-0,5А, исп.1			
		Л0° Д=0,95Д ном.			
		б) Электродвигатель 4А132S6			
		965 об/мин; 5,5 квт.			
П1.2	5.904-12, В1-2	Секция соединительная	1	165	
П1.3	5.904-12, В1-16	Секция калориферная обво-			
		рядная с двумя калори-			
		ферами КВБ 10А-ПУ3	2	397	
П1.4	5.904-12, В1-29	Секция приемная	1	150	
П1.5	5.904-12, В1-22	Секция фильтра (ФЯВУ)	1	155	
П1.6	5.904-12, В1-35	Заслонка утепленная			
		П1600×1000 с исполн. меха-			
		низмом ЕСПЯ-02ПВ-202	1	69,6	
П1.7	5.904-5	Вставка гибкая ВВ22	1	11,75	
П1.8	5.904-5	Вставка гибкая ВН15	1	11,74	
П1.9	5.904-4	Дверь герметичная			
		утепленная Ду 1,25×0,5	3	33,6	
П1.10	5.904-17, В1-2	Глушитель пластинчатый			
		а) кожух ГП4-1	2	185,2	
		б) пластины П2-3	8	25,9	
П1.11		Лист из тонколистовой			ложный
		стали δ=0,7 мм			калори-
		разм. 1235×575	1	4,06	фер
П1.12	ГОСТ 19904-74*	Патрубок металличес-			
		кий разм. 550×660, С=300	1		
П1.13		Патрубок из листовой			
		стали по ГОСТ 19904-74*			
		δ=1 мм, 1050×1553, С=200	1		
П1.14	ВМ-918-80	Закладная конструк-			
		ция 10-3кч-1-75	1		для термо-
П1.15	ВМ-312-80	Закладная конструкция			метра
		А12018.010	1		для ТУДЭ
П1.16		Термометр ТПП 1 16066	1		

Марка, поз.	Обозначение	Наименование	Кол.	Масса ед.кг.	Примечание
		П2 (2ПК-10 левое исполн.)			
П2.1		Агрегат вентилятор-			
		ный А6.3195-1, компл.	1	69,8	
		а) Вентилятор центробежный			
		В-Ц4-70-6,3-02 исп.1, П0°			
		б) электродвигатель			
		4А90L6, 935 об/мин, N=1,5 квт			
П2.2	5.904-12, В1-1	Секция соединительная	1	211	
П2.3	5.904-12, В1-15	Секция калориферная			
		однорядная с одним			
		калорифером КВБ-10П	1	218,3	
П2.4	5.904-12, В1-28	Секция приемная			
		без фильтра	1	130,5	
П2.5	5.904-12, В1-35	Заслонка утепленная			
		П1000×800 с исполнит.			
		механизмом ЕСПЯ02ПВ202	1	114,3	
П2.6	5.904-5	Вставка гибкая ВВ21	1	9,95	
П2.7	5.904-5	Вставка гибкая ВН14	1	6,26	
П2.8	5.904-4	Дверь герметичная			
		утепленная Ду 1,25×0,5	1	33,6	
П2.9	5.904-17, В1-2	Шумоглушитель плас-			
		тинчатый:			
		а) кожух ГП1-2	2	95,8	
		б) пластины П2-2	6	14,1	
П2.10	ГОСТ 19904-74*	Патрубок металличес-			
		кий 1050×660 из листо-			
		вой стали по ГОСТ 19904-74*			
		δ=1 мм, С=200	1		
П2.11		Закладная конструкция			
		10-3кч-1-75	1		
П2.12	ГОСТ 19904-74*	Патрубок металлический			
		по ГОСТ 19904-74*, δ=			
		=1 мм, С=400, сеч. 440×440	1		
П2.13		Ложный калорифер (лист			
		из тонколистовой стали			
		δ=0,7 мм разм 1235×575)	1	4,06	
П2.14	ГОСТ 2823-73*Е	Термометр ТПП 1 16066	1		

Марка, поз.	Обозначение	Наименование	Кол.	Масса ед.кг.	Примечание
		П3			
П3.1	Киевский опытно-	Агрегат вентилятор-			
	экспериментальный	ный ЯРВ-72-3, компл.	1		
	завод нестандартного	а) вентилятор центро-			
	оборудования	бежный В-Ц4-70			
	Минмонтажспецстроя УССР	№4 Л0°			
		б) электродвигатель			
		А0Л2-4-6, N=0,4 квт.			
		n=1400 об/мин.			
		в) редуктор ИЧ-100-31,5-5			
П3.2	5.904-5	Вставка гибкая В318	1	3,45	
П3.3	5.904-5	ВН14	1	3,3	
П3.4		Клапан-отсекатель			
		НРО-3	1		
П3.5	ГОСТ 19904-74*	Переход металлический			
		сеч. 440×440 на Ф100	1		С=200
П3.6	ГОСТ 19904-74*	Патрубок металличес-			
		кий Ф400, С=500	1		
П3.7	2.190-1/72, В2	Клапан подвесной			
		утепленный 600×500	1		
П3.8	ГОСТ 3070-74	Блоки Ф84	3	1,87	
П3.9	ГОСТ 3070-74	Трос Ф3,4	3		
П3.10		Лебедка Л-4,0-Е	1	43	

Инв.№ подл. | Подпись и дата | Взам.инв.№

Привязан.

Инв.№

Т.П. 224-1-463.86			ОВ1
Н.контр. Белоцерковец		13.11.85	
Нач.МТЭП Белоконская		12.11.85	
Гип Шелевилла		12.11.85	
Гл.спец. Макарева		12.11.85	
Рук.груп. Литова		12.11.85	
Инж. Вралимова		12.11.85	

Средняя общеобразовательная школа на 1100 мест (1128 учащихся) со спальным корпусом, архитектурная привязка под типовые чертежи

Стадия	Лист	Листов
Р	14	

Спецификация вентиляционных установок П1, П2, П3.

Госстрой БССР БЕЛНИИПРОСЕЛЬСТРОЙ г. Минск

Копировал: Жилова

Формат А2.

1876-09

Альбом VI

Позиция	Наименование и техническая характеристика оборудования и материалов. Завод-изготовитель (для импортного оборудования)	Тип, марка оборудования, обозначение документа и № опросного листа	Единица измерения: наименование	Единица измерения: код	Код завода-изготовителя	Код оборудования, материала	Цена единицы тые. руб	Количество	Масса единицы оборудования, кг.
1	2	3	4	5	6	7	8	9	10
	Оборудование и материалы, поставляемые заказчиком.								
	Вентиляция								
	Вентилятор „Самал"	ВК-6У4	шт.	796		4867214517		3	

Привязан:

Инв №

Н. контр	Белоцерковская		13.12.85
ГИП	Шелевина		
Гл спец	Кукарекo		8.11.85
Состав	Гинзбург		10.11.85

т. п. 224-1-463.86 ОВ1.СО

Средняя общеобразовательная школа на 11 классов (198 учащихся) со стенами из кирпича, приспосабливаемая под лечебные учреждения. Спецификация оборудования

Стадия	Лист	Листов
Р	1	2

Госстрой БССР Белниигипросельстрой г. Минск

Копир. Формат

Альбом VI

Позиция	Наименование и техническая характеристика оборудования и материалов. Завод-изготовитель (для импортного оборудования – страна, фирма).	Тип, марка оборудования, обозначение документа и № опросного листа	Единица измерения: наименование	Единица измерения: код	Код завода изготовителя	Код оборудования, материала.	Цена единицы тыс. руб.	Количество	Масса единицы оборудования, кг.
1	2	3	4	5	6	7	8	9	10
	Оборудование и материалы, поставляемые подрядчиком.								
	Вентиляция								
	Воздуховод из тонколистовой стали δ=0,6, ф200	ГОСТ 19904-74	м	006				18	
	δ=0,6 ф250	ГОСТ 19904-74	м	006				11	

Привязан:

Инв. №

т. п 224-1-463.86 ОВ1.СО Лист 2

Копир. Формат А2.

Альбом VI

План-схема

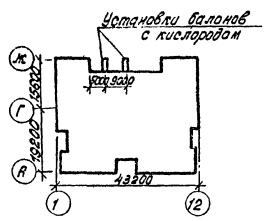

Ведомость чертежей основного комплекта.

Лист	Наименование	Примечание
1	Общие данные	
2	Фрагмент плана 1 этажа между осями 7-10	
	Схема системы кислородоснабжения.	

Ведомость ссылочных и прилагаемых документов.

Обозначение	Наименование	Примечание
	Ссылочные документы	
	Трубы медные	
	Прилагаемые документы	
ЛГСО	Спецификация оборудования.	

Общие указания.

1. Проектом предусматривается снабжение кислородом операционной от двух шкафов на 5 кислородных баллонов каждый, устанавливаемых у наружной стены здания. Расход кислорода составляет 6000 л/сут.

2. Трубопроводы кислорода от шкафных установок до ввода в здание прокладываются по наружной поверхности шкафа и защищаются угловой сталью, далее трубопроводы прокладываются по стене операционной.

3. Материалы, детали, узлы, арматура и технологическое оборудование, используемые для монтажа, должны удовлетворять требованиям ГОСТ ов нормалей и ТУ.

4. Работы по монтажу системы централизованной подачи кислорода вести в строгом соответствии с требованиями СНиП III-31-78 указаний У-347-00-4 правил госсаннадзора, правил техники безопасности и производственной санитарии ЦК профсоюза рабочих машиностроения (издание 3е 1967г), противопожарной безопасности, а также производственных инструкций и технических указаний проекта.

5. Трубопроводы кислорода монтировать из медных труб марки Т ГОСТ 617-72*.

6. Медные трубы соединять преимущественно на пайке припоем ЛК 2-05 ТУ ЦМО 1327-54, но возможно и втулочным соединением, с развальцовкой конца трубы.

7. Перед пайкой стыки трубопроводов должны быть зачищены, обезжирены и промыты.

При пайке медных трубопроводов применение флюсов, загрязненных примесями; пайка мягкими припоями без тщательной полуды швов; а также пайка твердыми припоями по полуде или вблизи луженных мест- запрещается.

8. Разъемные (фланцевые и резьбовые) соединения допускается применять только при подключении трубопроводов к аппаратуре, оборудовано в местах установки арматуры и контрольно-измерительных приборов.

9. На трубопроводах кислорода устанавливать арматуру только специально предназначенную для кислорода (латунная, бронзовая).

10. Применение стальной и чугунной арматуры не допускается.

11. Крепление трубопроводов осуществляется хомутами к опоре, трубу предварительно обернуть асбестовой бумагой в несколько слоев общей толщиной ≈6мм. Крепление трубопроводов производить на вертикальных участках для труб Ф 8 мм через 1м. на горизонтальных участках для труб Ф8 мм через 0,75 м.

12. Присоединение к оборудованию трубопроводов, консольно без закрепления на опорах (скобках) не допускается.

13. В местах прохождения через стены трубы закладывать в защитные футляры (гильзы) из водогазопроводных труб. Пространство между трубой и футляром заложить асбестовым шнуром.

14. Участки трубопроводов в местах прохождения через стены не должны иметь стыков.

15. Прокладка трубопроводов кислорода совместно с электропроводом и электрокабелем, а также через вентиляционные каналы не допускается.

16. Расстояние в свету трубопроводов кислорода до других трубопроводов должно быть не менее 250мм.

17. Все трубопроводы после монтажа должны быть опресованы давлением 125 Рраб (Рраб-рабочее давление = 30 Па)

18. Шкафные установки баллонов с кислородом должны быть заземлены.

19. Трубопроводы кислорода должны быть окрашены эмалевой краской в голубой цвет.

Типовой проект привязан в соответствии с действующими нормами и правилами и предусматривает мероприятия, обеспечивающие взрывную, взрывопожарную и пожарную безопасность при эксплуатации здания.

Гл. инженер проекта привязки

Типовой проект разработан в соответствии с действующими нормами и правилами и предусматривает мероприятия, обеспечивающие взрывную, взрывопожарную и пожарную безопасность при эксплуатации здания.

Гл инженер проекта (Шелевиля)
Гл. специалист мастерской (Кукореко)

Инв N подл. | Подпись и дата | Взам. инв. N

Условные обозначения

—ЛГ—	Трубопровод кислорода
—⌯—	Пересечение трубопроводом кислорода стены (в гильзе)
—⋈—	Вентиль запорный игольчатый

Инв N			
Н. контр	Белоцерковская		
Нач. МТЗП	Беганская		
Гип	Шелевиля		
Гл. спец.	Кукореко		

Привязан:

ТП 224-1-463.86 ЛГ

Средняя общеобразовательная школа на 11 классов (...) со стенами из кирпича, с ... Стадия Р | Лист 1 | Листов 2

Общие данные.

Госстрой БССР БЕЛНИИГИПРОСЕЛЬСТРОЙ г. Минск

Копировала: [illegible] Формат А2

1976-09

Альбом VI

Фрагмент плана цокольного этажа

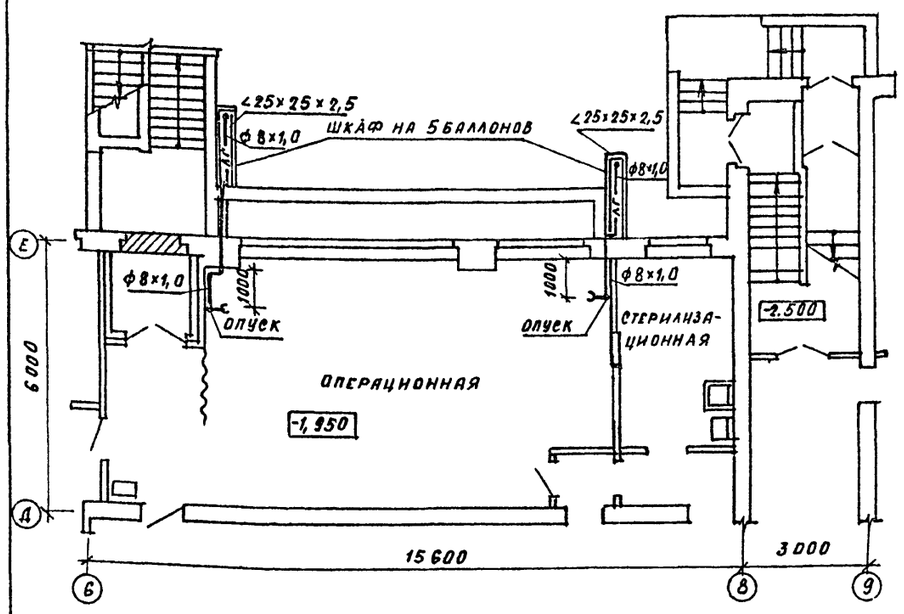

Система кислородоснабжения

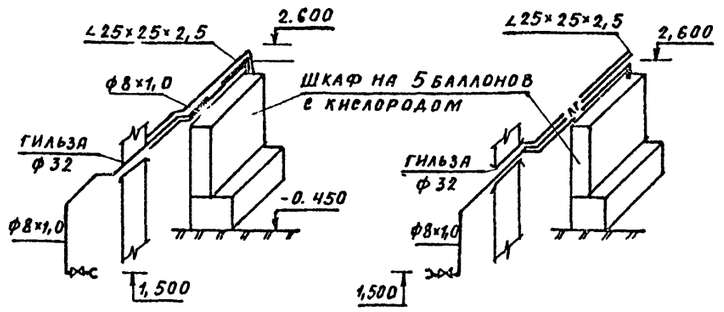

Рекомендации по обезжириванию трубопроводов кислорода.

Все кислородопроводы и кислородная арматура должна быть обезжирены в соответствии с требованиями отраслевого стандарта ОСТ 26-04-312-Т1. Оборудование кислородное. Методы обезжиривания. Применяемые материалы.

Для обезжиривания в соответствии с ОСТ 26-04-312-Т1. рекомендуются к применению водные моющие растворы, применяемые для обезжиривания деталей, арматуры, трубопроводов и оборудования, работающих при давлении не более (250 кгс/см²) 2500 па и температуре не выше 150°С.

Рекомендуемые составы водных моющих растворов.

Рецептура моющего раствора		Режим обезжиривания		Область применения
Компоненты раствора	Кол г/дм³	Температура, °С.	Продолжительность, мин	(по металлам)
1. Натрий фосфорнокислый (тринатрий фосфат) ГОСТ 201-76* ГОСТ 201-76* моющее средство*	15 5	60÷80	30	Нержавеющая сталь, латунь, медь, чугун
2. Стекло натриевое жидкое моющее средство*	20 5	60÷80	30	Нержавеющая сталь, медь, чугун, латунь.

Используется одно из следующих средств:
вещество вспомогательное СП-7, СП-10 ГОСТ 8433-81 (2-3)
моющий препарат синтанол ДС-10 ТУ N6-14-577 (5 г/дм³)
средства бытовой химии (5 г/ум³).

Наружная поверхность труб обезжиривается протиранием ее тряпкой, смоченной растворителем, с последующей просушкой и проветриванием на открытом воздухе.

Внутренняя поверхность труб обезжиривается путем заполнения их растворителем.

Заглушенные с одной стороны пробками трубы заполняются растворителем, после чего заглушаются пробкой с другой стороны и укладываются в горизонтальное положение. В таком положении трубы находятся 10-15 минут с периодической прокаткой с таким расчетом, чтобы была омыта растворителем вся внутренняя поверхность. Количество растворителя, необходимое для обезжиривания внутренней поверхности 1 п м труб определяются их диаметром и приведено в таблице (в соответствии с ОСТ 24-04-312-Т1.)

Условный проход труб, мм	6	8	10
Необходимое количество растворителя дм³ на 1м	0,03	0,05	0,08

Проведение обезжиривания должно быть подтверждено актом.

Подготовкой и проведением всех работ по обезжириванию должно руководить ответственное лицо.

Трубы после обезжиривания промыть горячей водой температуры 70-80°С до полного удаления пены, оставшейся в трубах, после удаления моющего раствора и до начала монтажа закрыть с концов деревянными пробками (для предохранения их от дальнейшего загрязнения).

Систему смонтированных трубопроводов после проведения всех испытаний продуть воздухом, не содержащим масла, а затем — кислородом, отводимым за пределы здания.

Схема обвязки 5 баллонов с кислородом

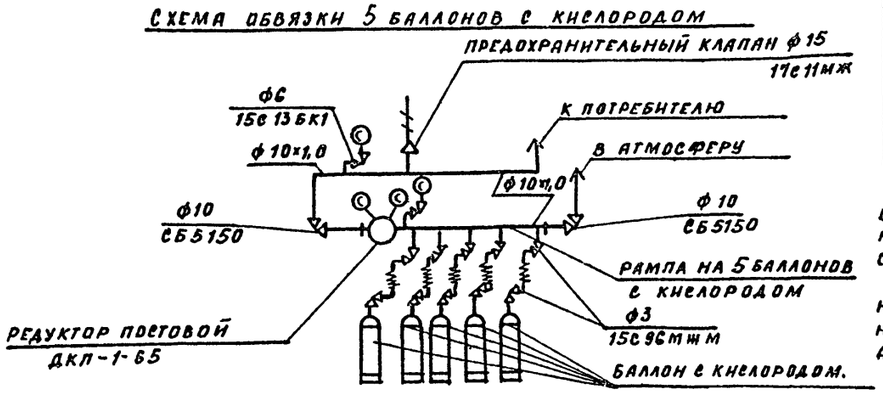

Согласовано:					
Гл. спец.	Файнберг		10.11.85		
Гл. спец.	Бражнев		10.11.85		
ГАП	Нордштейн		10.11.85		
Инв. № подл.	Подпись и дата	Взам. инв. №			

				т.п	224-1-463.86		лг
				Н контр	Белоцерковская		23.12.85
Привязан				Нач. мтэп	Беганская		10.11.85
				ГИП	Шелевиля		10.11.85
				Гл спец.	Кукареко		10.11.85
Инв. №				Средняя общеобразовательная школа на 11 классов (198 учащихся) со стенами из кирпича, приспосабливаемая под лечебные учреждения	Стадия	Лист	Листов
					Р	2	
				Фрагмент плана 1 этажа между осями 7-10 Схема системы кислородоснабжения	Госстрой БССР Белниигипросельстрой г Минск		

Копир. Гоц

Формат А2

1876-09

Позиция	Наименование и техническая характеристика оборудования и материалов. Завод-изготовитель (для импортного оборудования - страна, фирма).	Тип, марка оборудования. Обозначение документа и № опросного листа	Единица измерения: Наименование	Единица измерения: Код	Код завода-изготовителя	Код оборудования, материала	Цена единицы, тыс. руб.	Количество	Масса единицы оборудования кг.
1	2	3	4	5	6	7	8	9	10
	Оборудование и материалы поставляемые заказчиком								
	Кислородоснабжение								
	Рампа для 5 баллонов с кислородом	ЦСР-1							
		Ц 1479,00,000	компл.	000				2	
	Шланг соединительный из комплекта ЦСР-1Ц1479.00.000		шт.	796				10	
	Вентиль угловой рамповый Фу 3 Р=200 кгс/см²	15С 96 МЖМ	шт.	796				20	
	Вентиль угловой Фу 10 Р=200 кгс/см², исполнение К-23 6Б4-020 10	С65 150	шт.	796		374211		4	
	Вентиль манометровый Фу 4Р=250 кгс/см². Завод Балашиха п/я В-2388		шт.	796				2	
	Редуктор кислородный постовой, Барнаул 99, п/я А-3828	ДКП-1-65	шт.	796		416141		2	
	Манометр кислородный, пределы измерения 0-250 кгс/см², диаметр корпуса 100 мм, тип 3, класс точности 1.6,	ГМ-100 К-250 ГОСТ 3625-77*Б	шт.	796				2	
	Вентиль манометровый Фу6 Р=25 кгс/см²	15С 136 К1	шт.	796		374214		2	
	Манометр кислородный, пределы измерения 0-25 кгс/см², диаметр корпуса 100 мм тип. 3, класс точности 1.6	ОБМ Т-100 Х-40 ГОСТ 8625-77*Е	шт.	796				2	
	Клапан предохранительный Фу 15 (Р=10 кгс/см²) Р=100 па	17С 11 НХ	шт.	796		3742517005		2	

Альбом VI

Инв. № подл. | Подпись и дата | Взам. инв. №

Привязан

Инв. №

Т.П 224-1-463.86 ЛГ.СО

Н. контр.	Белоцерковская	[подпись]	23.12.85
Гип	Шелевиля	[подпись]	
Гл. спец.	Кукареко	[подпись]	10.11.85
Состав.	Гинзбург	[подпись]	18.11.85

Средняя общеобразовательная школа на 11 классов (198 учащихся) со стенами из кирпича, приспосабливаемая под лечебные учреждения. Спецификация оборудования

Стадия	Лист	Листов
Р.	1	3

Госстрой БССР Белинигоросельстрой г. Минск

Копировала: Бор

Формат А3

Позиция	Наименование и техническая характеристика оборудования и материалов. Завод-изготовитель (для импортного оборудования - страна, фирма).	Тип, марка оборудования. Обозначение документа и № опросного листа	Единица измерения: Наименование	Единица измерения: Код	Код завода-изготовителя	Код оборудования, материала	Цена единицы, тыс. руб.	Количество	Масса единицы оборудования кг.
1	2	3	4	5	6	7	8	9	10
	Баллоны кислородные Рб=250 кгс/см²	ГОСТ 9731-79	шт.	796				10	
	Клапан для кислорода		шт.	796				2	
	Вентиль запорный игольчатый	9Г4 463-013	шт.	796				2	
	Трубопровод из медных труб М3 ф8×1.0	ГОСТ 617-72						15	
	ф10×1.5	ГОСТ 617-72						5	

Инв. № подл. | Подпись и дата | Взам. инв. №

Привязан

Инв. №

Т.П 224-1-463.86 ЛГ.СО

Лист 2

Копировала: Бор

Формат А3

Альбом VI

Позиция	Наименование и техническая характеристика оборудования и материалов. Завод-изготовитель (для импортного оборудования - страна, фирма).	Тип, марка оборудования. Обозначение документа и №: опросного листа	Единица измерения: Наименование	Единица измерения: Код	Код завода-изготовителя	Код оборудования, материала	Цена единицы, тыс. руб.	Количество	Масса единицы оборудования кг.
1	2	3	4	5	6	7	8	9	10
	Оборудование и материалы, поставляемые подрядчиком								
	Кислородоснабжение								
	Уголок 25 × 25 × 2,5	ГОСТ 19771-74	м	006				4	
	Шуруп 4 × 20	ГОСТ 1144-80	кг	166				0,2	
	Бумага асбестовая $\delta = 1,0$	ГОСТ 23779-79	м²	055				0,01	
	Шнур асбестовый	ГОСТ 1779-83	кг.	166				0,1	
	Окраска труб эмалевой краской		м²	055				0,7	
	Сталь полосовая для изготовления хомутов $\delta = 4$ мм	ГОСТ 19903-74*	м2	055				0,2	
	Трубы водогазопроводные для гильз ф 32	ГОСТ 3262-75	м	006				1,0	

Инв. № подл. | Подпись и дата | Взам. инв. №

Привязан

Инв. №:

Т.п 224-1-463.86 АР СО Лист 3

Копировала: Бобр Формат А3

Позиция	Наименование и техническая характеристика оборудования и материалов. Завод-изготовитель (для импортного оборудования - страна, фирма).	Тип, марка оборудования. Обозначение документа и №: опросного листа	Единица измерения: Наименование	Единица измерения: Код	Код завода-изготовителя	Код оборудования, материала	Цена единицы, тыс. руб.	Количество	Масса единицы оборудования кг.
1	2	3	4	5	6	7	8	9	10

60-9781

Инв. № подл. | Подпись и дата | Взам. инв. №

Привязан

Инв. №:

Т.п 224-1-463.86 СО Лист

Копировала: Бобр Формат А3

Альбом VI

Ведомость чертежей основного комплекта.

Лист	Наименование	Примечание
1	Общие данные	
2	План 1 этажа между осями Г-Ж.	
3	План 1 этажа между осями А-Г.	
4	План 2 этажа между осями Г-Ж.	
5	План 2 этажа между осями А-Г. Схемы системы К2.	
6	План цокольного этажа и подвала между осями В-Ж	
7	План подвала между осями А-В.	
8	Схемы систем В1, Т3, Т4.	
9	Схемы систем К1, К3.	
10	Гипсоотстойник. Пароотстойник.	

Ведомость ссылочных и прилагаемых документов.

Обозначение	Наименование	Примечание
	Ссылочные документы	
4.900-8 вып. I, II, III	Альбом оборудования, фасонных частей и арматуры для сетей и сооружений водопровода и канализации.	
4.900-9 вып.0	Узлы и изделия трубопроводов из пластмассовых труб для систем водоснабжения и канализации.	
4.904-69	Детали санитарно-технических приборов и крепление трубопроводов.	
59-8. Сантехпроект"	Водомерные узлы.	
	Прилагаемые документы	
ВК. СО	Спецификация оборудования.	

Общие указания.

1. При переоборудовании школы под БХП необходимо согласно чертежам ВК1-2 ÷ ÷ ВК1-7 расставить сантехническое оборудование и присоединить его к ближайшим точкам существующей сети согласно чертежам ВК1-8 ÷ ВК1-10.

2. Подводки к санитарным приборам выполняются из стальных водогазопроводных оцинкованных труб по ГОСТ 3262-75.

3. Отводные трубопроводы от приборов запроектированы из чугунных канализационных труб по ГОСТ 6942.3-80, как вариант из пластмассовых канализационных труб по ГОСТ 22689.3-77.

4. Водоснабжение укрытия запроектировано от внутренней водопроводной сети здания.

5. Канализация укрытия предусмотрена присоединением санитарно-технических приборов к отдельному выпуску К1-1 с установкой на нем задвижки с электроприводом.

6. При переводе помещений цокольного этажа на режим укрытия вентили 1-6 открыть (см. схему В1, Т3, Т4).

Типовой проект привязан в соответствии с действующими нормами и правилами и предусматривает мероприятия, обеспечивающие взрывную, взрывопожарную и пожарную безопасность при эксплуатации здания.

Гл. инженер проекта привязки

Типовой проект разработан в соответствии с действующими нормами и правилами и предусматривает мероприятия, обеспечивающие взрывную, взрывопожарную и пожарную безопасность при эксплуатации здания.

Гл. инженер проекта /Шелевиля/

Гл. спец. мастерской /Горелик/.

Привязан:

Инв. №

Т.П. 224-1-463.86 ВК1

Н. контр.	Ветцерава		10.11.86	Средняя общеобразовательная школа на 11 классов (528 учащихся) 2-го строительства из кирпича, поэтажно привязанная под пещерные укрытия.	Стадия	Лист	Листов
Нач. МГЭП	Багачева		10.11.86		Р	1	10
ГИП	Шелевиля		10.11.86				
Гл. спец.	Горелик		10.11.86				
Ст. инж.	Сашкевич		10.11.86	Общие данные.	Госстрой БССР БЕЛНИИГИПРОСЕЛЬСТРОЙ г. Минск		
Ст. инж.	Клиндюк		10.11.86				

Копировала: Клюев

Формат А2.

Инв. № подл. | Подпись и дата | Взам. инв. №

Гл. спец. мастерской Горелик 10.11.86

Гл. инженер проекта Шелевиля 10.11.86

Согласовано:

Альбом VI

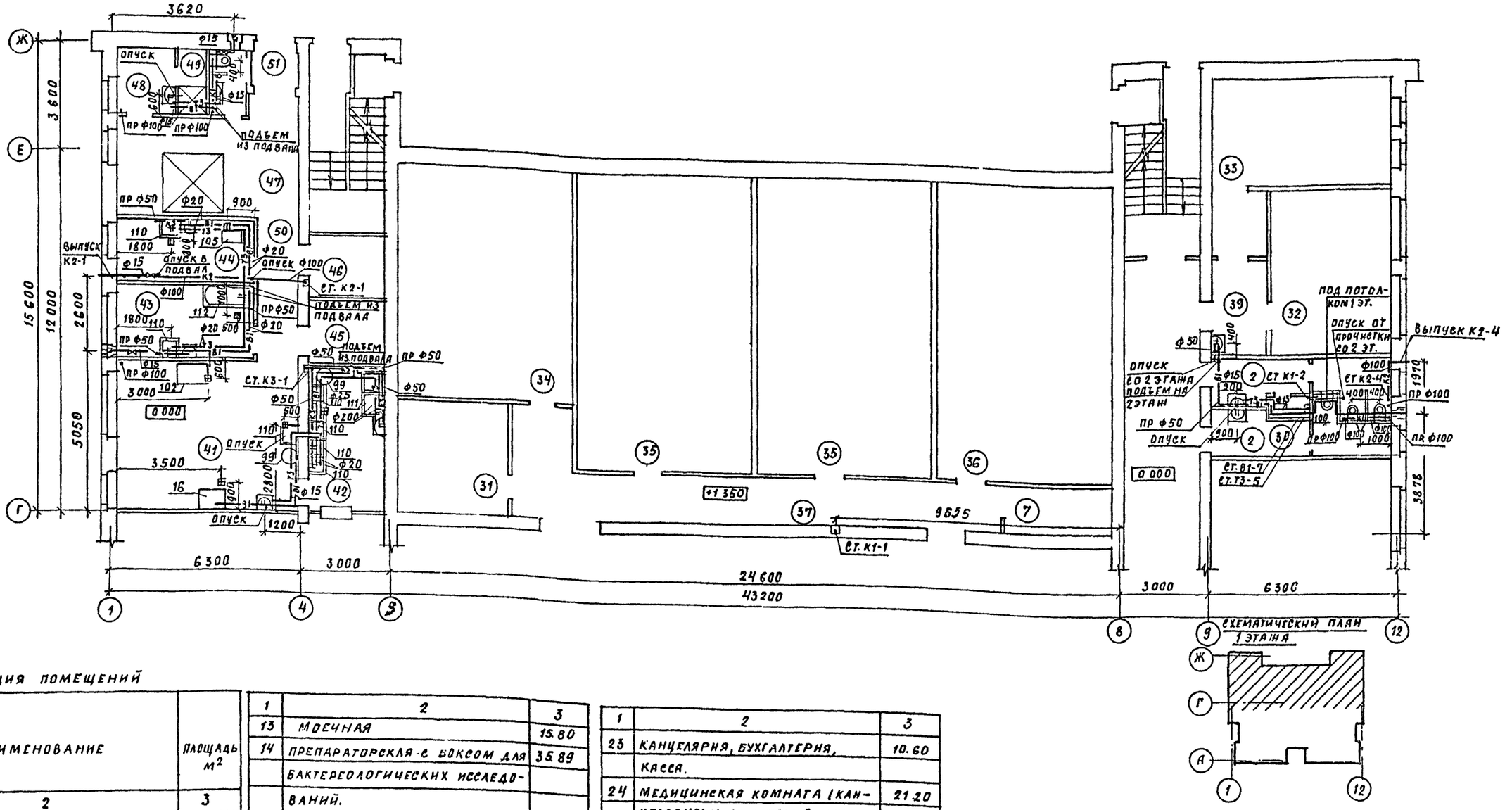

СХЕМАТИЧЕСКИЙ ПЛАН 1 ЭТАЖА

Экспликация помещений

Номер по плану	Наименование	Площадь м²
1	2	3
	1-ый этаж	
1	Вестибюль-ожидальная	130,23
2	Уборная	20,90
3	Смотровая	16.90
4	Противошоковая палата	14.65
5	Санитарный пропускник (раздевальная, душевая, одевальная)	19,12
6	Санитарная комната	11,99
7	Кладовая вещей больных	5,66
8	Кладовая чистого белья	4,40
9	Помещение выписки	9.40
10	Кабина для переодевания	8,20
11	Автоклавная	15 40
12	Препараторская	19,20
13	Моечная	15.60
14	Препараторская с боксом для бактериологических исследований.	35.89
15	Автоклавная с моечной	14.84
16	Кабинет для взятия желудочного сока и дуоденального зондирования.	10.71
17	Рецептурная и ассистентская, кабинет зав. аптекой.	43.30
18	Кубовая стерилизационная	10 10
19	Асептическая	3.10
20	Кладовая перевязочных материалов и лекарственных средств	10.10
21	Приемная глав. врача	12.0
22	Кабинет глав. врача, комната общественных организаций	18.70
23	Канцелярия, бухгалтерия, касса.	10.60
24	Медицинская комната (канцелярия) медицинский архив	21.20
25	Столовая	54.42
26	Коридор	32.55
27	Кладовая	16.01
28	Электрощитовая	6.21
29	Хоз. кладовая	8.02
30	Помещение для хранения уборочного инвентаря	12.30
31	Кладовая	13.91

1. Спецификацию технологического оборудования см. лист
2. Привязку и расстановку технологического оборудования см. листы ТХ 2-10
3. Подводку воды к технологическому оборудованию произвести после его установки согласно инструкции завода изготовителя
4. Продолжение экспликации помещений см. лист ВК-3.

Согласовано: Гл. спец. ОВ Кукарека; ГИП Шлевина; Гл. спец. ЭМ Фанберг; Гл. спец. ВК Брагинец; ГАП Шлевина; ВГА. инженер Горелик; ОХ135; ОХ136; ОХ137; ОХ138; ОХ139; ОХ140

Инв. № подл. | Подпись и дата | Взам. инв. №

Привязан:

Инв. №

Т.П 224-1-463.86			ВК1
Н. контр.	Белоцерковская		10.12.85
Нач. отд.	Беганская		10 XII 85
ГИП	Шлевина		10 XII 85
Гл. спец.	Горелик		10 XII 85
Ст. инж.	Тарашкевич		10 XII 85
Ст. инж.	Клиндюк		10 XII 85

Средняя общеобразовательная школа на 11 классов (198 учащихся) со стенами из кирпича, приспосабливаемая под лечебные учреждения

Стадия	Лист	Листов
Р	2	

План 1 этажа между осями Г-Ж.

Госстрой БССР Белгипроцельстрой г. Минск

Копир. Гал Формат А2.

1876-09

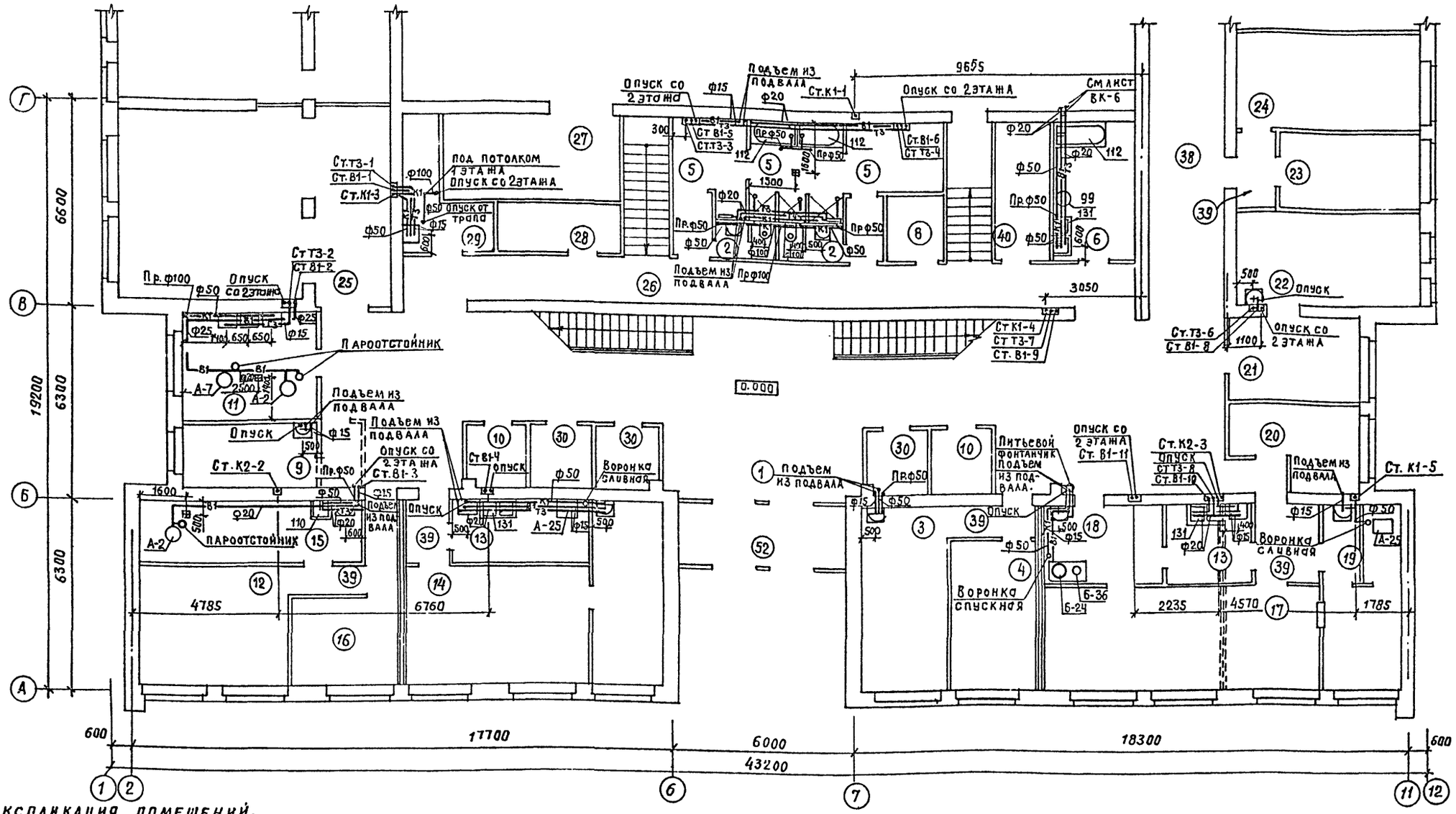

Схематический план 1 этажа

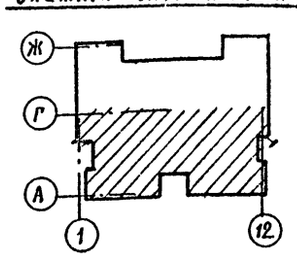

Экспликация помещений.

Номер по плану	Наименование	Площадь м²
1	2	3
32	Кабинет функциональной диагностики	22.32
33	Кабинет ЛФК	26.09
34	Палата на 14 коек	46.80
35	Палата на 20 коек	119,68
36	Палата на 19 коек	59,84
37	Коридор	24,35
38	Коридор	39,40

1	2	3
39	Тамбур	27.86
40	Кладовая кислот, дезинфицирующих средств и легковоспламеняющихся жидкостей	8.00
41	Горячий цех	29.02
42	Моечная	12.00
43	Мясо-рыбный цех	10,76
44	Овощной цех	9,30

1	2	3
45	Кладовая сухих продуктов	5.05
46	Кладовая овощей	5.05
47	Загрузочно-тарная охлажд.камера	19.62
48	Гардеробная персонала	4.15
49	Душевая персонала	1.84
50	Коридор	6,29
51	Тамбур	1.80
52	Тамбур	4.20

1. Привязку и расстановку технологического оборудования см. листы ТХ2-10.
2. Подводку воды к технологическому оборудованию произвести после его установки согласно инструкции завода изготовителя
3. Начало экспликации помещений см. лист ВК-2.

Согласовано:
Гл.спец.ОВ
Гл.спец.ЭМ
Гл.спец.СС
ГАП
Вед.инженер
Инв.№подл. | Подпись и дата | Взам.инв.№ | Инв.№дубл.

Привязан:
Инв. №

Т.П. 224-1-463.86					ВК1
Н.контр.	Белодерковская				
Нач.отд.	Беганская				
ГИП	Шевелуха				
Гл.спец.	Горовик				
Ст.инж.	Тарашкевич				
Ст.инж.	Калиновская				
Средняя общеобразовательная школа на 11 классов (1984 учащихся) со стенами из кирпича прессованного, сейсмостойкая, для строительства в районах с сейсмичностью 8 баллов			Стадия: Р	Лист: 3	Листов:
План 1 этажа между осями А-Г.			Госстрой БССР БелНИИгипросельстрой г. Минск		

Копировал: [illegible]
Формат А2

1876-09

Альбом VI

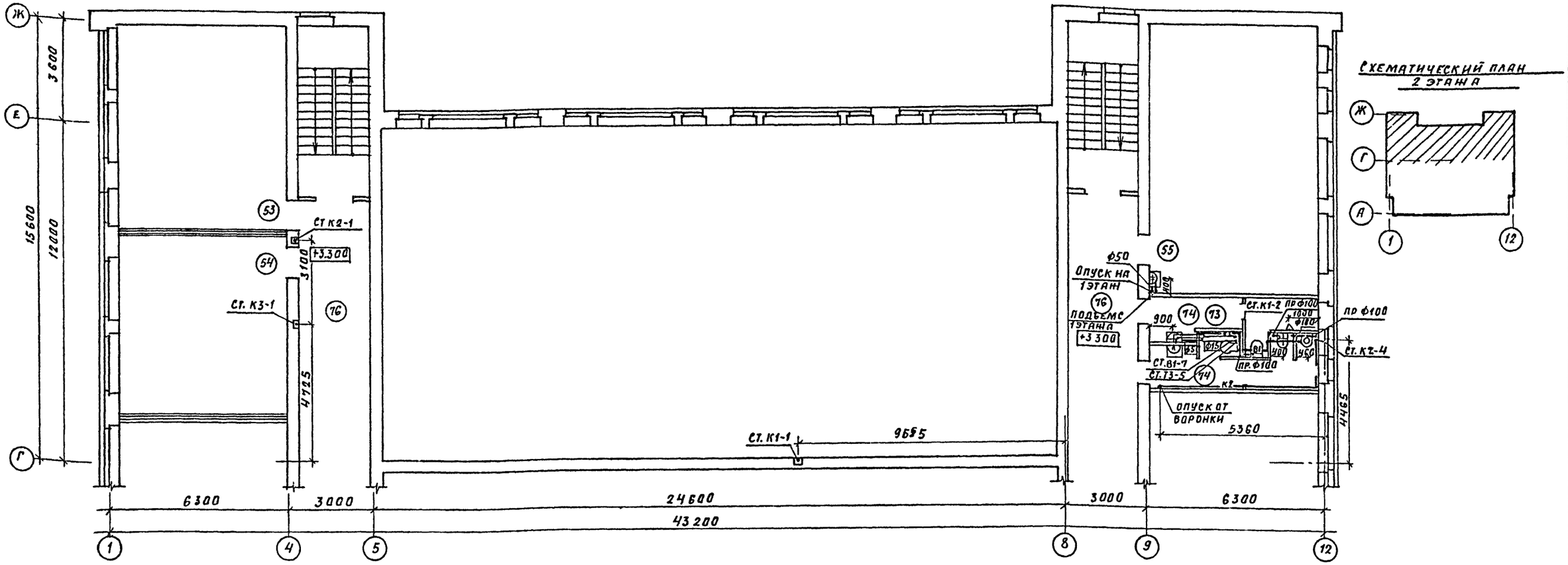

Схематический план 2 этажа

Экспликация помещений

Номер по плану	Наименование	Площадь м²
1	2	3
	2-ой этаж	
53	Палата на 14 коек	93.08
54	Палата на 12 коек	153.01
55	Палата на 19 коек	56.04
56	Палата на 2 койки	9.89
57	Реанимационная палата	23.89
58	Палата на 4 койки	31.54
59	Кабинет врача	13.85
60	Комната старшей медсестры	8.02
61	Перевязочная	15.99
62	Предоперационная	16.79
63	Операционная малая	29.68
64	Ванная	12.00

1	2	3
65	Комната для хранения и	6.80
	приготовления гипса	
66	Помещение для мытья и	14.50
	стерилизации суден, мытья	
	и сушки клеенок, сортировки	
	и временного хранения	
	грязного белья	
67	Буфетная	10.20
68	Столовая	38.50
69	Процедурная при рентгено-	28.22
	диагностическом кабинете	
70	Кабина для раздевания	2.61
71	Комната управления при	3.61
	рентген. кабинете.	
72	Комната личной гигиены	2.87
73	Помещение для хранения	1.09
	уборочного инвентаря	
74	Уборная	19.29
75	Фотолаборатория	8.60

1	2	3
76	Коридор	229.13
77	Тамбур	8.23
78	Палата на 9 коек	27.87

Согласовано: ГАП Кулик; Гл. спец. ОВ Кукарекин; Гл. спец. эл. Фраиберг; Гл. спец. сс Брацилин

Взам. инв. № | Подпись и дата | Инв. № подл.

Привязан:

Инв. №

Т.П. 224-1-463.86			ВК1
Н. контр.	Белодерковская		12.12.85
Нач. МГП	Бесанская		10.1.85
ГИП	Шелебила		10.1.85
Гл. спец.	Горелик		10.1.85
Ст. инж.	Тарашкевич		10.1.85
Ст. инж.	Клиндюк		10.1.85

Средняя общеобразовательная школа на 11 классов (198 учащихся) со стенами из кирпича, приспосабливаемая под лечебные учреждения

Стадия	Лист	Листов
Р	4	

План 2 этажа между осями Г–Ж

Госстрой СССР Белниигипросельстрой г. Минск

Копир. Гол Формат А2

1876-09

Альбом VI

План 2 этажа между осями А÷Г

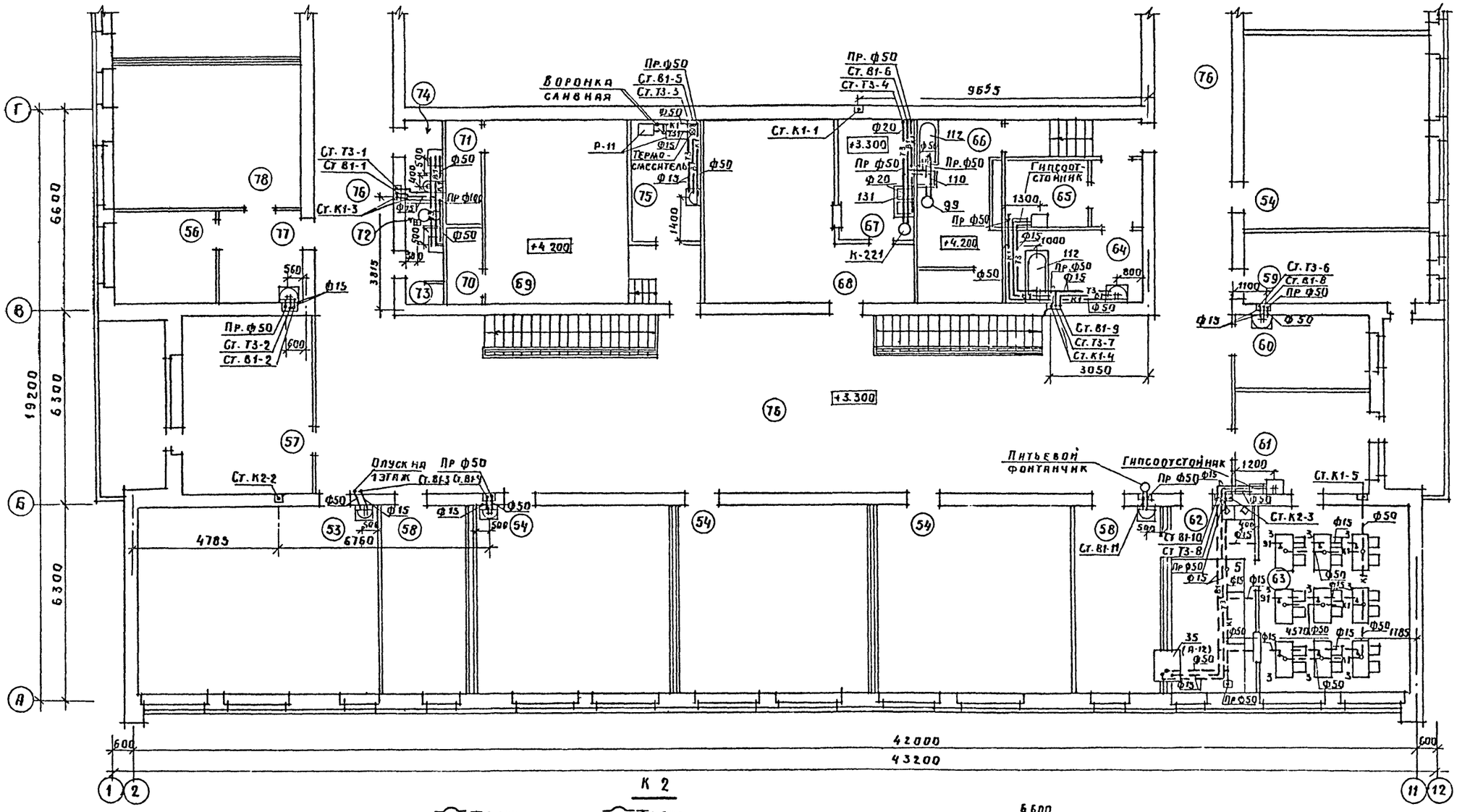

Схематический план 2 этажа

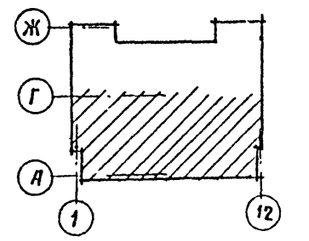

К 2

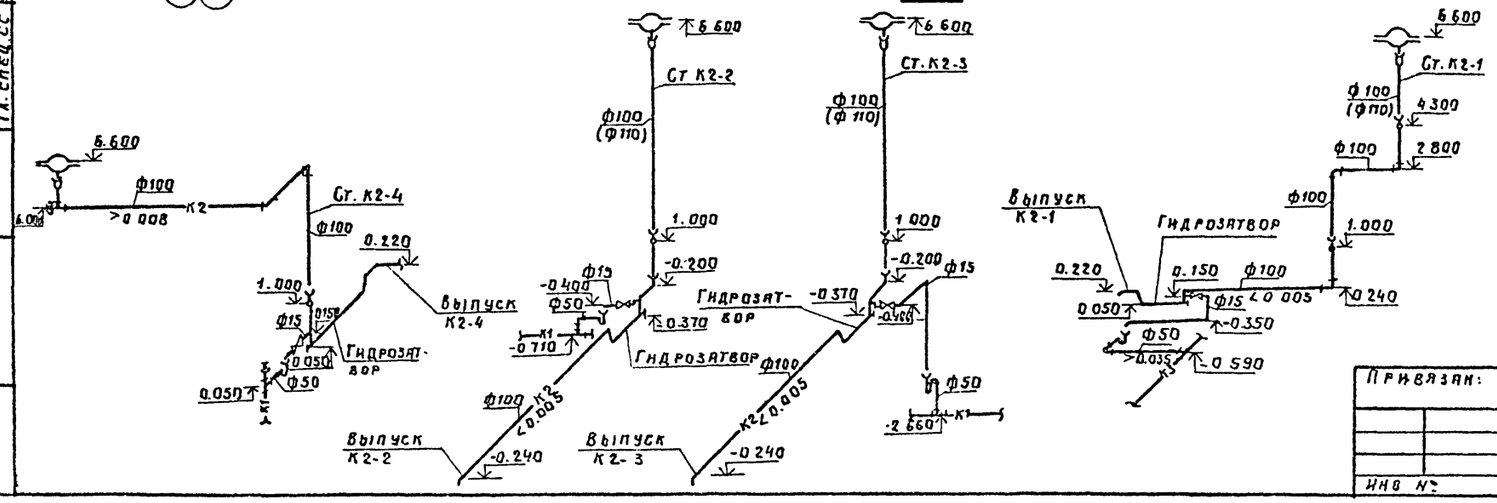

1. Экспликацию помещений см. лист ВК-4.
2. Спецификацию технологического оборудования см. листы ТХ 2-10.
3. Привязку и расстановку технологического оборудования см. листы ТХ 2-10.
4. Подводку воды к технологическому оборудованию произвести после его установки согласно инструкции завода изготовителя.

Согласовано:
Гл. спец. ОВ Нордштейн
Гл. спец. ЭА Кукарекo
Гл. спец. СС Фрайнберг
Гл. спец. ВиК Вольфленд
Гл. инженер Брайенко

Инв. № подл. | Подпись и дата | Взам. инв. №

Привязан:
Инв. №

Т п. 224-1-463.86				ВК1
Н. контр.	Белоцерко			
Нач. м.п.	Беганская			
ГИП	Шелезная			
Гл. спец.	Горелик			
Ст. инж.	Тарашкевич			
Ст. инж.	Кандыба			

Средняя общеобразовательная школа на 11 классов (198 учащихся) со стенами из кирпича, приспособленная под дневное учреждение

Стадия	Лист	Листов
Р	5	

План 2 этажа между осями А-Г. Схемы системы К2.

Госстрой БССР
Белниингипросельстрой г. Минск

Копировал
Формат А2

1876-09

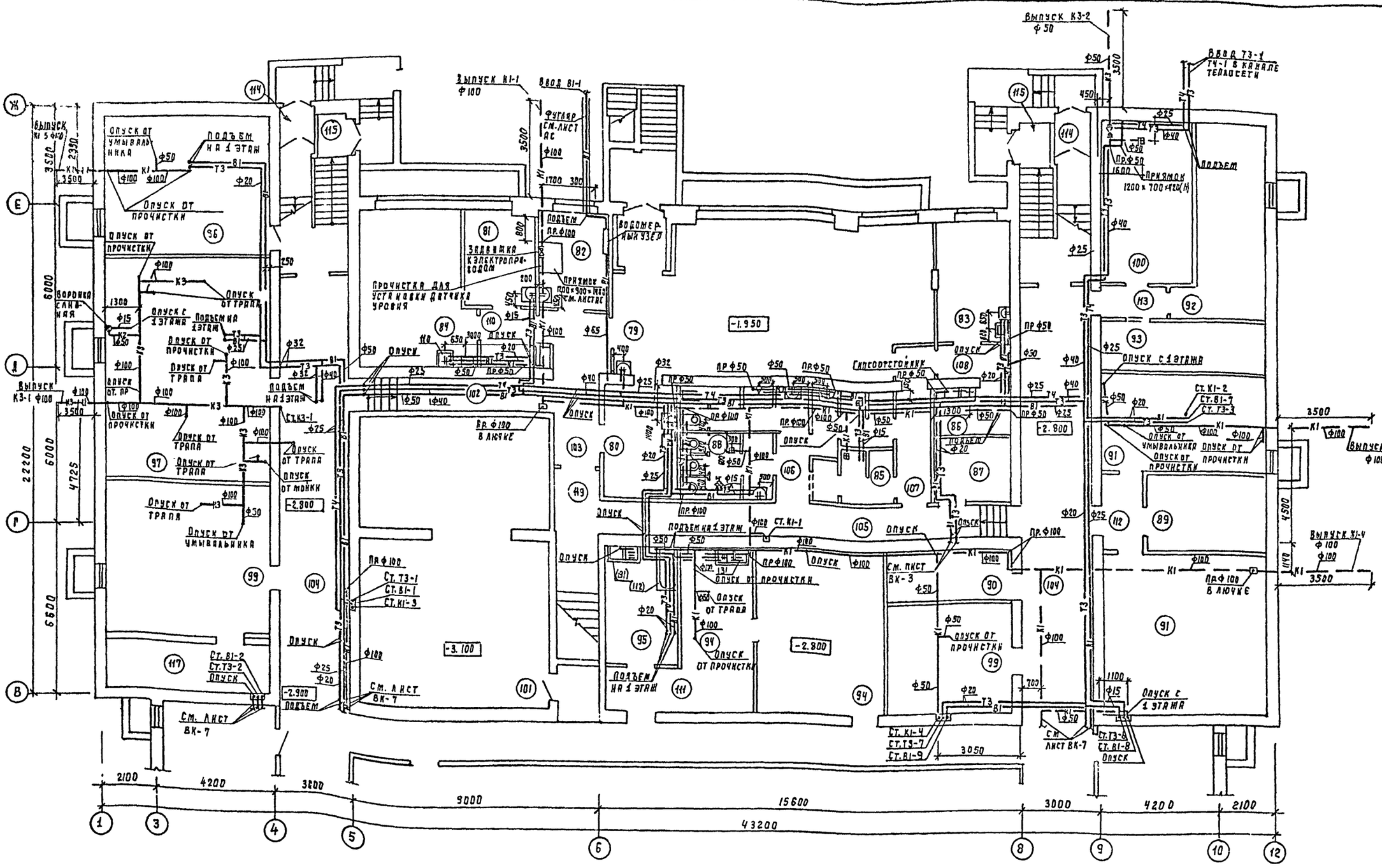

Схематический план цокольного этажа

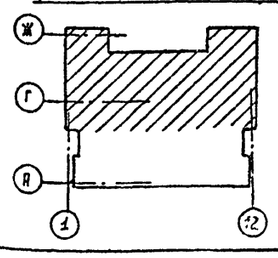

Т.П	224-1-463.86			ВК1
Н. контроля	Белоцерковская		12.12.85	
Нач. мтэп	Беганская		10.XI.85	
Гл. П	Шелевиля		10.XI.85	
Гл. спец	Горелик		10.XI.85	
Ст. инжен	Гарашкевич		10.XI.85	
Ст. инжен	Клюкарюк		10.XI.85	

Средняя общеобразовательная школа на 11 классов (198 учащихся) со стенами из кирпича приспосабливаемая под лечебное учреждения.

План цокольного этажа и подвала между осями В-Ж.

Стадия	Лист	Листов
Р	Б	

Госстрой БССР Белинигипросельстрой г. Минск

Привязан

Инв. №

Копировала: Бо/ps

Формат А2

1976-00

Альбом VI

Согласовано

Согласовано

Гл. спец. ОВ	Кукареко		10.XI.85
Гл. спец. ЭЛ	Фаинберг		10.XI.85
Гл. спец. СС	Бражеиас		10.XI.85
ГАП	Нордштейн		10.XI.85
Вед. инженер	Вольфленок		10.XI.85

Инв. № подл. | Подпись и дата | Взам. инв. №

Альбом VII

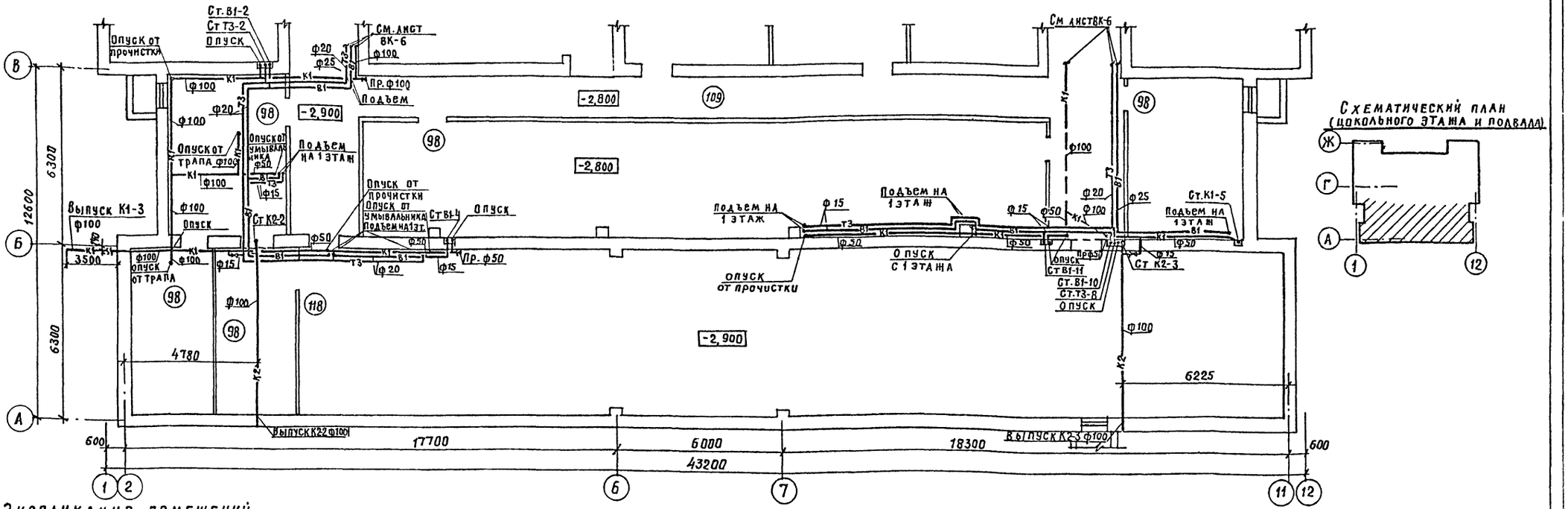

Схематический план (цокольного этажа и подвала)

Экспликация помещений.

Номер по плану	Наименование	Площадь м²
1	2	3
	Цокольный этаж и подвал	
79	Операционная на 2 стола	59,22
80	Предоперационная	12,01
81	Комната старшей медсестры	9,11
82	Комната мед сестер	9,35
83	Стерилизационная	10,29
84	Палата послеоперационная	22,25
85	Санитарный пропускник для	13,16
	персонала	
86	Комната для хранения и	4,76
	приготовления гипса	
87	Помещение для временного	7,31
	хранения грязного белья и	
	отходов при операции	
88	Уборная	15,57
89	Инструментально-материальный	12,49
90	Помещение для хранения и	8,25
	классификации крови.	
91	Гардеробная рабочей и домаш-	58,39
	ней одежды персонала.	
92	Центральная бельевая	17,52
93	Кладовая вещей больных	10,69
	и гладильная.	
94	Буфет для персонала (буфет-	44,02
	ная с помещением для	
	подогрева пищи – при	
	работе в режиме – ПРУ)	
95	Санитарная комната (ПРУ)	11,73
96	Помещение для хранения	30,75
	и ремонта инвентаря (поме-	
	мещение для хранения	
	загрязненной верхней одеж-	
	ды при работе в режиме (ПРУ)	
97	Помещение для размеще-	49,55
	ния медицинского и обслу-	
	живающего персонала (ПРУ)	
98	Помещение для размеще-	113,15
	ния тяжелобольных (ПРУ)	
99	Помещение для размещения	54,33
	выздаравливающих (ПРУ)	
100	Тепловой пункт	20,20
101	Венткамера	56,87
102	Коридор	6,19
103	Коридор	10,75
104	Коридор	95,19
105	Коридор	16,83
106	Коридор	3,12
107	Коридор	5,55
108	Коридор	4,48
109	Коридор	49,51
110	Тамбур	3,60
111	Тамбур	3,88
112	Тамбур	4,14
113	Тамбур	2,94
114	Тамбур	4,20
115	Тамбур	3,36
116	Тамбур	3,46
117	Техническое помещение	10,78
118	Помещение для размещения	211,37
	тяжелобольных и выздаравли-	
	вающих (ПРУ)	
119	Тамбур	3,56

Согласовано: Гл.спец. ОВ Жукарева; ГАП Гордиевич; Вед. инженер Бельфанович; Гл.спец. ЭЛ. Франберг; Гл.спец. СС Брагинас

Инв. № подл. | Подпись и дата | Взам. инв. № | Гл.спец. ЭЛ. | Гл.спец. СС

Т.П. 224-1-463.86			ВК1
Н контр.	Белоцерковская		12.12.85
Нач МТЭП	Беганская		10.12.85
ГИП	Шелевая		10.12.85
Гл спец.	Горелик		10.12.85
Ст инженер	Тарашкевич		10.12.85
Ст. инженер	Клиндюк		10.12.85
Привязан:		Средняя общеобразовательная школа на 11 классов (198 учащихся) со стенами из кирпича, приспосабливаемая под лечебные учреждения.	Стадия: Р; Лист: 7; Листов:
Инв №		План подвала между осями А-Б.	Госстрой БССР Белниигипросельстрой г. Минск

Копировал: Формат А2

1876-09

Альбом VII

В1, Т3, Т4

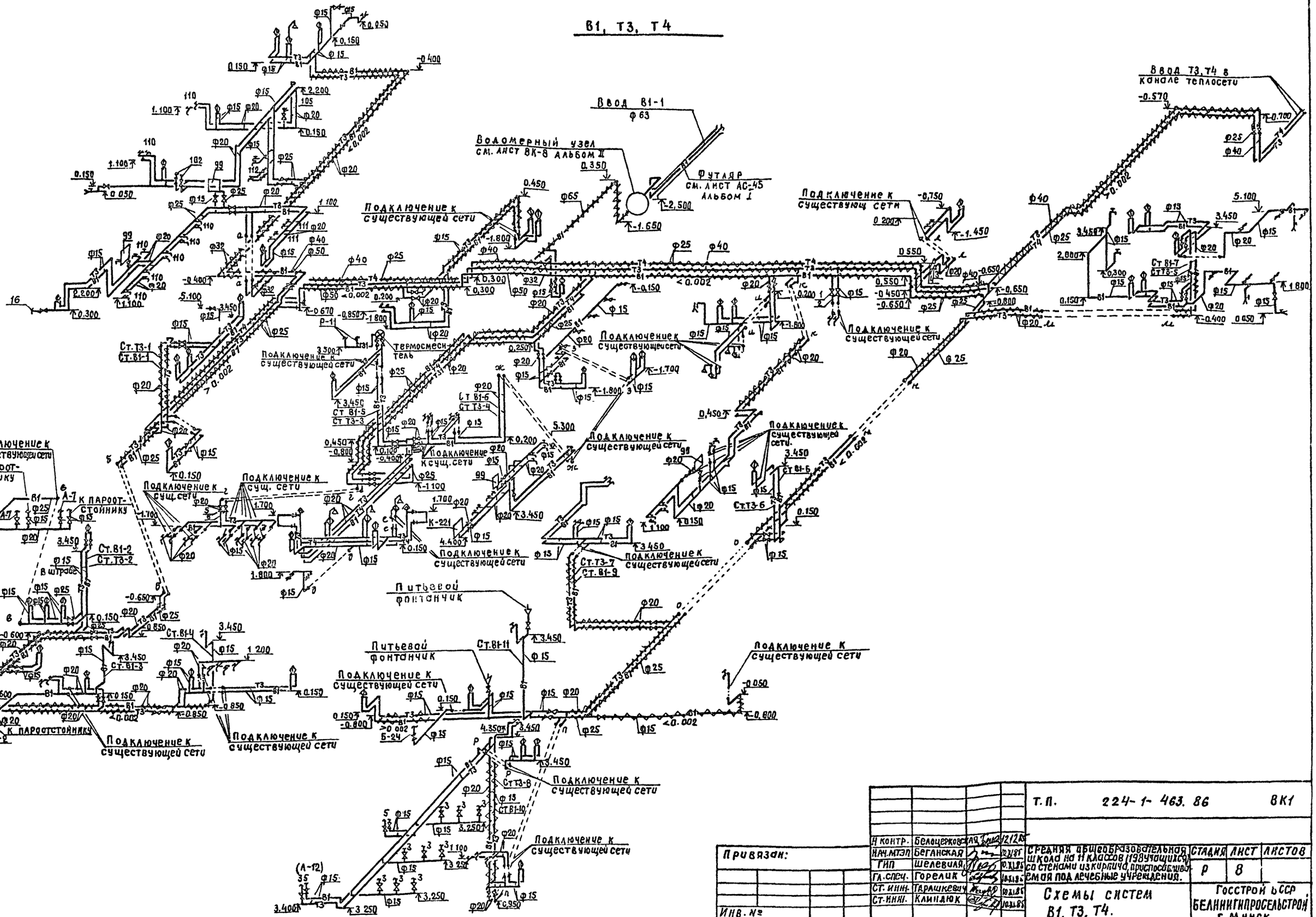

				Т.П. 224-1-463.86	ВК1
Н. контр.	Белоцерковская		12.88		
Нач. МТЭП	Беганская		12.88	Средняя общеобразовательная школа на 11 классов (1984 учащихся) со стенами из кирпича, приспособляемая под лечебные учреждения.	Стадия: Р; Лист: 8; Листов:
ГИП	Шелевилл		12.88		
Гл. спец.	Горелик		12.88		
Ст. инж.	Тарашкевич		12.88	Схемы систем В1, Т3, Т4.	Госстрой БССР, БЕЛНИИГИПРОСЕЛЬСТРОЙ, г. Минск
Ст. инж.	Клиндюк		12.88		

Привязан:

Инв. №

Копировал:

Формат А2

1876-09

Инв. № подл. | Подпись и дата | Взам. инв. №

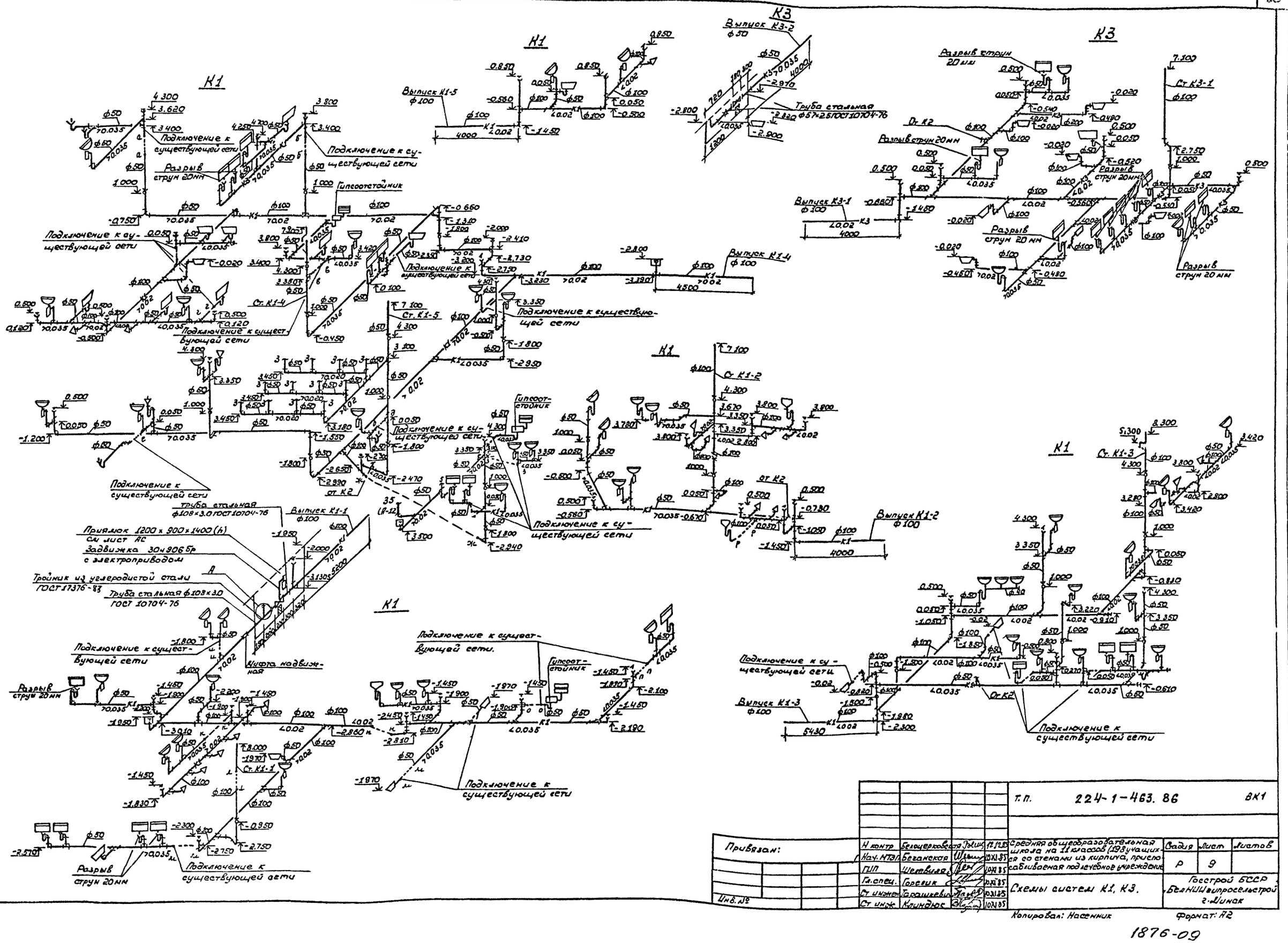

Т.П.	224-1-463.86						ВК1
Н контр	Белоцерковская		12.12.85	Средняя общеобразовательная школа на 11 классов (198 учащихся со стенами из кирпича, приспосабливаемая под лечебное учреждение	Стадия	Лист	Листов
Нач. МТЭП	Беганская		10.XI.85		Р	9	
ГИП	Шелевиля		10.XI.85				
Гл. спец.	Горелик		10.XI.85	Схемы систем К1, К3.	Госстрой БССР БелНИИгипросельстрой г. Минск		
Ст. инжен.	Тарашкевич		10.XI.85				
Ст. инж.	Клиндюк		10.XI.85				

Привязан:

Инв. №

Копировал: Насенник

Формат: А2

1876-09

Альбом VI

Гипсоотстойник

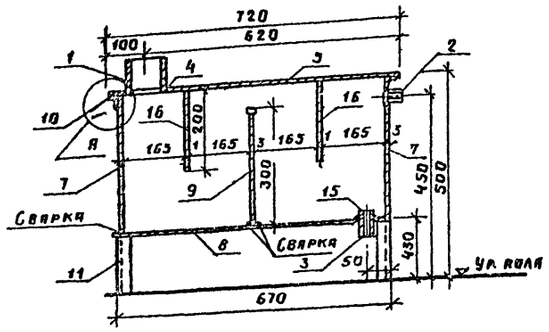

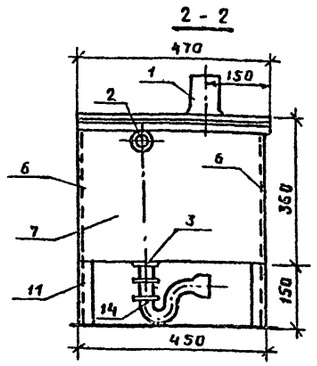

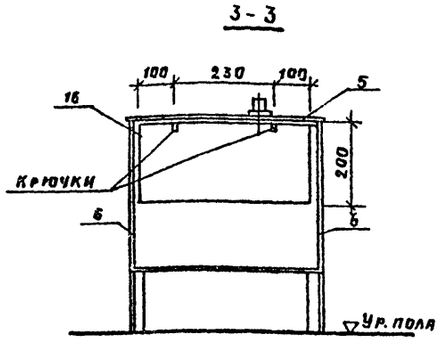

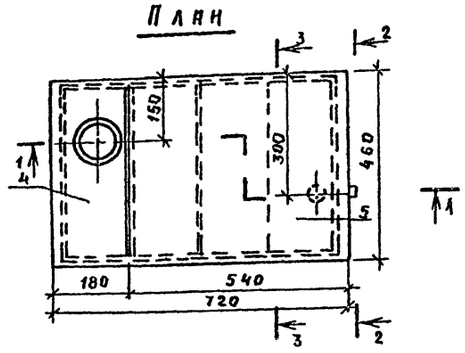

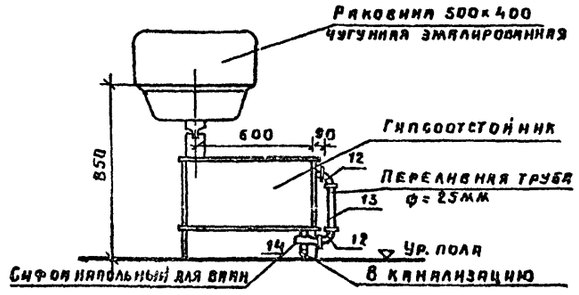

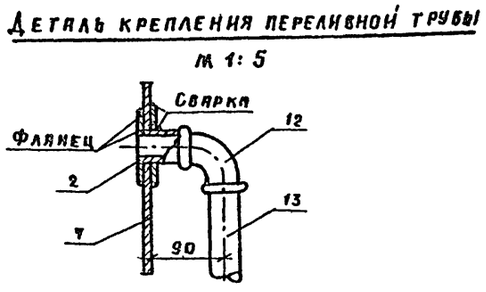

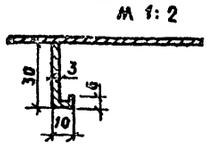

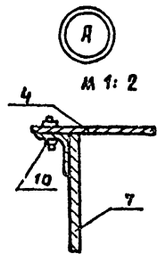

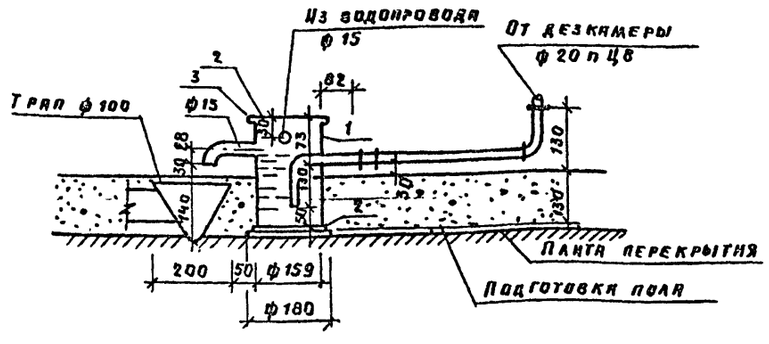

Спецификация

Марка поз	Обозначение	Наименование	Кол.	Масса ед, кг	Примечание
		Гипсоотстойник			
1	ГОСТ 3262-75	Труба стальная ф65.	100	7.05	мм
2	ГОСТ 3262-75	ф25	50	2.39	мм
3	ГОСТ 3262-75	ф40	50	3.84	мм
4	ГОСТ 19903-74	-190×30 e=460	1	19.5	
5	ГОСТ 19903-74	-540×30 e=460	1	57.4	
6	ГОСТ 19903-74	-670×30 e=350	2	55.2	
7	ГОСТ 19903-74	-460×30 e=350	2	37.1	
8	ГОСТ 19903-74	-420×30 e=540	1	90.2	
9	ГОСТ 19903-74	-435×30 e=300	1	29.7	
10	ГОСТ 8509-72	L 20×20×3 e=460	2	0.89	
11	ГОСТ 8509-72	L 32×32×4 e=150	4	1.46	
12	ОСТ 755	Угольник ф25	2	0.23	
13	ГОСТ 3262-75	Труба стальная ф25	320	2.39	мм
14	ГОСТ 1154-80	Ванный напольный сифон	1		
15		Пробка резиновая	1		
16	ГОСТ 19903-74	-430×10 e=200	2	6.6	
		Пароотстойник			
1	ГОСТ 10704-76	Труба стальная электро-			
		сварная ф159×5	250	18.99	мм
2	ГОСТ 19903-74	Днище из прокатный тон-			
		колистовой стали δ 3мм	1	85	
2'	ГОСТ 19903-74	Крышка из прокатной тон-			
		колистовой стали δ 3мм	1	8.5	
3	ГОСТ 12820-80	Фланец стальной пло-			
		ский приварной с сое-			
		динительным высту-			
		пам ф150	1	4.39	

1. Конструкция гипсоотстойника сварная варить сплошным нормальным швом высотой 3мм.
2. Крышка состоит из 2х съемных частей
3. Отвод сточных вод от гипсоотстойника производить в соответствии с проектом водопровода и канализации.
4. Все размеры даны в миллиметрах

Т. п. 224-1-463.86 ВК1

Н. контр.	Белоцерковская		12.12.85	Средняя общеобразовательная школа на 11 классов (198 учащихся) со стенами из кирпича, приспособляемая под лечебное учреждение	Стадия	Лист	Листов
Нач. МГЗП	Беганская		10.XI.85		Р	10	
ГИП	Шелесная		10.XI.85				
Гл. спец.	Горелик		10.XI.85	Гипсоотстойник. Пароотстойник.	Госстрой БССР Белнингипросельстрой г. Минск		
Ст. инж.	Гавашкевич		10.XI.86				
Ст. инж.	Клиндюк		10.XI.85				

Привязан:

Инв. №

Копировала. Формат А2

1876-09

Инв. № подл. | Подпись и дата | Взам. инв. №

Альбом VI

Позиция	Наименование и техническая характеристика оборудования и материалов. Завод-изготовитель (для импортного оборудования-страна, фирма)	Тип, марка оборудования. Обозначение документа и № опросного листа	Единица измерения: наименование	Единица измерения: код	Код завода изготовителя	Код оборудования материала	Цена единицы тыс. руб.	Количество	Масса единицы оборудования, кг
1	2	3	4	5	6	7	8	9	10
	Оборудование и материалы поставляемые заказчиком								
	Канализация								
110	Ванна моечная 630×630×860	ВМСМ-1	компл.	000		515153		3	
111	Ванна моечная на 2 отделения 1260×630×860	ВМСМ-2	компл.	000		515153		4	
112	Ванна бытовая	В4-1500	компл.	000		4941111100		5	

Привязан:

Инв. №

т.п. 224-1-463.86 ВК1.СО

Н. контр.	Белацерковская		12.11.85
ГИП	Шелевиля		10.XII.85
Гл. спец.	Горелик		10.XII.85
Ст. инж.	Клиндюк		10.XII.85
Ст. инж.	Тарашкевич		10.XII.85

Средняя общеобразовательная школа на 11 классов (198 учащихся) со стенами из кирпича, приспособленная под лечебные учреждения. Спецификация оборудования.

Стадия	Лист	Листов
Р	1	2

Госстрой БССР Белниигипросельстрой г. Минск

Копировала

Формат А3

Альбом VI

Позиция	Наименование и техническая характеристика оборудования и материалов Завод-изготовитель (для импортного оборудования - страна, фирма)	Тип, марка оборудования. Обозначение документа и № опросного листа	Единица измерения: наименование	Единица измерения: код	Код завода изготовителя	Код оборудования материала	Цена единицы тыс. руб.	Количество	Масса единицы оборудования, кг
1	2	3	4	5	6	7	8	9	10
	Оборудование поставляемое подрядчиком.								
	Водопровод								
	Вентиль запорный муфтовый ф 15	154 Вр2 каталог ЦКБА	шт.	796				11	
	Кран водоразборный цапковый латунный								
	ф 15	ГОСТ 20275-74	шт	796				7	
	ф 20	ГОСТ 20275-74	шт	796				11	
	Кран туалетный ф 15	ГОСТ 20275-74	шт	796				1	
	Трубопровод из стальных водогазопроводных								
	оцинкованных легких труб ф 15	ГОСТ 3262-75	м	006				45.0	
	ф 20	ГОСТ 3262-75	м	006				22.0	
	ф 25	ГОСТ 3262-75	м	006				5.0	
	Масляная краска		м²/кг	055/116				50/1.4	
	Горячее водоснабжение								
	Кран водоразборный ф 15	ГОСТ 20275-74	шт	796				7	
	ф 20	ГОСТ 20275-74	шт.	796				11	
	Термосмеситель	ТС 85-50							
		ТУ 21-26-163-80	шт.	796				1	
	Смеситель для душа	См-Д-СТ ГОСТ 25809-83 ВД	шт.	796				3	
	Смеситель для умывальника	См-У-М-ЦР ГОСТ 25809-83 ВД	шт.	796				7	

Привязан:

Инв. №

т.п. 224-1-463.86 ВК1.СО

Лист 2

Копировала

Формат А3

Взам. инв. № | Подпись и дата | Инв. № подл.

60-9881

Альбом VI

Позиция	Наименование и техническая характеристика оборудования и материалов. Завод-изготовитель (для импортного оборудования - страна, фирма)	Тип, марка оборудования. Обозначение документа и № опросного листа	Единица измерения: наименование	Единица измерения: код	Код завода изготовителя	Код оборудования материала	Цена единицы тыс. руб	Количество	Масса единицы оборудования, кг
1	2	3	4	5	6	7	8	9	10
	Вентиль запорный муфтовый ф 15	15 б 16 к каталог ЦКБА	шт.	796				1	
	ф 20	15 б 16 к каталог ЦКБА	шт.	796				4	
	Трубопровод из стальных водогазопро-								
	водных оцинкованных легких труб								
	ф 15	ГОСТ 3262-75	м	006				40.0	
	ф 20	ГОСТ 3262-75	м	006				15.0	
	Масляная краска		м²/кг	055/116				40/1.12	
	Канализация								
	Вариант 1								
	Раковина стальная эмалированная	РС-1 ГОСТ 24843-81	компл.	000				2	
	Умывальник керамический	Пр БС-2 ГОСТ 23759-79	компл.	000				8	
	Умывальник хирургический со смесителем локтевым	ТУ21-РСФСР-328-75	компл	000				4	
	Пароохладитель.	лист ВК-10	шт.	796				3	
	Гипсоотстойник	лист ВК-10	шт.	796				3	
	Трап	Т. 50 ГОСТ 1811-81	шт.	796				3	
		Т-100 ГОСТ 1811-81	шт.	796				2	
	Поддон	ПДЧМ-800 ГОСТ 10161-83	шт.	796				3	
	Сифон-ревизия	СФ-150 ГОСТ 6924-73	шт.	796				11	
		СФЛ ГОСТ 6924-73	шт.	796				5	

Инв. № подл. | Подпись и дата | Взам. инв. №

Привязан:

Инв. №

т. п. 224-1-463.86 ВК1.СО Лист 3

Копировал: Формат А3

Позиция	Наименование и техническая характеристика оборудования и материалов. Завод-изготовитель (для импортного оборудования - страна, фирма)	Тип, марка оборудования. Обозначение документа и № опросного листа	Единица измерения: наименование	Единица измерения: код	Код завода изготовителя	Код оборудования материала	Цена единицы тыс. руб.	Количество	Масса единицы оборудования, кг
1	2	3	4	5	6	7	8	9	10
	Трубопровод из чугунных канализационных								
	труб ф 50	ГОСТ 69 42.3-80	м	006				47.0	
	Вариант 1а								
	Раковина стальная эмалированная	РС-1 ГОСТ 24843-81	компл	000				2	
	Умывальник керамический	Пр БС-2 ГОСТ 23759-78	компл	000				8	
	Умывальник хирургический со смесителем локтевым	ТУ21-РСФСР-328-75	компл.	000				4	
	Пароохладитель	лист ВК-	шт	796				3	
	Гипсоотстойник	лист ВК-	шт.	796				3	
	Трап	Т. 50 ГОСТ 1811-81	шт.	796				3	
		Т. 100 ГОСТ 1811-81	шт.	796				2	
	Поддон	ПДЧМ-800 ГОСТ 10161-83	шт.	796				3	
	Сифон-ревизия	СФ-150 ГОСТ 6924-73	шт.	796				11	
		СФЛ ГОСТ 6924-73	шт.	796				5	
	Трубопровод из чугунных канализационных								
	труб ф 50	ГОСТ 6942.3-88	м	006				22.0	
	Трубопровод из полиэтиленовых канализационных								
	труб ф50	ГОСТ 22689.3-77	м	006				25.0	

Инв. № подл. | Подпись и дата | Взам. инв. №

60-9781

Привязан:

Инв. №

т. п. 224-1-463.86 ВК1.СО Лист 4

Копировал: Формат А3

Альбом VI

Ведомость чертежей основного комплекта.

Лист	Наименование	Примечание
1	Общие данные	
2	Питающие и распределительные сети ~380/220В. Схема электрическая принципиальная (начало)	
3	Питающие и распределительные сети ~380/220В. Схема электрическая принципиальная (окончание)	
4	Распределительные сети ~ 380/220 В. Схема электрическая принципиальная (начало)	
5	Распределительные сети ~380/220В. Схема электрическая принципиальная (продолжение)	
6	Распределительные сети ~380/220В. Схема электрическая принципиальная (продолжение)	
7	Распределительные сети ~380/220В. Схема электрическая принципиальная. (окончание)	
8	План расположения осветительного электрооборудования и проводок цокольного этажа и подвала между осями А-В	
9	План расположения осветительного электрооборудования и проводок цокольного этажа и подвала между осями В÷Ж	
10	План расположения осветительного электрооборудования и проводок 1 этажа между осями А÷Г.	
11	План расположения осветительного электрооборудования и проводок 1 этажа между осями Г÷Ж.	
12	План расположения осветительного электрооборудования и проводок 2 этажа между осями А÷Г.	
13	План расположения осветительного электрооборудования и проводок 2 этажа между осями Г÷Ж.	
14	План расположения силового электрооборудования и проводок цокольного этажа и подвала	
15	План расположения силового электрооборудования и проводок 1 этажа между осями А÷В.	
16	План расположения силового электрооборудования и проводок 1 этажа между осями В÷Ж.	
17	План расположения силового электрооборудования и проводок 2 этажа между осями А÷В.	
18	План расположения силового электрооборудования и проводок кровли.	
19	Конструкция для подключения медаппаратуры класса 01 к двухполюсной штепсельной розетке с заземляющим контактом (вариант)	

Ведомость ссылочных и прилагаемых документов.

Обозначение	Наименование	Примечание
	Документы ссылочные	
5 407-23	Прокладка проводов в винипластовых трубах в производственных помещениях.	
	Документы прилагаемые	
ТП ЭЛ.СО	Спецификация оборудования	

Основные технико-экономические показатели.

Наименование		Показатель	Примечание
Категория надежности электроснабжения		II	
Напряжение	В	~380/20	
Установленная мощность	квт	242	
в том числе силового оборудования	квт	182	
электроосвещения	квт	60	
Расчетная мощность	квт	105	
в том числе силового оборудования	квт	78	
электроосвещения	квт	38	
Коэффициент активной мощности	cos φ	0,91	

* Для электроприемников операционной, перевязочной, палат противошоковой, послеоперационной, реанимационной, аварийного освещения указанных помещений, эвакуационного освещения коридоров предусмотрено АВР питающих линий.

Общие указания.

1. Настоящая часть проекта выполнена на основании задания на проектирование, смежных частей проекта и в соответствии с требованиями СН 543-82, ПУЭ, СН102-76, СН515-79, „Рекомендациями по проектированию общественных зданий, приспособливаемых под лечебные учреждения", разработанными ЦНИИЭП учебных зданий в 1984г, „Инструкцией по защитному заземлению электромедицинской аппаратуры в учреждениях системы здравоохранения СССР," разработанной Минздравом СССР в 1983г, „Рекомендациями по определению расчетных электрических нагрузок учреждений здравоохранения," разработанный ГипроНИИздрав СССР в 1981г.

2. При переводе школы под лечебные учреждения предусматривается следующее:

2.1. Перемонтаж светильников в санитарных пропусках подвала и 1 этажа за счет демонтируемых светильников (демонтируемые светильники помечены знаком **).

2.2. Демонтаж в палатах двух люминесцентных ламп в четырех ламповых светильниках и в помещении подвала 118 прожекторов для мишеней.

2.3. Дополнительная установка выключателей, розеток и пускателей, а также прокладка распределительных сетей для стационарно устанавливаемого медицинского оборудования.

2.4. Установка у розеток, помеченных знаком *, конструкции для подключения медицинских аппаратов класса 01, см. лист ЭЛ-19.

3. Все дополнительно прокладываемые групповые и распределительные сети выполняются открыто проводом АППВ 380/660 в (по стенам) и АПВ-380/660 в в винипластовых трубах (по стенам и полу).

Высота вывода труб и проводов указана на планах.

4. На планах и расчетных схемах выделены оборудование и проводки, дополнительно устанавливаемые и прокладываемые.

5. Условные обозначения см. альбом II, лист ЭЛ-3.

Согласовано
Гл. спец. Каминская [подпись] 10.11.85

Взам. инв. №

Подпись и дата

Инв. № подл.

Типовой проект привязан в соответствии с действующими нормами и правилами и предусматривает мероприятия, обеспечивающие взрывную, взрывопожарную и пожарную безопасность при эксплуатации здания.

Гл. инженер проекта привязки

Типовой проект разработан в соответствии с действующими нормами и правилами и предусматривает мероприятия, обеспечивающие взрывную, взрывопожарную и пожарную безопасность при эксплуатации здания.

Гл. инженер проекта [подпись] /Шелевиля/

Гл. специалист [подпись] /Файнберг/

Инв. N

Привязан:

ТП 224-1-463.86 ЭЛ1

Н контр.	Бухарин	[подпись]	10.11.85
Нач. МТЭЛ	Безанская	[подпись]	10.11.85
Гип.	Шелевиля	[подпись]	10.11.85
Гл. спец.	Файнберг	[подпись]	10.11.85
Рис.	[illegible]	[подпись]	[illegible]

Средняя общеобразовательная школа (в 11 классов) (19 учащихся) со стенами из кирпича, приспособливаемая под лечебные учреждения.

Стадия	Лист	Листов
Р	1	19

Общие данные.

Госстрой БССР БЕЛНИИГИПРОСЕЛЬСТРОЙ г. Минск

Копировала: [подпись] Формат А2.

Альбом VI

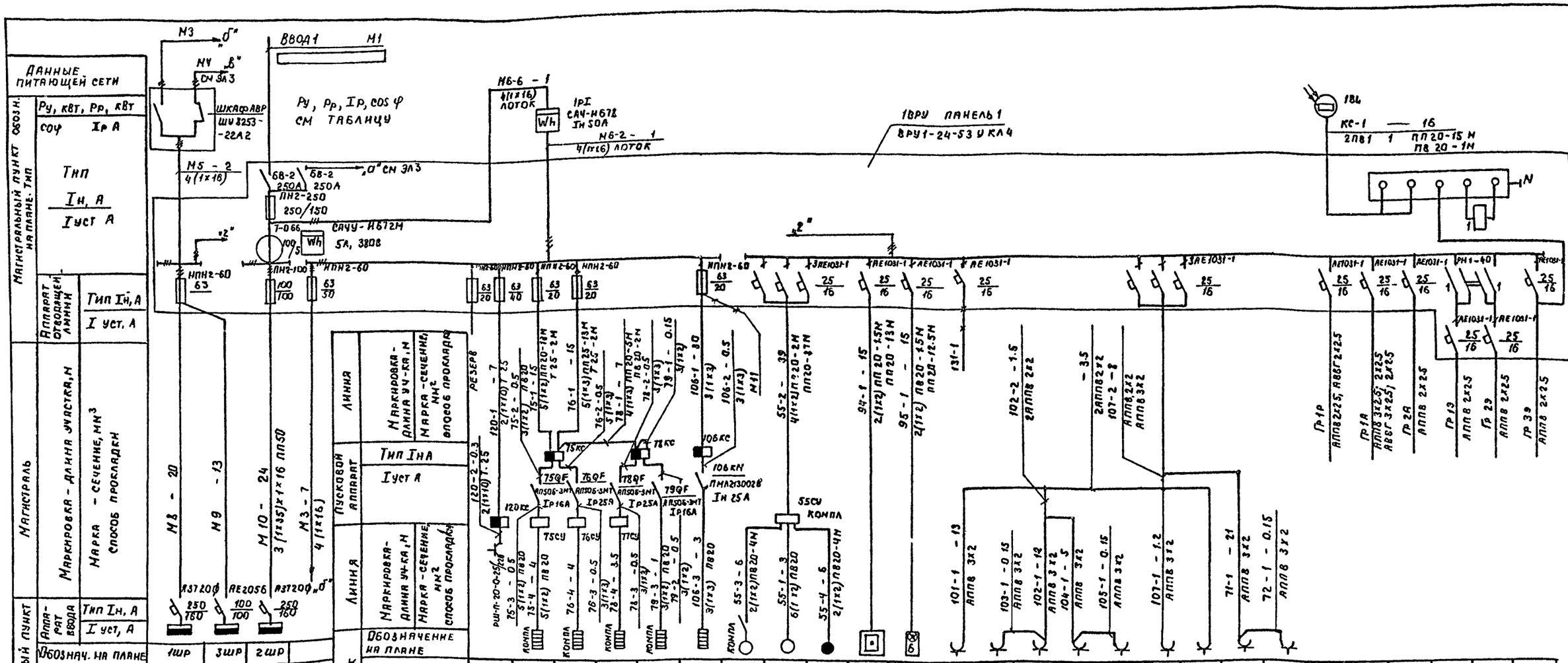

Электрические нагрузки здания

Показатель	Ру кВт	Рр кВт	cos φ	Iр А
Ввод 1				
Ввод 2				
Нагрузка по зданию				

1. Вся проводка выполняется проводом АПВ-380/660 кроме случаев, указанных на схеме.
2. Розетки приняты типа РШ-П-20-С-01-10/220 кроме случаев, указанных на схеме.
3. Данные в скобках относятся к режиму ПРУ и приведены для справок.

Привязан

Инв. №

Взам. инв. № | Подпись и дата | Инв. № подл.

Т.П. 224-1-463.86			ЭЛ1
Н. контр	Бухарина		10.11.85
Нач. МТО	Беганская		10.11.85
ГИП	Шелевяла		10.11.85
Гл. спец.	Райнберг		10.11.85
Рук. гр.	Мороз		10.11.85

Средняя общеобразовательная школа на 11 классов (198 учащихся) со стенами из кирпича, приспособливаемая под лечебные учреждения.

Стадия	Лист	Листов
Р	2	

Питающие и распределительные сети ~380/220В. Схема электрическая, принципиальная (начало)

Госстрой БССР БелНИИгипросельстрой г. Минск

Копировал Масс- Формат А2

1876-09

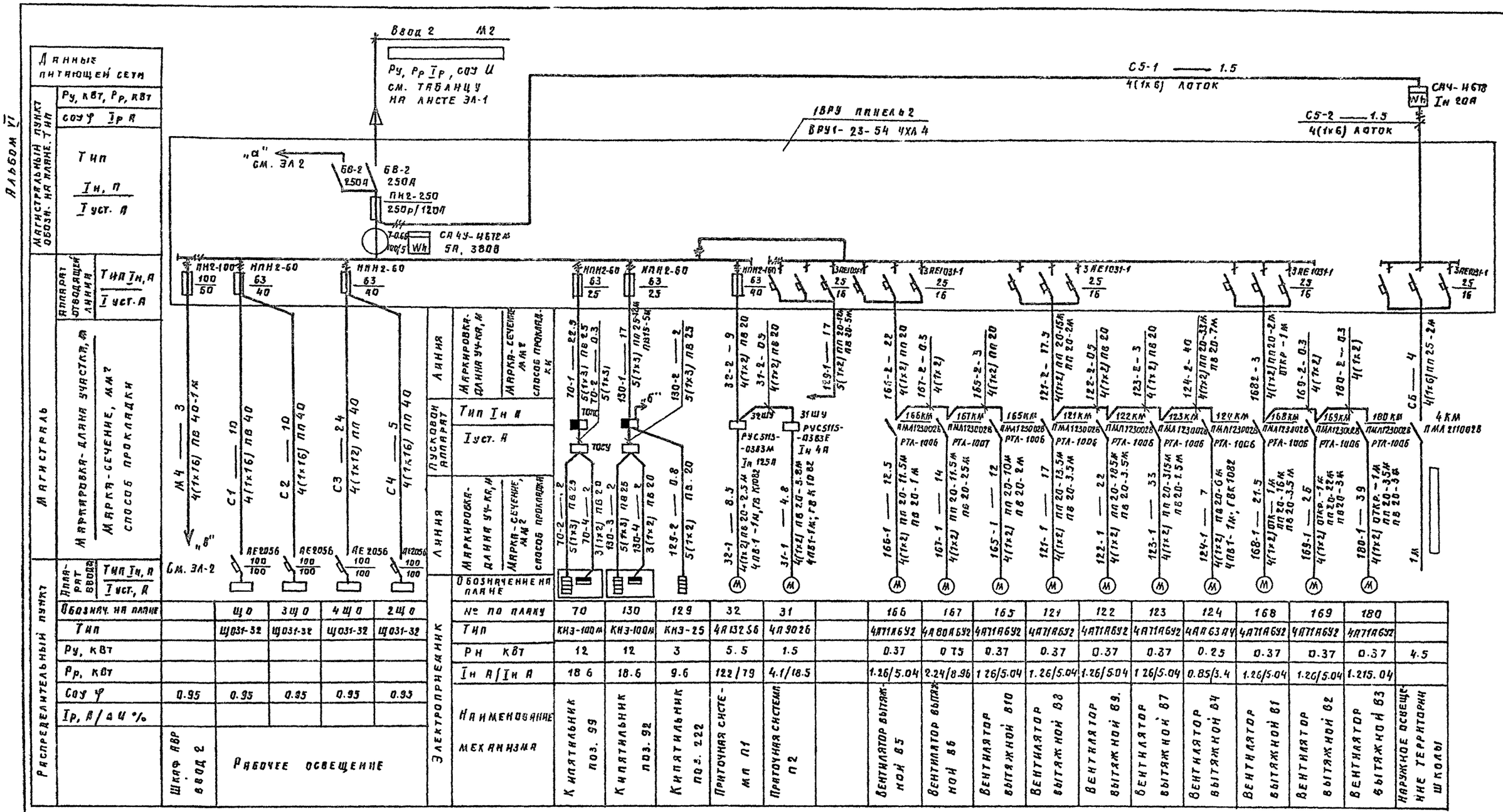

1. Пояснения см. лист ЭЛ1-2.

Т.п. 224-1-463.86 ЭЛ1

Привязан

Инв. №

Н. контр.	Бухарина		10.11.85
Нач. МТЭП	Бетанская		10.11.85
ГИП	Шелевиля		10.11.85
Гл. спец.	Файнберг		10.11.85
Рук. гр.	Мороз		10.11.85

Средняя общеобразовательная школа на 11 классов (198 учащихся) со стенами из кирпича, приспосабливаемая под лечебные учреждения.

Стадия: Р; Лист: 3; Листов:

Питающие и распределительные сети ~380/220В. Схема электрическая принципиальная (окончание).

Госстрой БССР Белниигипросельстрой г. Минск

Копировал: Заз

Формат А2

1876-09

Инв. № подл. | Подпись и дата | Взам. инв. №

Альбом VI

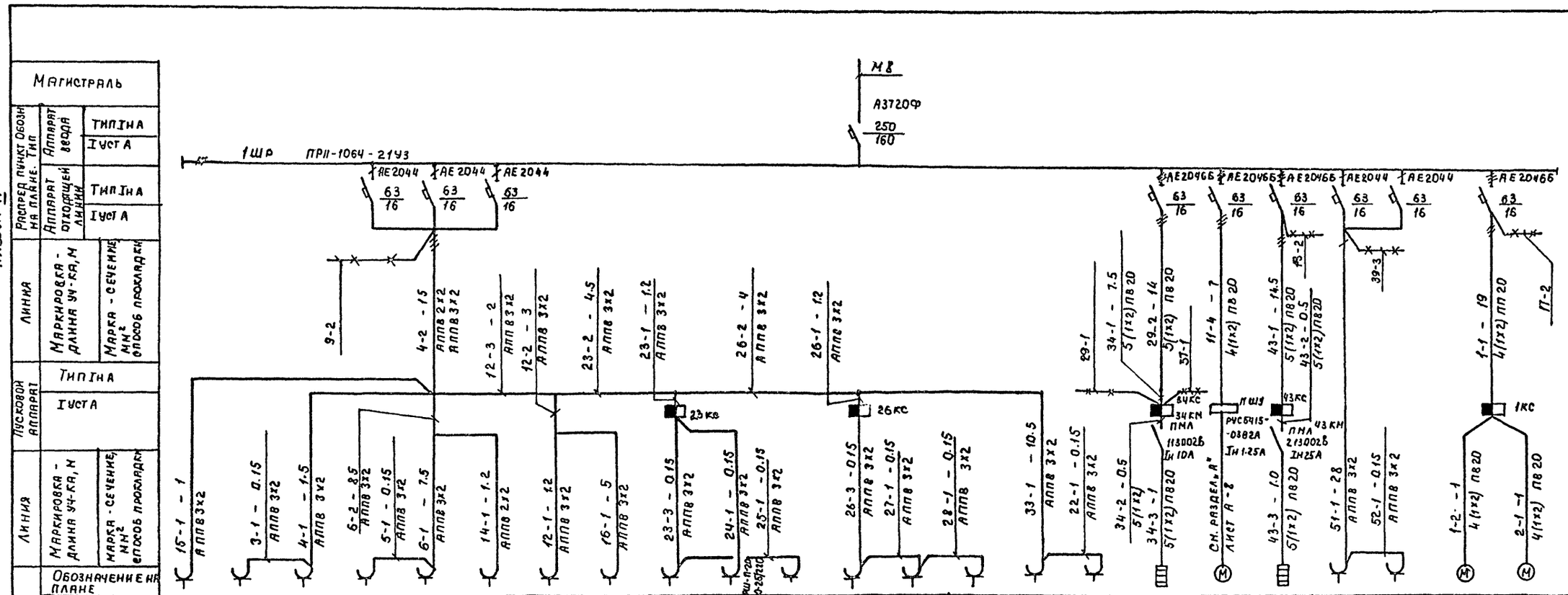

1. Вся проводка выполнена проводом АПВ - 380/660, кроме случаев, указанных на схеме.
2. Все розетки приняты типа РШ-П-20-С-02-10/220, кроме случаев, указанных на схеме.

Инв. № подл. | Подпись и дата | Взам. инв. №

Привязан

Инв. №

Т.П 224-1-463.86				ЭЛ1
Н. контр	Бухарина		10.85	Средняя общеобразовательная школа на 11 классов (192 учащихся) со стенами из кирпича, приспособленная под лечебные учреждения	Стадия	Лист	Листов
Нач. МТЭЛ	Беганская		10.85		Р	4	
ГИП	Шелевяля		10.85				
Гл. спец.	Файнберг		10.85	Распределительные сети ~380/220В	Госстрой БССР Белгипросельстрой г. Минск		
Рук. гр.	Мороз		10.85	Схема электрическая принципиальная (начало)			

Копир. Маеф. Формат А2

1876-09

Альбом VI

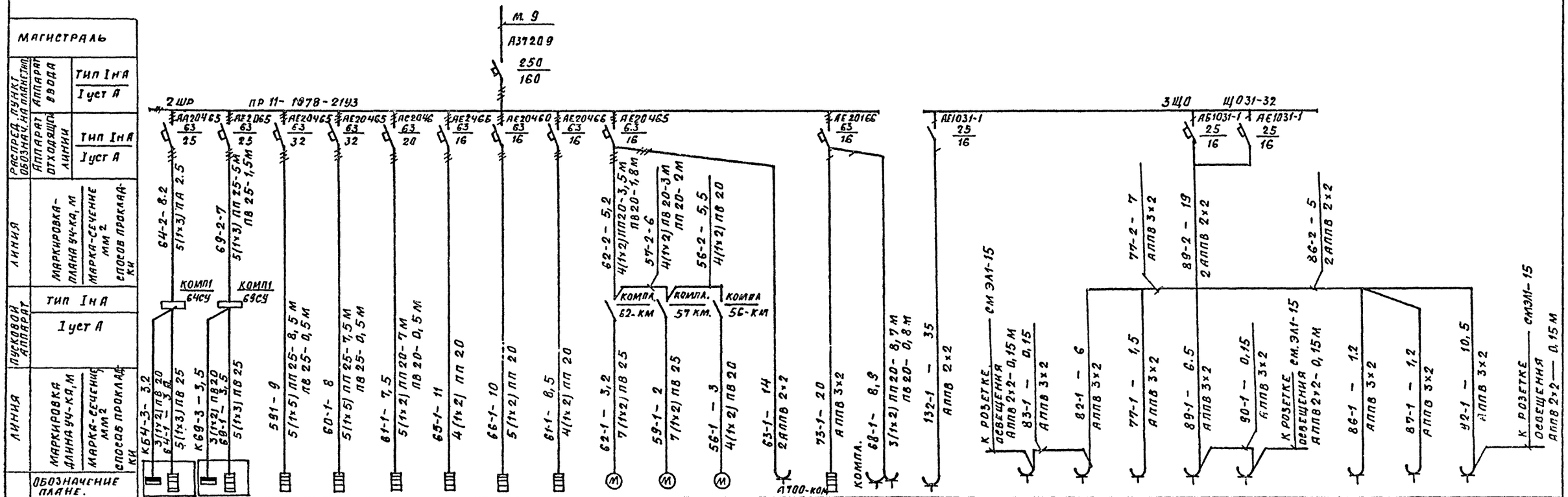

№ ПО ПЛАНУ	64	69	59	60	61	65	66	67	62	57	56	63	73	68	132		83	82	77	89	90		86	87	92	
ТИП	КНЭ100М	КНЭ-100Ж	ПЭСМ-4ШБ	ПЭСМ-4ШБ	КПЭСШ-60А	ЛПЕ-2	ЛПЕ-10	ЛПЕ-16	ПУ-0,6	М2	МОК-1,25	МРУ-1808	ЕР-У	ЛПС-5	0792.21		БИОЛАМПА	ОПН-3		ТС-80М	ОПН-3		СЕ-200М	ВК-12	ШС-2/1,8	
Рн КВТ.	12	12	17.04	17,04	9,45	0,48	3,5	4,5	0,6	1	0,65	0,27	1,35	0,8	0,5		0,4	0,3	1	0,18	0,3		1,8	2	1,6	
IнА/IпА	18,7	18,7	27.8	29,8	15,4	1,4	7	11,6	1,7/4,9	2,4/12	1.4/9	0,8 13,3	6.4	3.7	3.2		2	1,7	4.5	0 8	1.7		8,3	9,3	7,3	
НАИМЕНОВАНИЕ МЕХАНИЗМА	ЭЛЕКТРОКИПЯТИЛЬНИК. ПОЗ. 99	ЭЛЕКТРОКИПЯТИЛЬНИК ПОЗ. 99	ЭЛЕКТРОПЛИТА ПОЗ. 101	ЭЛЕКТРОПЛИТА ПОЗ. 101	ЭЛЕКТРОКОТЕЛ ПОЗ. 102	ПРИЛАВОК ДЛЯ ХОЛОДНЫХ И ГОРЯЧИХ БЛЮД ПОЗ. 104	ПРИЛАВОК-МАРМИТ ДЛЯ ПЕРВЫХ БЛЮД ПОЗ 104	ПРИЛАВОК ДЛЯ ВТОРЫХ БЛЮД ПОЗ. 104	ПРИВОД УНИВЕРСАЛЬНЫЙ ПОЗ. 103	МЯСОРУБКА ПОЗ. 120	КАРТОФЕЛЕЧИСТКА ПОЗ. 105	ХЛЕБОРЕЗКА ПОЗ. 129	ЭЛЕКТРОСУШИТЕЛЬ ПОЗ. 108	ПРИЛАВОК ДЛЯ ГОРЯЧИХ НАПИТКОВ ПОЗ. 104	УСИЛИТЕЛЬ ТЕЛЕВИЗИОННЫЙ		МИКРОСКОП ПОЗ 1-134	ЦЕНТРИФУГА ПОЗ Л-78	ПЕРЕМЕННОЕ ОБОРУДОВАНИЕ	ТЕРМОПЛАСТ ПОЗ. Л-57	ЦЕНТРИФУГА ПОЗ. Л-78		СТЕРИЛИЗАТОР ПОЗ. А-28	СТЕРИЛИЗАТОР ПОЗ А-25	ЛАМПА ЭЛЕКТРИЧЕСКАЯ ПОЗ. К-116	

Электроприемник

1. Пояснения см. лист ЭЛ-4.

Инв. № подл. | Подпись и дата | Взам. инв. №

				Т.П 224-1-463.86	ЭЛ1
Н. контр.	Бухарина		10.11.85		
НАЧ	Беганская		10.11.85		
ГИП	Шелевая		10.11.85	Средняя образовательная школа на 11 классов (198 учащихся) со стенами из кирпича, приспособливаемая, под лечебные учреждения	Стадия: Р; Лист: 5; Листов:
Гл. спец.	Файнберг		10.11.85		
Рук. гр.	Мороз		10.11.85	Распределительные сети-380/220В. Схема электрическая принципиальная (продолжение).	Госстрой БССР Белниигипросельстрой г. Минск

Привязан:

Инв. №

Копир. Гол 1876-09 Формат А2

Альбом VI

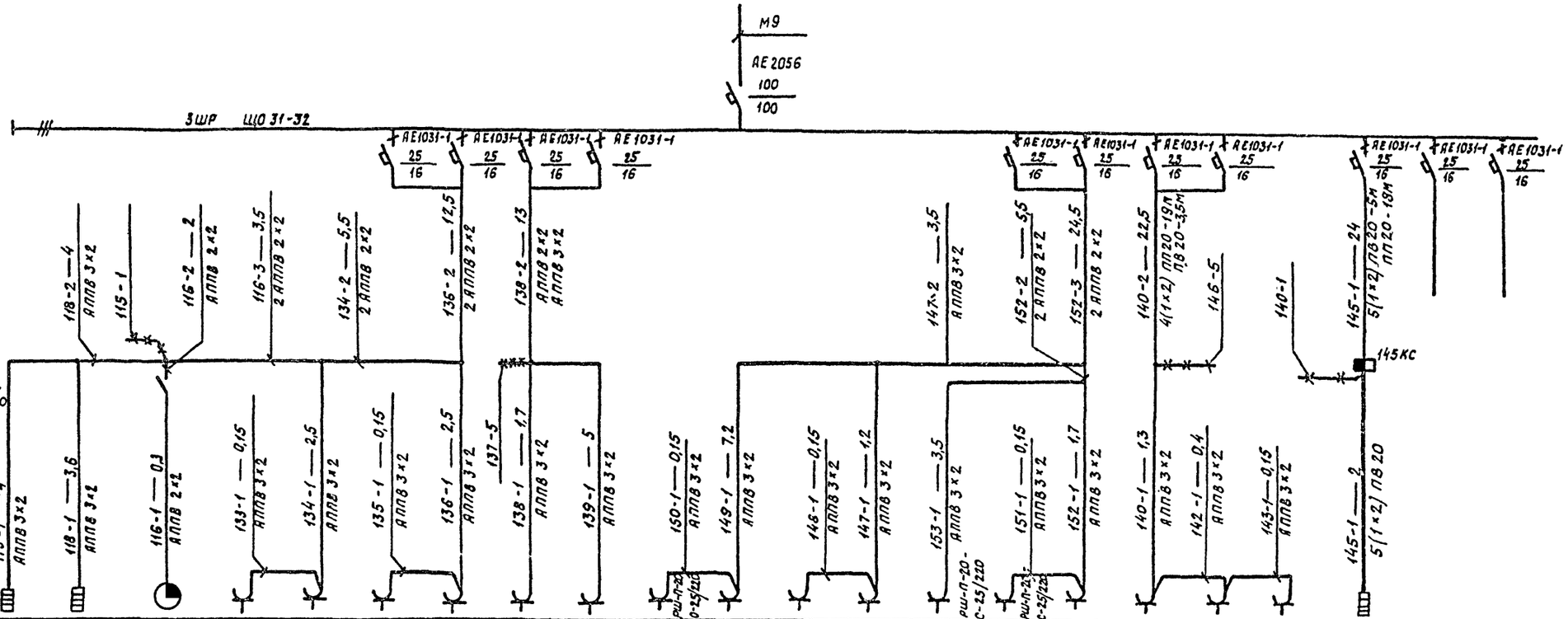

1. Пояснения см. лист ЭЛ-4.

Привязан:

Инв. №

Т.П. 224-1-463.86			ЭЛ1
Н. контр.	Бухарина		10.11.85
Нач. МТЭП	Безанская		10.11.85
ГИП	Шелевиля		10.11.85
Гл. спец.	Файнберг		10.11.85
Рук. гр.	Мороз		10.11.85

Средняя общеобразовательная школа на 11 классов (198 учащихся) со стенами из кирпича, приспосабливаемая под лечебные учреждения

Распределительные сети - 380/220В. Схема электрическая принципиальная (продолжение).

Стадия	Лист	Листов
Р	6	

Госстрой БССР "Белниигипросельстрой" г. Минск

Копировал: Божья

Формат А2

1876-09

Инв. № подл. | Подпись и дата | Взам. инв. №

Инв.№подл. | Подпись и дата | Взам.инв.№

Электроприемник: Наименование механизма	Iн/Iпа	Pн кВт	Тип	№ по плану	Обозначение на плане	Линия: Маркировка, длина уч-ка, м / Марка, сечение, мм², способ прокладки	Пусковой аппарат: Iуст	Тип Iна	Линия: Маркировка, длина уч-ка, м / Марка, сечение, мм², способ прокладки	Распред. пункт Обозн. на плане Тип: Аппарат отходящей линии Iуст а	Аппарат отходящей линии Тип Iна	Аппарат ввода Iуст а	Аппарат ввода Тип Iна	Магистраль
Прибор для заточки медицинских инструментов	0,95	0,2	ЭЗИ-1	50										
Утюг поз. 13	4	0,9		49										
Холодильник поз. Х-35		0,2	Минск-12	44(45;48)										
Холодильник поз. Х-35		0,2	Минск-12	10										
Вентилятор В13(В15)		0,027	„Самара"	21(36)										
Вентилятор В14		0,027	„Самара"	42										
Вентилятор В16		0,027	„Самара"	35										
Холодильник поз. Х-35		0,2	Минск-12	41										
Вентилятор В17 (В18)		0,027	„Самара"	74(127)										
Вентилятор В11 (В12)				80(85)										
Холодильник поз. Х-35		0,2	Минск-12	88										
Микроскоп поз. А-134	2	0,4	Биолам-И	84										
Холодильник поз. Х-35		0,2	Минск-12	81(91)										
Негатоскоп поз. Р-14	0,5	0,1	Н-48	126										
Бак для обработки рентгенограмм поз. Р-11	9	2	БР-1	121										
Шкаф сушильный поз Р-30	6,3	1,4	2Ц-119Б	122										
Фонарь поз Р-16	0,1	0,025	ФН-2 и-48	123										
Негатоскоп поз Р-14	0,5													
Холодильник поз. Х-35		0,2	Минск-12	128										
Холодильник поз Х-35		0,2	Минск-12	102(154)										
				98										
				99										
				100										

Гр 3 АППВ 2х2,5 — Рш-Ц-20-0-01-10/220

Гр 8 АППВ 2х2,5 — Рш-Ц-20-0-01 10/220

Гр. 11 АППВ 2х2,5 — Рш-Ц-20-0-01 10/220

Гр 6 АППВ 2х2,5 — Рш-Ц-2-С 09-6/220

Гр. 6(Гр 4) АВВГ 2х2,5 — 0-1-IР44-17-6/220

Гр 4 АВВГ 2х2,5 — 0-1-IР44-17-6/220

Гр 2 АППВ 2х2,5 — 0-1-23-6/220

Гр 6 АППВ 2х2,5 — Рш-Ц-2-С-09-6/220

от 1ЩО (см. лист ЭЛ 1-9)

Гр. 11 (Гр 8) АППВ 2х2,5 — 0-1-23-6/220

Гр. 3 (Гр. 10) АППВ 2х2,5 — С-1-05-6/220

Гр 2 АППВ 2х2,5 — Рш-Ц-2-С-09-6/220

Гр. 3 АППВ 2х2,5 — Рш-Ц-2-С-09-6/220

от 2ЩО (см. лист ЭЛ1-15)

81-1 (91-1) АППВ 2х2,5 — Рш-Ц-2-С-09-6/220 — от 83(90)

Гр 8 АППВ 2х2,5 — Рш-П-20-С-02-10/220

Гр 4 АППВ 2х2,5 — Рш-П-20-02-10/220

АППВ 2х2,5 — Рш-П-20-02-10/220

АППВ 2х2,5 — Рш-П-20-02-10/220

АППВ 2х2,5 — Рш-Ц-2-С-09-6/220

от 3ЩО (см. лист ЭЛ1-12)

102-1 (154-1) АППВ 2х2,5 — Рш-Ц-2-С-09-6/220 — от 105(153)

Гр 4 АППВ 2х2,5 — Рш-Ц-20-0-01-10/220

АППВ 2х2,5 — Рш-Ц-20-0-01-10/220

АППВ 2х2,5 — Рш-Ц-20-0-01-10/220

от 4ЩО (см. лист ЭЛ 1-

1. Пояснения см. лист ЭЛ1-4

Привязан

Инв.№

Н.контр.	Бухарина			
Нач.отд	Бегунская			
ГИП	Шелевилло			
Гл.спец.	Фанибер			
Рук.гр.	Норов			

Типовой проект общеобразовательных школ для типоклассов (198 учащихся) со стенами из кирпича, приспособленных под лечебные учреждения

Распределительные сети ~380/220В

Схема электрическая принципиальная

Стадия	Лист	Листов
Р	7	

Госстрой БССР Белнигипроселькстрой г. Минск

Копировал: Мазуренко

Формат А2

224-1-463.86 ЭЛ1

1876-09

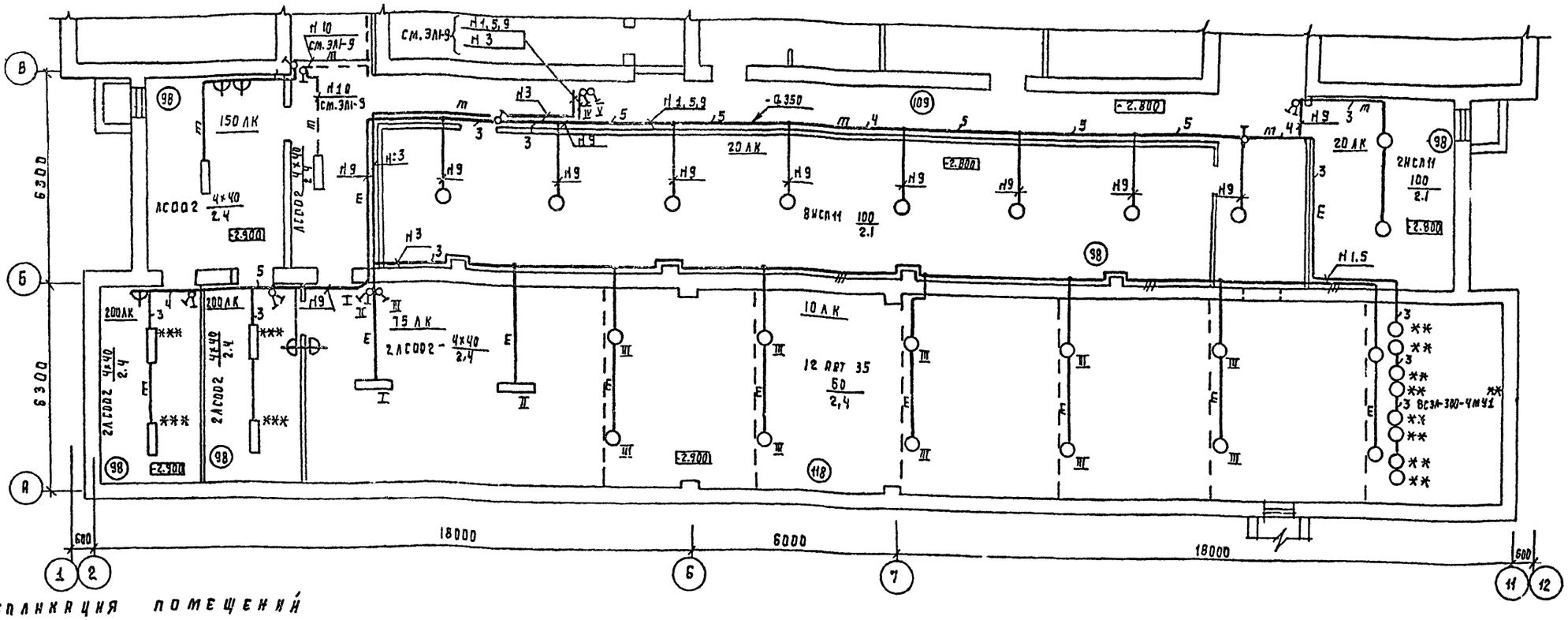

ЭКСПЛИКАЦИЯ ПОМЕЩЕНИЙ

Номер по плану	Наименование	Площадь м²
79	Операционная на 2 стола	59.22
80	Предоперационная	12.01
81	Комната старшей медсестры	9.11
82	Комната медсестер	9.35
83	Стерилизационная	10.29
84	Палата послеоперационная	22.25
85	Санитарный пропускник для персонала	13.16
86	Комната для хранения и приготовления гипса	4.76
87	Помещение для временного хранения грязного белья и отходов при операции	7.31
88	Уборная	16.57
89	Инструментально-материальная	12.49
90	Помещение для хранения и классификации крови	8.25
91	Гардеробная рабочей и домашней одежды персонала	58.39
92	Центральная бельевая	17.52
93	Кладовая вещей больных и глажильная	10.69
94	Буфет для персонала (буфетная с помещением для подогрева пищи – при работе в режиме ПРУ	11.73 44.02
95	Санитарная комната (ПРУ)	
96	Помещение для хранения и ремонта инвентаря (помещение для хранения загрязненной верхней одежды – при работе в режиме (ПРУ).	30.75
97	Помещение для размещения медицинского и обслуживающего персонала (ПРУ)	49.55
98	Помещение для размещения тяжелобольных (ПРУ)	113.15
99	Помещение для размещения выздоравливающих (ПРУ)	54.33
100	Тепловой пункт	20.20
101	Венткамера	56.87
102	Коридор	6.19
103	Коридор	10.75
104	Коридор	95.190
105	Коридор	16.83
106	Коридор	3.12
107	Коридор	5.55
108	Коридор	4.48
109	Коридор	49.51
110	Тамбур	3.60
111	Тамбур	3.88
112	Тамбур	4.14
113	Тамбур	2.94
114	Тамбур	4.20
115	Тамбур	3.36
116	Тамбур	3.46
117	Техническое помещение	10.78
118	Помещение для размещения больных и выздоравливающих (ПРУ)	211.37
119	Тамбур	3.56

Альбом III

Согласовано: ГИП Кулаева, Гл. спец. Годелиани, Гл. спец. Беранек

Инв. № подл. | Подпись и дата | Взам. инв. №

Привязан

Инв. №:

Т.П 224-1-463.86							ЭЛ1
Н. контр.	Бухарина		10.11.85				
Нач. МТЭО	Беганская		11.11.85	Средняя общеобразовательная школа на 11 классов (198 учащихся) со стенами из кирпича, приспособленная под лечебные учреждения.	Стадия	Лист	Листов
ГИП	Шелевая		11.11.85		Р	8	
Гл. спец.	Фаниберг		10.11.85				
Рук. гр.	Мороз		10.11.85	План расположения осветительного электрооборудования и проводок цокольного этажа и подвала	Госстрой БССР Белгипромсельстрой г. Минск		

Копировал: Бар 1876-09 Формат А2

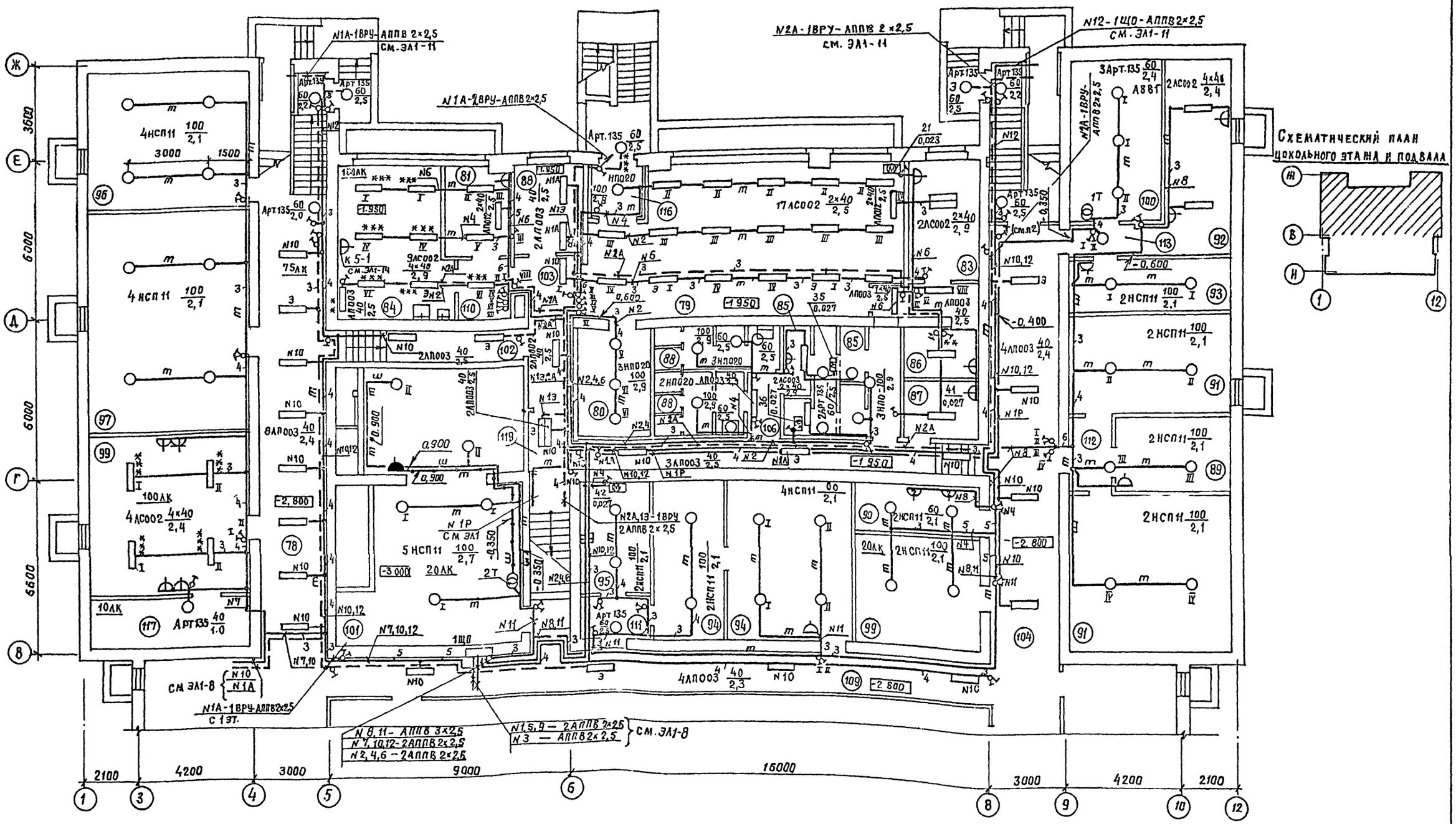

Альбом VI

Согласовано:

Гл. спец.	Кукарекс	10.11.85
Гл. спец.	Горелик	10.11.85
Гл. спец.	Бранченко	10.11.85
ГАП	Нордштейн	10.11.85

Согласовано:

Инв № подл.	Подпись и дата	Взам. инв. №

Данные о групповых щитках

Номер щитка	Тип	Установленная мощность кВт	Номера автоматических выключателей: Однополюсные, занятые	Однополюсные, резервные	Трехполюсные, занятые	Трехполюсные, резервные	Ток расцепителя, А: на вводе	на линиях
1ЩО	ЩО31-32				1	–	100	16

1. Экспликацию помещений см. ЭЛ1-8.

Привязан:

Инв. №

Н контр	Бухаркина		10.11.85
Нач. мт	Беганская		10.11.85
ГИП	Шелевиля		10.11.85
Гл. спец	Олинберг		10.11.85
Рук гр.	Мороз		10.11.85

Т.П. 224-1-463.86 ЭЛ1

Средняя общеобразовательная школа на 11 классов (198 учащихся) со стенами из кирпича, приспособляемая под лечебные учреждения

План расположения осветительного электрооборудования и проводок цокольного этажа и подвала между осями В-Ш.

Стадия	Лист	Листов
Р	9	

Госстрой БССР БЕЛНИИГИПРОСЕЛЬСТРОЙ г. Минск

Копировал: Отр

Формат А2

1876-09

Альбом IV

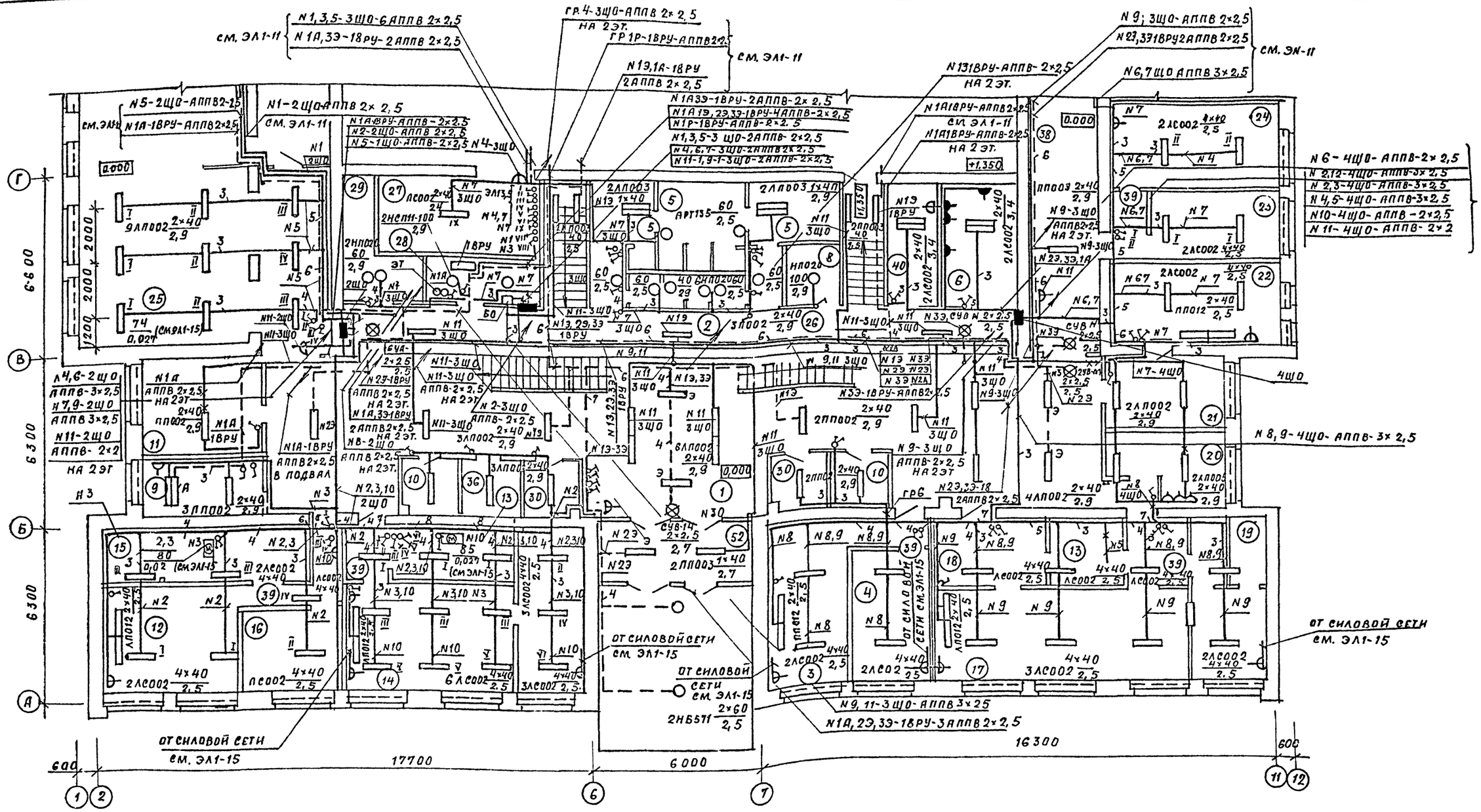

Данные о групповых щитках

Наименование	Тип	Установленная мощность квт.	Номера автоматических выключателей				Ток расцепителей, А	
			Однополюсные		Трехполюсные		На вводе	Линия
			Занятые	Резервные	Занятые	Резервные		
2ЩО	ЩО 31-32				1	–	100	16
3ЩО	ЩО 31-32				1	–	100	16
4ЩО	ЩО 31-32				1	–	100	16

Схематический план 1 этажа.

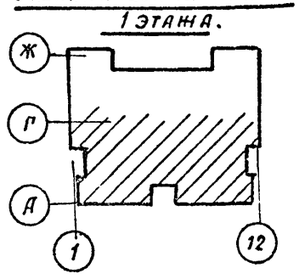

1. Экспликацию помещений см. лист ЭЛ1-11.

Привязан:				ТП 224-1-463.86 ЭЛ1
Инв. №	Н. контр.	Бухарина	10.11.85	
	Нач. МТЭ	Беганская	10.11.85	Средняя общеобразовательная школа на 11 классов (198 учащихся) со стенами из кирпича, приспособливаемая под лечебные учреждения
	ГИП	Шелевило	10.11.85	Стадия: Р; Лист: 10; Листов:
	Гл. спец.	Фляйберг	10.11.85	
	Рук. гр.	Мороз	10.11.85	План расположения осветительного электрооборудования и проводок 1 этажа между осями А-Г
				Госстрой БССР Белниигипросельстрой г. Минск

Копир. Гал

Формат А2

1876-09

Согласовано: ГАП Норд Шуфер; ГЛ. спец. Кукарека 10.11.85; Гл. спец. Горелик 10.11.85; Гл. спец. Бранецкая 10.11.85

Инв. № подл. | Подпись и дата | Взам. инв. №

Альбом VI

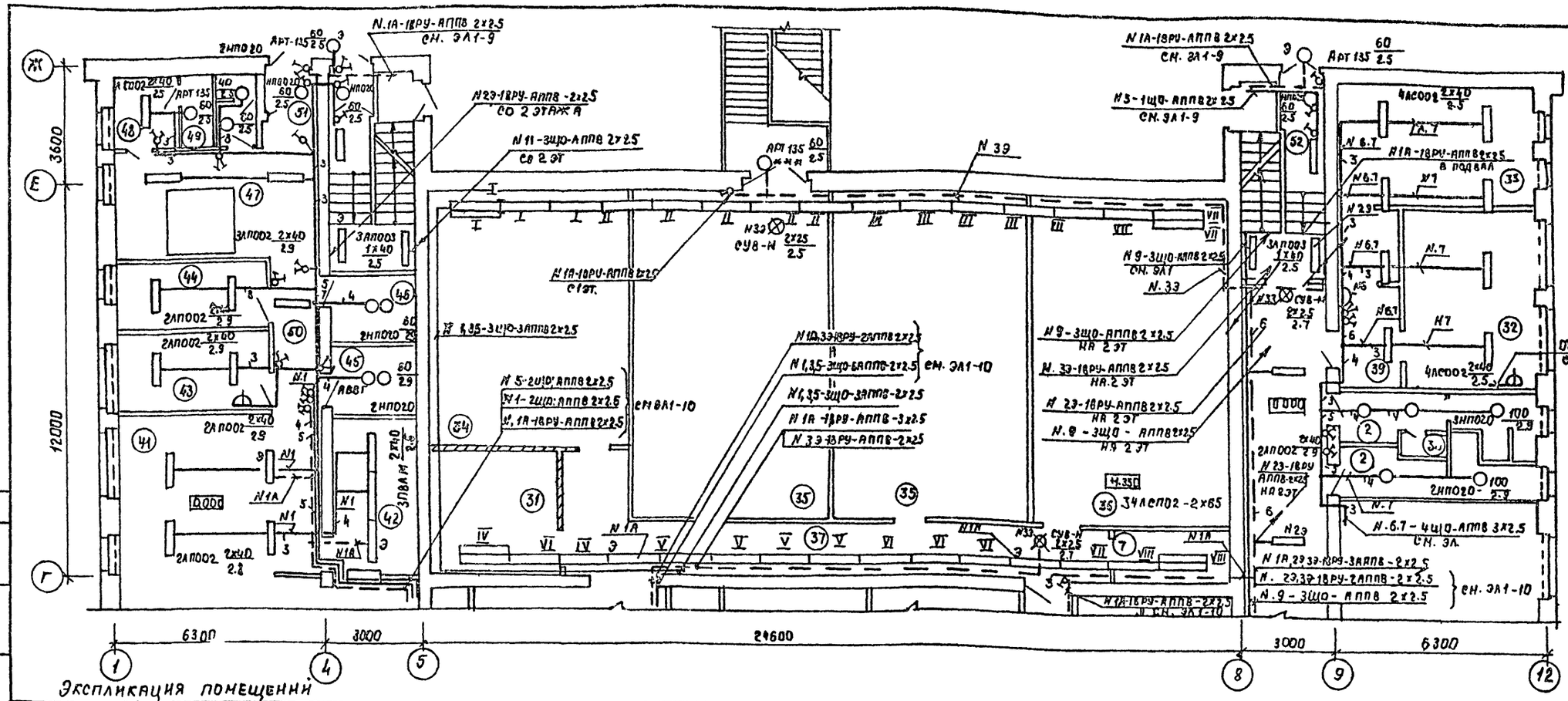

Экспликация помещений

Номер по плану	Наименование	Площадь м²
1	Вестибюль - ожидальная	136.23
2	Уборная	20.90
3	Смотровая	16.90
4	Противошоковая палата	14.65
5	Санитарный пропускник (раздевальная, душевая, одевальная)	19.12
6	Санитарная комната	11.99
7	Кладовая вещей больных	5.66
8	Кладовая чистого белья	4.40
9	Помещение выписки	9.40
10	Кабина для переодевания	8.20
11	Автоклавная	15.40
12	Препараторская	19.20
13	Моечная	15.80
14	Препараторская с боксом для бактериологических исследований	35.89
15	Автоклавная с моечной	14.84
16	Кабинет для взятия желудочного сока и дуоденального зондирования	10.71
17	Рецептурная и ассистентская	43.30
18	Кабинет зав. аптекой	10.10
19	Кубовая стерилизационная	
20	Асептическая	10.0
21	Кладовая перевязочных материалов и лекарственных средств	12.00
22	Приемная глав. врача	
23	Кабинет глав. врача, комната общественных организаций.	18.70
24	Канцелярия, бухгалтерия, касса	10.60
25	Медицинская комната (канцелярия), медицинский архив	21.20
26	Столовая	54.42
27	Коридор	32.55
28	Кладовая	16.01
29	Электрощитовая	6.21
30	Хоз кладовая	8.02
31	Помещение для хранения уборочного инвентаря	12.30
32	Кладовая	13.91
33	Кабинет функциональной диагностики	22.32
34	Палата на 14 коек	46.80
35	Палата на 20 коек	119.61
36	Палата на 19 коек	59.84
37	Коридор	24.35
38	Коридор	39.40
39	Тамбур	27.86
41	Горячий цех	29.02
42	Моечная	12.0
43	Мясо-рыбный цех	10.76
44	Овощной цех	9.30
45	Кладовая сухих продуктов	5.05
46	Кладовая овощей	5.05
47	Загрузочно-тарная, охлажд. камера	13.62
48	Гардеробная персонала	4.15
49	Душевая персонала	1.84
50	Коридор	6.29
51	Тамбур	1.80
52	Тамбур	4.20

Схематический план 1 этажа

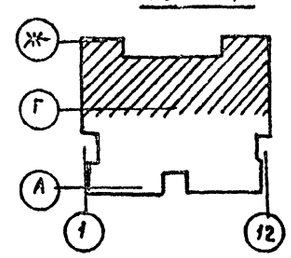

Привязан

Инв.№

Т.П. 224-1-463.86			ЭА1
Н. контр	Бухарина		
Нач. МТЭП	Бегунская		
ГИП	Шелевая		
Гл. спец.	Фаинберг		
Рукгр.	Мороз		

Средняя общеобразовательная школа на 11 классов (198 учащихся) совместно из кирпича, приспособленная под лечебные учреждения

Стадия	Лист	Листов
Р	11	

План расположения осветительного электрооборудования и проводок 1 этажа между осями Г-Ж

Госстрой БССР Белгипросельстрой г. Минск

Согласовано: Кукареко, Говелик, Бражник

Инв.№ подл. | Подпись и дата | Взам.инв.№

Копировал: Мазур Формат А2

1876-09

Альбом VII

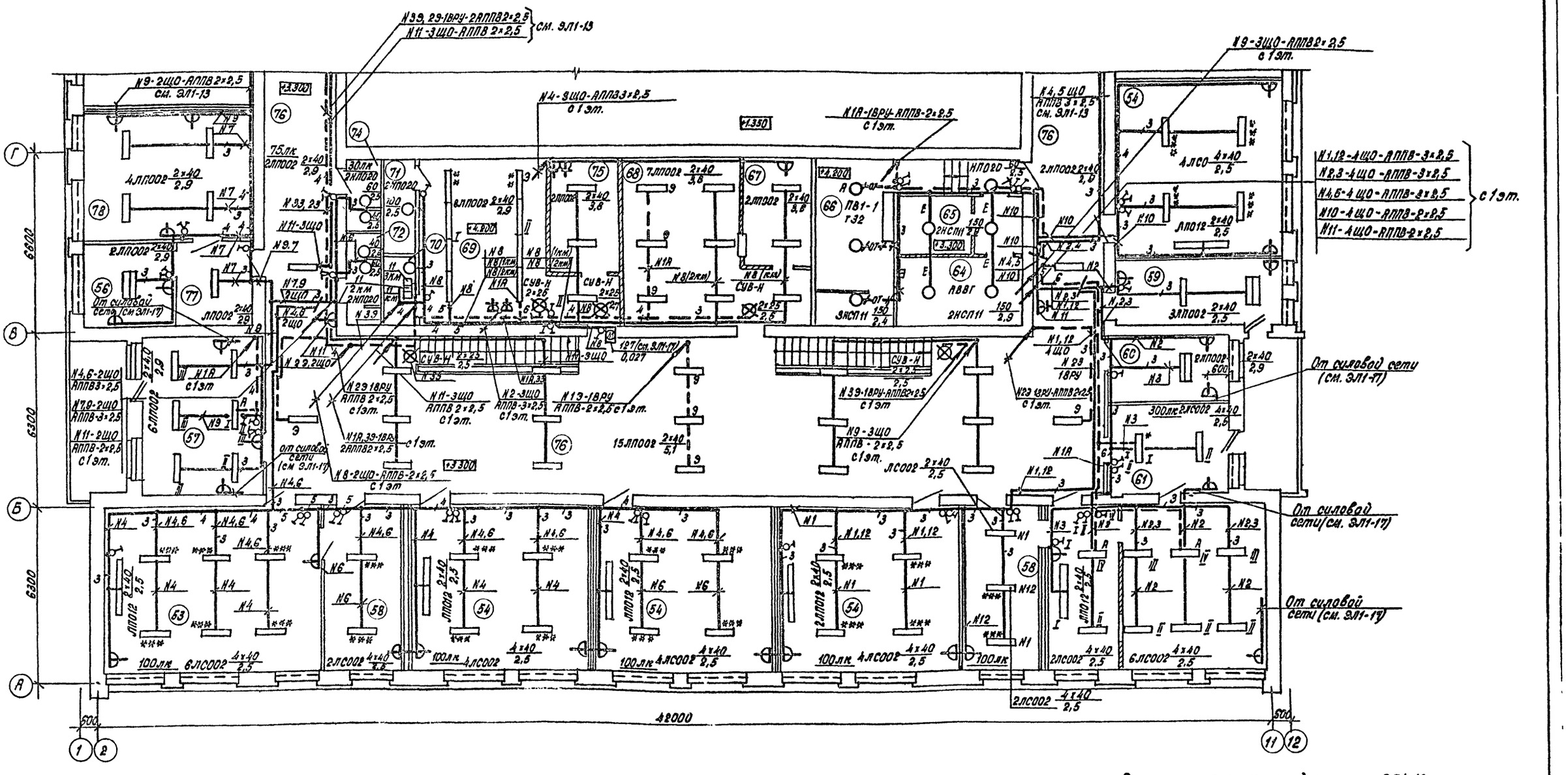
N39, 29-1ВРУ-2АПВ2×2,5
N11-3ЩО-АППВ 2×2,5
см. ЭЛ1-13
N9-2ЩО-АППВ 2×2,5
см. ЭЛ1-13
N4-3ЩО-АППЗ 2,5
с1эт.
К1А-1ВРУ-АППВ-2×2,5
с1эт.
N9-3ЩО-АППВ2×2,5
с1эт.
К4,5 ЩО
АППЗ 3×2,5
см. ЭЛ1-13
К1,12-4ЩО-АППВ-3×2,5
К2,3-4ЩО-АППВ-3×2,5
К4,5-4ЩО-АППВ-3×2,5
К10-4ЩО-АППВ-2×2,5
К11-4ЩО-АППВ-2×2,5
с1эт.
4ЛПО02 2×40 2,9
2ЛПО02 2×40 2,9
6ЛПО02 2×40 2,9
ЛПО02 2×40 2,9
7ЛПО02 2×40 3,8
2ЛПО02 2×40 3,8
2ЛПО02 2×40 3,8
2ЛПО02 2×40 2,9
4ЛСО 4×40 2,5
ЛПО12 2×40 2,5
ЗЛПО02 2×40 2,5
2ЛПО02 600
2×40 2,9
300ЛК 2ЛСО02 4×40 2,5
15ЛПО02 2×40 5,1
ЛСО02 2×40 2,5
100ЛК 6ЛСО02 4×40 2,5
2ЛСО02 4×40 2,5
100ЛК 4ЛСО02 4×40 2,5
100ЛК 4ЛСО02 4×40 2,5
100ЛК 4ЛСО02 4×40 2,5
100ЛК
2ЛСО02 4×40 2,5
6ЛСО02 4×40 2,5
2ЛСО02 4×40 2,5
ПВ1-1 Г32
2НСП11 150 2,4
2НСП11 150 2,9
ЯВВГ
НПО2D
СУВ-Н 2×25
СУВ-Ш 2×2,5 2,5
ЗЩО 2,5
2ЩО 2,5
2ЭКМ
2НПО2D
ЗЭКМ
2×М 2НПО2D
ЗЩО 2,5
2ЩО
3ЩО
АППВ 2×2,5 с1эт.
АППВ-3×2,5 с1эт.
АППВ-2×2,5 с1эт.
18РУ
2АППВ2×2,5 с1эт.
АППВ-2×2,5 с1эт.
АППВ 3×2,5 с1эт.
АППВ-2×2,5 с1эт.
АППВ-2×2,5 с1эт.
АППВ-2

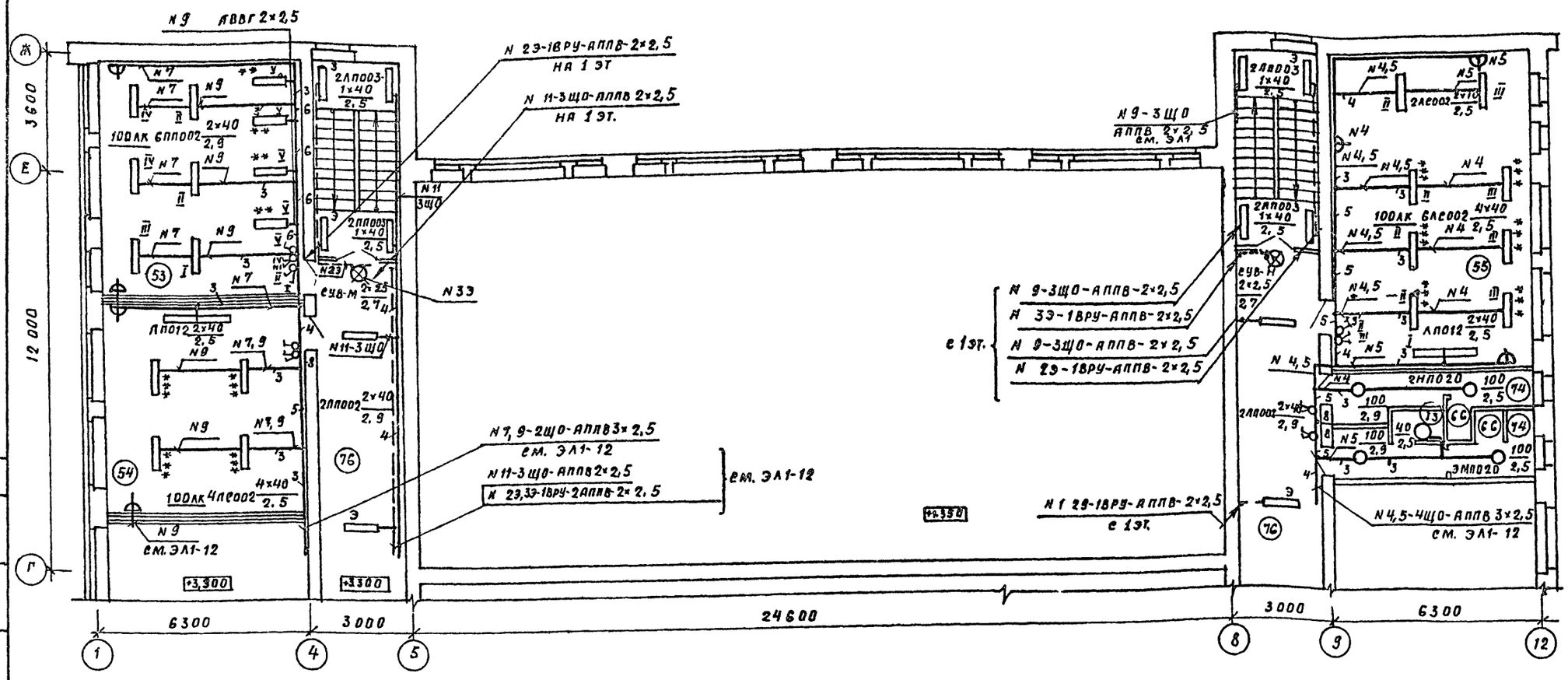

Схематический план 2 этажа

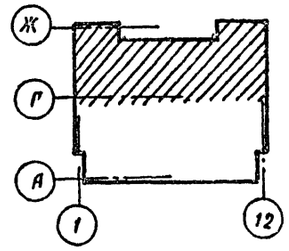

Экспликация помещений

Номер по плану	Наименование	Площадь м²	Номер по плану	Наименование	Площадь м²
53	Палата на 14 коек	93,08		Временного хранения	
54	Палата на 12 коек	153,0		грязного белья.	14,50
55	Палата на 19 коек	56,04	67	Буфетная	10,20
56	Палата на 2 койки	9,89	68	Столовая	38,50
57	Реанимационная палата	23,89	69	Процедурная при рентгенодиа-	28,22
58	Палата на 4 койки	31,54		гностическом кабинете.	
59	Кабинет врача	13,85	70	Кабина для раздевания	2,61
60	Комната старшей медсестры	8,02	71	Комната управления при	
61	Перевязочная	15,99		рентгенкабинете.	3,61
62	Предоперационная	16,79	72	Комната личной гигиены	2,87
63	Операционная малая	29,68	73	Помещение для хранения	1,09
64	Ванная	12,0		уборочного инвентаря	
65	Комната для хранения и при-		74	Уборная	19,29
	готовления гипса.	6,80	75	Фотолаборатория	8,60
66	Помещение для мытья и сте-		76	Коридор	229,13
	рилизации суден, мытья и суш-		77	Тамбур	8,23
	ки клеенок, сортировки и		78	Палата на 9 коек	27,87

Согласовано: Гл. спец. Кукареко 10.11.85; Гл. спец. Торелик 10.11.85; Гл. спец. Брашенас 10.11.85

Согласовано: Гап Нордштейн 10.11.85

Инв. № подл. | Подпись и дата | Взам. инв. №

Привязан:

Инв. №

Н.контр.	Бухарина		10.11.85
Нач.МТЭП	Беганская		10.11.85
ГИП	Щелевиля		10.11.85
Гл.спец	Файнберг		10.11.85
Рук.гр.	Мороз		10.11.85

Т.П 224-1-463.86 ЭЛ1

Средняя общеобразовательная школа на 11 классов (198 учащихся) со стенами из кирпича, приспосабливаемая под лечебные учреждения

План расположения осветительного электрооборудования и проводок 2 этажа между осями Г-Ж.

Стадия	Лист	Листов
Р	13	

Госстрой БССР БГЛНИИгипросельстрой г. Минск

Копир. Гол

Формат А2

1876-09

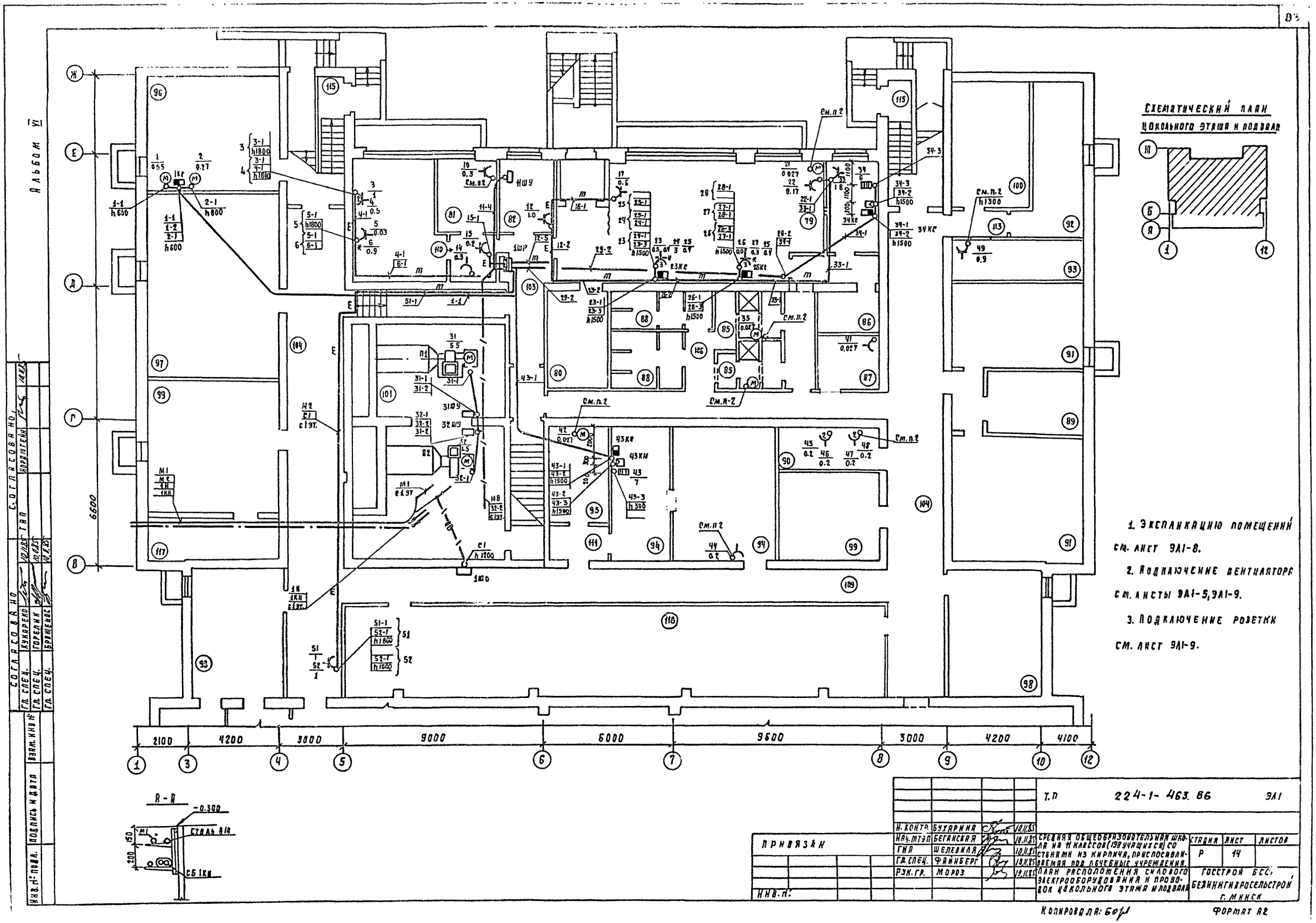

Альбом VI
Схематический план цокольного этажа и подвала
1. Экспликацию помещений см. лист ЭЛ1-8.
2. Подключение вентилятора см. листы ЭЛ1-5, ЭЛ1-9.
3. Подключение розетки см. лист ЭЛ1-9.
2100
4200
3000
9000
6000
9600
3000
4200
4100
6600
А-А
-0.300
Сталь А10
СБ 1КН
Т.П 224-1-463.86 ЭЛ1
Н. контр. Бухарина 10.11.85
Нач. МТЭП Беганская 10.11.85
ГИП Шелевиля 10.11.85
Гл. спец. Файнберг 10.11.85
Рук. гр. Мороз 10.11.85
Привязан
Инв. №
Средняя общеобразовательная школа на 11 классов (198 учащихся) со стенами из кирпича, приспосабливаемая под лечебные учреждения.
План расположения силового электрооборудования и проводок цокольного этажа и подвала
Стадия Р
Лист 14
Листов
Госстрой БССР, Белинигидросельстрой г. Минск
Копировала: Бор
Формат А2
Согласовано
Гл. спец. Кукарекo 10.11.85
Гл. спец. Горелик 10.11.85
Гл. спец. Бражнис 10.11.85
Инв. № подл.
Подпись и дата
Взам. инв. №

Альбом VI

План 1 этажа между осями А-В

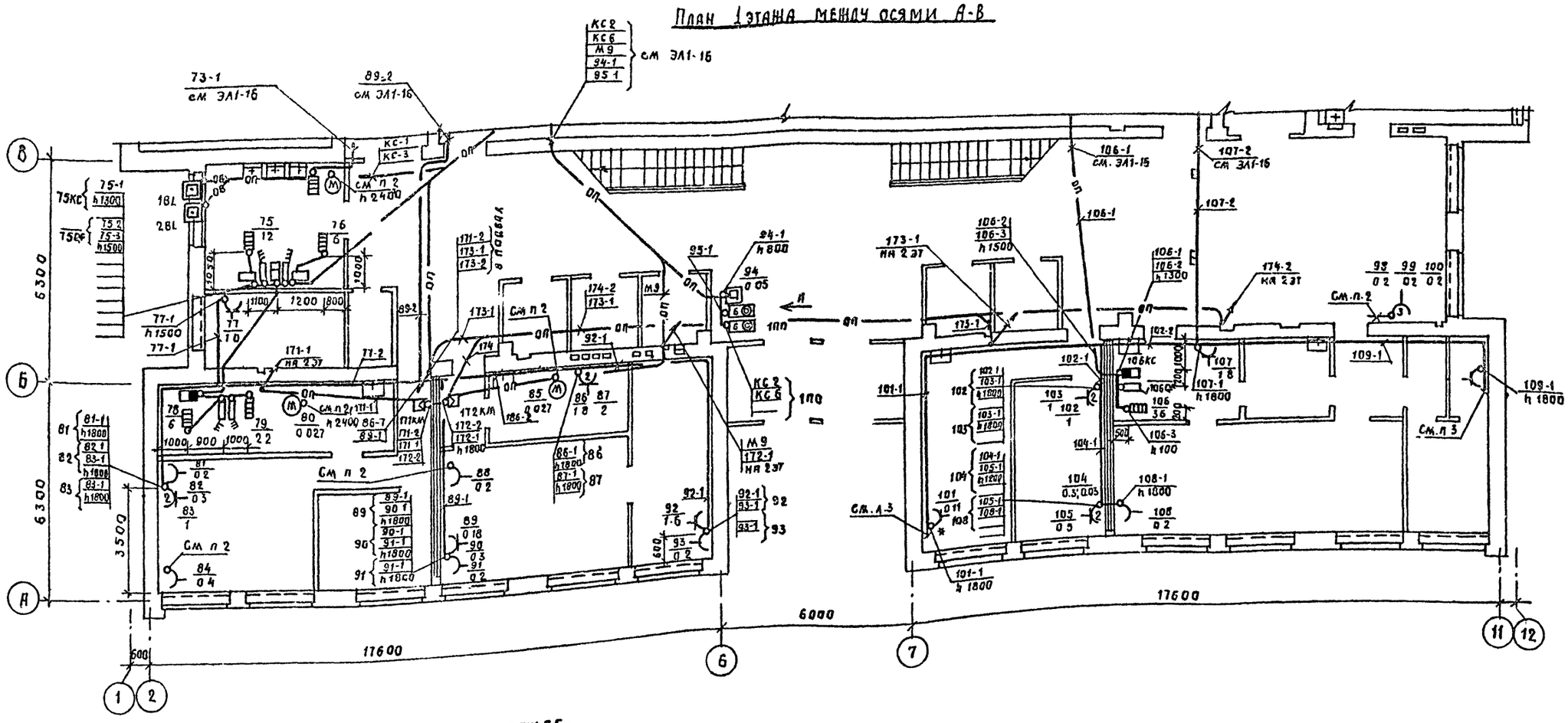

Примерное решение генплана лечебного учреждения с расположением заземлителей для повторного заземления медицинской аппаратуры

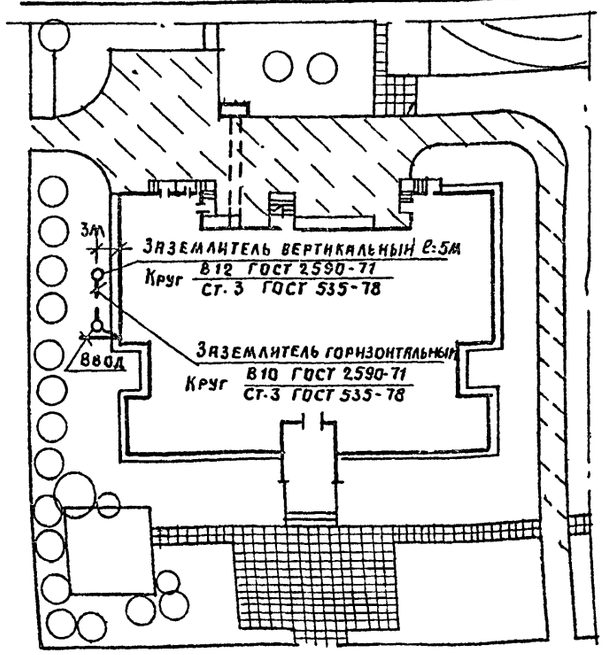

Вид А

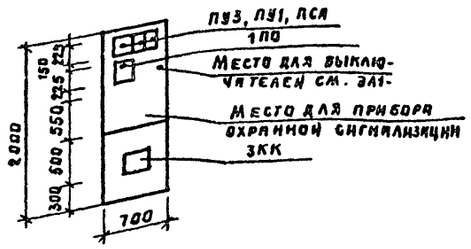

1. Экспликацию помещений см. лист ЭЛ1-11.
2. Подключение вентилятора см. листы ЭЛ1-5, ЭЛ1-10
3. Подключение розетки см. листы ЭЛ1-5, ЭЛ1-10.
4. Заземляющее устройство для повторного заземления медицинской аппаратуры приведено для грунта с удельным сопротивлением 100 Ом·м

Т. П.	224-1-463.86				ЭЛ 1		
Н контр	Бухарина		10.11.85	Средняя общеобразовательная школа на 11 классов (198 учащихся) со стенами из кирпича, приспосабливаемая под лечебные учреждения	Стадия	Лист	Листов
Нач. МТЭП	Беганская		10.11.85		Р	15	
ГИП	Шелевная		10.11.85				
Гл. спец	Файнберг		10.11.85	План расположения силового электрооборудования и проводок 1 этажа между осями А-В	Госстрой БССР Белнингипросельстрой г. Минск		
Рук. гр.	Мороз		10.11.85				

Привязан:

Инв. №

Копировал: Зам 1876-09

Формат А2

Согласовано: Гл. спец. Кукарекo; Гл. спец. Горелик; Гл. спец. Бражеяс; Согласовано: ГАП Кордштейн

Взам. инв. №; Подпись и дата; Инв. № подл.

Альбом IV

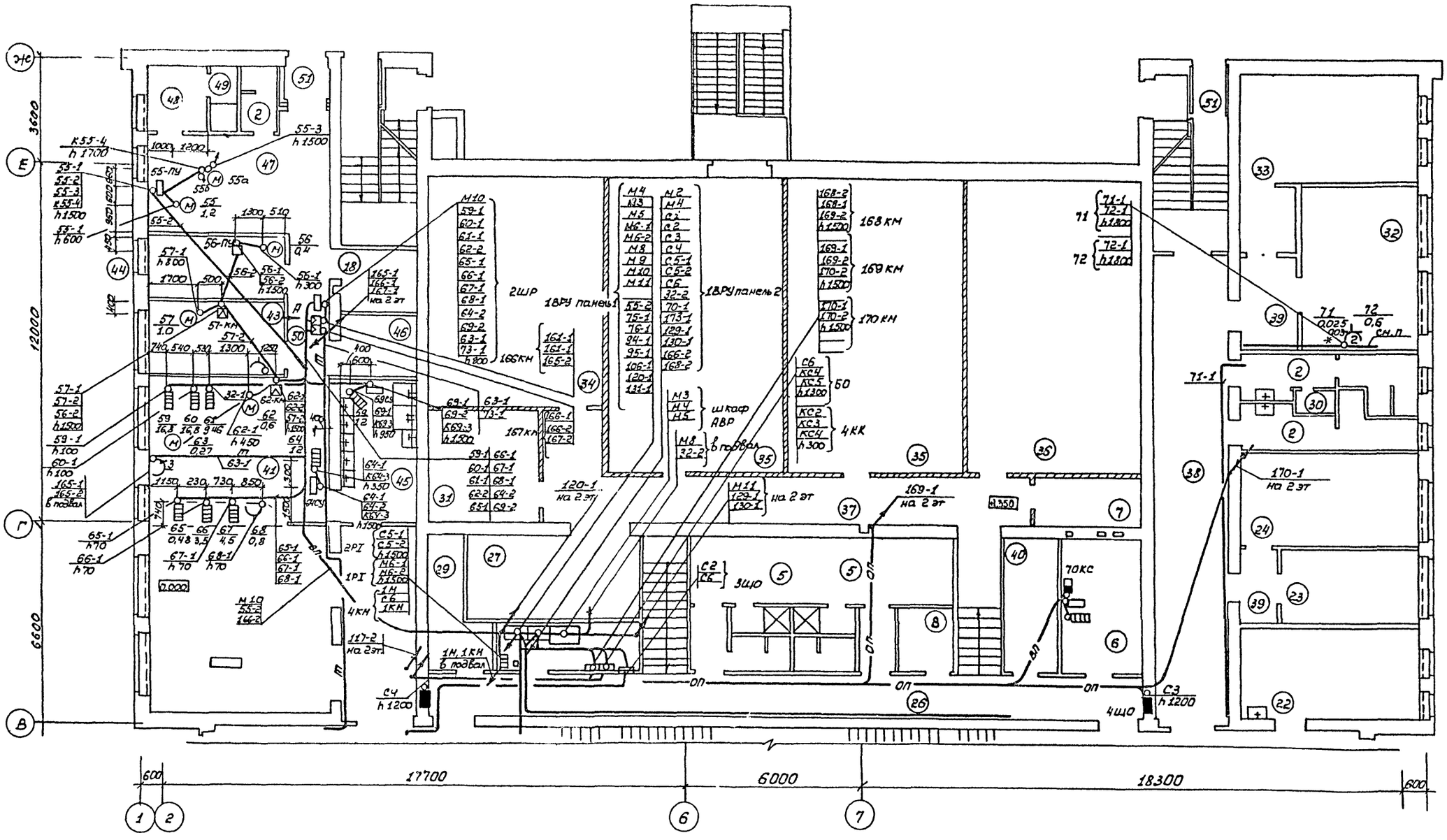

Вид А

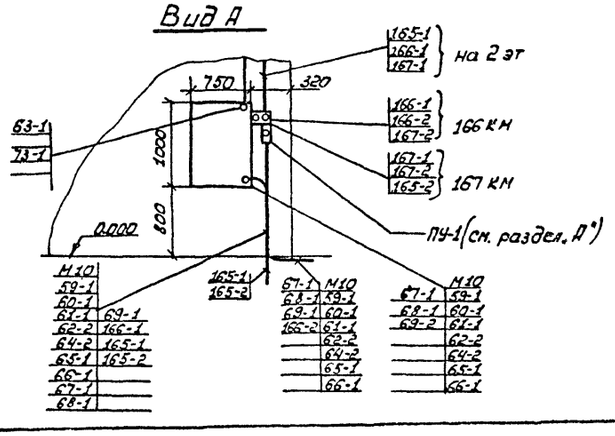

План электрощитовой с расположением электрооборудования

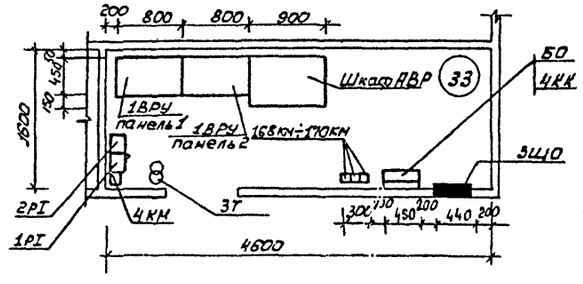

1. Экспликацию помещений см. лист ЭЛ 11

				ТП	224-1-463.86		ЭЛ 1
Привязан:	Н. контр.	Бухарина	10.11.85	Средняя общеобразовательная школа на 11 классов (198 учащихся) со стенами из кирпича, приспосабливаемая под лечебные учреждения.	Стадия	Лист	Листов
	Нач. МТЭП	Беганская	10.11.85		Р	16	
	ГИП	Шелевиля	10.11.85				
	Гл. спец.	Файнберг	10.11.85	План расположения силового электрооборудования и проводок 1 этажа между осями В-Ж	Госстрой БССР БелНИИгипросельстрой г. Минск		
Инв. №	Рук. гр.	Мороз	10.11.85				

Копировал: Насенник. Формат: А2

Согласовано: Гл. спец. Кукареко 10.11.85; Гл. спец. Горелик 10.11.85; Гл. спец. Бражников 10.11.85

Согласовано: Нордштейн 10.11.85; ГАП

Взам. инв. № | Подпись и дата | Инв. № подл.

Альбом VII

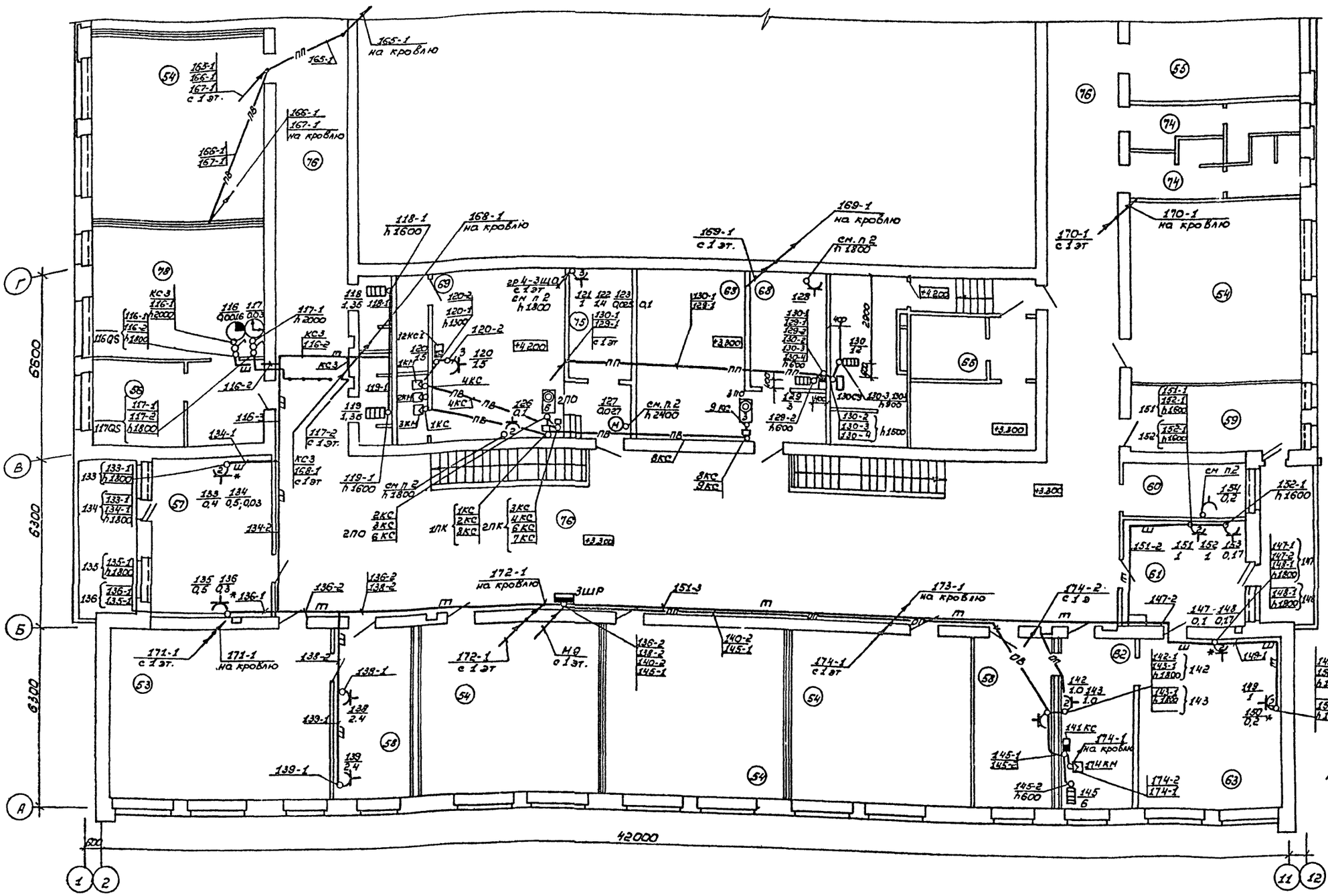
42000
6600
6300
6300
ПП
ПВ
4КС
2ЗПО
ЗШР
ЩО
ЩР
2ПО
1ПК
2ПК
3КС
4КС
6КС
7КС
8КС
9КС
1КС
2КС
3КС
6КС
8КС
12КС2
3КМ
1КМ
14КС
+4.200
+3.900
+3.300
+3.300
+4.200
см. п.2 h 1800
см. п.2 h 2400
см. п.2
на кровлю
с 1 эт.
на кровлю
с 1 эт.
на кровлю
с 1 эт.

Конструкция подключения

М 1:2

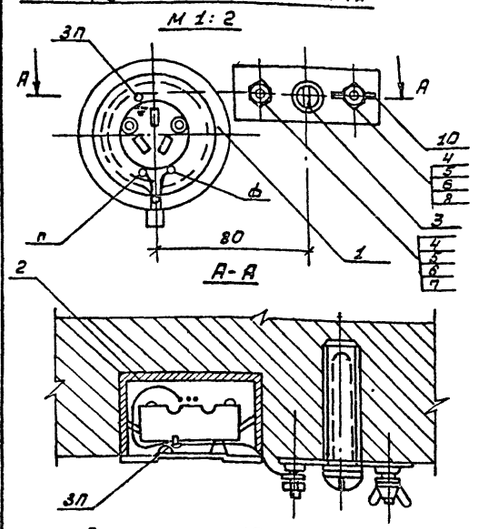

Деталь поз. 10

ГОСТ 5264-80-Т3 Δ2

М 1 1

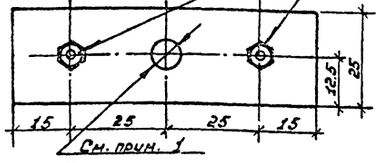

Схема присоединений

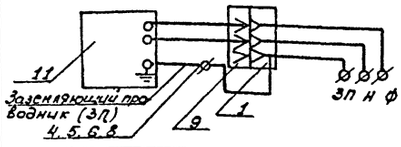

Изготовить 9 комплектов

Марка, поз.	Обозначение	Наименование	Кол	Масса ед кг	Примечание
1		Розетка штепсельная РШ-П-20			
		-С-02-10/220 ГОСТ 9396-76	1	0,087	
2		Коробка У1961ХЛЗ ТУ36-2383-81	1	0,05	
3		Дюбель У5613ЗТУ36-941-79	1	0,04	
4		Винт М5х20 ГОСТ 1491-80	2	0,005	
5		Шайба М5 ГОСТ 11371-78	2	0,001	
6		Шайба пружинная 65Г ГОСТ 6402-70	2	0,001	
7		Гайка М5 ГОСТ 5915-70	1	0,002	
8		Гайка барашек М5 ГОСТ 3032-76	1	0,005	
9		Вилка ВШ-П-20-Б-02-10/220			
		ГОСТ 7396-76	1	0,040	
10		Сталь полосовая 25х4,			
		L=30мм ГОСТ 103-76	1	0,060	
11		Медицинский аппарат класса 01			

1. Диаметр отверстия под дюбель уточняется по месту.
2. Присоединение к контакту заземления розетки (ЗП) выполнить без разрезания жилы провода. Предусмотреть в коробке (поз. 2) монтажный запас заземляющего провода.
3. Детали поз. 1, 5, 6, 7, 8 подвергнуть химическому оксидированию.
4 Данный лист выполнен на основании 4.81-114 „Комплект чертежей-заготовок и чертежей повторного применения по электрооборудованию" л.94, разработанного институтом „Белгоспроект"

Привязан:

Инв. №

Т.П. 224-1-463.86					ЭЛ1
Н. контр.	Бухарина		10.11.85	Средняя общеобразовательная школа на 11 классов (198 учащихся) со стенами из кирпича, приспособленная под лечебные учреждения	Стадия: РП; Лист: 19; Листов:
Нач. МТЭ	Беганская		10.11.85		
ГИП	Щелевицкий		10.11.85		
Гл. спец.	Файнберг		10.11.85	Конструкция для подключения медаппаратуры класса 01 к 2-х полюсной штепсельной розетке с заземляющим контактом (вариант)	Госстрой БССР, БелНИИгипросельстрой, г. Минск
Рук. гр.	Мороз		10.11.85		

Копировал: Наевник Формат: А3

Инв. № подл. | Подпись и дата | Взам. инв. №

Согласовано:

Гл. спец. Кисуренко, Гл. спец. Брежнева

Альбом VII

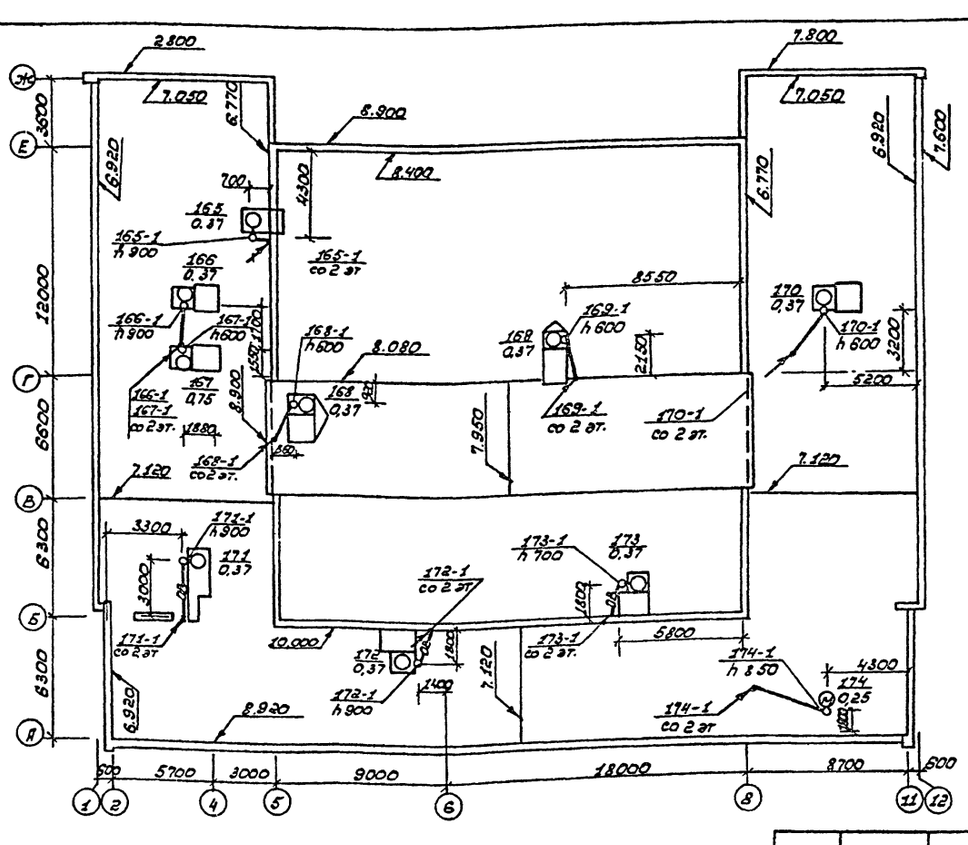

1. h 600 – Высота выпуска трубы над плитой покрытия.

Привязан:

Инв. №

ТП 224-1-463.86					ЭЛ1
Н. контр.	Бухарина		10.11.85	Средняя общеобразовательная школа на 11 классов (198 учащихся) со стенами из кирпича, приспособленная под лечебные учреждения	Стадия: Р; Лист: 18; Листов:
Нач. МТЭ	Беганская		10.11.85		
ГИП	Щелевицкий		10.11.85		
Гл. спец.	Файнберг		10.11.85	План и расположение силового электрооборудования и проводок кровли	Госстрой БССР, БелНИИгипросельстрой, г. Минск
Рук. гр.	Мороз		10.11.85		

Копировал: Наевник Формат: А2

Инв. № подл. | Подпись и дата | Взам. инв. №

Альбом VII

Согласовано:

Гл. спец. Кисуренко, Гл. спец. Брежнева

60-9781

Альбом VI

Позиция	Наименование и техническая характеристика оборудования и материалов. Завод-изготовитель (для импортного оборудования – страна, фирма)	Тип, марка оборудования. Обозначение документа и № опросного листа	Единица измерения: Наименование	Единица измерения: Код	Код завода-изготовителя	Код оборудования, материала	Цена единицы тыс. руб.	Количество	Масса единицы оборудования кг.
1	2	3	4	5	6	7	8	9	10
	Оборудование и материалы, поставляемые заказчиком								
	Аппараты напряжением до 1000 В								
	Выключатели автоматические	ТУ16-522.139-78							
	U~ 380 В Iр 16А	АП50-3МТ	шт	796		342141		3	
	U~ 380 В Iр 25А	АП50-3МТ	шт	796		342141		2	
	Материалы								
	Провод	ГОСТ 6323-79							
3	2-380/660	АПВ	м	006		355133		145	
4	3-380/660		м	006		355133		45	
5	10-380/660		м	006		355133		2	
6	2×2,5-380/660	АППВ	м	006		355333		60	

Инв.№ подл. | Подпись и дата | Взам. инв.№

Привязан:

Инв. №

т.п. 224-1-463.86 Эл.С01

Н. контр.	Бухарина		10.11.85
ГИП	Шелевиля		10.11.85
Гл. спец.	Файнберг		10.11.85
Рук. гр.	Мороз		10.11.85

Средняя общеобразовательная школа на 11 классов (193 учащихся) со стенами из кирпича, приспосабливаемая под лечебные учреждения.

Спецификация оборудования

Стадия	Лист	Листов
РП	1	2

Госстрой БССР
«БелНИИгипросельстрой»
г. Минск

Копировал: Насенник Формат А3

Альбом VI

Позиция	Наименование и техническая характеристика оборудования и материалов. Завод-изготовитель (для импортного оборудования – страна, фирма)	Тип, марка оборудования. Обозначение документа и № опросного листа	Единица измерения: Наименование	Единица измерения: Код	Код завода-изготовителя	Код оборудования, материала	Цена единицы тыс. руб.	Количество	Масса единицы оборудования кг.
1	2	3	4	5	6	7	8	9	10
	Оборудование и материалы, поставляемые подрядчиком								
7	Выключатель U~ 220 В I 6,3 А	0-1-23-6/220							
		ГОСТ 1397-76	шт	796				12	
8	Розетка U~ 220 В	РШ-П-20-0-25/220							
		ГОСТ 7396-76	шт	796				3	
	Труба винипластовая	ТУ6-19-215-83							
		ПВХ ВРЭП 20У	м	006				35	
		ПВХ ВРЭП 25У	м	006				7	
	Металл		кг	116				2	

Инв.№ подл. | Подпись и дата | Взам. инв.№

Привязан:

Инв. №

т.п. 224-1-463.86 Эл.С01 Лист 2

Копировал: Насенник Формат А3

Альбом VI

Схема расположения устройств связи

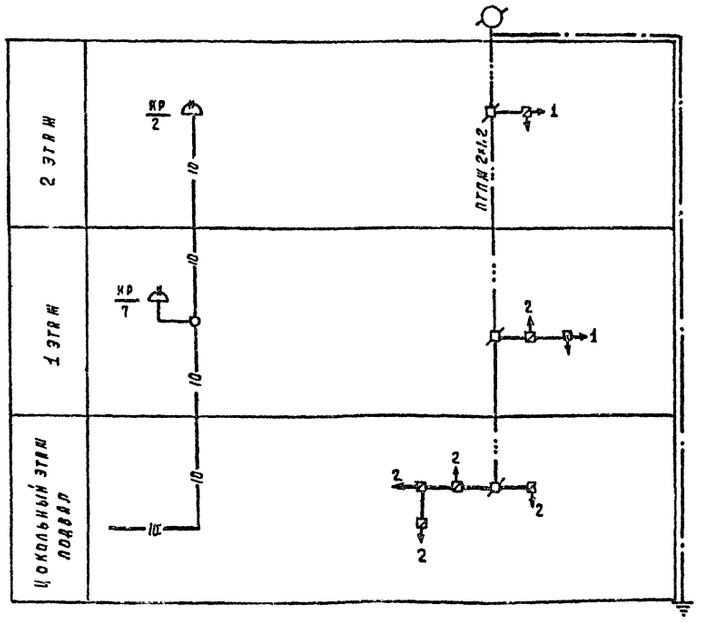

Технико-экономические показатели

Наименование показателя	Значение показателя	Примечание
Радиофикация		
Количество	13	
Длина провода радиофикации	120	м
Удельный расход провода на 1 радиоточку.	0.9	м/р.т
Телефонизация		
Количество телефонов	7	
Длина провода телефонизации	220	м
Удельный расход провода на 1 абонента	3.1	м/абон.

Ведомость чертежей основного комплекта

Лист	Наименование	Примечание
1	Общие данные. Схема расположения	
2	Фрагменты планов 1 и 2 этаже в осях	
	А-Г с устройствами связи	
3	План цокольного этажа и подвала в	
	осях В-Ж с устройствами связи	
4	План подвала в осях А-В с	
	устройствами связи.	

Ведомость ссылочных и прилагаемых документов

Обозначение	Наименование	Примечание
	Прилагаемые документы	
СУ, СО	Спецификация оборудования	

Общие указания

1. Настоящий проект разработан на основании архитектурно-строительной части и в соответствии с СНиП 15-79.

2. Проводки устройств связи выполняются скрыто (в трубах и под штукатуркой) и на расстоянии не менее 25 мм от силовой и осветительной сети при открытой прокладке.

3. На планах тонкими линиями показаны существующие сети школы, которые используются при переводе под лечебное учреждение.

Согласовано: Гл. спец. Каминская 10.11.85

Инв. № подл. | Подпись и дата | Взам. инв. №

Типовой проект привязан в соответствии с действующими нормами и правилами и предусматривает мероприятия, обеспечивающие взрывную, взрывопожарную и пожарную безопасность при эксплуатации здания.

Главный инженер проекта привязки

Типовой проект разработан в соответствии с действующими нормами и правилами и предусматривает мероприятия, обеспечивающие взрывную, взрывопожарную и пожарную безопасность при эксплуатации здания.

Главный инженер проекта /Шелевиля/

Главный специалист мастерской /Браженас/

Инв. №				Привязан
Н. контр	Бухарина		11.11.85	Т.П 224-1-463.86 СУ1
ГИП	Шелевиля		10.11.85	
Нач. отр	Клюйко		10.11.85	
Гл. спец.	Браженас		10.11.85	Средняя общеобразовательная школа на 11 классов (198 учащихся) со стенами из кирпича приспосабливаемая под лечебное учреждение
Рук. гр.	Соколевич		10.11.85	
Исполн	Павлюченко		10.11.85	Стадия: Р; Лист: 1; Листов: 4
				Общие данные. Схема расположения.
				Госстрой БССР Белинигипросельстрой г. Минск

Копировала: Бо/4 Формат А2

1876-09

Альбом VI

Фрагмент плана 1 этажа.

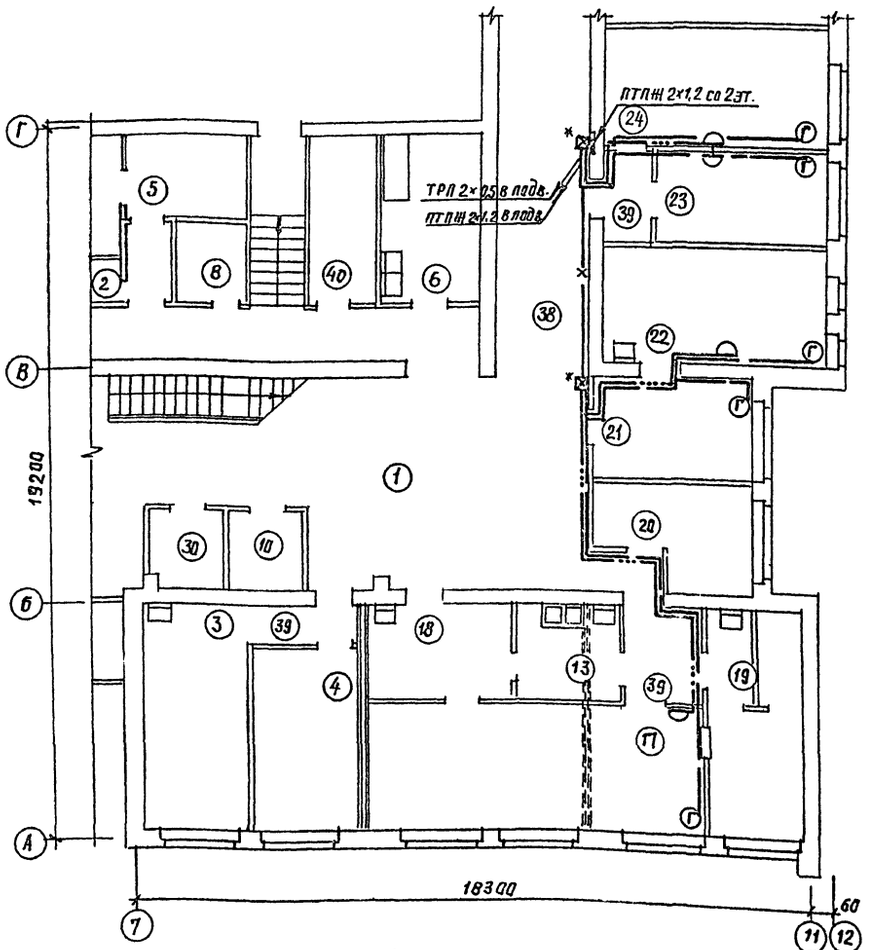

Фрагмент плана 2 этажа.

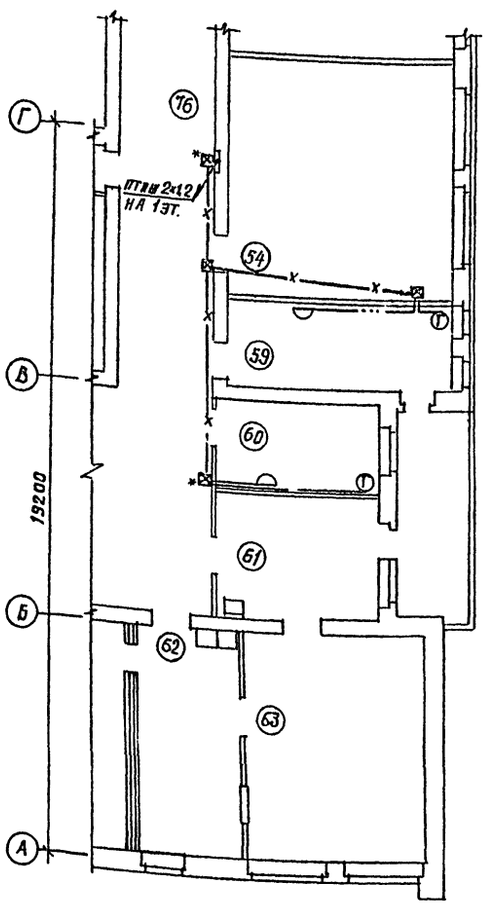

Экспликация помещений

Номер по плану	Наименование	Площадь м²	Категория производства по взрывной, взрыво-пожарной и пожарной опасности
	1-ый этаж.		
1	Вестибюль-ожидальная	136.23	
2	Уборная	20.90	
3	Смотровая	16.90	
4	Противошоковая палата	14.65	
5	Санитарный пропусник (раздевальная, душевая, одевальная)	19.12	
6	Санитарная комната	11.99	
8	Кладовая чистого белья	4.40	
10	Кабина для переодевания	8.20	
13	Моечная	15.80	
17	Рецептурная и ассистентская кабинет зав. аптекой	43.30	
18	Кубовая стерилизационная	10.10	
19	Асептическая	3.10	
20	Кладовая перевязочных материалов и лекарственных средств.	10.00	
21	Приемная глав. врача	12.00	
22	Кабинет глав врача, комната общественных организаций	18.70	
23	Канцелярия, бухгалтерия, касса.	10.60	
24	Медицинская комната (канцелярия), медицинский архив.	21.20	
30	Помещение для хранения уборочного инвентаря	12.50	
38	Коридор	39.40	
39	Тамбур	27.86	
40	Кладовая кислот, дезинфицирующих средств и легковоспламеняющихся жидкостей	8.00	

Экспликация помещений.

Номер по плану	Наименование	Площадь м²	Категория производства по взрывной, взрыво-пожарной и пожарной опасности.
	2-ой этаж		
54	Палата на 12 коек	153.01	
38	Палата на 4 койки	31.54	
59	Кабинет врача	13,855	
60	Комната старшей медсестры	8.02	
61	Перевязочная	15,99	
62	Предоперационная	16,79	
63	Операционная малая	29,68	
64	Ванная	12.00	
76	Коридор	229.13	

Т.п. 224-1-463.86 СУ1

Я. контр.	Бухарина		17.12.85
ГИП	Шелеваля		2.11.85
Нач. оср	Клюйко		2.11.85
Гл. спец	Бряженов		1.11.85
Рук гр.	Сохоневич		2.11.85
Исполнит	Павлюченко		2.11.85

Средняя общеобразовательная школа на 11 классов (19 ящиков) со стенами из кирпича, приспособляемая под лечебные учреждения

Фрагменты планов 1 и 2 этажей в осях А-Г с устройствами связи.

Стадия	Лист	Листов
Р	2	

Госстрой БССР
БЕЛНИИГИПРОСЕЛЬСТРОЙ
г. Минск

Привязан:

Согласовано: Гл. спец. Горелик, Гл. спец. Кукарека, Гл. спец. Файнберг

Согласовано: ГАП Нордштейн

Инв. № подл. | Подпись и дата | Взам. инв. №

Формат А2

1876-09

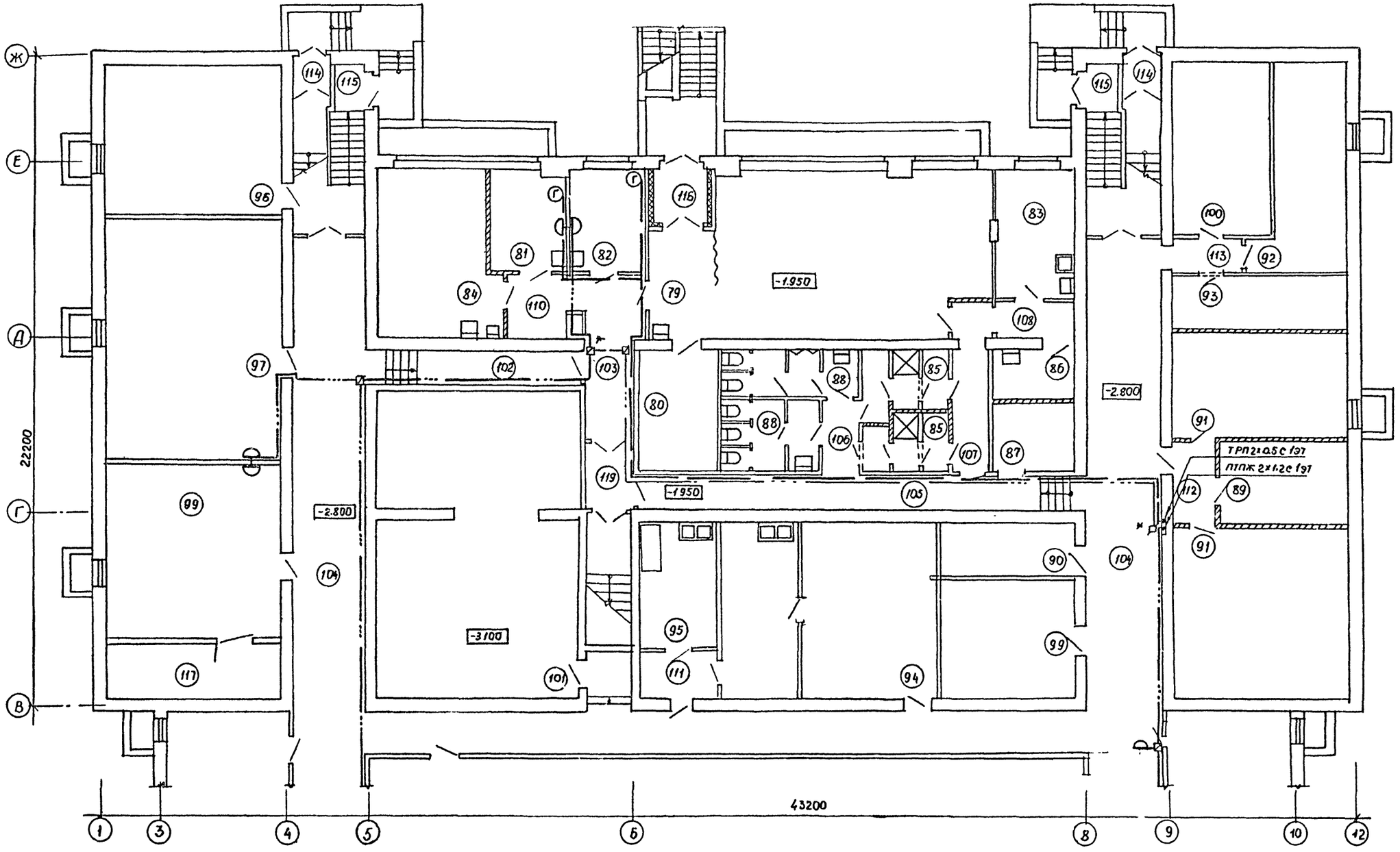

Альбом VI

Н. контр.	Бухарина		12.12.85
ГИП	Шелевная		10.11.85
Нач. ОСР	Клюйко		10.11.85
Гл. спец.	Браженас		10.11.85
Рук. гр.	Сохоневич		10.11.85
Исполн.	Павлюченко		10.11.85

Т.П. 224-1-463.86 СУ1

Привязан

Средняя общеобразовательная школа на 11 классов (198 учащ.) со стенами из кирпича приспосаб. под лечеб. учрежд.

План цокольного этажа и подвала в осях В-Ж с устройствами связи

Стадия	Лист	Листов
Р	3	

Госстрой БССР
Белнинигипросельстрой
г. Минск

Копировала: [signature]

Формат А2

1876-09

Согласовано: Гл. спец. Уоренко 10.11.85; Гл. спец. Кукарекo 10.11.85; Гл. спец. Файнберг 10.11.85

Согласовано: Гл. спец. Уоренко 10.11.85; Гл. спец. Кукарекo 10.11.85; Гл. спец. Файнберг 10.11.85

Согласовано: ГАП Норштейн 10.11.85

Инв. № подл. | Подпись и дата | Взам. инв. №

Альбом VI

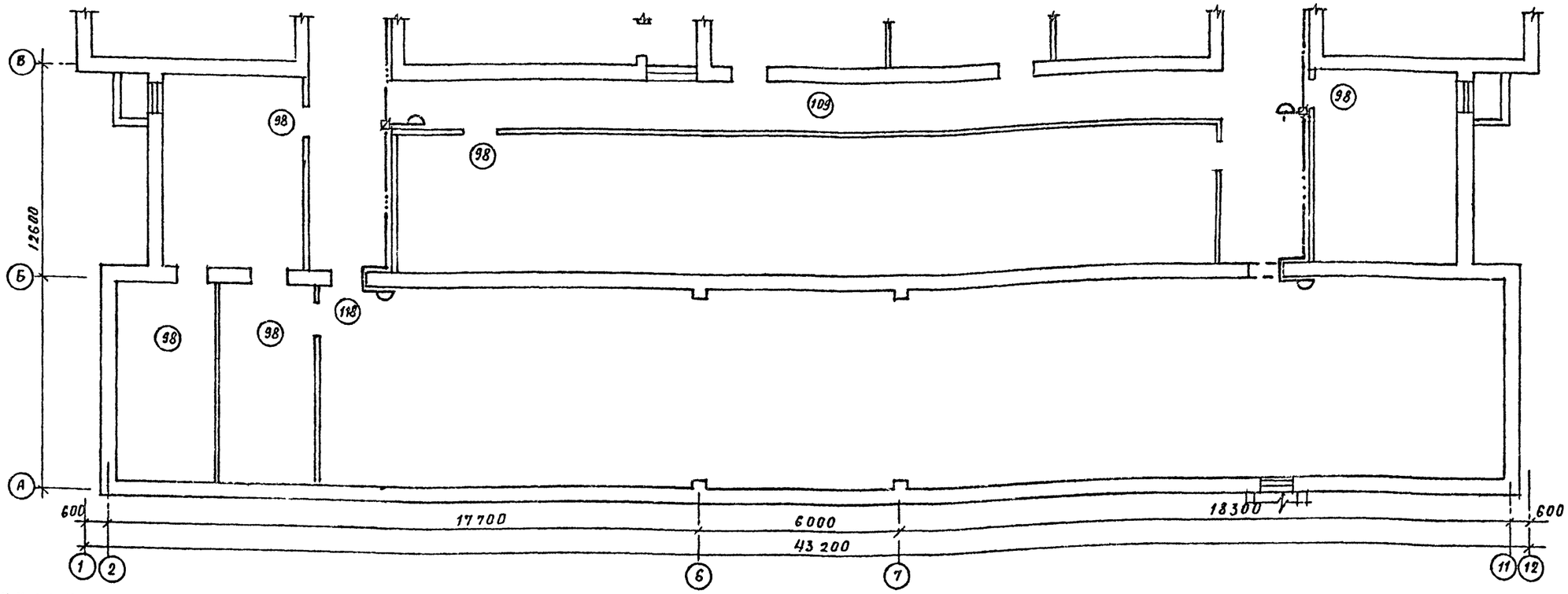

Экспликация помещений

Номер по плану	Наименование	Площадь м²	Категория производства по взрывной, взрыво-пожарной и пожарной опасности
	Цокольный этаж и подвал		
79	Операционная на 2 стола	59,22	
80	Предоперационная	12.01	
81	Комната старшей медсестры	9.11	
82	Комната мед. сестер	9.35	
83	Стерилизационная	10.29	
84	Палата послеоперационная	22.25	
85	Санитарный пропускник для персонала	13,16	
86	Комната для хранения и приготовления гипса	4.76	
87	Помещение для временного хранения грязного белья и отходов при операции.	7.31	
88	Уборная	16.57	
89	Инструментально-материальная	12.49	
90	Помещение для хранения и классификации крови	8.25	
91	Гардеробная рабочей и домашней одежды персонала	58.39	

Номер по плану	Наименование	Площадь м²	Категория производства по взрывной, взрывопожарной и пожарной опасности
92	Центральная бельевая	17,52	
93	Кладовая вещей больных и гладильная	10 69	
94	Буфет для персонала (буфетная с помещением для подогрева пищи — при работе в режиме — ПРУ)	44.02	
95	Санитарная комната (ПРУ)	11,73	
96	Помещение для хранения и ремонта инвентаря (помещение для хранения загрязненной верхней одежды при работе в режиме ПРУ).	30.75	
97	Помещение для размещения медицинского и обслуживающего персонала (ПРУ).	49.55	
98	Помещение для размещения тяжелобольных (ПРУ)	113.15	
99	Помещение для размещения выздоравливающих (ПРУ)	94,33	

Номер по плану	Наименование	Площадь м²	Категория производства по взрывной, взрывопожарной и пожарной опасности
100	Тепловой пункт	20.20	
101	Венткамера	58 87	
102	Коридор	6.19	
103	Коридор	10.75	
104	Коридор	95.100	
105	Коридор	16,83	
106	Коридор	7,12	
107	Коридор	5.55	
108	Коридор	4,48	
109	Коридор	49.51	
110	Тамбур	3,60	

Номер по плану	Наименование	Площадь м²	Категория производства по взрывной, взрывопожарной и пожарной опасности
111	Тамбур	3 88	
112	Тамбур	4.14	
113	Тамбур	2.94	
114	Тамбур	4.20	
115	Тамбур	3.36	
116	Тамбур	3.46	
117	Техническое помещение	10.78	
118	Помещение для размещения тяжелобольных и выздоравливающих (ПРУ)	211.37	
119	Тамбур	3,56	

Согласовано: Гл. спец. Горелик 10.11.85; Гл. спец. Кукарекс 10.11.85; Гл. спец. Файнберг 10.11.85

Согласовано: Гап Нордштейн 10.11.85

Взам. инв. №

Подпись и дата

Инв. № подл.

Н. контр.	Бухарина		17.12.85
Гип	Шелевная		10.11.85
Нач. оср.	Клюйко		10.11.85
Гл. спец.	Браженко		10.11.85
Рук. гр.	Сохоневич		10.11.85
Исполн.	Павлюченко		10.11.85

Т.П 224-1-463.86 СУ1

Привязан:

Инв №

Средняя общеобразовательная школа на 11 классов (198 учащихся) со стенами из кирпича, приспосабливаемая под лечебное учреждения

Стадия	Лист	Листов
Р	4	

План ПРУ между осями А-В с расстановкой технологического оборудования

Госстрой БССР Белниигипросельстрой г. Минск

Копир. Гор 1876-09 Формат А2

Позиция	Наименование и техническая характеристика оборудования и материалов. Завод-изготовитель (для импортного оборудования – страна, фирма)	Тип, марка оборудования. Обозначение документа и № опросного листа	Единица измерения: Наименование	Единица измерения: Код	Код завода изготовителя	Код оборудования, материала	Цена единицы тыс. руб	Количество	Масса единицы оборудования, кг
1	2	3	4	5	6	7	8	9	10
	Оборудование и материалы, поставляемые заказчиком.								
	Телефонизация.								
1	Провод	ТРП 1×2×0,5							
		ГОСТ 20535-75	м	006				220	
	Радиофикация								
2	Провод	ПТПЖ 2×1,2							
		ГОСТ 10254-75	м	006				120	

Альбом VI

Инв. № подл. | Подпись и дата | Взам. инв. №

Инв. №

Привязан:

Т.П. 224-1-463.86 СУ.СО-1

Н. контр.	Бухарина		17.05
ГИП	Шелевиля		17.05
Гл. спец.	Браженас		17.05
Исполн.	Гавриленко		17.05

Средняя общеобразовательная школа на 11 классов (198 учащихся) со стенами из кирпича, приспосабливаемая под лечебные учреждения.
Спецификация оборудования.

Стадия	Лист	Листов
Р	1	2

Госстрой БССР
Белниигипросельстрой
г. Минск

Копировал: отр Формат А3

Позиция	Наименование и техническая характеристика оборудования и материалов. Завод-изготовитель (для импортного оборудования – страна, фирма)	Тип, марка оборудования. Обозначение документа и № опросного листа	Единица измерения: Наименование	Единица измерения: Код	Код завода изготовителя	Код оборудования, материала	Цена единицы тыс. руб	Количество	Масса единицы оборудования, кг
1	2	3	4	5	6	7	8	9	10
	Оборудование и материалы, поставляемые подрядчиком.								
	Радиофикация.								
3	Розетка	РПВ-2							
		ГОСТ 8659-78	шт.	796				13	
4	Коробка	УК-2С							
		ГОСТ 10040-75Е	шт.	796				5	

Инв. № подл. | Подпись и дата | Взам. инв. №

Привязан:

Инв. №

Т.П. 224-1-463.86 СУ.СО-1 Лист 2

Формат А3

Альбом VI

Схема подключения „Топаз"

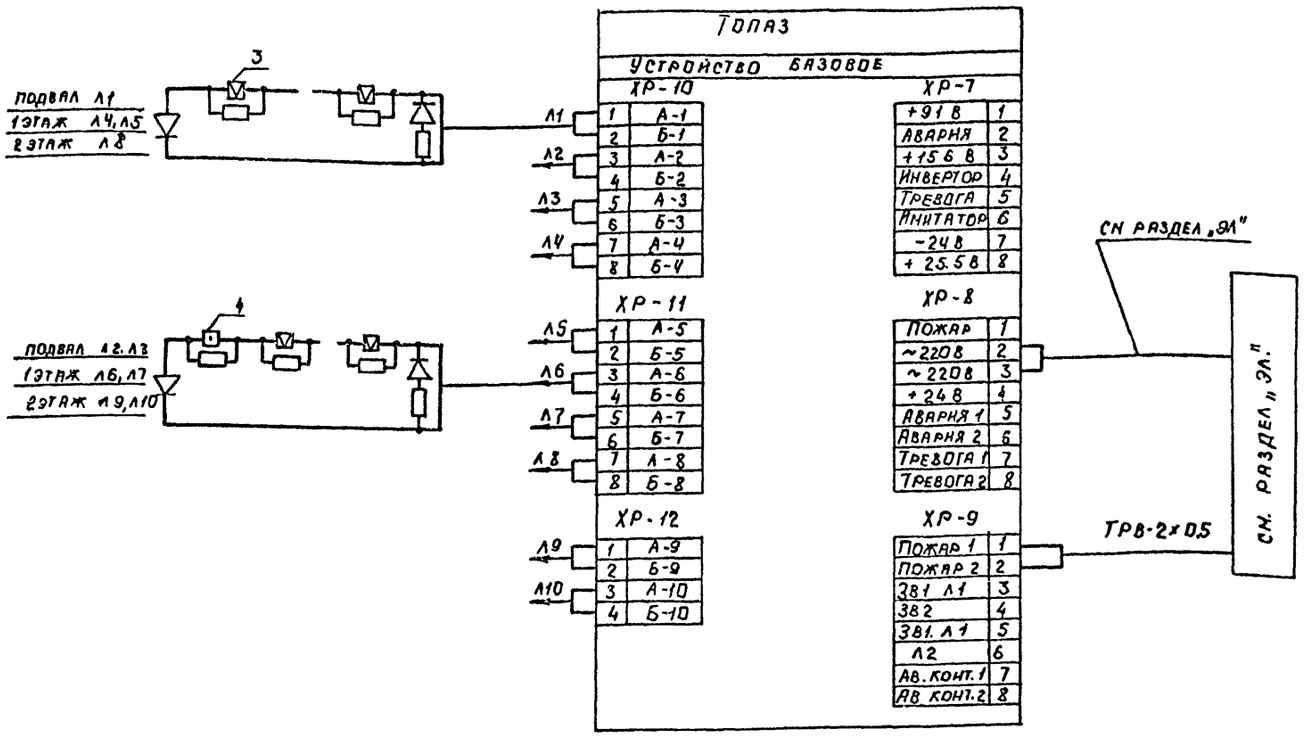

Ведомость чертежей основного комплекта

Лист	Наименование	Примечание
1	Общие данные. Схема подключения	
2	План 1 этажа в осях А-Г с сетями пожарной сигнализации.	
3	План 1 этажа в осях Г-Ж с сетями пожарной сигнализации	
4	План 2 этажа в осях А-Г с сетями пожарной сигнализации	
5	План 2 этажа в осях Г-Ж с сетями пожарной сигнализации	
6	План цокольного этажа и подвала в осях В-Ж с сетями пожарной сигнализации	
7	План подвала в осях А-В с сетями пожарной сигнализации	

Общие указания

1. Данный проект разработан на основании архитектурно-строительной части СН 515-79 и СНиП 2.04.09-84.

2. Прибор „Топаз" установленный в школе для охранной сигнализации, используется для включения лучей пожарной сигнализации госпиталя.

3. При переводе школы под лечебное учреждение предусматривается частичное использование проводок охранной сигнализации для включения пожарных извещателей. Точки подключения лучей пожарной сигнализации показаны на планах госпиталя знаком (*)

4. Проводки сетей пожарной сигнализации выполняются проводом ТРВ 2×0.5 скрытой открыто на расстоянии не менее 0.5 м от силовой и осветительной сети. Датчики установить после монтажа светильников и воздуховодов.

5. Необходимость установки резисторов к извещателям ИПР уточнить по сопроводительной документации.

6. Питание прибора и отключение вентиляции при пожаре решено в разделе „ЭЛ".

Ведомость ссылочных и прилагаемых документов

Обозначение	Наименование	Примечание
	Ссылочные документы	
ВПСН-29-75	Типовые проектные решения	
Альбом 4,5	по внутриобъектовым	
	установкам охранной и	
	пожарной сигнализации	
	Прилагаемые документы	
ПО/СО	Спецификация обурудования	

Технико-экономические показатели

Наименование показателя	Значение показателя	Примечание
Количество приборов пожарной сигнализации	1	
Количество лучей:	10	
в том числе резервных		
Количество датчиков	330	
Длина провода	1800	м
Удельный расход провода на I датчик	5.4	м/шт

Согласовано: 1л. спец. Каминская 10.11.85

Инв. № подл. | Подпись и дата | Взам.

Типовой проект привязан в соответствии с действующими нормами и правилами и предусматривает мероприятия, обеспечивающие взрывную, взрывопожарную и пожарную безопасность при эксплуатации здания
Главный инженер проекта привязки
Главный специалист мастерской

Типовой проект разработан в соответствии с действующими нормами правилами и предусматривает мероприятия, обеспечивающие взрывную, взрывопожарную и пожарную безопасность при эксплуатации здания
Главный инженер проекта Шелевиля
Главный специалист мастерской Браженас

Инв №				
Н. контр	Бухарина		11.12.85	
ГИП	Шелевиля		10.11.85	
Нач. оср	Клюйко		10.11.85	
Гл. спец	Браженас		10.11.85	
Рук. гр	Соконевич		10.11.85	
Исполн.	Павлюченко		10.11.85	

Привязан

т.п. 224-1-463.86 ПО1

Средняя общеобразовательная школа на 11 классов (198 учащихся) со стенами из кирпича, приспосабливаемая под лечебные учреждения

Стадия	Лист	Листов
Р	1	7

Общие данные
Схема подключения

Госстрой БССР
БелНИИгипросельстрой
г. Минск

Копировала: Marz- Формат А2

1876-09

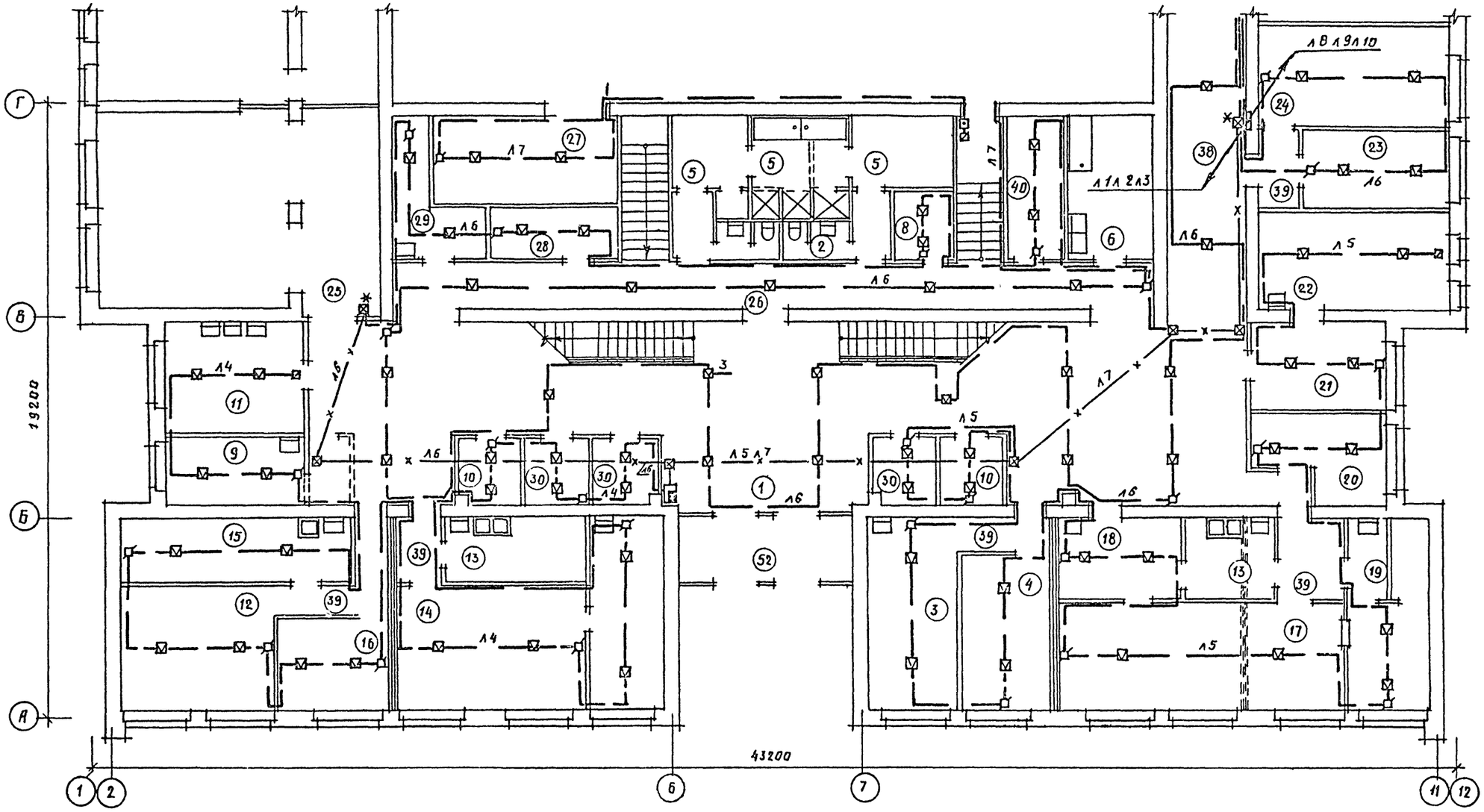

Альбом VI

Согласовано:

Гл. спец.	Горелик		10.11.85
Гл. спец.	Кукарекo		10.11.85
Гл. спец.	Файнберг		10.11.85

Согласовано:

ГАП	Нордштейн		10.11.85

Инв. № подл.	Подпись и дата	Взам. инв. №

Привязан:

Инв №

Н контр.	Бухарина		12.11.85
ГИП	Шелевная		10.11.85
Нач. ОСР	Клюйко		10.11.85
Гл. спец.	Браженас		10.11.85
Рук. гр.	Сохоневич		10.11.85
Исполн.	Павлюченко		10.11.85

Т. п. 224-1-463.86 П01

Средняя общеобразовательная школа на 11 классов (198 учащихся) со стенами из кирпича приспосабливаемая под лечебные учреждения

Стадия	Лист	Листов
Р	2	

План 1 этажа в осях А-Г с сетями пожарной сигнализации.

Госстрой БССР
Белинигипросельстрой
г. Минск

Копировала: Зау

Формат А2

1876-09

Альбом VI

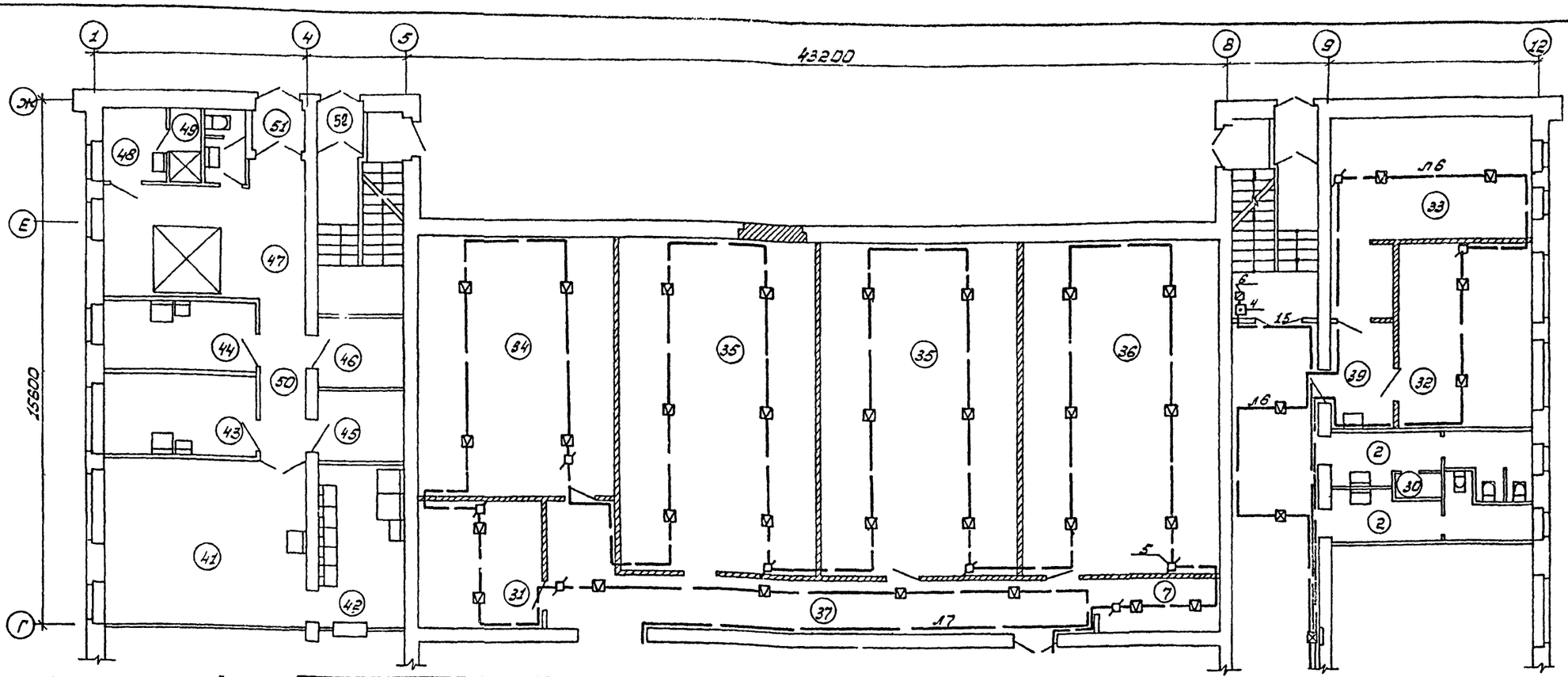

Экспликация помещений

Номер по плану	Наименования	Площадь м²	Категория производства по взрывной, взрыво-пожарной и пожарной опасности
	1-ый этаж		
1	Вестибюль-ожидальная	136,23	
2	Уборная	20,90	
3	Смотровая	16,90	
4	Противошоковая палата	14,65	
5	Санитарный пропускник (раздевальная, душевая, одевальная)	19,12	
6	Санитарная комната	11,99	
7	Кладовая вещей больных	5,66	
8	Кладовая чистового белья	4,40	
9	Помещение выписки	9,40	
10	Кабина для переодевания	8,20	
11	Автоклавная	15,40	
12	Препараторская	19,20	
13	Моечная	15,80	
14	Препараторская с боксом для бактериологических исследований	35,89	
15	Автоклавная с моечной	14,84	
16	Кабинет для взятия желудочного сока из дуоденального зондирования	10,71	
17	Рецептурная и ассистентская, кабинет зав. аптекой	43,30	
18	Кубовая стериализационная	10,10	
19	Асептическая	3,10	
20	Кладовая перевязочных материалов и лекарственных средств	10,00	п-IIа
21	Приемная глав. врача	12,00	
22	Кабинет глав. врача, комната общественных организаций	18,70	
23	Канцелярия, бухгалтерия, касса	10,60	
24	Медицинская комната (канцелярия), медицинский архив	21,20	п-IIа
25	Столовая	54,42	
26	Коридор	32,55	
27	Кладовая	16,01	
28	Электрощитовая	7,21	
29	Хоз. кладовая	7,05	
30	Помещение для хранения уборочного инвентаря	12,30	
31	Кладовая	13,91	
32	Кабинет функциональной диагностики	22,32	
33	Кабинет ЛФК	26,09	
34	Палата на 14 коек	46,80	
35	Палата на 20 коек	119,68	
36	Палата на 19 коек	58,84	
37	Коридор	24,35	
33,50	Коридор	45,69	
39,51,52	Тамбур	33,86	
40	Кладовая кислот, дезинфицирующих средств и легковоспламеняющихся жидкостей	8,00	
41	Горячий цех	29,02	
42	Моечная	12,00	
43	Мясо-рыбный цех	10,76	
44	Овощной цех	9,30	
45	Кладовая сухих продуктов	5,05	п-IIа
46	Кладовая овощей	5,05	
47	Загрузочно-тарная, охлаждаемая камера	19,62	
48	Гардеробная персонала	4,15	
49	Душевая персонала	1,84	

Согласовано: Гл. спец. Горелик 11.11.85; Гл. спец. Кусорева 13.11.85; Гл. спец. Сальбова 11.11.85

Инв.№ подл. | Подпись и дата | Взам. инв.№

Н. контр.	Букарина		12.11.85
ГИП	Щелевицкая		10.11.85
Нач. ОСР	Клейко		10.11.85
Гл. спец.	Брагинская		10.11.85
Рук. гр.	Соханевич		10.11.85
Исполн.	Павлюченко		12.11.85

Привязан:

Инв.№

ТП 224-1-463.86 ПО1

Средняя общеобразовательная школа на 11 классов (198 учащихся) со стенами из кирпича приспособ. под лечебн. учреждения

Стадия	Лист	Листов
Р	3	

План 1 этажа в осях Г-Ж с сетями пожарной сигнализации

Госстрой БССР. БелЖШгипросельстрой г. Минск

Копировал: Насенник

Формат А2

1876-09

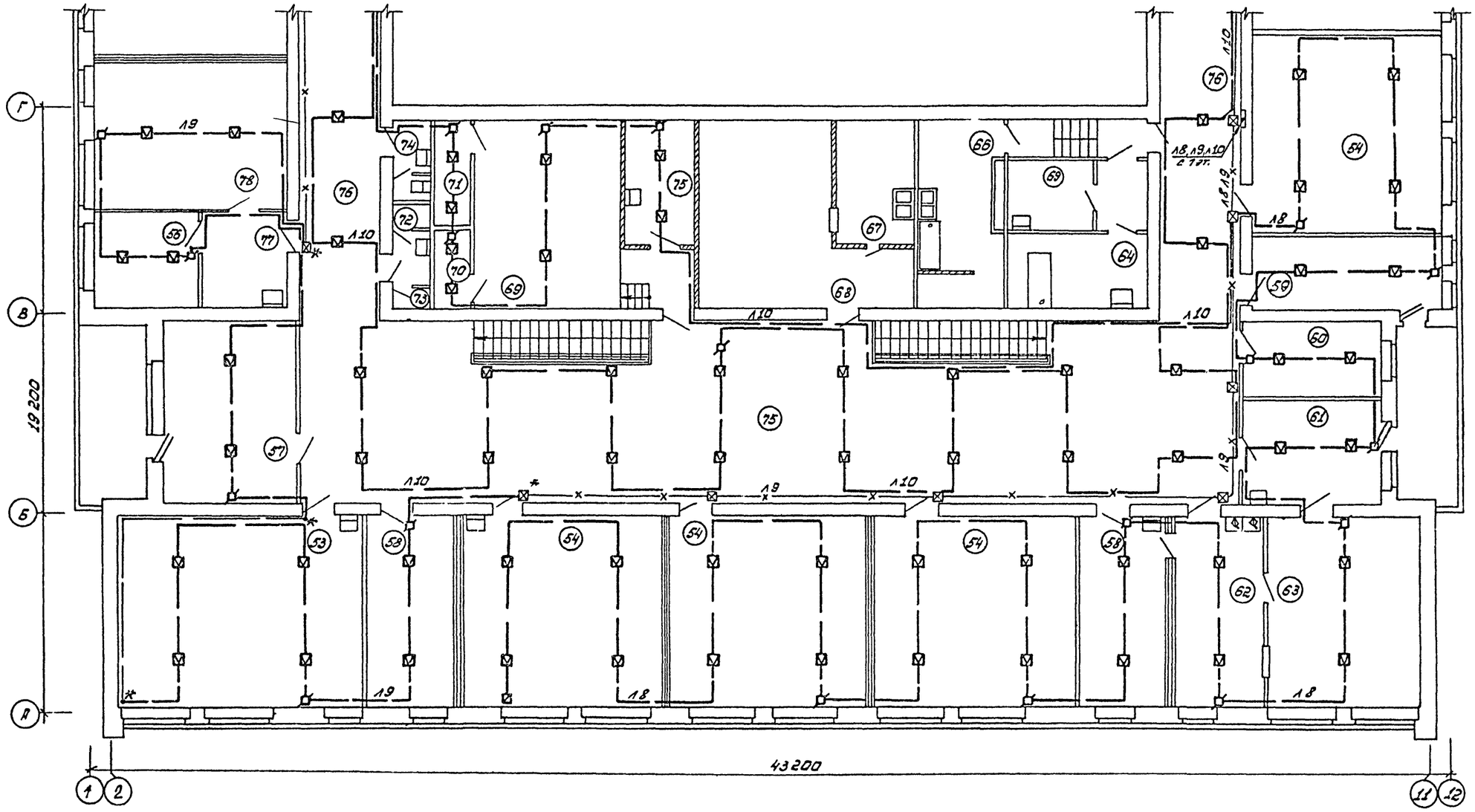

Альбом VI

Согласовано:	Гл. спец.	Горелик	10.11.85
	Гл. спец.	Кукарекко	10.11.85
	Гл. спец.	Райнберг	10.11.85
Согласовано:	ГАП	Нордшейн	10.11.85

Инв № подл	Подпись и дата	Взам инв №

Н контр	Бухарина		10.11.85
ГИП	Шелевиля		10.11.85
Нач ОСР	Клюйко		10.11.85
Гл спец	Браженко		10.11.85
Рук гр	Соконевич		10.11.85
Исполн	Павлюченко		10.11.85

ТП 224-1-463.86 П01

Привязан:

Инв №

Средняя общеобразовательная школа на 11 классов (198 учащихся) со стенами из кирпича, приспосаб. под лечебн учрежден

План 2 этажа в осях А-Г с сетями пожарной сигнализации

Стадия	Лист	Листов
Р	4	

Госстрой БССР „Бел ЧИИ гипросельстрой" г Минск

Копировал: Насенник

Формат: А2

1876-09

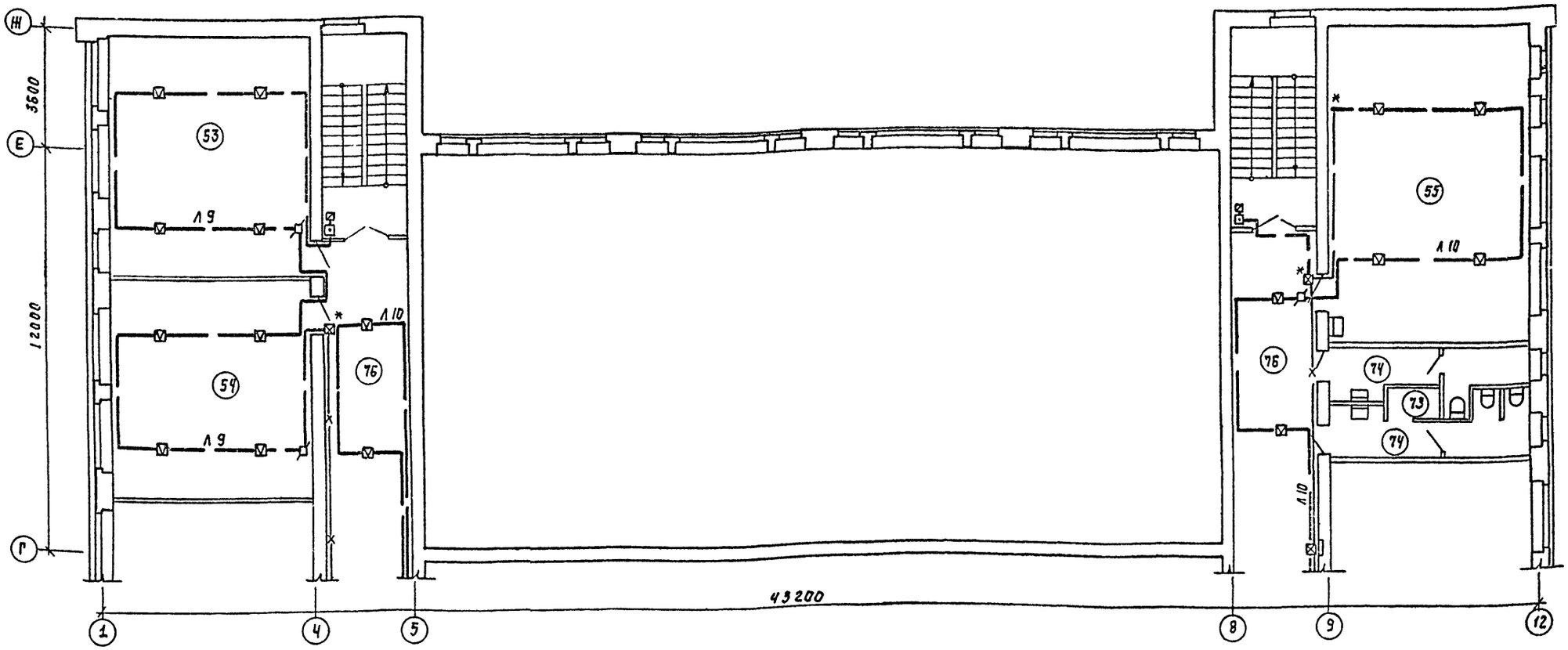

Экспликация помещений

Номер по плану	Наименование	Площадь м²	Категория производства по взрывной, взрыво-пожарной и пожарной опасности
	2-ой этаж		
53	Палата на 14 коек	93.08	
54	Палата на 12 коек	153.01	
55	Палата на 19 коек	56.04	
56	Палата на 2 койки	9.89	
57	Реанимационная палата	23.89	
58	Палата на 4 койки	31.54	
59	Кабинет врача	13.85	
60	Комната старшей медсестры	9.02	
61	Перевязочная	15.99	
62	Предоперационная	16.79	
63	Операционная малая	29.68	
64	Ванная	12.00	
65	Комната для хранения и приготовления гипса.	6.80	

Номер по плану	Наименование	Площадь м²	Категория производства по взрывной, взрыво-пожарной и пожарной опасности
56	Помещение для мытья и стерилизации суден, мытья и сушки клеенок, сортировки и временного хранения грязного белья.	14.50	
67	Буфетная	10.20	
68	Столовая	38.50	
69	Процедурная при рентгено-диагностическом кабинете	28.22	
70	Кабина для раздевания.	2.61	
71	Комната управления при рентген. кабинете.	3.61	
72	Комната личной гигиены	2.87	

Номер по плану	Наименование	Площадь м²	Категория производства по взрывной, взрыво-пожарной и пожарной опасности
73	Помещение для хранения уборочного инвентаря.	7.09	
74	Уборная	19.29	
75	Фотолаборатория	8.60	П-IIа
76	Коридор	229.13	
77	Тамбур	8.23	
78	Палата на 9 коек	27.87	

Т.П 224-1-463.86 ПО1

Н. контр.	Бухарина		17.12.85
ГИП	Шелевиля		10.11.85
Нач. ОСР	Клюйко		10.11.85
Гл. спец	Бражекас		10.11.85
Рук. гр.	Сохоневич		10.11.85
Исполн	Павлюченко		10.11.85

Средняя общеобразовательная школа на 11 классов (198 учащихся) со стенами из кирпича приспособленное под лечебное учреждение.

План 2 этажа в осях Г-Ж с сетями пожарной сигнализации.

Стадия	Лист	Листов
Р	5	

Госстрой БССР Белинигипросельстрой г. Минск

Привязан

Инв. №

Копировала: Бо/Л

Формат А2

1876.09

Альбом VI

Согласовано

Гл. спец.	Горелик		10.11.85
Гл. спец.	Кукареко		10.11.85
Гл. спец.	Файнберг		10.11.85

Согласовано

Гл. спец.	Горелик		10.11.85
Гл. спец.	Кукареко		10.11.85
Гл. спец.	Файнберг		10.11.85

Инв. № подл. | Подпись и дата | Взам. инв. №

Альбом VI

ПЛАН ЦОКОЛЬНОГО ЭТАЖА ПОДВАЛА МЕЖДУ ОСЯМИ В-Ж

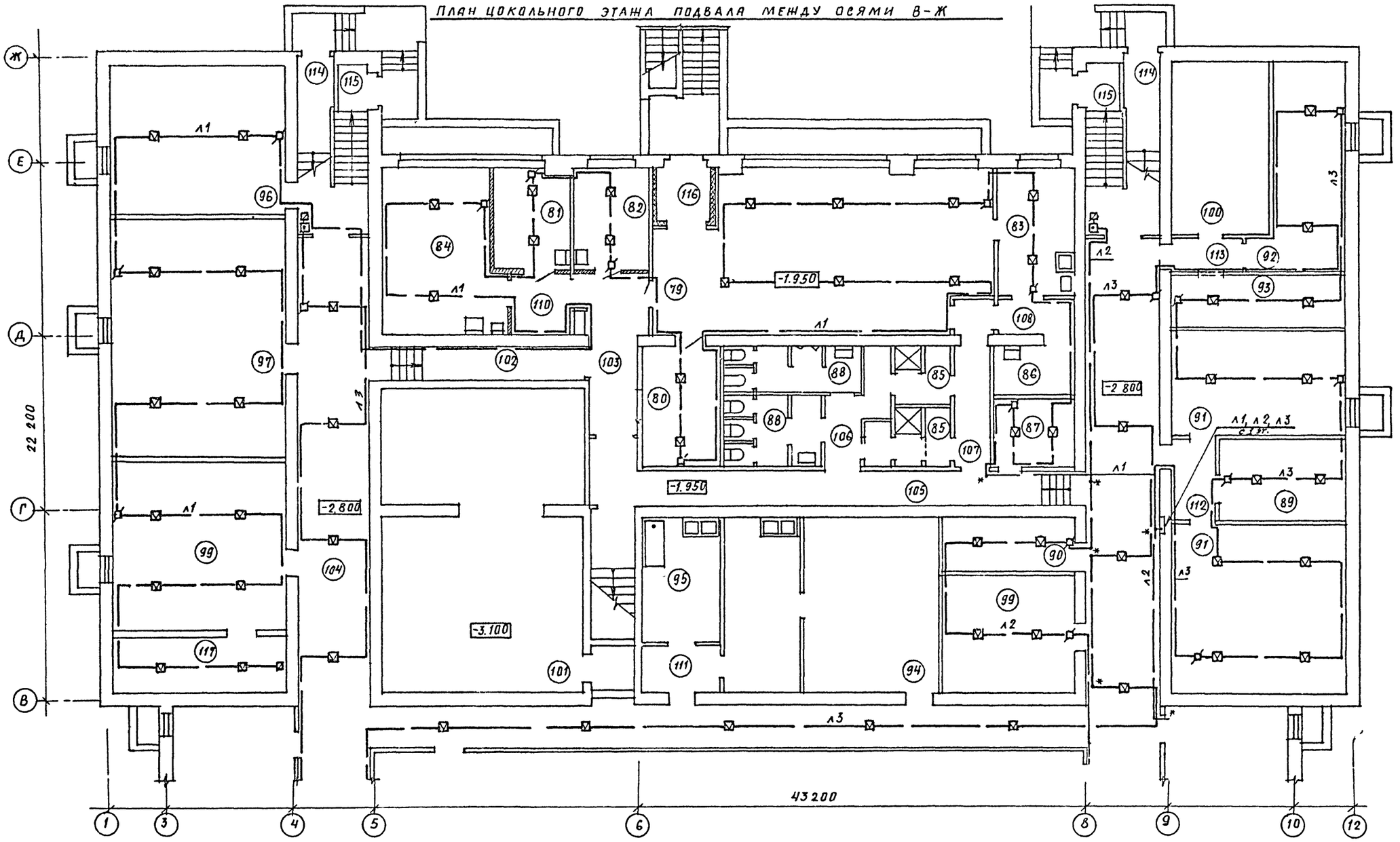

Н КОНТР	БУХАРИНА		11.12.85
ГИП	ШЕЛЕБИЛЯ		10.11.85
НАЧ ОСР	КЛЮЙКО		10.11.85
ГЛ. СПЕЦ	БРАЖЕНАС		10.11.85
РУК. ГР	СОХОНЕВИЧ		10.11.85
ИСПОЛН	ПАВЛЮЧЕНКО		10.11.85

ТП. 224-1-463.86 ПО1

СРЕДНЯЯ ОБЩЕОБРАЗОВАТЕЛЬНАЯ ШКОЛА НА 11 КЛАССОВ (198 УЧАЧИХСЯ) СО СТЕНАМЫ ИЗ КИРПИЧА, ПРИСПОСАБЛИВАЕМОГО ПОД ЛЕЧЕБНЫЕ УЧРЕЖДЕНИЯ

СТАДИЯ	ЛИСТ	ЛИСТОВ
Р	6	

ПЛАН ЦОКОЛЬНОГО ЭТАЖА И ПОДВАЛА В ОСЯХ В-Ж С СЕТЯМИ ПОЖАРНОЙ СИГНАЛИЗАЦИИ.

ГОССТРОЙ БССР БЕЛНИИГИПРОСЕЛЬСТРОЙ г. МИНСК

ПРИВЯЗАН:

ИНВ. №

СОГЛАСОВАНО: ГАП НОРДШТЕЙН 10.11.85

СОГЛАСОВАНО: ГЛ. СПЕЦ. ГОРЕЛИК 10.11.85; ГЛ. СПЕЦ. КУКАРЕКО 10.11.85; ГЛ. СПЕЦ. ФАЙНБЕРГ 10.11.85

ИНВ. № ПОДЛ. | ПОДПИСЬ И ДАТА | ВЗАМ ИНВ. №

КОПИР. Гиц

ФОРМАТ А2

Альбом VI

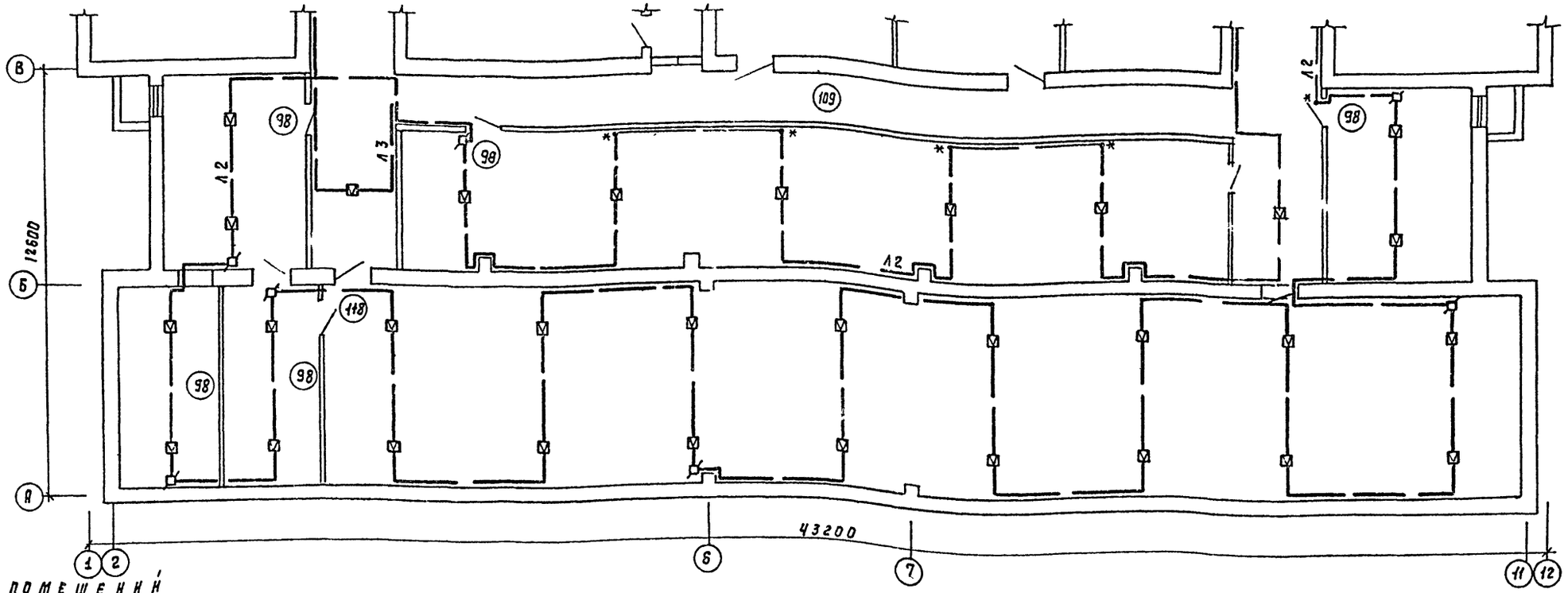

Экспликация помещений

Номер по плану	Наименование	Площадь м²	Категория производства по взрывной, взрыво-пожарной и пожарной опасности
	Цокольный этаж и подвал		
79	Операционная на 2 стала	59.22	
80	Предоперационная	12.01	
81	Комната старшей медсестры	9.11	
82	Комната мед. сестер	9.35	
83	Стерилизационная	10.29	
84	Палата послеоперационная	22.25	
85	Санитарный пропускник для	13.16	
	персонала.		
86	Комната для хранения	4.76	
	приготовления гипса		
87	Помещение для временного	7.31	
	хранения грязного белья и		
	отходов при операции		
88	Уборная	16.57	
89	Инструментально-материальная	12.49	
90	Помещение для хранения и	9.25	
	классификации крови		
91	Гардеровная рабочей и домаш-	58.39	
	ней одежды персонала		

Номер по плану	Наименование	Площадь м²	Категория производства по взрывной, взрыво-пожарной и пожарной опасности
92	Центральная бельевая	17.52	
93	Кладовая вещей больных	10.69	
	и гладильная.		
94	Буфетная для персонала (буфет-	44.02	
	ная с помещением для		
	подогрева пищи - при		
	работе в режиме - ПРУ).		
95	Санитарная комната (ПРУ).	11.73	
96	Помещение для хранения	30.75	
	и ремонта инвентаря (по-		
	мещение для хранения		
	загрязненной верхней одежды		
	при работе в режиме ПРУ).		П-IIа
97	Помещение для размеще-	49.55	
	ния медицинского и обслу-		
	живающего персонала (ПРУ).		
98	Помещение для размеще-	113.15	
	ния тяжело больных (ПРУ)		
99	Помещение для размещения	54.33	
	выздоравливающих (ПРУ).		

Номер по плану	Наименование	Площадь м²	Категория производства по взрывной, взрыво-пожарной и пожарной опасности
100	Тепловой пункт	20.20	
101	Венткамера	56.87	
102	Коридор	6.19	
103	Коридор	10.75	
104	Коридор	91.190	
105	Коридор	16.83	
106	Коридор	3.12	
107	Коридор	5.55	
108	Коридор	4.48	
109	Коридор	49.51	
110	Тамбур	3.60	
111	Тамбур	3.88	
112	Тамбур	4.14	

Номер по плану	Наименование	Площадь м²	Категория производства по взрывной, взрыво-пожарной и пожарной опасности
113	Тамбур	2.94	
114	Тамбур	4.20	
115	Тамбур	3.36	
116	Тамбур	3.46	
117	Техническое помещение	10.78	
118	Помещение для размещения	211.27	
	тяжелобольных и выздоравли-		
	вающих (ПРУ).		
119	Тамбур	3.56	

Согласовано: Гл. спец. Горелик 10.11.85; Гл. спец. Кукарско 10.11.85; Гл. спец. Фанкберг 10.11.85; Согласовано: ГАП Нордштейн 10.11.85

Взам. инв. №; Подпись и дата; Инв. № подл.

Т.П 224-1-463.86 П01

Н. контр.	Бухарина		17.12.85
ГИП	Шелевиля		10.11.85
Нач. отд.	Клюйко		10.11.85
Гл. спец.	Бражеко		10.11.85
Рук. гр.	Сохоневич		10.11.85
Исполн.	Пчелюченко		10.11.85

Привязан

Инв. №

Средняя общеобразовательная школа на 11 классов (198 учащихся) со стенами из кирпича приспособленное под лечебное учреждение

План подвала в осях А-В с сетями пожарной сигнализации.

Стадия	Лист	Листов
Р	7	

Госстрой БССР Белинигипросельстрой г. Минск

Копировала: Бо[illegible]

1876-09

Формат А2

Позиция	Наименование и техническая характеристика оборудования и материалов. Завод изготовитель (для импортного оборудования – страна, фирма)	Тип, марка оборудования Обозначение документа и № опросного листа	Единица измерения: Наименование	Единица измерения: Код	Код завода изготовителя	Код оборудования, материала	Цена единицы тыс. руб	Количество	Масса единицы оборудования кг
1	2	3	4	5	6	7	8	9	10
	Оборудование и материалы, поставляемые заказчиком.								
1	Провод	ТР31×2×0,5							
		ГОСТ 20575-75	КМ	008				1,8	
2	Резистор	МЛТ-0,25							
			шт.	796				230	

Альбом VI

Инв. № подл. | Подпись и дата | Взам. инв. №

Инв. №

Н.контр.	Бухарина		11.12.85
ГИП	Шелевная		10.11.85
Гл.спец	Браженас		10.11.85
Состав	Павлюченко		10.11.85

Привязан:

Т.П. 224-1-463.86 ПО.[illegible]

Средняя общеобразовательная школа на 11 классов (198 учащихся) со стенами из кирпича, приспосабливаемая под лечебные учреждения.
Спецификация оборудования

Стадия: Р | Лист: 1

Госстрой [illegible] Белнингипросельстрой г. Минск

Копировал: [illegible]

Формат А3

Позиция	Наименование и техническая характеристика оборудования и материалов. Завод – изготовитель (для импортного оборудования – страна, фирма)	Тип, марка оборудования Обозначение документа и № опросного листа	Единица измерения: Наименование	Единица измерения: Код	Код завода изготовителя	Код оборудования материала	Цена единицы тыс. руб	Количество	Масса единицы оборудования кг
1	2	3	4	5	6	7	8	9	10
	Оборудование и материалы, поставляемые подрядчиком.								
3	Датчики	ИТМ-ИП105-2/1							
		ТУ12.МО.082.033	шт.	796				330	
4	Извещатель пожарный ручной	ИПР							
		УДК6.14.842 4	шт.	796				6	
5	Коробка	УК-2П							
		ГОСТ 10040-75Е	шт.	796				95	
6	Коробка	УК-2С							
		ГОСТ 10040-75Е	шт.	796				10	

Инв. № подл. | Подпись и дата | Взам. инв. №

Привязан:

Инв. №

Т.П. 224-1-463.86

Лист 2

Формат А3

1876-00

gost.e-ecolog.ru