ТИПОВОЙ ПРОЕКТ 224-1-463.86

СРЕДНЯЯ ОБЩЕОБРАЗОВАТЕЛЬНАЯ ШКОЛА НА 11 КЛАССОВ (198 УЧАЩИХСЯ) СО СТЕНАМИ ИЗ КИРПИЧА, ПРИСПОСАБЛИВАЕМАЯ ПОД ЛЕЧЕБНЫЕ УЧРЕЖДЕНИЯ

АЛЬБОМ II

Отопление и вентиляция, внутренний водопровод и канализация, электротехническая часть, кинотехнология, устройства связи

инв. 1876-02

gost.e-ecolog.ru

ПРИВЯЗАН:

Инв. №

ЦЕНТРАЛЬНЫЙ ИНСТИТУТ
ТИПОВОГО ПРОЕКТИРОВАНИЯ ГОССТРОЯ СССР
МИНСКИЙ ФИЛИАЛ

220600, г.Минск, ул.К.Маркса, 32
Сдано в печать 30.03. 1987 г.
Заказ № 42 м Тираж 300 экз.
Инв. № 1876/2

ТИПОВОЙ ПРОЕКТ 224-1-463.86

СРЕДНЯЯ ОБЩЕОБРАЗОВАТЕЛЬНАЯ ШКОЛА НА 11 КЛАССОВ (198 УЧАЩИХСЯ) СО СТЕНАМИ ИЗ КИРПИЧА, ПРИСПОСАБЛИВАЕМАЯ ПОД ЛЕЧЕБНЫЕ УЧРЕЖДЕНИЯ

АЛЬБОМ II

СОСТАВ ПРОЕКТА

АЛЬБОМ I	Архитектурно-строительные и технологические решения,
АЛЬБОМ II	Отопление и вентиляция, внутренний водопровод и канализация, электротехническая часть, кинотехнология, устройства связи
АЛЬБОМ III	Сметы (в базисных ценах) ч. III; IV Сметы (в местных ценах) ч. I; II.
АЛЬБОМ IV	Ведомости потребности в материалах
АЛЬБОМ V	Показатели результатов применения научно-технических достижений в строительных решениях проекта
АЛЬБОМ VI	Проектная документация на перевод бытовых помещений подвала для использования под ПРУ и на перевод помещений школы для использования под больницу хирургического профиля

РАЗРАБОТАН
институтом «БелНИИгипросельстрой»
Главный инженер института П.Шелавителев
Главный инженер проекта А.Шелевиля
Главный архитектор проекта Л.Нордштейн

УТВЕРЖДЕН
Госстроем БССР Приказ №225 от 29.12.1985г.
Введен в действие институтом «БелНИИгипросельстрой»
Приказ №328 от 29.12.1985г.

				привязан:
Инв. №				

1876-02

Альбом II

Ведомость чертежей основного комплекта.

Лист	Наименование	Примечание
1	Содержание альбома (начало)	
2	Содержание альбома (окончание)	
	Отопление и вентиляция.	
1	Общие данные (начало)	
2	Общие данные (окончание)	
3	План подвала между осями А-В.	
4	План цокольного этажа и подвала между осями В-Ж.	
5	План 1 этажа между осями А-Г	
6	План 1 этажа между осями Г-Ж.	
7	План 2 этажа между осями А-Г	
8	План 2 этажа между осями Г-Ж.	
9	Схема системы отопления.	
10	Тепловой пункт	
11	Звукоизоляционная вставка. Детали.	
12	План кровли. Схемы систем В7; В8; В9; В10	
13	Схемы систем ВЕ1÷ВЕ6. Установка системы В4. Приточный шкаф.	
14	Схема системы П1.	
15	Схемы систем вентиляции П2; П3; В1÷В6	
16	Установка систем П1; П2; П3. Система теплоснабжения установок П1; П2.	
17	Спецификация вентиляционных установок П1; П2; П3. Спецификация оборудования.	

Лист	Наименование	Примечание
	Водопровод и канализация.	
1	Общие данные.	
2	План 1 этажа между осями Г÷Ж.	
3	План 1 этажа между осями А÷Г.	
4	План 2 этажа между осями Г÷Ж.	
5	План 2 этажа между осями А÷Г.	
	Схемы системы К2.	
6.	План подвала между осями А÷В.	
7	План цокольного этажа и подвала между осями В÷Ж.	
8	Схемы систем В1; Т3; Т4	
9	Схемы систем К1; К3	
10	Деталь установки датчика уровня.	
	Гидрозатвор. Спецификации оборудования.	
	Электротехническая часть.	
1	Общие данные (начало)	
2	Общие данные (окончание)	
3	Питающие и распределительные сети ~ 380/220В. Схема электрическая принципиальная (начало).	
4	Питающие и распределительные сети ~ 380/220В. Схема электрическая принципиальная (окончание).	
5	Распределительные сети ~380/220В. Схема электрическая принципиальная (начало).	
6	Распределительные сети 380/220В. Схема электрическая принципиальная (продолжение).	

Лист	Наименование	Примечание
7	Распределительные сети ~380/220В. Схема электрическая принципиальная (продолжение)	
8	Распределительные сети ~380/220В. Схема электрическая принципиальная (окончание).	
9	Рабочее освещение коридоров, рекреаций. Управление. Схема электрическая принципиальная.	
10	Рабочее освещение коридоров, рекреаций. Схема электрическая подключения. Общий вид БО.	
11	Рабочее и эвакуационное освещение актового зала. Наружное освещение Управление. Схемы электрические принципиальные.	
12	Рабочее и эвакуационное освещение актового зала. Наружное освещение. Схемы электрические подключения.	
13	План расположения осветительного электрооборудования и проводок цокольного этажа и подвала между осями А-В.	
14	План расположения осветительного электрооборудования и проводок цокольного этажа и подвала между осями В-Ж.	
15	План расположения осветительного электрооборудования и проводок 1 этажа между осями А÷Г.	
16	План расположения осветительного электрооборудования и проводок 1 этажа между осями Г-Ж.	

Инв. № подл. | Подпись и дата | Взам. инв. №

Привязан:

Инв. №

Т.П. 224-1-463.86			
Н. контр.	Бухарина		26.12.88
Нач. МТЭП	Беганская		26.12.88
ГИП	Шелевиля		26.12.88
Гл. констр.	Чернецкий		26.12.88
Рук. гр.	Колушева		26.12.88
Ст. техн.	Жаголкина		26.12.88

Средняя общеобразовательная школа на 11 классов 198 учащихся со стенами из кирпича приспосабливаемая под лечебные учреждения

Стадия	Лист	Листов
	1	

Содержание альбома (начало)

Госстрой БССР Белниигипросельстрой г. Минск

Копировал:

Формат А2

Альбом II

Ведомость чертежей основного комплекта.

Лист	Наименование	Примечание
17	План расположения осветительного электрооборудования и проводок 2 этажа между осями А-Г.	
18	План расположения осветительного электрооборудования и проводок 2 этажа между осями Г÷Ж.	
19	План расположения силового электрооборудования и проводок цокольного этажа и подвала.	
20	План расположения силового электрооборудования и проводок 1 этажа между осями А÷В.	
21	План расположения силового электрооборудования и проводок 1 этажа между осями В÷Ж.	
22	План расположения силового электрооборудования и проводок 2 этажа.	
23	План расположения силового электрооборудования и проводок кровли.	
	Спецификация оборудования.	
	Автомотизация.	
1	Общие данные	
2	П1. Управление и контроль. Схема функциальная.	
3	П2. Управление и контроль. Схема функциальная.	
4.	П1. Управление. Схема принципиальная электрическая.	

Лист	Наименование	Примечание
5	П2. Управление. Схема принципиальная электрическая.	
6	П1. Схема соединений внешних проводок	
7	П2. Схема соединений внешних проводок.	
8.	Задвижка канализационная. Управление. Схема электрическая принципиальная.	
9	Задвижка канализационная. Схема соединений внешних проводок.	
10	В1,В2,В3. Управление. Схема принципиальная электрическая.	
11	В1,В2,В3. Схема соединений внешних проводок.	
12	Аварийная сигнализация. Схема принципиальная электрическая.	
13	Пост аварийной сигнализации ПСА. Схема подключений и соединений внешних проводок.	
14	План расположения.	
	Спецификация оборудования.	
	Кинотехнология.	
1	Общие данные. Перечень оборудования.	
2.	План и разрезы актовогозала с размещением кинотехнологического оборудования	
3	План и разрезы киноаппаратной с размещением кинотехнологического оборудования.	
	Спецификация оборудования.	

Лист	Наименование	Примечание
	Устройство связи.	
1	Общие данные. Схема расположения.	
2	План 1 этажа в осях А-Г с устройствами связи.	
3	План 1 этажа в осях Г-Ж с устройствами связи.	
4	План 2 этажа в ося А-Г и фрагмент плана кровли с устройствами связи.	
5	План 2 этажа в осях Г-Ж с устройствами связи.	
6	План цокольного этажа и подвала в осях В-Ж с устройствами связи.	
	Спецификация оборудования.	
	Пожарная сигнализация.	
1	Общие данные. Схема подключения	
2.	План 1 этажа в осях А÷Г с сетями охранной сигнализации.	
3	План 1 этажа в осях Г÷Ж с сетями охранной сигнализации.	
4	План 2 этажа в осях А÷Г с сетями охранной сигнализации.	
5	План 2 этажа в осях Г÷Ж с сетями охранной сигнализации.	
6	План цокольного этажа и подвала в осях В-Ж с сетями охранной сигнализации.	
7	План подвала в осях А-В с сетями охранной сигнализации.	
	Спецификация оборудования.	

Инв. № подл. | Подпись и дата | Взам. инв. №

Привязан:

Инв. №

				Т.П 224-1-463.86
Н. контр.	Бухарина		26.12.85	
Нач. мтэл	Беганская		26.12.85	
ГИП	Шелевиля		26.12.85	Средняя общеобразовательная школа на 11 классов (1984 учащихся) со стенами из кирпича, приспосабливаемая под лечебные учреждения
Гл. констр	Чернецкий		26.12.85	
Рук. гр.	Колушева		26.12.85	
Ст. техн.	Жаголкина		26.12.85	Содержание альбома (окончание)

Стадия	Лист	Листов
	2	

Госстрой БССР
Белниигипросельстрой
г. Минск

1876-02 Формат А2

Альбом II

Ведомость чертежей основного комплекта

Лист	Наименование	Примечание
1.	Общие данные. Перечень оборудования.	
2.	План и разрезы актового зала с размеще-	
	нием кинотехнологического оборудования	
3.	План и разрезы кинопаратной с разме-	
	щением кинотехнологического оборудования.	

Ведомость ссылочных и прилагаемых документов

Обозначение	Наименование	Примечание
	Прилагаемые документы	
ТХ. СО.	Спецификация оборудования	

Общие указания

Кинотехнологическая часть проекта разработана на основании архитектурно-строительных решений проекта и в соответствии с требованиями:

СНиП 11-65-73 „Общеобразовательные школы и школы-интернаты. Нормы проектирования."

РТМ 19-77-77 „Руководящий технический материал по развитию и техническому оснащению киносети СССР."

„Правила устройства электроустановок ПУЭ-76."

В актовом зале предусматривается демонстрация широкоэкранных и обычных 35-мм кинофильмов с одноканальной фотографической фонограммой на плоский убирающийся экран ЭБМ-ПУ 5,2×2,2.

В киноаппаратной устанавливается двухпостная киноустановка КН-22А с автоматическим переходом с поста на пост по сигнальным меткам, наклеенным на фильме. Воспроизведение фонограммы обеспечивается через комплекс звуковоспроизводящего устройства КЗВП-12. Питание киноустановки осуществляется от сети переменного тока с напряжением 220В через блок питания БПК-08-78УЗ.

Таблица основных параметров актового зала и экрана представлена на листе КТ-2.

Монтаж и заземление киноустановки произвести согласно ПУЭ-76.

Трубы в стене и полу актового зала и киноаппаратной проложить скрыто. Провод ПВ проложить скрыто под штукатуркой.

Перечень оборудования

Марка, поз.	Обозначение	Наименование	Кол.	Масса ед кг	Приме-чание
1.		Экран ЭБМ-ПУ 5,2×2,2	1		
2.		Заэкранные громкого-			
		ворители 25А-78	2		
3.		Закладная деталь для			
		крепления экрана	3		
4.		Кинопроектор КН-22А	2		
5.		Блок питания БПК-08-78	1		
6.		Усилитель БУ-34	1		
7.		Блок управления БУ-1	1		
8.		Полка	1		по месту
9.		Кронштейн	2		по месту
10.		Автозаслонка механичес-			из компл
		кая проекционного окна	2		ЗПШМ
11.		Автозаслонка механичес-			из компл
		кая смотрового окна	2		ЗПШМ
12.		Контрольный громкоговор	1		абонент
13.		Пульт управления экраном	1		
14.		Фильмоскоп ФС-35	1		
15.		Шина заземления	1		
16.		Закладная деталь			
		для установки			
		громкоговорителя			по месту
17.		Светильник настенный			
		брызгозащищенный			
		НБО 09×60	3		
18.		Выключатель однополю-			
		люсный 220В, 6А	3		
19.		Розетка двухполюсная			
		220В, 10А	1		
20.		Щиток осветительный			
		тип ЯОУ 8501 УЗ			
21.		Стол для перематы-			
		вания кинофильмов	1	метал	местакд

Типовой проект привязан в соответствии с действующими нормами и правилами и предусматривает мероприятия, обеспечивающие взрывную, взрывопожарную и пожарную безопасность при эксплуатации здания.

Гл. инженер проекта привязки.

Типовой проект разработан в соответствии с действующими нормами и правилами и предусматривает мероприятия, обеспечивающие взрывную, взрывопожарную и пожарную безопасность при эксплуатации здания.

Гл. инженер проекта (Шелевиля)

Гл. специалист мастерской

Инв.№ подл. | Подпись и дата | Взам. инв.№

Инв.№

Н. контр.	Бухарина		10.11.85
Нач. НТЭП	Бегановская		10.11.85
ГИП	Шелевиля		10.11.85
ГАП	Нердинтейн		
Гл. констр.	Чернецкий		
Ст. арх.	Сластенин		

Привязан :

т. п. 224-1-463.86 КТ

Средняя общеобразовательная школа на 11 классов (198 учащихся) со стенами из кирпича, приспособленная под лечебные учреждения	Стадия	Лист	Листов
	Р	1	3
Общие данные. Перечень оборудования	Госстрой БССР БелНИИпроссельстрой г. Минск		

Альбом I

План в осях 5-8, В-Г

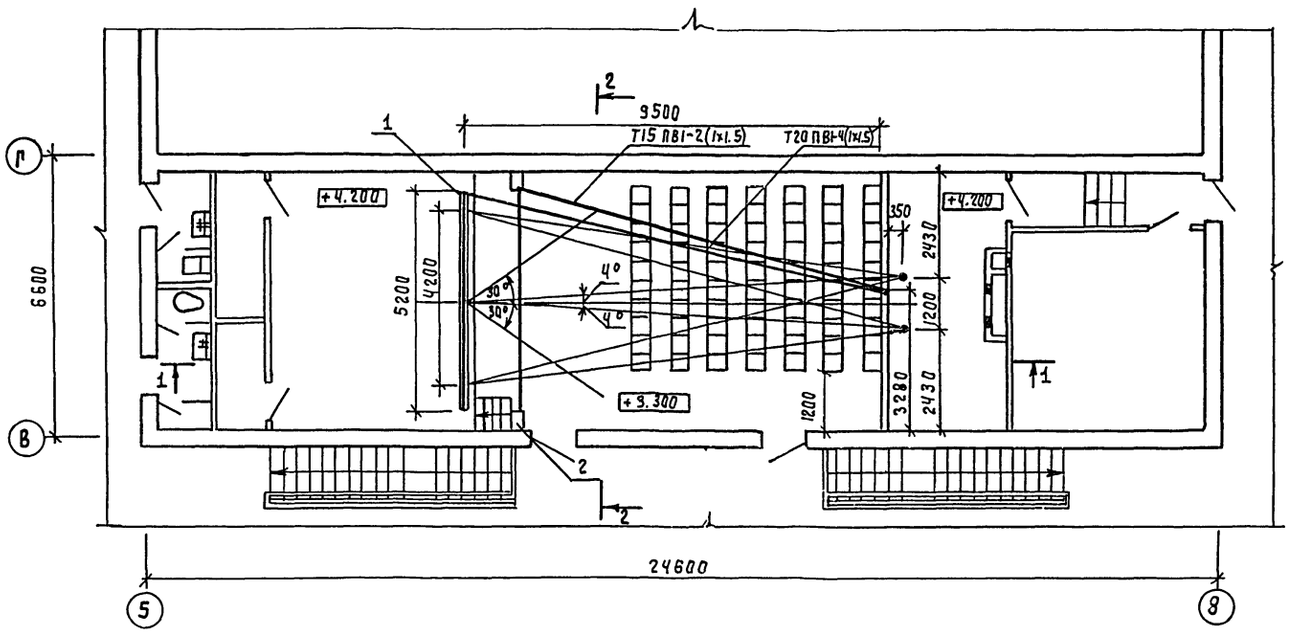

Разрез 1-1

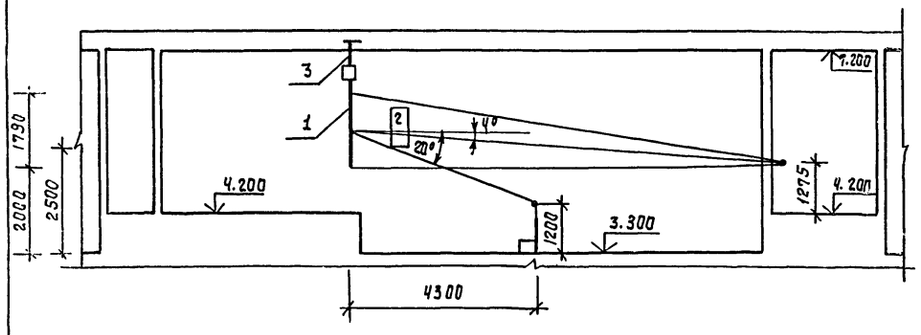

Разрез 2-2

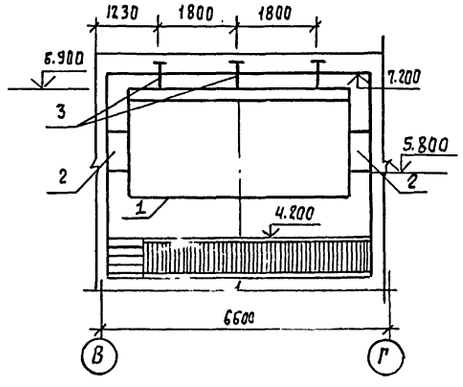

Таблица основных параметров зала, экрана, условий видения

Наименование	Услови. обозн.	Един. измер.	Экран шир.	Экран обычн.
Расчетная длина зала	Др	м	9.5	9.5
Проекционное расстояние	П	м	10.0	10.0
Ширина рабочего поля изображения	Ш н	м	4.2	2.45
Высота рабочего поля изображения	В н	м	1.79	1.79
Площадь рабочего поля изображения	S н	м	7.52	4.38
Требуемый световой поток	Ф	лм	7.74	4.52
Расчетное расстояние от экрана				
до спинки сидения первого ряда				
зрительских мест	Г	м	3.53	3.53
Фокусное расстояние проекционных				
объективов	F	мм	140	120
Относительная ширина рабочего				
поля изображения	Ш н/Др		0.44	0.26
Угол отклонения оптической оси				
кинопроектора от нормали в центре				
экрана: в горизонтальной плоскости;	Уг	град	4°	4°
в вертикальной плоскости	Ув	град	4°	4°
Угол с нормалью в центре экрана				
ограничивающий зону зрительских мест:				
в горизонтальной плоскости;	∠Г	град	30°	30°
в вертикальной плоскости	∠В	град	20°	20°

Инв. № подл. | Подпись и дата | Взам. инв. №

Привязан

Инв. №:

Т.п 224-1-463.86			КТ
Н. контр.	Бухарина	10.11.86	
Нач. МТЭП	Бегинская		
ГИП	Шелевиля		
ГАП	Нордштейн		
Гл. конст.	Черепкин		
Ст. арх.	Сарстенина		

Средняя общеобразовательная школа на 11 классов (198 учащихся) со стенами из кирпича, приспособливаемая под лечебные учреждения

Стадия	Лист	Листов
Р	2	

План и разрезы актового зала. Размещением кинотехнологического оборудования.

Госстрой БССР Белниигипросельстрой г. Минск

Копировал Бо/л

Формат А2

План киноаппаратной

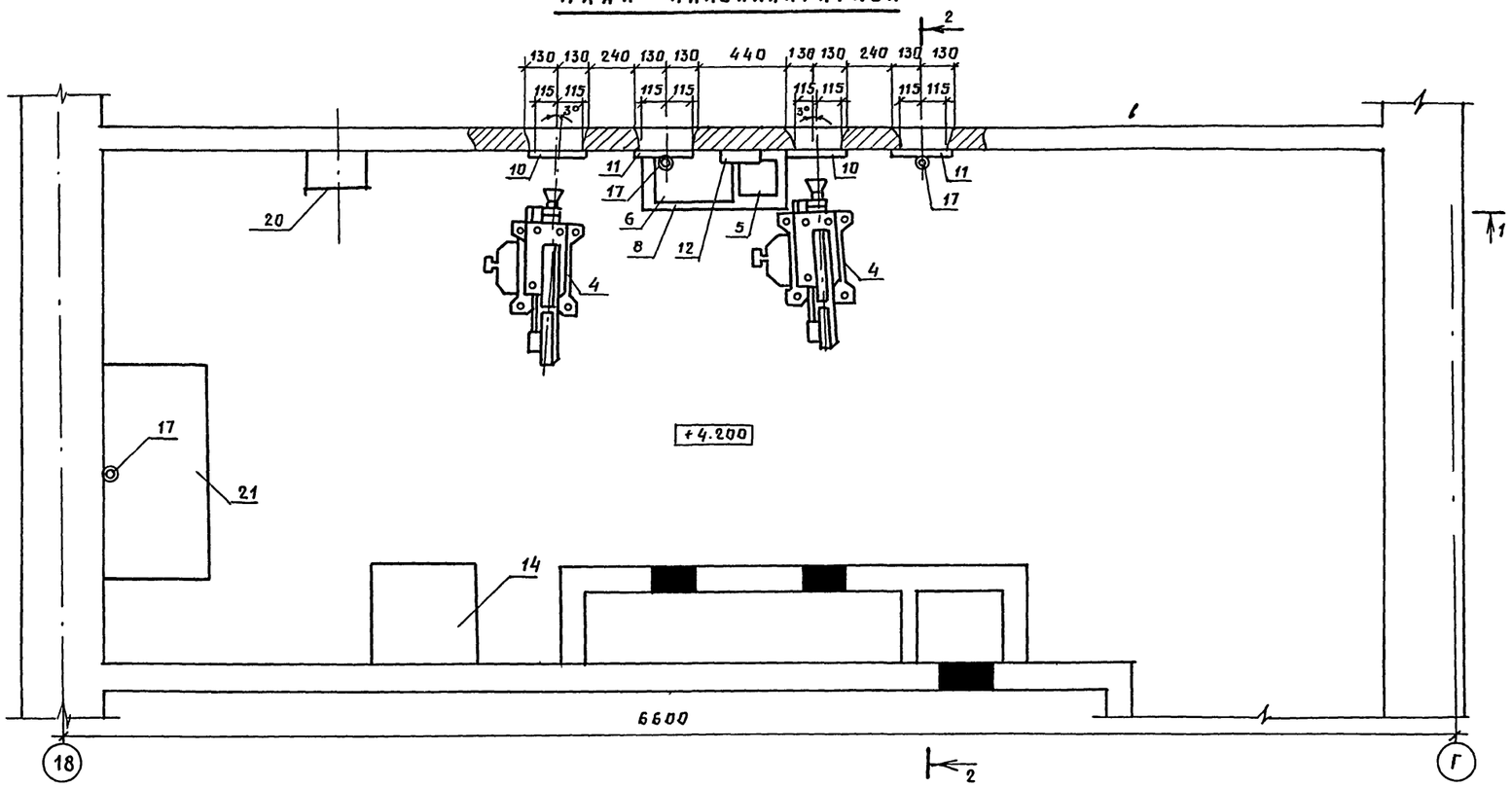

Разрез 1-1

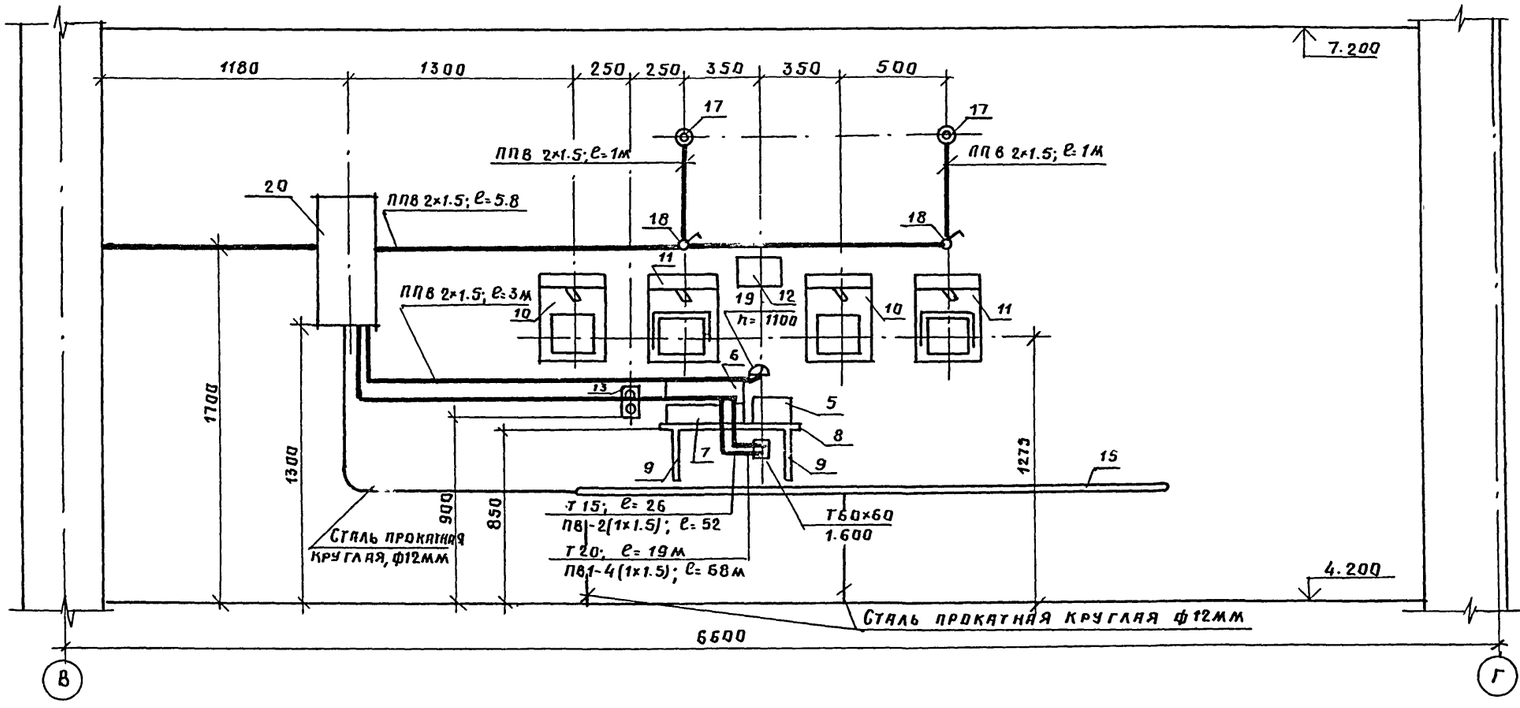

Разрез 2-2

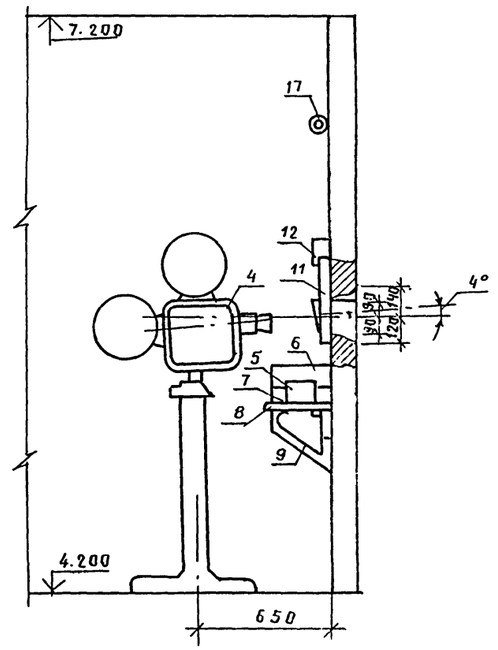

Альбом II

Согласовано:
Рук. груп. Мороз
Взам. инв. №
Подпись и дата
Инв. № подл.

Привязан:
Инв. №

Н. контр.	Бухарина		10.11.85	Т. п. 224-1-463 86 КТ
Нач. МТЭП	Беганская			
ГИП	Шелевиля		10.11.85	Средняя общеобразовательная школа на 11 классов (198 учащихся) со стенами из кирпича, приспособляемая под лечебные учреждения.
ГАП	Нордштейн			
Гл. констр.	Чернецкий			
Ст. арх.	Сластенина			План и разрезы киноаппаратной с размещением кинотехнологического оборудования

Стадия	Лист	Листов
Р	3	

Госстрой БССР
Белинитипросельстрой
г. Минск

Копировала:

Формат А2

Альбом II

позиция	Наименование и техническая характеристика оборудования и материалов. Завод-изготовитель (для импортного оборудования):- страна, фирма).	Тип, марка оборудования обозначение документа и № опросного листа	Единица измерения наименование	Единица измерения код	Код завода-изготовителя.	Код оборудования материала.	Цена единицы тыс. руб.	Количество	Масса единицы оборудования, кг.
1	2	3	4	5	6	7	8	9	10
	Оборудование и материалы, поставляемые заказчиком.								
1	Киноустановка стационарная двухпостная с объектива-	КН-22А							
	ми 85/100мм. Завод им. Вавилова г. Минск		компл.	671				1	
2	Автозаслонка механическая на 2 поста. Завод	Зпшм							
	„Кинодеталь" г. Минск.		компл	671		4464616000		1	10
3	Экран 5,2×2,2. Завод „Киноэкран" г. Киев.	ЭБМ-ПУ	компл	671				1	
4	Пресс для склеивания 35-мм кинопленки липкой	35л-2							
	лентой. Завод „Кинодеталь" г. Минск		шт.	796		4462411000		1	1,5
5	Лупа контроля перфорации г. Одесса завод „Кинап"	СО-301-1	шт.	796				1	
6	Светильник настенный брызгозащитный „Завод	НБ009-60				346141			
	„Эстопласт" г. Таллин		шт.	796				3	
7	Стул поворотный киномеханика. КРМ. г. Бобруйск		шт.	796				2	
8	Коврик диэлектрический до 1000 в		шт.	796				6	
9	Перчатки диэлектрические до 1000в		пар	715				1	
10	Стол для перематывания кинофильмов.		шт.	796		4462469000		1	

Инв. № подл. | Подпись и дата | Взам. инв. №

Инв. №

Привязан:

т. п 224-1-463.86 кт. со

Н. контр.	Бухарина		01.86
ГИП	Шелевая		10.11.85
ГАП	Нордштейн		10.11.85
Ст. арх.	Сластенина		10.11.85

Спецификация оборудования.

Стадия	Лист	Листов
Р	1	2

Госстрой БССР Белниигипросельстрой г. Минск

Формат А3

позиция	Наименование и техническая характеристика оборудования и материалов. Завод-изготовитель (для импортного оборудования-страна, фирма)	Тип, марка оборудования обозначение документа и № опросного листа.	Единица измерения наименование	Единица измерения код	Код завода-изготовителя.	Код оборудования, материала.	Цена единицы тыс. руб.	Количество	Масса единицы оборудования, кг
1	2	3	4	5	6	7	8	9	10
11	Розетка двухполюсная 10А, 220В	Р Ш-Ц-20-0-							
		1Р43-01-10/220	шт.	796				1	
12	Выключатель однополюсный 6А, 220В	0-1-ТР44-17-6/220	шт.	796				3	
13	Провод установочный 380/660В, сечением 1×1,5 мм²	ПВ1, ГОСТ 6323-79*	м	006		3551130100		120	
14	Провод установочный 380/660В, сечением 2×1,5 мм²	ПВ, ГОСТ 6323-79*	м	006		3553130100		12	
15	Труба стальная электросварная: ф 15 мм	ГОСТ 10704-76*	м	006		138300		26	
	ф 20 мм		м	006		138300		19	
16	Сталь прокатная полосовая, сечением 4×25 мм	ГОСТ 103-76	кг	166		093000		1.3	
17	Сталь прокатная круглая, ф 12 мм	ГОСТ 2590-71*	кг	166		090100		7.5	
18	Фильмостат, КИЗ г. Новгород	Фс-35	шт.	796		4464661000		1	42

Инв. № подл. | Подпись и дата | Взам. инв. №

Привязан:

Инв. №

т п 224-1-463.86 кт. со

Лист 2

Копир. Гоз

Формат А3

Альбом II

Ведомость чертежей основного комплекта.

Лист	Наименование	Примечание
1.	Общие данные	
2	План 1 этажа между осями Г÷Ж.	
3	План 1 этажа между осями А÷Г	
4	План 2 этажа между осями Г÷Ж.	
5	План 2 этажа между осями А÷Г.	
	Схемы системы К2.	
6	План подвала между осями А÷В.	
7	План цокольного этажа и подвала между осями В÷Ж.	
8	Схемы систем В1, Т3, Т4.	
9	Схемы систем К1, К3.	
10	Деталь установки датчика уровня. Гидрозатвор.	

Ведомость ссылочных и прилагаемых документов.

Обозначение	Наименование	Примечание
	Ссылочные документы	
4.900-8 вып.I,II,III.	Альбом оборудования, фасонных частей и арматуры для сетей и сооружений водопровода и канализации.	
4.900-9 вып.0	Узлы и изделия трубопроводов из пластмассовых труб для систем водоснабжения и канализации.	
4.904-69	Детали санитарно-технических приборов и крепление трубопроводов.	
69-8 „Сантехпроект"	Водомерные узлы	
	Прилагаемые документы	
ВК.СО	Спецификация оборудования	
	Расчеты	
		Только в архив

Типовой проект привязан в соответствии с действующими нормами и правилами и предусматривает мероприятия, обеспечивающие взрывную, взрывопожарную и пожарную безопасность при эксплуатации здания.

Гл. инженер проекта привязки.

Типовой проект разработан в соответствии с действующими нормами и правилами и предусматривает мероприятия, обеспечивающие взрывную, взрывопожарную и пожарную безопасность при эксплуатации здания.

Гл. инженер проекта /Шелевиля/
Гл. спец. мастерской /Горелик/

Инв.№ подл. | Подпись и дата | Взам.инв.№

Согласовано: Гл. спец. ин. Сметчик Раб. СО

Основные показатели по чертежам водопровода и канализации

Наименование системы	Потребный напор на вводе, МПа	Расчетные расходы м³/сут.	м³/ч	л/с	при пожаре л/с	Установленная мощность эл.дв. (двигателей), кВт	Примечание
В1	0,241	10,75	6,06	2,78	—	—	
Т3	0,132	3,37	2,35	1,07	—	—	
К1, К3	—	14,12	—	5,23	—	0,18	

Расход воды на наружное пожаротушение – 15 л/с

Удельные расходы на 1м² полезной площади здания.

Полезная площадь	Наименование	Количество Вар.1	Вар.1а
3219.00	Удельный расход стали, кг/м²	0,49	—
3219.00	Удельный расход чугуна, кг/м²	1,11	1,27

Общие указания.

1. Настоящий проект разработан на основании задания на проектирование и в соответствии со СНиП II-30-76. „Внутренний водопровод и канализация зданий", СНиП II-34-76 „Горячее водоснабжение" и СНиП II-65-73. „Общеобразовательные школы и школы интернаты." Монтаж трубопроводов, фасонных частей и установку санитарных приборов производить в соответствии со СНиП III-28-75 и СН 478-80.

2. Водоснабжение здания предусматривается из наружной водопроводной сети. Ввод водопровода устраивается из полиэтиленовых напорных труб Ф63 по ГОСТ 18599-83. На вводе водопровода предусматривается установка водомерного узла с водомером ВСКМ-50 и обводной линией Ф65мм.

3. Внутренние сети систем холодного и горячего водоснабжения монтируются из стальных водогазопроводных оцинкованных легких (обыкновенных - при скрытой прокладке) труб Ф15÷65 мм по ГОСТ 3262-75.* Трубы холодного водоснабжения расположенные в подвале, подпольном канале, полу и стояки изолируются: слоем рубероида РМ-360 по ГОСТ 10923-82 (гидроизоляция), пакетами минераловатными прошивными в ткани ХПС марки 150 ТУ36 БССР-44-79. Вторым слоем рубероида (пароизоляция) и стеклопластиком рулонным для теплоизоляции РСТ по ТУ6-11-145-80. Трубы горячего водоснабжения расположенные в подвале, цокольном этаже, полу и стояки изолируются: пакетами минераловатными прошивными в ткани ХПС марки 150 по ТУ 36 БССР 44-79 и стеклопластиковыми материалами для защитных покрытий тепловой изоляции трубопроводов по ТУ 36-2168-79 (при скрытой прокладке) или стеклопластиком рулонным для теплоизоляции РСТ по ТУ6-11-145-80 (в подвале и цокольном этаже). Все подводки к санприборам окрашиваются масляной краской за 2 раза в тон стен.

5. Подводка к смывным бачкам унитазов выполняется из полиэтиленового шланга Ф15 по ТУ 400-18-169-76.

6. Моечные ванны подключаются к производственной канализации с разрывом струи 20 мм.

7. Проектом предусмотрены следующие варианты материала труб внутренней канализации выше отм. 0,000: вариант 1-отводные трубопроводы от сантехприборов из пластмассовых канализационных труб Ф50÷100 по ГОСТ 22689.3-77, стояки из чугунных канализационных труб Ф50÷100, по ГОСТ 6942.3-80. Вариант 1а-стояки и отводные трубопроводы от сантехприборов из чугунных канализационных труб Ф50÷100 по ГОСТ 6942.3-80. Внутренние сети канализации ниже отм. 0,000 и выпуски монтируются из чугунных канализационных труб Ф50÷100мм. ГОСТ 6942.3-80.

8. Вытяжная часть канализационного стояка выполняется (при этом штраба заделывается метал. сеткой № 20х2 ГОСТ 5336-80 и окрашивается цем. р-ром М100-20мм) из пластмассовых канализационных труб по ГОСТ 22689.3-77. (Вариант 1) или из асб. цем. труб по ГОСТ 1839-80. (Вариант 1а) и выводится на 0,5м. выше кровли. Диаметр вытяжной части принимается равным диаметру канализационного стояка.

9. Проектом предусмотрены следующие варианты материала труб внутренних водостоков выше отм. 0.000: Вариант 1 - из полиэтиленовых труб по ГОСТ 18599-83; Вариант 1а - из асб-цем. труб по ГОСТ 539-80. Отводные трубопроводы ниже отм. 0,000 выполняются из чугунных канализационных труб по ГОСТ 6942.3-80, а выпуски из стальных труб по ГОСТ 10704-76. Для организации доступа к канализационным стоякам в штрабах устроить дверцы 640х700 из асбестоцем. листов.

10. В полу теплового пункта предусмотрен трап с подключением к канализационному выпуску через опломбированную задвижку, открываемую на время опорожнения системы отопления.

При привязке проекта, при невозможности самотечного отвода воды должен предусматриваться водосборный приямок и дренажный насос в соответствии со СНиП II-36-73 ал. 16.20.

Привязан:

Инв.№

ТП 224-1-463.86 ВК

Н. контр.	Безчерновой		10.XI.85
Нач. МТМ	Беевинская		10.XI.85
Гип	Шелевиля		10.XI.85
Гл. спец.	Горелик		10.XI.85
Ст. инж.	Клименок		10.XI.85
Ст. инж.	Горашкевич		10.XI.85

Средняя общеобразовательная школа на 11 классов (1398 учащихся) со стеклопакетами из стеклопластика, пристройка здания и клуб дечебное учреждение

Стадия	Лист	Листов
Р	1	10

Общие данные.

Госстрой БССР БЕЛНИИГИПРОСЕЛЬСТРОЙ г. Минск

Копировало: Кичеев Формат А2

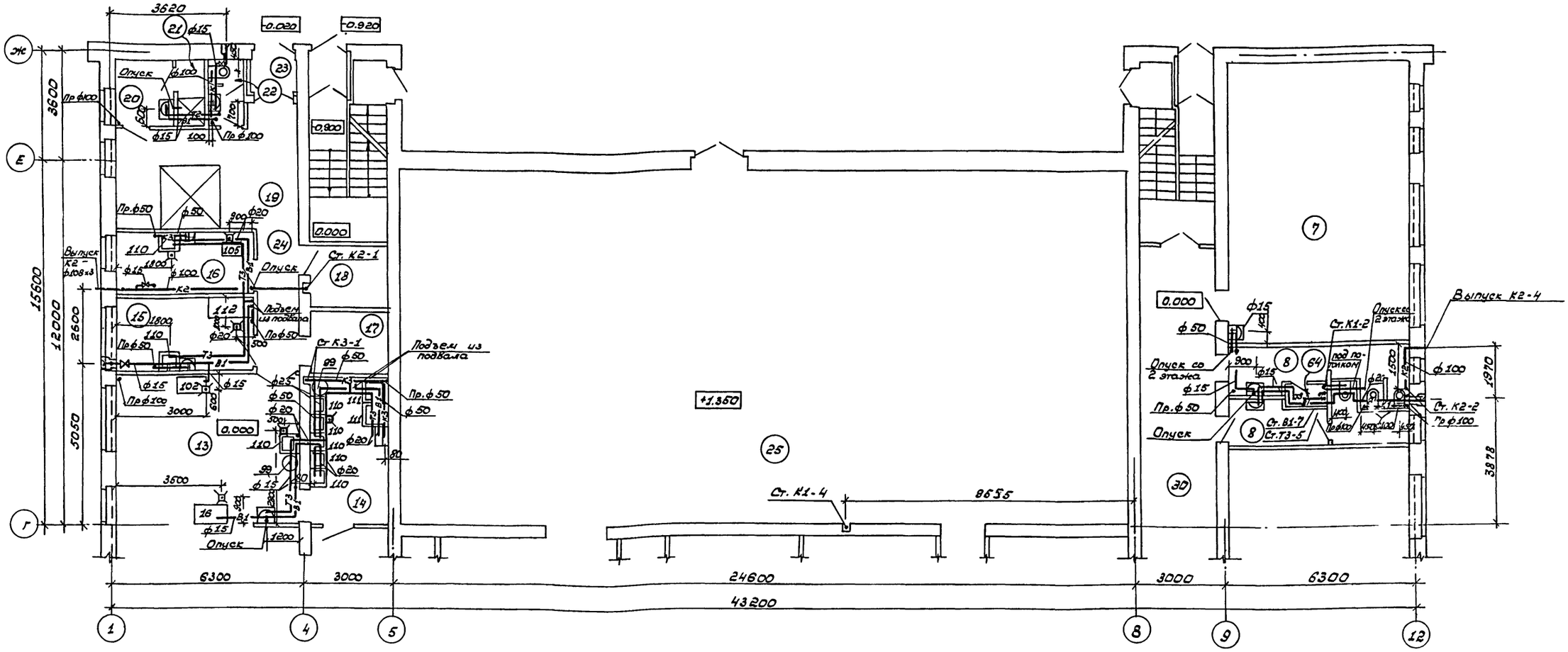

Экспликация помещений

Номер по плану	Наименование	Площадь м²
1	2	3
	1 этаж	
1	Тамбур главного входа	13.05
2	Вестибюль	35.38
3	Гардероб	23.21
4	Рекреационное помещение для младших классов	57.70
5	Классное помещение для младших классов	103.74
6	Универсальное помещение для младших классов	53.93
7	Спальная-игровая	55.47
8	Уборные и умывальные для учащихся младших классов	16.68
0	Помещение группы продленного дня для проведения учебно-воспитательных занятий	50.75
10	Помещение группы продленного дня для организации внеурочной работы, кабинет черчения	50.80
11	Кабинет врача	9.24
12	Обеденный зал	54.42
13	Горячий цех	29.02
14	Моечная	12.0
15	Мясо-рыбный	10.76
16	Овощной цех	9.30
17	Кладовая сухих продуктов	4.75
18	Кладовая овощей	4.16
19	Загрузочно-тарная, охлажд. камера	19.62
20	Гардеробная персонала	4.15
21	Душевая персонала	1.84
22	Уборная персонала	2.36
23	Тамбур	1.80
24	Коридор	6.29
25	Учебно-спортивный зал	280.55
26	Снарядная	16.01
27	Раздевалка	23.90
28	Комната инструктора	8.02
29	Коридор	81.21
30	Коридор	39.40
31	Коридор	32.55
32	Комната уборочного инвентаря	8.02
33	Электрощитовая	6.21
34	ТСО (кладовая)	4.43
35	Фотолаборатория	11.99

Схематический план 1 этажа

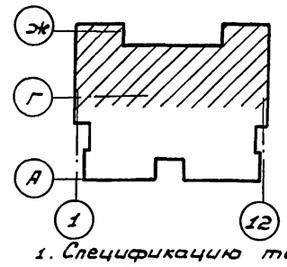

1. Спецификацию технологического оборудования см. лист ТХ 2-10.
2. Привязку и расстановку технологического оборудования см. листы ТХ 2-10.
3. Подводку воды к технологическому оборудованию произвести после его установки согласно инструкции завода-изготовителя.

Привязан:

Инв. №

ТП 224-1-463.86 ВК				
Н. контр.	Белоцерковская		10.11.85	
Нач. МТЭП	Бевзенская		10.11.85	
ГИП	Шелевиля		10.11.85	
Гл. спец.	Горелик		10.11.85	
Ст. инж.	Тарашкевич		10.11.85	
Ст. инж.	Клиндюк		10.11.85	

Средняя общеобразовательная школа на 11 классов (198 учащихся) со стенами из кирпича, приспосабливаемая подлечебное учреждение

Стадия	Лист	Листов
Р	2	

План 1 этажа между осями Г-Ж

Госстрой БССР, «БелНИИгипросельстрой», г. Минск

Копировал: Насенник

Формат: А2

Создано новое
ГАП Уварова
Гл. спец. Кузьменко
Гл. спец. Сорокина
Ст. спец. Дев. инж.
10.11.85
Взам. инв. №
Подпись и дата
Инв. № подл.

Альбом II

План 1 этажа между осями А-Г

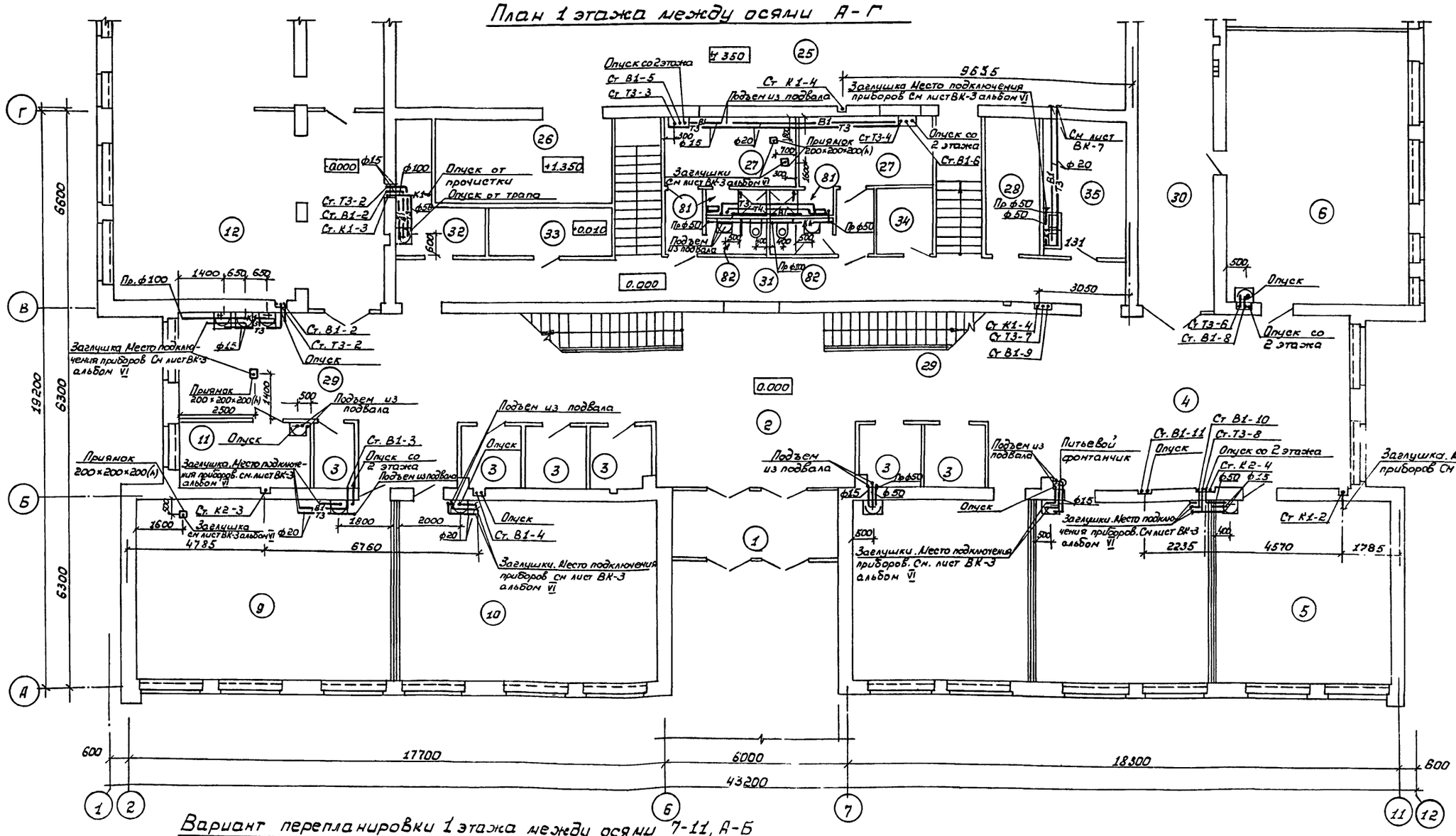

Вариант перепланировки 1 этажа между осями 7-11, А-Б

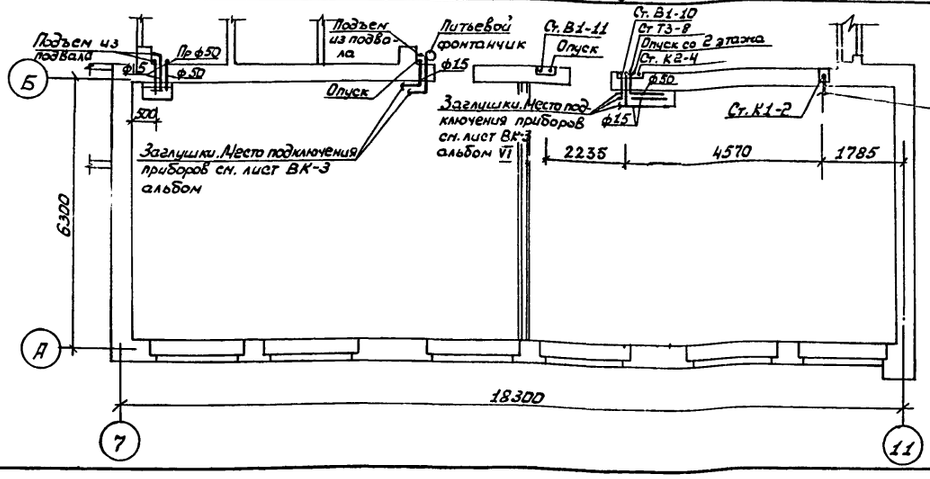

Схематический план 1 этажа

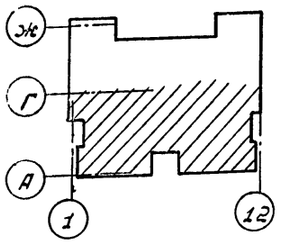

1. Экспликацию помещений см. лист ВК-2.

Согласовано

ГИП		
Гл. спец.		
Гл. спец.		

Инв. № подл. | Подпись и дата | Взам. инв. №

Изм.	Кол. уч.	Лист № док.	Подп.	Дата
Брат. зам.				10.XI.85
Вед. инж.				10.XI.85

Н. контр.	Белоцерковская		10.XI.85
Нач. МТЭП	Беганская		10.XI.85
ГИП	Шелевилая		10.XI.85
Гл. спец.	Горелик		10.XI.85
Ст. инж.	Тарашкевич		10.XI.85
Ст. инж.	Клиндюк		10.XI.85

Привязан

Инв. №

ТП 224-1-463.86 ВК

Средняя общеобразовательная школа на 11 классов (398 учащихся) с бассейном из сборного железобетона, с навесом для спортивных игр, с блоком для обслуживания бассейна, с учебно-производственными мастерскими, с учебно-опытным участком, с учебно-производственными мастерскими, с учебно-опытным участком, с учебно-производственными мастерскими, с учебно-опытным участком

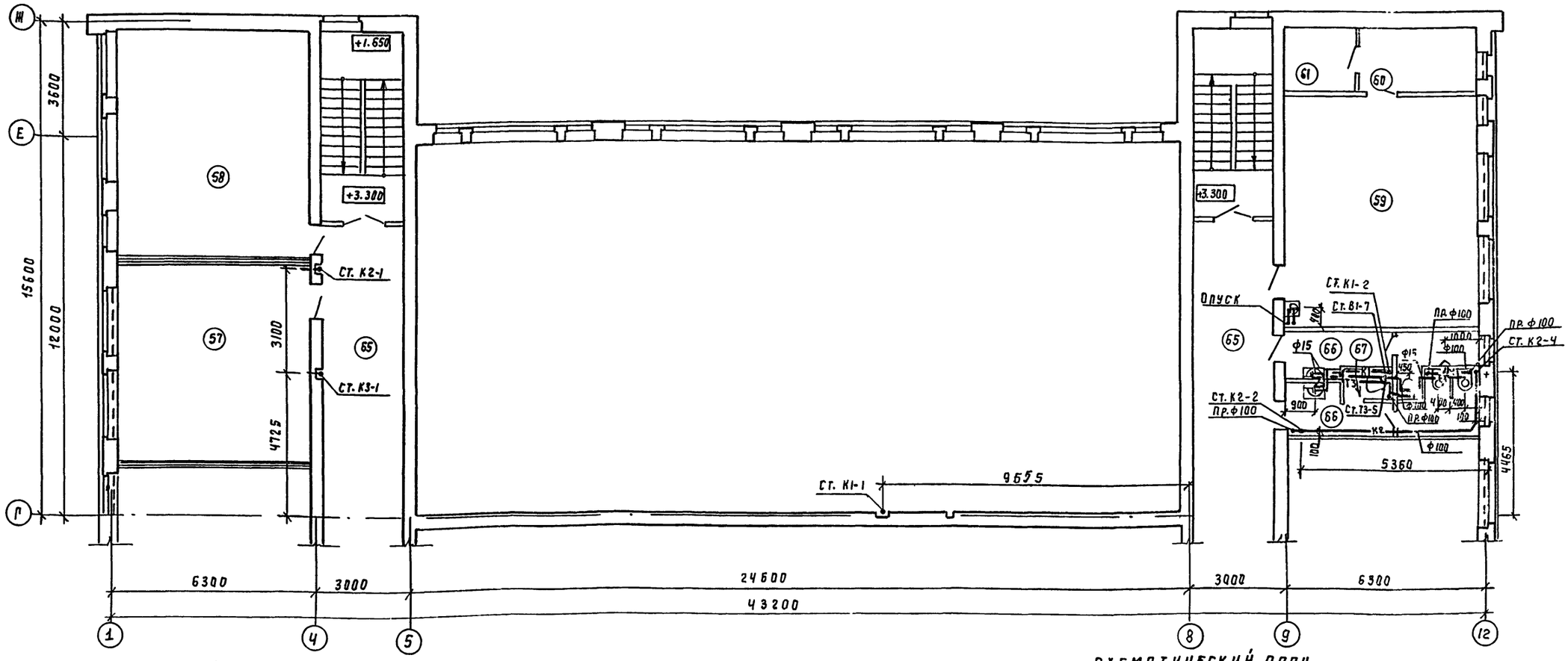

Схематический план 2 этажа

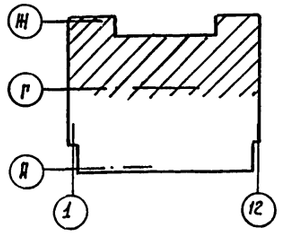

Экспликация помещений

Номер по плану	Наименование	Площадь м²
1	2	3
	2 этаж	
36	Актовый зал	56.02
37	Эстрада	28.22
38	Инвентарная	6.22
39	Киноаппаратная с перемоточной	14.59
40	Тамбур	3.79
41	Рекреационное помещение для средних и старших классов	117.11
42	Лаборатория физики	46.54
43	Лаборантская физики	15.77
44	Кабинет математики	38.29
45	Кабинет русского языка и литературы	38.35
46	Кабинет истории, географии	38.47
47	Лаборантская химии	15.83
48	Лаборатория химии, биологии	46.72
49	Лаборантская биологии	15.99
50	Канцелярия	8.02
51	Кабинет директора	13.85
52	Учительская	27.87
55	Кабинет завуча	9.89
54	Гардеробная для учителей	8.23
55	Комната общественных организаций	23.89
56	Кабинет белорусского языка и литературы	37.80
57	Кабинет иностранного языка	37.93
58	Библиотека	42.92
59	Военный кабинет	44.19
60	Лаборантская	2.52
61	Комната хранения оружия	4.28
62	Уборная для персонала	1.67
63	Комната личной гигиены женщин	1.67
64	Шкаф уборочного инвентаря	1.76
65	Коридор	112.02
66	Уборные и умывальные для учащихся средних и старших классов	16.68
67	Комната личной гигиены девочек	1.09

Т.П 224-1-463. 86 ВК

Н. контр.	Белоцерковская		10.XI.85
Нач. МТЭП	Беганская		10.XI.85
ГИП	Шелевиля		10.XI.85
Гл. спец.	Горелик		10.XI.85
Ст. инж.	Тарашкевич		10.XI.85
Ст. инж.	Клиндюк		10.XI.85

Средняя общеобразовательная школа на 11 классов (193 учащихся) со стенами из кирпича, приспосабливаемая под лечебное учреждение.

Стадия	Лист	Листов
Р	4	

План 2 этажа между осями Г-Ж.

Госстрой БССР Белинингипросельстро г. Минск

Привязан

Инв. №

Копировала: Бо/л

Формат А2

Согласовано: Гл. спец. Бражнис; Гл. спец. Вольфленок; Гл. спец. Кукарекс; Гл. спец. Файнберг

Согласовано: Гап Нордштейн; Гл. спец. Кукарекс; Гл. спец. Файнберг

Инв. № подл. | Подпись и дата | Взам. инв. №

Альбом II

Альбом II

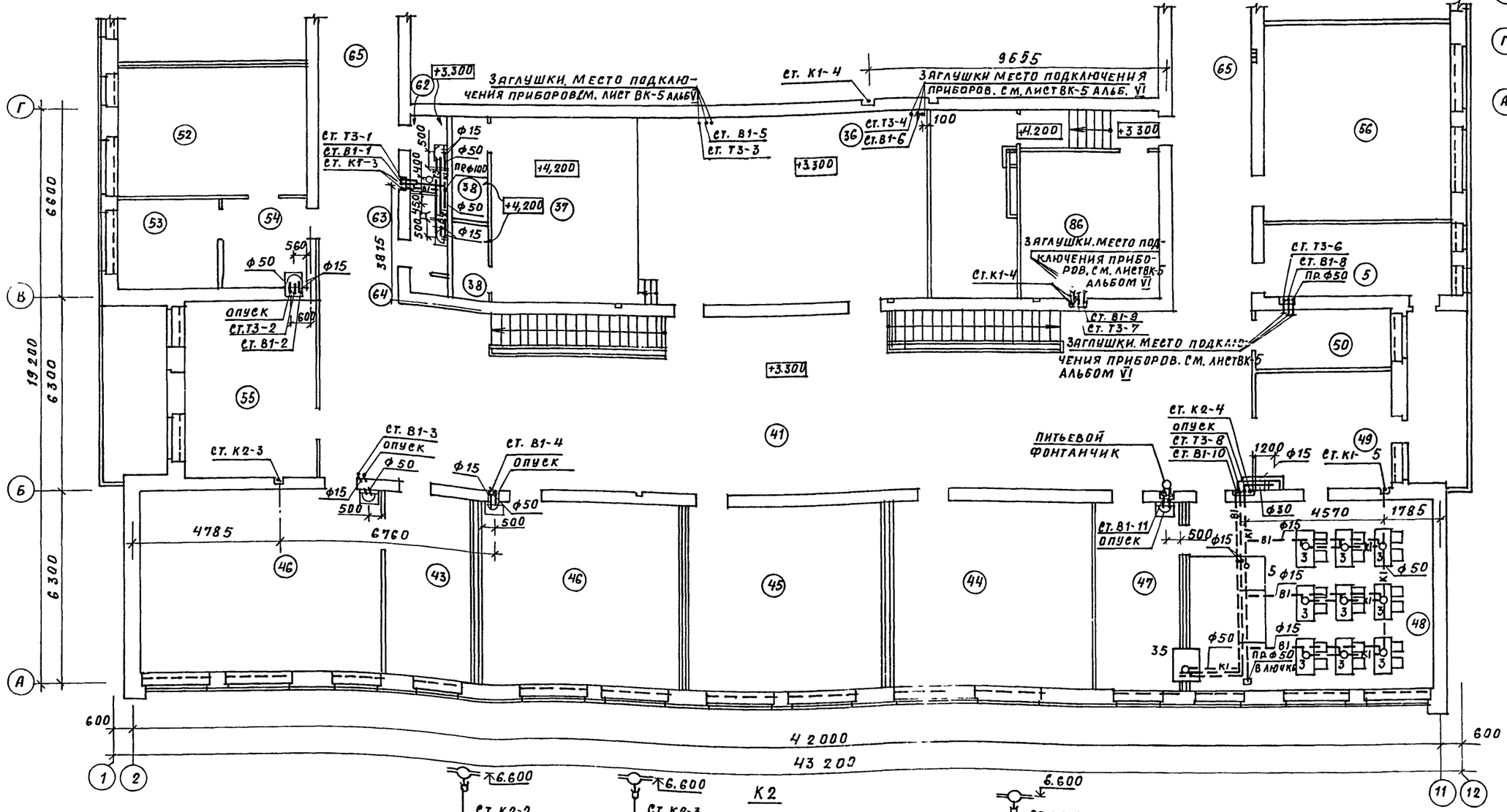

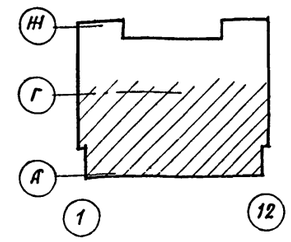

Схематический план 2 этажа

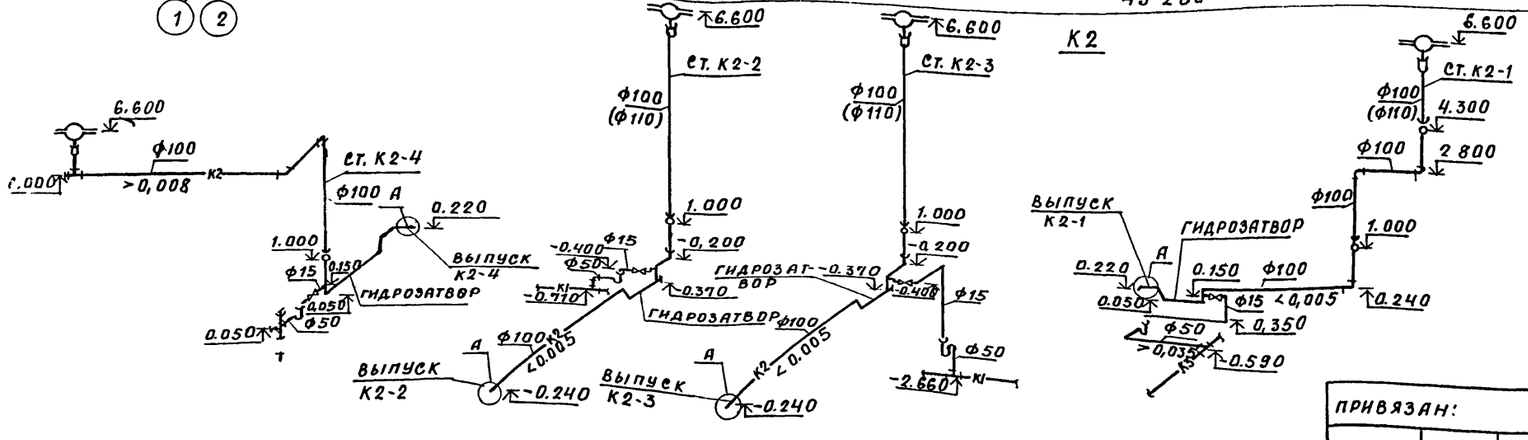

1. Экспликацию помещений см. лист ВК-3.
2. Спецификацию технологического оборудования см. л. ТХ2-10
3. Привязку и расстановку технологического оборудования см. листы ТХ2-10.
4. Подводку воды к технологическому оборудованию произвести после его установки согласно инструкции завода-изготовителя.

Н контр.	Белоцерковская		10.XI.85	Т.П	224-1-463. 86		ВК
Нач. МТЭП	Беганская		10.XI.85				
ГИП	Шелевиля		10.XI.85				
Гл. спец.	Горелик		10.XI.85	Средняя общеобразовательная школа на 11 классов (198 учащихся) со стенами из кирпича, приспосабливаемая под лечебные учреждения	Стадия	Лист	Листов
Ст. инж.	Тарашкевич		10.XI.85		Р	5	
Ст. инж.	Клиндюк		10.XI.85				

Привязан:

Инв. №

План 2 этажа между осями А-Г. Схема системы К2

Госстрой БССР Белниигипросельстрой г. Минск

Копир. Формат А2

Согласовано: Гл. спец. Бражнева; Вед. инж. Вольфленко; Гл. спец. Нордштейн; Кукарекс; Гл. спец. Файнберг

Согласовано: Гл. спец. Бражнева; Вед. инж. Вольфленко; Гл. спец. Нордштейн; Кукарекс; Файнберг

Инв. № подл. | Подпись и дата | Взам. инв. №

Альбом II

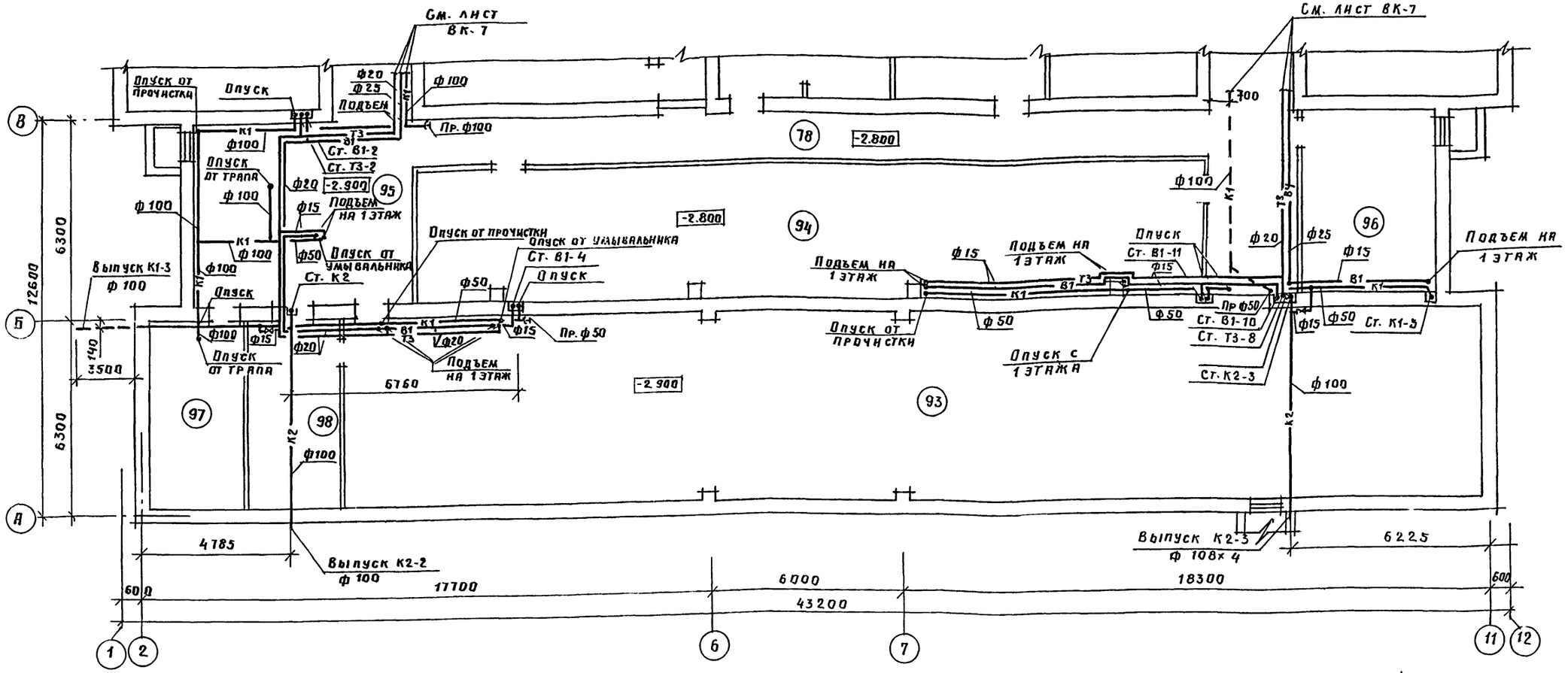

Схематический план цокольного этажа и подвала

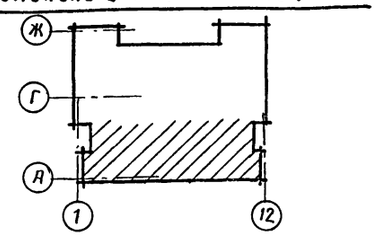

Экспликация помещений

Номера по плану	Наименование	Площадь м²
1	2	3
68	Комбинированная мастерская	60.95
69	Складское помещение	12.01
70	Помещение для установки	
	спецоборудования	12.14
71	Комната мастера-инструктора	10.29
72	Кабинет обслуживающих	
	видов труда	36.21
73	Комната технического	
	персонала, инвентарная	9.51
74	Тамбур	3.46
75	Тепловой пункт	20.20
76	Коридор	20.23
77	Венткамера	56.87
78	Коридор	153.32

1	2	3
79	Тамбур	3.36
80	Тамбур	4.00
83	Уборная для девочек	8.46
84	Уборная для мальчиков	8.11
85	Коридор	2.84
86	Коридор	6.06
87	Кладовая несгораемых	
	материалов.	11.35
88	Помещение дежурного	
	персонала	17.52
89	Помещение для хранения	
	наглядных пособий по	
	изучению основ механиза-	
	ции и агротехники	86.63
90	Помещение для хранения	
	агрегатов и узлов авто-	
	мобиля и трактора	49.55
91	Тренажерная по автомо-	
	билю и трактору	47.76

1	2	3
92	Помещение для хранения	
	садово-огородного инвентаря	30.75
93	Тир для мелкокалиберного	
	оружия	211.37
94	Помещение для хранения	
	санитарно-технического	
	оборудования	96.51
95	Помещение для ожидания	39.19
96	Помещение для хранения	
	макетов сельхоз техники	23.95
97	Комната хранения оружия	16.72
98	Комната для чистки оружия	16.72
99	Тамбур	3.56
100	Кладовая хранения	
	спортивного инвентаря	82.81
101	Тамбур	3.88

Согласовано: ГАП Норцинович, Гл. спец. Кукаческ, Гл. спец. Фаинберг, Взам. инв. №, Подпись и дата, Инв. № подл.

Привязан:

Инв №

Т. п 224-1-463.86 ВК

Н. контр.	Белоцерковская		10.11.85
Нач. МТЭП	Беганская		10.11.85
ГИП	Шелевина		10.11.85
Гл. спец.	Горелик		10.11.85
Ст. инж.	Тарашкевич		10.11.85
Ст. инж.	Клиндюк		10.11.85

Средняя общеобразовательная школа на 11 классов (198 учащихся) со стенами из кирпича, приспосабливаемая под лечебное учреждение

Стадия	Лист	Листов
Р	6	

План подвала между осями А-В

Госстрой БССР Белниигипросельстрой г. Минск

Копировал: Формат А2

Альбом I

Ввод В1-1 ф 63
Футляр см. лист АС-45
Выпуск К1-1 ф 100
Ввод ПТ3-1.Т4-1 в канале теплосети
Выпуск К3-2 ф 50
Выпуск К1-5 ф 100
Выпуск К3-1 ф 100
Выпуск К1-2 ф 100
Выпуск К1-4 ф 100
Опуск от умывальника
Подъем на этаж
Опуск от прочистки
Варонка сливная
Опуск от трапа
Подъем на 1 этаж
Опуск с 1 этажа
Ст. К3-1
Ст. К1-2
Ст. В1-7
Ст. Т3-5
Ст. В1-1
Ст. К1-3
Ст. Т3-1
Ст. В1-2
Ст. Т3-2
Ст. К1-4
Ст. Т3-7
Ст. В1-9
Ст. К1-1
Ст. В1-8
Ст. Т3-6
Задвижка с электроприводом 30ч906бр
Приямок ВК 1200×900×720(h) см. лист ВС
Заглушки место подключения приборов см. лист ВК-6 альбом VI ф15
Водомерный узел
Пр. ф100
Пр. ф50
Прочистка для установки датчика уровня
Заглушки место подключения приборов см. лист ВК-6 альбом VI
Приямок 1200×700×720(h)
Приямок 200×200×200(h)
Опуск от умывальника
Опуск от прочистки
Опуск от трапа
Опуск от мойки
Опуск от пр.
Опуск
Подъем на 1 этаж
Пр. ф 100 в лючке
Заглушка место подключения приборов см. лист ВК-6
Заглушки место подключения приборов см. лист ВК-6 альбом VI
см. лист ВК-6
см. лист ВК-3
-1.950
-2.800
-3.100
-2.900
3500
6000
22200
4500
1140
3125
2100
4200
3000
9000
15600
43200

Схематический план цокольного этажа и подвала

1. Привязку трапов см. лист ВС
2. Экспликацию помещений см. лист ВК-6.

Согласовано: Гл. спец. Шорштейн; Гл. спец. Кукарцев; Гл. спец. Фрейберг; Гл. спец. Волынский; Гл. спец. Беленький; Гл. спец. Бранченко; Взам. инв. №; Подпись и дата; Инв. № подл.

Привязан

Инв. №

Т.П 224-1-463.86 ВК			
Н. контр.	Белоцерковский		10.1195
Нач. МГЭП	Беганская		10.1195
ГИП	Шелевая		10.1195
Гл. спец.	Горелик		10.1195
Ст. инж.	Гаршкевич		10.1195
Ст. инж.	Клиндюк		10.1195

Средняя общеобразовательная школа на 11 классов (198 учащихся) со стенами из кирпича приспосабливаемая под лечебные учреждения.

Стадия	Лист	Листов
Р	7	

План цокольного этажа и подвала между осями В÷Ж

Госстрой БССР Белниигипросельстрой г. Минск

Альбом II

В1, Т3, Т4

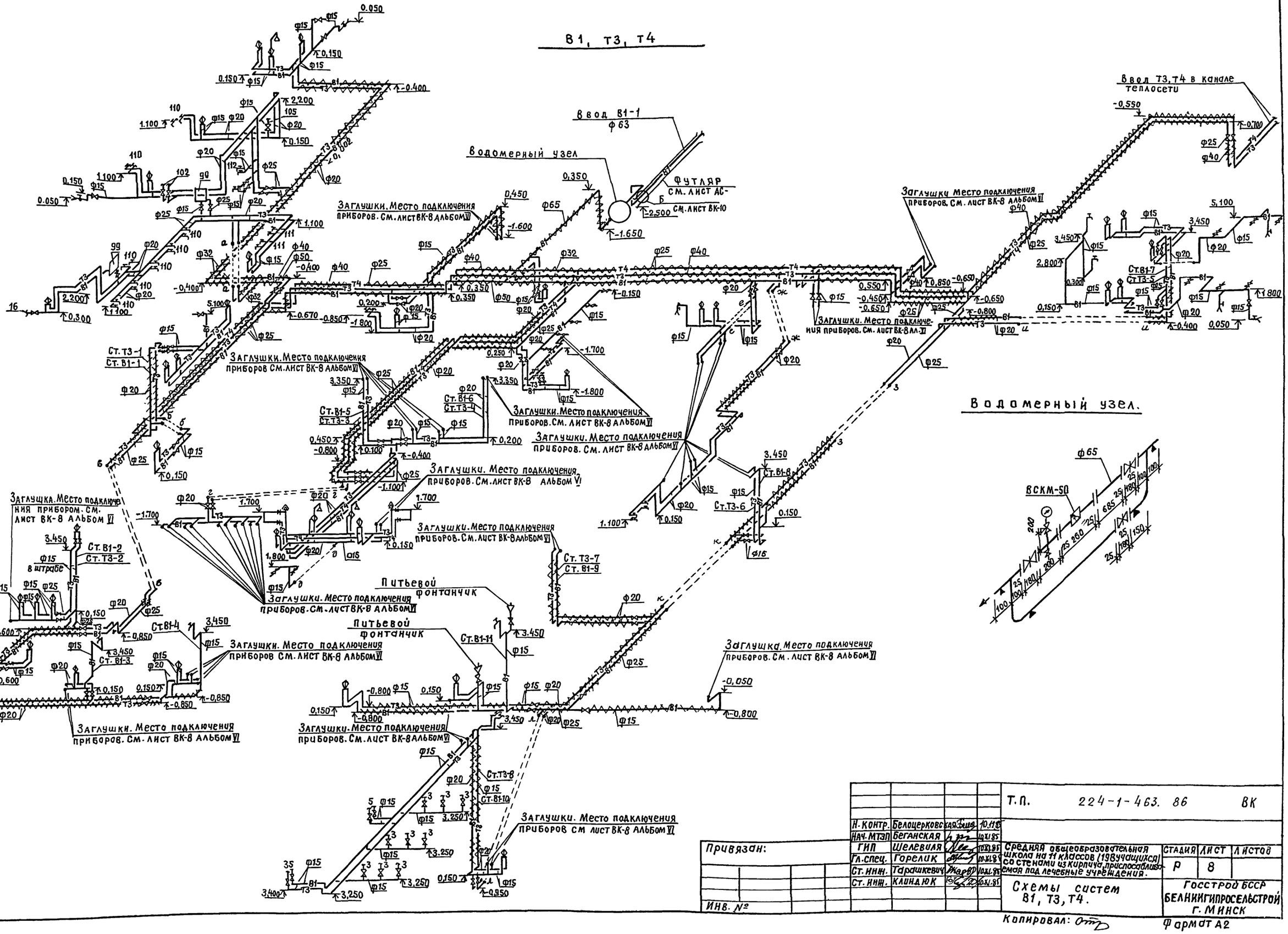
Ввод В1-1
ф 63
Водомерный узел
Футляр
См. лист АС-
См. лист ВК-10
Ввод Т3, Т4 в канале теплосети
Заглушки. Место подключения приборов. См. лист ВК-8 альбом VI
Водомерный узел.
ВСКМ-50
Ф65
Ст. Т3-1
Ст. В1-1
Ст. В1-2
Ст. Т3-2
Ст. В1-3
Ст. В1-4
Ст. В1-5
Ст. Т3-3
Ст. В1-6
Ст. Т3-4
Ст. Т3-5
Ст. В1-7
Ст. Т3-6
Ст. В1-8
Ст. Т3-7
Ст. В1-9
Ст. Т3-8
Ст. В1-10
Ст. В1-11
Питьевой фонтанчик
Заглушка. Место подключения приборов. См. лист ВК-8 альбом VI
Заглушки. Место подключения приборов. См. лист ВК-8 альбом VI
Заглушки. Место подключения приборов. См. лист ВК-8 альбом V
Заглушки. Место подключения приборов. См. лист ВК-8 альбом VI
Заглушки. Место подключения приборов. См. лист ВК-8 альбом VI
Заглушка. Место подключения прибором. См. лист ВК-8 альбом VI
Заглушки. Место подключения приборов. См. лист ВК-8 альбом VI
Заглушки. Место подключения приборов. См. лист ВК-8 альбом VI
Заглушки. Место подключения приборов. См. лист ВК-8 альбом VI
Заглушки. Место подключения приборов. См. лист ВК-8 альбом VI
Заглушки. Место подключения приборов. См. лист ВК-8 альбом VI
Заглушки. Место подключения приборов. См. лист ВК-8 альбом VI
Заглушка. Место подключения приборов. См. лист ВК-8 альбом VI
Заглушки

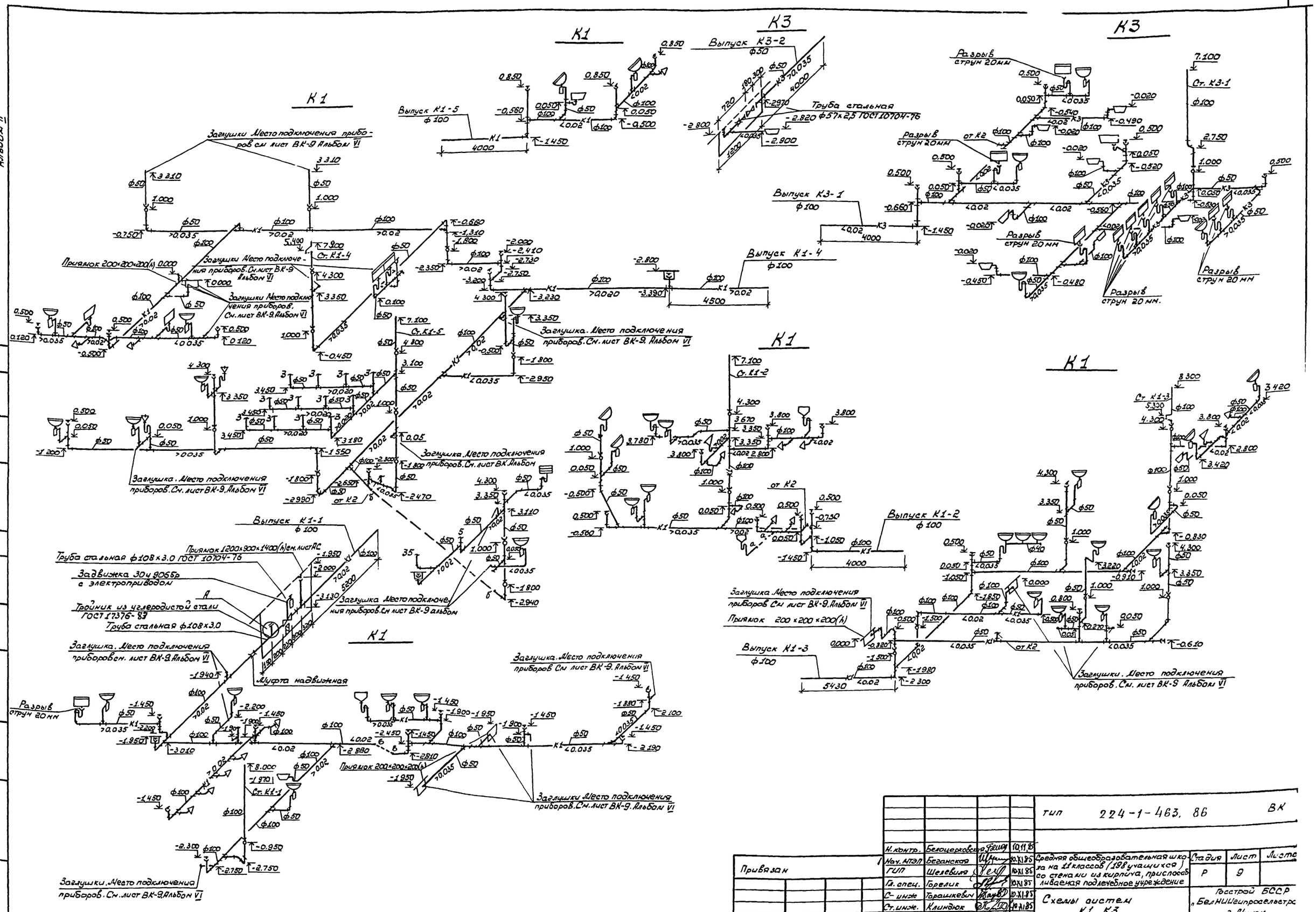

						тип 224-1-463. 86		ВК
				Н. контр.	Белоцерковская	10.11.85		
Привязан				Нач. МТЭП	Беганская	10.XI.85	Средняя общеобразовательная школа на 11 классов (198 учащихся) со стенами из кирпича, приспособливаемая подлечебное учреждение	Стадия: Р; Лист: 9; Листов:
				ГИП	Шелевиля	10.XI.85		
				Гл. спец.	Горелик	10.XI.85		
				С- инж	Горашкевич	10.XI.85	Схемы систем К1, К3	Госстрой БССР „БелНИИгипросельстро" г Минск
				Ст. инж.	Клиндюк	10.XI.85		
Инв №								

Копировал: Насенник

Формат А2

Альбом II

Инв № подл. | Подпись и дата | Взам. инв №

Альбом II

Деталь установки датчика уровня

1 - 1

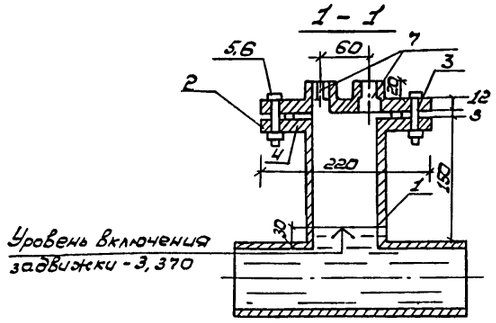

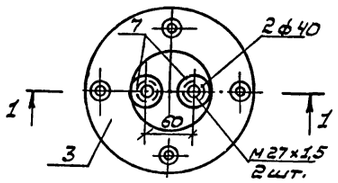

Гидрозатвор

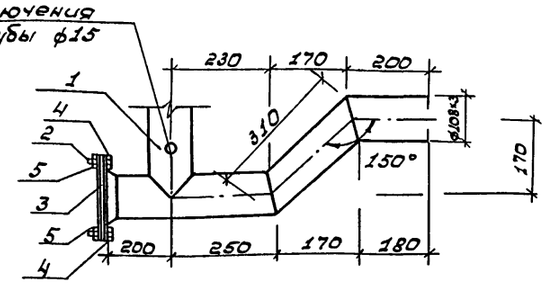

А

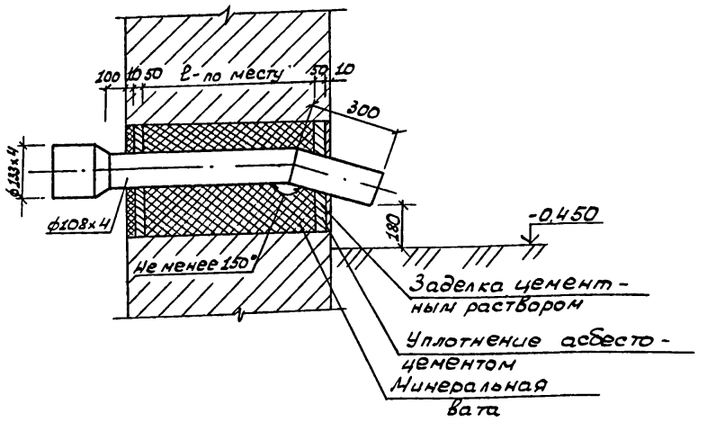

Б

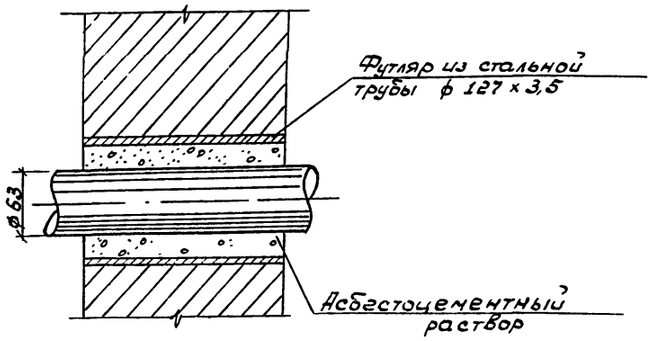

Спецификация

Марка. поз.	Обозначение	Наименование	Кол.	Масса ед. кг	Приме-чание
		Гидрозатвор			
1.	ГОСТ 10704-76	Труба стальная			
		электросварная			
		ф108х4	1,7	10кв	
2.	ГОСТ 19903-74	Фланец приварной			
		ф 100	1	2,00	Изготовить по месту
3.	ГОСТ 19903-74	Фланец глухой	1	2.00	Изготовить по месту
4.	ГОСТ 7798-70*	Болт М16 ℓ=65мм	4	0,133	
5.	ГОСТ 5915-70*	Гайка ф 16	4	0,033	
		Деталь установки			
		датчика уровня			
1.	ГОСТ 17378-83	Тройник из углеро-			
		дистой стали			
		бесшовный при-			
		варной ф 100	1	2,53	
2.	ГОСТ 19903-74	Фланец приварной			
		ф100	1	2.00	Изготовить по месту
3.	ГОСТ 19903-74	Фланец глухой	1	2.90	Изготовить по месту
4.		Прокладка (рези-			
		на) ф к 158 ф вн. 105			
		δ=3мм	1		
5.	ГОСТ 7798-70*	Болт М16 ℓ=65мм	4	0,133	
6.	ГОСТ 5915-70*	Гайка ф16	4	0,033	
7.	3кч-118-74	Бобышка для дат-			
		чика уровня	2		

Т.П. 224-1-463.86 ВК

Привязан						Стадия	Лист	Листов
	Н.контр.	Белоцерковская		10.1.85	Средняя общеобразовательная школа на 11 классов (198 учащихся) со стенами из кирпича, поперасслаиваемая под ленточные фундаменты	Р	10	
	Нач.МТЭП	Беганская		10.1.85				
	ГИП	Шелевиля		10.1.85				
	Гл.спец.	Горелик		10.1.85	Деталь установки датчика уровня. Гидрозатвор.	Госстрой БССР "Белниишвилпроссельстрой" г. Минск		
	Ст.инж.	Минджук		10.1.85				
Инв.№								

Копировал: Насенник

Формат А2

Инв.№ подл. | Подпись и дата | Взам.инв.№

Позиция	Наименование и техническая характеристика оборудования и материалов. Завод-изготовитель (для импортного оборудования - страна, фирма).	Тип, марка оборудования. Обозначение документа и № опросного листа	Единица измерения: наименование	Единица измерения: код	Код завода-изготовителя	Код оборудования, материала	Цена единицы, тыс. руб.	Количество	Масса единицы оборудования кг.
1	2	3	4	5	6	7	8	9	10
	Оборудование и материалы, поставляемые заказчиком								
	Водопровод								
	Счетчик крыльчатый	ВСКМ-50							
		ГОСТ 6019-83	компл.	000		421321		1	
	Манометр обыкновенный с краном 14ч1-16	ОБМ-1-160-6							
		ГОСТ 8625-77	шт.	796		421213		1	
	Канализация								
	Задвижка чугунная с электроприводом	30ч906бр							
	ф 100	каталог ЦКБА	шт.	796		3721151007		1	
	Канализация производственная								
110	Ванна моечная 630×630×860	ВМСМ-1	компл.	000		515153		8	
111	Ванна моечная 840×840×860	ВМСМ-5	компл.	000		515153		2	
112	Ванна бытовая 1500×750×860	ВЧ-1500	компл.	000		4941111100		1	

Альбом II

Инв. № подл. | Подпись и дата | Взам. инв. №

Привязан

Инв. №:

Т.п 224-1-463.86 ВК.СО

Н. контр.	Белоцерковская		23.12.85
ГИП	Шелевилл		10.12.85
Гл. спец.	Горелик		10.12.86
Ст. инж.	Клинцюк		10.12.85
Ст. инж.	Тарашкевич		10.12.85

Средняя общеобразовательная школа на 11 классов (198 учащихся) со стенами из кирпича, приспосабливаемая под лечебные учреждения. Спецификация оборудования.

Стадия	Лист	Листов
Р	1.	14

Госстрой БССР, Белниигипросельстрой г. Минск

Копировала: Бср

Формат А3

Позиция	Наименование и техническая характеристика оборудования и материалов. Завод-изготовитель (для импортного оборудования - страна, фирма).	Тип, марка оборудования. Обозначение документа и № опросного листа	Единица измерения: наименование	Единица измерения: код	Код завода-изготовителя	Код оборудования, материала	Цена единицы, тыс. руб.	Количество	Масса единицы оборудования кг.
1	2	3	4	5	6	7	8	9	10
131	Ванна моечная на 2 отделения 840×630×860	ВМСМ-2	компл.	000		515153		1	
132	Ванна моечная 840×680×860	ВМСМ	компл.	000		515153		1	
	Вариант перевода школы на БХП								
	Канализация								
110	Ванна моечная 630×630×860	ВМСМ-1	компл.	000		515153		3	
111	Ванна моечная на 2 отделения 1260×630×860	ВМСМ-2	компл.	000		515153		4	
112	Ванна бытовая	ВЧ-1500	компл.	000		4941411100		5	

Инв. № подл. | Подпись и дата | Взам. инв. №

Привязан

Инв. №:

Т.п 224-1-463.86 ВК,СО

Лист 2

Копировала: Бср

Формат А3

Альбом II

Позиция	Наименование и техническая характеристика оборудования и материалов. Завод-изготовитель (для импортного оборудования – страна, фирма).		Тип, марка оборудования. Обозначение документа и № опросного листа	Единица измерения: Наименование	Единица измерения: Код	Код завода-изготовителя	Код оборудования, материала	Цена единицы, тыс. руб.	Количество	Масса единицы оборудования кг.
1	2		3	4	5	6	7	8	9	10
	Оборудование поставляемое подрядчиком									
	Водопровод									
	Питьевой фонтанчик напольный		ТУ21-01-РСФСР1274	компл.	000				2	
	Кран водоразборный цапковый латунный	ф 15	ГОСТ 20275-74	шт.	796				2	
		ф 20	ГОСТ 20275-74	шт.	796				13	
	Кран туалетный	ф 15	ГОСТ 20275-74	шт.	796				6	
	Задвижка чугунная параллельная	ф 50	30ч 6 бр							
			Каталог ЦКБА	шт.	796				4	
	Вентиль запорный муфтовый	ф 15	15ч 8р2							
			Каталог ЦКБА	шт.	796				54	
		ф 20	15ч 8р2							
			Каталог ЦКБА	шт.	796				12	
		ф 25	15ч 8р2	шт.	796				6	
			Каталог ЦКБА	шт.	796					
		ф 32	15ч 8р2							
			Каталог ЦКБА	шт.	796				1	
	Рукав резиновый напорный с текстильным каркасом									
	l = 10.0	ф 25	ГОСТ 18698-79	шт.	796				2	
	l = 30.0	ф 25	ГОСТ 18698-79	шт.	796				3	
	Подводка полиэтиленовая к смывному бачку l=0.6м	ф 15	ТУ 400-28-169-76	шт.	796				15	

Привязан

Инв. №:

Т.П 224-1-463.86 ВК, СО Лист 3

Копировала: Бо/1 Формат А3

Позиция	Наименование и техническая характеристика оборудования и материалов. Завод-изготовитель (для импортного оборудования – страна, фирма).		Тип, марка оборудования. Обозначение документа и № опросного листа	Единица измерения: Наименование	Единица измерения: Код	Код завода-изготовителя	Код оборудования, материала	Цена единицы, тыс. руб	Количество	Масса единицы оборудования кг.
1	2		3	4	5	6	7	8	9	10
	Трубопровод из полиэтиленовых напорных труб ф63	ТИП С	ГОСТ 18599-83	м	006				5.0	
	Трубопровод из стальных водогазопроводных оцинкованных									
	легких труб	ф 15	ГОСТ 3262-75	м	006				169.0	
		ф 20	ГОСТ 3262-75	м	006				139.0	
		ф 25	ГОСТ 3262-75	м	006				75.0	
		ф 32	ГОСТ 3262-75	м	006				10.0	
		ф 40	ГОСТ 3262-75	м	006				–	
		ф 50	ГОСТ 3262-75	м	006				15.0	
		ф 65	ГОСТ 3262-75	м	006				11.0	
	Трубопровод из стальных водогазопроводных оцинкованных									
	обыкновенных труб	ф 15	ГОСТ 3262-75	м	006				51.0	
		ф 20	ГОСТ 3262-75	м	006				10.0	
		ф 25	ГОСТ 3262-75	м	006				2.0	
		ф 32	ГОСТ 3262-75	м	006				–	
	Масляная краска			м²/кг	055/116				17.7/5.00	
	Рубероид (гидроизоляция)	РМ-350	ГОСТ 10923-82	м²	055				24.06	
	Пакеты минераловатные прошивные в ткани									
	ХПС, марки 150		ТУ36-БССР-44-79	м³	113				2.24	
	Рубероид (пароизоляция)	РМ-350	ГОСТ 10923-82	м²	055				85.9	
	Стеклопластик рулонный	РСТ	ТУ6-11-145-80	м²	055				88.2	

Привязан

Инв. №:

Т.П 224-1-463.86 ВК, СО Лист 4

Копировала: Бо/1 Формат А3

Позиция	Наименование и техническая характеристика оборудования и материалов. Завод-изготовитель (для импортного оборудования - страна, фирма).	Тип, марка оборудования. Обозначение документа и № опросного листа	Единица измерения: наименование	Единица измерения: код	Код завода-изготовителя	Код оборудования, материала	Цена единицы, тыс. руб.	Количество	Масса единицы оборудования кг.
1	2	3	4	5	6	7	8	9	10
	ГОРЯЧЕЕ ВОДОСНАБЖЕНИЕ								
	Полотенцесушитель F = 0.28 м²	ТГВ-107	шт	796				2	
	Смеситель для умывальника	см-ум-цр							
		ГОСТ 25809-83	компл.	000				30	
	Смеситель для душа	см-д-ст							
		ГОСТ 25809-83	компл	000				3	
	Кран водоразборный цапковый латунный ф 15	ГОСТ 20275-74	шт.	796				2	
	ф 20	ГОСТ 20275-74	шт.	796				13	
	Вентиль запорный муфтовый ф 15	15 б 1бк							
		Каталог ЦКБА	шт.	796				18	
	ф 20	15 б 1бк							
		Каталог ЦКБА	шт.	796				14	
	ф 25	15 б 1бк							
		Каталог ЦКБА	шт.	796				5	
	ф 32	15 б 1бк							
		Каталог ЦКБА	шт.	796				1	
	ф 40	15 б 1бк							
		Каталог ЦКБА	шт.	796				2	

Альбом V

Привязан

Инв. №

Т.П 224-1-463.86 ВК, СО

Лист 5

Копировал: БО/л

Формат А3

Позиция	Наименование и техническая характеристика оборудования и материалов, завод-изготовитель (для импортного оборудования - страна, фирма).	Тип, марка оборудования. Обозначение документа и № опросного листа	Единица измерения: наименование	Единица измерения: код	Код завода-изготовителя	Код оборудования, материала	Цена единицы, тыс. руб.	Количество	Масса единицы оборудования кг.
1	2	3	4	5	6	7	8	9	10
	Трубопровод из стальных водогазопроводных оцинкованных								
	легких труб ф 15	ГОСТ 3262-75	м	006				130.0	
	ф 20	ГОСТ 3262-75	м	006				153.0	
	ф 25	ГОСТ 3262-75	м	006				60.0	
	ф 32	ГОСТ 3262-75	м	006				7.0	
	ф 40	ГОСТ 3262-75	м	006				54.0	
	Трубопровод из стальных водогазопроводных оцинкованных								
	обыкновенных труб ф 15	ГОСТ 3262-75	м	006				23.0	
	ф 20	ГОСТ 3262-75	м	006				6.0	
	ф 25	ГОСТ 3262-75	м	006				18.0	
	ф 32	ГОСТ 3262-75	м	006				-	
	Масляная краска		м²/кг	055/116				14.8/4.13	
	Пакеты минераловатные прошивные в ткани ХПС								
	марки 150	ТУ36-6ССР-44-79	м³	113				2.30	
	Стеклопластик рулонный РСТ	ТУ6-11-145-80	м²	055				74.1	
	Армопластиковые материалы для защитных покрытий								
	тепловой изоляции трубопроводов	ТУ36-2168-79	м²	055				14.5	

Привязан

Инв. №

Т.П 224-1-463.86 ВК, СО

Лист 6

Копировал: БО/л

Формат А3

Позиция	Наименование и техническая характеристика оборудования и материалов. Завод-изготовитель (для импортного оборудования - страна, фирма).	Тип, марка оборудования. Обозначение документа и №: опросного листа	Единица измерения: Наименование	Единица измерения: Код	Код завода-изготовителя	Код оборудования, материала	Цена единицы, тыс. руб.	Количество	Масса единицы оборудования кг.
1	2	3	4	5	6	7	8	9	10
	Канализация производственная.								
	Вариант 1								
	Умывальник керамический	ПрБС-2							
		ГОСТ 23759-79	компл.	000				4	
	Трап	Т 50 ГОСТ 1811-81	компл.	000				1	
	Трап	Т 100 ГОСТ 1811-81	компл.	000				7	
	Сифон-ревизия ф50	СФ 150 ГОСТ 6974-73	шт.	796				13	
	Трубопровод из чугунных канализационных труб ф100	ГОСТ 6942.3-80	м	006				31.0	
	Трубопровод из чугунных канализационных труб ф50	ГОСТ 6942.3-80	м	006				7.0	
	Трубопровод из чугунных канализационных труб (втрянше) ф100	ГОСТ 6942.3-80	м	006				4.0	
	Трубопровод из пластмассовых канализационных труб ф50	ГОСТ 22689.3-77	м	006				19.0	
	ф100	ГОСТ 22689.3-77	м	006				1.0	
	Вариант 1а								
	Умывальник керамический	ПрБС-2							
		ГОСТ 23759-79	компл.	000				4	
	Трап	Т 50 ГОСТ 1811-81	компл.	000				1	

Альбом II

Привязан

Инв. №:

Т.п 224-1-463.86 ВК, СО

Лист 7

Копировала: Бол

Формат А3

Позиция	Наименование и техническая характеристика оборудования и материалов. Завод-изготовитель (для импортного оборудования - страна, фирма).	Тип, марка оборудования. Обозначение документа и №: опросного листа	Единица измерения: Наименование	Единица измерения: Код	Код, завода-изготовителя	Код оборудования, материала	Цена единицы, тыс. руб.	Количество	Масса единицы оборудования кг.
1	2	3	4	5	6	7	8	9	10
	Трап	Т 100 ГОСТ 1811-81	компл.	000				7	
	Сифон-ревизия ф50	СФ 150 ГОСТ 6924-73	шт.	796				13	
	Трубопровод из чугунных канализационных труб ф100	ГОСТ 6942.3-80	м	006				31.0	
	Трубопровод из чугунных канализационных труб ф50	ГОСТ 6942.3-80	м	006				26.0	
	Трубопровод из чугунных канализационных труб (в траншее) ф100	ГОСТ 6942.3-80	м	006				4.0	
	Трубопровод из асбестоцементных труб ф100	ГОСТ 1839-80	м	006				1.0	
	Канализация хоз-бытовая								
	Вариант 1								
	Умывальник керамический	ПрБС-2 ГОСТ 23759-79	компл.	000				31	
	Унитаз с высокорасположенным	Т-КВ-1 ГОСТ 22347-77							
	смывным бачком	ГОСТ 21485.0-76	компл.	000				12	
		ДТ-КВ-1 ГОСТ 23759-73							
		ГОСТ 21485.0-76	компл.	000				3	
		ПЧМ-800 ГОСТ 10161-83	компл.	000				3	
		РС-1 ГОСТ 24843-81	компл.	000				1	
		Лист ВК	компл.	000				1	
	Биде	ТУ 21-28-1-70	компл.	000				2	
	Писсуар настенный	ГОСТ 755-72	компл.	000				3	
	Трап	Т 50 ГОСТ 1811-81	компл.	000				1	

Привязан

Инв. №:

Т.п 224-1-463.86 ВК, СО

Лист 8

Копировала: Бол

Формат А3

Позиция	Наименование и техническая характеристика оборудования и материалов. Завод-изготовитель (для импортного оборудования - страна, фирма).	Тип, марка оборудования. Обозначение документа и № опросного листа	Единица измерения: Наименование	Единица измерения: Код	Код завода-изготовителя	Код оборудования, материала	Цена единицы, тыс. руб.	Количество	Масса единицы оборудования кг.
1	2	3	4	5	6	7	8	9	10
	Задвижка чугунная параллельная ф 100	30 ч 6 бр						1	
		ГОСТ 8437-75*	шт.	796					
	Трубопровод из стальных оцинкованных легких труб ф 40	ГОСТ 3262-75	м	006				2.0	
	Трубопровод из стальных электросварных труб ф 108×3.0	ГОСТ 10704-76	м	006				1.0	
	Трубопровод из чугунных канализационных труб ф 100	ГОСТ 6942.3-80	м	006				146.0	
	ф 50	ГОСТ 6942.3-80	м	006				139.0	
	Трубопровод из пластмассовых канализационных труб ф 100	ГОСТ 22689.3-77	м	006				14.0	
	ф 50	ГОСТ 22689.3-77	м	006				44.0	
	Трубопровод из чугунных канализационных труб (в траншее) ф 100	ГОСТ 6942.3-80	м	006				16.0	
	Вариант 1а								
	Умывальник керамический	ПР БС-2 ГОСТ 23759-79	компл.	000				31	
	Унитаз с высокорасположенным	Т-КВ-1 ГОСТ 22847-77							
	смывным бачком	ГОСТ 21485.0-76	компл.	000				12	
	Унитаз с высокорасположенным	ДТ-КВ-1 ГОСТ 23759-79							
	смывным бачком	ГОСТ 21485.0-76	компл.	000				3	
	Поддон	ПДЧМ 800 ГОСТ 10161-83	компл.	000				3	
	Раковина стальная эмалированная	РС-1 ГОСТ 24843-81	компл.	000				1	
	Деталь установки датчика уровня	Лист ВК-10	компл.	000				1	
	Бидэ	ТУ 21-28-1-70	компл.	000				2	
	Писсуар настенный	ГОСТ 755-72	компл.	000				3	

Привязан

Инв. №

Т.п 224-1-463.86 ВК.СО Лист 9

Копировала: Бобя Формат А3

Позиция	Наименование и техническая характеристика оборудования и материалов. Завод-изготовитель (для импортного оборудования - страна, фирма).	Тип, марка оборудования. Обозначение документа и № опросного листа	Единица измерения: Наименование	Единица измерения: Код	Код завода-изготовителя	Код оборудования, материала	Цена единицы, тыс. руб.	Количество	Масса единицы оборудования кг.
1	2	3	4	5	6	7	8	9	10
	Грязь	Т 50 ГОСТ 1811-81	компл.	000				1	
	Задвижка чугунная параллельная ф 100	30 ч 6 бр						1	
		ГОСТ 8437-75	шт.	796					
	Трубопровод из стальных оцинкованных легких труб ф 40	ГОСТ 3262-75	м	006				2.0	
	Трубопровод из из стальных электросварных труб ф 108×3.0	ГОСТ 10704-76	м	006				1.0	
	Трубопровод из чугунных канализационных труб ф 100	ГОСТ 6942.3-80	м	006				158.0	
	ф 50	ГОСТ 6942.3-80	м	006				183.0	
	Трубопровод из чугунных канализационных труб (в траншее) ф 100	ГОСТ 6942.3-80	м	006				16.0	
	Трубопровод из асбестоцементных труб ф 100	ГОСТ 1839-80	м	006				2.0	
	Внутренние водостоки								
	Вариант 1								
	Воронка	В1							
		ТУ 36 УССР-696-75	шт.	796				4	
	Компенсационный патрубок ф 100	ГОСТ 22689.5-77	шт.	796				4	
	Кран сальниковый пробковый проходной	11 ч 6 бк							
	Муфтовый ф 15	Каталог ЦКБА	шт.	796				4	
	Сифон-ревизия СФП	ГОСТ 6924-73	шт.	796				2	
	СФ-110Д	ГОСТ 6924-73	шт.	796				2	
	Гидрозатвор	Лист ВК-10	шт	796				4	

Привязан

Инв. №

Т.п 224-1-463.86 ВК.СО Лист 10

Копировала: Бобя Формат А3

Альбом II

Позиция	Наименование и техническая характеристика оборудования и материалов. Завод-изготовитель (для импортного оборудования - страна, фирма).	Тип, марка оборудования. Обозначение документа и №: опросного листа	Единица измерения: наименование	Единица измерения: код	Код завода-изготовителя	Код оборудования, материала	Цена единицы, тыс. руб.	Количество	Масса единицы оборудования кг.
1	2	3	4	5	6	7	8	9	10
	Трубопровод из стальных водогазопроводных								
	черных труб ф 15	ГОСТ 3262-75	м	006				4.0	
	Трубопровод из стальных электросварных труб ф108х3.0	ГОСТ 10704-76	м	006				4.0	
	Трубопровод из полиэтиленовых напорных труб ф 110 ТИП СД	ГОСТ 18599-83	м	006				17.0	
	Трубопровод из чугунных канализационных труб ф 50	ГОСТ 6942.3-80	м	006				8.0	
	ф 100	ГОСТ 6942.3-80	м	006				37.0	
	Нормальная антикоррозийная изоляция								
	стальных труб ф 108х3.0		м	006				4.0	
	Минеральная вата		$м^3$	113				0.12	
	Асбестоцементная штукатурка		$м^2$	055				0.60	
	Вариант 1а								
	Воронка	В1							
		ТУ36УССР-696-75	шт.	796				4	
	Компенсационный патрубок ф 100	ГОСТ 22689.5-77	шт.	796				4	
	Кран сальниковый пробковый проходной муфтовый ф 15	ПЧ6БК каталог ЦКБА	шт.	796				4	
	Сифон-ревизия СФП	ГОСТ 6924-73	шт.	796				2	
	СФ-110Д	ГОСТ 6924-73	шт.	796				2	
	Гидрозатвор	Лист ВК-10	шт.	796				4	
	Трубопровод из стальных водогазопроводных черных труб ф 15	ГОСТ 3262-75	м	006				4.0	
	Трубопровод из стальных электросварных труб ф108х3.0	ГОСТ 10704-76	м	006				4.0	
	Трубопровод из асбестоцементных напорных труб ВТ-9 ф 100	ГОСТ 539-80	м	006				17.0	

Привязан

Инв. №:

Т.п 224-1-463.86 ВК.СО

Лист 11

Копировал: Бобл Формат А3

Позиция	Наименование и техническая характеристика оборудования и материалов. Завод-изготовитель (для импортного оборудования - страна, фирма).	Тип, марка оборудования. Обозначение документа и №: опросного листа	Единица измерения: наименование	Единица измерения: код	Код завода-изготовителя	Код оборудования, материала	Цена единицы, тыс. руб.	Количество	Масса единицы оборудования кг.
1	2	3	4	5	6	7	8	9	10
	Трубопровод из чугунных канализационных труб ф 50	ГОСТ 6942.3-80	м	006				8.0	
	ф 100	ГОСТ 6942.3-80	м	006				37.0	
	Нормальная антикоррозийная изоляция								
	стальных труб ф 108х3.0		м	006				4.0	
	Минеральная вата		$м^3$	113				0.12	
	Асбестоцементная штукатурка		$м^2$	055				0.60	
	Вариант - для перевода школы на БХП								
	Водопровод								
	Вентиль запорный муфтовый ф 15	15ч8р2							
		Каталог ЦКБА	шт.	796				11	
	Кран водоразборный цапковый латунный ф 15	ГОСТ 20275-74	шт.	796				7	
	ф 20	ГОСТ 20275-74	шт.	796				11	
	Кран туалетный ф 15	ГОСТ 20275-74	шт.	796				1	
	Трубопровод из стальных водогазопроводных оцинкованных								
	легких труб ф 15	ГОСТ 3262-75	м	006				45.0	
	ф 20	ГОСТ 3262-75	м	006				22.0	
	Масляная краска ф 25								

Привязан

Инв. №:

Т.п 224-1-463.86 ВК.СО

Лист 12

Копировал: Бобл Формат А3

Альбом II

Позиция	Наименование и техническая характеристика оборудования и материалов. Завод-изготовитель (для импортного оборудования - страна, фирма).		Тип, марка оборудования. Обозначение документа и № опросного листа	Единица измерения: наименование	Единица измерения: код	Код завода-изготовителя	Код оборудования, материала	Цена единицы, тыс. руб.	Количество	Масса единицы оборудования кг.
1	2		3	4	5	6	7	8	9	10
	ГОРЯЧЕЕ ВОДОСНАБЖЕНИЯ									
	Кран водоразборный	ф 15	ГОСТ 20275-74	шт.	796				7	
		ф 20	ГОСТ 20275-74	шт.	796				11	
	Смеситель для душа		СМ-Д-СТ ГОСТ 25809-83	компл.	000				3	
	Смеситель для умывальника		СМ-УМ-ЦР ГОСТ 25809-83	компл.	000				7	
	Термосмеситель		ТСВБ ТУ21-26-163-80	шт.	796				1	
	Вентиль запорный муфтовый	ф 15	15Б1БК каталог ЦКБА	м	006				1	
		ф 20	15Б1БК каталог ЦКБА	м	006				4	
	Трубопровод из стальных водогазопроводных оцинкованных									
	легких труб	ф 15	ГОСТ 3262-75	м	006				40.0	
	Масляная краска	ф 20	ГОСТ 3262-75	м	006				15.0	
				м²/кг	055/116				4.0/1.12	
	КАНАЛИЗАЦИЯ									
	Вариант 1									
	Раковина стальная эмалированная		РС-1 ГОСТ 24843-81	компл.	000				2	
	Умывальник керамический		ПРБС-2 ГОСТ 23759-79	компл.	000				8	
	Умывальник хирургический со смесителем локтевым		ТУ21-РСФСР-328-75	компл.	000				2	
	Пароохладитель		Лист ВК-10	компл.	000				3	
	Гипсоотстойник		Лист ВК-10	компл.	000				3	
	Трап	ф 50	Т50 ГОСТ 1811-81	компл.	000				3	

Привязан

Инв. №:

Т.п 224-1-463.86 ВК.СО

Лист 13

Копировала: Бобр

Формат А3

Позиция	Наименование и техническая характеристика оборудования и материалов. Завод-изготовитель (для импортного оборудования - страна, фирма).		Тип, марка оборудования. Обозначение документа и № опросного листа	Единица измерения: наименование	Единица измерения: код	Код, завод-изготовителя	Код оборудования, материала	Цена единицы тыс. руб.	Количество	Масса единицы оборудования кг.
1	2		3	4	5	6	7	8	9	10
	Трап	ф 100	Т100 ГОСТ 1811-81	компл.	000				2	
	Поддон		ПДЧМ 800 ГОСТ 10161-83	компл.	000				3	
	Сифон-ревизия	ф 50	СФ 150 ГОСТ 6924-73	шт.	796				11	
	Сифон-ревизия	ф 50	СФП ГОСТ 6924-73	шт.	796				5	
	Трубопровод из чугунных канализационных труб	ф 50	ГОСТ 6942.3-80	м	006				47.0	
	Вариант 1а									
	Раковина стальная эмалированная		РС-1 ГОСТ 24843-81	компл.	000				2	
	Умывальник керамический		ПРБС-2 ГОСТ 23759-79	компл.	000				8	
	Трап	ф 50	Т50 ГОСТ 1811-81	компл.	000				3	
	Трап	ф 100	Т100 ГОСТ 1811-81	компл.	000				2	
	Поддон		ПДЧМ 800 ГОСТ 10161-83	компл.	000				3	
	Умывальник хирургический со смесителем локтевым		ТУ21-РСФСР-328-75	компл.	000				2	
	Пароохладитель		Лист ВК-10	компл.	000				3	
	Гипсоотстойник		Лист ВК-10	компл.	000				3	
	Сифон-ревизия	ф 50	СФ 150 ГОСТ 6924-73	шт.	796				11	
	Сифон-ревизия	ф 50	СФП ГОСТ 6924-73	шт.	796				5	
	Трубопровод из чугунных канализационных труб	ф 50	ГОСТ 6942.3-80	м	006				22.0	
	Трубопровод из полиэтиленовых канализационных труб	ф 50	ГОСТ 22689.3-77	м	006				25.0	

Привязан

Инв. №:

Т.п 224-1-463.86 ВК.СО

Лист 14

Копировала: Бобр

Формат А3

Альбом II

План-схема

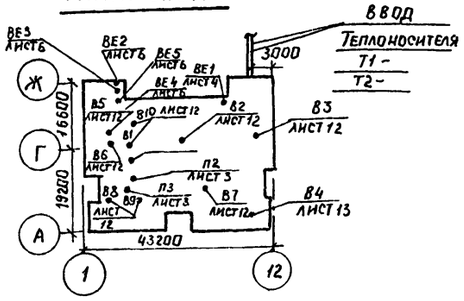

Ведомость чертежей основного комплекта

Лист	Наименование	Примечание
1	Общие данные (начало)	
2	Общие данные (окончание)	
3	План подвала между осями А-В	
4	План цокольного этажа и подвала между осями В-Ж	
5	План 1 этажа между осями А-Г	
6	План 1 этажа между осями Г-Ж	
7	План 2 этажа между осями А-Г	
8	План 2 этажа между осями Г-Ж	
9	Схема системы отопления	
10	Тепловой пункт	
11	Звукоизоляционная вставка. Детали	
12	План кровли. Схемы систем В7, В8, В9, В10	
13	Схемы систем ВЕ1÷ВЕ6. Установка системы В4	
	Приточный. шкаф	
14	Схема системы П1	
15	Схемы систем вентиляции П2, П3, В1÷В6.	
16	Установка систем П1, П2, П3. Система теплоснабжения установок П1, П2	
17	Спецификация вентиляционных установок П1, П2, П3	

Типовой проект привязан в соответствии с действующими нормами и правилами и предусматривает мероприятия, обеспечивающие взрывную, взрывопожарную и пожарную безопасность при эксплуатации здания

Главный инженер проекта привязки

Типовой проект разработан в соответствии с действующими нормами и правилами и предусматривает мероприятия, обеспечивающие взрывную, взрывопожарную и пожарную безопасность при эксплуатации здания

Главный инженер проекта /Шелевиля/

Главный специалист мастерской /Кукарека/

Согласовано: Гл. спец. Екельчик

Инв. № подл. | Подпись и дата | Взам. инв. №

Теплопотери помещений Вт. (ккал/час)

Расчетная температура °С	Тип помещений: подвал																									
	68	69	70	71	72	73	75	76	77	78А	78Б	83	87	88	89	90	91	92	93	94	95	96	97	98	100А
-26	4035	290	200	730	2200	175	775	1505	925	3795	3995	435	175	1505	2600	1295	1680	1685	7335	1715	1060	935	1315	640	395
	(3470)	(250)	(170)	(630)	(1890)	(150)	(665)	(1295)	(795)	(3265)	(3435)	(375)	(150)	(1295)	(2235)	(1115)	(1445)	(1450)	(6305)	(1475)	(910)	(805)	(1130)	(550)	(340)
-21	3530	255	175	670	1875	155	685	1430	795	3350	3525	385	155	1415	2350	1175	1515	1540	6780	1510	955	850	1210	575	350
	(3035)	(220)	(150)	(575)	(1700)	(135)	(590)	(1230)	(685)	(2880)	(3030)	(330)	(135)	(1215)	(2020)	(1010)	(1305)	(1325)	(5830)	(1300)	(820)	(730)	(1040)	(495)	(300)

Расчетная температура °С	Тип помещений: подвал		1 этаж																		2 этаж				
	100Б	100В	2	5А	5Б	5В	6	7	8А	8Б	9	10	11	12	13	15	16	19	20	25	36	39	41	42	43
-26	350	285	9770	1915	760	1960	1780	4185	545	380	1905	2465	815	2395	1040	845	640	1470	1700	21475	2545	465	13935	4465	1315
	(300)	(245)	(8400)	(1645)	(655)	(1685)	(1530)	(3600)	(470)	(325)	(1640)	(2120)	(700)	(2060)	(895)	(725)	(550)	(1265)	(1460)	(18465)	(2190)	(400)	(11980)	(3840)	(1130)
-21	310	255	8560	1915	565	1915	1650	4090	530	360	1735	2345	760	2290	920	780	605	1215	1650	20810	2525	460	13740	4450	1290
	(265)	(220)	(7360)	(1645)	(485)	(1645)	(1420)	(3515)	(455)	(310)	(1490)	(2015)	(655)	(1970)	(790)	(670)	(520)	(1045)	(1420)	(17895)	(2170)	(395)	(11815)	(3825)	(1110)

Расчетная температура °С	Тип помещений: 2 этаж																								Лестн. клетка
	44	45	46	47	48	49	50	51	52	53	55	56	57	58	59	60	61	62	63	66А	66Б	86	65А	65Б	
-26	2240	3090	2240	1310	4545	1615	930	1850	2435	2245	2400	1895	1935	4345	2465	1520	580	260	310	710	710	1185	1820	1820	2565
	(1925)	(2655)	(1925)	(1125)	(3910)	(1390)	(800)	(1590)	(2095)	(1930)	(2065)	(1630)	(1655)	(4250)	(2120)	(1305)	(500)	(225)	(265)	(610)	(610)	(1020)	(1565)	(1565)	(2205)
-21	1855	2720	1855	1290	4490	1580	895	1805	2350	2240	2350	1785	1825	4360	2340	1500	565	260	310	690	690	1185	1800	1800	2430
	(1595)	(2340)	(1595)	(1110)	(3860)	(1360)	(770)	(1550)	(2020)	(1925)	(2020)	(1535)	(1570)	(4180)	(2010)	(1290)	(485)	(225)	(265)	(595)	(595)	(1020)	(1550)	(1550)	(2090)

Ведомость ссылочных и прилагаемых документов

Обозначение	Наименование	Примечание
	Ссылочные документы	
4.904-69	Детали крепления санитарно-технических приборов и трубопроводов	
5.904-1, вып. 0,1	Детали крепления воздуховодов	
5.904-5	Гибкие вставки к центробежным вентиляторам	
1.494-10	Решетки щелевые регулирующие типа Р	
5.904-4	Двери и люки для вентиляционных камер	
5.904-17, вып. 0, 1-1, 1-2	Глушители шума вентиляционных установок	
1.494-21	Крепление решеток щелевых регулирующих типа „Р" к воздуховодам и строительным конструкциям	
5.904-18 вып 1-1, 1-2	Заслонки воздушные унифицированные	
5.904-12 вып. 1-1, 1-2	Приточные вентиляционные камеры.	
вып 1-15, 1-16, 1-22, 1-28, 1-29, 1-35		
	Прилагаемые документы	
ОВ, СО.	Спецификация оборудования	

Удельные расходы на 1 м² полезной площади здания

Полезная площадь м²	Наименование	Количество при вариантах: -26°С	-21°С
32190.0	Удельный расход тепла, Вт/м²	53.3	50.0
	(ккал/ч м²)	(45.8)	(43.0)
	Удельный расход стали, кг/м²	0.60	0.59
	Удельная поверхность нагревательных приборов		
	экм/м²	0.11	0.10

Привязан

Инв. №

Т.П. 224-1-463.86 ОВ

Н. контр	Белоцерковская		23.12.85	Средняя общеобразовательная школа на 11 классов (198 учащихся) с отдельными из кирпича, приспосабливаемая под лечебные учреждения
Нач. МТЭП	Беганская		10.11.85	
ГИП	Шелевиля		10.11.85	
Гл. спец.	Кукарека		10.11.85	
Рук. гр	Титова		10.11.85	Общие данные (начало)
Ст. инж	Полякова		10.11.85	

Стадия	Лист	Листов
Р	1	17

Госстрой БССР Белниигипросельстрой г. Минск

Альбом II

Характеристика отопительно-вентиляционных систем.

Обозначение системы	Кол. систем	Наименование обслуживаемого помещения (технологического оборудования)	Тип установки, аппарата	Вентилятор: Тип, исполнение по взрывозащите	N	Схема исполнения	Положение	L, м³/ч	P Па (кгс/м²)	n об/мин	Электродвигатель: Тип, исполнение по взрывозащите	N, кВт	n об/мин	Воздухонагреватель: Тип	N	Нал	Т-ра нагрева, °С от	до	Расход тепла, (ккал/ч) Вт	Δp, Па (кгс/м²)	Фильтр: Тип	N	P, м²	Δp, Па (кгс/м²)
П1	1	Классы, спортзал, кабинеты	А8.095-2	В-Ц4-70	8	1	Л0°	13580	750	970	4А132S6	5,5	965	КВБ	10П	2	-11	+18	(113.670)	82	ФСВУ	—	6,08	150
(2ПК20)		мастерские, актовый зал,							(75)										132200	(8,2)				(150)
		лаборатория, тир																						
														КВБ	10П	2	-9	+18	(105820)		ФСВУ		6,08	150
																			123070					(150)
П2	1	Обеденный зал, кухня	А.63.085-1	В-Ц4-70	6,3	1	Л0°	5705	450	930	4А90L6	1,5	935	КВБ	10П	1	-26	+15	78345	54	—			
(2ПК-10)									(46)										(67365)	(5,4)				
														КВБ	10П	1	-21	+15	(59150)	54	—			
																			68790	(5,4)				
П3	1	ПРУ	ЭРВ-72-3	В-Ц4-70	4			1480	200(20)	1400	АОЛ2-11-6	0,4	1400											
В1	1	Санузлы	В-КР-4.00 25/45.6		4	1		75.0	2нВ2нВ	920	4А71АВУ2	0,37	920											
В2	1	Санузлы	В-КР-4,00 25/45.6		4	1		1460	2нВ2нВ	920	4А71АВУ2	0,37	920											
В3	1	Санузлы	В-КР-4.00. 25/45.6		4	1		1225	2нВ2нВ	920	4А71АВУ2	0,37	920											
В4	1	Хим. лаборатория/вытяжка	В-Ц4-76 -3 к		3	1	П0°	1240	220/22	1380	4АА63А4У3	0,25	1380											
В5	1	Кухня (местные отсосы)	В-КР-5.00 25/45.6		5	1		3250	3Н/3В	920	4А80А6У2	0,75	920											
В6	1	Кухня, моечная	В-КР-4.00.25/45.6		4	1		2870	2нВ2нВ	920	4А71А6У2	0,37	920											
В7	1	Тир	В-КР-4.00.25/45.6		4	1		2400	2нВ2нВ	920	4А71А6У2	0,37	920											
В8	1	Для вторых мероприятий	В-КР-4,00.25/45.6		4	1		1100	2нВ2нВ	920	4А71А6У2	0,37	920											
В9	1	Для вторых мероприятий	В-КР-4.00.25/45.6		4	1		2200	2нВ2нВ	920	4А71А6У2	0,37	920											
В10		ПРУ	В-КР-4.00 25/45.6		4	1			2нВ2нВ	920	4А71А6У2	0,37	920											
В11÷В15		Для вторых мероприятий	В16УЧ „Самал"					300	—	—	—	0,025												

Основные показатели по чертежам отопления и вентиляции.

Наименование здания (сооружения), помещения	Объем, м³	Периоды года при tн, °С	Расход тепла, ВТ (ккал/час): На отопление	На вентиляцию	На горячее водоснабжение	Общий	Расход холода, ккал/ч	Установленн. мощн. электродвигат. кВт.
Средняя общеобразовательная школа на 11 классов (198 учащихся) со стенами из кирпича	14296.63	-26	1771570 (1471520)	209970 (180540)	136660 (117500)	518200 (445560)	—	
		-21	160950 (138390)	191330 (164510)	136660 (117500)	488940 (420400)	—	

Коэффициенты теплопередачи К, Вт/м² град (ккал/чм² град)

Наименование ограждений	К при вариантах: -26°С	-21°С
Наружная стена	1,02	1,22
	(0,88)	(1.05)
Двойное окно	2.67	2.67
	(2.30)	(2.30)
Покрытие	0,65	0.73
	(0,56)	(0,63)

Общие указания.

1. Проект отопления и вентиляции школы разработан в соответствии со СНиП II-33-75* „Отопление, вентиляция и кондиционирование воздуха" и СНиП II-Л.65-73 „Общеобразовательные школы и школы-интернаты." Для расчетной наружной температуры воздуха -26°С и -21°С.

2. Запроектирована система отопления однотрубная горизонтальная. Тепловой пункт расположен в подвале. Параметры теплоносителя в системе отопления школы 95-70°С. Нагревательные приборы - радиаторы МС-140.

3. Система отопления монтируется из труб стальных водогазопроводных по ГОСТ 3262-75 легких при открытой прокладке и обыкновенных при скрытой. В полу трубы прокладываются между лагами под съемной доской.

4. Магистральные трубопроводы в тепловом пункте, подпольных каналах и трубопроводы теплоснабжения калориферов покрываются антикоррозийным составом-красной БГ-1177 в два слоя по грунтовке ГФ-020, затем изолируются пакетами минераловатными прошивными в ткани ХПС марки 150 ТУ36 БССР 44-79. По изоляции трубы покрываются стеклопластиком рулонным РСТ.

5. Опорожнение трубопроводов отопления каждого этажа осуществляется при помощи дренажных трубопроводов.

6. Трубы в помещениях окрашиваются масляной краской за 2 раза в тон стен.

7. Гидравлическое сопротивление системы отопления при tн=-26°С, Н=18150 Па, при tн=-21°С, Н=16950 Па.

8. Наружные стены школы воздвигаются из рядового эффективного кирпича δ=510 мм для tн=-26°С, δ=380 мм - для tн=-21°С. Внутренняя штукатурка из цементно-песчаного раствора δ=15 мм для tн=-26°С, из гипсоперлита δ=15 мм - для tн=-21°С.

9. Вентиляция учебных помещений осуществляется централизованным притоком подогретого наружного воздуха при помощи системы П1 и естественной вытяжкой в размере однократного обмена в час через жалюзийные решетки. Удаление остального объема воздуха из классов осуществляется через рекреационные помещения с последующей вытяжкой из санузлов системами В1, В2, В3.

10. В помещении химлаборатории воздух из вытяжного шкафа удаляется системой В4, с установкой вентилятора в коррозионностойком исполнении. При закрытом рабочем проеме шкафа для обеспечения вытяжки из верхней зоны помещения в верхней части шкафа устанавливают клапан-заслонку.

11. В качестве воздуховодов в системах вентиляции используются подпольные кирпичные каналы, кирпичные каналы в стенах, металлические воздуховоды. Для помещений кухонного блока предусмотрены воздуховоды из оцинкованной стали.

12. Воздуховод из вытяжного шкафа химлаборатории выполняется из тонколистовой стали с кислотоупорным покрытием внутренней и наружной поверхностей и изолируется на кровле теплоизоляционным материалом в рулонах по ТУ 21 РСФСР 80-77, δ=60 мм, с последующим покрытием сталью тонколистовой оцинкованной δ=0,7 мм.

13. Конструкцию подпольных каналов, воздухозаборной шахты, воздухозаборных камер, шахт на кровле см. раздел АС (листы АС 16, 17, 40, 41, 42, 44, 60, 61, 27, 76).

14. Приточные воздуховоды систем П1, П2 после шумоглушителя в пределах венткамеры, шумоглушители изолируются пакетами минераловатными прошивными в металлической сетке марки 150 по ТУ36 БССР 44-79 δ=40 мм с последующим покрытием стеклопластиком рулонным РСТ.

15. Для обслуживания систем отопления и вентиляции требуется 2 человека.

16. Для борьбы с аэродинамическим шумом в проекте принято: установка вентиляторов на виброосновании, устройство шумоглушителей, присоединение вентиляторов к системе воздуховодов через гибкие вставки.

17. Монтаж систем отопления и вентиляции производить в соответствии со СНиП III-28-75.

18. После монтажа регулировку систем отопления и вентиляции на заданные параметры и расчетное количество воздуха произвести силами пуско-наладочных организаций.

19. Количество подогреваемого воздуха в приточном шкафу в кинопроекционной составляет 130 м³/ч, tн=-11°С, Q=1360 ВТ, (1170 ккал/час). tн=-9°С, Q=1280 ВТ, (1100 ккал/час)

20. Воздуховоды, проходящие через помещения №94, 96, 98, 100б, 100г обернуть металлической сеткой из арматуры ф2 ВрI с яч 25×25 мм и оштукатурить цементным раствором δ=20 мм.

Привязан:

Инв.N

Н.контр.	Четвертакова		23.12.85	Средняя общеобразовательная школа на 11 классов (198 учащихся) со стенами из кирпича, пристройка, ливневая под пеноблоке, украшения
Нач.МТЭЛ	Бегонская		10.11.85	
Гип	Шелевилин		10.11.85	
Кн.спец.	Ниларенко		10.11.85	
Рук.групп.	Титова		10.11.85	
Ст.инж.	Потапова		10.11.85	Общие данные (окончание)

ТП 224-1-463.86 ОВ

Стадия	Лист	Листов
Р	2	

Госстрой БССР
БЕЛНИИГИПРОСЕЛЬСТРОЙ г. Минск

Копировала: Жемчуг-

Формат А2

Взам.инв.N | Подпись и дата | Инв.N подл.

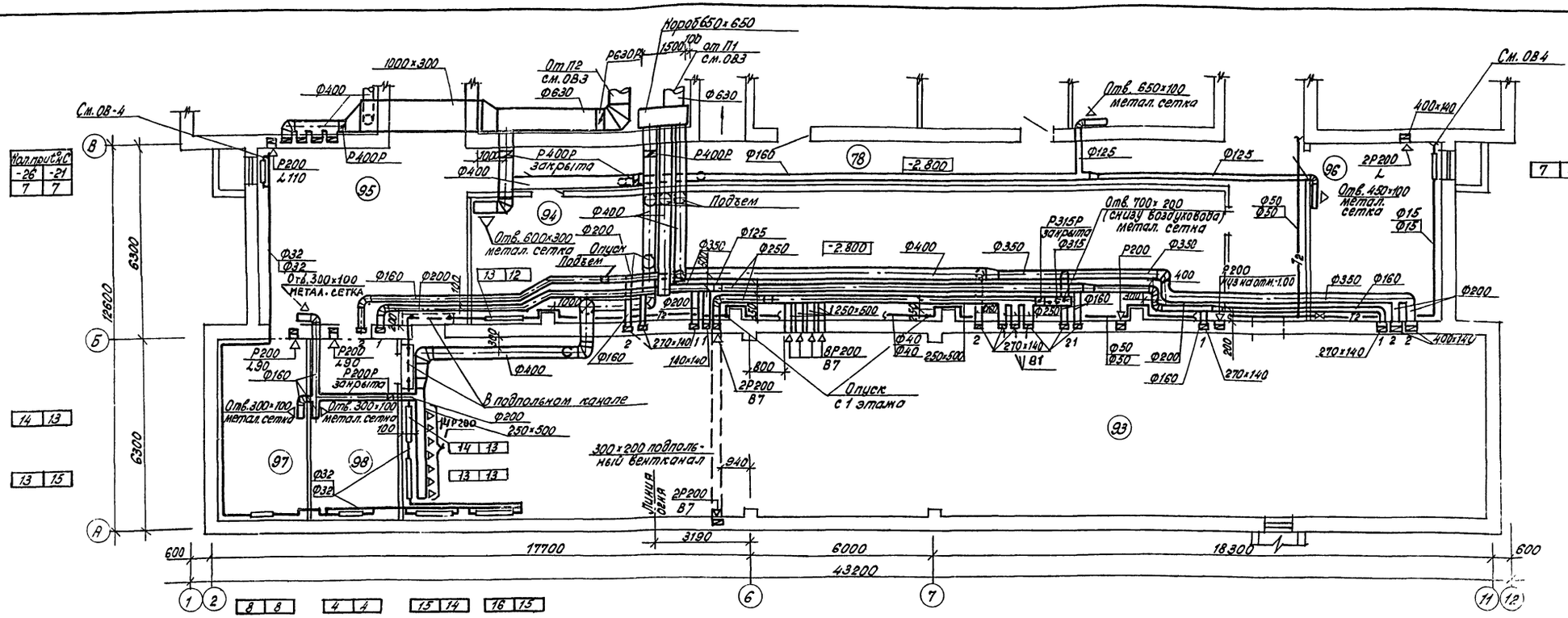

Альбом II

Инв.№ подл. | Подпись и дата | Взам. инв.№ | Гл. спец. СС | Рук. арх. | Гл. инж. | Нач. отд. | Разраб. | Гл. спец. ВС

Экспликация помещений

Номер по плану	Наименование	Площадь м²
68	Комбинированная мастерская	60.95
69	Складское помещение	12.01
70	Помещение для установки спецоборудования	12.14
71	Комната мастера-инструктора	10.29
72	Кабинет обслуживающих видов труда	36.21
73	Комната технического персонала, инвентарная	9.51
74	Тамбур	3.40
75	Тепловой пункт	20.20
76	Коридор	20.23
77	Венткамера	59.74
78	Коридор	153.52
79	Тамбур	3.36
80	Тамбур	4.20
83	Уборная для девочек	8.48
84	Уборная для мальчиков	8.11
85	Коридор	2.84
86	Коридор	
87	Кладовая несгораемых материалов	11.35
88	Помещение дежурного персонала	17.52
89	Помещение для хранения наглядных пособий для изучения основ механизации и агротехники	86.63
90	Помещение для хранения агрегатов и узлов автомобиля и трактора	49.55
91	Тренажерная по автомобилю и трактору.	35.52
92	Помещение для хранения садово-огородного инвентаря	30.75
93	Тир для мелкокалиберного оружия	211.37
94	Помещение для хранения санитарно-технического оборудования	96.51
95	Помещение для ожидания	39.19
96	Помещение для хранения макетов сельхоз техники	23.95
97	Комната хранения оружия	16.72
98	Комната для чистки оружия	16.72
99	Тамбур	3.56
100	Кладовая хранения спортивного инвентаря	82.81
101	Тамбур	3.88

Схематический план подвала

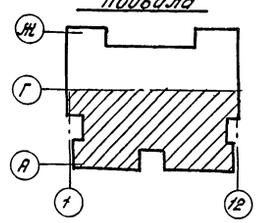

1. Цифры в знаменателе относятся к варианту $t_н$=-21°С.
2. При неработающем тире заслонку „А" закрыть

Привязан:

Инв.№

ТП 224-1-463.86			ОВ
Средняя общеобразовательная школа на 11 классов, 196 учащихся с отделениями трудового обучения	Стадия	Лист	Листов
	Р	3	
План подвала между осями А-В.	Госстрой БССР БЕЛНИИГИПРОСЕЛЬСТРОЙ г. Минск		

Н.контр. Белоцерковец 23.12.85
Нач.МТЭЛ Бердинская 10.11.85
Гип Шелевила 10.11.85
Гл.спец. Кукарека 10.11.85
Рук.арх.гип Титова 10.11.85

Копировало: Жукова

Формат А2.

Альбом II

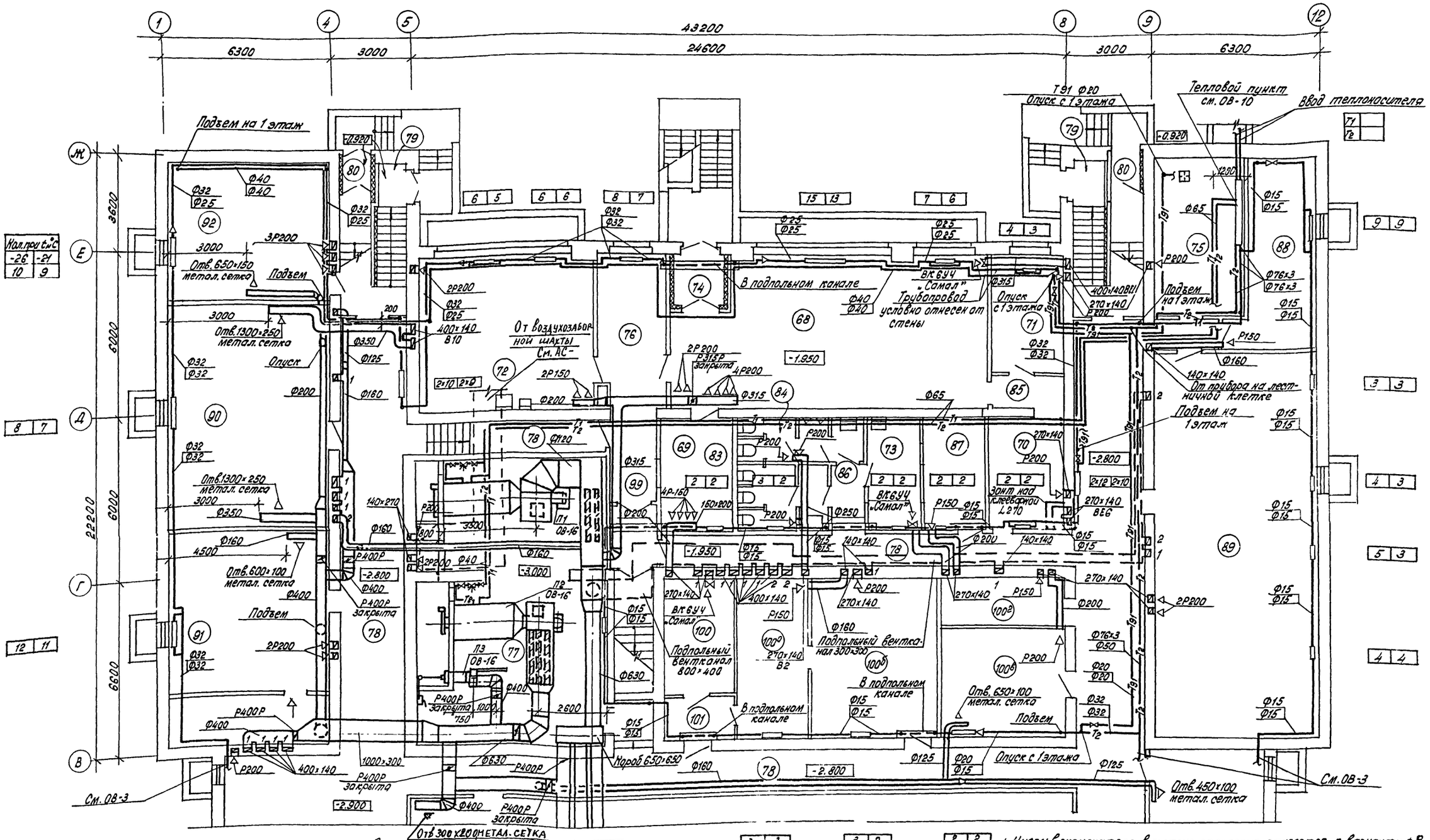

1. Цифры в знаменателе в системе отопления относятся к варианту $t_н^р = -21°C$
2. Экспликацию помещений см. лист ОВ-3.
3. Клееварка работает менее 2 часов в смену.

Кол. при $t_н$ °C	
-26	-21
10	9

Т.П.	224-1-463. 86		ОВ
Н. контр.	Белоцерковская		23.11.85
Нач. МТЭП	Беганская		10.11.85
Гип	Шелевила		10.11.85
Гл. спец.	Кунареко		10.11.85
Рук. груп.	Титова		10.11.85
Ст. инж.	Полянова		10.11.85

Привязан:

Инв. N

Средняя общеобразовательная школа на 11 классов (198 учащихся) со стенами из кирпича, приспосабливаемая под лечебные учреждения.

План цокольного этажа и подвала между осями В-Ж.

Стадия	Лист	Листов
Р	4	

Госстрой БССР БЕЛНИИГИПРОСЕЛЬСТРОЙ г. Минск

Копировала: Киноев

Формат А2.

План 1 этажа между осями А÷Г

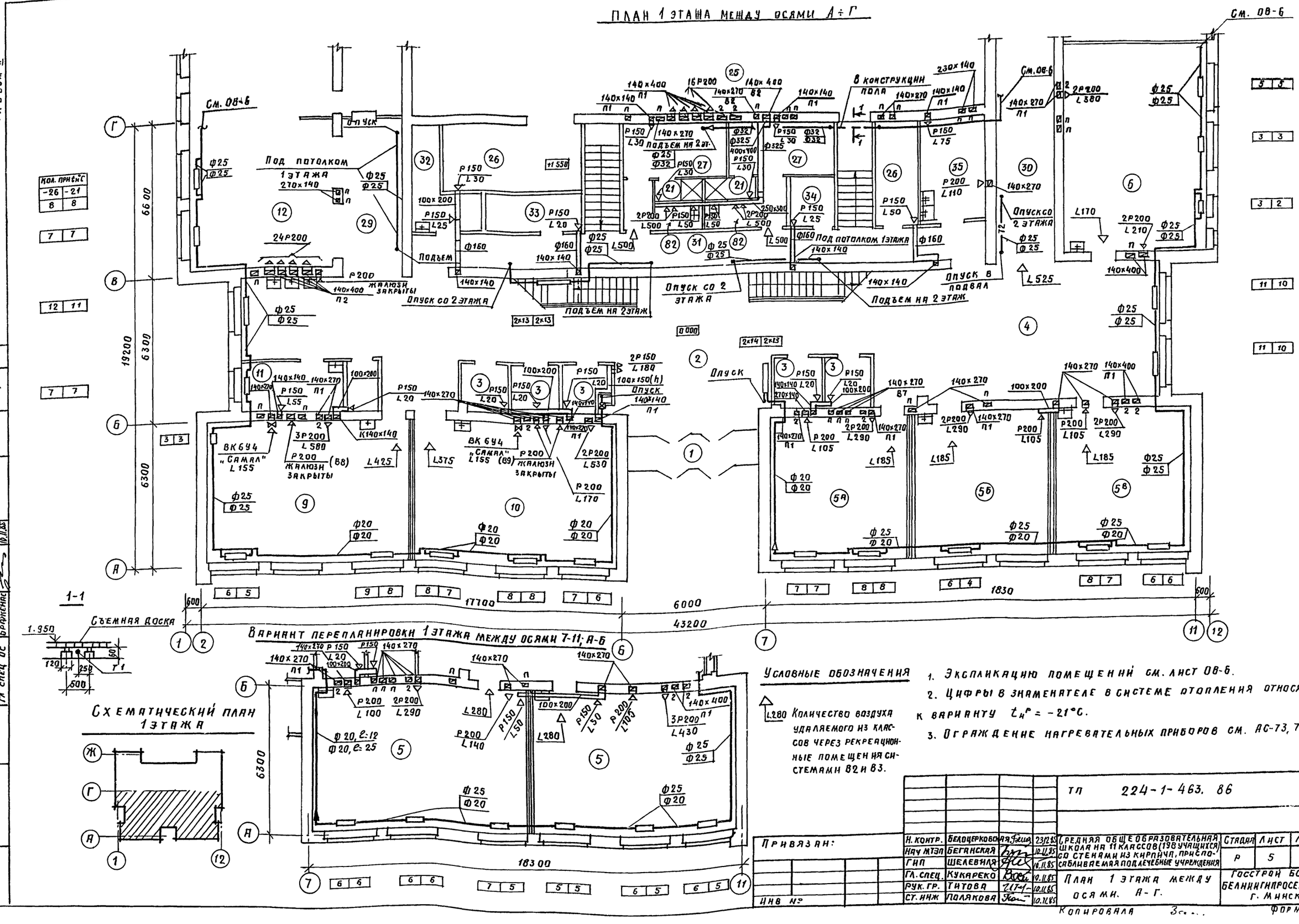
См. ОВ-6
См. ОВ-6
Под потолком 1 этажа 270х140
Опуск
Подъем
Опуск со 2 этажа
Подъем на 2 этаж
В конструкции пола
Опуск в подвал
Опуск со 2 этажа
Под потолком 1 этажа
Опуск
Подъем на 2 этаж
Опуск со 2 этажа
Опуск
ВК 6у4 "Самара" L 155
ВК 6у4 "Самара" L 155
Жалюзи закрыты
Жалюзи закрыты
Ф25 Ф25
Ф20 Ф20
Ф 25 Ф 20
Ф 25 Ф 25
Ф 20 Ф 20
Ф 25 Ф 25
Ф 25 Ф 20
Ф 25 Ф 25
Ф 25 Ф 20
Ф 25 Ф 25
Ф 25 Ф 20
Ф 25 Ф 25
Ф 25 Ф 20
Ф 25 Ф 25
Ф 25 Ф 20
Ф 25 Ф 25
Ф 20 Ф 20
Ф 20 Ф 20
Ф 20 Ф 20
Ф 20 Ф 20
Ф 20 Ф 20
Ф 20 Ф 20
Ф 20, ℓ=12
Ф 20, ℓ=25
Кол. прибС
-26 -21
8 8
6600
6300
19200
6300
6300
17700
6000
43200
1830
18300
600
600
11550
0.000
72
Ф 25 Ф 25
Ф 160
Ф 32 Ф 32
Ф 325
Ф 32 Ф 32
Ф 25 Ф 32
Ф 25 Ф 25
Ф 25 Ф 25
Ф 25 Ф 25

Альбом VII

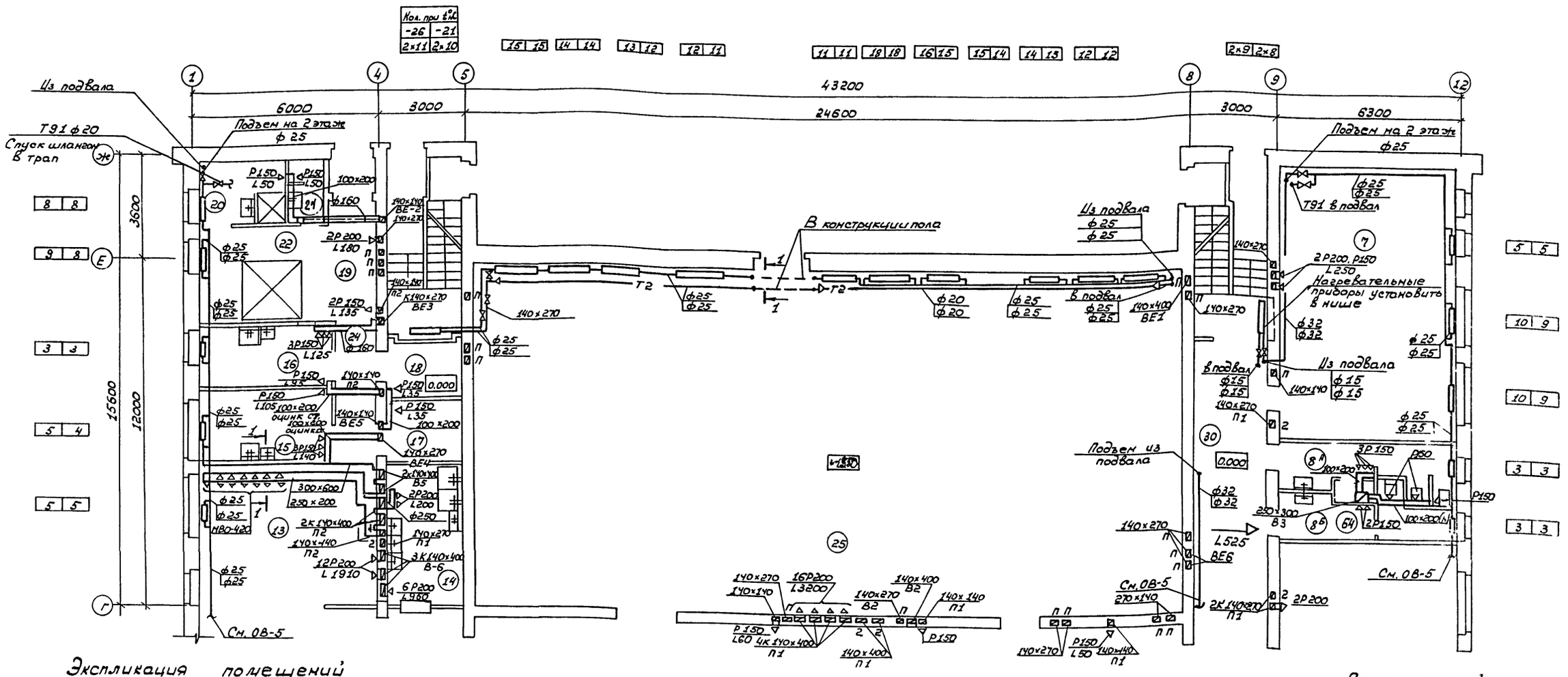

Экспликация помещений

Номер по плану	Наименование	Площадь м²
1.	Тамбур главного входа	13.05
2.	Вестибюль	35.38
3.	Гардероб	23.21
4.	Рекреационное помещение для младших классов	57.70
5а-5б	Классное помещение для младших классов	103.74
6.	Универсальное помещение для младших классов	53.93
7.	Спальня - игровая	55.47
8а,8б	Уборные и умывальные для учащихся младших классов	16.68
9.	Помещение группы продленного дня для проведения учебно-воспитательных занятий	50.75
10.	Помещение группы продлённого дня для организации внеурочной работы, кабинет черчения	50.80
11.	Кабинет врача	9.24
12.	Обеденный зал	54.42
13.	Горячий цех	29.02
14.	Моечная	12.0
15.	Мясо-рыбный цех	10.76
16.	Овощной цех	9.3
17.	Кладовая сухих продуктов	4.75
18.	Кладовая овощей	4.75
19.	Загрузочно-тарная, охлажд. камера	19.62
20.	Гардеробная персонала	4.15
21.	Душевая персонала	1.84
22.	Уборная персонала	2.36
23.	Тамбур	1.80
24.	Коридор	6.29
25.	Учебно-спортивный зал	280.55
26.	Снарядная	16.01
27.	Раздевалка	23.90
28.	Комната инструктора	8.02
29-31.	Коридор	153.16
32.	Комната уборочного инвентаря	8.02
33	Электрощитовая	6.21
34	ТСО (кладовая)	4.43
35	Фотолаборатория	11.99

Условные обозначения

L525 — Количество воздуха, удаляемого из классов через рекреационные помещения системой В3.

Схематический план 1 этажа

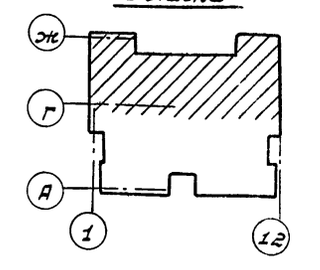

1. Разрез 1-1 см. лист ОВ-5.
2. Цифры в знаменателе относятся к варианту $t_н$=-21°С (в системе отопления)
3. Отражение нагревательных приборов см. АС 73,74

Т.П. 224-1-463.86 ОВ

Н.контр.	Белоцерковская		23.12.85
Нач.МТЭП	Бегунская		10.11.85
ГИП	Шелевилл		10.11.85
Гл.спец.	Кукарека		10.11.85
Рук.гр.	Титова		10.11.85
Ст.инж.	Полякова		10.11.85

Средняя общеобразовательная школа на 11 классов (198 учащихся) со стенами из кирпича, приспосабливаемая под лечебные учреждения

Стадия	Лист	Листов
Р	6	

План 1 этажа между осями Г-Ж.

Госстрой БССР Белниигипросельстрой г. Минск

Привязан:

Инв.№

Копировал:

Формат А2

Альбом VII

Альбом II

Кол. прибс	
-26	-21
7	7

Нагревательный прибор установить в нише

См. ОВ-8

Под сценой на отм. 3.450

Подъем с 1 этажа

Декоративная решетка ВР1(АС-69) L-1400

Под потолком 1 этажа

Подъем с 1 этажа

Декоративная решетка ВР1(АС-69) L=1400

ПШ. ОВ13

200×200 изолировать

опуск на отм. 6.900

к обратному трубопроводу на 1 этаж 2700

опуск

затянуть сеткой низ на отм. 7.000

Под сценой на отм. 3.450

Опуск на 1 этаж

Опуск на 1 этаж

Опуск на 1 этаж ф32

Нагревательные приборы установить в нише

Клапан-захлопка

| | | |

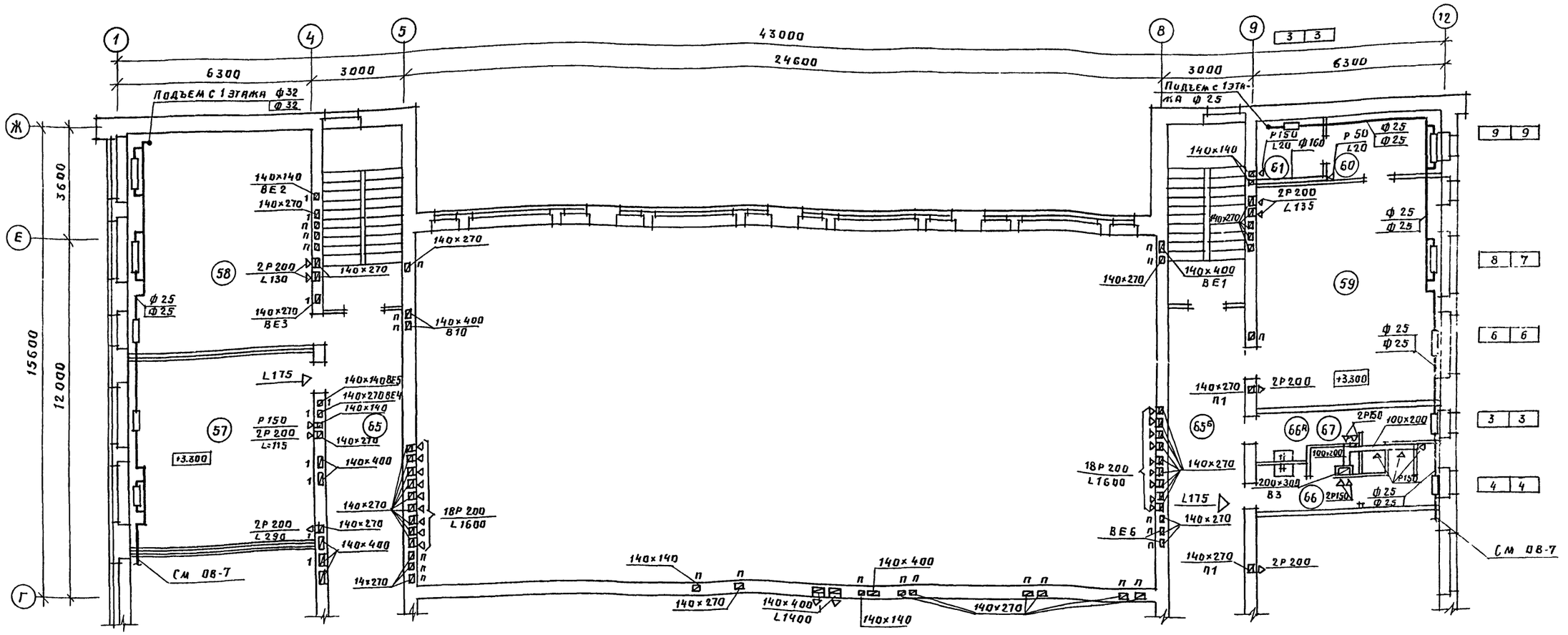

Экспликация помещений

Номер по плану	Наименование	Площадь м²
	2 этаж	
36	Актовый зал	56.02
37	Эстрада	28.22
38	Инвентарная	6.22
39	Киноаппаратная с перемоточной	14.59
40	Тамбур	3.79
41	Рекреационное помещение для средних и старших классов	177.11
42	Лаборатория физики	116.54
43	Лаборантская физики	15.77
44	Кабинет математики	38.29
45	Кабинет русского языка и литературы	38.35
46	Кабинет истории, географии	38.47
47	Лаборантская химии	15.83
48	Лаборатория химии, биологии	46.72
49	Лаборантская биологии	15.99
50	Канцелярия	8.02
51	Кабинат директора	13.85
52	Учительская	27.87
53	Кабинет завуча	9.89
54	Гардеробная для учителей	8.23
55	Комната общественных организаций	23.89
56	Кабинет белорусского языка и литературы	37.90
57	Кабинет иностранного языка	37.93
58	Библиотека	42.92
59	Военный кабинет	44.19
60	Лаборантская	7.52
61	Комната хранения оружия	4.28
62	Уборная для персонала	1.67
63	Комната личной гигиены женщин	1.67
64	Шкаф уборочного инвентаря	1.76
65А, 65Б	Коридор	112.02
66А, 66Б	Уборные и умывальные для учащихся средних и старших классов.	16.68
67	Комната личной гигиены девочек	1.09
86	ТСО (аппаратная, радиоузел)	22.56

Условные обозначения

L175 ▷ Количество воздуха удаляемого из классов через рекреационные помещения системой В3.

Схематический план 2 этажа

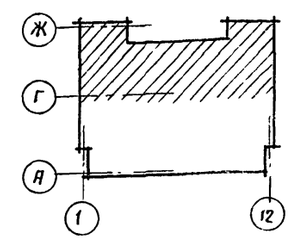

1. Цифры в знаменателе в системе отопления относятся к варианту $t_н^р = -21°C$.

Т.п. 224-1-463.86 ОВ

Привязан:

Инв. №

Н. контр.	Белоцерковская		23.12.85
Нач. МТЗП	Беганская		10.11.85
ГИП	Шелевная		10.11.85
Гл. спец.	Кукарека		10.11.85
Рук. гр.	Титова		10.11.85
Ст. инж.	Полякова		10.11.85

Средняя общеобразовательная школа на 11 классов (198 учащихся) со стенами из кирпича, приспосабливаемая под лечебные учреждения

План 2 этажа между осями Г-Ж.

Стадия	Лист	Листов
Р	8	

Госстрой БССР Белнингипросельстрой г. Минск

Копировала: Формат А2

Согласовано: Гап, Гл. спец. вик, Гл. спец. сс, Нордштейн, Горелик, Браженко, Рук. бриг. эл., Рук. гр., Мороз, Колушева

Инв. № подл. | Подпись и дата | Взам. инв. №

Альбом II

Альбом II

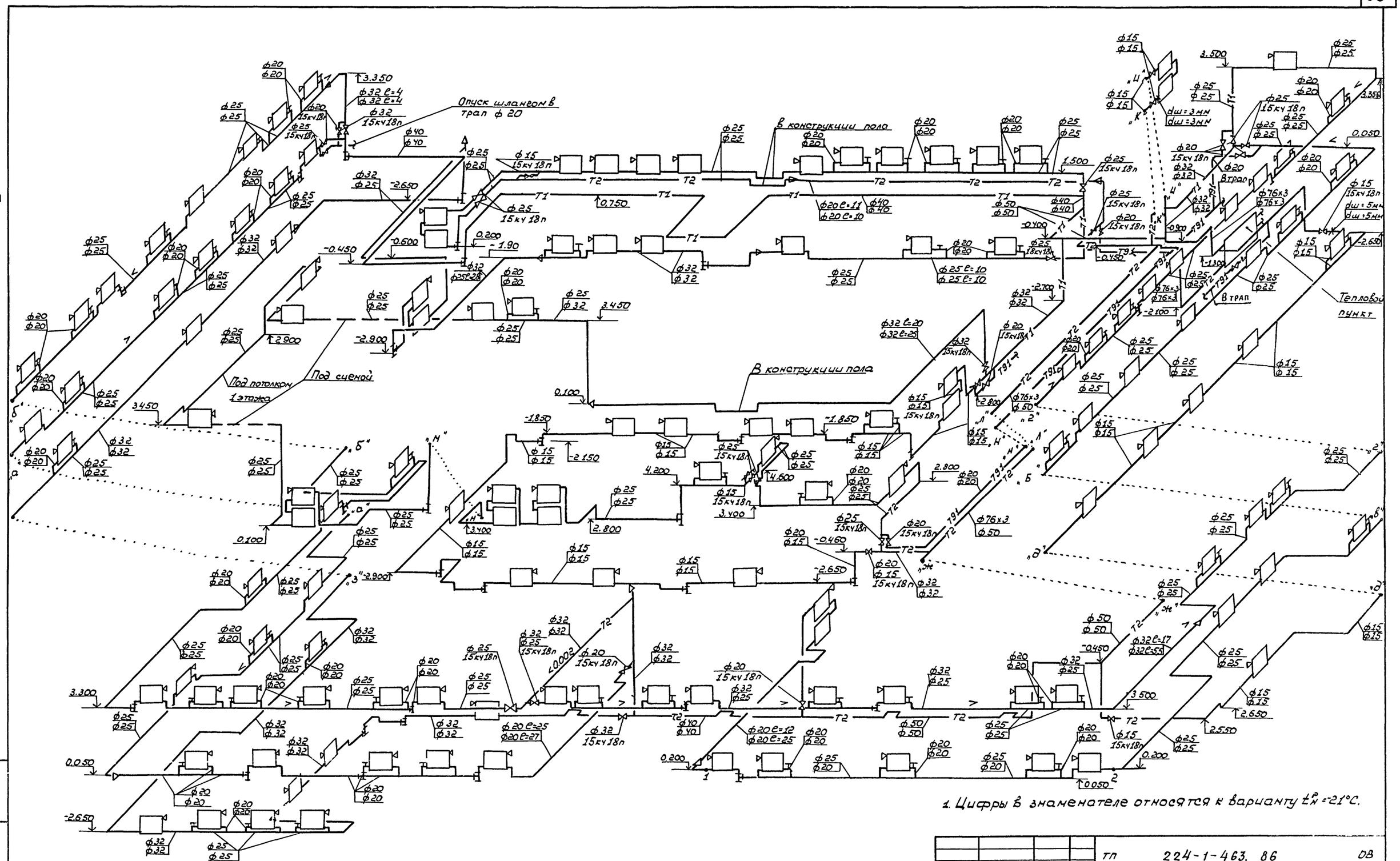

1. Цифры в знаменателе относятся к варианту $t_н^р = -21°C$.

				ТП 224-1-463. 86			ОВ
Привязан:	Н. контр.	Белоцерковская	23.12.85	Средняя общеобразовательная школа на 11 классов (198 учащихся) со стенами из кирпича, приспосабливаемая под лечебные учреждения	Стадия	Лист	Листов
	Нач. МТЭП	Беганская			Р	9	
	ГИП	Шелевиля	10.11.85				
	Гл. спец.	Кукареко	10.11.85	Схема системы отопления.	Госстрой БССР, БелНИИгипросельстрой г. Минск		
	Рук. гр.	Титова	10.11.85				
	Ст. инж.	Полякова	10.11.85				

Инв. № подл. | Подпись и дата | Взам. инв. №

Тепловой пункт

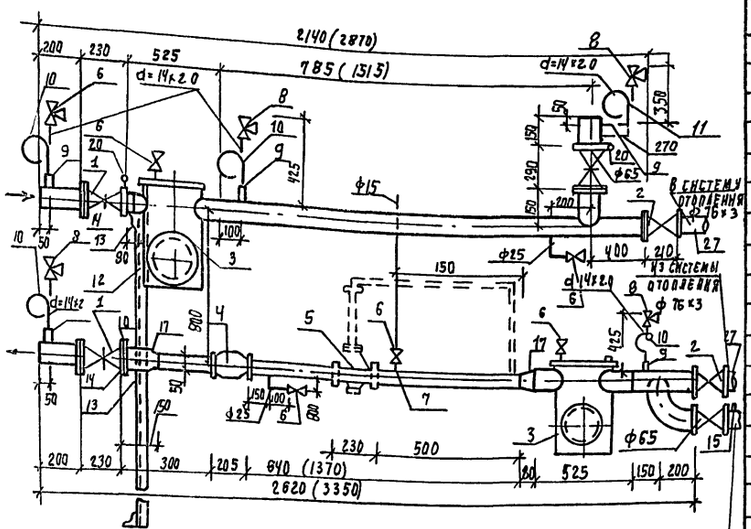

План

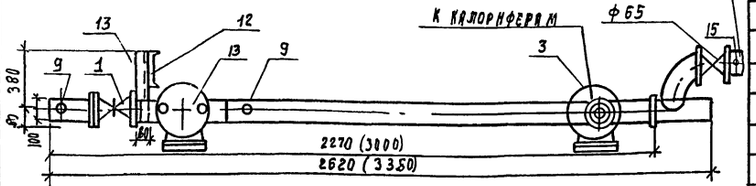

А-А

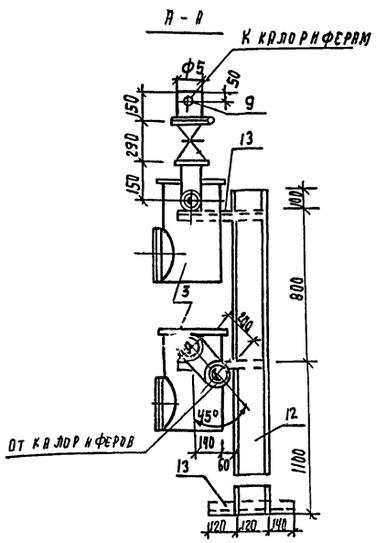

Спецификация теплового пункта

Марка, поз.	Обозначение	Наименование	Кол.	Масса ед. кг	Примечание
1	Каталог ЦКБА	Задвижка стальная клиновая			
		ф100 с выдвиж. шпинделем 3кл2-16	2		
2	Каталог ЦКБА	Задвижка чугунная параллель-			
		ная с выдвижным шпинделем			
		фланцевая 30ч6бр ф80	2		
3		Грязевик на Ру=16 кгс/см² Ду=80			
		Труб ДУ=80 ф325×9	2		
4	ТУ 25-02 33 12 44-78	Счетчик горячей воды			
		турбинный ВТГ-80	1		
5	ГОСТ 13542-68	Регулятор давления пря-			
		мого действия рычажный			
		фланцевый до себя 21ч12мж			
		ф50	1		
6	Каталог ЦКБА	Вентиль запорный муф-			
		товый из ковкого чу-			
		гуна 15кч18п1 : ф15	5		
7		Штуцер стальной			
		dн=22 мм с толщиной			
		стенки 5мм с резьбой			
		труб 1/2	1		
8	ТУ26-07-1061-73	Кран трехходовый			
		муфтовый латунный			
		с фланцем для контроль-			
		ного манометра 14М1ф15	6		
9		Штуцер для манометра			
		М20×15×100	6		
10	14ТКЦ-141-67	Труба кольцеобразная			
	НСВ-14×М20 по ТКЧ-308-67	с ниппельным соеди-			
		нителем ф14×20	5		
11	14ТКЧ-142-67	То же	1		
12	ГОСТ 8240-72	Швеллер №10 h-1800	18		
13	ГОСТ 8509-72 *	Уголок 50×5 L=380мм	3		
14	КТ-84	Хомут с гайками ф12мм	2		
15	ТКЧ-225-69, ТКЧ-229-69	Бобышка БМ 27×2 100×5с	1		
20		Шайба дроссельная	2		
21		Трубопровод из стальных			
		бесшовных труб по			
		ГОСТ 8734-75 ф14×2	2,4		м
22		Трубопровод из сталь-			
		ных водогазопровод-			
		ных труб по ГОСТ 3262-75			
		ф15	1,5		м
23		Трубопровод из			
		стальных электро-			
		сварных прямошовных			

Марка, поз.	Обозначение	Наименование	Кол.	Масса ед. кг	Примечание
		Труб ф108×3.5	3.1(3.9)		м
		ф89×3	2.9(1.9)		м
24	ТТП61-160-66	Термометр технический			
	ГОСТ 2823-73	пределы измерений 0-200	—		
25	ТТП41-160-66	То же пределы изм. 0-100	3		
26	МТП-100-16	Манометр показываю-			
	ГОСТ 8625-77 * Е	щий в корпусе ф100			
27	МТП-100-10	То же пределы пока-			
	ГОСТ 8625-77 * Е	заний 0-10 кгс/см²	3		
28		Звукоизоляционная			
		вставка	2		

1. Необходимость установки регулятора подпора указывается в проекте привязки.

2. Установка контрольно-измерительных приборов производится после монтажа абонентского узла.

3. Установка штуцера для манометра М20×1.5-100 (3кн-36-70) производится в соответствии с 3кч-45-70 (типовые конструкции главмонтажавтоматики Минмонтажспецстроя СССР).

4. Установка отборочного устройства для манометра, состоящего из кольцеобразной трубки ф14×2 (ТКЧ-141-67) ниппельного соединения НСВ 14×М20 (ТКЧ-308-67) и крана трехходового контрольного типа 14М1 производится в соответствии с ТКЧ-130-67 (типовые конструкции главмонтажавтоматики Минмонтажспецстроя СССР).

5. Установка манометра на трубопроводе осуществляется в соответствии с ТКЧ-130 (типовые конструкции главмонтажавтоматики Минмонтажспецстроя БССР).

6. Размеры в скобках относятся к узлу ввода с регулятором подпора.

7. При изготовлении дроссельной шайбы отверстие в ней не сверлится, а намечается только его центр.

8. Отверстия в стенках труб для приварки штуцеров должны просверливаться ф3-4 мм.

Привязан

Инв. №

Н. контр.	Белоцерковская		23.12.85
Нач. МТЭП	Беганская		10.11.85
ГИП	Шелевиля		10.11.85
Гл. спец.	Кукарека		10.11.85
Рук. гр.	Титова		10.11.85
Ст. инж.	Полякова		10.11.85

Т.П 224-1-463.86 ОВ

Средняя общеобразовательная школа на 11 классов (198 учащихся) со стенами из кирпича, приспосабливаемая под лечебные учреждения.

Стадия	Лист	Листов
Р	10	

Тепловой пункт

Госстрой БССР Белнингипросельстрой г. Минск

Инв. № подл. | Подпись и дата | Взам. инв. №

Альбом II

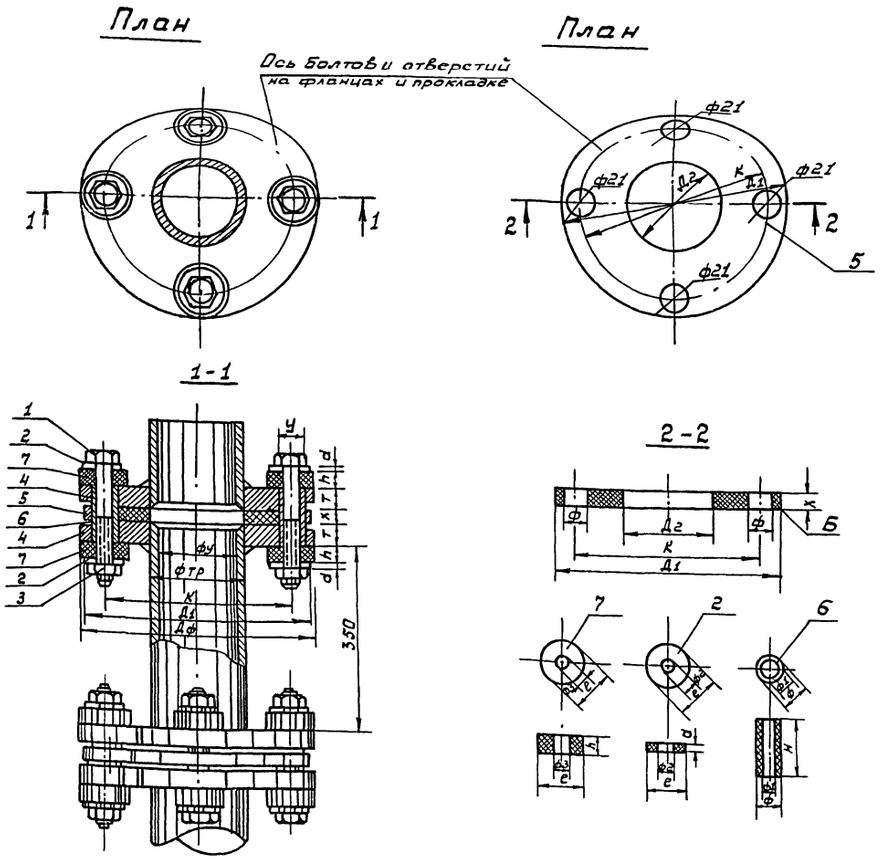

Таблица размеров

№№ п/п	Диаметр условного прохода труб фу	Наружн. диаметр фланца Дф	Диаметр болтовой окружн. К	Наружн. диаметр трубы фтр.	Кол-во болтов для одного узла	Д'	С	Ф1	h	e	a	Ф2	Ф3	H	X	Ф	Д2	У	Т
1	2	3	4	5	6	7	8	9	10	11	12	13	14	15	16	17	18	19	20
1	80	190	150	89	4	185	40	17	10	34	3	18	20	49	10	21	89	20	18

Спецификация

Поз. обозначение	Обозначение	Наименование	Кол.	Масса ед. т.	Примечание
1	ГОСТ 7798-70*	Болт ф=16см. шт.	8		
2	ГОСТ 9065-75	Шайба шт.	16		
3	ГОСТ 9064-75	Гайка ф=16см. шт.	8		
4	ГОСТ 12820-80	Фланец, шт.	4		
5	ГОСТ 24190-80	Прокладка, шт.	2		
6	ГОСТ 11941-71	Втулка шт.	8		
7	ГОСТ 24190-80	Прокладка, шт.	16		

1. В заводских фланцах рассверлить отверстия под болты до ф = 22мм.

Деталь установки термометра на трубопроводах ф 32 мм и ф 50 мм

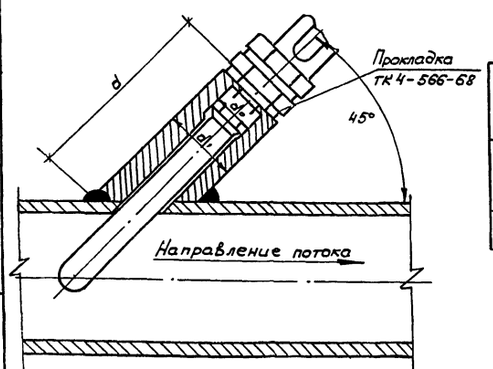

Таблица размеров

Тип прибора	dy трубы, мм	d трубы, мм	d1 мм	d2 мм	Тип закладной детали мм
Стеклянный термометр	32	159	45	М27×2	Бобышка Б45°М 27×2
	50	145			
Термометр-сопротивления	50	139	32	М20×1,5	Бобышка 645°М 20×1,5

Инв. № подл. | Подпись и дата | Взам. инв. №

Привязан:

Инв. №

Н контр	Белоцерковская		23.12.85
Нач МТЭП	Беганская		
ГИП	Шелевиля		10.11.85
Гл. спец.	Кукареко		10.11.85
Рук. гр	Титова		10.11.85
Ст. инж	Полякова		10.11.85

ТП 224-1-463. 86 ОВ

Средняя общеобразовательная школа на 11 классов (198 учащихся) со стенами из кирпича, приспосабливаемая под лечебные учреждения

Стадия	Лист	Листов
Р	11	

Звукоизоляционная вставка. Детали.

Госстрой БССР БелНИИгипросельстрой г. Минск

Альбом II

План кровли

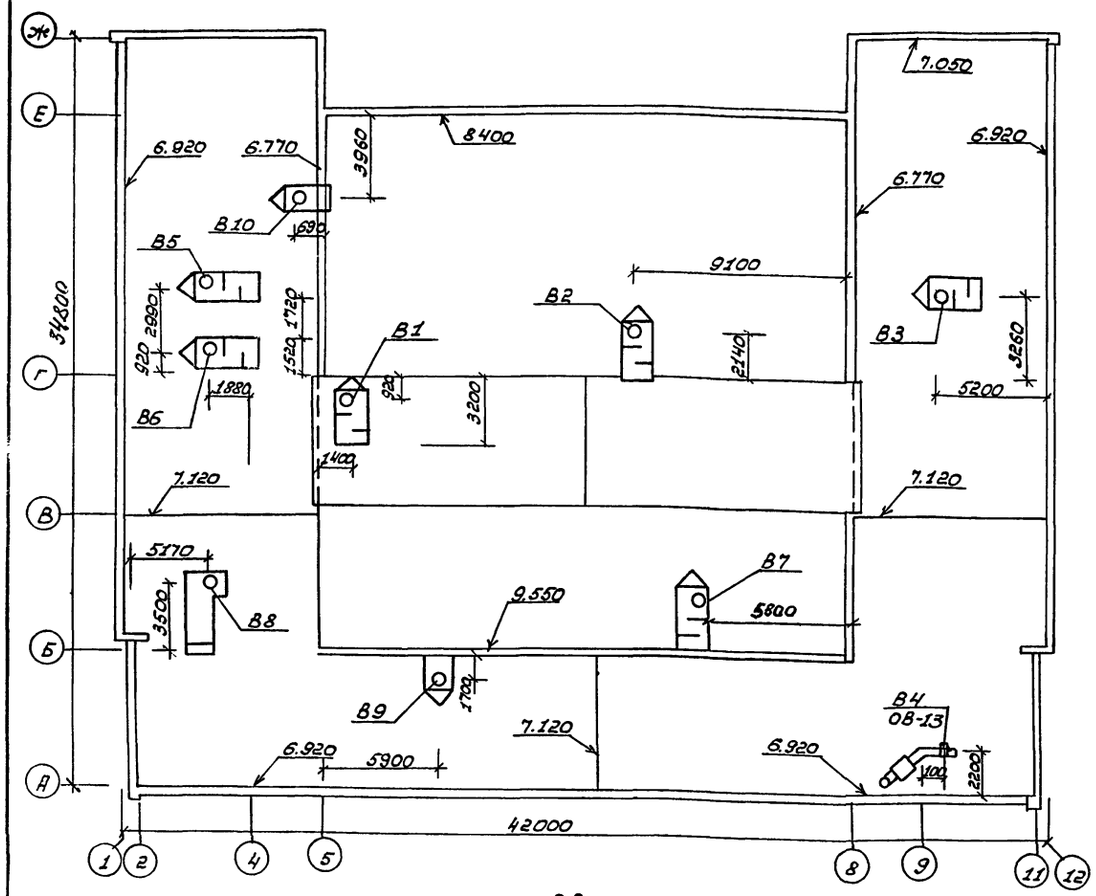

В7

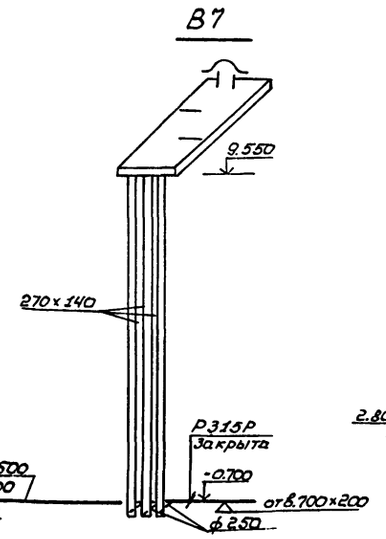

В8

(Вторые мероприятия)

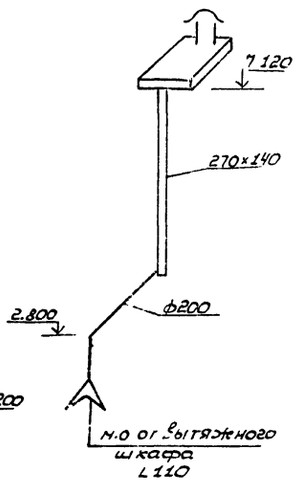

В9

(Вторые мероприятия)

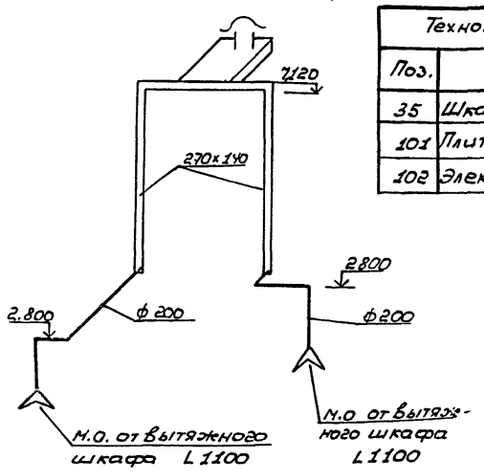

В10

(Вторые мероприятия)

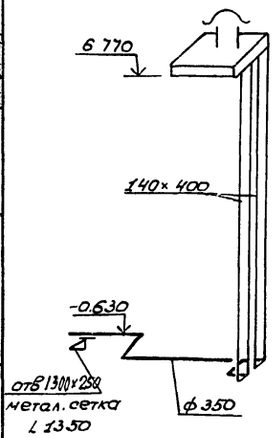

Местные отсосы от технологического оборудования

Технологическое оборудование			Характеристика выделяющихся вредностей	Объём вытяжки м³/ч		Характеристика местного отсоса		Обозначение системы	Примечание
Поз.	Наименование	Кол.		на ед. оборуд.	Всего	Обозначение	Применяемые документы		
35	Шкаф хим. лаборатории	1	Пары кислоти щелочей, аммиак	1100	1100	—	—	В4	
101	Плита секционная ПЭСН-4ШБ	2.	Тепло - влаговыделения	1250	2500	МВО 420	Поставка с технолог. оборудов	В5	
102	Электрокотёл КПЭСМ-60	1	То же	750	750	МВО-420	То же	В5	

Конструкцию шумоглушителей на кровле и сборных коробов для установки крышных вентиляторов см листы АС-40, 41, 42, 44.

						тп. 224-1-463.86			
Привязан:									
							Стадия	Лист	Листов
	Н.контр.	Белоцерковская		23.12.85	Средняя общеобразовательная школа на 11 классов (198 учащихся)				
	Нач.МТЭП	Беганская		10.11.85			Р	12	
	ГИП	Шелевиля		10.11.85					
	Гл.спец.	Кукарека		10.11.85	План кровли. Схемы систем В7, В8, В9, В10.		Госстрой СССР Белниигипросельстрой г. Минск		
Инв.№	Рук. гр.	Титова		10.11.85					

Расчерез
Копировал
Размножил

Гл. спец.
ГИП
Гл. спец.

Инв.№ подл. | Подпись и дата | Взам.инв.№

Альбом II

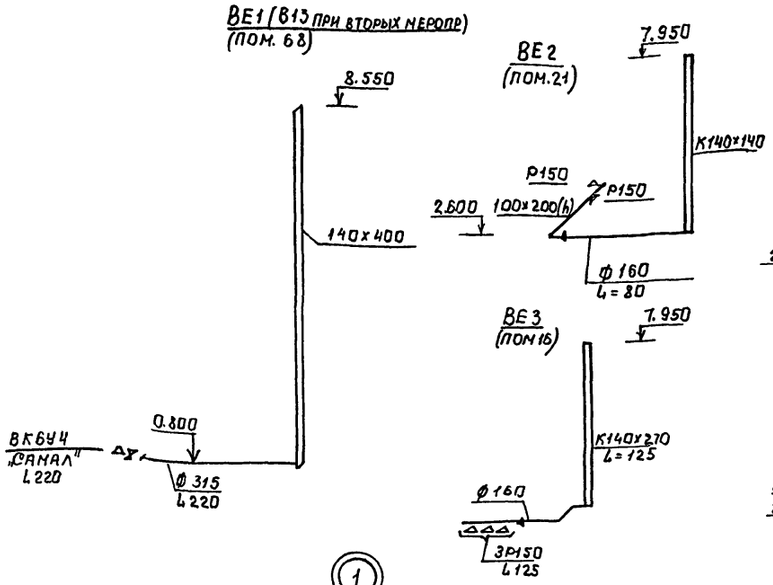

(1) Приточный шкаф ПШ

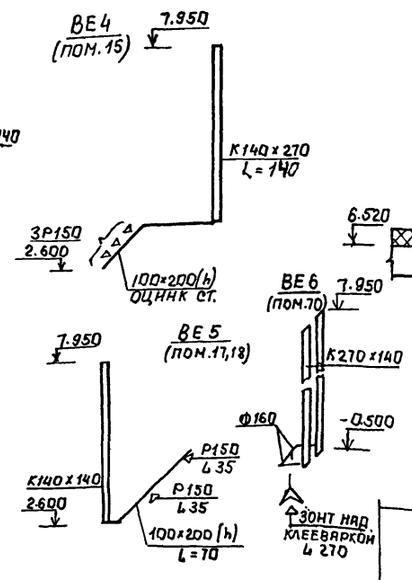

Разрез 3-3

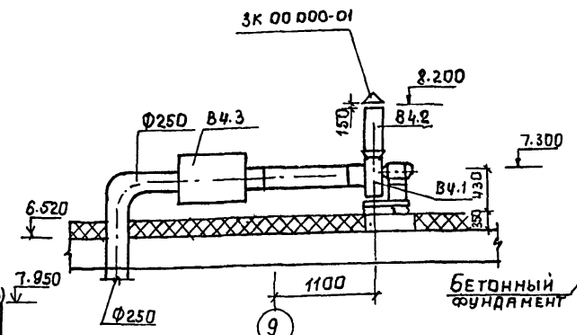

Разрез 2-2

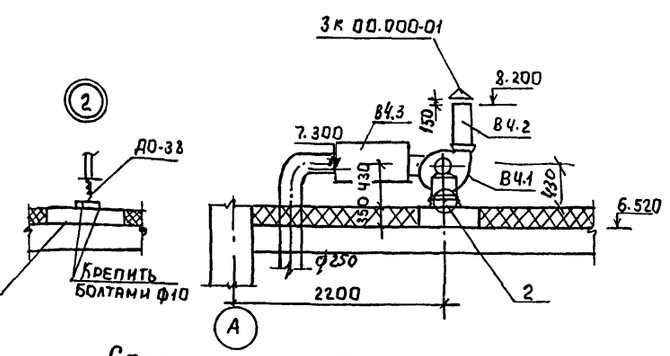

Спецификация вентиляционных установок

Марка, поз.	Обозначение	Наименование	Кол.	Масса ед. кг	Примечание
		В4			
В4.1		Агрегат вентиляторный			с виброизолятором
		коррозионностойкий комплектный	1		
		а) вентилятор центробежный			
		ВЦ4-76-3К, исп. 1, по°			
		б) электродвигатель 4А63А4У3			
		n = 1380 об/мин N = 0.25 кВт			
В4.2		Патрубок 224х224, L = 500	1		
В4.3	5.904-17, вып.1	Шумоглушитель трубчатый ТКП-3	1		

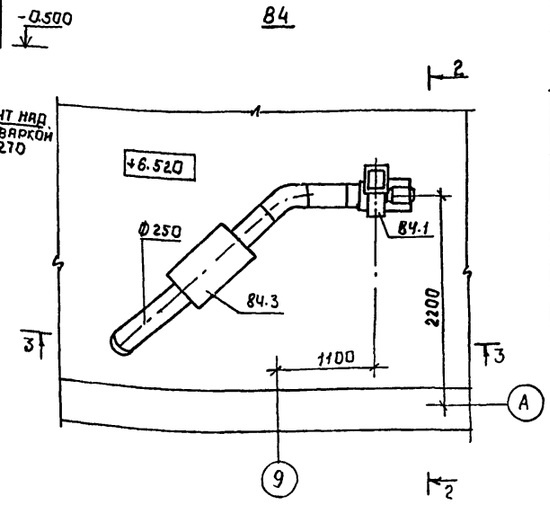

1. В скобках указан нагревательный прибор для $t_н^р = -21°C$
2. В системе В4 воздуховод на кровле изолировать, (см. лист ОВ2 п.12)
3. Конструкцию приточного шкафа см АС-12
4. Фундамент под вентилятор системы В4 см. АС-42
5. План 1 этажа к разрезу 1-1 см лист ОВ-5.

План

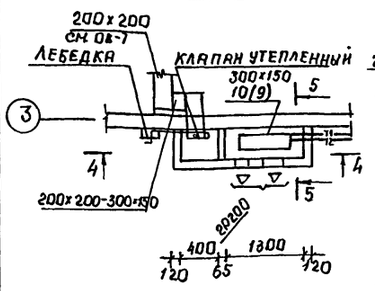

4-4

5-5

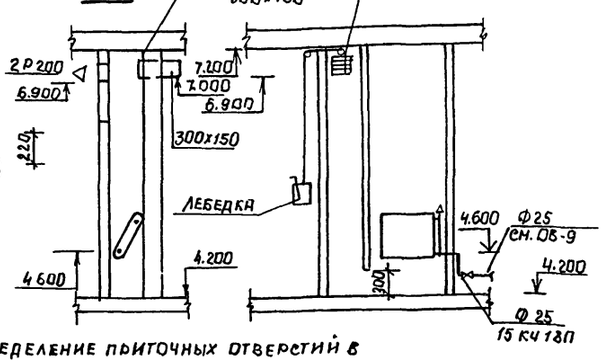

Распределение приточных отверстий в воздуховоде над модулированным оборудованием

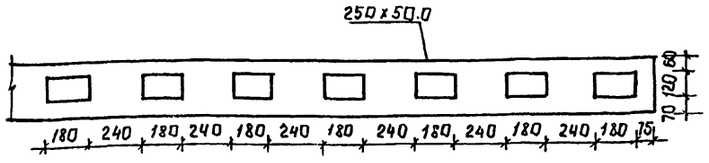

Распределение вытяжных отверстий в воздуховоде над модулированным оборудованием

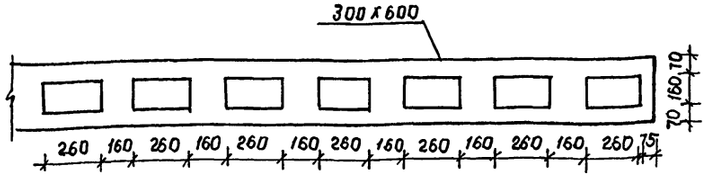

Разрез 1-1

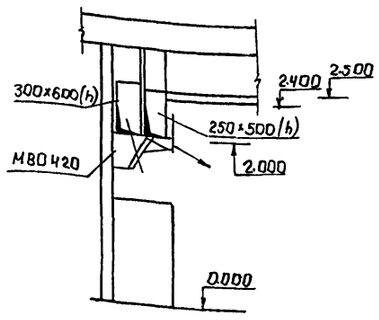

Инв.№ подл. | Подпись и дата | Взам. инв. №

					т.п. 224-1-463.86			ОВ
Привязан:								
	Н. контр.	Белоцерковская		23.12.85	Средняя общеобразовательная школа на 11 классов (198 учащихся) со стенами из кирпича, приспособленная под лечебные учреждения	стадия	лист	листов
	Нач. МТЭП	Беганская		10.11.85		Р	13	
	ГИП	Шелевиля		10.11.85				
	Гл. спец.	Кукарека		10.11.85	Схемы систем В1-ВЕ6. Установка системы В4 приточный шкаф	Госстрой БССР Белниигипросельстрой г. Минск		
	Рук. гр.	Титова		10.11.85				

Альбом II

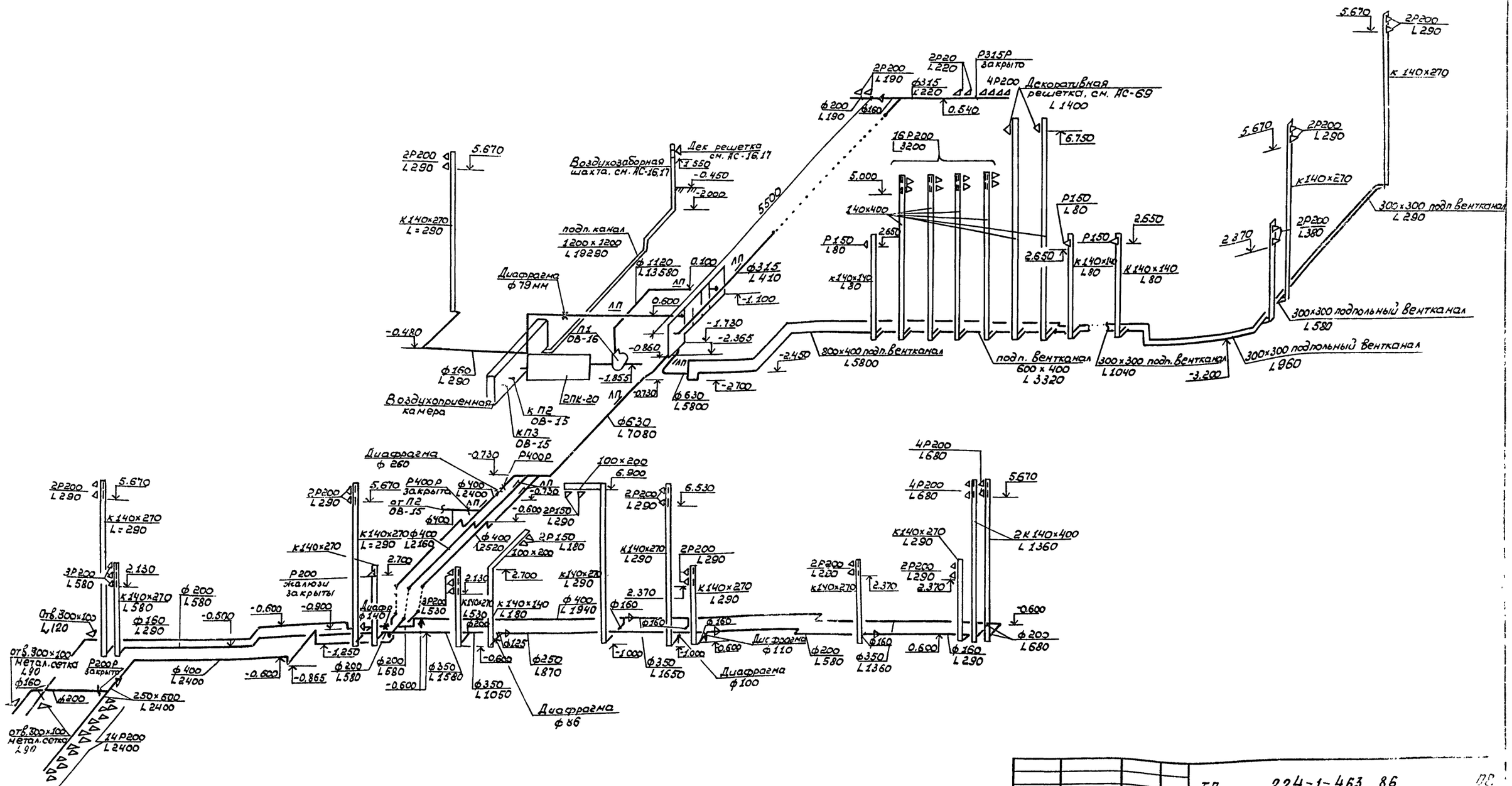

					Т.П. 224-1-463.86		ПС
Привязан:	Н.контр.	Белоцерковская		13.12.85	Средняя общеобразовательная школа на 11 классов (198 учащихся) со стенами из кирпича, привязываемая под лечебные учреждения.	Стадия	Лист	Листов
	Нач МТЭЛ	Беганская		10.11.85		Р	14	
	ГИП	Шелевиля		10.11.85				
	Гл.спец	Кукареко		10.11.85				
Инв. №	Рук гр.	Титова		10.11.85	Схема системы П1.	Госстрой БССР Белниигипросельстрой г. Минск		

Инв. № подл. | Подпись и дата | Взам. инв. №

Альбом II

П-2

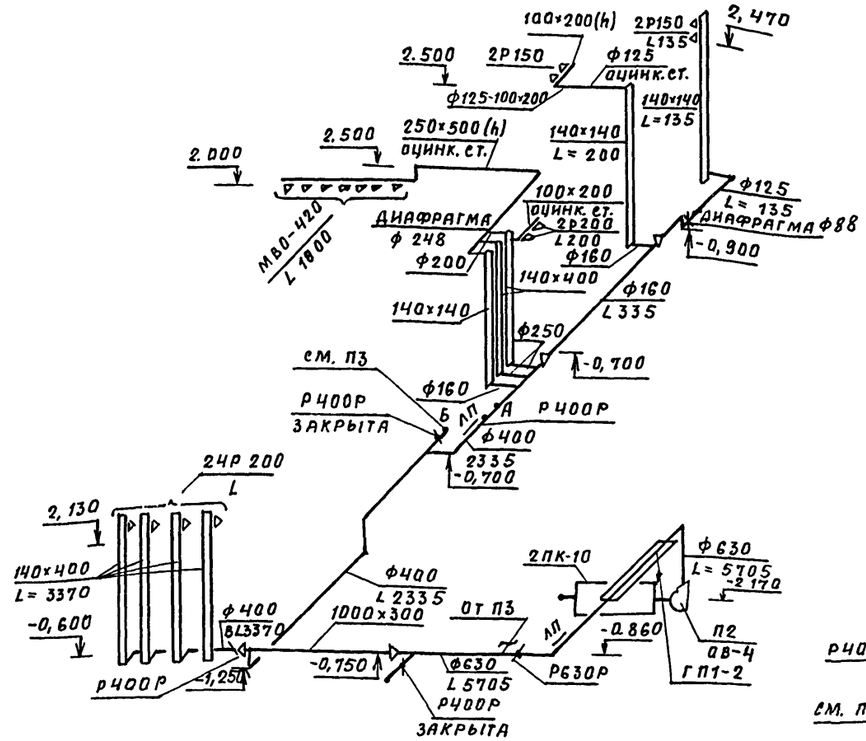

П3

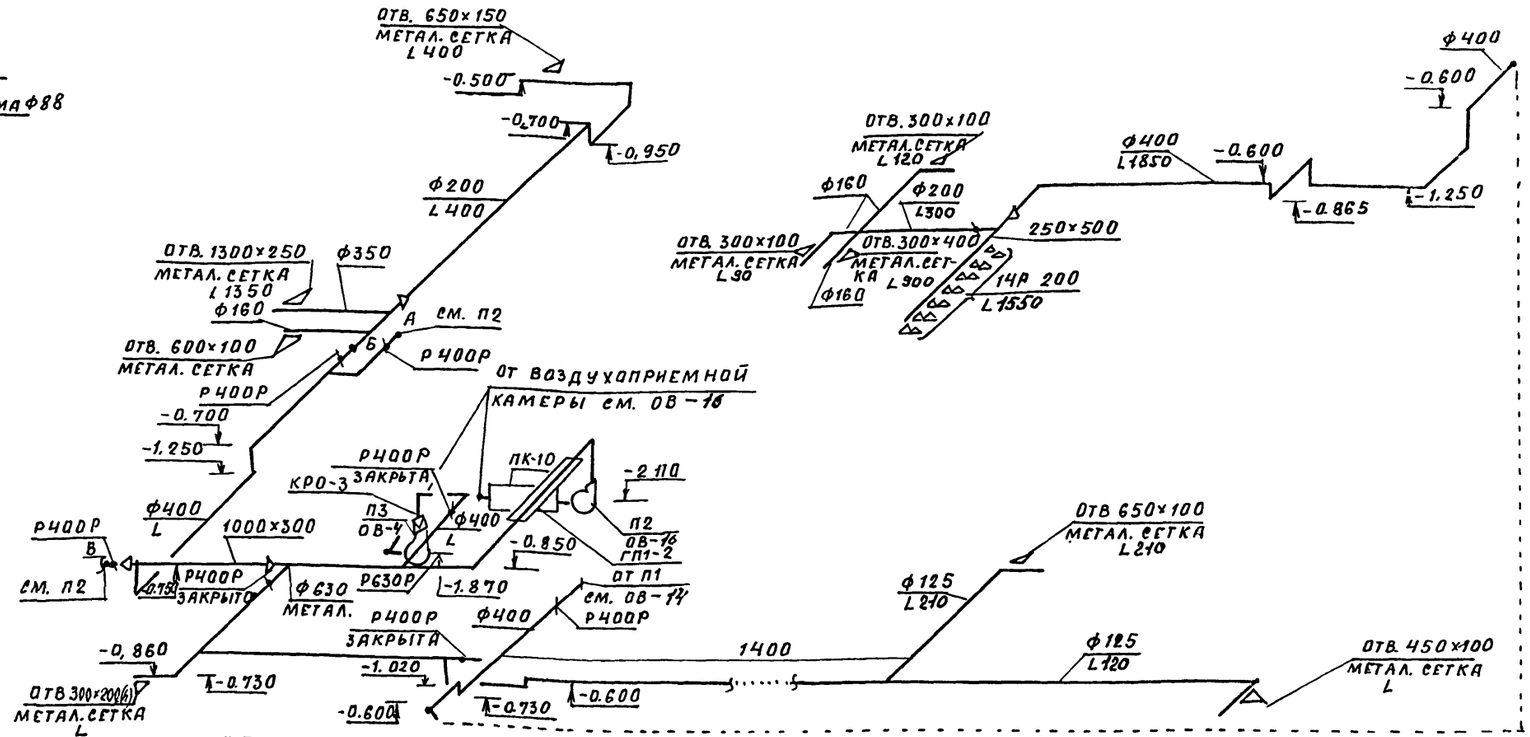

В-1

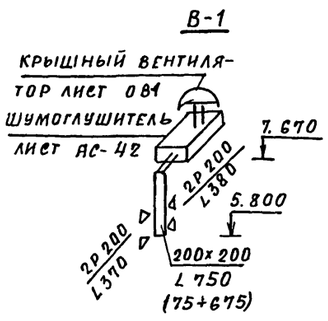

В-2

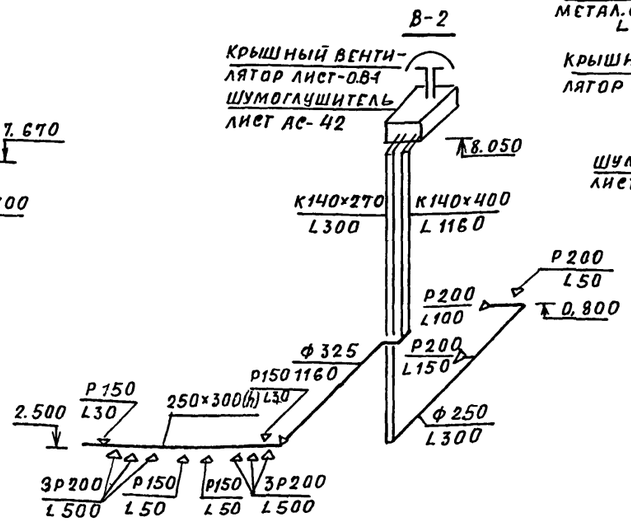

В3

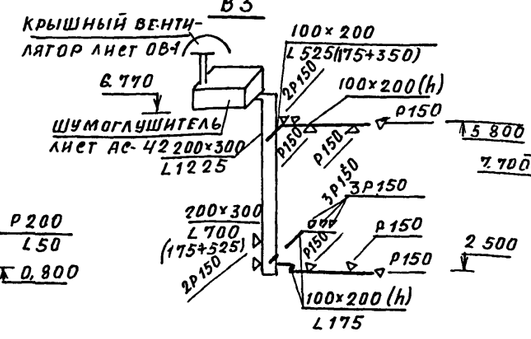

В4

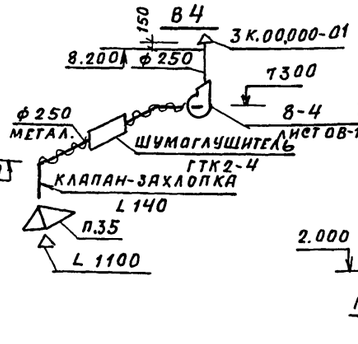

В5

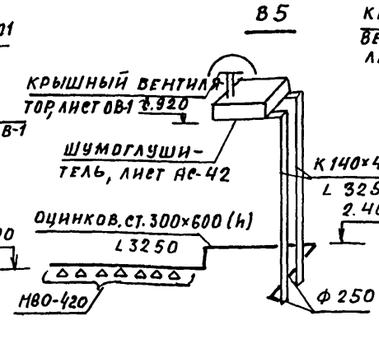

В6

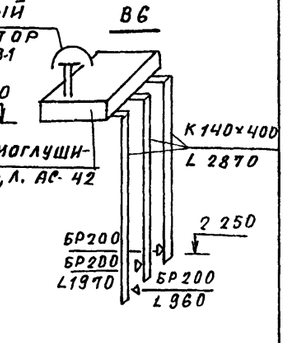

				Т.П 224-1-463.86	ОВ
Н.контр.	Белоцерковская		23.11.85		
Нач.отд	Беганская		10.11.85		
ГИП	Шелевила		10.11.85	Средняя общеобразовательная школа на 11 классов (198 учащихся) со стенами из кирпича, приспосабливаемая под лечебные учреждения	Стадия: Р; Лист: 15; Листов:
Гл.спец.	Кукарека		10.11.85		
Рук.гр	Титова		10.11.85		
Привязан:				Схемы систем вентиляции П2, П3,	Госстрой БССР Белниигипросельстрой

Инв.№ подл. | Подпись и дата | Взам.инв.№

Альбом II

План

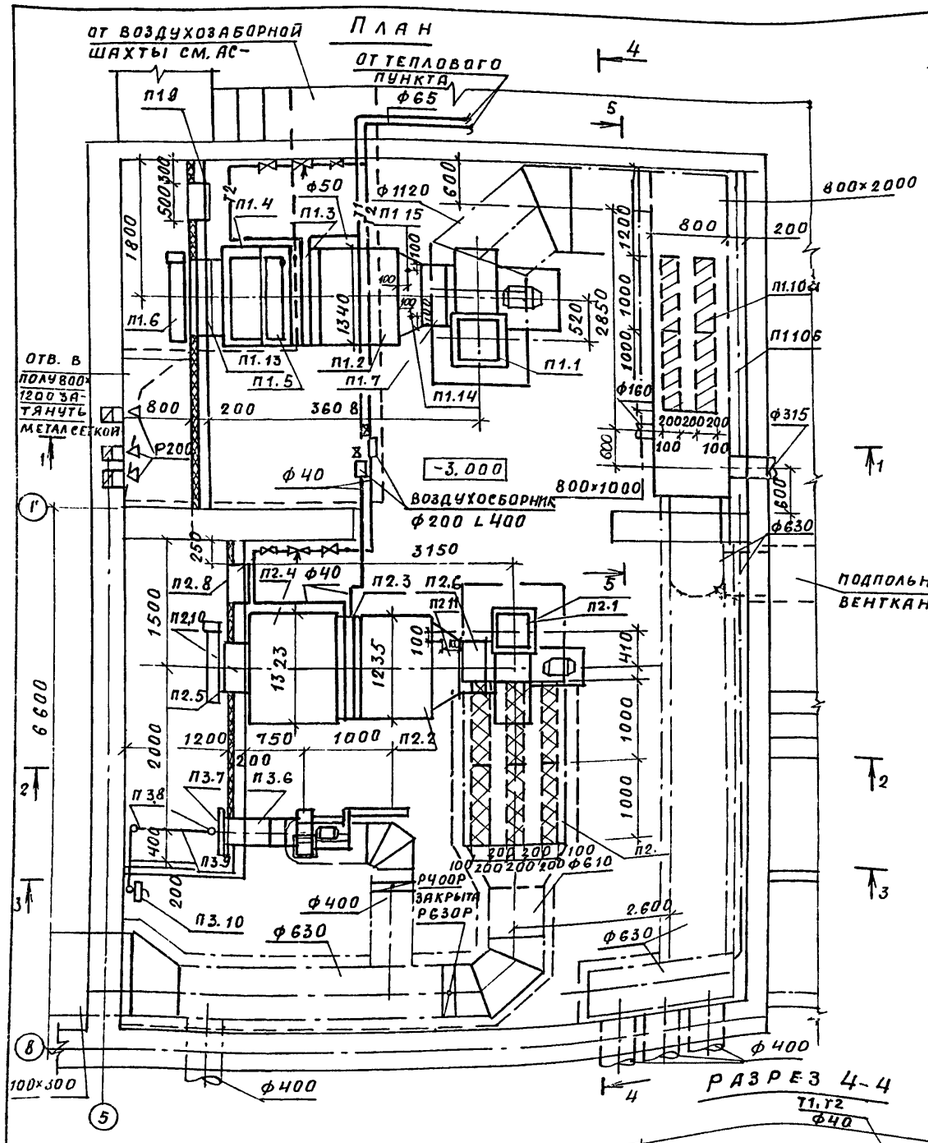

Разрез 1-1

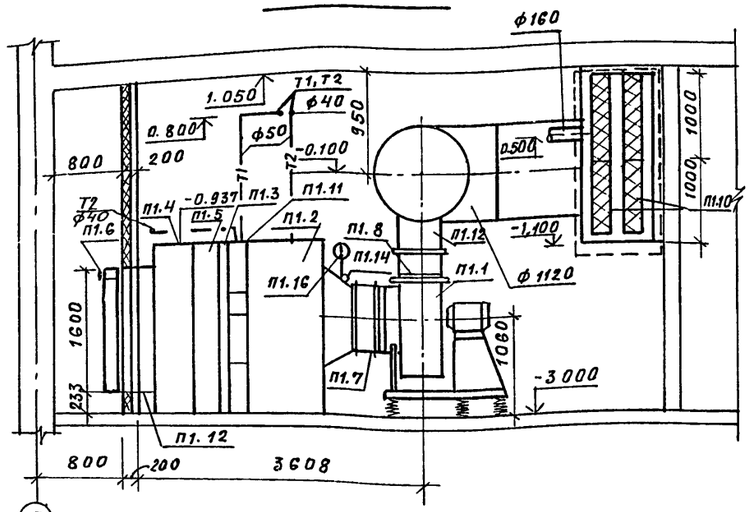

Разрез 3-3

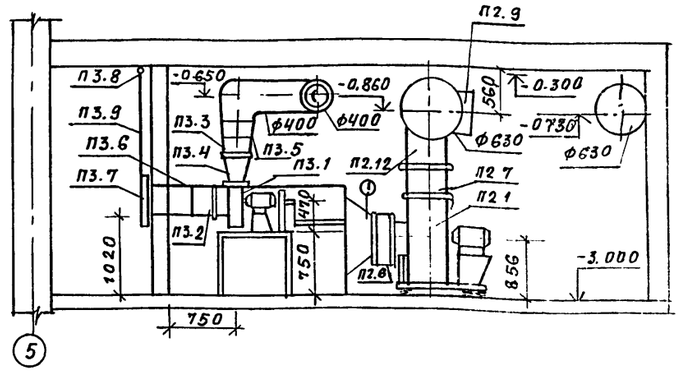

Разрез 2-2

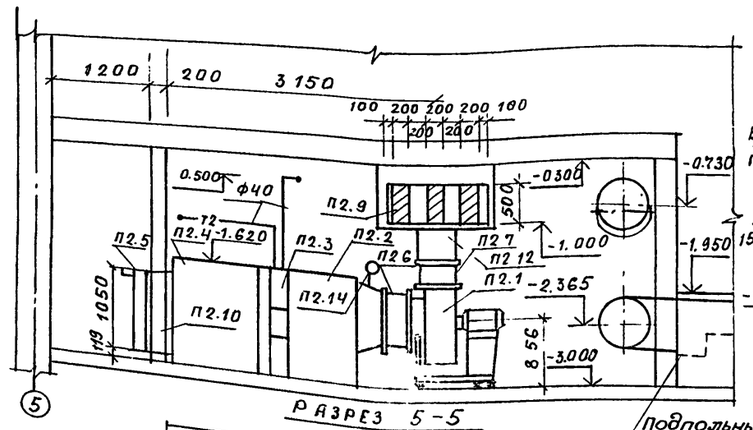

Разрез 5-5

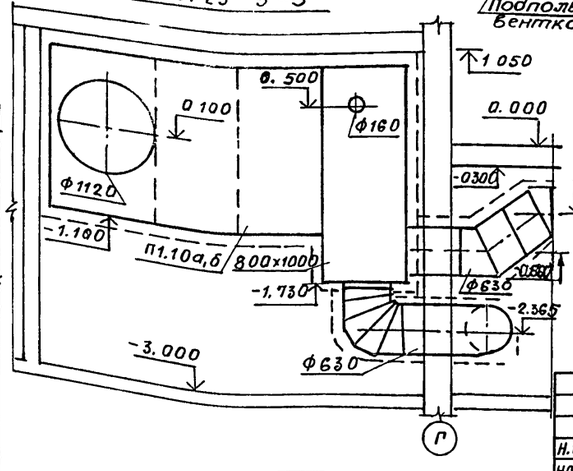

Разрез 4-4

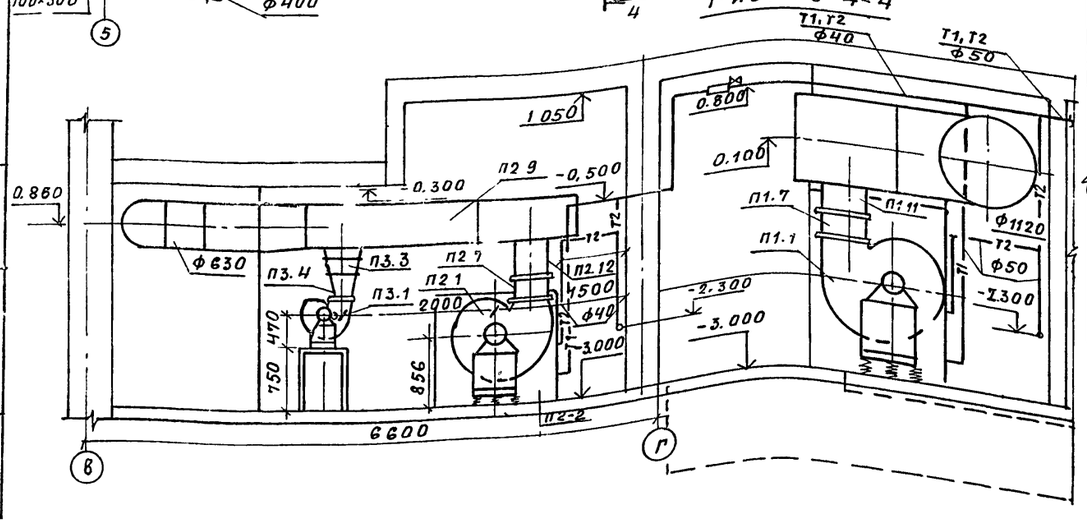

Система теплоснабжения установок П1, П2.

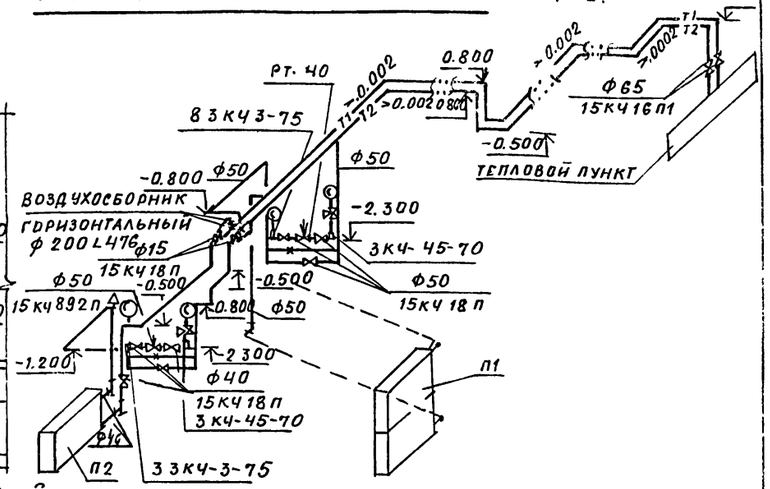

1. Перемещение оборудования в венткамере предусматривается переносной лебедкой с блоками при помощи крючьев, заделанных в потолок (см. АС-27, 76).

2. Конструкцию воздухозаборной шахты, воздухоприемной камеры, подпольных вентканалов см. листы АС-16,17

3. Кожухи шумоглушителей систем П1 и П2, воздухо-воды после шумоглушителей в пределах венткамеры изолируются теплоизоляционным материалом в рулонах по ТУ-21 РСФСР 80-77 δ= 40мм с последующим покрытием стеклопластиком рулонным РСТ по ТУС-11-145-80.

4. Подставку под вентагрегат ЭРВ 72-3 (поз П3.1) см. лист АС-39.

				Т.П	224-1-463.86
Н.контр.	Белоцерковская		23.12.85		
Нач.МТЭП	Беганская		10.11.85		
ГИП	Шелевиля		10.11.85	Средняя общеобразовательная школа на 11 классов (198 учащихся) с стенами из кирпича, приспособляемая под лечебные учреждения	
Гл.спец.	Кукарекo		10.11.85		
Рук.гр.	Титова		10.11.85		
Инж.	Варламова		10.11.85	Установка систем П1, П2, П3 Система теплоснабжения установок П1, П2.	

Стадия	Лист	Листов
Р	16	

Госстрой БССР Белниигипросельстрой г Минск

Привязан:

Инв. №

Инв. № подл. | Подпись и дата | Взам. инв. №

Альбом II

Спецификация вентиляционных установок

Марка поз.	Обозначение	Наименование	Кол	Масса ед. кг	Примечание
		П1 (2ПК-20 левое исполн.)			
П1.1		Агрегат вентиляторный			с вибро-
		А8.095-2, комплект:	1	342	изоляторами
		а) вентилятор центробежный ВЦ4-70-8-05А, исп.1			
		Л0° Д = 0,95 Днон			
		б) электродвигатель 4А13256			
		965 об/мин; 5,5 квт			
П1.2	5.904-12. В1-2	Секция соединительная	1	165	
П1.3	5.904-12. В1-16	Секция калориферная однорядная с двумя калориферами КВБ 10-П	2	397	
П1.4	5.904-12. В1-29	Секция приемная	1	150	
П1.5	5.904-12. В1-22	Секция фильтра (ФСВУ)	1	155	
П1.6	5.904-12. В1-35	Заслонка утепленная			
		П1500×1000 с исполн. механизмом ЕСПД-02ПВ-202	1	69.6	
П1.7	5.904-5	Вставка гибкая ВВ22	1	11.75	
П1.8	5.904-5	Вставка гибкая ВН15	1	11.74	
П1.9	5.904-4	Дверь герметичная			
		Утепленная ДУ1.25×0,5	3	33.6	
П1.10	5.904-17. В1-2	Глушитель пластинчатый			
		а). Кожух ГП4-1	2	185,2	
		б). Пластины П2-3	8	25,9	
П1.11		Лист из тонколистовой стали δ=0,7мм			ложный калорифер
		Разм. 1235×575	1	4.06	
П1.12	ГОСТ 19904-74*	Патрубок металлический разм. 560×560 ℓ=300	1		
П1.13		Патрубок из листовой стали по ГОСТ 19904-74*			
		δ=1мм, 1050×1553 ℓ=200	1		
П1.14	ВМ-312-80	Закладная конструкция			
		10-3кч-1-75	1		для термометра
П1.15	ВМ-312-80	Закладная конструкция			
		А12018.010	1		для трубы
П1.16	ГОСТ 2823-73*Е	Термометр ТТП4 116066	1		

Марка поз.	Обозначение	Наименование	Кол.	Масса ед. кг.	Примечание
		П2 (2ПК-10 левое исполн.)			
П2.1		Агрегат вентиляторный А6,3.095-1, компл.	1	69.8	
		а) вентилятор центробежный В-Ц4-70-6,3-02 исп.1 по			
		б) электродвигатель			
		4А90L8, 935 об/мин. N=1,5кВт			
П2.2	5.904-12 В1-1	секция соединительная	1	211	
П2.3	5.904-12 В1-15	Секция калориферная			
		однорядная с одним			
		калорифером КВБ-10П	1	218,3	
П2.4	5.904-12, В1-28	Секция приемная			
		без фильтра	1	130,5	
П2.5	5.904-12, В1-35	Заслонка утепленная			
		П1000×600 с исполнит.			
		механизмом ЕСПД02ПВ202	1	114,3	
П2.6	5.904-5	Вставка гибкая ВВ21	1	9,95	
П2.7	5.904-5	Вставка гибкая ВН14	1	6,26	
П.2.8	5.904-4	Дверь гермет ичная			
		утепленная Ду1.25×05	1	33,6	
П2.9	5.904-17, В1-2	Шумоглушитель пластинчатый :			
		а) Кожух ГП1-2	2	95,8	
		б) Пластины П2-2	6	14.1	
П2.10	ГОСТ 19904-74*	Патрубок металлический 1050×660 из листовой стали по ГОСТ 19904-74*			
		δ=1мм, ℓ=200	1		
П2.11		Закладная конструкция			
		10-3кч-1-75	1		
П2.12	ГОСТ 19904-74*	Патрубок металлический по ГОСТ 19904-74* δ=			
		=1мм, ℓ=400 сеч 440×440	1		
П2.13		Ложный калорифер (лист			
		из тонколистовой стали			
		δ=0,7мм разм. 1235×575)	1	4.06	
П2.14	ГОСТ 2823-73*Е	Термометр ТТП41 16066	1		

Марка. поз.	Обозначение	Наименование	Кол.	Масса ед. кг	Примечание
		П3			
П3.1	Киевский опытно-	Агрегат вентиля-			
	экспериментальный	торный ЭРВ-72-3, компл.	1		
	завод нестандартно-	а) вентилятор центро-			
	го оборудования	бежный В-Ц4-70			
	Минместпром УССР	№4 Л0			
		б) электродвигатель			
		АОЛ2-11-6, N=0,4 кВт			
		n=1400 об/мин.			
		в) редуктор ЦУ-100-31,5-5			
П3.2	5.904-5'	Вставка гибкая ВВ18	1	3,45	
П3.3	5.904-5	То же ВН14	1	3,3	
П3.4		Клапан-отсекатель			
		КРО-3	1		
П3.5	ГОСТ 19904-74*	Переход металлический сеч. 440×440 на ф 400	1		ℓ=200
П3.6	ГОСТ 19904-74*	Патрубок металлический ф 400, ℓ=500	1		
П3.7	2.190-1/72, В2	Клапан подвесной			
		утепленный 600×500	1		
П3.8		Блоки ф 84	3	1,87	
П3.9.	ГОСТ 3070-74	Трос ф 3.4	3		
П3.10		Лебедка Л-40-II	1	43	

Инв.№ подл. | Подпись и дата | Взам.инв.№

Привязан:

Инв.№

Т.П. 224-1-463.86 ОВ				
Н.контр.	Белоцерковская		23.12.85	
Нач. НТЭП	Еранская		10.11.85	Средняя общеобразовательная школа на 11 классов (198 учащихся) со стенами из кирпича, приспосабливаемая под лечебные учреждения
ГИП	Шелевиля		10.11.85	
Гл. спец.	Кукареко		10.11.85	
Рук. гр.	Титова		10.11.85	Спецификация вентиляционных установок П1; П2; П3.
Инж.	Варланова		10.11.85	

Стадия	Лист	Листов
Р	17	

Госстрой БССР „БелНИИгипросельстрой" г. Минск

Альбом II

Позиция	Наименование и техническая характеристика оборудования и материалов. Завод-изготовитель (для импортного оборудования - страна, фирма).	Тип, марка оборудования. Обозначение документации: опросного листа	Единица измерения: наименование	Единица измерения: код	Код завода-изготовителя	Код оборудования, материала	Цена единицы, тыс. руб.	Количество	Масса единицы оборудования кг.
1	2	3	4	5	6	7	8	9	10
	Оборудование и материалы поставляемые заказчиком								
	Вентиляция								
	Приточная камера 2ПК-20 (левое исполнение)								
	Агрегат вентиляторный с виброизолирующим основанием:	4.8.095-2	комп.	000				1	342,0
	а) Вентилятор центробежный исп.1 положение ЛО°; Д=0.95 ДН	В-Ц4-70-8-0.5Р				4861314135			
	б) Электродвигатель n=965 об/мин, N=5.5 квт.	4А 132-56							
	Секция соединительная		шт.	796				1	165.0
	Секция калориферная однорядная с двумя калориферами КВБ10А-ПУ3		шт.	796		4863512328		1	397.0
	Секция приемная		шт.	796				1	150,0
	Заслонка утепленная с исполнительным	1600-1000	шт.	796				1	114.3
	механизмом	ЕСПА02ПВ202							
	Секция фильтра (фильтр ФСВУ)		шт.	796				1	155,0

Привязан				

Альбом III

Позиция	Наименование и техническая характеристика оборудования и материалов. Завод-изготовитель (для импортного оборудования - страна, фирма).	Тип, марка оборудования. Обозначение документации опросного листа	Единица измерения: наименование	Единица измерения: код	Код завода-изготовителя	Код оборудования, материала	Цена единицы, тыс. руб.	Количество	Масса единицы оборудования кг.
1	2	3	4	5	6	7	8	9	10
	Клапан - отсекатель	КРО-3	шт.	796				1	9.1
	Регулятор температуры Р40	РТ-40	шт.	796				1	
	Вентиль соленоидный ф 50	15кч 892 п1	шт.	796				1	
	Термометр технический	ТТП 41 160-66	шт.	796		432122		4	
	Манометр	МТПI 16010	шт.	796		421213		2	
	Кран контрольный для манометра со штуцером	14м1-16	шт.	796				2	
	Вентилятор „Самал"	ВК-6У4						5	
	Тепловой пункт								
	Задвижка клиновая ф 100	3кл2-16	шт.	796		3741219067		2	
		Каталог ЦКБА							
	Счетчик горячей воды турбинный	ВТГ-80	шт.	796		421301		1	
	Регулятор давления прямого действия ф 80	21нд2мм	шт.	796		3722516021		1	
	Термометр технический ТТП-41-160-66	ГОСТ 2823-73*Е	шт.	796		432122		3	
	Манометр показывающий МТП-100-16	ГОСТ 8625-77*Е	шт.	796		421213		3	
	То же МТП-100-10	ГОСТ 8625-77*Е	шт.	796		421213		3	
	Кран трехходовой для манометра ф 15	14м1	шт.	796		421920		6	
		ЦКБА							
	Закладная конструкция	193кч-1-75	шт.	796				1	

Привязан

Инв. №:

Т.П 224-1-463.86 ОВ.СО Лист 3

Копировала: Боря Формат А3

Позиция	Наименование и техническая характеристика оборудования и материалов. Завод-изготовитель (для импортного оборудования - страна, фирма).	Тип, марка оборудования. Обозначение документации опросного листа	Единица измерения: наименование	Единица измерения: код	Код завода-изготовителя	Код оборудования, материала	Цена единицы, тыс. руб.	Количество	Масса единицы оборудования кг.
1	2	3	4	5	6	7	8	9	10
	Вариант перевода на режим БХП								
	Кислородоснабжение								
	Рампа для 5 баллонов с кислородом из комплекта								
	ЦСР-1 Ц 1479.00.00 Казанского завода медпрепаратов		компл.	000				2	
	Шланг соединительный из комплекта ЦСР-1 Ц 1479.00.000		шт.	796				10	
	Вентиль угловой рампловый Фу 3 Р-20 МПа (200 кгс/см²)	15с 96 мнм	шт.	796		374211		20	
	Вентиль угловой Фу 10 Р-20 МПа (200 кгс/см²) исполнение К-23664-02010	СБ5 150	шт.	796				4	
	Вентиль манометровый Фу Чр=25МПа(250 кгс/см²) завод Балашиха п/я В-2338		шт.	796				2	
	Редуктор кислородный постовой, Барнаул 99, п/я А-3828	ДКП-1-65	шт.	796		416141		2	
	Манометр кислородный, пределы измерения 0-25МПа (0-250 кгс/см²)								
	Диаметр корпуса 100 мм, тип 3, класс точности 1.6 гм=100 К-250	ГОСТ 8625-77*Е	шт.	796				2	
	Вентиль манометровый Фу 6 Р=2.5 МПа (25 кгс/см²)	15с 136 к1	шт.	796		374214		2	
	Манометр кислородный, пределы измерения 0-2.5 МПа (0-25 кгс/см²								
	Диаметр корпуса 100 мм тип 3, класс точности 1.6 ОБМ1-100К-40	ГОСТ 8625-77*Е	шт.	796				2	
	Клапан предохранительный Фу 15 Р=1 МПа (10 кгс/см²)	17с 11 нж	шт.	796		3742517005		2	
	Баллоны кислородные Рs≤ 25 МПа (≤ 250 кгс/см²)	ГОСТ 9731-79	шт	796				10	
	Клапан для кислорода		шт.	796				2	
	Вентиль запорный игольчатый	9г4 463-013	шт.	796				2	
	Трубопровод из медных труб М3 ф 8×1.0	ГОСТ 617-72						15	
	ф 10×1.5	ГОСТ 617-72						5	

Привязан

Инв. №:

Т.П 224-1-463.86 ОВ,СО Лист 4

Копировала: Боря Формат А3

Альбом II

Позиция	Наименование и техническая характеристика оборудования и материалов. Завод-изготовитель (для импортного оборудования-страна, фирма).	Тип, марка оборудования. Обозначение документа и №: опросного листа	Единица измерения: Наименование	Единица измерения: Код	Код завода-изготовителя	Код оборудования, материала	Цена единицы, тыс. руб.	Количество	Масса единицы оборудования кг.
1	2	3	4	5	6	7	8	9	10
	Вентиляция								
	Вентилятор „Самал"	ВК-6У4	шт.	796		486152		3	

Привязан

Инв. №:

т.п 224-1-463.86 ОВ.СО

Лист 5

Копировала: Бо/м

Формат А3

Позиция	Наименование и техническая характеристика оборудования и материалов. Завод-изготовитель (для импортного оборудования-страна, фирма).	Тип, марка оборудования. Обозначение документа и №: опросного листа	Единица измерения: Наименование	Единица измерения: Код	Код завода-изготовителя	Код оборудования, материала	Цена единицы, тыс. руб.	Количество	Масса единицы оборудования кг.
1	2	3	4	5	6	7	8	9	10
	Оборудование, поставляемое подрядчиком								
	Отопление (tн=-26°С)								
	Вентиль запорный муфтовый ф 32	15кч 18п	шт.	796				4	
		Каталог ЦКБА							
	ф 25	15кч 18п	шт.	796				12	
		Каталог ЦКБА							
	ф 20	15кч 18п	шт.	796				12	
		Каталог ЦКБА							
	ф 15	15кч 18п	шт.	796				9	
		Каталог ЦКБА							
	Микровоздушник		шт.	796				3	
	Краны двойной регулировки ф 15	КРДш	шт.	796				2	
		Каталог ЦКБА							
	ф 20	КРПш	шт.	796				52	
		Каталог ЦКБА							
			шт.	796				124	
	Краны Маевского	МС-140	сек.	000				1149	
	Радиаторы	МС-140	экм	000				356	
	То же								

Привязан

Инв. №:

т.п 224-1-463.86 ОВ.СО

Лист 6

Копировала: Бо/м

Формат А3

Позиция	Наименование и техническая характеристика оборудования и материалов. Завод-изготовитель (для импортного оборудования - страна, фирма).	Тип, марка оборудования. Обозначение документа: опросного листа	Единица измерения: наименование	Единица измерения: код	Код завода-изготовителя	Код оборудования, материала	Цена единицы, тыс. руб.	Количество	Масса единицы оборудования кг.
1	2	3	4	5	6	7	8	9	10
	Трубопровод из труб стальных водогазопроводных								
	(легких) ф 50	ГОСТ 3262-75	м	006				30	
	Трубопровод из труб стальных водогазопроводных легких ф 40	ГОСТ 3262-75	м	006				55	
	ф 32	ГОСТ 3262-75	м	006				150	
	ф 25	ГОСТ 3262-75	м	006				325	
	ф 20	ГОСТ 3262-75	м	006				125	
	ф 15	ГОСТ 3262-75	м	006				90	
	То же (обыкновенных) ф 32	ГОСТ 3262-75	м	006				6	
	ф 15	ГОСТ 3262-75	м	006				8	
	Трубопровод из труб стальных электросварных								
	ф 76 х 3	ГОСТ 10704-76	м	006				35	
	Масляная краска		$м^2$	055				410	
	Антикоррозийное покрытие краской БТ-177 в два слоя по								
	грунтовке ГФ-020.		$м^2$	055				28.6	
	Пакеты минераловатные прошивные в ткани ХПС марки 150	ТУ36 ССР44-79	$м^3$	113				1.8	
	Стеклопластик рулонный РСТ		$м^2$	055				58.1	
	Отопление ($t_н$ = -21°С)								
	Вентиль запорный муфтовый ф 32	15кч 18п	шт.	796				6	
		Каталог ЦКБА	шт.	796					

Альбом II

Привязан

Инв. №:

т.п 224-1-463.86 ОВ.СО

Лист 7

Копировала: Бо/л

Формат А3

Позиция	Наименование и техническая характеристика оборудования и материалов. Завод-изготовитель (для импортного оборудования - страна, фирма).	Тип, марка оборудования. Обозначение документа: опросного листа	Единица измерения: наименование	Единица измерения: код	Код завода-изготовителя	Код оборудования, материала	Цена единицы, тыс. руб.	Количество	Масса единицы оборудования кг.
1	2	3	4	5	6	7	8	9	10
	Вентиль запорный муфтовый ф 25	15кч 18п	шт.	796				4	
		Каталог ЦКБА							
	Вентиль муфтовый ф 20	15кч 18п	шт.	796				12	
		Каталог ЦКБА							
	ф 15	15кч 18п	шт.	796				9	
		Каталог ЦКБА							
	Микровоздушник		шт	796				3	
	Краны двойной регулировки ф 15	КРДШ	шт.	796				2	
		Каталог ЦКБА							
	ф 20	КРПШ	шт.	796				52	
		Каталог ЦКБА							
	Краны Маевского		шт.	796				124	
	Радиаторы	МС-140	сек.	000				1081	
		МС-140	Экм.	000				335	
	Трубопровод из труб стальных водогазопроводных ГОСТ 3262-75 (легких)								
	ф 50		м	006				45	
	ф 40	ГОСТ 3262-75	м	006				55	
	ф 32	ГОСТ 3262-75	м	006				163	
	ф 25	ГОСТ 3262-75	м	006				305	
	ф 20	ГОСТ 3262-75	м	006				135	
	ф 15	ГОСТ 3262-75	м	006				90	
	То же (обыкновенный) ф 32	ГОСТ 3262-75	м	006				6	

Инв. № подл. | Подпись и дата | Взам. инв. №

Привязан

Инв. №:

т.п 224-1-463.86 ОВ.СО

Лист 8

Копировала: Бо/л

Формат А3

Позиция	Наименование и техническая характеристика оборудования и материалов. Завод-изготовитель (для импортного оборудования-страна, фирма).	Тип, марка оборудования. Обозначение документа и № опросного листа	Единица измерения: Наименование	Единица измерения: Код	Код завода-изготовителя	Код оборудования, материала	Цена единицы, тыс. руб.	Количество	Масса единицы оборудования кг.
1	2	3	4	5	6	7	8	9	10
	Трубопровод из труб стальных водогазопроводных								
	ГОСТ 3262-75 (обыкновенных) ф 15	ГОСТ 3262-75	м	006				8	
	Трубопровод из труб стальных электросварных 76×3	ГОСТ 10704-76	м	006				19	
	Масляная краска		м²	055				325	
	Антикоррозийное покрытие краской БТ-177 в два								
	слоя по грунтовке ГФ-020		м²	055				22.5	
	Пакеты минераловатные прошивные в ткани ХПС марки 150	ТУ36 БССР 44-79	м³	113				1.8	
	Стеклопластик рулонный РСТ.		м²	055				55	
	Тепловой пункт								
	Грязевик на РУ-16 кгс/см² для труб ДУ=100 ф 325×9		шт.	796				2	
	Вентиль запорный муфтовый ф 15	15 кч 18 п	шт.	796				5	
	Трубопровод из труб стальных водогазопроводных (легких) ф 15	ГОСТ 3262-75	м	006				1.5	
	Трубопровод из труб стальных электросварных ф 89×3	ГОСТ 10704-76	м	006				4.0	
	ф 108×3.5	ГОСТ 10704-76	м	006				4.0	
	Задвижка чугунная ф 80	30 ч 6 бр	шт.	796				2.0	
	Звукоизоляционная вставка		шт.	796				2	см. ОВ-11
	Теплоснабжение калориферов								
								4	
	Вентиль запорный муфтовый ф 15	15 кч 18 п	шт.	796				2	
		Каталог ЦКБА	шт.						

Альбом II

Привязан

Инв. №:

Т.п 224-1-463 ОВ.СО Лист 9

Копировала: Бор Формат А3

Позиция	Наименование и техническая характеристика оборудования и материалов. Завод-изготовитель (для импортного оборудования-страна, фирма).	Тип, марка оборудования. Обозначение документа и № опросного листа	Единица измерения: Наименование	Единица измерения: Код	Код завода-изготовителя	Код оборудования, материала.	Цена единицы, тыс. руб.	Количество	Масса единицы оборудования кг.
1	2	3	4	5	6	7	8	9	10
	Вентиль запорный муфтовый ф 40	15 кч 18 п	шт.	796				4	
		Каталог ЦКБА							
	ф 50	15 кч 18 п	шт.	796				4	
		Каталог ЦКБА							
	Вентиль запорный фланцевый ф 65	15 кч 16 п 1	шт.	796				2	
		Каталог ЦКБА							
	Воздухосборник горизонтальный ф 150		шт.	796				2	
	Трубопровод из труб стальных водогазопроводных ф 40	ГОСТ 3262-75	м	006				20.0	
	ф 50	ГОСТ 3262-75	м	006				12.0	
	ф 65	ГОСТ 3262-75	м	006				80.0	
	Закладные конструкции	64-3 кч-2-75	шт.	796				1	
	То же	83 кч-3-75	шт.	796				1	
		3 кч-45-70	шт.	796				2	
	Антикоррозийное покрытие		м²	055				23.9	
	Пакеты минераловатные прошивные в ткани ХПС	ТУ36 БССР 44-79	м³	113				1.95	
	Стеклопластик рулонный РСТ		м²	055				52.5	
	Вентиляция								
	Вставка гибкая	ВВ 22	шт.	796				1	11.75

Привязан

Инв. №:

Т.п 224-1-463.86 ОВ.СО Лист 10

Копировала: Бор Формат А3

Позиция	Наименование и техническая характеристика оборудования и материалов. Завод-изготовитель (для импортного оборудования - страна, фирма).	Тип, марка оборудования. Обозначение документа и № опросного листа	Единица измерения: Наименование	Единица измерения: Код	Код завода-изготовителя	Код оборудования, материала	Цена единицы тыс. руб.	Количество	Масса единицы оборудования кг.
1	2	3	4	5	6	7	8	9	10
	Вставка гибкая	ВН 15	шт.	796				1	11.4
		ВВ 18	шт.	796				1	3.45
		ВВ 21	шт.	796				1	9.95
		ВН 14	шт.	796				2	6.26
	Клапан - захлопка ф 250		шт.	796				1	
	Дверь герметическая утепленная ДУС 125×0.5		шт.	796				2	33.6
	Решетка щелевая регулирующая	Р150	шт.	796				77	0.41
	То же	Р 200	шт.	796				245	0.64
	Пластины шумоглушителя	П2-3	шт.	796				8	25.9
	Кожух шумоглушителя	ГП4-1	шт.	796				2	185.2
	Кожух шумоглушителя пластинчатого	ГП 1-2	шт.	796				2	95.8
	Пластины	П2-2	шт.	796				6	14.1
	Клапан подвесной утепленный 500×600		шт.	796				1	25.9
	То же 150×300		шт.	796				1	
	Зонт ф 250	ЗК00.000-01	шт.	796				1	
	Шумоглушитель трубчатый ф 250	ГТК1-3	шт.	796				1	
	Заслонка воздушная унифицированная ф 200	Р200Р	шт.	796				1	
	б=0.6 ф 315	Р315Р	шт.	796				2	
	ф=400	Р400Р	шт.	796				8	
	ф 630	Р630Р	шт.	796				1	
	Лючки питометрические		шт.	796				8	

Альбом V

Привязан

Инв. №

Т.П 224-1-463.86 ОВ.СО Лист 11

Копировала: Бор

Формат А3

Позиция	Наименование и техническая характеристика оборудования и материалов. Завод-изготовитель (для импортного оборудования - страна, фирма).	Тип, марка оборудования. Обозначение документа и № опросного листа	Единица измерения: Наименование	Единица измерения: Код	Код завода-изготовителя	Код оборудования, материала	Цена единицы, тыс. руб.	Количество	Масса единицы оборудования кг.
1	2	3	4	5	6	7	8	9	10
	Воздуховод из тонколистовой стали								
	б = 0.5 мм ф 125	ГОСТ 19904-74*	м	006				6	
	б = 0.5 мм ф 160	ГОСТ 19904-74*	м	006				90	
	б = 0.6 мм ф 200	ГОСТ 19904-74*	м	006				45	
	б = 0.6 мм ф 250	ГОСТ 19904-74*	м	006				25	
	б = 0.6 мм ф 315	ГОСТ 19904-74*	м	006				22	
	б = 0.7 мм ф 350	ГОСТ 19904-74*	м	006				30	
	б = 0.7 мм ф 400	ГОСТ 19904-74*	м	006				70	
	б = 0.7 мм ф 630	ГОСТ 19904-74*	м	006				15	
	б = 1.0 мм ф 1120	ГОСТ 19904-74*	м	006				5	
	б = 0.5 мм 100×200	ГОСТ 19904-74*	м	006				30	
	б = 0.7 мм 150×200	ГОСТ 19904-74*	м	006				2	
	б = 0.5 мм 200×200	ГОСТ 19904-74*	м	006				8	
	б = 0.5 мм 300×150	ГОСТ 19904-74*	м	006				1	
	б = 0.5 мм 250×300	ГОСТ 19904-74*	м	006				8	
	б = 0.7 мм 250×500	ГОСТ 19904-74*	м	006				15	
	б = 0.7 мм 1000×300	ГОСТ 19904-74*	м	006				6	
	б = 0.7 мм 800×2000	ГОСТ 19904-74*	м	006				4	
	Воздуховод из тонколистовой оцинкованной стали	ГОСТ 19904-77*							
	б = 0.5 мм 200×100	ГОСТ 19904-77*	м	006				4	
	б = 0.7 мм 250×500	ГОСТ 19904-77*	м	006				8.0	
	б = 0.7 мм 300×600	ГОСТ 19904-77*	м	006				7	

Привязан

Инв. №

Т.П. 224-1-463.86 ОВ.СО Лист 12

Копировала: Бор

Формат А3

Позиция	Наименование и техническая характеристика оборудования и материалов. Завод-изготовитель (для импортного оборудования-страна, фирма).	Тип, марка оборудования. Обозначение документации опросного листа	Единица измерения: наименование	Единица измерения: код	Код завода-изготовителя	Код оборудования, материала	Цена единицы, тыс. руб.	Количество	Масса единицы оборудования кг.
1	2	3	4	5	6	7	8	9	10
	Лист из тонколистовой стали δ = 0.7 мм								
	(ложный калорифер), размером 1253 × 575 мм	ГОСТ 19904-74*	шт.	796				2	
	Патрубок металлический 560 × 560 e = 300 δ = 0.7 мм	ГОСТ 19904-74*	шт.	796				1	
	500 × 500 e = 200 δ = 0.7 мм	ГОСТ 19904-74*	шт.	796				1	
	440 × 440 e = 300 δ = 0.7 мм	ГОСТ 19904-74*	шт.	796				1	
	Переход металлический e=300 500 × 500 – ф 400 δ = 0.7 мм	ГОСТ 19904-74*	шт.	796				1	
	Патрубок металлический 1000 × 1550 e = 200 δ = 1 мм		шт.	796				1	
	То же 1000 × 500 e = 200 δ = 1 мм		шт.	796				1	
	Пакеты минераловатные прошивные вметая сетке марки 150	ГУ36БССР44-79	м 3	113				4.8	
	Масляная краска		м 2	055				400	
	Блоки ф 84		шт.	796				6	1.87
	Трос ф 34 мм	ГОСТ 3070-74	м	006				6	
	Лебедка	А 40 – II	шт.	796				2	4.3
	Стеклопластик рулонный РСТ		м 2	055				42	
	Сталь тонколистовая оцинкованная δ = 0.6 мм								
	для покрытия изоляции		м 2	055				7.0	
	Закладная конструкция	10-3КЧ-1-75	шт.	796				2	
	Лак кислотоупорный		м 2	055				2.5	
	Закладная конструкция для ТУДЭ	А 120 180 10	шт.	796				1	

Привязан

Инв. №:

Т.П 224-1-463.86 ОВ.СО Лист 13

Копировала: Бобл Формат А3

Позиция	Наименование и техническая характеристика оборудования и материалов. Завод-изготовитель (для импортного оборудования-страна, фирма).	Тип, марка оборудования. Обозначение документации опросного листа	Единица измерения: наименование	Единица измерения: код	Код завода-изготовителя	Код оборудования, материала	Цена единицы, тыс. руб.	Количество	Масса единицы оборудования кг.
1	2	3	4	5	6	7	8	9	10
	Оборудование, поставляемое подрядчиком на момент перевода на режим БХП								
	Вентиляция								
	Воздуховод из тонколистовой стали δ = 0.6 ф 200	ГОСТ 19904-74*	м	006				18	
	δ = 0.6 ф 250	ГОСТ 19904-74*	м	006				11	
	Кислородоснабжение								
	Уголок 25 × 25 × 25	ГОСТ 19771-74	м	006				4	
	Шуруп 4 × 20	ГОСТ 1144-80	кг	166				0.2	
	Бумага асбестовая δ = 1.0	ГОСТ 23779-79	м 2	055				0.01	
	Шнур асбестовый	ГОСТ 1779-83	кг.	166				0.1	
	Окраска труб эмалевой краской		м 2	055				0.7	
	Сталь полосовая для изготовления хомутов δ = 4 мм	ГОСТ 19903-74*	м 2	055				0.2	
	Трубы водогазопроводные для гильз ф 32	ГОСТ 3262-75	м	006				1.0	

Привязан

Инв. №:

Т.П 224-1-463.86 ОВ.СО Лист 14

Копировала: Бобл Формат А3

48

Альбом II

План-схема

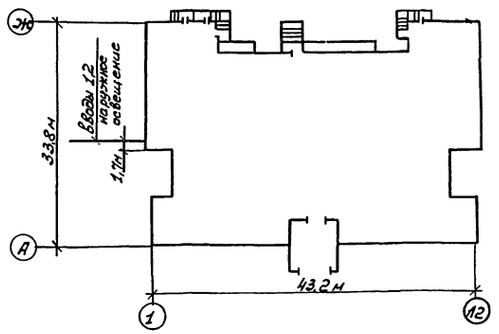

Ведомость чертежей основного комплекта

Лист	Наименование	Примечание
1	Общие данные (Начало)	
2	Общие данные (окончание)	
3	Питающие и распределительные сети ~380/220 В Схема электрическая принципиальная (Начало)	
4	Питающие и распределительные сети ~380/220 В Схема электрическая принципиальная (Окончание)	
5	Распределительные сети ~380/220В. Схема электрическая принципиальная (Начало)	
6	Распределительные сети ~380/220В. Схема электрическая принципиальная (продолжение)	
7	Распределительные сети ~380/220В. Схема электрическая принципиальная (Продолжение)	
8	Распределительные сети ~380/220В. Схема электрическая принципиальная (окончание)	
9	Рабочее освещение коридоров, рекреаций Управление. Схема электрическая принципиальная	
10	Рабочее освещение коридоров, рекреаций Схема электрическая подключения. Общий вид БО	
11	Рабочее и эвакуационное освещение актового зала. Наружное освещение. Управление. Схемы электрические принципиальные.	
12	Рабочее и эвакуационное освещение актового зала. Наружное освещение. Схемы электрические подключения.	
13	План расположения осветительного электрооборудования и проводок цокольного этажа и подвала между осями А-В	
14	План расположения осветительного электрооборудования и проводок цокольного этажа и подвала между осями В-Ж	
15	План расположения осветительного электрооборудования и проводок 1 этажа между осями А÷Г	
16	План расположения осветительного электрооборудования и проводок 1 этажа между осями Г÷Ж	
17	План расположения осветительного электрооборудования и проводок 2 этажа между осями А÷Г	
18	План расположения осветительного электрооборудования и проводок 2 этажа между осями Г÷Ж	
19	План расположения силового электрооборудования и проводок цокольного этажа и подвала	
20	План расположения силового электрооборудования и проводок 1 этажа между осями А÷В	
21	План расположения силового электрооборудования и проводок 1 этажа между осями В÷Ж	
22	План расположения силового электрооборудования и проводок 2 этажа	
23	План расположения силового электрооборудования и проводок кровли	

Ведомость ссылочных и прилагаемых документов

Обозначение	Наименование	Примечание
	Документы ссылочные	
5.407-24	Прокладка проводов и кабелей в полиэтиленовых трубах в производственных помещениях	
5.407-23	Прокладка проводов в винипластовых трубах в производственных помещениях	
4.407-260	Прокладка кабелей на конструкциях	
5.407-49	Прокладка кабелей и проводов на лотках типа НЛ	
	Документы прилагаемые	
ТП ЭЛ.ОЛ	Опросный лист для заказа вводно-распределительного устройства 1ВРУ	
ТП ЭЛ.СО	Спецификация оборудования	

Согласовано

Гл. спец.	Каминская	10.01.85

Взам. инв. №

Подпись и дата

Инв. № подл.

Типовой проект привязан в соответствии с действующими нормами и правилами и предусматривает мероприятия, обеспечивающие взрывную, взрывопожарную и пожарную безопасность при эксплуатации здания.

Гл. инженер проекта привязки

Типовой проект разработан в соответствии с действующими нормами и правилами и предусматривает мероприятия, обеспечивающие взрывную, взрывопожарную и пожарную безопасность при эксплуатации здания.

Главный инженер проекта Шелевиля

Главный специалист мастерской Файнберг

Привязан:

Инв. №

ТП 224-1-463.86 ЭЛ

Н. контр.	Бухарина		10.11.85
Нач. МТЭП	Беганская		10.11.85
ГИП	Шелевиля		10.11.85
Гл. спец.	Файнберг		10.11.85
Рук. гр.	Мороз		10.11.85

Средняя общеобразовательная школы на 11 классов (198 учащихся) со стенами из кирпича, приспосабливаемая под лечебные учреждения

Стадия	Лист	Листов
Р	1	23

Общие данные (Начало)

Госстрой БССР БелНИИгипросельстрой г. Минск

Альбом II

Условные обозначения.

Электропервичные часы.

Сигнальные часы.

Исполнительный механизм.

KV	Номер линии по плану
h 1600	высота вывода трубы (провода) над полом, мм
1	Номер оборудования по спецификации
29-1	Обозначение по принципиальной схеме
N3 ,4	Номер группы (N3), количество проводов в групповой сети (4).

Проводки в трубах:

—ов— скрыто } в пластмассовых винипластовых
—/—ов—/— открыто }

—оп— скрыто } в пластмассовых полиэтиленовых
—/—оп—/— открыто }

—от— открыто в стальных тонкостенных

—×— место изменения способа проводки

Трубы на принципиальных схемах и схемах присоединения.

ПП пластмассовые полиэтиленовые

ПВ пластмассовые винипластовые

Т стальные тонкостенные

ГВ гибкие вводы.

Основные технико-экономические показатели.

Наименование	Показатель	Примечание.
Категория надежности электроснабжения	II	
Напряжение В	~380/220	
Установленная мощность * квт	206	
в том числе: силового оборудования квт.	132	
электроосвещения квт.	74	
Расчетная мощность * квт.	94	
в том числе: силового оборудования квт.	58	
электроосвещения квт	41	
Коэффициент активной мощности cos φ	0,95	
Максимальная потеря напряжения в сети освещения %	2,1	
Годовой расход электроэнергии ** 10^{12} дж	315,72	
10^3 квт. час.	87,7	
Удельный расход проводникового материала кг/м²	0,083	
Удельный расход стальных труб кг/м²	0,011	
Удельная мощность квт/место	0,47	

** Годовое число часов использование максимума силовой нагрузки-1300, осветительной -300.

* Без наружного освещения.

Общие указания.

1. Электротехническая часть проекта разработана на основании задания на проектирование, смежных частей проекта и в соответствии с требованиями СНиП-65-75, СНиП II-4-79, СН543-82, ВСН97-83, СН102-76, СН515-79 „Рекомендациями по проектированию общественных зданий приспосабливаемых под лечебные учреждения," разработанными ЦНИИЭП учебных зданий в 1984 году, „Инструкцией по защитному заземлению электромедицинской аппаратуры в учреждениях системы здравоохранения СССР, разработанной МинздравомСССР в 1983г.

2. Ниши, штрабы, а также отверстия, диаметром более 30 мм для прохода труб и кабелей, борозды предусмотрены в разделе АС настоящего проекта.

Отверстия размером 30 мм и менее выполняются электромонтажной организацией на месте производства работ.

3. Изготовление конструкций с пускорегулирующей аппаратурой, пакетов труб выполнять в мастерских монтажных организаций.

4. В электрощитовой предусмотрена верхняя разводка электрических сетей на лотках.

5. Выполнить антикоррозийное покрытие наружной поверхности стальных труб.

6. Ввод кабелей в здание выполнить в асбоцементной трубе Ф100 мм.

7. Высота выпуска труб и проводов над полом указана на планах с электрическими сетями.

8. Высота над полом розеток и выключателей освещения в помещениях пребывания детей-1,8 м, в остальных помещениях соответственно 0,8 м и 1,6 м.

9. Светильники в спортзале установить вдоль стен на профиле и закрыть металлической сеткой (кронштейн для примыкания профиля и сетка учтены в разделе АС настоящего проекта).

10. Подвод к электродвигателям, установленным на виброосновании, выполнить проводом ПВ1-380/660 в гибких вводах.

11. Монтаж заземляющих устройств выполнить в соответствии с гл. II СНиП III-33-76.

12. Расстояние от штепсельных розеток до батарей, труб и других заземленных частей должно быть не менее 0,5 м.

13. В спортзале при вводе в светильники открытых незащищенных проводов, зануление светильников выполнить нулевым проводом, проложенным вдоль ряда светильников, который вводится без разрыва в каждый светильник.

14. Металлические конструкции для установки светильников занулить от ближайшей коробки.

15. Зануление электроприемников, включенных в цепочку выполнить отдельными ответвлениями от магистрали зануления. При этом под один заземляющий болт присоединять только один проводник.

16. В соответствии с „Инструкцией по защитному заземлению электромедицинской аппаратуры в учреждениях системы здравоохранения СССР" нулевые шины шкафов 1ВРУ, 1ШР, 3ШР и рентгена (электроприемник 120) соединить с устройством повторного заземления, сопротивление которого не должно превышать 10 ом.

Устройство повторного заземления выполнить из 2 стальных электродов Ф12 мм. Дл. 5 м, соединенных между собой сталью Ф10 мм при помощи сварки.

Удельное сопротивление грунта принято ρ = 100 Омм.

Привязан.

Инв. N

				ТП 224-1-463. 86 ЭЛ			
Н. контр.	Бухарина		10.11.85	Средняя общеобразовательная школа на 11 классов (по учащихся) со стенами из кирпича, приспосабливаемая под лечебные учреждения.	Стадия	Лист	Листов
Нач. МТЭП	Беганская		10.11.85		Р	2	
Гип	Шелевила		10.11.85	Общие данные (окончание)	Госстрой БССР БЕЛНИИГИПРОСЕЛЬСТРОЙ г. Минск		
Гл. спец.	Файнберг		10.11.85				
Рук. груп.	Мороз		10.11.85				

Инв. N подл. | Подпись и дата | Взам. инв. N

Альбом II

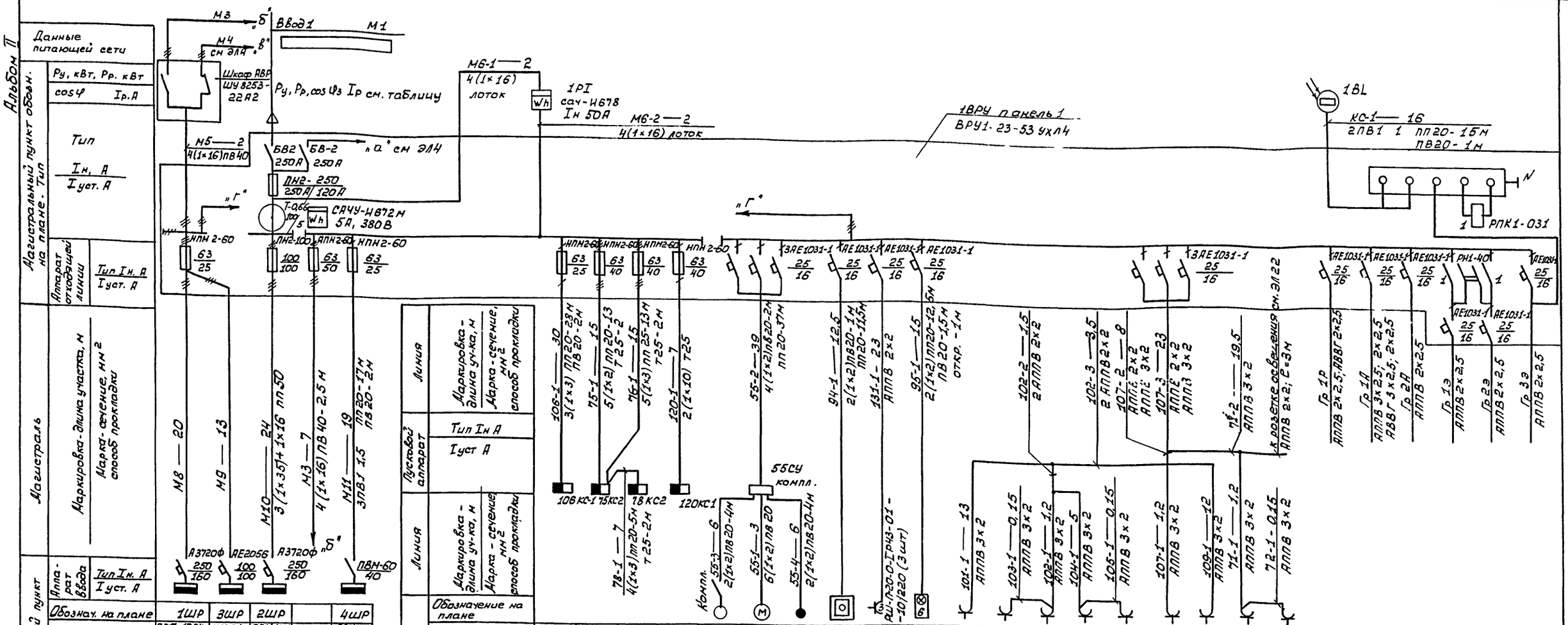

Обознач. на плане	1ШР	3ШР	2ШР		4ШР
Тип	ПРП1-1084-2143	Щ031-32	ПРП1-1078 2143		ЯОУ-850143
Ру, кВт					2,15
Рр, кВт					1,1
cos φ	0,98(0,95)	0,98(0,95	0,98	0,95	0,7
Iр. А /ΔU %*					7
	Шкаф распределительный подвала	Шкаф распределительный 2 этажа	Шкаф распределительный столовой	Шкаф АВР Ввод 1	Шкаф кинопроекционной

№ по плану	106	75	78	120	55а	55	55б	94	131	95	101	103	102	104	105	107	109	71	72	Гр1р	Гр1А	Гр2А	Гр1э	Гр2э	Гр3э
Тип	КХС-2-6							ТОПАЗ-10	РУШ-1, ТУ-100	ПКУ15-21,231-40УЗ															
Рн кВт	(3,6)	(12;6)	(6;2,2)	(15)	0,715			0,05	1	0,1	(0,11)	(1)	(1)	(0,3+0,03)	(0,5)	(1,8)	(2,0)	(0,025 0,03)	(0,6)	0,42	1,35	2	0,96	0,96	0,75
Iн А/Iп А	(16,7)	(103;18)	(18;10,2)	(68,2)	1,8/11,8			0,3	6,5	0,5	(0,6)	(4,5)	(4,5)	(1,5+0,15)	2,5	(8,3)	(9,3)	(0,15)	(3)	1,1	6,5	9,6	4,6	4,6	3,4
Наименование механизма	Переменное оборудование				Камера холодильная поз. 106			Прибор охранной сигнализации	Радиоузел. усилитель	Пост аварийной сигнализации	Переменное оборудование									Освещение теплового пункта	Освещение аварийное, эвакуационное		Эвакуационное освещение		
					Освещение	Двигатель	Датчик																Коридоры, вестибюль, рекреации	Фонари „Выход"	

Электрические нагрузки здания

Показатель	Ру, кВт	Рр, кВт	cos φ	Iр, А
Ввод 1				
Ввод 2				
Нагрузка по зданию				

1. Вся проводка выполнена проводом АПВ-380/660, кроме случаев, указанных на схеме
2. Розетки приняты типа РШ-П-20-С-02-10/220, кроме случаев, указанных на схеме.
3. Данные в скобках относятся к режиму лечебного учреждения и приведены для справок.

*Потеря напряжения в магистралях освещения.

Н. контр.	Букарина		10.11.85
Нач. ПЭЛ	Беганская		10.11.85
ГИП	Шелевилья		10.11.85
Гл. спец.	Файнберг		10.11.85
Рук. гр.	Мороз		10.11.85

Привязан:

Инв. №

ТП 224-1-463.86 ЭЛ

Средняя общеобразовательная школа на 11 классов (198 учащихся) со стенами из кирпича, приспособливаемая под лечебные учреждения

Стадия	Лист	Листов
Р	3	

Питающие и распределительные сети ~380/220 В. Схема электрическая принципиальная. (Начало)

Госстрой БССР БелНИИгипросельстрой г. Минск

Взам. инв. №

Подпись и дата

Инв. № подл.

Альбом II

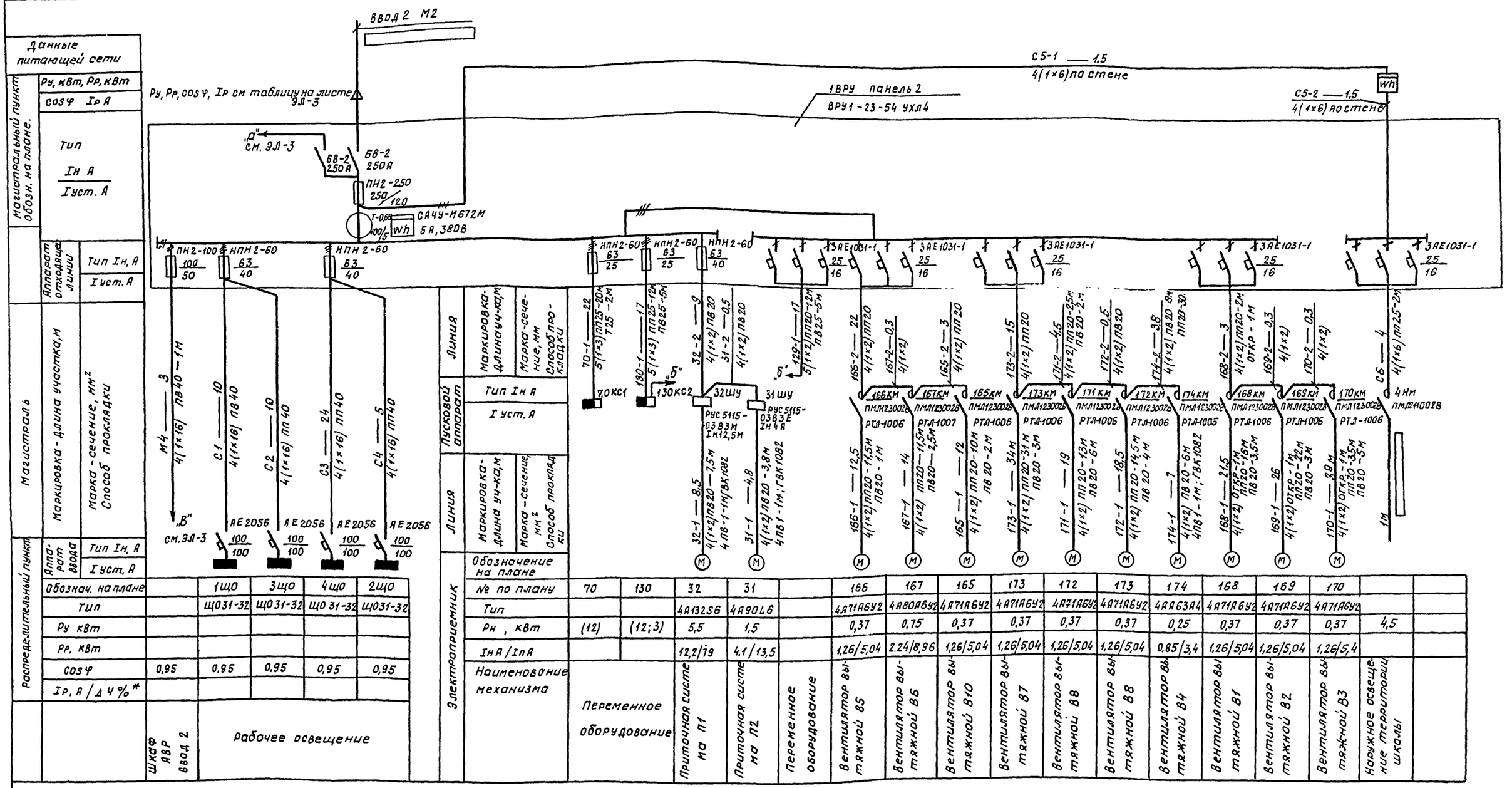

1. Пояснения к схеме см. ЭЛ-3

Инв. № подл. | Подпись и дата | Взам. инв. №

Привязан.

Инв. №

				Т.П 224-1-463.86	ЭЛ
Н. контр.	Бухарина		10.11.85		
Нач. МТЭП	Беганская		10.11.85	Средняя общеобразовательная школа на 11 классов (198 учащихся) со стенами из кирпича, пристроенная подлечебные учреждения	Стадия: Р; Лист: 4; Листов:
ГИП	Шелевилия		10.11.85		
Гл. спец.	Файнберг		10.11.85		
Рук. гр.	Мороз		10.11.85	Питающие и распределительные сети ~380/220В. Схема электрическая принципиальная (окончание)	Госстрой БССР «БелНИИгипросельстрой» г. Минск

Альбом II

Магистраль

Распред пункт. Обозн на плане. Тип

Аппарат ввода: Тип Iн А / Iуст А

Аппарат отходящей линии: Тип Iн А / Iуст А

Линия: Маркировка - длина уч-ка, м; Марка - сечение, мм2, способ прокладки

Пусковой аппарат: Тип Iн А; Iуст А

Линия: Маркировка - длина уч-ка, м; Марка - сечение, мм2, способ прокладки

Обозначение на плане

№ по плану	Тип	Pн кВт	Iн А / Iп А	Наименование механизма
7	«Подольск»	0,27		Машины швейные поз. 56
8	«Подольск»	0,27		Машины швейные поз. 56
9	«Подольск»	0,27		Машины швейные поз. 56
15	Минск-12	0,2		Холодильник поз. 54
3		(1)	(4,5)	Переменное оборудование
4		(0,5)	(2,5)	Переменное оборудование
5		(0,03)	(0,15)	Переменное оборудование
6		0,9	4	Утюг поз. 13
14		0,3	2,7	Воздухоочистка поз. 53
12		(1)	(4,5)	Переменное оборудование
16		(1)	(4,5)	Переменное оборудование
23		(0,5; 0,4)	(2,5; 0,3)	Переменное оборудование
26		(0,02; 0,3)	(0,1; 1,5)	Переменное оборудование
33		(1,8)	(8,3)	Переменное оборудование
22		(0,17)	(0,8)	Переменное оборудование
29		0,27	0,83	Точило поз. 75
37	ФПШ-5М	1	2,4	Фуговально-шлифовальный станок поз. 76
34		(6)	(9,3)	Переменное оборудование
11	АОЛ/2-243	0,18	0,48/2,4	Задвижка канализационная
13	ЭВУШ-6/47	7	10,6	Электрическая плита поз. 52
43		(7)	(10,6)	Переменное оборудование
38	шкаф №3	0,5	2,2	Шкаф сушильный №3 поз. 70
39	ПМ-8	2,4	10,8	Нутфельная печь поз. 69
40	Б2952	2	10	Шкаф вытяжной поз. 35
51		(1)	(4,5)	Переменное оборудование
52		(1)	4,5	Переменное оборудование

Электроприемник

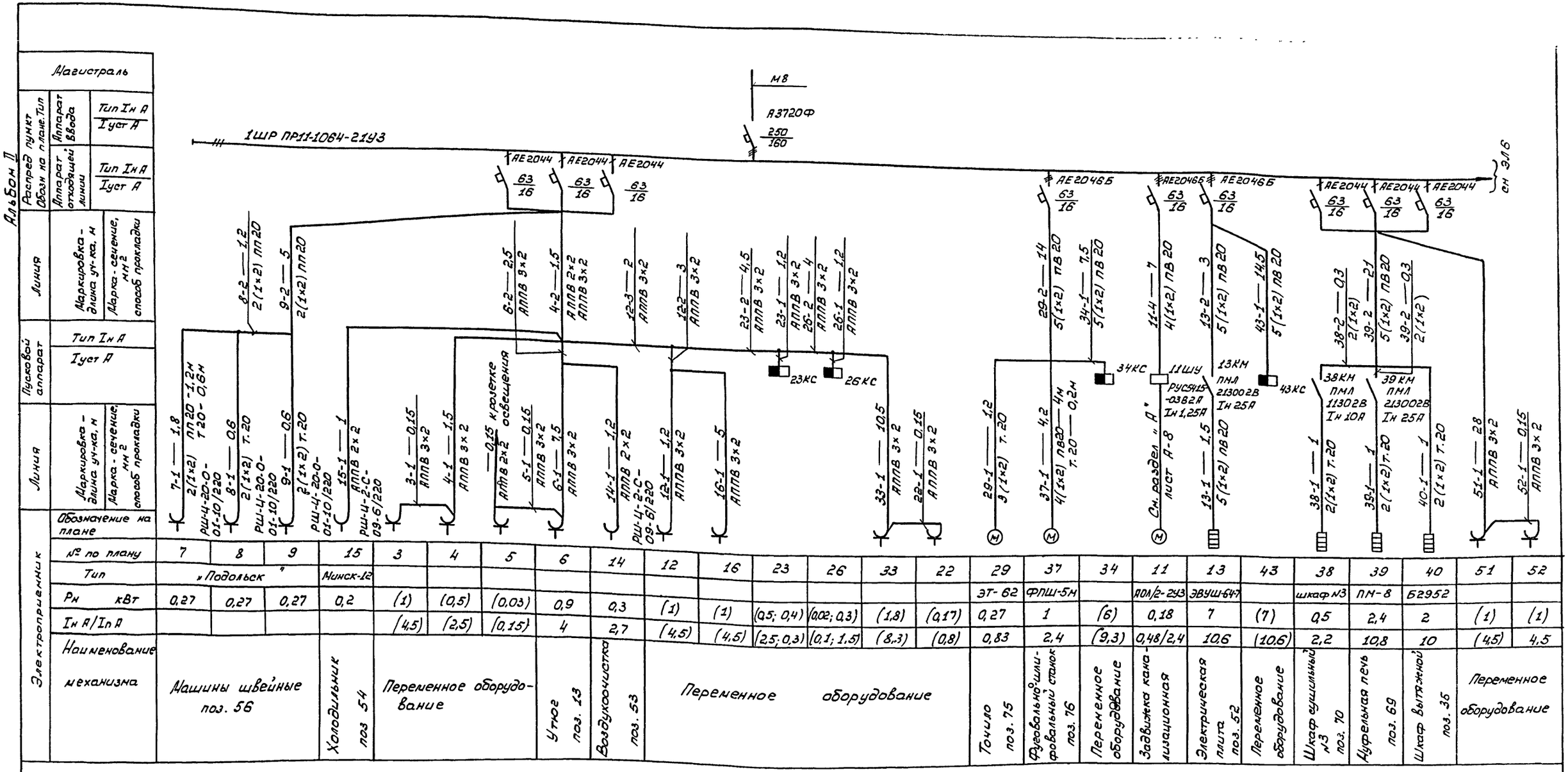

1. Вся проводка выполнена проводом АПВ - 380/660, кроме случаев, указанных на схеме.
2. Все розетки приняты типа РШ-П-20-С-02-10/220, кроме случаев, указанных на схеме.
3. Данные в скобках относятся к лечебному учреждению и приведены для справок.

Инв. № подл. | Подпись и дата | Взам. инв. №

Привязан:

Инв. №

ТП 224-1-463.86 ЭЛ				
Н. контр.	Бухарина		10.11.85	Средняя общеобразовательная школа на 11 классов (198 учащихся) со стенами из кирпича, приспособливаемая под лечебные учреждения. Стадия: Р; Лист: 5; Листов:
Нач. НТЭП	Беганская		10.11.85	
ГИП	Шелевиля		10.11.85	
Гл. спец.	Райнберг		10.11.85	Распределительные сети ~380/220В
Рук. гр.	Мороз		10.11.85	Схема электрическая принципиальная (Начало)

Госстрой БССР БелНИИгипросельстрой г. Минск

Альбом II

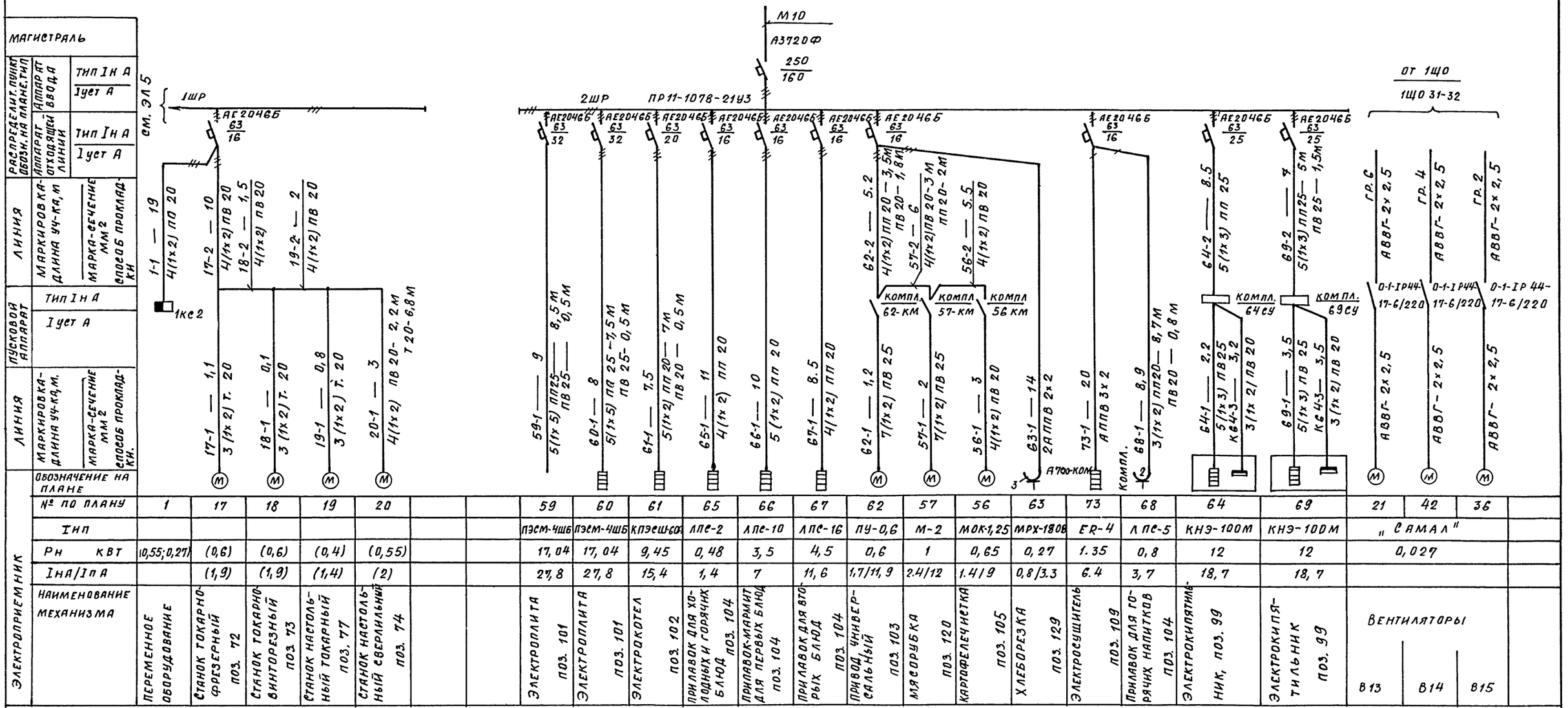

ЭЛЕКТРОПРИЕМНИК																								
№ ПО ПЛАНУ	1	17	18	19	20			59	60	61	65	66	67	62	57	56	63	73	68	64	69	21	42	36
IНП								ПЭСМ-4ШБ	ПЭСМ-4ШБ	КПЭСШ-60А	ЛПС-2	ЛПС-10	ЛПС-16	ПУ-0,6	М-2	МОК-1,25	МРХ-180В	ER-4	ЛПС-5	КНЭ-100М	КНЭ-100М	„САМАЛ"		
РН КВТ	(0,55;0,27)	(0,6)	(0,6)	(0,4)	(0,55)			17,04	17,04	9,45	0,48	3,5	4,5	0,6	1	0,65	0,27	1.35	0,8	12	12	0,027		
IНА/IПА		(1,9)	(1,9)	(1,4)	(2)			27,8	27,8	15,4	1,4	7	11,6	1,7/11,9	2.4/12	1.4/9	0,8/3.3	6.4	3,7	18,7	18,7			
НАИМЕНОВАНИЕ МЕХАНИЗМА	ПЕРЕМЕННОЕ ОБОРУДОВАНИЕ	СТАНОК ТОКАРНО-ФРЕЗЕРНЫЙ ПОЗ. 72	СТАНОК ТОКАРНО-ВИНТОРЕЗНЫЙ ПОЗ. 73	СТАНОК НАСТОЛЬНЫЙ ТОКАРНЫЙ ПОЗ. 77	СТАНОК НАСТОЛЬНЫЙ СВЕРЛИЛЬНЫЙ ПОЗ. 74			ЭЛЕКТРОПЛИТА ПОЗ. 101	ЭЛЕКТРОПЛИТА ПОЗ. 101	ЭЛЕКТРОКОТЕЛ ПОЗ. 102	ПРИЛАВОК ДЛЯ ХОЛОДНЫХ И ГОРЯЧИХ БЛЮД ПОЗ. 104	ПРИЛАВОК-МАРМИТ ДЛЯ ПЕРВЫХ БЛЮД ПОЗ. 104	ПРИЛАВОК ДЛЯ ВТОРЫХ БЛЮД ПОЗ. 104	ПРИВОД УНИВЕРСАЛЬНЫЙ ПОЗ. 103	МЯСОРУБКА ПОЗ. 120	КАРТОФЕЛЕЧИСТКА ПОЗ. 105	ХЛЕБОРЕЗКА ПОЗ. 129	ЭЛЕКТРОСУШИТЕЛЬ ПОЗ. 109	ПРИЛАВОК ДЛЯ ГОРЯЧИХ НАПИТКОВ ПОЗ. 104	ЭЛЕКТРОКИПЯТИЛЬНИК, ПОЗ. 99	ЭЛЕКТРОКИПЯТИЛЬНИК ПОЗ. 99	ВЕНТИЛЯТОРЫ В13	В14	В15

1. Пояснения к схеме см. ЭЛ 5.

				Т.П 224-1-463. 86 ЭЛ			
Н.КОНТР.	БУХАРИНА		10.11.85				
НАЧ.МТЭП	БЕГАНСКАЯ		10.11.85	СРЕДНЯЯ ОБЩЕОБРАЗОВАТЕЛЬНАЯ ШКОЛА НА 11 КЛАССОВ (198 УЧАЩИХСЯ) СО СТЕНАМИ ИЗ КИРПИЧА, ПРИСПОСАБЛИВАЕМАЯ ПОД ЛЕЧЕБНЫЕ УЧРЕЖДЕНИЯ	СТАДИЯ	ЛИСТ	ЛИСТОВ
ГИП	ШЕЛЕВИЛЯ		10.11.85		Р	6	
ГЛ.СПЕЦ.	ФАЙНБЕРГ		10.11.85				
РУК. ГР.	МОРОЗ		10.11.85	РАСПРЕДЕЛИТЕЛЬНЫЕ СЕТИ-380/220В. СХЕМА ЭЛЕКТРИЧЕСКАЯ ПРИНЦИПИАЛЬНАЯ (ПРОДОЛЖЕНИЕ)	ГОССТРОЙ БССР БЕЛНИИГИПРОСЕЛЬСТРОЙ г. МИНСК		

ПРИВЯЗАН:

ИНВ. №

Копир. Гос

ФОРМАТ А2

ИНВ № ПОДЛ. | ПОДПИСЬ И ДАТА | ВЗАМ. ИНВ. №

Альбом II

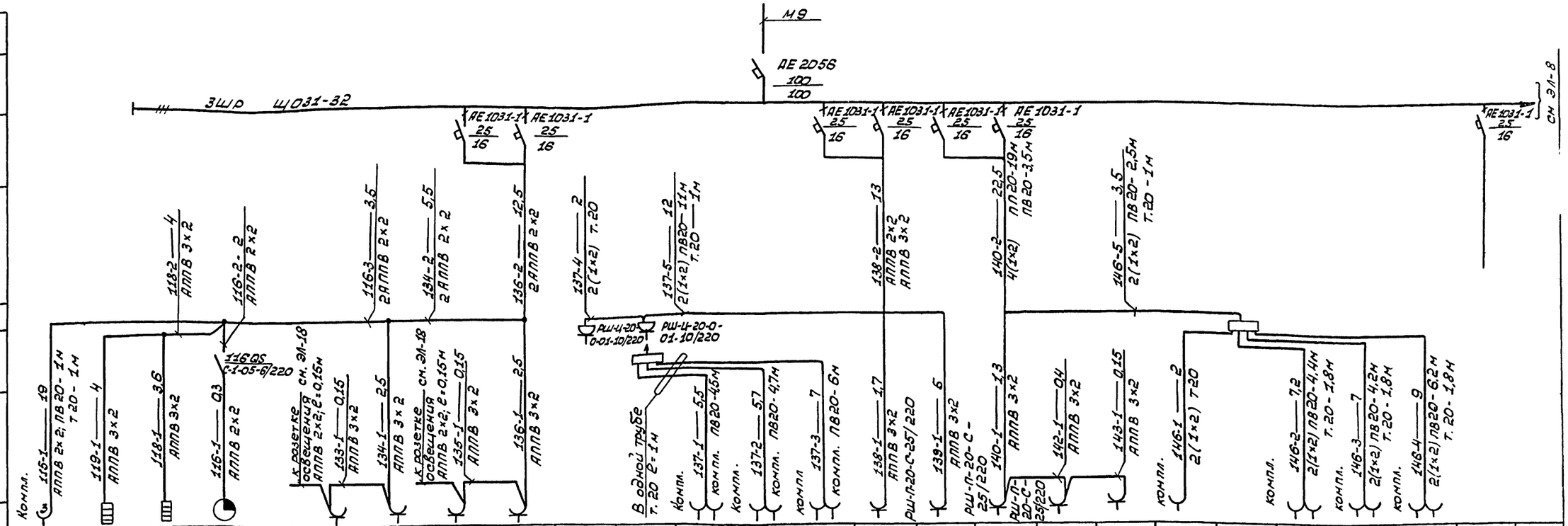

Магистраль																											
Распред. пункт Обозн. на плане, тип	Аппарат ввода	Тип $I_н$ А / $I_{уст}$ А																									
	Аппарат отходящей линии	Тип $I_н$ А / $I_{уст}$ А																									
Линия	Маркировка - длина уч-ка, м		115	119	118	116		133	134	135	136	137-1	137		138	139	140	142	143	146-1	146						
	Марка - сечение мм² способ прокладки																										
Пусковой аппарат	Тип $I_п$ А / $I_{уст}$ А																										
Обозначение на плане			115	119	118	116		133	134	135	136	137-1	137		138	139	140	142	143	146-1	146						
Электроприемник	№ по плану		115	119		116		133	134	135	136	137-1	137		138	139	140	142	143	146-1	146						
	Тип		ЛКФП-7017	ER-4		ЭВЧС-180-24-325К						Б-2378	КЭФ-8-III	Б-2373			МП-8			Б-2379	КЭХ-10	Б 2374					
	$P_н$ кВт		0,7	1,35		0,0016		(0,3)	(0,5;0,03)	(0,5)	(0,3)	0,2	0,4	4×0,18	(2,4)		2,4	(1)	(1)	0,2	2	4×0,18					
	$I_н$ А / $I_п$ А		4,5	6,3								0,9			(10,8)		10,8	(4,5)	(4,5)	0,9							
	Наименование механизма		Лингафонный аппарат поз. 59	Электросушитель поз. 98		Часы сигнальные		Переменное оборудование				Стол демонстрационный физический поз. 5	Комплект электрооборудования кабинета физики	Розетки на столах	Переменное оборудование		Муфельная печь поз. 69	Переменное оборудование		Стол демонстрационный химический	Комплект электрооборудования кабинета химии поз.	Розетки на столах					Резерв	

1. Пояснения к схеме см. Э15.

				ТП 224-1-463.86		ЭЛ
Привязан:	Н. контр.	Бухарина	10.11.85	Средняя общеобразовательная школа на 11 классов (198 учащихся) со стенами из кирпича, приспособленная подлечебные учреждения.	Стадия: Р	Лист: 7	Листов:
	Нач. НТЭП	Берганская	10.11.85				
	ГИП	Шелевиля	10.11.85				
	Гл. спец.	Файнберг	10.11.85	Распределительные сети ~380/220В. Схема электрическая принципиальная (продолжение)	Госстрой БССР, БелНИИгипросельстрой, г. Минск		
	Рук. гр.	Морозз	10.11.85				
Инв. №							

Инв. № подл. | Подпись и дата | Взам. инв. №

Альбом II

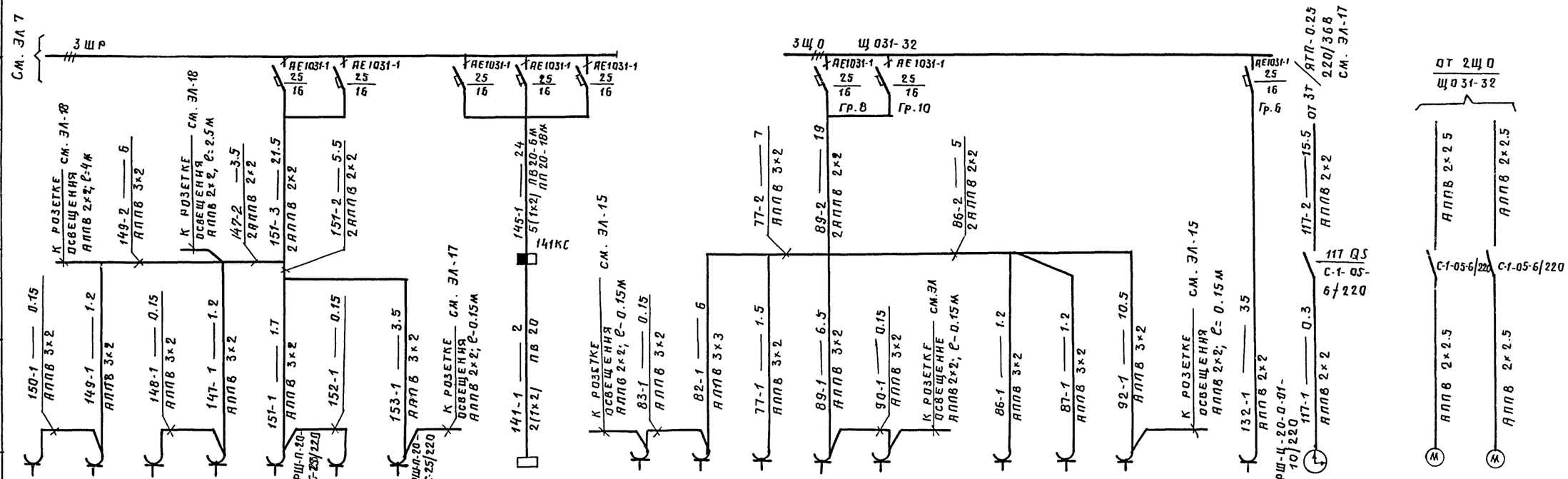

№ по плану	150	149	148	147	151	152	153		141		83	82	77	89	90		86	87	92		132	117		80	85	
Тип													Э-34-220								ОТУ 2.2.1	ПЧКЗ-26Р-24		Самал		
Рн кВт	(0.2)	(1)	(0.17)	(0.1)	2.4	(1)	2.4		2		(1)	(0.3)	1	(0.18)	(0.3)		(1.8)	(2)	(1.6)		0.5	0.03		0.027		
Iн А/Iп А		(4.5)			10.8	(4.5)	10.8		10		(4.5)		4.5								3.2	0.13				
Наименование механизма	Переменное оборудование								Шкаф вытяжной поз 35		Переменное оборудование		Кипятильник поз 46	Переменное оборудование							Усилитель телевизионный	Первичные часы		Вентилятор В11	В12	

Пояснения к схеме см. ЭЛ-5.

Т.п. 224-1-463.86 ЭЛ.							
Н. контр.	Бухарина		10.11.85	Средняя общеобразовательная школа на 11 классов (198 учащихся) со стенами из кирпича, приспосабливаемая под лечебные учреждения.	Стадия	Лист	Листов
Нач. МТЭП	Беганская		10.11.85		Р	8	
ГИП	Шелевяя		10.11.85				
Гл. спец.	Файнберг		10.11.85	Распределительные сети ~380/220В. Схема электрическая принципиальная (окончание)	Госстрой БССР Белгипротрансельстрой г. Минск		
Рук гр	Мороз		10.11.85				

Привязан:

Инв №

Копировала: Заец

Формат А2

Инв № подл | Подпись и дата | Взам. инв №

Альбом II

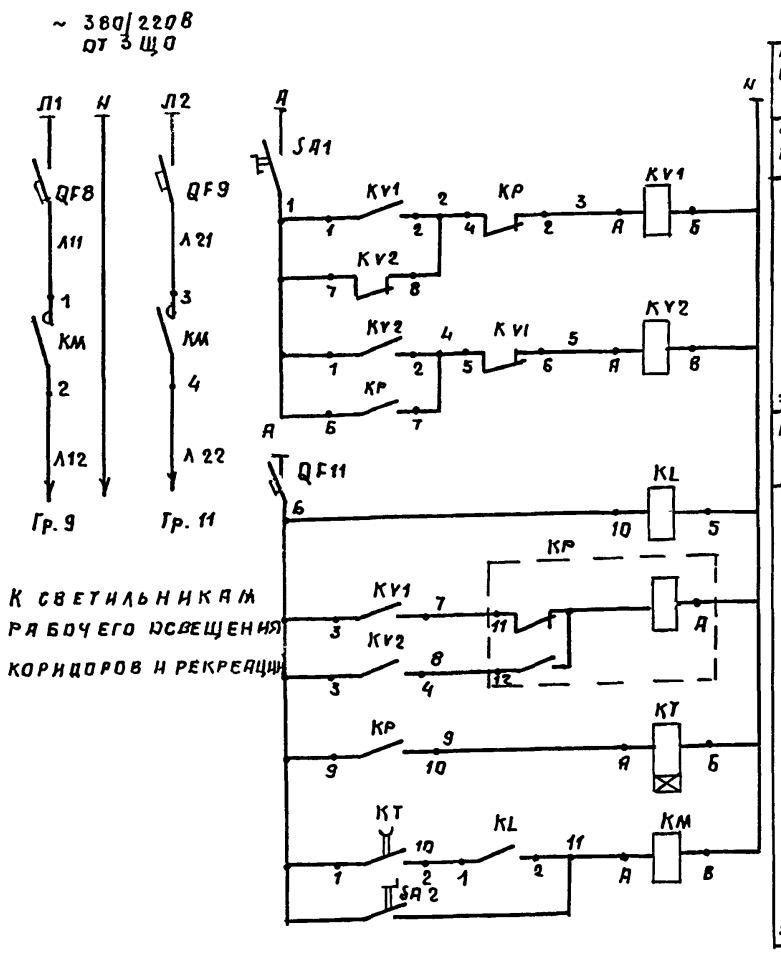

Поз. обозначение	Наименование	Кол.	
	Щиток освещения Щ031-32(ЗЩО)		
QF8, QF9, QF11	Выключатель автоматический АЕ1031-144Т р16А	3	
	Пост управления ПКУ 15-21-231-4093(1ПО)		
SA1, SA2	Переключатель ПЕ 011 У3 лист 2	2	
	Блок освещения БО (лист ЭЛ7)		
KV1, KV2	Реле РПЛ-12204 Ц~220В, К 2з, 2р	2	
KP	Реле двухпозиционное РП 12-УХЛ4 И~220В	1	
KT	Реле времени РВП72-3122-00У4-220/50	1	Выдержка времени 180сек
KL	Фотореле ФР-293 Н~220В	1	
KM	Пускатель ПМЛ-2110028 Н~220В	1	

1. Схемой предусмотрено ручное (выключателем S2) и автоматическое управление рабочим освещением коридоров и проходов. При автоматическом режиме для обеспечения правильного включения освещения необходимо включить переключатель S1. во время урока. В дальнейшем схема работает автоматически по программе, набранной на сигнальных часах. Настройка часов должна обеспечивать включение освещения в течение 40 минут до начала занятий и после их окончания
2. Эскиз поста управления 1ПО см. лист ЭЛ-11.

Т.п. 224-1-463.86 ЭЛ					
Н.контр	Бухарина		10.11.85	Средняя общеобразовательная школа на 11 классов (198 учащихся) со стенами из кирпича, приспосабливаемая под лечебные учреждения	Стадия: Р; Лист: 9; Листов:
Нач.МТЭП	Беганская		10.11.85		
ГИП	Шелевиля		10.11.85		
Гл.спец.	Файнберг		10.11.85	Рабочее освещение коридоров, рекреаций. Управление. Схема принципиальная электрическая.	Госстрой БССР Белнигипросельстрой г. Минск
Рук.гр.	Мороз		10.11.85		

Привязан:

Инв. №

Копировал: Формат А3

Альбом II

Схема подключений

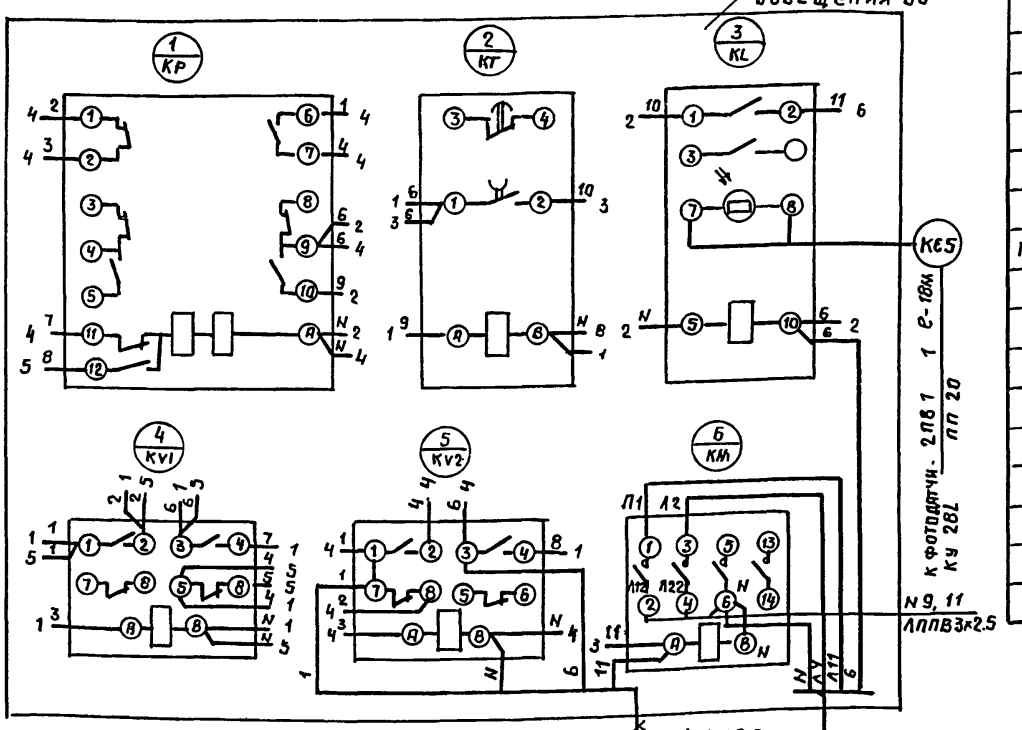

Марка, поз.	Обозначение	Наименование	Кол.	Масса ед., кг	Примечание
KP		Реле РП12-УХЛ4 Ц~220В	1		
KT		Реле РВП72-3122-00У4-220/50	1		
KL		Фотореле ФР-293 Ц~220В	1		
KV1, KV2		Реле РПЛ-12204 Ц~220В	2		
KM		Пускатель ПМЛ-2110028			
		Ц~220В	1		
1		Коробка У61417У2	1		
2		Провод ПВ1 1-380/660	40		м
3		АПВ 2-380/660	13		м
4		АППВ 2×2.5-380/660	58		м
5		Труба ГОСТ 18599-83 ПНП200	18		м
6		Профиль К 238У2 ℓ=350мм	2		
		ℓ=450мм	5		

1. Монтаж аппаратуры на блоке выполнить проводом ПВ1 1-380/660.

А

Блок освещения БО
Общий вид м 1:5

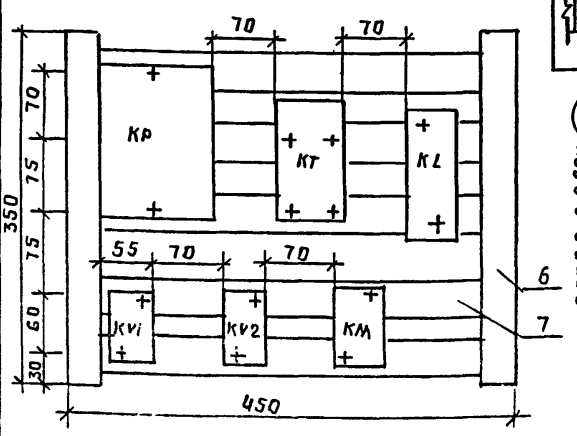

Т.п. 224-1-463.86 ЭЛ					
Н.контр	Бухарина		10.11.85	Средняя общеобразовательная школа на 11 классов (198 учащихся) со стенами из кирпича, приспосабливаемая под лечебные учреждения	Стадия: Р; Лист: 10; Листов:
Нач.МТЭП	Беганская		10.11.85		
ГИП	Шелевиля		10.11.85		
Гл.спец.	Файнберг		10.11.85	Рабочее освещение коридоров рекреаций. Схема подключений. Общий вид В.О	Госстрой БССР Белнигипросельстрой г. Минск
Рук.гр.	Мороз		10.11.85		

Привязан:

Инв. №

Копировал: Формат А3

Альбом II

Схема управления рабочим освещением актового зала

1 (2) ступень

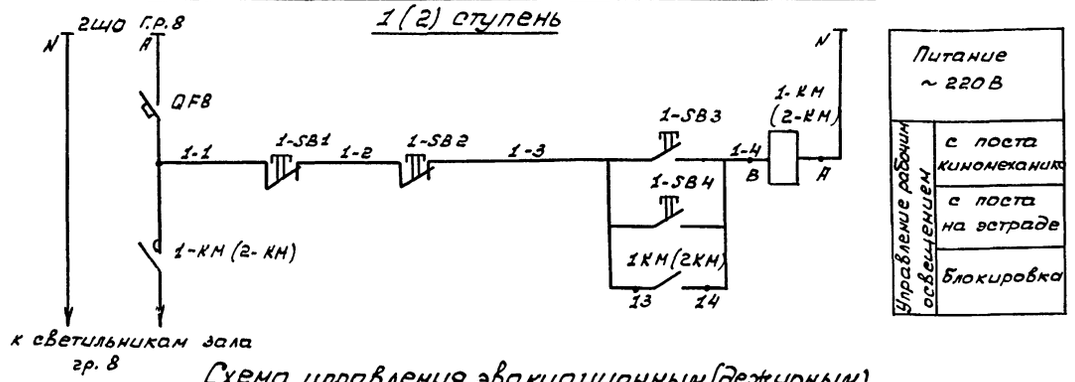

Питание ~ 220В	
Управление рабочим освещением	с поста киномеханика
	с поста на эстраде
	Блокировка

Схема управления эвакуационным (дежурным) освещением зала

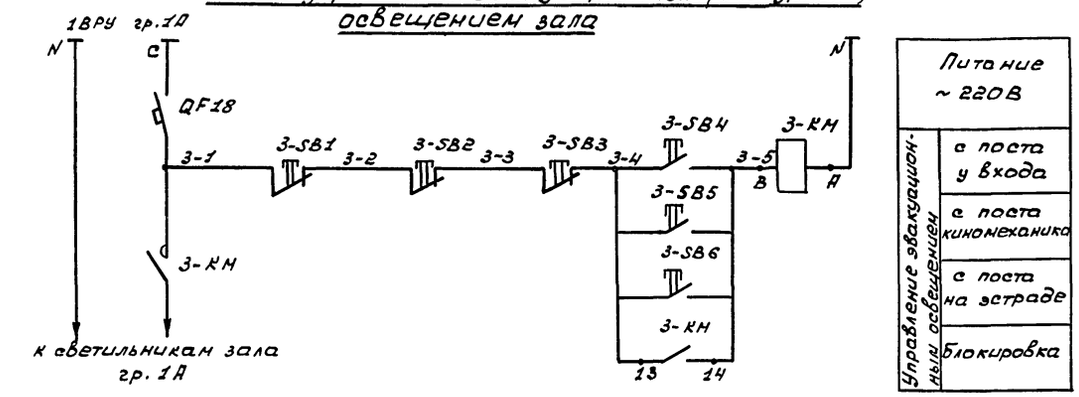

Питание ~ 220В	
Управление эвакуационными освещением	с поста у входа
	с поста киномеханика
	с поста на эстраде
	Блокировка

Схема управления наружным освещением школы

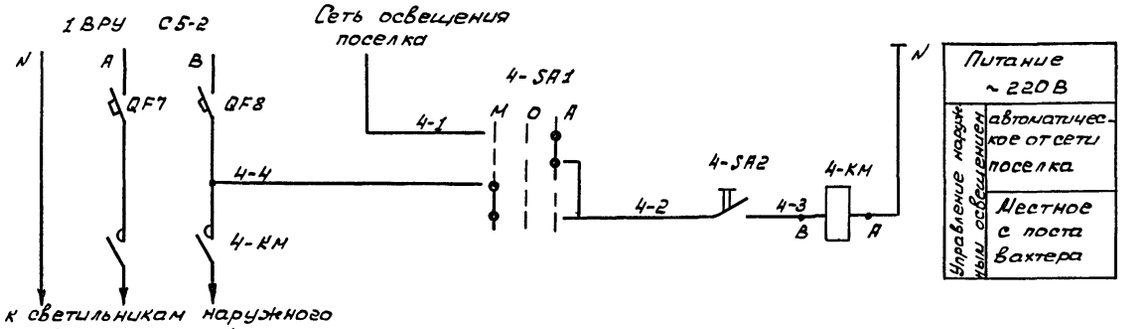

Питание ~ 220В	
Управление наружными освещением	автоматическое от сети поселка
	Местное с поста Вахтера

Эскизы заказа постов

Пост Вахтера 1ПО
ПКУ15-21.231-40У3

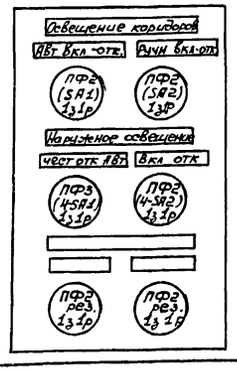

Пост на эстраде 2ПО
ПКУ15-21.231-40У3

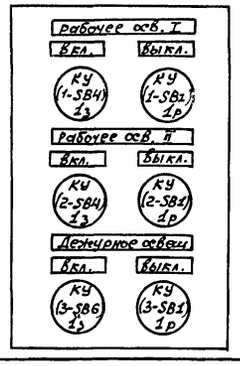

Пост Входа 3ПО
ПКУ15-21.131-40У3

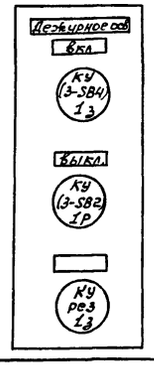

Пост киномеханика 4ПО
ПКУ 15-21.231.54.У2

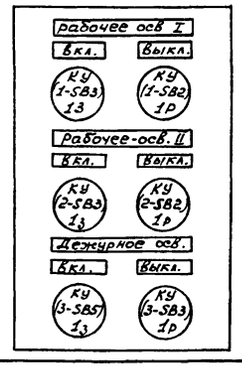

Поз. обозначение	Наименование	Кол	Примечание
	Щиток освещения ЩО31-32 (2ЩО)		
QF8.	Выключатель АЕ1031-1У4 Iр 16А	1	
	Панель ВРУ1-23-53 УХЛ4 (1ВРУ панель2)		
QF7, QF8, QF18	Выключатель АЕ1031-1У4 Iр 16А	1	
	Пост киномеханика ПКУ15-21.231-34У3 (4ПО)		
1-SB3, 2-SB3			
3-SB5	Кнопка управления КЕ-011У3 исп.4	3	
1-SB2, 2-SB2			
3-SB3	Кнопка управления КЕ-011У3 исп.5	3	
	Пост на эстраде ПКУ15-21.231-40У3 (2ПО)		
1-SB4, 2-SB4			
3-SB6	Кнопка управления КЕ-011У3 исп.4	3	
1-SB1, 2-SB1			
3-SB1	Кнопка управления КЕ-01193 исп.5	3	
	Пост у входа ПКУ15-21.131-40У3 (3ПО)		
3-SB4	Кнопка управления КЕ-011У3 исп.4	1	
3-SB2	Кнопка управления КЕ-011У3 исп.5	1	
	Пост вахтера ПКУ-15-21.231-40У3 (1ПО)		
4-SA1	Переключатель ПЕ-031У3 к 13 1р	1	
4-SA2	Переключатель ПЕ-011У3 к 13	1	
	Аппаратура по месту		
1-КМ, 3-КМ	Пускатель ПМЛ-1110028 Н~220В ВК 13	3	
4-КМ	Пускатель ПМЛ-2110028 Н~220В ВК 13	1	

Привязан:

Инв. №

Инв. № подл. | Подпись и дата | Взам. инв. №

					ТП 224-1-463.86		ЭЛ
Н. контр.	Бухарина			10.11.85	Средняя общеобразовательная школа на 11 классов (198 учащихся) со стенами из кирпича, приспособленная под лечебные учреждения	Стадия	Лист	Листов
Нач. НТЭП	Беганская			10.11.85		Р	11	
ГИП	Шелевиля			10.11.85				
Гл. спец.	Файнберг			10.11.85	Рабочее и эвакуационное освещение актового зала. Наружное освещение. Управление. Схемы электрические принципиальные	Госстрой БССР, Белниигипросельстрой г. Минск		
Рук. гр.	Мороз			10.11.85				

Копировал: Насенник

Формат: А2

Альбом II

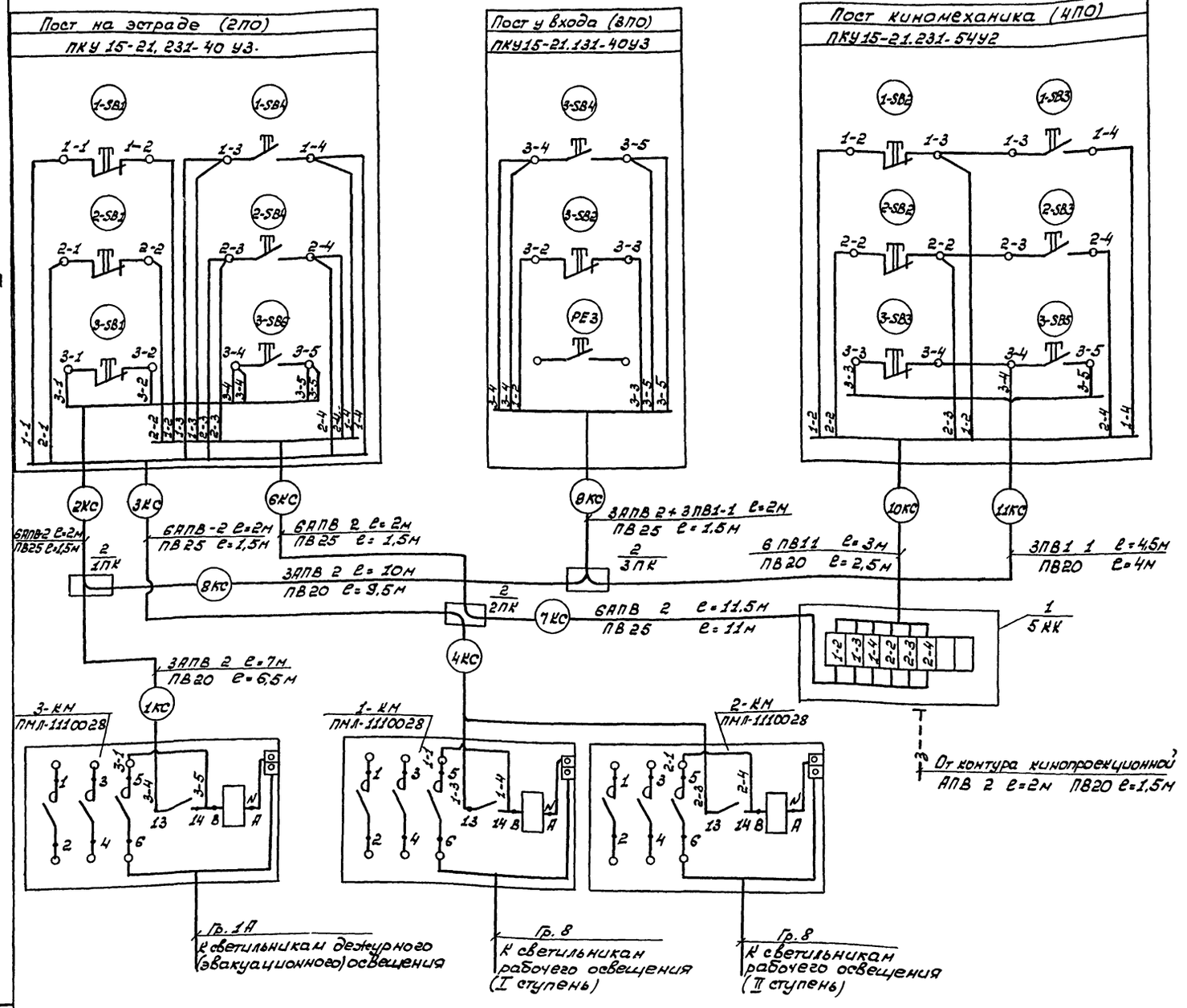

Марка, поз	Обозначение	Наименование	Кол.	Масса ед. кг	Примечание
1		Коробка У614АУ2	1		
2		Коробка У272УХЛ3	3		
3		Профиль К238У2 h=400мм	2		
4		Провод ПВ1 1-380/660	38		м
5		АПВ 2-380/660	208		м
6		АППВ 3×2,5-380/660	17		м
		Труба ТУ6-19-215-83			
7		ПВХ ВРЭП 20У	22		м
8		ПВХ ВРЭП 25У	22		м

1. Питающие линии к пускателям условно не доказаны.
2. Пускатели 1-КМ... 3КМ установить на профилях К238У2

				ТП 224-1-463.86			ЭЛ
Н. контр.	Бухарина		10.11.85	Средняя общеобразовательная школа на 11 классов (198 учащихся) со стенами из кирпича, приспособленная под лечебные учреждения	Стадия	Лист	Листов
Нач. отд.	Беганская		10.11.85		Р	12	
ГИП	Шелевиля		10.11.85				
Гл. спец.	Файнберг		10.11.85	Рабочее и эвакуационное освещение актового зала. Наружное освещение. Схемы подключений.	Госстрой БССР БелНИИгипросельстрой г. Минск		
Рук. гр.	Мороз		10.11.85				

Привязан:

Инв. №

Инв. № подл. | Подпись и дата | Взам. инв. №

Копировал: Насенник

Формат А2

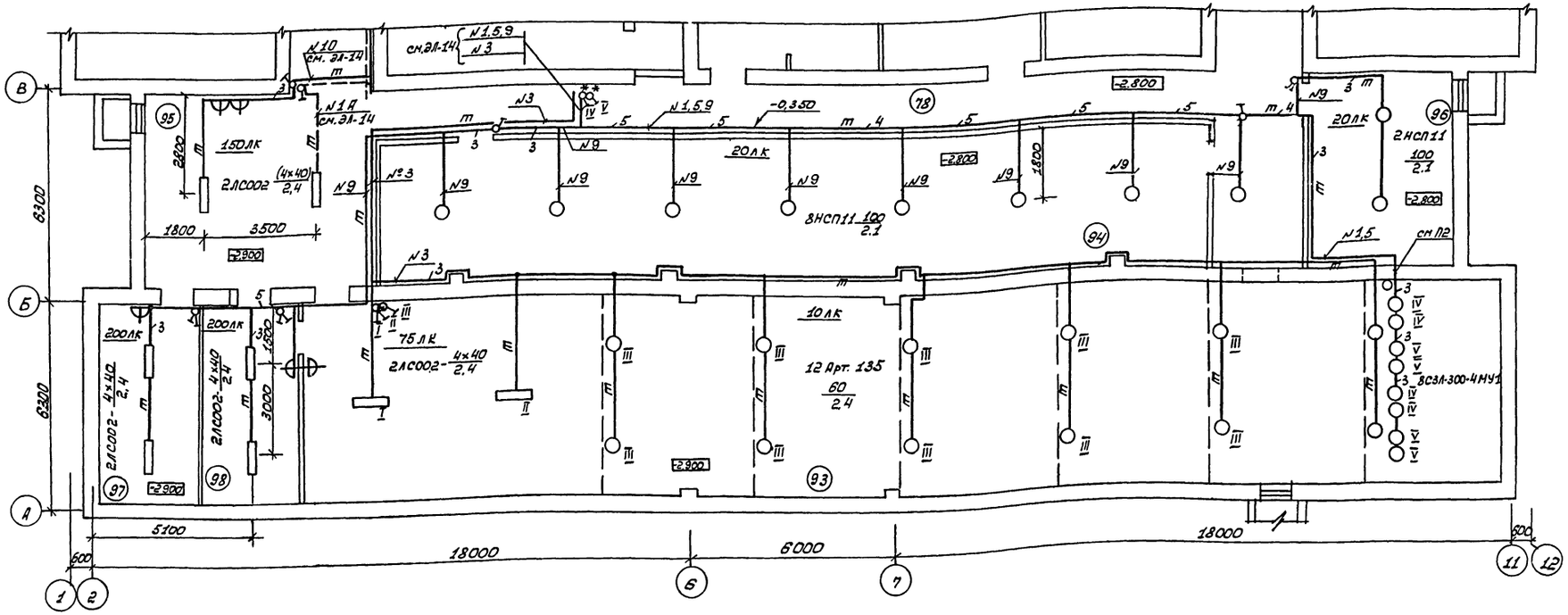

Схематический план цокольного этажа и подвала

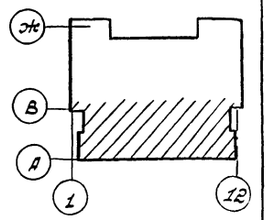

Экспликация помещений

Номер по плану	Наименование	Площадь м²
68	Комбинированная мастерская	60.95
69	Складское помещение	12.01
70	Помещение для установки спецоборудования	12.14
71	Комната мастера-инструктора	10.29
72	Кабинет обслуживающих видов труда	36.21
73	Комната технического персонала, инвентаря	9.51
74	Тамбур	3.46
75	Тепловой пункт	20.20
76	Коридор	20.23
77	Венткамера	56.87
78	Коридор	153.32
79	Тамбур	3.36
80	Тамбур	4.20
83	Уборная для девочек	8.46
84	Уборная для мальчиков	8.11
85	Коридор	2.84
87	Кладовая несгораемых материалов	11.35
88	Помещение дежурного персонала	17.52
89	Помещение для хранения наглядных пособий по изучению основ механизации и агротехнике	86.63
90	Помещение для хранения агрегатов и узлов автомобиля и трактора	49.55
91	Тренажерная по автомобилю и трактору	35.52
92	Помещение для хранения садово-огородного инвентаря	30.75
93	Тир для мелкокалиберного оружия	211.37
94	Помещение для хранения санитарно-технического оборудования	69.51
95	Помещение для ожидания	39.19
96	Помещение для хранения макетов сельхозтехники	23.95
97	Инструкторская	16.72
98	Комната для чистки оружия	16.72
99	Тамбур	3.56
100	Кладовая хранения спортивного инвентаря	82.81
101	Тамбур	3.88
102	Коридор	6.06
103	Техническое помещение	10.78

1. * Выключатели для управления освещением мишеней.

Привязан:

Инв. №

ТП 224-1-463. 86 ЭЛ

Н. контр.	Бухарина		10.11.85
Нач. мтэп	Беганская		10.11.85
ГИП	Шелевиля		10.11.85
Гл. спец.	Файнберг		10.11.85
Рук. гр.	Мороз		10.11.85

Средняя общеобразовательная школа на 11 классов (198 учащихся) со стенами из кирпича, приспособливаемая под лечебные учреждения

План расположения осветительного электрооборудования и проводок цокольного этажа и подвала между осями А-В

Стадия	Лист	Листов
Р	13	

Госстрой БССР
БелНИИгипросельстрой
г. Минск

Копировал: Насенник

Формат: А2

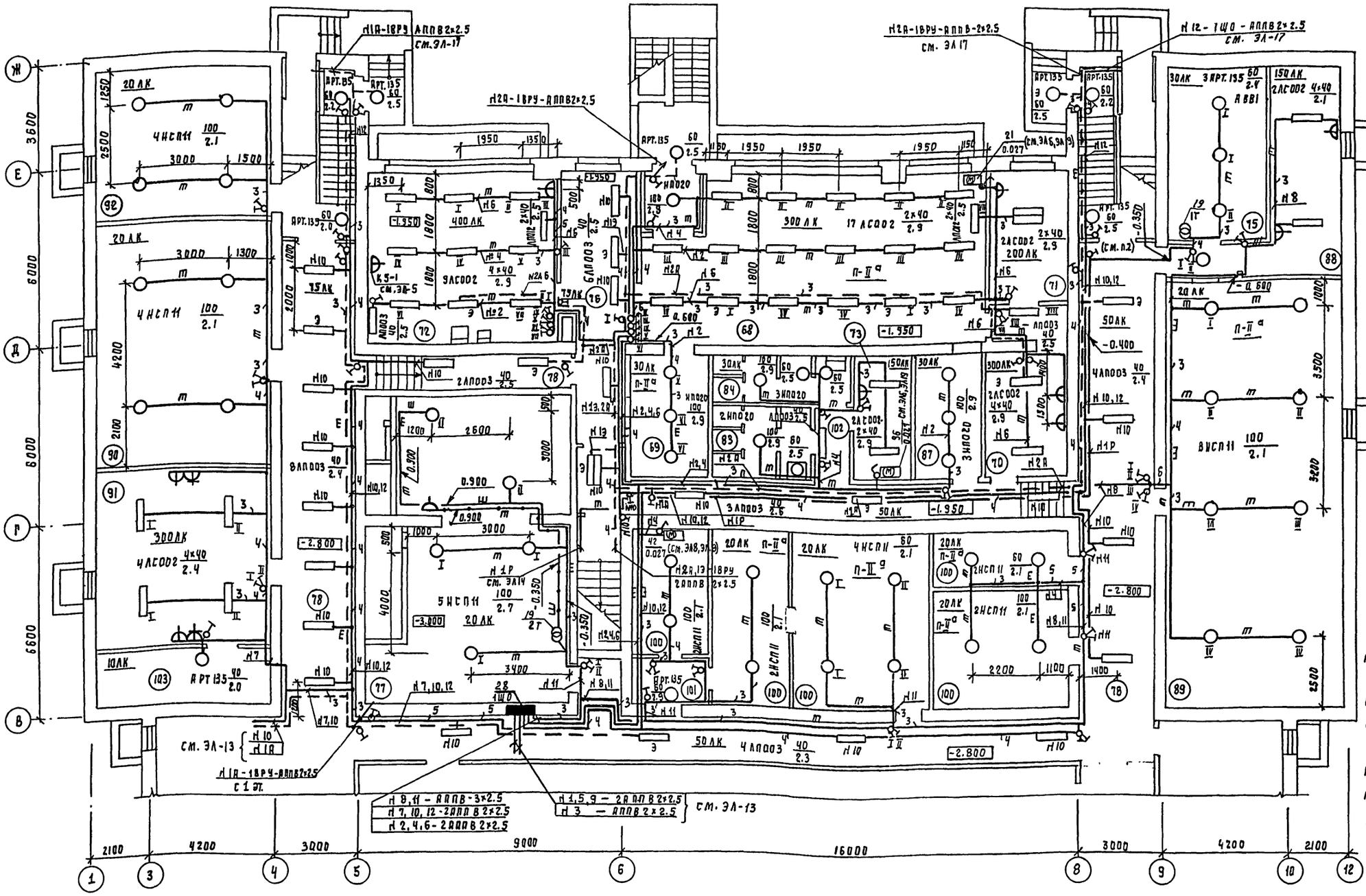

Схематический план цокольного этажа и подвала

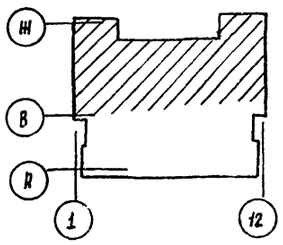

1. Экспликацию помещений см. ЭЛ-13.
2. При пересечениях с трубопроводами провода проложить на высоте 2.1м от пола.
3. В помещениях с зонами П-II а в пустотах перекрытия проложить кабель АВВГ, под штукатуркой стен-провод АППВ.

Данные о групповых щитках

Номер щитка	Тип	Установленная мощность квт	Номера автоматических выключателей: Однополюсные, занятые	Однополюсные, резервные	Трехполюсные, занятые	Трехполюсные, резервные	Ток расцепителя, А: На вводе	На линии
1ЩО	ЩО31-32				1	—	100	16

Н. контр.	Бухарина		10.11.85	
Нач. МТЭП	Беганская		10.11.85	
ГИП	Шелевиля		10.11.85	
Гл. спец.	Файнберг		10.11.85	
Аукгр	Мороз		10.11.85	

Т.П 224-1-463.86 ЭЛ

Средняя общеобразовательная школа на 11 классов (198 учащихся) со стенами из кирпича, приспосабливаемая подлечебные учреждения.

План расположения осветительного электрооборудования и проводок цокольного этажа и подвала между осями В-Ж.

Стадия	Лист	Листов
Р	14	

Госстрой БССР Белнингипросельстрой г. Минск

Привязан

Инв. №

Копировала: Бор

Формат А2

Альбом II

Согласовано: Гл. спец. Кукареко, Гл. спец. Горелик, Гл. спец. Браженас

Согласовано: Гл. спец. Норвитейн

Инв. № подл. | Подпись и дата | Взам. инв. №

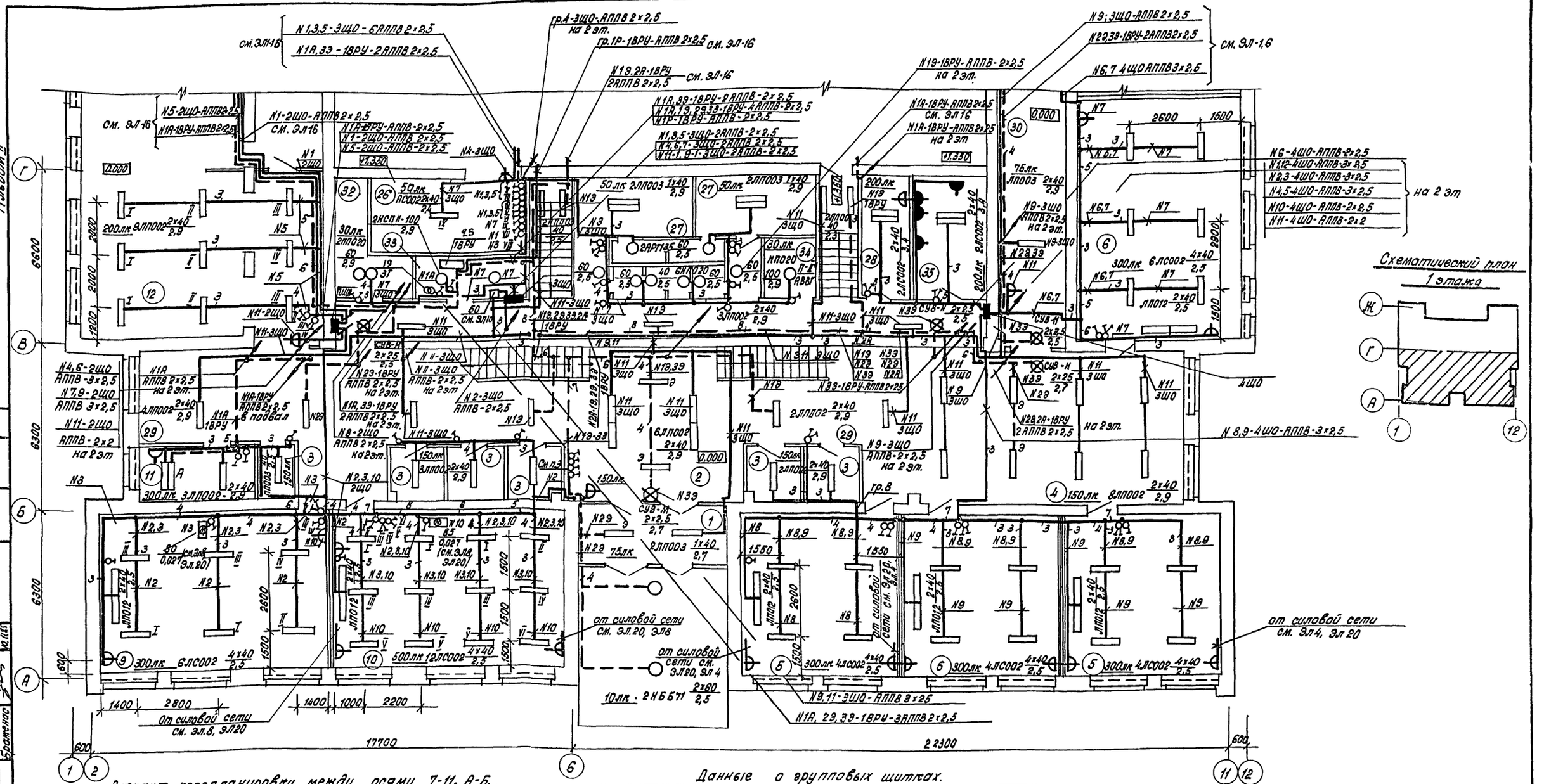

Вариант перепланировки между осями 7-11, А-Б.

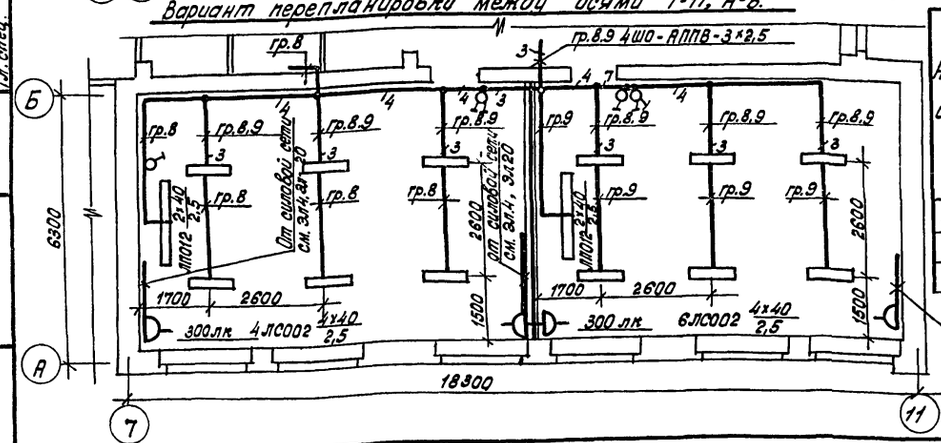

Данные о групповых щитках.

Номер щитка	Ток	Установленная мощность, квт	Номера автоматических выключателей: однополюсные, занятые	однополюсные, резервные	трехполюсные, занятые	трехполюсные, резервные	Ток расцепителя, А: На вводе	На линиях
2Щ0	Щ031-32				1	—	100	16
3Щ0	Щ031-32				1	—	100	16
4Щ0	Щ031-32				1	—	100	16

1. Экспликацию помещений см. лист ЭЛ-16
2. В светильниках помещений N10, 11 установить лампы ЛДЦ-36
3. Выключатели установить в шкафу (см. ЭЛ-15).
4. В коридоре по оси „В" провода проложить вдоль стен на высоте 2,95 м от пола.

Привязан:

Инв. N

Н. контр.	Бухарина		10.11.85
Нач. МТЭП	Беганская		10.11.85
Гип	Шелевиля		10.11.85
Гл. спец.	Файнберг		10.11.85
Рук. груп.	Мороз		10.11.85

ТП 224-1-463.86 ЭЛ

Средняя общеобразовательная школа на 11 классов (198 учащихся) со стенами из кирпича, приспосабливаемая под лечебные учреждения

План расположения осветительного электрооборудования и проводок 1 этажа между осями А÷Г.

Стадия	Лист	Листов
Р	15	

Госстрой БССР
БЕЛНИИГИПРОСЕЛЬСТРОЙ
г. Минск

Согласовано:

Гл. спец.	Кукарекс		10.11.85
Гл. спец.	Горелик		10.11.85
Гл. спец.	Браженас		10.11.85

Согласовано

Инв. N подл.	Подпись и дата	Взам. инв. N	

Альбом II

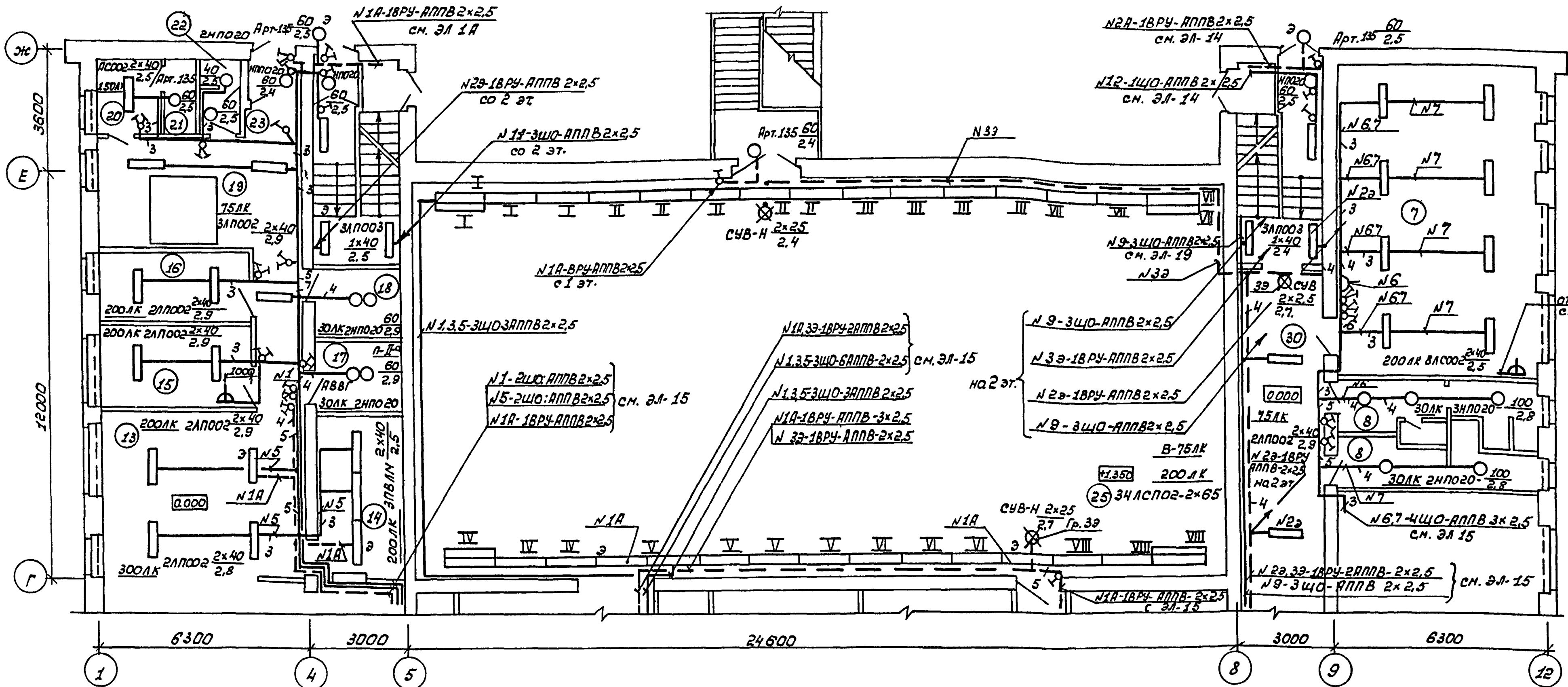

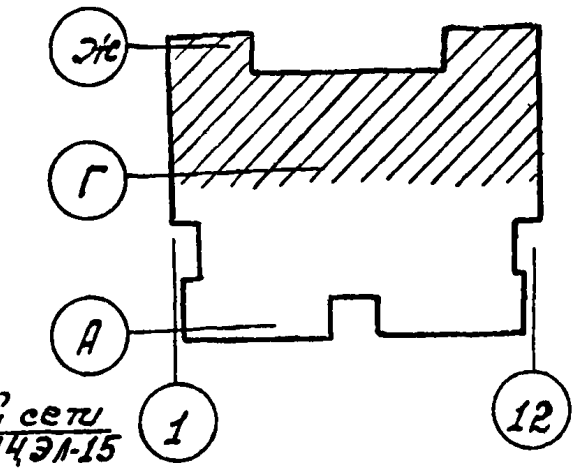

Схематический план 1этажа

Экспликация помещений

Номер по плану	Наименование	Площадь м²
1	Тамбур главного входа	13.05
2	Вестибюль	35.38
3	Гардероб	23.21
4	Рекреационное помещение для младших классов	57.70
5	Классное помещенце для младших классов	103.74
6	Универсальное помещение для младших классов	53.93
7	Спальня - игровая	55.47
8	Уборные и умывальные для учащихся младших классов	16.68
9	Помещение группы продленного дня для проведения учебно - воспитательных занятий	50.75
10	Помещение группы продленного для организации внеурочной работы, кабинет черчения	50.80
11	Кабинет врача	9.24

Номер по плану	Наименование	Площадь м²
12	Обеденный зал	54.42
13	Горячий цех	29.02
14	Моечная	12.00
15	Мясо- рыбный цех	10.76
16	Овощной цех	9.30
17	Кладовая сухих продуктов	4.75
18	Кладовая овощей	4.75
19	Загрузочно-тарная, охлаждаемая камера	19.62
20	Гардеробная персонала	4.15
21	Душевая персонала	1.84
22	Уборная персонала	2.36
23	Тамбур	1.80
24	Коридор	6.29
25	Учебно - спортивный зал	280.55
26	Снарядная	16.01
27	Раздевалка	23.90
28	Комната инструктора	8.02
29	Коридор	81.21

Номер по плану	Наименование	Площадь м²
30	Коридор	39.40
31	Коридор	32.55
32	Комната уборочного инвентаря	7.05
33	Электрощитовая	7.21
34	ТСО (кладовая)	4.43
35	Фотолаборатория	11.99

1. Монтаж светильников и проводов к ним в учебно-спортивном зале выполнить на профиле К238У2. Профиль крепить к конструкциям приведенным в разделе АС (см. лист АС-71).

Согласовано:

Гл. специал.	Кухаренко		10.11.85
Гл. специал.	Горелик		10.11.85
Гл. специал.	Бражевич		10.11.85

Согласовано: Нормировщ. 10.11.8 ГАП

Взам. инв. № | Подпись и дата | Инв. № подл.

Привязан:

Инв. №

ТП 224-1-463. 86 ЭЛ				
Н.контр.	Бухарина		10.11.85	Средняя общеобразовательная школа 11 классов (198 учащихся) со стенами из кирпича, приспосабливаемая под лечебные учреждения
Нач. НТЭП	Беганская		10.11.85	
ГИП	Шелевич		10.11.85	
Гл. спец.	Файнберг		10.11.85	План расположения осветительного электрооборудования и проводок 1 этажа между осями Г-Ж
Рук. гр.	Мороз		10.11.85	

Стадия	Лист	Листов
Р	16	

Госстрой БССР «БелНИИгипросельстрой» г. Минск

Копировал: Насенник Формат: А2

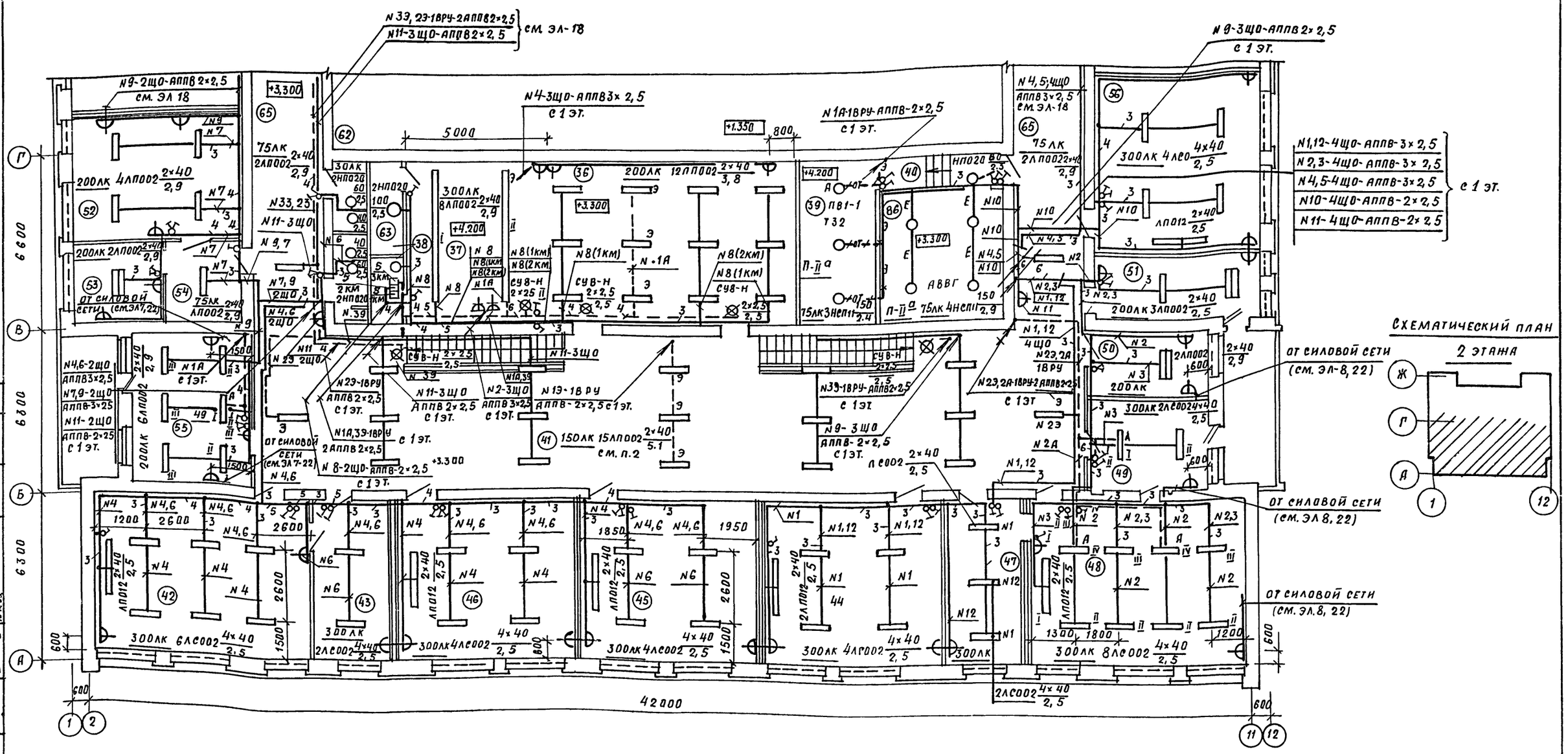

1. Экспликацию помещений см. лист ЭЛ-18.

2. В рекреации (помещение N41) светильники установить на подвесах К38193 длиной 1 м.

3. В светильниках помещений N47,48 установить лампы типа ЛДЦ-36

				Т.П 224-1-463.86	ЭЛ
Н.контр.	Бухарина		10.11.85		
Нач.МТОП	Беганская		10.11.85	Средняя общеобразовательная школа на 11 классов (198 учащихся) со стенами из кирпича, приспособленная под лечебные учреждения	Стадия: Р; Лист: 17; Листов:
ГИП	Шелевила		10.11.85		
Гл.спец.	Файнберг		10.11.85		
Рук.гр.	Мороз		10.11.85	План расположения осветительного электрооборудования и проводок 2 этажа между осями	Госстрой БССР Белниигипросельстрой г. Минск

Привязан:

Инв. №

Альбом II

Инв.№ подл. | Подпись и дата | Взам.инв.№ | Гл. спец. | Гл. спец. | Гл. спец. | Бухарина | Горелик | Баженова | 10.11.85 | 10.11.85 | 10.11.85

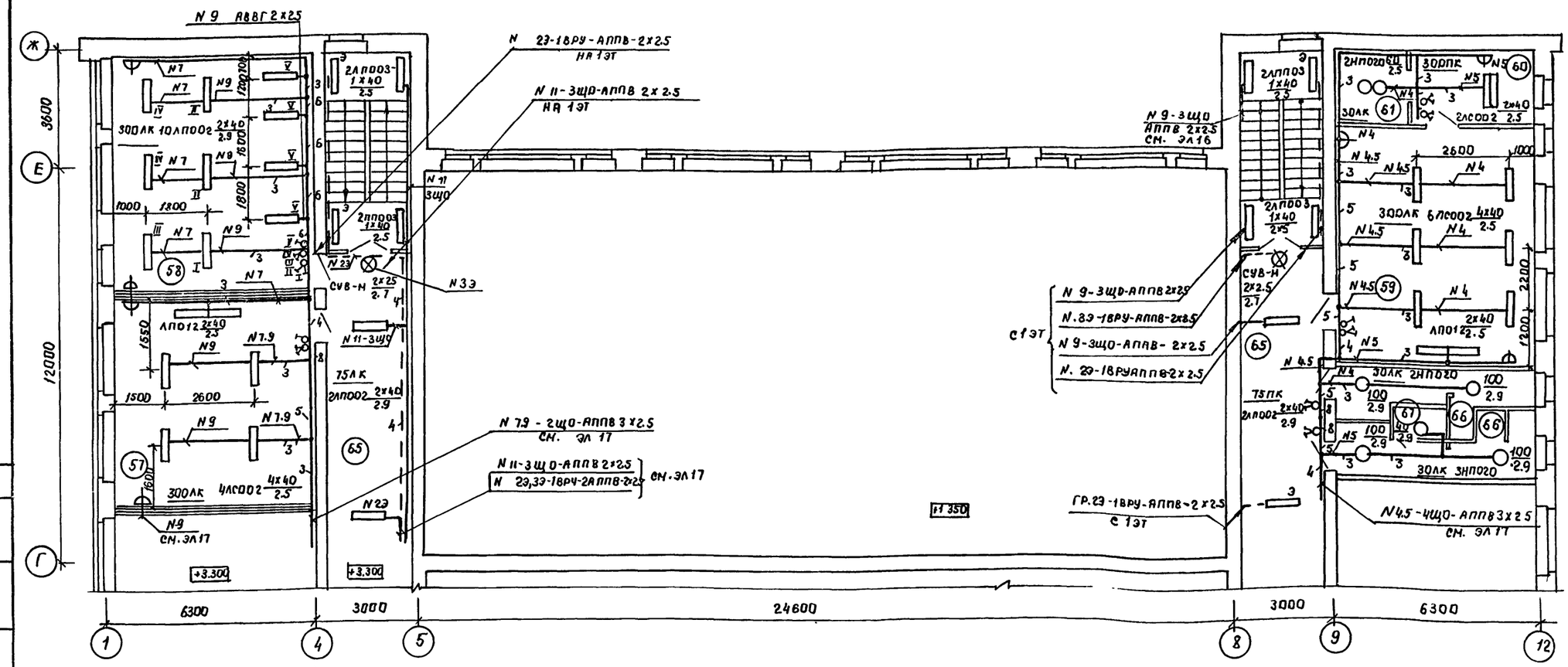

Схематический план 2 этажа

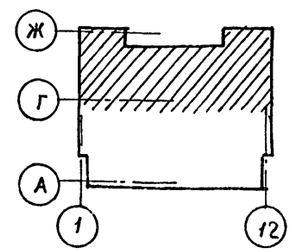

Экспликация помещений

Номер по плану	Наименование	Площадь м²
36	Актовый зал	56.02
37	Эстрада	28.22
38	Инвентарная	6.22
39	Киноаппаратная с перемоточной	14.59
40	Тамбур	3.79
41	Рекреационное помещение для средних и старших классов	117.11
42	Лаборатория физики	46.54
43	Лаборантская физика	15.77
44	Кабинет истории. географии	38.47
45	Кабинет русского языка и литературы	38.35
46	Кабинет математики	38.29
47	Лаборантская химии	15.83
48	Лаборатория химии, биологии	46.72
49	Лаборантская биологии	15.99
50	Канцелярия	8.02
51	Кабинет директора	13.85
52	Учительская	27.87
53	Кабинет завуча	9.89
54	Гардеробная для учителей.	8.23
55	Комната общественных организаций.	23.89
56	Кабинет белорусского языка и литературы	37.90
57	Кабинет иностранного языка	37.93
58	Библиотека	42.92
59	Военный кабинет	44.19
60	Лаборантская	7.52
61	Комната хранения оружия	4.28
62	Уборная для персонала	1.67
63	Комната личной гигиены женщин	1.67
64	Шкаф уборочного инвентаря	1.76
65	Коридор	112.02
66	Уборные и умывальные для учащихся средних и старших классов	16.88
67	Комната личной гигиены девочек	1.09
86	ТСО (аппаратная, радиоузел)	22.56

Альбом II

Согласовано: Гл.спец. Кукарекс 10.11.85; Гл.спец. Горелик 10.11.85; Гл.спец. Бражена 10.11.85; ГАП; Норм.ш.тен.; Взам. инв. №; Подпись и дата; Инв. № подл.

Привязан

Инв. №

Н.контр.	Бухарина		10.11.85
Нач.МТЭП	Беганская		10.11.85
ГИП	Шелевиля		10.11.85
Гл.спец.	Файнберг		10.11.85
Рук.гр.	Мороз		10.11.85

Т.П. 224-1-463.86 ЭЛ

Средняя общеобразовательная школа на 11 классов (198 учащихся) со стенами из кирпича, приспосабливаемая под лечебные учреждения

План расположения осветительного электрооборудования и проводок 2 этажа между осями Г-Ж.

Стадия	Лист	Листов
Р	18	

Госстрой БССР Белниигипросельстрой г.Минск

Копир. Маев

Формат А2

Альбом II

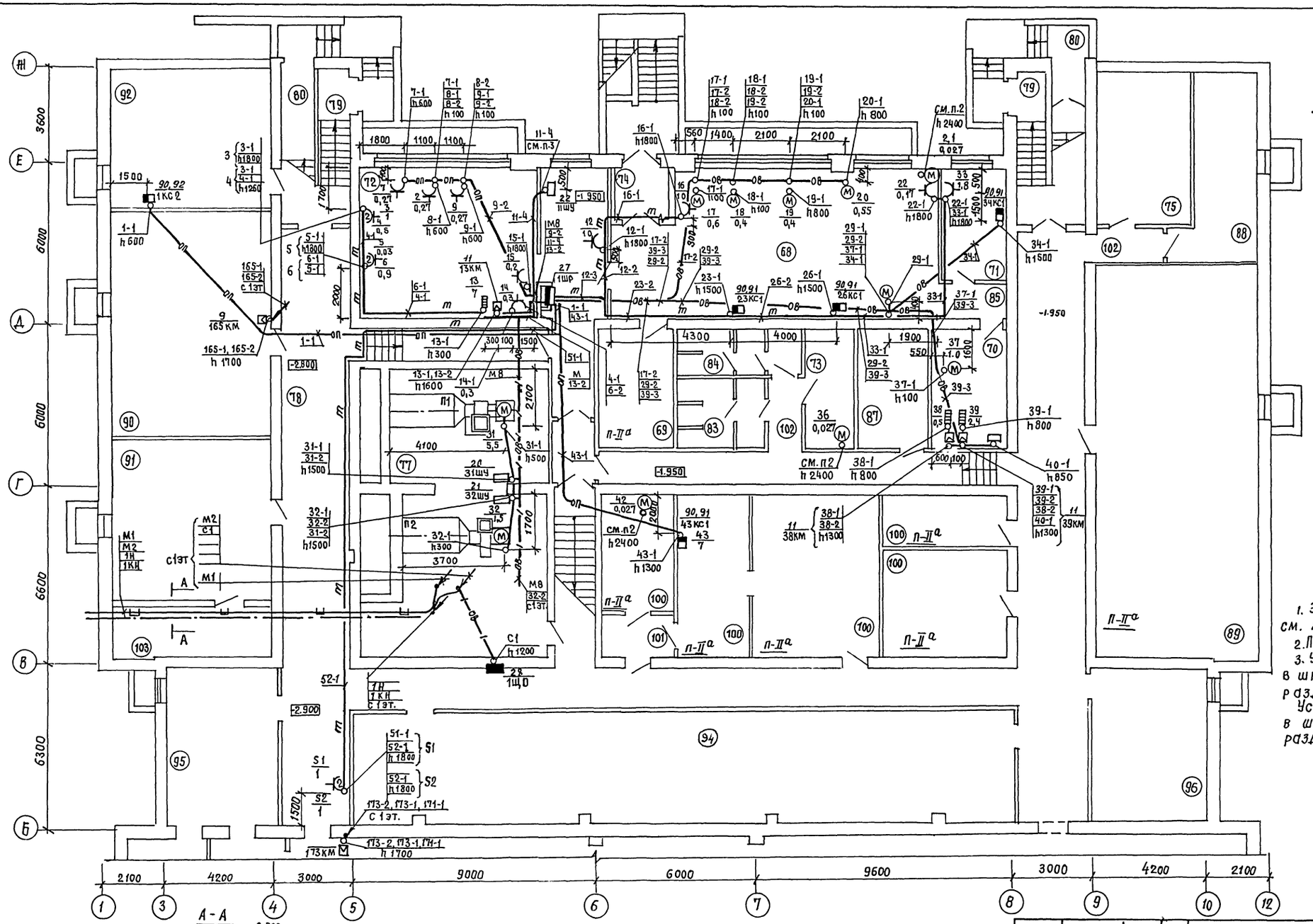

Схематический план цокольного этажа и подвала

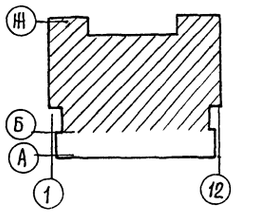

1. Экспликацию помещений см. лист ЭЛ-13.
2. Подключение вентилятора см. листы ЭЛ-14, ЭЛ-6
3. Устройство 11ШУ установить в шкафу, разработанному в разделе „АС".
Установка аппаратуры в шкафу приведено в разделе „А" (лист А-14).

А-А

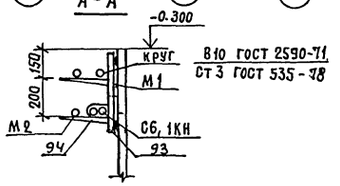

Т.П. 224-1-463.86 ЭЛ							
Привязан:	Н. контр.	Бухарина	10.11.85	Средняя общеобразовательная школа на 11 классов (198 учащихся) со стенами из кирпича, приспосабливаемая под лечебные учреждения.	Стадия	Лист	Листов
	Нач. МТЭП	Беганская	10.11.85		Р	19	
	ГИП	Шелевиля	10.11.85				
	Гл. спец.	Файнберг	10.11.85	План расположения силового электрооборудования и проводок цокольного этажа и подвала.	Госстрой БССР Белниигипросельстрой г. Минск		
Инв. №	Рук. гр.	Мороз	10.11.85				

Согласовано: Гл. спец. Кукарека 10.11.85; Гл. спец. Горелик 10.11.85; Гл. спец. Браженас 10.11.85

Согласовано: ГАП Нордштейн 10.11.85

Инв. № подл. | Подпись и дата | Взам. инв. №

Копировал: Отр

Формат А2

Альбом II

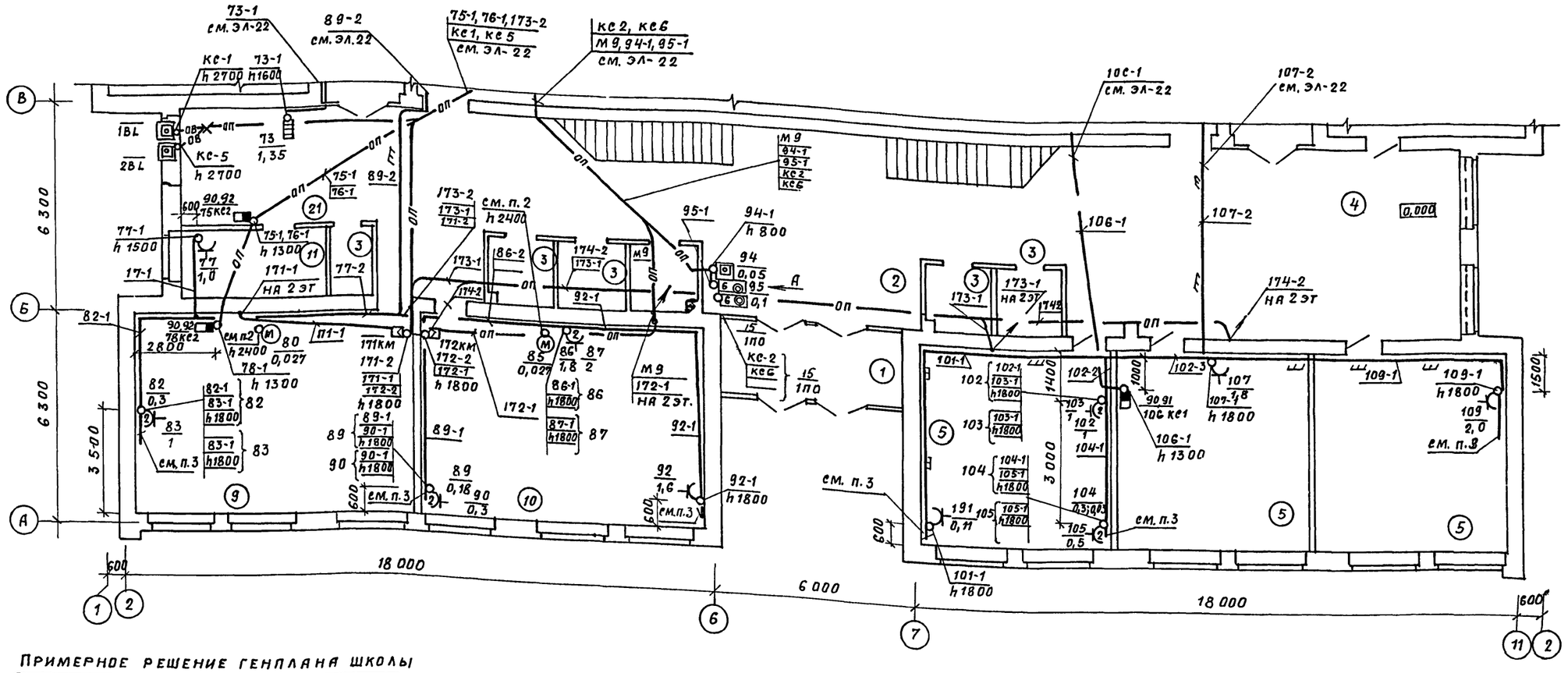

Схематичный план 1 этажа.

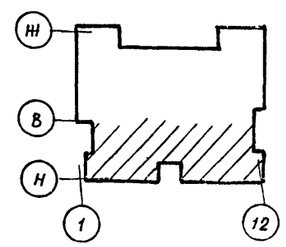

Примерное решение генплана школы с расположением заземлителей для повторного заземления медицинской аппаратуры.

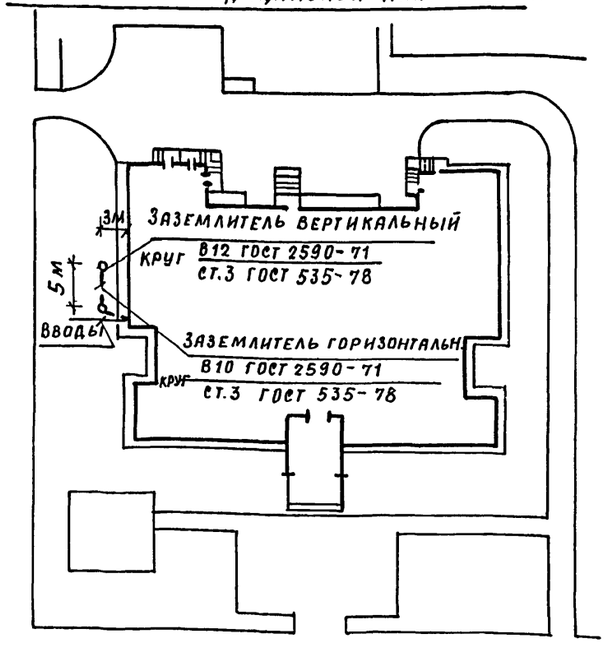

Вид А. М 1:50

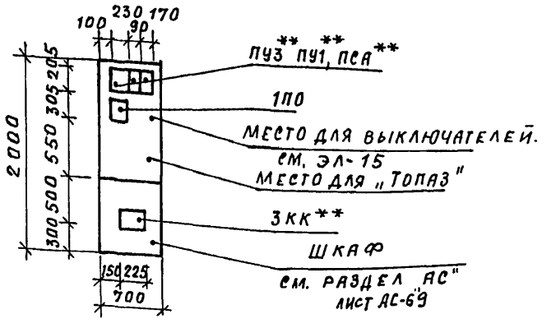

1. Экспликацию помещений см. лист ЭЛ-16.
2. Подключение вентиляторов см. листы ЭЛ-8, ЭЛ-16.
3. Подключение розеток освещения см. листы ЭЛ-8, ЭЛ-15.
4. Заземляющее устройство для медицинской аппаратуры приведено для грунта с удельным сопротивлением 1000 мм.

					Т.П 224-1-463.86		ЭЛ
Привязан:			Н.контр.	Бухарина		Средняя общеобразовательная школа на 11 классов (198 учащихся) со стенами из кирпича, приспособливаемая под лечебные учреждения	Стадия: Р; Лист: 20; Листов:
			Нач. МТЭП	Беганская			
			ГИП	Шелевиля			
			Гл. спец.	Файнберг		План расположения силового электрооборудования и проводок. 1 этажа между осями А-В	Госстрой БССР БелНИИгипросельстрой г. Минск
Инв. №			Рук. гр.	Мороз			

Гл. спец. Кукарека; Гл. спец. Горелик; Гл. спец. Бражениас

Инв.№ подл. | Подпись и дата | Взам. инв. № | Нордштейн

Альбом II

Ситуационный план
1 этажа

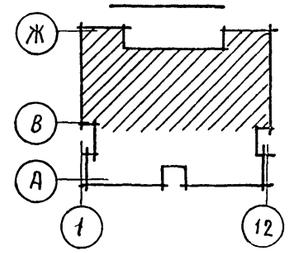

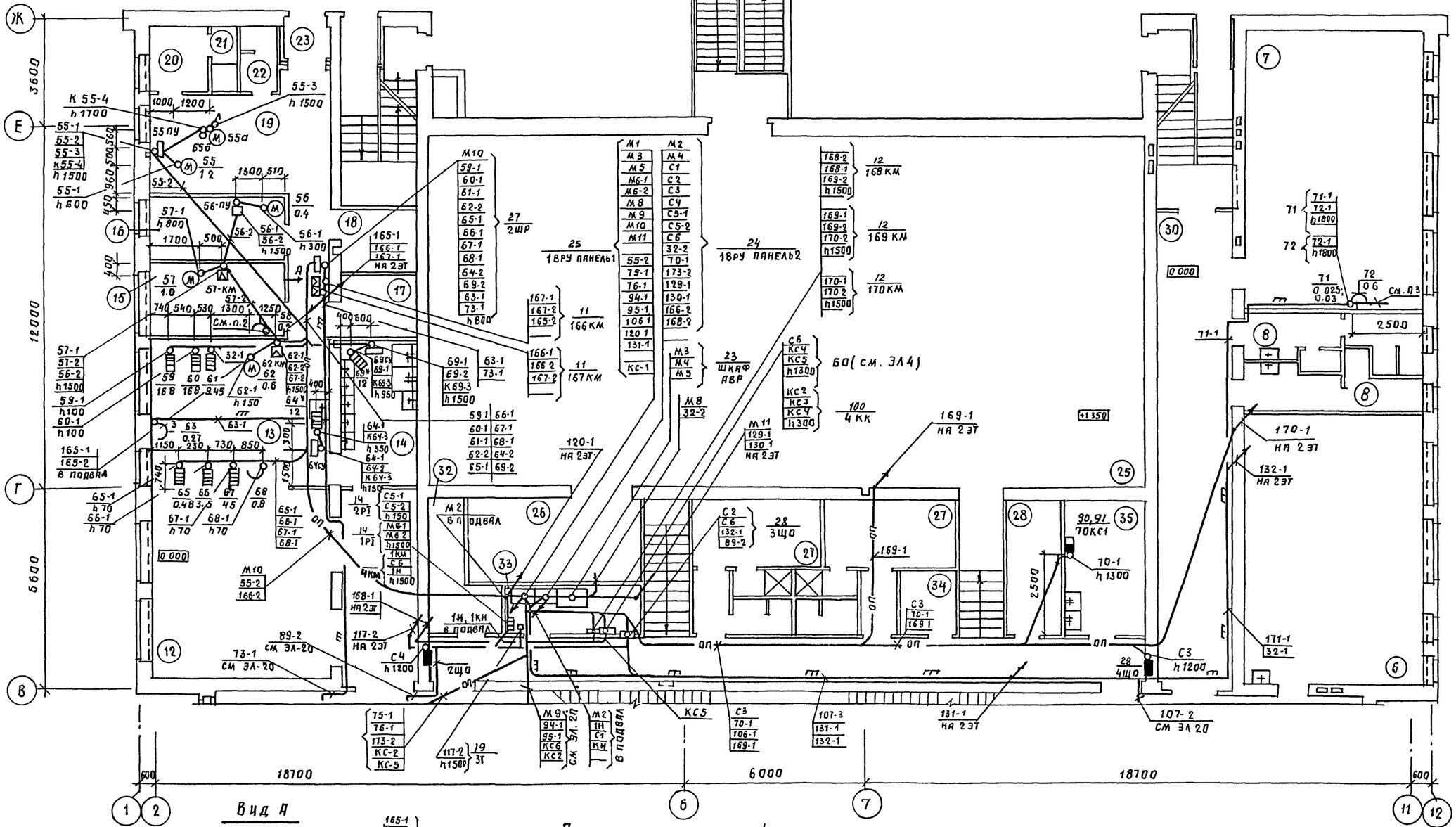

Вид А

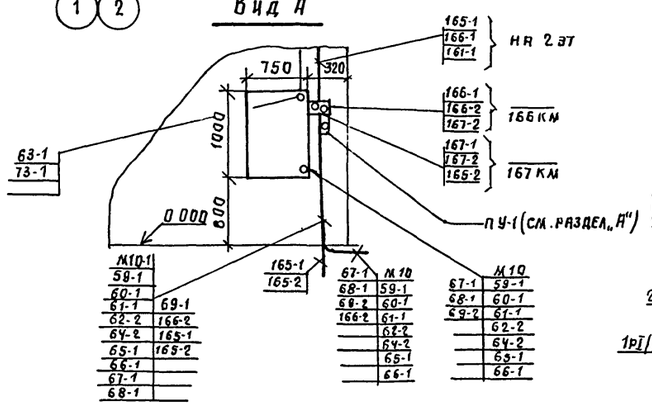

План электрощитовой с расположением электрооборудования

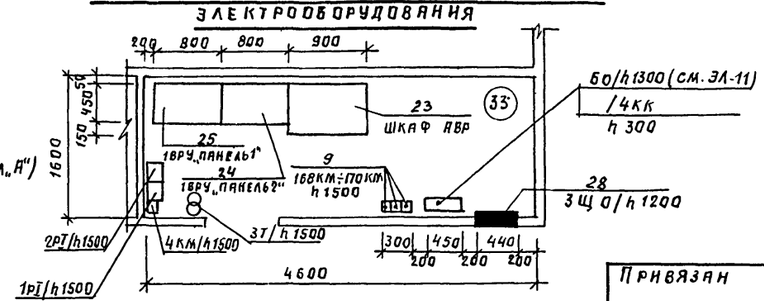

1. Экспликацию помещений см. лист ЭЛ-16
2. Подключение см. лист ЭЛ-
3. Подключение к розетке освещения см листы ЭЛ 3; ЭЛ-16

Согласовано:
ГИП Шелевая
Гл. спец. Фаинберг
Гл спец. Орлик
Гл спец. Кукарека
Гл спец. Сорокина

Привязан

Инв №

Подпись и дата | Взам инв. № | Инв. № подл.

Т. п. 224-1-463.86					ЭЛ
Н контр.	Бухарина				
Нач. МТЭП	Беганская				
ГИП	Шелевая				
Гл. спец.	Фаинберг				
Рук гр	Мороз				

Средняя общеобразовательная школа на 11 классов (198 учащихся) со стенами из кирпича, приспосабливаемая под лечебные учреждения

Стадия	Лист	Листов
Р	21	

План расположения силового электрооборудования и проводок (этажа между осями В-Ж).

Госстрой БССР Белниигипросельстрой г. Минск

Альбом II

Схематический план 2 этажа

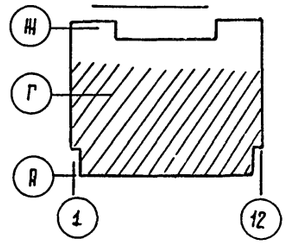

1. Экспликацию помещений см. лист ЭЛ-18.
2. Подключение к розеткам освещения см. листы ЭЛ-7, ЭЛ-8, ЭЛ-17.

Т.П 224-1-463.86 ЭЛ

Н. контр.	Бухарина		10.85	Средняя общеобразовательная школа на 11 классов (198 учащихся) со стенами из кирпича, приспособленная под лечебные учреждения.	Стадия	Лист	Листов
Нач. МТЭП	Беганская		10.85				
ГИП	Шелевиля		10.85		Р	22	
Гл. спец.	Файнберг		10.85				
Рук. гр.	Мороз		10.85	План расположения силового электрооборудования и прово-	Госстрой БССР Белниигипросельстрой		

Привязан

Инв. № подл. | Подпись и дата | Взам. инв. № | Гл. спец. Кучерова 10.85 | Гл. спец. Горелик 10.85 | Гл. спец. Брайнина 10.85

АЛЬБОМ II

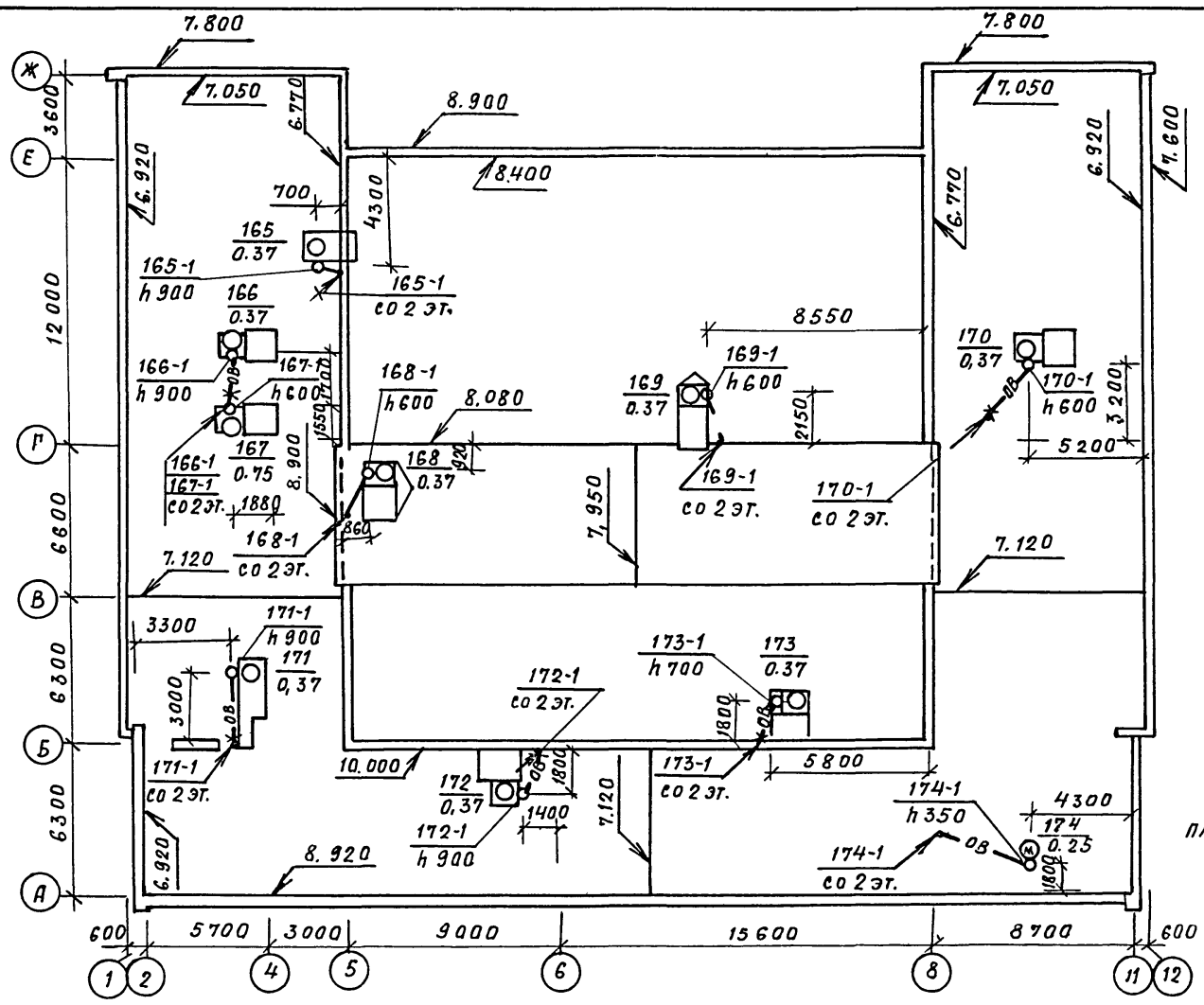

Схематический план кровли

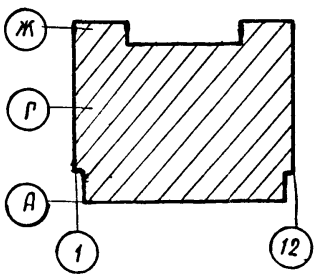

1. h 600 – высота выпуска трубы над плитой покрытия.

					т.п. 224-1-463.86		эл
Н. контр.	Бухарина		10.11.85	Средняя общеобразовательная школа на 11 классов (198 учащихся) со стенами из кирпича, приспосабливаемая под лечебные учреждения	стадия	лист	листов
Нач. м. тэп	Беганская		10.11.85		Р	23	
ГИП	Шелевиля		10.11.85				
Т. спец.	Файнберг		10.11.85	План расположения силового электрооборудования и проводок кровли.	Госстрой БССР Белниигипросельстрой г Минск		
Рук. гр.	Мороз		10.11.85				

Привязан:

Инв. №

Копир. Гаг

Формат А3.

Альбом III

Схема мехпакельных соединений

Схема ВРУ1

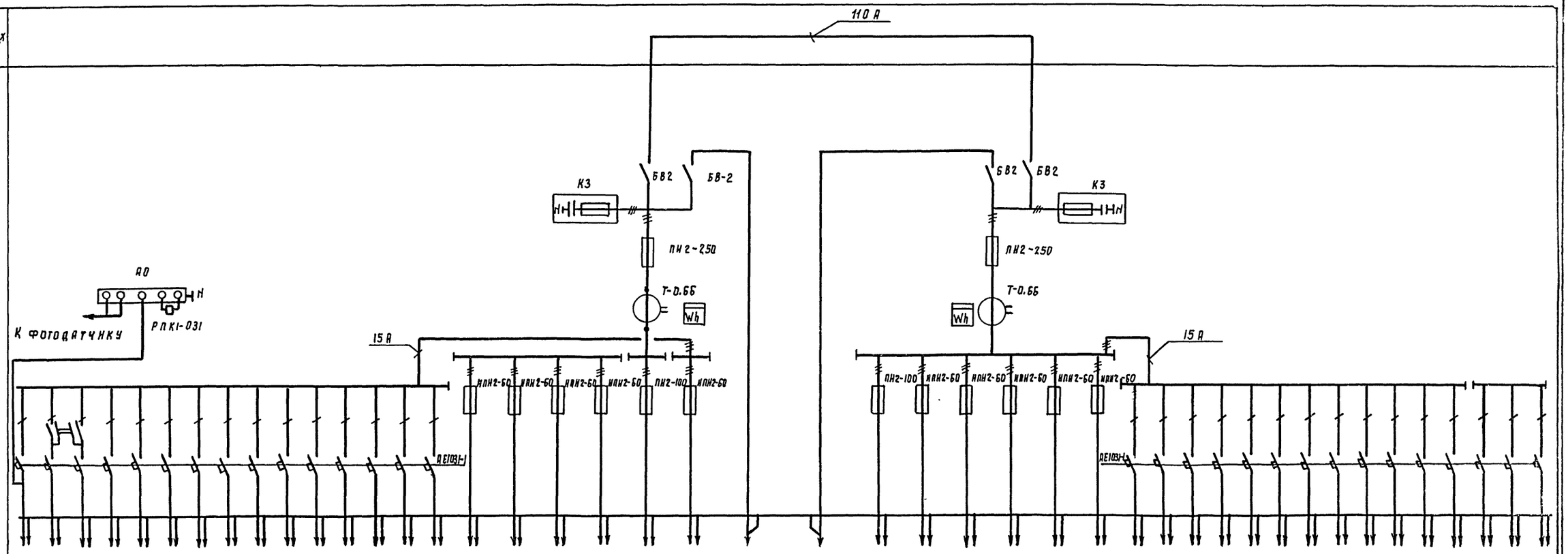

Тип панели	ВРУ1-23-53 УХЛ4																					ВРУ1-23-54 УХЛ4																					
Номера групп	21	20	19	18	17	16	15	14	13	12	11	10	9	8	7	6	5	4	3	2	1	Ввод 1	Ввод 2	1	2	3	4	5	6	7	8	9	10	11	12	13	14	15	16	17	18	19	20	21
Ном. ток, А: предохранит. автом.	25	25	25	25	25	25	25	25	25	25	25	25	25	25	25	63	63	63	63	100	63	250	250	100	63	63	63	63	63	25	25	25	25	25	25	25	25	25	25	25	25	25	25	25
Ном. ток, А: пл. вст. расцепит.	16	16	16	16	16	16	16	16	16	16	16	16	16	16	16	20	20	40	50	80	25	120	120	50	40	40	25	25	40	16	16	16	16	16	16	16	16	16	16	16	16	16	16	16
Ном. ток, А: вводного аппарата																						250	250																						
Тип вводного аппарата																						ВВ-2	ВВ-2																						
Тип и техн. данные счетчика																						СА4У-И672М ~380 В 5А, кл 2.0	СА4У-И672М ~380 В 5А кл 2.0																						
Тип и техн. данные трансф. тока																						Т-0.66 120/5А	Т-0.66 120/5А																					

Взам. инв. №:

Подпись и дата

Инв. №: подл.

				Т.П 224-1-463.86	Эл. ол.
Н. контр.	Бухарина		10.11.85		
Нач. МТЭП	Беганская		10.11.85	Средняя общеобразовательная школа на 11 классов (198 учащихся) со стенами из кирпича, приспосабливаемая под лечебные учреждения.	Стадия: Р; Лист: 1; Листов: 1
ГИП	Щелевая		10.11.85		
Гл. спец.	Фаинберг		10.11.85		
Рук. гр.	Мороз		10.11.85	Опросный лист для заказа вводно-распределительного устройства 1ВРУ.	Госстрой БССР Белниигипросельстрой г. Минск

Привязан

Инв. №:

Копировал: Бор

Формат А2

Позиция	Наименование и техническая характеристика оборудования и материалов. Завод-изготовитель (для импортного оборудования - страна, фирма)	Тип, марка оборудования. Обозначение документа и номер опросного листа	Единица измерения: наименование	Единица измерения: код	Код завода-изготовителя	Код оборудования материала	Цена единицы оборудования, тыс. руб.	Количество	Масса единицы оборудования, кг
1	2	3	4	5	6	7	8	9	10
	Оборудование и материалы, поставляемые заказчиком								
	Аппараты напряжением до 1000 В								
1	Реле U ~ 220 В 50 Гц. Присоединение переднее	РП 12 УХЛ 4							
		ТУ16-523.072-75	шт	796		342519		1	
2	Реле	РВП 72 - 3122 -							
		ОДУ4 - 220/50							
		ТУ 16.523.472-74	шт	796		342530		1	
3	Фотореле	ФР - 2У3							
		ТУ16-523-283-75	шт	796		342573		1	
4	Реле U ~ 220 В ВК 23 1р	РПЛ-12204							
		ТУ16-523.554-78	шт	796		342510		2	
	Пускатели Iр54 U ~ 380 В нереверсивные ВК 13	ТУ16.644.001-83							
5		ПМЛ 11100 28	шт	796		342700		3	
6		ПМЛ 21100 28	шт	796		342700		2	
7	с реле РТЛ 1006	ПМЛ1210028	шт	796		342700		3	

Инв №

Н. контр.	Бухарина		10.11.85
ГИП	Шелевиля		10.11.85
Гл. спец.	Файнберг		10.11.85
Рук. гр	Мороз		10.11.85

Привязан:

Т.П. 224-1-463.86 ЭЛ.СО

Средняя общеобразовательная школа на 11 классов (198 учащихся) со стенами из кирпича, приспосабливаемая под лечебные учреждения

Стадия: РП | Лист: 1 | Листов: 10

Госстрой БССР Белниигипросельстрой г. Минск

Спецификация оборудования

Копир Масл-

Формат А3

Позиция	Наименование и техническая характеристика оборудования и материалов. Завод-изготовитель (для импортного оборудования - страна, фирма)	Тип, марка оборудования. Обозначение документа и номер опросного листа	Единица измерения: наименование	Единица измерения: код	Код завода-изготовителя	Код оборудования материала	Цена единицы оборудования, тыс. руб	Количество	Масса единицы оборудования, кг
1	2	3	4	5	6	7	8	9	10
	Пускатели Iр54 U ~ 380 В нереверсивные	ТУ 16.644.001-83							
8	с кнопками, с лампой, с реле РТЛ 1005	АМЛ 123002 8	шт	796		342700		1	
9	с кнопками, с лампой, с реле РТЛ 1006	ПМЛ 12300 2 8	шт	796		342700		1	
10	с кнопками, с лампой, с реле РТЛ 1007	ПМЛ 12300 28	шт	796		342700		1	
11	с кнопками, с лампой.	ПМЛ 21300 28	шт	796		342700		2	
12	с кнопками, с лампой.	ПМЛ 1130028	шт	796		342700		1	
	Счетчик кл. 2.0 U ~ 380 В	ТУ 25.01392-75							
13	$I_н$ 20А	СА4-И678У4	шт	796		42 2835		1	
14	$I_н$ 50А	СА4-И678У4	шт	796		42 2835		1	
15	Пост управления Iр40								
	N1 „ПЕ011" исп 1 „включено - автоматически"								
	N2 „ПЕ031" исп 1 „Местное - отключено - автоматически"								
	N3, N8 „ПЕ011" исп. 1 - „резерв"								
	N 4 „ПЕ011" исп. 1 „Включение местное"	ЛКУ15-21.231-4093							
	N5 „ПЕ011" исп 2 „Включено"	ТУ16-526.333-80	шт	796		342845		1	
16	Пост управления Iр40								
	N1... N3 „КЕ011" исп. 4 „4" „Включено"	ЛКУ15-21-231-4043							
	N4.. N6 „КЕ011" исп5 „К" „Выключено"	ТУ16-526.333-80	шт	796		342845		1	
17	Пост управления Iр54.								
	N1.. N3 „КЕ081" исп 4 „4" „Включено"	ЛКУ15-21.231-5443							
	N4.. N6 „КЕ081" исп5 „К" „Выключено"	ТУ16-526.333-80	шт	796		34 2845		1	

Привязан:

Инв. №

Т.П. 224-1-463.86 ЭЛ.СО

Лист 2

Копир Масл-

Формат А3

Позиция	Наименование и техническая характеристика оборудования и материалов. Завод-изготовитель (для импортного оборудования - страна, фирма).	Тип, марка оборудования обозначение документа и номер опрос-ного листа	Единица измерения		Код завода-изготовителя	Код оборудования материала	Цена единицы оборудования, тыс. руб.	Коли-чество	Масса единицы оборудования, кг.
			наименование	код					
1	2	3	4	5	6	7	8	9	10
18	Пост управления Iр 40								
	N1 „КЕ011" исп. 4 „4" „Включено"								
	N2 „КЕ011" исп. 5 „К" „Выключено"	ПКУ15-21.131-4043							
	N3 „КЕ011" исп 4 „4" „Включено"	ТУ16-526.333-80	шт	796		342845		1	
19	Ящик с трансформатором U~ 220/36 В 250 ВА	ЯТП-025-2343		796					
		ТУ36-631-76	шт	796		3434295061		3	
	Комплектные устройства управления для приводов до 1000 В								
	Комплектные устройства	МРТУ06.536.042-67							
20	Iн 4А Uе ~ 380В Uупр ~ 380 В	РУС5115-0383Е	шт	796		343180		1	
21	Iн 12,5А Uе ~ 380В Uупр ~ 380В	РУС5115-0383Н	шт	796		343180		1	
22	Iн 1.25А Uе ~ 380В Uупр ~ 220В	РУС5415-0382А	шт	796		343180		1	
23	Iн 100А Uе ~ 380В	ШУ 8258-22А2	шт	796		343181		1	
	Комплектные устройства для распределения электроэнергии								
	до 1000 В								
	Вводно распределительная панель	ТУ36-1002-83							
24		ВРУ1-23-54-УХЛ4	шт	796		343436		1	
25		ВРУ1-23-53 УХЛ4	шт	796		343436		1	
		Опр. лист ЭЛ. ОЛ							

Привязан

Инв.

Т.П. 224-1-463.86 ЭЛ.СО Лист 3

Копир. Масс-

Формат А3

Позиция	Наименование и техническая характеристика оборудования и материалов. Завод-изготовитель (для импортного оборудования - страна, фирма)	Тип, марка оборудования обозначение документа и номер опрос-ного листа	Единица измерения		Код завода-изготовителя	Код оборудования материала	Цена единицы оборудования, тыс. руб.	Коли-чество	Масса единицы оборудования, кг
			наименование	код					
1	2	3	4	5	6	7	8	9	10
26	Шкаф с А3720Ф QF1 Iр1 160А с АЕ2046б QF_2 ... QF_5 Iр 16А	ТУ16-536.610-82							
	с АЕ 2044 QF_{6000} QF_{11} Iр 16А	ПР11-1064-2143	шт	796		343430		1	
27	Шкаф с А3720Ф QF_7 $I_{р1}$ 160А с АЕ2046б QF_2 QF_3 Iр 32А	ТУ16-536.610-87							
	QF_4 QF_5 Iр 25А QF_6 Iр 20А QF_7... QF_{11} Iр 16А	ПР11-1078-2143	шт	796		343430		1	
28	Щиток с АЕ2056 QF_1 Iр 100А с АЕ1031 QF_2 ... QF_{12} Iр 16А	ТУ16-536-198-75							
		ЩО 31-32	шт	796		343433		5	
29	Щиток с ПВ3-60 QF_1 $I_н$ 60А с АЕ1031 QF_2 ... QF_7 Iр 16А	ЯОУ-8501 У3							
		ТУ 16-536.683-8	шт	796		343433		1	
	Оборудование осветительное								
	Светильники с люминесцентными лампами	ОСТ 160.535.044-79							
30		ЛСО02-2х40/Р-02	шт	796		346112		44	
31		ЛСО02-4х40/Р-02	шт	796		346112		99	
32		ЛПО02-2х40/П-22УХЛ	шт	796		346112		123	
33		ПВЛМ-ДР-2х40-01УХЛ4	шт	796		346112		3	
34		ЛПО03-1х40/Б-02	шт	796		346112		62	
35		ЛПО12х40/Б-13У4	шт	796		346112		17	
36		ЛСП02-2х65/Д20-							
		18УХЛ4	шт	796		356112		34	

Привязан

Инв. №

Т.П. 224-1-463.86 ЭЛ.СО

Копировал: Масс-

Формат А3

Позиция	Наименование и техническая характеристика оборудования и материалов. Завод-изготовитель (для импортного оборудования - страна, фирма)	Тип, марка оборудования. Обозначение документа и номер опросного листа	Единица измерения		Код завода-изготовителя	Код оборудования материала	Цена единицы оборудования, тыс. руб.	Количество	Масса единицы оборудования, кг
			наименование	код					
1	2	3	4	5	6	7	8	9	10
	Светильники с лампами накаливания								
37		АРТ 135							
		ТУ16.535.829-ТУ	шт	796		346111		32	
38		НПО20х100/Р20'-							
		02 УХЛ 4							
		ТУ16.535.825-74	шт	796		346111		49	
		ТУ16-545.340-81							
39		НСП11-200-034У3	шт	796		346111		8	
40		НСП11-100-034У3	шт	796		34611		49	
41		НБ71-2х60УХЛ4							
		ТУ16.535.829-74	шт	796		346111		3	
42		С ЗЛ-300-1Н							
		ТУ16-535.248-74	шт	796		34 6111		9	
	Указатели „Выход"	ТУ 36-101-78							
43		СУВ-Н-2х25УХЛ4	шт	796		346111		15	
44		СУВ-Н-2х25 УХЛ4	шт	796		346111		2	
	Лампы люминесцентные	ТУ16-675.039-84-							
45		ЛБ 36	шт	796		346713		652	
46		ЛДЦ 36	шт	796		346713		134	
47		ЛБ58	шт	796		346713		70	
48	Стартер	ГОСТ 8799-75							
		СОС-220	шт	796		346922		770	

Привязан:

Инв.№

Т.П. 224-1-463.86 ЭЛ.СО Лист 5

Копировал: Маеф- Формат А3

Позиция	Наименование и техническая характеристика оборудования и материалов. Завод-изготовитель (для импортного оборудования - страна, фирма)	Тип, марка оборудования. Обозначение документа и номер опросного листа	Единица измерения		Код завода-изготовителя	Код оборудования материала	Цена единицы оборудования, тыс. руб	Количество	Масса единицы оборудования, кг
			наименование	код					
4	2	3	4	5	6	7	8	9	10
49	Стартер	ГОСТ 8799-75							
		65С-220	шт	796		346922		68	
	Материалы								
	Провод	ГОСТ 6323-79							
50	2-380/660	АПВ	м	006		355133		2145	
51	3-380/660		м	006		355133		630	
52	6-380/660		м	006		355133		25	
53	10-380/660		м	006		355133		20	
54	16-380/660		м	006		355133		305	
55	35-380/660		м	006		355133		80	
56	1-380/660	ПВ1	м	006		355133		170	
57	1.5-380/660		м	006		355133		60	
58	2х2-380/660	АППВ	м	006		355333		360	
59	2х2.5-380/660		м	006		355333		3000	
60	3х2-380/660		м	006		355333		290	
61	3х2.5-380/660		м	006		355333		1000	
	Кабель	ГОСТ 6323-79							
62	2х2.5-0.66	АВВГ	м	006		353711		115	
63	3х2.5-0.66		м	006		353711		30	

Привязан:

Инв.№

Т.П. 224-1-463.86 ЭЛ.СО Л.

Копир Маеф- Формат А3

Позиция	Наименование и техническая характеристика оборудования и материалов. Завод-изготовитель (для импортного оборудования - страна, фирма)	Тип, марка оборудования. Обозначение документа и номер опросного листа	Единица измерения: наименование	Единица измерения: код	Код завода-изготовителя	Код оборудования материала	Цена единицы оборудования, тыс. руб	Количество	Масса единицы оборудования, кг
1	2	3	4	5	6	7	8	9	10
	Лампы накаливания	ГОСТ 2239-79							
64		Б230-240-25-25УХЛ4	шт	796		346611		31	
65		Б230-240-40УХЛ4	"	796		346611		8	
66		Б230-240-60УХЛ4	"	796		346611		54	
67		Б230-240-100УХЛ4	"	796		346611		74	
68		Г230-240-150УХЛ4	"	796		346611		9	
69	Лампа накаливания зеркальная	Зк230-240-300							
		ТУ16-535-539-71	"	796		346611		9	
70	Ввод гибкий	К1082							
		ТУ36-1684-81	шт	796		3449650103		3	

Привязан

Инв. №

Т.П. 224-1-463.86 ЭЛ.СО

Лист 7

Копир. Масс - Формат А3

Альбом II

Инв. № подл. | Подпись и дата | Взам. инв. №

Позиция	Наименование и техническая характеристика оборудования и материалов. Завод-изготовитель (для импортного оборудования - страна, фирма)	Тип, марка оборудования. Обозначение документа и номер опросного листа	Единица измерения: наименование	Единица измерения: код	Код завода-изготовителя	Код оборудования материала	Цена единицы оборудования, тыс. руб.	Количество	Масса единицы оборудования, кг
1	2	3	4	5	6	7	8	9	10
	Оборудование и материалы, поставляемые подрядчиком								
	Выключатели ~ 220В I 6.3А	ГОСТ 7397-76							
71		ГОСТ 7307-76	шт	796					
72		С-1-05-6/220	шт	796					
73		С-2-06-6/220	"	796					
	Розетки ~ 220В	ГОСТ 7396-76							
74		Рш-У-20-0-01-							
		10/220	"	796					
75		Рш-Ц-20-6-01							
		-10/220	"	796					
76		Рш-Ц-2-0-							
		01-6/220	"	796					
77		Рш-Ц-2-С-							
		09-6/220	"	796					
78		Рш-П-20-С-							
		25/220	"	796					
79		Рш-П-2-0-Iр43							
		-10/42	"	796					
80	Разъем	А700-КОМ							
		ГОСТ 7396-76	"	796				1	

Привязан

Инв. №

Т.П. 224-1-463.86 ЭЛ.СО

Лист 8

Копир. Масс - Формат А3

Позиция	Наименование и техническая характеристика оборудования и материалов. Завод-изготовитель (для импортного оборудования – страна, фирма)	Тип, марка оборудования обозначение документа и номер опросного листа	Единица измерения		Код завода изготовителя	Код оборудования материала	Цена единицы оборудования, тыс. руб	Количество	Масса единицы оборудования, кг
			наименование	код					
1	2	3	4	5	6	7	8	9	10
	Труба стальная	ГОСТ 10704-76							
81	Ст 32		м	006				38	
	Труба винипластовая	ТУ6-19-215-83							
		ПВХВРЭП 20У	м	006				310	
		ПВХВРЭП 25У	м	006				120	
		ПВХВРЭП 40У	м	006				15	
	Труба полиэтиленовая	ГОСТ 18599-83							
		ПНП 20С	м	006				495	
		ПНП 25С	м	006				63	
		ПНП 40С	м	006				125	
		ПНП 50С	м	006				25	
	Коробка	У995 НУ3							
		ТУ36-2415-81	шт	796				12	
	Блок зажимов								
		Б32Ч-4П25-							
		В/ВУ3-5	шт	796				9	
		Б32Ч-4П25-							
		В1ВУ3-10	шт	796				3	
	Стойка L=400мм	К115ОУ3							
		ТУ36-1496-82	шт	796				14	
	Полка L 250мм	К116 1У3							
		ТУ36-1496-82	шт	796				28	

Привязан:

Инв.№

ТП. 224-1-463.86 ЭЛ.СО Лист 9

Копир Маец- Формат А3

Позиция	Наименование и техническая характеристика оборудования и материалов Завод-изготовитель (для импортного оборудования - страна, фирма)	Тип, марка оборудования обозначение документа и номер опросного листа	Единица измерения		Код завода-изготовителя	Код оборудования материала	Цена единицы оборудования, тыс. руб.	Количество	Масса единицы оборудования, кг
			наименование	код					
1	2	3	4	5	6	7	8	9	10
	Профиль	ТУ36-143-82							
		К101/1У2	шт	796				57	
		К238У	"	796				8	
	Сталь В12	ГОСТ 2590-71	м	006				10	
	В10		"	006				30	
	Трубчатый подвес	К92/У3							
		ТУ 36-1459-82	шт	796				30	

Привязан:

Инв.№

Т.П. 224-1-463.86 ЭЛ.СО Лист 10

Копир Маец- Формат А3

Альбом II.

Ведомость чертежей основного комплекта

Лист	Наименование	Примечание
1	Общие данные.	
2	П1. Управление и контроль. Схема функциональная	
3	П2. Управление и контроль. Схема функциональная.	
4	П1. Управление. Схема принципиальная электрическая.	
5	П2. Управление. Схема принципиальная электрическая.	
6	П1. Схема соединений внешних проводок.	
7	П2. Схема соединений внешних проводок.	
8	Задвижка канализационная. Управление. Схема электрическая принципиальная.	
9.	Задвижка канализационная. Схема соединений внешних проводок.	
10.	В1, В2, В3. Управление. Схема принципиальная электрическая	
11.	В1, В2, В3. Схема соединений внешних проводок	
12	Аварийная сигнализация. Схема принципиальная электрич.	
13.	Пост аварийной сигнализации ПСА. Схема подключений и соединений внешних проводок.	
14	План расположения	

Условные обозначения.

Условное обозначение	Наименование
●	Отборное устройство, датчик
◧	Исполнительный механизм
⊠	Магнитный пускатель
	Пост управления с шестью элементами
ПП	Прокладка в пластмассовых полиэтиленовых трубах
ПВ	Прокладка в пластмассовых винипластовых трубах
⊢·–	Защитный проводник, присоединяемый к корпусу электрооборудования
3-4 / П1500	номер трубы по плану / высота выпуска трубы над полом, мм
—1-08-1—	Труба винипластовая, прокладываемая открыто.

Ведомость ссылочных и прилагаемых документов.

Обозначение	Наименование	
	Документы ссылочные	
ТМ4-142-75	Термометр технический ртутный в оправе. Установка на трубопроводе Д >76 мм или металлической стенке.	Присоединительная резьба N27×2
ТМ4-144-75	Термометр технический ртутный в оправе. Установка на трубопроводе Д 14... 38 мм.	То же
ТМ4-4I-73	Датчик температуры ДТКБ. Установка на стене.	
А12А018.000СБ ГПИ Сантехпроект	Установка терморегулятора т. ТУДЭ на расширителе трубопровода Дн=32÷219мм сборочный чертеж	
А12А023.000СБ ГПИ Сантехпроект	Установка регулятора температуры прямого действия РТ. Сборочный чертеж.	
ТМ4-31.36-70	Манометры в корпусе. Д до 250 мм с радиальным штуцером М 20×1,5. Установка на горизонтальном тр-де Ру до 16 кгс/см. Т до 80°С	
ТМ4-1212-73	Переключатель типа „Тумблер" ТВ1-1, ТВ1-2, Г В1-4, Установка на панели.	
ТМ3-13-77	Реле. Установка на рейках.	
ТМ4122-74	Датчик сигнализации уровня групповая установка на резервуаре	
	Документы прилагаемые	
Т.П. А.СО	Спецификация оборудования	

Общие указания.

1. Настоящая часть проекта разработана на основании задания сантехников, материалов смежных частей проекта и в соответствии с требованиями гл. VII-2, 1-7 ПУЭ, СНиП 11-65-73, ВСН 205-84.

2. Электропроводки в пределах водомерного узла, венткамеры и электрощитовой выполняются открыто проводом АПВ-380/660 в винипластовых трубах и скрыто в полиэтиленовых трубах в подготовке пола, вне указанных помещений - скрыто проводом АПВ-380/660 в в полиэтиленовых трубах в подготовке пола и штрабах стен.

3. Врезка закладных конструкций (бобышек, штуцеров, расширителей) для приборов контроля на трубопроводах и камерах выполняется по чертежам и учитывается сметами сантехнической части проекта.

4. Монтаж приборов и средств автоматизации выполнить согласно СНиП III-34-74.

5. Монтаж защитного заземления выполнить согласно инструкции по монтажу защитного заземления и зануления ВСН 296-81 ММСС СССР.

СОГЛАСОВАНО
Гл. спец. Кал. инсклр 10.11.85

Типовой проект привязан в соответствии с действующими нормами и правилами и предусматривает мероприятия, обеспечивающие взрывную, взрывопожарную и пожарную безопасность при эксплуатации здания.

Гл. инженер проекта привязки

Типовой проект разработан в соответствии с действующими нормами и правилами и предусматривает мероприятия, обеспечивающие взрывную, взрывопожарную и пожарную безопасность при эксплуатации здания.

Гл. инженер проекта /Шелевиля/
Гл. специалист /Файнберг/

Инв. N подл. | Подпись и дата | Взам. инв. N

Инв. N			
Н. контр.	Бухарина		10.11.85
Нач. МГЭП	Беганская		10.11.85
Гип	Шелевиля		10.11.85
Гл. спец.	Файнберг		10.11.85
Рук. груп.	Мороз		10.11.85

Привязан:

ТП 224-1-463.86 А

Средняя общеобразовательная школа на 11 классов (19 учащихся) со стенами из кирпича, приспосабливаемая под лечебные учреждения.

Стадия	Лист	Листов
Р	1	14

Общие данные.

Госстрой БССР
БЕЛНИИГИПРОСЕЛЬСТРОЙ
г. Минск

Копировала: Жилюев- Формат А2.

Альбом II

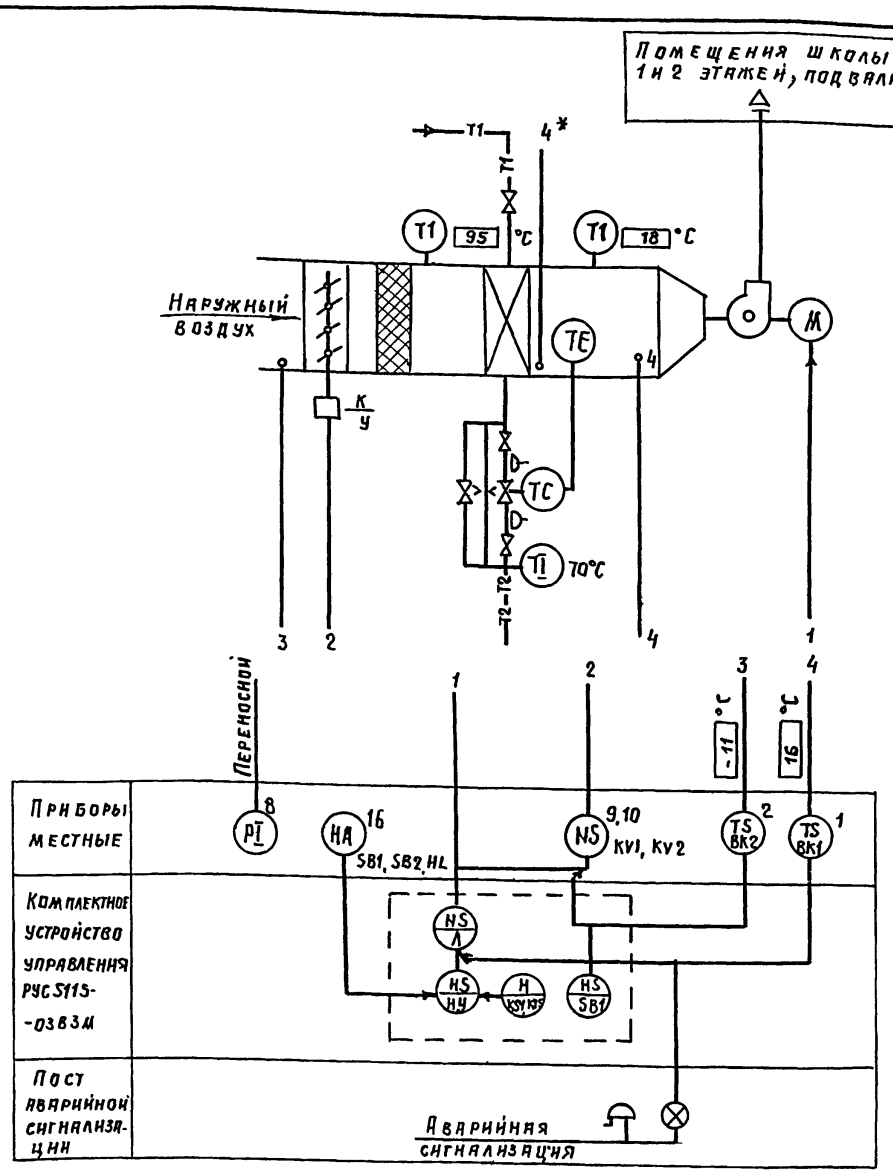

1. Функциональная схема разработана на основании технологической схемы ОВ-9.

2. Схемой управления предусматривается:

2.1 Поддержание заданной температуры приточного воздуха регулятором температуры прямого действия.

2.2. Защита калорифера от замерзания в холодный период года

2.3 Прикрытие воздушного клапана („У") при понижении температуры наружного воздуха ниже расчетной вентиляционной.

2.4 Дистанционное управление установкой, сигнализация положения.

2.5 Местное управление элементами установки.

3. Позиции приборов указаны по спецификации оборудования. Буква „К" вместо номера позиции обозначает комплектность поставки устройства с сантехническим оборудованием.

Привязан:

Инв. №

				Т. п 224-1-463.86			А
Н. контр.	Бухарина		10.11.85	Средняя общеобразовательная школа на 11 классов (198 учащихся) со стенами из кирпича, приспосабливаемая под лечебные учреждения	Стадия	Лист	Листов
Нач. МТЭП	Беганская		10.11.85		Р	2	
ГИП	Шелевиля		10.11.85				
Гл. спец.	Файнберг		10.11.85	П1. Управление и контроль. Схема функциональная.	Госстрой БССР Белниигипросельстрой г. Минск		
Рук. гр.	Мороз		10.11.85				

Копировала: Формат А3

Альбом II

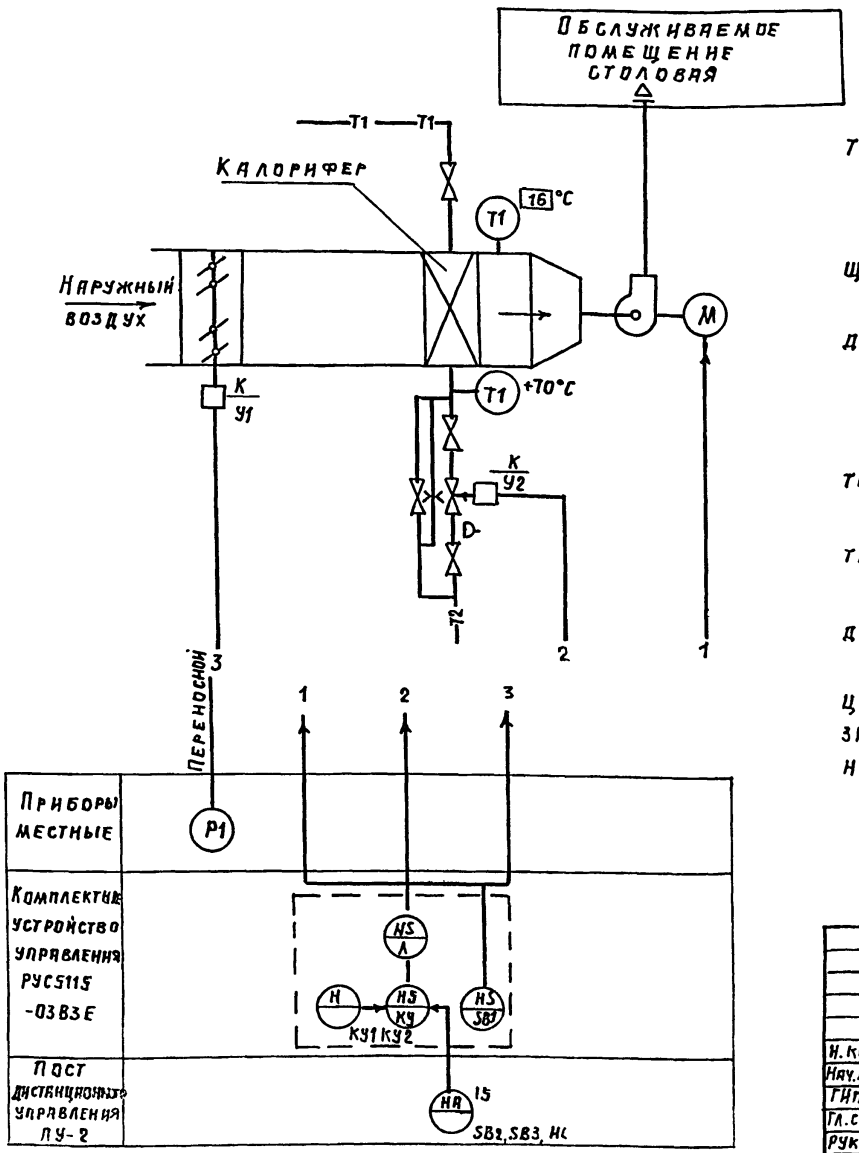

1. Функциональная схема разработана на основании технологической схемы ЭА-9.

2. Схемой управления предусматривается:

2.1 Дистанционное сблокированное управление со следующим порядком включения элементов системы в режиме „зима"

2.11 Открытие соленоидного вентиля на трубопроводе обратного теплоносителя;

2.12 Открытие воздушного клапана („У1").

2.13 Включение электродвигателя вентилятора,

Прогрев калорифера происходит за время открытия воздушного клапана (t = 120 сек.)

2.2 Отключение вентиля на трубопроводе обратного теплоносителя и реле времени в режиме „лето".

2.3 Местное управление (для опробования) электродвигателем вентилятора.

3. Позиции приборов указаны по спецификации оборудования. Буква „К" вместо номера позиции обозначает комплектность поставки устройства с сантехническим оборудованием.

Привязан:

Инв. №

				Т. п. 224-1-463.86			А
Н. контр	Бухарина		10.11.85	Средняя общеобразовательная школа на 11 классов (198 учащихся) со стенами из кирпича, приспосабливаемая под лечебные учреждения	Стадия	Лист	Листов
Нач. МТЭП	Беганская		10.11.85		Р	3	
ГИП	Шелевиля		10.11.85				
Гл. спец.	Файнберг		10.11.85	П2. Управление и контроль. Схема функциональная.	Госстрой БССР Белниигипросельстрой г. Минск		
Рук. гр.	Мороз		10.11.85				

Копировала: Формат А3

Инв. № подл. | Подпись и дата | Взам. инв. №

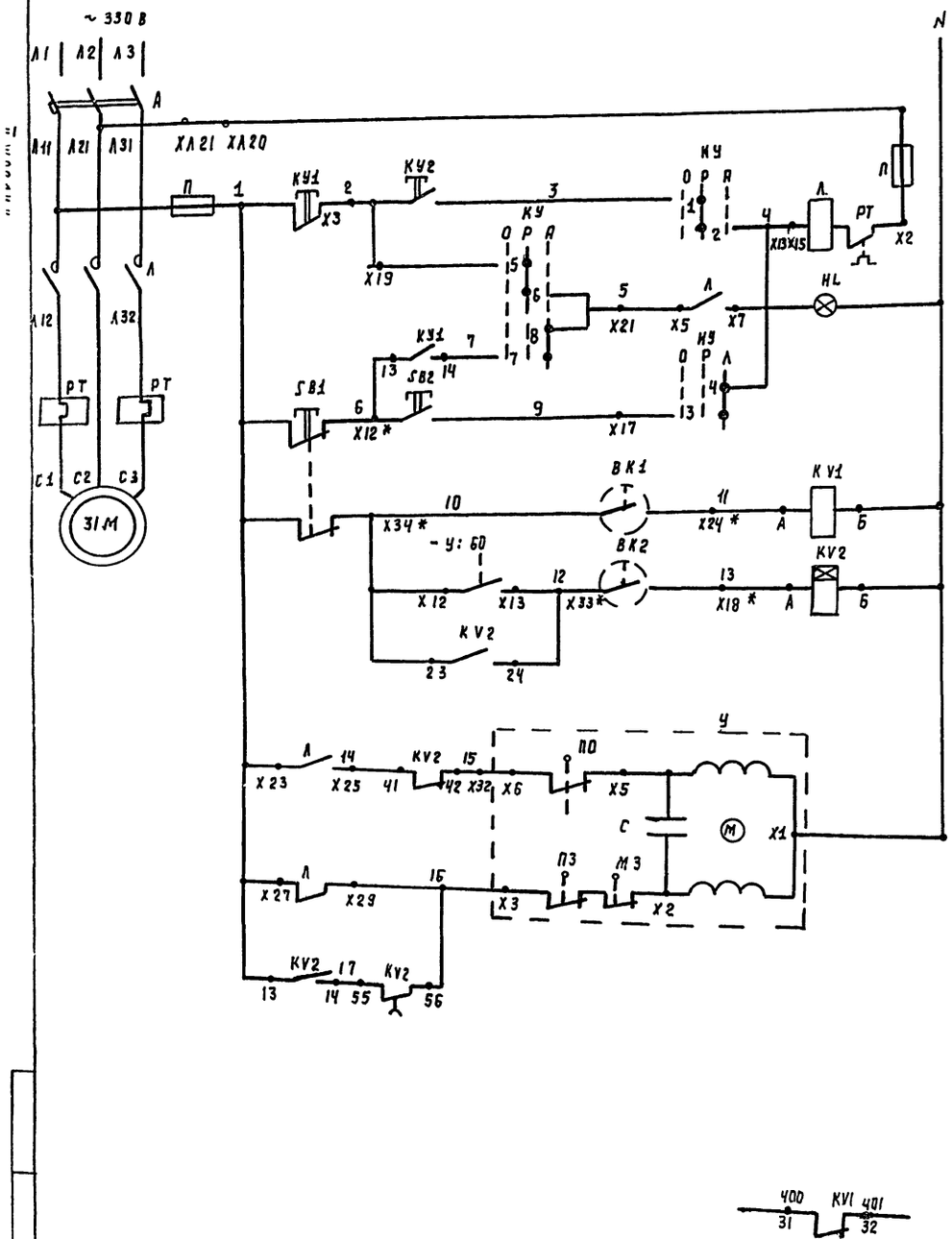

Питание ~ 380/220 В	
Местное	Управление вентилятором
Дистанционное	
Защита калорифера от замораживания	
Контроль температуры наружного воздуха	
Цепи открытия	Управление клапаном наружного воздуха
Цепи закрытия	
Прикрытие в режиме „Саннорма"	
В схему аварийной сигнализации	

Диаграмма замыкания контактов датчика ВК1, ВК2

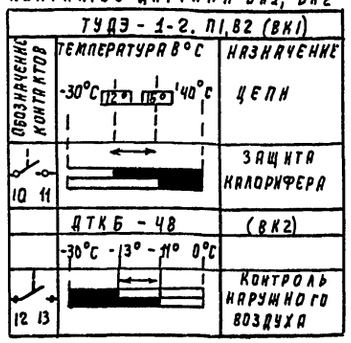

Диаграмма замыкания контактов конечных выключателей исполнительного механизма У клапана наружного воздуха

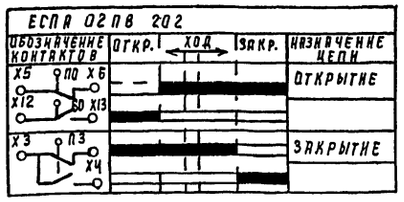

* Контакт не используется

Эскиз поста ПКУ 15-21.131-40У3(ПУ-1)

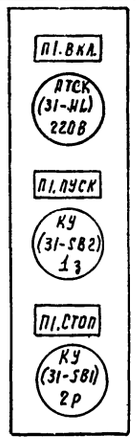

Поз обозначение	Наименование	Кол.	Примечание
	Комплектное устройство управления РУС5115-0З83т		
А	Выключатель ДП50-3МТ IP16 А ОТС11	1	
П	Предохранитель ПРС 6-П I ПЛ В ст. 6А	2	
Л	Пускатель ПМЕ 211 И~ 380 В ВК 292 Р	1	
РТ	Реле ТРН 25 У3 IНЭ 12,5А	1	
КУ1	Кнопка КЕ 011 У3	1	
КУ2	Кнопка КЕ 011 У3	1	
НУ	Переключатель ПКП 10-2-10-1	1	
KV1	Реле РПЛ-1220Ч И~ 220 В К 2з 2Р	1	Устан. допол.
KV2	Реле РПЛ-1220Ч И~ 220 В К 2з 2Р		
	С приставкой ПВЛ-2204, ВВ 10...180С	1	Устан. допол.
	Пост управления ПКУ15-21.131-40У3		
HL	Арматура сигнальная АЕ1211121У2	1	
SB1	Кнопка управления КЕ011У3 Исп. 3	1	
SB2	Кнопка управления КЕ011У3 Исп. 4	1	
	Аппаратура по месту		
У	Электропривод ЕСПА 02 ПВ 202 И~220В	1	Компл. клапана
ВК1	Датчик ТУДЭ-1-2 П1В2 К1В И~ 220 В	1	
ВК2	Датчик ДТКБ-4В И~ 220 В	1	Д НФ. 2°С

1. Схема функциональная приведена на чертеже А-2.
2. Выдержка времени контакта пневмоприставки ПВА (реле KV2) должна быть достаточна для прикрытия клапана наружного воздуха в режиме „Саннорма". Степень прикрытия в соответствии со СНиП 11-33-78 п. 4.12.3 прим. 2 (см. часть ОВ).
3. При маркировке цепей и аппаратов к указанной на чертеже маркировке добавить номер привода „31".
Например: 31-KV1, 31-SB1, 31-2 и т.д.

				Т.П 224-1-463.86	А
Н. контр.	Бухарина		10.11.85		
Нач. МТЭП	Беганская		10.11.85	Средняя общеобразовательная школа на 11 классов (198 учащихся) со стенами из кирпича, приспосабливаемая под лечебные учреждения.	Стадия: Р; Лист: 4; Листов:
ГИП	Шелевиля		10.11.85		
Гл. спец.	Фрайберг		10.11.85		
Рук. гр.	Мороз		10.11.85	П1. Управление. Схема принципиальная электрическая.	Госстрой БССР Белниигипросельстрой г. Минск
Привязан					
Инв. №					

Копировала: Бо/м Формат А2

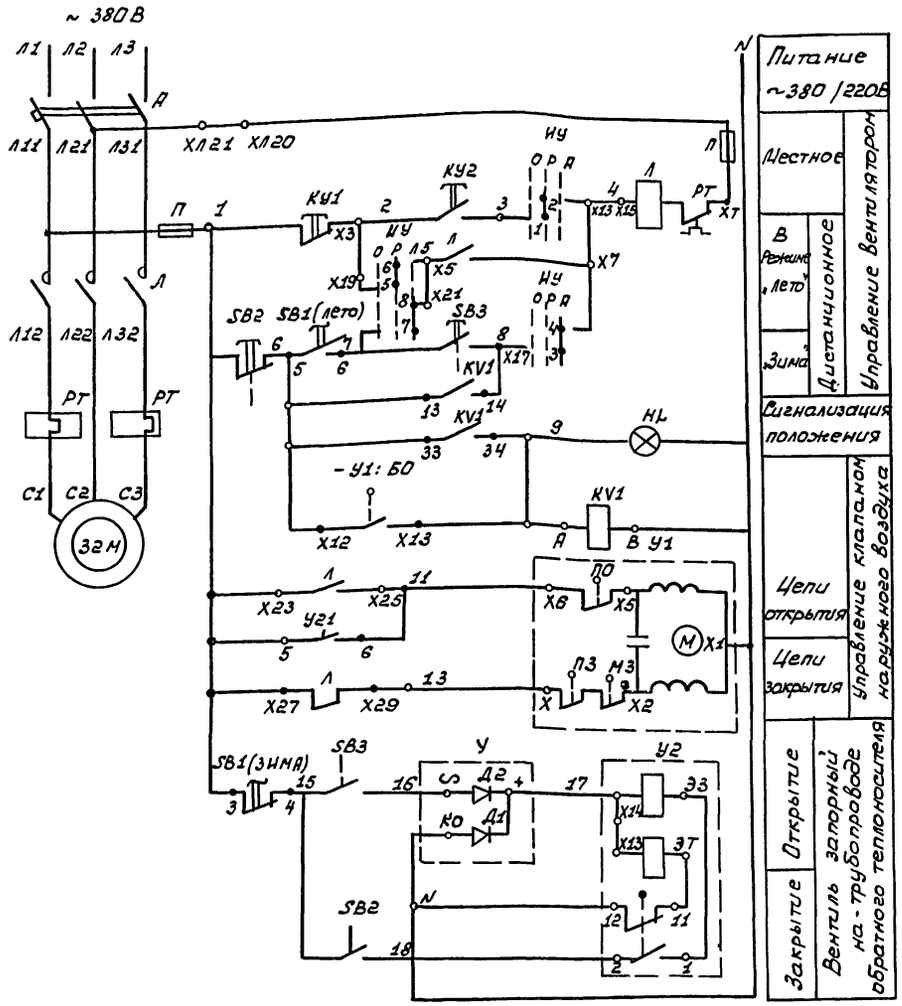

Эскиз поста ПКУ15-21,131-40У3(ПУ-2)

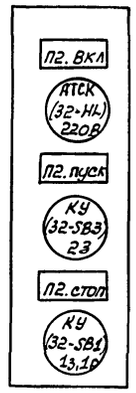

Поз. обозначение	Наименование	Кол.	Примечание
	Комплектное устройство управления РУС5115-03В3В		
А	Выключатель АП50-3МТ IP6,4А отс 11	1	
П	Предохранитель ПРСБ-ПIпл. вст 6А	2	
Л	Пускатель ПМЕ-111 Uс~ 380В вк232р	1	
РТ	Реле ТРН-10У3 Iнэ 4А	1	
КУ1, КУ2	Кнопка КЕ 011У3	2	
SB1	Тумблер ТВ1-2	1	устан. вместо „1К
ИУ	Переключатель ПКП 10-2-10-1	1	
KV1	Реле РПЛ-13104, Uс~ 220В к3з, 1р	1	устан. дополн.
	Пост управления ПКУ 15-21,131-40У3		
HL	Арматура сигнальная АЕ1211121 У2	1	
SB2	Кнопка управления КЕ011У3 исп. 2	1	
SB3	Кнопка управления КЕ011У3 исп. 1	1	
	Аппаратура по месту		
У1	Электропривод ЕСПА 02ПВ 202	1	компл. клапана
У2	Электромагнитный привод ЭВ-3	1	комплект
V	Выпрямитель	1	Вентиля 15кч892нз

1. Схема функциональная приведена на чертеже А-3.

2. При маркировке цепей и аппаратов к указанной на чертеже маркировке добавить номер привода „32". Например: 32-SV1, 32-SB2, 32-11, 32-2 и т.д.

Диаграмма замыкания контактов привода ЭВ-3 (У2)

Соединение контактов	Состояние соленоида: открыт	закрыт	
1-2	X	—	
3-4	X	—	
5-6	X	—	
7-8	—	X	*
9-10	—	X	*
11-12	—	X	

Диаграмма замыкания контактов ТВ1-2(SB1)

Соединение контактов	Положение рукоятки: лето	зима	
1-2	—	X	*
3-4	—	X	
5-6	X	—	
7-8	X	—	*

X — замкнут
— — разомкнут
* — не используется

Диаграмма замыкания контактов электропривода ЕСПА 02ПБ 202(У1)

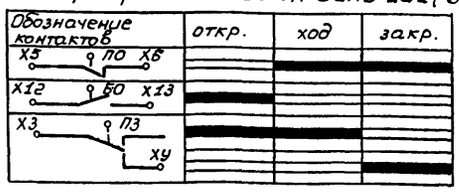

				ТП 224-1-463.86	А
Н. контр.	Бухарина		10.11.85		
Нач. МТЭП	Беганская		10.11.85		
ГИП	Шелевыля		10.11.85	Средняя общеобразовательная школа на 11 классов (198 учащихся) состоящими из кирпича, приспосабливаемая под лечебные учреждения.	Стадия: Р; Лист: 5; Листов:
Гл. спец.	Файнберг		10.11.85		
Рук. гр.	Мороз		10.11.85		
				П2. Управление. Схема принципиальная электрическая.	Госстрой БССР „БелНИИгипросельстрой" г. Минск

Привязан.

Инв. №

Копировал: Насенник

Формат А2

Инв. № подл. | Подпись и дата | Взам. инв. №

Альбом II

Наименование параметра и место отбора импульса		Расход	Температура			Давление	Температура	Входная камера	Пульт дистанционного управления
		Трубопровод обратного теплоносителя		Приточный воздуховод		до и после регулятора	Входная камера		
№ установочного чертежа	Отборных устройств	См. сантехническую часть проекта	ТМ4-144-75	А12Д018 ООСБ ГПИ сантехпроект	ТМ4-142-75	ТК4-3136-70	ТМ4-41-73	См. сантехническую часть проекта	
	Первичных приборов								15
№ поз. по спецификации			3	1	4	7	2	У	ПУ-1
Обозначение по электрической схеме		Регулятор РТ ДО-15(0-40)25		ВК1		Переносной	ВК2		

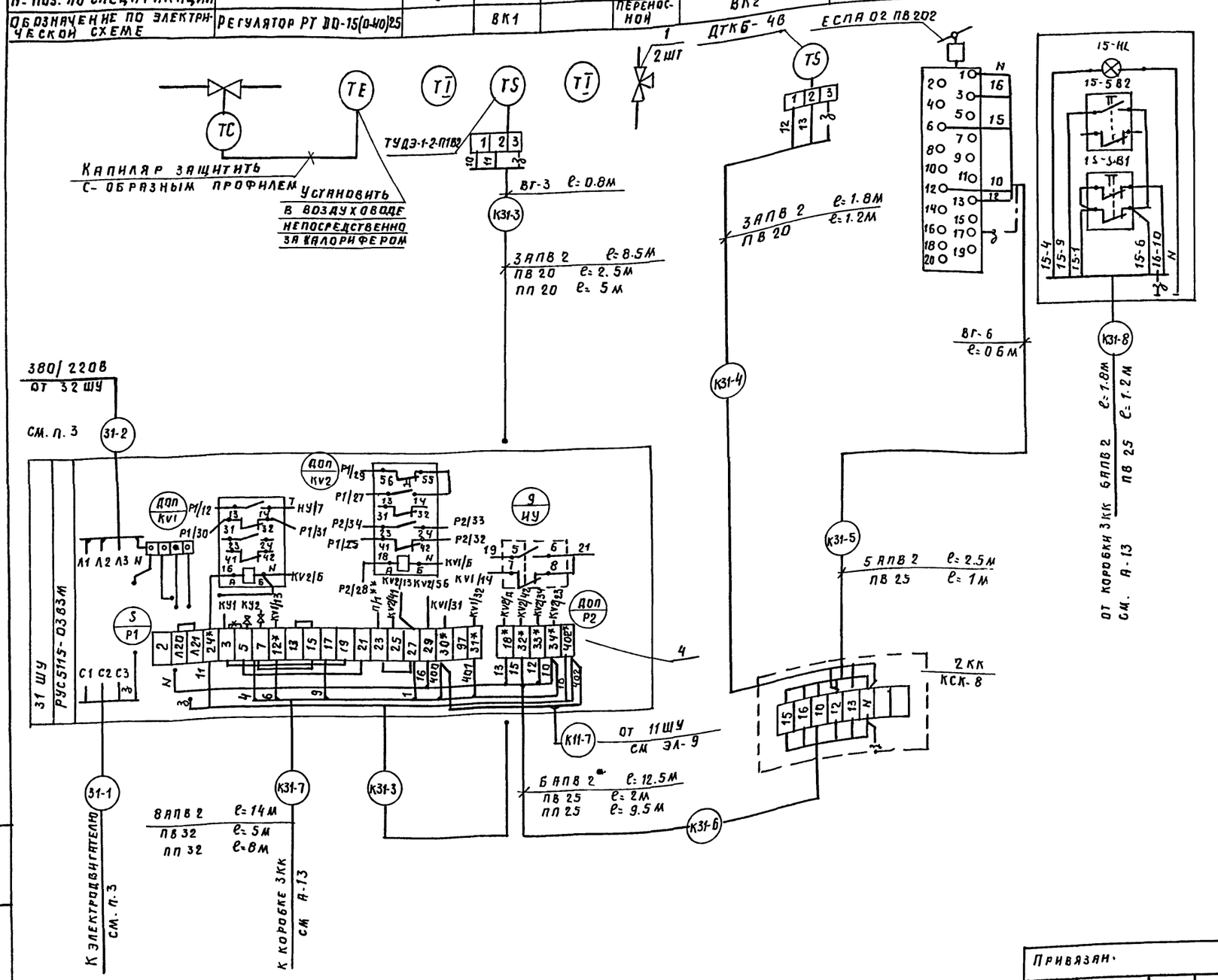

Марка, поз.	Обозначение	Наименование	Кол	Масса ед., кг	Примечание
КУ1		Реле РПЛ-12204	1		установить
					в РУС
КУ2		Реле РПЛ-12204 с пневмоприставкой ПВЛ 2204	1		то же
1		Кран трехходовой 14м-1-16	2		
2		Ввод гибкий ВГ-3 ТК4-395-71	1		
3		Ввод гибкий ВГ-6 ТК4-395-71	1		
4		Блок зажимов БЗ-10 ТУ36 1761-76	1		
5		Коробка соединительная КСК-8			
		ТУ 36.1753-75	1		
6		Провод АПВ 2-380/660	250		м
		Труба ТУ6-19-215-83			
7		ПВХ ВРЭП 20У	4		м
8		ПВХ ВРЭП 25У	4.5		м
9		ПВХ ВРЭП 32У	5,5		м
		Труба ГОСТ 18599-83			
10		ПНП 20С	5,5		м
11		ПНП 25С	10		м
12		ПНП 32С	8.5		м
13		Металлоконструкции	8	кг	

1. Позиции аппаратуры указаны согласно листа А-4.
2. Клемму „5" кнопки КУ-2 соединить с клеммой „3" кнопки КУ-1. в шкафу РУС 5115-03В3М (на чертеже не указано)
3. Проводки учтены в разделе ЭЛ.

* Домаркировать клемму.

** Присоединить к предохранителю П (маркировка „1").

-*- Демонтировать

Т.п. 224-1-463.86 А.

Н.контр.	Бухарина		10.11.85	Средняя общеобразовательная школа на 11 классов (198 учащихся) со стенами из кирпича, приспосабливаемая под лечебные учреждения	Стадия	Лист	Листов
Нач.МТЭП	Беганская		10.11.85		Р	6	
ГИП	Шелевиля		10.11.85				
Гл.спец.	Файнберг		10.11.85	П1. Схема соединений внешних проводок	Госстрой БССР Белнингипросельстрой г. Минск		
Рук.бр.	Мороз		10.11.85				

Привязан.

Инв. №

Копировала: Формат А2

Инв. № подл. | Подпись и дата | Взам. инв. №

Альбом II

Наименование параметра и место отбора импульса		Наружный воздух	Температура: Тр-д обратн. теплонос.	Температура: Приточн. воздухов	Давление: Тр-д обратн. теплонос.	Трубопровод обратного теплоносителя (за калорифером)	Пост дистанционного управления
№ установочного чертежа	Отборных устройств / Первичных приборов	См. сантехническую часть проекта	ТМЧ-144-75	ТМЧ-142-75	ТКЧ-3136-70	См. сантехническую часть проекта	
№ поз. по спецификации			3	4	7		16
Обозначение по электрической схеме		У1			Переносной	У2	ПУ-2

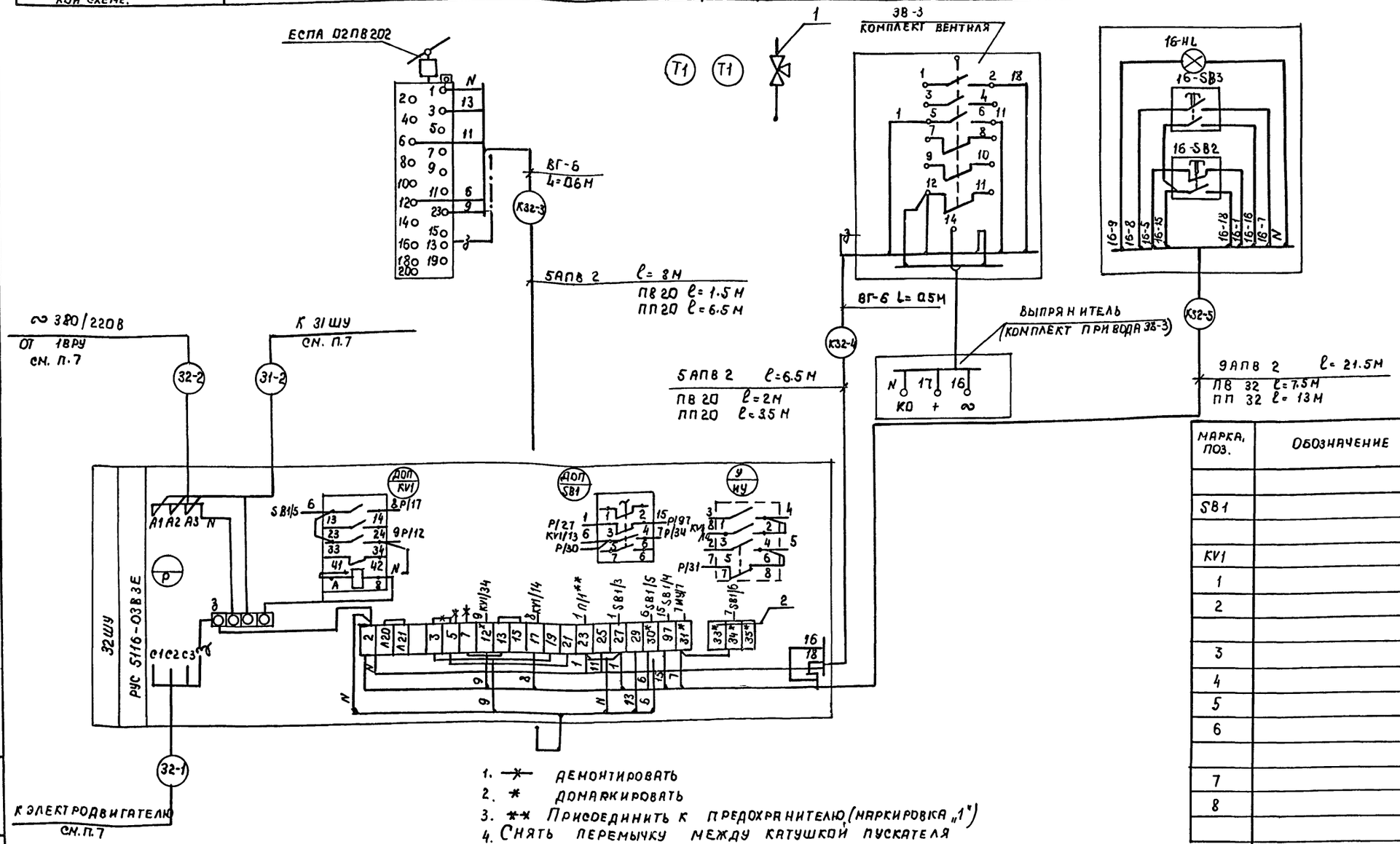

Марка, поз.	Обозначение	Наименование	Кол	Масса ед. кг	Примечание
SB1		Тумблер ТВ1-2	1		Установл.
					в РУС
KV1		Реле РПЛ-13 104	1		то же
1		Кран трехходовой 14М 1-16	1		
2		Блок зажимов БЗ-10			
		ТУ36.1761-76	1		
3		Ввод гибкий ВГ-6 ТКЧ-395-71	2		
4		Провод АПВ 2 - 380/660	275		М
5		Труба ГОСТ 18599-83 ПНП20С	9		М
6		ПНП 32С	14		М
		Труба ТУ6-19-215-83			
7		ПВХ ВРЭП 20У	4		М
8		ПВХ ВРЭП 32У	8		М

1. —×— демонтировать
2. * домаркировать
3. ** Присоединить к предохранителю (маркировка „1")
4. Снять перемычку между катушкой пускателя (маркировка „4") и его „3" контактом, выведенным на клемму „23."
5. Демонтировать проводку от клеммы „2" к предохранителю и к лампе „ЛК."
6. Позиции аппаратуры указаны согласно А-5.
7. Проводки учтены в разделе „ЭЛ."

Н. контр.	Бухарина		10.11.85	Средняя общеобразовательная школа на 11 классов (198 учащихся) со стенами из кирпича, приспосабливаемая под лечебные учреждения.
Нач. мтэп	Беганская		10.11.85	
ГИП	Шелевиля		10.11.85	
Гл. спец.	Файнберг		10.11.85	П2 Схема соединений внешних проводок
Рук. гр.	Мороз		10.11.85	

ТП. 224-1-463.86 А

Стадия	Лист	Листов
Р	7	

Госстрой БССР Бел НИИгипросельстрой г. Минск

Копировал: Маед-

Формат А2

Привязан

Инв. №

Инв. № подл. | Подпись и дата | Взам. инв. №

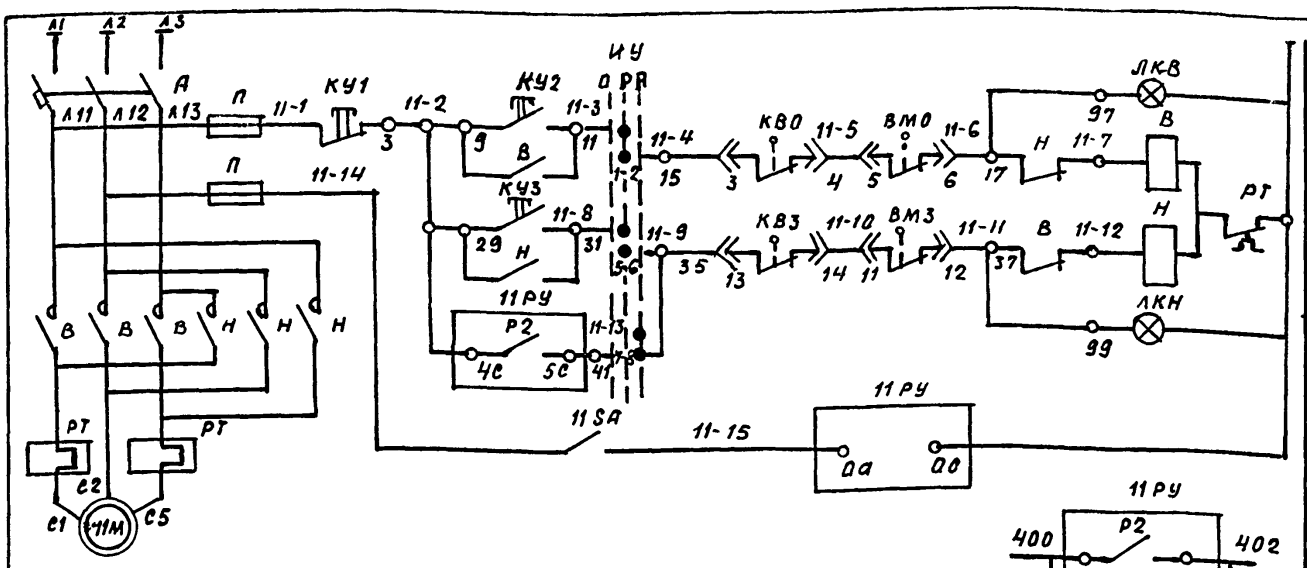

ПОЗ. ОБОЗНАЧЕНИЕ	НАИМЕНОВАНИЕ	КОЛ.	ПРИМЕЧАНИЕ
	КОМПЛЕКТНОЕ УСТРОЙСТВО УПРАВЛЕНИЯ РУС 5415-03В2А		
А	ВЫКЛЮЧАТЕЛЬ АП50-3МТ Iр 1,6А отс. 11	1	
ВН	ПУСКАТЕЛЬ ПМЕ-113 U~ 220В ВК232р	1	
РТ	РЕЛЕ ТЕПЛОВОЕ ТРН-10 Iнэ 1,25А	1	
П	ПРЕДОХРАНИТЕЛЬ ПРС-6-П Iпл вст 6А	2	
ИУ	ПЕРЕКЛЮЧАТЕЛЬ ПКП 10-2-10-1	1	
КУ1	КНОПКА УПРАВЛЕНИЯ КЕ-011	1	
КУ2, КУ3	КНОПКА УПРАВЛЕНИЯ КЕ 011	2	
ЛКВ, ЛКН	ЛАМПА СИГНАЛЬНАЯ ТЛ	2	
	АППАРАТУРА ПО МЕСТУ		
11 РУ	РЕГУЛЯТОР-СИГНАЛИЗАТОР УРОВНЯ ЭРСУ-3	1	
11 М	ЭЛЕКТРОДВИГАТЕЛЬ АОЛ11-2Ф2 0,18 КВТ	1	КОМПЛ. С ЗАДВИЖКОЙ
КВО, КВЗ, ВМО, ВМЗ	МИКРОПЕРЕКЛЮЧАТЕЛЬ МП 1101	1	КОМПЛ ПРИВОДА
11 SA	ВЫКЛЮЧАТЕЛЬ О-1-02-6/220 ВА 2206	1	

1. ЭЛЕКТРОФИЦИРОВАННАЯ ЗАДВИЖКА, УСТАНАВЛИВАЕТСЯ НА ТРУБОПРОВОДЕ ВЫПУСКА СТОКОВ В КАНАЛИЗАЦИОННЫЙ КОЛОДЕЦ ПРЕДНАЗНАЧЕНА ДЛЯ ОТСЕЧЕНИЯ ПОСТУПЛЕНИЯ СТОКОВ В ПОДВАЛ, ПРИ ПОВЫШЕНИИ ИХ УРОВНЯ В КОЛОДЦЕ.

2. НОРМАЛЬНО ЗАДВИЖКА ОТКРЫТА, ПРИ ПОВЫШЕНИИ УРОВНЯ В ПРОЧИСТКЕ ОНА АВТОМАТИЧЕСКИ ЗАКРЫВАЕТСЯ И ПЕРЕДАЕТСЯ СИГНАЛ ДЕЖУРНОМУ. ЗАДВИЖКА ОТКРЫВАЕТСЯ ПО МЕСТУ ОБСЛУЖИВАЮЩИМ ПЕРСОНАЛОМ ПОСЛЕ УСТРАНЕНИЯ ПРИЧИН АВАРИИ.

ПРИВЯЗАН:

ИНВ. №

				Т.П 224-1-463.86			А
Н.КОНТР.	БУХАРИНА		10.11.85	Средняя общеобразовательная школа на 11 классов (198 учащихся) со стенами из кирпича, приспосабливаемая под лечебные учреждения	стадия	лист	листов
НАЧ.МТЭП	БЕГАНСКАЯ		10.11.85		Р	8	
ГИП	ШЕЛЕВИЛА		10.11.85	Задвижка канализационная. Управление. Схема электрическая принципиальная.	Госстрой БССР Белниигипросельстрой г. Минск		
ГЛ.СПЕЦ.	ФАЙНБЕРГ		10.11.85				
РУК.ГР.	МОРОЗ		10.11.85				

Копир. Гас Формат А3

НАИМЕНОВАНИЕ ПАРАМЕТРА И МЕСТО ИМПУЛЬСА		КАНАЛИЗАЦИОННАЯ ЗАДВИЖКА	УРОВЕНЬ В ПРОЧИСТКЕ.	
№ УСТАНОВОЧНОГО ЧЕРТЕЖА	ОТБОРНЫХ УСТРОЙСТВ	СМ. РАЗДЕЛ ПРОЕКТА „ВК"		2ТМ 4-122-74
	ПЕРВИЧНЫХ ПРИБОРОВ			
№ ПОЗ. ПО СПЕЦИФИКАЦИИ			8	
ОБОЗНАЧЕНИЕ ПО ЭЛЕКТРИЧЕСКОЙ СХЕМЕ			11 РУ	

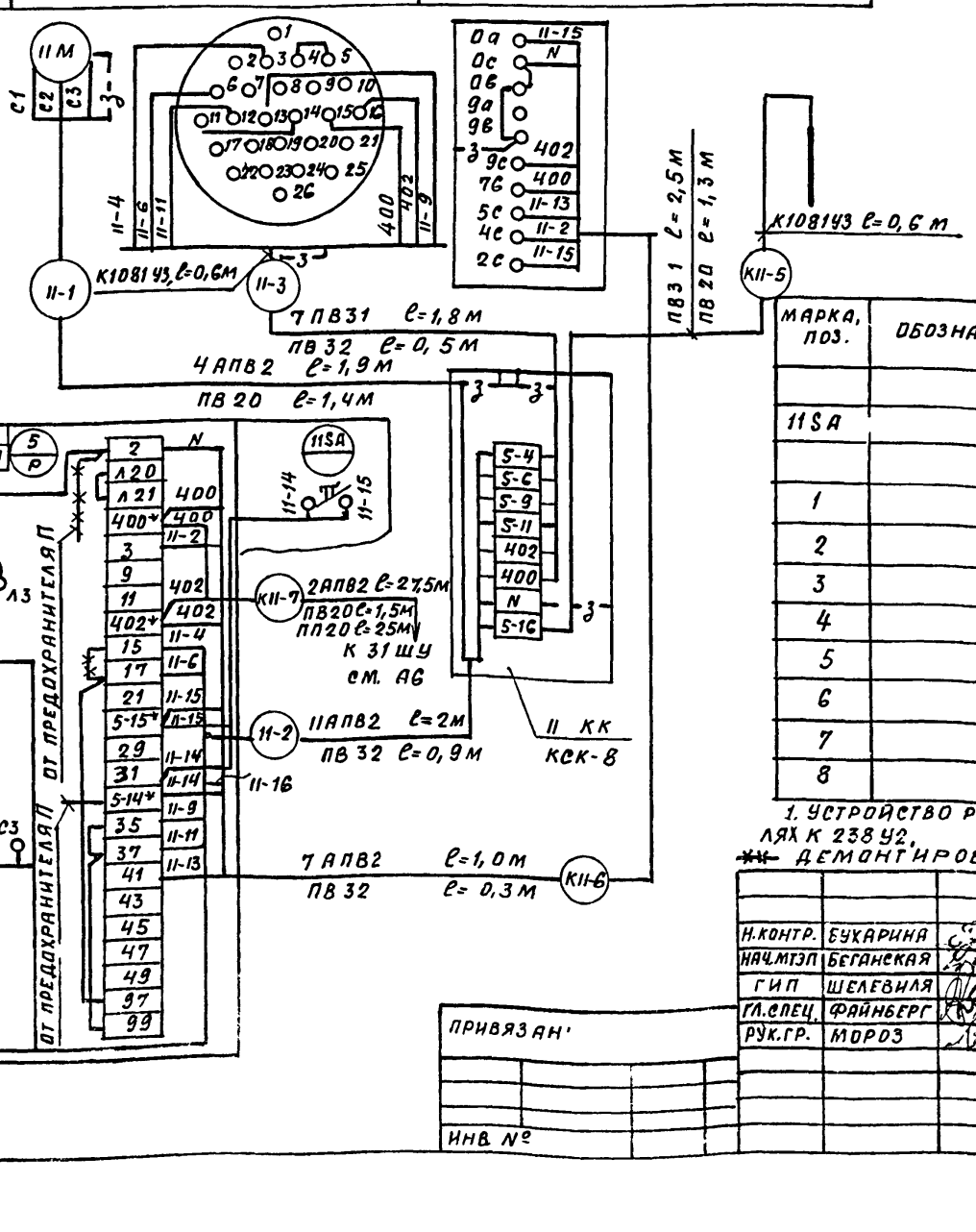

МАРКА, ПОЗ.	ОБОЗНАЧЕНИЕ	НАИМЕНОВАНИЕ	КОЛ.	МАССА ЕД., КГ	ПРИМЕЧАНИЕ
11 SA		ВЫКЛЮЧАТЕЛЬ О-1-02-6/220			Установить
		ГОСТ 2397-76	1		в РУС
1		ПРОФИЛЬ К238У2 ТУ36-1434-82 L 550мм	2		
2		КОРОБКА СОЕДИНИТ. КСК-8 ТУ36/753-75	1		
3		ВВОД ГИБКИЙ К10814У3 ТУ36-1684-81	2		
4		ПРОВОД ПВ3-1 380/660	15,5		м
5		ПРОВОД АПВ 2-380/660	95		м
6		ТРУБА ТУ6-19-215-83 ПВХ ВРЭП 20У	4,5		м
7		ПВХ ВРЭП 32У	1,5		м
8		ТРУБА ГОСТ 18599-83 ПНП 20С	25		м

1. УСТРОЙСТВО РУС И СИГНАЛИЗАТОР ЭРСУ3 УСТАНОВИТЬ НА ПРОФИЛЯХ К 238 У2.

~~XX~~ ДЕМОНТИРОВАТЬ

ПРИВЯЗАН:

ИНВ. №

				Т.П 224-1-463.86			А
Н.КОНТР.	БУХАРИНА		10.11.85	Средняя общеобразовательная школа на 11 классов (198 учащихся) со стенами из кирпича, приспосабливаемая под лечебные учреждения	стадия	лист	листов
НАЧ.МТЭП	БЕГАНСКАЯ		10.11.85		Р	9	
ГИП	ШЕЛЕВИЛА		10.11.85	Задвижка канализационная. Схема соединений внешних проводок.	Госстрой БССР Белниигипросельстрой г. Минск		
ГЛ.СПЕЦ.	ФАЙНБЕРГ		10.11.85				
РУК.ГР.	МОРОЗ		10.11.85				

Копир Гас Формат А3

Инв. № подл. | Подпись и дата | Взам. инв. №

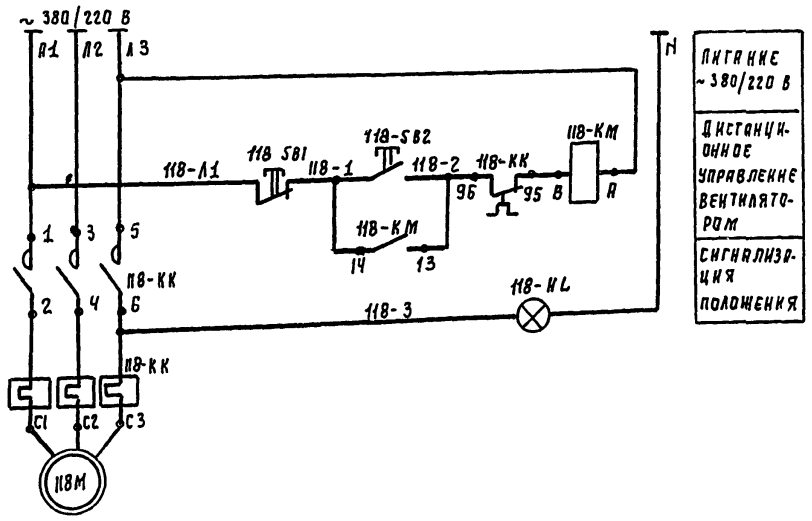

ПОЗ. ОБОЗНАЧЕНИЕ	НАИМЕНОВАНИЕ	КОЛ.	ПРИМЕЧАНИЕ
	ПОСТ УПРАВЛЕНИЯ ПКУ15-21.331-40У3 (ПУ-3)		
118-HL, 119-HL,			
120-HL	АРМАТУРА СИГНАЛЬНАЯ АЕ121121У2	3	
118-SB1, 119-SB1			
120-SB1	КНОПКА УПРАВЛЕНИЯ КЕ011У3 ИСП. 5	3	
118-SB2, 119-SB2			
120-SB2	КНОПКА УПРАВЛЕНИЯ КЕ011У3 ИСП. 4	3	
	АППАРАТУРА ПО МЕСТУ		
118-КМ, 119-КМ,			
120-КМ	ПУСКАТЕЛЬ ПМЛ 121 002В U~380 В БК 1 3	3	

ЭСКИЗ ПОСТА ПКУ15-21.331-40У3 (ПУ-3)

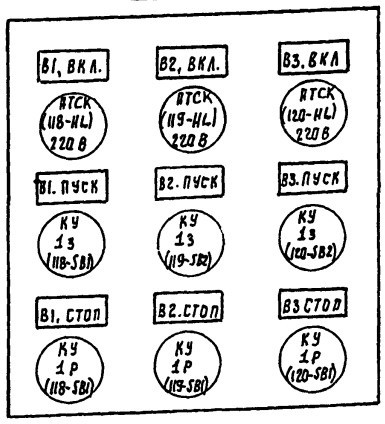

1. СХЕМА ВЫПОЛНЕНА ДЛЯ СИСТЕМЫ В1, ДЛЯ СИСТЕМ В2, В3 СХЕМА АНАЛОГИЧНА С ИЗМЕНЕНИЕМ ИНДЕКСА „118" НА ИНДЕКСЫ „119", „120" СООТВЕТСТВЕННО.

Н. КОНТР.	БУХАРИНА		10.11.85	Т.П 224-1-463.86 А
НАЧ. МТЭП	БЕГАНСКАЯ		10.11.85	
ГИП	ШЕЛЕВИЛЯ		10.11.85	СРЕДНЯЯ ОБЩЕОБРАЗОВАТЕЛЬНАЯ ШКОЛА НА 11 КЛАССОВ (198 УЧАЩИХСЯ) СО СТЕНАМИ ИЗ КИРПИЧА, ПРИСПОСАБЛИВАЕМАЯ ПОД ЛЕЧЕБНЫЕ УЧРЕЖДЕНИЯ.
ГЛ. СПЕЦ.	ФАЙНБЕРГ		10.11.85	
РУК. ГР.	МОРОЗ		10.11.85	В1, (В2, В3). УПРАВЛЕНИЕ. СХЕМА ЭЛЕКТРИЧЕСКАЯ ПРИНЦИПИАЛЬНАЯ.

СТАДИЯ	ЛИСТ	ЛИСТОВ
Р	10	

ГОССТРОЙ БССР БЕЛНИИГИПРОСЕЛЬСТРОЙ г. МИНСК

ПРИВЯЗАН

ИНВ. №

КОПИРОВАЛА: Бор

ФОРМАТ А3

АЛЬБОМ II

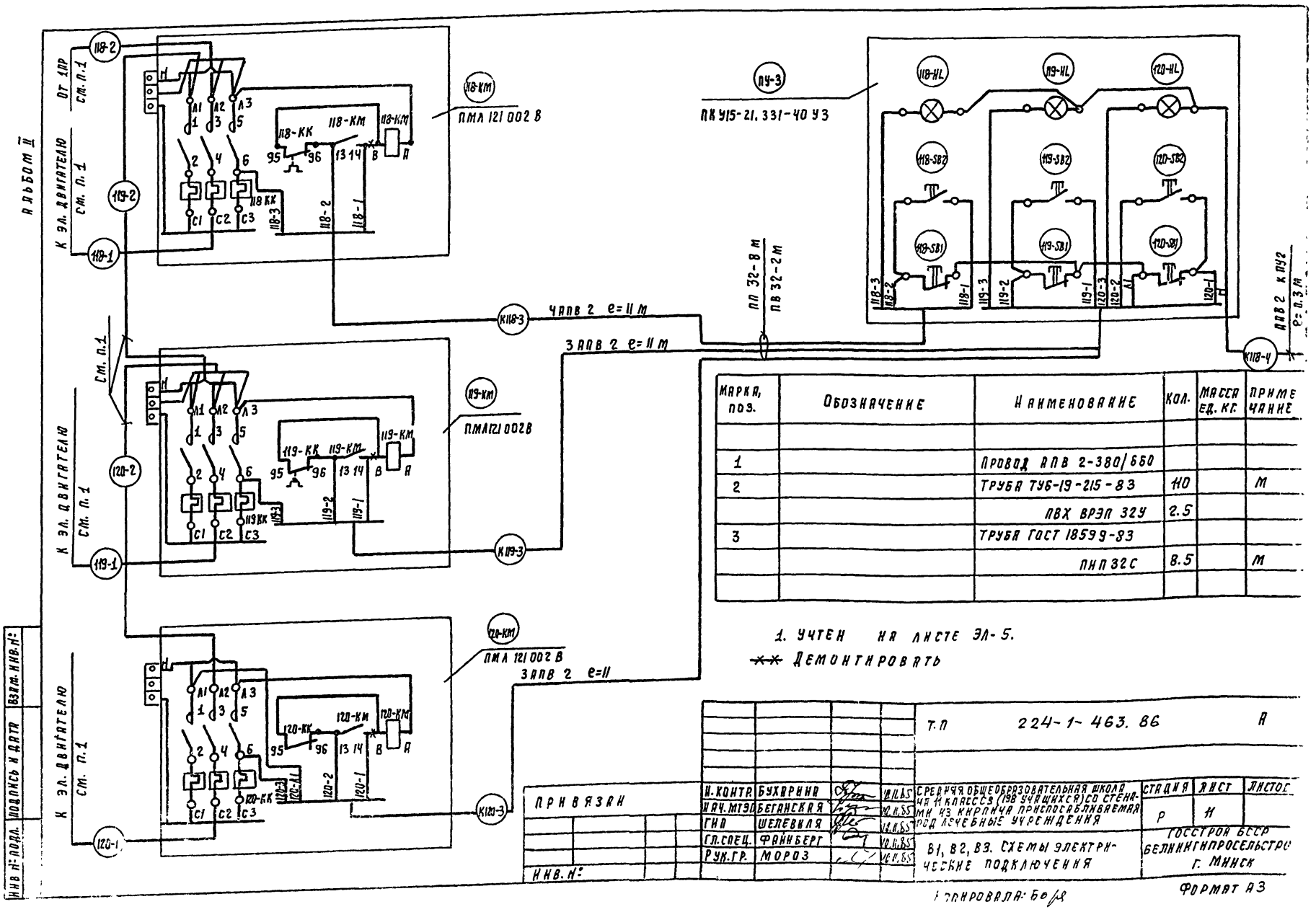

МАРКА, ПОЗ.	ОБОЗНАЧЕНИЕ	НАИМЕНОВАНИЕ	КОЛ.	МАССА ЕД. КГ.	ПРИМЕЧАНИЕ
1		ПРОВОД АПВ 2-380/660			
2		ТРУБА ТУ6-19-215-83	110		М
		ПВХ ВРЭП 32У	2.5		
3		ТРУБА ГОСТ 18599-83			
		ПНП 32С	8.5		М

1. УЧТЕН НА ЛИСТЕ ЭЛ-5.

-×- ДЕМОНТИРОВАТЬ

Н. КОНТР.	БУХАРИНА		10.11.85	Т.П 224-1-463.86 А
НАЧ. МТЭП	БЕГАНСКАЯ		10.11.85	
ГИП	ШЕЛЕВИЛЯ		10.11.85	СРЕДНЯЯ ОБЩЕОБРАЗОВАТЕЛЬНАЯ ШКОЛА НА 11 КЛАССОВ (198 УЧАЩИХСЯ) СО СТЕНАМИ ИЗ КИРПИЧА ПРИСПОСАБЛИВАЕМАЯ ПОД ЛЕЧЕБНЫЕ УЧРЕЖДЕНИЯ
ГЛ. СПЕЦ.	ФАЙНБЕРГ		10.11.85	
РУК. ГР.	МОРОЗ		10.11.85	В1, В2, В3. СХЕМЫ ЭЛЕКТРИЧЕСКИЕ ПОДКЛЮЧЕНИЯ

СТАДИЯ	ЛИСТ	ЛИСТОВ
Р	11	

ГОССТРОЙ БССР БЕЛНИИГИПРОСЕЛЬСТРОЙ г. МИНСК

ПРИВЯЗАН

ИНВ. №

КОПИРОВАЛА: Бор

ФОРМАТ А3

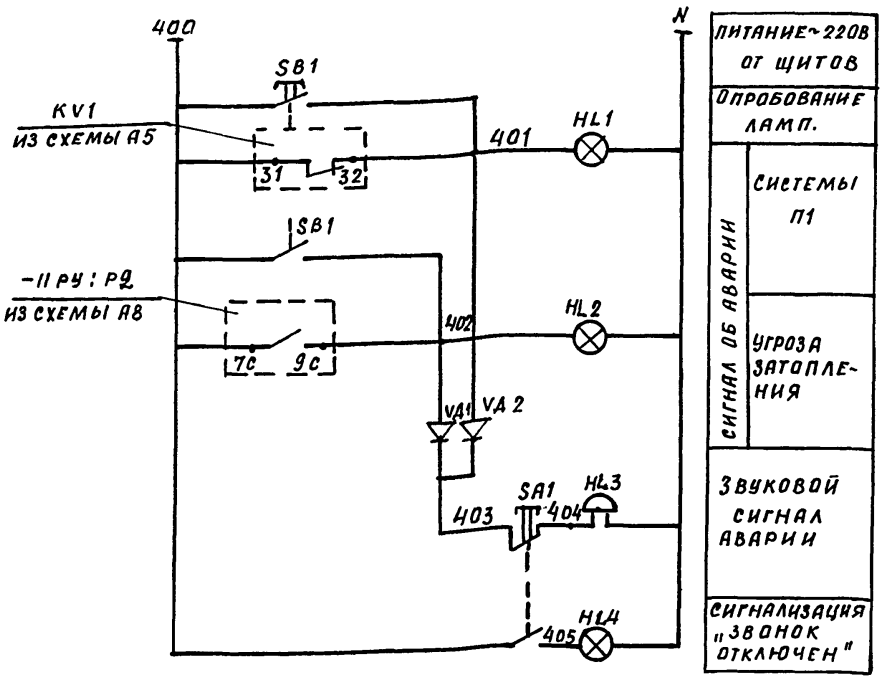

Эскиз поста ПСА
(ПКУ15-21.231-40УЗ)



ПОЗ. ОБОЗНАЧЕНИЕ	НАИМЕНОВАНИЕ	КОЛ.	ПРИМЕЧАНИЕ
	Пост управления ПКУ 15-21.231-40УЗ		
HL1, HL2, HL4	Арматура сигнальная АЕ12112-У2.	3	
SB1	Кнопка управления КЕ0 11У3 исп1	1	
SA1	Переключатель ПЕ0 11У3 исп. 2	1	
	Аппаратура по месту.		
HL3	Звонок МЗ-1 U~ 220В	1	
VД1, VД2	Диод Д 226Б $I_{ср}$ 0,3А $U_{обр.}$ 400В	2	Коробка ЗКК

При появлении аварийного сигнала звонит звонок и загорается соответствующая сигнальная лампа.

Звуковой сигнал снимается поворотом ключа SA1, при этом загорается лампа HL4, напоминающая, что звонок отключен.

После ликвидации аварии ключ SA1 вернуть в положение „раб." (лампа HL4 гаснет).

					Т.П. 224-1-463.86 А			
Привязан:								
	Н.контр.	Бухарина		10.11.85	Средняя общеобразовательная школа на 11 классов (198 учащихся) со стенами из кирпича, приспособляемая под лечебные учреждения	Стадия	Лист	Листов
	Нач.МГЭП	Беганская		10.11.85		Р	12	
	ГИП	Шелевиля		10.11.85				
	Гл.спец.	Файнберг		10.11.85	Аварийная сигнализация. Схема принципиальная электрическая.	Госстрой БССР Белниигипросельстрой г. Минск		
	Рук.гр.	Мороз		10.11.85				
Инв. №					Копир Гис	Формат А3		

Альбом II

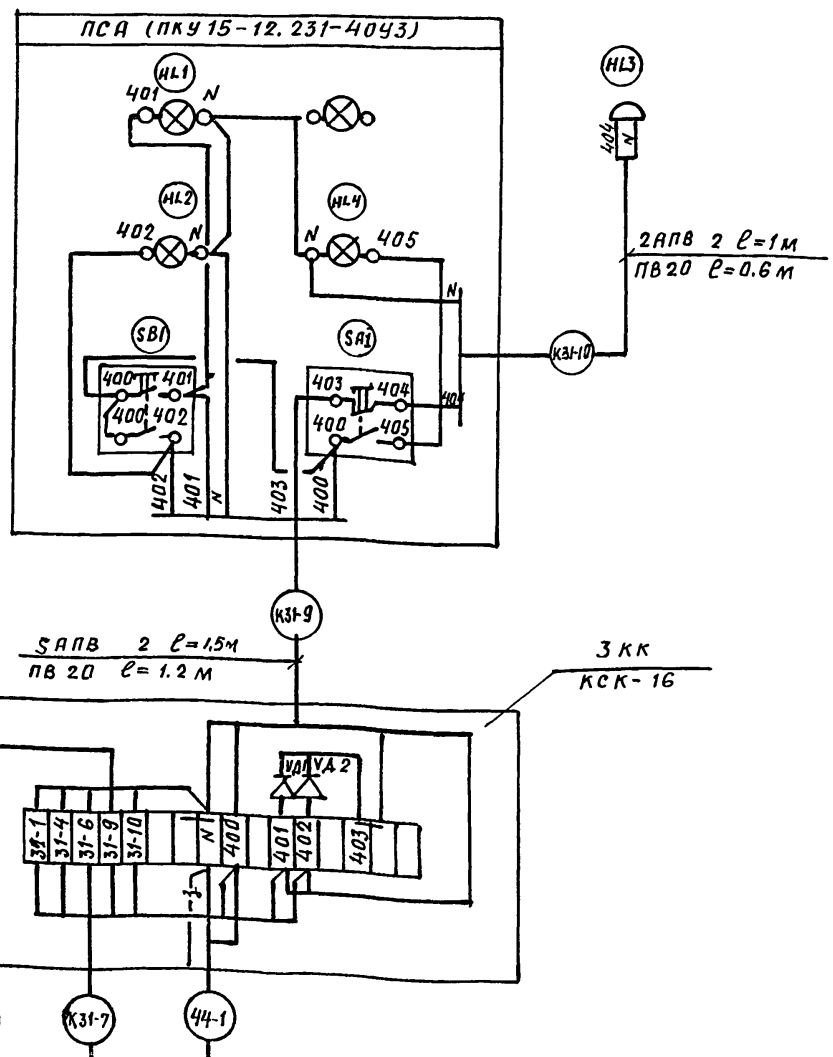

МАРКА ПОЗ.	ОБОЗНАЧЕНИЕ	НАИМЕНОВАНИЕ	КОЛ.	МАССА ЕД, КГ.	ПРИМЕЧАНИЕ
1		Коробка соединит. КСК 16 ТУ36 1753-75	1		
2		Провод АПВ 2-380/660	12		м
3		Труба ТУБ-19-215-83 ПВХ-В РЭ020У	3		м

Позиции аппаратуры указаны согласно А-3

* Проводки учтены в разделе ЭЛ.

					Т П 224-1-463.86 А			
Привязан:								
	Н.контр	Бухарина		10.11.85	Средняя общеобразовательная школа на 11 классов (198 учащихся) со стенами из кирпича, приспособляемая под лечебные учреждения	Стадия	Лист	Листов
	Нач.МГЭП	Беганская		10.11.85		Р	13	
	ГИП	Шелевиля		10.11.85				
	Гл.спец.	Файнберг		10.11.85	Пост аварийной сигнализации ПСА. Схема подключений и соединений внешних проводок	Госстрой БССР Белниигипросельстрой г. Минск		
	Рук гр	Мороз		10.11.85				
Инв №					Копир Гис	Формат		

Инв. № подл. | Подпись и дата | Взам. инв. №

Альбом II

Фрагмент плана подвала и цокольного этажа

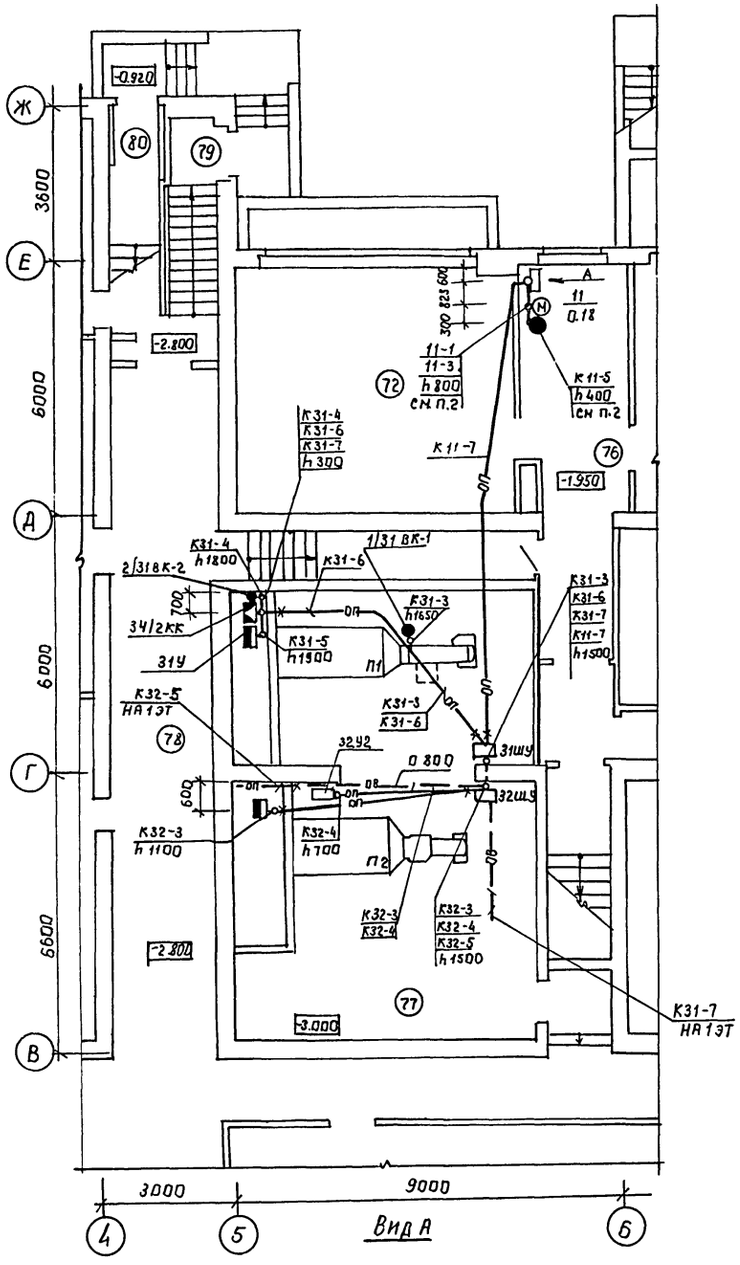

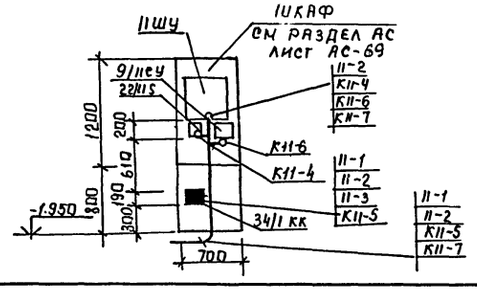

Фрагмент плана 1 этажа

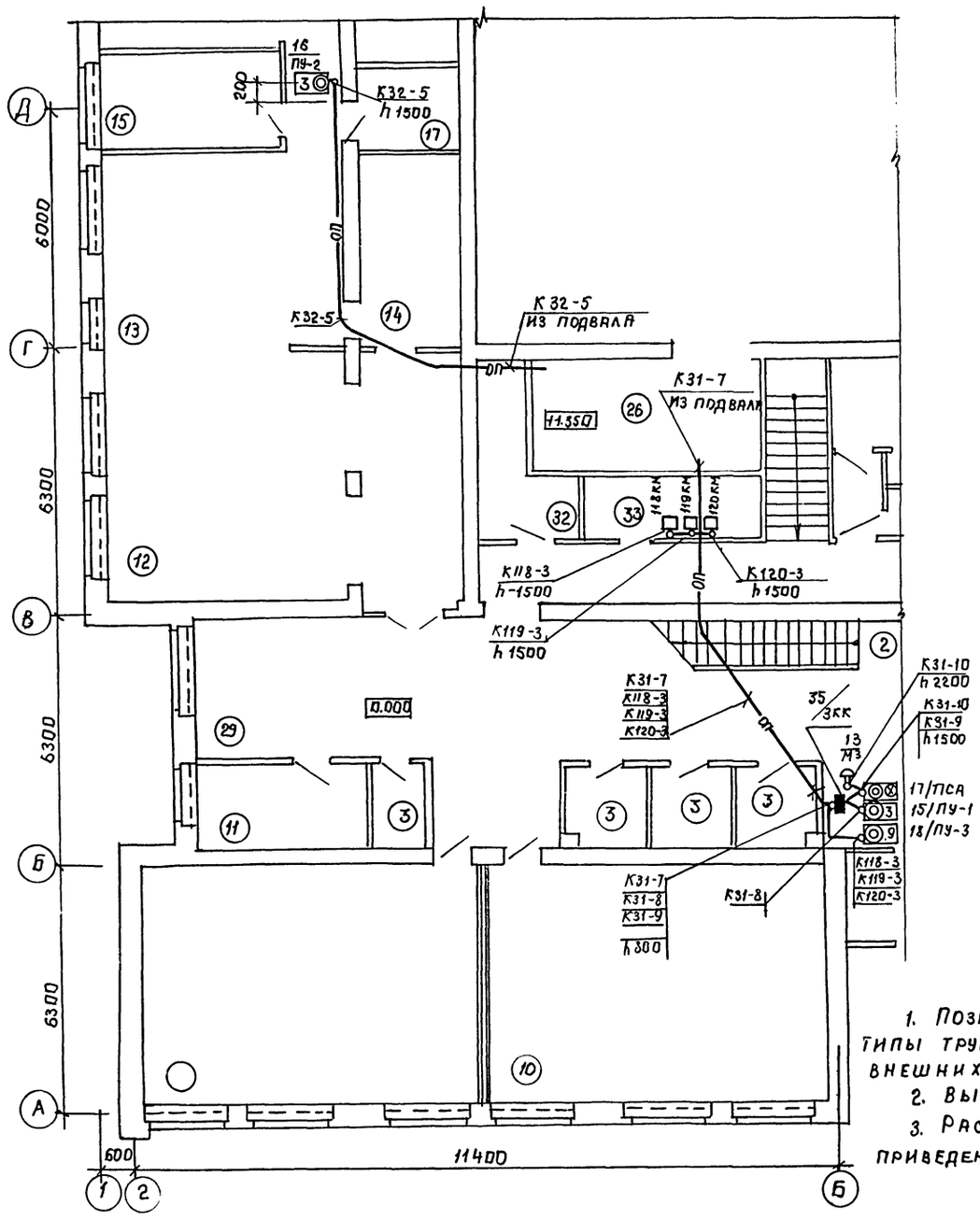

Экспликация помещений

	Наименование	Площадь м²
2	Вестибюль	35.38
3	Гардероб	23.21
9	Помещение группы продленного дня для проведения учебно-воспитательных занятий	50.75
10	Помещение группы продленного дня для организации внеурочной работы, кабинет черчения	50.80
11	Кабинет врача	9.24
12	Обеденный зал	54.42
13	Горячий цех	29.09
14	Моечная	12.0
15	Мясо-рыбный цех	10.76
17	Кладовая сухих продуктов	4.75
26	С нарядная	16.01
29	Коридор	81.27
32	Комната уборочного инвентаря	7.05
33	Электрощитовая	7.21
69	Складское помещение	12.01
72	Кабинет обслуживающих видов труда	36.21
74	Тамбур	3.40
76	Коридор	20.23
77	Венткамера	56.87
78	Коридор	141.69
79	Тамбур	3.36
80	Тамбур	4.20

1. Позиции монтируемой аппаратуры, номера и типы труб соответствуют схемам соединений внешних проводок А6, А7, А9, А11, А13.
2. Высота приведена от дна приямка.
3. Расположение постов ПУ-1, ПУ-3, ПСА и коробки ЗКК приведено в разделе ЭЛ (см. лист ЭЛ-20).

Т.П. 224-1-463.86 А

Н.контр.	Бухарина		10.11.85	Средняя общеобразовательная школа на 11 классов (198 учащихся) со стенами из кирпича, приспосабливаемая под лечебные учреждения	Стадия	Лист	Листов
Нач.мтэп	Беганская		10.11.85		Р	14	
ГИП	Шелевиля		10.11.85				
Гл.спец.	Файнберг		10.11.85	План расположения	Госстрой БССР Белнингипросельстрой г. Минск		
Рук.гр.	Мороз		10.11.85				

Привязан:

Инв.№

Копировала: Маев

Формат А2

Инв № подл. | Подпись и дата | Взам.инв.№ | Гл.спец. ОБ | Гл.спец. ВК | Гл.спец. СС | Гл.спец. ОВ | Гл.спец. ВК | Гл.спец. СС | Кукарекс | Горелик | Браженко | ГАП | Норштейн | 10.11.85

Альбом II

Позиция	Наименование и техническая характеристика оборудования и материалов. Завод-изготовитель (для импортного оборудования - страна, фирма)	Тип, марка оборудования. Обозначение документа и № опросного листа	Единица измерения: наименование	Единица измерения: код	Код завода-изготовителя	Код оборудования материала	Цена единицы тыс. руб	Количество	Масса единицы оборудования, кг
1	2	3	4	5	6	7	8	9	10
	Оборудование и материалы, поставляемые заказчиком								
	Приборы и средства автоматизации.								
1	Датчик температуры -30°С ÷ -40°С Ц ~ 220В К 1з	ТУДЭ1-2П182							
		ТУ25-02-281074-78	шт.	796		42 1124		1	
2	Датчик температуры -30°С ÷ 0°С Ц ~ 220В К 1з	ДТКБ-48							
		ТУ25.02.888-75	шт.	796		42 1131		1	
	Термометры	ГОСТ 2823-73							
3	прямой	П4.1 160.163	шт.	796		43 2122		1	
Запас	прямой	П4.1 160.163	шт.	796		43 2122		1	
4	угловой	УЧ.1 160.141	шт.	796		43 2122		1	
Запас	угловой	УЧ.1 160.141	шт.	796		43 2122		1	
	Оправы для термометров	ГОСТ 3029-75							
5	прямая	1П160 160100	шт.	796		432181		1	
6	угловая	1У 185 141100	шт.	796		432181		1	

Инв. №

Н. контр.	Бухарина		10.11.85
ГИП	Шелевиля		10.11.85
Гл. спец.	Файнберг		10.11.85
Рук. гр	Мороз		10.11.85

Привязан:

Т. п. 224-1-463.86 А, СО

Средняя общеобразовательная школа на 11 классов (198 учащихся) со стенами из кирпича приспосабливаемая под лечебные учреждения
Спецификация оборудования

Стадия	Лист	Листов
РП	1	8

Госстрой БССР
БелНИИГИПРОСЕЛЬСТРОЙ
г. Минск

Копировал: Зам

Формат А3

Инв. № подл. | Подпись и дата | Взам. инв. №

Альбом II

Позиция	Наименование и техническая характеристика оборудования и материалов. Завод-изготовитель (для импортного оборудования - страна, фирма)	Тип, марка оборудования. Обозначение документа и № опросного листа	Единица измерения: наименование	Единица измерения: код	Код завода изготовителя	Код оборудования материала	Цена единицы тыс руб	Количество	Масса единицы оборудования, кг
1	2	3	4	5	6	7	8	9	10
7	Манометр верхний предел 10 кгс/см²	МТП-160							
		ТУ25.02.181071-78	шт.	796		421213		1	
8	Сигнализатор уровня с полиэтиленовой изоляцией								
	на температуру до 80°С, давление до 25 кг/см²	ЭРСУ-3							
	монтаж вертикальный	ТУ25.02.080678-79							
	датчик длиной 0.6м	482.329.517.08	шт.	796		5815590728		1	

Привязан:

Инв. №

Т. п. 224-1-463.86 А, СО

Лист 2

Копировал:

Формат А3

Альбом III

Позиция	Наименование и техническая характеристика оборудования и материалов. Завод-изготовитель (для импортного оборудования - страна, фирма)	Тип, марка оборудования. Обозначение документа и № опросного листа	Единица измерения: наименование	Единица измерения: код	Код завода-изготовителя	Код оборудования, материала	Цена единицы, тыс. руб.	Количество	Масса единицы оборудования, кг
1	2	3	4	5	6	7	8	9	10
	Электроаппатура								
	Реле	ТУ16-523.554-78							
9	~ 220В, 50Гц, К 2з 2Р	РПЛ 12204	шт.	796		34 2510		2	
10	~ 220В, 50Гц, К 3з 1Р	РПЛ 13104	шт.	796		34 2510		1	
11	Пневмоприставка выдержка времени 10...180сек	ПВ1-2204							
		ТУ16-523.554-78	шт.	796		342510		1	
12	Тумблер-выключатель ~ 220В I 5А К 2з 2Р	Т8-1-2							
		УС0360.075-ТУ	шт.	796		342820			
13	Звонок громкого боя ~ 220В	МЗ-1							
		ТУ25.05.1045-76	шт.	796		6653138009		1	
14	Диод кремниевый Uобр 400В I ср 0.3А	Д226Б							
		Щ63.362.002ТУ	шт.	796		341700		2	
15	Пост управления I р 40								
	N1 — "АТСК" "220В", "П1. вкл."								
	N2 — "КЕ011" "исп.4", "4" "П1. пуск"	ПКУ15-21.131-40У3							
	N3 — "КЕ011" "исп.3" "К" "П1, стоп"	ТУ16-526.333.80	шт.	796		342845		1	
16	Пост управления I р 40								
	N1 — "АТСК" "220В", "П2. вкл."								
	N2 — "КЕ011", "исп.4", "4", "П2. пуск"	ПКУ15-21.131-40У3							
	N3 — "КЕ011", "исп.3", "К", "П2. стоп"	ТУ16-526.333-80	шт.	796		342845		1	

Привязан:

Инв. №

т.п. 224-1-463.86 А,СО

Лист 3

Копировал: Зам

Формат А3

Позиция	Наименование и техническая характеристика оборудования и материалов. Завод-изготовитель (для импортного оборудования - страна, фирма)	Тип, марка оборудования. Обозначение документа и № опросного листа	Единица измерения: наименование	Единица измерения: код	Код завода изготовителя	Код оборудования, материала	Цена единицы, тыс. руб	Количество	Масса единицы оборудования, кг
1	2	3	4	5	6	7	8	9	10
	Пост управления I р 40								
17	N1 — "АТСК", "220В", "Резерв"								
	N2 — "АТСК", "220В", "Звонок отключен"								
	N3 — "ПЕ011", "Исп.2", "Сигнал вкл. откл."								
	N4 — "АТСК", "220В", "П1. Авария".								
	N5 — "АТСК", "220В", "Затопление"	ПКУ15-21.231-40У3							
	N6 — "КЕ011" "Исп.1", "4", "О пробов. ламп"	ТУ16-526.333-80	шт.	796		342845		1	
18	Пост управления I р 40								
	N1 — "АТСК", "220В", "В1. Вкл."								
	N2 — "КЕ011", "Исп.4", "4", "В1. Пуск"								
	N3 — "КЕ011", "Исп.5", "К", "В1. Стоп"								
	N4 — "АТСК", "220В", "В2. Вкл."								
	N5 — "КЕ011", "Исп.4", "4", "В2. Пуск"								
	N6 — "КЕ011", "Исп.5", "К", "В2. Стоп"								
	N7 — "АТС", "220В", "В3. Вкл."								
	N8 — "КЕ011", "Исп.4", "4", "В3. Пуск"	ПКУ15-21.331-40У							
	N9 — "КЕ011", "Исп.5", "К", "В3. Стоп"	ТУ16-526.333-80	шт.	796		342845		1	

Инв. № подл. | Подпись и дата | Взам. инв. №

Привязан:

Инв. №

т.п. 224-1-463.86 А,СО

Лист 4

Копировал Зам

Формат А3

88

Альбом II

Позиция	Наименование и техническая характеристика оборудования и материалов. Завод-изготовитель (для импортного оборудования - страна, фирма)	Тип, марка оборудования. Обозначение документа и № опросного листа	Единица измерения: наименование	Единица измерения: код	Код завода-изготовителя	Код оборудования, материала	Цена единицы тыс. руб.	Количество	Масса единицы оборудования кг
1	2	3	4	5	6	7	8	9	10
	Трубопроводная аппаратура								
19	Кран трехходовой	14М1-16							
		ТУ26-07-1061-73	шт.	796		37122260078		2	

Привязан:

Инв. №

Т.п. 224-1-463.86 А,СО Лист 5

Копировала: Формат А3

Альбом II

Позиция	Наименование и техническая характеристика оборудования и материалов. Завод-изготовитель (для импортного оборудования - страна, фирма)	Тип, марка оборудования. Обозначение документа и № опросного листа	Единица измерения: наименование	Единица измерения: код	Код завода-изготовителя	Код оборудования, материала	Цена единицы тыс. руб.	Количество	Масса единицы оборудования кг
1	2	3	4	5	6	7	8	9	10
	Кабели и провода								
20	Провода	ГОСТ 6323-79							
	2-380/660	АПВ	м	006		355133		770	
	1-380/660	ПВ3*	м	006		355113		12	

Привязан:

Инв. №

Т.п. 224-1-463.86 А,СО Лист 6

Копировала: Формат А3

Позиция	Наименование и техническая характеристика оборудования и материалов Завод-изготовитель (для импортного оборудования - страна, фирма)	Тип, марка оборудования Обозначение документа и № опросного листа	Единица измерения: наименование	Единица измерения: код	Код завода-изготовителя	Код оборудования, материала	Цена единицы тыс. руб	Количество	Масса единицы оборудования кг
1	2	3	4	5	6	7	8	9	10
	Оборудование и материалы, поставляемые, подрядчиком								
21	Выключатель U ~ 220В I 6,3.А	0-1-02-6/220							
		ГОСТ 7397-76	шт.	796				1	
	Трубые полиэтиленовые	ГОСТ 18599-73							
22		ПНП 20С	м	006				40	
23		ПНП 25С	м	006				10	
24		ПНП 32С	м	006				25	
	Трубы винипластовые	ТУ6-19-051-24979							
25		ПВХ-В-РЭП 20У	м	006				40	
26		ПВХ-В-РЭП 25У	м	006				10	
27		ПВХ-В-РЭП 32У	м	006				16	
	Вводы гибкие	ТК4-395-71							
28		ВГ-3	шт.	796				1	
29		ВГ-6	шт.	796				5	
30		ВГ-10	шт.	796				1	
31	Блок зажимов	Б310-2141205А20У							
		ТУ36-1750-74	шт.	796				1	
	Коробки клеммные	ТУ36-1753-75							
32		КСК-8	шт.	796				2	
33		ККС-16	шт.	796				1	

Привязан:

Инв. №

Т. п. 224-1-463.86 А, СО

Лист 7

Копировала: Зау

Формат А3

Позиция	Наименование и техническая характеристика оборудования и материалов Завод-изготовитель (для импортного оборудования - страна, фирма)	Тип, марка оборудования Обозначение документа и № опросного листа	Единица измерения: наименование	Единица измерения: код	Код завода-изготовителя	Код оборудования, материала	Цена единицы тыс руб.	Количество	Масса единицы оборудования, кг
1	2	3	4	5	6	7	8	9	10
34	Кронштейн универсальный	КУ1	шт.	796				1	
35	Металлоконструкции для установки аппаратов		кг	116				8	

Привязан:

Инв. №

Т. п. 224-1-463.86 А, СО

Лист 8

Копировала: Зау

Формат А3

06

Альбом II

Схема расположения устройств связи.

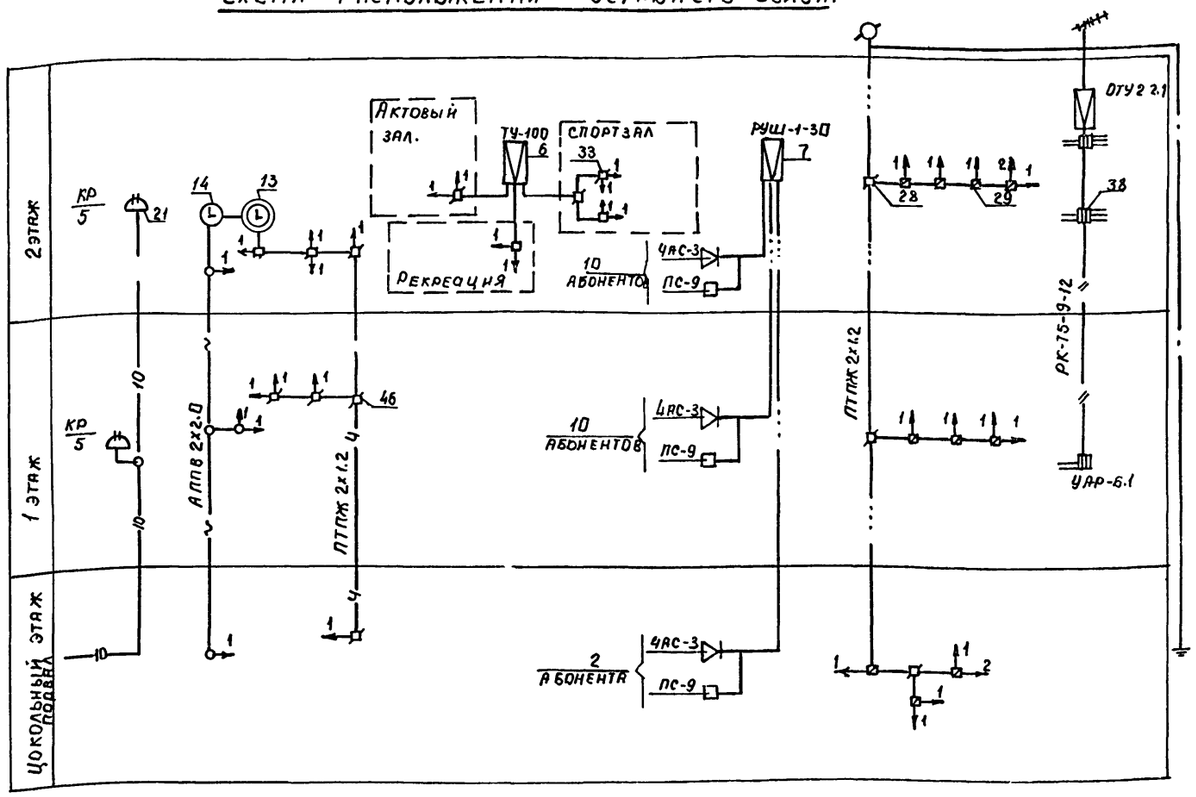

Ведомость чертежей основного комплекта

Лист	Наименование	Примечание
1	Общие данные. Схема расположения	
2	План 1 этажа в осях А-Г с устройствами связи	
3	План 1 этажа в осях Г-Ж с устройствами связи.	
4	План 2 этажа в осях А-Г и фрагмент плана кровли с устройствами связи	
5	План 2 этажа в осях Г-Ж с устройствами связи.	
6	План цокольного этажа и подвала в осях В-Ж с устройствами связи.	

Ведомость ссылочных и прилагаемых документов

Обозначение	Наименование	Примечание
	Ссылочные документы	
2.190-1/72 выпуск-V	Узлы и детали инженерного оборудования жилых и общественных зданий для сельского строительства	
5-07-185/67 альбом-II	Антенны коллективного приема телевидения	
	Прилагаемые документы	
СУ.СО	Спецификация оборудования	

Общие указания

1 Настоящий проект разработан на основании архитектурно-строительной части и в соответствии со СНиП II-65-73.

2 Проводки устройств связи выполняются скрыто (в трубах и под штукатуркой) и на расстоянии не менее 25 мм от силовой и осветительной сети при открытой прокладке.

3. Распределительные коробки КРТП 10х2 и УАР-61 устанавливаются в шкафах

4. Молниезащита радиостойки и телеантенны предусматривается с использованием заземляющего устройства здания (лист АС-40)

Технико-экономические показатели

Наименование показателя	Значение показателя	Примечание
Телефонизация		
Количество телефонов	10	
Удельный расход провода на 1 абон.	47	м/абон
Радиофикация		
Количество радиоточек	16	
Удельный расход провода на 1 р/т	25	м/рт
Местное радиовещание		
Емкость радиоузла	30	
Количество абонентов	22	
Удельный расход провода на 1 абон.	227	м/абон
Часофикация		
Количество вторичных часов	8	
Удельный расход провода на 1 часы	25	м/часы
Телефикация		
Количество антенн	2	
Количество телевизоров	12	
Удельный расход кабеля на 1 абон.	40	м/абон
Звонковая сигнализация		
Количество звонков	4	
Удельный расход провода на 1 абон.	42	м/абон

Типовой проект привязан в соответствии с действующими нормами и правилами и предусматривает мероприятия, обеспечивающие взрывную, взрывопожарную и пожарную безопасность при эксплуатации здания

Главный инженер проекта привязки

Типовой проект разработан в соответствии с действующими нормами и правилами предусматривает мероприятия, обеспечивающие взрывную, взрывопожарную и пожарную безопасность при эксплуатации здания

Главный инженер проекта Шелевиля

Главный специалист мастерской Браженас

Инв № подл. | Подпись и дата | Взам инв №

Каменская

Инв. N				
Н. контр	Бухарина		17.12.85	
ГИП	Шелевиля		10.11.85	
Нач ОСР	Клюйко		10.11.85	
Гл. спец.	Браженас		10.11.85	
Рук. гр.	Сохоневич		10.11.85	
Исполн.	Павлюченко		10.11.85	

Привязан

ТП 224-1-463.86 СУ

Средняя общеобразовательная школа на 11 классов (198 учащихся) со стенами из кирпича приспосабливаемая под лечебные учреждения

Стадия	Лист	Листов
Р	1	6

Общие данные
Схема расположения

Госстрой БССР
БелНИИгипросельстрой
г. Минск

Копировала: Мает-

Формат А2

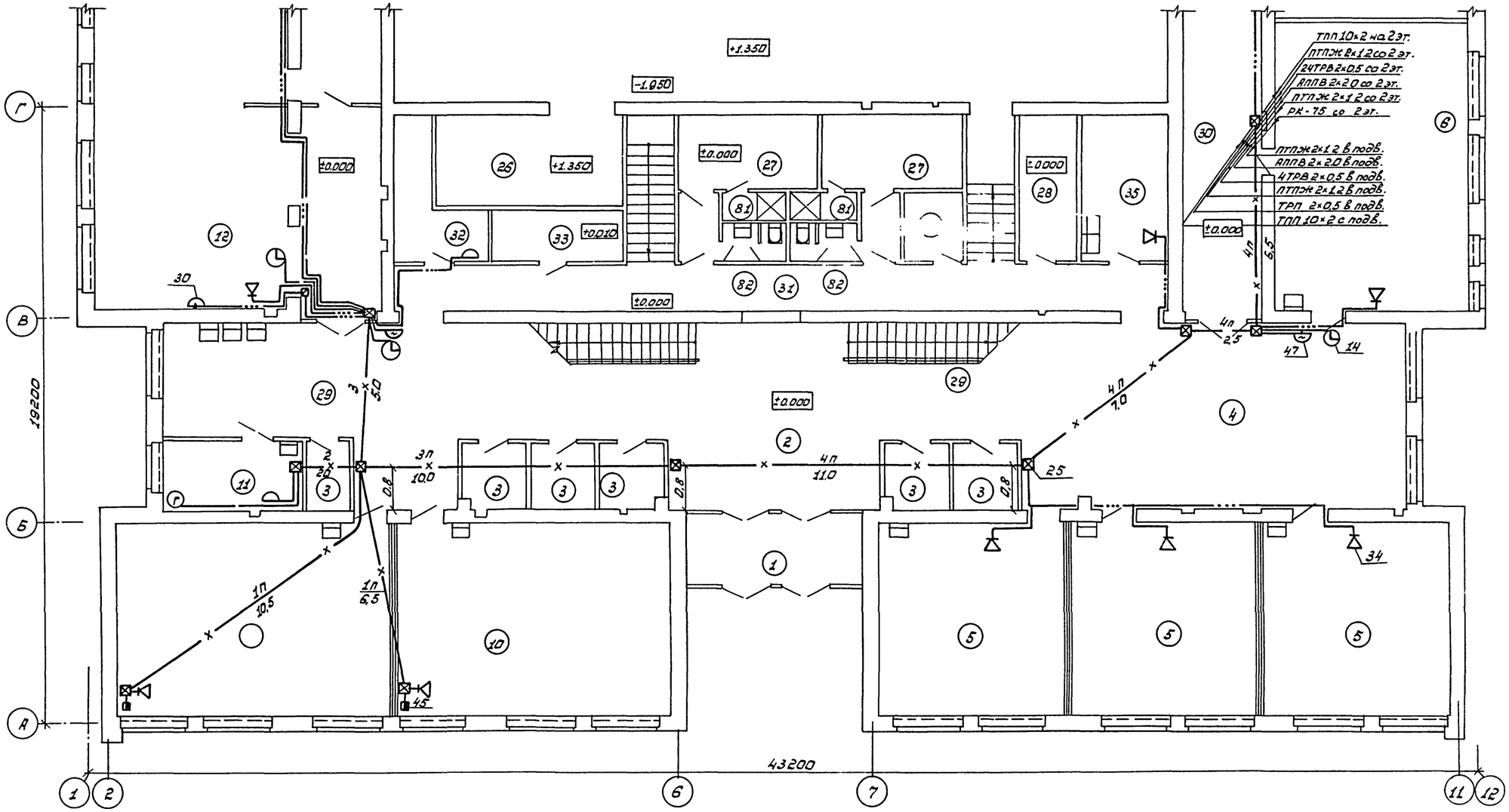

Альбом II

Согласовано

Гл. спец.	Файнберг		10.11.85
Гл. спец.	Бреслик		10.11.85
Гл. спец.	Кукареко		10.11.85
ГАП	Нордштейн		10.11.85

Согласовано

Взам. инв. №			
Подпись и дата			
Инв. № подл.			

Н. контр.	Бухарина		17.12.85
ГИП	Шевелиля		10.11.85
Нач. ОСР	Клюйко		10.11.85
Гл. спец.	Браженас		10.11.85
Рук. гр.	Сохоневич		10.11.85
Исполн.	Павлюченко		10.11.85

ТП 224-1-463.86 С4

Привязан:

Инв №

Средняя общеобразовательная школа на 11 классов (198 учащихся) со стенами из кирпича приспосаб. под лечебн. учрежден.

Стадия	Лист	Листов
Р	2	

План 1 этажа в осях А-Г с устройствами связи

Госстрой БССР „БелНИИгипросельстрой" г. Минск

Копировал: Насенник

Формат А2

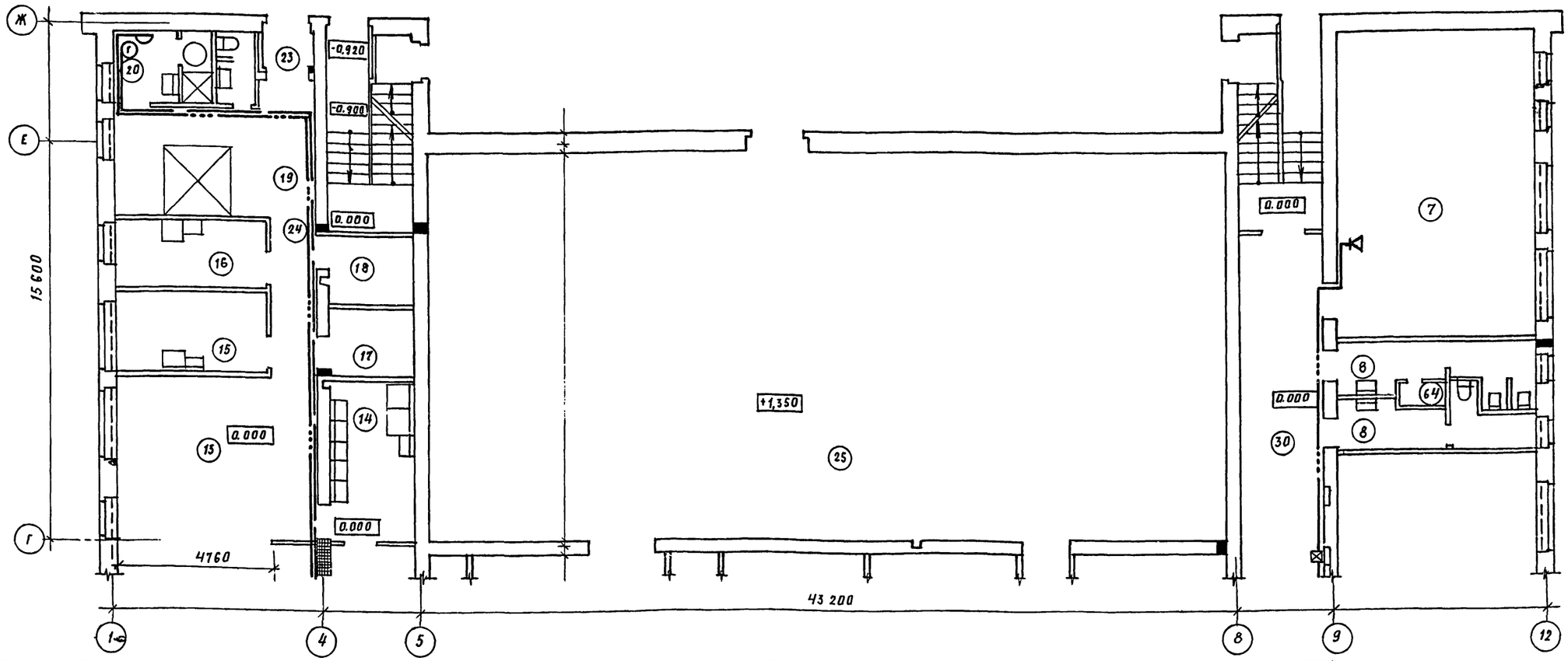

Номер по плану	Наименование	Площадь м²	Категория производства по взрывной, взрывопожарной и пожарной опасности
	1 этаж		
1	Тамбур главного входа	13, 05	
2	Вестибюль	35.38	
3	Гардероб	23, 21	
4	Рекреационное помещение для младших классов	57, 70	
5	Классное помещение для младших классов	103, 74	
6	Универсальное помещение для младших классов	53, 93	
7	Спальня-игровая	55, 47	
8	Уборные и умывальные для учащихся младших классов	16, 68	
9	Помещение группы продленного дня для проведения учебно-воспитательных занятий	50, 75	
10	Помещение группы продленного дня для организации внеурочной работы, кабинет черчения	50, 80	
11	Кабинет врача	9. 24	
12	Обеденный зал	54, 42	
13	Горячий цех	29, 02	
14	Моечная	12, 0	
15	Мясо-рыбный	10, 76	
16	Овощной цех	9, 30	
17	Кладовая сухих продуктов	4, 75	п-IIа
18	Кладовая овощей	4, 75	
19	Загрузочно-тарная, охлажд. камера	19, 62	
20	Гардеробная персонала	4, 15	
21	Душевая персонала	1, 84	
22	Уборная персонала	2, 36	
23	Тамбур	1, 80	
24	Коридор	6, 29	
25	Учебно-спортивный зал	280, 55	
26	Снарядная	16. 01	
27	Раздевалка	23, 90	
28	Комната инструктора	8. 02	
29	Коридор	81, 21	
30	Коридор	9. 40	
31	Коридор	32. 55	
32	Комната уборочного инвентаря	8, 02	
33	Электрощитовая	6, 2	
34	ТСО (кладовая)	4, 43	п-IIа
35	Фотолаборатория	11, 90	

Привязан:

Инв. №

Н.контр.	Бухарина		17.12.85
ГИП	Шелевиля		10.11.85
Нач.оср.	Клюйко		10.11.85
Гл.спец.	Браженас		10.11.85
Рук.гр.	Сохоневич		10.11.85
Исполн.	Павлюченко		10.11.85

т.п 224-1-463.86 СУ

Средняя общеобразовательная школа на 11 классов (198 учащихся) со стенами из кирпича, приспосабливаемые под лечебные учреждения

Стадия	Лист	Листов
Р	3	

План 1 этажа в осях Г-Ж с устройствами связи

Госстрой БССР
Белнингипросельстрой
г. Минск

Альбом II

Инв. N | Подпись и дата | Взам. инв. N | Гл. спец. | Горелик | 10.11.85 | Гл. спец. | Кукареко | 10.11.85

Альбом II

План 2 этажа в осях А-Г

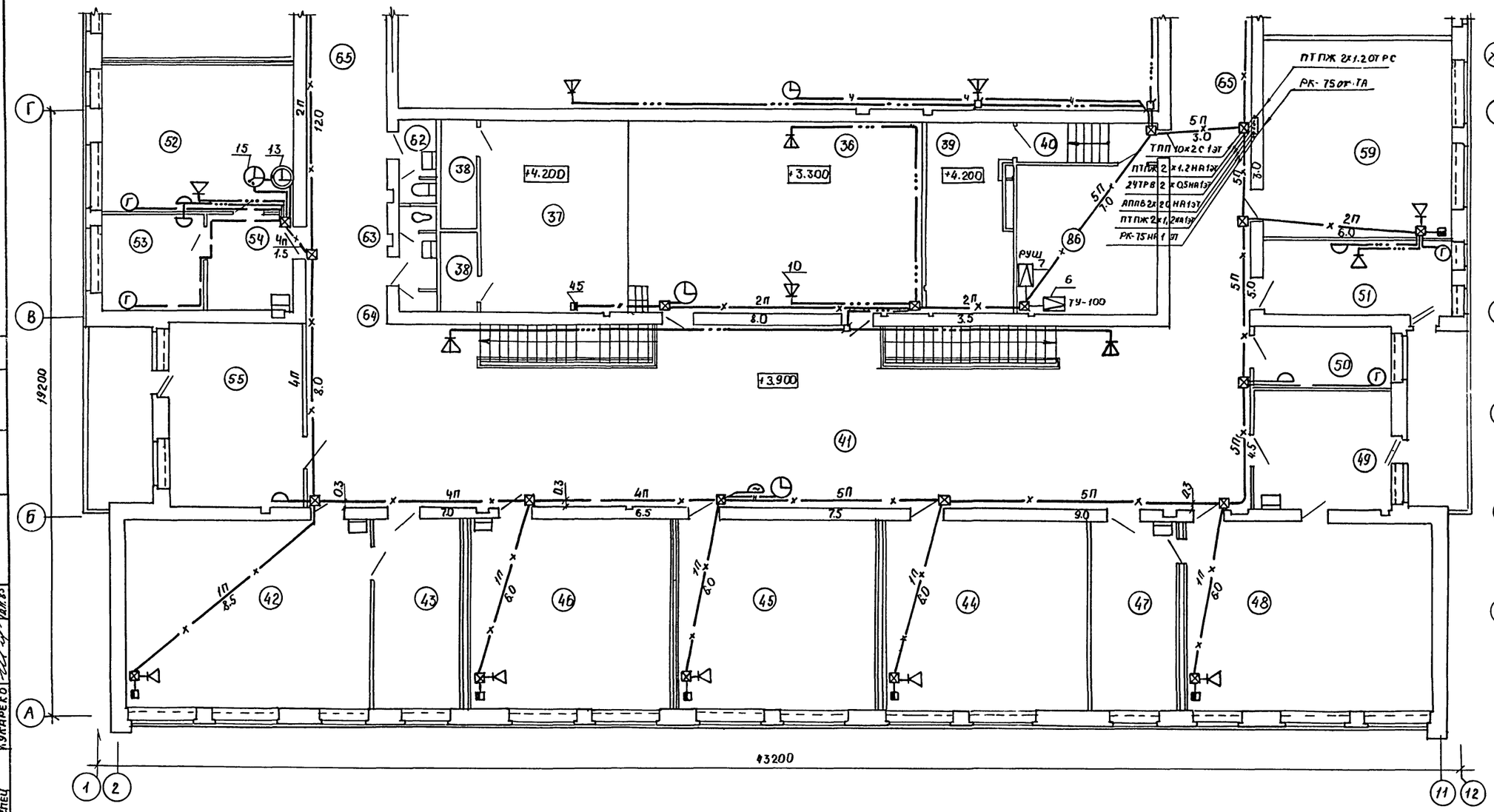

Фрагмент плана кровли М 1:200

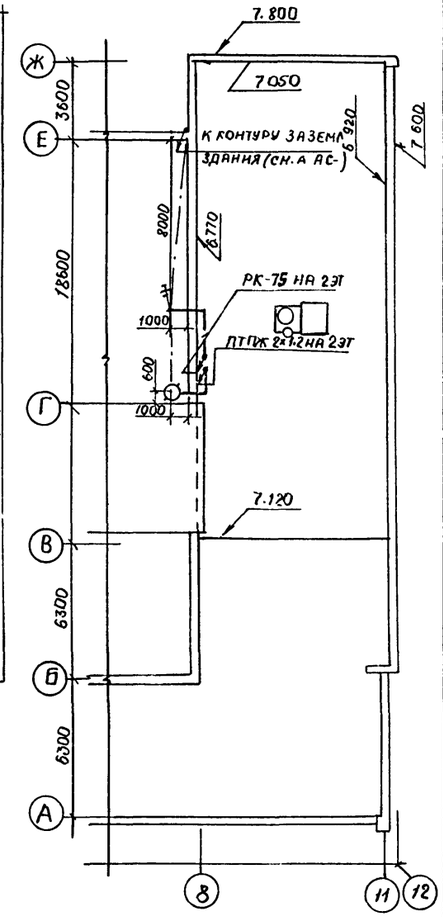

Н.контр.	Бухарина		17.12.85
ГАП	Шелевиля		10.11.85
Нач.ОСР	Клюйко		10.11.85
Гл.спец	Браженас		10.11.85
Рук.гр.	Сохоневич		10.11.85
Исполн	Павлюченко		10.11.85

Т.П. 224-1-463-86 СУ

Средняя общеобразовательная школа на 11 классов (198 учащихся) со стенами из кирпича. Приспосаб. под лечебн. учрежден.

План 2 этажа в осях А-Г и фрагмент плана кровли с устройствами связи.

Стадия	Лист	Листов
Р	4	

Госстрой БССР Белнингипросельстрой г. Минск

Копировала: Маев-

Формат А2

Согласовано: Гл. спец. Файнберг 10.11.85; Гл. спец. Горелик 10.11.85; Гл. спец. Кукарекo 10.11.85

Согласовано: ГАП Нордштейн 10.11.85

Инв. № подл. | Подпись и дата | Взам. инв. №

Инв. № | Подпись и дата | Взам. инв. №

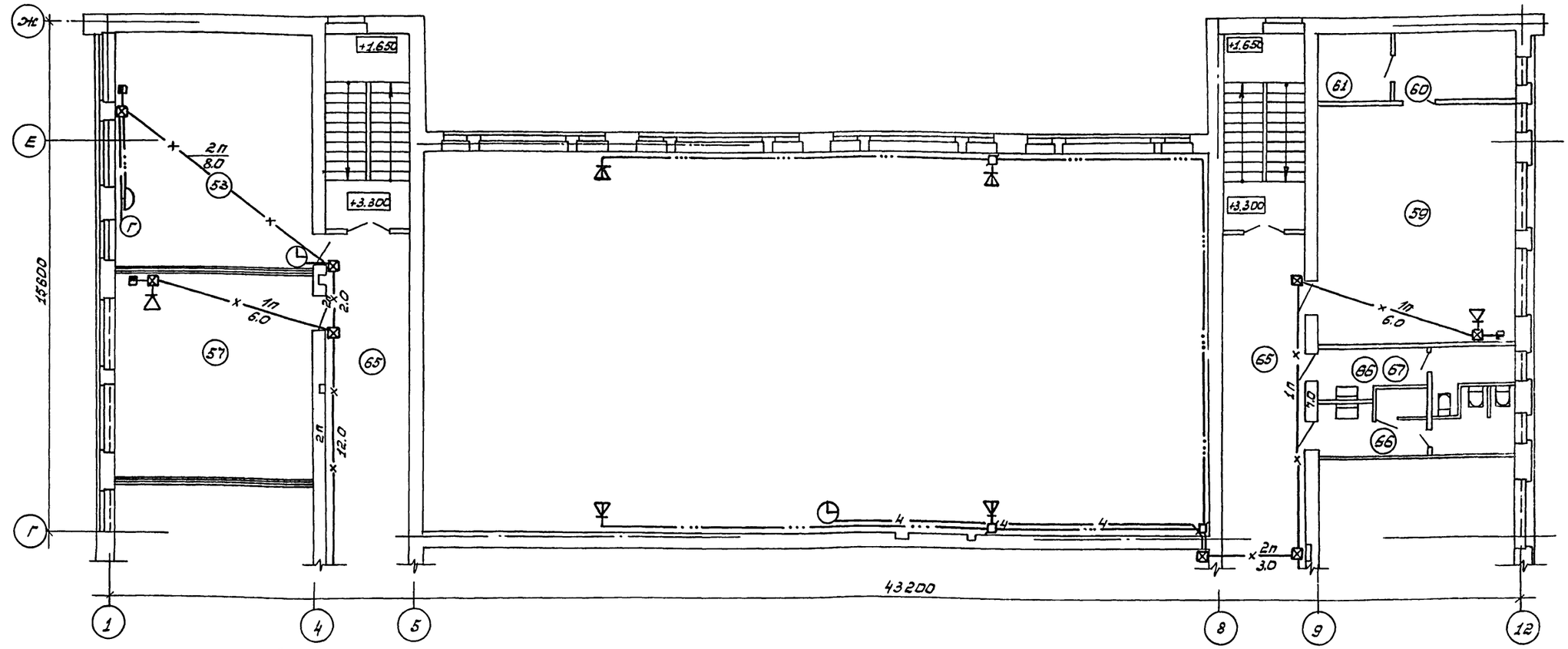

Экспликация помещений

Номер по плану	Наименование	Площадь м²	Категория производства по взрывной, взрыво-пожарной и пожарной опасности
	2 этаж		
36	Актовый зал	56.02	
37	Эстрада	28,22	
38	Инвентарная	6,22	
39	Киноаппаратная с перемоточной	14,59	П-IIа
40	Тамбур	3.79	
41	Рекреационное помещения для средних и старших классов	117.11	
42	Лаборатория физики	46,54	
43	Лаборантская физики	15,77	
44	Кабинет математики	38,29	
45	Кабинет русского языка и литературы	38,35	
46	Кабинет истории, географии	38,47	
47	Лаборантская химии	15,83	
48	Лаборатория химии, биологии	46,72	
49	Лаборантская биология	15.99	
50	Канцелярия	8.02	
51	Кабинет директора	13.85	
52	Учительская	27,87	
53	Кабинет завуча	9.89	
54	Гардеробная для учителей	8,23	
55	Комната общественных организаций	23.89	
56	Кабинет белорусского языка и литературы	37.90	
57	Кабинет иностранного языка	37.93	
58	Библиотека	42,92	
59	Военный кабинет	44.19	
60	Лаборантская	7.52	
61	Комната хранения оружия	4.28	
62	Уборная для персонала	1.67	
63	Комната личной гигиены женщин	1.67	
64	Шкаф уборочного инвентаря	1,76	
65	Коридор	112,02	
66	Уборные и умывальные для учащихся средних и старших классов	16,68	
67	Комната личной гигиены девочек	1.09	
86	ТСО (аппаратная, радиоузел)	22.56	П-IIа

Согласовано

Гл. спец.	Фадеберг	10.11.85	ГАП
Гл. спец.	Горелик	10.11.85	
Гл. спец.	Кукареко	10.11.85	

Согласовано

Нардштейн		10.11.85

Взам. инв. №

Подпись и дата

Инв. № подл.

Альбом II

Н. контр.	Бухарина		17.12.85
ГИП	Щелевиля		10.11.85
Нач. ОСР	Клюйко		10.11.85
Гл. спец.	Браженас		10.11.85
Рук. гр.	Соконевич		10.11.85
Исполн.	Павлюченко		10.11.85

ТП 224-1-463.86 СУ

Привязан:

Инв. №

Средняя общеобразовательная школа на 11 классов (198 учащихся) со стенами из кирпича приспосаб. под лечеб. учрежден.

План 2 этажа в осях Г-Ж с устройствами связи

Стадия	Лист	Листов
Р	5	

Госстрой БССР „БелНИИгипросельстрой" г. Минск

Копировал: Насенник

Формат: А2

Альбом II

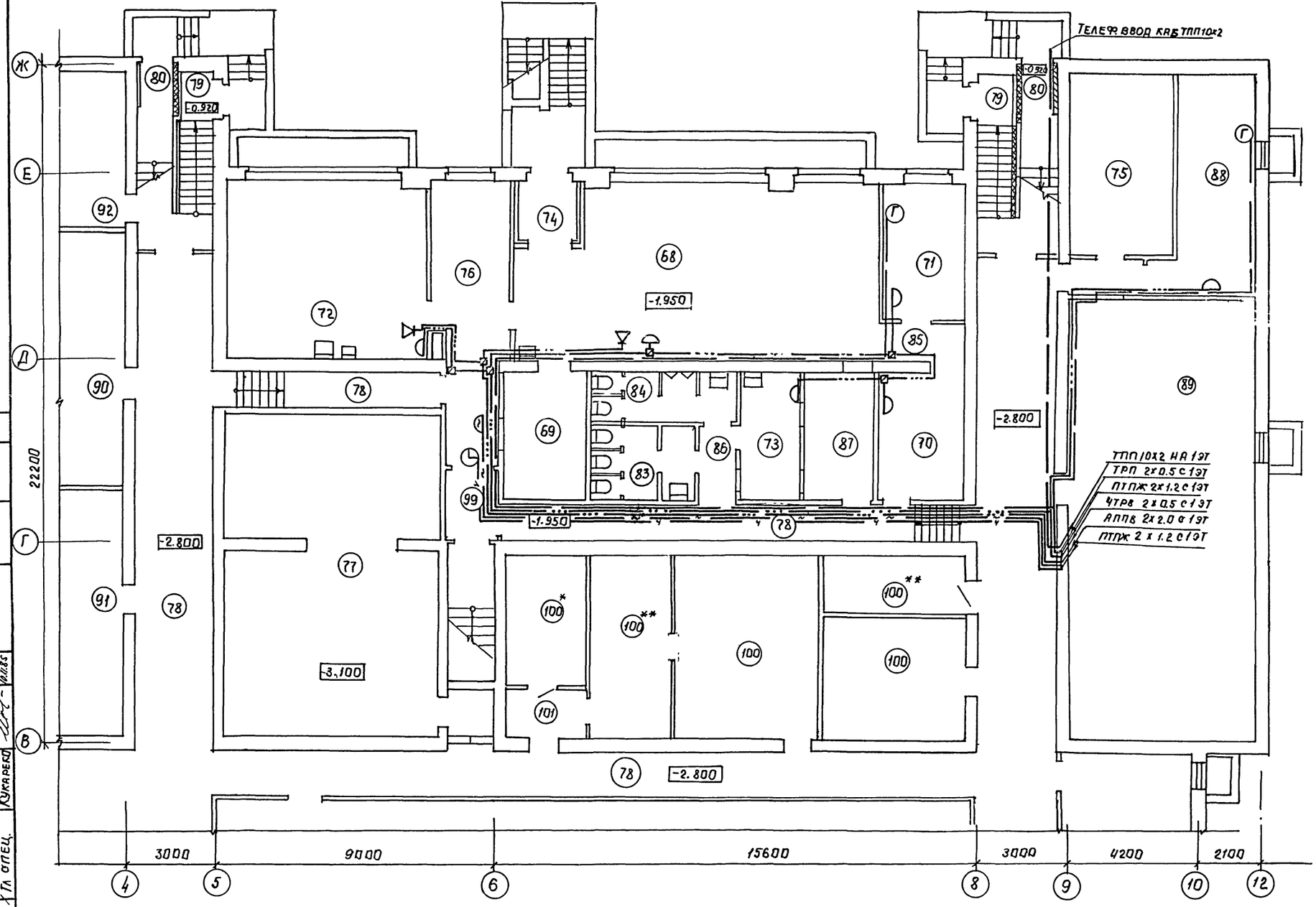

Экспликация помещений

Номер по плану	Наименование	Площадь м²	Категория производства по взрывной, взрыво-пожарной и пожарной опасности
68	Комбинированная мастерская	60.95	П-IIа
69	Складское помещение	12.01	
70	Помещение для установки	12.14	
	спецоборудования		П-IIа
71	Комната мастера-инструктора	10.29	
72	Кабинет обслуживающих	36.21	
	видов труда		П-IIа
73	Комната технического		
	персонала	9.51	
74	Тамбур	3.46	
75	Тепловой пункт	20.20	
76	Коридор	20.23	
77	Вентка	59.74	
78	Коридор	153.52	
79	Тамбур	3.36	
80	Тамбур	4.20	
83	Уборная для девочек	8.46	
84	Уборная для мальчиков	8.11	
85	Коридор	2.84	
87	Кладовая несгораемых		
	материалов	11.35	
88	Помещение дежурного		
	персонала	17.52	
89	Помещение для хранения		
	наглядных пособий для		
	изучения основ механиза-		
	ции и агротехники.	86.63	П-IIа
90.	Помещение для хранения		
	агрегатов и узлов автомоби-		
	ля и трактора.	49.55	
91	Тренажерная по автомоби-		
	лю и трактору	35.52	
92	Помещение для хранения		
	садово-огородного инвентаря	30.75	
100	Кладовая хранения		
	спортивного инвентаря	82.81	П-IIа
101	Тамбур	3.88	
103	Техническое помещение	10.78	

Согласовано: Инв. № подл. | Подпись и дата | Взам. инв. №

ГАП	Жорштейн		10.11.85
Гл. спец.	Фрайберг		10.11.85
Гл. спец.	Горелик		10.11.85
Гл. спец.	Кукарека		10.11.85

Н. контр.	Бухарина		17.12.85
ГИП	Шелевиля		10.11.85
Нач. ОСР	Клюйко		10.11.85
Гл. спец.	Браженас		10.11.85
Рук. гр.	Окоренич		10.11.85
Исполн.	Пивлученко		10.11.85

Т.П. 224-1-463.86 ОУ

Средняя общеобразовательная школа на 11 классов (1984 учащихся) со стенами из кирпича приспосабливаемая под лечебные учреждения

Стадия	Лист	Листов
Р	6	

План цокольного этажа и подвала в осях В-Ж с

Госстрой БССР Белниигипросельстрой г. Минск

Привязан

Инв. №

Копировал: Maef-

Формат А2

Альбом II

Позиция	Наименование и техническая характеристика оборудования и материалов. Завод изготовитель (для импортного оборудования – страна, фирма)	Тип, марка оборудования. Обозначение документа и № опросного листа	Единица измерения: Наименование	Единица измерения: Код	Код завода изготовителя	Код оборудования, материала	Цена единицы тыс. руб	Количество	Масса единицы оборудования кг
1	2	3	4	5	6	7	8	9	10
	Оборудование и материалы, поставляемые заказчиком.								
	Телефонизация.								
1	Аппарат телефонный	ТА-72							
		ГОСТ 9686-68	шт.	796		3185871000		10	
2	Кабель	ТПП 10×2×0,32							
		ГОСТ 22498-77	м	006		3572110100		40	
3	Провод	ТРП 2×0,5							
		ГОСТ 20575-75	м	006		3575110100		470	
	Радиофикация.								
4	Громкоговоритель	ГА-III							
		ГОСТ 5961-76	шт.	796		657354		16	
5	Провод	ПТПЖ 2×1,2							
		ГОСТ 10254-75	м	006		3575510100		400	
	Местное радиовещание.								
6	Трансляционная установка	ТУ100У-101							

Привязан:

Инв. №

Т. П. 224-1-463.86 СУ.СО

Н.контр.	Бухарина	[signature]	12.12.85
ГИП	Шелевиля	[signature]	10.11.85
Гл.спец.	Браженас	[signature]	10.11.85
Состав.	Павлюченко	[signature]	10.11.85

Средняя общеобразовательная школа на 11 классов (198 учащихся) со стенами из кирпича, приспосабливаемая под лечебные учреждения.
Спецификация оборудования

Стадия	Лист	Листов
Р	1	6

Госстрой БССР
Белнингипросельстрой
г. Минск

Копировал: [signature] Формат А3

Позиция	Наименование и техническая характеристика оборудования и материалов. Завод-изготовитель (для импортного оборудования – страна фирма)	Тип, марка оборудования. Обозначение документа и № опросного листа	Единица измерения: Наименование	Единица измерения: Код	Код завода изготовителя	Код оборудования материала	Цена единицы тыс руб	Количество	Масса единицы оборудования кг
1	2	3	4	5	6	7	8	9	10
		ГОСТ 24388-83Е	шт	796		6573122900		1	
7	Школьный радиоузел	РУШ-1-30							
		ИЦ1.103.004ТУ	шт.	796		6573127610		1	
8	Магнитофон	Тембр-2							
		ГОСТ 22941-78	шт.	796		6583102000		1	
9	Магнитофон касетный	Электроника-302							
		ГОСТ 20838-75	шт.	796		6583102000		1	
10	Колонка звуковая	8 КЗ-1							
		ГОСТ 25262-78	шт.	796		657356		8	
11	Провод	ТПЖ 2×1,2							
		ГОСТ 10254-75	м	006		3575570100		300	
12	Провод	ТРВ 2×0,5							
		ГОСТ 20575-75	км	008		3575110100		5.0	
	Часофикация								
13	Часы первичные	ПЧКЗ-26Р-Р24-Р12							
		ТУ25-07.1500-81	шт.	796		4282710003		1	
14	Часы вторичные	ВЧС1-М2ПВ-24Р-300-323К							
		ГОСТ 22527-77	шт.	796		4282720004		8	
15	Часы вторичные сигнальные	ЭВЧС-180-24-325К							
		ТУ25.07.1254-76	шт.	796		4282720014		1	

Привязан:

Инв. №

Т. П. 224-1-463.86 СУ.СО Лист 2

Формат А3

Альбом II

Позиция	Наименование и техническая характеристика оборудования и материалов. Завод изготовитель (для импортного оборудования – страна, фирма)	Тип, марка оборудования. Обозначение документа и № опросного листа	Единица измерения. Наименование	Единица измерения. Код	Код завода изготовителя	Код оборудования, материала	Цена единицы тыс. руб	Количество	Масса единицы оборудования, кг
1	2	3	4	5	6	7	8	9	10
16	Провод	ПТПЖ 2×1,2							
		ГОСТ 10254-75	м	006		3575510100		200	
	Звонковая сигнализация.								
17	Провод 2×2.0 – 380/660	АППВ							
		ГОСТ 6323-79	м	006		3553330100		170	
	Телефикация								
18	Оборудование телевизионное унифицированное	ОТУ2.2.1							
		ТУ20 РСФСР 11-361-79	шт.	796		6577355400		1	
19	Кабель	РК-75-9-12							
		ГОСТ 11326.26-83	м	006		3588121201		15	
20	Кабель	РК-75-4-15							
		ГОСТ 11326.22-71	м	006		3588120901		500	

Привязан:

Инв. №

Т.П. 224-1-463.86 Лист 3

Формат А3

Позиция	Наименование и техническая характеристика оборудования и материалов. Завод-изготовитель (для импортного оборудования – страна, фирма)	Тип, марка оборудования. Обозначение документа и № опросного листа	Единица измерения. Наименование	Единица измерения. Код	Код завода изготовителя	Код оборудования материала	Цена единицы тыс. руб	Количество	Масса единицы оборудования кг
1	2	3	4	5	6	7	8	9	10
	Оборудование и материалы, поставляемые подрядчиком.								
	Телефонизация								
21	Коробка	КРТП-10							
		ГОСТ 8525-78	шт.	796				2	
22	Муфта	1СП-12							
		ТУ16-538.149-72	шт.	796				1	
23	Муфта	2РП-15							
		ТУ16-538-149-72	шт.	796				1	
24	Шкаф	ШСУ							
		ТИП-I	шт.	796				3	
25	Коробка подпольная 254×254×80	Тип-I	шт.	796				11	
26	Труба винипластовая	ПВХ-В-РЭП20Ч							
		ТУ6-19-215-83	м	006				100	
	Радиофикация.								
27	Радиостойка	РС-III							
		ГОСТ 8715-78	шт.	796				1	
28	Коробка	УК-2П							
		ГОСТ 10040-75Е	шт.	796				4	
29	Коробка	УК-2С							
		ГОСТ 10040-75Е	шт.	796				10	

Привязан:

Инв. №

Т.П. 224-1-463.86 СУ.СО Лист 4

Копировал:

Формат А3

Позиция	Наименование и техническая характеристика оборудования и материалов. Завод изготовитель (для импортного оборудования — страна, фирма)	Тип, марка оборудования Обозначение документа и № опросного листа	Единица измерения Наименование	Единица измерения Код	Код завода изготовителя	Код оборудования, материала	Цена единицы тыс. руб	Количество	Масса единицы оборудования кг
1	2	3	4	5	6	7	8	9	10
30	Розетка	РПВ-2							
		ГОСТ 8659-78	шт.	796				16	
31	Коробка подпольная 254×254×80	Тип-I	шт.	796				10	
32	Труба винипластовая	ПВХ-В-РЭП 20У							
		ТУ6-19-215-83	м	006				150	
	Местное радиовещание.								
33	Коробка	УК-2П							
		ГОСТ 10040-75Е	шт.	796				5	
34	Розетка	РПВ-2							
		ГОСТ 8659-78	шт.	796				8	
35	Труба винипластовая	ПВХ-В-РЭП 20У							
		ТУ6-19-215-83	м	006				100	
	Телефикация								
36	Антенна	АТКГ-2,1.1.3.2							
		ТУ 201РСФСР11-362-79	шт.	796				1	
37	Антенна	АТКГ-4.1.6.12.3							
		ТУ 201РСФСР11-362-79	шт.	796				1	
38	Абонентское распределительное устройство	УАР-6.1							
		ТУ 201РСФСРП324-79	шт.	796				3	

Привязан:

Инв. №

Т.П. 224-1-463.86 СУ.СО

Лист 5

Формат А3

Позиция	Наименование и техническая характеристика оборудования и материалов. Завод-изготовитель (для импортного оборудования — страна, фирма)	Тип, марка оборудования Обозначение документа и № опросного листа	Единица измерения Наименование	Единица измерения Код	Код завода изготовителя	Код оборудования материала	Цена единицы тыс. руб	Количество	Масса единицы оборудования кг
1	2	3	4	5	6	7	8	9	10
39	Коробка	АК-I							
		ТУ 201РСФСР11-262-79	шт.	796				1	
40	Коробка	АК-II							
		ТУ 201РСФСР11-264-78	шт	796					
41	Опора антенная	МТ-5/I-II							
		ТУ 201РСФСРП-390-79	шт.	796				1	
42	Коробка подпольная 254×254×80	Тип-I	шт.	796				20	
43	Круг ф8	ГОСТ 2590-71	кг	116				20	
44	Труба винипластовая	ПВХ-В-РЭП 20У							
		ТУ6-19-215-83	м	006				300	
45	Штекер соединительный	САТ-Ш							
		ГОСТ 9042-75	шт.	796				12	
	Часофикация								
46	Коробка	УК-2П							
		ГОСТ 10040-75Е	шт.	796				7	
	Звонковая сигнализация								
47	Звонок громкого боя	МЗ-1							
		ГОСТ 7220-80	шт.	796				4	
48	Коробка ответвительная.	У194М5ХП2							
			шт.	796				4	

Привязан:

Инв. №

Т.П. 224-1-463.86 СУ.СО

Лист 6

Копировал:

Формат А3

Альбом II

Схема подключения „Топаз"

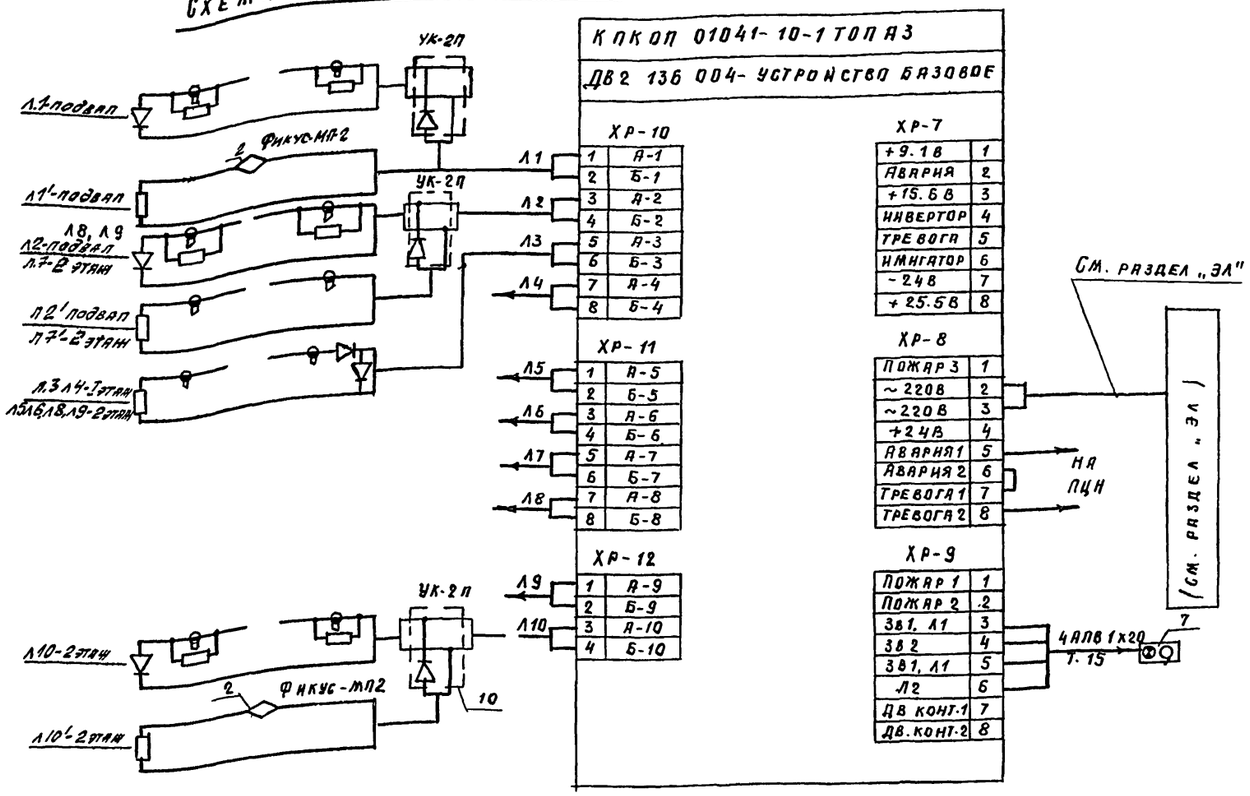

Ведомость ссылочных и прилагаемых документов

Обозначение	Наименование	Примечание
	Ссылочные документы	
ВПСН 29-75	Типовые проектные решения	
Альбом 4, 5	по внутриобъектовым	
	установкам охранной и	
	Прилагаемые документы	
ПО.СО	Спецификация оборудования	

Технико-экономические показатели

Наименование показателя	Значение показателя	Примечание
Количество приборов пожарной сигнализации	1	
Количество лучей	14	
в том числе резервных		
Количество датчиков	253	
Длина провода	1650	м
Удельный расход провода на 1 датчик	6.53	м/шт.

Ведомость чертежей основного комплекта

Лист	Наименование	Примечание
1.	Общие данные. Схема подключения	
2.	План 1 этажа в осях А-Г с сетями охранной сигнализации	
3	План 1 этажа в осях Г-Ж с сетями охранной сигнализации.	
4	План 2 этажа в осях А-Г с сетями охранной сигнализации	
5	План 2 этажа в осях Г-III с сетями охранной сигнализации	
6	План цокольного этажа и подвала в осях В-Ж с сетями охранной сигнализации	
7	План подвала в осях А-В с сетями охранной сигнализации	

Общие указания

1. Данный проект разработан на основании архитектурно-строительной части, ( ) II-65-73 и СНиП 2.04.09-84.

2. Проводки сети охранной сигнализации выполняются проводом ТРВ 2×0.5 скрытой (открыто) на расстоянии не менее 0.5м от силовой и осветительной сети.

3. При выполнении блокировки окон и дверей руководствоваться типовыми чертежами ВПСН 29-75. и ОС-75-5-021 и ОС 75-4-066.

4. Питание прибора решено в разделе „ЭЛ".

Согласовано:
Гл. спец. (подпись)
Инв. № подл. | Подпись и дата | Взам. инв. №

Типовой проект привязан в соответствии с действующими нормами и правилами и предусматривает мероприятия, обеспечивающие взрывную, взрывопожарную и пожарную безопасность при эксплуатации здания.

Главный инженер проекта привязки

Типовой проект разработан в соответствии с действующими нормами и правилами и предусматривает мероприятия, обеспечивающие взрывную, взрывопожарную и пожарную безопасность при эксплуатации здания

Главный инженер проекта Шелевиля
Главный специалист мастерской Браженас

Привязан:

Инв. №:

Т.п. 224-1-463.86 ПО

Н. контр.	Бухарина		17.11.85	Средняя общеобразовательная школа на 11 классов (198 учащихся) со стенами из кирпича приспособляемая под лечебное учреждение	Стадия	Лист	Листов
ГИП	Шелевиля		14.11.85		Р	1	7
Нач. ОСП	Клюйко		14.11.85				
Гл спец	Браженас		10.11.85				
Рук гр.	Соконевич		10.11.85				
Исполн	Павлюченко		10.11.85	Общие данные. Схема подключения	Госстрой БССР Белнигипросельстрой г. Минск		

Альбом II

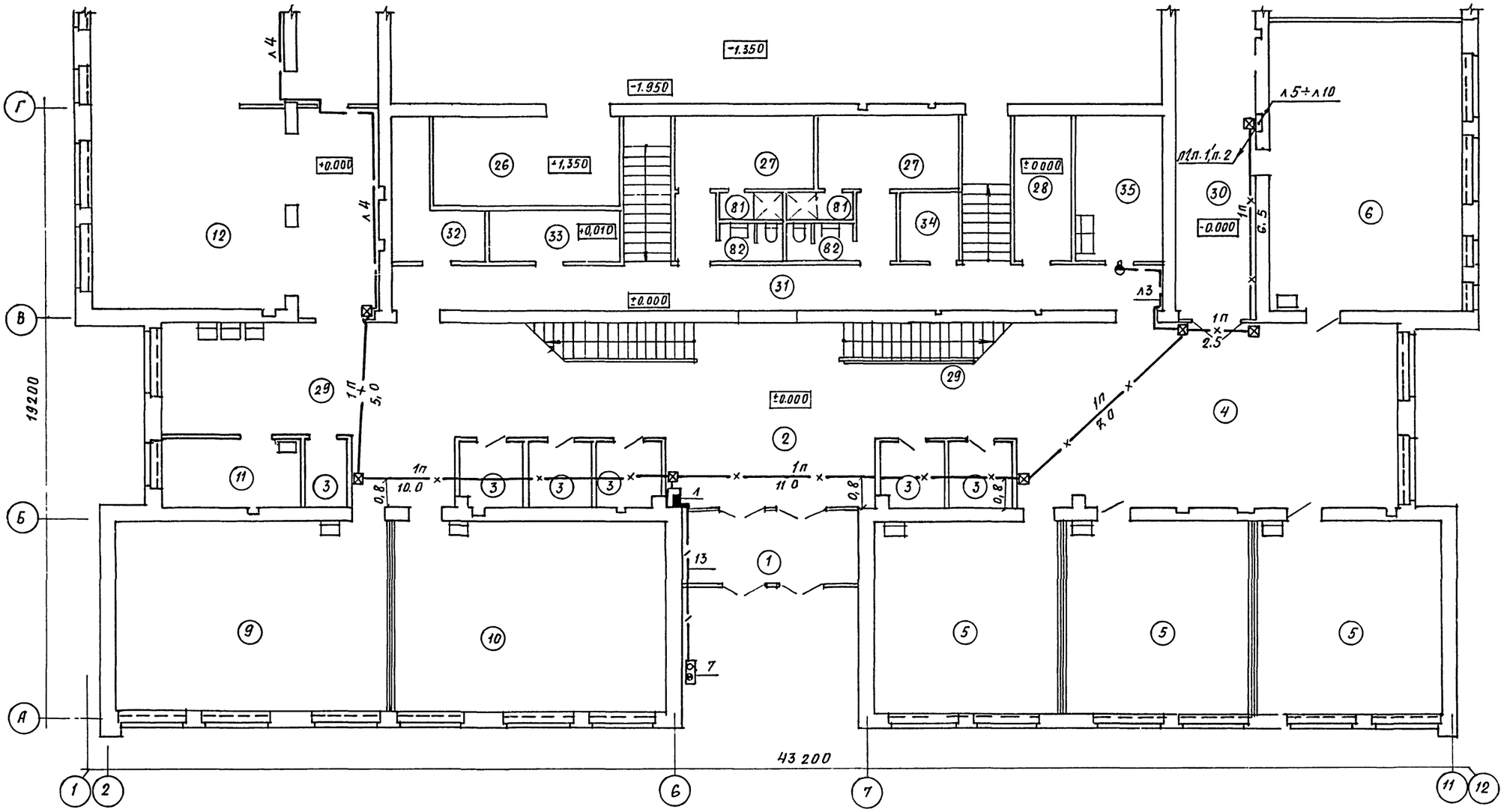

Н.КОНТР.	БУХАРИНА		10.11.85
ГИП	ШЕЛЕГИЛА		10.11.85
НАЧ. ОСР	КЛЮЙКО		10.11.85
ГЛ. СПЕЦ.	БРАШЕНДС		10.11.85
РУК. ГР.	СОХОНЕВИЧ		10.11.85
ИСПОЛН.	ПАВЛЮЧЕНКО		10.11.85

Т.П 224-1-463.86 ПО

СРЕДНЯЯ ОБЩЕОБРАЗОВАТЕЛЬНАЯ ШКОЛА НА 11 КЛАССОВ (198 УЧАЩИХСЯ) СО СТЕНАМИ ИЗ КИРПИЧА, ПРИСПОСАБЛИВАЕМАЯ ПОД ЛЕЧЕБНЫЕ УЧРЕЖДЕНИЯ

ПЛАН 1 ЭТАЖА В ОСЯХ А-Г С СЕТЯМИ ОХРАННОЙ СИГНАЛИЗАЦИИ

СТАДИЯ	ЛИСТ	ЛИСТОВ
Р	2	

Госстрой БССР БЕЛНИИГИПРОСЕЛЬСТРОЙ г. Минск

ПРИВЯЗАН:

ИНВ. №

ГЛ. СПЕЦ	ГОРЕЛИК		10.11.85
ГЛ. СПЕЦ.	КУКНРЕКО		10.11.85
ГЛ. СПЕЦ	ФАЙНБЕРГ		10.11.85

ИНВ. № ПОДЛ.	ПОДПИСЬ И ДАТА	ВЗАМ. ИНВ. №

СОГЛАСОВАНО:
ГОССТРОЙ БССР

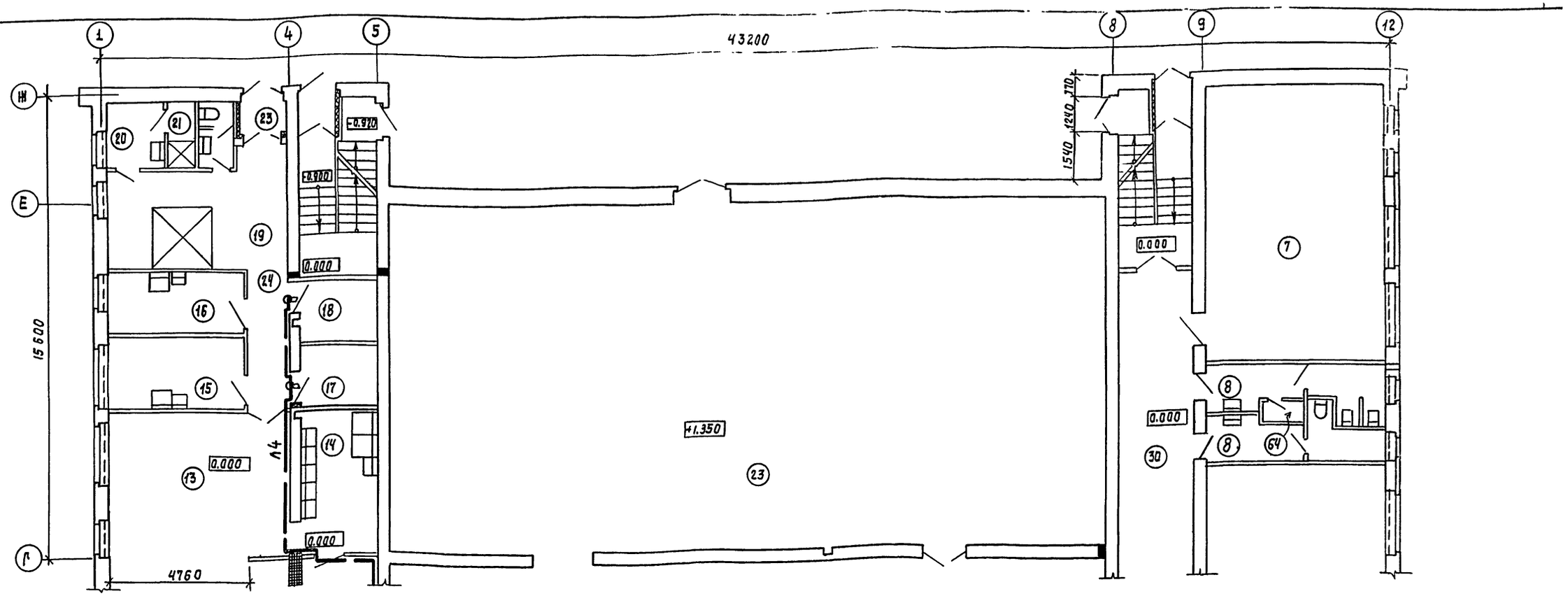

ЭКСПЛИКАЦИЯ ПОМЕЩЕНИЙ

Номер по плану	Наименование	Площадь м²	Категория производства по взрывной, взрыво-пожарной и пожарной опасности.
	1 ЭТАЖ		
1	Тамбур главного входа	13.05	
2	Вестибюль	35.38	
3	Гардероб	23.21	
4	Рекреационное помещение для		
	младших классов	57.70	
5	Классное помещение для млад-		
	ших классов.	103.74	
6	Универсальное помещение для		
	младших классов	53.93	
7	Спальная-игровая	55.47	
8	Уборные и умывальные для		
	учащихся младших классов	16.68	
9	Помещение группы продленного		
	дня для проведения учебно-		
	воспитательных занятий.	50.75	

Номер по плану	Наименование	Площадь м²	Категория производства по взрывной, взрыво-пожарной и пожарной опасности
10	Помещение группы продленного		
	дня для организации внеуроч-		
	ной работы, кабинет черчения	50.80	
11	Кабинет врача	9.24	
12	Обеденный зал	54.42	
13	Горячий цех	29.02	
14	Моечная	12.0	
15	Мясо-рыбный	10.76	
16	Овощной цех	9.30	
17	Кладовая сухих продуктов	4.75	П-IIа
18	Кладовая овощей	4.75	
19	Загрузочно-тарная, охлажд. камера	19.62	
20	Гардеробная персонала	4.15	
21	Душевая персонала	1.84	
22	Уборная персонала	2.36	
23	Тамбур	1.80	

Номер по плану	Наименование	Площадь м²	Категория производства по взрывной, взрыво-пожарной и пожарной опасности.
24	Коридор	6.29	
25	Учебно-спортивный зал	280.55	
26	Снарядная	16.01	
27	Раздевалка	23.90	
28	Комната инструктора	8.02	
29	Коридор	81.21	
30	Коридор	39.40	
31	Коридор	32.55	
32	Комната уборочного инвентаря	8.02	
33	Электрощитовая	6.21	
34	ТСО (кладовая)	4.43	
35	Фотолаборатория	11.99	

Альбом II

Согласовано: Гл. спец. Горелик 10.11.85; Гл. спец. Кукареко 10.11.85; Гл. спец. Фанкберг 10.11.85

Согласовано: ГАП Нордштейн 10.11.85

Инв. № подл. | Подпись и дата | Взам. инв. №

Т.П 224-1-463.86 ПО

Н. контр.	Бухарина		17.12.85
ГИП	Шелевая		10.11.85
Нач. ОСР	Клюйко		10.11.85
Гл. спец.	Бражене		10.11.85
Рук. гр.	Сохоневич		10.11.85
Исполн.	Павлюченко		10.11.85

Привязан

Инв. №:

Средняя общеобразовательная школа на 11 классов (198 учащихся) со стенами из кирпича приспособленное под лечебное учреждение.

Стадия	Лист	Листов
Р	3	

План 1 этажа в осях Г-Ж с сетями охранной сигнализации.

Госстрой БССР, Белинингипросельстрой г. Минск

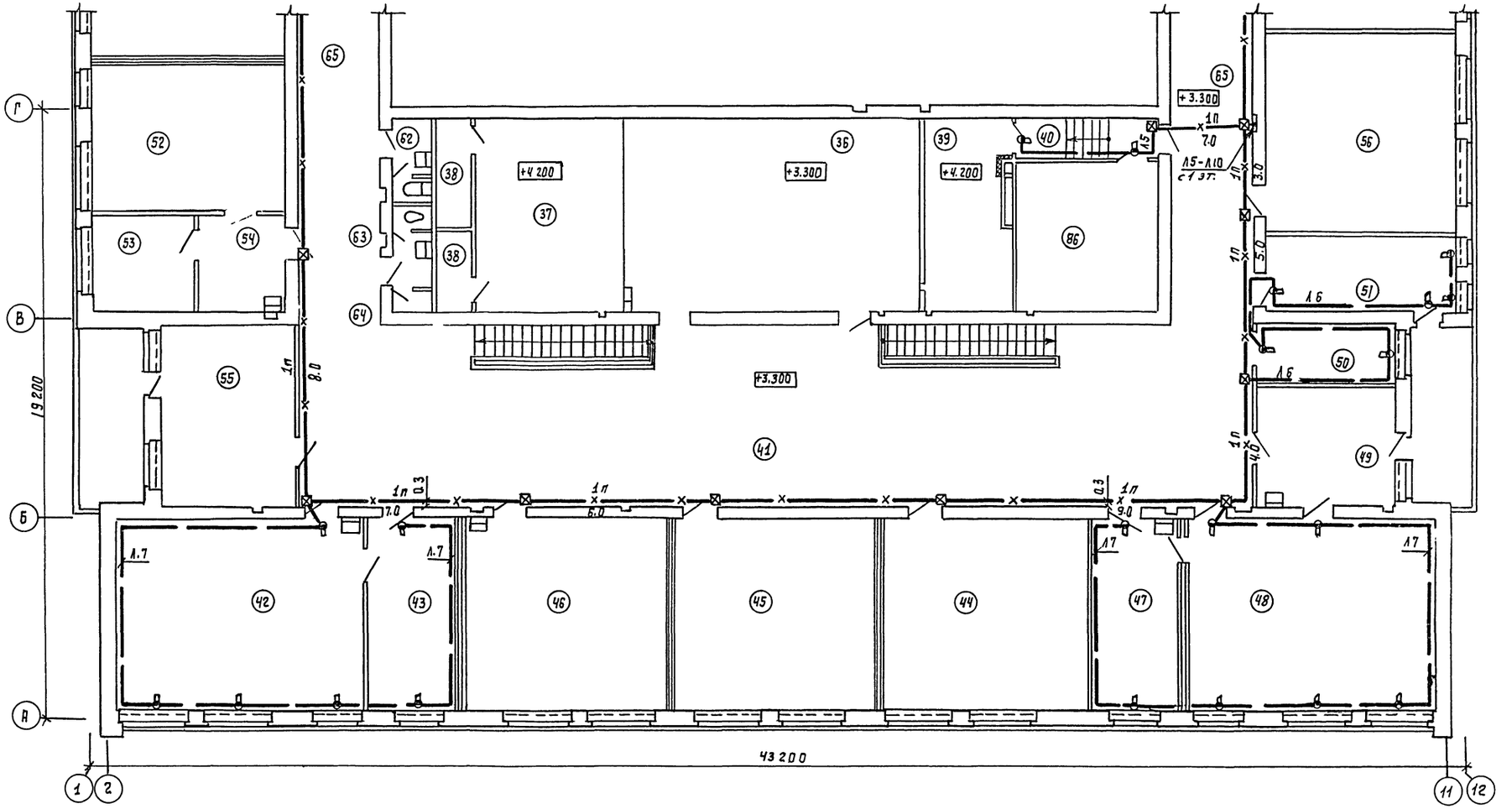

Альбом II

Т.П. 224-1-463.86 ПО						
Н.контр.	Бухарина		17.12.85			
ГИП	Шелевиля		10.11.85			
Нач.ОСР	Клюнко		10.11.85	Средняя общеобразовательная школа на 11 классов (198 учащихся) со стенами из кирпича приспособленного подлечебное учреждение	Стадия	Лист	Листов
Гл.спец.	Браженас		10.11.85		Р	4	
Рук. гр.	Сохоневич		10.11.85				
Исполн.	Павлюченко		10.11.85	План 2 этажа в осях А-Г с сетями охранной сигнализации.	Госстрой БССР Белинигипросельстрой г. Минск		

Привязан

Инв.№

Инв.№ подл. | Подпись и дата | Взам.

Согласовано

Инв.№ подл. | Подпись и дата | Взам.

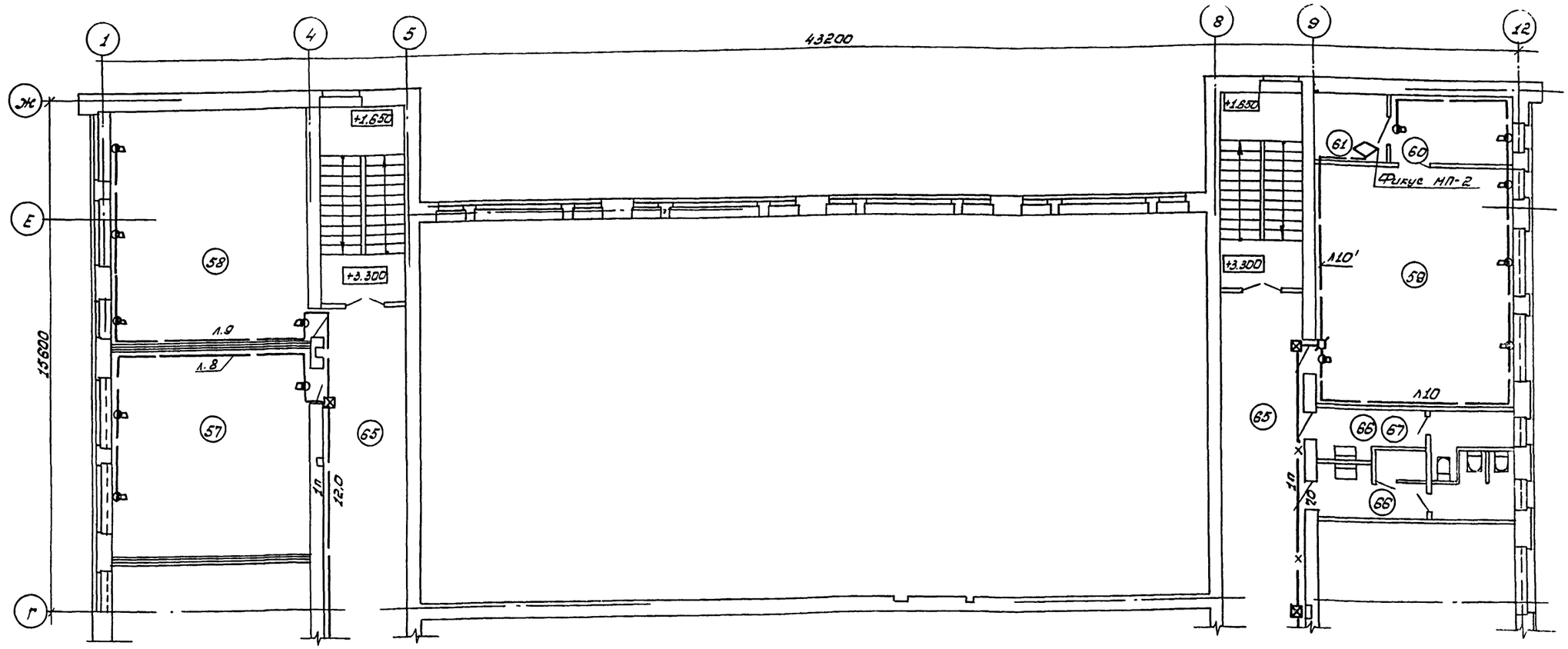

Экспликация помещений

Номер по плану	Наименование	Площадь м²	Категория производства по взрывной, взрыво-пожарной и пожарной опасности
	2 этаж		
36	Актовый зал	56.02	
37	Эстрада	28.22	
38	Инвентарная	6.22	
39	Киноаппаратная с перемоточной	14.59	П-IIа
40	Тамбур	3,79	
41	Рекреационное помещение для средних и старших классов	117.11	
42	Лаборатория физики	46.54	
43	Лаборантская физики	15,77	
44	Кабинет математики	38,29	
45	Кабинет русского языка и литературы	38,35	
46	Кабинет истории, географии	38.47	
47	Лаборантская химии	15,83	
48	Лаборатория химии, биологии	46,72	
49	Лаборантская биологии	15.99	
50	Канцелярия	8.02	
51	Кабинет директора	13.85	
52	Учительская	27,87	
53	Кабинет завуча	9.89	
54	Гардеробная для учителей	8,23	
55	Комната общественных организаций	23,89	
56	Кабинет белорусского языка и литературы	37.90	
57	Кабинет иностранного языка	37.93	
58	Библиотека	42,92	
59	Военный кабинет	44.19	
60	Лаборантская	7.52	
61	Комната хранения оружия	4.28	
62	Уборная для персонала	1,67	
63	Комната личной гигиены женщин	1,67	
64	Шкаф уборочного инвентаря	1.76	
65	Коридор	112.02	
66	Уборные и умывальные для учащихся средних и старших классов	16,68	
67	Комната личной гигиены девочек	1.09	
86	ТСО (аппаратная, радиоузел)	22,56	П-IIа

Согласовано:

Гл. спец.	Горелик		10.11.85
Гл. спец.	Кукареко		10.11.85
Гл. спец.	Райнберг		10.11.85

Согласовано: ТАП

Инв. № подл. | Подпись и дата | Взам. инв. №

Альбом II

Н. контр.	Бухарина		12.12.85
ГИП	Шелевиля		10.11.85
Нач. ОСР	Клюйко		10.11.85
Гл. спец.	Браженко		10.11.85
Рук. гр.	Сохоневич		10.11.85
Исполн.	Павлюченко		10.11.85

Привязан:

Инв №

ТП 224-1-463.86 ПО

Средняя общеобразовательная школа на 11 классов (198 учащихся) со стенами из кирпича приспосабл. под лечеб. учрежд.

Стадия	Лист	Листов
Р	5	

План 2 этажа в осях Г-Ж с сетями охранной сигнализации

Госстрой БССР „БелНИИгипросельстрой" г. Минск

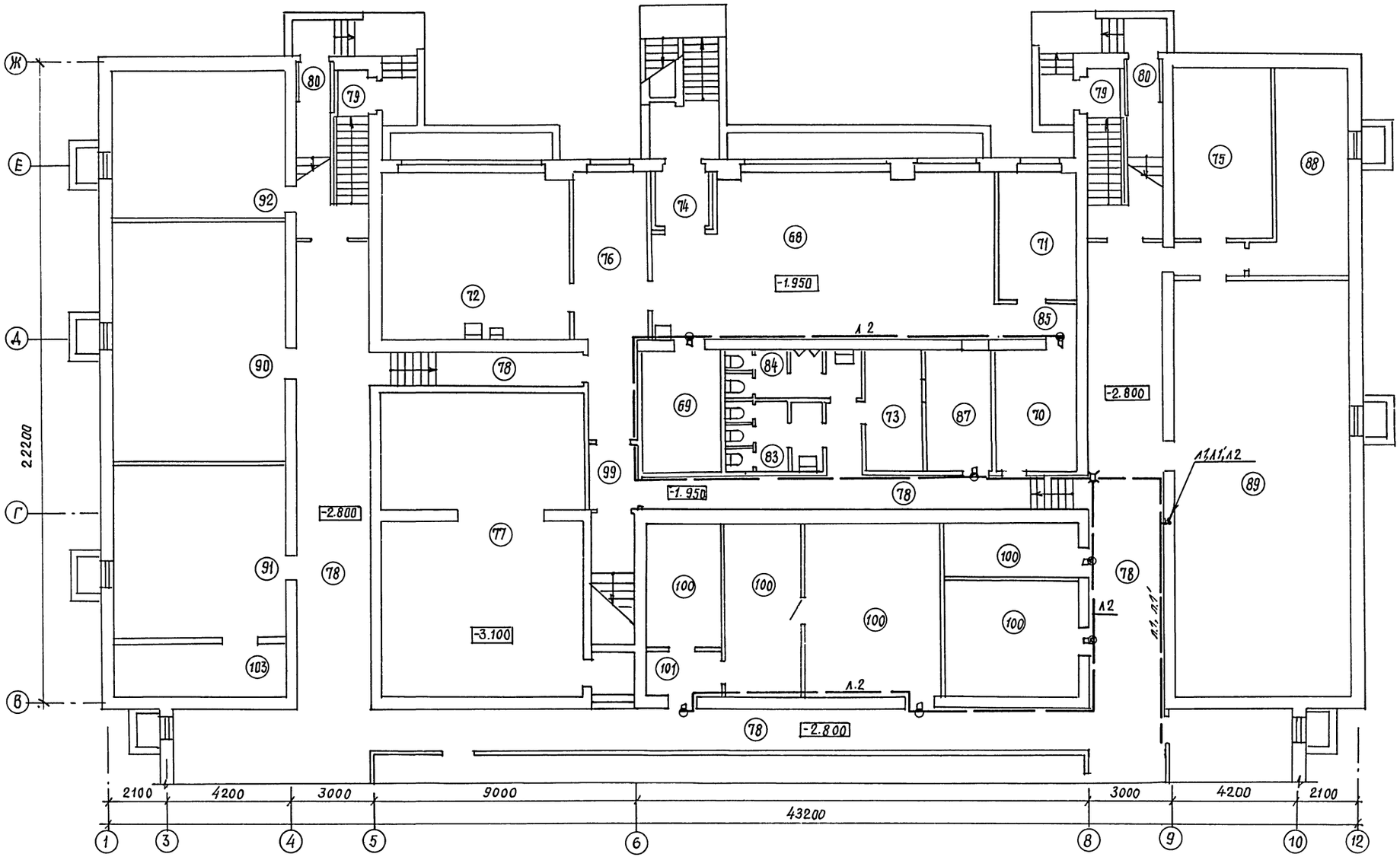

				Т. П.	224-1-463. 86		ПО
	Н. контр.	Бухарина	12.12.85				
Привязан:	ГИП	Шелевиля	10.11.85	Средняя общеобразовательная школа на 11 классов (198 учащихся) со стенами из кирпича, приспосабливаемая под лечебные учреждения.	Стадия	Лист	Листов
	Нач. ОСР	Клюйко	10.11.85		Р	6	
	Гл. спец.	Браженас	10.11.85				
	Рук. гр.	Сохоневич	10.11.85	План цокольного этажа и подвала в осях А-Ж с сетями охранной сигнализации	Госстрой БССР Белниигипросельстрой г. Минск		
	Исполн.	Павлючёнко	10.11.85				
Инв. №							

Альбом II

Согласовано			
ГАП	Чорштейн		
Согласовано			
Гл. спец.	Гол.		
Гл. спец.	Кукарекс		
Гл. спец.	Файнберг		

Инв. № подл.	Подпись и дата	Взам. инв. №

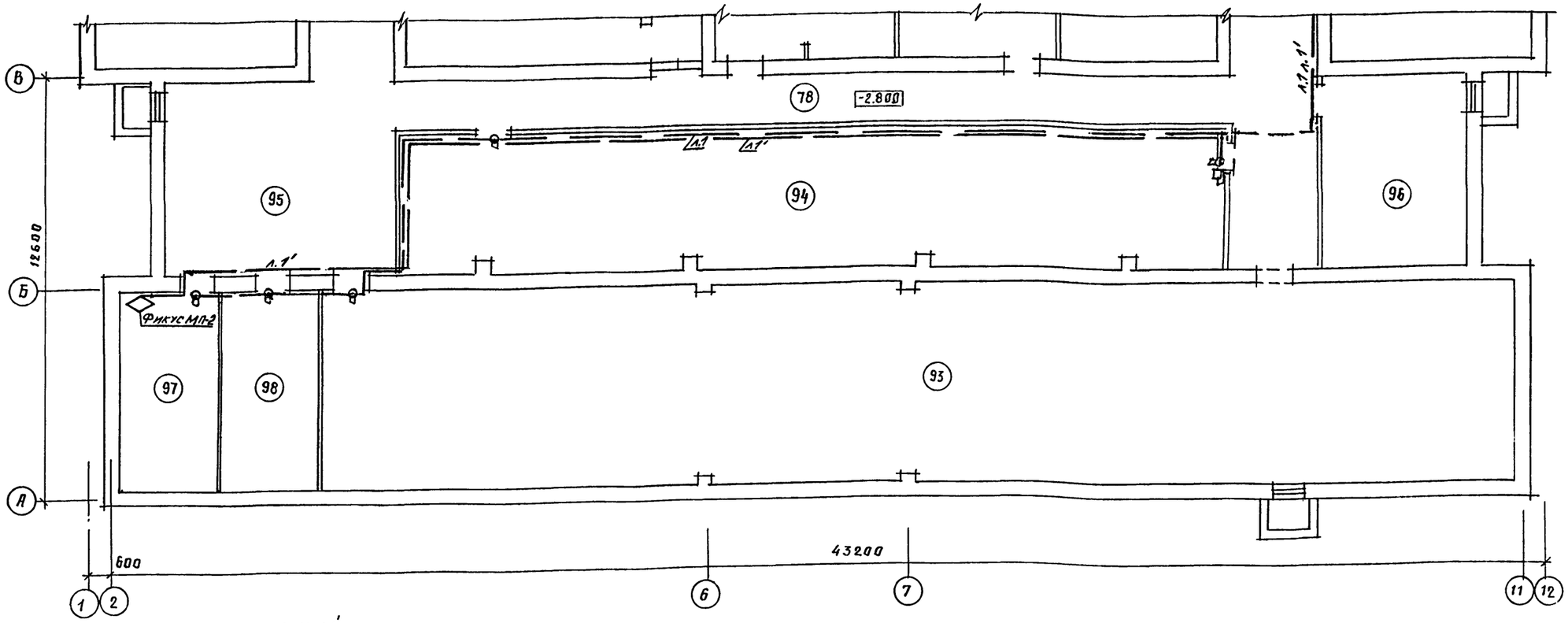

Экспликация помещений

Номер по плану	Наименование	Площадь м²	Категория производства по взрывной, взрыво-пожарной и пожарной опасности
	Цокольный этаж и подвал		
68	Комбинированная мастерская	60.95	п-IIа
69	Складское помещение	12.01	
70	Помещение для установки спецоборудования	12.14	п-IIа
71	Комната мастера-инструктора	10.29	
72	Кабинет обслуживающих видов труда	36 21	п-IIа
73	Комната технического персонала	9 51	
74	Тамбур	3.46	
75	Тепловой пункт	20.20	
76	Коридор	20.23	
77	Венткамера	59 74	
78	Коридор	153.32	
79	Тамбур	3.36	
80	Тамбур	4.20	
83	Уборная для девочек	8.46	
84	Уборная для мальчиков	8 11	
85	Коридор	2.84	
86	Коридор		
87	Кладовая несгораемых материалов	11.35	
88	Помещение дежурного персонала	17.52	
89	Помещение для хранения наглядных пособий для изучения основ механизации и агротехники	86.63	п-IIа
90	Помещение для хранения агрегатов и узлов автомобиля и трактора	49.55	
91	Тренажерная по автомобилю и трактору	35.52	
92	Помещение для хранения садово-огородного инвентаря	30.75	
93	Тир для мелкокалиберного оружия	211.37	
94	Помещение для хранения санитарно-технического оборудования	95.51	п-IIа
95	Помещение для ожидания	39.19	
96	Помещение для хранения макетов сельхоз техники	23.95	
97	Комната хранения оружия	16.72	
98	Комната для чистки оружия	16 72	
100	Кладовая хранения спортивного инвентаря	82.81	п-IIа
103	Техническое помещение	10.78	

Т.п 224-1-463.86 по

Н. контр	Бухарина		12.12.85
ГИП	Шелевиля		10.11.85
Нач. оср	Клюнко		10.11.85
Гл. спец.	Браженас		10.11.85
Рук гр	Сохоневич		10.11.85
Исполн	Павлюченко		10.11.85

Привязан:

Инв № подл

Подпись и дата

Взам инв №

Согласовано:

Гл спец	Горелик	10.11.85
Гл спец	Кукареко	10.11.85
Гл спец.	Файнберг	10.11.85

Согласовано

Гап	Нордштейн	10.11.85

Средняя общеобразовательная школа на 11 классов (198 учащиеся) со стенами из кирпича приспосабливаемая под лечебные учреждения

Стадия	Лист	Листов
Р	7	

План подвала в осях А-В с сетями охранной сигнализации.

Госстрой БССР
Белнингипросельстрой
г. Минск

Альбом II

Позиция	Наименование и техническая характеристика оборудования и материалов. Завод изготовитель (для импортного оборудования – страна, фирма)	Тип, марка оборудования. Обозначения документа и опросного листа	Единица измерения: Наименование	Единица измерения: Код	Код завода изготовителя	Код оборудования, материала	Цена единицы тыс. руб	Количество	Масса единицы оборудования кг
1	2	3	4	5	6	7	8	9	10
	Оборудование и материалы, поставляемые заказчиком.								
1	Концентратор	КПКОПО 104Т-10-1							
		Топаз							
		ТУ 25-05.2758-81	шт.	796		6653129932 02		1	
2	Прибор - сигнализатор	Фик.ус-мп-2							
		ТУ 25-05-5М2.940-0578	шт.	796		6653120300		2	
3	Провод	ТРВ 2×0,5							
		ГОСТ 20575-75	м	006		3575110100		1650	
4	Провод 1×2,0-380/660	АПВ							
		ГОСТ 6323-79	м	006		3551330100		50	
5	Провод	НВ 1×0,35							
		ГОСТ 17515-81	м	006		3582120100		250	
6	Провод	ПМВ-1×0,2							
		ТУ 16-505-434-73	м	006		3582121200		300	

Инв.№

Привязан:

Т.П. 224-1-463.86 ПО.СО

Н.контр.	Бухарина		11.85
ГИП	Шелевиля		11.85
Гл.спец.	Браженас		11.85
Рук.гр.	Сахоневич		11.85
Инжен.	Павлюченко		11.85

Средняя общеобразовательная школа на 11 классов (198 учащихся) со стенами из кирпича, приспосабливаемая под лечебные учреждения.

Спецификация оборудования.

Стадия	Лист	Листов
Р	1	2

Госстрой БССР БЕЛНИИГИПРОСЕЛЬСТРОЙ г. Минск

Копировал: Отр Формат А3

Позиция	Наименование и техническая характеристика оборудования и материалов. Завод-изготовитель (для импортного оборудования – страна фирма)	Тип, марка оборудования. Обозначение документа и опросного листа	Единица измерения: Наименование	Единица измерения: Код	Код завода изготовителя	Код оборудования материала	Цена единицы тыс. руб	Количество	Масса единицы оборудования кг
1	2	3	4	5	6	7	8	9	10
	Оборудование и материалы, поставляемые подрядчиком.								
7	Сигнальное устройство	СЗУС	шт.	796			1		
8	Датчик	СМК							
		ОДО.232.002 ТУ	шт.	796			148		
9	Датчик	ДИМК							
		ТУ 25-04(006.539)057-78	шт.	796			105		
10	Коробка	УК-2П							
		ГОСТ 10040-75Е	шт.	796			136		
11	Коробка	УК-2С							
		ГОСТ 10040-75Е	шт.	796			10		
12	Коробка	КР-1	шт.	796			85		
13	Труба стальная 17×2,0	ГОСТ 10704-76	м	006			10		
14	Труба винипластовая	ПВХ-В-РЭП 209							
		ТУ 6-19-215-83	м	006			150		

Привязан:

Инв.№

Т.П. 224-1-463.86 ПО.СО

Формат

gost.e-ecolog.ru