ТИПОВОЙ ПРОЕКТ 224-1-463.86

СРЕДНЯЯ ОБЩЕОБРАЗОВАТЕЛЬНАЯ ШКОЛА НА II КЛАССОВ (198 УЧАЩИХСЯ) СО СТЕНАМИ ИЗ КИРПИЧА, ПРИСПОСАБЛИВАЕМАЯ ПОД ЛЕЧЕБНЫЕ УЧРЕЖДЕНИЯ

АЛЬБОМ I

Архитектурно-строительные и технологические решения

инв 1876-01

gost.e-ecolog.ru

ПРИВЯЗАН:

ИНВ. №

ЦЕНТРАЛЬНЫЙ ИНСТИТУТ
ТИПОВОГО ПРОЕКТИРОВАНИЯ ГОССТРОЯ СССР
МИНСКИЙ ФИЛИАЛ
220600, г.Минск, ул.К.Маркса, 32
Сдано в печать 30.03. 1987 г.
Заказ № 42 и Тираж 300 экз.
Инв. № 1876/1

ТИПОВОЙ ПРОЕКТ 224-1-463.86

СРЕДНЯЯ ОБЩЕОБРАЗОВАТЕЛЬНАЯ ШКОЛА НА 11 КЛАССОВ (198 УЧАЩИХСЯ) СО СТЕНАМИ ИЗ КИРПИЧА, ПРИСПОСАБЛИВАЕМАЯ ПОД ЛЕЧЕБНЫЕ УЧРЕЖДЕНИЯ

АЛЬБОМ I

СОСТАВ ПРОЕКТА

АЛЬБОМ I	Архитектурно-строительные и технологические решения,
АЛЬБОМ II	Отопление и вентиляция, внутренний водопровод и канализация, электротехническая часть, кинотехнология, устройства связи
АЛЬБОМ III	Сметы (в базисных ценах) ч. III; IV Сметы (в местных ценах) ч. I; II
АЛЬБОМ IV	Ведомости потребности в материалах
АЛЬБОМ V	Показатели результатов применения научно-технических достижений в строительных решениях проекта
АЛЬБОМ VI	Проектная документация на перевод бытовых помещений подвала для использования под ПРУ и на перевод помещений школы для использования под больницу хирургического профиля

РАЗРАБОТАН
институтом «БелНИИгипросельстрой»
Главный инженер института П.Шелавителев
Главный инженер проекта А.Шелевиля
Главный архитектор проекта П.Нордштейн

УТВЕРЖДЕН
Госстроем БССР Приказ №225 от 29.12.1985г.
Введен в действие институтом
«БелНИИгипросельстрой»
Приказ №328 от 29.12.1985г.

Инв. №

1876-01

Альбом I

Содержание альбома

Лист	Наименование	Примечание
1	Содержание альбома (начало)	
2	Содержание альбома (окончание)	
3	Характеристика проекта.	
4	Пояснительная записка (начало)	
5	Пояснительная записка (продолжение)	
6	Пояснительная записка (продолжение)	
7	Пояснительная записка (продолжение)	
8	Пояснительная записка (продолжение)	
9	Пояснительная записка (продолжение)	
10	Пояснительная записка (окончание).	
	Архитектурно-строительные решения (АС)	
1	Общие данные (начало)	
2	Общие данные (окончание)	
3	Примерное решение генплана М1:500	
4	Фасад 1-12; Фасад Ж-А.	
5	Фасад 12-1; Фасад А-Ж.	
6	Фасад 1-12; Фасад Ж-А (вариант)	
7	Фасад 12-1; Фасад А-Ж (вариант)	
8	План подвала между осями А-В	
9	План цокольного этажа и подвала м/о В-Ж	
10	План 1 этажа между осями А-Г	
11	План 1 этажа между осями Г-Ж	
12	План 2 этажа между осями А-Г.	
13	План 2 этажа между осями Г-Ж	
14	План фонаря на отм. 7.500 экспликация помещений.	
15	Фрагменты планов 1и 2 этажей между осями 2-11, Б-Ж, Ж-Б (вариант).	
16	Разрез 1-1. Воздухозаборная шахта	
17	Разрез 2-2	
18	Планы подвала и 1 этажа с обозначением типов полов.	
19	План 2 этажа с обозначением типов полов. Экспликация полов. Рисунок мозаичных полов.	
20	Схема расположения элементов перемычек цокольного этажа и подвала Ведомость перемычек.	
21	Схема расположения элементов перемычек 1-го и 2-го этажа.	
22	Ведомость перемычек I и II этажа (начало)	
23	Ведомость перемычек I и II этажа и фонаря (окончание). Ведомость перемычек цокольного этажа и подвала.	
24	Ведомость отделки помещений (начало).	
25	Ведомость отделки помещений (окончание).	
26	Схема расположения элементов перекрытия цокольного этажа и подвала между осями А-Г. Лестница N6, сечения Г-Г; Д-Д; Е-Е; Ж-Ж.	
27	Схема расположения элементов перекрытия цокольного этажа и подвала между осями Г-Ж.	
28	Схема расположения элементов перекрытия между осями А-Г.	
29	Схема расположения элементов перекрытия между осями Г-Ж. Сечения А-А; Б-Б, В-В	
30	Схема расположения элементов покрытия между осями А-Г.	
31	Схема расположения элементов покрытия между осями Г-Ж. Схема расположения элементов покрытия фонаря.	
32	Сечения 1-1÷5-5; 19-19. Узел А, Б. Спецификация к схемам расположения элементов перекрытия и покрытия.	
33	Узлы перекрытия, покрытия и кровли. Сечения 6-6 ÷ 18-18.	
34	Лестница N1. План. Разрезы 1-1; 2-2.	
35	Лестница N1. Ступени Ст-1. Ст-2; узлы 1,2.	
36	Лестница N2.	
37	Лестница N3.	
38	Лестница N4. Сечения 1-1; В-В; Б-Б, А-А, а-а. Узел В.	
39	Подвесные потолки N1и N2. Подставка под вентагрегат ЭРВ.	
40	План кровли между осями А-В. Виды А,Б,В,Г.	
41	План кровли между осями В-Ж.	
42	Шумоглушители N1÷N5. ФВ-1. Спецификация	
43	Опорная плита НОП-1 (НОП-2) Ж.Б. плита ПЛ-1.	
44	Вентшахты N1 ÷ N13.	
45	Схема расположения элементов. Фундаментов между осями В-Ж.	
46	Схема расположения элементов фундаментов между осями А-Е.	
47	Сечения фундаментов 1-1÷12-12; 20-20; 24-24	
48	Сечения фундаментов 13-13÷29-29.	
49	Развертки стен по осям 1,12, Ж, А; Е.	
50	Развертки стен по осям 2, 11, 3, 10; Ж Сечение 18-18; 21-21. Схема расположения монолитных ж/б шпонок.	
51	Сечения по монолитным шпонкам.	
52	Каркасы К1÷К-16.	
53	Развертка вентканалов по оси „Б" и „В".	
54	Развертка вентканалов по оси „Б" и „А".	
55	Развертка вентканалов по оси „4".	
56	Развертка вентканалов по оси „9"	
57	Развертка вентканалов по оси „В"	
58	Развертка вентканалов по оси „В" и „Г".	
59	Развертка вентканалов по оси „5" и „8"	
60	Схема расположения элементов подпольных каналов между осями А-Г Сечение 7-7.	
61	Схема расположения элементов подпольных каналов между осями Г-Ж. Сечение 10-10.	
62	Сечение 1-1÷6-6; 1а-1а; 5а-5а; 6а-6а; 8-8; 9-9.	
63	Схема расположения. Элементов крепления светильников спортзала.	
64	Ведомость заполнения оконных проемов.	

Взам. инв. №

Подпись и дата

Инв. № подл.

				Т.П 224-1-463.86	
Н.контр.	Бухарина		10.11.86		
Нач.МТЭП	Беганская		10.11.86		
ГИП	Шелевила		10.11.86	Средняя общеобразовательная школа на 11 классов (198 учащихся) со спортзалами из кирпича, приспосабливаемая под лечебные учреждения	Стадия: Р; Лист: 1; Листов: 10
ГАП	Нордштейн		10.11.86		
Гл.констр.	Чернецкий		10.11.86		
Инженер	Монсеня		10.11.86	Содержание альбома (начало)	Госстрой БССР Белниигипросельстрой г. Минск

Привязан:

Копир. Гор

Формат А2

Содержание альбома

Лист	Наименование	Примечание
65.	Устройство остекленного помещения.	
	Экспликация отверстий	
66.	Входной витраж	
67.	Развертки стен по осям „Б";„В";„В-Б";„Б-В"	
68.	Развертка стен по осям „В";„Б". План вестибюля.	
69.	Развертки стен актового зала. Вентиляционная решетка ВР-1.	
70.	Наружная лестница	
71.	Крыльцо тип 1; тип 2, тип 3. Лестницы №6; №7.	
72.	Вешалка гардеробная	
73.	Ограждение радиаторов в спортзале.	
	Узлы 1÷4, Стойка поз. 2	
74.	Ограждение радиаторов в актовом	
	зале, вестибюле и рекреациях	
75.	Элемент ограждения окон в спорт-	
	зале.	
76.	Шкаф Ш-1. Узел крепления шумоглу-	
	шителя МЩ-1; МЩ-2	
77.	Металлическая дверь МД-1. Специфи-	
	кация заполнения дверных проемов	
78.	План тира	
79.	Разрез 1-1. Защита верхнего и ниж-	
	него освещения	
80.	Общий вид пулеуловителя и щитов	
	для установки мишеней. Сечения 1-1÷4-4	
81.	Узлы 1÷6 для пулеуловителя	
82.	Металлические сетки и анкера	
83.	Монолитные участки МУ-1; МУ-2; МУ-3.	
	Сетки С-10а; С-11а; С12÷С-22	

Лист	Наименование	Примечание
	Архитектурно-строительные изделия (АСИ)	
1	Полоса ИМ-37	
2.	Уголок ИМ-38	
3.	Опалубочный чертеж прогона	
	НП 5,2-60-4,5 с разбивкой закладных	
	деталей М-1	
4.	Закладные детали ЗД-1 (ЗД-2) прогона	
	НП 52-60-4,5	
5.	Крючок ИМ-9	
6.	Полоса ИМ-35	
7.	Перемычка ИЗПР3-11.38.6	
	Технологические решения (ТХ)	
1.	Общие данные	
2.	План 1 этажа между осями А-Г с	
	расстановкой технологического обо-	
	рудования	
3.	План 1 этажа между осями Г-Ж с	
	расстановкой технологического обо-	
	рудования	
4.	План 2 этажа между осями А-Г с расста-	
	новкой технологического оборудования	
5.	План 2 этажа между осями Г-Ж и	
	вариант перепланировки 1 этажа	
	между осями 1÷11; А-Б с расстанов-	
	кой технологического оборудования	
6.	План цокольного этажа и подвала	
	между осями В-Ж с расстановкой тех-	
	нологического оборудования	
7.	План подвала между осями А-В с расста-	
	новкой технологического оборудования	

Лист	Наименование	Примечание
8	План столовой с расстановкой технологического	
	оборудования электротехническими и	
	сантехническими подводками к обору-	
	дованию	
1-14	Спецификации оборудования	

Альбом I

Инв.№ подл. | Подпись и дата | Взам.инв.№

Привязан:

Инв.№

Госстрой БССР БелНИИпроссельстрой г. Минск	ГИП	Шелевилов		Содержание альбома (Окончание)
	Гл. констр.	Черкецкий		ТП 224-1-463.86 Лист 2
	Инженер	Моисеня		

Альбом I

Авторский коллектив:

Архитекторы:
Г.А. Беганская
В.К. Зайцев
Л.А. Нордштейн

Конструкторы:
А.Б. Шелевиля
А.А. Вольфленок
О.В. Колушева

При участии:
О.Г. Карчевского
В.С. Карпенко
Л.В. Кофановой
Е.Е. Сластенкиной
Е.Л. Фоминовой
И.Я. Гадлевской
Т.М. Жаголкиной
Н.И. Моисени
В.И. Кукареко
И.В. Титовой
М.И. Поляковой
И.А. Старостенко
О.А. Мороз
А.З. Горелика
В.Д. Тарашкевича
Л.А. Майструк
Р.Р. Браженаса
З.К. Сохоневич.

Строительные конструкции и отделка

Наименование	Характеристика
Фундаменты, стены подземной части.	Плиты сборные ж.б. для фундаментов по серии 1.112-3 и блоки бетонные для стен подвала по ГОСТ 13579-78 Для подвала. Фундаменты монолитные из бетона М100
Стены наружные	Из эффективного кирпича ГОСТ 530-80
Стены внутренние	Из полнотелого кирпича ГОСТ 530-80
Перегородки	Кирпичные. Гипсобетонные.
Перекрытия	Сборные ж.б. элементы - многопустотные панели по серии 1.141-1 в.14,60,63, ребристые по серии 1.465-3 в.2
Крыша	Совмещенная мастичная с внутренним водостоком
Полы	Мозаичные, бетонные, дощатые, линолеум, керамические, паркетные.
Окна	С раздельными переплетами по ГОСТ 11214-78.
Двери	Внутренние по ГОСТ 6629-74. Наружные по ГОСТ 24698-81
Наружная отделка	Улучшенная цементно-известковая штукатурка, лицевой эффективный кирпич Высококачественная штукатурка. Декоративным раствором с белой мраморной крошкой, камневидная штукатурка (вариант).
Внутренняя отделка	Улучшенная клеевая, масляная, водоэмульсионная покраска, известковая побелка, облицовка глазурованной плиткой.
Наибольшая масса конструкции - панель покрытия - 7,0т.	

Технико-экономические показатели.

NN п/п	Показатели	Ед. изм.	По представленному проекту	По проекту принят за аналог см. пр. п.3.	По действующим нормам	Рекомендовано к утверждению см. пр. п.5
1	Количество этажей	эт.	2-3	2		
2	Вместимость	мест	198	108		
3	Площадь застройки	м2	1438.60	992.16		
4	Общая площадь	"	4027.39	1711.71		
5	Полезная площадь	"	3219.00	1407.47		
6	Рабочая площадь	"	2585.64	1231.34		
	в т.ч. на одного учащегося	"	13.06			
7	Строительный объем	м3	14296.63	6571.88		
8	в т.ч. цокольного этажа и подвала	м3	4276.63	188.95		
9	Естественная освещенность					
10	Расход стали на 1м2 полезной площади в натуральной массе	кг	11.53	11.98	16.0÷13	
	То же, приведенной к классу А-I	кг	17.75	18.42	21-17	
11	Расход цемента	т	393.35	187.10		
12	Расход цемента (приведенного к марке 400) на 1м2 полезной площади	кг	128.82	124.95	135-106	
13	Расход натуральной стали для систем инженерного оборудования на 1м2 полезной площади	кг	9,6 (0,45) (0,011)	—		см. пр. п.4
14	Затраты труда на 1м2 полезной площ.	ч/час	13.71	15.15		
15	Общая сметная стоимость строительств	тыс.р.	372,13	191,86		375,46
16	То же, на единицу вместимости	руб	1879,44	1467,07		1896,26
17	То же, на 1м3 здания	руб	26,02	29,19		26,26
18	Стоимость строительно-монтажн. работ	тыс.р.	316,22	158,33		319,55
19	То же, на единицу вместимости	руб.	1597	1467,07		1613,89
20	То же, на 1м3 здания	руб	22,12	29,19		22,35
21	Удельный расход тепла для отопления 1м2 полезной площади	вт/м2 ккал/ч	53,3 (46,80)	87,86 (75,63)		
22	Расход лесоматериалов, приведены к круглому лесу на 1м2 полезной площади	м3	0,069	0,071		

Инженерное оборудование

Наименование		Характеристика
Отопление		Центральное от наружной сети при С=-26°С
Вентиляция		Приточно-вытяжная с механическим побуждением
Водопровод	Холодный	Хозяйственно-питьевой от наружной сети
	Горячий	Централизованный от поселковой сети
Канализация		Хозяйственно-фекальная в наружную сеть
Электроснабжение		От двух независимых источников питания на напряжение 380/220В.

Ведомость объемов сборных бетонных и ж.б. конструкций по рабочим чертежам основного комплекта марки АС.

N строк	Наименование группы элементов конструкций	Код	Код. м3	Примечание
1	Плиты фундаментов	581300	60.88	
2	Блоки стеновые	583500	200.76	
3	Плиты покрытий	584100	185.80	
4	Плиты перекрытий	584200	235.79	
5	Перемычки	582800	72.61	
6	Элементы лестниц	589100	9.99	
7	Всего бетона и железобетона		765.83	

Эксплуатационные показатели

Расход тепла на здание при расчетных температурах наружного воздуха -26°С Вт (ккал/час) Общий; (на отопление); [на горяч. водоснаб.]; {на вентил.}		518773 (446055) (171570) (147520) [136660 (117500)] {210643 (181035)}
Расход воды, л/с	Холодной	2,78
	Горячей	1,07
	На канализацию	5,23
Требуемый напор в точке подключения МПа	На хозяйственно-питьевые нужды холодной	0,241
	горячей	0,132
Потребная мощность электроэнергии, квт		94

1. Сметная стоимость определена в ценах и нормах, вводимых в действие 01.01.1984 на сборникам единичных норм и расценок для сельской местности Белорусской ССР и в базисных ценах.
2. Технико-экономические показатели приведены для расчетной зимней температуры наружного воздуха -26°С.
3. За аналог принят экспериментальный проект. "Неполная средняя школа на 9 классов (108 учащихся). Блок-здание" разработанный институтом „БЕЛНИИГИПРОСЕЛЬСТРОЙ" в 1983г. г. Минск.
4. Показатели расхода натуральной стали на 1м2 полезной площади даны без скобок для отопления и вентиляции. В круглых - для водоснабжения и канализации, в квадратных - электрика.
5. В графе „Рекомендовано к утверждению" даны показатели для сметной стоимости в местных ценах для БССР

Т.П. 224-1-463.86

Н. контр	Бухарина		
Нач. МТЭП	Беганская		10.11.85
Гип	Шелевиля		10.11.85
Гап	Нордштейн		10.11.85
Гл. констр	Чернецкий		10.11.85
Инженер	Моисеня		10.11.85

Привязан:

Инв. N

Средняя общеобразовательная школа на 11 классов (198 учащихся) со стенами из кирпича, приспособляемая под лечебное учреждение

Стадия	Лист	Листов
Р	3	

Характеристика проекта

Госстрой БССР БЕЛНИИГИПРОСЕЛЬСТРОЙ г. Минск

Инв. N подл. | Подпись и дата | Взам. инв. N

Копировала: Киюев

Формат А2

Альбом I

Пояснительная записка.

Общая часть.

Типовой проект средней общеобразовательной школы на 11 классов (198 учащихся) со стенами из кирпича, приспосабливаемый под лечебные учреждения, разработан в соответствии с программой-заданием, утвержденной Госстроем БССР от 3 августа 1984 года, согласованной Минпросом БССР; и заданием Госстроя БССР от 9 апреля 1985 г.

Состав помещений принят в соответствии с вышеуказанными документами.

Область применения - сельская местность БССР (II в климатический подрайон) с расчетными зимними температурами наружного воздуха - 26°С (основное решение) и - 21°С.

Скоростной напор ветра - 0,27 КПа (27 кгс/м²).

Вес снегового покрова - 0,98 КПа (100 кгс/м²).

Рельеф территории спокойный, грунтовые воды отсутствуют, грунты непучинистые, непросадочные со следующими расчетными характеристиками:

Расчетный угол внутреннего трения $\varphi_н = 0,49$ рад или 28°,
расчетное удельное сцепление $C_н = 2$ КПа (0,02 кгс/см²),
модуль деформации нескальных грунтов $E = 14,7$ КПа (150 кгс/см²),
плотность грунта $\gamma = 17,64$ кН/м³ (1,8 тс/м³).
коэффициент - безопасности по грунту $K_г = 1$,
класс ответственности здания - I,
коэффициент надежности по назначению $\gamma_н = 1,0$.

степень огнестойкости - II
нормативные нагрузки, принятые в проекте:
для классов и служебных помещений - 1,96 КПа (200 кгс/м²).
для коридоров - 2,94 КПа (300 кгс/м²).
для зала - 3,92 КПа (400 кгс/м²).

Генеральный план.

Генеральный план здания школы разработан в соответствии со СНиП II-65-73 „Общеобразовательные школы и школы-интернаты" и СНиП II-60-75* „Планировка и застройка городов, поселков и сельских населенных пунктов."

Здание располагается на участке со спокойным рельефом, удобным для отвода атмосферных вод.

Архитектурно-планировочное решение.

Типовой проект средней общеобразовательной школы с уменьшенной наполняемостью классных помещений (18 учащихся в I-XI классах) разработан в соответствии со СНиП II-65-73 „Общеобразовательные школы и школы-интернаты" СН 227-82 „Инструкция по типовому проектированию. „Указаниями по разработке и корректировке типовой проектной документации общественных зданий и сооружений."

При проектировании использованы результаты НИР „Технико-экономическое обоснование различных типов сельских школ с уменьшенной наполняемостью классов, выполнение институтом „Белниигипросельстрой.

Принятое объемно-планировочное решение здания обеспечивает сокращение коммуникаций и технологических связей. Рекреационные помещения приняты зального типа. Актовый зал-многофункционального использования (для проведения собраний, просмотра кинофильмов и т.д.) санитарные узлы для учащихся запроектированы дифференцированно для младшей, средней и старшей возрастных групп с естественным освещением и вентиляцией гардеробы предусмотрены секционными на 2 класса раздельно для I и IV и V-IX классов.

Проектом предусмотрена возможность объединения трех классных комнат для учащихся младших классов в два помещения с целью создания двух классов-комплектов (I-III) II-IV классы), а также устройство застекленного помещения при лаборантской биологии для выращивания растений.

Здание представляет собой двухэтажный объем с цокольным этажом (основное решение). На первом этаже здания размещены помещения для младших классов, учебно-спортивный зал, помещения для группы продленного дня, обеденный зал и кухня. На втором этаже размещены: помещения для средних и старших классов, помещения для начальной военной подготовки и профессиональной ориентации учащихся, актовый зал, библиотека, административные помещения. В цокольном этаже размещены помещения для трудового обучения, венткамера и узел ввода.

В подвале размещается тир, кладовые и складские помещения для спортинвентаря и деталей машин.

Проектом разработаны интерьеры основных помещений школы с учетом применения типовых элементов интерьеров общественных зданий для сельских поселков БССР, запроектированных институтом „БелНИИгипросельстрой" и каталога школьной детской мебели, выпускаемой предприятиями Минлеспрома БССР.

Наружная отделка.

Для отделки фасадов здания применен лицевой керамический эффективный кирпич (основное решение), вариант-штукатурка. Указания по отделке фасадов смотри на листах АС-4, 5.

Внутренняя отделка.

Поверхности кирпичных стен, кирпичные и гипсобетонные перегородки оштукатуриваются цементно-песчаным, известково-песчаным или сложным раствором. Отделку поверхностей внутренних стен см. на листах АС-24, 25; Экспликацию полов на листе АС-18, 19. Радиаторы, трубы окрашиваются масляной краской за 2 раза под цвет стены или панели.

Проектом предусмотрен вариант внутренней отделки помещений.

Конструктивная часть.

Здание решено с несущими продольными и поперечными стенами. Устойчивость здания обеспечена жесткостью ж.бет. панелей, связанных между собой и с кирпичными стенами здания металлическими анкерами.

Фундаменты.

Фундаменты разработаны для основания с залегающими по всей площади здания, однородными непросадочными грунтами с ненарушенной водостойкой и нерыхлой природной структурой.

Фундаменты запроектированы, исходя из расчетных характеристик, указанных в общей части пояснительной записки, - из сборных бетонных блоков для цокольного этажа и подвала и из монолитного бетона М100 Мрз ≥ 100 для бесподвальной части здания.

Горизонтальная и вертикальная гидроизоляция выполняются в соответствии с указаниями, данными на чертежах фундаментов.

Для обеспечения привязки в проекте приводится схема расчетных нагрузок на отм. -0,025 для наружных стен и на отм - 0,080 - для внутренних.

Работы по возведению - фундаментов производить в соответствии со СНиП III-15-76 „Бетонные и железобетонные конструкции монолитные. „Правила приемки и производства работ."

При возведении фундаментов в зимнее время см. соответствующий раздел вышеуказанной главы СНиП.

Стены надземной части.

Наружные стены запроектированы для температуры наружного воздуха - 26°С (основное решение) - из керамического кирпича рядового эффективного (ГОСТ 530-80) - стены первого, второго, а также: цокольного этажей возводятся с отм. -0,270 - плотностью не более 1400 кг/м³ с облицовкой лицевым пустотелым кирпичом (ГОСТ 7484-78) и общей толщиной кладки 510 мм с оштукатуриванием внутренних поверхностей наружных стен обыкновенной штукатуркой толщиной 15 мм и для температуры наружного воздуха -21°С - из такого же кирпича с облицовкой лицевым пустотелым кирпичом общей толщиной кладки 380 мм с оштукатуриванием внутренних поверхностей наружных стен гипсоперлитовой штукатуркой толщиной 15 мм (В помещениях с мокрым и влажным режимом, штукатурка - цементно-известково-перлитовая без добавления гипса).

Материал наружных стен, кроме особо оговоренных мест, - кирпич М75 Мрз ≥ 25 на растворе М25, армированная кладка выполняется на растворе М50, лицевой кирпич - М100 Мрз ≥ 25.

Парапеты, нижний ряд цоколя, 2 верхних ряда выступающей подоконной части, подвергающиеся сильному увлажнению, покрытие оцинкованной сталью ГОСТ 14918-80*, выполнить из обыкновенного керамического кирпича М75 на сложном растворе М25 Мрз ≥ 35.

Внутренние стены выполняются из обыкновенного керамического рядового кирпича М75 на растворе М25 Мрз ≥ 25.

При выполнении кирпичной кладки следует соблюдать требования СНиП III-17-78 „Каменные конструкции. Правила производства и приемки работ" и СНиП II-22-81 „Каменные и армокаменные конструкции. Нормы проектирования."

Перегородки.

Перегородки - в помещениях с влажным режимом (санузлах, душевых, моечных, фотолаборатории, в цехах) - из обыкновенного керамического кирпича толщиной 120 мм без армирования и из эффективного в помещениях с сухим и нормальным режимом (кирпич М75 на растворе М50).

Привязан:				Н.контр.	Бухарина	[подпись]	10.11.85	Т.П. 224-1-463.86 ПЗ
				Нач.МТЭП	Беганская	[подпись]	10.11.85	Пояснительная записка (начало)
				Гип	Шелевиля	[подпись]	10.11.85	Стадия Р, Лист 4, Листов
Инв.N								Госстрой БССР БЕЛНИИГИПРОСЕЛЬСТРОЙ г. Минск

Инв.N подл. | Подпись и дата | Взам.инв.N

толщиной 6,5 см кирпичные армированные арматурой Ф5 Вр I через 3 ряда кладки по высоте, гипсобетонные толщиной 80 мм из мелких гипсовых плит (ГОСТ 6428-83) обивочные, двойные с воздушной прослойкой 40 мм из стеклоблоков.

Перекрытие и покрытие.

Перекрытие - из сборных железобетонных многопустотных панелей по серии 1.141-1, вып. 60, 63, 14.

Покрытие - из сборных железобетонных многопустотных панелей по серии 1.141-1, вып. 60, 63 и из ребристых плит серии 1.465.1-3/80, вып. 5.

Укладку панели на стены производить по предварительно выровненному по уровню, цементному раствору М50.

Швы между панелями перекрытий и наружными стенами должны быть заполнены цементным раствором М100 (по возможности на безусадочном цементе) непосредственно после укладки панелей. Для монолитных ж/б. конструкций Мрз 100 для бетона.

Перемычки, прогоны, опорные плиты.

Перемычки приняты сборные железобетонные по серии 1-138-10, вып. 1,2,3, прогоны по серии 1.225-2, вып. 11 опорные плиты - по серии 1.225-2, вып. 11.

Лестницы.

Лестницы запроектированы из сборных железобетонных элементов (лестничные площадки - по серии 1.252.1-4, лестничные марши по серии 1.251.1-4), из сборных железобетонных ступеней по серии 1.055.1-1.

Полы.

Полы запроектированы по серии 2.244-1, вып. 4.

В помещениях хозблока полы керамические, мозаичные.

В классных помещениях и рекреациях полы деревянные, из линолеума, в раздевалках - керамические. В фотолаборатории - из линолеума. В актовом зале - паркетные, в рекреационном помещении для средних и старших классов, библиотеке, кабинетах администрации полы - деревянные, в учебно-спортивном зале, снарядной - речные, в обеденном зале, в тамбурах, в вестибюле - полы мозаичные, керамические, в коридорах - мозаичные, в комбинированных мастерских - из линолеума, в помещениях технического назначения - бетонные.

Кровля.

Кровля - мастичная совмещенная с внутренним водостоком. Указания по устройству кровли см. на листе АС-42. При производстве работ руководствоваться РСН-57-83.

Таблицу толщин утеплителей и цементно-песчаных стяжек см. на листе АС-17 данного проекта.

Указания по производству работ в зимнее время.

Проект разработан для летних условий работ.

При производстве работ в зимнее время руководствоваться соответствующими пунктами СНиП III-17-78. „Каменные конструкции. Правила производства и приемки работ," СНиП III-16-80 „Бетонные и железобетонные конструкции монолитные. Правила производства и приемки работ;" СН 290-74, „Инструкция по приготовлению и применению строительных растворов;", „Рекомендациями по применению в строительстве бетонов с добавками поташа и нитрита натрия в зимних условиях без прогрева," разработанными ЦНИИСом Госстроя СССР и „Руководством по производству бетонных и железобетонных работ в зимних условиях," разработанным ЦНИИОМТП Госстроя СССР.

Рабочие чертежи, предназначенные для производства работ в зимних условиях, должны иметь указания проектной организации, выполнившей привязку проекта, о произведенной проверке конструкций для производства работ зимних условиях, исходя из конкретных условий производства работ и принятого способа возведения конструкций в зимних условиях.

Без таких указаний возведение конструкций в зимних условиях не допускается.

Лица, отвечающие за производство работ в зимнее время, в обязательном порядке должны быть ознакомлены с перечисленными выше нормативными документами, настоящими указаниями и дополнительными указаниями организации, выполнившей привязку проекта.

Качество материалов, применяемых при производстве работ в зимних условиях (бетона, раствора, кирпича), должно систематически контролироваться.

При производстве работ в зимних условиях необходимо соблюдать следующее.

А. Фундаменты и стены нулевого цикла.

1. Устройство фундаментов по замерзшему основанию не допускается. Основание фундаментов должно быть защищено от промерзания как во время производства работ, так и по их окончании.

2. Засыпку пазух производить только талым грунтом после монтажа перекрытия над подвалом устройство пола подвала и выполнения окрасочной гидроизоляции (при отсутствии дополнительных указаний.)

3. Открытые горизонтальные поверхности при перерывах работ должны закрываться.

4. Монолитный бетон приготавливать на портландцементе с добавкой нитрита натрия или поташа. При производстве работ использовать способ термоса или электропрогрев.

5. Растворы и бетоны с добавкой нитрита натрия набирают прочность при отрицательных температурах до -15°С; поташа до -30°С.

6. Возведение конструкций с химическими добавками к растворам и бетонам выполнять в соответствии со СНиП III-15-76, СН 290-74, „ Рекомендациями по применению в строительстве растворов и бетонов с добавками поташа и нитрита натрия. в зимних условиях без прогрева", разработанными ЦНИИСом Госстроя СССР и „Руководством по производству бетонных и железобетонных работ в зимних условиях", разработанными ЦНИИОМТП Госстроя СССР.

Б. Конструкции надземной части.

1. Разрешается возведение кирпичных стен с укладкой панелей перекрытий и установкой перегородок (без выполнения полов, стяжек перекрытий) на свежеуложенном растворе, приготовленном на портландцементе, с добавкой нитрита натрия (при среднесуточной температуре воздуха до -15°С) или поташа (при среднесуточной температуре воздуха до -30°С).

2. Кладку стен с химическими добавками выполнять на растворе не ниже М50.

3. Для монтажа панелей перекрытий, замоноличивания швов между ними, устройство монолитных участков перекрытий применять растворы и бетоны, приготовленные на портландцементах с добавками в соответствии с п. 1 раздела Б.

4. На период приобретения раствором с противоморозными добавками 50% марочной прочности на перекрытиях должны отсутствовать временные и случайные нагрузки (строительные материалы и др.)

5. При строительстве здания в зимнее время железобетонные многопустотные панели перекрытий должны иметь прочность не ниже 100%.

Противопожарные мероприятия и мероприятия по антисептированию.

Здание запроектировано в соответствии со СНиП II-2-80 „Противопожарные нормы проектирования зданий и сооружений", СНиП II-Л. 2-72*, „Общественные здания и сооружения" и СНиП II-65-73 „Общеобразовательные школы и школы-интернаты."

Деревянные элементы ограждений и интерьеров, которые находятся на путях эвакуации, подвергаются глубокой пропитке антипиренами с поглощением солей не менее 7,5% от объема элемента в соответствии со СНиП III-19-76 „Деревянные конструкции. Правила производства и приемки работ" или покрываются в 2 слоя толщиной 0,6 мм (расход состава 500 г/м²) покрытием „ОФП-9" ГОСТ 23790-79 „Покрытие по древесине фосфатное огнезащитное" выпускаемое заводом антисептических препаратов. Минпромстроя СССР (Московская область г. Воскресенск).

Привязан:

Инв. N

Инв. N подл. | Подпись и дата | Взам. инв. N

Госстрой БССР БЕЛНИИГИПРОСЕЛЬСТРОЙ г. Минск	Н. контр.	Бухарина		10.11.82	Пояснительная записка (продолжение)	Т.П. 224-1-463.86	ПЗ
	Нач. отд.	Бегунская		10.11.82			Лист 5
	Гип	Шелебило		10.11.82			

Кроме того, деревянные элементы подвергаются антисептированной обработке в соответствии с гл. 19 СНиП III-19-76 (табл. 3 и 1÷4)

Условные обозначения.

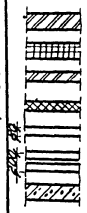

Кирпичная кладка
Армированная кирпичная кладка.
Кирпичная перегородка
Утеплитель
Однослойная гипсобетонная перегородка
Двухслойная кирпичная перегородка
Железобетон

Технологическая часть.

Проект разработан на основании задания на проектирование и в соответствии со СНиП II-65-73 „Общеобразовательные школы и школы-интернаты", НП-2,2-74 „Помещения общеобразовательных школ" (школы).

Мебель и оборудование рассчитаны на кабинетную систему обучения и внедрение современных методов обучения, с применением технических средств обучения-кино, телевидения проекционной аппаратуры.

В соответствии с назначением учебного помещения столы преподавателей и демонстрационные столы снабжены путом управления, проекционной аппаратурой. Демонстрационные столы в зависимости от специализации учебного помещения оборудованы системами подачи воды, электричества и канализации. Демонстрационное место преподавателя в кабинетах физики, химии и биологии, трудового обучения в соответствии с требованиями учебного процесса поднимаются относительно уровня пола на 15 см.

Для учащихся младшего возраста предусмотрены помещения для организации групп продленного дня. За счет трансформации мебели и оборудования в этих помещениях возможна организация различных видов и форм работы с детьми младшего возраста.

Библиотека делится на две зоны: хранения книг и проведения учебных занятий с группой учащихся.

Столовая на 50 мест запроектирована в соответствии с заданием и СНиП II-Л-8-71 „Предприятия общественного питания". Столовая предназначена для обслуживания учащихся и преподавателей. В состав пищеблока входят следующие производственные и административно-бытовые помещения: горячий цех, холодный цех, помещение для резки хлеба (объединены в одном помещении) мясорыбный цех, Овощной цех и кладовая овощей (объединены в одном помещении), моечная столовой и кухонной посуды. Для хранения молочных продуктов, гастрономии, мяса, рыбы в загрузочной-тарной установлена сборно-разборная холодильная камера КХС-2-6. Предусмотрена кладовая сухих продуктов, гардероб для персонала.

В горячем цехе установлено современное оборудование, работающее на электричестве. Над тепловым модулированным оборудованием предусмотрены местные вентотсосы. Пищеблок рассчитан на реализацию 700-800 блюд в сутки. Столовая работает в одну смену. Штат ее 6 человек.

Ассортимент продукции столовой: холодные закуски, первые, вторые блюда, горячие напитки, сладкие блюда, молоко и молочно-кислые продукты.

Для раздачи предусмотрена линия прилавков самообслуживания ЛПС-Г.

Все производственные помещения оснащены современным технологическим оборудованием в соответствии с нормами оснащения (приказ министра торговли СССР от 26 ноября 1971г N 187).

Отопление и вентиляция:

Проект отопления и вентиляции школы разработан в соответствии со СНиП II-33-75*. „Отопление, вентиляция и кондиционирование воздуха". СНиП II-65-73 „Обреобразовательные школы и школы-интернаты" СНиП II-л. 8-71 „Предприятия общественного питания. Нормы проектирования." Для расчетных наружных температур воздуха -26°С и -21°С.

Теплоснабжение школы осуществляется от наружных тепловых сетей.

Тепловой пункт в зависимости от параметров теплоносителя подбирается при привязке и размещается в отдельном помещении в подвале.

Система отопления запроектирована горизонтальная, однотрубная. Параметры теплоносителя 95-70°С. Нагревательные приборы радиаторы „МС-140".

Система монтируется из труб водогазопроводных ГОСТ 3262-75*.

Регулирование теплоотдачи нагревательных приборов осуществляется кранами двойного регулирования.

Удаление воздуха из системы отопления запроектировано при помощи микровоздушников и футорочных кранов в радиаторных пробках.

Спуск воды из поэтажных веток системы отопления предусматривается через дренажные трубопроводы.

Расход тепла по зданию и удельные расходы на 1 м² полезной площади приведены на листе ОВ1.

Вентиляция запроектирована приточно-вытяжная с механическим и естественным побуждением.

Учебные помещения, актовый, спортивный залы и тир обслуживает приточная система П1, вытяжка-естественная в размере однократного обмена в час через жалюзийные решетки внутристенных каналов для классов и кабинетов и с удалением остального воздуха через рекреационные помещения и санузлы системами В1÷В3. Вытяжка из спортзала и актового зала-естественная, из тира-системой В-7.

В помещении химлаборатории воздух из вытяжного шкафа удаляется системой В4 с установкой на кровле вентилятора в коррозийностойком исполнении. На вытяжном воздуховоде от хим. лабораторного шкафа в верхней зоне устанавливается канал-захлопка, через который осуществляется естественная вытяжка из помещения хим. лаборатории при неработающем вытяжном шкафе:

Пищеблок обслуживают системы П1, В5 и В6.

В качестве воздуховодов в системах вентиляции используются: подпольные кирпичные каналы, кирпичные каналы в стенах, металлические воздуховоды из тонколистовой стали и оцинкованной стали (кухонный блок).

Вытяжной воздух от хим. лабораторного шкафа выполняется из тонколистовой стали с покрытием внутри и снаружи кислотоупорным лаком.

Для борьбы с аэродинамическим шумом в проекте принято: установка вентиляторов на виброоснованиях, устройство шумоглушителей, присоединение вентиляторов к системе воздуховодов через гибкие вставки.

Приточные системы П1 и П2 автоматизированы (см. раздел автоматики).

Теплоснабжение калориферов осуществляется от теплового пункта. В качестве регулирующей арматуры на системе П1 установлен регулятор температуры РТ, на системе П2 - соленоидный вентиль 15кч 892п.

Водоснабжение и канализация

Проект разработан на основании задания на проектирование и в соответствии со СНиП II-30-76 „Внутренний водопровод и канализация зданий," СНиП II-34-76 „Горячее водоснабжение", СНиП II-65-73 „Общеобразовательные школы и школы-интернаты." Монтаж, испытания и приемку систем водоснабжения и канализации производить в соответствии со СНиП III-28-75 и СН 478-80.

Здание оборудуется хозяйственно-питьевым водопроводом, централизованным горячим водоснабжением, хозяйственно-бытовой канализацией и системой внутренних водостоков.

Привязан:

Инв. N

Госстрой БССР БЕЛНИИГИПРОСЕЛЬСТРОЙ	Н. контр.	Бухарина			Пояснительная записка	Т П
	Нач. МКЗ П	Бердичев				Лист

Альбом I

Альбом I

Водоснабжение.

Водоснабжение зданий предусматривается от наружной водопроводной сети. Система-тупиковая, с одним вводом водопровода. Ввод водопровода устраивается из напорных полиэтиленовых труб Ф63 по ГОСТ 18599-83. На вводе водопровода предусматривается установка водомера ВКСМ-50 с обводной линией Ф65мм. Внутренние сети систем холодного водоснабжения монтируются из стальных водогазопроводных оцинкованных легких (обыкновенных при скрытой прокладке) труб по ГОСТ 3262-75* Разводящие участки и подводки к приборам прокладываются с уклоном 0,002 для обеспечения спуска воды из них в низших точках предусмотрены тройники с пробками. Для поливки прилегающей к зданию территории предусмотрена установка поливочных кранов.

Расход воды на наружное пожаротушение составляет 15л/с. Водоисточник наружного пожаротушения решается при привязке проекта.

Горячее водоснабжение.

Проектом предусмотрено централизованное горячее водоснабжение. Сети систем горячего водоснабжения монтируются из стальных водогазопроводных оцинкованных легких (обыкновенных при скрытой прокладке) труб по ГОСТ 3262-75*. Монтаж системы аналогичен водопроводу.

Канализация.

Отвод сточных вод в наружные сети канализации, система-самотечная.

Отводные трубопроводы от санитарно-технических приборов и технологического оборудования выше отметки 0,000 выполняются из полиэтиленовых труб по ГОСТ 22689.3-77 и как вариант из чугунных канализационных труб по ГОСТ 6942.3-80.

Вытяжная часть канализационных стояков выводится на 0,5м выше кровли и монтируется из асбестоцементных труб по ГОСТ 1839-80. Стоки от санитарных приборов, расположенных в цокольном этаже, поступают в наружную сеть по отдельному выпуску, на котором устанавливается задвижка с электроприводом.

Водостоки.

Отведение дождевых и талых вод с кровли здания осуществляется системой внутренних водостоков. Вода из системы внутренних водостоков отводится на отмостку. На стояках внутри здания предусмотрены гидравлические затворы. Для предотвращения образования наледей у водосточной воронки предусматривается в зимний период обогрев воронок потоком теплого воздуха, поступающего из канализационного стояка и спуск незначительного количества талых вод - в канализационную сеть через отводную трубу и пробковый кран.

Сети внутренних водостоков запроектированы в двух вариантах:

1 - стояки из напорных полиэтиленовых труб Ф100мм по ГОСТ 18599-73.
- выпуски из чугунных канализационных труб Ф100мм по ГОСТ 6942.3-80.

2 - стояки из асбестоцементных напорных труб ВТ-9, Ф100мм по ГОСТ 539-80.
- выпуски из чугунных канализационных труб Ф100мм по ГОСТ 6942.3-80.

Электротехническая часть.

Настоящая часть проекта разработана на основании задания на проектирование (в том числе с учетом требования о приспособливаемости здания), смежных частей проекта и с соблюдением требований нормативных документов СНиП П-65-73, СНиП П-4-79, ПУЭ, СН 543-82, ВСН 97-83, СН 305-77, СН 102-76, СН 515-79 и инструкций по защитному заземлению электромедицинской аппаратуры в учреждениях системы Министерства Здравоохранения СССР.

В объем проекта входит разработка силового электрооборудования, электрического освещения и защитных мер безопасности.

Кладовая сухих продуктов, кинопроекционная с перемоточной, комбинированная мастерская (для обработки металла и древесины), кабинет обслуживающих видов труда (для обработки тканей и кулинарии), помещение для установки спецоборудования и складское помещение относятся к помещениям с пожароопасными зонами класса П-II а; душевые - к особо сырым; моечная - к сырым; горячий цех - к влажным и жарким; фотолаборатория, мясо-рыбный и овощной цеха, кладовая овощей, загрузочная-тарная, охлаждаемая камера, узел ввода и тепловой пункт - к влажным, остальные к нормальным.

В отношении опасности поражения электрическим током к помещениям особо опасным относятся: ТСО (аппаратная, радиоузел), техническое помещение подвала, кабинет обслуживающих видов труда, комната технического персонала, помещение дежурного персонала, тренажорная по автомобилю и трактору, венткамера, кабинет врача, тепловой пункт, электрощитовая, моечная; охлаждаемая камера, загрузочно-тарная, фотолаборатория, горячий цех, мясо-рыбный и овощной цеха, душевая, кинопроекционная, помещение для установки спецоборудования, комбинированная мастерская, комната мастера-инструктора; к помещениям с повышенной опасностью - все складские помещения и кладовые, уборные, все помещения тира, вестибюль, гардеробы, классные помещения для младших классов, помещения группы продленного дня.

Обеденный зал, коридоры и рекреации, комната инструктора, раздевалки, санузел, лаборатория физики, химии и биологии, лаборантские; остальные - к нормальным.

Расчетная мощность по школе составляет кВт при cos φ

Для приема и распределения электроэнергии предусмотрено одно вводно-распределительное устройство 1ВРУ с двумя секциями шин, секционированных. Устройство состоит из двух панелей типа ВРУ-1-23-53УХЛ4 и ВДУ-1-23-54УХЛ4.

Напряжение электропитания 380/220 в переменного тока при глухо-заземленной нейтрали трансформатора.

По стенам надежности электроснабжения электроприемники школы отнесены к потребителям II категории с учетом требований о приспособливаемости здания под лечебное учреждение.

Для возможности питания прибора „Топаз" и при переводе школы на режим лечебного учреждения электроприемников операционных, перевязочной, палат послеоперационной и реанимационной аварийного освещения СН515-15 п. 3,4) предусмотрена установка шкафа АВР типа ШУ8253-22А2 Шкаф запитан двумя линиями от разных секций 1ВРУ.

Устройство 1ВРУ и шкаф АВР располагаются в электрощитовой, предусмотренной на 1 этаже школы.

Учет электроэнергии.

Предусмотрен централизованный расчетный учет электроэнергии по школе и учет по столовой, наружному освещению. Все счетчики установлены в электрощитовой.

Силовое электрооборудование.

Силовыми потребителями электроэнергии школы являются электроприемники столовой, лабораторий и кабинетов, электропервичных и сигнальных часов, прибора охранной сигнализации, электродвигатели притовных и вытяжных вентсистем, канализационной задвижки.

Все электроприемники поставляются комплектно с сантехническим и технологическим оборудованием. В качестве защитно-коммутационной аппаратуры использованы устройства серии РУС 5000, пускатели серии ПМЛ, разъемы, розетки. Для возможности подключения электроприемников лечебного учреждения предусмотрена установка однофазных розеток с заземляющим контактом и трехфазных клеммных коробок.

Для распределения электроэнергии использованы устройства серии ВРУ1, шкафы серии ПР11, щитки серии ЩО3, комплекты для лаборатории химии (КЭХ-10) и физики (КЭФ-8). Устройства распределения электроэнергии выбраны с учетом возможности питания электроприемников лечебного учреждения. Для распределения электроэнергии после шкафа АВР выделена часть групп на устройства IВРУ.

Централизованое отключение общеобменной вентиляции при пожаре предусмотрено вручную вводным выключателем панели I устройства IВРУ.

Привязан:

Инв. N

Инв. N подл.	Подпись и дата	Взам. инв. N

Госстрой БССР БЕЛНИИГИПРОСЕЛЬСТРОЙ г. Минск	Н. контр.	Бухарина		10.16.85	Пояснительная записка (продолжение)	Т.П. 224-1-463.86 ПЗ.	Лист 7
	Нач МТЗП	Беганская		10.16.85			
	Гип	Шелевиля		10.16.85			

Альбом I

Управление вентсистемами В4÷В10 - дистанционное из обслуживаемых помещений. Для систем В4÷В10 предусмотрена сигнализация положения „Включено"

Управление вентсистемами П1, П2, В1÷В3 решено в разделе проекта „Автоматизация".

Питающие и распределительные силовые сети выполнены проводами АПВ-380/660 и ПВ1-380/660 (киноустановка) скрыто в полиэтиленовых и открыто в стальных тонкостенных и винипластовых трубах, проводом АППВ-380/660 скрыто в пустотах плит перекрытия, в штрабах и под штукатурной стен. Полиэтиленовые трубы прокладываются скрыто в подготовке пола и штрабах стен, стальные тонкостенные - открыто в помещениях пребывания детей, винипластовые - открыто во всех остальных помещениях. Подвод питания к электродвигателям вентсистем, установленным на виброснованиях, выполнено проводами ПВ1 в гибких вводах.

Питающие сети выбраны по наибольшей нагрузке школы или лечебного учреждения.

Все ниши, отверстия и штрабы учтены в разделе АС. Отверстия и ниши диаметром менее 100мм. выполняются по месту строителями по указанию электромонтажников. Стоимость указанных работ учтена в сметах раздела АС.

Электрическое освещение.

Проектом предусмотрено общее равномерное освещение следующих видов:

Рабочее во всех помещениях.

Аварийное для продолжения работы (в электрощитовой, кинопроекционной с перемоточной, кабинете врача).

Эвакуационное (по путям эвакуации и фонари „Выход").

В примерочной кабине кабинета обслуживаемых видов труда предусмотрено комбинированное освещение. В зале в качестве дежурного освещения использовано эвакуационное освещение.

Величины освещенности приняты в соответствии со СНиП II-4-79. Аварийные и эвакуационные светильники выделены из числа светильников общего освещения.

В качестве источников света запроектированы люминесцентные лампы и лампы накаливания (в кладовых, душевых, санузлах, венткамере, тепловом пункте, кинопроекционной, узле ввода).

В кабинетах черчения, обслуживающих видов труда и врача, лаборатории и лаборантской химии и биологии предусмотрены светильники с люминесцентными лампами типа ЛДЦ, в остальных помещениях - с лампами ЛБ.

Обслуживание светильников предусмотрено с лестниц - стремянок, в учебно-спортивном зале и рекреации на втором этаже - со строительных трубчатых металлических лесов (лестницы - стремянки и леса приобретаются заказчиком.

Напряжение сети рабочего аварийного и эвакуационного освещения - 380/220 В у лампы ~220В, сети местного освещения - 220В и 35В.

Питание рабочего и аварийно-эвакуационного освещения предусмотрено от разных групп 1ВРУ.

Групповые щитки приняты серии ЩО31 и установлены в нишах предусмотренных в архитектурно-строительной части проекта.

Управление освещением проходов, лестниц, рекреаций первого и второго этажей - централизованное из вестибюля.

Проектом предусмотрено автоматическое управление рабочим освещением вестибюля, коридоров, лестниц, рекреаций в зависимости от учебного расписания (отключение во время занятий) и эвакуационным освещением - от уровня естественной освещенности.

Управление рабочим освещением актового зала осуществлено с постов управления серий ПКУ-15, установленных на эстраде и кинопроекционной, дежурным (эвакуационным) освещением - с тех же постов и с поста у входа в зал.

Включение световых указателей - централизованное выключателями в вестибюле. Управление освещением остальных помещений осуществляется выключателями по месту.

Питающие сети выполнены проводом АПВ-380/660 скрыто в полиэтиленовых трубах прокладываемых в подготовке пола и штрабах стен и винипластовых трубах открыто.

Групповые сети выполнены в кинопроекционной проводом ПВ1-380/220 скрыто в винипластовых трубах, в кладовых сухих продуктов, складском помещений, венткамере, комбинированной мастерской кабинета обслуживающих видов труда, помещений для установки спецоборудования - кабелем АВВГ-066 открыто в остальных помещениях проводом АППВ-380/220 скрыто под штукатурной стен, штрабах перегородках из гипсобетонных плит, в пустотах плит перегородок, в учебно-спортивном зале открыто по профилю. Сеть управления освещением актового зала выполнены скрыто проводом АПВ-360/660 в полиэтиленовых трубах, в кинопроекционной проводом АПВ-360/660 в винипластовых трубах (полиэтиленовые) и винипластовые трубы проложены скрыто в подготовке пола и штрабах стен).

Защитные меры электробезопасности.

В качестве заземляющих проводников используются нулевые и специально проложенные провода металлоконструкции.

В связи с тем, что проект предусматривает возможность приспособления здания под лечебное учреждение, нулевые шины устройства 1ВРУ, шкафа ЧШР, щитка ЧШО и электроприемника 46 соединены с заземлителем повторного заземления нулевого провода. Сопротивление повторного защитного заземления не должно превышать 10 Ом. В проекте приведено примерное решение по наружному контуру повторного заземления для удельного сопротивления грунта $P_1 = 1000$.

Здание II степени огнестойкости согласно СН 305-75, молниезащите не подлежит (уточняется при привязке проекта.

Автоматизация

Проект разработан на основании сантехнического задания, материалов смежных частей проекта и в соответствии с требованиями гл. VII ПУЭ-76 СНиП II-65-73, СНиП II-64-80, МСН 205-69 ММСС СССР.

Автоматизация предусмотрена для приточных систем П-1 (учебные помещения, актовый зал, учебно-спортивный зал), П-2 (кухня), вытяжных систем В1-В3, канализационной задвижки.

Приточные системы обеспечивают в холодный период года подогрев наружного воздуха в калориферной секции до 16С (П2) и 18С (В1).

Основные решения по автоматизации:

1. Для приточных систем общеобменной вентиляции схемами автоматики предусмотрено:
   а) местное управление (опробование) отдельными элементами систем;
   б) дистанционное управление установки;
   в) сигнализация положения „включено" для всех систем, аварии для системы П1;
   г). защита калориферов от замерзания;
   д) технологический контроль местными приборами температуры воздуха после калорифера, температура и давления в трубопроводе обратной воды.
2. Для вытяжных систем предусмотрено дистанционное управление с поста вахтера.

Привязан:

Инв. N

Госстрой БССР БЕЛНИИГИПРОСЕЛЬСТРОЙ г. Минск	Н. контр.	Бухарина		10.11.85	Пояснительна записка (продолжение)	Т.П. 224-1-463.86 ПЗ	Лист 8
	Нач. МТЭП	Беганская		10.11.85			
	Гип	Шелевиля		10.11.85			

Инв. N подл. | Подпись и дата | Взам. инв. N

Альбом I

2. Для канализационной задвижки схемой автоматики предусмотрено:

а) местное управление;

б) автоматическое закрытие при повышении уровня стоков в прочистке с подачей светового и звукового сигнала.

3. Электропитание цепей управления систем общеобменной вентиляции и задвижки предусмотрено на напряжении 220В, 50 Гц (однофазное) от силовых цепей соответствующих систем.

4. Аппаратура контроля и управления размещена „по месту"-на металлоконструкциях.

5. Контрольно-измерительные приборы и устройства автоматики устанавливаются в соответствии с требованиями СНиП III-34-74 по чертежам типовых конструкций, разработанных Главмонтажавтоматикой.

6. Врезка закладных конструкций (бобышек, штуцеров, расширителей и т.д.) для приборов контроля на трубопроводах и камерах выполнена по чертежам и учтена сметами сантехнической части проекта.

7. Электропроводки в пределах венткамеры и канализационной задвижки выполнены проводом АПВ-380/660 в винипластовых и в полиэтиленовых трубах (винипластовые трубы проложены открыто по стенам и конструкциям, полиэтиленовые скрыто в подготовке пола).

Вне указанных помещений электропроводки выполнены скрыто в подготовке пола и штрабах стен проводом АПВ-380/660 в полиэтиленовых трубах.

8. В соответствии с требованиями гл.1-7-ПУЭ-76 СН 102-76 занулению подлежат металлические корпуса контрольно-измерительных приборов, аппаратов управления, исполнительных механизмов, гибких вводов, коробки.

В качестве нулевых защитных проводников используются нулевые провода. При выполнении зануления следует руководствоваться требованиями ВСН 296-81 ММСС СССР.

Кинотехнология.

Кинотехнологическая часть проекта разработана на основании архитектурно-строительных решений проекта и в соответствии с требованиями СНиП II-11-65-73. „Общеобразовательные школы и школы-интернаты. Нормы проектирования".

РТМ 19-77-77. „Руководящий технический материал по развитию и техническому оснащению киносети СССР."

„Правила устройства электроустановок ПУЭ-76."

В актовом зале предусматривается демонстрация широкоэкранных и обычных 35-мм кинофильмов с однокальной фотографической фонограммой на плоский убирающийся экран ЭБМ-ПУ 5,2×2,2.

Устройства связи.

Проектом предусматривается устройство внутренних сетей телефонизации, радиофикации, местного радиовещания, телефикация, часофикации и звуковой сигнализации.

Телефонный ввод выполняется кабелем ТПП 10×2 через подвал. Распределительные коробки КРТП устанавливаются на 1 и 2 этажах в шкафах.

Ввод сетей радиофикации осуществляется через радиостойку, устанавливаемую на крыше здания.

Абонентские проводки выполняются скрыто (в трубах и под штукатуркой) проводом ПТПЖ 2×1.2.

Озвучивание актового и спортивного залов осуществляется усилением ТУ-100, который устанавливается в комнате ТСО. В ТСО устанавливается школьный радиоузел (РУШ-1-30). Школьный радиоузел предназначен для озвучания классных помещений и позволяет обеспечить одной из двух программ и громкоговорящей связью любого из 30-ти абонентов.

Для приема программ телевидения на крыше устанавливается антенна коллективного пользования, от которой прокладывается магистральный кабель РК-75-9-12 до коробок УАР-6.1. Абонентские линии выполняются кабелем РК-75-4-15 и заканчиваются соединительным штекером САТ-Ш.

Молниезащита радиостойки и телеантенны предусматривается с использованием заземляющего проводника с R≤20 Ом (учтено в разделе АС).

Часофикация школы предусмотрено от первичных электрочасов, которые устанавливаются в учительской: вторичные электрочасы включаются в первичные проводом ПТПЖ 2×1,2, который прокладывается скрыто.

Для регламентации учебного процесса устанавливаются электрозвонки, управляемые сигнальными часами, которые устанавливаются в учительской.

Основные технико-экономические показатели приведены на листе СУ-1.

Охранная сигнализация.

Системой охранной сигнализации предусматривается использование прибора „Топаз" емкостью 10 зон, который устанавливается у вахтера.

В шлейфах охранной сигнализации используются датчики СМК и ДИМК.

Питание прибора осуществляется напряжением ~220 В и ±24 В (см. раздел „ЭЛ").

Проводки выполняются проводом ТРВ 2×0,5. Основные технико-экономические показатели приведены на листе ПО-1.

Прогрессивные решения в проекте, обеспечивающие снижение сметной стоимости.

1. В проекте для оштукатуривания внутренних поверхностей наружных стен применена гипсоперлитовая штукатурка, в результате чего уменьшается толщина стены, нагрузка на фундаменты, увеличиваются теплозащитные свойства ограждающих конструкций, что соответственно дает экономию тепла на отопление здания, расхода кирпича, цемента и снижение сметной стоимости.

2. Для организации водоотвода, с кровли предусмотрено рациональное устройство ее профиля, обеспечивающее минимальную толщину утеплителя для создания уклона, что ведет как к экономии утеплителя так и к экономии металла (уменьшает несущую способность плит покрытия) и к снижению сметной стоимости.

Инв.№ подл. | Подпись и дата | Взам. инв.№

Привязан:

Инв.№

Госстрой БССР БЕЛНИИГИПРОСЕЛЬСТРОЙ г. Минск	Н.контр.	Бухарина		10.11.83	Пояснительная записка (продолжение)	Т.П. 224-1-463.86 ПЗ	Лист 9
	Нач.МТЭП	Беган.		10.11.83			
	Гип	Шелевиля		10.11.83			

3. Предусмотрено устройство мастичной кровли.

4. Для устройства хозяйственно-бытовой и дождевой канализации применены полиэтиленовые трубы по ГОСТ 22689.3-77 и ГОСТ 18599-73*. Применение неметаллических труб привело к экономии чугуна.

5. К смывным бачкам предусмотрены полиэтиленовые подводки Ф15 мм ТУ400-28-169-76 вместо стальных водогазопроводных.

6. Система отопления принята однотрубная горизонтальная с замыкающими участками.

7. При открытой прокладке трубопроводов приняты легкие трубы с минимальной толщиной стенок.

8. В приточных вентустановках применены регуляторы прямого действия, что дает экономию черного металла и проводникового материала за счет усовершенствования схем.

9. Для электропроводок применены алюминиевые провода сечением 2 мм² вместо 2,5 мм², что привело к экономии цветного металла.

Основные положения по организации строительства.

1. Общая часть.

При производстве строительно-монтажных работ строго руководствоваться требованиями, изложенными в третьей части СНиП - „Правила производства и приемки работ, а также правил пожарной безопасности при производстве строительно-монтажных работ."

2. Строительный генеральный план.

При разработке раздела проекта „Организация строительства" при привязке проекта к конкретным условиям к стройгенплану предъявляются следующие требования.

2.1. Временные здания и сооружения должны располагаться комплектно, вне зоны действия монтажных механизмов с соблюдением противопожарных разрывов вблизи инженерных коммуникаций.

2.2. Использовать для нужд строительства постоянные дороги, а при их отсутствии - временные.

2.3. Склады сборных железобетонных изделий и кирпича располагать в зоне действия монтажного механизма.

2.4. Обеспечить безопасное ведение работ и пожарную безопасность.

3. Методы выполнения основных видов работ.

3.1. Земляные работы.

Земляные работы следует начинать после геодезической разбивки здания.

Срезка растительного слоя грунта, рытье котлованов и траншей, а также обратная засыпка производится с использованием бульдозера и экскаватора. В процессе производства земляных работ должны быть приняты меры по недопущению попадания поверхностных вод в котлован и траншеи.

При выполнении земляных работ необходимо соблюдать требования СНиП III-8-76 „Земляные сооружения. Правила производства и приемки работ" и СНиП III-4-80 „Техника безопасности в строительстве. Правила производства и приемки работ."

3.2. Монтаж сборных конструкций.

Монтаж сборных конструкций должен, как правило, производиться с транспортных средств или с предварительной раскладной конструкции в зоне действия монтажного механизма.

При укладке плит перекрытия следует обеспечивать заданные проектом размеры площадок опирания плит на опорные конструкции и выравнивать лицевые поверхности плит.

Учитывая размеры здания в плане и по высоте монтаж конструкции надземной части может производится:

а) двумя башенными кранами типа КБ-160-2 (КБ-308; С-981) и КБ-100;

б) башенными краном типа КБ-160.2 и пневмоколесным типа КС-6363 (гусеничным МКГ-25);

в) пневмоколесным краном типа КС-6362 с башенно-стреловым оборудованием (гусеничным МКГ-40, СКГ-40 БС).

Максимальный вес монтируемого элемента-плита покрытия 7,0 т.

Работы выполнять в строгом соответствии с требованиями СНиП III-16.80, бетонные и железобетонные конструкции сборные. Правила производства и приемки работ и СНиП III-4-80 „Техника безопасности в строительстве. Правила производства и приемки работ".

3.3. Каменные конструкции.

При выполнении работ по возведению каменных конструкций должны соблюдаться требования глав III части СНиП по каменным конструкциям, организации строительного производства, геодезическим работам, технике безопасности в строительстве, а также инструкции по приготовлению строительных растворов и правил пожарной безопасности при производстве строительно-монтажных работ. Возведение каменных конструкций следует осуществлять в соответствии с технической документацией, содержащей указания: по виду материалов, применяемых для кладки, марки растворов, способу кладки, требованиям по контролю прочности кирпича и раствора.

Контроль качества материалов производится путем испытаний в строительной лаборатории. Раствор применяемый при возведении каменных конструкций должен быть использован во время схватывания. Растворы, расслоившиеся при перевозке, должны быть перемешаны до подачи на рабочее место.

Не допускается применение обезвоженных растворов.

Кладку стен в местах взаимных пересечений или примыканий необходимо производить, как правило, одновременно. При вынужденных разрывах кладка должна выполняться в виде наклонной или вертикальной штрабы. Если разрыв выполняется вертикальной штрабой, то в швы кладки необходимо закладывать конструктивную арматуру.

При перерывах в работе и в периоды интенсивных атмосферных осадков верхние ряды возводимых кирпичных кладок следует укрывать от увлажнения.

При производстве работ по возведению каменных конструкций должны использоваться инвентарные леса и подмостки.

Указания по привязке проекта.

Проект может быть принят к строительству после предварительного выполнения работ, связанных с применением проекта для конкретного участка, на основании архитектурно-планировочного задания местных архитектурных органов, заключения о гидрогеологическом строении и несущей способности грунтов основания и других исходных данных.

В зависимости от местных условий конкретного строительства и степени инженерного благоустройства населенного пункта при применении проекта должны быть внесены соответствующие коррективы необходимо исключить все чертежи вариантов, не применяемых в данном строительстве, во всех оставшихся чертежах должны быть вычеркнуты детали, размеры, спецификации и т.п. относящиеся к неиспользуемым вариантам.

При несоответствии теплотехнических качеств материалов и изделий, принятых в данном проекте для ограждающих конструкций фактическим условиям района строительства, следует выполнить корректировку (перепривязку) отопления и ограждающих конструкций здания с учетом фактических условий на основе экономически целесообразного для данного района сопротивления теплопередачи ($R_o^{тр}$).

Без согласования с Госгражданстроем не допускается предусматривать материалы и конструкции, не отвечающие по своим теплотехническим качествам требованиям климатических условий (из других районов страны и т.д.)

Проектная документация разработана для 2 зоны влажности территорий СССР.

Помещения моечной, уборных с умывальными, душевой, цеха и фотолаборатории относятся к помещениям с влажным влажностным режимом, все остальные - к помещениям с нормальным влажностным режимом.

Условия эксплуатации ограждающих конструкций для всех помещений - Б (в соответствии со СНиП II-3-79 п 1.3).

Привязан:

Инв. N

Инв. N подл. | Подпись и дата | Взам. инв. N

Альбом I

Лист	Наименование	Примечание
	Архитектурно-строительные решения (АС)	
1	Общие данные (начало)	
2	Общие данные (окончание)	
3	Примерное решение генплана М 1:500	
4	Фасад 1-12; Фасад Ж-А	
5	Фасад 12-1; Фасад А-Ж	
6	Фасад 1-12; Фасад Ж-А (Вариант)	
7	Фасад 12-1; Фасад А-Ж (Вариант)	
8	План подвала между осями А-В	
9	План цокольного этажа и подвала М/о В-Ж	
10	План 1 этажа между осями А-Г	
11	План 1 этажа между осями Г-Ж	
12	План 2 этажа между осями А-Г	
13	План 2 этажа между осями Г-Ж.	
14	План фонаря на отм. 7.500. Экспликация помещений.	
15	Фрагменты планов 1 и 2 этажей между осями 2-11, Б-Ж, Ж-Б (Вариант)	
16	Разрез 1-1. Воздухозаборная шахта.	
17	Разрез 2-2.	
18	Планы подвала и 1 этажа с обозначением типов полов.	
19	План 2 этажа с обозначением типов полов. Экспликация полов. Рисунок мозаичных полов.	
20	Схема расположения элементов перемычек цокольного этажа и подвала. Ведомость перемычек.	
21	Схема расположения элементов перемычек I и II этажа.	
22	Ведомость перемычек I и II этажа (начало)	
23	Ведомость перемычек I и II этажа и фонаря (окончание). Ведомость перемычек цокольного этажа и подвала.	
24	Ведомость отделки помещений (начало)	
25	Ведомость отделки помещений (окончание)	
26	Схема расположения элементов перекрытия цокольного этажа и подвала между осями А-Г.	
	Лестница №6. сечения Г-Г; Д-Д; Е-Е; Ж-Ж.	
27	Схема расположения элементов перекрытия цокольного этажа и подвала между осями Г-Ж.	

Лист	Наименование	Примечание
28	Схема расположения элементов перекрытия между осями А-Г	
29	Схема расположения элементов перекрытия между осями Г-Ж. Сечения А-А, Б-Б, В-В	
30	Схема расположения элементов покрытия между осями А-Г.	
31	Схема расположения элементов покрытия между осями Г-Ж. Схема расположения элементов покрытия фонаря.	
32	Сечения 1-1÷5-5; 19-19. Узел А, Б. Спецификация к схемам расположения элементов перекрытия и покрытия.	
33	Узлы перекрытия, покрытия и кровли. Сечения 6-6÷18-18.	
34	Лестница №1. План. Разрезы 1-1; 2-2.	
35	Лестница №1. Ступени Ст-1, Ст-2. Узлы 1,2	
36	Лестница №2.	
37	Лестница №3.	
38	Лестница №4. Сечения 1-1; В-В; А-А; Б-Б; а-а. Узел В.	
39	Подвесные потолки №1 и №2. Подставка под вентагрегат ЭРВ.	
40	План кровли между осями А-В. Виды А, Б, В, Г.	
41	План кровли между осями В-Ж.	
42	Шумоглушители №1÷№5 ФВ-1. Спецификация.	
43	Опорная плита НОП-1 (НОП-2) Ж.Б. плита ПП-1.	
44	Вентшахты №1÷№13.	
45	Схема расположения элементов фундаментов между осями В-Ж.	
46	Схема расположения элементов фундаментов между осями А-В.	
47	Сечения фундаментов 1-1÷12-12; 20-20; 24-24.	
48	Сечения фундаментов 13-13÷29-29.	
49	Развертки стен по осям 1, 12, Ж, А; Е.	
50	Развертки стен по осям 2, 11, 3, 10, Ж. Сечение 18-18; 21-21. Схема расположения монолитных ж/б шпонок.	
51	Сечения по монолитным шпонкам	
52	Каркасы К1÷К-16.	
53	Развертка вентканалов по оси „Б" и „В".	
54	Развертка вентканалов по оси „Б" и „А".	
55	Развертка вентканалов по оси „4"	
56	Развертка вентканалов по оси „9"	
57	Развертка вентканалов по оси „8"	
58	Развертка вентканалов по оси „8" и „Г"	
59	Развертка вентканалов по оси „5" и „8"	
60	Схема расположения элементов подпольных каналов между осями А-Г; Сечение 7-7.	
61	Схема расположения элементов подпольных каналов между осями Г-Ж. Сечение 10-10.	

Лист	Наименование	Примечание
62	Сечение 1-1÷6-6; 1а-1а; 5а-5а; 6а-6а; 8-8, 9-9.	
63	Схема расположения элементов крепления светильников спортзала.	
64	Ведомость заполнения оконных проемов.	
65	Устройство остекленного помещения. Экспликация отверстий.	
66	Входной витраж	
67	Развертки стен по осям „Б'", „В'", „В-Б'", „Б-В'".	
68	Развертка стен по осям „В"", „Б"". План вестибюля.	
69	Развертки стен актового зала. Вентиляционная решетка ВР-1.	
70	Наружная лестница.	
71	Крыльцо тип 1; тип 2; тип 3. Лестницы №5 и №7.	
72	Вешалка гардеробная.	
73	Ограждение радиаторов в спортзале Узлы 1÷4. Стойка поз. 2.	
74	Ограждение радиаторов в актовом зале, вестибюле и рекреациях.	
75	Элемент ограждения окон в спортзале.	
76	Шкаф Ш-1. Узел крепления шумоглушителя МЦ-1; МЦ-2.	
77	Металлическая дверь М2-1. Спецификация заполнения дверных проемов.	
78	План тура	
79	Разрез 1-1. Защита верхнего и нижнего освещения.	
80	Общий вид пылеуловителя и щитов для установки мишеней. Сечения 1-1÷4-4.	
81	Узлы 1÷6 для пылеуловителя.	
82	Металлические сетки и анкера.	
83	Монолитные участки МУ-1; МУ-2; МУ-3. Сетки С-109; С-119; С12÷С-22.	
	Архитектурно-строительные изделия (АСИ)	
1	Полоса ИМ-37	
2	Уголок ИМ-38.	
3	Плалубочный чертеж прогона ПП5.2-60-45 с разбивкой закладных деталей М-1	
4	Закладные детали 3Д-1(3Д-2) провода НП.52-60-4,5	
5	Крючок ИМ-9	
6	Полоса ИМ-35.	
7	Перемычка 2ПР3-11.38.6	

Гл. спец. гр. отд. Шевелев — Зам. гл. инж. пр. — Нач. отд. — Гл. инж. пр.

Типовой проект привязан в соответствии с действующими нормами и правилами, и предусматривает мероприятия, обеспечивающие взрывобезопасность и пожаробезопасность при эксплуатации здания.

Главный инженер проекта
Главный архитектор проекта

Типовой проект разработан в соответствии с действующими нормами и правилами и предусматривает мероприятия, обеспечивающие взрывобезопасность и пожаробезопасность при эксплуатации здания.

Главный инженер проекта /Шелевиля А.Б./
Главный архитектор проекта /Нордштейн Л.А./

Привязан:

Инв. №

ТП 224-1-463.86 АС

Н. контр.	Бикарина		10.88
Нач. м/эл	Берёзкая		10.88
Гип	Шелевиля		10.88
Гл. констр.	Черенкевич		10.88
Инженер	Моисеева		10.88

Средняя общеобразовательная школа на 11 классов (повышающего стекания) из кирпича, проектируемая под лечебное учреждение

Стадия	Лист	Листов
Р	1	83

Общие данные (начало)

Госстрой БССР БЕЛНИИГИПРОСЕЛЬСТРОЙ г. Минск

Альбом I

Ведомость основных комплектов чертежей

Обозначение	Наименование	Примечание
АС	Архитектурно-строительные решения	
ТХ	Технологические решения	
ОВ	Отопление и вентиляция	
ВК	Внутренний водопровод и канализация	
ЭЛ	Электротехническая часть	
А	Автоматизация	
КТ	Кинотехнология	
СУ	Устройства связи	
ПО	Охранно-пожарная сигнализация	

Ведомость спецификаций.

Лист	Наименование	Примечание
16	Спецификация элементов воздухозаборной шахты	
17	Спецификация элементов по венткамере	
22	Спецификация элементов к ведомости перемычек	
23	Спецификация элементов к ведомости перемычек	
32	Спецификация к схемам расположения элементов перекрытия и покрытия.	
35	Спецификация элементов лестницы N1.	
	Спецификация материалов на ступень Ст-1 и ст-2	
36	Спецификация элементов к лестницам N2 и N3.	
38	Спецификация элементов к лестнице N4.	
	Спецификация опорных подушек к схемам расположения элементов перекрытия и покрытия.	
	Спецификация анкеров к схемам расположения элементов перекрытия и покрытия.	
39	Спецификация элементов подвесных потолков	
42	Спецификация элементов к плану кровли.	
43	Спецификация элементов и материалов на изделие	
50	Спецификация к схеме расположения элементов фундаментов	
52	Спецификация элементов на монолитные шпонки	
62	Спецификация к схеме расположения элементов подпольных каналов	
63	Спецификация металлических элементов к схеме крепления светильников	
65	Спецификация элементов на устройство остекленного помещения	
66	Спецификация элементов витража	
67	Спецификация элементов	
68	Спецификация элементов	
69	Спецификация элементов	
70	Спецификация элементов наружной лестницы	
71	Спецификация элементов крыльец и лестниц	
72	Спецификация элементов вешалки	
73	Спецификация элементов ограждения	
74	Спецификация элементов ограждения радиаторов	
75	Спецификация элементов ограждения	
76	Спецификация элементов	
77	Спецификация заполнения дверных проемов	
79	Спецификация элементов защиты верхнего и нижнего освещения противоударной обшивки.	
80	Спецификация элементов пультоуловителя	
	Спецификация элементов щитов для установки мишеней.	
82	Спецификация металлических сеток и анкеров.	
83	Спецификация сеток С-10÷С-22.	
	Спецификация элементов на монолитные участки	

Ведомость ссылочных и прилагаемых документов.

Обозначение	Наименование	Примечание
	Ссылочные документы	
1.225-2, вып. 11	Прогоны прямоугольного сечения длиной 598, 358, 318 и 278 см. Оп. плиты.	
2.130-1, вып. 11	Детали стен и перегородок. Наруж. входы	
1.138-3, вып.1	Железобетонные карнизные плиты для жилых и общественных зданий	
1.251-1-4 вып.1	Лестничные марши для высот этажей 3; 3; 3; 6 и 4,2 м шириной 120, 135 и 150 см, ребристые конструкции с фризовыми ступенями, накладные проступи	
1.252.1-4 вып.1	Железобетонные лестничные площадки для общественных зданий, ребристые конструкции шириной 120, 135, 150 м	
1.055.1-1	Ступени бетонные и железобетонные	
1.243.1-4	Плиты плоские железобетонные	
2.244-1, вып.4	Детали полов общественных зданий	
ГОСТ 13579-78	Блоки бетонные для стен подвалов	
ГОСТ 24698-81	Двери деревянные наружные для жилых и общественных зданий	
ГОСТ 11214-78	Окна и балконные двери деревянные с двойным остеклением для жил. обществ. зд.	
1.256-1	Металлические изделия обществ. зданий	
ГОСТ 6629-74*	Двери деревянные внутренние.	
2.250-2, вып.1	Детали лестниц общественных зданий	
ГОСТ 18124-75*	Листы асбестоцементные плоские	
ГОСТ 10632-77	Плиты древесностружечные.	
ГОСТ 530-80	Кирпич и камни керамические	
ГОСТ 7484-78	Кирпич и камни керамические лицев.	
2.160-4, вып.1	Детали крыш жилых зданий	
ГОСТ 9573-82	Плиты теплоизоляционные из минеральной ваты на синтетич. связующ.	
1.494-24	Стаканы железобетонные	
ГОСТ 8478-81	Сетки сварные для железобет. кон.	
2.260-1. вып.4	Детали покрытий обществ. зданий	
ГОСТ 5336-80	Сетки стальные плетеные одинарные	
ГОСТ 5090-79*	Приборы для окон и дверей балконных	
ГОСТ 5087-80	Ручки для окон и дверей.	
ГОСТ 5088-78	Петли для окон и дверей	
ГОСТ 5089-80	Замки и защелки для дверей	
ГОСТ 5091-78	Приборы и изделия для окон и дверей вспомогательные. Типы и основные размеры.	
ГОСТ 8568-77	Листы стальные с ромбическим и чечевичным рифлением.	
ГОСТ 17280-79	Доски подоконные деревянные	
ГОСТ 8242-75	Детали деревянные фрезерованные для строительства.	
1.112-5 вып.2	Плиты железобетонные для ленточных фундаментов.	
1.141-1. вып.60, 63, 64	Панели перекрытий железобетонные и многопустотные	
1.465.1-3 / 80. вып.5	Плиты сборные предварительно напряженные ребрис	
НН-03-03, ал. 71-64	Рабочие чертежи металлических изделий	
1.138-10, вып. 1, 2, 3, 4	Перемычки железобетонные для зданий с кирпичными стенами	
1.225-1-3	Прогоны железобетонные для наружных и внутренних кирпичных стен длиной 448, 598, 898	
	Прилагаемые документы	
	Расчеты	Хранятся в архиве

Вокруг здания устраивается асфальтобетонная отмостка шириной 1000 мм.

Строительные конструкции и оборудование подвергнуть антикоррозийной защите в соответствии со СНиП №2376, „Защита строительных конструкций и сооружений от коррозии".

Привязан:

Инв. №

Взам. инв. №

Подпись и дата

Инв. № подл.

Т.П. 224-1-463.86 АС							
Н. контр.	Букарина		10.11.86	Средняя общеобразовательная школа на 11 классов (1 эксплуатируется станция) на кирпича приспосабливаемое под лечебное учреждение.	Стадия	Лист	Листов
Нач. МБП	Вераинская		10.11.86		Р	2	
Гип	Шелевила		10.11.86				
Гл. констр.	Черкинский		10.11.86	Общие данные (окончание)	Госстрой БССР БЕЛНИИПРОСЕЛЬСТРОЙ г. Минск		
Рук. группы	Колчиева		10.11.86				
Инженер	Моисеня		10.11.86				

Копировало: Жмур

Формат А3.

Альбом I

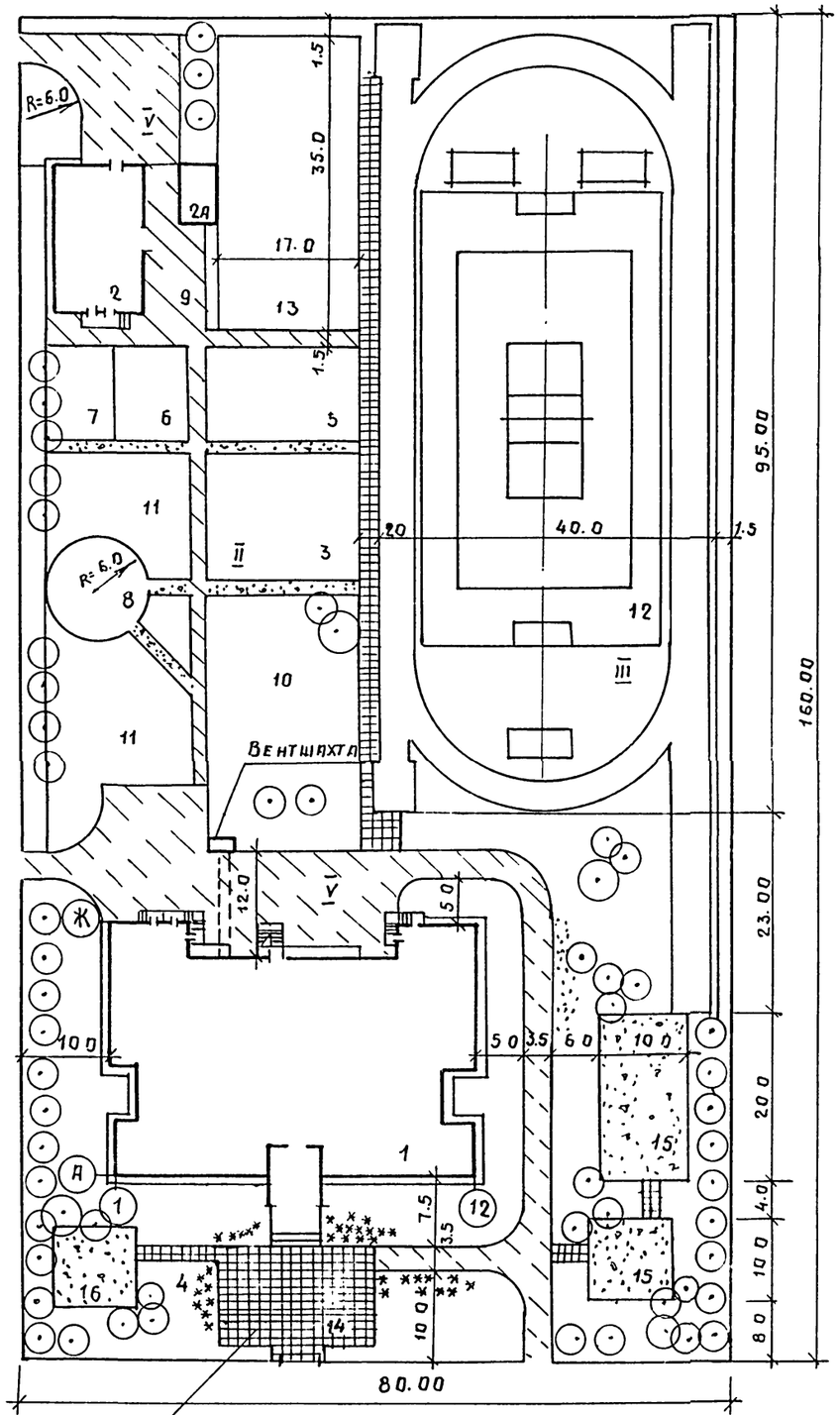

Площадка из бетонных плит (с возможностью заезда машин)

Условные обозначения

- Здания и сооружения проектируемые
- Проезды с асфальтобетонным покрытием
- Площадки и дорожки из бетонных плиток
- Площадки и дорожки из гравийно-песчаной смеси
- Дорожки и площадки из литого асфальта
- Площадка с покрытием из спецсмеси
- Зеленые насаждения

Технико-экономические показатели:

Площадь	участка	1.280 га
Площадь	застройки	1636.60 м²
Площадь	покрытия	1539.40 м²
Площадь	озеленения	4134.00 м²
Площадь	спортзоны	5500.00 м²

Схема возможной ориентации здания школы

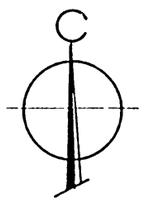

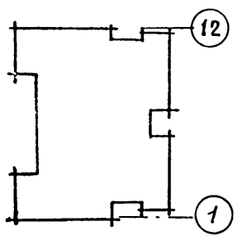

Экспликация зданий и сооружений

№ по ген-плану	Наименование зданий (сооружений)	Площадь м²	Примечание
I	Сооружения		
1	Здание школы	1438 60	
2	Учебно-хозяйственный блок	198 00	Т. пр. 310-4-1
2а	Склад		
II	Учебно-опытная зона		
3	Участок плодового сада и ягодников	200	
4	Участок цветочно-декоративных растений		
5	Участок питомника, плодово-ягодных и декоративных растений	100	
6	Участок коллекционно-селекционной работы	50	
7	Сооружения утепленного грунта с пленочным покрытием	20	Т. пр. 310-4-1
8	Комплексная учебная площадка (математическая, астрономическая, метеорологическая и географическая)	100	
9	Площадка для занятий по биологии на воздухе	40	
10	Участок начальных классов	50	
11	Участок овощных и полевых культур	100	
III	Спортивная зона		
12	Площадка легкоатлетическая	4900	Т. пр. 310-4-1
13	Гимнастическая площадка	600	Т. пр. 310-4-1
IV	Зона отдыха		
14	Площадка для торжественных построений	200	
15	Площадка для подвижных игр	300	
16	Площадка для тихого отдыха	100	
V	Хозяйственная зона	500	

1. Склад по г/п № 2а используется для хранения сборных щитов для устройства перегородок на период БХП.
2. Возможная ориентация здания школы - юг, восток.
3. Площадь озеленения дана без учета озеленения спортзоны.

Согласовано: Гл. спец. Кукарекс; Гл. спец. Горелик; Рук. бриг. Мороз

Инв. № подл. | Подпись и дата | Взам. инв. №

Т. п. 224-1-463. 86 АС

Н. контр.	Бухарина		10.11.85
Нач. мтэл	Беганская		10.11.85
ГИП	Шелевиля		10.11.85
ГАП	Нордштейн		10.11.85
Гл. констр.	Чернецкий		10.11.85
Ст. арх.	Кофанова		10.11.85

Привязан:

Инв. №

Средняя общеобразовательная школа на 11 классов (198 учащихся) со стенами из кирпича приспосабливаемая под лечебные учреждения

Стадия	Лист	Листов
Р	3	

Примерное решение генплана. М 1:500

Госстрой БССР Белкнигипросельстрой г. Минск

Копировала: Формат А2

Альбом I

Фасад 1-12

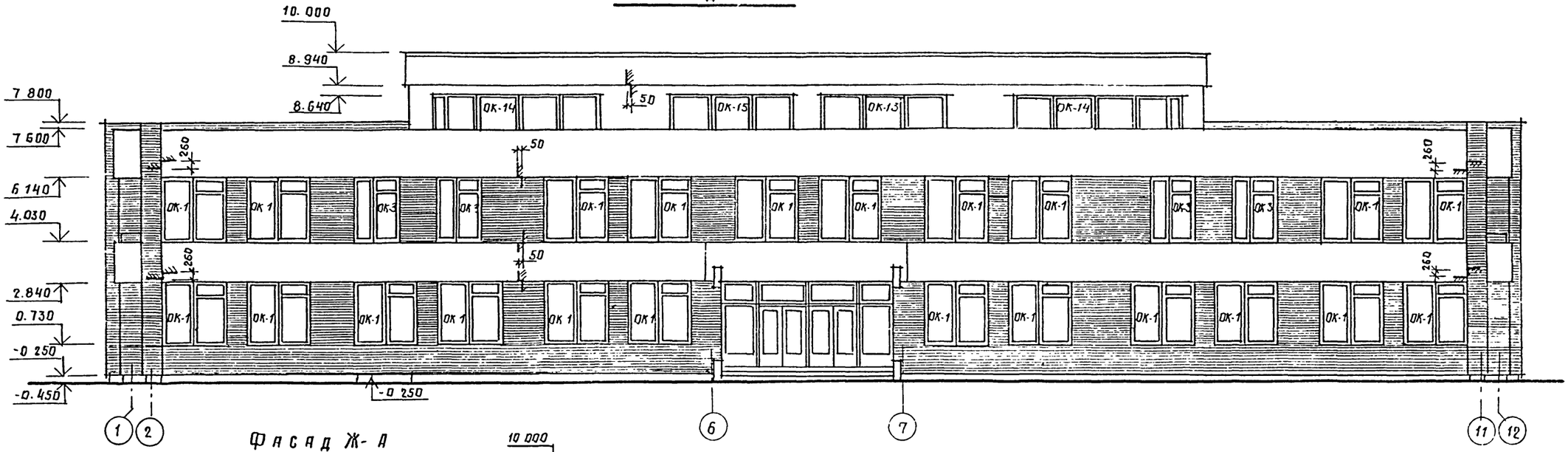

Фасад Ж-А

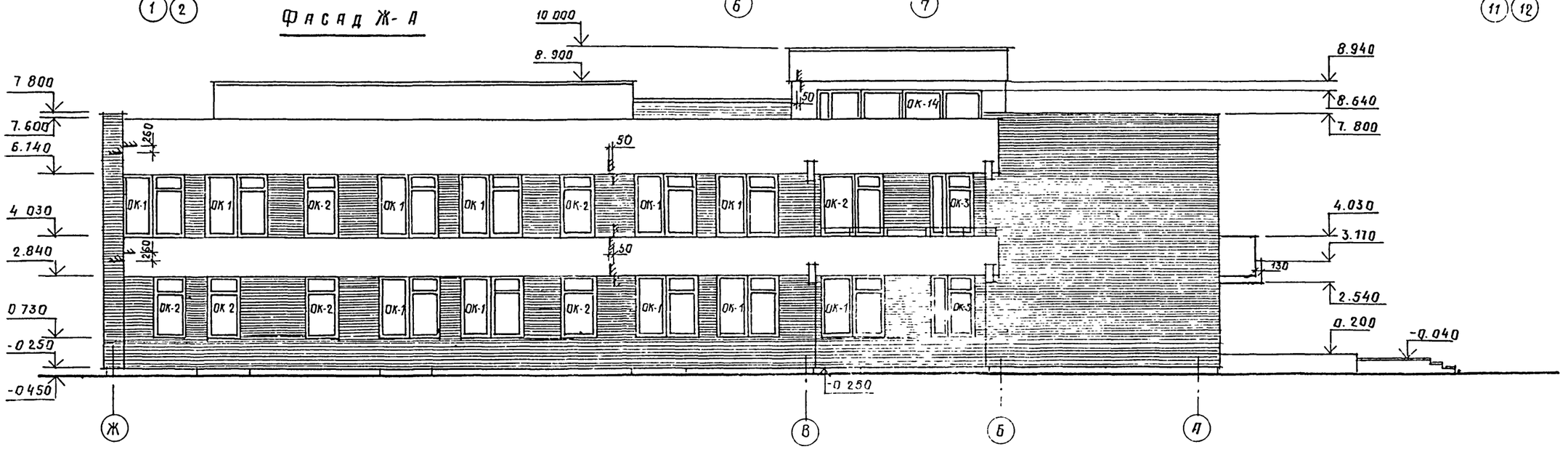

Ведомость отделки фасадов

Фасад	Элементы	Отделка	Колер
1-12, Ж-А 12-1 А-Ж	пояса, участки стен	улучшенная цементно-известковая штукатурка	белый
1-12 Ж-А 12-1 А-Ж	основные плоскости стен	лицевой керамический эффективный кирпич	
1-12 Ж-А 12-1 А-Ж	цоколь	затирка цементно-песчаным раствором, окраска масляной краской	серый

Лицевой керамический эффективный кирпич (ГОСТ 7484-78)

Известково-песчаная декоративная штукатурка

1. Данный лист смотри совместно с листами АС-8, 9, 10, 11, 12, 13, 14.
2. Вентиляционные шахты условно не показаны
3. Нижние поверхности балконов, козырьков затереть известково-песчаным раствором и покрасить органосиликатной краской.

Согласовано:
Зам. гл. инж. Емельянов 10.11.85

Инв. № подл. | Подпись и дата | Взам. инв. №

Привязан

Инв. №

Т. п 224-1-463.86			АС
Н. контр	Бухарина		10.11.86
Нач. МТЭП	Беганская		10.11.85
ГИП	Шелевая		10.11.85
ГАП	Нордштейн		10.11.85
Гл. констр	Чернецкий		10.11.85
Вед. арх	Зайцев		10.11.85

Средняя общеобразовательная школа на 11 классов (198 учащихся) со стенами из кирпича, приспосабливаемая под лечебные учреждения

Стадия	Лист	Листов
Р	4	

Фасад 1-12, Фасад Ж-А.

Госстрой БССР Белгипгипросельстрой г. Минск

Копировал: Заец

Формат А2

Альбом I

ФАСАД 12-1

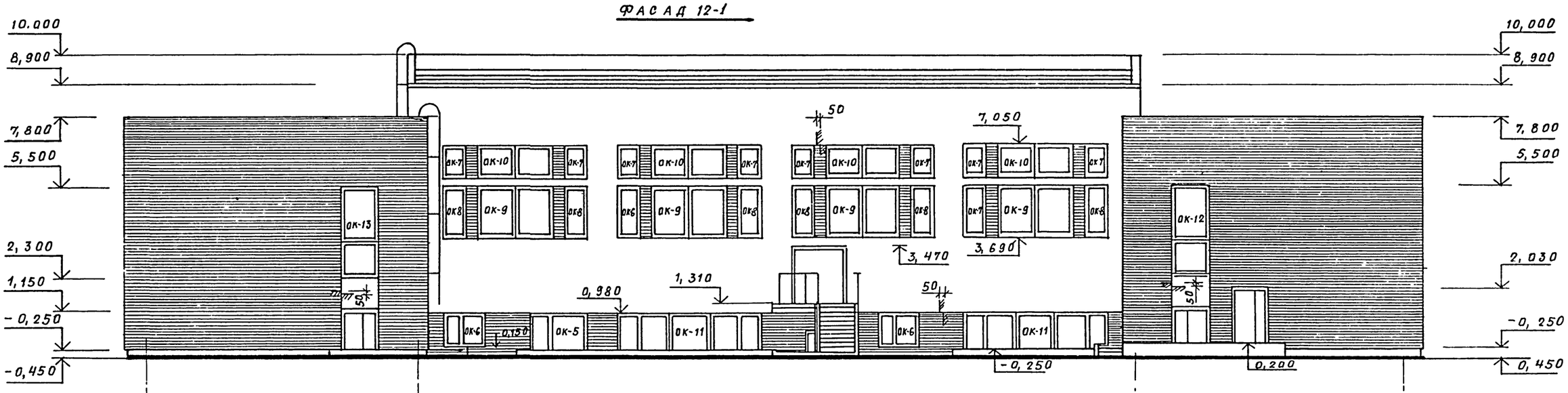

ФАСАД А-Ж

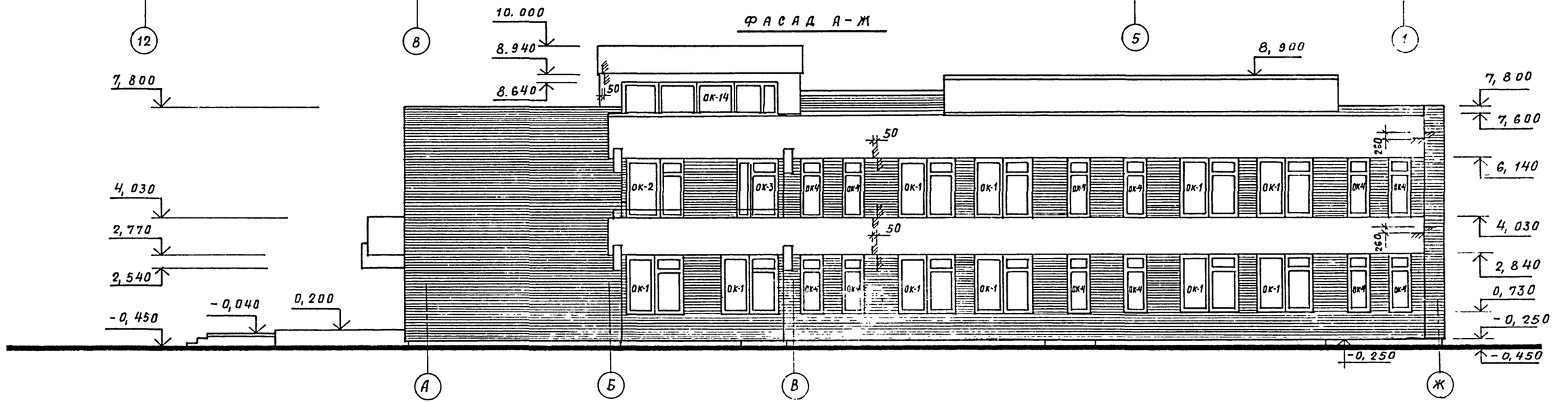

Ведомость отделки фасадов (вариант)

Фасад	Элементы	Отделка	Колер
1-12; Ж-А 12-1; А-Ж	Пояса, участки стен	Высококачественная штукатурка, декоративным р-ром с белой мраморной крошкой	Белый
1-12 Ж-А 12-1 А-Ж	Основные плоскости стен	Камневидная штукатурка	Серый
1-12 Ж-А 12-1 А-Ж	Цоколь	Декоративная штукатурка с последующей покраской перхлорвиниловой краской	Темно-серый

Камневидная. Штукатурка

Декоративная штукатурка с добавлением белой мраморной крошки.

1. Данный лист смотри совместно с листами АС-8,9, 10, 11, 12, 13, 14.

				Т.П 224-1-463.86		АС
Н.контр.	Бухарина		10.11.86			
Нач.мтэп	Беганская		10.11.86			
ГИП	Шелевиля		10.11.86	Средняя общеобразовательная школа на 11 классов (198 учащихся) со стенами из кирпича, приспосабливаемая под лечебные учреждения	Стадия: Р	Лист: 5	Листов:
ГАП	Нордштейн		10.11.86				
Гл.констр.	Чернецкий		10.11.86	Фасад 12-1; Фасад А-Ж	Госстрой БССР Белниигипросельстрой г. Минск		
Вед.арх	Зайцев		10.11.86				

Привязан:

Инв. №

Инв. № подл. | Подпись и дата | Взам. инв. № | Зам. гл. инж. | Емельянов | 10.11.86

Альбом I

Фасад 1-12 (вариант)

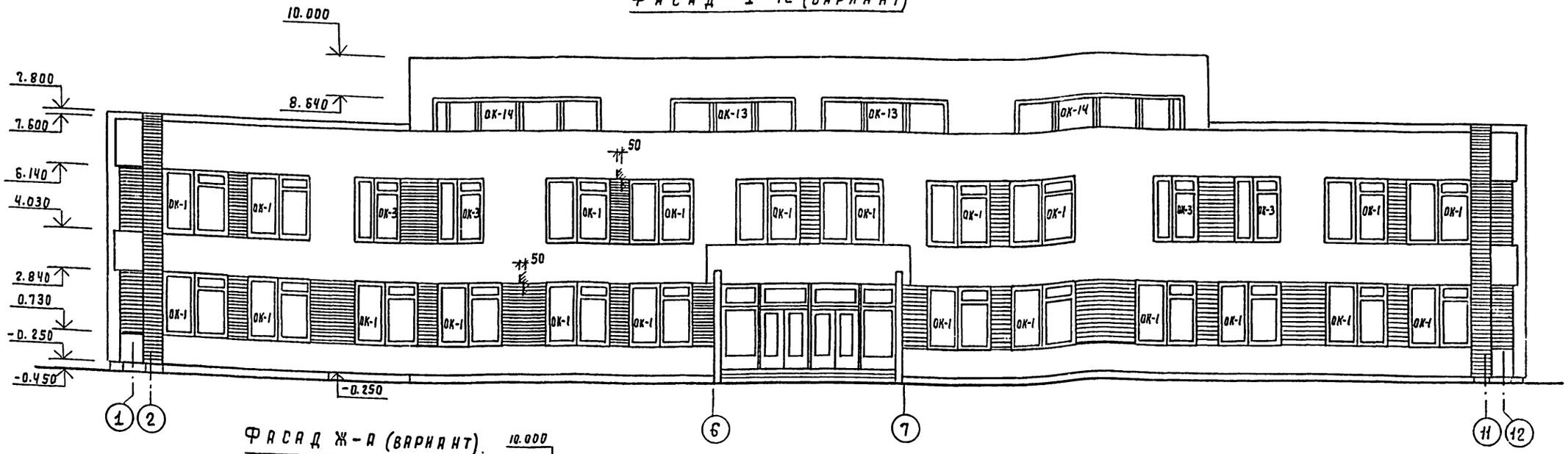

Фасад Ж-А (вариант)

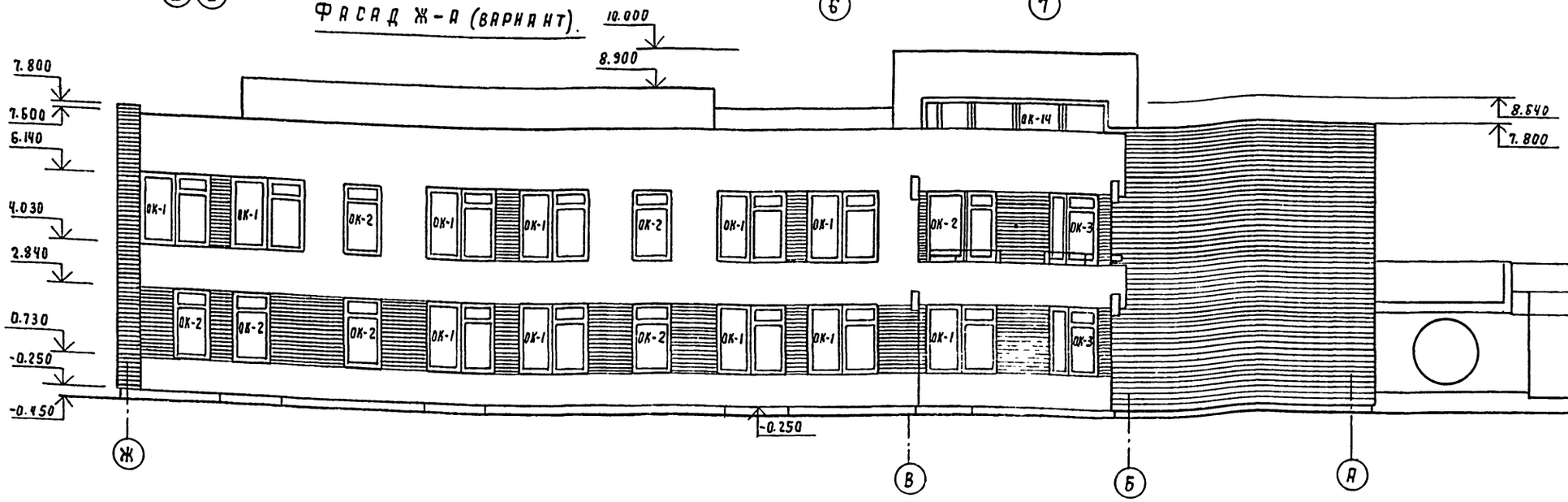

Ведомость отделки фасадов

Фасад	Элементы	Отделка	Колер
1-12, Ж-А 12-1 А-Ш	Пояса, участки стен	Улучшенная цементно-известковая штукатурка	Белый
1-12 Ж-А 12-1 А-Ж	Простенки между окнами	Лицевой керамический эффективный кирпич.	
1-12 Ж-А 12-1 А-Ж	Цоколь	Затирка цементно-песчаным раствором, окраска масляной краской	Серый

Лицевой керамический эффективный кирпич (ГОСТ 7484-78).

Известково-песчаная декоративная штукатурка

1. Данный лист смотри совместно с листами АС-4, 5.
2. Нижние поверхности балконов, козырьков затереть известково-песчаным раствором и покрасить органо-силикатной краской.

Привязан:

Инв. №:

Т.П 224-1-463.86			АС
Н. контр.	Бухарина		10.86
Нач. МТЭР	Беганская		10.86
ГИП	Шелевиля		10.86
ГАП	Нордштейн		10.86
Гл. констр.	Черецкин		10.86
Вед. арх.	Зайцев		10.86

Средняя общеобразовательная школа на 11 классов (198 учащихся) со стенами из кирпича приспособляемая под лечебное учреждение.

Стадия	Лист	Листов
Р	6	

Фасад 1-12
Фасад Ж-А
(вариант)

Госстрой БССР
Белниигипросельстрой
г. Минск

Копировал: Бол

Формат А2

Инв. № подл. | Подпись и дата | Взам. инв. №

Гл. инж. Емельянов
Гл. архитектор
Гл. конструктор
Нач. отдела

Альбом I

Фасад 12-1 (вариант)

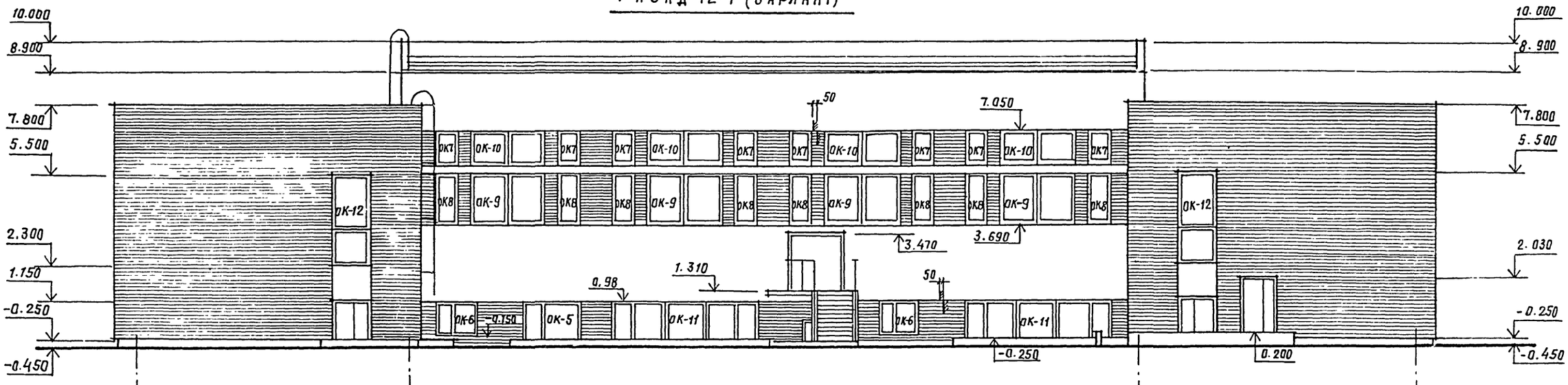

Фасад А-Ж (вариант)

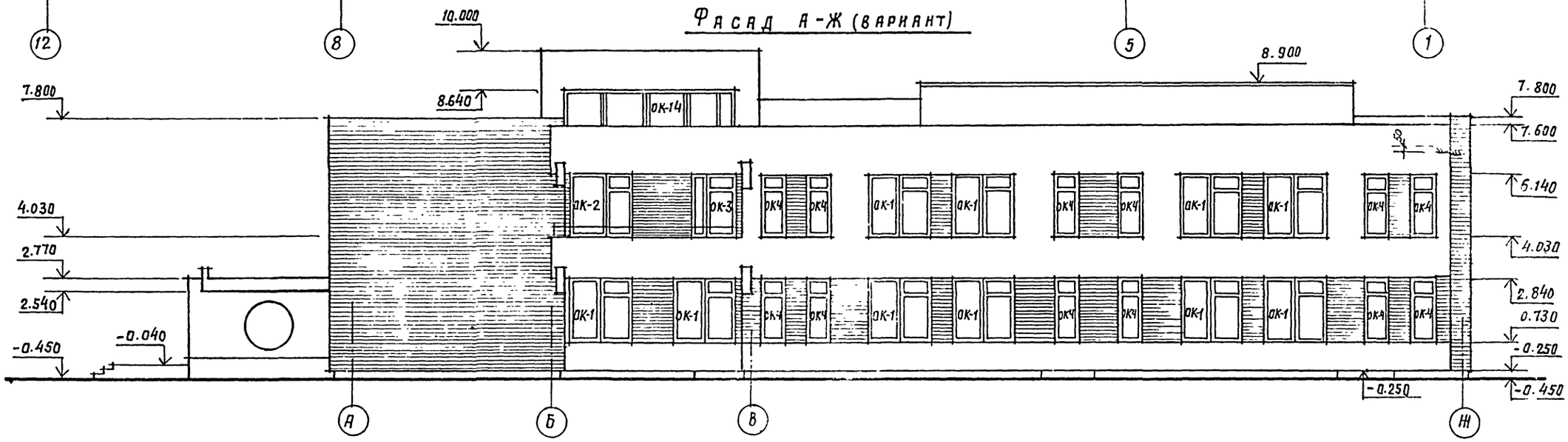

1. Данный лист смотри совместно с листами АС-4,5
2. Ведомость отделки см. лист АС-6.

Привязан:

Инв. №

Т.П. 224-1-463.86 АС				
Н.контр.	Бухарина			
Нач.МТЭЛ	Беганская			
ГИП	Шелевиля			
ГАП	Нордштейн			
Гл.конст	Чернецкий			
Вед.арх.	Зайцев			

Средняя общеобразовательная школа на 11 классов (198 учащихся) со стенами из кирпича приспосабливаемая под лечебные помещения.

Стадия	Лист	Листов
РП	7	

Фасад 12-1
Фасад А-Ж (вариант)

Госстрой БССР
Белниигипросельстрой
г. Минск

Инв.№ подл. | Подпись и дата | Взам. инв.№

Альбом I

План подвала между осями А-В

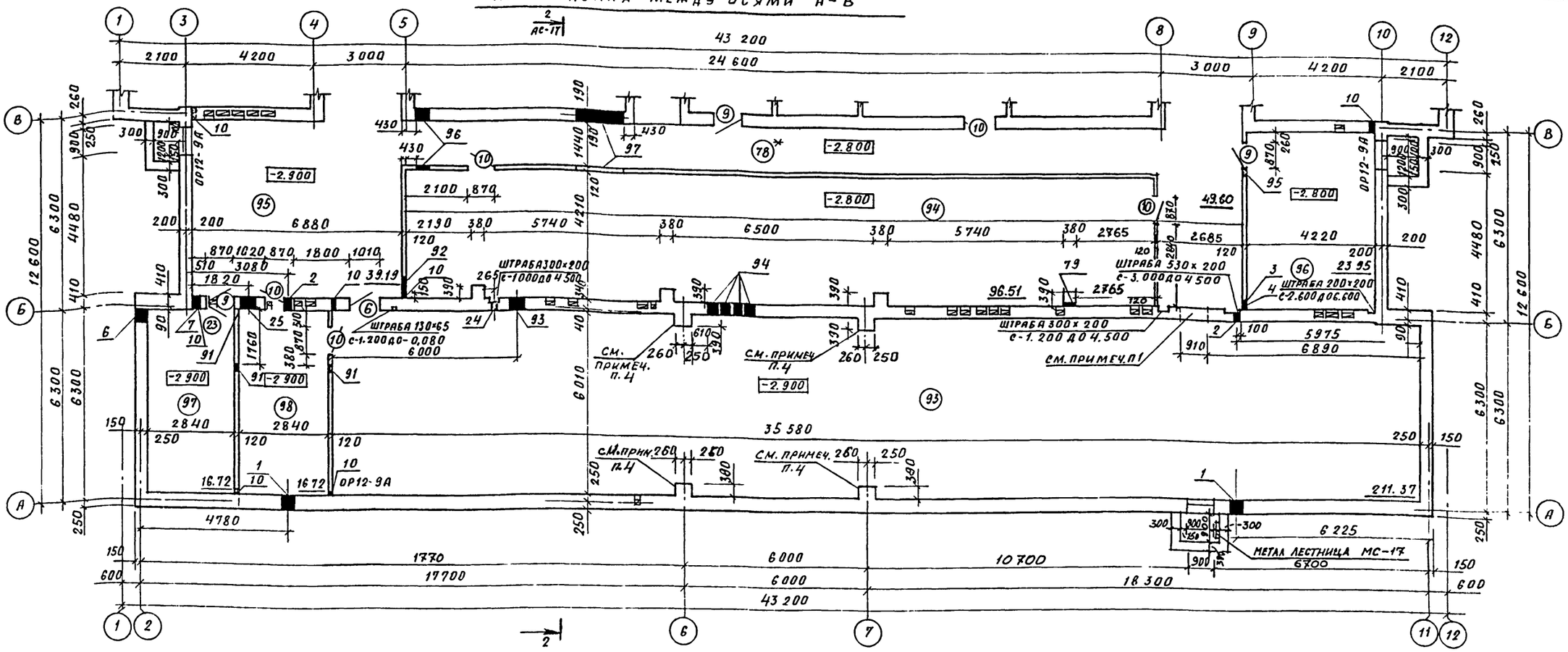

Экспликация помещений

Номер по плану	Наименование	Площадь м²
68	Комбинированная мастерская	60.95
69	Складское помещение	12.01
70	Помещение для установки спецоборудования	12.14
71	Комната мастера-инструктора	10.29
72	Кабинет обслуживающих видов труда.	36.21
73	Комната технического персонала, инвентарная.	9.51
74	Тамбур	3.46
75	Тепловой пункт	20.20
76	Коридор	20.23
77	Венткамера	59.74
78	Коридор	153.89
79	Тамбур	3.36
80	Тамбур	4.20
83	Уборная для девочек	8.46
84	Уборная для мальчиков	8.11
85	Коридор	2.84
87	Кладовая несгораемых материалов	11.35
88	Помещение дежурного персонала	17.52
89	Помещение для хранения наглядных пособий по изучению основ механизации и агротехники.	86.63
90	Помещение для хранения агрегатов и узлов автомобиля и трактора.	49.55
91	Тренажерная по автомобилю и трактору.	35.52
92	Помещение для хранения садово-огороднего инвентаря.	
93	Тир для мелкокалиберного оружия	211.37
94	Помещение для хранения санитарно-технического оборудования	96.51
95	Помещение для ожидания	39.19
96	Помещение для хранения макетов сельхоз техники	23.95
97	Инструкторская	16.72
98	Комната для чистки оружия	16.72
99	Тамбур	3.56
100	Кладовая хранения спортивного инвентаря	82.81
101	Тамбур	3.88
102	Коридор	6.06
103	Техническое помещение	10.78

1. Проем закладывается на глиняном растворе.
2. Данный лист см. совместно с листами АС-9.10, 11
3. Экспликацию отверстий см. лист АС-65.
4. Детали противоврикошетной обшивки пилястр см. на листе АС-79.

Схематический план цокольного этажа и подвала.

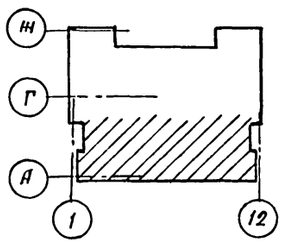

Привязан:

Инв. №

Т.п. 224-1-463.86 АС					
Н.контр	Бухарина		10.11.86		
Нач.мтэп	Бетинская		10.86		
ГИП	Шелевилл		10.86		
ГАП	Нордштейн		10.86		
Гл.констр.	Чернецкий		10.86		
Вед.арх.	Зайцев		10.86		

Средняя общеобразовательная школа на 11 классов (198 учащихся) со стенами из кирпича, приспособляемая под лечебные учреждения

Стадия	Лист	Листов
Р	8	

План подвала между осями А-В

Госстрой БССР Белнигипросельстрой г. Минск

Копир. Гиг

Формат А2

Взам. гл. инж. Насильянов; Гл. спец. Кукарекко; Гл. спец. Мороз; Гл. спец. Браженас; Гл. спец. Горелик; Гл. спец. ЮЧВБ; Гл. спец. ЮЧВБ; Гл. спец. ЮЧВБ; Гл. спец. ЮЧВБ; Взам. инв. №; Подпись и дата; Инв. № подл.

План цокольного этажа и подвала между осями В-Ж.

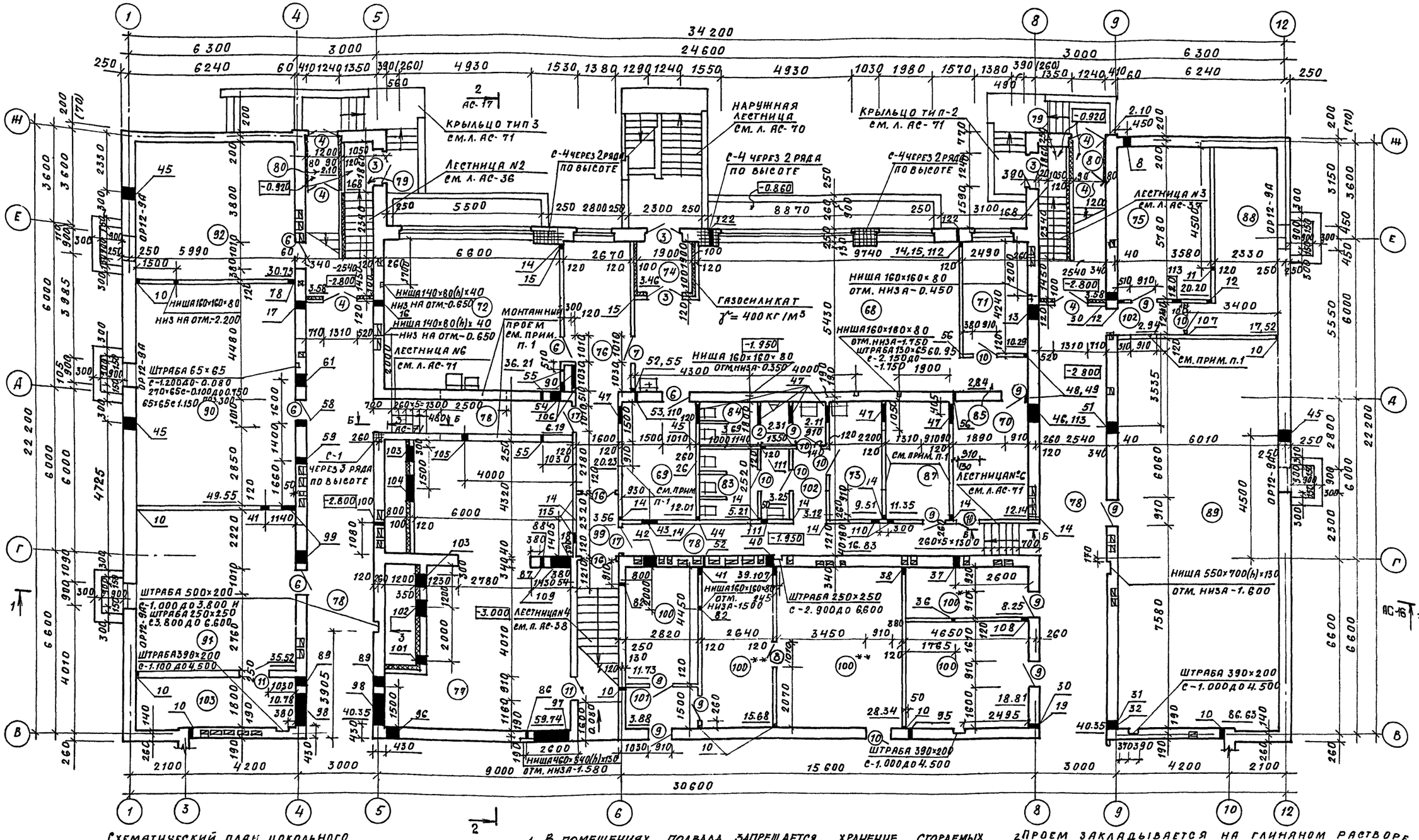

Схематический план цокольного этажа и подвала

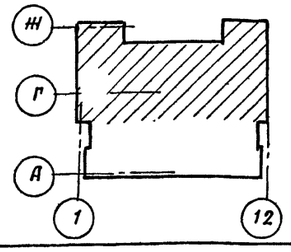

1. В помещениях подвала запрещается хранение сгораемых макетов и складирование сгораемых материалов.

2. Проем закладывается на глиняном растворе.

3. Данный лист см. совместно с листами АС-8, 10, 11.

4. Экспликацию отверстий см. лист АС-65.

Т.П.	224-1-463.86			АС
Н.контр	Бухарина		10.11.85	
Нач.МТЭП	Беганская		10.11.85	
ГИП	Шелевиля		10.11.85	Средняя общеобразовательная школа на 11 классов (198 учащихся) со стенами из кирпича, приспосабливаемая под лечебные учреждения
ГАП	Нордштейн		10.11.85	
Гл.констр.	Чернецкий		10.11.85	
Вед.арх.	Зайцев		10.11.85	План цокольного этажа и подвала между осями В-Ж
Ст.арх.	Корчевский		10.11.85	

Стадия	Лист	Листов
Р	9	

Госстрой БССР Белгипросельстрой г. Минск

Привязан:

Инв. №

Альбом I

Согласовано: Инж. Ин. Емельянов, Гл. спец. Бражеиас, Гл. спец. Горелик, Гл. спец. Кукареко, Гл. спец. Мороз, Рук. бриг.

Инв. № подл. | Подпись и дата | Взам. инв. №

ПЛАН 1 ЭТАЖА МЕЖДУ ОСЯМИ А-Г

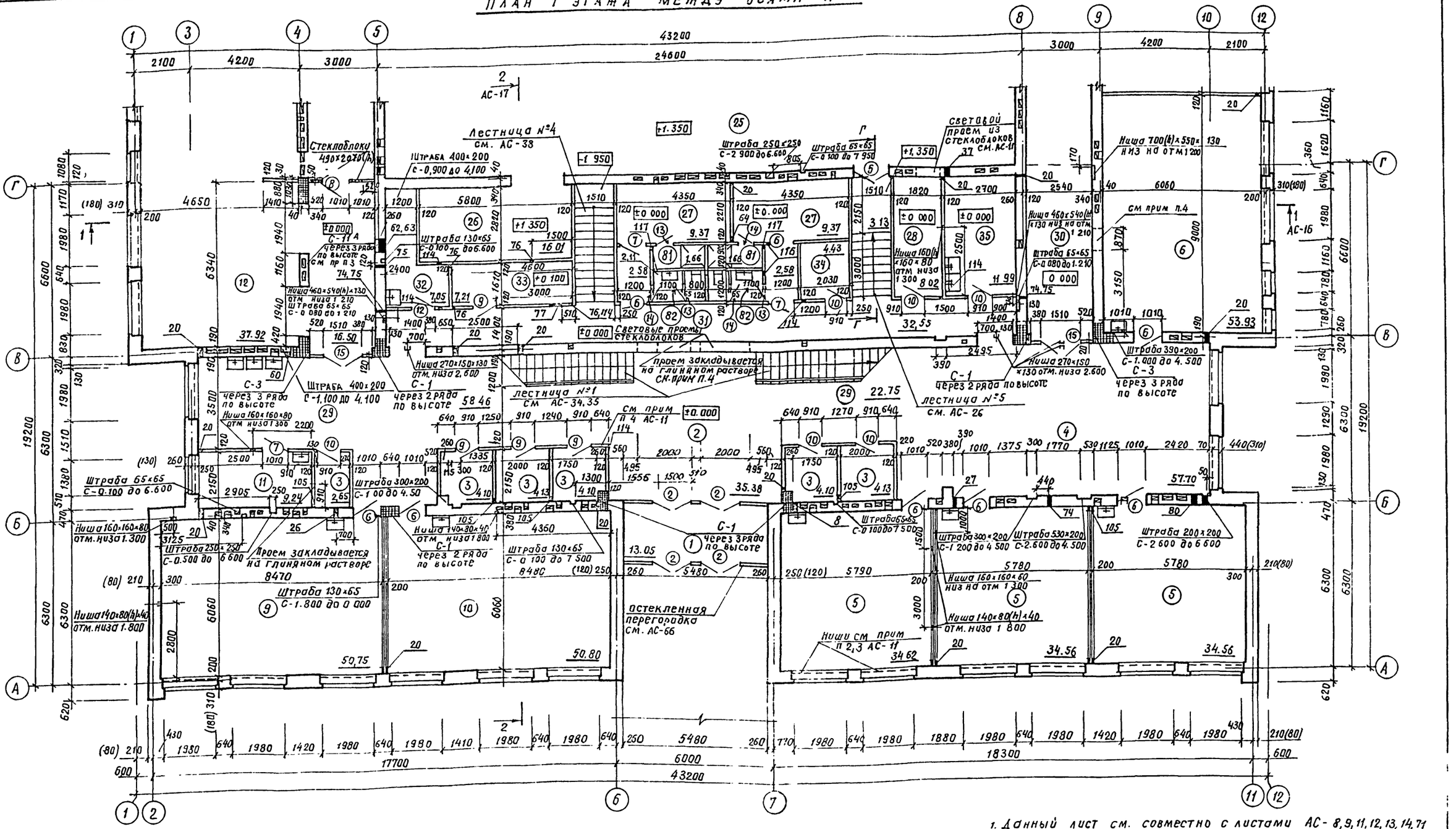

СХЕМАТИЧЕСКИЙ ПЛАН 1 ЭТАЖА

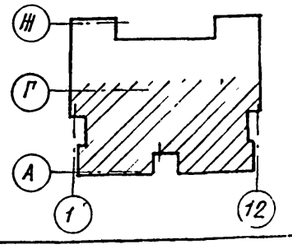

1. Данный лист см. совместно с листами АС-8, 9, 11, 12, 13, 14, 71
2. Размеры в скобках даны для варианта стен толщиной 380мм
3. В металлической сетке С-11А прорезать отверстия для вентканалов
4. Световой проем в пределах дверного выложить на глинян р-ре (глина-белая)

Н.контр	Бухарина		10.11.85	Т.П 224-1-463.86 АС
Нач мтэп	Беганская		10.11.85	
ГИП	Шелевиля		10.11.85	
ГАП	Нордштейн		10.11.85	Средняя общеобразовательная школа на 11 классов (198 учащихся) со стенами из кирпича, приспособливаемая под лечебные учреждения.
Гл констр	Чернецкий		10.11.85	Стадия: Р.П. Лист: 10 Листов:
Вед. арх.	Зайцев		10.11.85	План 1 этажа между осями А-Г.

Госстрой БССР БЕЛНИИГИПРОСЕЛЬСТРОЙ г. Минск

Привязан:

1876-01 Формат А2

Альбом I

Согласовано: Гл. спец. Горелик; Гл. спец. Кукдреко; Рук бриг. Мороз; Гл. спец. Бранченко; Зам. гл. инж. Емельянов; Согласовано: 10.11.85

План 1 этажа между осями Г-Ж

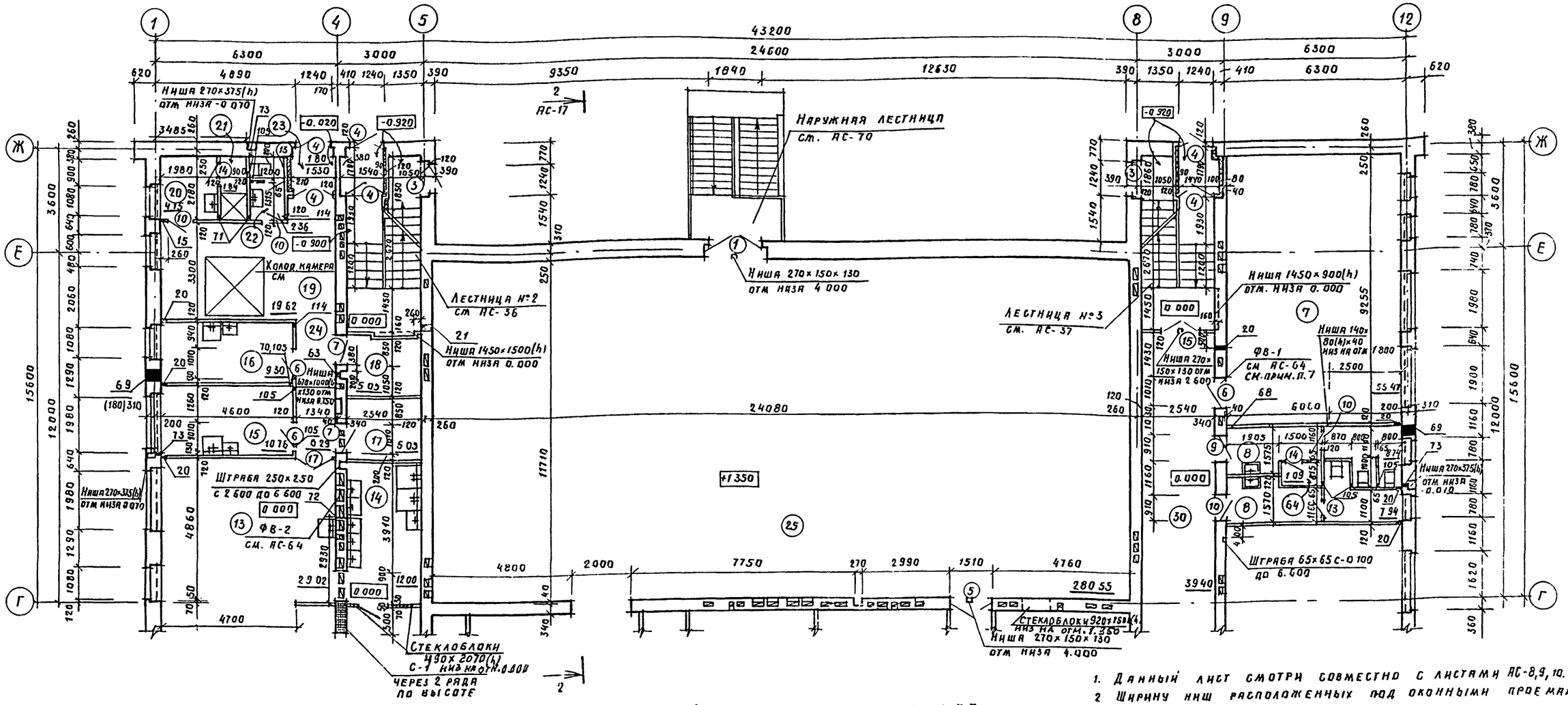

Схематический план 1 этажа

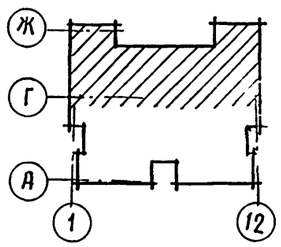

Вариант перепланировки 1 этажа между осями 7-11; А-Б.

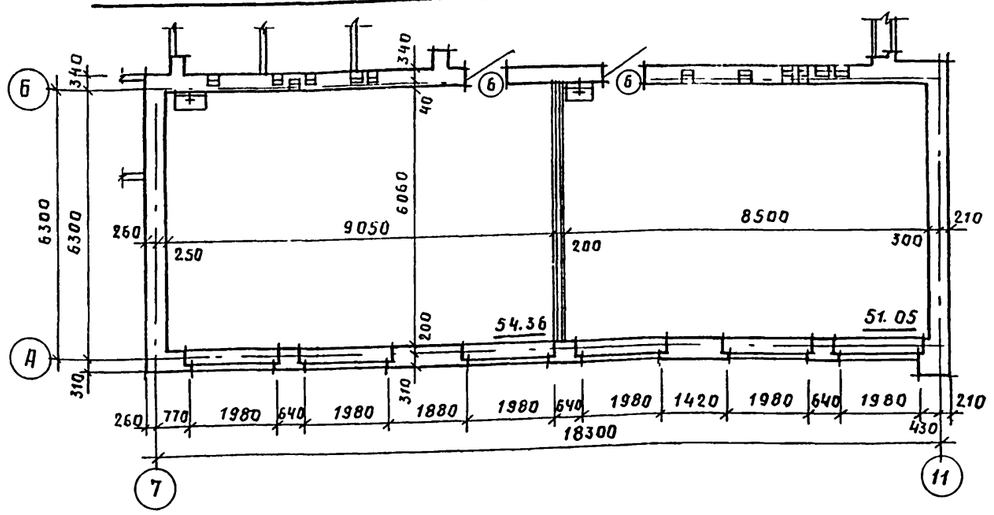

1. Данный лист смотри совместно с листами АС-8,9,10.71.
2. Ширину ниш расположенных под оконными проемами выполнять равными ширине оконных проемов соответственно
3. Глубина ниш - 130 мм
4. Кладку перегородок гардеробов вести до отм 2.100
5. Привязку вентиляционных каналов см АС-53÷59.
6. Экспликацию отверстий см. лист АС-65
7. Отметка низа фрамуг ФВ-1, устанавливаемых над дверными блоками на первом этаже, 2.070, отм. верха 2.670; отметка низа фрамуг ФВ-1, устанавливаемых над дверными блоками на втором этаже, 5.370, отм. верха 5.970.

Привязан:

Инв №

				Т п. 224-1-463.86			АС
Н. контр	Бухарина		10.11.85				
Нач. МТЭП	Беганская		10.11.85	Средняя общеобразовательная школа на 11 классов (198 учащихся) со стенами из кирпича приспосабливаемая под лечебные учреждения	Стадия	Лист	Листов
ГИП	Шелевиля		10.11.85		Р П	11	
ГИП	Нордштейн		10.11.85				
Гл. констр	Чернецкий		10.11.85				
Вед арх	Зайцев		10.11.85	План 1 этажа между осями Г-Ж	Госстрой БССР Белниигипросельстрой		

Альбом I

Зам. гл. инж. Емельянов 10.11.85
Гл. спец. Кукареко 10.11.85
Рук. бриг. Мороз 10.11.85
Гл. спец. Горелик 10.11.85
Гл. спец. Вержакина 10.11.85

Взам. инв. № | Подпись и дата | Инв. № подл.

План 2 этажа между осями А-Г

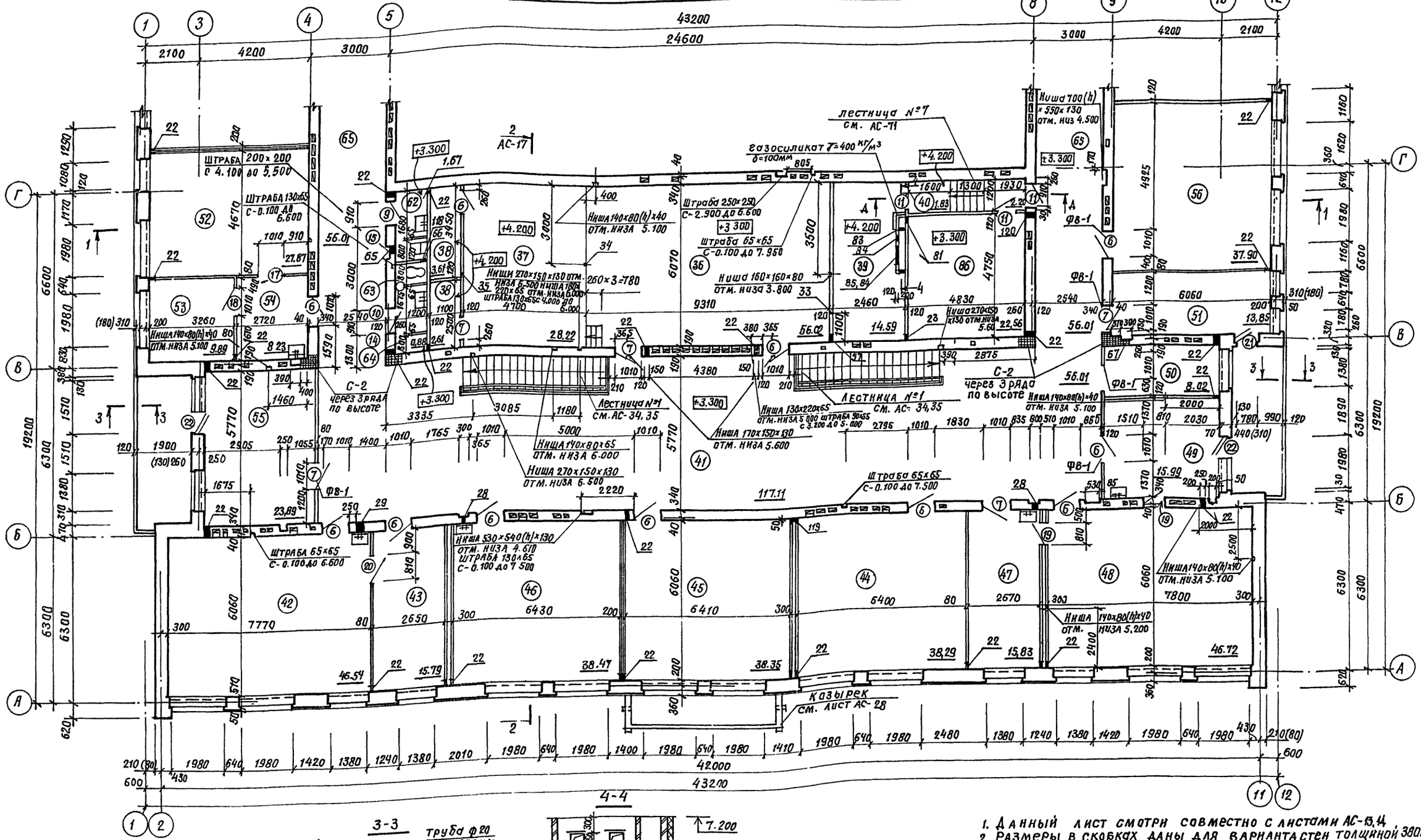
Штраба 200х200 с 4.100 до 5.500
Штраба 130х65 с-0.100 до 6.600
Ниша 140х80(h)х40 отм. низа 5.100
Ниша 270х150х130 отм. низа 6.500
Ниша 270х150х130 отм. низа 5.600
Ниша 190х80х65 отм. низа 6.000
Ниша 530х540(h)х130 отм. низа 4.610
Штраба 130х65 с-0.100 до 7.500
Штраба 250х250 с-2.900 до 6.600
Штраба 65х65 с-0.100 до 7.950
Ниша 160х160х80 отм. низа 3.800
Ниша 700(h) х 550х130 отм. низ 4.500
Ниша 270х150 х130 отм.низа 5.60
Ниша 130х220х65 отм.низа 5.000 штраба 90х65 с 3.200 до 5.000
Ниша 140х80(h)х40 отм. низа 5.100
Ниша 140х80(h)х40 отм. низа 5.200
Газосиликат γ=400 кг/м³ δ=100мм
Лестница №7 см. АС-11
Лестница №1 см. АС-34,35
Лестница №1 см. АС-34,35
Казырек см. лист АС-28
С-2 через 3 ряда по высоте
С-2 через 3 ряда по высоте
ФВ-1
ФВ-1
ФВ-1
ФВ-1
ФВ-1
+3.300
+4.200
+3.300
+4.200
+3.300
+4.200

План 2 этажа между осями Г–Ж

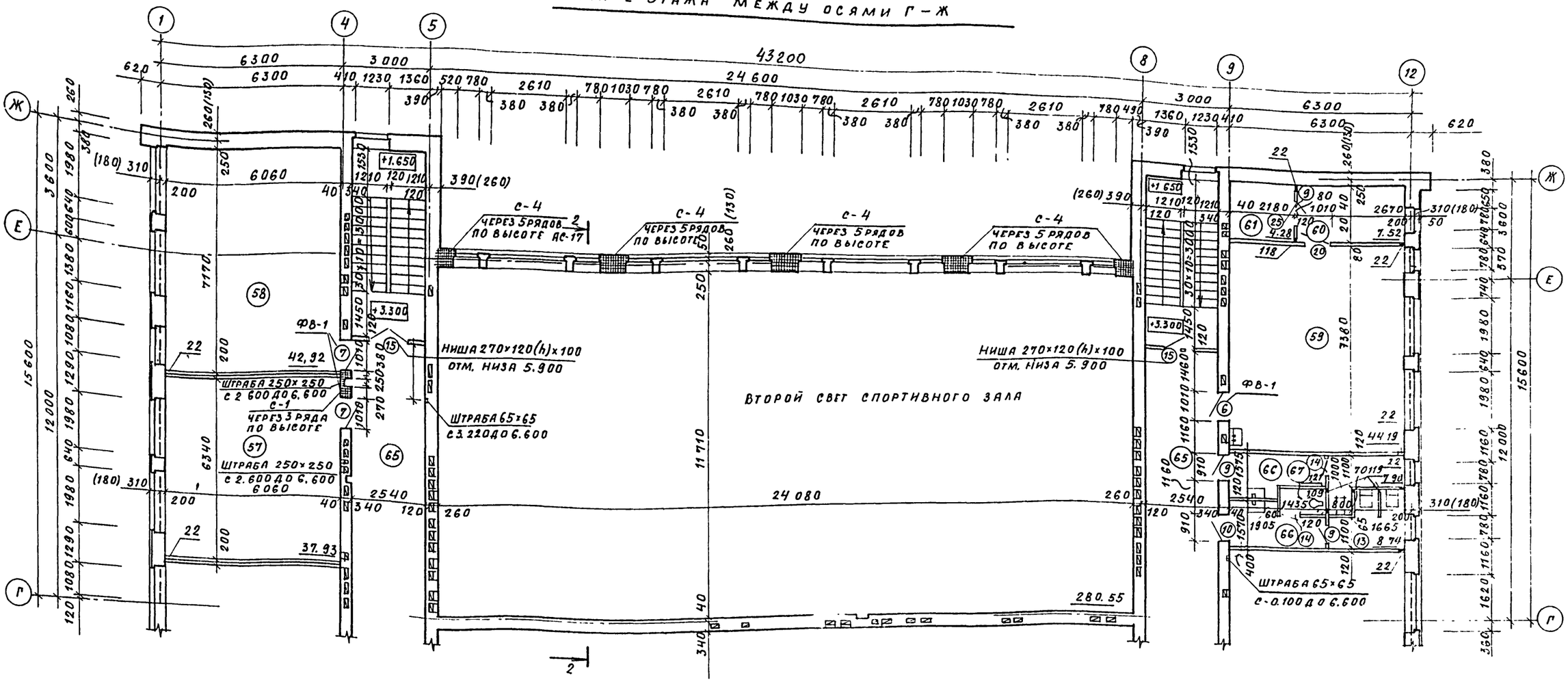

1 Данный лист смотри совместно с листами АС-9 ÷ АС-14.

2. Ширину ниш расположенных под оконными проемами выполнять равными ширине оконных проемов соответственно.

3. Глубина ниш – 130 мм.

4. Привязку вентиляционных каналов см. АС-53 ÷ АС-59.

5. Размеры в скобках даны для варианта стен толщ. 380 мм.

6 Экспликацию отверстий см. лист АС-65

Схематический план 2 этажа

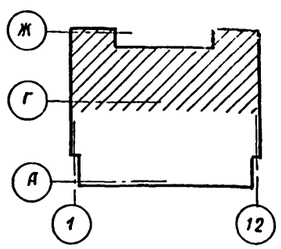

Н. контр.	Бухарина		10.11.85	Т. П. 224-1-463.86
Нач. МТЭП	Беганская		10.11.85	
ГИП	Шелевиля		10.11.85	
ГАП	Нордштейн		10.11.85	Средняя общеобразовательная школа на 11 классов (198 учащихся) со стенами из кирпича, приспосабливаемая под лечебные учреждения
Гл. констр.	Чернецкий		10.11.85	
Вед. арх.	Зайцев		10.11.85	

Стадия	Лист	Листов
Р.	13	

План 2 этажа между осями Г–Ж

Госстрой БССР Белниигипросельстрой г. Минск

Привязан

Инв. №

Инв. № подл. | Подпись и дата | Взам. инв. № | Зам. гл. инж. | Гл. спец. | Рук. бриг. | Емельянов | Кукареко | Мороз | Гл. спец. | Гл. спец. | Бражекас | Горелик | Ю.11.85 | Ю.11.85

Альбом I

План фонаря на отм. 7.500.

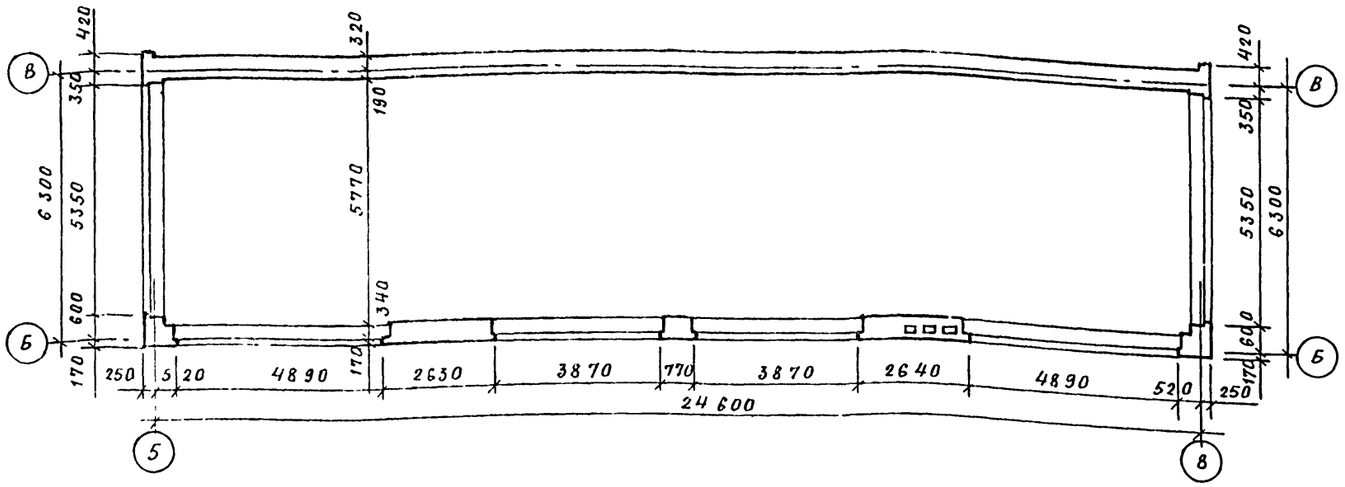

Экспликация помещений

Номер по плану	Наименование	Площадь м²	Категория производства по взрывной, взрыво-пожарной и пожарной опасности
	1 этаж		
1	Тамбур главного входа	13.05	
2	Вестибюль	35,38	
3	Гардероб	23 21	
4	Рекреационное помещение для младших классов	57.70	
5	Классное помещение для младших классов	103,74	
6	Универсальное помещение для младших классов	53,93	
7	Спальня-игровая	55,47	
8	Уборные и умывальные для младших классов	16,68	
9	Помещение группы продленного дня для проведения учебно-воспитательных занятий и занятий по профориентации	50,75	
10	Помещение группы продленного дня для организации внеурочной работы, кабинет черчения	50,80	
11	Кабинет врача	9,24	
12	Обеденный зал	54,42	
13	Горячий цех	29.02	
14	Моечная	12,0	
15	Мясо-рыбный цех	10,76	
16	Овощной цех	9,30	
17	Кладовая сухих продуктов	4,75	
18	Кладовая овощей	4,75	
19	Загрузочно-тарная, охлажд, камера	19 62	
20	Гардеробная персонала	4,15	
21	Душевая персонала	1,84	
22	Уборная персонала	2,36	
23	Тамбур	1,80	
24	Коридор	6,29	
25	Учебно-спортивный зал	280,55	
26	Снарядная	16,01	
27	Раздевалка	23,90	
28	Комната инструктора	8,02	
29	Коридор	81,21	
30	Коридор	39,40	
31	Коридор	32,55	
32	Комната уборочного инвентаря	7,05	
33	Электрощитовая	7,21	
34	ТСО (кладовая)	4,43	
35	Фотолаборатория	11,99	
	2 этаж		
36	Актовый зал	56,02	
37	Эстрада	28,22	
38	Инвентарная	6,22	
39	Киноаппаратная с перемоточной	14,59	
40	Тамбур	3. 79	
41	Рекреационное помещение для средних и старших классов	117,11	
42	Лаборатория физики	46,54	
43	Лаборантская физики	15,77	
44	Кабинет математики	38,29	
45	Кабинет русского языка и литературы	38,35	
46	Кабинет истории, географии	38,47	
47	Лаборантская химии	15,83	
48	Лаборатория химии, биологии	46,72	
49	Лаборантская биологии	15,99	
50	Канцелярия	8,02	
51	Кабинет директора	13,85	
52	Учительская	27,87	
53	Кабинет завуча	9,89	
54	Гардеробная для учителей	8,23	
55	Комната общественных организаций	23,89	
56	Кабинет белорусского языка и литературы	37,90	
57	Кабинет иностранного языка	37,93	
58	Библиотека	42,92	
59	Военный кабинет	44,19	
60	Лаборантская	7,52	
61	Комната хранения оружия	4,28	
62	Уборная для персонала	1,67	
63	Комната личной гигиены женщин	1,67	
64	Шкаф уборочного инвентаря	1,97	
65	Коридор	112,02	
66	Уборные и умывальные для учащихся средних и старших классов	16,68	
67	Комната личной гигиены девочек	1,09	
81	Душевая	3,32	
82	Уборная	4,22	
86	ТСО (аппаратная, радиоузел)	22,56	

1. Данный лист см. совместно с листами АС-10, 11, 12, 13

Н контр	Бухарина		10.11.85
Нач.мтэп	Беганская		10.11.85
ГИП	Шелевиля		10.11.85
ГАП	Нордштейн		10.11.85
Гл констр	Чернецкий		10.11.85
Вед.арх.	Зайцев		10.11.85

Т.П 224-1-463. 86 АС

Средняя общеобразовательная школа на 11 классов (198 учащихся) со стенами из кирпича, приспосабливаемая под лечебные учреждения.

Стадия	Лист	Листов
Р	14	

План фонаря на отм. 7.500, Экспликация помещений

Госстрой БССР Белниигипросельстрой г. Минск

Привязан:

Инв. №

Копир. Гос

Формат А2

Альбом I

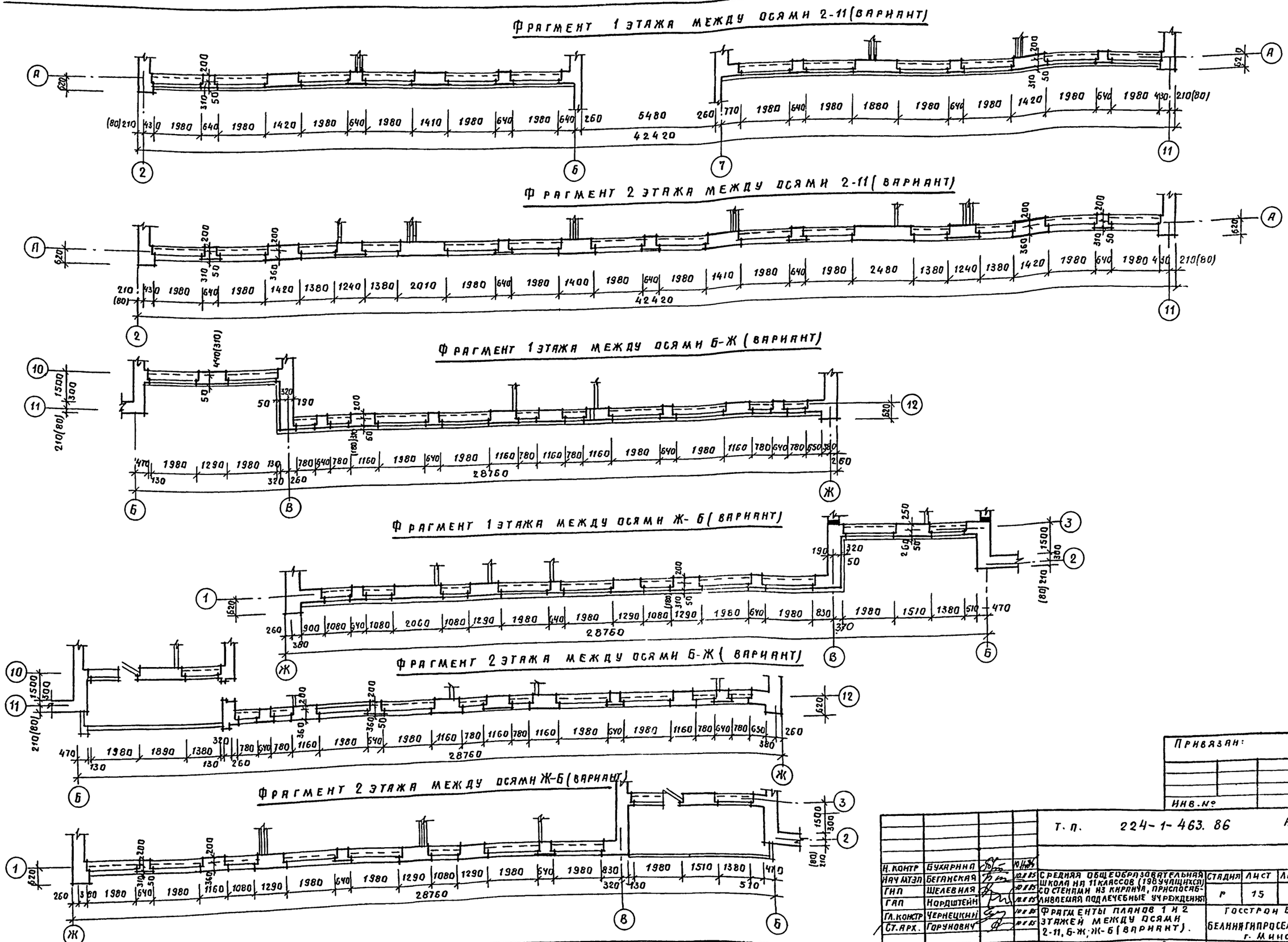

Согласовано:
Гл. инж. Емельянов 10.11.85

Инв. № подл. | Подпись и дата | Взам.

Привязан:

Инв. №

Т. п. 224-1-463.86 АС

Н. контр	Бухарина		10.11.85
Нач. мтэп	Беганская		10.11.85
ГИП	Щелевная		10.11.85
ГАП	Нордштейн		10.11.85
Гл. констр	Чернецкий		10.11.85
Ст. арх.	Горунович		10.11.85

Средняя общеобразовательная школа на 11 классов (198 учащихся) со стенами из кирпича, приспосабливаемая под лечебные учреждения

Стадия	Лист	Листов
Р	15	

Фрагменты планов 1 и 2 этажей между осями 2-11, Б-Ж; Ж-Б (вариант).

Госстрой БССР
Белинигипросельстрой
г. Минск

Копировала: Формат А2

Альбом I

Разрез 1-1

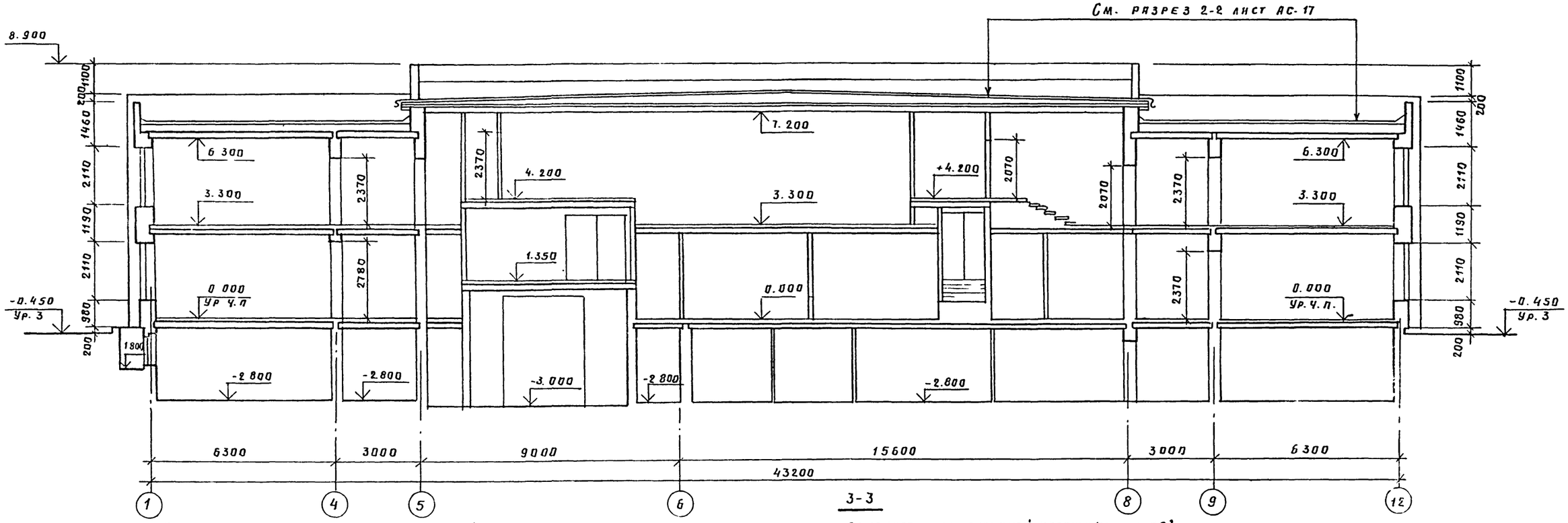

Воздухозаборная шахта. Общий вид

Спецификация элементов воздухозаборной шахты

Марка, поз.	Обозначение	Наименование	Кол	Масса ед., кг	Примечание
П1	3.006.1-2/82, вып. 11-1	П20д-3	1	640	
Б15	1.138-10, вып. 1	1ПР2-15.12.14	2	75	
	ГОСТ 1839-80	Асбоцемент. труба Ф100	83.7		С общ.

1. Данный лист смотреть совместно с листами АС-8, 9, 10, 11, 12, 13, 14, 17.
2. Марка рубероида и мастики указана на листе АС-А (см состав кровли на разрезе 2-2).

Т. п.	224-1-463.86				АС
Н контр.	Бухарина		10.11.85		
Нач МТЗП	Беганская		10.11.85		
ГИП	Шелевиля		10.11.85	Средняя общеобразовательная школа на 11 классов (198 учащихся) со стенами из кирпича, приспосабливаемая под лечебные учреждения	Стадия: Р; Лист: 16; Листов:
ГАП	Нордштейн		10.11.85		
Гл. констр.	Чернецкий		10.11.85		
Ст. арх.	Горунович		10.11.85	Разрез 1-1 Воздухозаборная шахта	Госстрой БССР Белнингипросельстрой г. Минск

Привязан:

Инв. №

Копировала: Зау

Формата 2

Инв. № подл. | Площадь и дата | Взам. инв. №

Альбом I

Защитный слой из гравия (ГОСТ 8268-82) Мрз 100 δ=10мм
3 слоя битумной эмульсионной мастики 7мм
Рубероид марки РК4-350Н (ГОСТ 10923-82) – 2 слоя
3 слоя битумной эмульсионной пасты 5мм
Грунтовка-битумно-эмульсионная паста, разбавленная водой 1мм
Цементно-песчаный раствор 15мм
Утеплитель – толщина переменная см. таблицу
Сборная ж.б. многопустотная плита 220мм

Разрез 2-2

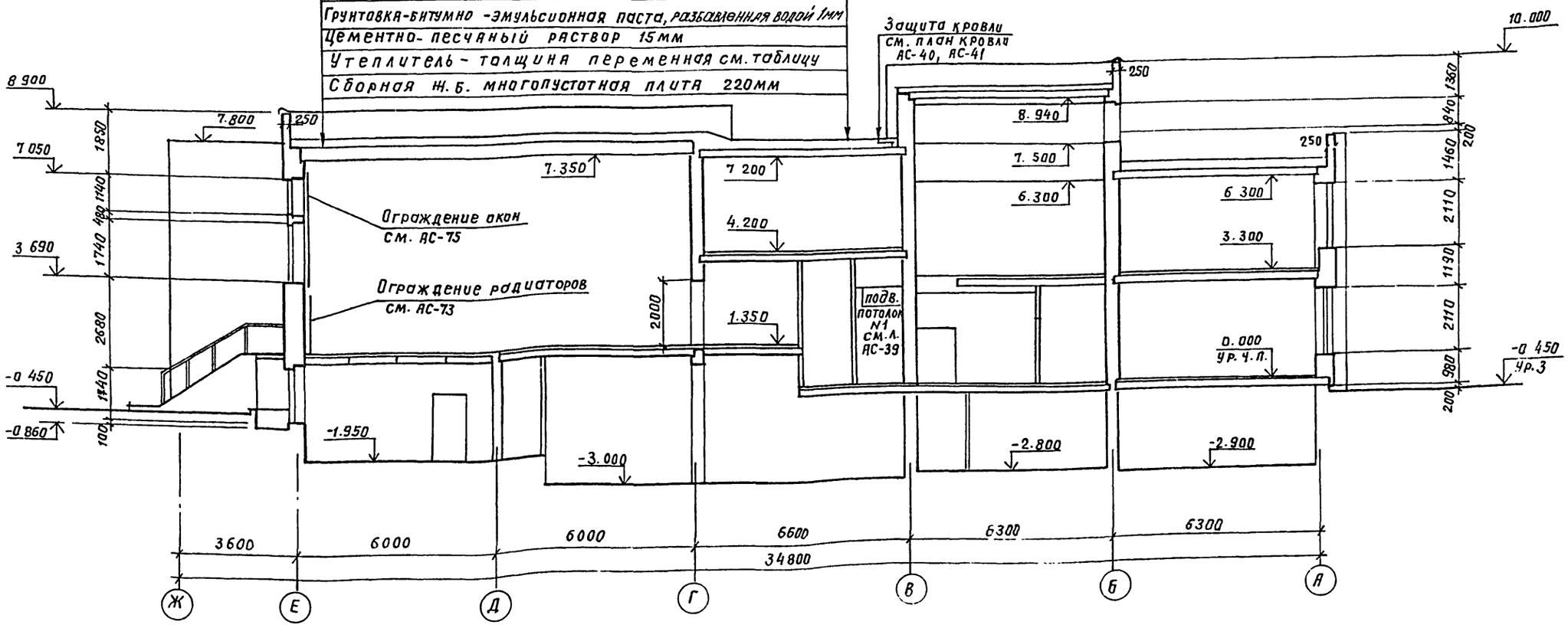

3-3

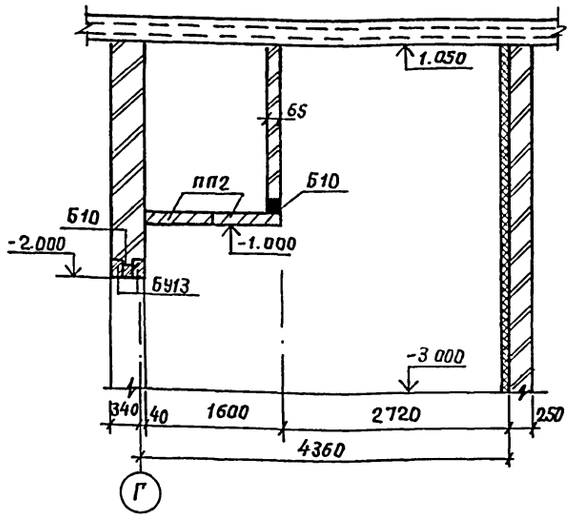

Спецификация элементов по венткамере

Марка поз.	Обозначение	Наименование	Кол.	Масса ед., кг	Примечание
ПП2	1.243.1-4	Плита плоская ПТП 12,5-11-9	2	198	
Бу13	1.138-10.6.1	1ПР 38-12.12.22у	4	75	
Б10	1.138-10.6.1	1ПР1-10.42.8	4	25	
		ф 10А-III	4	3.15	

Таблица толщин утеплителей и цементно-песчаных стяжек по кровле.

№ п/п	Наименование	Объемная масса кг/м³	Толщина основ слоя в мм			
			Пустотные плиты		Ребристые плиты	
			-21°С	-26°С	-21°С	-26°С
1	Газосиликат γ=400 кгс/м³ (ГОСТ 5742-76)		150	170	180	210
	Цементный раствор М50		15	15	15	15
2	Керамзитовый гравий γ=500 кгс/м³ (ГОСТ 9759-83)		170	200	210	240
	Цементный раствор М100		30	30	30	30

1. Данный лист смотреть совместно с листами АС-8,9,10,11,12,13,14.
2. Крупность зерен гравия 8-10 мм

Привязан:

Инв. №

Т.П. 224-1-463.86				АС
Н. контр.	Бухарина		10.11.86	
Нач. МТЭП	Беганская		10.11.86	
ГИП	Шелевиля		10.11.86	
ГАП	Нордштейн		10.11.86	Средняя общеобразовательная школа на 11 классов (198 учащихся) со стенами из кирпича приспосабливаемая под лечебные учреждения.
Гл. констр.	Чернецкий		10.11.86	
Ст. арх.	Горунович		10.11.86	
Разрез 2-2.				Стадия: Р; Лист: 17; Листов:
				Госстрой БССР БЕЛНИИГИПРОСЕЛЬСТРОЙ г. Минск

Копировал:

Формат А2

Инв. № подл. | Подпись и дата | Взам. инв. №

Альбом I

План подвала с обозначением типов полов

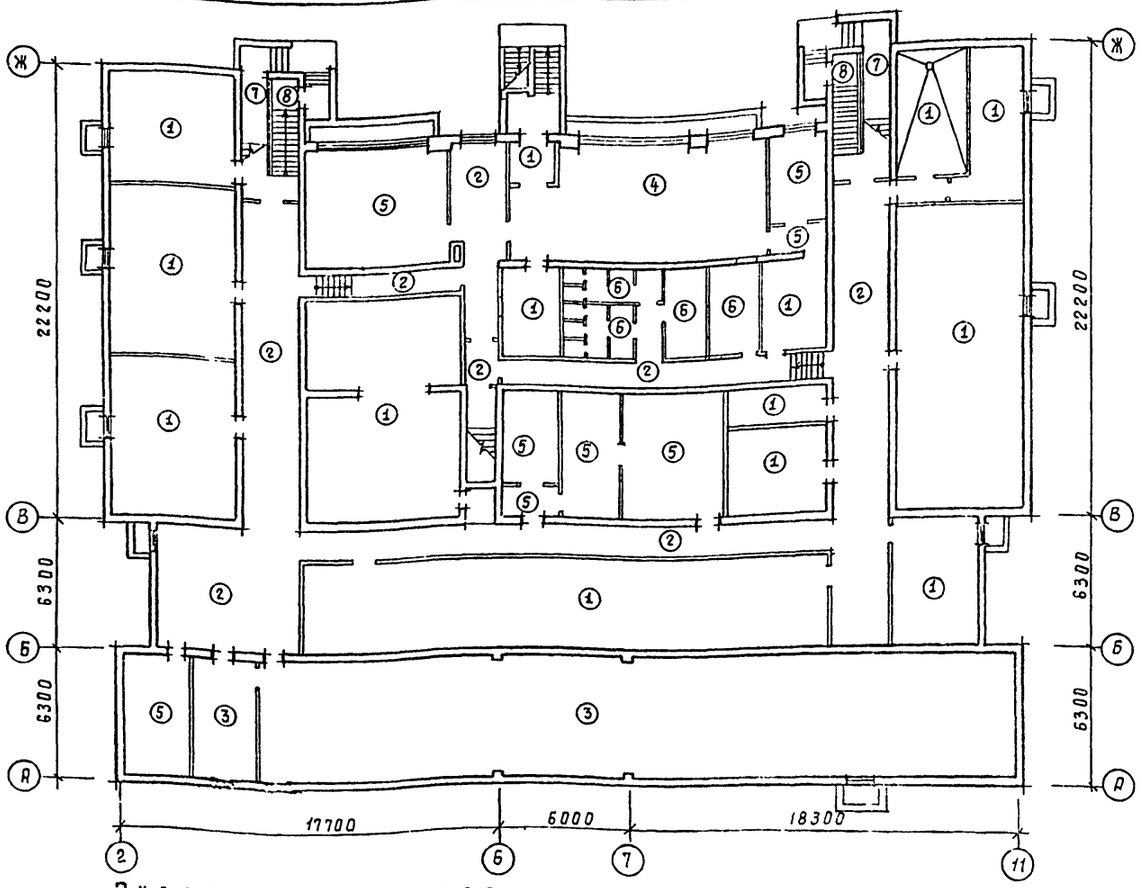

План 1 этажа с обозначением типов полов

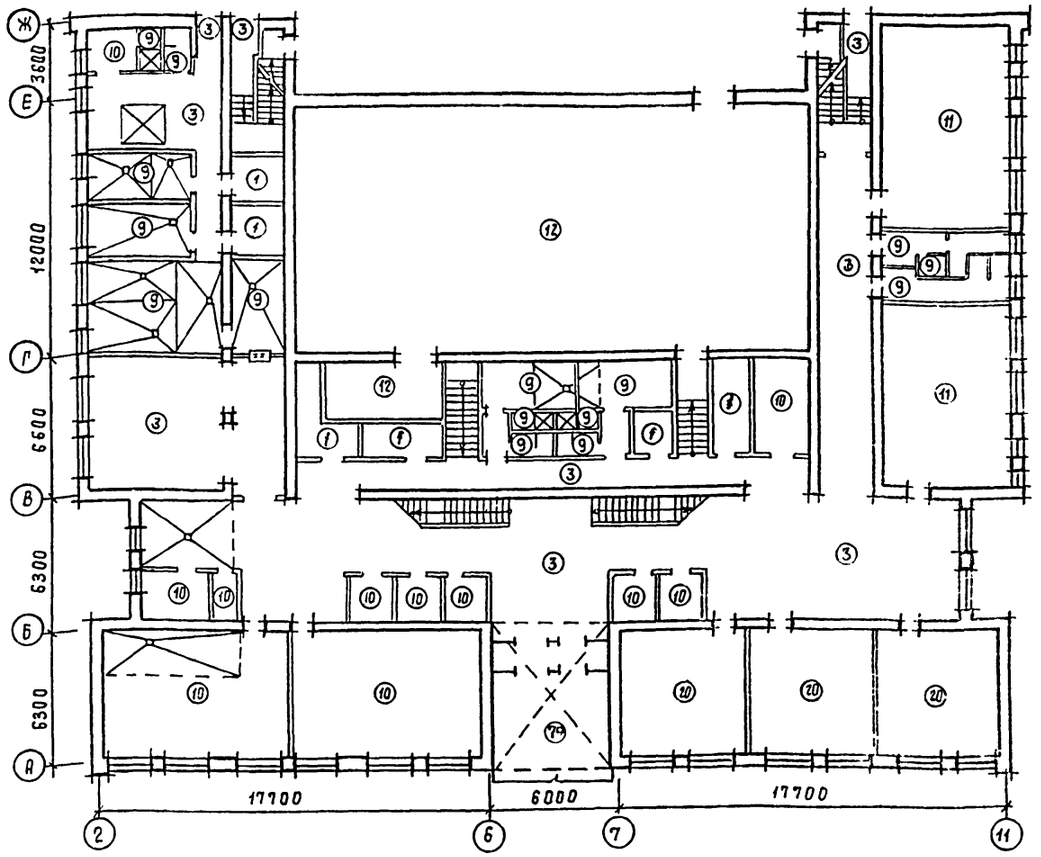

Экспликация полов

Наименование или номер помещения по проекту	Тип пола по проекту	Схема пола или номер узла по серии 2.244-1 вып. 4	Элементы пола и их толщина	Площадь пола м²
1	2	3	4	5
Подвал				
69, 72, 74, 75,	1	254 А	Бетон М 200 б = 20 мм	
77, 86, 88, 89, 90,			То же	
91, 92, 94, 96,			"	
97, 100, 70, 79		135 (для 79)	"	570.43
76, 78, 83,	2	254 А	Бетон М 200 б = 20 мм	
95, 99			/ шлифование /	213.13
93, 98	3	254 А	Бетон М 200 б 20мм /шлифован/	
			пропитка флюатами или	
80		141 (для 80)	уплотняющими составами	232.29
68	4	225А (по типу)	Линолеум антистатичный	
			ТУ 21-29-5-76	60.95
71, 85,	5	225 А	Линолеум поливинилхлорид-	
101			ный на тканевой основе	
			ТУ 21-29/I-8-73	68.09
73, 83, 84, 87	6	250 А	Керамические плитки ГОСТ 16914-71	37.43

Наименование или номер помещения по проекту	Тип пола по проекту	Схема пола или номер узла по серии 2.244-1 вып. 4	Элементы пола и их толщина	Площадь пола м²
1 этаж				
1, 2, 4, 12, 19, 23	7	136	Бетон мозаичного состава М 200	267,80
24, 29, 30, 31,	7а		б = 20 мм /шлифование/	37.70
17, 18, 28, 32,	8	140	Бетон М 200, б = 20 мм	
33, 34			То же	37.18
8, 13-16	9	127	Керамические плитки	
21, 22, 27			ГОСТ 16914-71, добавить слой	
64, 87, 82			керамзитобетона б=55мм γ=75кг/м³	114.43
3, 9, 10,	10	70	Линолеум поливинилхлоридный на	
11, 20, 35,			тканевой основе ГОСТ 7251-77.	150.15
6, 7	11	21	Доски ГОСТ 24454-80Е.	
			б = 29 мм	108.61
25, 26	12	23	Рейки 60×60; h = 120	297.35
5	20	70А	Линолеум поливинилхлоридный	
			на тканевой основе	
			ГОСТ 7251-77	103.74

1. Данный лист читать совместно с листами АС-8, 9, 10, 11.
2. Уклон пола в сторону трапов следует принимать 0.01 – 0.02.
3. Тип пола 7а отличается от 7 изменением толщины утеплителя в детали 136. Утеплитель толщиной 120мм – минераловатные плиты на синтетическом связующем γ = 125 кг/м³
4. Уровень пола в помещениях с влажным режимом, с типом полов 6, 9 должен быть на 20-30 мм ниже чем в смежных не увлажняемых.

Взам. инв. №

Подпись и дата

Инв. № подл.

Привязан

Инв. №

Н. контр.	Бухарина		10.11.85
Нач. МТЭО	Беганская		10.11.85
ГИП	Шелевная		10.11.85
ГАП	Нардштейн		10.11.85
Гл. констр.	Чернецкий		10.11.85
Ст. арх.	Горунович		10.11.85

Т.П 224-1-463. 86 АС

Средняя общеобразовательная школа на 11 классов (198 учащихся) со стенами из кирпича приспосабливаемая под лечебные учреждения.

Стадия	Лист	Листов
Р	18	

Планы подвала и 1 этажа с обозначением типов полов. Экспликация полов.

Госстрой БССР Белнингипросельстрой г. Минск

Копировала: Бо/ь

Формат А2

Альбом I

План 2 этажа с обозначением типов полов

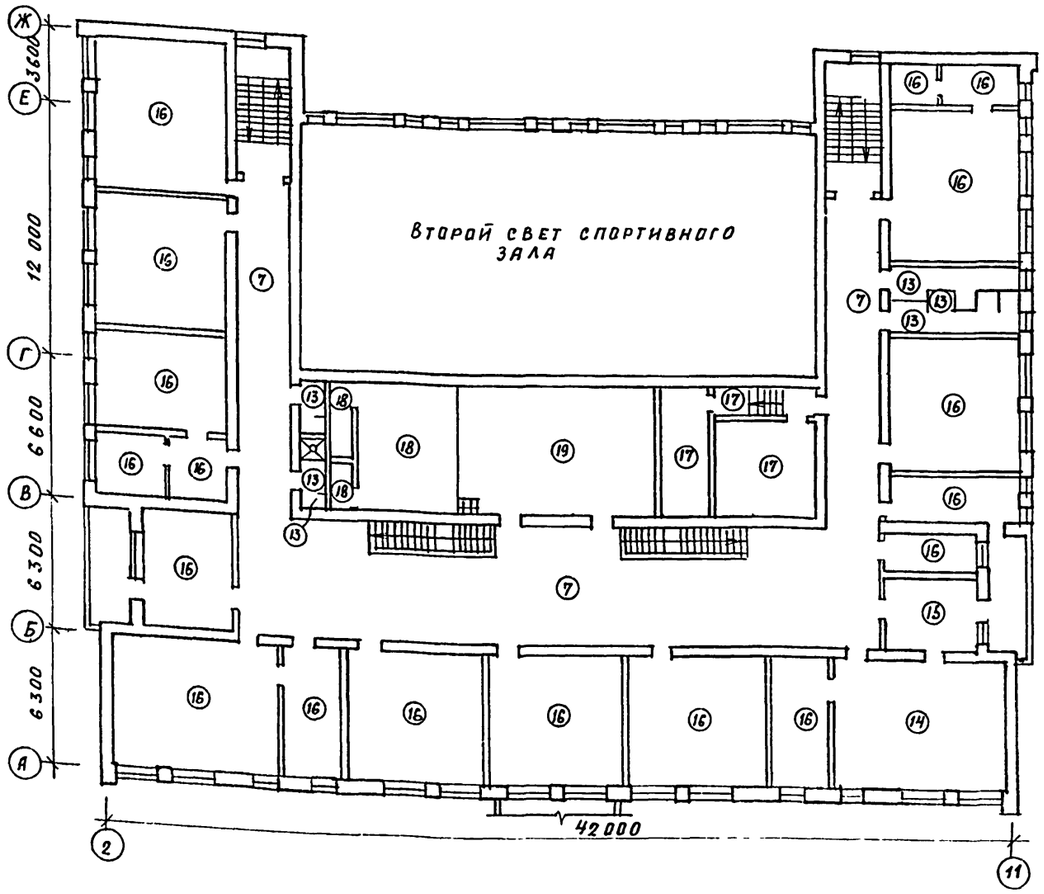

План мозаичного пола вестибюля, коридора 1 этажа

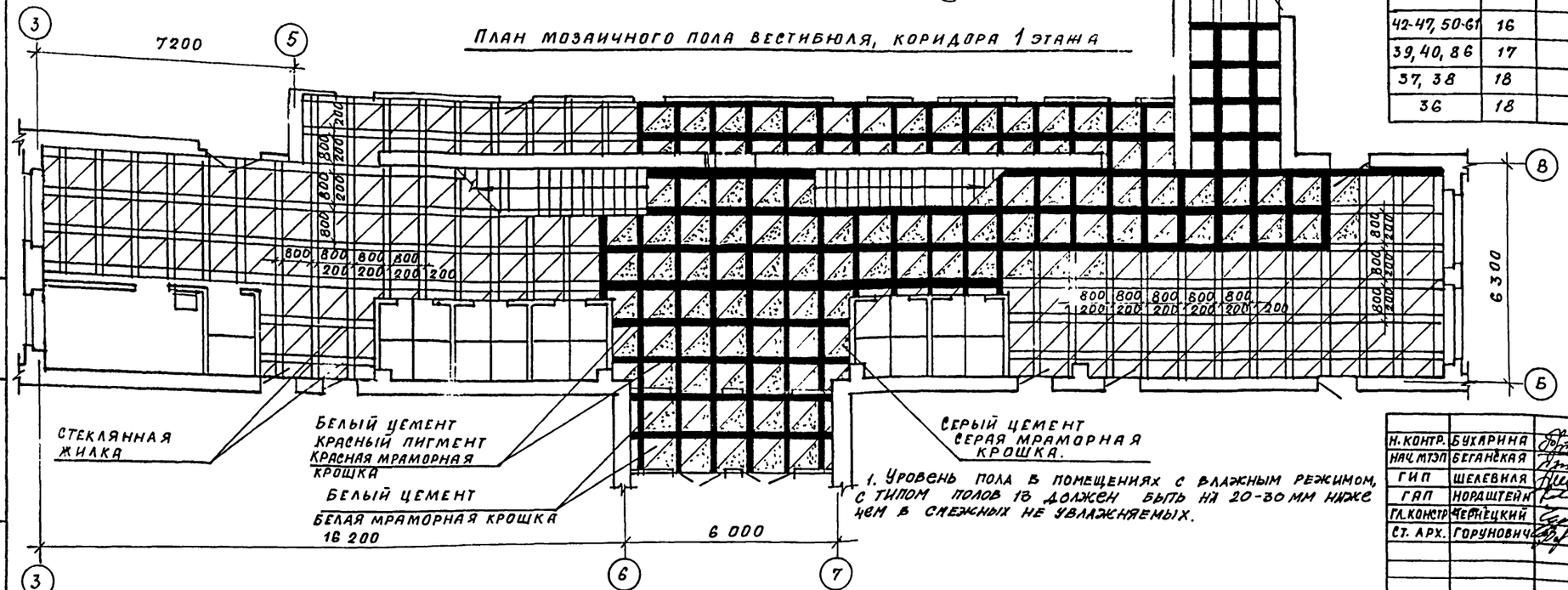

1. Уровень пола в помещениях с влажным режимом, с типом полов 18 должен быть на 20-30 мм ниже чем в сухих не увлажняемых.

Рисунок мозаичного пола рекреационного помещения для средних и старших классов, коридора 2 этажа и обеденного зала 1 этажа.

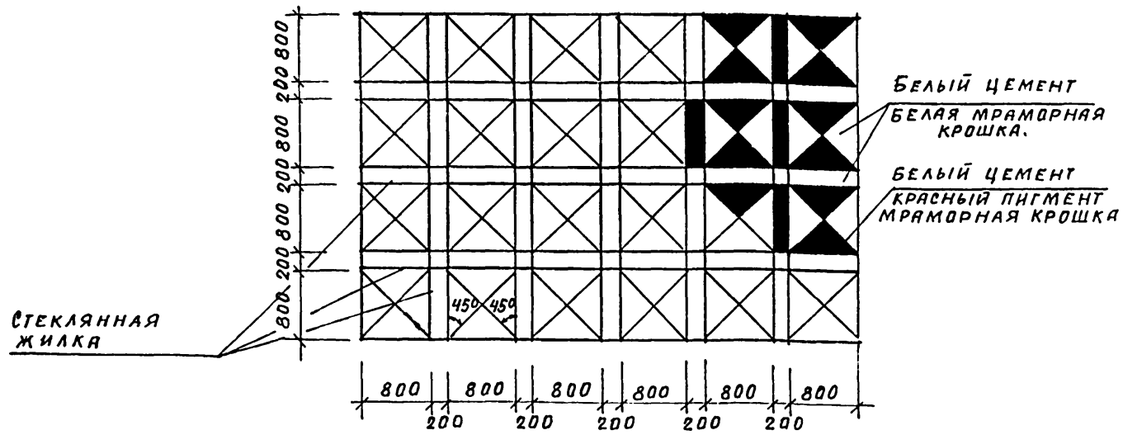

Экспликация полов

Наименование или номер помещения по проекту	Тип пола по проекту	Схема пола или номер узла по серии 2.244-1 вып. 4	Элементы пола и их толщина	Площадь пола м²
			2 этаж	
41, 65	7	136	Бетон мозаичного состава	
			м 200 б 20 мм (шлифование)	173, 12
39,40,62,63	13	127	Керамические плитки	
64,66,67,86			ГОСТ 16914-71, б= 10 мм	21, 99
1,8	14	71 (по типу)	Линолеум антистатичный	
			ТУ 21-29-5-76	46, 72
49	15	70	Линолеум поливинилхлоридный	
			на тканевой основе ГОСТ 7251-77	15, 99
42-47, 50-61	16	22	Доски ГОСТ 24454-80Е, б= 37 мм	459, 74
39, 40, 86	17	122	Керамические плитки ГОСТ 16914-71, б=10мм	41, 18
37, 38	18	23	Рейки 60×60, h= 120 мм	34, 44
36	18	39	Паркет ГОСТ 862,2-76, б=8мм	56, 02

Привязан:

Инв. №

Н. контр.	Бухарина	10.11.85	Т.П 224-1-463.86 АС
Нач. МТЭП	Беганская	10.11.85	
ГИП	Шелевая	10.11.85	
ГАП	Нордштейн	10.11.85	
Гл. констр.	Чернецкий	10.11.85	
Ст. арх.	Горуновича	10.11.85	

Средняя общеобразовательная школа на 11 классов (198 учащихся) со стенами из кирпича, приспосабливаемая под лечебные учреждения

Стадия	Лист	Листов
Р	19	

План 2 этажа с обозначением типов полов. Рисунок мозаичных полов.

Госстрой БССР Белниигипросельстрой г. Минск

Инв. № подл. | Подпись и дата | Взам. инв. №

Альбом I

Схема расположения элементов перемычек цокольного этажа и подвала.

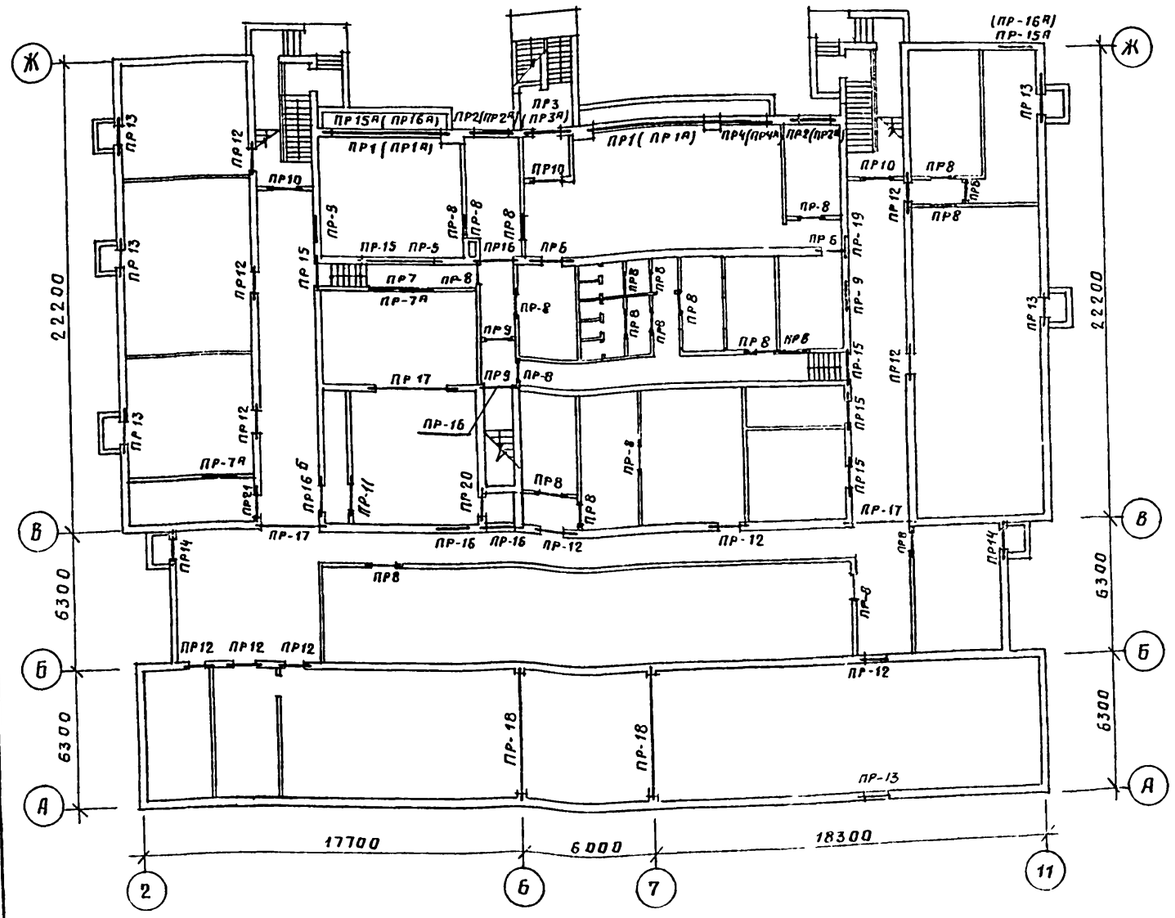

Ведомость перемычек

Марка, поз.	Схема сечения
ПР-1 (шт. 2) ПР-1А шт.-2	510(380); 1.050; 0.980; 3ПР32-59 38.44; 1ПР8-39.12.29; см. пр. п. 3 л. АС-23
ПР-2 (шт. 2) ПР-2А (шт-2)	510(380); 1.050; 0.980; 1ПР28.2Р25.22У; 1ПР3-19.12.14; см. пр. п. 3 л. АС-23; 1ПР2-16.12.14

Марка поз.	Схема сечения
ПР-3 (шт. 1) ПР-3А (шт-1)	510(380); 1ПР38-18 12.22У; 1.050; 1ПР2-16.12.14; 1ПР2-16.12.14; см. пр. п. 3 л. АС-23; 1ПР2-15.12.14
ПР-4 шт.1 ПР-4А (шт.1)	510(380); 1.050; 0.980; 1ПР38-27.25.22У; 1ПР3-24.12.14; см. пр. п. 3л. АС-23; 1ПР3-24.12.14

Марка поз.	Схема сечения
ПР-5 шт 1	380; 0.750; 1ПР4-29.12.14; Л 40-28п
ПР-6 шт. 2	380; 0.080; 1ПР1-12.12.6; 1ПР38-15.12.22У

Марка, поз.	Схема сечения
ПР-7 шт. 1 ПР-7А шт. 2	250; 1ПР2-15.12-14; 0.080; 1ПР3-24.12 14
ПР-8 шт. 26	120; 0.280; 1ПР1-12 12.14
ПР-9 шт 4	0.150; 0.450; 1.500; 120; 1ПР2-16 12.14
ПР-10 шт. 3	120; 0 080; 1ПР2-15-12.14
ПР-11 шт. 1	250; 0.450; 3ПР8-44.25-29
ПР-12 шт 11	380; 1ПР1-12.12.14; 0.530; 1ПР38-15 12.22У
ПР-13 шт. 6 ПР-13А шт. 7	510(400); 0 530; 1ПР38-12.12.22У; 1ПР1-12 12 14; 1ПР1-12 12.14; см. пр. п.3л АС-23; 1ПР1-12 12.14
ПР-14 шт. 2 ПР-14А шт. 2	510(380); 0.530; 1ПР1-12 12 14; 1ПР1-12 12.14; 1ПР1-12 12 14; см. пр. п.3л.АС-23; 1ПР1-12.12.14

Марка, поз.	Схема сечения
ПР-15 шт. 6 ПР-15А шт. 2 (-)	1ПР38-15.12.22У; 1ПР2-15-12 14; 0.530; 380; 1ПР2-15.12.14; для ПР-15А; 5
ПР-16 шт. 5 ПР-16А шт.1(2) ПР-16Б шт. 1	3ПР41-25 38.29; 0.750; 380; 380; 1ПР38-15.12.22У; 0.450; 5; 1ПР2-15.12.14
ПР-17 шт.3	ПРГ 32.14-41; 1ПР4-29.12.14; 0.640; 380; Г
ПР-18 шт. 2 ПР-18А шт. 2	510(380); С-1*(только для δ=510мм) см. прим п 2; ПРГ60.25-4Т; 0.400
ПР-19 шт 1	380; 0.530; 1ПР38-12.12.22У; 1ПР1-10 12 6
ПР-20 шт.1	250; 0.530; 1ПР28-18 25.22У

Марка поз.	Схема сечения
ПР 21 шт.1	380; 0.530; 2ПР72-27 38 22У

1 В скобках для проемов ПР-15А и ПР-16А дано их количество при толщине стен δ=380мм.

2. Сетку С-1* выполнять размерами 1400×6000 (ГОСТ 5336-80) из арматуры ф2.0 Вр I с ячейками 20×20.

3. Данный лист см. совместно с листами АС-21, АС-23

Привязан:

Инв. №

Т. п. 224-1-463.86 АС

Н. контр	Бухарина		10.11.88
Нач. МТЭП	Беганская		10.11.88
ГИП	Шелевая		10.11.88
Гл. констр	Чернецкий		10.11.88
Вед. инж.	Вольфензон		10.11.88
Ст. техн	Жаголкина		10.11.88

Средняя общеобразовательная школа на 11 классов (1980 учащихся) со стенами из кирпича, приспосабливаемая под лечебные учреждения

Стадия	Лист	Листов
Р	20	

Схема расположения элементов перемычек цокольного этажа и подвала. Ведомость перемычек.

Госстрой БССР БЕЛНИИГИПРОСЕЛЬСТРОЙ г. Минск

Копировал: Зам

Формат А2

Инв. № подл. | Подпись и дата | Взам. инв. №

Альбом I

Схема расположения элементов перемычек 1-го этажа.

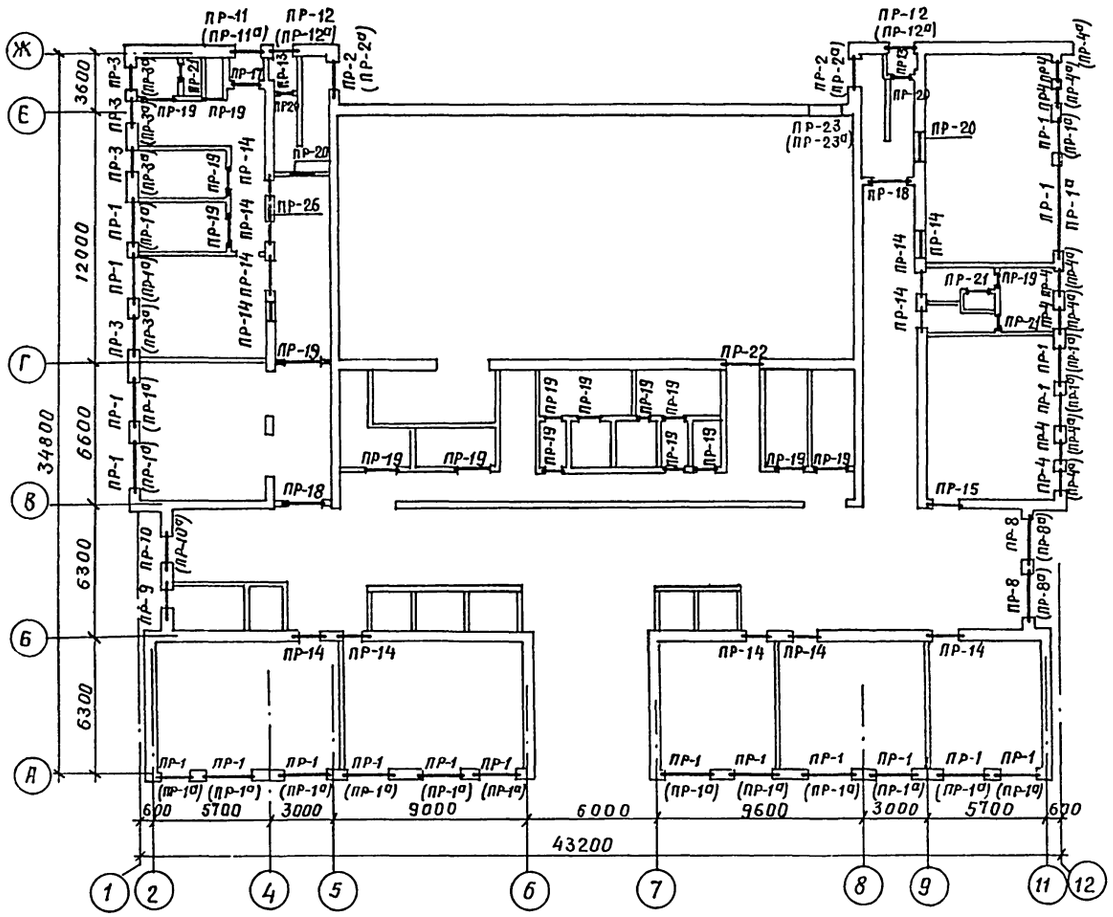

Схема расположения элементов перемычек 2-го этажа.

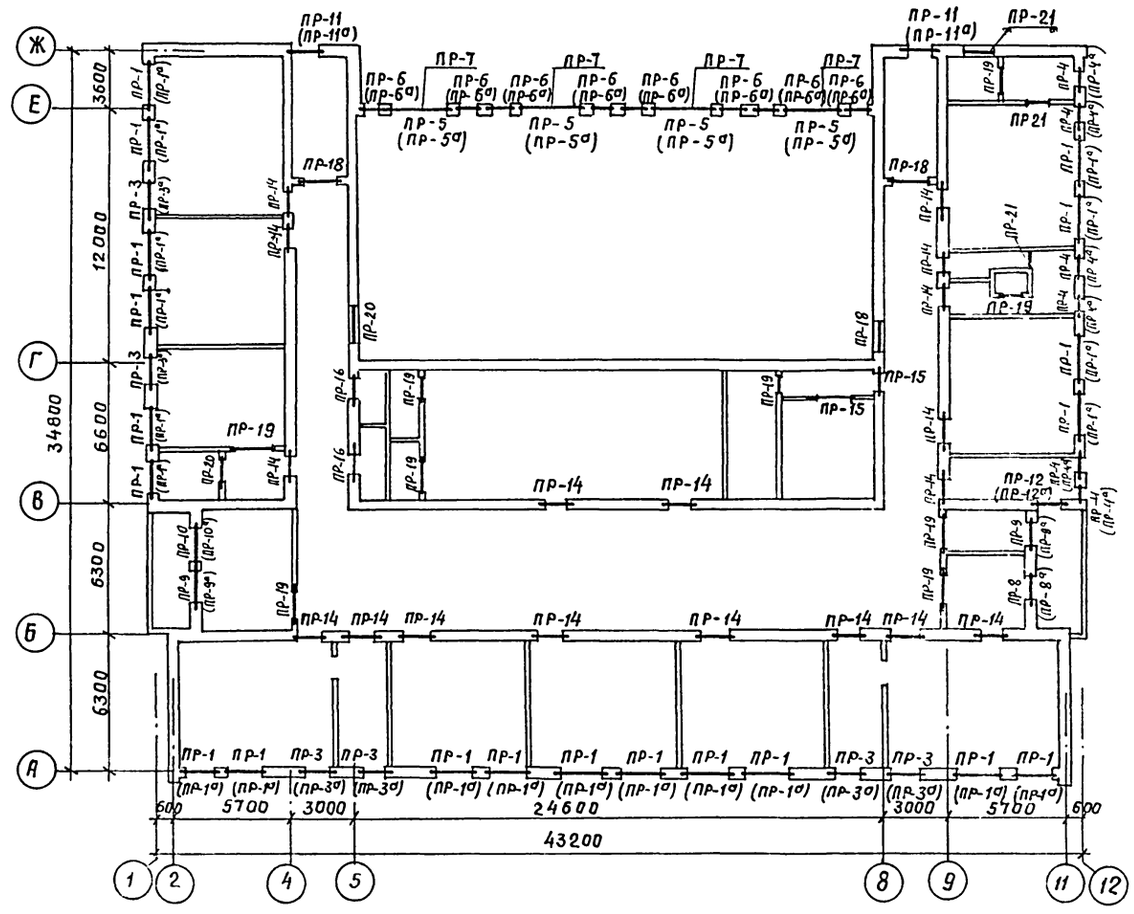

Схема расположения элементов перемычек фонаря.

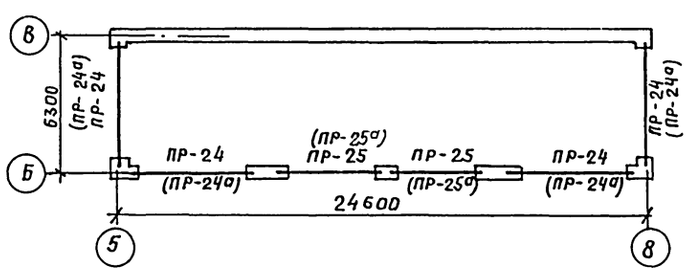

Данный лист см. совместно с листами АС-22, АС-7÷10.

				Т.п. 224-1-463.86 АС			
Н.контр.	Бухарина		10.11.85				
Нач.мтэп	Беганская		10.11.85	Средняя общеобразовательная школа на 11 классов (1984 учащихся) со стенами из кирпича приспосабливаемая под лечебное учреждение	Стадия	Лист	Листов
ГИП	Шелевиля		10.11.85		Р	21	
Гл.констр	Чернецкий		10.11.85				
Вед.инж.	Вольфензон		10.11.85	Схема расположения элементов перемычек 1-го и 2-го этажа	Госстрой БССР БЕЛНИИГИПРОСЕЛЬСТРОЙ г. Минск		
Ст.техн	Жаголкина		10.11.85				

Привязан:

Инв. №

Инв. № подл. | Подпись и дата | Взам. инв. №

Альбом I

ВЕДОМОСТЬ ПЕРЕМЫЧЕК

МАРКА ПОЗ.	СХЕМА СЕЧЕНИЯ
ПР-1 шт.40 (ПР-1а) шт.40	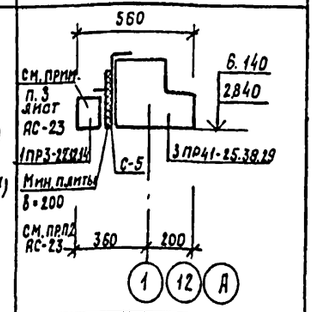
ПР-2 шт.2 (ПР-2а) шт.2	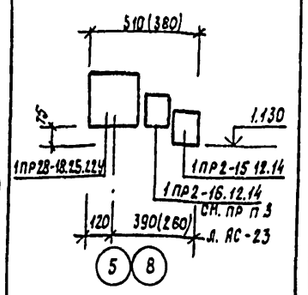
ПР-3 шт.10 (ПР-3а) шт.10	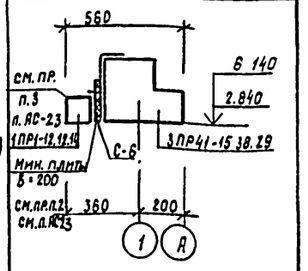
ПР-4 шт.13 (ПР-4а) шт.13	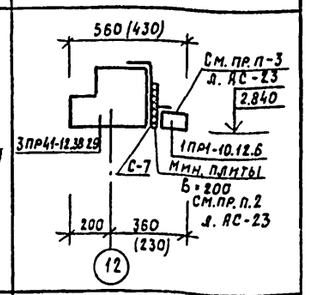
ПР-5 шт.4 (ПР-5а) шт.4	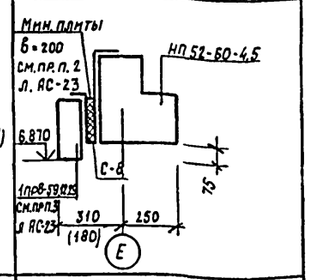
ПР-6 шт 8 (ПР-6а) шт.8	

МАРКА ПОЗ.	СХЕМА СЕЧЕНИЯ
ПР-7 шт 4 (ПР-7а) шт. 4	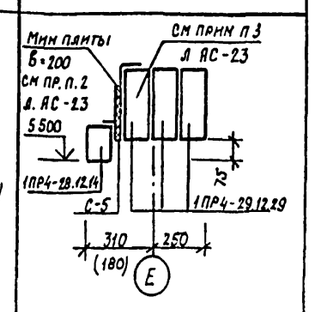
ПР-8 шт 3 (ПР-8а) шт. 3	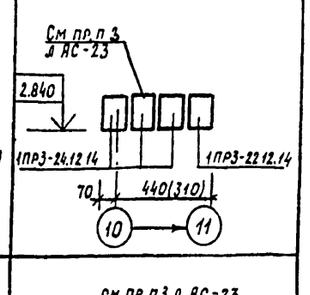
ПР-9 шт. 3 (ПР-9а) шт.3	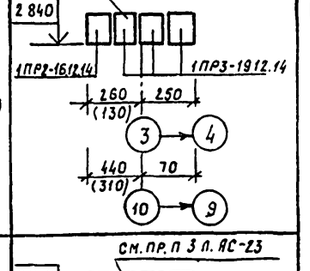
ПР-10 шт.2 (ПР-10а) шт.2	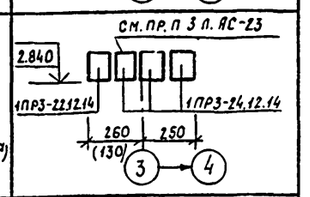
ПР-11 шт.3 (ПР-11а) шт.3	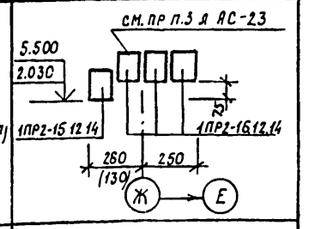
ПР-12 шт 2 (ПР-12а) шт 2	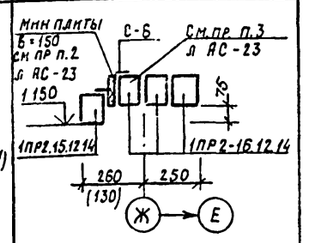

МАРКА, ПОЗ.	СХЕМА СЕЧЕНИЯ
ПР-13 шт. 2	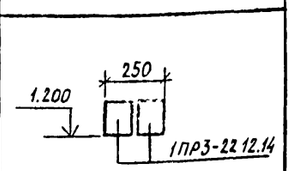
ПР 14 шт 29	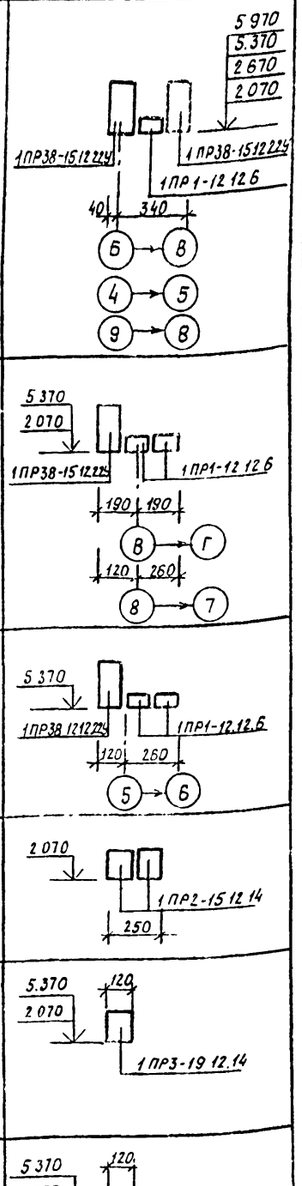
ПР-15 шт.2	
ПР-16 шт 2	
ПР-17 шт.1	
ПР 18 шт.5	
ПР 19 шт. 35	

МАРКА ПОЗ.	СХЕМА СЕЧЕНИЯ
ПР-20 шт. 5	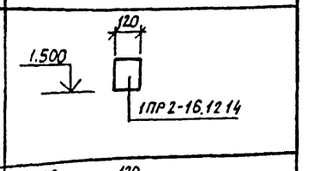
ПР-21 шт.5	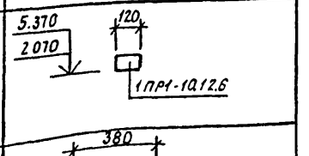
ПР-22 шт 1 (ПР-22а) шт. 1	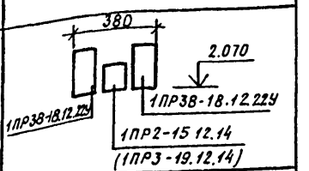
ПР-23 шт. 1 ПР-23а шт. 1	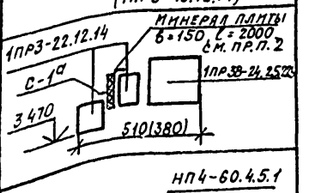
ПР-24 шт 4 ПР-24а шт. 4	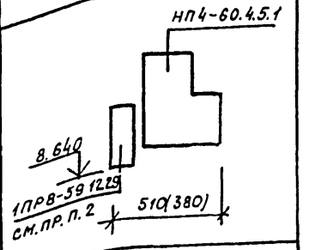
ПР-25 2 шт ПР-25а 2 шт	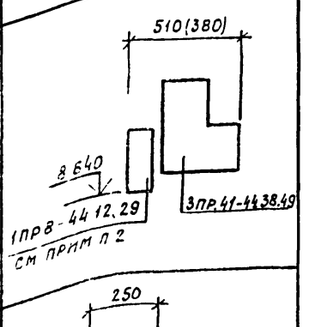
ПР-26 шт. 1	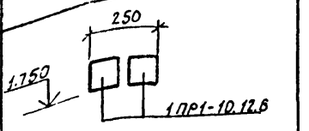

СПЕЦИФИКАЦИЯ ЭЛЕМЕНТОВ К ВЕДОМОСТИ ПЕРЕМЫЧЕК I-II ЭТАЖА

МАРКА, ПОЗ.	ОБОЗНАЧЕНИЕ	НАИМЕНОВАНИЕ	Кол-во б=510	Кол-во б=380	МАССА ЕД. КГ	ПРИМЕЧАНИЕ
ПР-1	1.138-10. Вып. 1	1ПР3-22.12.14	40	-	100	
	1.138-10. Вып. 3	3ПР41-25.38.29	40		535	
ПР-1а	1.138-10. Вып. 3	3ПР41-25.38.29		40	535	
ПР-2	1.138-10. Вып. 1	1ПР.28-18.25.22У	2	-	250	
	1.138-10 Вып. 1	1ПР2-15.12.14	2	-	75	
	1.138-10 Вып. 1	1ПР2-16 12.14	2	-	75	
ПР-2а	1.138-10. Вып 1	1ПР28-18.25.22У		2	250	
	1.138-10. Вып. 1	1ПР2-15.12.14		2	75	
	1.138-10. Вып. 1	1ПР2-16.12.14	-	-	75	
ПР-3	1.138-10. Вып. 1	1ПР1-12 12.14	10	-	50	
	1.138-10. Вып. 3	3ПР41-15.38.23	10	-	355	
ПР-3а	1.138-10. Вып. 1	1ПР1-12.12.14	-	-	50	
	1.138-10. Вып. 3	3ПР41-15.38.29	-	10	355	
ПР-4	1.138-10. Вып. 1	1ПР1-10.12.6	13	-	25	
	1.138-10. Вып. 3	3ПР41-12.38.29	13		295	
ПР-4а	1.138-10. Вып. 1	1ПР1-10.12.6	-	-	25	
	1.138-10. Вып. 3	3ПР41-12.38.29	-	13	295	
ПР-5	1.138-10. Вып. 4	1ПР8-59.12.29	4	-	385	
	1.225. 1-3	НП 5.2-60-4.5	4	-	2080	
ПР-5а	1.138-10. Вып.4	1ПР8-59.12.29	-	-	385	
	1.225. 1-3	НП 5.2.-60-4.5	-	4	2080	
ПР-6	1.138-10. Вып. 1	1ПР1-10.12.6	8	-	25	
	1.138-10. Вып. 1	1ПР1-12.12.14	24	-	50	
ПР-6а	1.138-10. Вып. 1	1ПР1-10.12.6	-	8	25	
	1.138-10 Вып.1	1ПР1-12.12.14	-	16	50	
ПР-7	1.138-10. Вып.1	1ПР4-28 12.14	4	-	125	
	1.138-10. Вып.1	1ПР4-29 12 29	12	-	250	
ПР-7а	1.138-10. Вып. 1	1ПР4-28 12.14	-	4	50	
	1.138-10. Вып. 1	1ПР4-29.12.29	-	8	250	
ПР-8	1 138-10 Вып 1	1ПР3-24.12.14	9	-	100	
	1.138-10. Вып.1	1ПР3-22.12.14	3	-	100	
ПР-8а	1.138-10. Вып 1	1ПР3-24 12.14	-	6	100	
	1.138-10 Вып. 1	1ПР3-22.12.14	-	3	100	
ПР-9	1.138-10. Вып.1	1ПР2-16.12.14	3	-	75	
	1.138-10. Вып.1	1ПР3-19.12.14	9	-	100	
ПР-9а	1.138-10. Вып.1	1ПР2-16.12.14	-	3	75	
	1.138-10. Вып.1	1ПР3-19.12.14	-	6	100	

Данный лист см. совместно с листами АС 20 ÷ АС 23

Т.П. 224-1-463.86 АС

Н. контр.	Бухарина		10.11.88
Нач. МТВЦ	Беганская		10.11.88
Гл. конст	Чернецкий		10.11.88
ГИП	Шелевиля		10.11.88
Вед. инж	Вольфленок		10.11.88
Ст. техн.	Жаголкина		10.11.88

Средняя общеобразовательная школа на 1100 учащихся (198 учащихся) со стенами из кирпича, приспособленная под лечебные учреждения

Стадия	Лист	Листов
Р	22	

Ведомость перемычек I и II этажа (начало)

Госстрой БССР „Белниитпросельстрой" г Минск

Привязан:

Инв. №

Копировал: Боля

Формат А2

Взам. инв. № | Подпись и дата | Инв. № подл.

Альбом I

Спецификация элементов к ведомости перемычек I-II этажа и фонаря (окончание)

Марка, поз.	Обозначение	Наименование	Кол-во Б=510	Кол-во Б=380	Масса ед.кг.	Примечание
ПР-10	1.138-10, Вып.1	1ПР3-22.12.14	2	—	100	
	1.138-10, Вып 1	1ПР3-24.12.14	6	—	100	
ПР-10а	1.138-10, Вып.1	1ПР3-22.12.14	—	2	100	
	1.138-10, Вып.1	1ПР3-24.12.14	—	4	100	
ПР-11	1.138-10, Вып.1	1ПР2-15.12.14	3	—	75	
	1.138-10, Вып.1	1ПР2-16.12.14	6	—	75	
ПР-11а	1.138-10, Вып.1	1ПР2-15.12.14	—	2	75	
	1.138-10, Вып.1	1ПР2-16.12.14	—	4	75	
ПР-12	1.138-10, Вып.1	1ПР2-15.12.14	2	—	75	
	1.138-10, Вып.1	1ПР2-16.12.14	6	—	75	
ПР-12а	1.138-10, Вып.1	1ПР2-15.12.14	—	2	75	
	1.138-10, Вып.1	1ПР2-16.12.14	—	4	75	
ПР-13	1.138-10, Вып.1	1ПР3-22.12.14	4	—	100	
ПР-14	1.138-10, Вып.1	1ПР38-15.12.22У	58	—	100	
	1.138-10, Вып.1	1ПР1-12.12.6	29	—	25	
ПР-15	1.138-10, Вып.1	1ПР38-15.12.22У	2	2	100	
	1.138-10, Вып.1	1ПР1-12.12.6	4	4	25	
ПР-16	1.138-10, Вып.1	1ПР38-12.12.22У	2	2	75	
	1.138-10, Вып.1	1ПР1-12.12.6	4	4	25	
ПР-17	1.138-10, Вып.1	1ПР2-15.12.14	2	2	75	
ПР-18	1.138-10, Вып.1	1ПР3-19.12.14	5	5	75	
ПР-19	1.188-10, Вып.1	1ПР1-12.12.14	27	27	50	
ПР20	1.138-10, Вып.1	1ПР2-16.12.14	6	6	75	
ПР-21	1.138-10, Вып.1	1ПР1-10.12.6	5	5	25	
ПР-22	1.138-10, Вып.1	1ПР38-18.12.22У	2	2	125	
	1.138-10. Вып.1	1ПР2-15.12.14	1	1	75	
ПР-23	1.138-10, Вып.1	1ПР3-22.12.14	2	—	100	
	1.138-10, Вып.1	1ПР38-24.25.22У	1	—	325	
ПР-23а	1.138-10, Вып.1	1ПР3-22.12.14	—	1	100	
	1.138-10, Вып.1	1ПР38-24.25.22У	—	1	325	
ПР-24	1.138-10, Вып.4	1ПР8-59.12.29	4	—	385	
	1.225.1-3	НП4-60-4,5.1	4	—	2080	
ПР-24а	1.138-10, Вып.4	1ПР8-59.12.29	—	—	385	
	1.225.1-3	НПЧ-60-4,5,1	—	4	2080	
ПР-25	1.138-10, Вып.4	1ПР8-44.12.29	2	—	520	
	1.138-10, Вып.3	3ПРЧ1-44.38.44	2	—	1530	
ПР-25а						
	1.138-10, Вып.3	3ПРЧ1-44.38.44	—	2	1530	
	ГОСТ 6727-80	Сетки из арматуры Ø5 Вр1				
		для армирования стен				кг
	ГОСТ 5336-80	Сетки ГОСТ 5336-80				м²
	ГОСТ 9573-82	Минераловат пл. толщ. 40				м²
	ГОСТ 5781-82	Арматура Ф10 А III				кг

Инв. N подл. | Подпись и дата | Взам. инв. N

Спецификация элементов к ведомости перемычек цокольного этажа и подвала.

Марка, поз.	Обозначение	Наименование	Кол-во Б=510	Кол-во Б=380	Масса ед.кг.	Примечание
ПР-1	1.138-10, Вып.4	1ПР8-59.12.29	2	—	385	
	1.138-10, Вып.3	3ПР32-59.38.44	2	—	2065	
ПР-1а	1.138-10, Вып.4	1ПР8-59 12.29	—	—	385	
	1.138-10, Вып.3	3ПР32-59.38.44	—	2	2065	
ПР-2	1.138-10, Вып.1	1ПР2-16.12.14	2	—	75	
	1.138-10, Вып.1	1ПР3-19.12.14	2	—	75	
	1.138-10, Вып.1	1ПР28-20.25.22У	2	—	275	
ПР-2а	1.138-10, Вып.1	1ПР2-16.12.14	—	2	75	
	1.138-10, Вып.1	1ПР28-20.25.22У	—	2	275	
ПР-3	1.138-10, Вып.1	1ПР2-15.12.14	1	—	75	
	1.138-10, Вып.1	1ПР2-16.12.14	2	—	75	
	1.138-10, Вып.1	1ПР38-18.12.22У	1	—	125	
ПР-3а	1.138-10, Вып.1	1ПР38-18.12.22У	—	1	125	
	1.138-10, Вып.1	1ПР2-15.12.14	—	1	75	
	1.138-10, Вып.1	1ПР2-16.12.14	—	1	75	
ПР-4	1.138-10, Вып.1	1ПР3-22.12.14	2	—	100	
	1.138-10, Вып.1	1ПР38-27.25.22У	1	—	375	
ПР-4а	1.138-10, Вып.1	1ПР3-24.12.14	—	1	100	
	1.138-10, Вып.1	1ПР38-27.25.22У	—	1	375	
ПР-5	1.138-10, Вып.1	1ПР4-29.12.14	2	2	125	
	1.225-2, Вып.11	ПРГ28.14-4т	1	1	250	
ПР-6	1.138-10, Вып.1	1ПР1-12.12.6	4	4	25	
	1.138-10, Вып.1	1ПР38-15.12.22У	2	2	100	
ПР-7	1.138-10, Вып.1	1ПР3-24.12.14	2	2	100	
ПР-8	1.138-10, Вып.1	1ПР1-12.12.14	26	26	50	
ПР-9	1.138-10, Вып.1	1ПР2-16.12.14	4	4	75	
ПР-10	1.138-10, Вып.1	1ПР2-15.12.14	3	3	75	
ПР-11	1.138-10, Вып.3	3ПР8-44.25.29	1	1	485	
ПР-12	1 138-10, Вып.1	1ПР1-12 12.14	11	11	50	
	1.138-10, Вып.1	1ПР38-15.12.22У	22	22	100	
	1.138-10, Вып.1	1ПР1-12.12.14	21	—	50	
	1.138-10, Вып.1	1ПР38-12.12.22У	7	—	75	
ПР-14	1.138-10, Вып.1	1ПР1-10 12.14	—	—	50	
	1.138-10, Вып.1	1ПР1-12.12 14	8	—	50	
ПР-15	1.138-10, Вып.1	1ПР2-15.12.14	12	10	75	
	1.138-10, Вып.1	1ПР38-15.12.22У	6	6	100	
ПР-16	1.138-10, Вып.3	3ПРЧ1-25,38.29	5	5	355	
ПР-17	1.138-10, Вып.1	1ПР4-29.12.14	6	6	125	
	1.225-2, Вып.11	ПРГ32.14-4Т	3	—	380	
ПР-13а	1.138-10, Вып.1	1ПР1-10.12.14	—	—	50	

Марка, поз.	Обозначение	Наименование	Кол-во Б=510	Кол-во Б=380	Масса ед.кг.	Примечание
	1.138-10, Вып.1	1ПР1-12.12.14	—	14	50	
	1.138-10, Вып.1	1ПР38-12.12.22У	—	7	75	
ПР-14а	1.138-10, Вып.1	1ПР1-12.12.14	—	6	50	
ПР-18	1.225-2, Вып.11	ПРГ60.2.5-4т	2	—	1500	
ПР-18а	1.225-2, Вып.11	ПРГ60.2.5-4т	—	2	1500	
ПР-19	1.138-10, Вып.1	1ПР1-10.12.6	1	1	50	
	1.138-10, Вып.1	1ПР38-12.12.22У	2	2	100	
ПР-20	1.138-10, Вып.1	1ПР28-18.25.22У	1	1	250	
ПР-21	1.138-10, Вып.1	2ПР72-27.38.22У	1	1	570	
ПР-7а	1.138-10, Вып.1	1ПР2-15.12.14	4	—	75	
ПР-15а	1.138-10, Вып.1	1ПР38-15.12.22У	2	—	100	
		1ПР2-15 12 14	6	—	75	
ПР-16а	1.138-10, Вып.1	1ПР38-15.12.22У	—	2	100	
		1ПР2-15.12.14	—	4	75	

1. В круглых скобках обозначены проемы при варианте наружных стен δ=380 мм.

2. Минераловатные плиты на синтетическом связующем (ГОСТ 9573-82) приняты γ=75кг/м3 толщиной 40 мм, длиной, равной длине проема ширины „в", указанной на чертеже.

3. Указанные перемычки аннулируются при варианте стен δ=380 мм.

4. Данный лист см. совместно с листом АС-21, АС-22.

Привязан:

Инв. N

Н.контр.	Бухарина		10.11.86	Средняя общеобразовательная школа на 11 классов (повышенной) со спальнями из кирпича, приспособливаемая под лечебные учреждения
Нач. МГЭП	Беранская		10.11.86	
Гл.констр.	Чернецкий		10.11.86	
Гип	Шелевилев		10.11.86	Спецификация эл-тов к ведомости перемычек I и II эт. и фонаря (окончание), спецификация эл-тов к ведомости перемычек цок. эт. и подв.
Вед.инж.	Вольфленок		10.11.86	
Ст.техн.	Жеголякина		10.11.86	

ТП 224-1-463.86 АС

Стадия	Лист	Листов
Р	23	

Госстрой БССР
БЕЛНИИГИПРОСЕЛЬСТРОЙ
г. Минск

Альбом I

Ведомость отделки помещений (начало)
площадь в м²

Наименование или номер помещения	Потолок		Стены или перегородки		Низ стен или перегородок (панель)			Примечание
	Площадь	Вид отделки	Площадь	Вид отделки	Площадь	Вид отделки	Высота, мм	
1 этаж								
1	13.05	Клеевая побелка	5,80	Улучшенная клеевая покраска	8.60	улучшенная масляная покраска	1800	
2	35.38	то же	13.45	то же	19.97	то же	1800	
4	57.70	"	27.91	"	38.63	"	1800	
30	39.40	"	40.37	"	55.00	"	1800	
31	32.65	"		"		"	1800	
5	103.74	"	72.48	"	103.47	улучшенная масляная покраска	1800	
					4.50	облицовка глазурованной плиткой	1000	глазурованная плитка у умывальника
9	50.75	"	28.51	"	42.09	то же	1800	то же
					1.20		1000	
10	50.80	"	28.68	"	42.12	"	1800	то же
					1.20		1000	
29	81.21	"	20.05	"	65.25	"	1800	то же
					3.00		1000	
6	53.93	"	74.09	"	1.50	облицовка глазурованной плиткой	1000	глазурованная плитка у умывальника
7	55.47	"	75.65	"	1.50	то же	1000	то же
11	9.24	"	38.73	"	1.50	"	1000	"
20	4,15	"	17.09	"	1.50	"	1000	"
19	19.62	"	48.71	"		—		
23	1.80	"	10.70	"		—		
24	8.29	"	20.68	"		—		
28	8.02	"	36.34	"		—		
34	4.43	"	26.62	"		—		
3	23.21	"	84.46	Улучшенная масляная покраска		—		
12	54.42	"	51.34	то же		—		
25	280.55	"	370.48	"		—		
8	16.68	Известковая побелка	51.04	"	52.67	облицовка глазурованной плиткой	1600	
22	2.36	"	12.38	"	10.30	то же	1600	
82	4.22	"	21.72	"	19.26	"	1600	
13	29.02	"	34.53	"	8.63	"	1000	глазурованная плитка у фронта оборудования.
14	12.00	Известковая побелка	26.97	Улучшенная масляная покраска	12.89	Облицовка глазурованной плиткой	1000	глазурованная плитка у фронта оборудования
15	10.76	то же	21.02	то же	10.46	то же	1000	то же
16	9.30	"	24.99	"	10.46	"	1000	"
27	23.90	"	39.48	"	61.98	"	1800	
35	11.99	"	15.75	"	24.67	"	1800	
21	1.84	"	7.66	Известковая побелка	10.72	"	1800	
81	3.32	"	13.44	то же	17.90	"	1800	
32	8.02	"	41.92	"	1.50	"	1000	глазурованная плитка у умывальника
17	4.75	"	24.55	"		—		
18	4.75	"	24.55	"		—		
26	16.01	"	47.72	"		—		
33	6.21	"	31.53	"		—		
64	1.09	"	11.47	"		—		
Лестничные клетки	62.92	"	178.22	"	54.86	Ул. масляная покраска	1800	
2 этаж								
41	117.11	клеевая побелка	174.55	Улучшенная клеевая покраска	70,15	Улучшенная масляная покраска	1800	
65	112.02	то же	111.26	То же	107.10	то же	1800	
36	56.02	"	77.29	Улучшенная		—		
37	28.22	"	43.01	масляная покраска		—		
40	3.79	"	29.91	Улучшенная		—		
44	38.29	"	63.80	клеевая		—		
45	38.35	"	63.87	покраска		—		
50	8.02	"	32.87	то же		—		
51	13.85	"	43.09	"		—		
52	27.87	"	55.32	"		—		
38	6.22	"	40.80	"		—		

Инв. N подл. | Подпись и дата | Взам. инв. N

Привязан:

Инв. N

Н. контр.	Бухарина		10.11.85
Нач. МТЭП	Беганская		10.11.85
Тип	Шелевиля		10.11.85
Гап	Нордштейн		10.11.85
Гл. констр.	Чернецкий		10.11.85
Ст. арх.	Кофанова		10.11.85

ТП 224-1-463. 86 АС

Средняя общеобразовательная школа на 11 классов (198 учащихся) со стенами из кирпича, приспосабливаемая под лечебные учреждения.

Ведомость отделки помещений (начало)

Стадия	Лист	Листов
Р	24	

Госстрой БССР БЕЛНИИГИПРОСЕЛЬСТРОЙ г. Минск

Альбом I

Ведомость отделки помещений (окончание)
площадь в м².

Наименование или номер помещения	Потолок		Стены или перегородки		Низ стен или перегородок (панель)			Примечание
	Площадь	Вид отделки	Площадь	Вид отделки	Площадь	Вид отделки	Высота, мм	
53	9,89	клеевая	31,70	улучшенная		—		
		побелка		клеевая				
				покраска				
55	23,89	то же	50,99	то же		—		
56	37,90	"	63,39	"		—		
57	37,93	"	63,45	"		—		
58	42,92	"	65,89	"		—		
60	7,52	"	31,04	"		—		
61	4,28	"	23,23	"		—		
42	46,54	"	65,90	"	1,50	облицовка	1000	глазурованная
43	16,12	"	48,50	"		глазурован-		плитка у
						ной плиткой		умывальника
46	38,47	"	62,31	"	1,50	то же	1000	то же
47	15,83	"	44.16	"	1,50	"	1000	"
54	8,23	"	27,61	"	1.50	"	1000	"
59	44,19	"	64.19	"	1.50	"	1000	"
49	15,99	"	38,12	улучшенная	1.50	"	1000	"
				масляная				
				покраска				
48	46,72	"	65,49	то же				
86	22,56	известковая	22,24	"	32.13	облицовка	1800	
		побелка				глазурован-		
						ной плиткой		
62	1.67	то же	12.76	"	11.49	то же	1600	
63	1.67	"	14.25	"	10.00	"	1600	
66	16.68	"	51.04	"	52.67	"	1600	
39	14.59	"	48 85	"		—		
67	1.09	"	12.08	"		—		
64	0,88	"	11.12	известковая		—		
				побелка				
Цокольный этаж, подвал								
76	20.23	клеевая	25,88	улучшенная	34.49	улучшенная	1800	
		побелка		клеевая		масляная		
				покраска		покраска		
101	3,88	то же	5,07	то же	10.23	то же	1800	
79	10.52	"	15.00	"	13,36	"	1800	
80	4.20	"	6 44	"	5.59	"	1800	
86	6.06	"	14.26	"	15.31	"	1800	
99	3.56	"	8.20	"	6,86	"	1800	
100 **	52.27	"	36.43	"	109.99	"	1800	
78	103,72	"	42.84	"	101.04	"	1800	
88	17,52	"	31.65	"		—		
89	86.63	"	99.60	"		—		
90	49.55	"	68.45	"		—		
91	47.76	"	66,95	"		—		
95, 78 *	77.16	известк. поб.	171.53	известк. поб.		—		

Наименование или номер помещения	Потолок		Стены или перегородки		Низ стен или перегородок (панель)			Примечание
	Площадь	Вид отделки	Площадь	Вид отделки	Площадь	Вид отделки	Высота, мм.	
72	36.21	клеевая	24.84	улучшенная	32.89	улучшенная	1800	
		побелка		клеевая		масляная		
				покраска		покраска		
					3 00	облицовка	1000	глазурованная
						глазурован-		плитка у
						ной плиткой		фронта обо-
								рудованная
68	60.95	то же	19.75	улучшенная	1.50	облицовка	1000	глазурованная
				масляная		глазурован-		плитка у
				покраска		ной плиткой		умывальника
84	8.11	известковая	24.69	то же	31.14	облицовка	1600	
		побелка				глазурован-		
						ной плиткой		
83	8 46	то же	25,48	то же	27.65	то же	1600	
73	9.51	"	16.28	известковая	23.20	"	1800	
				побелка				
100 *	11 73	"	9.70	то же	23 93	"	1800	
75	20.20	"	44.58	"		—		
77	56.87	"	102.86	"		—		
92	30.75	"	52.70	"		—		
93	211.37	"	220.08	"		—		
94	113.51	"	153.11	"		—		
96	23,95	"	46 75	"		—		
97	16.72	"	43.88	"		—		
98	16.72	"	41.76	"		—		
100	18,81	"	41.73	"		—		
69	12.01	клеевая	41.14	улучшенная		—		
		побелка		масляная		—		
				покраска				
70	12.14	то же	42.36	то же		—		
71	10.29	"	36.13	"		—		
74	3.46	"	27.86	"		—		
85	2.84	"	16.41	"		—		
87	11.35	"	40.98	"		—		

1. В помещении 103 отделка не предусматривается.

Взам. инв. №

Подпись и дата

Инв. № подл.

Привязан

Инв №

Т.П	224-1-463.86		АС
Н. контр.	Бухарина		10.11.86
Нач. МТЭП	Беганская		10.11.86
ГИП	Шелевина		10.11.86
ГАП	Нордштейн		10.11.86
Гл. констр.	Чернецкий		10.11.86
Ст. арх.	Кофанова		10.11.86

Средняя общеобразовательная школа на 11 классов (198 учащихся) со стенами из кирпича, приспособляемая под лечебные учреждения.

Стадия	Лист	Листов
Р	25	

Ведомость отделки помещения (окончание)

Госстрой БССР Белниигипросельстрой г. Минск

Копир. Газ

Формат А2.

Альбом I

Схема расположения элементов перекрытия цокольного этажа между осями „А - Г"

Ж-Ж

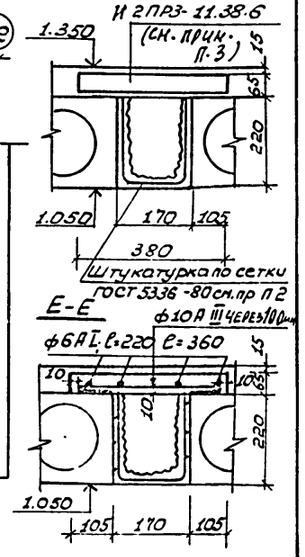

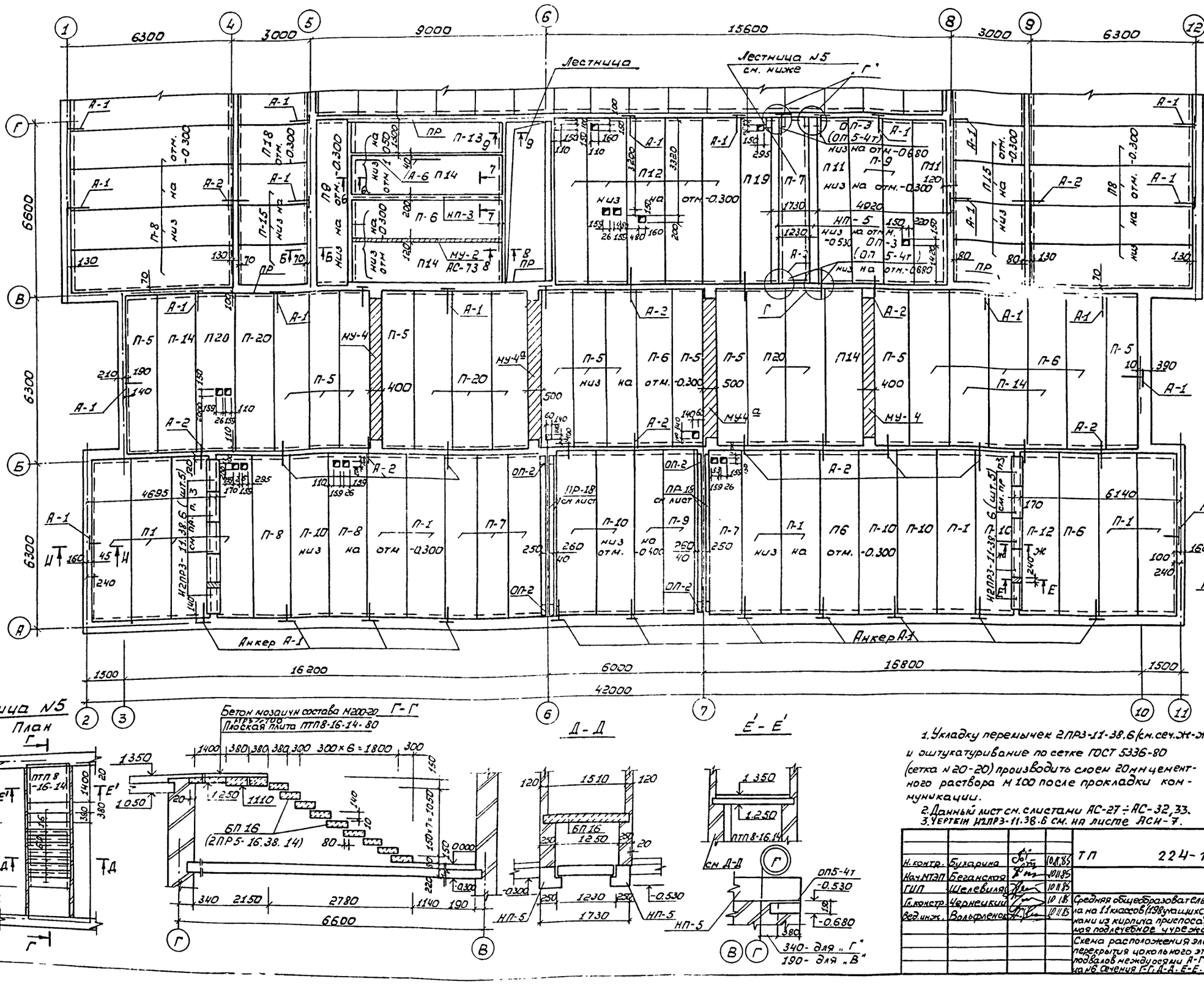

Лестница №5

1. Укладку перемычек 2ПР3-11-38.6 (см. сеч. Ж-Ж) и оштукатуривание по сетке ГОСТ 5336-80 (сетка N 20-20) производить слоем 20 мм цементного раствора М 100 после прокладки коммуникаций.
2. Данный лист см. с листами АС-27 ÷ АС-32, 33.
3. Чертеж И2ПР3-11.38.6 см. на листе АСИ-7.

Привязан:

Инв. №

				ТП 224-1-463.86	АС
Н. контр.	Бухарина		10.11.85		
Нач. НТЭП	Беганская		10.11.85		
ГИП	Шелевилял		10.11.85		
Гл. констр.	Черненкий		10.11.85	Средняя общеобразовательная школа на 11 классов (198 учащихся) со стенами из кирпича приспосабливаемая под лечебное учреждение	Стадия: Р; Лист: 26; Листов:
Вед. инж.	Вольфменкова		10.11.85	Схема расположения элементов перекрытия цокольного этажа и подвалов между осями А-Г. Лестница №6. Сечения Г-Г, Д-Д, Е-Е, Ж-Ж.	Госстрой БССР Белниигипросельстрой г. Минск

Согласовано
Инв. № подл. | Подпись и дата | Взам. инв. №

Схема расположения элементов перекрытия цокольного этажа и подвала между осями Г-Ж

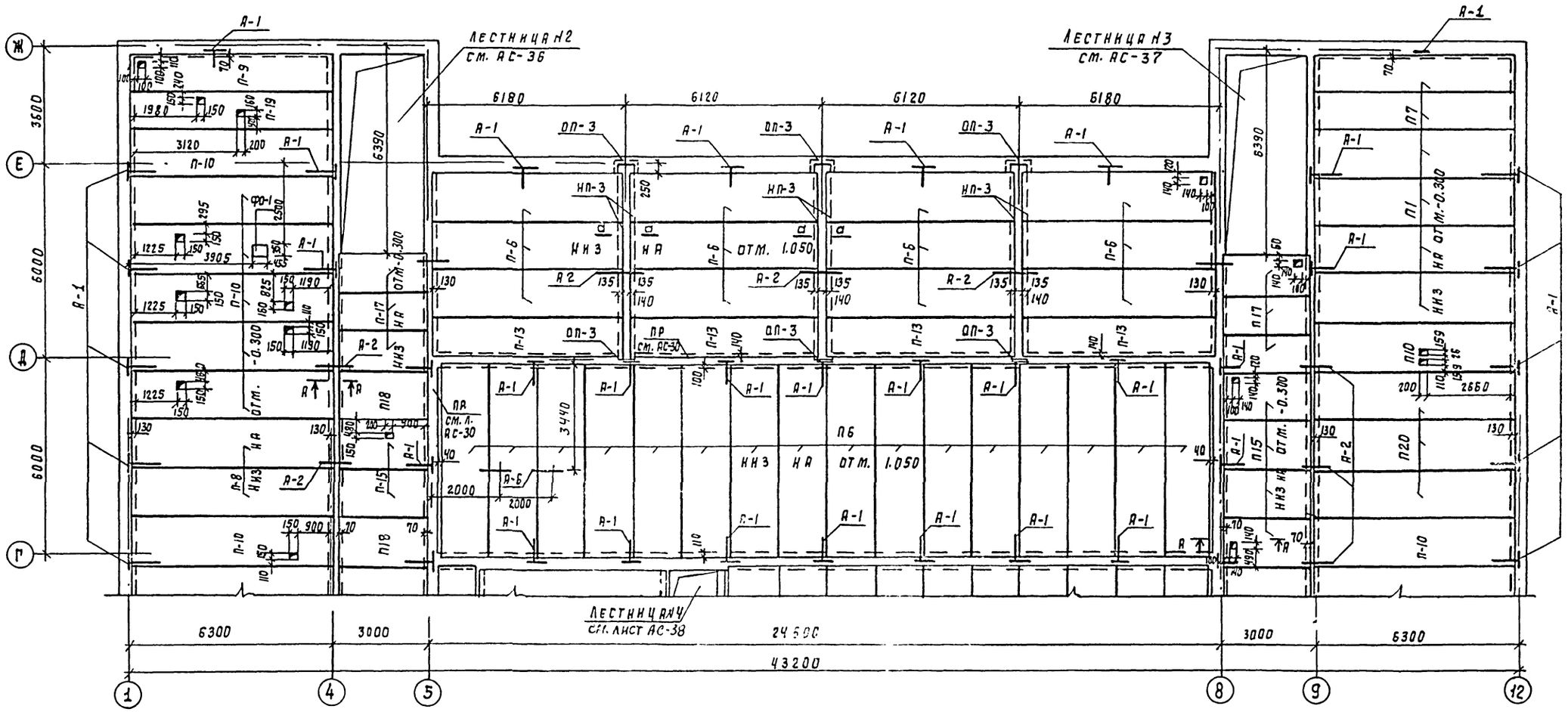

1. Данный лист см. совместно с листами АС-26÷АС-32,33.
2. Сечение А-А, а-а, см. на листе АС-38.

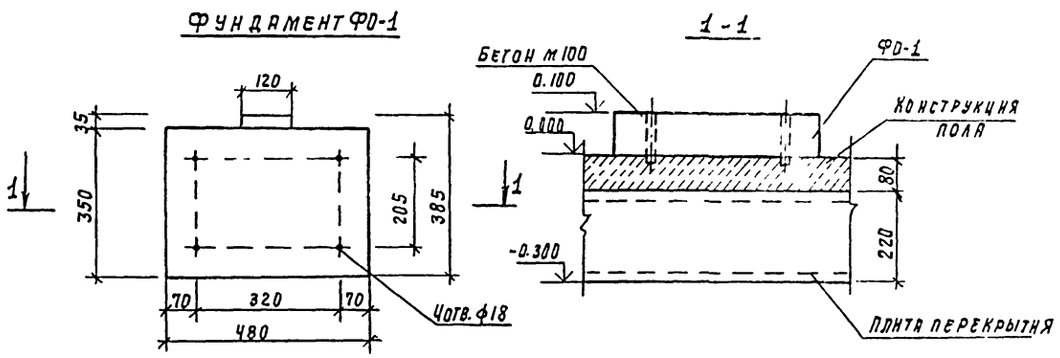
Фундамент ФО-1
1-1

					Т.П 224-1-463.86		АС
			Н. контр.	Бухаринна	10.11.85		
Привязан			Нач. МТЭП	Беганская	10.11.85	Средняя общеобразовательная школа на 11 классов (198 учащихся) с стенами из кирпича приспосабливаемая под лечебное учреждение.	Стадия Р / Лист 27 / Листов
			ГИП	Шелевская	10.11.85		
			Гл. конст.	Черницкий	10.11.85	Схема расположения элементов перекрытия цокольного этажа и подвала между осями Г-Ж.	Госстрой БССР Белниигипросельстрой г. Минск
			Вед. инж.	Вольфленок	10.11.85		
Инв. №:							

Копировала: Бо/ль Формат А2

Альбом I

Инв. № подл. | Подпись и дата | Взам. инв. №

Схема расположения элементов перекрытия между осями А-Г

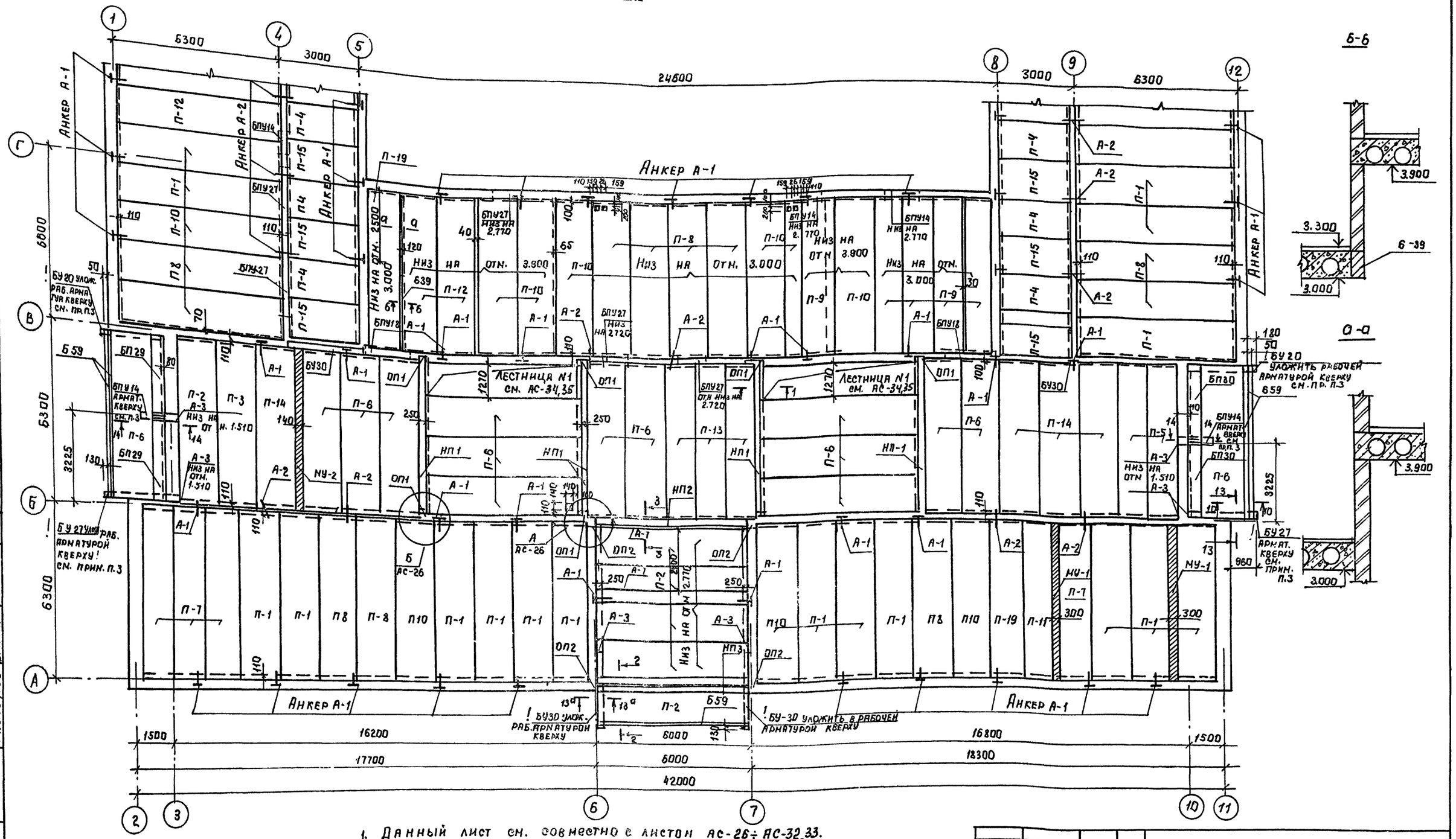

1. Данный лист см. совместно с листом АС-26÷АС-32,33.
2. Отметка низа плит перекрытий, не указанная на чертеже на чертеже 3.000.
3. Консольные элементы поддержать временными стойками или стропами вплоть до возведения покрытия здания
4. Сечения 11-11; 12-12÷18-18 см. на листе АС-33.
5. Сечение 2-2 см. на листе АС-65.

Гл. спец. ОВ	Кукарека		
Рук. бр. эл.	Мороз		
Гл. спец. СУ	Бражения		

Взам. инв. № | Подпись и дата | Инв. № подл.

Н. контр.	Бухарина		10.11.85
Нач. ПТЭО	Беганская		10.11.85
ГИП	Шелевяная		10.11.85
Гл. констр.	Чернецкий		10.11.85
Рук. бр.	Колушева		10.11.85
Вед. инж.	Вольфёнок		10.11.85

Т.П. 224-1-463.86 АС

Средняя общеобразовательная школа на 11 классов (198 учащихся) со стенами из кирпича, приспособленная под лечебные учреждения

Стадия	Лист	Листов
Р	28	

Схема расположения элементов перекрытия между осями А-Г

Госстрой БССР Белниигипросельстрой г. Минск

Привязан:

Инв. №

Копировал: Масл-

Формат А2

Альбом I

Схема расположения элементов перекрытия между осями Г-Ж.

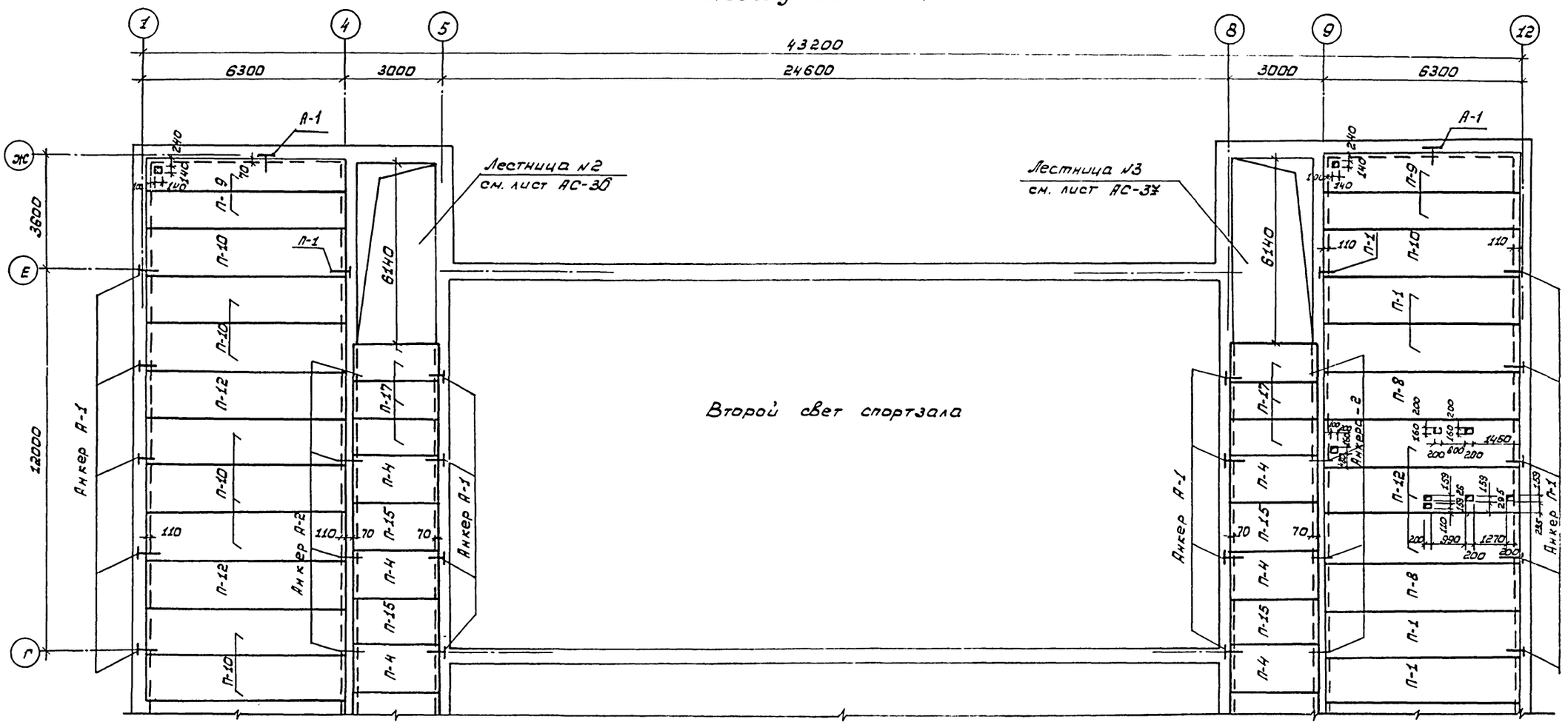

1. Данный лист смотреть совместно с листом АС-22
2. Перекрытие в осях 5-8, В-Г условно не показано.
3. Отметка низа перекрытия плит 3.000.
4. Спецификацию анкеров см. на листе АС-82.

Н. контр.	Бухарина		10.11.85	Т.П. 224-1-463.86 АС	
Нач. МТЭП	Беганская		10.11.85		
ГИП	Шелевиля		10.11.85	Средняя общеобразовательная школа на 11 классов (198 учащихся) со стенами из кирпича, приспосабливаемая под лечебные учреждения.	Стадия: Р; Лист: 29; Листов:
Гл. констр.	Чернецкий		10.11.85		
Рук. гр.	Колушева		10.11.85		
Ст. инж.	Вольфленок		10.11.85	Схема расположения элементов перекрытия между осями Г-Ж. Сечения А-А÷Б-Б, В-В	Госстрой БССР БелНИИгипросельстрой г. Минск

Привязан

Инв №

Согласовано

Гл. спец. ОВ — Кукаренко
Рук. гр. ЭЛ — Мороз
Гл. спец. СУ — Бражнева

Инв № подл. | Подпись и дата | Взам. инв. №

Копировал: Насенник

Формат А2

Альбом I

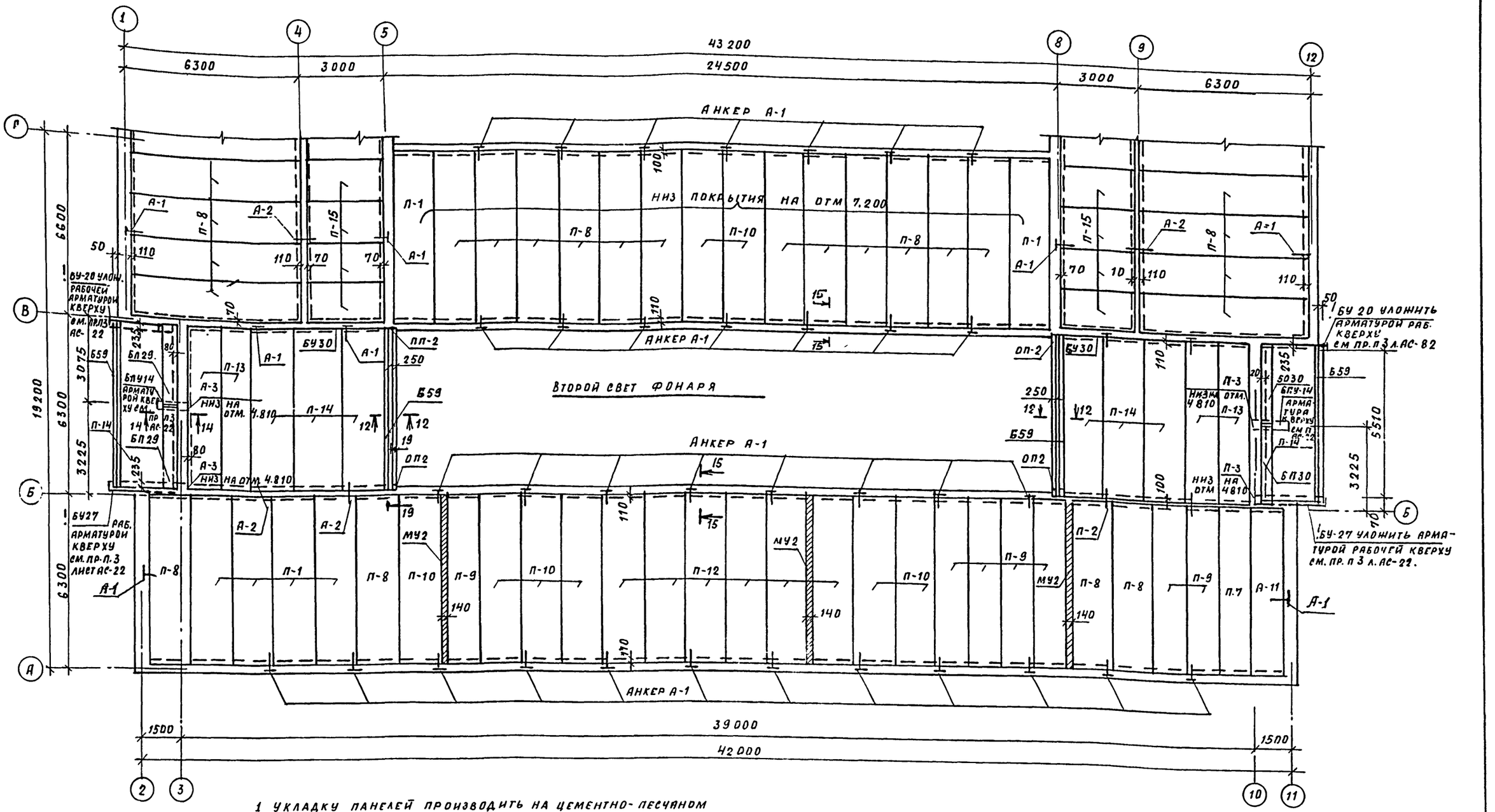

1 Укладку панелей производить на цементно-песчаном растворе М 50, уложенном на поверхность, очищенную от строительного мусора и пыли.

2. После укладки панелей перекрытия и покрытия швы между ними должны быть тщательно заполнены раствором М 100 или бетоном марки не ниже марки плит.

3. При монтаже плит следить за тем, чтобы глубина их опирания соответствовала проектной.

4. Данный лист смотреть совместно с листом АС-26÷АС-33.

5. Отверстия ф 150 мм для пропуска сантехнических и электротехнических коммуникаций просверлить, не затрагивая несущих ребер панелей.

6 Отметка низа покрытия (на плане не указано) - 6.300.

Н контр.	Бухарина		10.11.85
Нач. мтэп	Беганская		10.11.85
ГИП	Шелевиля		10.11.85
Гл. констр	Чернецкий		10.11.85
Рук. бр.	Колушев А		10.11.85
Ст инж.	Вольфленок		10.11.85

Т.П 224-1-463.86 АС

Средняя общеобразовательная школа на 11 классов (198 учащихся) со стенами из кирпича, приспосабливаемая под лечебное учреждение.

Схема расположения элементов покрытия между осями А÷Г.

Стадия	Лист	Листов
Р	30	

Госстрой БССР Белниигипросельстрой г Минск

Привязан:

Инв №

Копир. Гор

Формат А2

Согласовано

Гл. спец. ОВ Кукарско

Рук. бриг. ЭЛ Мороз

Гл. спец. СУ Браженас

Инв № подл | Подпись и дата | Взам. инв. №

Альбом I

Схема расположения элементов покрытия между осями Г-Ж

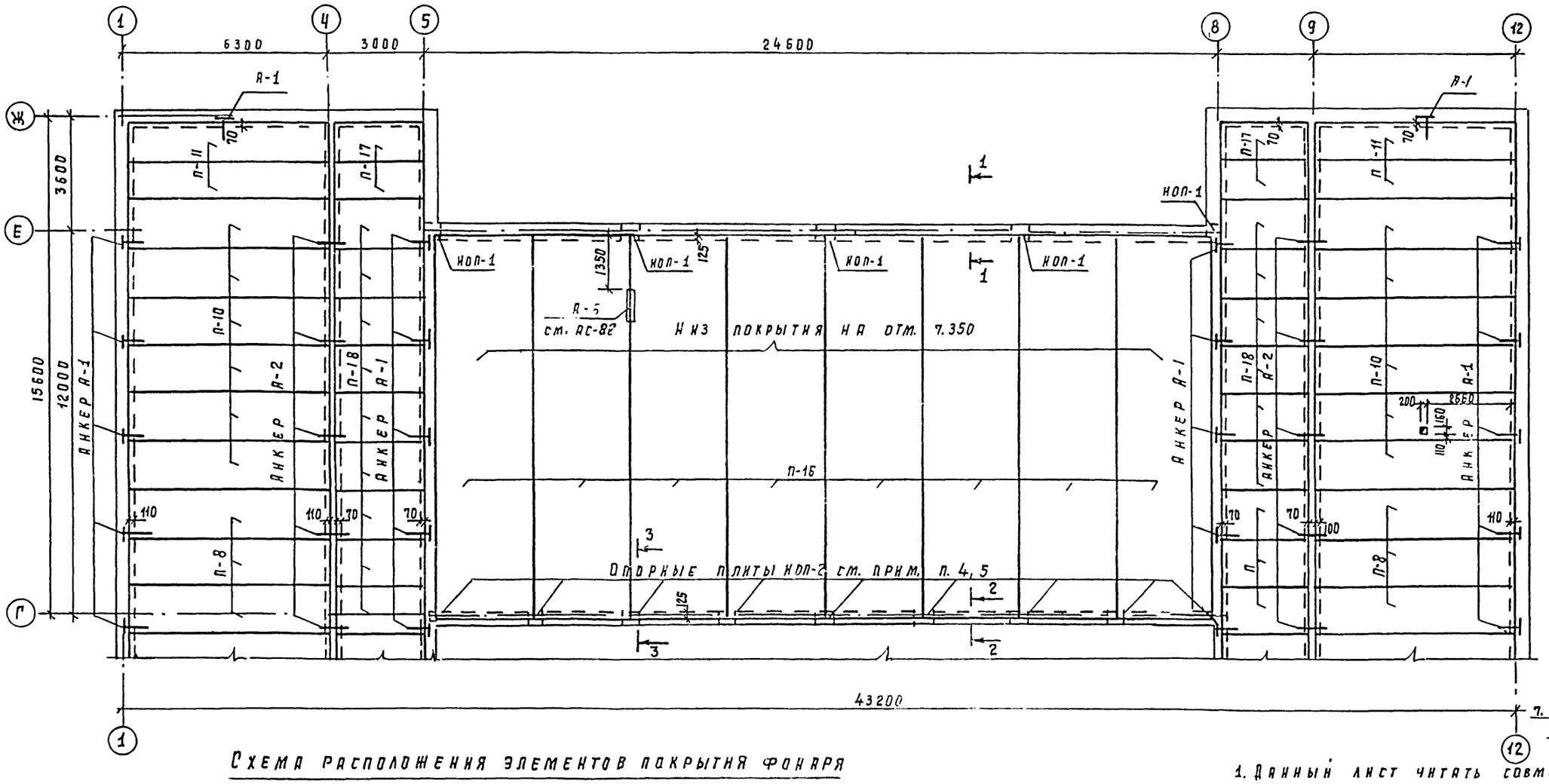

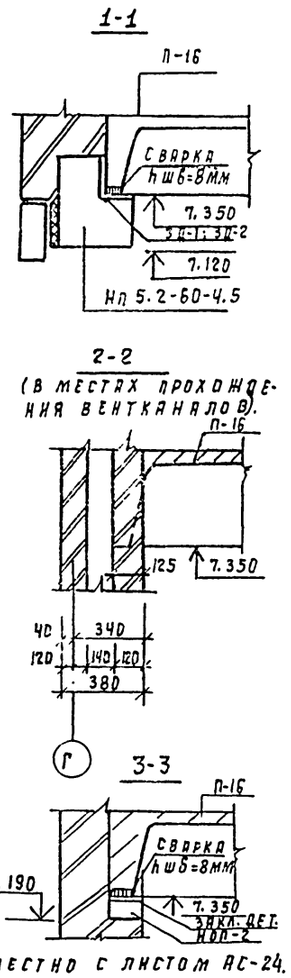

Схема расположения элементов покрытия фонаря

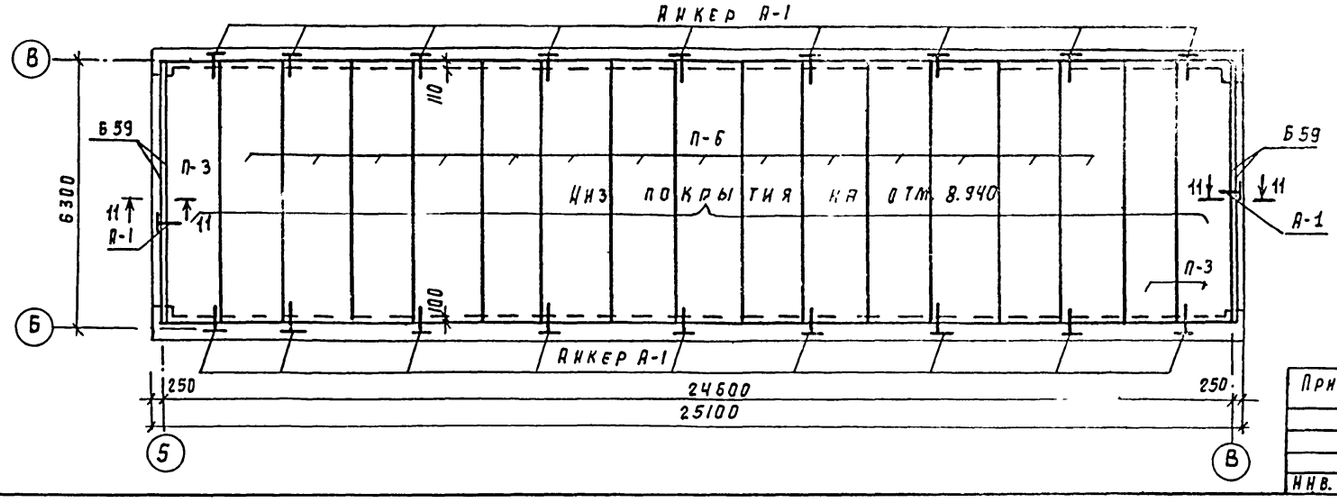

1. Данный лист читать совместно с листом АС-24.
2. Покрытие в осях 5-8, В-Г, условно не показана.
3. Отметка низа плит покрытия не указанная на плане -6.300.
4. В указанных местах опирания ребристых плит на кирпичную кладку уложить опорные плиты НОП-2, низ на отм. 7.190.
5. Плиты покрытия П-16 в местах опирания на опорные плиты и прогоны приварить не менее, чем в 3х местах к закладным деталям прогонов НП5,2-60-4.5 (см. листы АСИ3,4) и закладную деталь опорных плит НОП-2 (л. АС-43).

Т.П	224-1-463.86			АС
Н. контр.	Бухарина			
Нач. МТЭП	Беганская		10.11.85	
ГИП	Шелевиля		10.11.85	Средняя общеобразовательная школа на 11 классов (198 учащихся) со стенами из кирпича приспосабливаемая под лечебное учреждение.
Гл. констр.	Чернецкий		10.11.85	
Рук. бр.	Колушева		10.11.85	Схема расположения элементов покрытия между осями Г-Ж. Схема расположения элементов покрытия фонаря.
Ст. инж.	Вольфленок		10.11.85	

Стадия	Лист	Листов
Р	31	

Госстрой БССР
Белинигипросельстрой
г. Минск

Привязан

Инв. №:

Копировала: Бобр

Формат А2

Инв. № подл. | Подпись и дата | Взам. инв. №: | Гл. спец. ОВ Кухаренко | Рук. бр. ЭЛ Мороз | Гл. спец. СУ Брюненас

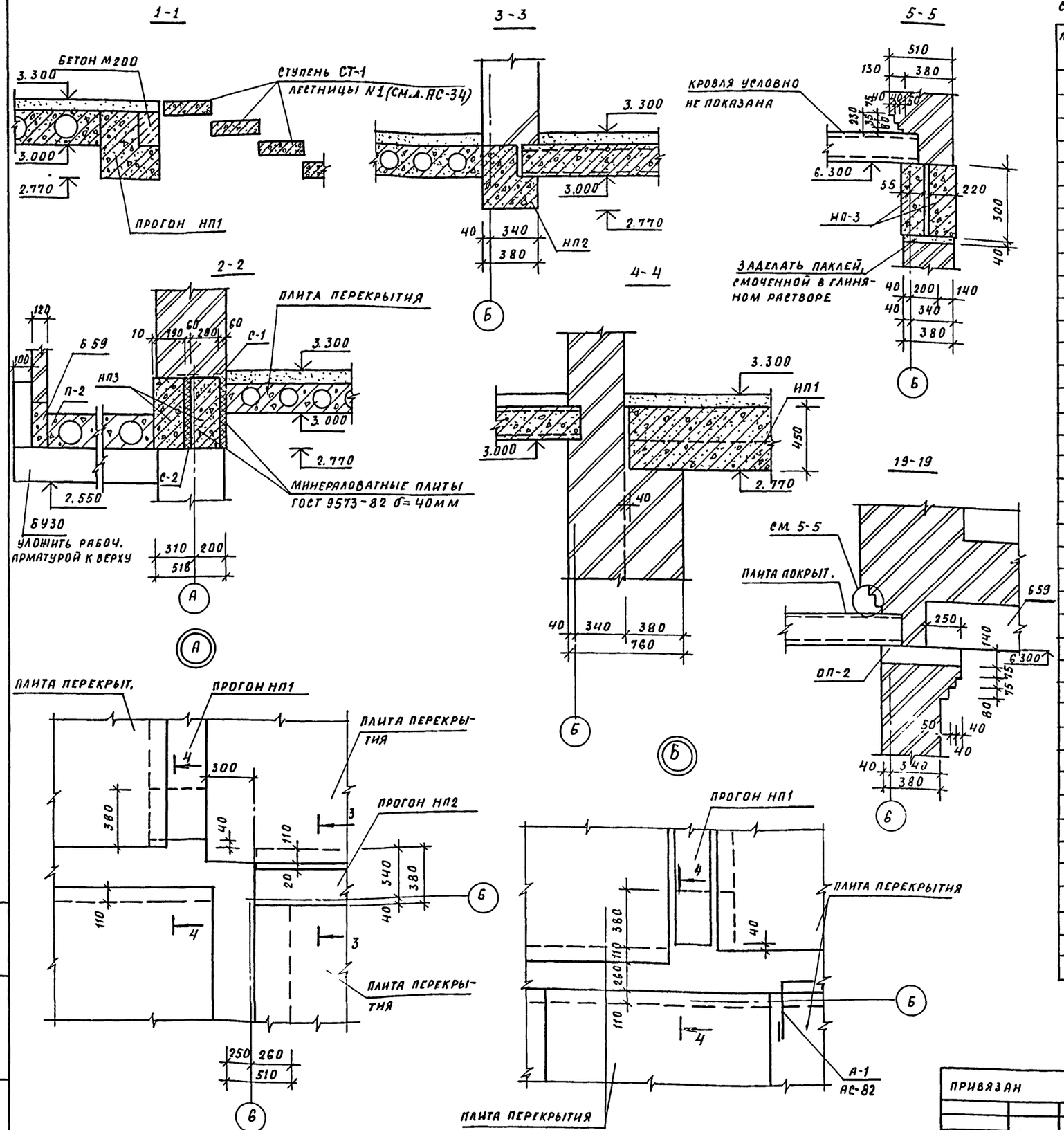

СПЕЦИФИКАЦИЯ К СХЕМАМ РАСПОЛОЖЕНИЯ ЭЛЕМЕНТОВ ПЕРЕКРЫТИЯ И ПОКРЫТИЯ.

МАРКА, ПОЗ.	ОБОЗНАЧЕНИЕ	НАИМЕНОВАНИЕ	КОЛ. ЦОК. ЭТ	КОЛ. ПЕР. ЭТ.	КОЛ. ПОКРЫТ.	КОЛ. ВСЕГО	МАССА, ЕД. КГ.	ПРИМЕЧАНИЕ
П-1	1.141-1. В 63	ПАНЕЛЬ ПЕРЕКРЫТИЯ ПК63.15-4ОТ V Г	15	23	5	43	2950	
П-2	1.141-1. В. 63	ПАНЕЛЬ ПЕРЕКРЫТИЯ ПК60.15-4АТ V Т	—	6	—	6	2200	
П-3	1 141-1. В 63	ПАНЕЛЬ ПЕРЕКРЫТИЯ ПК60.12-4АТ V Т	—	—	3	3	2100	
П-4	1.141-1 В. 60	ПАНЕЛЬ ПЕРЕКРЫТИЯ ПК 27 15-4Т	—	8	—	8	1290	
П-5	1.141-1 В 63	ПАНЕЛЬ ПЕРЕКРЫТИЯ ПК60-12-8Т V	12	5	—	17	2100	
П-6	1.141-1 В. 63	ПАНЕЛЬ ПЕРЕКРЫТИЯ ПК60 15-6АТ V Г	41	8	14	57	2800	
П-7	1.141-1 В. 63	ПАНЕЛЬ ПЕРЕКРЫТИЯ ПК69-12-4АТ V Г	7	4	2	12	2200	
П-8	1.141-1 В. 63	ПАНЕЛЬ ПЕРЕКРЫТИЯ ПК63.15-6АТ V Т	12	13	31	56	2200	
П-9	1.141-1 В. 63	ПАНЕЛЬ ПЕРЕКРЫТИЯ ПК63.12-8АТ V Г	7	9	7	23	2200	
П-10	1.141-1 В. 63	ПАНЕЛЬ ПЕРЕКРЫТИЯ ПК63.15-8АТ V Г	16	73	20	48	2950	
П-11	1.141-1 В. 63	ПАНЕЛЬ ПЕРЕКРЫТИЯ ПК63-12-6ОТ V Г	2	1	5	9	2200	
П-12	1 141-1 В. 14	ПАНЕЛЬ ПЕРЕКРЫТИЯ ПК10-63-15	6	7	6	19	2940	
П-13	1.241-1 В. 63	ПАНЕЛЬ ПЕРЕКРЫТИЯ ПК 60 12-6АТ V Т	5	—	4	9	2100	
П-14	1.141-1 В. 63	ПАНЕЛЬ ПЕРЕКРЫТИЯ ПК60.15-8АТ V Т	5	12	8	25	2800	
П-15	1.141-1 В. 60	ПАНЕЛЬ ПЕРЕКРЫТИЯ ПК27.15-6Т	13	8	8	29	1290	
П-16	1.465-1-3/80 вып. 5	ПАНЕЛЬ ПЕРЕКРЫТИЯ 20Г12-7Л VI ВТ	—	—	8	8	7000	
П-17	1.141-1 В. 60	ПАНЕЛЬ ПЕРЕКРЫТИЯ ПК 27.12-8Т	6	6	4	16	970	
П-18	1.141-1 В. 60	ПАНЕЛЬ ПЕРЕКРЫТИЯ ПК22 15-8Т	3	—	18	21	1290	
П-19	1.141-1 В. 14	ПАНЕЛЬ ПЕРЕКРЫТИЯ ПК10.69-12	1	2	—	3	2200	
БПУ-18	1.138-10 В. 2	ПЕРЕМЫЧКА 2ПР72-18.38.22У	2	2	—	4	375	
БПУ-27	1.138-10 В. 2	ПЕРЕМЫЧКА 2ПР72.27.38.22У	—	5	—	5	570	
БПУ-14	1.138-10 В. 2	ПЕРЕМЫЧКА 2ПР-72-14.38.22У	—	5	2	7	295	
НП-1	1.225.1-3	ПРОГОН НП3-60-4.5-1	—	4	—	4	2080	
НП-2	1.225.1-3	ПРОГОН НП 5.2-60-4.5-1	—	1	—	1	2080	
НП-3	1.225-2 В. 11	ПРОГОН ПРГ 60.2.5-4Т	7	4	—	11	1500	
НП-4	1 225-2 В. 11	ПРОГОН ПРГ 32.1.4-4Т.	—	—	—	—	380	
Б59	1.138-10 В. 4	ПЕРЕМЫЧКА 1ПР8-59.12.29	—	5	14	19	385	
П-20	1.141-1 В. 14	ПАНЕЛЬ ПЕРЕКРЫТИЯ ПК10.60-15	10	—	—	10	2200	
БП29	1.138-10 В. 2	ПЕРЕМЫЧКА 2ПР13-29.51.22	—	2	2	4	835	
БП30	1.138-10 В. 2	ПЕРЕМЫЧКА 2ВР10-29.38.22	—	2	2	4	620	
БУ20	1 138-10 В. 1	ПЕРЕМЫЧКА 1ВР28-20.25-22У	—	2	2	4	275	
БУ27	1.138-10 В. 1	ПЕРЕМЫЧКА 1ПР38-27.25.22У	—	2	2	4	375	
БУ30	1.138-10 В. 1	ПЕРЕМЫЧКА 1ПР38-29.25.22У	—	4	2	6	400	
Б39	1.138-10 В 1	ПЕРЕМЫЧКА 1ПР8-38.12.22	—	1	—	1	250	
НП-5	1.138-10. В. 3	ПЕРЕМЫЧКА 3ПР32-69.38.44	2	—	—	2	2065	см. пр. п.1
БП19	1.138-10 В.2 л АСИ-7	ПЕРЕМЫЧКА И2ПР3-11.38.6	12	—	—	12	270	
	1 243.1-4	ПЛИТА ПЛОСКАЯ ПТП8-76-14	1	—	—	1	4480	

1. Перемычка И2ПР3-11.38.6 отличается от 2ПР3-11.38.6 изменением поз. 2 (Ф5ВI, ш.150) в армат. сетке

Н. КОНТР.	БУХАРИНА		11.11.85
НАЧ. МТЭП	БЕГАНСКАЯ		10.11.85
ГИП	ШЕЛЕВИЛЯ		10.11.85
ГЛ. КОНСТР.	ЧЕРНЕЦКИЙ		10.11.85
РУК. ГР.	КОЛУШЕВА		10.11.85
ИСПОЛН.	ВОЛЬФЛЕНОК		10.11.85

Т.П 224-1-463.86 АС

СРЕДНЯЯ ОБЩЕОБРАЗОВАТЕЛЬНАЯ ШКОЛА НА 11 КЛАССОВ (198 УЧАЩИХСЯ) СО СТЕНАМИ ИЗ КИРПИЧА, ПРИСПОСАБЛИВАЕМАЯ ПОД ЛЕЧЕБНЫЕ УЧРЕЖДЕНИЯ.

СЕЧЕНИЯ 1-1÷5-5, 19-19. ЧЗЕЛ А, Б СПЕЦИФИКАЦИЯ К СХЕМАМ РАСПОЛОЖЕНИЯ ЭЛЕМЕНТОВ ПЕРЕКРЫТИЯ И ПОКРЫТИЯ.

СТАДИЯ	ЛИСТ	ЛИСТОВ
Р	32	

ГОССТРОЙ БССР БЕЛНИИГИПРОСЕЛЬСТРОЙ г. МИНСК

ПРИВЯЗАН

ИНВ. №

КОПИР. Гец

ФОРМАТ А2

АЛЬБОМ I

ИНВ. № ПОДЛ. | ПОДПИСЬ И ДАТА | ВЗАМ. ИНВ. №

Альбом I

6-6

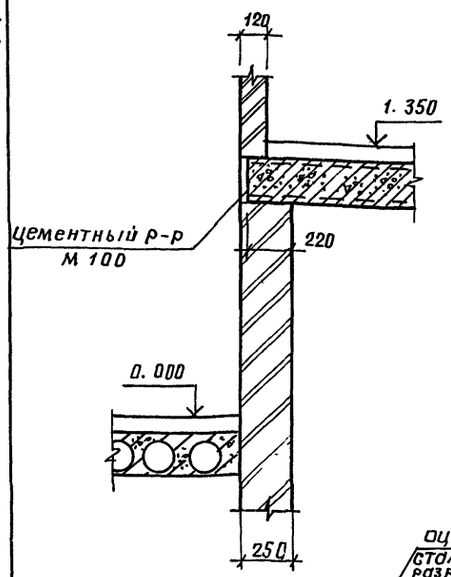

7-7

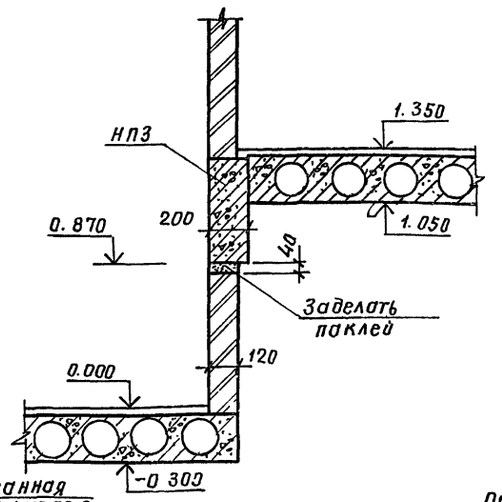

8-8

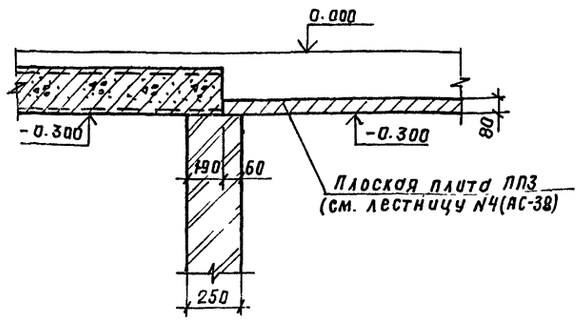

9-9

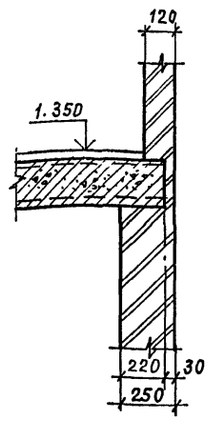

13-13

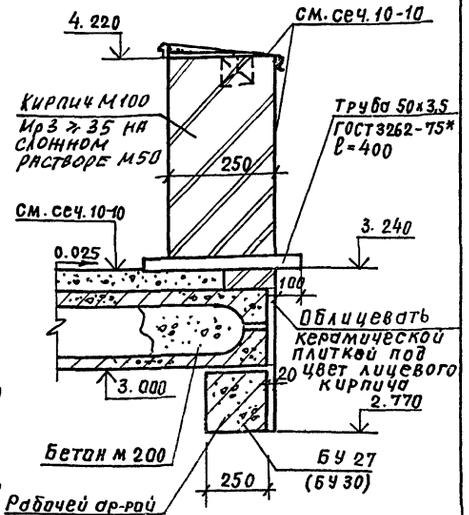

10-10

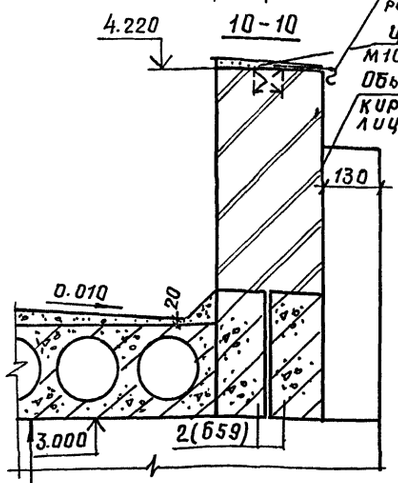

11-11

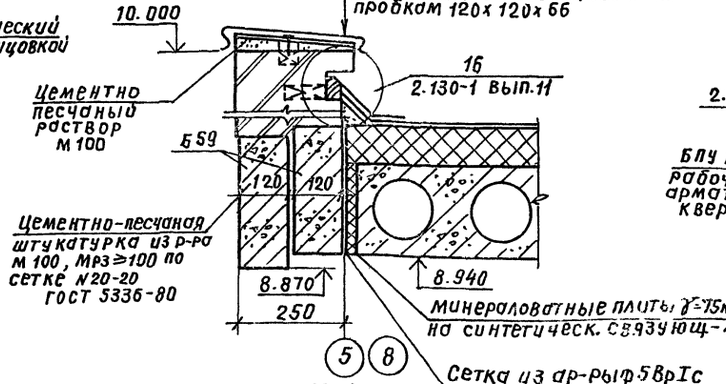

12-12

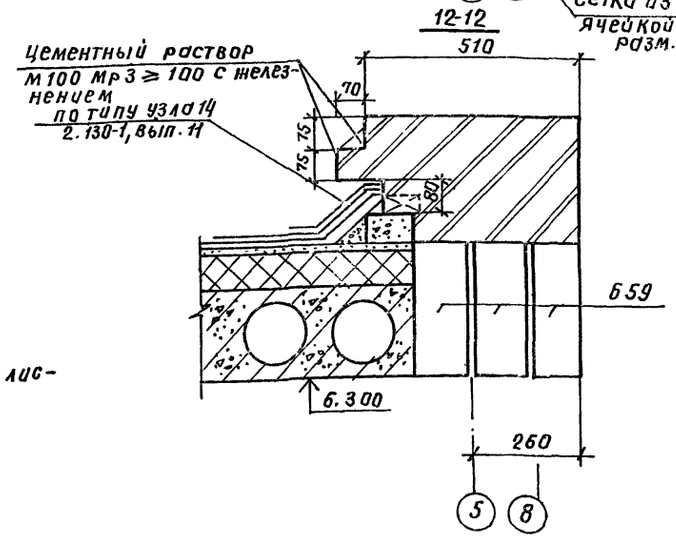

14-14

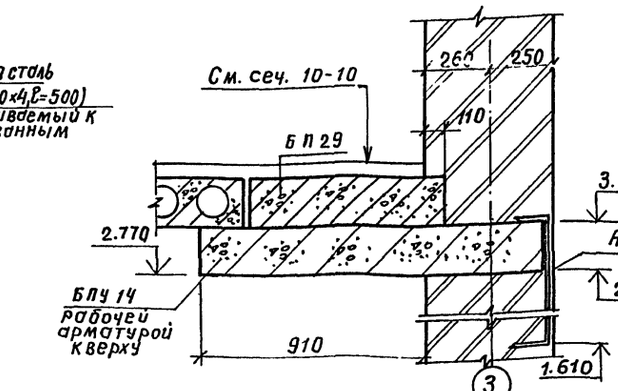

15-15

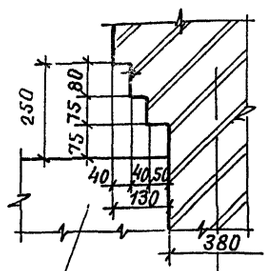

16-16

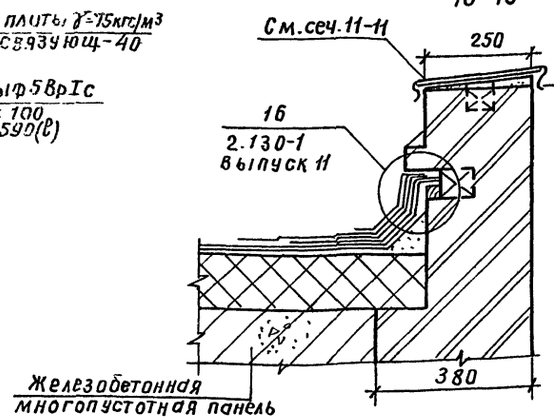

17-17

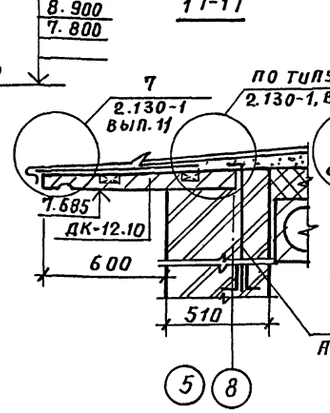

18-18

Данный лист смотреть совместно с листами АС-40; АС-41; АС-26÷АС-31.

Т.П. 224-1-463.86 АС					
Н.контр	Бухарина		10.11.88		
Нач.мтдл	Беганская		10.11.88		
ГИП	Шелевила		10.11.88		
Гл.констр	Чернецкий		10.11.88	Средняя общеобразовательная школа на 11 классов (198 учащихся) со стенами из кирпича приспособливаемая под лечебные учреждения	Стадия Р; Лист 33; Листов
Рук.гр.	Колушева		10.11.88		
Ст.инж	Вольфленок		10.11.88		
Привязан:				Узлы перекрытия, покрытия и кровли. Сечения 6-6÷18-18.	Госстрой БССР БЕЛНИИГИПРОСЕЛЬСТРОЙ г. Минск
Инв.№					

Инв.№ подл. | Подпись и дата | Взам. инв.№

Формат А2

Альбом I

План

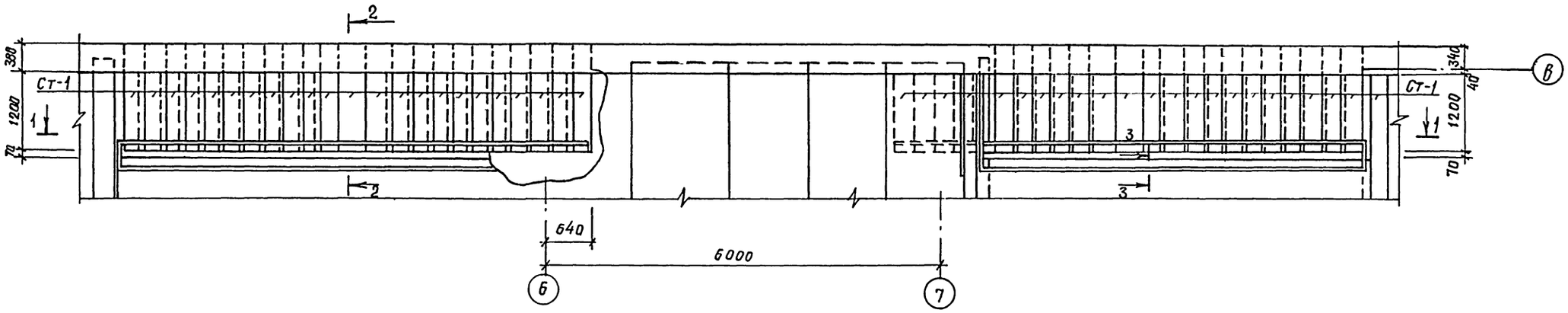

1-1

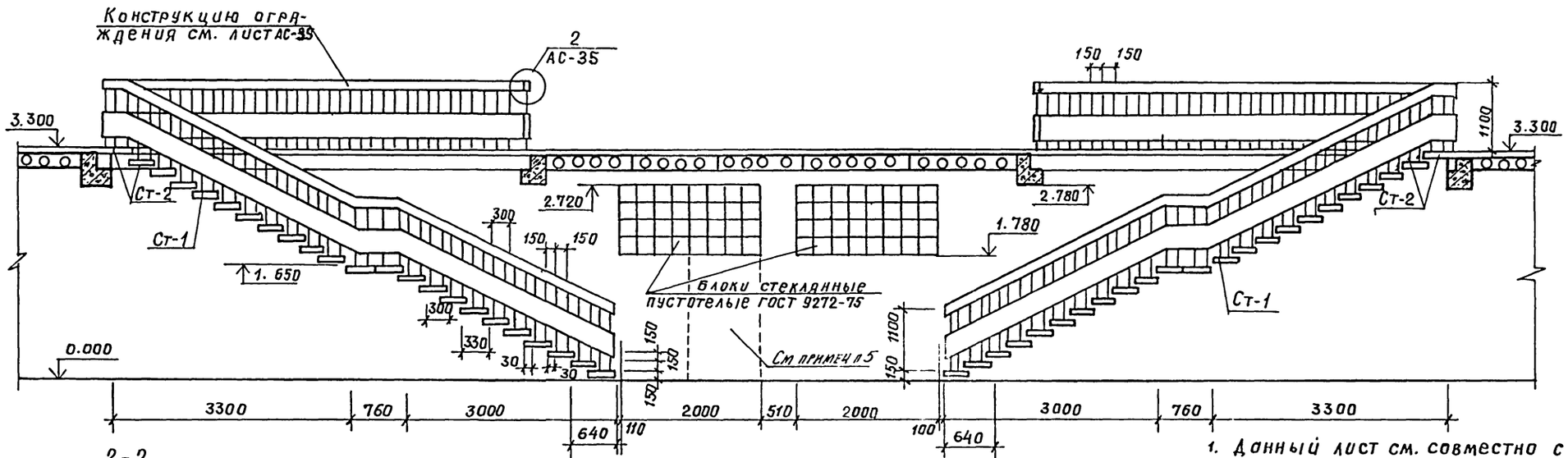

2-2

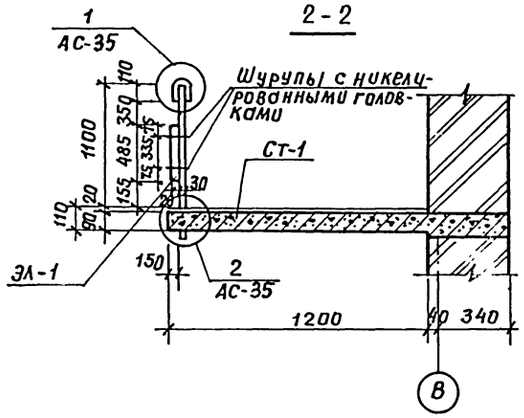

3-3

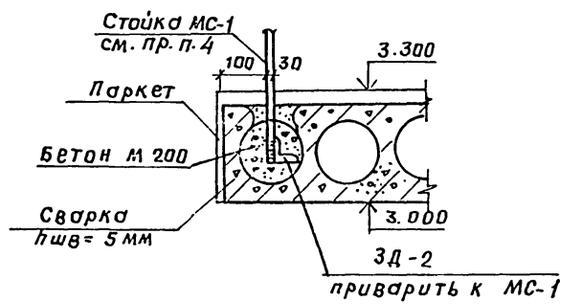

1. Данный лист см. совместно с листом АС-35.
2. Мозаичный слой на ступенях устраивать после установки стоек ограждения и приварки их к накладным деталям.
3. Экраны ограждения лестницы №1 покрыть бесцветным лаком за 2 раза.
4. Для установки стоек МС-1 в пустоте, в месте установки стоек просверлить отв. ф 100 мм, незатрагивая несущих ребер панелей; после установки стоек отверстия заделать бетоном м 200.
5. Указанный проём закладывается кирпичом и стеклоблоками на глинян. р-ре при переводе на режим БХП разбирается до отм 2.720.

Т. п. 224-1-463.86 АС

Н. контр.	Бухарина		
Нач. МТэ	Беганская		
ГИП	Шелевиля		
Гл. констр.	Чернецкий		
Вед. инж.	Вольфленок		

Средняя общеобразовательная школа на 11 классов (198 учащихся) со стенами из кирпича приспосабливаемая под лечебное учреждение.

Стадия	Лист	Листов
Р	34	

Лестница N 1. План. Разрезы 1-1; 2-2.

Госстрой БССР БЕЛНИИГИПРОСЕЛЬСТРОЙ г. Минск

Привязан:

Инв. №

Инв. № подл. | Подпись и дата | Взам. инв. №

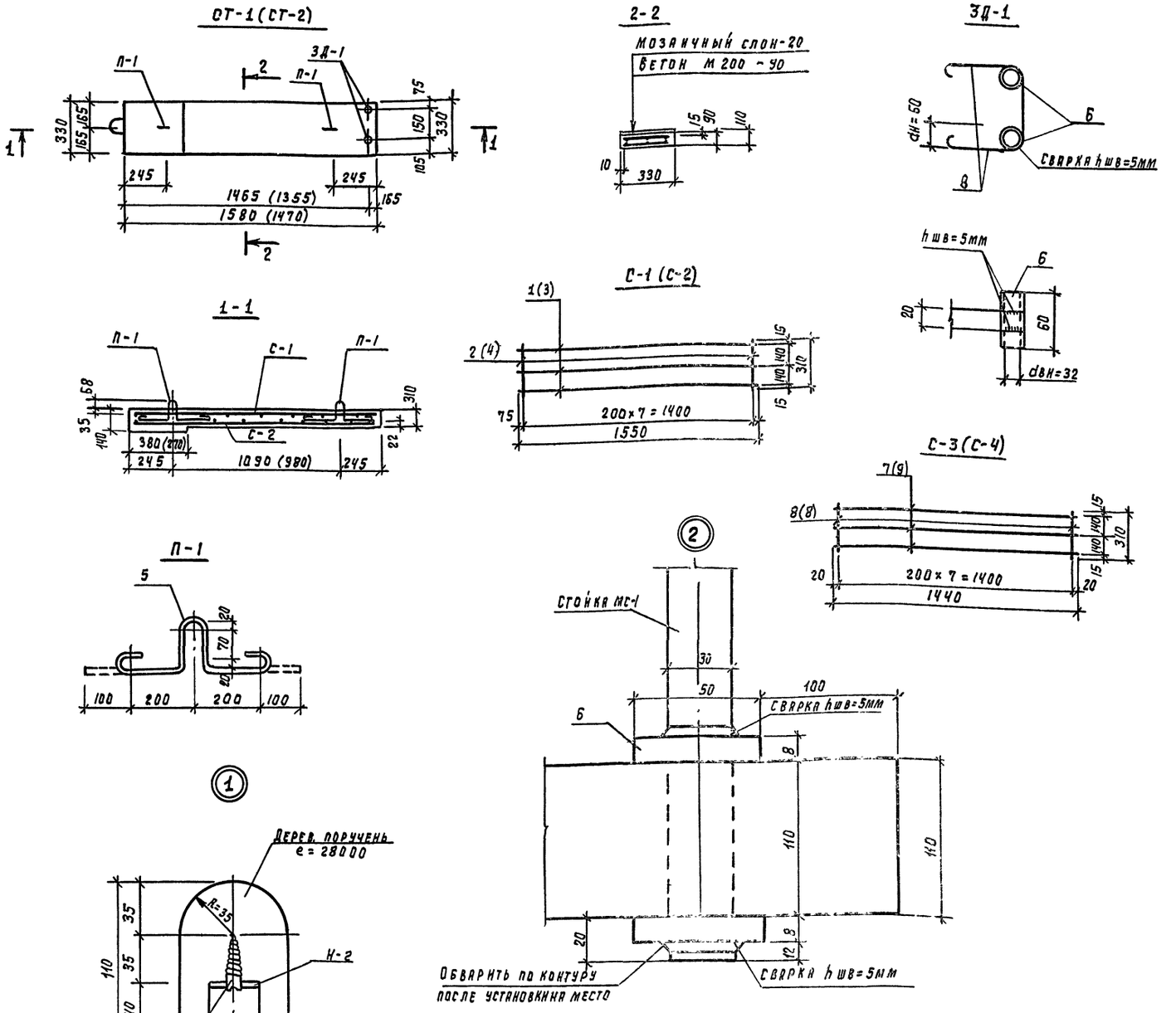

1. Данный лист см. совместно с листом АС-34.
2. Ступени устраивать из бетона М 200 Mpg≥100, при бетонировании руководствоваться СН и П III-15-76.
3. Закладные детали и петли завести за арм. сетки до бетонирования.
4. Сварку металлических изделий производить в соответствии с ГОСТ 10922-75 и СН 393-78 электродами типа Э-42.
5. В круглых скобках даны размеры для сеток С-2 и С-4.

Спецификация элементов лестницы Н1

Марка поз.	Обозначение	Наименование	Кол.	Масса ед. кг.	Примечание
		Изделия железобетонные			
СТ-1	АС-29	Ступень СТ-1	42		
СТ-2	АС-29	Ступень СТ-2	4		
		Изделия металлические			
Н-1	ГОСТ 103-76	Накладка-50×8; e=50	46	0.16	
ЗД-2	ГОСТ 8509-80 (Л. АС-34)	Уголок L 50×5; e=100	86	0.38	
Н-2	ГОСТ 103-76	Накладка-80×4; e=28000		26.32	
МС-1	ГОСТ 2591-71 *	Стойка □30×30, e=1160	170	0.82	
		Изделия деревянные м.п			
	ГОСТ 24454-80	Поручень дерев. м.п	28		
ЭЛ-1	ГОСТ 10632-77	ДСП 485×1800×20	16	0.873	м²

Спецификация материалов на ступень СТ-1 и СТ-2

			Обозначение	Наименование	Кол.	Масса единицы кг.
				Ступень СТ-1	1	
			АС-35	Сетка С-1	1	3.44
А2		1		ф10А III ГОСТ 5781-82; e=1550	3	0.96
А2		2		ф6А I ГОСТ 5781-82; e=310	8	0.07
			АС-35	Сетка С-2	1	1.59
А2		3		ф6А III ГОСТ 5781-82, e=1550	3	0.344
А2		4		ф6А I ГОСТ 5781-82, e=310	8	0.07
			АС-35	Петля П-1	2	0.93
А2		5		ф6А I ГОСТ 5781-82, e=740	1	0.15
				Закладная дет. ЗД-1	1	0.75
А2		6		Труба 50×3, ГОСТ 3262-75, e=60	2	0.26
А2		8		ф6А I ГОСТ 5782-82; e=1050	1	0.23
				Материалы		
				Бетон М 200, м³	0.05	
				Ступень СТ-2	1	
			АС-35	Сетка С-3	1	3.29
А2		7		ф10А III ГОСТ 5781-82, e=1470	3	0.91
А2		8		ф6А I ГОСТ 5781-82, e=310	8	0.07
			АС-35	Сетка С-4	1	1.55
А2		9		ф6А III ГОСТ 5781-82, e=1470	3	0.33
А2		8		ф6А I ГОСТ 5781-82, e=310	8	0.07
			АС-35	Петля П-1	2	
А2		5		ф6А I ГОСТ 5781-82, e=740	1	0.15
			АС-35	Закладная деталь ЗД-1	1	0.75
А2		6		Труба 50×3, ГОСТ 3262-75; e=60	2	0.26
А2		8		ф6А I ГОСТ 5781-82; e=1050	1	0.23

Т.п 224-1-463.86 АС

Н. контр.	Бухарина		10.11.85
Нач. МТЭП	Беганская		10.11.85
ГКП	Шелевая		10.11.85
Гл. констр.	Чернецкий		10.11.85
Ст. инж.	Вольфленок		10.11.85

Привязан

Инв. №

Средняя общеобразовательная школа на 11 классов (198 учащихся) со стенами из кирпича приспособленное под лечебное учреждение.

Лестница Н1. Ступени СТ-1 и СТ-2. Узлы 1, 2.

Стадия	Лист	Листов
Р	35	

Госстрой БССР Белинингипросельстрой г. Минск

Копировала: Бо/ps

Формат А2

Альбом I

Инв. № подл. | Подпись и дата | Взам. инв. №

Альбом I

1-1

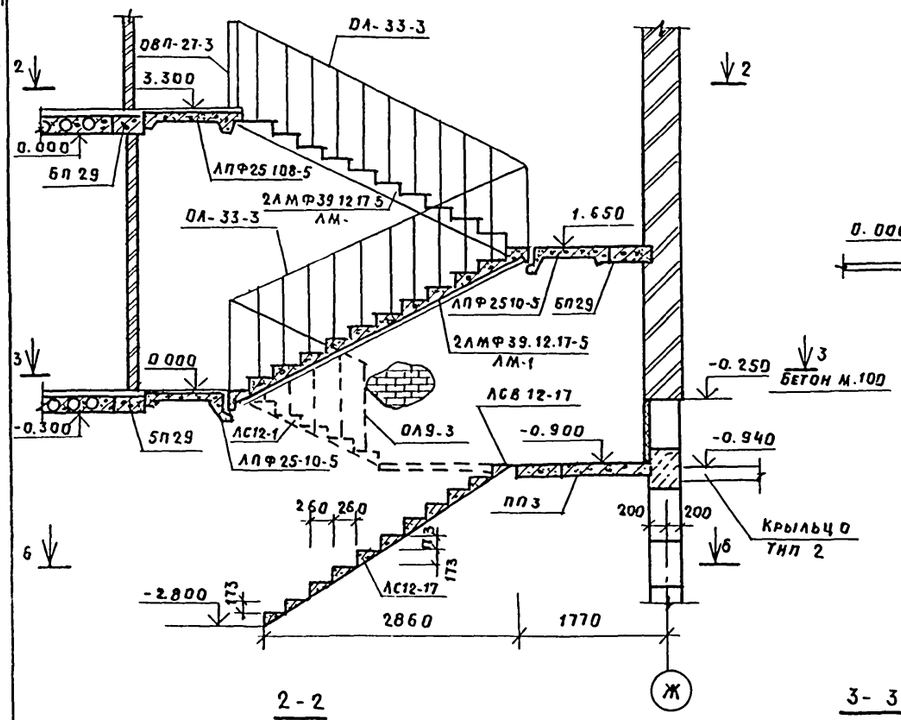

2-2

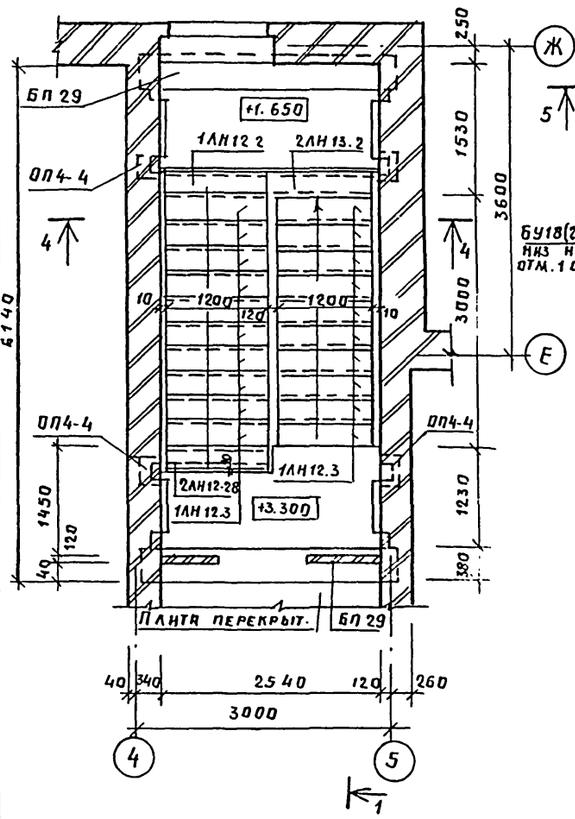

3-3

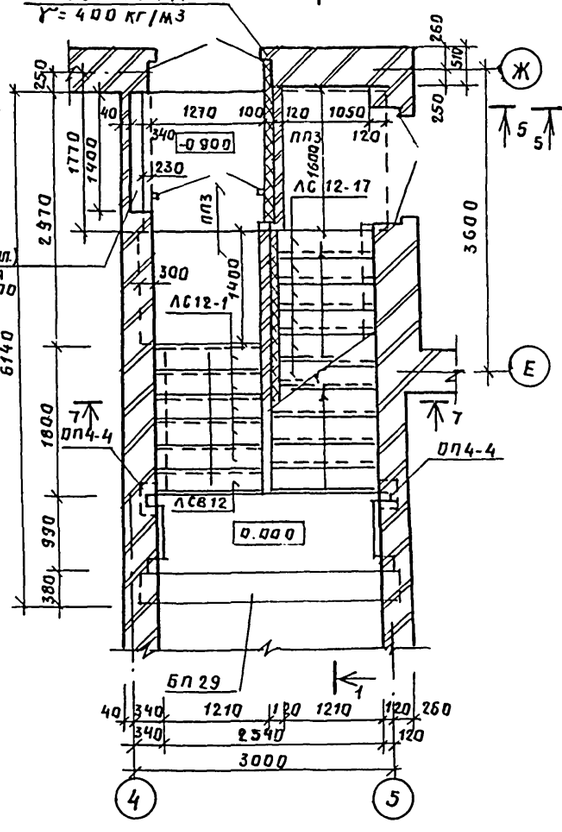

4-4

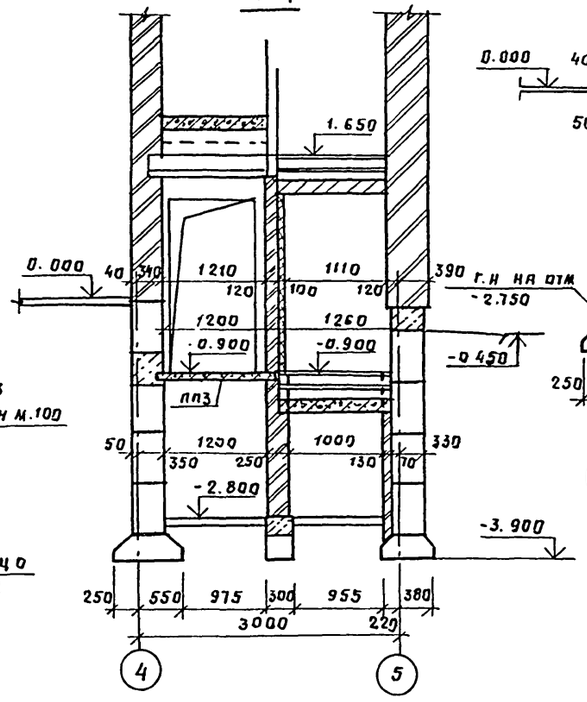

5-5

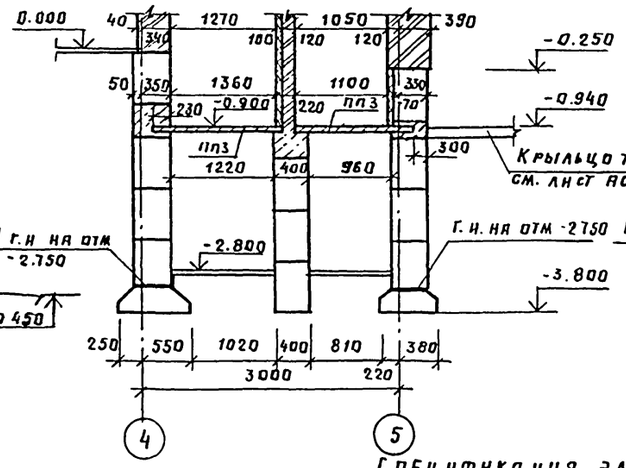

7-7

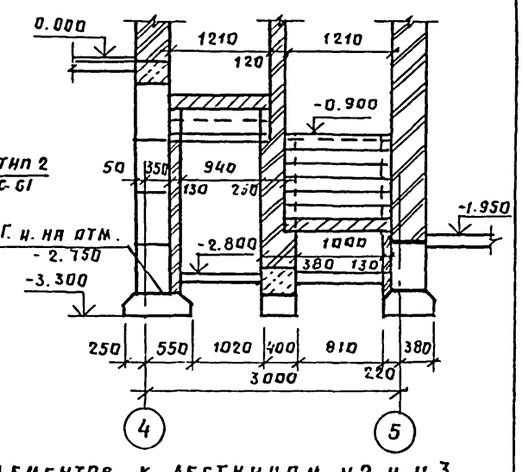

6-6

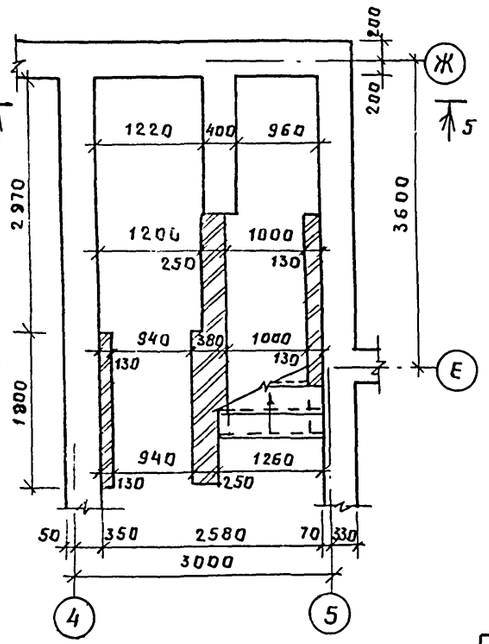

Спецификация элементов к лестницам №2 и №3

Марка, поз.	Обозначение	Наименование	Кол.	Масса ед., кг	Примечание
ЛПФ25.108-5	Серия 1.252.1-4 вып.1	Лестнич. площадка ЛПФ25 108-5	2	1040	
ЛПФ25.10.5	1.252.1-4 вып.1	Лестн. площадка ЛПФ25 10-5	4	900	
ЛМ-1	1.251.1-4 вып.1	Лестн. марш 2ЛМФ39 12 17-5	4	1290	
2ЛН12.28	1.251.1-4	Накл. под ступень 2ЛН 19 28	2	26	
1ЛН.12.3	1.251.1-4	Накл. прост 1ЛН 12 3	42	34	
2ЛН13 2	1.251.1-4	Накл. прост. 2ЛН 13.2	2	28	
1ЛН12 2	1.251.1-4	Накл. прост. 1ЛН 12.2	2	23	
ЛСВ12	1.055.1-1	Ступень ЛСВ 12	2	105	
ЛС12-1	1.055.1-1	Ступень ЛС 12-1	10	135	
ОЛ33-3	1.256-1	Огражд. лест. мар. ОЛ33-3	4	408	
ОВЛ-27-3	1.256-1	Огражд. верхн. площ. ОВЛ27-3	2	19.03	
ОЛ-9-3	1.256-1	Огражд. звена лест. ОЛ-9-3	2	21 44	
БП 29	1.138-10 вып. 2	Перемычка 2ПР13-29.51.22	6	835	
БП 14	1.138-10 вып.2	2ПР4-14.38.14	–	190	
ПП3	1.243-2	ПТП8-16-14	5	448	
ОП4-4	1.225-2	Опор. плита ОП4-4	12	50	
ЛС12-17	1.055-1	Ступень ЛС 12-17	20	136	
ЛСВ12-17	1.055-1	Ступень ЛС 12-17 В	2	108	
БП 14 А	1.138-10 вып. 2	Перемычка 2ПР4-14.38.14	3	250	
БП 15	1.138-10 вып. 2	Перем. 2ПР5-14.51.14	1	250	
БУ18	1.138-10 вып.1	Перемычка 1ПР38-18.12.22У	4	125	

Привязан:

Инв. №

Взам. инв. №

Подпись и дата

Инв. № подл.

Т. п. 224-1-463.86				АС
Н. контр	Бухарина		10.11.86	
Нач. МТЗП	Беганская		10.11.86	
ГИП	Щелевиля		10.11.86	
Гл. констр	Чернецкий		01.12.86	
Рук. гр.	Колушева		01.12.86	
Вед. инж	Вольфлеон		10.12.86	

Средняя общеобразовательная школа на 11 классов (1989 учащихся) со стенами из кирпича, присоединяемая под лечебные учреждения

Стадия	Лист	Листов
Р	36	

Лестницы № 2.

Госстрой БССР
Белниигипросельстрой
г. Минск

Копировал: Эскиз

Формат А2

Альбом I

1-1

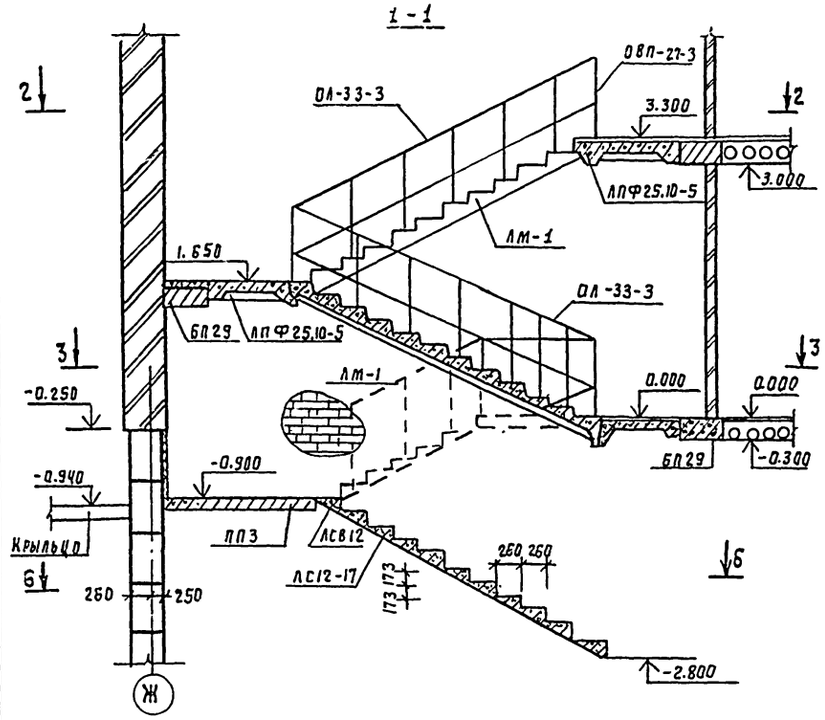

2-2

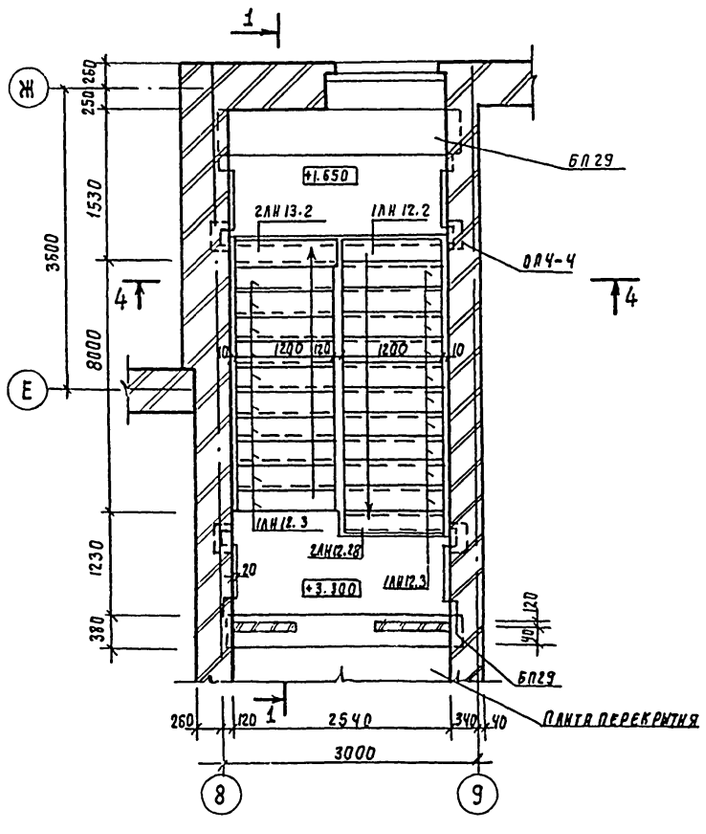

4-4

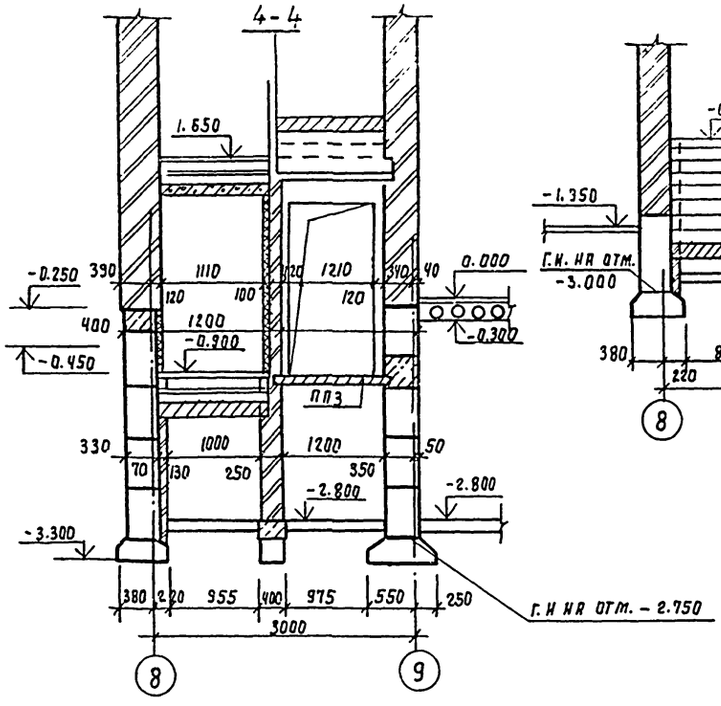

3-3

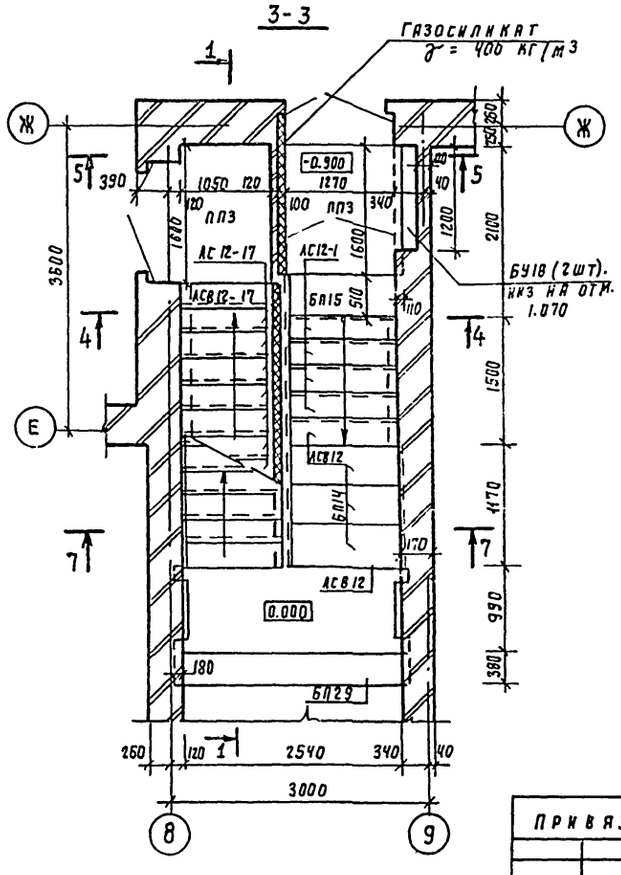

7-7

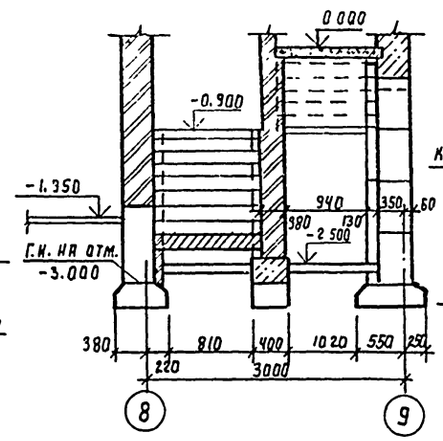

5-5

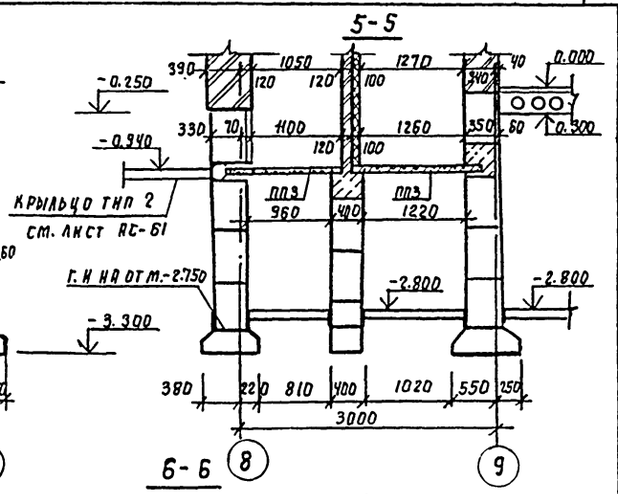

6-6

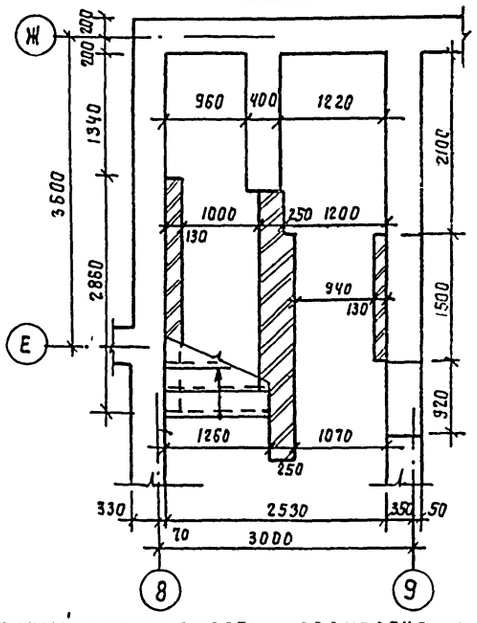

1. Данный лист смотреть совместно с листом АС-36.
2. Сварку производить электродами Э-42 по ГОСТ 10922-75 и СН 393-78.
3. Спецификацию элементов лестницы см. лист АС-38.
4. Элементы лестниц укладывать одновременно с возведением кладки.
5. Укладку элементов производить на цементно-песчаном растворе М 100.
6. При устройстве лестниц руководствоваться деталями лестниц общественных зданий серии 2.250-2, выпуск 1 „Железобетонные лестницы кирпичных зданий."

				Т.П 224-1-463.86 АС		
Н. контр.	Бухарина		10.11.88			
Нач. МТЭО	Бегинская		10.11.88			
ГИП	Шелевиля		10.11.88	Средняя общеобразовательная школа на 11 классов (198 учащихся) со стенами из кирпича, приспособленная под лечебные учреждения.	Стадия	Лист	Листов
Гл. констр.	Чернецкий		10.11.88		Р	37	
Рук. гр.	Колушева		10.11.88				
Ст. инж.	Вольфлевак		10.11.88	Лестница л 3	Госстрой БССР Белнингипросельстрой г. Минск		

Привязан

Инв. №

Копировала: Бо/м

Формат А2

Инв. №: подл. | Подпись и дата | Взам. инв. №

Альбом I

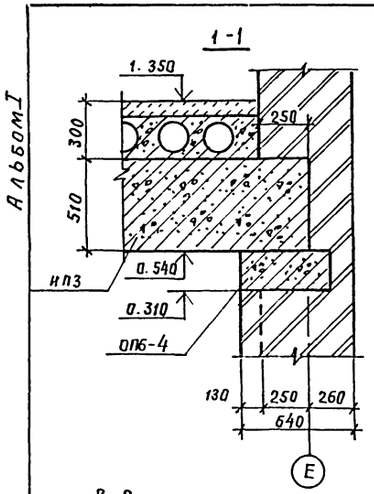

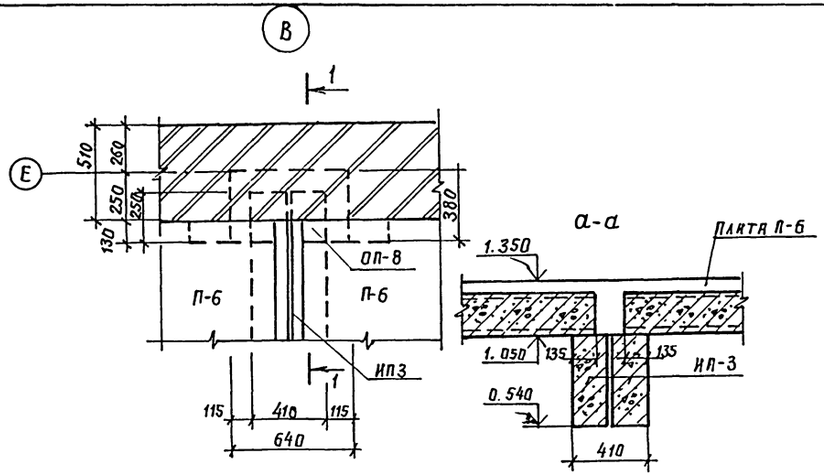

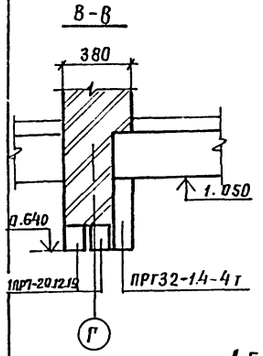

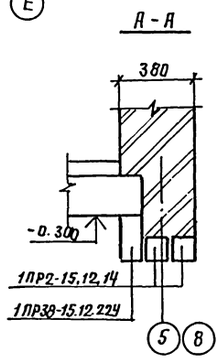

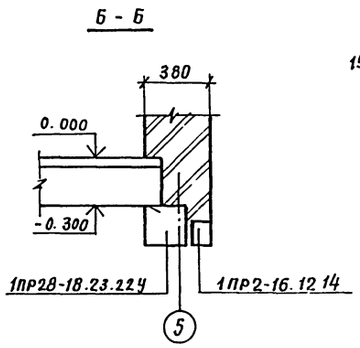

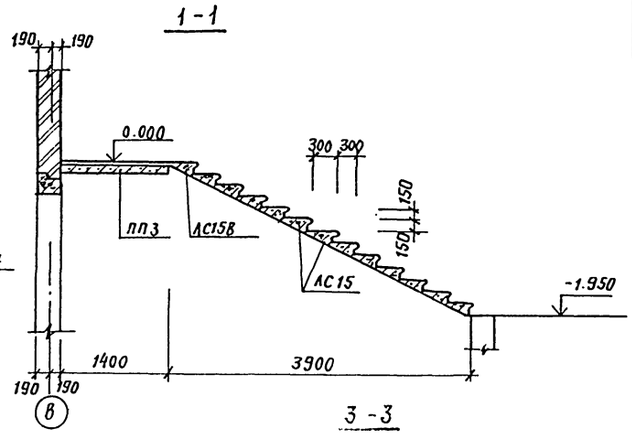

Спецификация
анкеров к схеме расположения элементов перекрытия и покрытия.

Марка, поз.	Обозначение	Наименование	Кол.				Масса ед. кг.	Примечание
			Цок.	пер. эт.	пок-рыт.	Всего		
А-1	См. лист АС-82	Анкер А-1	54	68	78	200	0,45	
А-2	АС-82	Анкер А-2	52	32	32	116	0,32	
А-3	АС-82	Анкер А-3	—	—	8	8	6,69	
А-6	АС-82	Анкер А-6	4	—	1	5	8,44	
А-7	АС-82	Анкер А-7	—	2	—	2	22,4	

Спецификация опорных подушек к схемам расположения элементов перекрытия и покрытия.

Марка, поз.	Обозначение	Наименование	Кол.	Масса ед. кг.	Примечание
оп-1	1.225-2 в.11	Опорная под. ОП4-4-т	8	50	
оп-2	1.225-2 в.11	ОП5-4-т	12	70	
иоп-1	Лист АС-37	иоп-1	5	130	
оп-3	1.225-2 в.11	ОП6-4-т	10	180	
иоп-2	Лист АС-43	иоп-2	9	25	

Спецификация элементов к лестнице N4.

Марка, поз.	Обозначение	Наименование	Кол.	Масса, ед, кг	Примечание
ЛС15	1.055.1-1, в.1	Ступень ЛС15	12	166	
ЛСВ15	1.055.1-1,в.1	Ступень ЛСВ15	1	130	
ПП3	1.243.1÷4	Плоская плита ПТП8-16-14	1	448	

Данный лист читать совместно с листами АС-26÷АС-33.

Лестница N4

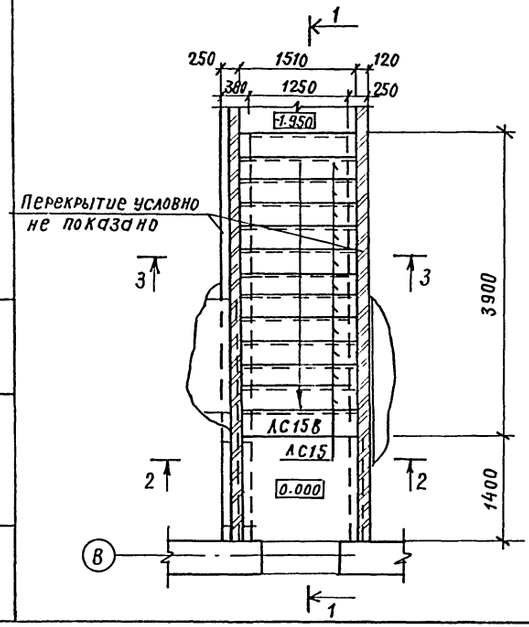

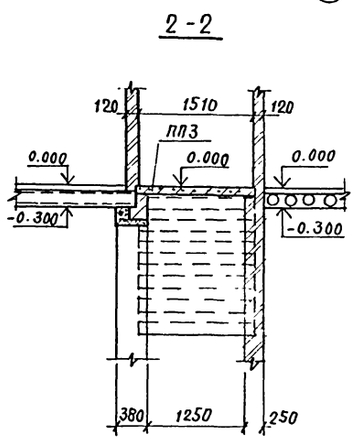

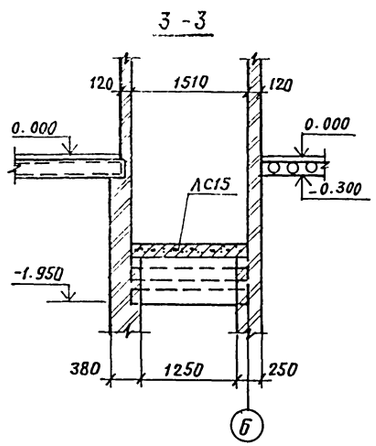

Привязан:

Инв.№

Н. Контр.	Бухарина		10.11.85
Нач.МТЭП	Беганская		10.11.85
ГИП	Шелевиля		10.11.85
Гл. конст.	Чернецкий		10.11.85
Рук. гр.	Колушева		10.11.85

Т.П 224-1-463.86 АС

Средняя общеобразовательная школа на 11 классов (198 учащихся) со стенами из кирпича предназначаемая под лечебные учреждения.

Стадия	Лист	Листов
Р	38	

Лестница N4 Сечения 1-1, В-В, А-А, Б-Б, а-а; узел В.

Госстрой БССР БЕЛНИИГИПРОСЕЛЬСТРОЙ г. Минск

Копировал:

Формат А2

Инв.№подл. | Подпись и дата | Взам.инв.№

Альбом I

Подвесной потолок N1

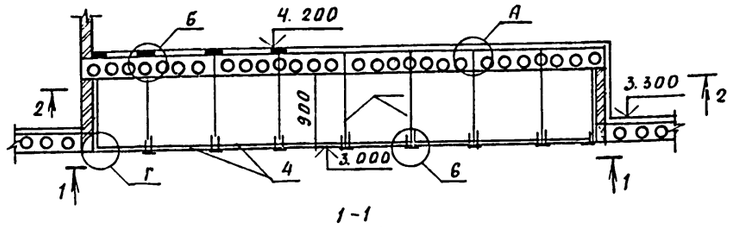

1-1

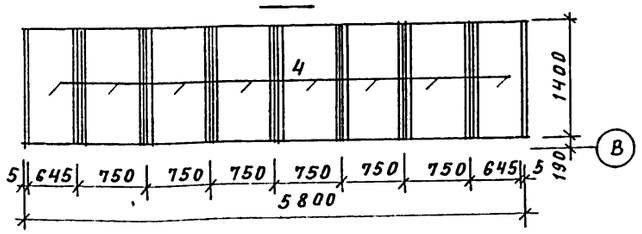

2-2

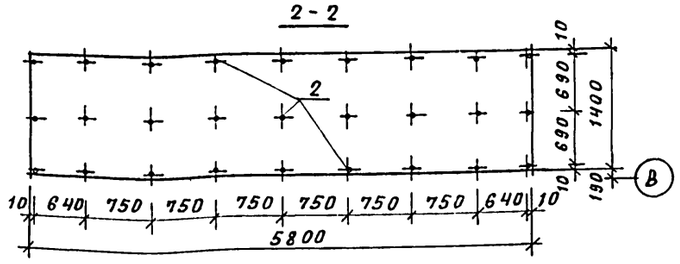

Подвесной потолок N2

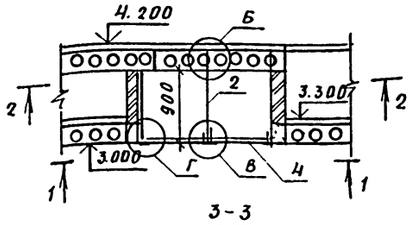

3-3

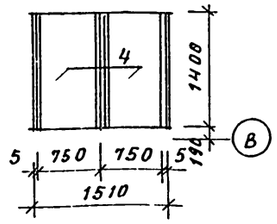

4-4

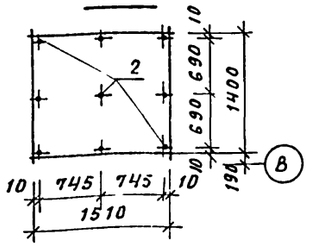

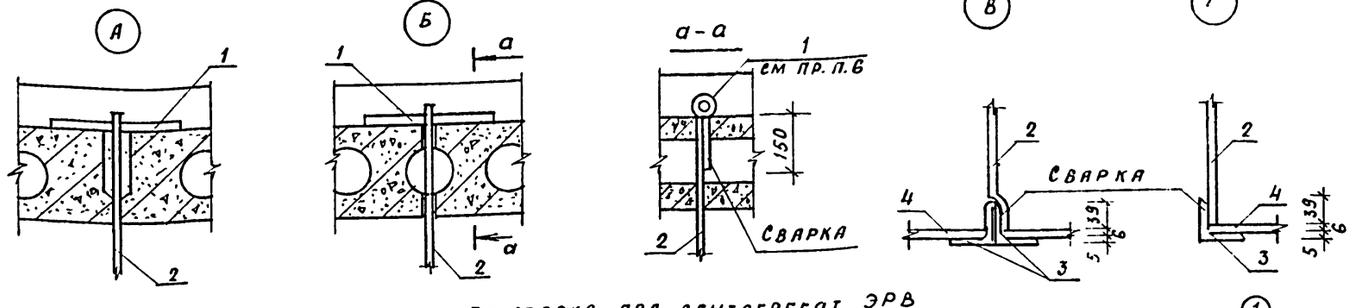

Спецификация элементов подвесных потолков.

Марка, поз.	Обозначение	Наименование	Кол	Масса ед., кг	Примечание
		Подвесной потолок №1,2			
1	ГОСТ 5781-82	ф 20 А I ℓ=300	36	0.741	26,68
2	ГОСТ 5781-82	ф 8 А III ℓ=1300	36	0.514	18.50
3	ГОСТ 8509-72*	∠50×5 ℓ=1400	20	5.28	105.60
4	ГОСТ 18124-75*	Лист асбестоцементный			
		плоский 750×1400	8		
		645×1400	2		

1. Сварку металлических изделий производить в соответствии с ГОСТ 10922-75 и СН 393-69 электродами типа Э-42 ($\delta_{шв}$ = 5 мм).

2. Металлические изделия подвесных потолков (кроме уголков) красить нитроэмалью черного цвета за 2 раза, уголки окрашивать масляной краской за 2 раза под цвет подвесного потолка.

3. Асбестоцементные листы окрасить белой масляной краской за 2 раза.

4. Отверстия в пустотах сверлить ф 10 мм, не затрагивая несущих ребер панелей (в случае, если подвески поз. „2" не попадают в швы между панелями).

5. В графе „примечание" дана общая масса металлических элементов.

6. Анкерующий стержень поз. „1" защитить слоем цементно-песчаного раствора м. 100 толщ. 20 мм (после установки).

7 Подставку под вентагрегат сварить электродами Э-42, крепить болтами М10 по месту.

Инв. № подл. | Подпись и дата | Взам. инв. №

				т.п 224-1-463.86	АС
Н. контр	Бухарина		10.1.85		
Нач. МТЭП	Беганская		10.1.85		
ГИП	Шелевная		10.1.85	Средняя общеобразовательная школа на 11 классов (198 учащихся) со стенами из кирпича, приспосабливаемая под лечебные учреждения	Стадия: Р; Лист: 39; Листов:
ГАП	Нордштейн		10.1.85		
Гл. констр	Чернецкий		10.1.85		
Арх.	Карпенко		10.1.85	Подвесные потолки N1, 2. Подставка под вентагрегат ЭРВ.	Госстрой БССР Белниигипросельстрой г. Минск

Привязан:

Инв. №

Копир. Гид

Формат А2

Альбом I

План кровли между осями А-В.

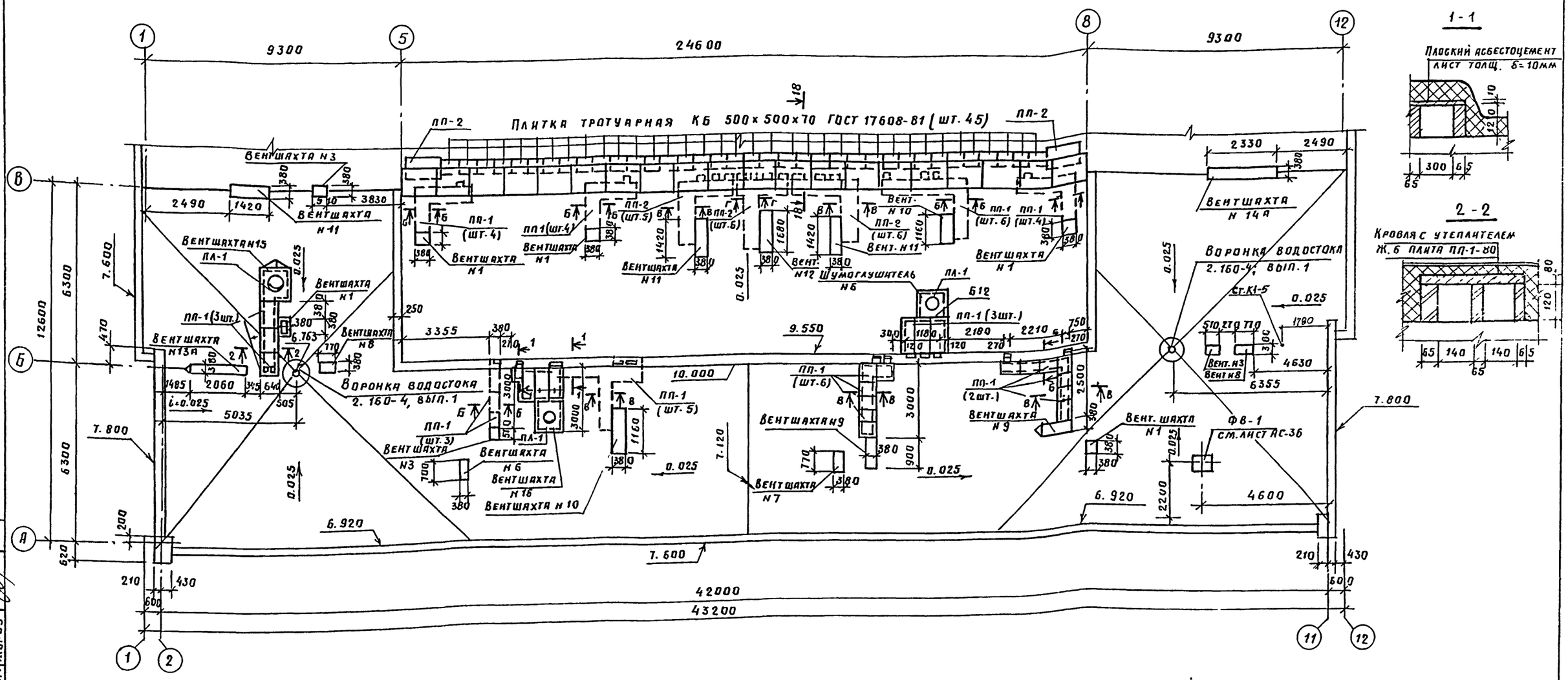

Вид А(Г)

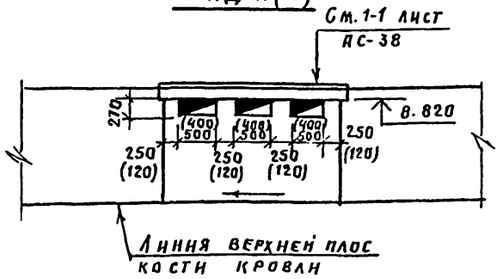

Вид Б

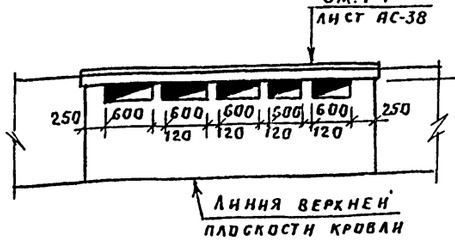

Вид В

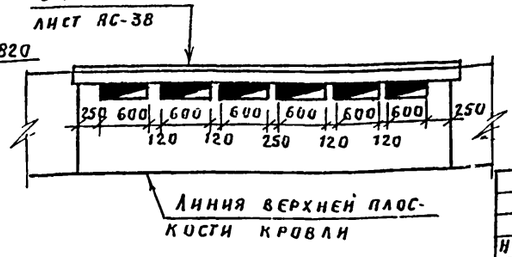

1. Данный лист см. совместно с листами АС-53 ÷ АС-59.
2. Общие указания к кровле см. на листе АС-42.

Привязан:

Инв. №

Н. контр.	Бухарина		10.V.85
Нач. МТЭП	Беганская		10.V.85
ГИП	Шелевая		10.V.85
Гл. констр.	Чернецкий		10.V.85
Рук. гр.	Колушева		10.V.85
Ст. инж.	Вольфленок		10.V.85

Т.п. 224-1-463.86 АС

Средняя общеобразовательная школа на 11 классов (198 учащихся) со стенами из кирпича прислоняемая пристраиваемая под лечебное учреждение

Стадия	Лист	Листов
Р	40	

План кровли между осями А-В. Виды А, Б, В, Г.

Госстрой БССР Белниигипросельстрой г. Минск

Копировал:

Формат А2

Согласовано:

Гл. спец. СУ	Брженяс
Гл. спец. ОВ	Кукарека
Гл. спец. ЭЛ.	Мороз

Инв. № подл. | Подпись и дата | Взам. инв. №

План кровли между осями В-Ж

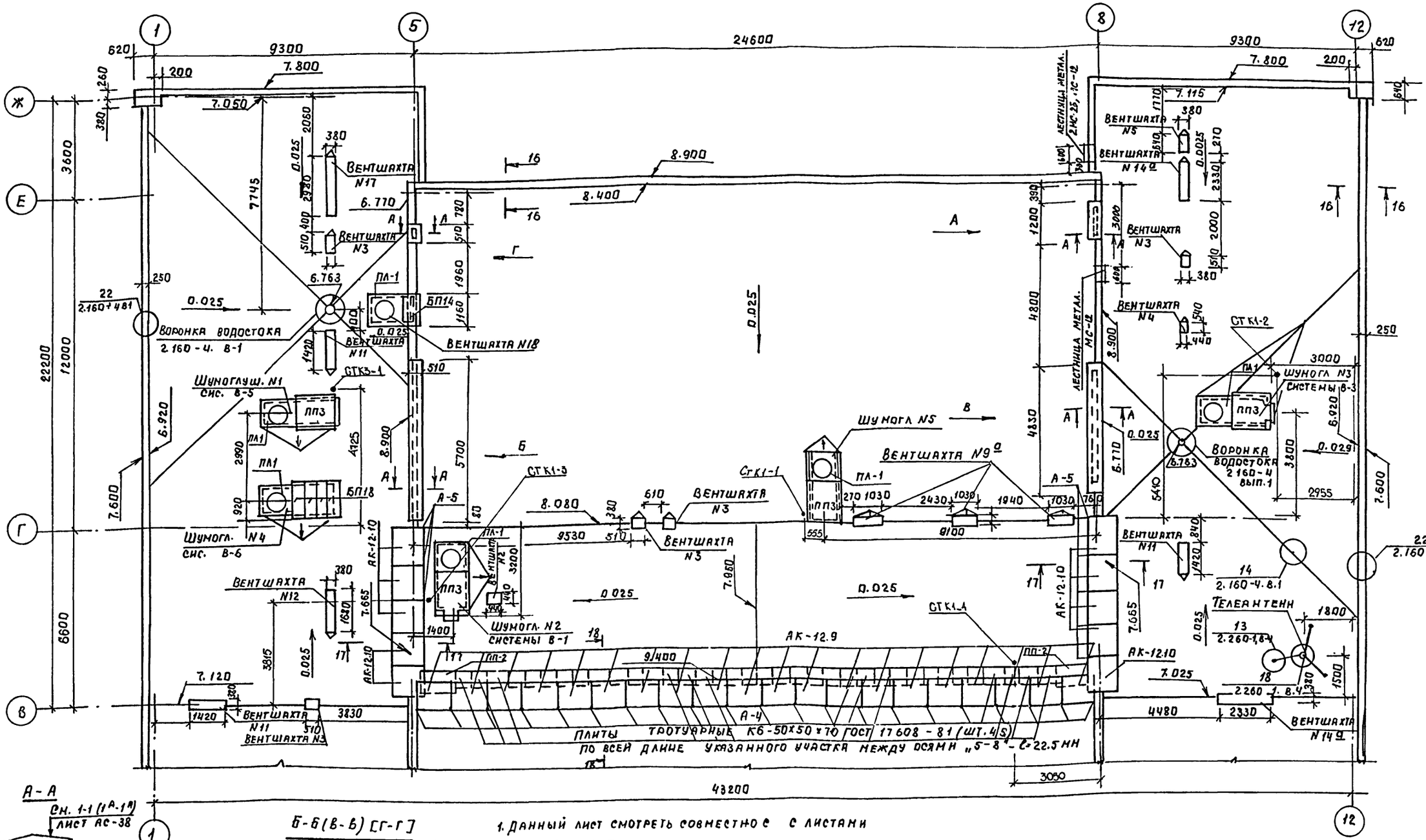

А-А

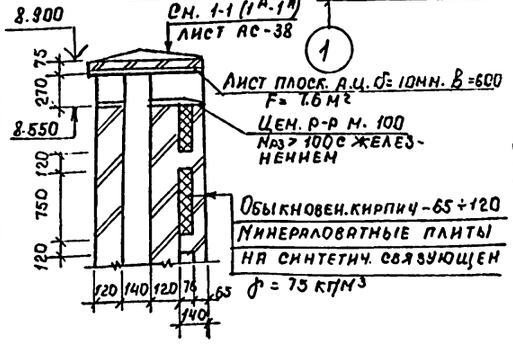

Б-Б (В-В) [Г-Г]

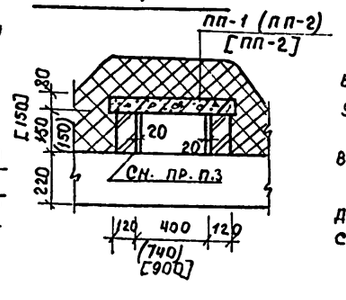

1. Данный лист смотреть совместно с листами АС-40, 32, 33, 53÷59
2. Минераловатные плиты укладывать в процессе возведения кирпичной кладки защищая их от увлажнения атмосферными осадками.
3. Изнутри каналы оштукатурить цементно-известковым раствором толщ. 20 мм.
4. В местах поворота каналов укладывать L 50х5 с опиранием по 100 мм с каждой стороны.

Привязан.

Инв. №

Н.контр	Бухарина		10.11.86	Т.П. 224-1-463.86	АС
Нач. МТЭП	Беганская		10.11.86		
ГИП	Шелевила		10.11.86	Средняя общеобразовательная школа на 11 классов (924 учащихся) со стенами из кирпича, пристроенная со спальными корпусами под лечебные учреждения	
Гл. конст.	Чернецкий		10.11.86		
Рук. бр.	Колушева		10.11.86		
Ст. инж.	Вольфленок		10.11.86	План кровли между осями В-Ж.	

Стадия	Лист	Листов
Р	41	

Госстрой БССР Белниигипросельстрой г. Минск

Копировала: Ильц-

Формат А2

Альбом I

Гл. спец. су Дражанцев 10.11.86
Гл. спец. ов Кусарев 10.11.86
Гл. спец. эл Файнберг 10.11.86

Инв. № подл. | Подпись и дата | Взам. инв. № | Гл. спец. ов | Гл. спец. эл

Альбом

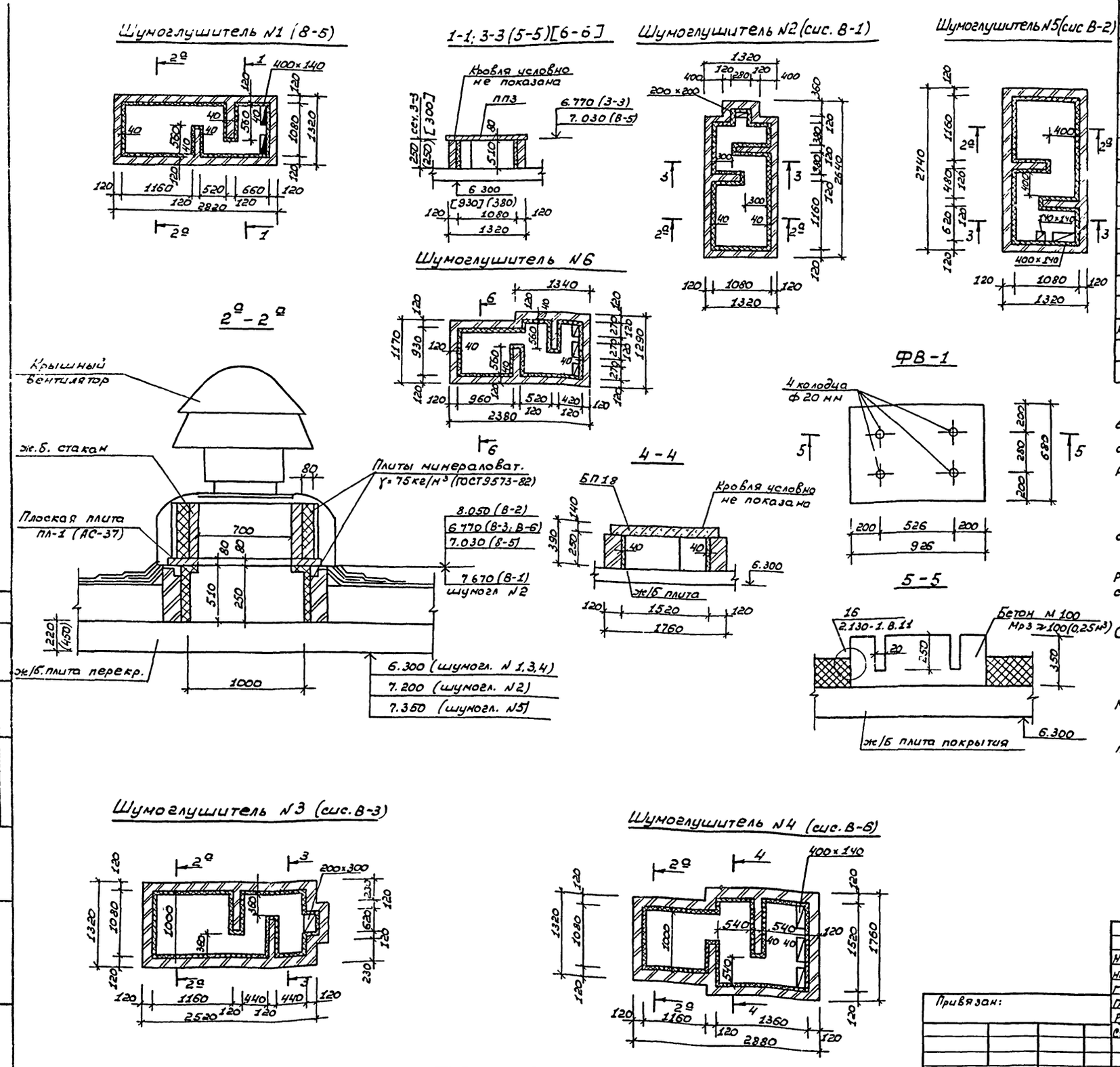

Спецификация элементов к плану кровли

Марка поз.	Обозначение	Наименование	Кол.	Масса ед. кг	Примечание
АК-12.9	1.138-3, вып 1	Карниз. плита АК-129	30	425	
	ГОСТ 5781-82	Арматура ф 10 АI		53	кг
А4	лист АС-82	Анкер А-4	12	7.33	
А5	лист АС-82	Анкер А-5	24	4.44	
ПП2	1.243.1-4	Плоская плита ПТП8-11-9	22	198	
ПП3	1.243.1-4	Плоские плиты ПТП8-13-13	5	338	
БП18	1.138-10. в.2	Перемычка 2ПР5-18.38-14	4	240	
ПЛ-1	АС-43	Плита ПЛ-1	9	187	
ПП1	1.243.1-4	Плоская пл. ПТП125-8-6	26	96	
СШ1	1.494-24. в.1	Стакан СБ76-1	9	320	
	ГОСТ 18124-75 *	Лист асбест. плоск. δ=10мм	37		м²
	ГОСТ 8509-81	L 50×5		70	кг
		Бетон М 200		0,8	м³
КБ50×50×7	ГОСТ 17608-81	Плиты тротуарн. КБ50×50×7	45	30.0	кг
Б12	1.138-10, вып. 2	Перемычка 1ПР1-12.12.6	1	25	кг
БП14	1.138-10 вып. 2	Перемычка 2ПР5-14,51,14	1	100	кг

1. Состав кровли запроектирован на основании инструкции по проектированию и устройству кровель, пароизоляции и гидроизоляции на основе битумных и битумно-полимерных эмульсионных паст и мастик РСН 57-84 (Госстрой БССР, Минск, 1984г.). Уклон кровли = 0,025.
2. При устройстве кровли руководствоваться СНиП II-26-76 „Кровли".
3. Установка канализационных стояков, водосточных воронок, стоек, радио см. серию 2.260-1 вып. 4.
4. Укладку утеплителя производить только после установки стоек радио и прокладки по панелям покрытия винипластовых труб для слаботочных сетей.
5. Работы по устройству крыши производить в соответствии со СНиП III-20-74.
6. При устройстве вентшахт см. планы этажей и покрытий, листы АС-38.
7. Стенки вентшахт выполнять из красного полнобелого кирпича М75 на цементно-песчаном растворе М25.
8. Утеплитель из минераловатных плит крепить при помощи выпусков арматуры ф6 АI из кирпичной кладки (~150 мм).
9. Парапет устраивать толщиной 25см (кирпич М75 на растворе М50)
10. Заделка рубероидного ковра см. серию 2.160-4 вып. 2 деталь 25.
11. Все препараты отделать оцинкованной сталью.
12. Данный лист см. совместно с листами АС-40 ÷ АС-44.

				т.п.	224-1-463.86		АС
Н контр	Бухарина		10.11.85				
Нач. МТЭП	Беганская		10.11.85				
ГИП	Шелевиля		10.11.85				
Гл. констр	Чернецкий		10.11.85	Средняя общеобразовательная школа на 11 классов (198 учащихся со стенами из кирпича, приспособливаемые под лечебные учреждения	Стадия	Лист	Листов
Рук. бр	Колушева		10.11.85		Р	42	
Ст. инж.	Вольфленок		10.11.85				
				Шумоглушители N1 ÷ N5; ФВ-1; Спецификация	Госстрой БССР БелНИИгипросельстрой г. Минск		

Привязан:

Инв №

Согласовано: Гл. спец. СУ; Бражена

Инв № подл | Подпись и дата | Взам инв.

Копировал: Насенник

Формат: А2

Альбом

Железобетонная плита ПЛ-1

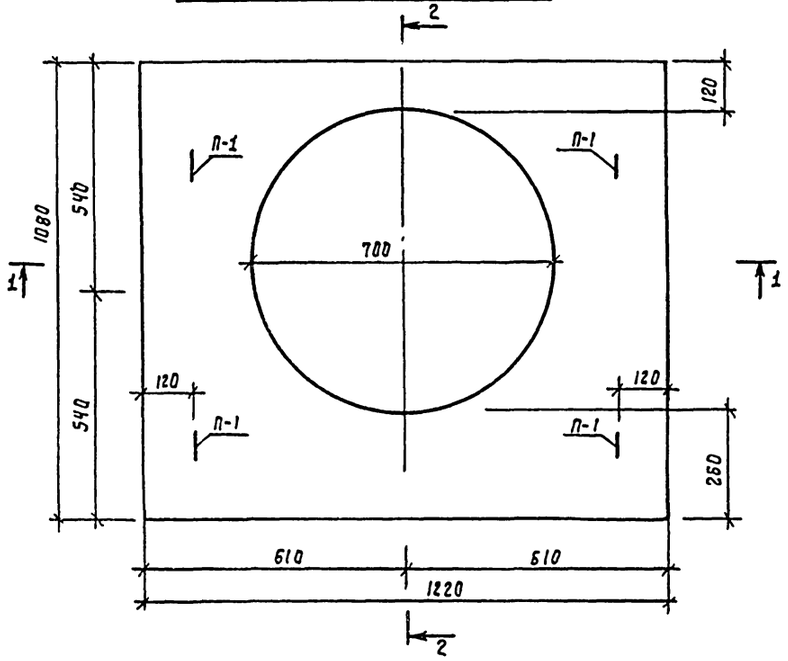

1-1

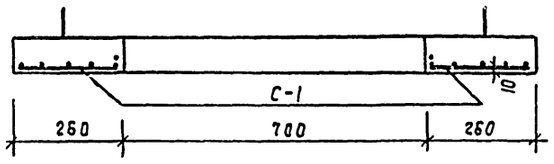

С-1

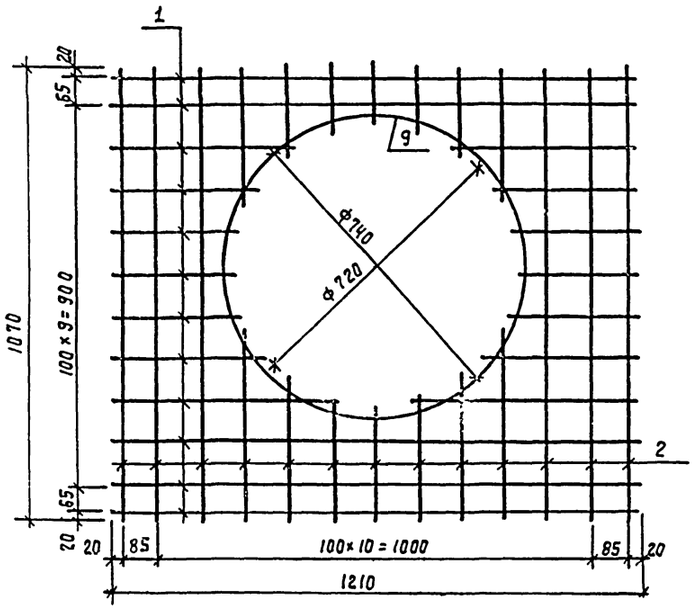

2-2

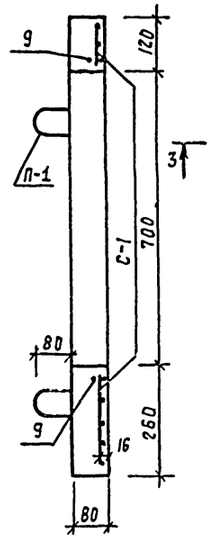

П-1 (П-3)

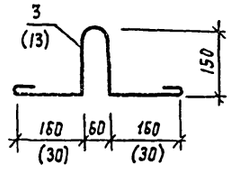

П-2

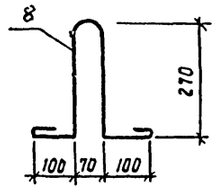

Опорная плита НОП-1

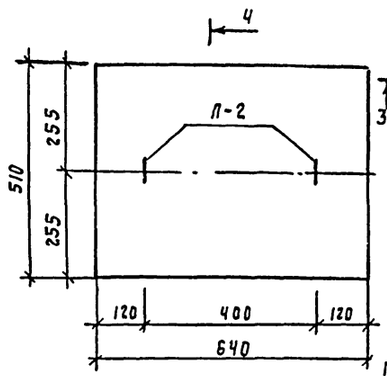

3-3

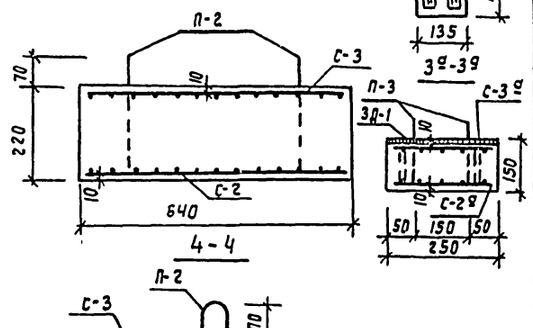

4-4

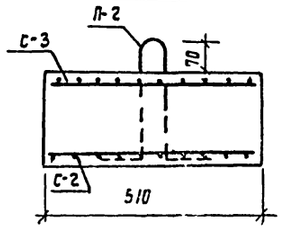

Опорная плита НОП-2

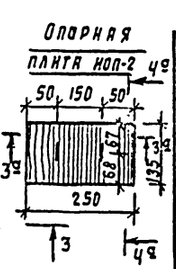

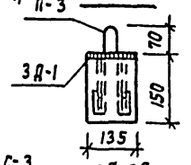

С-3 (С-3г)

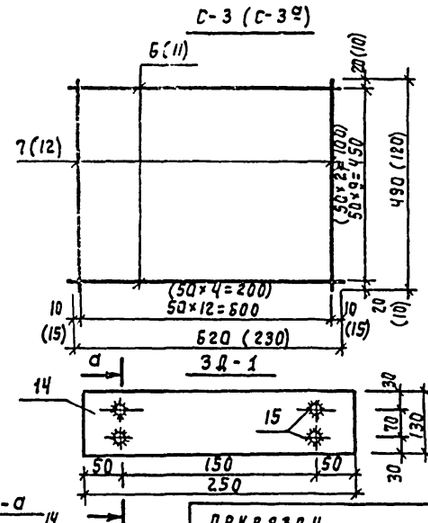

С-2 (С-2г)

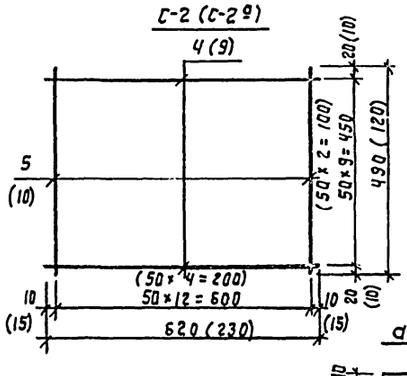

а-а

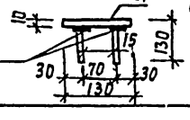

Сварка $h_{шв}$ = 5 мм

Спецификация элементов и материалов на изделие

Формат	Зона	Поз	Обозначение	Наименование	Кол.	Примечание
А2			Лист АС-43	Ж.б плита ПЛ-1		
А2			Лист АС-43	Сетка С-1 - 1 шт.		6.85 кг.
Бч		1		ф6 AI, ГОСТ 5781-82, ℓ= 1210	12	0.269 кг.
Бч		2		ф6 AI, ГОСТ 5781-82, ℓ= 1070	13	0.238 кг.
Бч		9		ф6 AI, ГОСТ 5781-82, ℓ= 2320	1	0.52 кг.
А2			Лист АС-43	Петля П-1 - 4 шт.		0.153 кг.
Бч		3		ф6 AI, ГОСТ 5781-82, ℓ=690	1	0.153 кг.
				Материал		
				Бетон м 200, м³	0.015	
А2			Лист АС-43	Опорная плита НОП-1	9	180
А2			Лист АС-43	Сетка С-2 - 1 шт.		7.700 кг.
Бч		4		ф10 AIII, ГОСТ 5781-82, ℓ=620	10	0.380 кг.
Бч		5		ф10 AIII, ГОСТ 5781-82, ℓ=480	13	0.300 кг.
А2			Лист АС-43	Сетка С-3 - 1 шт.		2.800 кг.
Бч		6		ф6 AIII, ГОСТ 5781-82, ℓ= 620	10	0.138 кг.
Бч		7		ф6 AIII, ГОСТ 5781-82, ℓ= 490	13	0.109 кг.
А2			Лист АС-43	Петля П-2 - 2 шт.		0.214 кг.
Бч		8		ф6 AI, ГОСТ 5781-82, ℓ= 960	1	0.214 кг.
				Материал		
				Бетон м 200, м³	0.072	
				Опорная плита НОП-2	9	12
А2				Сетка С-2г - 1 шт.		0.793
Бч		9		ф10 AIII ГОСТ 5781-82, ℓ= 230	3	0.140
Бч		10		ф10 AIII ГОСТ 5781-82, ℓ= 120	5	0.074
А2				Сетка С-3г - 1 шт.		0.280
Бч		11		ф6 AIII ГОСТ 5781-82, ℓ=230	3	0.051
Бч		12		ф6 AIII ГОСТ 5781-82, ℓ= 120	5	0.020
А2				Петля П-3 - 2 шт.		
Бч		13		ф6 AI ГОСТ 5781-82, ℓ=320	1	0.070
А2				Закладн. деталь 3Д-1 - 1 шт.	1	2.79
Бч		14		- 130×10, ГОСТ 103-76, ℓ= 250	1	2.55
Бч		15		ф8 AIII, ГОСТ 5781-82, ℓ=130	4	0.06
				Материал.		
				Бетон м 200, м³	0.005	

1. Данный лист см. совместно с листами АС-40 ÷ АС-44.
2. Сварку производить электродами типа Э-42 в соответствии с ГОСТ 10922-75 и СН 393-78.
3. Плиты изготавливаются из бетона м 200, при изготовлении руководствоваться СНиП II-21-75 „Бетон и железобетонные конструкции и СНиП III-15-76 „Бетонные и железобетонные конструкции монолитные".
4. Отверстие в сетке С-1 вырезать по месту.
5. В круглых скобках даны значения для сеток С-2г, С-3г и П-3.
6. В графе „Примечание" дана масса 1 элемента.

Т.П 224-1-463.86 АС

Н. контр.	Бухарина		10.11.86
Нач. отд.	Беганская		10.11.86
ГИП	Шелевиля		10.11.86
Гл. конст.	Черкецкий		10.11.86
Ст. инж.	Вольфлевич		10.11.86
Ст. техн.	Жаголевич		10.11.86

Средняя общеобразовательная школа на 11 классов (198 учащихся) со стенами из кирпича приспособленное под лечебное учреждение.

Опорная плита НОП-(НОП-2) Ж.б плита ПЛ-1.

Стадия	Лист	Листов
Р	43	

Госстрой БССР Белнингипросельстрой г. Минск

Привязан

Инв. №:

Инв. № подл. | Подпись и дата | Взам. инв. №

Альбом I

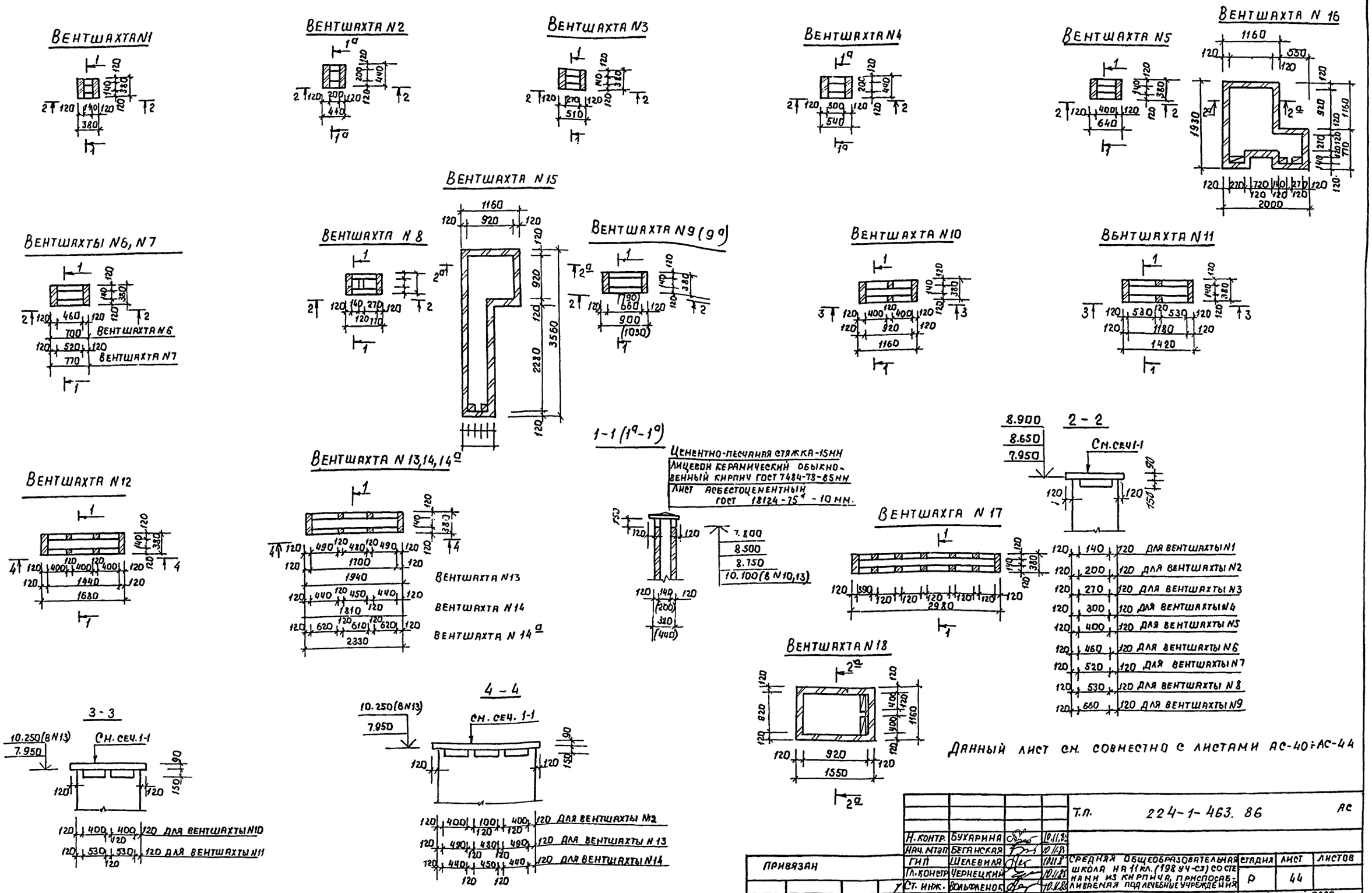

Данный лист см. совместно с листами АС-40÷АС-44

				Т.П.	224-1-463. 86		АС
				Н. контр.	Бухарина		10.11.85
				Нач. мтэп	Беганская		10.11.85
Привязан				ГИП	Шелевиля		10.11.85
				Гл. констр.	Чернецкий		10.11.85
				Ст. инж.	Вольфленок		10.11.85
				Инж.	Гадлевская		10.11.85
Инв. №							

Средняя общеобразовательная школа на 11 кл. (198 уч-ся) со стенами из кирпича, приспосабливаемая под лечебные учреждения

Стадия	Лист	Листов
Р	44	

Вентшахты N1 ÷ N13

Госстрой БССР
Белнии гипросельстрой
г. Минск

Копировала: Маев-

Формат А2

Согласовано
Гл. спец. ОУ Бояркена
Гл. спец. ОВ Кукарекс
Инв. № подл. | Подпись и дата | Взам. инв. №

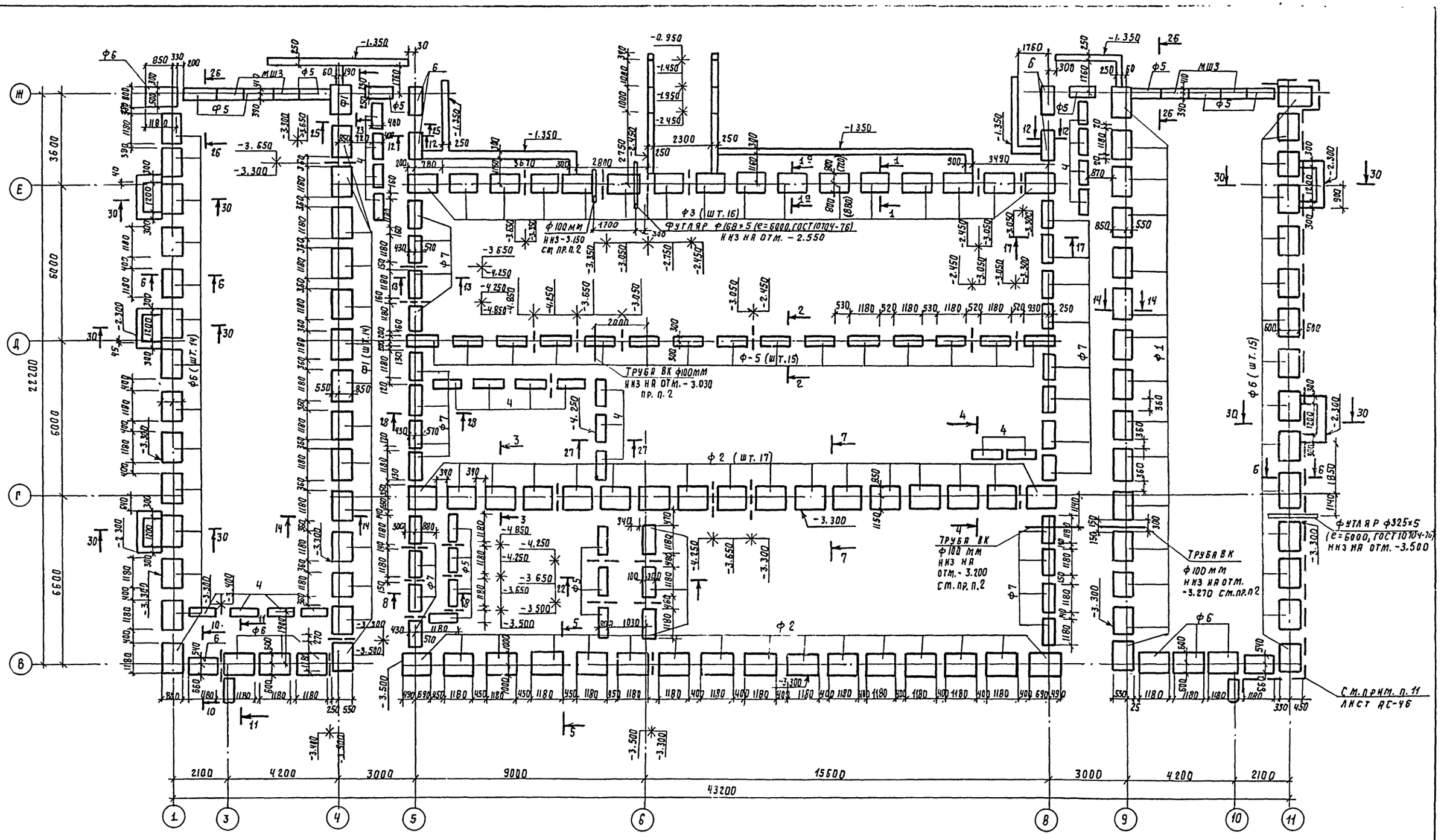

1. Данный лист смотреть совместно с листами АС-46 ÷ АС-48; АС-50.

2. В местах прохода канализационных трубопроводов раздвинуть блоки на 300 мм.

Н. контр.	Бухарина		10.11.85	
Нач. МТЭП	Беганская		10.11.85	
ГИП	Шелевиля		10.11.85	
Гл. констр.	Чернецкий		10.11.85	
Вед. инж.	Вольфленок		10.11.85	

Т.П 224-1-463.86 АС

Средняя общеобразовательная школа на 11 классов (198 учащихся) со стенами из кирпича приспосабливаемая под лечебные учреждения.

Стадия	Лист	Листов
Р	45	

Схема расположения элементов фундаментов В-Ж.

Госстрой БССР Белнингипросельстрой г. Минск

Копировала Бора 1876-01 Формат А2

Согласовано

Гл. спец. СУ	Брашенас		10.11.85
Гл. спец. ОВ	Кухарева		10.11.85
Гл. спец. ВК	Горелик		10.11.85

Инв. № подл. | Подпись и дата | Взам. инв. №

Альбом I

Альбом I

Схема расположения элементов фундаментов между осями А-В.

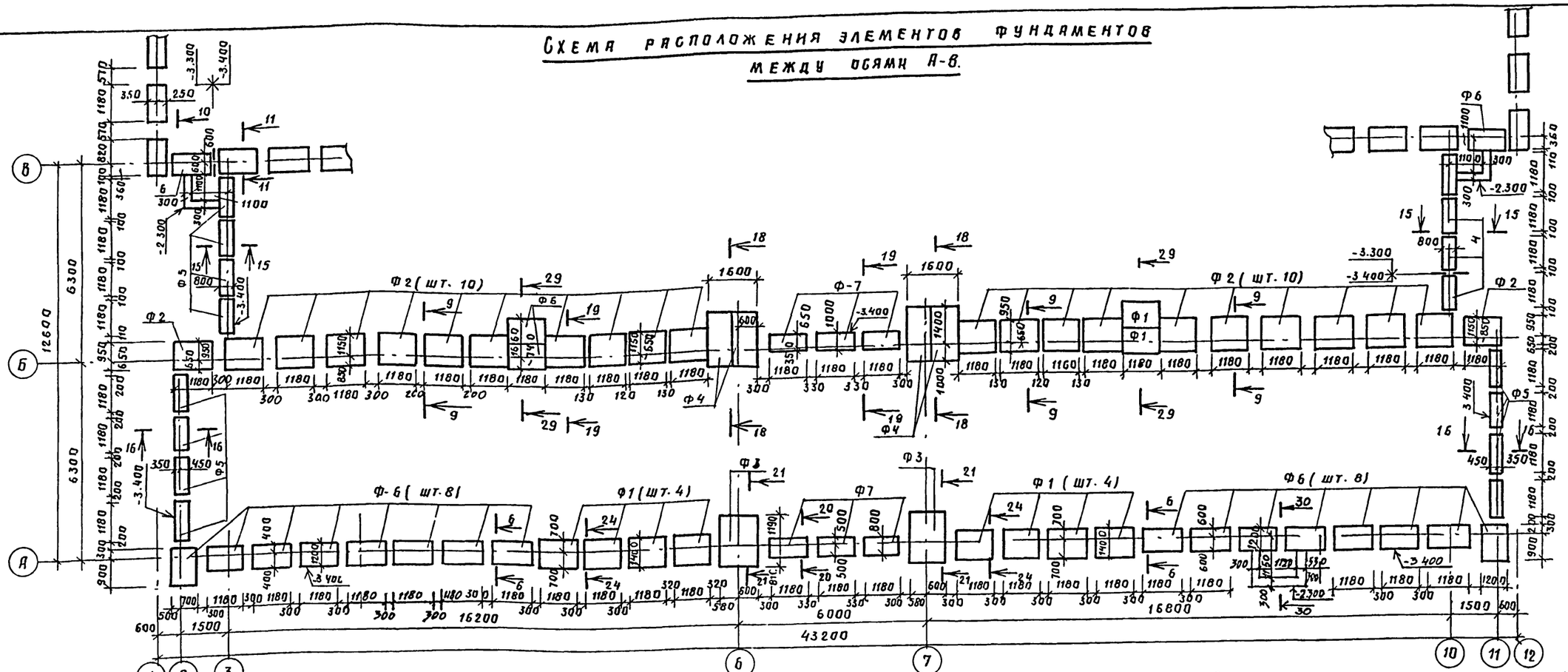

Схема расчетных нагрузок на отм. 0.000 и 0.080 (т/м)

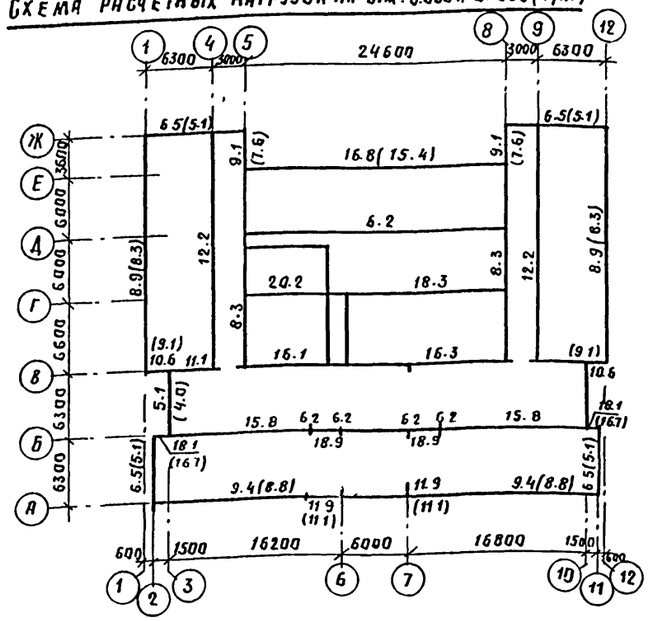

1. Фундаменты разработаны для основания с залегающими по всей площади плана здания непросадочными грунтами с ненарушенной водостойкой и нерыхлой природной структурой.
2. Фундаменты для стен подвала запроектированы сборные прерывистые, для остальных стен - монолитные, исходя из следующих данных:
   а) расчетный угол внутреннего трения $\varphi = 28°$; (0.49 рад)
   б) расчетное удельное сопротивление $c = 2$ кПа; (0.02 кгс/см²)
   в) плотность грунта $\gamma = 1$ вт/м³. При привязке проекта фундаменты должны быть переработаны с учетом местных геологических и гидрогеологических условий, расчетного давления на основание, глубины промерзания, рельефа местности в соответствии со СН и П 2.02.01-83.
3. Фундаментные блоки бетонные укладывать на выровненную поверхность основания. После установки блоков проверить нивелировкой их горизонтальность.
4. Засыпку пазух грунтом производить только после устройства пола подвала и возведения всего здания.
   На период строительства для обеспечения устойчивости наружных стен подвала предусмотреть временные их крепления в виде подкосов или распорок из бревен через 3м.
5. Блоки стен подвала монтировать на свежем, выровненном по ранее растворе М:50 с тщательным заполнением швов.
   Заделки по месту в наружных стенах подвала выполнять из бетона М.100 до укладки блоков вышележащего ряда.
6. На схеме расчетных нагрузок величины, взятые в скобки, даны для толщины наружных стен 380 мм.
7. Разрывы между плитами фундаментов заполнять местным грунтом с тщательным его уплотнением.
8. Горизонтальную гидроизоляцию наружных стен и внутренних стен на отм. -2.150; -3.000; -3100; -3.200; -3.350, -4.550 вып. из цементного раствора состава 1:2, толщиной 20 мм, руководствуясь СН 301-65* п. 1.10 и СН и П III-20-74 п п 4.1 ÷ 4.16. Горизонтальную гидроизоляцию наружных стен и внутренних стен на отм. -0.080; -0.270; -0.320; выполнять из 2 слоев гидроизола или толя, склеенных между собой (и с выровненной цементным раствором поверхностью основания) битумной (или дегтевой - для толя) мстикой.
9. Монолитные фундаменты выполнять из бетона М.100.
10. Сечения см. листы АС-45; 47; 48; 49; 50.
11. По периметру здания на дно котлована рядом с фундаментами для устройства заземления уложить Ф10АI в месте вывода заземления согласно чертежам СУ, устроить выпуск арматуры до нужной отметки (ℓ=40м)
12. Засыпку пазух грунтом производить только после устройства пола подвала и возведения всего здания.
13. Минераловатные плиты (ГОСТ 9573-82) крепятся к стенам посредством металлических штырей из ар-ры Ф6АI ℓ 200, расположенных в шахматном порядке со стороной ячейки 600, к которым прикрепляется сетка N 20х20х2 ГОСТ 5336-80 с последующим оштукатуриванием сложным раствором б= 10мм. ÷ 20мм.

				Т.п. 224-1-463.86			АС
Н. контр.	Бухарина		10.11.85				
Нач. МТЭП	Беганская		10.11.85	Средняя общеобразовательная школа на 11 классов (198 учащихся) со стенами из кирпича, приспосабливаемая под лечебное учреждение	Стадия	Лист	Листов
Тип	Шелевиля		10.11.85		Р	46	
Гл. констр	Чернецкий		10.11.85				
Рук гр	Колушева		10.11.85	Схема расположения элементов фундаментов между осями А-В.	Госстрой БССР Белнийгипросельстрой г. Минск		
Вед инж	Вольфленок		10.11.85				

Привязан:

Инв. №

Копировала: Зам

Формат А2

Инв. № подл. | Подпись и дата | Взам. инв. №

Альбом I

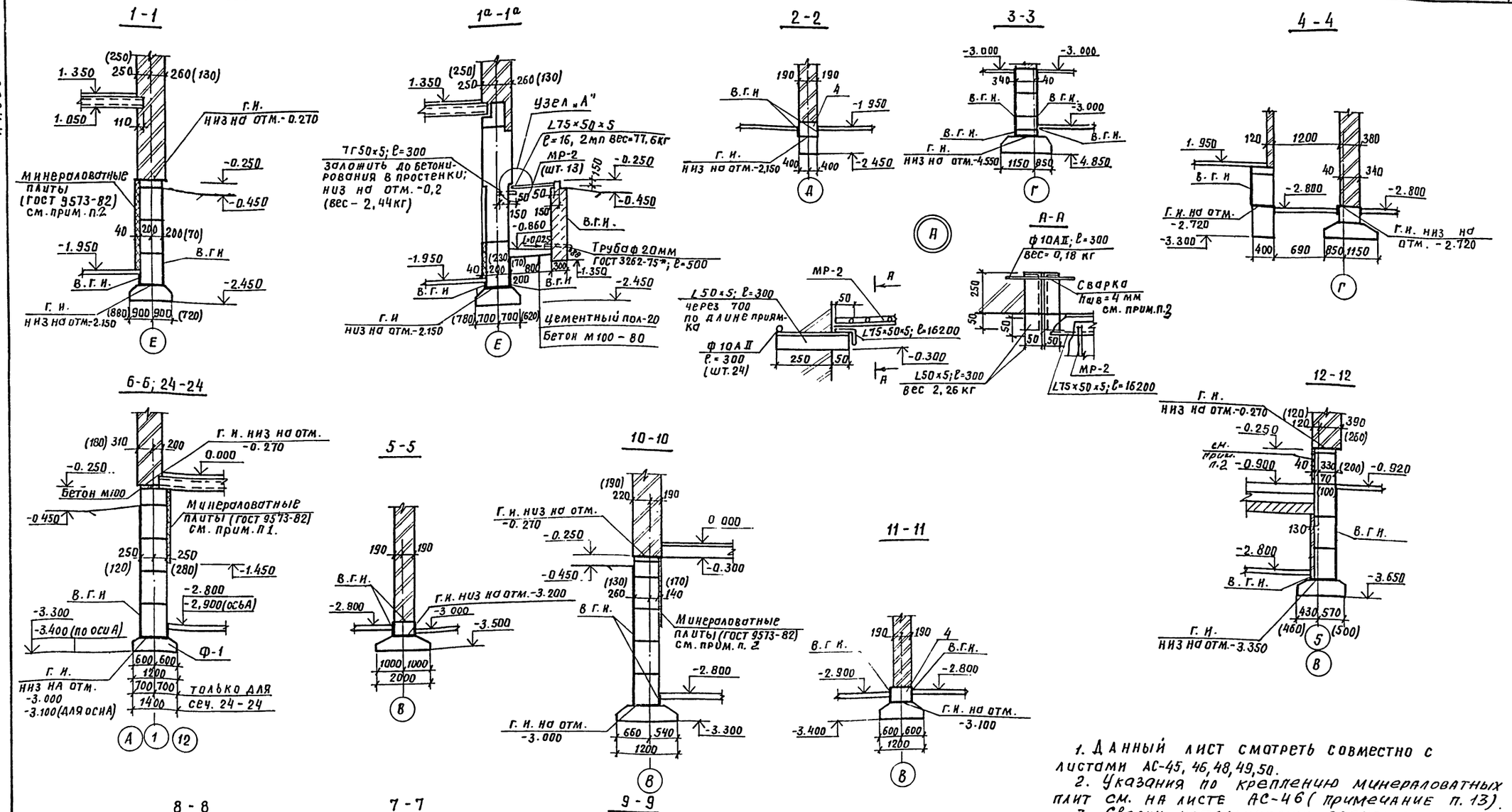

1. Данный лист смотреть совместно с листами АС-45, 46, 48, 49, 50.
2. Указания по креплению минераловатных плит см. на листе АС-46 (примечание п. 13).
3. Сварку металлических элементов производить электродами типа Э-42 в соответствии с ГОСТ 10922-75 и СН 393-78 (hшв. = 4 мм).

Т.П. 224-1-463.86 АС							
Н.контр.	Бухарина		10.11.85	Средняя общеобразовательная школа на 11 классов (198 учащихся) со стенами из кирпича приспособлена под лечебные учреждения	Стадия	Лист	Листов
Нач.мтэп	Беганская		10.11.85		Р	47	
ГИП	Шелевиля		10.11.85				
Гл.конст	Чернецкий		10.11.85				
Вед.инж.	Вольфленок		10.11.85				
Привязан:				Сечения фундаментов 1-1÷12-12; 20-20; 24-24.	Госстрой БССР БЕЛНИИГИПРОСЕЛЬСТРОЙ г. Минск		
Инв. №							

Копировал: Отр

Формат А2

Инв. № подл. | Подпись и дата | Взам. инв. №

Альбом I

13-13

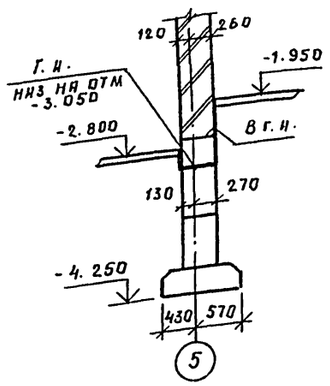

15-15

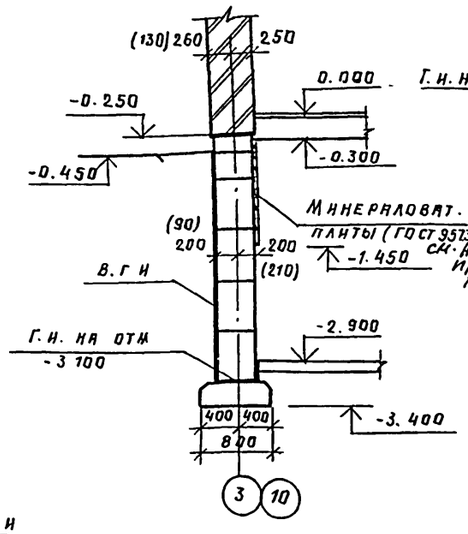

16-16

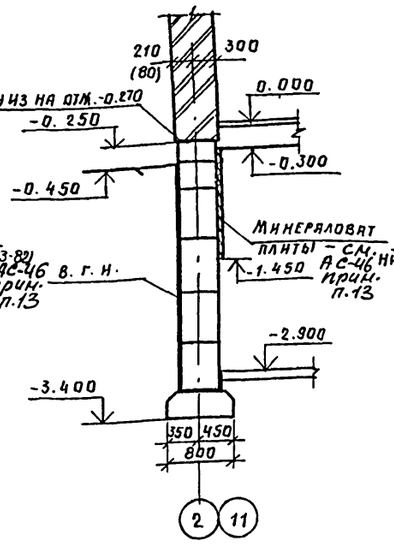

17-17

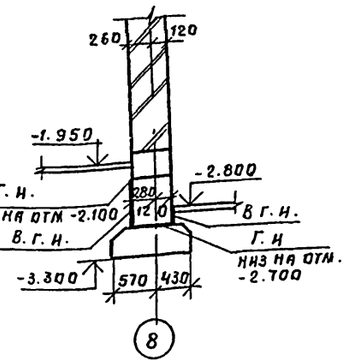

19-19

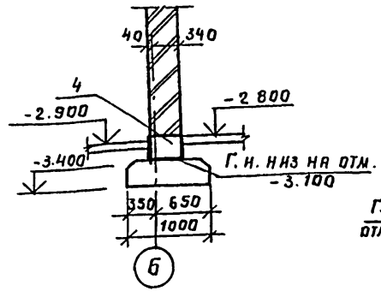

20-20

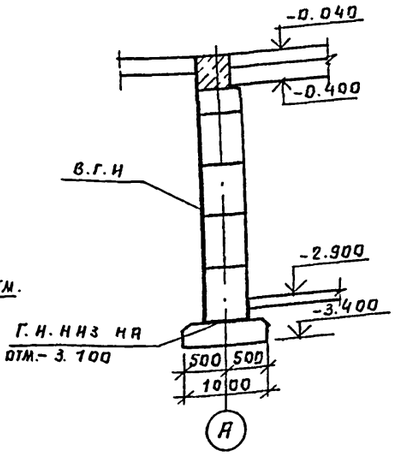

14-14

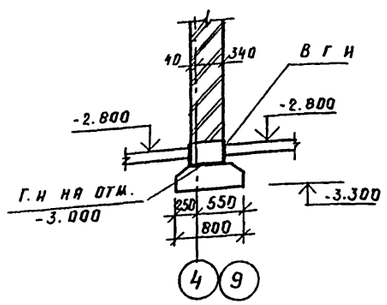

23-23

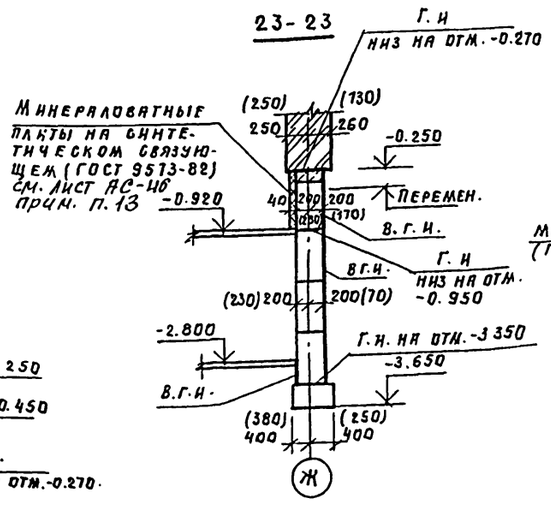

26-26

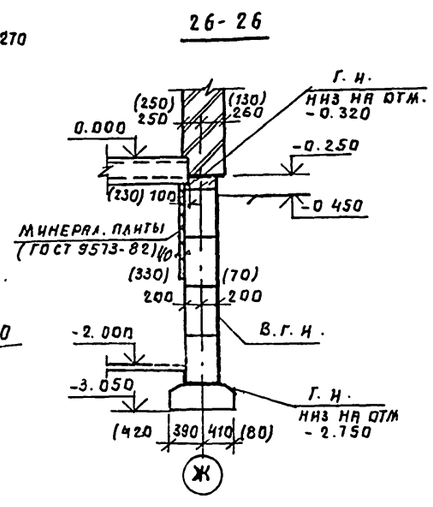

27-27

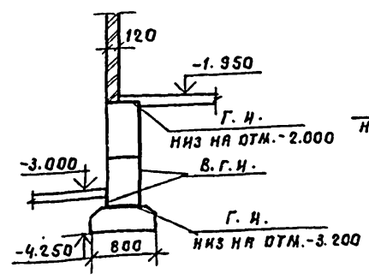

28-28

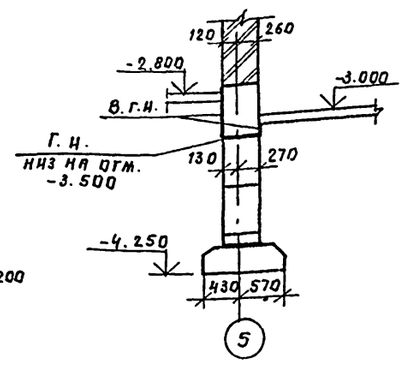

25-25

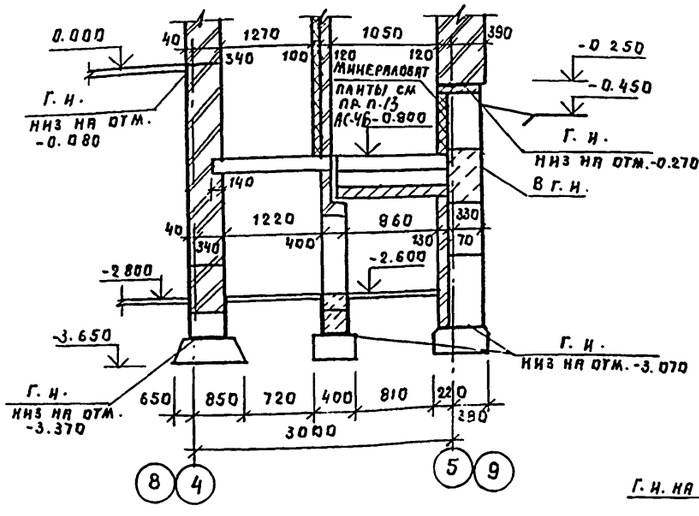

22-22

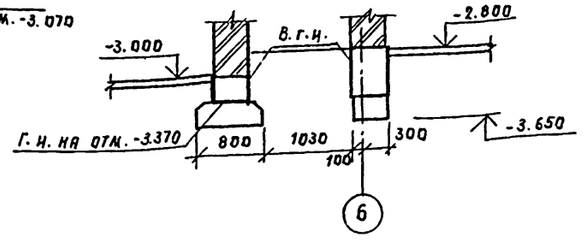

29-29

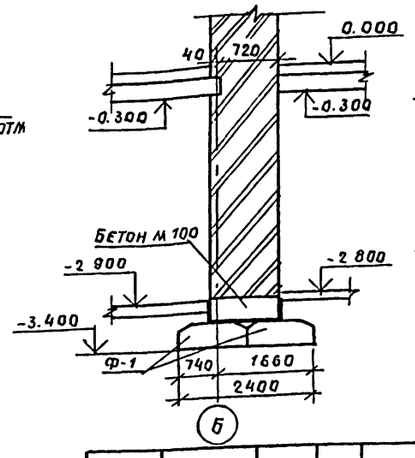

30-30

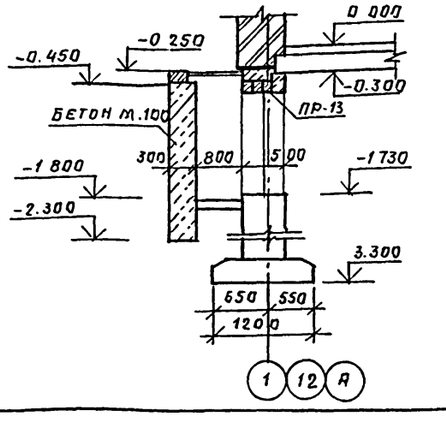

Привязан.

Инв. № подл. | Подпись и дата | Взам. инв. №

Т. п. 224-1-463.86 АС						
Н. контр.	Бухарина		10.1.86	Средняя общеобразовательная школа на 11 классов (1386 учащихся) с стенами из кирпича, приспособленная под лечебные учреждения.	Стадия	Лист	Листов
Нач. МТЭ	Беганская		10.1.86		Р	48	
ГИП	Шелевяня		10.1.86				
Гл. конст.	Чернецкий		10.1.86				
Вед. инж.	Вольфленок		10.1.86	Сечения фундаментов 13-13 ÷	Госстрой БССР Белниигипросельстрой г. Минск		

Копировал:

Развертка стены по оси 1

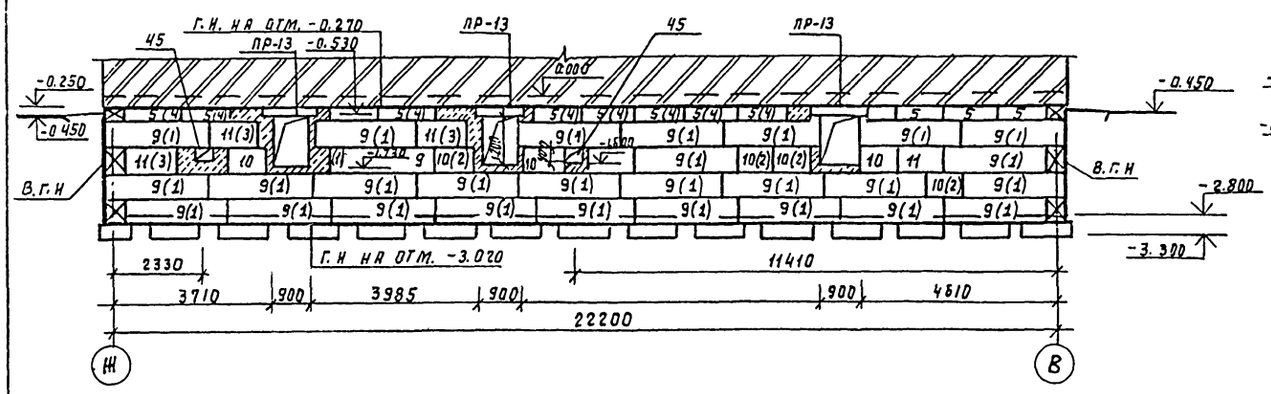

Развертка стены по оси Ж

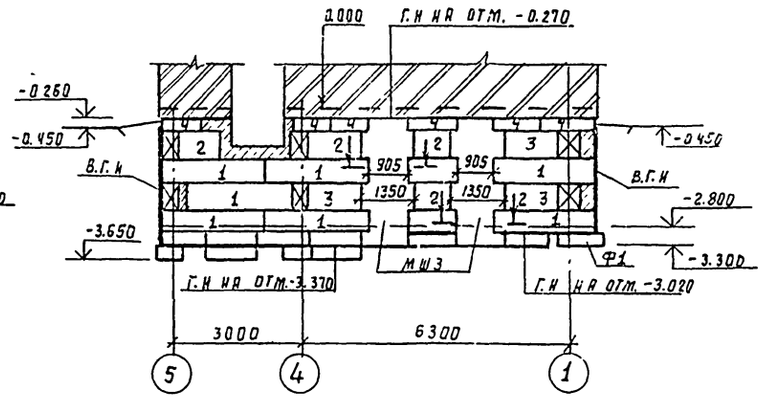

Развертка стены по оси А

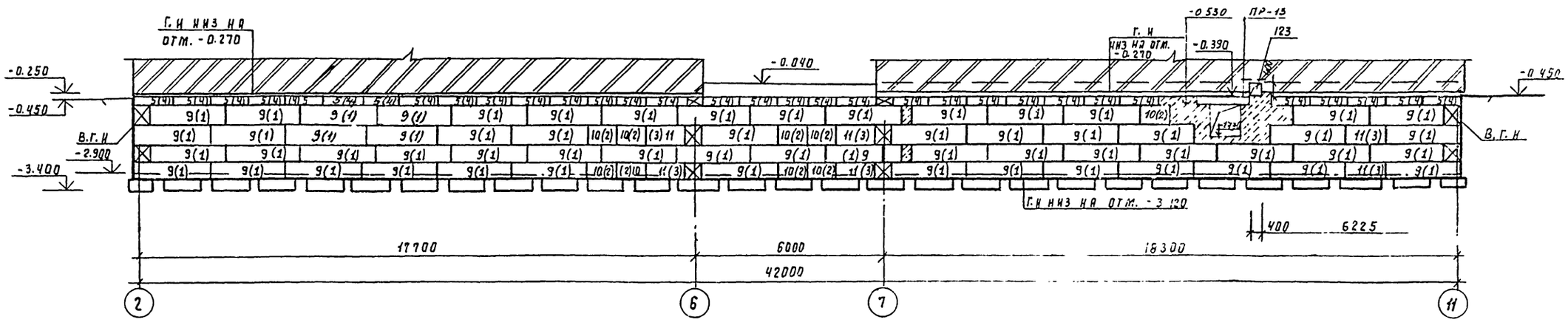

Развертка стены по оси Е

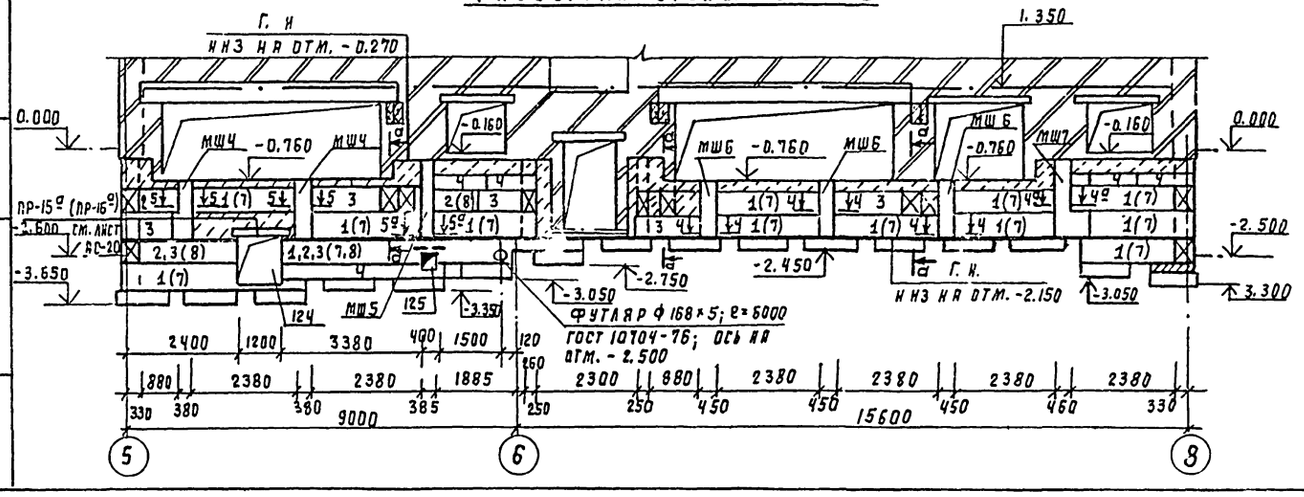

1. Данный лист смотреть совместно с листами АС-45 ÷ АС-48; АС-51; АС-52.
2. Экспликацию отверстий см. на листе АС-65.

					Т.П 224-1-463.86		АС
Н.контр.	Бухарина		10.11.87				
Нач.тэп	Беганская		10.11.87	Средняя общеобразовательная школа на 11 классов (198 учащихся) со стенами из кирпича, приспособливаемая подлечебное учрежд.	Стадия	Лист	Листов
ГИП	Шелезная		10.11.87		Р	49	
Гл. конст	Чернецкий		10.11.87				
Вед. ин.	Вольфленок		10.11.87	Развертки стен по осям 1, Ж, Е, А.	Госстрой БССР Белниигипросельстрой г. Минск		

Привязан

Инв. №:

Копировал А: 6 0/1

Формат А2

Альбом I

Гл. спец. ВВ Кучарев
Гл. спец. ВК Горбенко
Гл. спец. ОВ Кучарев
Взам. инв. №
Подпись и дата
Инв. № подл.

Альбом I

18-18

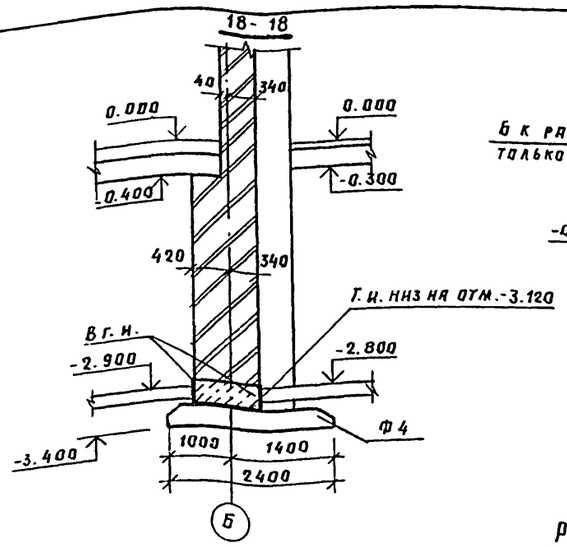

Развертка стены по осн 2, 11

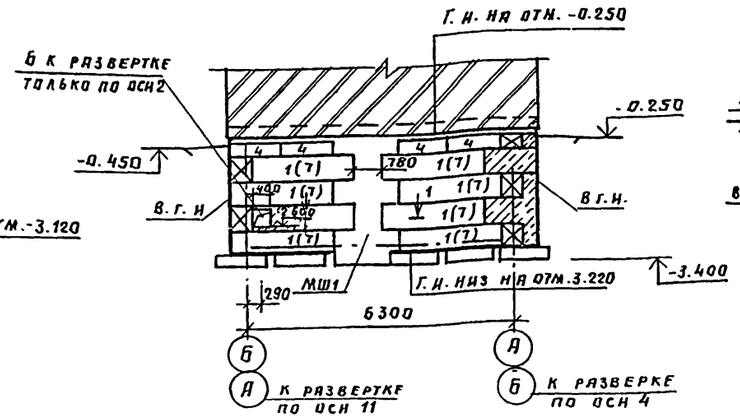

Развертка стены по осн 12

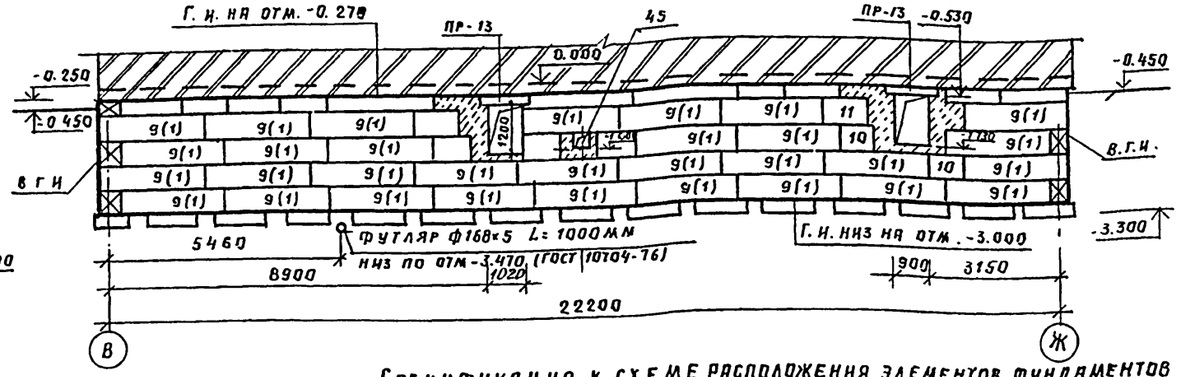

Развертка стены по осн 3.10

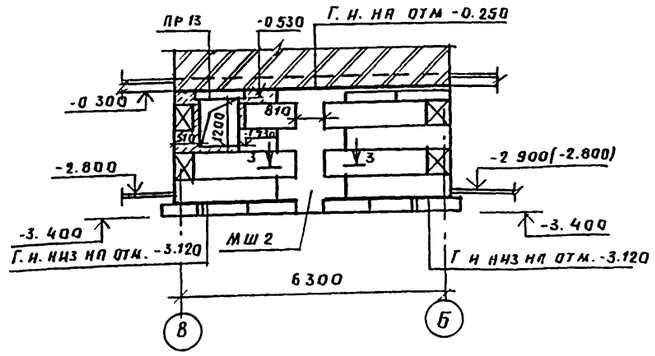

21-21

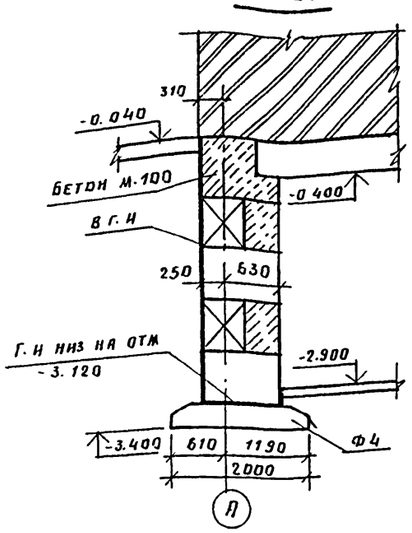

Развертка стены по осн Ж.

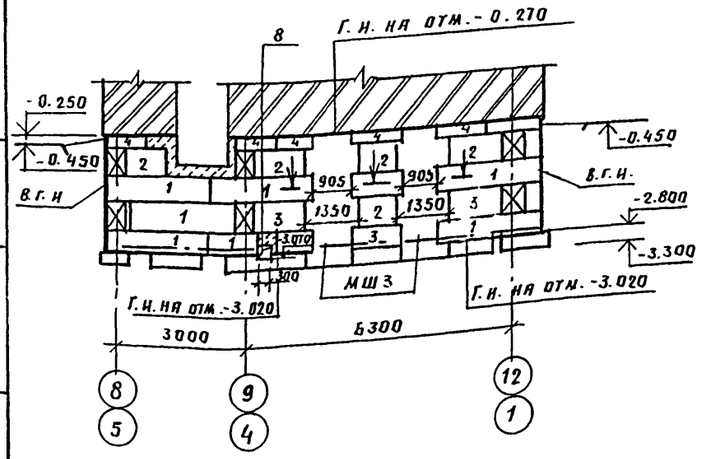

Схема расположения монолитных Ж. б. шпонок

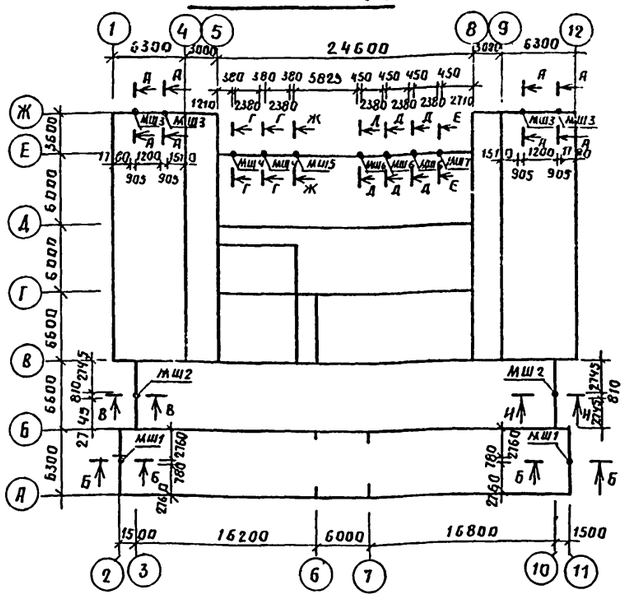

Спецификация к схеме расположения элементов фундаментов

Марка, поз.	Обозначение	Наименование	Кол. шт. I	Кол. шт. II	Масса ед., кг	Примечание
Ф1	1.112-5	ФЛ 14.12-2	38	38	1040	
Ф2	1.112-5	ФЛ 20.12-2	57	57	2440	
Ф3	1.112-5	ФЛ 16.12-2	16	16	750	
Ф4	1.112-5	ФЛ 24.8-2	4	4	1595	
Ф5	1.112-5	ФЛ 8.12-2	50	50	685	
Ф6	1.112-5	ФЛ 12.12-2	58	58	685	
Ф-7	1.112-5	ФЛ 10.12-2	34	34	750	
		Бетонные блоки				
1	ГОСТ 13579-78	ФБС 24.4.6-Т	50	144	1300	
2	ГОСТ 13579-78	ФБС 9.4.6-Т	15	28	470	
3	ГОСТ 13579-78	ФБС 12.4.6-Т	39	59	640	
4	ГОСТ 13579-78	ФБС 12.4.3-Т	264	311	30	
5	ГОСТ 13579-78	ФБС 12.5.3-Т	64		380	
		Асб. цемен. трубы ф100; В3000	4	4		
7	ГОСТ 13579-78	ФБС 24.3.6-Т	—	50	970	
8	ГОСТ 13579-78	ФБС 9.3.6-Т	—	15	350	
МШ2	ИИ-03-03 альбом 71-64	Решетка огражд. приямка МШ2	11	11	35.24	
	ГОСТ 8240-72	С10	14.9	14.9	8.59	
	ГОСТ 8509-72	Т 50х5; е=300	6	6	7.54	
		Бетон м 100, м³	18	15		Монол. заделки всех ф-тах
9	ГОСТ 13579-78	ФБС 24.5.6-Т	140	—	1630	
10	ГОСТ 13579-78	ФБС 9.5.6-Т	28	—	590	
11	ГОСТ 13579-78	ФБС 12.5.6-Т	18	—		

1. Данный лист смотреть совместно с АС-45; АС-48, АС-51, АС-52.

Т. п. 224-1-463.86 АС

Н. контр.	Бухарина		10.11.86
Нач. МТЭп	Беганская		10.11.86
ГИП	Шелевная		10.11.86
Гл. конст.	Чернецкий		10.11.86
Веднж.	Вольфленок		10.11.86

Средняя общеобразовательная школа на 11 классов (1984 учащихся) со стенами из кирпича, приспосабливаемое под лечебное учреждение

Развертки стен по осям 2; 11; 3.10. Сечения 18-18; 21-21. Схема расположения монолитных ж/б. шпонок.

Стадия	Лист	Листов
Р	50	

Госстрой БССР Белнингипросельстрой г. Минск

Привязан.

Инв. №

Взам. инв. №

Подпись и дата

Подпись и дата

Инв. № подл.

Альбом I

4-4

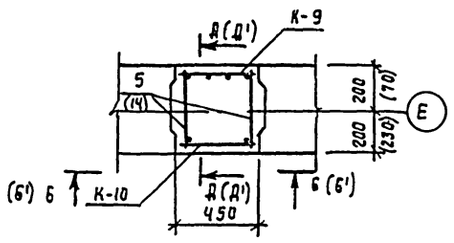

4А-4А

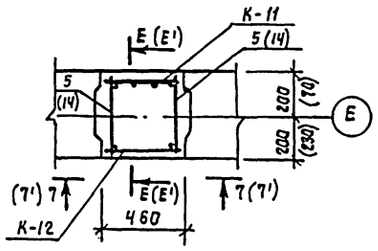

5-5

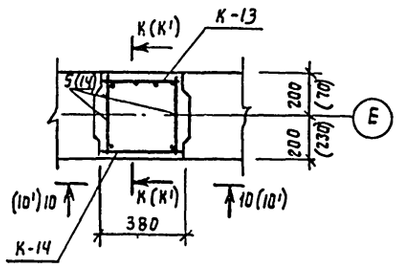

5А-5А

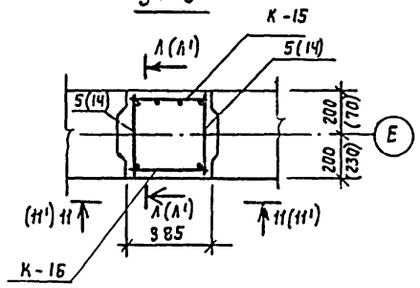

6-6 (6'-6')

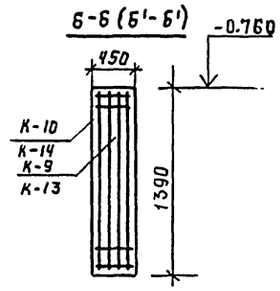

7-7 (7'-7')

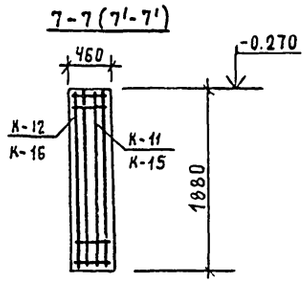

Д-Д (Д'-Д'); Г-Г (Г'-Г')

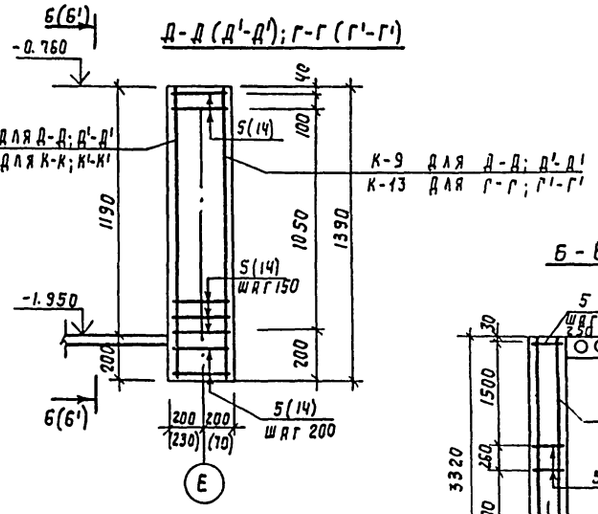

1-1

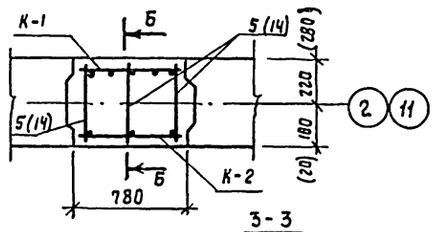

2-2

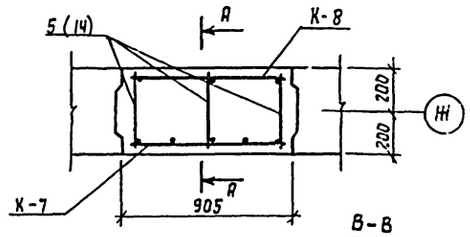

Б-Б

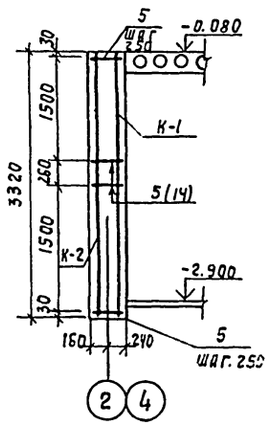

3-3

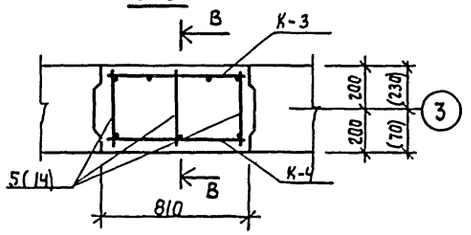

В-В

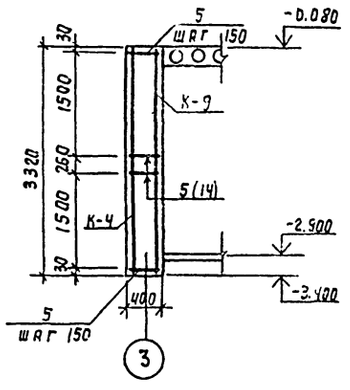

Е-Е (Е'-Е'); Ж-Ж(Ж'-Ж')

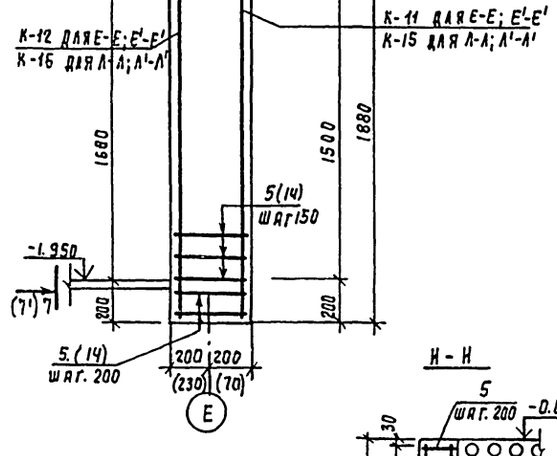

А-А

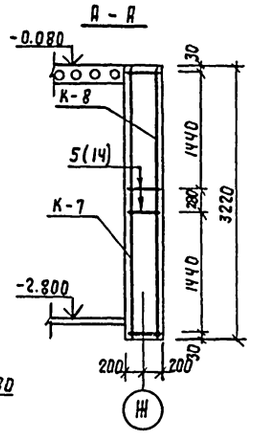

7-7

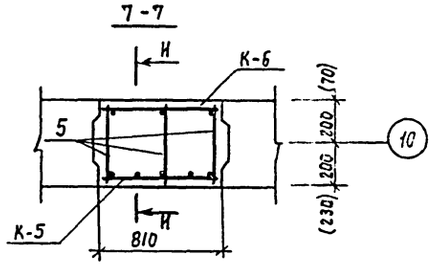

Н-Н

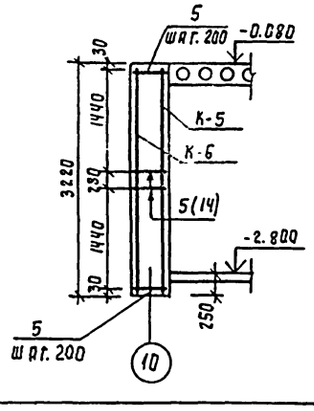

1. Данный лист смотреть совместно с листами АС-52; АС-49.

2. Сварку металлических элементов производить электродами типа Э-42 в соответствии с ГОСТ 10922-75 и СН 393-78 ($h_{шв}$ = 4 мм).

				Т.П 224-1-463.86	АС

Альбом I

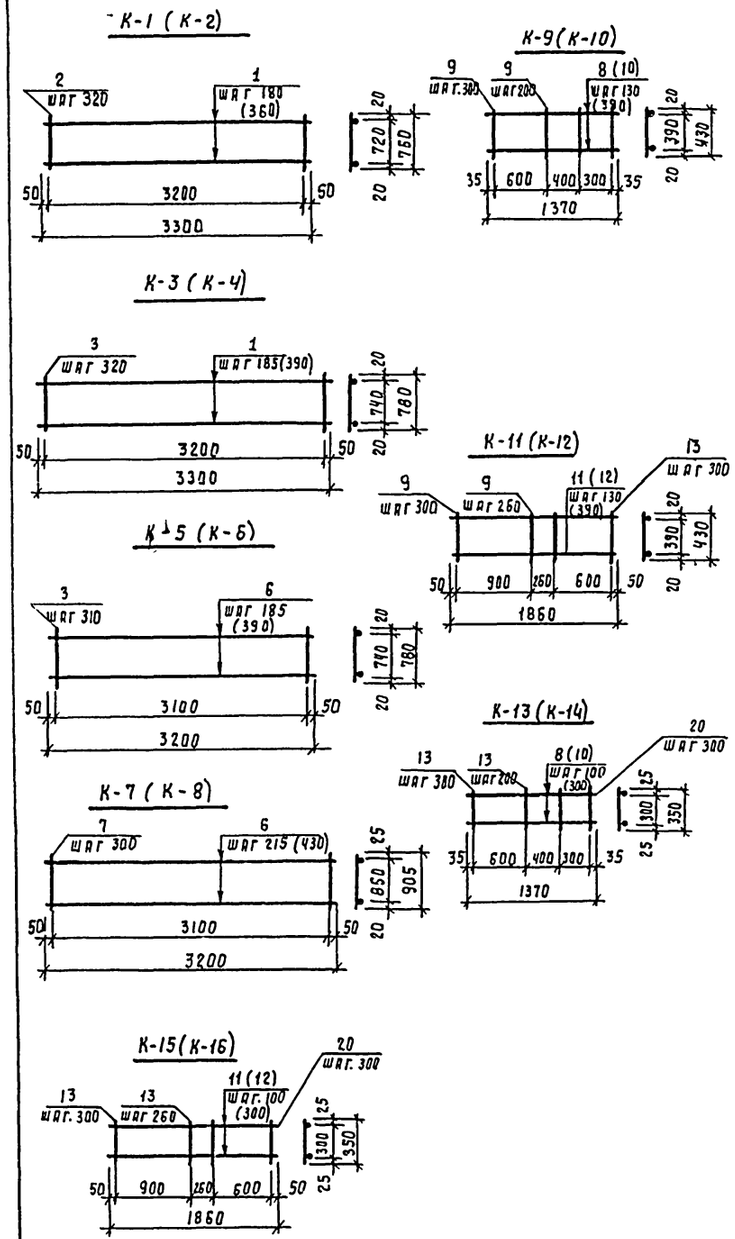

Спецификация элементов на монолитные шпонки

Формат	Зона	Поз.	Обозначение	Наименование	Кол-во I	Кол-во II	Примечание
			АС-52	Каркас К-1	2	2	13.63
Б4		1		ф12 А III, ГОСТ 5781-82, е=3300	4	4	2.94
Б4		2		ф6 А I, ГОСТ 5781-82, е=760	11	11	0.17
			АС-52	Каркас К-2	2	2	7.81
Б4		1		ф10 А I, ГОСТ 5781-82, е=3300	3	3	1.98
Б4		2		ф6 А I, ГОСТ 5781-82, е=760	11	11	0.17
			АС-52	Каркас К-3	1	1	16.57
Б4		1		ф12 А III, ГОСТ 5781-82, е=3300	5	5	2.94
Б4		3		ф6 А I, ГОСТ 5781-82, е=780	11	11	0.17
			АС-52	Каркас К-4	1	1	1.81
Б4		1		ф10 А-I, ГОСТ 5781-82, е=3300	3	3	1.98
Б4		3		ф6 А I, ГОСТ 5781-82, е=780	11	11	0.17
			АС-52	Каркас К-5	1	1	16.4
Б4		6		ф12 А III, ГОСТ 5781-82, е=3200	5	5	2.90
Б4		3		ф6 А I, ГОСТ 5781-82, е=780	11	11	0.17
			АС-52	Каркас К-6	1	1	7.81
Б4		6		ф10 А I, ГОСТ 5781-82, е=3200	3	3	1.98
Б4		3		ф6 А I, ГОСТ 5781-82, е=780	11	11	0.17
			АС-52	Каркас К-7	1	1	16.51
Б4		7		ф6 А I, ГОСТ 5781-82, е=905	11	11	0.19
Б4		6		ф12 А III, ГОСТ 5781-82, е=3200	5	5	2.90
			АС-52	Каркас К-8	1	1	8.03
		7		ф6 А I, ГОСТ 5781-82, е=905	11	11	0.19
		6		ф10 А I, ГОСТ 5781-82, е=3200	3	3	1.98

Формат	Зона	Поз	Обозначение	Наименование	Кол-во I	Кол-во II	Примечание
			АС-52	Каркас К-9	3	3	5.48
Б4		8		ф12 А III, ГОСТ 5781-82, е=1370	4	4	1.22
Б4		9		ф6 А I, ГОСТ 5781-82, е=430	6	6	0.1
			АС-52	Каркас К-10	3	3	2.3
Б4		10		ф10 А I, ГОСТ 5781-82, е=1370	2	2	0.85
Б4		9		ф6 А I, ГОСТ 5781-82, е=430	6	6	0.1
			АС-52	Каркас К-11	1	1	73
Б4		11		ф12 А III, ГОСТ 5781-82, е=1860	4	4	1.65
Б4		9		ф6 А I, ГОСТ 5781-82, е=430	7	7	0.1
			АС-52	Каркас К-12	1	1	3.00
Б4		12		ф10 А I, ГОСТ 5791-82, е=1860	2	2	1.15
Б4		9		ф6 А I, ГОСТ 5781-82, е=430	7	7	0.1
			АС-52	Каркас К-13	2	2	5.36
Б4		8		ф12 А III, ГОСТ 5781-82, е=1370	4	4	1.22
Б4		13		ф6 А I, ГОСТ 5781-82, е=350	6	6	0.08
			АС-52	Каркас К-14	2	2	2.18
Б4		10		ф10 А I, ГОСТ 5781-82, е=1370	2	2	0.85
Б4		13		ф6 А I, ГОСТ 5781-82, е=350	6	6	0.08
			АС-52	Каркас К-15	1	1	7.16
Б4		11		ф12 А III, ГОСТ 5781-82, е=1860	4	4	1.65
Б4		13		ф6 А I, ГОСТ 5781-82, е=350	7	7	0.08
			АС-52	Каркас К-16	1	1	2.86
Б4		12		ф10 А I, ГОСТ 5781-82, е=1860	2	2	1.15
Б4		13		ф6 А I, ГОСТ 5781-82, е=350	7	7	0.08
				Отдельные стержни	$\bar{o}$=510	$\bar{o}$=380	
Б4		5		ф6 А I, ГОСТ 5781-82, е=380	370		0.08
Б4		14		ф6 А I, ГОСТ 5781-82, е=280	–	370	0.06
				Материалы			
				Бетон М 200, $м^3$	13.2	12.2	

1. В графе I дано количество для толщины наружных стен 510 мм, в графе II – 380 мм.

2. Сварку металлических элементов производить электродами типа Э-42 в соответствии с ГОСТ 10922-75 и СН 393-78.

Н. контр.	Бухарина		10.11.85
Нач. мтэп.	Беганская		10.11.85
ГИП	Шелевная		10.11.85
Гл. конст.	Чернецкий		10.11.85
Вед. инж.	Вольфленов		10.11.85
Ст. тех.	Жаголкина		10.11.85

Т.П 224-1-463.86 АС

Средняя общеобразовательная школа на 11 классов (198 учащихся) со стенами из кирпича приспосабливаемая под лечебное учреждение.

Каркасы К1÷К16

Стадия	Лист	Листов
Р	52	

Госстрой БССР
Белнингипросельстрой
г. Минск

Привязан

Инв. №

Инв. № подл. | Подпись и дата | Взам. инв. №

Копировала: Бо/л

Формат А2

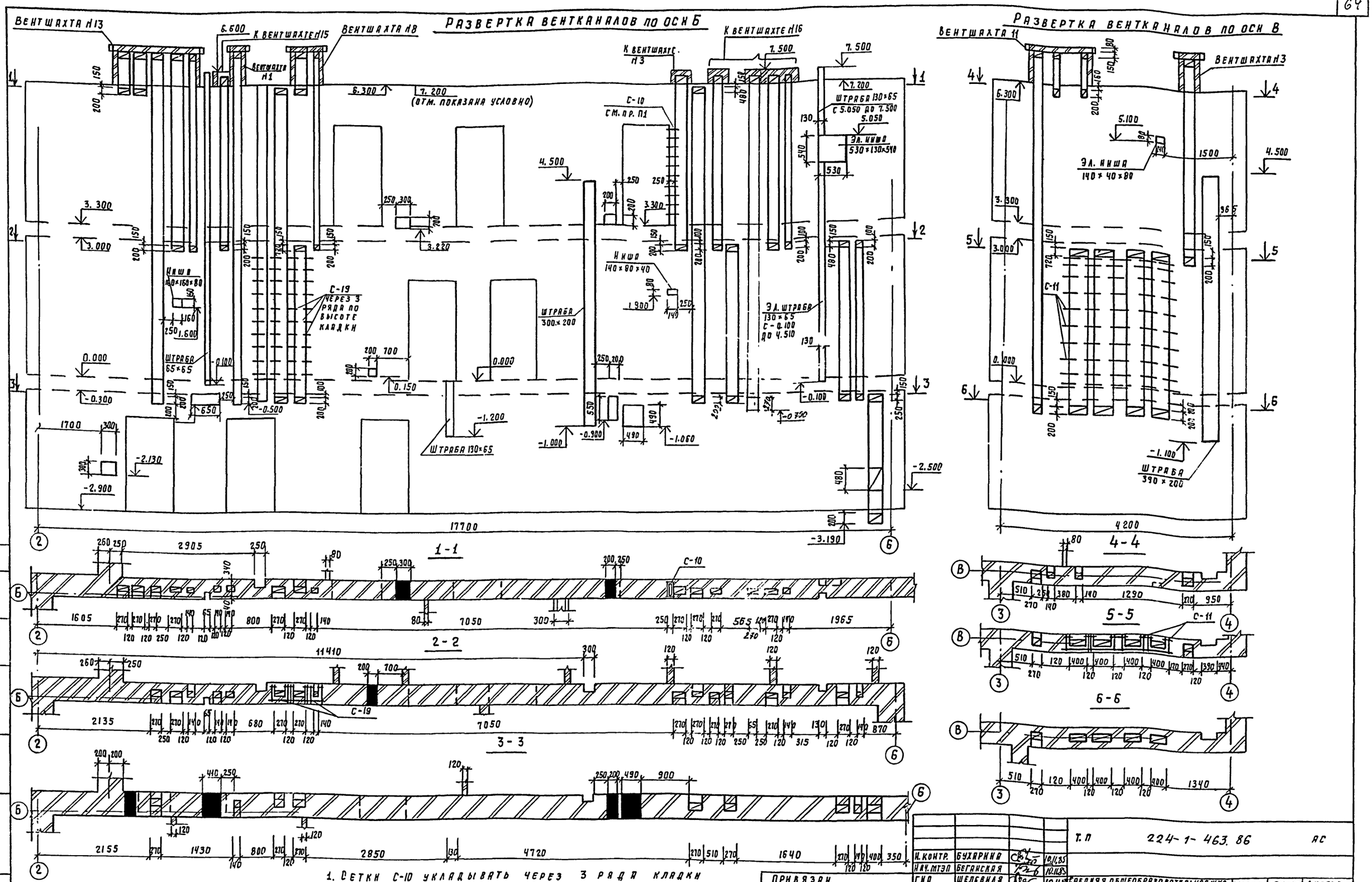

1. Сетки С-10 укладывать через 3 ряда кладки по высоте.
2. Данный лист смотри с листами АС-40÷44; АС-54÷59.

Н. контр.	Бухарина		10.11.85
Нач. мтэп	Беганская		10.11.85
ГИП	Шелевная		10.11.85
Гл. констр.	Чернецкий		10.11.85
Вед. инж.	Вольфленок		10.11.85
Инженер.	Моисеня		10.11.85

Т.П 224-1-463.86 АС

Средняя общеобразовательная школа на 11 классов (198 учащихся) со стенами из кирпича приспосабливаемая под лечебное учреждение.

Стадия: Р | Лист: 53 | Листов:

Развертка вентканалов по оси Б и В.

Госстрой БССР Белинигипросельстрой г. Минск

Привязан

Инв. №

Согласовано

Гл. спец. ОВ Кукарекс

Инв. № подл. | Подпись и дата | Взам. инв. №

Копировал: Бойл

Формат А2

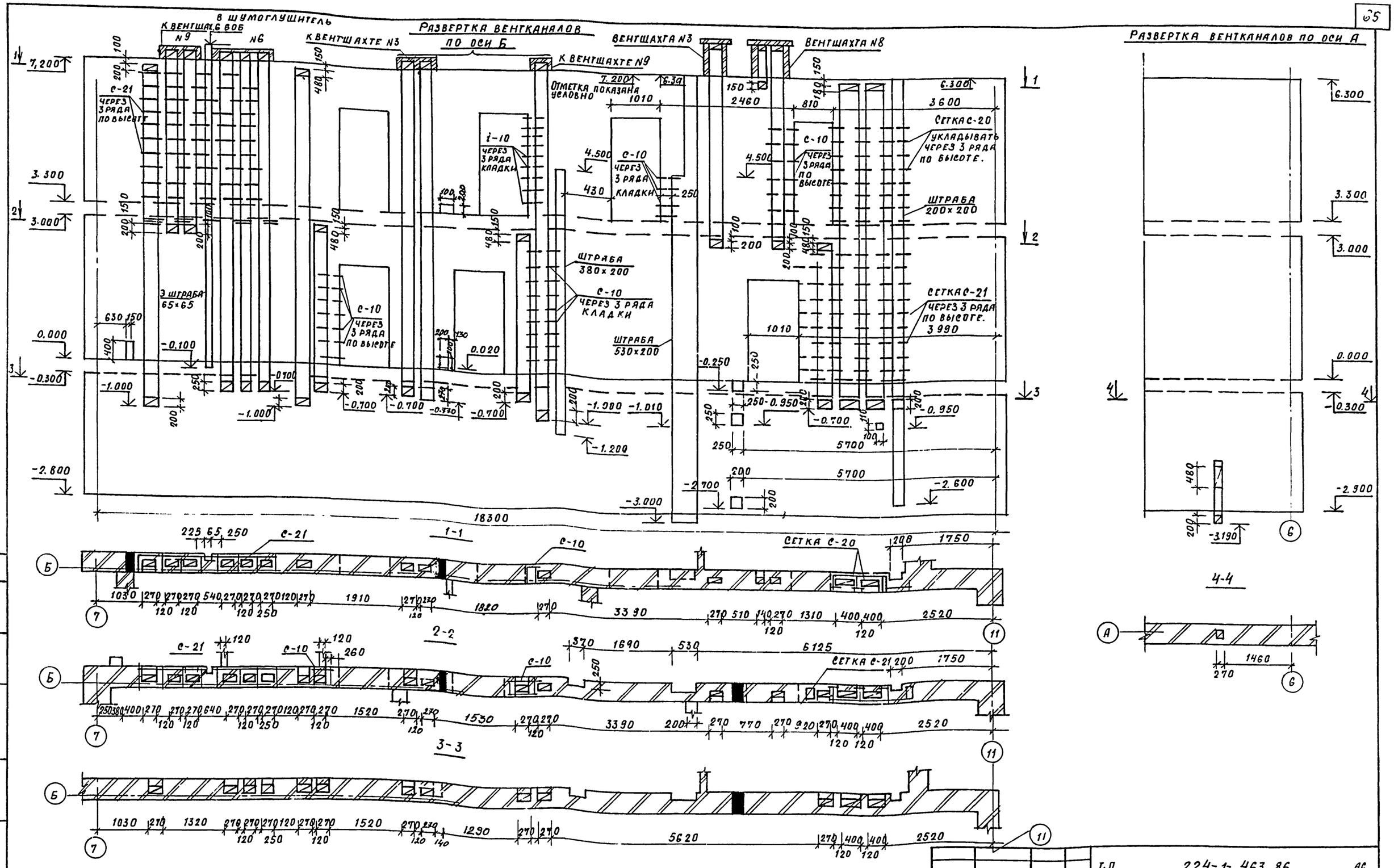

Н.контр.	Бухарина		10.11.85	Т.П 224-1-463.86	АС
Нач.МТЭП	Беганская		10.11.85		
ГИП	Шелевиля		10.11.85		
Гл.констр.	Чернецкий		10.11.85	Средняя общеобразовательная школа на 11 классов (198 учащихся) с вентканалами из кирпича, приспосабливаемая под лечебные учреждения	Стадия Р · Лист 54 · Листов
Вед.инж.	Вольфленок		10.11.85		
Инженер	Моисеня		10.11.85	Развертка вентканалов по оси Б и А	Госстрой БССР Белниигипросельстрой г. Минск

Привязан:

Инв. №

Альбом I

Инв. № подл. | Подпись и дата | Взам. инв. № | Гл. спец. ОВ Кукарекко

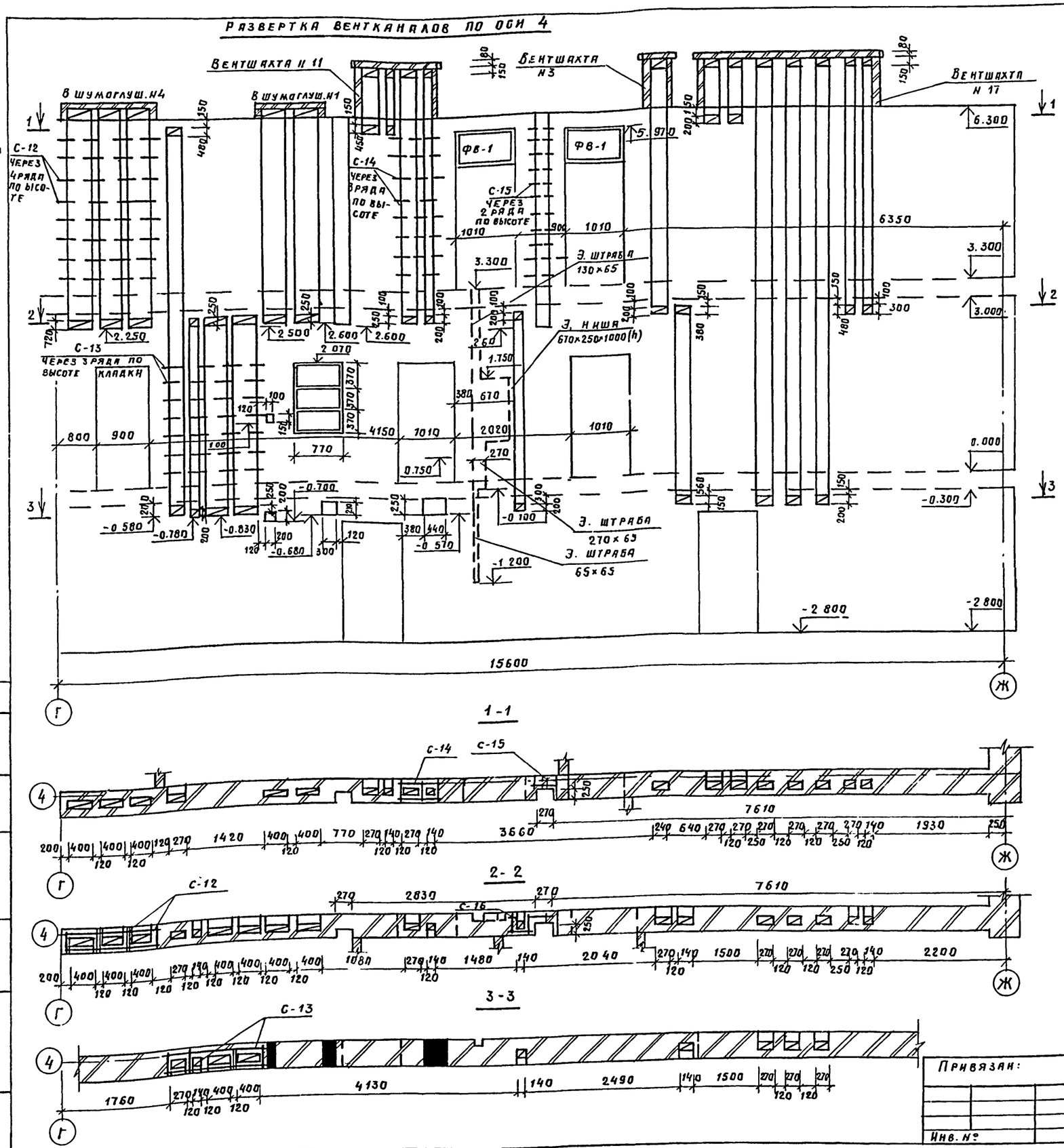

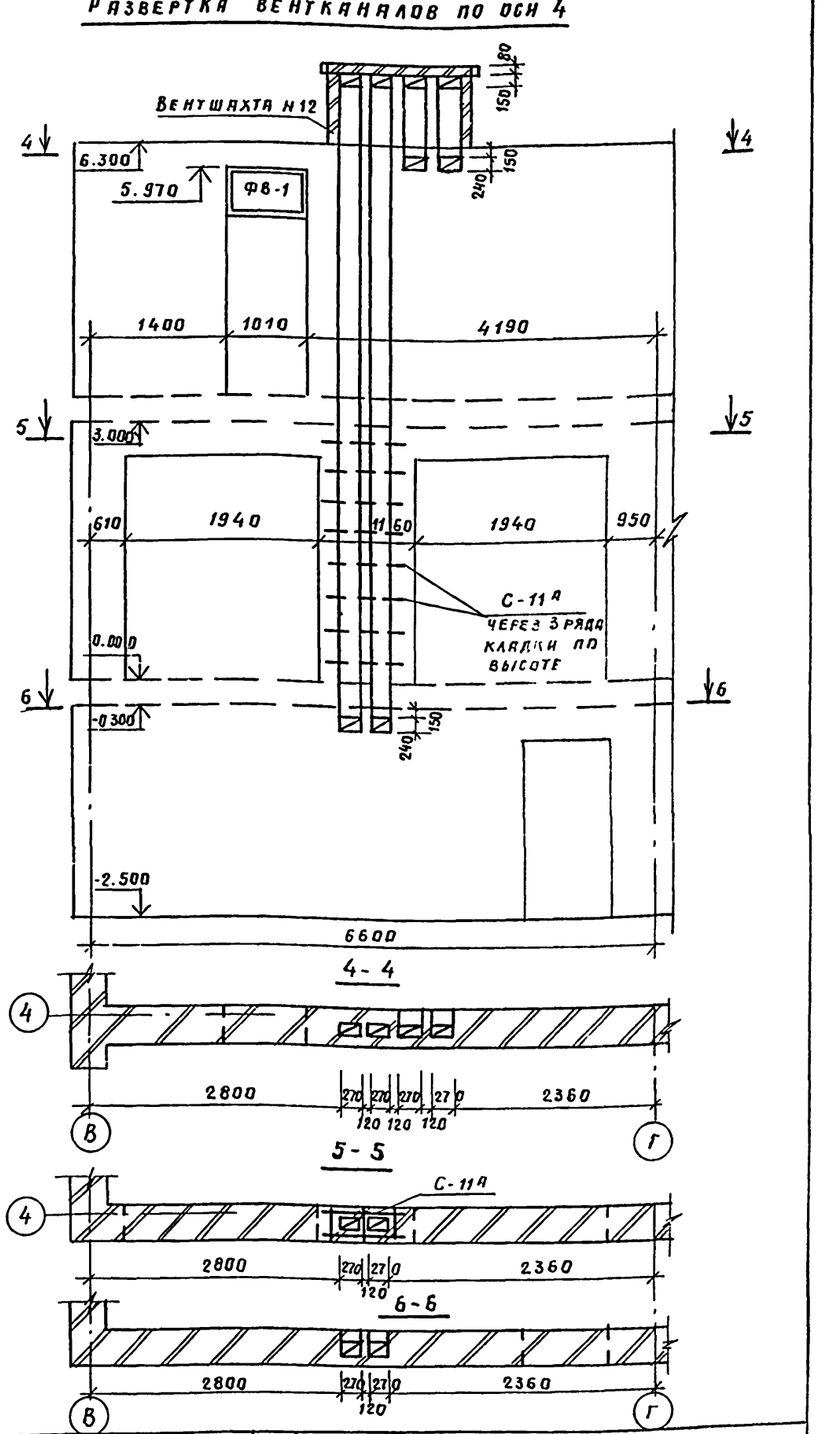

Альбом I

Согласовано
Гл спец ОВ Кукареко

Инв № подл | Подпись и дата | Взам инв №

Н. контр	Бухарина		10.11.85
Нач МТЭП	Беганская		10.11.85
ГИП	Шелевная		10.11.85
Гл. констр	Чернецкий		10.11.85
Вед инж	Вольфленок		10.11.85
Инженер	Мойсеня		10.11.85

Т. п. 224-1-463.86 АС

Средняя общеобразовательная школа на 11 классов (198 учащихся) со стенами из кирпича, приспосабливаемая под лечебное учреждение

Стадия	Лист	Листов
Р	55	

Развертка вентканалов по оси „4"

Госстрой БССР Белнингипросельстрой г. Минск

Привязан:

Инв. №

Копировала:

Формат А2

РАЗВЕРТКА ВЕНТКАНАЛОВ ПО ОСИ „9"

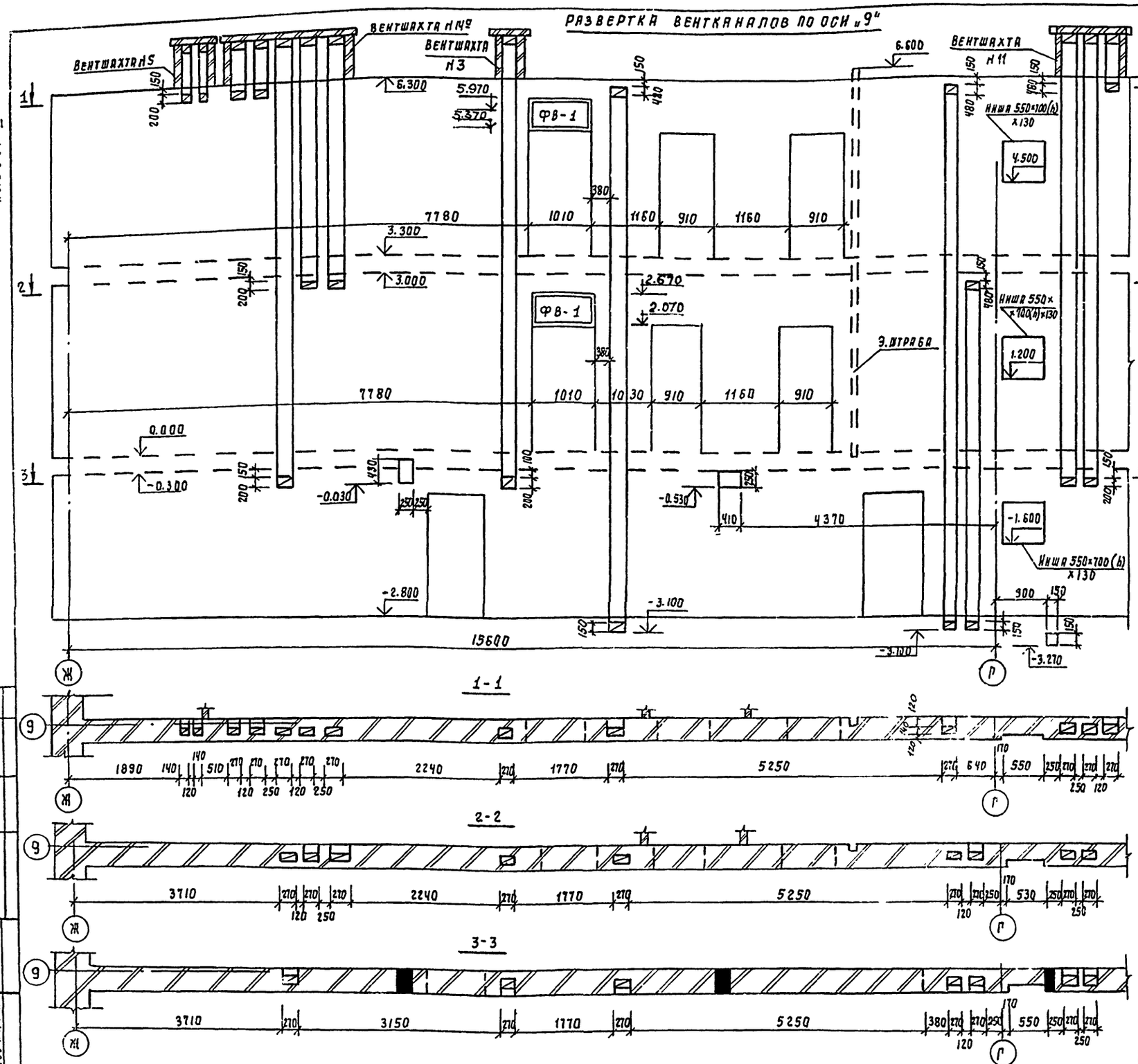

Указания к планам этажей

1. Отметка пола первого этажа соответствует абсолютной отметке.

2. Наружные стены – из керамического эффективного кирпича (ГОСТ 530-80) М 75, МР5 № 25 на сложном растворе М 25 с облицовкой лицевым пустотелым кирпичом (ГОСТ 7484-72), (γ = 1400 кг/м³) общей толщиной 510 мм для температуры наружного воздуха – 26° С (основное решение). При этом внутренние поверхности наружных стен оштукатуриваются обыкновенной штукатуркой 15 мм; и 380 мм для температуры наружного воздуха – 21° С, при этом внутренние поверхности наружных стен оштукатуривают гипсоперлитовым раствором толщиной 15 мм, а при варианте штукатурки фасадов отделка внутренних поверхностей та же.

3. Армированные участки стен выполнять из керамического кирпича (ГОС 530-80) М 75 на растворе М 50.

4. Армировать кирпичную кладку сетками в указанных на планах этажей и на развертках вентканалов в местах с их укладках через 2÷3 ряда по высоте кирпичной кладки.

5. Парапеты, цоколь, два верхних ряда подоконной части подвергающиеся сильному увлажнению выполнять из обыкновенного керамического кирпича М 75 на растворе М 25 МР3-35.

6. Внутренние стены выполнять из такого же кирпича МР3-25.

7. Перегородки из мелких гипсовых плит и кирпича толщ. 12, 6,5 мм

8. Кирпичные перегородки толщиной 12 см. выполнять неармированными из обыкновенного керамического кирпича в помещениях с влажным режимом (кухня, санузлы и т. д) и из эффективного керамического в помещениях с нормальным влажностным режимом: кирпичные перегородки толщиной 6.5 см. армируются сеткой из арматуры ф 5 8 РТ через 3 ряда кладки по высоте с ячейкой 60×200 мм, гипсобетонные перегородки толщиной 80 мм из мелкоразмерных гипсобетонных плит.

9. В кирпичных перегородках толщиной 6.5 см. устраиваются рядовые перемычки.

10. При устройстве вентиляционных каналов в кирпичной кладке руководствоваться серией 2.130-1, вып. 1 „Детали стен и перегородок жилых зданий. Кирпичные стены сплошной кладки.

11. Спецификацию фрамуг см. лист АС-64

Альбом I

Т.П	224-1-463.86					АС
Н. контр.	Бухарина		10.11.85			
Нач. МТЭП	Беганская		10.11.85			
ГИП	Шелевиля		10.11.85	Средняя общеобразовательная школа на 11 классов (198 учащихся) со стенами из кирпича, приспосабливаемая под лечебное учреждение.	Стадия	Лист	Листов
Гл. констр.	Чернецкий		10.11.85		Р	56	
Вед. инж.	Вольфленок		10.11.85				
Инженер	Мойсеня		10.11.85	Развертка вентканалов по оси „9"	Госстрой БССР Белинигипросельстрой г. Минск		

Привязан

Инв. №:

Копировала: Бо/л

Формат А2

Согласовано

Гл. спец. ОВ | Кукарско

Взам. инв. №:

Инв. № подл. | Подпись и дата

Развертка вентканалов по оси В

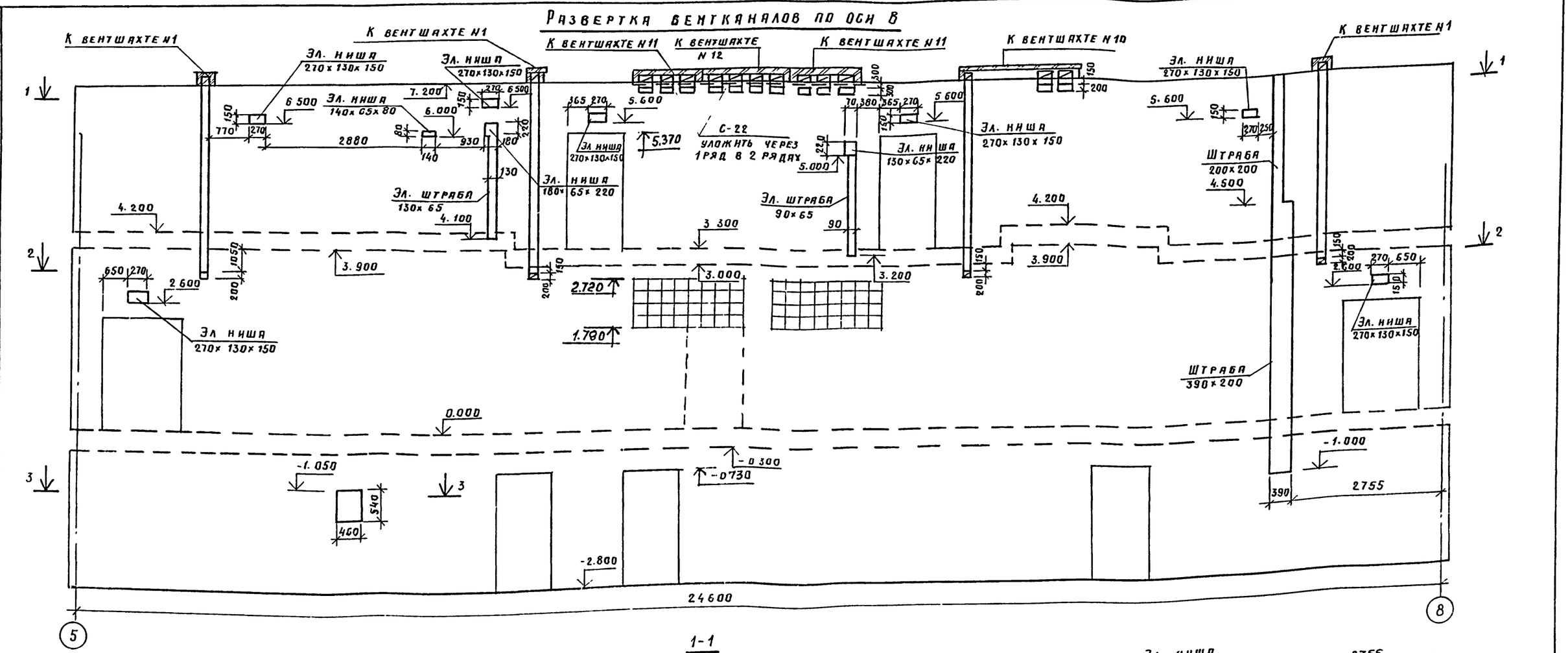

Н. контр.	Бухарина		10.11.86
Нач. МТЭЛ	Беганская		10.11.86
ГИП	Шелевая		10.11.86
Гл. констр.	Чернецкий		13.8.87
Вед. инж.	Вольфленок		10.8
Инженер	Монсеня		10.8.87

Привязан:

Инв. №

Т П. 224-1-463.86 АС

Средняя общеобразовательная школа на 11 классов (198 учащихся) со стенами из кирпича, приспосабливаемая под лечебное учреждение

Стадия	Лист	Листов
Р	57	

Развертка вентканалов по оси В.

Госстрой БССР Белниигипросельстрой г. Минск

Копировала

Формат А2

Альбом I

Гл. спец. ОВ Кукарекина

Инв. № подл. | Подпись и дата | Взам. инв. №

Альбом I

Согласовано

Инв. № подл. | Подпись и дата | Взам. инв. № | Инв. № дубл. | Подпись и дата

Развертка вентканалов по оси В

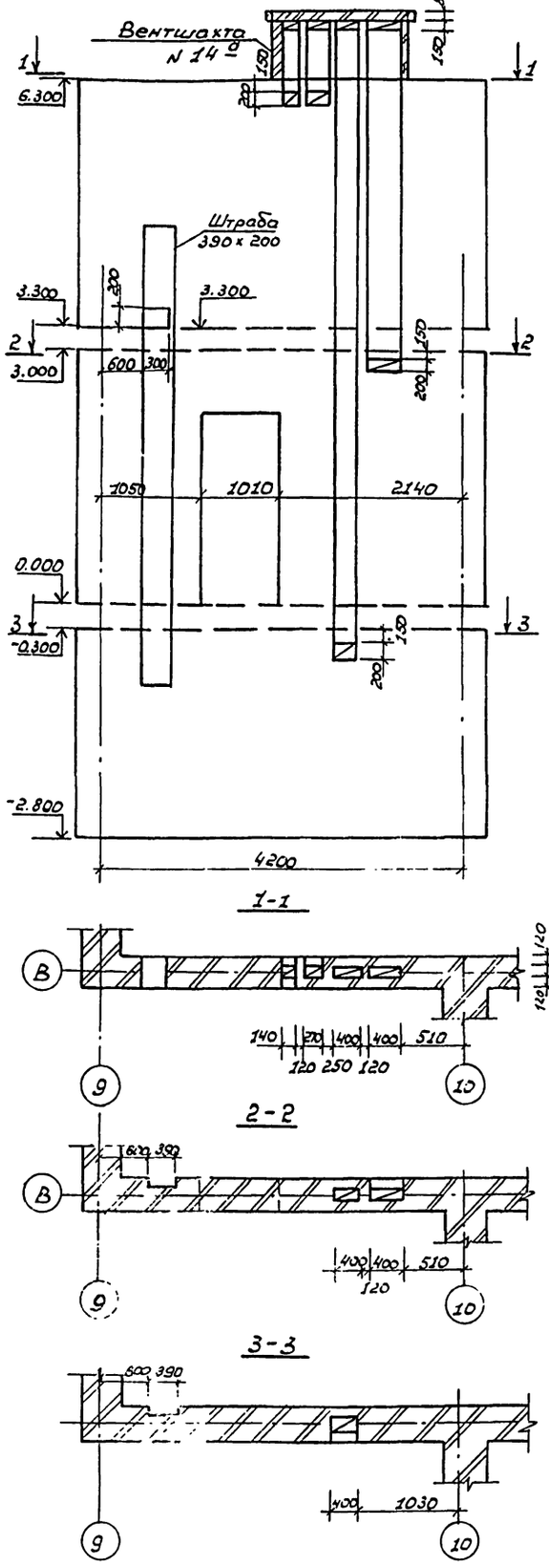

Развертка вентканалов по оси „Г"

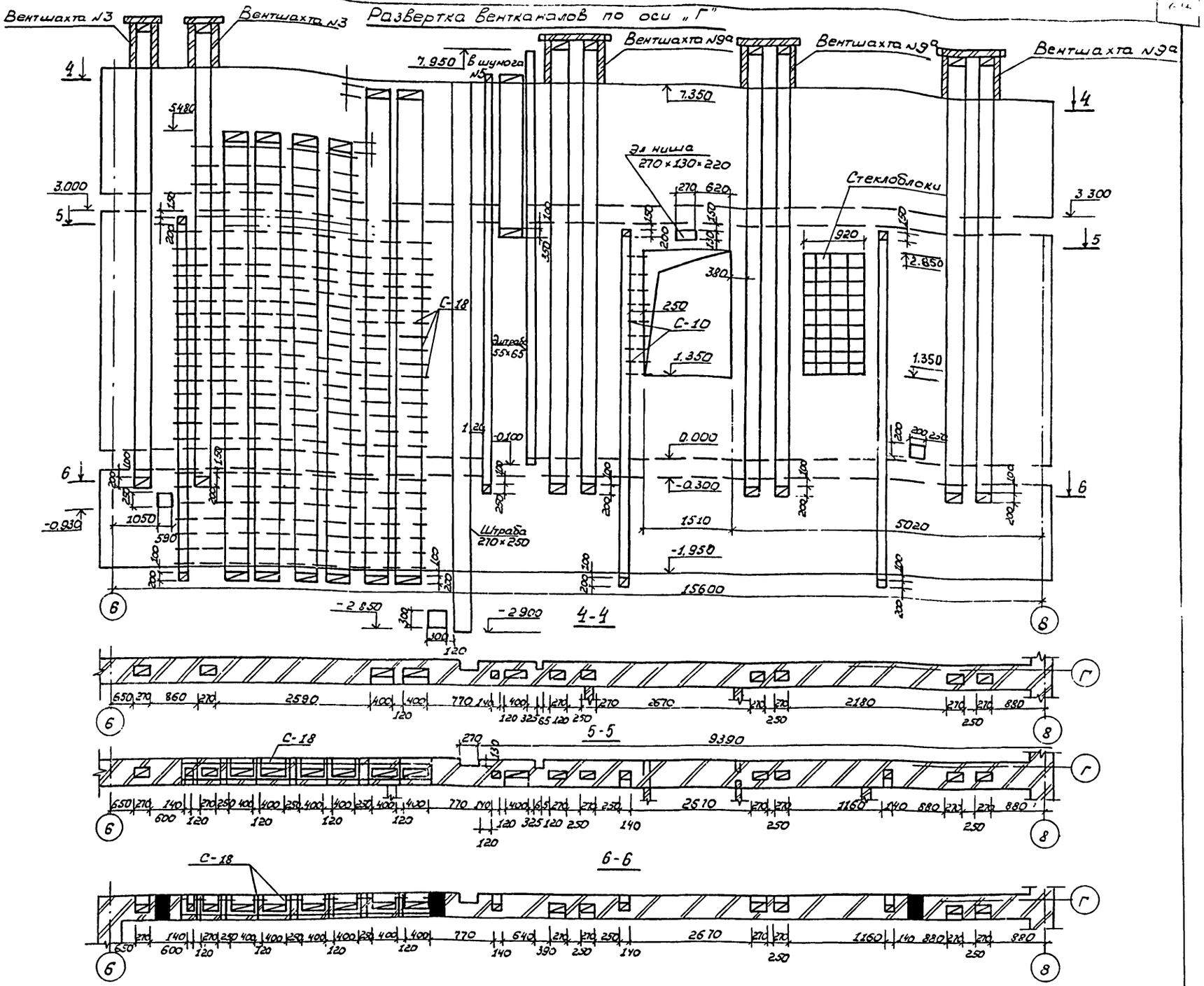

				Т.П. 224-1-463.86	АС.
Н. контр.	Букарина		10.11.88		
Нач. отд.	Богданская		10.11.88		
ГИП	Шелевиля		10.11.88		
Гл. констр.	Черненький		10.11.88	Средняя общеобразовательная школа на 11 классов (1334 учащихся) со стенами из кирпича приспосабливаемая под учебное учреждение	Стадия: Р; Лист: 58; Листов:
Вед. инж.	Вольфлевич		10.11.88		
Инженер.	Моисеня		10.11.88	Развертка вентканалов по оси „В и Г".	Госстрой БССР БелНИИгипросельстрой

Привязан:

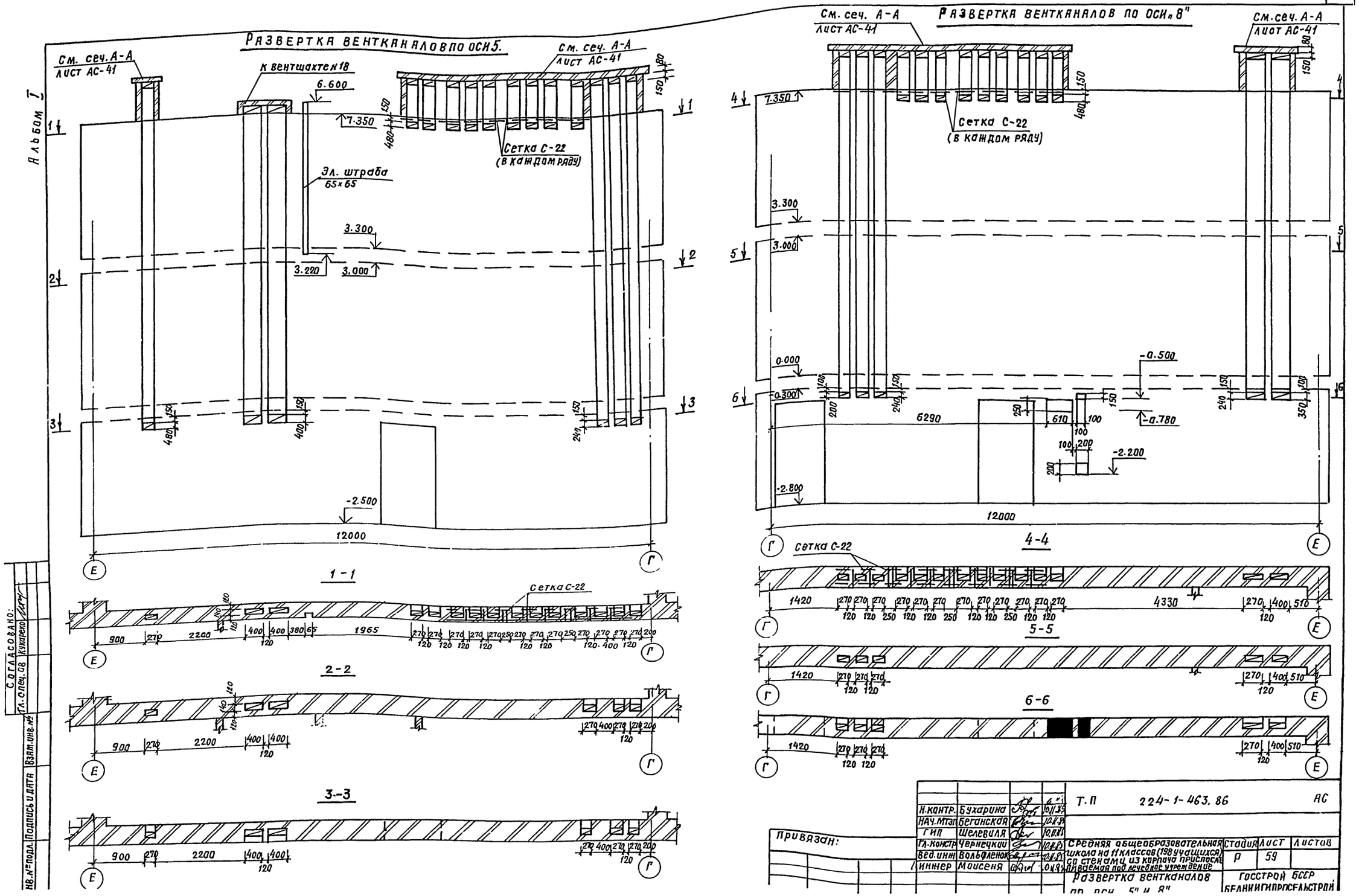
Развертка вентканалов по оси 5.
См. сеч. А-А лист АС-41
К вентшахте № 18
6.600
7.350
Сетка С-22 (в каждом ряду)
Эл. штраба 65×65
3.300
3.220
3.000
-2.500
12000
1-1
Сетка С-22
2-2
3-3
Развертка вентканалов по оси „8"
7.350
3.300
3.000
0.000
-0.300
-0.500
-0.780
-2.200
-2.800
6290
12000
4-4
Сетка С-22
5-5
6-6
Альбом I
Согласовано:
Гл. спец. ОВ
Кукарекo
Взам. инв. №
Подпись и дата
Инв. № подл.
Т.П 224-1-463.86 АС
Н.контр. Бухарина
Нач. мтзп Беганская
ГИП Шелевиля
Гл. констр Чернецкий
Вед. инж Вольфленок
Инжер Моисеня
Привязан:
Средняя общеобразовательная школа на 11 классов (198 учащихся) со стенами из кирпича приспосабливаемая под лечебное учреждение
Стадия Р
Лист 59
Листов
Развертка вентканалов по оси 5" и 8"
Госстрой БССР Белнииигипросельстрой

Альбом I

Схема расположения элементов подпольных каналов между осями А-Г

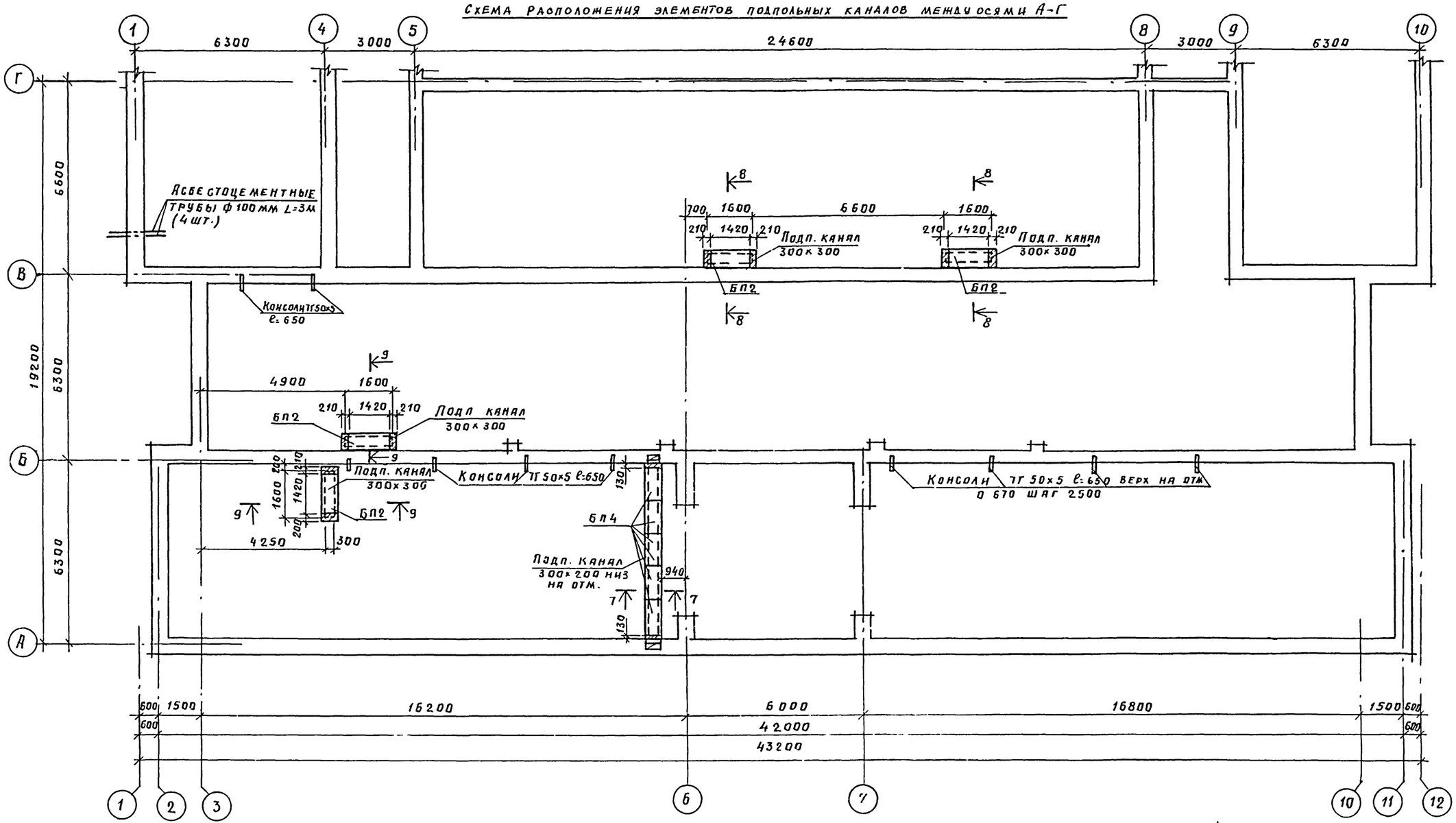

1. Данный лист читать совместно с листами АС-61, АС-62.
2. Общие примечания к схеме расположения элементов подпольных каналов см лист АС-62
3. Стенки подпольных каналов (приточных выполнять с тщательным заполнением швов цем. р-ром, швы между плитами перекрытий каналов заполнить цем.-песчаным раствором и затереть.

7-7

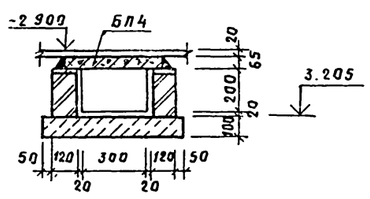

Т.П 224-1-463.86 АС							
Н.контр.	Бухарина		10.11.85	Средняя общеобразовательная школа на 11 классов (198 учащихся) со стенами из кирпича, приспосабливаемая под лечебное учреждение	Стадия	Лист	Листов
Нач.МТЭП	Беганская		10.11.85		Р	60	
ГИП	Шелевиля		10.11.8				
Гл.констр.	Чернецкий		10.11.85				
Вед.инж.	Вольфленок		10.11.85	Схема расположения элементов подпольных каналов между осями А-Г Сечение 7-7	Госстрой БССР Белнингипросельстрой г. Минск		
Инженер	Моисеня		10.11.85				

Привязан:

Инв. №

Копировала:

Формат А2

Согласовано:
Гл. спец. ОВ Кукарекс
Гл. спец. ВК Горелик
Взам. инв. №
Подпись и дата
Инв. № подл.

Схема расположения элементов подпольных каналов

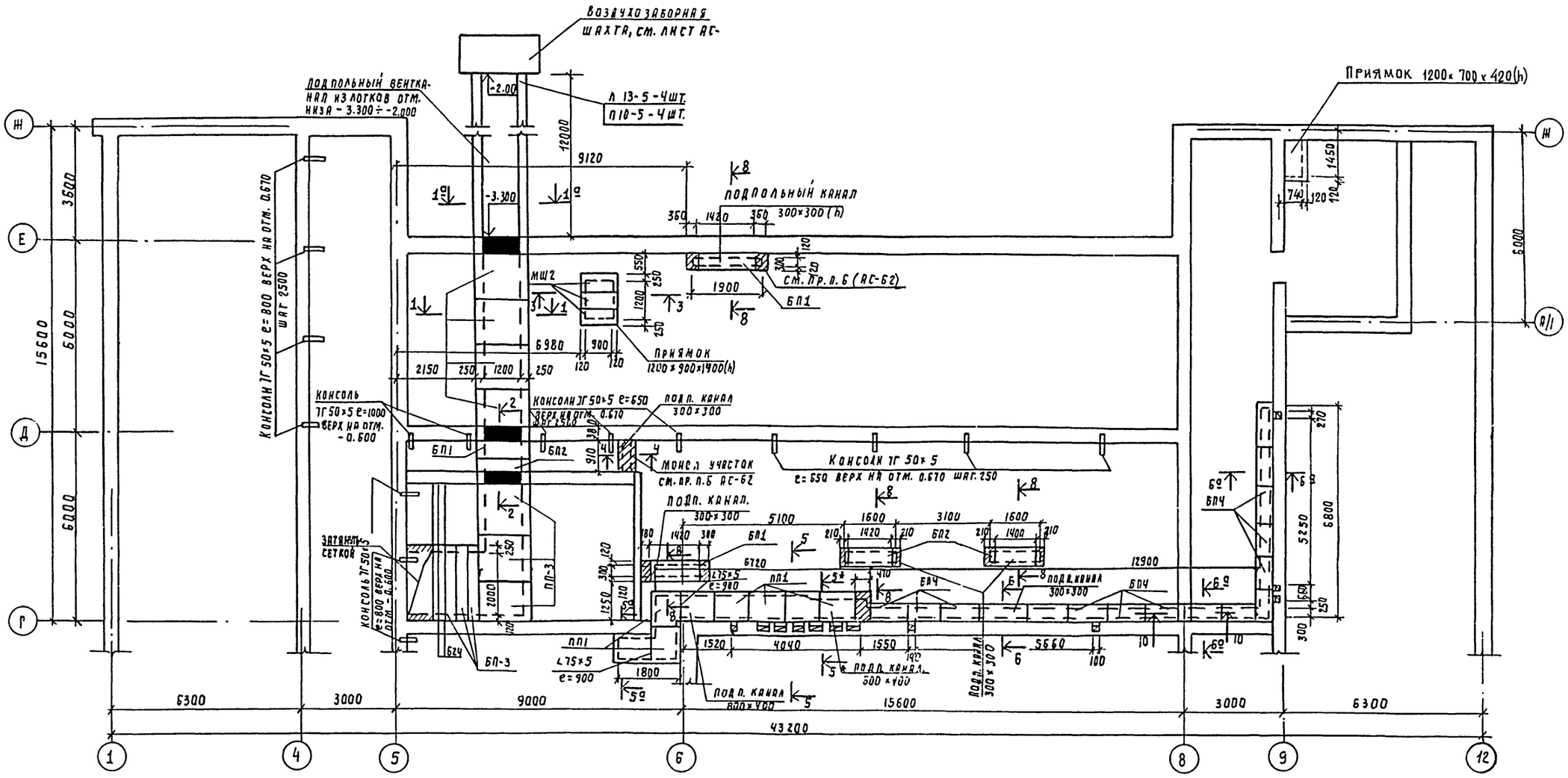

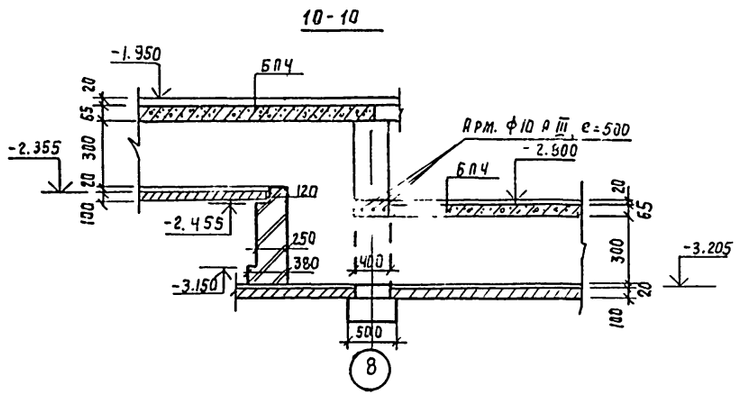

1. Данный лист читать совместно с листами АС-60; АС-62.

2. Сечение 1-1; 1а-1а; 2-2; 3-3; 4-4; 5а-5а; 5-5; 6-6; 6а-6а; 8-8; 9-9 смотри лист АС-62.

3. Арматуру укладывать в слое бетона М 200 толщиной 50 мм. Защитный слой снизу -10 мм.

				Т.П	224÷1-463.86		АС
				Н. контр.	Бухарина		10.11.85
				Нач. МТЭП	Беганская		10.11.85
Привязан				Гип	Шелевная		10.11.85
				Гл. констр.	Чернецкий		10.11.85
				Вед. инж.	Вольфленок		10.11.85
				Инженер.	Мойсеня		10.11.85
Инв. №:							

Средняя общеобразовательная школа на 11 классов (198 учащихся) со стенами из кирпича, приспосабливаемая под лечебные учреждения.

Стадия	Лист	Листов
Р	61	

Схема расположения элементов подпольных каналов между осями Г-Ж. Сечение 10-10.

Госстрой БССР
Белинингипросельстрой
г. Минск

Копировала: Бел.

Фор.

Инв. №: подл. | Подпись и дата | Взам. инв. №: | Гл. спец. ОВ | Гл. спец. ВК | Кукареко | Горелик

Альбом I

Альбом I

2-2

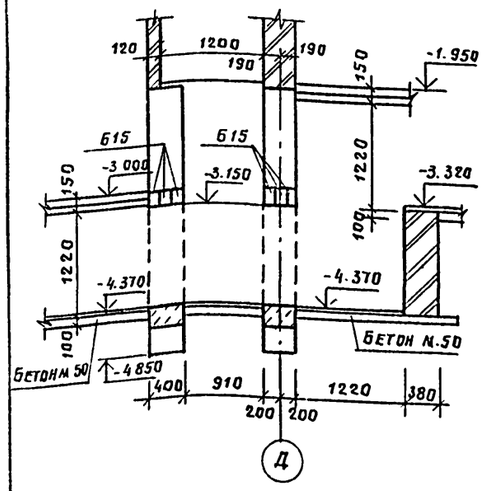

6-6 (6а-6а)

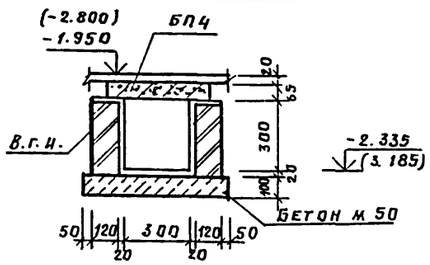

1-1

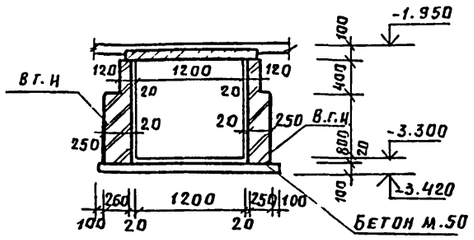

3-3

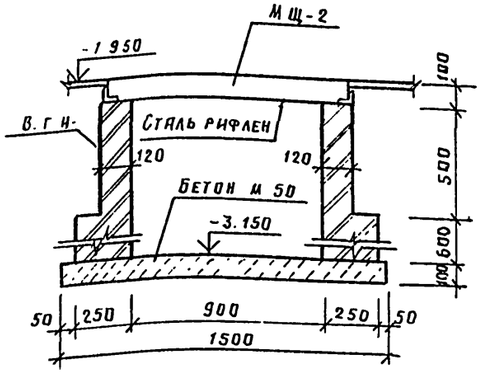

4-4

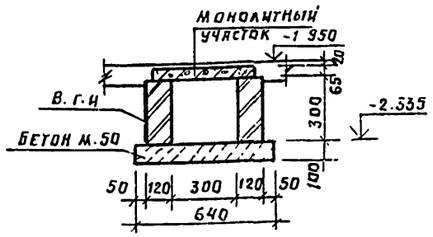

8-8 (9-9)

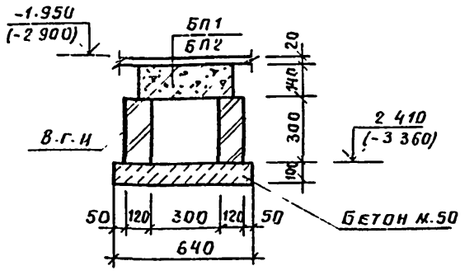

5-5 (5а-5а)[5*-5*]

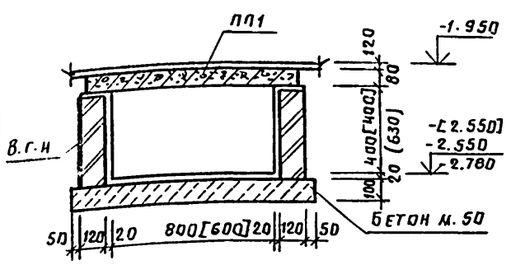

1а-1а

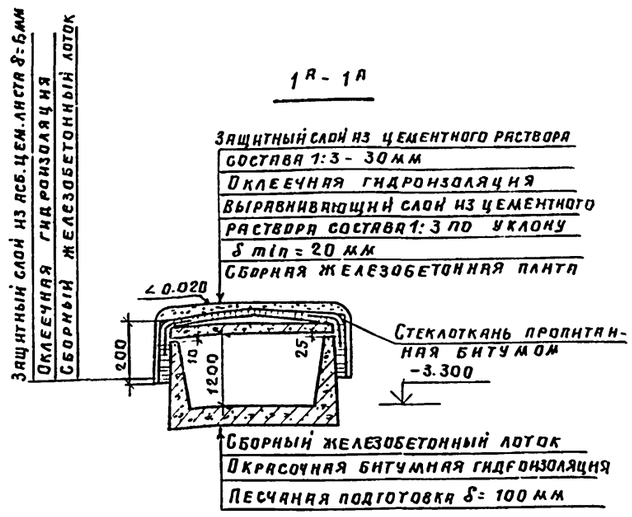

Спецификация схеме расположения элементов подпольных каналов

Марка, поз.	Обозначение	Наименование	Кол.	Масса ед., кг	Примечание
ПП1	1.243.1-4	ПТП 12.5-11-9	8	198	
ПП3	1.243.1-4	ПТП 12.5-16-14	7	448	
БП1	1.138-10. в.2	2ПР5-14.51.14	3	250	
БП2	1.138-10 в.2	2ПР-14.38 14	7	190	
БП3	1 138-10 в.2	2ПР10-23.51 14	3	415	
БП4	1.138-10 в.2	2ПР3-11.38.6	21	72	
Б24	1.138-10 в.1	1ПР8-24 12.22У	2	175	
Л13-5	3.006.1-2/80 Вып.11-1	Лоток Л 13-5	4	6300	
П10-5	3.006.1-2/80 Вып.11-1	Плита П 10-5	4	770	
МЩ-2	АС-76	Метал. щит. МЩ-2	3	35	
	ГОСТ 8509-72*	L 75×5 ℓ= 900	2	5.22	
	ГОСТ 8568-77	Сталь рифления	65		м²
	ГОСТ 5781-82	ф8А III		50	
	ГОСТ 539-80	Асбестоцем трубы ф100мм L=3м	4		
	ГОСТ 8509-72*	Консоль ТГ 50×5 ℓ= 650	11	4.9	
	ГОСТ 8509-72*	ТГ 50×5 ℓ= 1000	2	7.5	
	ГОСТ 8509-72*	ТГ 50×5 ℓ= 800	7	6.1	

1. Стенки подпольных каналов выкладывать из полнотелого кирпича м.75 на растворе м 25
2. Дно подпольных каналов выполнять из бетона м.50 по предварительно уплотненному грунту.
3. Стенки каналов снаружи окрасить горячим битумом за 2 раза.
4. Вентиляционные каналы изнутри оштукатуриваются
5. Над не перекрываемыми проемами и отверстиями прокладывать 4ф8А-III в слое цементного раствора δ= 40мм с перепуском арматуры за грань отверстия не менее чем на 200мм.
6. Монолитные участки (заштрихованы на плане) выполнять из бетона м.200 с армированием сеткой $\frac{100/100/5/5}{1100}$ ГОСТ 8478-81.
7. Участки над которыми не показано перекрытие перекрывать деревянными щитами.
8. На указанных участках подпольные каналы перекрывать рифленой сталью ГОСТ 8568-77.
9. Данный лист смотреть совместно с листами АС-60; АС-61.

Гл. спец. ОВ Кулярека
Гл. спец. ВК Горелик

Взам. инв. № | Подпись и дата | Инв. № подл.

Привязан:

Инв. №

Т.П. 224-1-463.86				АС
Н. контр	Бухарина		10.11.85	
Нач. отд	Беганская			
ГИП	Шелевиля			
Гл. констр	Черницкий			
Вед. инж	Вольфензон			
Инженер	Монсеня		10.11.85	
Средняя общеобразовательная школа на 11 классов (1980 учащихся) со стенами из кирпича приспособливаемая под лечебное учреждение		Стадия: Р	Лист: 62	Листов:
Сечение 1-1 ÷ 6-6; 1а-1а; 6а-6а; 8-8; 9-9		Госстрой БССР Белниигипросельстрой г. Минск		

Копировал | Формат А2

Альбом I

Схема расположения элементов крепления светильников спортзала.

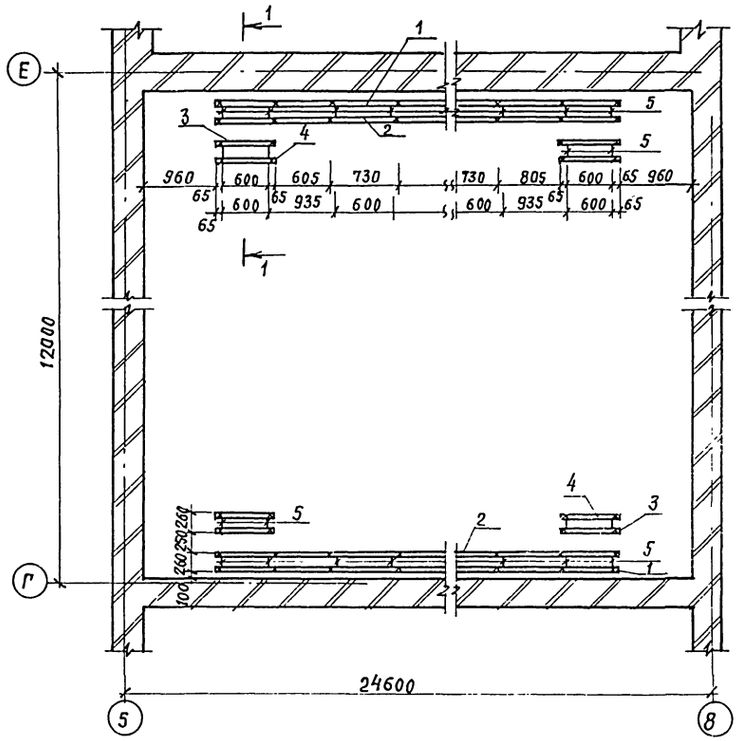

1-1

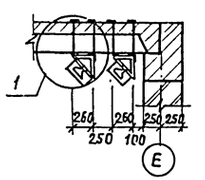

С-1

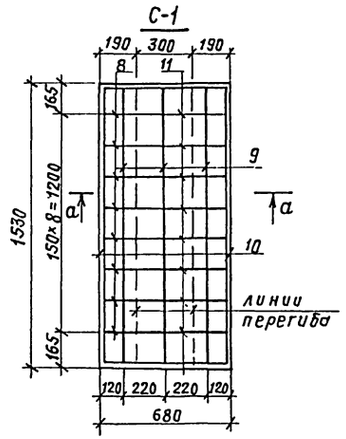

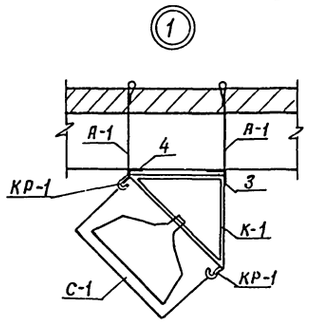

Рис. 1

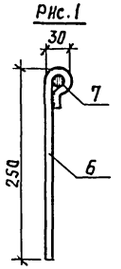

К-1

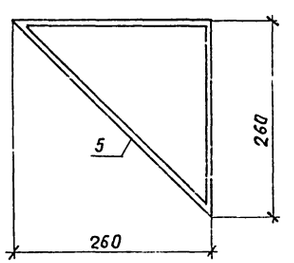

Кр1

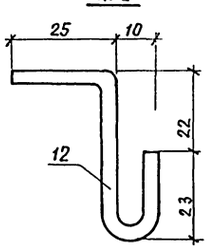

d-d

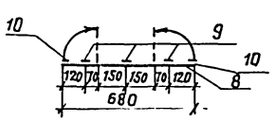

Спецификация металлических элементов к схеме крепления светильников

Формат	Зона	Поз.	Обозначение	Наименование	Кол.	Примечание
Б4		1		L50×5, ГОСТ 8509-72*, ℓ=22330		
Б4		2		-40×5 ГОСТ 103-76, ℓ=22330	2	
Б4		3		L50×5, ГОСТ 8509-72*, ℓ=730	4	11,01 кг
Б4		4		-40×5, ГОСТ 103-76, ℓ=730	4	4,58 кг
А2			Лист АС-63	Каркас К-1-68шт.		
Б4		5		-30×4, ГОСТ 103-76, ℓ=890	1	0,84 кг
А2			Лист АС-63	Анкер А-1-36шт.		
Б4		6		ф8АI, ГОСТ 5781-82, ℓ=600	1	0,23 кг
Б4		7		ф8АI, ГОСТ 5781-82, ℓ=150	1	0,09 кг
А2			Лист АС-63	Сетка С-1-34шт.		
Б4		8		ф6АI, ГОСТ 5781-82, ℓ=680	8	1,21 кг
Б4		9		ф6АI, ГОСТ 5781-82, ℓ=1530	3	1.02 кг
Б4		10		-20×4, ГОСТ 103-76, ℓ=1530	2	1,03 кг
Б4		11		-20×4, ГОСТ 103-76, ℓ=680	2	0,86 кг
А2			Лист АС-63	Крюк Кр-1-136шт.		
Б4		12		-30×4, ГОСТ 103-76, ℓ=100	1	0,076 кг

1. Устройство каркаса для крепления светильников производить после укладки панелей покрытия.

2. Отверстия в панелях под анкера сверлить ф12мм не затрагивая несущей арматуры панелей.

3. Сварку металлических элементов производить электродами типа Э-42 в соответствии с ГОСТ 10922-75 и СН393-78 ($h_ш$ = 3мм).

4. Анкера защитить от коррозии слоем цементно-песчаного раствора толщ. 20мм.

				Т.П. 224-1-463.86 АС			
Н.контр.	Бухарина		10.11.85				
Нач.мтэл	Бегинская		10.11.85	Средняя общеобразовательная школа на 11 классов (198 учащихся) со стенами из кирпича, приспособляемая под лечебные учреждения.	Стадия	Лист	Листов
ГИП	Шелевиля		10.11.85		Р	63	
Гл.констр.	Чернецкий		10.11.85				
Вед.инж.	Вольфленок		10.11.85	Схема расположения элементов крепления светильников спортзала.	Госстрой БССР БЕЛНИИГИПРОСЕЛЬСТРОЙ г. Минск		
Ст.техн.	Жаголкина		10.11.85				

Привязан:

Инв. №

Инв. № подл. | Подпись и дата | Взам. инв. №

Формат А2

Альбом I

ОК-9

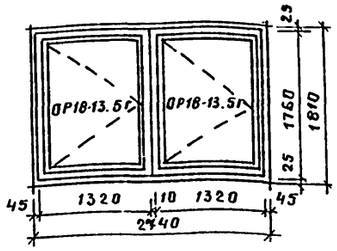

ОК-11

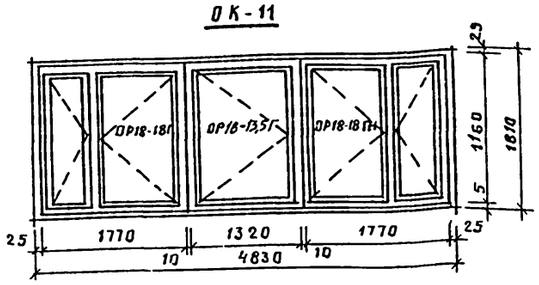

ОК-13

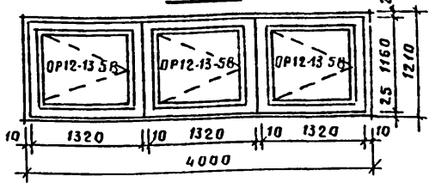

ОК-14

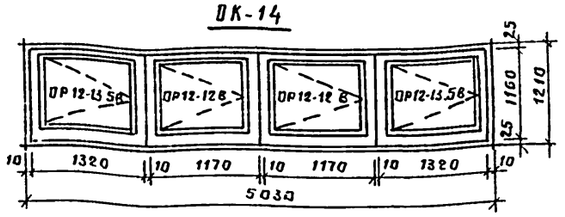

ОК-10

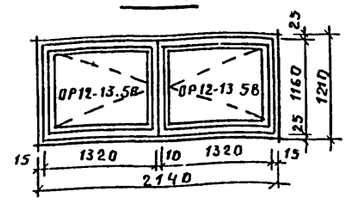

Заделка верха окон в проемах 1÷4

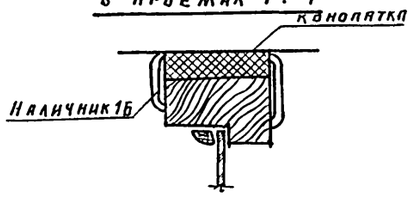

Крепление окон в проемах ОК-9÷14

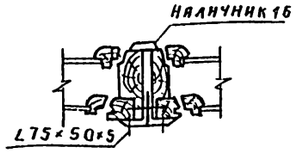

ОК-12

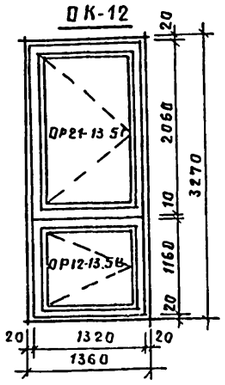

Ведомость заполнения оконных проемов

Марка поз.	Обозначение	Наименование	Кол	Масса ед., кг	Примечание
		ОК-1	43		
ОР21-21Б	ГОСТ 11214-78	Оконный блок ОР21-21Б	1		ОСП21-12 ОСП21-9А
ПД22-25	ГОСТ 17280-79	Подоконная доска ПД21-25	1		
		ОК-2	8		
ОР21-12Б	ГОСТ 11214-78	Оконный блок ОР21-12Б	1		ОСП 21-12
ПД13-25	ГОСТ 17280-79	Подоконная доска ПД13-25	1		
		ОК-3	7		
ОР21-15Б	ГОСТ 11214-78	Оконный блок ОР21-15Б	1		ОСП21-15
ПД25-16	ГОСТ 17280-79	Подоконная доска ПД25-16	1		
		ОК-4	12		
ОР21-9Б	ГОСТ 11214-78	Оконный блок ОР21-9Б	1		ОСП21-9А
ПД10-25	ГОСТ 17280-79	Подоконная доска ПД10-25	1		
		ОК-5	1		
ОР18-21Г	ГОСТ 11214-78	Оконный блок ОР18-21	1		ОСП18-9А ОСП18-12А
ПД25-25	ГОСТ 17280-79	Подоконная доска ПД25-25	1		
		ОК-6	2		
ОР12-15Б	ГОСТ 11214-78	Оконный блок ОР12-15Б	1		ОСП21-15
		ОК-7	8		
ОР12-9А	ГОСТ 11214-78	Оконный блок ОР12-9А	1		ОСП12-9
		ОК-8	8		
ОР18-9Г	ГОСТ 11214-78	Оконный блок ОР18-9Г	1		ОСП18-9А
		ОК-9	4		
ОР18-13.5Г	ГОСТ 11214-78	Оконный блок ОР18-13.5Г	2		ОСП18-13.5А
	ГОСТ 8510-72*	∠75×50×5 ℓ=1800	2	8.62	
	ГОСТ 8242-75	Наличник тип 1Б ℓ=1800	1	1.8	м.п.

Марка, поз.	Обозначение	Наименование	Кол	Масса ед., кг	Примечание
		ОК-10	4		
ОР12-13.5Г	ГОСТ 11214-78	Оконный блок ОР12-13.5Г	2		ОСП21-13.5
	ГОСТ 8510-72*	∠75×50×5 ℓ=1200	2	5.75	
	ГОСТ 8242-75	Наличник тип 1Б ℓ=1200	1	1.2	м.п.
		ОК-11	2		
ОР18-18Г	ГОСТ 11214-78	Оконный блок ОР18-18Г	1		2(ОСП18-9В)
ОР18-13.5Г	ГОСТ 11214-78	Оконный блок ОР18-13.5Г	1		ОСП18-13.5А
ОР18-18ГН	ГОСТ 11214-78	Оконный блок ОР18-18ГН	1		2(ОСП18-9В)
ПД25-25	ГОСТ 17280-79	Подоконная доска ПД25-25	2		
	ГОСТ 8510-72*	∠75×50×5 ℓ=1800	4	7.9	
	ГОСТ 8242-75	Наличник тип 1Б ℓ=1800	2	1.8	м.п.
		ОК-12	2		
ОР21-13.5Г	ГОСТ 11214-78	Оконный блок ОР21-13.5Г	1		ОСП21-13.5
ОР12-13.5Б	ГОСТ 11214-78	Оконный блок ОР12-13.5Б	1		ОСП12-13.5
	ГОСТ 8510-72*	∠75×50×5 ℓ=1320	2	6.32	
	ГОСТ 8242-75	Наличник тип 1Б ℓ=1320	1	1.32	м.п.
		ОК-13	2		
ОР12-13.5Б	ГОСТ 11214-78	Оконный блок ОР12-13.5Б	3		ОСП12-13.5
	ГОСТ 8510-72*	∠75×50×5 ℓ=1210	4	5.79	
	ГОСТ 8242-75	Наличник тип 1Б ℓ=1210	2		
		ОК-14	4		
ОР12-12Б	ГОСТ 11214-78	Оконный блок ОР12-12Б	2		ОСП12-12
ОР12-13.5Б	ГОСТ 11214-78	Оконный блок ОР12-13.5Б	2		ОСП12-13.5
	ГОСТ 8242-75	Наличник тип 1Б ℓ=1200	3		
	ГОСТ 8510-72*	∠75×50×5 ℓ=1200	6	5.75	

Марка, поз.	Обозначение	Наименование	Кол.	Масса ед., кг	Примечание
		ОК-15	8		
ОР12-9А	ГОСТ 11214-78	Оконный блок ОР12-9А	1		ОСП12-9
	ПЕРЕДАТОЧНОЕ ОКНО	ПОК-1	1(4)		
ДЛ10-10	СЕРИЯ 1.136-5-19	ЛЮК ДЛ 10-10	1		
		ФВ-1	9		
ФВ6-10	1.136-5-19	ФРАМУГА ФВ6-10	1		
		ФВ-2	1		
ФВ4-8	1.136-5-19	ФРАМУГА ФВ4-8	3		
	ГОСТ 8242-75	Наличник тип 1Б		121.2	м.п.

1. Количество передаточных окон в скобках дано для перевода школы под госпиталь.
2. Общий расход наличника 1Б для ОК 1÷4 дан в ведомости заполнения оконных проемов.
3. В графе „Примечания" ведомости заполнения проемов дана марка оконных блоков из стеклопакетов по ГОСТ 24700-81.

Привязан:

Инв. №

Взам. инв. №

Подпись и дата

Инв. № подл.

				Т. п. 224-1-463.86	АС
Н. контр	Бухарина		10.85		
Нач. МТЭП	Беганская		10.85		
ГИП	Шелевило		10.85	Средняя общеобразовательная школа на 11 классов (1382 учащихся) со стенами из кирпича, приспособленная под лечебные учреждения	Стадия: Р; Лист: 64; Листов:
ГАП	Пардштейн		10.85		
Гл. констр	Чернецкин		10.85		
Ст. арх	Кафанов		10.85	Ведомость заполнения оконных проемов	Госстрой БССР Белниигипросельстрой г. Минск

Альбом I

Устройство остекленного помещения

Фрагмент плана между осями Б-В

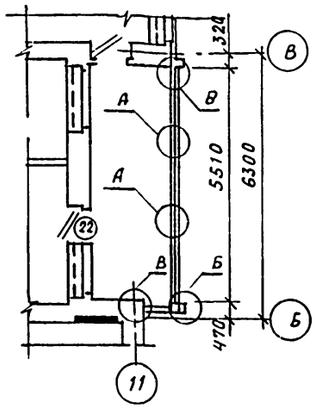

Фрагмент фасада Б-В

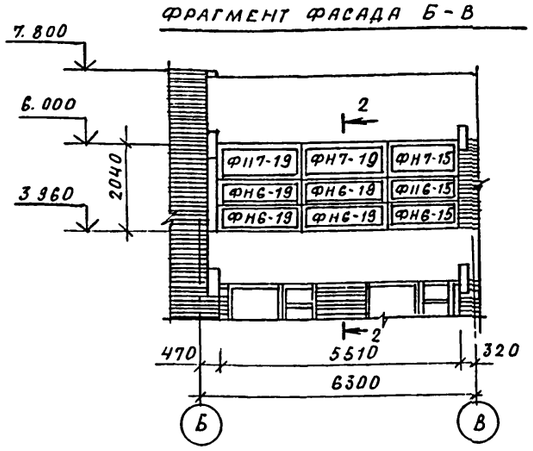

Фрагмент фасада 11-12

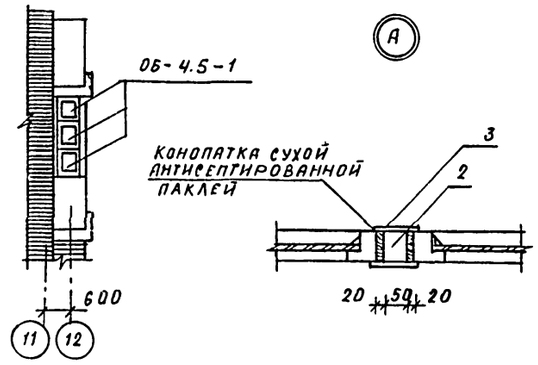

1-1

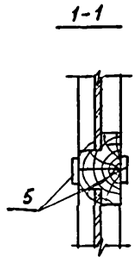

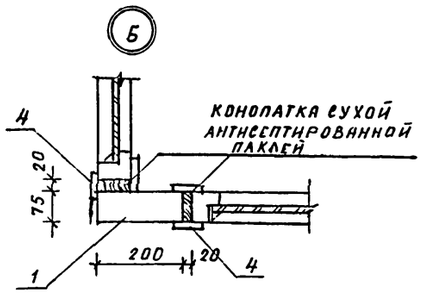

8

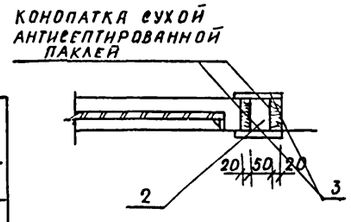

2-2

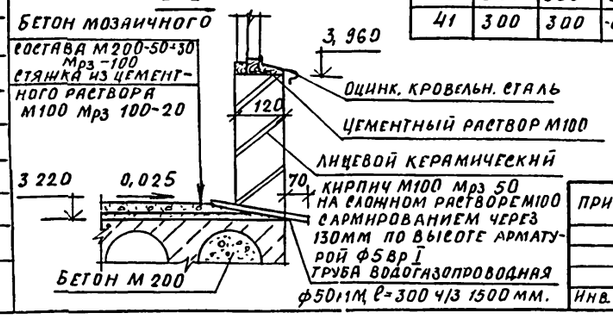

Спецификация элементов на устройство остекленного помещения

Марка, поз.	Обозначение	Наименование	Кол.	Ед. кг масса	Примечание
		Изделия деревянные			
1	ГОСТ 24454-80Е	Брус 75×200, ℓ=2000	1	0.03	
2	ГОСТ 24454-80Е	Брус 50×75, ℓ=2000	4	0.007	
3	ГОСТ 24454-80Е	Доска 16×100, ℓ=2000	8	0.003	
4	ГОСТ 8242-75	Наличник тип 15, ℓ=2000	4	2	м.п
5	ГОСТ 8242-75	Наличник тип 15, ℓ=5500	8	5.5	м.п
6	1.136-5-19	Фрамуга наружная ФН7-19	2		
7	1.136-5-19	Фрамуга наружная ФН7-15	1		
8	1.136-5-19	Фрамуга наружная ФН6-19	4		
9	1.136-5-19	Фрамуга наружная ФН6-15	2		
10		Оконный блок ОВ-4.5-1	3		

Взам. инв. №

Подпись и дата

Инв. № подл.

Экспликация отверстий

Тип отв.	Размеры В	Размеры Н	Отм. низа	Примечание
1	400	400	-0.390	Канализация
2	250	250	-0.250	Канализация
3	900	400	-0.850	Водопровод вентиляция
4	200	500	-2.700	Канализация отопление
5	250	420	-0.900	Водопровод
6	400	400	-2.450	Канализация
7	300	300	-2.130	Канализация
8	300	300	-3.070	Канализация
9	150	400	0.000	Водопровод
10	150	150	-2.150	Отопление
11	150	150	-1.350	Отопление
12	250	250	-0.600	Отопление
13	500	250	-0.600	Отопление
14	150	150	-1.950	Отопление
15	150	150	0.700	Отопление
16	150	150	-0.700	Отопление
17	600	400	-0.830	Отопление вентиляция
18	700	1000	-3.000	Отопление вентиляция
19	150	150	-0.500	Отопление
20	150	150	0.000	Отопление
21	250	150	1.400	Отопление
22	150	150	3.300	Отопление
23	150	150	4.100	Отопление
24	200	250	-0.900	Водопровод
25	410	250	-0.500	Водопровод
26	200	200	-0.150	Водопровод
27	100	200	-0.020	Водопровод
28	200	200	3.300	Водопровод
29	300	200	3.220	Водопровод
30	250	410	-0.900	Водопровод
31	200	300	-0.850	Водопровод
32	200	200	-3.000	Канализация
33	120	120	4.100	Электрика
34	130	120	3.200	Электрика
35	160	160	5.500	Электрика
36	150	150	-0.650	Канализация
37	200	200	0.100	Водопровод
38	300	300	-0.800	Канализация
39	300	300	-1.020	Канализация
40	300	300	-2.850	Канализация
41	300	300	-0.650	Канализация
42	590	250	0.930	Водопровод
43	590	250	0.330	Водопровод
44	200	300	-0.100	Водопровод
45	400	400	-1.600	Канализация
46	610	250	-0.780	Водопровод
47	610	550	0.420	Водопровод вентиляция
48	100	150	-0.500	Водопровод
49	200	200	-2.200	Канализация
50	250	430	-0.530	Водопровод
51	410	250	-0.530	Водопровод
52	350	450	0.250	Водопровод вентиляция
53	100	100	0.300	Водопровод
54	410	250	0.100	Водопровод
55	130	120	-2.050	Электрика
56	120	120	-2.050	Электрика
57	200	200	3.400	Электрика
58	300	300	-0.680	Канализация
59	200	200	-0.700	Канализация
60	200	200	0.000	Водопровод
61	440	250	-0.370	Водопровод
62	400	200	0.000	Водопровод
63	200	200	2.600	Канализация
64	200	300	0.000	Водопровод
65	200	200	3.300	Водопровод
66	200	300	3.350	Водопровод
67	300	200	3.300	Водопровод
68	200	200	0.000	Водопровод
69	400	400	0.000	Канализация
70	100	150	2.150	Канализация
71	100	150	0.050	Водопровод
72	100	150	1.000	Водопровод
73	90	90	0.005	Водопровод
74	120	120	-2.900	Электрика
75	120	120	0.000	Электрика
76	130	120	-0.100	Электрика
77	460	540	1.210	Электрика
78	400	750	-1.000	Водопровод отопление
79	150	150	-1.450	Канализация
80	150	200	-0.050	Отопление
81	300	150	6.900	Вентиляция
82	120	120	-2.900	Электрика
83	200	300	4.200	Вентиляция
84	250	250	6.650	Вентиляция
85	710	1200	4.200	Вентиляция
86	120	120	-1.250	Электрика
87	120	120	-1.500	Электрика
88	130	120	-0.420	Электрика
89	300	300	-0.830	Электрика
90	610	1000	-1.200	Электрика
91	250	250	-0.700	Вентиляция
92	600	300	-0.750	Вентиляция
93	450	450	-1.100	Вентиляция
94	300	450	-1.100	Вентиляция
95	200	550	-0.950	Вентиляция
96	450	200	-0.700	Вентиляция
97	1500	450	-1.020	Вентиляция
98	1100	450	-0.950	Вентиляция
100	200	350	-0.750	Вентиляция
101	200	200	-0.580	Вентиляция
102	350	350	-2.050	Вентиляция
103	600	1000	-2.670	Вентиляция
104	1000	1600	-3.000	Вентиляция
105	150	250	2.650	Вентиляция
106	200	200	0.450	Вентиляция
107	200	200	-0.600	Вентиляция
108	250	250	-0.650	Вентиляция
108	700	700	-1.210	Вентиляция
110	250	250	0.700	Вентиляция
111	300	300	0.650	Вентиляция
112	350	350	-0.750	Вентиляция
113	300	300	-0.650	Вентиляция
114	200	200	2.700	Вентиляция
115	350	350	0.350	Вентиляция
116	350	300	2.550	Вентиляция
117	200	200	2.650	Вентиляция
118	200	200	6.000	Вентиляция
119	150	250	5.950	Вентиляция
120	300	150	7.000	Вентиляция
121	400	200	6.000	Вентиляция
122	гильза	ф32	2.584	Для кислорода

Н. контр.	Бухарина		10.11.86	Т.П 224-1-463.86 АС
Нач. МТЭП	Беганская		10.11.86	
ГИП	Шелевиля		10.11.86	
ГАП	Нордштейн		10.11.86	Средняя общеобразовательная школа на 11 классов (198 учащихся) со стенами из кирпича, приспосабливаемая под лечебные учреждения
Гл. констр.	Чернецкий		10.11.86	Стадия: Р; Лист: 65; Листов:
Ст. арх.	Елагеннина		10.11.86	Устройство остекленного помещения. Экспликация отверстий.
Привязан:				Госстрой БССР Белниигипросельстрой г. Минск
Инв. №				Копир Гая — Формат А3

Альбом I

Вид А-А

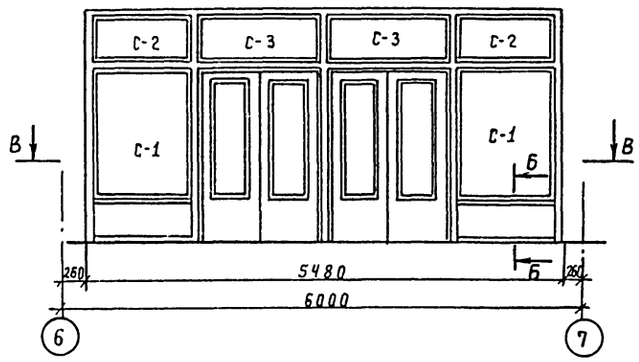

А-А

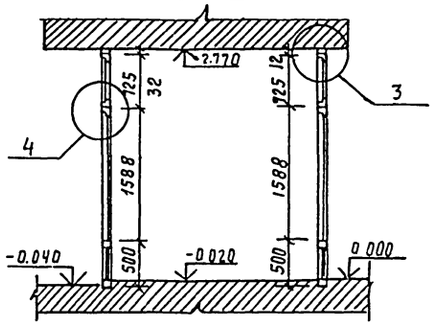

В-В

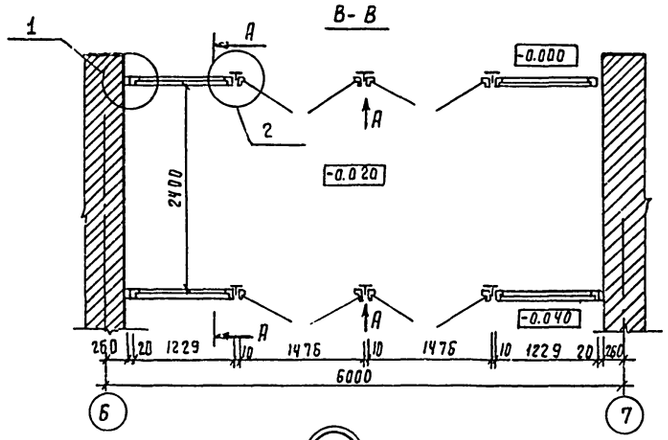

2

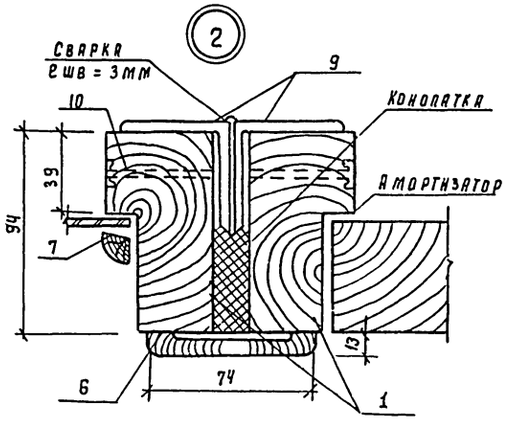

1

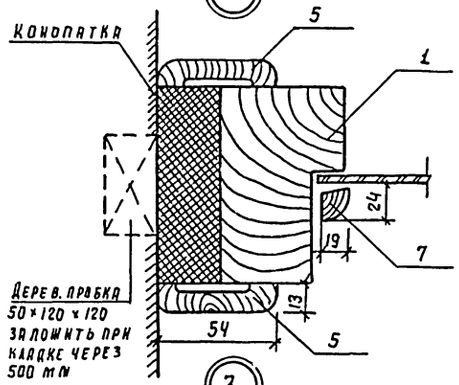

3

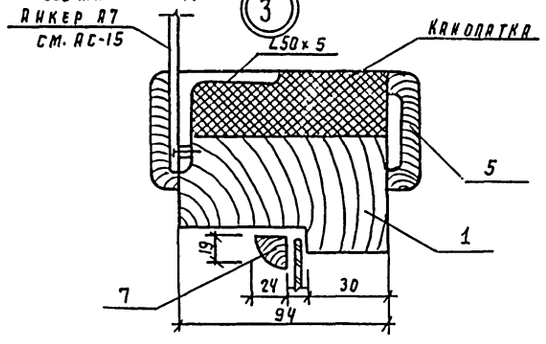

Б-Б

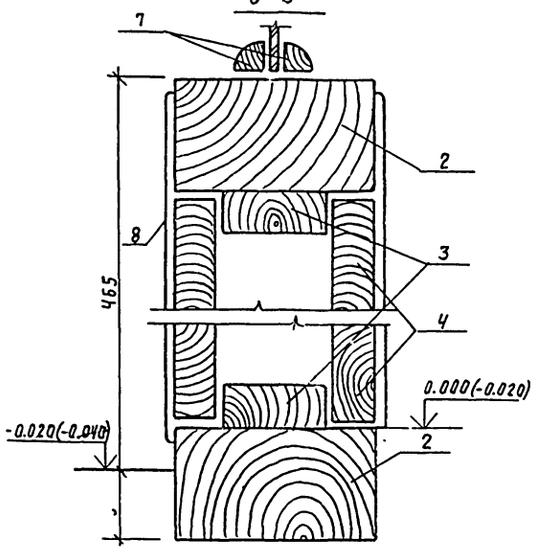

4

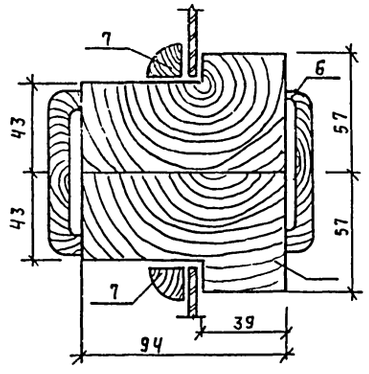

Спецификация элементов витража

Марка, поз.	Обозначение	Наименование	Кол.	Масса ед. кг	Примечание
		Деревянные изделия			
1	ГОСТ 24454-80Е	Брус 94×57 ℓ=80.08		0.40	м³
2	ГОСТ 24454-80Е	Брус 94×55 ℓ=9.10		0.017	м³
3	ГОСТ 24454-80Е	Брус 52×20 ℓ=9.10		0.009	м³
4	ГОСТ 24454-80Е	Брус 40×20 ℓ=6.24		0.005	м³
5	ГОСТ 8242-75	Наличник тип. 1Б		44	м.п
6	ГОСТ 8242-75	Наличник тип 1В		55.2	м п
7	ГОСТ 8242-75	Раскладка тип 2		101.36	м.п
8	ГОСТ 10632-77	Сверхтвердый ДСП 13×0.47	8	0.57	м²
		Металлические изделия			
9	ГОСТ 8509-72*	∠ 50×5 ℓ= 33.80 м			
10	ГОСТ 7785-81	Болт с потайной			
		головкой М10 ℓ=120мм	48		
		Изделия из стекла			
С-1	ГОСТ 13454-77	Стекло 1100×1520	4	1.670	м²
С-2	ГОСТ 13454-77	Стекло 1100×610	4	0.67	м²
С-3	ГОСТ 13454-77	Стекло 1360×610	4	0.82	м²

1. Все элементы витража антисептировать и подвергнуть глубокой пропитке антипиреном (с поглощением древесиной солей из расчета не менее 75 кгс/м³).

2. Все элементы внутреннего и наружного витража выполнить из просушеной древесины сосны, отшлифовать и пропитать раствором бейца до темнокоричневого цвета и обработать синтетическими смолами.

3. Сварные работы производить электродами Э-42 в соответствии с ГОСТ 10922-75 и СН 393-78.

				Т.П 224-1-463.86 АС			
Н.контр.	Бухарина		10.11.85				
Нач.отд	Бегинская		10.11.85				
ГИП	Шелевиля		10.11.85	Средняя общеобразовательная школа на 4 классов (196 учащихся) со стенами из кирпича приспособляемая под лечебное учреждения	Стадия	Лист	Листов
ГАП	Норвцтейн		10.11.85		Р	66	
Гл.констр.	Чернецкин		10.11.85				
Ст.арх.	Корчевский		10.11.85	Входной витраж	Госстрой БССР Белинингипросельстрой г. Минск		

Привязан

Инв. №

Альбом I

Развертка стены по оси „Б"

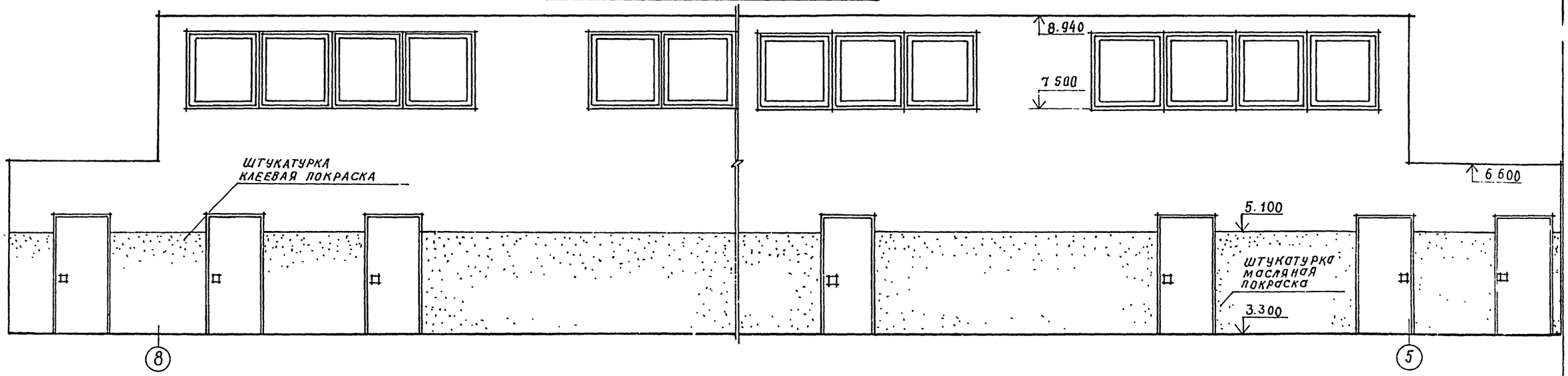

Развертка стены по оси „В"

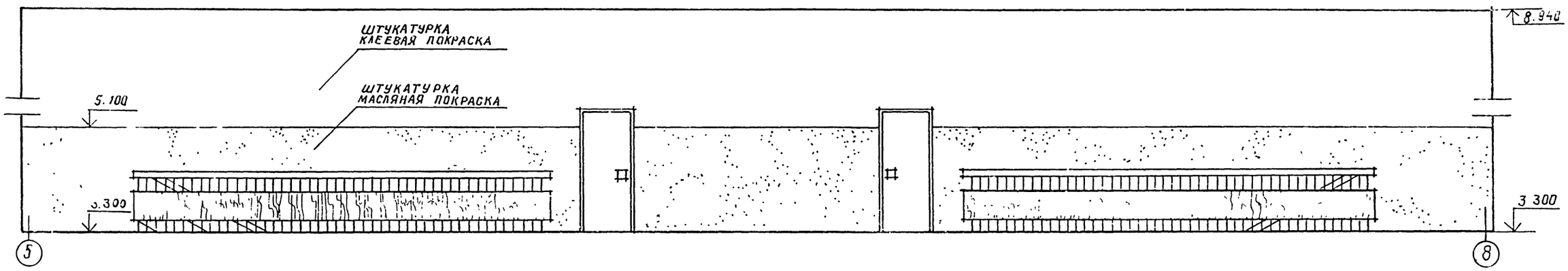

Развертка стены „В-Б"

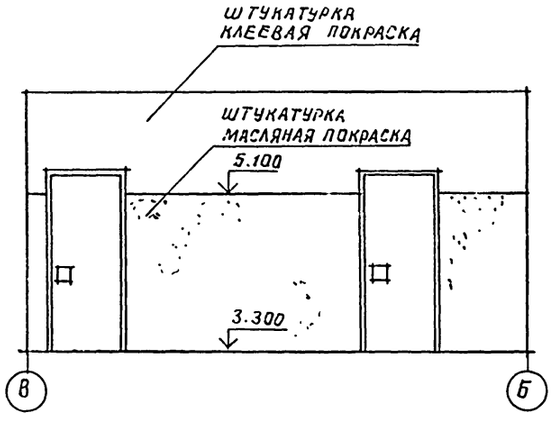

Развертка стены „Б-В"

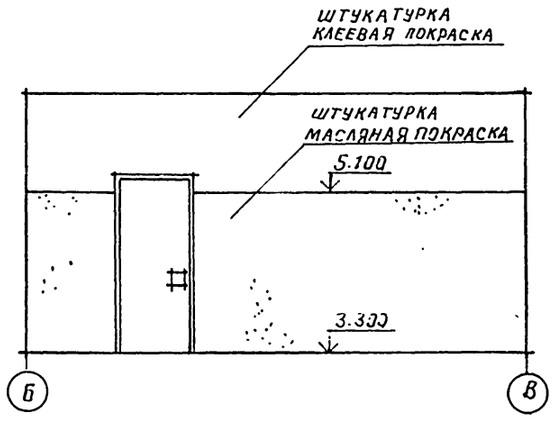

Инв.№ подл. | Подпись и дат. | Взам. инв.№

				Т.П. 224-1-463.86	АС
Н.контр.	Бухарина		10.11.85		
Нач.МТЭП	Беганская		10.11.85		
ГИП	Шелевиля		10.11.85		
ГАП	Нордштейн		10.11.85	Средняя общеобразовательная школа на 11 классов/198 учащихся со стенами из кирпича, приспосабливаемая под лечебные учреждения	Стадия: Р; Лист: 67; Листов:
Гл.констр.	Чернецкий		10.11.85		
Ст. арх.	Горуновский		10.11.85	Развертки стено осям Б" В" В-Б" Б-В"	Госстрой БССР Белниигипросельстрой

Привязан:

Инв.№

Альбом I

Развертка стены по оси „В"

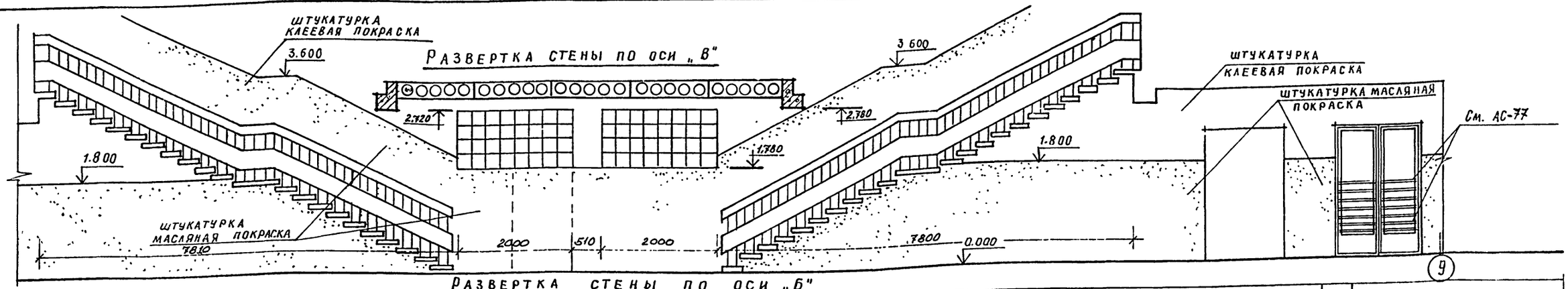

Развертка стены по оси „Б"

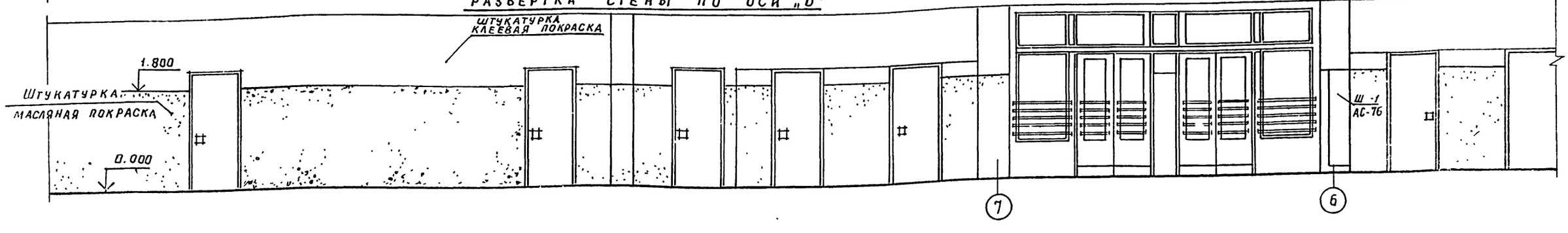

План вестибюля

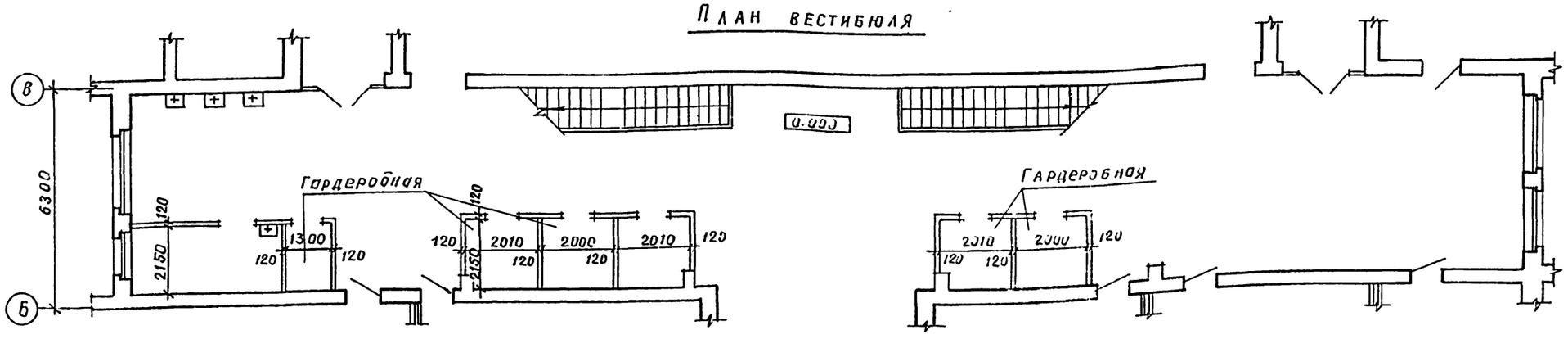

Развёртка стены по оси „В"

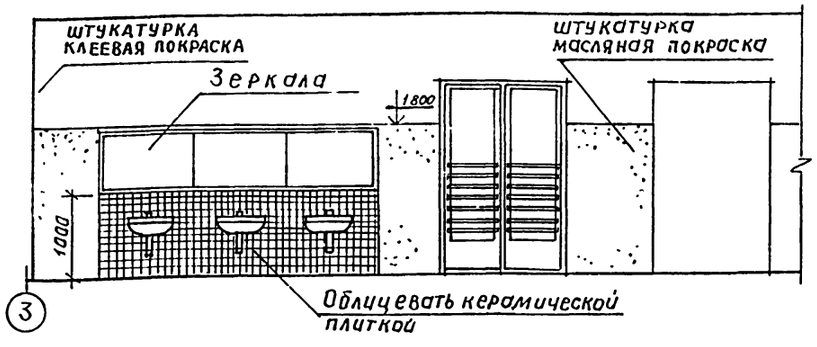

Развертка стены по оси „В"

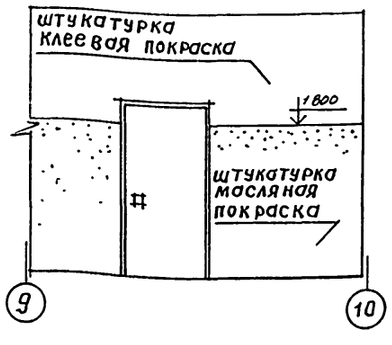

					Т.П. 224-1-463.86	АС
Н.контр.	Бухарина					
Нач.отд.	Беганская					
ГИП	Шелевиля					
ГАП	Нордштейн					
Гл.констр.	Чернецкий					
Ст.арх.	Гарунович					
					Средняя общеобразовательная школа на 11 классов (198 учащихся) со стенами из кирпича приспосабливаемая под лечебные учреждения.	Стадия: Р; Лист: 68; Листов:
					Развертка стен по осям „В" „Б". План вестибюля.	Госстрой БССР БЕЛНИИГИПРОСЕЛЬСТРОЙ г. Минск

Привязан:

Инв.№

Копировал:

Формат А2

Инв.№ подл. | Подпись и дата | Взам. инв.№

Альбом I

Развертка стены по оси „Г"

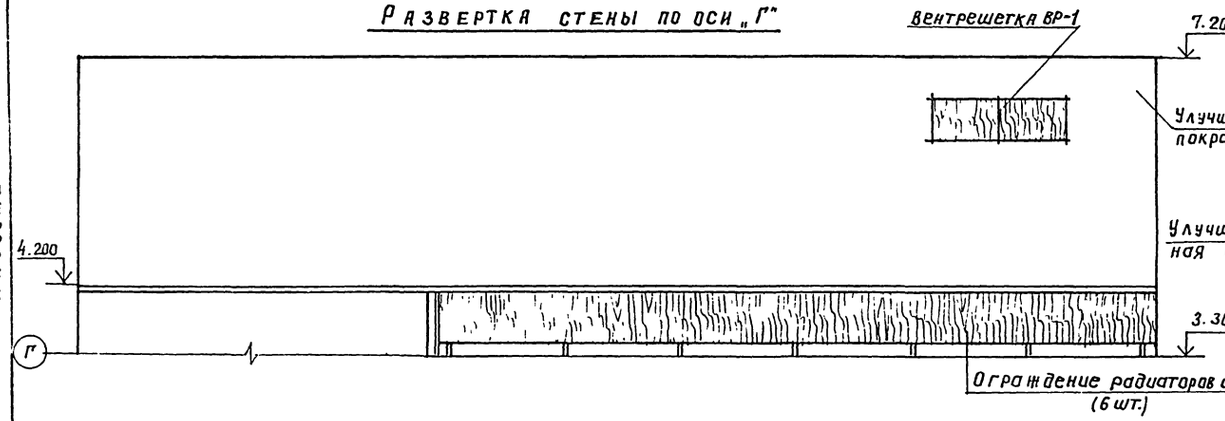

Развертка стены „Г-В"

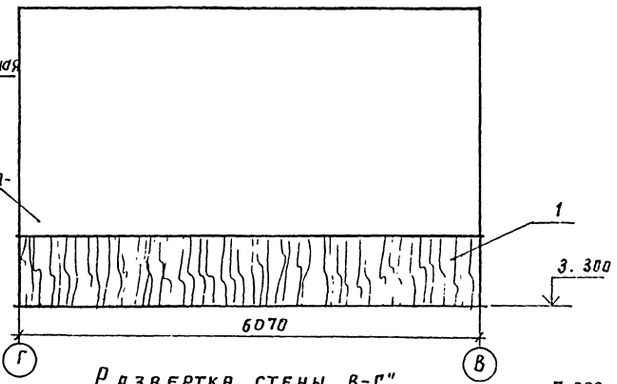

Развертка стены по оси „В"

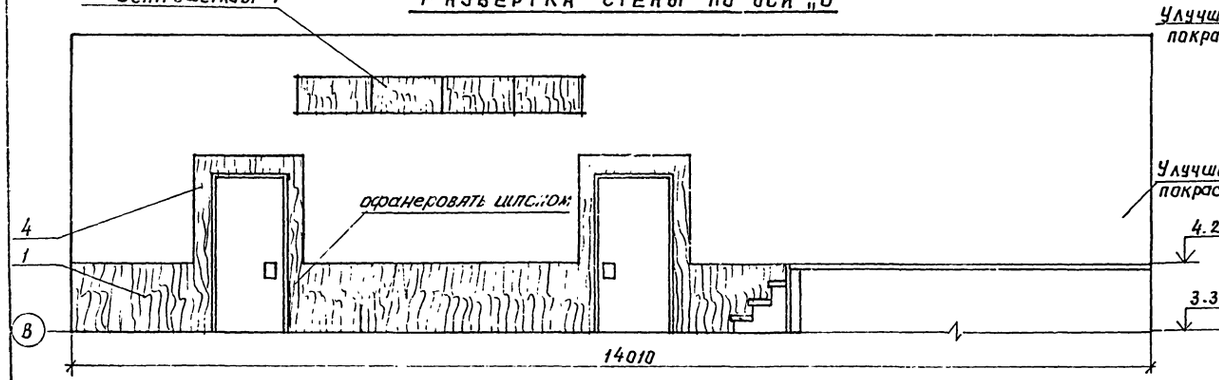

Развертка стены „В-Г"

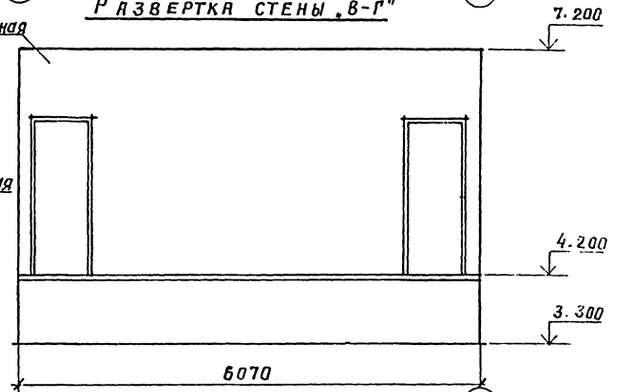

План актового зала.

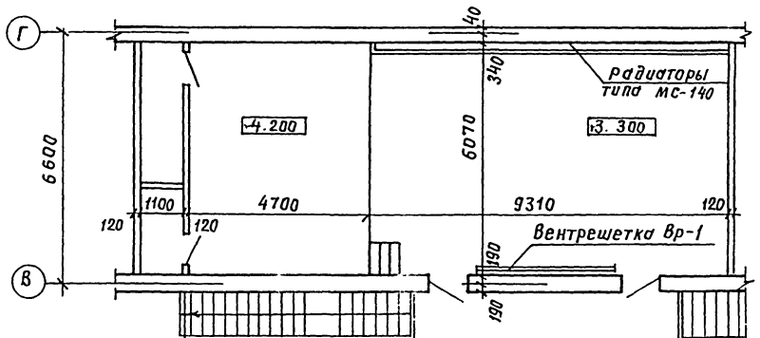

Вентиляционная решетка ВР-1

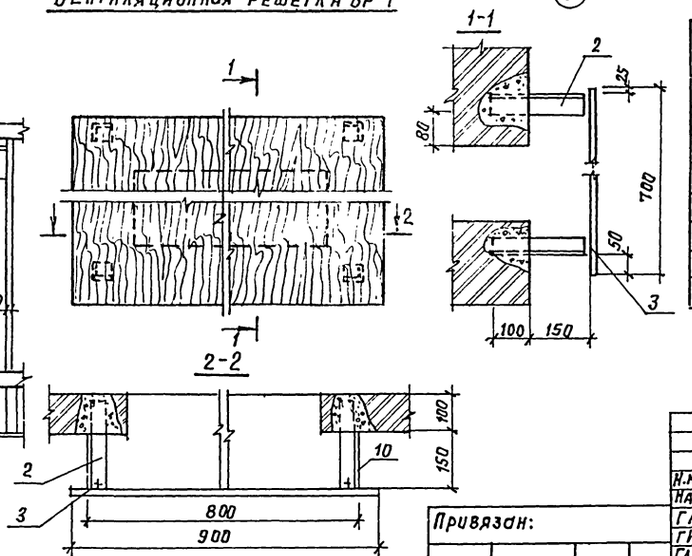

Спецификация элементов.

Марка поз.	Обозначение	Наименование	Кол.	Масса ед.	Примечание
	Обшивка стен актового зала				
1	ГОСТ 10632-77	Щит ДСП 900×900×20	15	0.81	м²
4	ГОСТ 24454-80Е	Доска 200×4500×22	2	0.0198	м³
	Вентиляционная решетка ВР-1 (4 штуки)				
3	ГОСТ 10632-77	Щит ДСП 900×700×20	1	0,64	м²
10	ГОСТ 8509-72*	∠30×3 ℓ=250	4	0,94	кг
2	ГОСТ 7798-70**	Болт ф10 ℓ=35	4		

1. Щиты ДСП и доски оранеровать шпоном лиственных пород.
2. Ограждение радиаторов см. лист АС-74.

Привязан:

Инв. №

Инв. № подл. | Подпись и дата | Взам. инв. №

Т.П. 224-1-463.86			АС
Н.контр.	Букарина		10.86
Нач.ТЭП	Бегунская		10.86
ГАП	Нордштейн		10.86
ГИП	Шелевилл		10.86
Гл.констр.	Черненький		10.86
Ст.архит.	Кофанова		10.86

Средняя общеобразовательная школа на 11 классов (198 учащихся) со стенами из кирпича пиллоговыемаа под лечебные учреждения.

Стадия	Лист	Листов
Р	69	

Развертки стен актового зала. Вентиляционная решетка ВР-1.

Госстрой БССР БЕЛНИИГИПРОСЕЛЬСТРОЙ г. Минск

Копировал: Формат А3

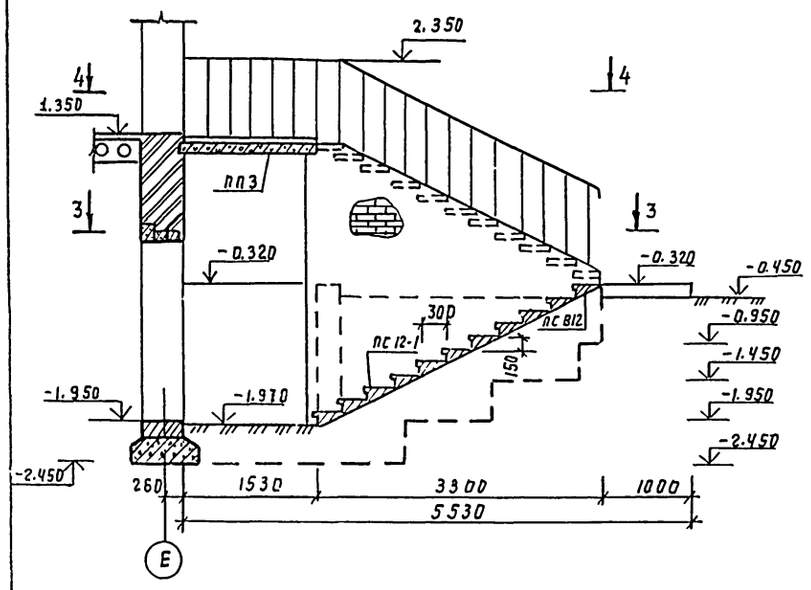

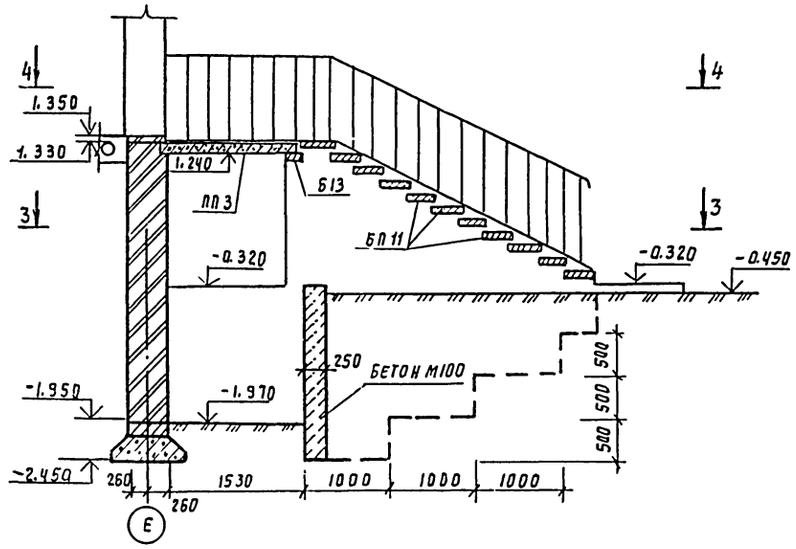

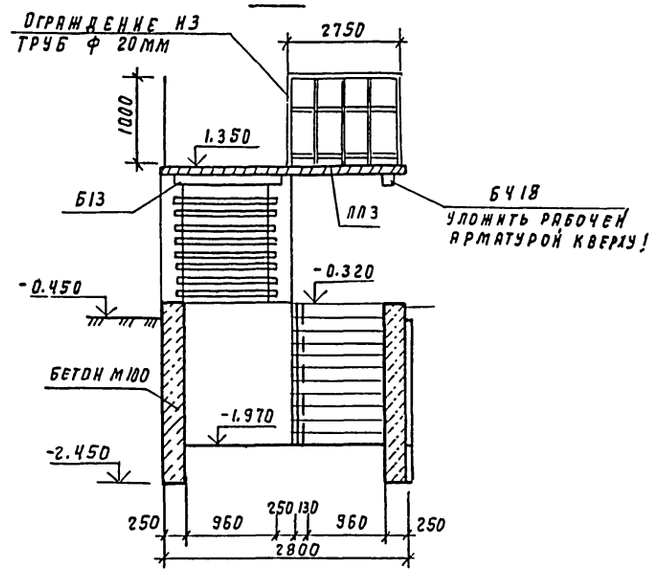

СПЕЦИФИКАЦИЯ ЭЛЕМЕНТОВ НАРУЖНОЙ ЛЕСТНИЦЫ

МАРКА ПОЗ.	ОБОЗНАЧЕНИЕ	НАИМЕНОВАНИЕ	КОЛ.	МАССА ЕД. КГ	ПРИМЕЧАНИЕ
АС12-1	1.055.1-1	СТУПЕНЬ АС12-1	10	135	
ПСВ12	1.05.5.1-1	СТУПЕНЬ АСВ12	1	105	
БП11	1.138-10.6.2	ПЕРЕМЫЧКА 2ПР3-11.38.6	11	72	
ПП3	1.243.1-4	ПЛИТА ПТП8-16-14	2	448	
Б13	1.138-10.6.1	ПЕРЕМЫЧКА 1ПР1-12.12.6	1	25	
БУ18	1.138-10.6.1	ПЕРЕМЫЧКА 1ПР8-18.12.22У	1	125	
1	ГОСТ 8639-82	ТРУБА Ф 20 ММ	605		М.П

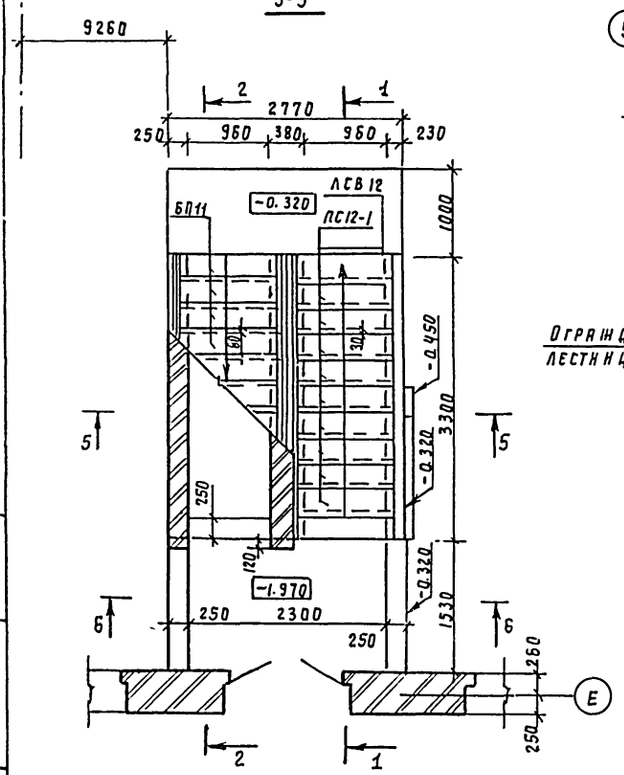

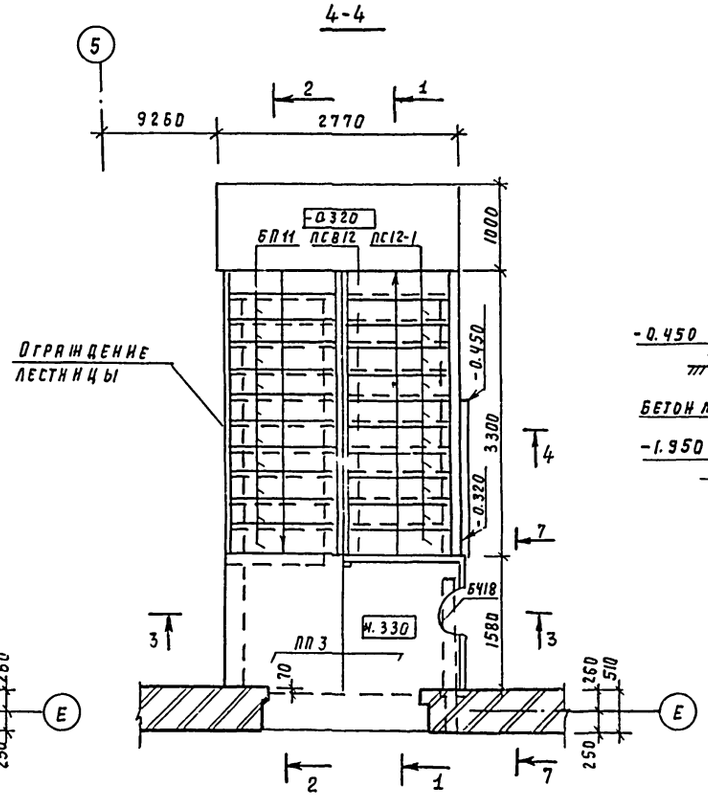

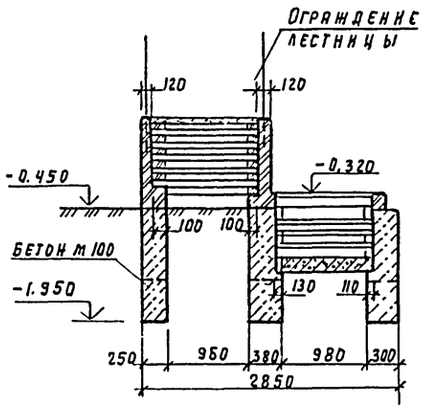

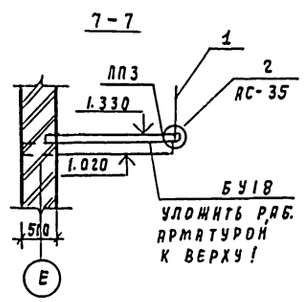

ДАННЫЙ ЛИСТ СМОТРЕТЬ СОВМЕСТНО С ЛИСТОМ АС-35

ПРИВЯЗАН

ИНВ. №

Н. КОНТР.	БУХАРИНА		10.11.85
НАЧ. МТЭП	БЕГАНСКАЯ		10.11.85
ГИП	ШЕЛЕВИЛЯ		10.11.85
ГЛ. КОНСТ.	ЧЕРНЕЦКИЙ		10.11.85
ИСПОЛН.	ВОЛЬФЛЕНОК		10.11.85

Т.П 224-1-463.86 АС

СРЕДНЯЯ ОБЩЕОБРАЗОВАТЕЛЬНАЯ ШКОЛА НА 11 КЛАССОВ (198 УЧАЩИХСЯ) СО СТЕНАМИ ИЗ КИРПИЧА, ПРИСПОСАБЛИВАЕМАЯ ПОДЛЕЧЕБНЫЕ УЧРЕЖДЕНИЯ.

СТАДИЯ	ЛИСТ	ЛИСТОВ
Р	70	

НАРУЖНАЯ ЛЕСТНИЦА

ГОССТРОЙ БССР БЕЛИНИГИПРОСЕЛЬСТРОЙ г. МИНСК

КОПИРОВАЛА: Боре

ФОРМАТ А2

ИНВ. № ПОДЛ. | ПОДПИСЬ И ДАТА | ВЗАМ. ИНВ. №

Альбом I

Крыльцо тип 1
Общий вид

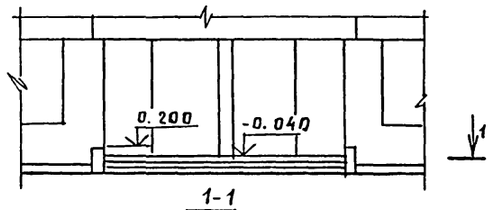

1-1

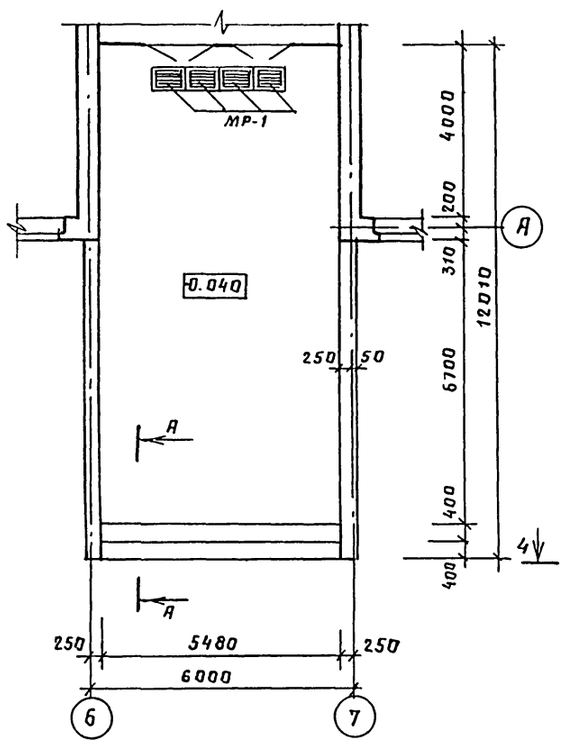

Крыльцо тип 2
Общий вид

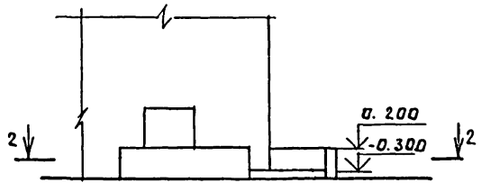

2-2

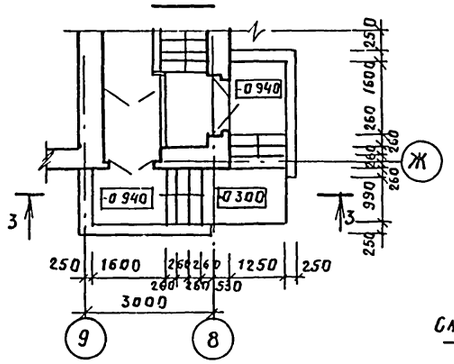

3-3

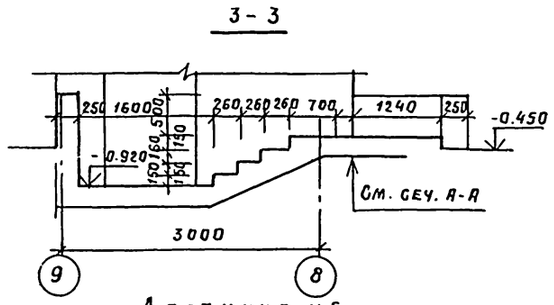

Лестница №6
Б-Б

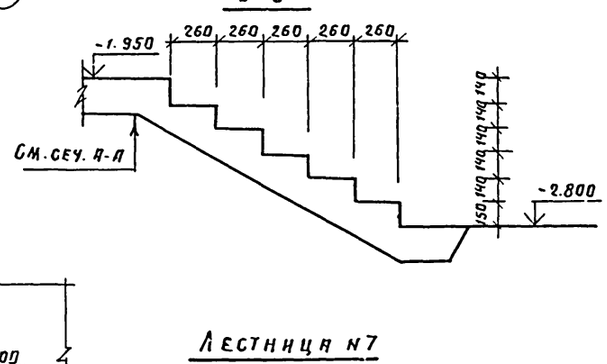

Крыльцо тип 3
Общий вид

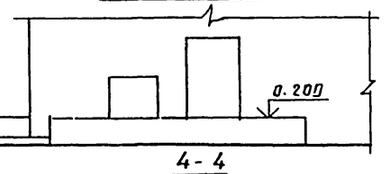

4-4

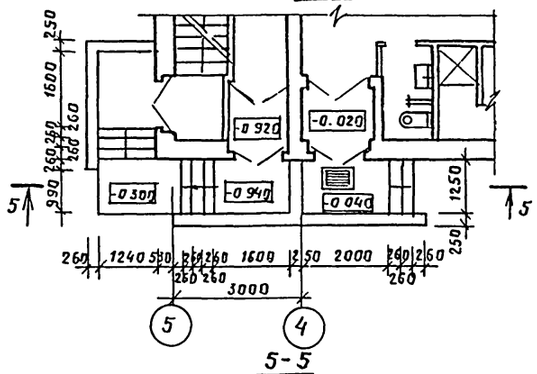

Лестница №7
Д-Д

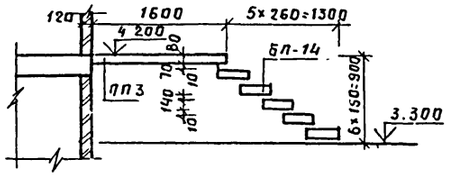

А-А
см. прим. п.2

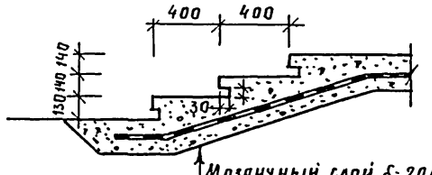

Мозаичный слой δ=20мм
Бетон М 200, армированный сеткой 100/100/5/5 по ГОСТ 8478-81 δ=100мм
Бетон М 100 δ=80мм
Утрамбованный послойно грунт

5-5

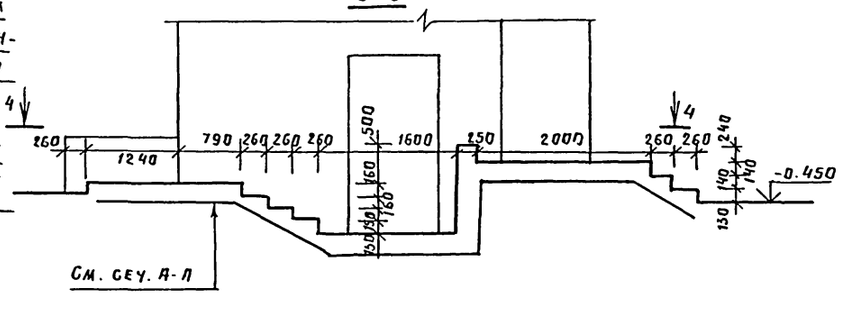

Спецификация элементов крылец и лестниц

Марка, поз.	Обозначение	Наименование	Кол.	Масса ед., кг	Примечание
		Крыльцо тип 1			
	ГОСТ 8478-81	Сетка 100/100/5/5	14.6		м²
		Бетон М 200	6.58		м³
		Бетон М. 100	5.26		м³
		Крыльцо тип 2			
	ГОСТ 8478-81	Сетка 100/100/5/5	15.0		м²
		Бетон М 200	0.67		м³
		Бетон М 100	0.64		м³
		Крыльцо тип 3			
	ГОСТ 8478-81	Сетка 100/100/5/5	35.1		м²
		Бетон М 200	1.3		м³
		Бетон М. 100	1.04		м³
		Лестница № 6			
		Бетон М. 200	0.95		м³
		Бетон М. 100	0.73		м³
	ГОСТ 8478-81	Сетка 100/100/5/9 м²	21.0		м²
		Лестница № 7			
ПП3	1.242.1-4	Плита плоская ПГП8 13-13	1	338	
БП14	1.138-10. вып.1	Перемычка 2ПР4-14.38.9	5	120	
		Металлическая решетка			
	ИИ-03-02 Ал6.71-64	МР-1	5	12.71	

1. Данный лист смотреть совместно с листами АС-9; АС-10; АС-11; АС-12.
2. Бетон для устройства крылец должен иметь Мрз ≥ 100.

Инв. № подл. | Подпись и дата | Взам. инв. №

Привязан:

Инв. №

Т. п. 224-1-463.86				АС
Н. контр.	Бухарина		10.11.86	
Нач. МТЭП	Беганская		10.11.86	Средняя общеобразовательная школа на 11 классов (198 учащихся) со стенами из кирпича, приспосабливаемая под лечебные учреждения	Стадия: Р	Лист: 11	Листов:
ГИП	Шелевяга		10.11.86	
ГАП	Нордштейн		10.11.86	
Гл. констр.	Черецкий		10.11.86	Крыльцо тип 1; тип 2, тип 3 Лестницы № 6, № 7.	Госстрой БССР Белниигипросельстрой г. Минск
Арх.	Карленко		10.11.86	

Копировал:

Формат А2

Альбом I

ГАРДЕРОБНЫЕ НА 37 УЧ-СЯ

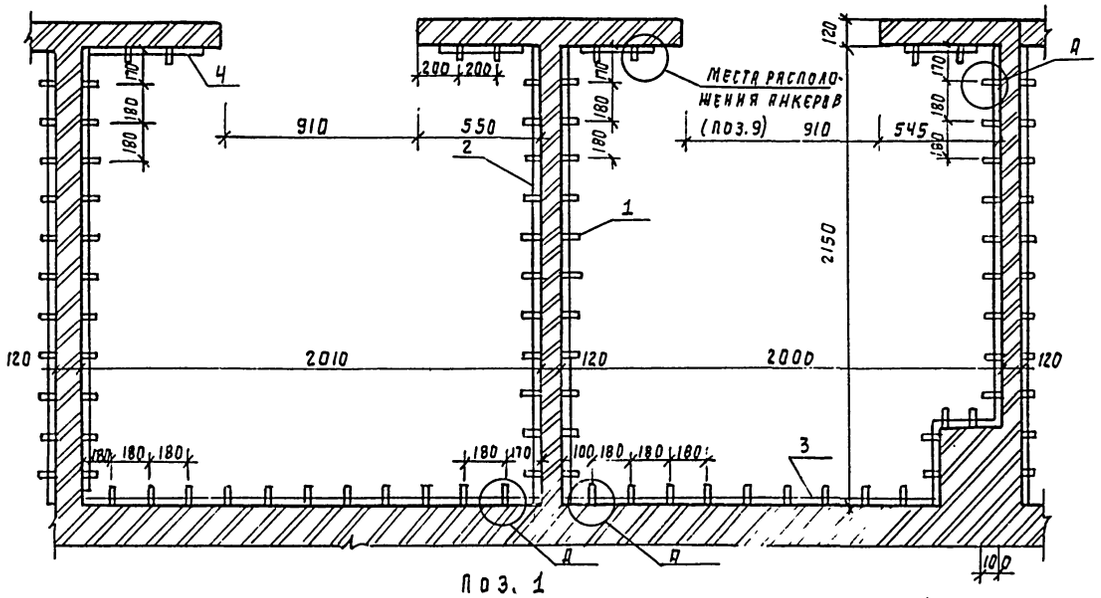

ГАРДЕРОБНАЯ НА 8 УЧ-СЯ

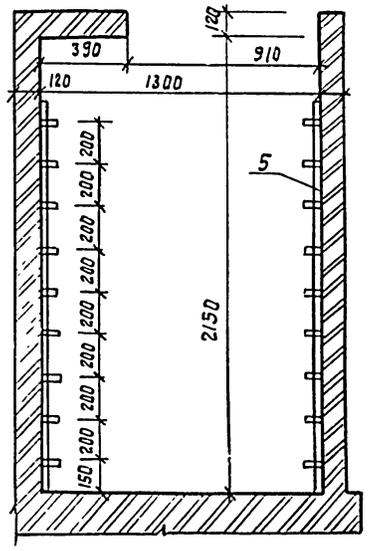

Спецификация элементов вешалки

Марка поз.	Обозначение	Наименование	Кол.	Масса ед.кг	Примечание
1	ГОСТ 103-76	Крюк со шурупом			
	ГОСТ 2590-71*	ф6 е=32	203	0.22	
2	ГОСТ 10632-77*	Щит 2100×250×20	10	0.55	м²
3	ГОСТ 10632-77*	Щит 2000×250×20	5	0.50	м²
4	ГОСТ 10632-77*	Щит 500×250×20	10	0.10	м²
5	ГОСТ 10632-77*	Щит 1800×250×20	2	0.40	м²
6	ГОСТ 24454-80Е	Брусок 40×250×20	44	0.01	м²
7	ГОСТ 24454-80Е	Щиток 40×250×20	4	0.01	м²
8	ГОСТ 1145-80*	Шуруп 4×36	170	0.0038	
9	ГОСТ 2590-71*	Анкер ф10 е=90	44	0.055	
10	ГОСТ 5915-70*	Гайка М10	44	0.011	
11	ГОСТ 11371-78	Шайба 10	44	0.004	

Поз. 1

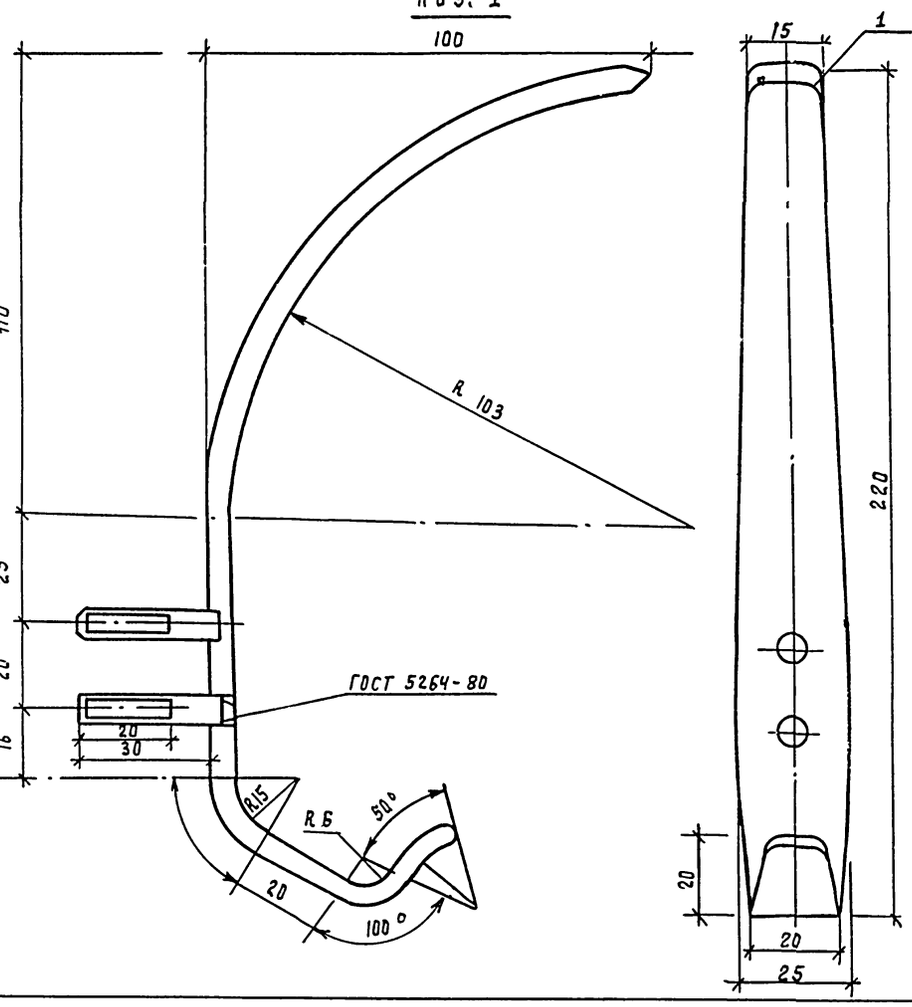

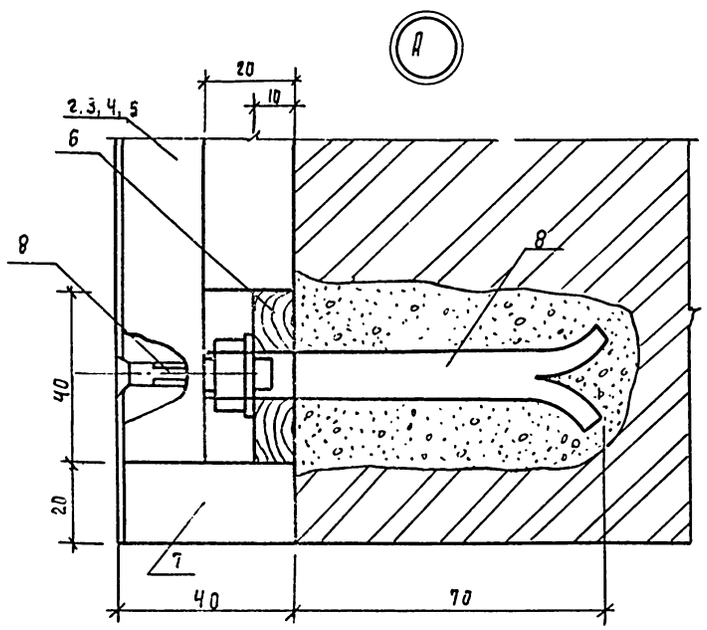

1. Размещение и количество гардеробных см. на плане 1 этажа.
2. Спецификация дана на общее число учащихся.

Инв.№ подл. | Подпись и дата | Взам.инв.№

				Т.П 224-1-463.86	АС
Н. контр.	Бухарина		10.11.85		
Нач.МТЭП	Беганская		10.11.85		
ГИП	Шедевила		10.11.85	Средняя общеобразовательная школа на 11 классов (198 учащихся) со стенами из кирпича, приспосабливаемая под лечебные учреждения	Стадия: Р; Лист: 72; Листов:
ГАП	Нордштейн		10.11.85		
Гл.спец.	Чернецкий		10.11.85		
Вед. арх.	Фомичова		10.11.85	Вешалка гардеробная.	Госстрой БССР Белниигипросельстрой г. Минск

Привязан

Инв.№:

Формат А2

Альбом I

ФРАГМЕНТ ПЛАНА

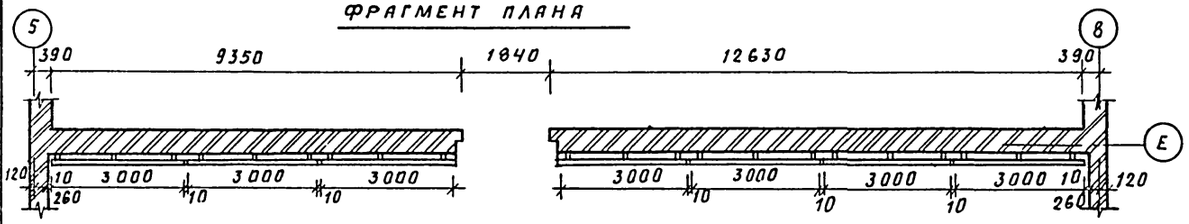

Ограждение радиаторов (фрагмент).

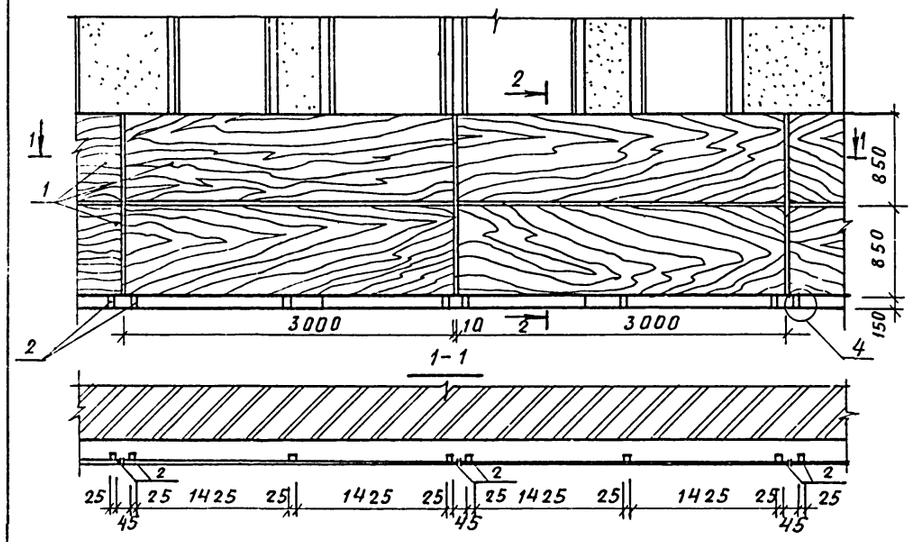

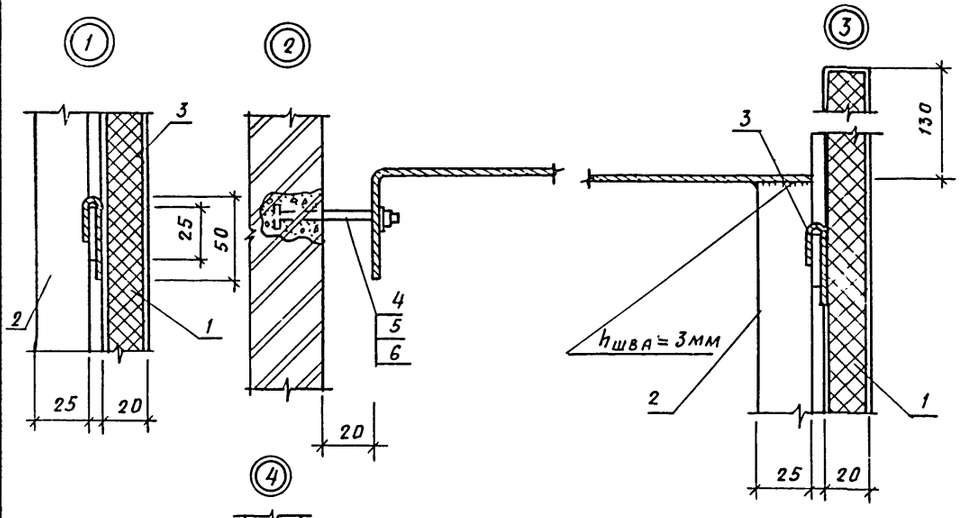

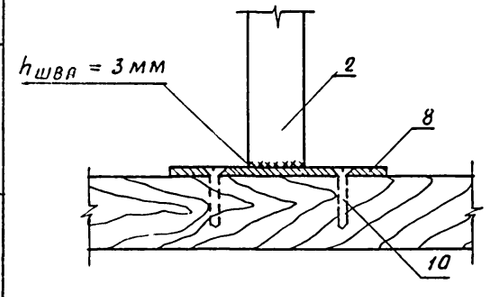

2-2

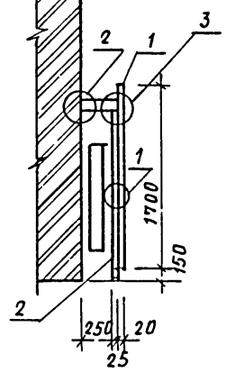

А-А

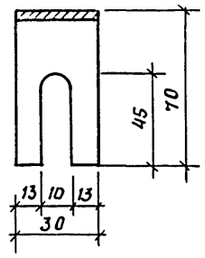

Б-Б

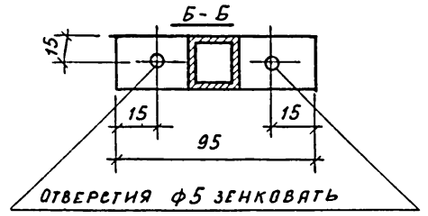

В-В

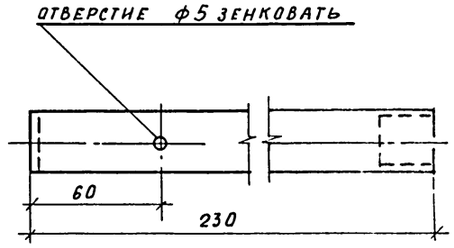

Стойка

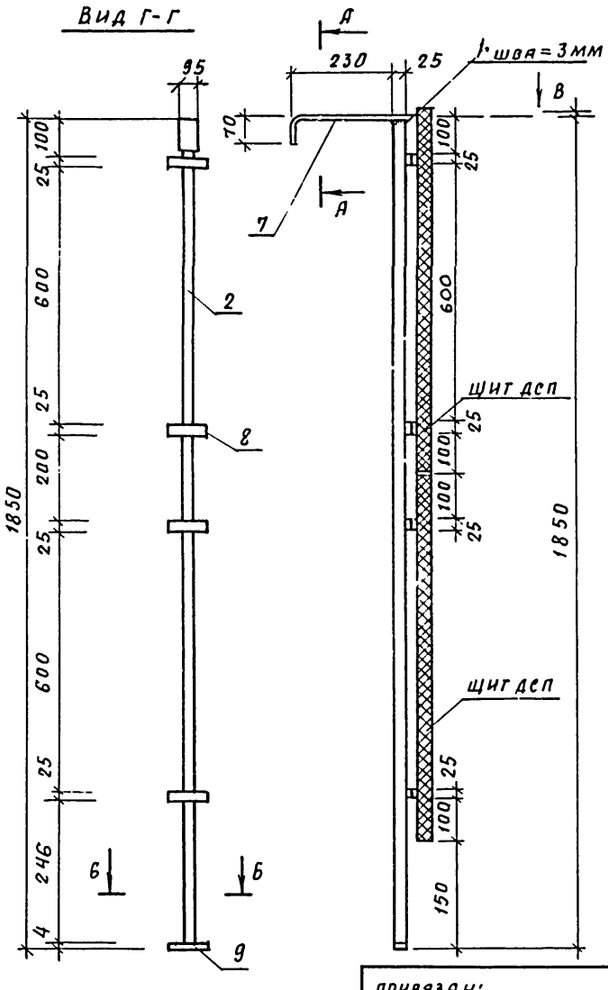

Спецификация элементов ограждения

Марка, поз	Обозначение	Наименование	Кол.	Масса ед., кг	Примечание
		Деревянные изделия			
1	ГОСТ 10632-77*	Щит ДСП 3000×850×20	14	2.55	м²
		Металлические изделия			
2	ГОСТ 8639-82	Труба 25×3, ℓ=1850	21	3.829	
3	Лист АСИ-5	Крючок ИМ-9	84	0.041	
4	ГОСТ 11371-78	Шайба	21	0.001	
5	ГОСТ 7802-81	Болт	21	0.010	
6	ГОСТ 5915-70*	Гайка	21	0.001	
7	ГОСТ 103-76	−4×36 ℓ=330	21	0,370	
8	ГОСТ 103-76	−4×25 ℓ=95	84	0,075	
9	ГОСТ 103-76	−4×25 ℓ=100	21	0,079	
10	ГОСТ 1145-80*	Шуруп 6,5×30	42	0.003	

1. Сварку производить электродами Э-42 по ГОСТу 10922-75 СН 393-78.

2 Щиты ДСП и все металлические элементы окрашиваются масляной краской в тон стен за 2 раза.

3 Все деревянные элементы ограждений подвергаются глубокой пропитке антипиренами.

				Т.П.	224-1-463.86
Н.контр.	Бухарина		10.11.86		
Нач.МТЭП	Беганская		10.11.86	Средняя общеобразовательная школа на 11 классов (1984 учащихся) со стенами из кирпича, приспосабливаемая под лечебные учреждения	Стадия: Р; Лист: 73; Листов:
ГАП	Нордштейн		10.11.86		
ГИП	Шелевиля		10.11.86		
Гл.констр.	Чернецкий		10.11.86	Ограждение радиаторов в спортзале. Узлы 1÷4. Стойка поз. 2	Госстрой БССР Белниигипросельстрой г Минск
Ст.арх.	Фоминова		10.11.86		

Привязан:

Инв. №

Инв. № подл. | Подпись и дата | Взам. инв. №

Ограждение радиаторов в актовом зале

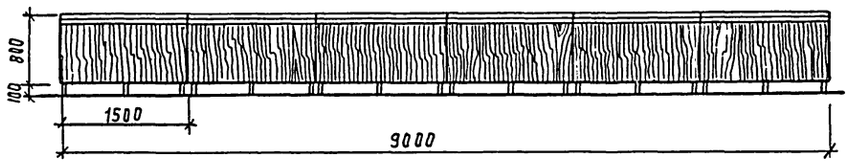

Общий вид

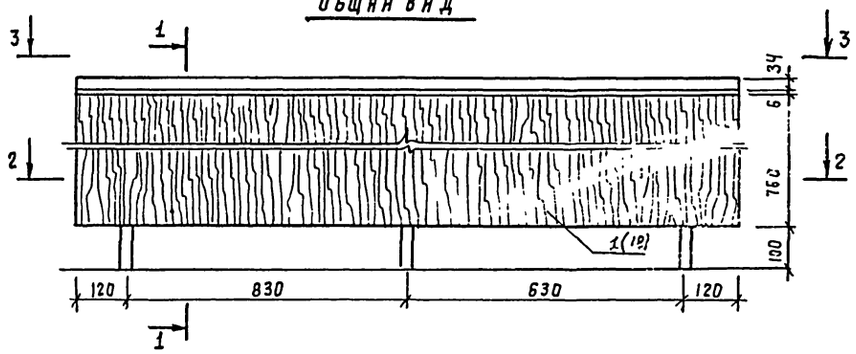

1-1

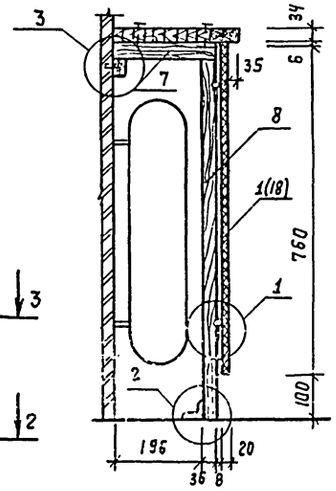

Вид 4-4

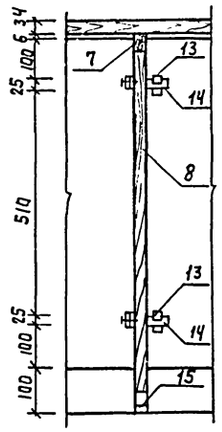

2-2

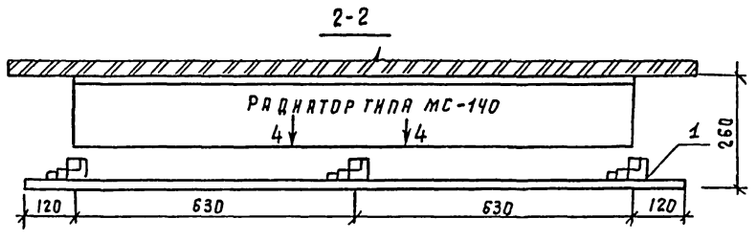

3-3

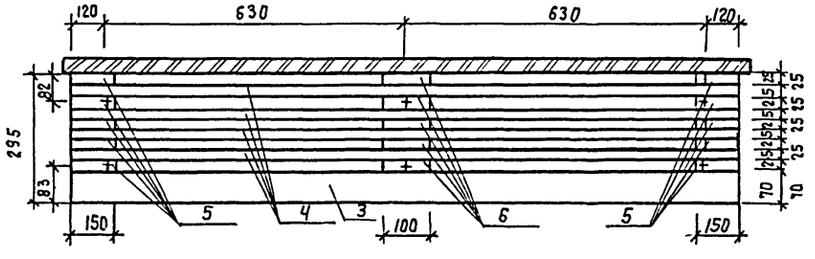

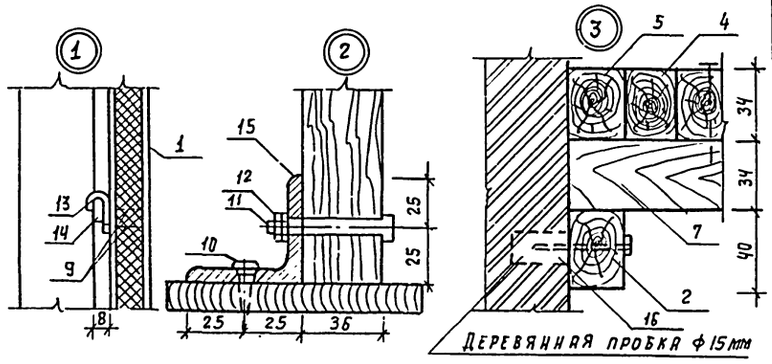

Спецификация элементов ограждения радиаторов

Марка, поз.	Обозначение	Наименование	Кол.	Масса ед. кг.	Примечание
		Актовый зал	6		
1	ГОСТ 10632-77*	Щит ДСП 1500×760×20	1	1.140	м²
2	ГОСТ 24454-80 Е	Брусок 25×40 ℓ=100	3	0.0001	м³
3	ГОСТ 24454-80 Е	Брусок 70×34 ℓ=1500	1	0.003	м³
4	ГОСТ 24454-80 Е	Брусок 25×34 ℓ=1500	4	0.001	м³
5	ГОСТ 24454-80 Е	Брусок 25×34 ℓ=150	10	0.0001	м³
6	ГОСТ 24454-80 Е	Брусок 25×34 ℓ=100	5	0.0001	м³
7	ГОСТ 24454-80 Е	Брусок 36×32 ℓ=232	3	0.0002	м³
8	ГОСТ 24454-80 Е	Брусок 36×32 ℓ=832	3	0.0009	м³
9	ГОСТ 1145-80*	Шуруп 63×20	30	0.001	
10	ГОСТ 1145-80*	Шуруп 53×20	3	0.002	
11	ГОСТ 7798-70*	Болт М6 ℓ=50	3	0.013	
12	ГОСТ 5915-70*	Гайка М6	3	0.001	
13	АСИ-5	Крючок КМ-9	6	0.041	
14	АСИ-1	Полоса КМ-37	6	0.110	
15	АСИ-2	Уголок КМ-38	3	0.130	
16	ГОСТ 1145-80*	Шуруп 53-60	6	0.010	
17	ГОСТ 4028-63*	Гвозди П1.6×40	30	0.001	

1. Щиты ДСП офанеровать шпоном лиственных пород.

2. Бруски поз. 3,4,5,6,8 острогать стрех сторон, пропитать горячей олифой за 2 раза и покрыть лаком за 2 раза.

3. Металлические элементы после очистки от ржавчины, окрасить масляной краской за 2 раза.

4. Все деревянные элементы ограждения радиаторов подвергнуть глубокой пропитке антипиренами.

Т.П 224-1-463.86 АС

Н. контр.	Бухарина		10.11.2.
Нач. МТЭП	Бегайская		10.11.2.
ГИП	Шелевая		10.11.2.
ГАП	Йордитей		10.11.2.
Гл. констр.	Чернецкин		10.11.2.
Ст. арх	Глостенина		10.11.2.

Средняя общеобразовательная школа на 11 классов (1984 учащихся) со стенами из кирпича, приспособленная на лечебные учреждения

Стадия	Лист	Листов
Р	74	

Ограждение радиаторов в актовом зале.

Госстрой БССР Белниигипросельстрой г. Минск

Привязан

Инв. №

Инв. №: подл. | Подпись и дата | Взам. инв. №

Копировал: Бо/л

Формат А2

Альбом I

Элемент ограждения окон в спортзале

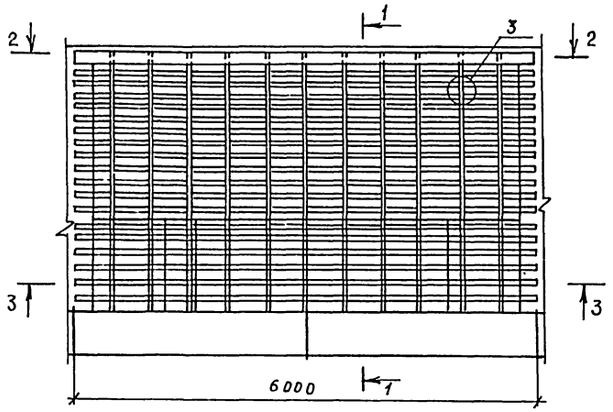

1-1

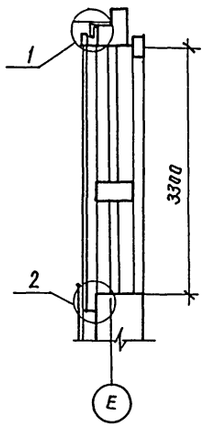

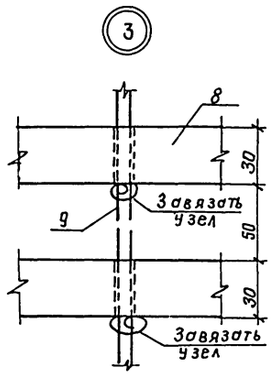

2-2

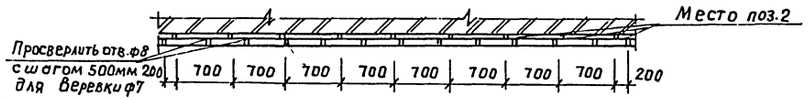

3-3

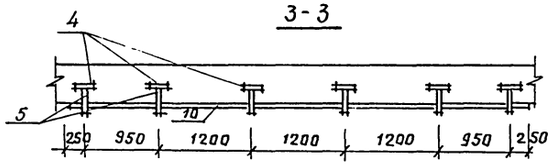

1

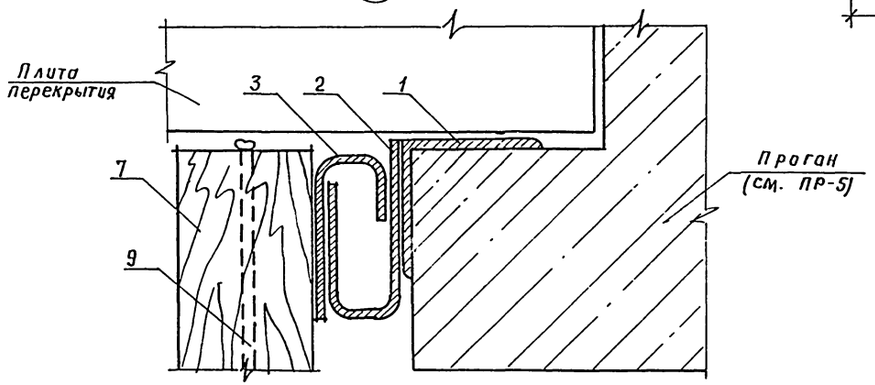

2

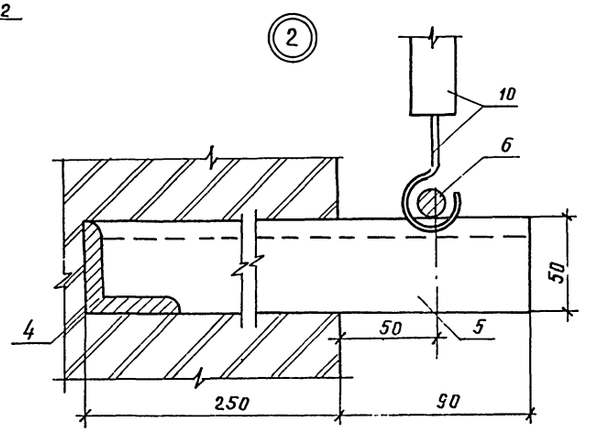

Спецификация элементов ограждения.

Марка, поз.	Обозначение	Наименование	Кол.	Масса ед. кг	Примечание
		Элемент ограждения.	4		
		Металлические изделия			
1	ГОСТ 8509-72*	∠75×5 ℓ=2000	3	5.38	
2	ГОСТ 103-76	-200×6 ℓ=100	9	0,94	
3	ГОСТ 103-76	-200×6 ℓ=2000	3	18,84	
4	ГОСТ 8509-72*	∠50×5 ℓ=250	6	0,94	
5	ГОСТ 8509-72*	∠50×5 ℓ=340	6	1 28	
6	ГОСТ 5781-82	ф16 АI ℓ=600	1	9,48	
		Деревянные изделия			
7	ГОСТ 24454-80Е	Брус 200×75×2000	3	0,09	м³
8	ГОСТ 24454-80Е	Доска 30×50×2000	84	0,009	м³
9	ГОСТ 483-75*	Веревка ф7	11	5.0	м
10	ТУ 624301-71	Растяжки для волейбольной сетки	11		шт.

1. Уголки поз. 1 сварить между собой.
2. Сварку производить электродами тип Э-42. по ГОСТ 10922-75 СН 393-78.
3. Металлические элементы окрасить, после очистки от ржавчины, масляной краской за 2 раза в тон стен.
4. Все деревянные элементы ограждения подвергнуть глубокой пропитке антипиренами.

Инв.№подл. | Подпись и дата | Взам.инв.№

Привязан:

Инв.№

				Т.П 224-1-463.86		АС
Н.контр.	Бухарина		10.11.85			
Нач.мтзп	Беганская		10.11.85			
ГАП	Нордштейн		10.11.85	Средняя общеобразовательная школа на 11 классов (1984 учащихся) с стенами из кирпича приспособливаемая под лечебные учреждения	Стадия: Р	Лист: 75	Листов:
ГИП	Шелевиля		10.11.85				
Гл.констр	Чернецкий		10.11.85			
Вед.арх.	Фоминова		10.11.85	Элемент ограждения окон в спортзале.	Госстрой БССР БЕЛНИИГИПРОСЕЛЬСТРОЙ г. Минск	

Копировал:

Формат А2

Альбом I

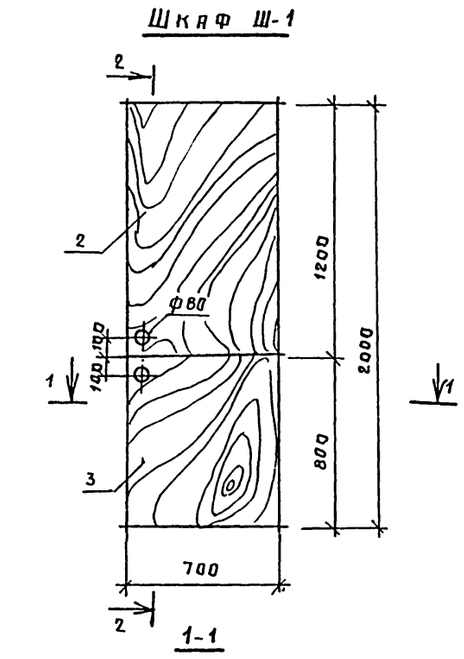
Шкаф Ш-1

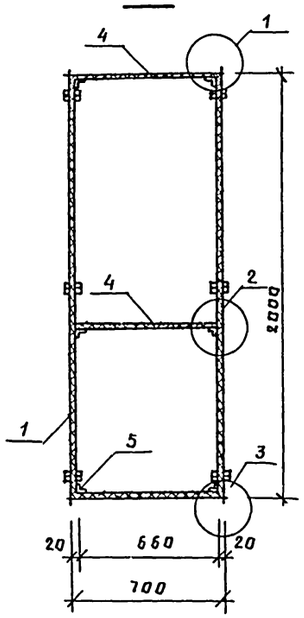
3-3

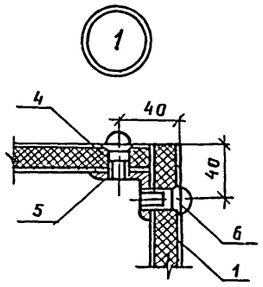

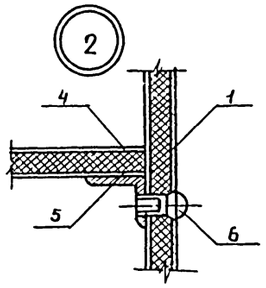

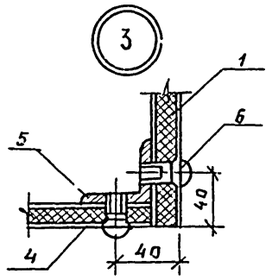

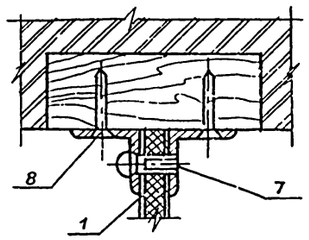
Узел крепления шкафа к стене

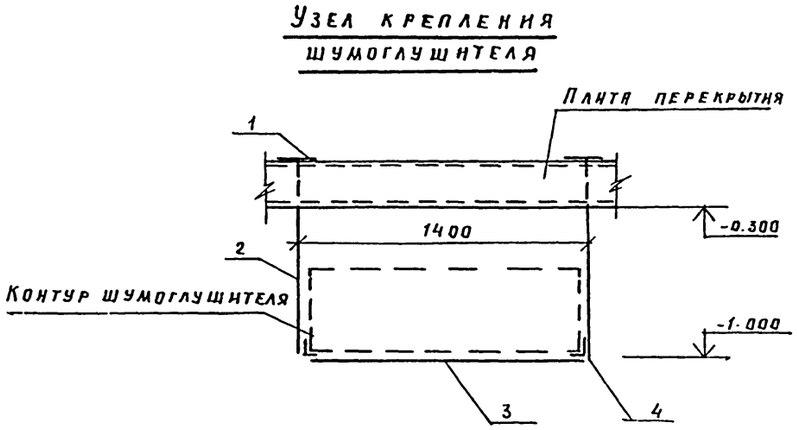
Узел крепления шумоглушителя

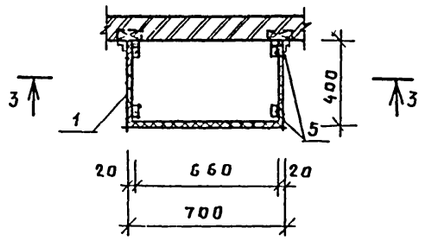
1-1

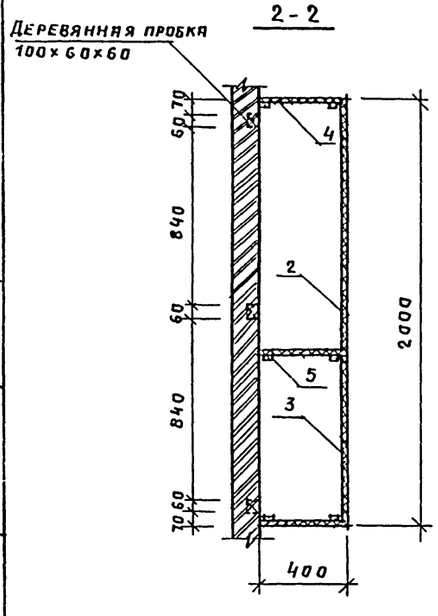
2-2

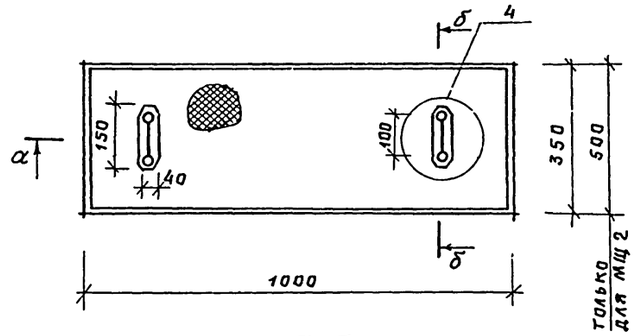
Мщ-1; Мщ-2


а-а

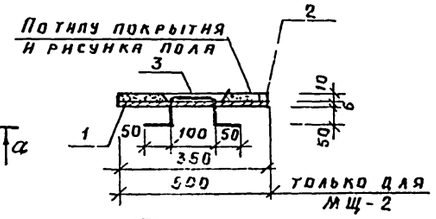
б-б

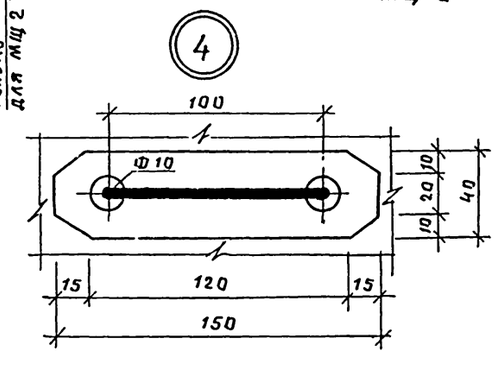

Спецификация элементов

Марка поз.	Обозначение	Наименование	Кол.	Масса ед., кг	Примечание
		Шкаф Ш-1	2		
1.	ГОСТ 10632-77*	Щит ДСП 2000×380×20	2	0.760	м²
2	ГОСТ 10632-77*	Щит ДСП 1200×700×20	1	0.840	м²
3	ГОСТ 10632-77*	Щит ДСП 800×700×20	1	0.360	м²
4	ГОСТ 10632-77*	Щит ДСП 660×380×20	3	0.250	м²
5	ГОСТ 8509-72*	∠32×4, ℓ=50	24	0.099	
6	ГОСТ 17474-80*	Винт М6×25	20	0.006	
7	ГОСТ 17474-80*	Винт М6×30	6	0.006	
8	ГОСТ 1145-80*	Шуруп 6 6×35	12		
9	ОСТ 13-40-75	Петля	4		
		Крепление шумоглушителя			
1	ГОСТ 103-76	-100×100×5	10	0.48	
2	ГОСТ 5781-82	Ф16АI ℓ=950	10	1.45	
3	ГОСТ 103-76	-150×6 ℓ=1400	5	8.25	
4	ГОСТ 8509-72*	∠75×50×5 ℓ=150	10	0.72	
		Мщ-1			
1	ГОСТ 8568-77	Сталь рифленая δ=6мм	0.35	11.85	м²
2	ГОСТ 103-76	-5×12 ℓ=2700мм	1	1.269	
3	ГОСТ 5781-82	Ф6АI ℓ=350мм	2	0.07	
		Мщ-2			
1	ГОСТ 8568-77	Сталь рифленая δ=6мм	0.5	2050	м²
2	ГОСТ 103-76	-5×12 ℓ=3000мм	1	1.410	
3	ГОСТ 5781-82	Ф6АI ℓ=350мм	2	0.07	

1. Щиты ДСП офанеровать шпоном лиственных пород.
2. Все деревянные элементы шкафа Ш-1 подвергнуть глубокой пропитке антипиренами.

Т.п. 224-1-463.86 АС

Н. контр.	Бухарина		10.11.85
Нач. мтэп	Беганская		10.11.85
ГИП	Щелевиля		10.11.85
ГАП	Нордштейн		10.11.85
Гл. констр.	Чернецкий		10.11.85
Вед. инж.	Вольфленок		10.11.85
Ст. арх.	Сластенина		10.11.85

Привязан:

Инв. №

Средняя общеобразовательная школа на 11 классов (198 учащихся) со стенами из кирпича, приспосабливаемая под лечебные учреждения.

Стадия	Лист	Листов
Р	76	

Шкаф Ш-1. Узел крепления шумоглушителя Мщ-1, Мщ-2.

Госстрой БССР Белнингипросельстрой г. Минск

Копировала: Формат А2

Инв. № подл. | Подпись и дата | Взам. инв. №

Альбом I

Обрамление дверного проема в комнату хранения оружия

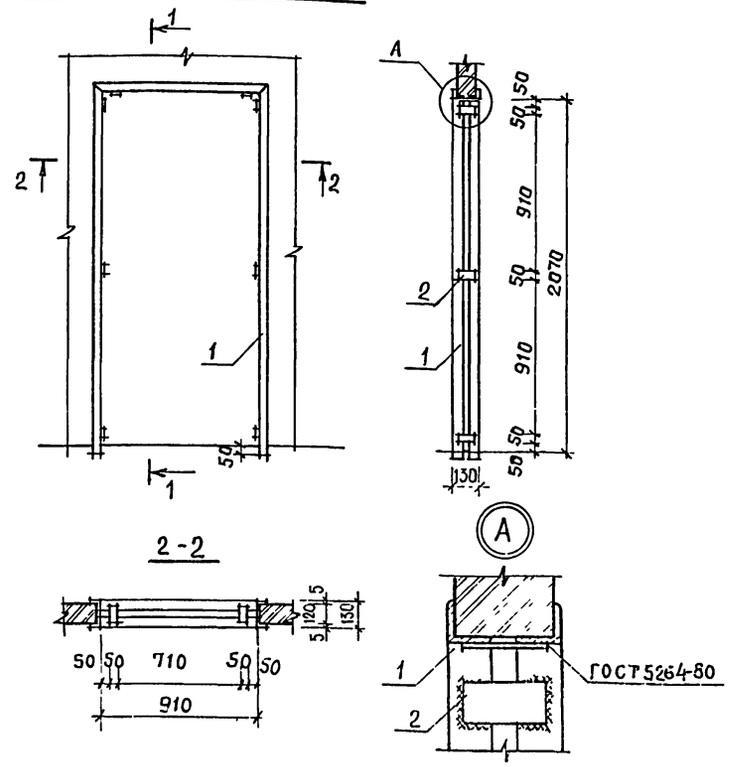

Металлическая дверь МД-1

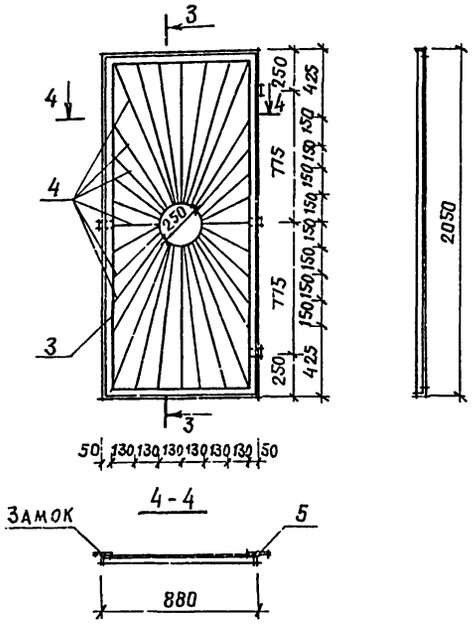

Спецификация элементов

Марка поз.	Обозначение	Наименование	Кол.	Масса ед.кг	Примечание
		Обрамление дверного			
		проема в комнату			
		хранения оружия			
1	ГОСТ 8509-72*	L 50×5 ℓ=4440	2	21.312	
2	ГОСТ 103-76	−50×5 ℓ=70	8	0.137	
		Металлическая дверь МД-1			
3	ГОСТ 8509-72*	L 50×5 ℓ=4500		21.600	общ.
4	ГОСТ 5781-82	ф 10 AI ℓ=19700		12.155	общ.
5	ГОСТ 5088-78	Петля ПН3-130	3		
		ДГ21-9			
1	ГОСТ 19903-74*	Сталь оцинкованная			
		880×2080 δ=0,8 мм	1	11.492	

7. В двери ДГ21-9т поз. 11, ведущей в техническое помещение №103 вырезать по месту в верхней зоне отверстие 700×700 и затянуть сеткой (ГОСТ 5336-80) №20 с ячейкой 20×20 ф 2.0 мм.

Спецификация заполнения дверных проемов.

Марка поз.	Обозначение	Наименование	Количество цок	1эт.	2эт.	Всего	Масса ед.кг	Примечание
		Двери наружные						
1	ГОСТ 24698-81	ДН 24-19в	–	1	–	1		
2	ГОСТ 24698-81	ДН 21-15А	–	4	–	4		
3	ГОСТ 24698-81	ДН 21-13б	4	–	–	4		
4	ГОСТ 24698-81	ДН 21-13	2	6	–	8		
		Двери внутренние						
5	ГОСТ 6629-74	ДГ 24-15	–	1	–	1		
6	ГОСТ 6629-74	ДГ 21-10	6	11	13(1)	30(1)		
7	ГОСТ 6629-74	ДГ 21-10л	1	5	7	13		
8	ГОСТ 6629-74	ДГ21-10л(с передат. окном)	1	1	–	2		
9	ГОСТ 6629-74	ДГ21-9	14(1)	5(18)	4(2)	23(3)		
10	ГОСТ 6629-74	ДГ21-9л	10(3)	10(14)	2(2)	22(24)		
11	ГОСТ 6629-74	ДГ21-9т	2	–	3	5		
12	ГОСТ 6629-74	ДГ21-8л	–	1	–	1		
13	ГОСТ 6629-74	ДГ21-7	–	5	2	7		
14	ГОСТ 6629-74	ДГ21-7л	–	5	4	9		
15	ГОСТ 6629-74	ДО 24-15	–	3	2	5		
16	ГОСТ 6629-74	ДГ 24-13	2	–	–	2		
17	ГОСТ 6629-74	ДО 21-10	2	1	1	4		
18	ГОСТ 6629-74	ДО 21-10л	–	–	1	1		
19	ГОСТ 6629-74	ДО 21-8	–	–	2	2		
20	ГОСТ 6629-74	ДО 21-8л	–	–	2	2		
23	АС-77	МД-1	1	–	1	2		
		Двери балконные						
21	ГОСТ 11214-78	БР 28-9	–	–	1	1		
22	ГОСТ 11214-78	БР 28-9л	–	–	2	2		

1. На остекленную часть дверей установить деревянные защитные решетки на высоту 1,3м от пола из деревянных брусков 20×20 с шагом 100 мм. Решетки окрашиваются за 2 раза масляной краской в тон дверей
2. Количество дверей в скобках дано для перевода школы под госпиталь.
3. Двери, ведущие из комбинированной мастерской и кабинета обслуживающих видов труда в коридор, обить войлоком толщиной 15мм, вымоченным в глиняном растворе, затем кровельной сталью δ-0,5 ГОСТ 19903-74.
4. Сварку металлических элементов производить электродами типа Э-42 в соответствии с ГОСТ 10922-75 и СН-393-79 (h_w=5мм).
5. Металлические элементы, после очистки от ржавчины, окрасить за 2 раза масляной краской в тон двери.
6. Разбивка дана в осях металлических прутьев.

				Т.П. 224-1-463.86	АС
Н.контр.	Бухарина		10.86		
Нач.МТЭ	Беганская		10.86		
ГИП	Шелевиля		10.86		
ГАП	Нордштейн		10.86	Средняя общеобразовательная школа на 11 классов (198 учащихся) со спальнями из кирпича, приспособливаемая под лечебные учреждения	Стадия: Р; Лист: 77; Листов:
Гл.констр.	Чернецкий		10.86		
Ст.арх.	Сластенина		10.86	Металлическая дверь МД-1. Спецификация заполнения дверных проемов.	Госстрой БССР Белниигипросельстрой г. Минск

Привязан:

Инв. №

Инв. № подл. | Подпись и дата | Взам. инв. №

Альбом I

План тира

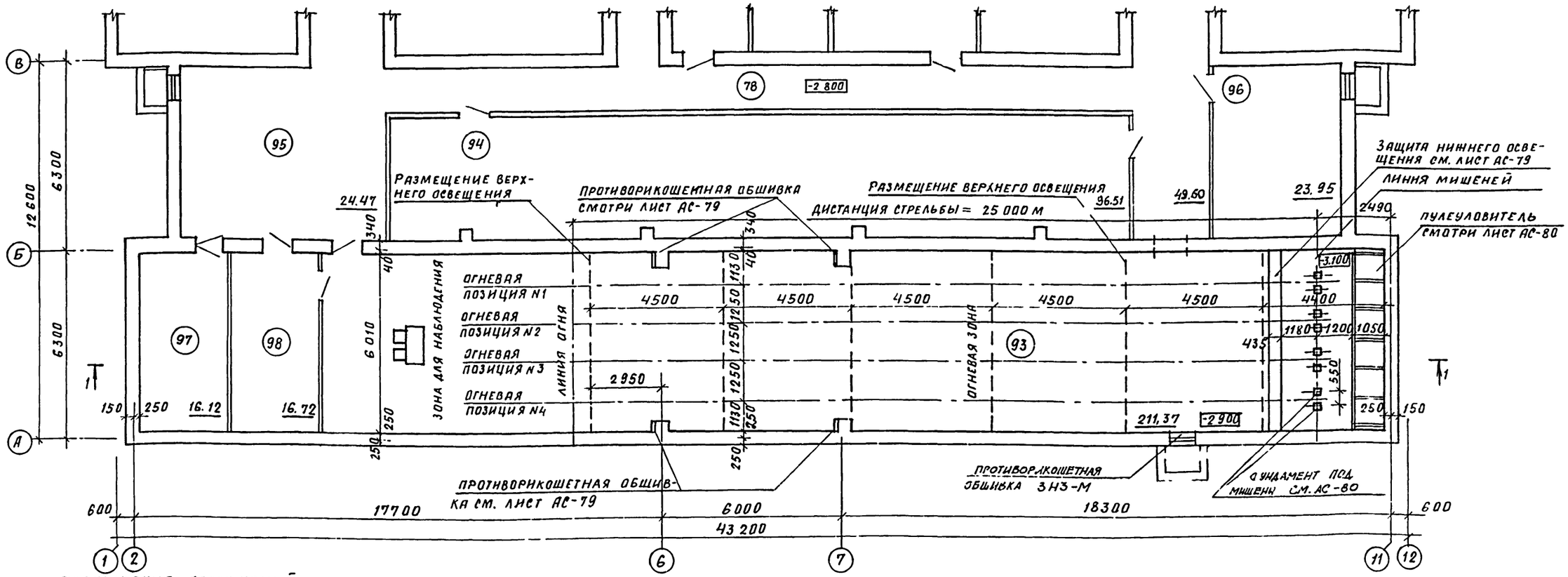

Экспликация помещений

Номер по плану	Наименование	Площадь м²
1	2	3
78	Коридор	49.60
93	Тир для малокалиберного оружия	211,37
94	Помещение для хранения санитарно-технического оборудования	96.51
95	Помещение для ожидания	39.19
96	Тренажерная по автомобилю и трактору	23.95
97	Инструкторская	16.72
98	Комната для чистки оружия	16.72

1. Данный лист читать совместно с листами АС-79, 80, 81.

Т.П	224-1-463.86			АС
Н.контр.	Бухарина		10.11.85	
Нач.МТЭП	Беганская		10.11.85	Средняя общеобразовательная школа на 11 классов (198 учащихся) со стенами из кирпича, приспосабливаемое под лечебные учреждения
ГАП	Нордштейн		10.11.85	
ГИП	Шелевиля		10.11.85	
Гл.констр.	Чернецкий		10.11.85	План тира
Ст.арх.	Горунович		10.11.85	

Стадия	Лист	Листов
Р	78	

Госстрой БССР Белнингипросельстрой г. Минск

Привязан:

Инв. №

Копир. Гоз

Формат А2

Согласовано: Гл. спец. Горелик 10.11.85; Гл. спец. Кукарско 10.11.85; Рук. бриг. Мороз 10.11.85

Согласовано: Гл. спец. Бражнев 10.11.85

Инв. № подл. | Подпись и дата | Взам. инв. №

Альбом I

1-1

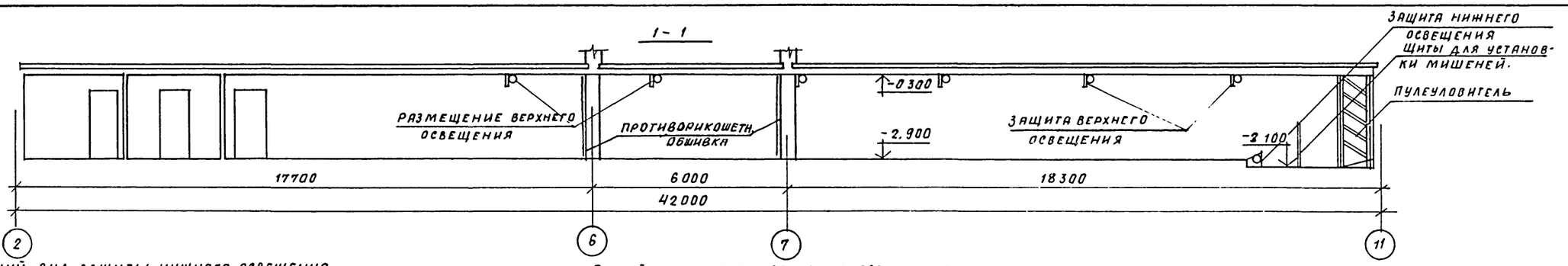

Общий вид защиты нижнего освещения

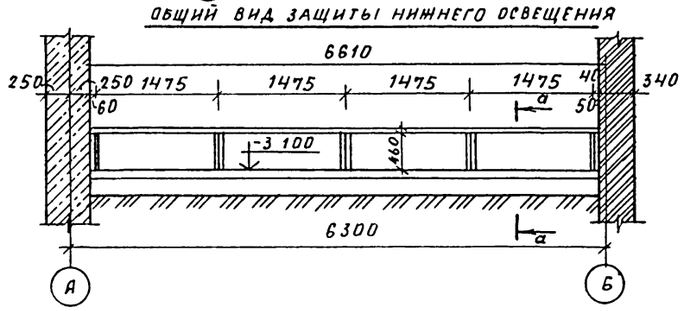

Общий вид защиты верхнего освещения

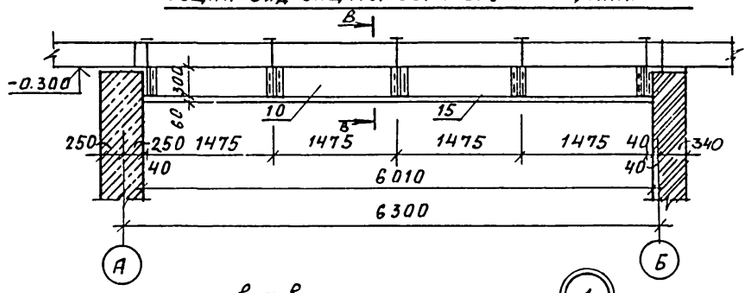

Спецификация элементов защиты верхнего и нижнего освещения, противорикошетной обшивки.

Марка, поз	Обозначение	Наименование	Кол.	Масса ед, кг	Примечание
1	ГОСТ 8509-72*	L 50×5 ℓ=433	10	1.63	
2	ГОСТ 8509-72*	L 50×5 ℓ=460	10	1,70	
3	ГОСТ 8509-72*	L 50×5 ℓ=500	10	1.89	
4	ГОСТ 8509-72*	L 50×5 ℓ=200	10	0.75	
5	ГОСТ 103-76	-125×6 ℓ=160	5	0.94	
6	ГОСТ 82-70*	-500×8 ℓ=1460	4	43,96	
7	ГОСТ 2590-71*	Кругф 20, ℓ=440	30	1.09	
8	ГОСТ 2590-71*	Кругф 20, ℓ=250	30	0.49	
9	ГОСТ 8509-72*	L 50×5, ℓ=300	60	1,13	
10	ГОСТ 82-70*	-300×10, ℓ=1460	24	32,97	
11	ГОСТ 7796-70	Болт М 20	120	0.24	
12	ГОСТ 5915-70*	Гайка М 20	120	0,06	
13	ГОСТ 11371-78	Шайба М 20	120	0.017	
14	ГОСТ 24454-80	Брусок 50×50, ℓ=360	60	0.001	м³
15	ГОСТ 24454-80	Доска 120×50, ℓ=3000	36	0,017	м²
16	ГОСТ 4028-63	Гвозди к 3,5×90	144	0,007	
17	ГОСТ 24454-80	Доска 390×100, ℓ=2500	4	0,062	м²

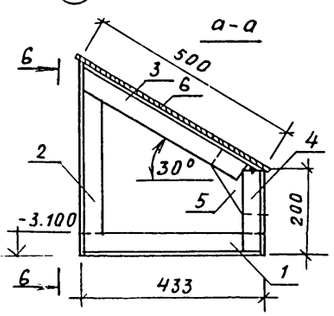

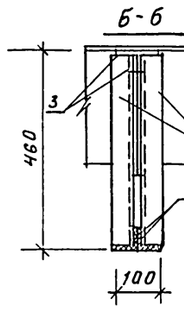

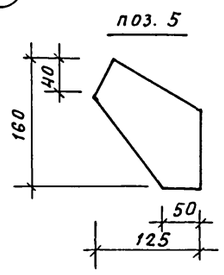

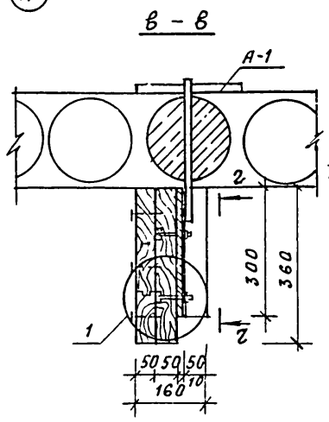

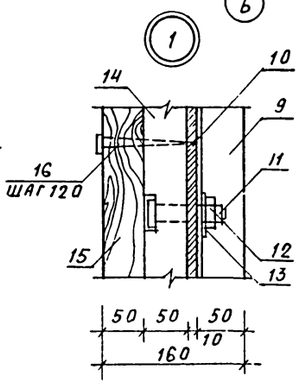

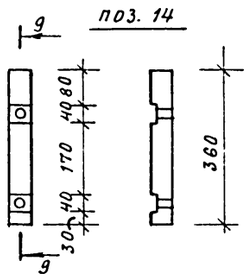

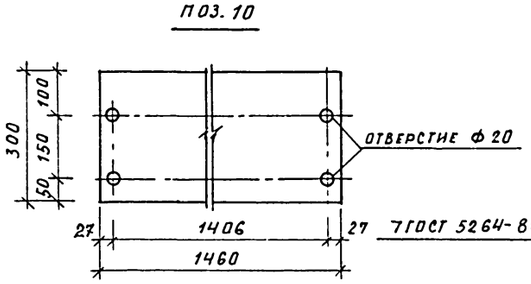

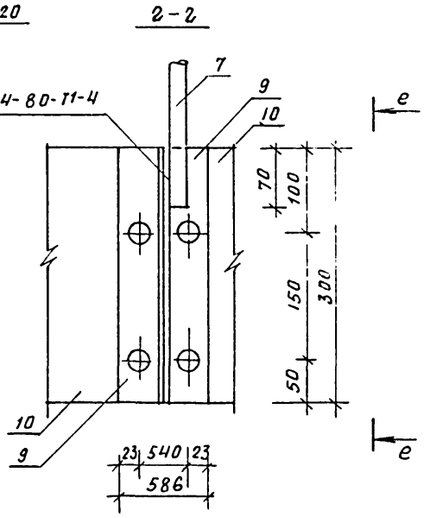

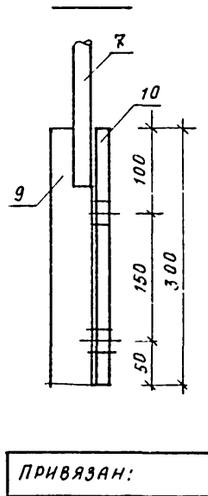

Анкер А-1 (30 шт)

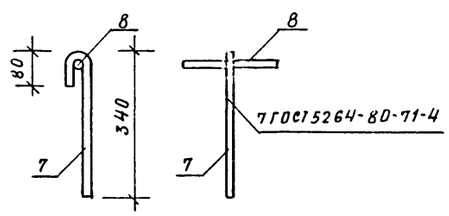

Детали противорикошетной обшивки

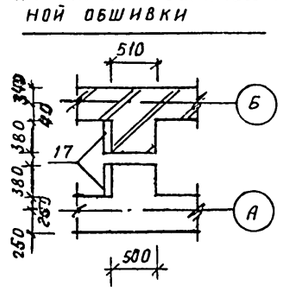

1. Все металлические элементы защиты освещения сварить электродами Э42 ГОСТ 14098-68.
Сварные швы выполнять по ГОСТ 5264-80, $h_{шв}$ = 6 мм.
2. Металлические элементы защиты окрасить масляной краской черного цвета за 2 раза.
3. Все деревянные элементы подвергнуть глубокой пропитке антипиренами.
4. Деревянные элементы противорикошетной обшивки „17" крепить к стенам гвоздями ℓ=150мм к пробкам в предварительно просверленных отверстиях 20×20 ℓ=100 мм.

Привязан:

Инв. №

Т.П 224-1-483.86				АС
Н. контр.	Бухарина			№11.85
Нач. МТЭП	Беганская			10.85
ГИП	Шелевиля			10.85
ГАП	Нордштейн			10.85
Гл. констр.	Чернецкий			10.85
Ст. арх.	Горунович			10.85

Средняя общеобразовательная школа на 11 классов (198 учащихся) со стенами из кирпича, приспосабливаемая под лечебные учреждения

Стадия	Лист	Листов
Р	79	

Разрез 1÷1. Защита верхнего и нижнего освещения

Госстрой БССР БелНИИгипросельстрой г. Минск

Копир. Гол

Формат А2

Инв. № подл. | Подпись и дата | Взам. инв. №

Альбом I

Общий вид пулеуловителя

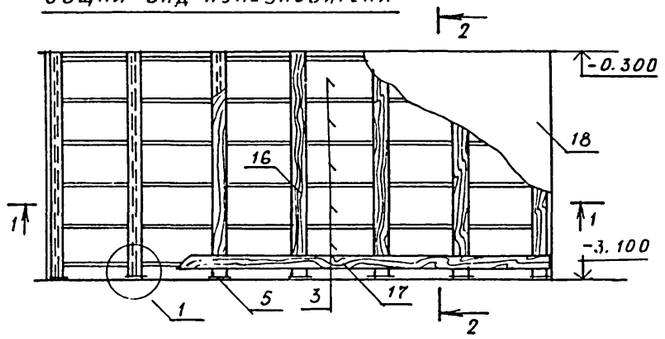

1-1

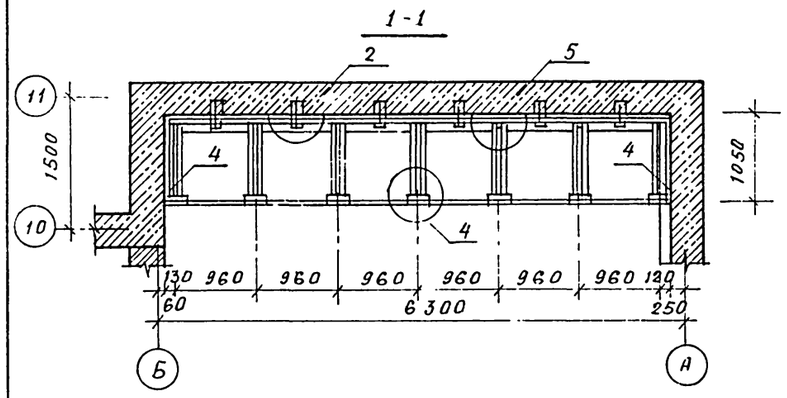

2-2

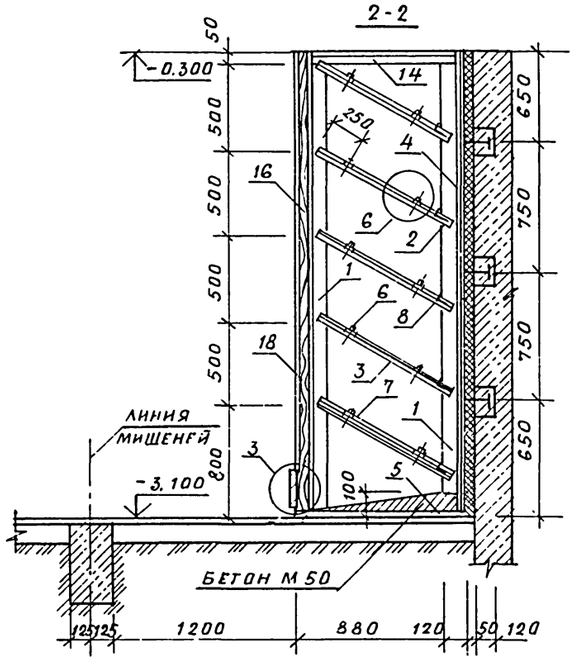

Общий вид щитов для установки мишеней.

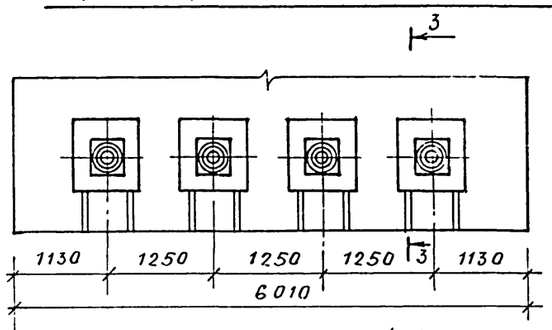

3-3

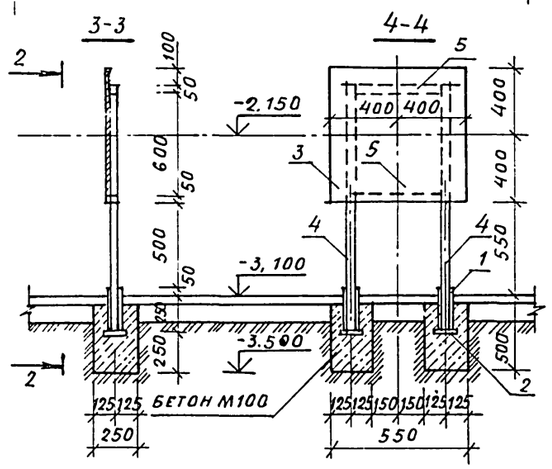

4-4

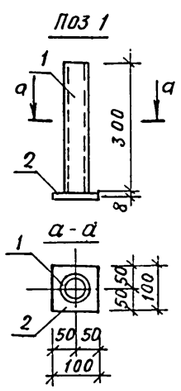

Спецификация элементов пулеуловителя.

Марка, поз.	Обозначение	Наименование	Кол.	Масса ед. кг	Примечание.
		Металлические элементы.			
1	ГОСТ 8510-72*	L 75×50×5, ℓ=2760	28	14,18	
2	ГОСТ 8509-72*	L 40×4, ℓ=1100	70	2,66	
3	ГОСТ 82-70*	-800×6, ℓ=930	35	35,05	
4	ГОСТ 82-70*	-850×6, ℓ=2760	8	118,5	
5	ГОСТ 82-70*	-250×6, ℓ=1050	7	12,37	
6	ГОСТ 7796-70	Болт М 12	140	0,04	
7	ГОСТ 8509-72*	L 40×4, ℓ=60	140	0,15	
8	ГОСТ 8509-72*	L 40×4, ℓ=60	70	0,15	
9	ГОСТ 3262-75*	Труба 25×2,8, ℓ=50	18	0,10	
10	ГОСТ 103-76	-50×5, ℓ=50	18	0,10	
11	ГОСТ 103-76	-100×5, ℓ=2760	7	11,60	
12	ГОСТ 7796-70	Болт М 20	18	0,493	
13	ГОСТ 1146-80	Шуруп 4×35	70	0.0028	
14	ГОСТ 8509-72*	L 40×4, ℓ=980	14	2,37	
15	ГОСТ 5781-82	Анкер ф10АI, ℓ=180	28		
		Деревянные элементы			
16	ГОСТ 24454-80Е	Доска 125×40, ℓ=2,760	7	0,015	влажн 15%
17	ГОСТ 24454-80Е	Доска 200×22, ℓ=3,000	2	0.025	
18	ГОСТ 3916-69	Фанера клееная 1700×1350	6	–	δ=5 мм

Спецификация элементов щитов для установки мишеней.

Марка, поз.	Обозначение	Наименование	Кол.	Масса ед. кг	$м^3$
		Металлические элементы			
1	ГОСТ 3262-75*	Труба 50×3,5, ℓ=3000	8	1,24	
2	ГОСТ 103-76	-8×100, ℓ=100	8	0,63	
		Деревянные элементы.			
3	ГОСТ 11519-77*	Щит из фанеры			
		800×800, δ=10	4		
4	ГОСТ 24455-80Е	Брусок 50×50, ℓ=1500	8		0,004
5	ГОСТ 24455-80Е	Брусок 50×50, ℓ=500	8		0,001

1. Расход губчатой резины для пулеуловителя сеч 30×5-5,0 кг
2. Все деревянные элементы подвергнуть глубокой пропитке антипиренами.
3. Узлы 1÷6 смотри лист АС-78, 79, 81.

Н.контр.	Бухарина		23.12.85
Нач.МТЭП	Беганская		10.11.85
ГИП	Шелевиля		10.11.85
ГАП	Нордштейн		10.11.85
Гл.констр	Чернецкий		10.11.85
Ст.арх.	Горунович		10.11.85

Т.П. 224-1-463.86 АС

Средняя общеобразовательная школа на 11 классов (198 учащихся) со стенами из кирпича, приспосабливаемая под лечебные учреждения

Стадия	Лист	Листов
Р	80	

Общий вид пулеуловителя и щитов для установки мишеней, сечения 1-1÷4-4

Госстрой БССР Белнингипросельстрой г. Минск

Привязан:

Инв. №

Копир. Гое

Формат А2

Инв. № подл. | Подпись и дата | Взам. инв. №

Альбом I

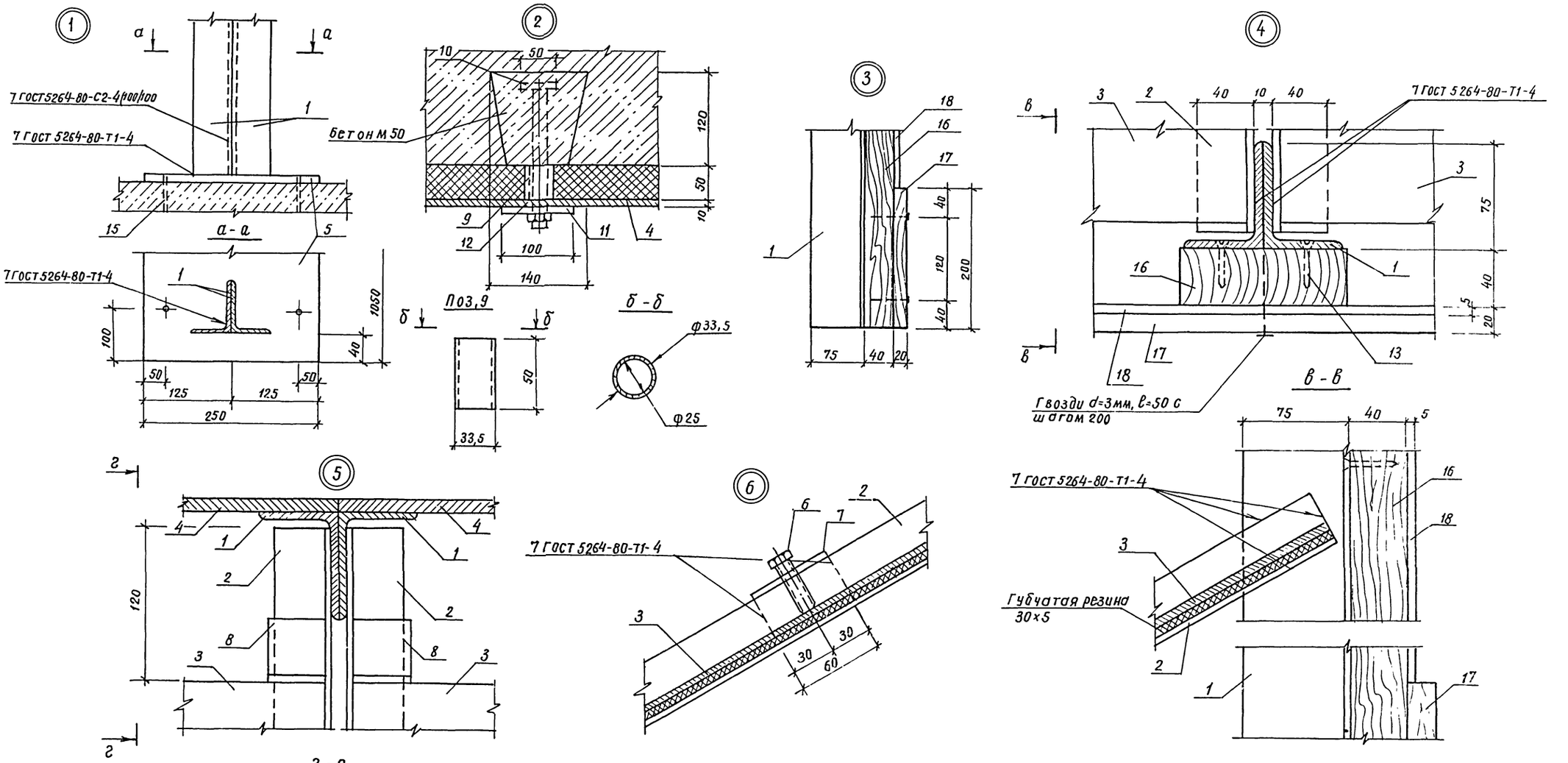

1. Данный лист читать совместно с листами АС-78,79,80

					Т.П. 224-1-463.86	АС
Н. контр	Бухарина		10.11.86			
Нач. МТЭ	Бегунская		10.11.86			
ГИП	Шелсвиля		10.11.86			
ГАП	Нордштейн		10.11.86	Средняя общеобразовательная школа на 11 классов (198 учащихся) со стенами из кирпича приспособливаемая под лечебные учреждения	Стадия: Р	Лист: 81	Листов:
Гл. конст.	Чернецкий		10.11.86			
Ст. Арх.	Горунович		10.11.86	Узлы 1÷6 для пулеуловителя.	Госстрой БССР БЕЛНИИГИПРОСЕЛЬСТРОЙ г. Минск	

Привязан:

Инв. №

Инв. № подл. | Подпись и дата | Взам. инв. №

Копировал: Отр

Формат А2

Альбом I

Анкер А-1

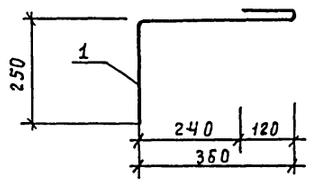

Анкер А-2

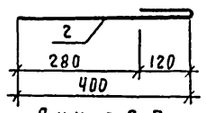

Анкер А-3

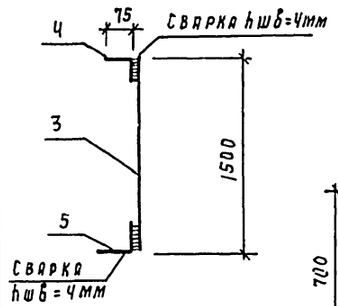

Анкер А-4(А-5)

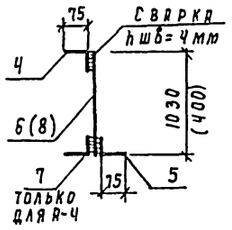

Анкер А-6

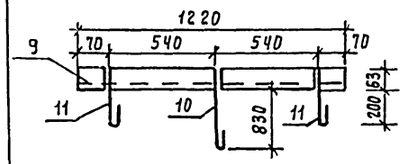

Анкер А-7

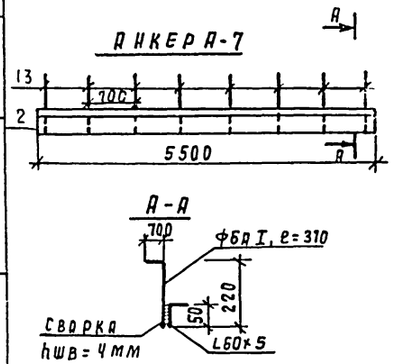

С-1

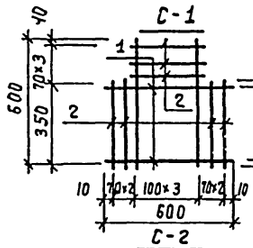

С-10

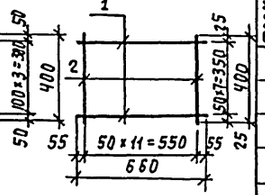

С-2

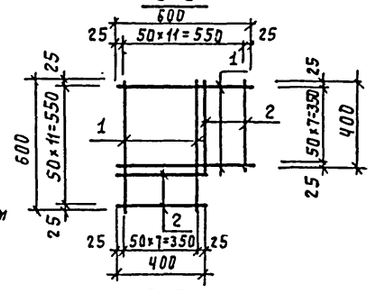

С-3

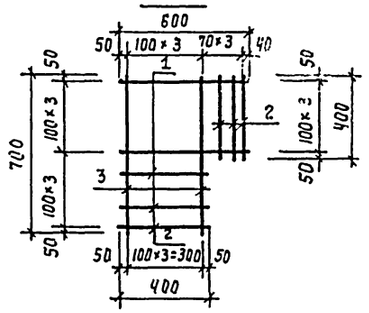

С-4 (С-11) [С-11а]

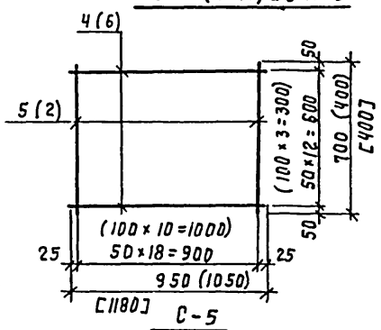

С-5

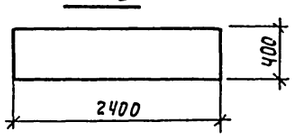

С-6

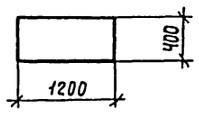

С-7

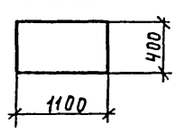

С-8

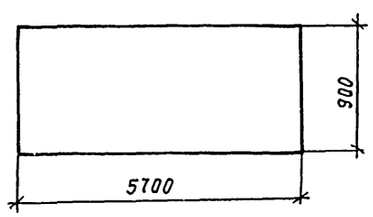

С-9

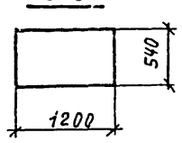

Спецификация металлических сеток и анкеров

Формат	Зона	Поз.	Обозначение	Наименование	Кол.	Примечание (см. п. 2)
			Лист АС-82	Сетка С-1	26	1.06
		1		ф5 В-I ГОСТ 6727-80, e=600	8	0.083
		2		ф5 В-I, ГОСТ 6727-80, e=400	7	0.056
			Лист АС-82	Сетка С-2	52	1.74
		1		ф5 В-I, ГОСТ 6727-80, e=600	16	0.083
		2		ф5 В-I, ГОСТ 6727-80, e=400	8	0.056
			Лист АС-82	Сетка С-3	26	0.98
		1		ф5 В-I, ГОСТ 6727-80, e=600	4	0.0834
		2		ф5 В-I, ГОСТ 6227-80, e=400	6	0.056
		3		ф5 В-I ГОСТ 6727-80, e=700	4	0.097
			Лист АС-82	Сетка С-4	57	3.55
		4		ф5 В-I, ГОСТ 6727-80, e=950	13	0.13
		5		ф5 В-I, ГОСТ 6727-80, e=700	19	0.098
			Лист АС-82	Сетка С-5	45	2.55
				Сетка Н20-20; ГОСТ 5336-80		
				2400×400; F=0.96 м²	1	2.55
			Лист АС-82	Сетка С-6	12	1.27
				Сетка Н20-20, ГОСТ 5336-80		
				1200×400; F=0.48 м²	1	1,27
			Лист АС-82	Сетка С-7	20	1.17
				Сетка Н20×20 ГОСТ 5336-80		
				1100×400; F=0.44 м²	1	1.17
			Лист АС-82	Сетка С-8	4	13.64
				Сетка Н20-20, ГОСТ 5336-80		
				5700×900; F=6.13 м²	1	13.64
			Лист АС-82	Сетка С-9	4	1.73
				Сетка Н20-20 ГОСТ 5336-80		
				1200×540; F=0.65 м²	1	1.73
			Лист АС-82	Сетка С-10	71	1.40
		1		ф5 В-I ГОСТ 6727-80, e=660	8	0.091
		2		ф5 В-I ГОСТ 6727-80, e=400	12	0.056

Формат	Зона	Поз.	Обозначение	Наименование	Кол.	Примечание (см. п.)
				Анкера		
			Лист АС-82	Анкер А-1	1	8.45
А2		1		ф10 А-II ГОСТ 5781-82; e=730	1	115
			Лист АС-82	Анкер А-2	1	0.32
А2		2		ф10 А-II ГОСТ 5781-82; e=520	1	0.32
			Лист АС-82	Анкер А-3	1	0.69
А2		3		ф16 А-II ГОСТ 5781-82; e=1500	1	2.37
А2		4		L 75×50×5 ГОСТ 8510-82		
				e=400	1	1.92
				L 75×50×5 ГОСТ 8510-82		
А2		5		e=500	1	2.40
			Лист АС-82	Анкер А-4	1	7.84
А2		6		ф16 А-II ГОСТ 5781-82 e=1030	1	63
А2		4		L 75×50×5 ГОСТ 8510-82		
				e=400	1	1.97
А2		5		L75×50×5 ГОСТ 8510-82, e=500	1	2.40
А2		7		L 50×5 ГОСТ 8509-82, e=500	1	1.89
			Лист АС-82	Анкер А-5	1	4.44
А2		4		L 75×50×5 ГОСТ 8510-82		
				e=400	1	1.92
А2		3		L75×50×5 ГОСТ 8510-82, e=500	1	1.89
А2		8		ф16 А-II ГОСТ 5781-82, e=400	1	0.63
			Лист АС-82	Анкер А-6	1	8.44
А2		9		L63×6 ГОСТ 8509-82 e=1220	1	7.00
А2		10		ф12 А-II ГОСТ 5781-82 e=950	1	0.84
А2		11		ф12 А-II ГОСТ 5781-82 e=320	2	0.60
			Лист АС-82	Анкер А-7	1	21.40
А2		12		L 50×5 ГОСТ 8509-82, e=5500	1	21.34
А2		13		ф6 А-I ГОСТ 5781-82, e=370	8	0.082
			Лист АС-82	Сетка С-11 (С-11а)	65(15)	1.200 (1.300)
		2		ф5 В-I ГОСТ 6727-80, e=400	11	0.056
		6		ф5 В-I ГОСТ 6727-80, e=1050	4	0.146
				(e=1180)		(0.150)

1. Сварку металлических элементов арматурных сеток С-1 ÷ С-4 производить электродами типа Э-42 в соответствии с ГОСТ 10922-75 и СН 393-78 толщина шва 4 мм.
2. В графе „Примечание" дана масса 1 позиция.
3. Арматурные сетки С-5 ÷ С-9 вырезаются размерами, указанными на чертеже из сетки Н 20-23 ГОСТ 5336-80; (ф пр-ры 2 мм, вес 1 м² сетки – 2.56 кг).
4. Над отверстиями в стенах уложить 150 кг арматуры ф10 А-I длиной на 20 см. больше длины проема из расчета один стержень на 10 см. толщины кладки.

Т.П 224-1-463.86 АС

Н. контр.	Бухарина		10.11.88
Нач. МТЭО	Беганская		10.11.88
ГИП	Шелевяля		10.11.88
Гл. констр.	Черецкий		10.11.88
Ст. инж.	Вольфленок		10.11.88
Инжен.	Гадлевская		10.11.88

Средняя общеобразовательная школа на 11 классов (198 учащихся) со стенами из кирпича приспособленная под лечебное учреждение.

Стадия	Лист	Листов
Р	82	

Металлические сетки и анкера.

Госстрой БССР Белниигипросельстрой г. Минск

Привязан

Инв. №:

Инв. №: подл. | Подпись и дата | Взам. инв. №

Альбом I

МУ-1 (МУ-4)

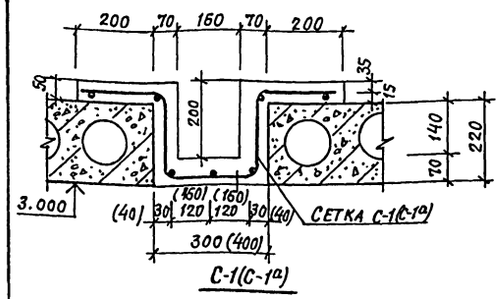

С-1(С-1а)

МУ-2 (МУ-3)

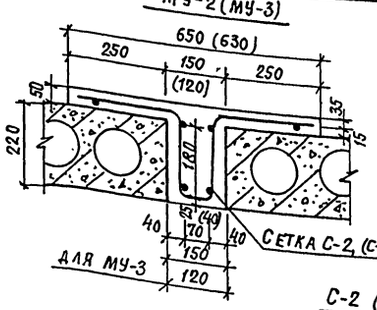

Сетка С-10а

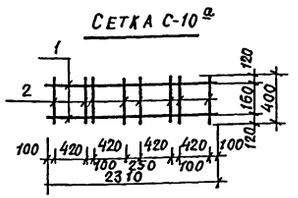

Сетка С-11а

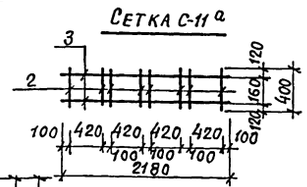

Сетка С-12

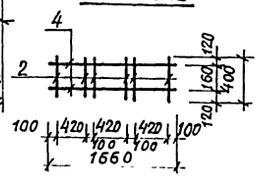

С-2 (С-3)

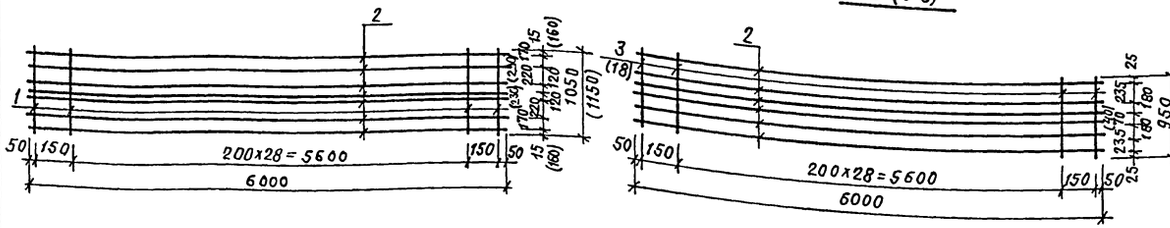

Сетка С-13

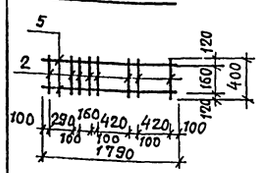

Сетка С-14(С-14а)

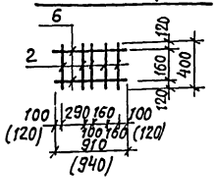

Сетка С-15

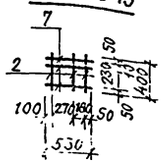

Сетка С-16

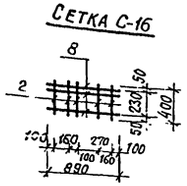

Сетка С-17

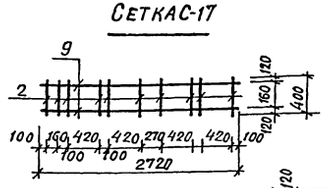

Сетка С-21

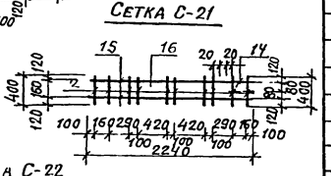

Сетка С-18

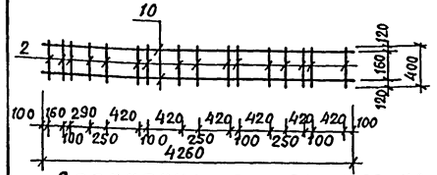

Сетка С-19

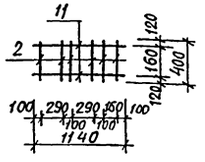

Сетка С-20

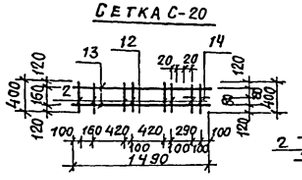

Сетка С-22



Спецификация элементов на монолитные участки.

Формат	Зона	Поз.	Обозначение	Наименование	Кол.	Примечание
			Лист АС-83	Монолитный участок МУ-1(МУ-4)	3(4)	
				Сетка С-1		29,42 (29,42)
		1		ф10АIII, ГОСТ 5781-82, ℓ=1050(1150)	31	0,65(0,66)
		2		ф6АI, ГОСТ 5781-82, ℓ=6000	7	1.33
				Бетон м 200, м³		0,41(0,18)
			Лист АС-83	Монолитный участок МУ-2	3	
				Сетка С-2		26,18
		2		ф6АI, ГОСТ 5781-82, ℓ=6000	60	1, 33
		3		ф10АIII, ГОСТ 5781-82, ℓ=930	31	0, 59
				Бетон м 200, м³		0,40
			Лист АС-83	Монолитный участок МУ-3	1	
				Сетка С-3		25,58
		2		ф6АI, ГОСТ 5781-82, ℓ=6000	6	1,33

Спецификация сеток С-10÷С-22 (продолжение).

Формат	Зона	Поз.	Обозначение	Наименование	Кол.	Примечание
		18		ф10АIII, ГОСТ5781-82, *ℓ=920	31	0,57
				Бетон м 200, м³		0,34
			Лист АС-83	Сетка С-22	2	4.11
		17		ф 5ВрI, ГОСТ 5781-80, ℓ=4670	1	2,80
		2		ф 5ВрI, ГОСТ5781-80, ℓ=400	22	0,056

Спецификация сеток С-10÷С-22

Формат	Зона	Поз.	Обозначение	Наименование	Кол.	Примечание
			Лист АС-83	Сетка С-10а	26	1.09
		1		ф5ВрI, ГОСТ6727-80, ℓ=2310	2	0, 32
		2		ф 5ВрI, ГОСТ6727-80, ℓ=400	8	0, 056
			Лист АС-83	Сетка С-11а	15	1.05
		3		ф5ВрI, ГОСТ 6727-80, ℓ= 2180	2	0, 303
		2		ф5ВрI, ГОСТ 6727-80, ℓ=400	8	0, 056
			Лист АС-83	Сетка С-12	11	0, 80
		4		ф 5ВрI, ГОСТ 6727-80, ℓ=1660	2	0, 231
		2		ф 5ВрI, ГОСТ 6727-80, ℓ=400	6	0, 056
			Лист АС-83	Сетка С-13	15	0, 95
		5		ф 5ВрI, ГОСТ 6727-80, ℓ= 1790	2	0, 249
		2		ф 5ВрI, ГОСТ 6727-80, ℓ=400	8	0, 056
			Лист АС-83	Сетка С-14 (С-14а)	15	0, 48
		6		ф 5ВрI, ГОСТ 6727-80, ℓ=910(940)	2	0, 126 (0, 127)
		2		ф 5ВрI, ГОСТ 6727-80, ℓ=400	4	0, 056
			Лист АС-83	Сетка С-15	22	0, 37
		7		ф 5ВрI, ГОСТ 6727-80, ℓ= 630	3	0, 088
		2		ф 5ВрI, ГОСТ 6727-80, ℓ= 400	3	0, 056
			Лист АС-83	Сетка С-16	22	0, 66
		8		ф 5ВрI, ГОСТ 6727-80, ℓ= 890	3	0, 125
		2		ф 5ВрI, ГОСТ 6727-80, ℓ= 400	5	0, 056
			Лист АС-83	Сетка С-17	26	1, 32
		9		ф 5ВрI, ГОСТ 6727-80, ℓ= 2420	2	0, 376
		2		ф 5ВрI, ГОСТ 6727-80, ℓ= 400	10	0, 056
			Лист АС-83	Сетка С-18	15	2, 08
		10		ф 5ВрI, ГОСТ 6727-80, ℓ= 4260	2	0, 592
		2		ф 5ВрI, ГОСТ 6727-80, ℓ= 400	16	0, 056
			Лист АС-83	Сетка С-19	15	0, 65
		12		ф 5ВрI, ГОСТ 6727-80, ℓ= 1140	2	0, 158
		2		ф 5ВрI, ГОСТ 6727-80, ℓ= 400	6	0, 056
			Лист АС-83	Сетка С-20	10	0, 94
		12		ф 5ВрI, ГОСТ 6727-80, ℓ= 1490	1	0, 207
		13		ф 5ВрI, ГОСТ 6727-80, ℓ= 1320	1	0, 181
		14		ф 5ВрI, ГОСТ 6727-80, ℓ= 400	8	0, 056
		2		ф 5ВрI, ГОСТ 6727-80, ℓ= 400	8	0, 056
			Лист АС-83	Сетка С-21	15	1, 173
		16		ф 5ВрI, ГОСТ 6727-80, ℓ= 2240	1	0, 311
		15		ф 5ВрI, ГОСТ 6727-80, ℓ= 1690	1	0, 230
		14		ф 5ВрI, ГОСТ 6727-80, ℓ= 280	2	0, 036

Привязан:

Инв. №

Инв.№подл. | Подпись и дата | Взам.инв.№

Т. П. 224-1-463.86 АС			
Н. контр.	Бухарина		07.85
Нач. ТЭП	Беганская		10.85
ГИП	Шелевидя		10.85
Гл. констр.	Чернецкий		10.85
Рук. гр.	Колушева		10.85
Ст. инж.	Вольфленок		10.85
Инж.	Гаалевская		10.85

Средняя общеобразовательная школа на 11 классов (198 учащихся) со стенами из кирпича, приспособливаемая под лечебные учреждения

Стадия Р | Лист 83 | Листов

Монолитные участки МУ-1; МУ-2, МУ-3. Сетки С-10а; С-11а; С12÷С22

Госстрой БССР Белниигипросельстрой г. Минск

1876-01 Формат А2

Альбом I

НМ-35

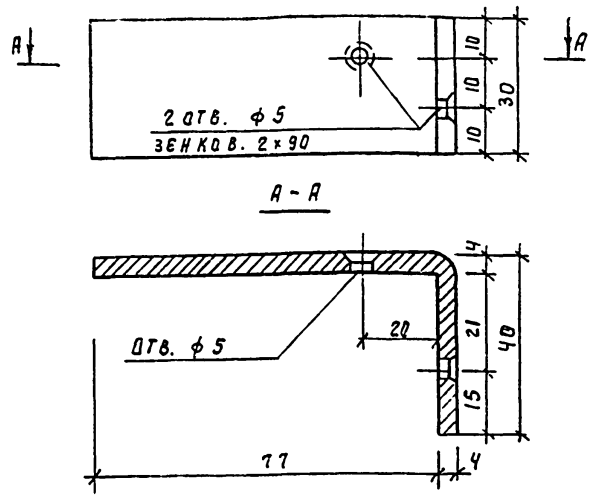

Формат	Зона	Поз.	Обозначение	Наименование	Кол.	Примечание
А4		1		-30×4 ГОСТ 103-76		
				e=120	1	0.11 кг.

Н. контр.	Бухарина		10.11.85
Нач. мтэп	Беганская		10.11.85
ГАП	Нордштейн		10.11.85
ГИП	Шелевиля		10.11.85
Гл. конст.	Чернецкий		10.11.85

Т.П 224-1-463.86 АСН

Полоса НМ-37

Стадия	Масса	Масштаб
Р	0.11 кг	1:1

Лист 1 Листов

Госстрой БССР Белнингипросельстрой г. Минск

Копировала: Бор Формат А4

Альбом

НМ-36

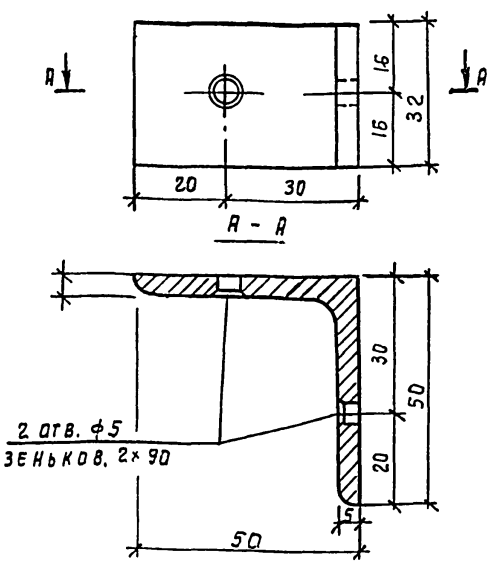

Формат	Зона	Поз.	Обозначение	Наименование	Кол.	Примечание
А4		1		∠50×50×5 ГОСТ 8509-72*		
				e=32	1	0.43 кг.

Н. контр.	Бухарина		10.11.85
Нач. мтэп	Беганская		10.11.85
ГАП	Нордштейн		10.11.85
ГИП	Шелевиля		10.11.85
Гл. констр.	Чернецкий		10.11.85

Т.П 224-1-463.86 АСН

Уголок НМ-38

Стадия	Масса	Масштаб
Р	0.13 кг	1:1

Лист 2 Листов

Госстрой БССР Белнингипросельстрой г. Минск

Копировала: Бор Формат А4

Альбом I

План

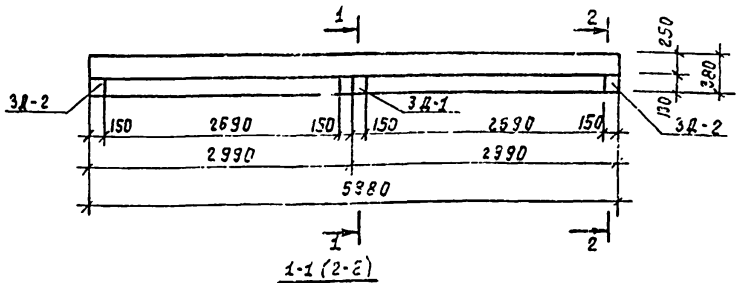

1-1 (2-2)

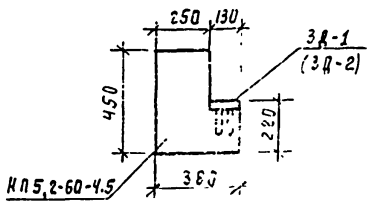

Бетонирование и армирование прогона см. в серии 1.255-1. „Прогоны железобетонные. Прогоны для наружных и внутренних кирпичных стен длиной 448, 598, 898 см.

Н. контр.	Бухарина		10.11.85
Нач. мтэп	Беганская		10.11.85
ГАП	Нордштейн		10.11.85
ГИП	Шелевиля		10.11.85
Гл. констр.	Чернецкий		10.11.85
Ст. техн.	Жаголкина		10.11.85

Т.П 224-1-463.86 АСН

Опалубочный чертеж прогона НП 5.2-60-4.5 с разбивкой закладных деталей М-1

Стадия	Масса	Масштаб
Р		1:5

Лист 3 Листов

Госстрой БССР Белнингипросельстрой г. Минск

Копировала: Бор Формат А4

Альбом I

3Д-1

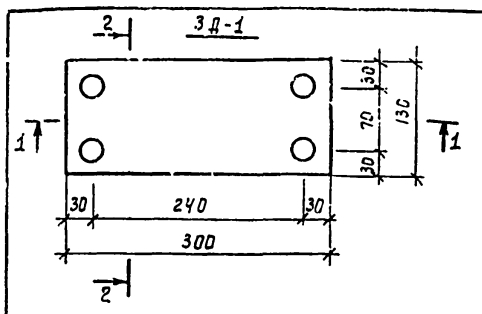

1-1

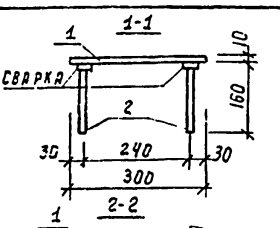

2-2

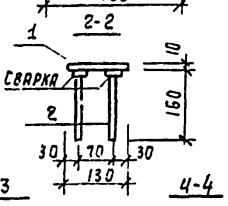

3Д-2

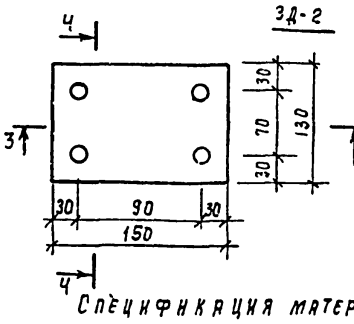

3-3

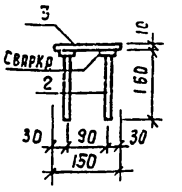

4-4

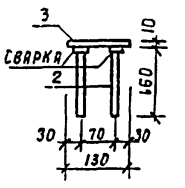

Спецификация материала на 1 элемент

Формат	Зона	Поз.	Обозначение	Наименование	Кол.	Примечание вес. кг.
				3Д-1		3.46
Б4		1		-130×10, ГОСТ 103-76, e=300	1	3.06
Б4		2		ф10 А III, ГОСТ 5781-82, e=160	4	0.099
				3Д-2		1.93
Б4		3		-130×10, ГОСТ 103-76, e=150	1	1.53
Б4		2		ф10 А III, ГОСТ 5781-82, e=160	4	0.099

Н. контр.	Бухарина		10.11.85
Нач. мтэп	Беганская		10.11.85
ГАП	Нордштейн		10.11.85
ГИП	Шелевиля		10.11.85
Гл. констр.	Чернецкий		10.11.85
Ст. техн.	Жаголкина		10.11.85

Т.П 224-1-463.86 АСН

Закладные детали 3Д-1 (3Д-2) прогона НП 52-60-4.5

Стадия	Масса	Масштаб
Р	3.46 кг. 1.93 кг.	1:5

Лист 4 Листов

Госстрой БССР Белнингипросельстрой г. Минск

Копировала: Бор Формат А4

Альбом I

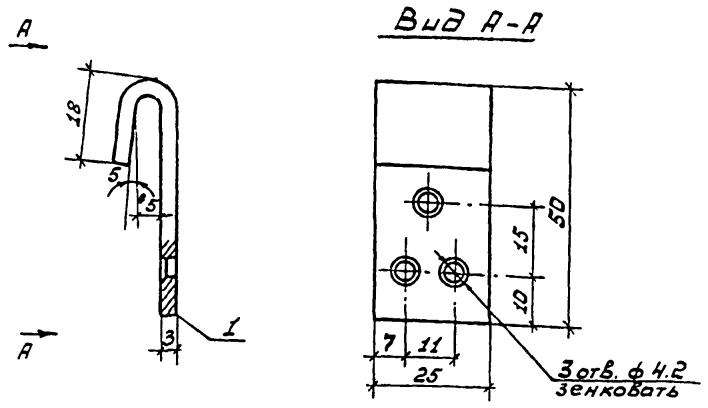

Формат	Зона	Поз.	Обозначение	Наименование	Кол.	Примечание
А4		1		Ст. лист гор. кат. 3×25		
				ГОСТ 19903-74* ℓ=70	1	0,041

				АСИ	
Н. контр.	Бухарина		10.11.85		
Нач. НТЭП	Бегунская		10.11.85	Крючок ИМ-9	Стадия: Р; Масса: 0,041; Масштаб: 1:1
ГАП	Нордштейн		10.11.85		Лист 5; Листов
ГИП	Шелевиля		10.11.85		Госстрой БССР, БелНИИгипросельстрой, г. Минск
Гл. констр.	Чернецкий		10.11.85		

Формат А4

ИМ-33

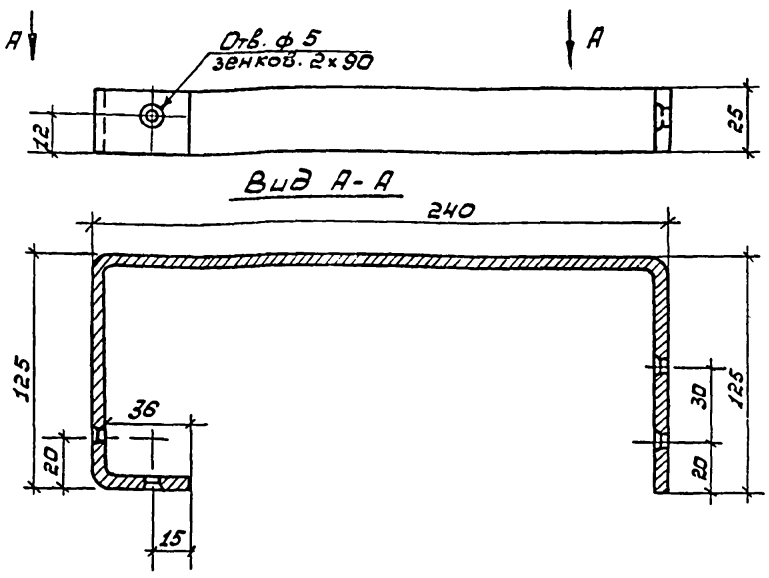

Формат	Зона	Поз.	Обозначение	Наименование	Кол.	Примечание
А4		1		-25×4 ГОСТ 103-76		
				ℓ = 530	1	0,42 кг

				Т.П 224-1-463.86	АСИ
Н. контр.	Бухарина		10.11		
Нач. НТЭП	Бегунская		10.11.85	Полоса ИМ-35	Стадия: Р; Масса: 0,42кг; Масштаб: 1:5
ГАП	Нордштейн		10.11.85		Лист 6; Листов
ГИП	Шелевиля		10.11.85		Госстрой БССР, БелНИИгипросельстрой, г. Минск
Гл. констр.	Чернецкий		10.11.85		

Инв. № подл. | Подпись и дата | Взам. инв. №

Копировал: Насенник

Формат А4

Опалубочный чертеж ИгПР3-11.38.6

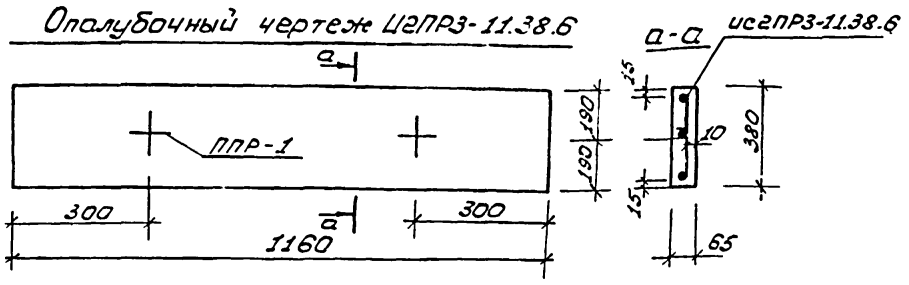

Сетка ИС2ПР3-11.38.6

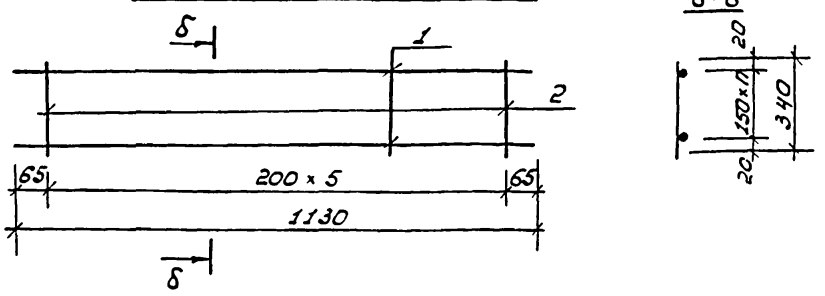

№№ п/п	Обозначение	Марка	Вес, кг
1	1.138-10.2.40100	ИС2ПР3-11.38.6	0.99

Спецификация элементов перемычки ИгПР3-11.38.6

Формат	Зона	Поз.	Обозначение	Наименование	Кол.	Примечание, кг
				ИгПР3-11.38.6	1	
				Металлические изделия		
				Сетка ИС2ПР-11.38.6	1	0,97
	1			ф 5ВI ГОСТ 6727-80 ℓ=1130	3	0,52
	2			ф 5ВI ГОСТ 6727-80 ℓ=340	8	0,45
				Петля ППР-1	2	
				ф 6АI ГОСТ 5781-75 ℓ=430	1	0,10
				Материалы		
				Бетон М 200, м³	0,03	

1. При изготовлении перемычки ИгПР3-11.38.6 руководствоваться серией 1.138-10, выпуск 2 „Перемычки железобетонные для зданий с кирпичными стенами. Перемычки плитные. Рабочие чертежи."

2. Перемычка ИгПР3-11.38.6 отличается от типовой по серии 1.138-10, вып.2 только изменением арматурной сетки 2ПР-11.38.6 на сетку ИС2ПР-11.38.6, в которой изменен диаметр арматуры поз.2 (вместо ф 4ВI взят ф 5ВI) и шаг (вместо 200 мм взято расстояние между стержнями поз.2 - 150 мм).

3. Сборочный чертеж перемычки 2ПР3-11.38.6 (рис.1) см. на стр. 26 вышеуказанной серии (1.138-10.2.40000 СБ).

4. На данном чертеже расположен опалубочный чертеж перемычки ИгПР3-11.38.8 и чертеж арматурной сетки ИС2ПР3-11.38.6.

				ТП 224-1-463.86	АСИ
Н. контр.	Бухарина		10.11.85		
Нач. НТЭП	Бегунская		10.11.85	Перемычка ИгПР3-11.38.6	Стадия: Р; Масса: 0,97; Масштаб:
ГИП	Шелевиля		10.11.85		Лист 7; Листов
Гл. констр.	Чернецкий		10.11.85		Госстрой БССР, БелНИИгипросельстрой, г. Минск
Рук. гр.	Колушева		10.11.85		

Привязан

Инв. №

Копировал Насенник

Формат А3

Ведомость чертежей основного комплекта.

Лист	Наименование	Примечание
1	Общие данные	
2	План 1 этажа между осями А÷Г с расстановкой технологического оборудования.	
3	План 1 этажа между осями Г÷Ж с расстановкой технологического оборудования.	
4	План 2 этажа между осями А÷Г с расстановкой технологического оборудования	
5	План 2 этажа между осями Г÷Ж и вариант перепланировки 1 этажа между осями 7÷11, А÷Б с расстановкой технологическо оборудования.	
6	План цокольного этажа и подвала между осями В÷Ж с расстановкой технологического оборудования.	
7	План подвала между осями А÷В с расстановкой технологического оборудования.	
8	План столовой с расстановкой технологического оборудования, электротехническими и сантехническими подводками к оборудованию.	

Ведомость ссылочных и прилагаемых документов.

Обозначение	Наименование	Примечание
	Ссылочные документы	
27-0-1 часть 1	Альбом торгового механического, холодильного оборудования для предприятий торговли и общественного питания	
УПП-1	Секционное немеханическое модулированное оборудование для предприятий общественного питания, Союзхолодмаштреста."	
	Прилагаемые документы	
ТХ.СО	Спецификация оборудования	

Условные обозначения:

х.в. – подвод холодной воды
г.в. – подвод горячей воды
к – выпуск в канализацию с разрывом струи через воронку
– подвод горячей и холодной воды через смеситель h-1000 мм
– трап 270×270 Ф-100 мм
ф – диаметр трубопровода в мм

э – подвод электроэнергии
ф – фазность тока
су – станция управления
мп – магнитный пускатель
ш – штепсельная розетка
Шр. – штепсельный разъем
Щ.у. – щит управления
h – высота подводок от чистого пола в мм.

Общие указания.

Проект разработан на основании задания на проектирование и в соответствии со СНиП II-65-73 „Общеобразовательные школы и школы-интернаты" НП-2.2-74 „Помещения общеобразовательных школ."

Мебель и оборудование расчитаны на кабинетную систему обучения и внедрение современных методов обучения с применением технических средств-лино, телевидения, проекционной аппаратуры.

Демонстрационное место преподавателя в кабинетах физики, химии и биологии и помещениях для трубового обучения поднимается относительно уровня пола на 15 см.

В соответствии с заданием на проектирование в проекте предусмотрена столовая на 50 мест, работающая на сырье.

Состав и площади помещений разработаны в соответствии с заданием на проектирование, СНиП Пом II-65-73 „Общеобразовательные школы и школы-интернаты. Нормы проектирования"; СНиП Пом II-л-8-77„ Предприятия общественного питания. Нормы проектирования."

В моечной столовой и кухонной посуды пищеблока предусмотреть дополнительную разводку горячей воды от электрокипятильника (поз. 99) к моечным ваннам ВМСМ-1, ВМСМ-3 (поз. 110, 1.1) на время отключения централизованной подачи горячей воды. Кипятильник в моечной установить по месту на бетонную подготовку из бетона марки 100 h-100 мм.

Картофелечистку (поз. 105) в овощном цехе установить на фундамент h-100 мм.

К тепловому модулированному оборудованию, установленному в горячем цехе, предусмотреть местные вентотсосы, установив их согласно рекомендаций, разработанных Гипроторгом, проект 64-420.

Типовой проект привязан в соответствии с действующими нормами и правилами и предусматривает мероприятия, обеспечивающие взрывную, взрывопожарную и пожарную безопасность при эксплуатации здания.

Главный инженер привязки

Типовой проект разработан в соответствии с действующими нормами и правилами и предусматривает мероприятия, обеспечивающие взрывную, взрывопожарную и пожарную безопасность при эксплуатации здания.

Главный инженер проекта /Шелевиля/

Главный архитектор проекта /Нордштейн/

Привязан:

Инв. N

ТП 224-1-463.86 ТХ

Н. контр.	Бухрина		10.11.86	Средняя общеобразовательная школа на 11 классов с бассейном и кортами, с подсобными помещениями.
Нач. МТО	Веремеева		10.11.86	
Гип	Шелевиля		10.11.86	
Гап	Нордштейн		10.11.86	
Гл. конструктор	Черненький		10.11.86	Общие данные
Ст. арх.	Норкина		10.11.86	

Стадия	Лист	Листов
Р	1	8

Госстрой БССР БЕЛНИИГИПРОСЕЛЬСТРОЙ г. Минск

Копировал: Жлоб

Формат А2

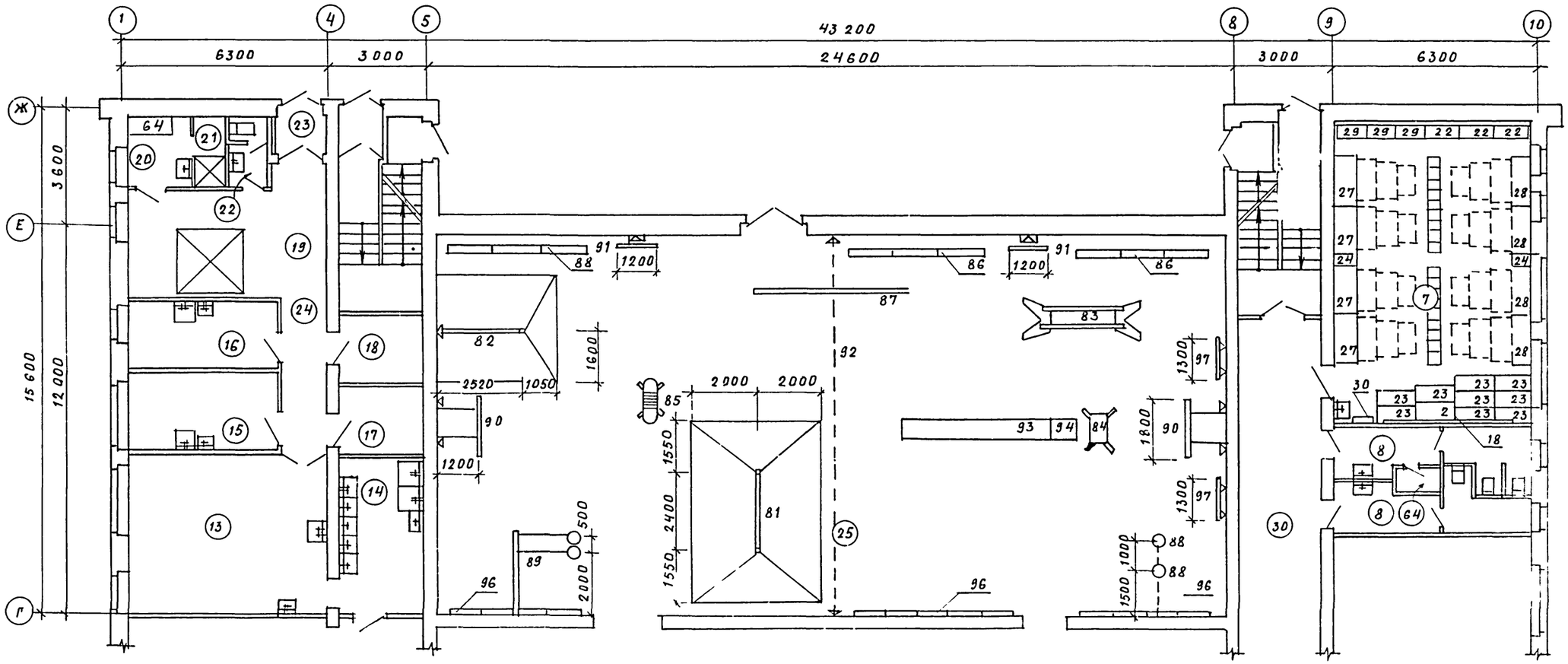

Экспликация помещений

Номер по плану	Наименование	Площадь м²
7	Спальня-игровая	55.47
8	Уборные и умывальные для учащихся младших классов	16.68
13	Горячий цех	29 02
14	Моечная	12.00
15	Мясо-рыбный цех	10.76
16	Овощной цех	9 30
17	Кладовая сухих продуктов	4.75
18	Кладовая овощей	4.75
19	Загрузочно-тарная	19.62

Номер по плану	Наименование	Площадь м²
20	Гардеробная персонала	4.15
21	Душевая персонала	1 84
22	Уборная персонала	2 35
3	Тамбур	1 80
24	Коридор	6.29
25	Учебно-спортивный зал	280.55
30	Коридор	39 40
64	Шкаф уборочного инвентаря	1 97

1. Технологическое оборудование кухни см. на листе ТХ-8

Н контр	Бухарина		10.11.85
Нач.МТЭП	Беганская		10.11.85
ГИП	Шелевиля		10.11.85
ГАП	Нордштейн		10.11.85
Гл констр	Чернецкий		10.11.85
Ст. арх.	Кофанова		10.11.85

Т П 224-1-463.86 ТХ

Средняя общеобразовательная школа на 11 классов (198 учащихся) со стенами из кирпича, приспосабливаемая под лечебные учреждения

План 1 этажа между осями Г÷Ж с расстановкой технологического оборудования

Стадия	Лист	Листов
Р	3	

Госстрой БССР Белниигипросельстрой г Минск

Привязан

Инв. №

Копир. Гоз

Формат А2

Альбом I

Гл спец. Ю.Орелик 10.11.85
Рук. бриг. Мороз 10.11.85

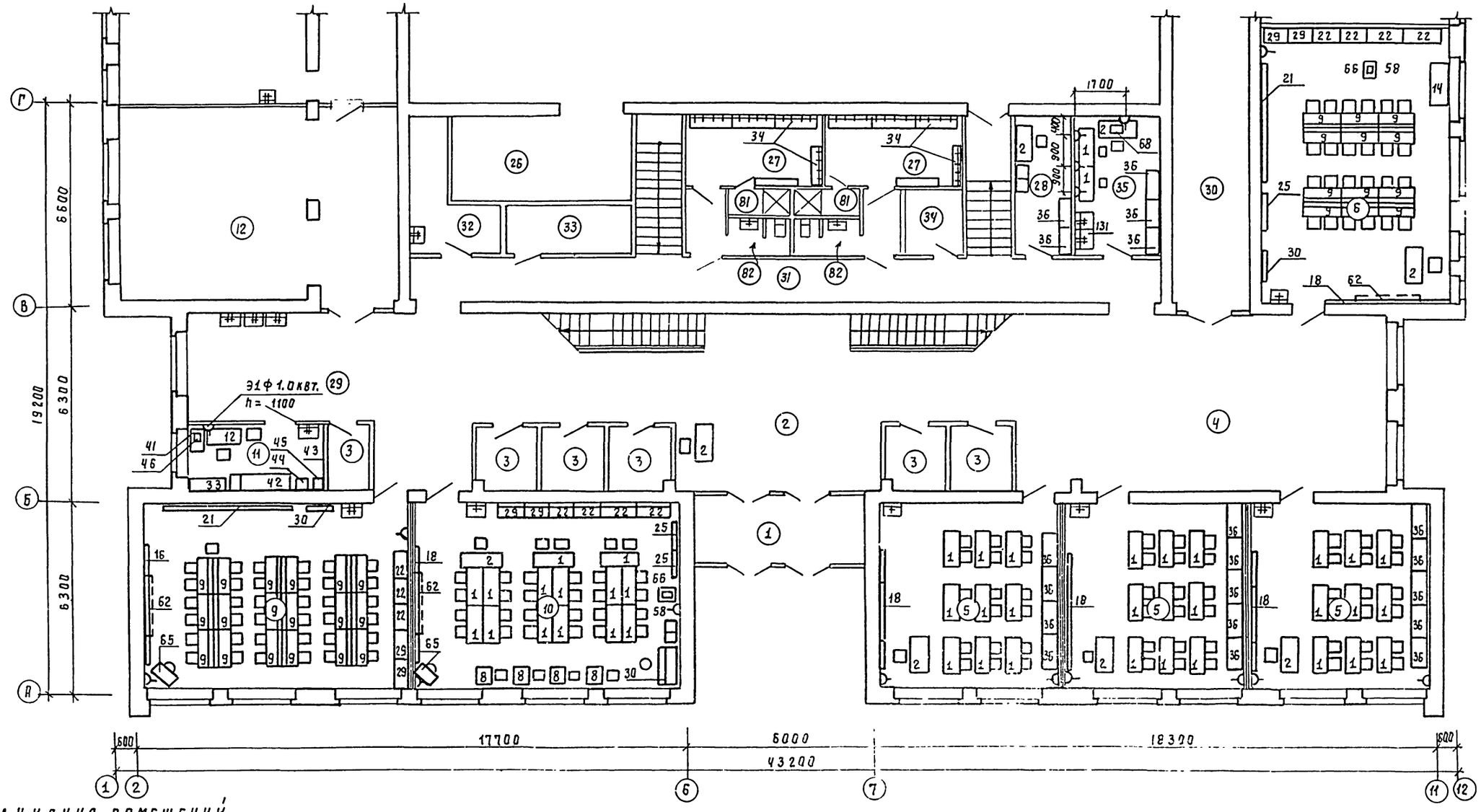

Экспликация помещений

Номер по плану	Наименование	Площадь м²
1	Тамбур главного входа	13.05
2	Вестибюль	35.38
3	Гардероб	23.21
4	Рекреационное помещение для младших классов	57.70
5	Классное помещение для младших классов	103.74
6	Универсальное помещение для младших классов	53.94
9	Помещение группы продленного дня для проведения учебно воспитательной работы	50.75
10	Помещение группы продленного дня для организации внеурочной работы, кабинет черчения	50.80
11	Кабинет врача	9.24
12	Обеденный зал	54.42
26	Снарядная	15.01
27	Раздевалка	23.90
28	Комната инструктора	[illegible]
29	Коридор	81.21
30	Коридор	39.40
31	Коридор	32.55
32	Комната уборочного инвентаря	7.05
33	Электрощитовая	7.21
34	ТСО (кладовая)	4.43
35	Фотолаборатория	11.99
81	Душевая	3.32
82	Уборная	4.22

Технологическое оборудование обеденного зала см. лист ТХ-8.

Привязан

Инв. №

Т. п 224-1-463.86 ТХ

Н. контр.	Бухарина		10.11.85
Нач. МТЭП	Беганская		10.11.85
ГИП	Шепевиля		10.11.85
ГАП	Нордштейн		10.11.85
Гл. констр.	Чернецкий		10.11.85
Ст. арх.	Кофанова		10.11.85

Средняя общеобразовательная школа на 11 классов (198 учащихся) со стенами из кирпича приспосабливаемая под лечебные учреждения.

План 1 этажа между осями А–Г с расстановкой технологического оборудования

Стадия	Лист	Листов
Р	2	

Госстрой БССР Белкингипросельстрой г. Минск

Альбом I

Гл. инж. проекта 10.11.85 Гл. спец. 10.11.85 Рук. брига Мороз

Альбом I

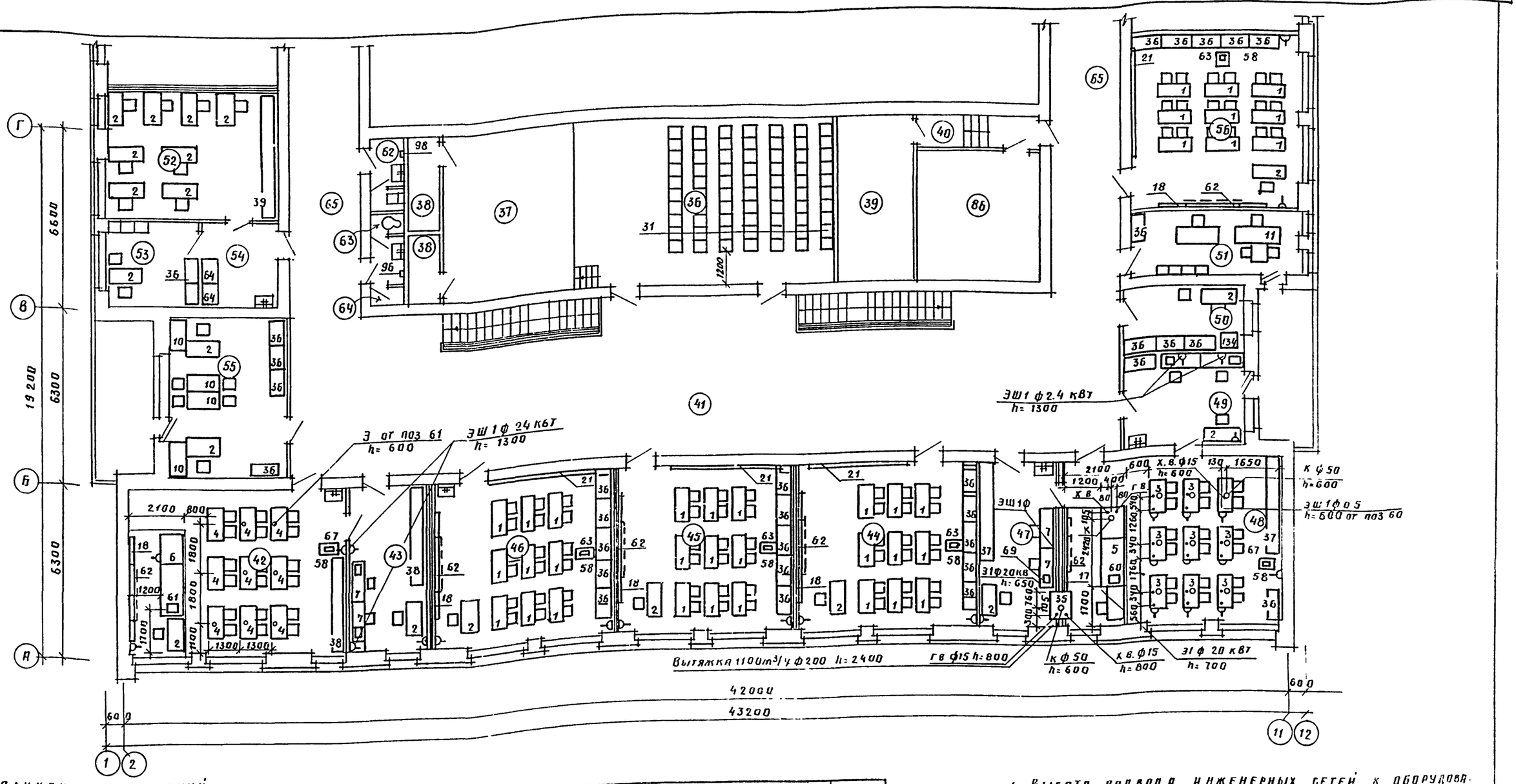
Г
В
Б
А
1
2
11
12
6600
6300
19200
42000
43200
600
2100
800
1800
1300
1200
1100
1700
Э от поз 61 h=600
ЭШ1 ф 2.4 кВт h=1300
ЭШ1 ф 2.4 кВт h=1300
ЭШ1ф
Вытяжка 1100м³/ч ф200 h=2400
гв ф15 h=800
к ф50 h=600
х.в. ф15 h=800
эш ф 20 кВт h=700
к ф50 h=600
х.в. ф15 h=600
эш1ф 0.5 h=600 от поз 60
31 ф 20 кВт h=650
2100
1200
400
1650
1760
3470
1260
560
3470
1760
700
1200
1400
1300
1300
98
96
31
1200
21
63
58
18
62
11
134
69
67
58
62
18
38
62
18
63
58
62
18
63
58
62
18
63
58

Альбом I

План 2 этажа между осями Г-Ж с расстановкой технологического оборудования

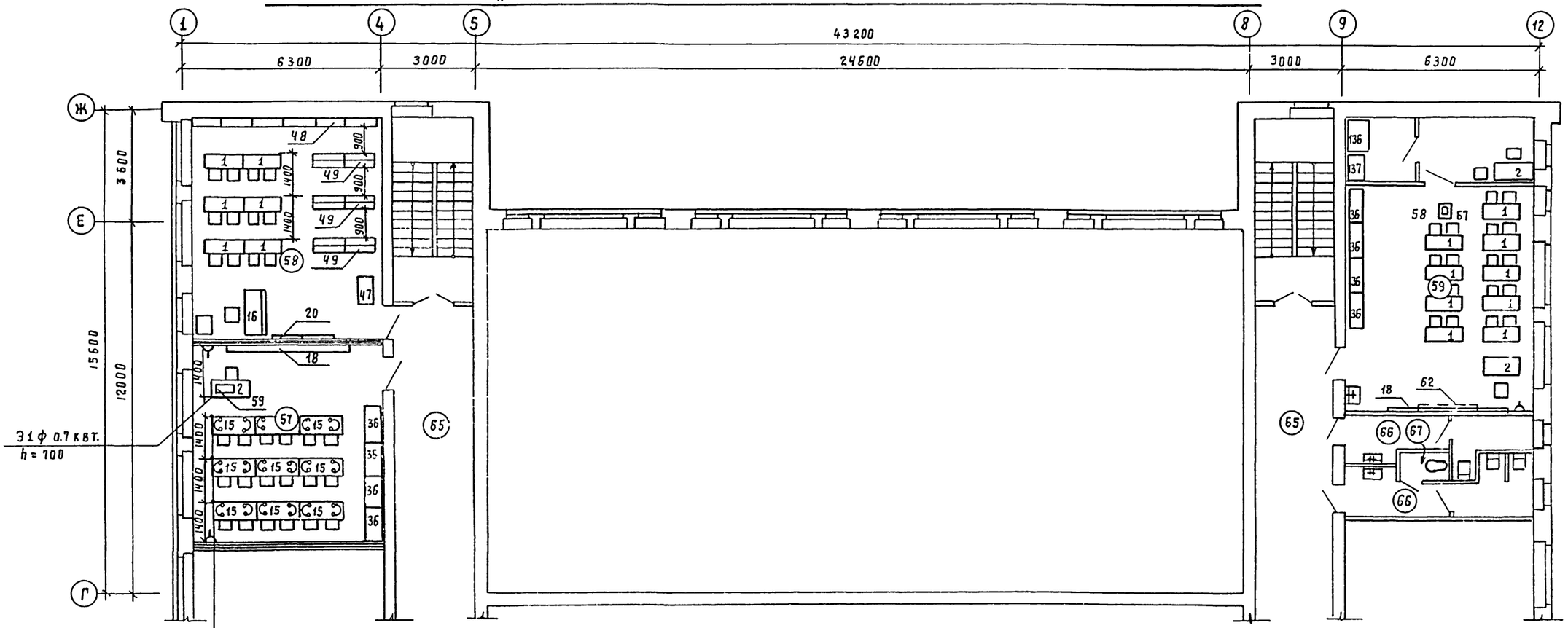

Трубная разводка

в полу комплект проводов от поз. 59 h=650

Вариант перепланировки 1 этажа между осями 7÷11, А-Б с расстановкой технологического оборудования

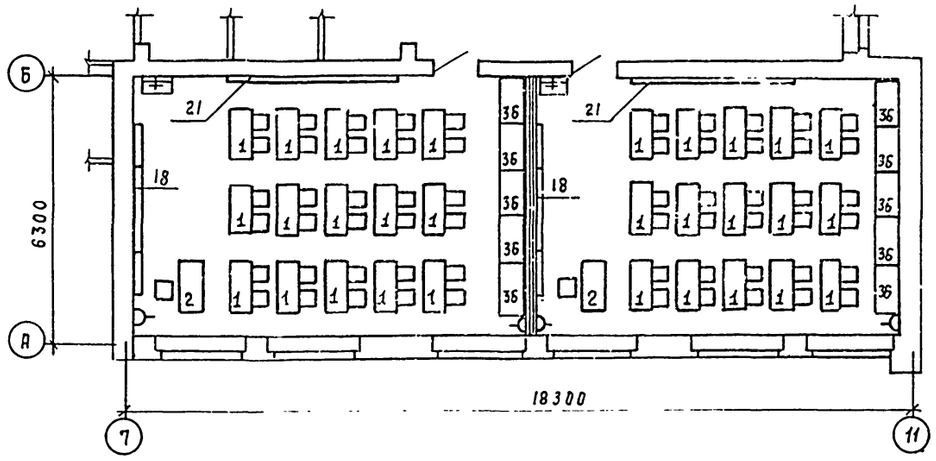

Экспликация помещений

Номер по плану	Наименование	Площадь м 2
57	Кабинет иностранного языка	37.93
58	Библиотека	42.92
59	Военный кабинет	44.19
60	Лаборантская	7.52
61	Комната хранения оружия	4.28
65	Коридор	112.02
66	Уборные и умывальные для учащихся средних и старших классов	16.68
67	Комната личной гигиены девочек	1.09

Гл. спец. Горелик 10.11.85
Рук. бриг. Мороз 10.11.85

Привязан

Инв. №

				Т.п 224-1-463.86 ТХ
Н. контр.	Бухарина		10.11.85	
Нач. МТЭП	Беганская		10.11.85	
ГИП	Шелевая		10.11.85	Средняя общеобразовательная школа на 11 классов (198 учащихся) сосгемами из кирпича приспосабливаемая под лечебное учреждение
ГАП	Нордштейн		10.11.85	
Гл. конструктор	Чернецкий		10.11.85	
Ст. арх.	Кофанова		10.11.85	План 2 этажа между осями Г÷Ж и вариант перепланировки 1 этажа между осями 7÷11, А-Б с расстановкой техоборудования.

Стадия	Лист	Листов
Р	5	

Госстрой БССР, Белниигипросельстрой г. Минск

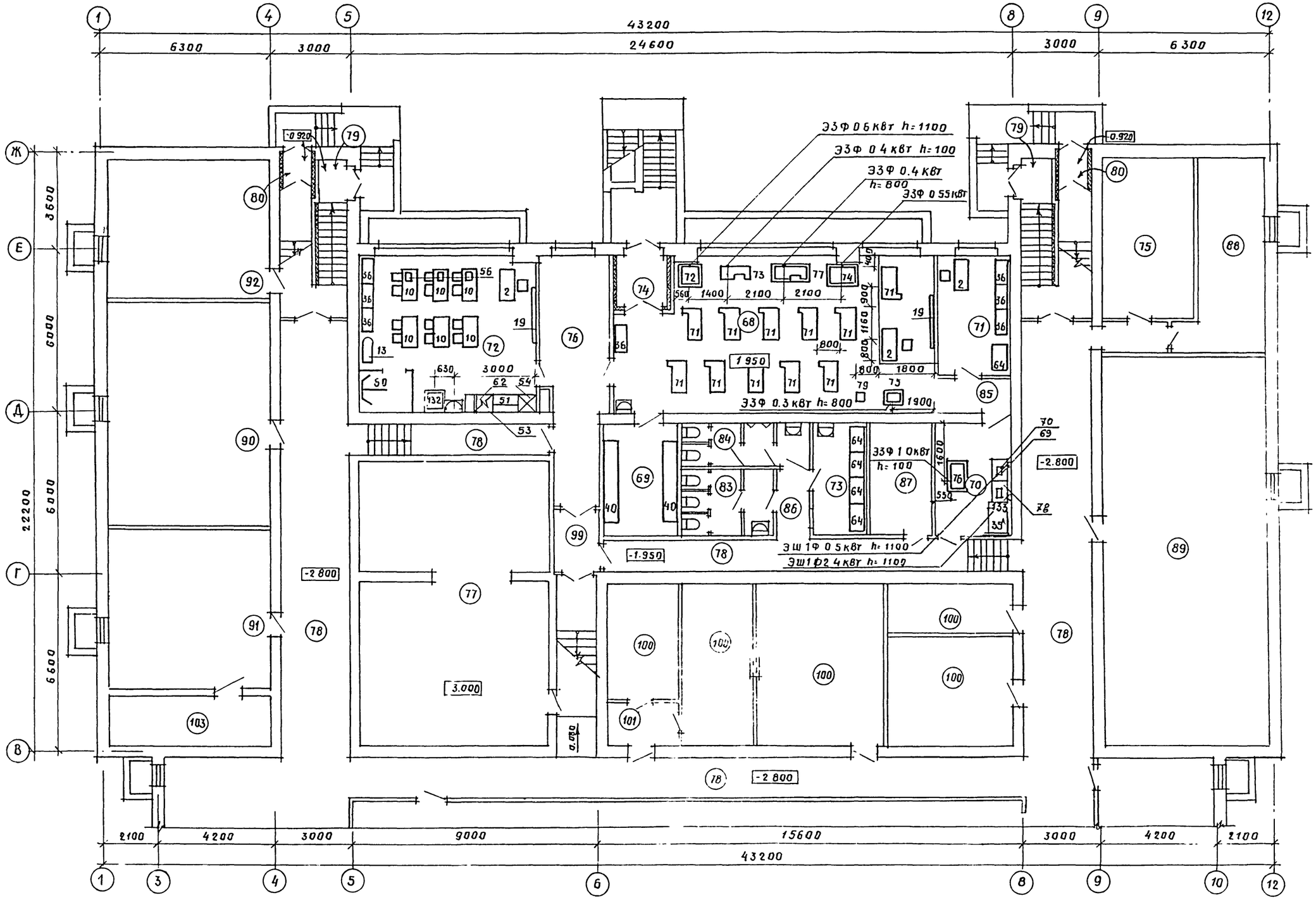

				Т П. 224-1-463.86 ГХ			
Н. контр.	Бухарина		10.11.85				
Нач мтэп	Беганская		10.11.85				
ГИП	Шелевиля		10.11.85	Средняя общеобразовательная школа на 11 классов (198 учащихся) со стенами из кирпича приспосабливаемая под лечебные учреждения	Стадия	Лист	Листов
ГАП	Нордштейн		10.11.85		Р	6	
Гл. констр	Чернецкий		10.11.85				
Вед. арх.	Зайцев		10.11.85	План цокольного этажа и подвала между осями В-Ж с расстановкой технологического оборудования.	Госстрой БССР Белнингипросельстрой г. Минск		
Ст арх	Кофанова		10.11.85				

Привязан.

Копировала: Зайцев Фор...

Альбом I

Гл. спец. Браженас 10.11.85
Гл. спец. Горелик 10.11.85
Гл. спец. Кукарено 10.11.85
Рук группы Мороз
Инв. № подл. | Подпись и дата | Взам. инв. №

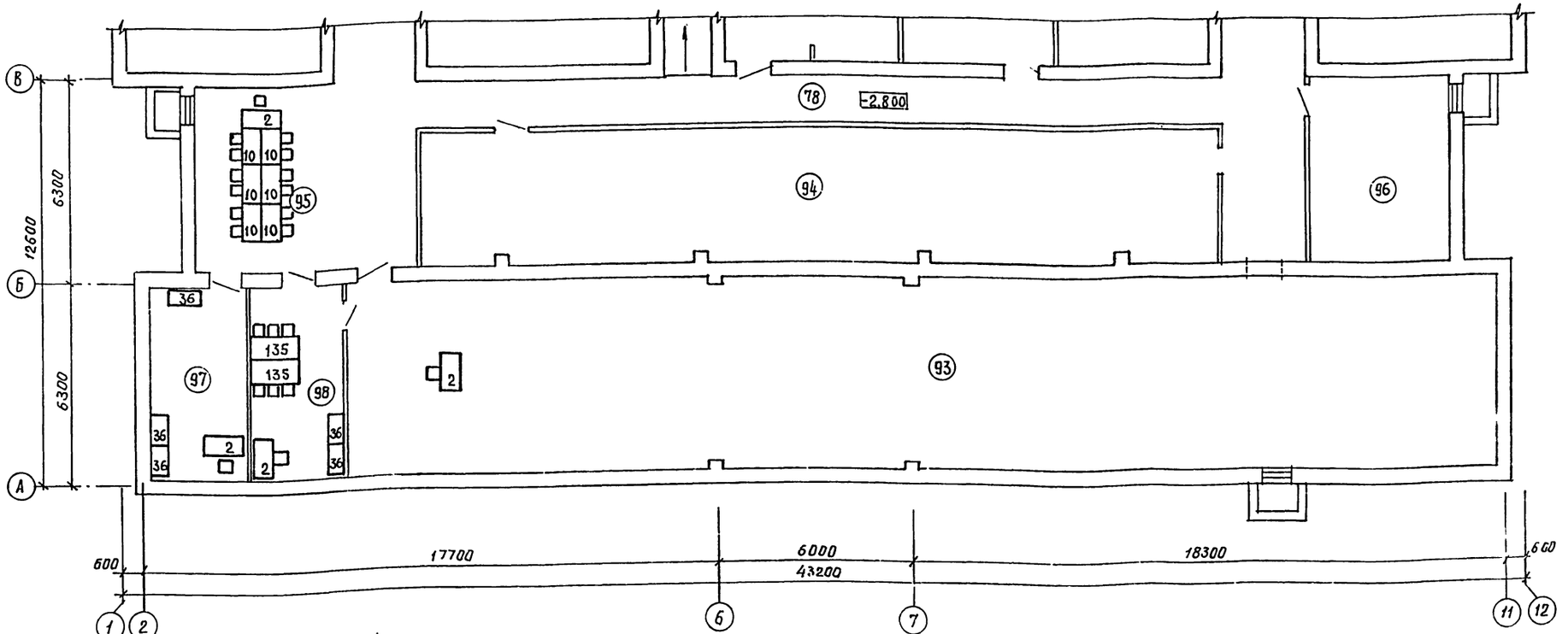

Экспликация помещений

Номер по плану	Наименование	Площадь м²	Номер по плану	Наименование	Площадь м²	Номер по плану	Наименование	Площадь м²	Номер по плану	Наименование	Площадь м²
68	Комбинированная мастерская	60 95	83	Уборная для девочек	8.46	92	Помещение для хранения		97	Инструкторская	16.72
69	Складское помещение	12.01	84	Уборная для мальчиков	8.11		садово-огородного инвен-		98	Комната для чистки оружия	16.72
70	Помещение для установки		85	Коридор	2.84		таря.	30.75	99	Тамбур	3.56
	спецоборудования	12.14	87	Кладовая несгораемых		93	Тир для мелкокалиберного		100	Кладовая хранения	
71	Комната мастера-инструктора	10.29		материалов.	11.35		оружия.	211.37		спортивного инвентаря	82.81
72	Кабинет обслуживающих		88	Помещение дежурного		94	Помещение для хранения		101	Тамбур	3.88
	видов труда.	36.21		персонала	17.52		санитарно-технического		102	Коридор	6.06
73	Комната технического		89	Помещение для хранения			оборудования	96.51	103	Техническое помещение	10.78
	персонала, инвентарная	9.51		наглядных пособий для		95	Помещение для ожидания	39.19			
74	Тамбур	3.46		изучения основ механиза-		96	Помещение для хранения				
75	Тепловой пункт	20.20		ции и агротехники.	86.63		макетов сельхоз техники	23.95			
76	Коридор	20.23	90	Помещение для хранения							
77	Венткамера	59.74		агрегатов и узлов авто-							
78	Коридор	153.32		мобиля и трактора	49.55						
79	Тамбур	3.36	91	Тренажерная по автомоби-							
80	Тамбур	4.20		лю и трактору	47.76						

Привязан:

Инв. №

Н. контр.	Бухарина		10.11.85
Нач. МТЭП	Беганская		10.11.85
ГИП	Шелевиля		10.11.85
ГАП.	Нордштейн		10.11.85
Гл. констр.	Чернецкий		10.11.85
Вед. арх.	Зайцев		10.11.85
Ст. арх.	Кафанова		10.11.85

Т. П. 224-1-463.85 ТХ

Средняя общеобразовательная школа на 11 классов (198 учащихся) со стенами из кирпича приспосабливаемая под лечебные учреждения.

План подвала между осями А-В с расстановкой технологического оборудования

Стадия	Лист	Листов
Р	7	

Госстрой БССР
Белнингипросельстрой
г. Минск

Копировал: 1876-01

Формат А2

Согласовано: Гл. спец. Горелик; Гл. спец. Кукарека; Рук. бриг. Мороз

Инв. № подл. | Подпись и дата | Взам. инв. №

Альбом I

Ованно: Браженко

Альбом I

План столовой с расстановкой технологического оборудования.

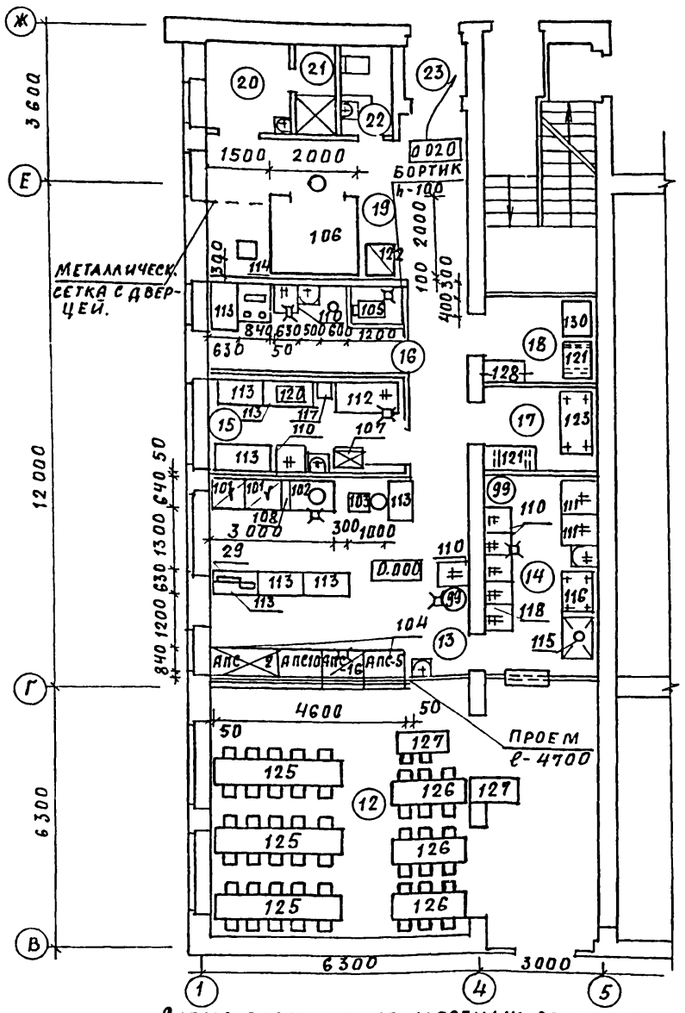

План столовой с электротехническими подводками к оборудованию.

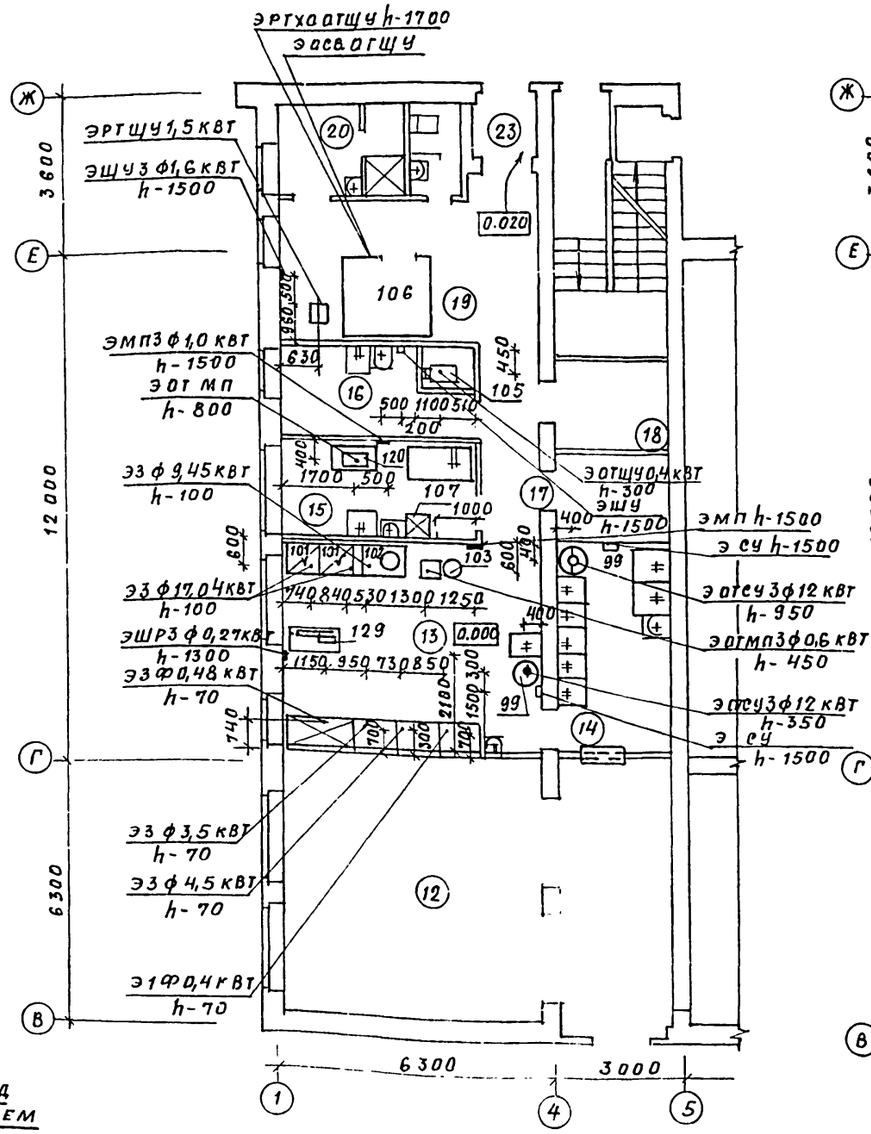

План столовой с сантехническими подводками к оборудованию.

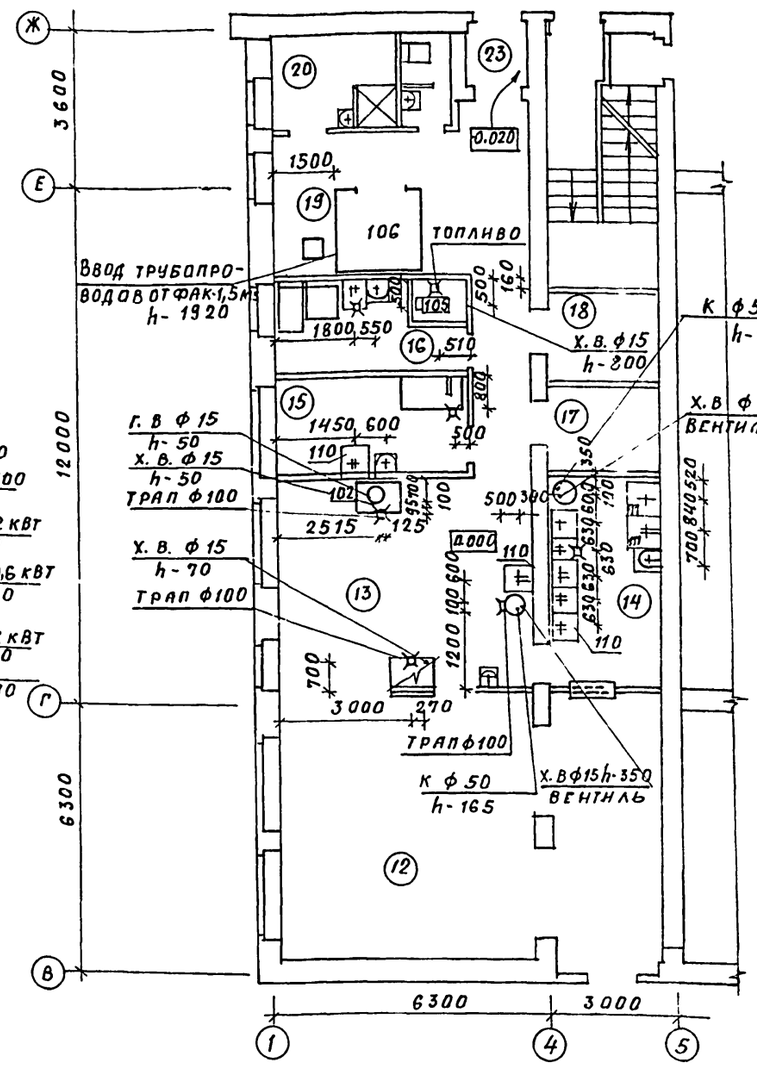

Схема размещения местных вентотсосов над секционным модулированным оборудованием в горячем цехе.

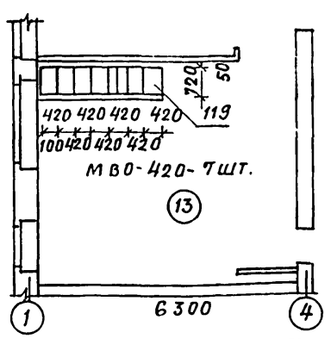

Фрагмент плана столовой в осях 1-5; В

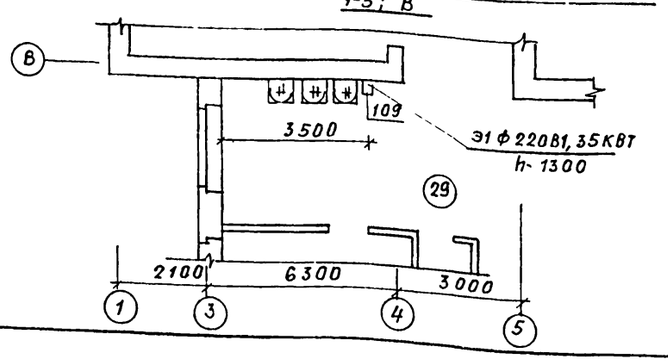

1. Строительная часть показана условно.
2. Данный лист читать совместно с листами -3, ТХ со.
3. Экспликацию помещений см. лист ТХ-3.

Согласовано: Гл. спец. Кожевников; Рук. гр. Кукарекин; ГАП Мороз; Новшитерн

Инв. № подл. | Подпись и дата | Взам. инв. №

Привязан:

Инв. №

Т.п	224-1-463.86		ТХ
Н. контр.	Бухарина		10.11.86
Нач. км-1	Монетин		10.11.86
ГИП	Шелевиля		10.11.86
Вед. инж.	Белякова		10.11.86

Средняя общеобразовательная школа на 11 классов (198 учащихся) со стенами из кирпича, приспосабливаемая под лечебные учреждения.

Стадия	Лист	Листов
Р	8	

План столовой с расстановкой технологического оборудования, электротехническими и сантехническими подводками к оборудован

Госстрой БССР Белниигипросельстрой г. Минск

Копир. Гаг

Формат А2

Альбом I

Позиция	Наименование и техническая характеристика оборудования и материалов Завод-изготовитель (для импортного оборудования - страна, фирма)	Тип, марка оборудования Обозначение документации опросного листа	Единица измерения: наименование	Единица измерения: код	Код завода изготовителя	Код оборудования материала	Цена единицы тыс руб	Количество	Масса единицы оборудования, кг
1	2	3	4	5	6	7	8	9	10
	Оборудование и материалы, поставляемые заказчиком								
1	Комплект ученический (стол и два стула)	проект 314-02							
	М.О. „Пинскдрев"	проект 057-02							
	группа „А" стол 1200×500×600		компл			562213		16	
	стул 270×200×360					562215			
	группа „Б" стол 1200×500×600		компл			562213		31	
	стул 310×290×360					562215			
	группа „В" стол 1200×500×660		компл			562213		22	
	стул 360×350×410					562215			
	группа „Г" стол 1200×500×720		компл			562213		18	
	стул 360×350×440					562215			
	группа „Д стол 1200×500×780		компл			562213		7	
	стул 380×380×480					562215			
2	Стол для учителя 1200×600×750	проект	штук	796		562212		40	
	Слуцкая мебельная ф-ка	Б-2377							
3	Стол ученический лабораторный химический	проект	штук	796		562214		9	
	0.18 кВт 1200×600×780	Б-2374							
	Слуцкая мебельная фабрика								

Привязан.

Инв. №

Т.п 224-1-463.86 ТХ, СО			
Н.контр.	Бухарина		12.11.85
ГИП	Шелевиля		
ГАП	Нордштейн		
Состав.	Кофанова		

Средняя общеобразовательная школа на 11 классов (198 учащихся) со стенами из кирпича, приспосабливаемая под лечебные учреждения.
Спецификация оборудования

Стадия	Лист	Листов
Р.П	1	14

Госстрой БССР Белниигипросельстрой г. Минск

Копировала: Зам

Формат А3

Альбом I

Позиция	Наименование и техническая характеристика оборудования и материалов Завод-изготовитель (для импортного оборудования - страна, фирма)	Тип, марка оборудования Обозначение документации опросного листа	Единица измерения: наименование	Единица измерения: код	Код завода-изготовителя	Код оборудования, материала	Цена единицы тыс. руб.	Количество	Масса единицы оборудования кг
1	2	3	4	5	6	7	8	9	10
4	Стол ученический лабораторный физический 0.18кВт	проект	штук	796		562214		9	
	1200×600×780 Слуцкая мебельная фабрика	Б-2373							
5	Стол демонстрационный химический 2650×800×900	проект	штук	796		562211		1	
	Слуцкая мебельная фабрика 0.2 кВт	Б-2379							
6	Стол демонстрационный физический 2650×800×900	проект	штук	796		562211		1	
	Слуцкая мебельная фабрика 0.2 кВт	Б-2378							
7	Стол для препараторской 1450×600×900	проект	штук	796		562214		6	
	Минское п.о мебели	Б-2231							
8	Стол ученический для черчения и рисования	проект							
	группа „В" h=660мм		штук	796		562200		4	
	Слуцкая мебельная фабрика	Б-2504							
9	Стол для кабинетов труда I-III классов	проект	штук	796		562200		30	
	1200×500×660 Слуцкая мебельная фабрика	Б-3441							
10	Стол для аудиторий 1200×600×760	проект	штук	796		562212		15	
	Слуцкая мебельная фабрика	Б-1552-04							
11	Комплект мебели директора		компл			561766		1	
	Слуцкая мебельная фабрика								
	Стол для учителя	пр Б-2380				562212			
	Стол	пр. Б.3342/02				562230			
	Тумба	пр.Б-3445/02				562230			
	Стол врача 1100×580×730	проект	штук	796		945219		1	
	„Бобруйскдрев"	Б-1307А							

Привязан

Инв №

Т.п. 224-1-463.86 ТХ, СО

Лист 2

Копировала: Зам

Формат А3

Альбом I

Позиция	Наименование и техническая характеристика оборудования и материалов. Завод-изготовитель (для импортного оборудования - страна, фирма).	Тип, марка оборудования. Обозначение документа и номер опросного листа	Единица измерения: наименование	Единица измерения: код	Код завода изготовителя	Код оборудования материала	Цена единицы тыс. руб.	Количество	Масса единицы оборудования, кг
1	2	3	4	5	6	7	8	9	10
13	Стол гладильный 1200×430×850	ОМ-012	штук	796		511558		1	
	Киевский завод проммеханизации								
14	Стол для игр 1450×700×660 „Ивацевичдрев"	Пр Б-3135	штук	796		561890		1	
15	Стол ученический для кабинета иностранного	проект	штук	796		562213		9	
	языка 1390×525×770	Б-2376							
	Слуцкая мебельная фабрика								
16	Кафедра выдачи книг 1500×650×920	КБ-2	штук	796				1	
	РПК. Главремпромснаба м.к. БССР								
17	Доска классная двухсекционная 2920×42×1019	К-35	штук	796		966320		1	
	Всесоюзный трест производственных предприятий								
	Госпрофобра СССР								
18	Доска классная пристенной конструкции		компл			966320		14	
	4000×1000 в комплекте:								
	Белместпромпроект Червеньское ЛДО								
	Доска классная створчатая 4000×1000 с	проект				966320			
	дополнительными досками	15-77-013							
	Подставка с ящиком для таблиц 1000×140×900	пр. 15-76-054				966310			
	Подставка с ящиком для мела 1000×140×900	пр. 15.73 047				966310			
	Подставка „пустая" 1000×140×900	пр. 15.77.019				966310			

Инв. № подл. | Подпись и дата | Взам. инв. №

Привязан:

Инв. №

т.п. 224-1-463.86 ТХ, СО

Лист 3

Копировала: Зам

Формат А3

Альбом I

Позиция	Наименование и техническая характеристика оборудования и материалов Завод-изготовитель (для импортного оборудования - страна, фирма)	Тип, марка оборудования. Обозначение документа и номер опросного листа	Единица измерения: наименование	Единица измерения: код	Код завода изготовителя	Код оборудования материала	Цена единицы тыс. руб.	Количество	Масса единицы оборудования, кг
1	2	3	4	5	6	7	8	9	10
19	Доска классная пристенной конструкции		компл			966320		2	
	2000×1000 в комплекте								
	Белместпромпроект Червеньское ЛДО								
	Доска классная 2000×1000	пр. 15.76-051				966320			
	Подставка с ящиком для таблиц 1000×140×900	пр. 15-76-054				966310			
	Подставка с ящиком для мела 1000×140×900	пр. 15.77-017				966310			
20	Витрина книжная на подставке 1000×140×900	проект	штук	796		966312		2	
	Белместпромпроект Червеньское ЛДО	15.77-019							
21	Стенд информационный 4000×140×1900 в		компл			966312		7	
	комплекте, Белместпромпроект Червеньское								
	ЛДО								
	Витрина экспозиционная 1000×1000	пр. 1576-0.29				966312			
	Витрина книжная 1000×140×1000	пр. 15.76-0.30				966312			
	Подставка „пустая" 1000×140×900	пр. 1577-019				966310			
22	Шкаф для пособий и игрушек 1004×422	Б-2119	штук	796		561564		14	
	п.о. „Ивацевичдрев"								
23	Стол для игр и занятий 1100×540	Б-3148	штук	796		561890		9	
	Барановичская мебельная ф-ка								
24	Тумба 380×700×720	Б-3145-01	штук	796				2	
	Барановичская мебельная ф-ка								
25	Стенд для экспозиций 900×24×900	Б-3151	штук	796		966312		3	
	Барановичская мебельная ф-ка								

Инв. № подл. | Подпись и дата | Взам. инв. №

Привязан:

Инв. №

т.п. 224-1-463.86 ТХ, СО

Лист 4

Копировала: Зам

Формат А3

Позиция	Наименование и техническая характеристика оборудования и материалов. Завод-изготовитель (для импортного оборудования - страна, фирма)	Тип, марка оборудования. Обозначение документа и № опросного листа	Единица измерения: наименование	Единица измерения: код	Код завода изготовителя	Код оборудования материала	Цена единицы тыс. руб	Количество	Масса единицы оборудования кг
1	2	3	4	5	6	7	8	9	10
26	Табурет 340 х 362	проект	штук	796		561240		18	
	Барановичская мебельная фабрика	Б-3149							
27	Тумба-кровать трехъярусная 1514 х 700 (2510)	Б-3145	штук	796		561433		4	
	п.о „Ивацевичдрев"								
28	Тумба-кровать трехъярусная 1514 х 700 (2510)	Б-3145-01	штук	796		561433		4	
	в зеркальном изображении								
	Барановическая мебельная ф-ка								
29	Шкаф для белья 1004 х 442	Б-2133	штук	796		561520		9	
	Барановическая мебельная фабрика								
30	Вешалка для полотенец (12 крючков) двухъярусная 706 х 144 Барановическая мебельная ф-ка	Б-3150	штук	796		561952		3	
31	Стул полумягкий 450 х 400 х 820	Арт. 300	штук	796		561214		133	
	предприятия Минлеспрома БССР								
32	Стул ученический 396 х 362	Б-3317				562215		—	
	Слуцкая мебельная фабрика								
	Группа А - h = 320		штук	796		562215		—	
	Группа Б - h = 360		штук	796		562215		—	
	Группа В - h = 400		штук	796		562215		24	
	Группа Г - h = 440		штук	796		562215		—	
	Группа Д - h = 480		штук	796		562215		89	
33	Шкаф медицинский двухстворчатый 980 х 370 х 1620	М-64-22	штук	796		945212		1	
	Бобруйское ПДО								

Привязан:

Инв. №

Т.п. 224-1-463.86 ТХ, СО

Лист 5

Копировал: Зам

Формат А3

Позиция	Наименование и техническая характеристика оборудования и материалов Завод-изготовитель (для импортного оборудования - страна, фирма)	Тип, марка оборудования. Обозначение документа и № опросного листа	Единица измерения: наименование	Единица измерения: код	Код завода изготовителя	Код оборудования, материала	Цена единицы тыс. руб.	Количество	Масса единицы оборудования, кг
1	2	3	4	5	6	7	8	9	10
34	Скамейка для раздевалок 1400 х 350		штук	796		561253		10	
35	Шкаф вытяжной демонстрационный 1058 х 678 х 2400	Б-2952	штук	796		966311		3	
	п.о „Ивацевичдрев"								
36	Шкаф комбинированный лабораторный 864 х 437 х 2060	ШКЛ-У	штук	796		562221		67	
	Барановическая мебельная ф-ка								
37	То же для кабинета химии 3536 х 437 х 2060	ШКЛХ-320У	штук	796		562221		2	
	Барановическая мебельная ф-ка								
38	То же для кабинета физики 3536 х 437 х 2060	ШКЛФ-320У	штук	796		562221		2	
	Барановическая мебельная ф-ка								
39	То же для методического кабинета 4420 х 437 х 2060	ШКМ	штук	796		562221		1	
	Барановическая мебельная ф-ка								
40	Стеллаж для материала и незавершенных		штук	796		561537		2	
	изделий 3000 х 600 х 2080								
41	Столик инструментальный 660 х 410 х 840		штук	796		945216		1	
	Одесский завод медоборудования								
42	Кушетка 1860 х 600 х 731	Б-1249	штук	796		945219		1	
	Бобруйское ПДО								
43	Ширма двухстворчатая 2135 х 1700		штук	796		945219		1	
	Вильнюсское предприятие медтехники								
44	Весы медицинские 677 х 370 х 1450	ВМ-150	штук	796		944121		1	
	завод „Прибордеталь" г. Орехово-Зуево								

Инв. №

Т.п. 224-1-463.86 ТХ, СО

Лист 6

Копировал: Зам

Формат А3

Альбом I

Позиция	Наименование и техническая характеристика оборудования и материалов. Завод-изготовитель (для импортного оборудования - страна, фирма)	Тип, марка оборудования. Обозначение документа и № опросного листа	Единица измерения: наименование	Единица измерения: код	Код завода изготовителя	Код оборудования материала	Цена единицы тыс. руб	Количество	Масса единицы оборудования кг
1	2	3	4	5	6	7	8	9	10
45	Ростометр 420×530×2200	Т4-79	штук	796		944124		1	
	Киевский завод ДПИ								
46	Кипятильник дезинфекционный электрический	Э-34-220	штук	796		945115		1	
	1ф 1.0 квт Тюменский завод медоборудования								
47	Шкаф каталожный 970×500×800	ШК-54	штук	796		562661			
	Острошицкий райпромкомбинат								
48	Стеллаж библиотечный металлический	ОБМ-1	штук	796		562661		3	
	односторонний двухсекционный 2000×250×2000								
	Витебский РПК Минкультуры БССР								
49	То же двухсторонний двухсекционный 2000×500×2000	ОБМ-2	штук	796		562661		3	
	Витебский РПК Минкультуры БССР								
50	Трельяж 1200×350×1700	арт. 1271-БЛ	штук	796		561960		1	
	предприятия Минлесдревпрома БССР								
51	Комплект мебели для кухни бытовой	„МНДИ-III"	компл.			561720		1	
	шкаф под мойку 800×600×800								
	Шкаф-стол рабочий 800×600×800								
	Тумба 400×600×800.								
	Шкаф навесной для посуды 800×300×600								
	То же для продуктов 800×300×600								
	То же 400×300×600								
52	Плита электрическая бытовая напольная 600×600 7.0кВт	ЭБУШ-6-4-7	штук	796		515100		1	
	з-д „Электроник" г. Нововятск Кировской обл.								

Привязан:

Инв. №

Т. п. 224-1-463.86 ТХ, СО

Лист 7

Копировал: Зам

Формат А3

Альбом I

Позиция	Наименование и техническая характеристика оборудования и материалов. Завод-изготовитель (для импортного оборудования - страна, фирма)	Тип, марка оборудования. Обозначение документа и № опросного листа	Единица измерения: наименование	Единица измерения: код	Код завода изготовителя	Код оборудования материала	Цена единицы тыс. руб.	Количество	Масса единицы оборудования кг
1	2	3	4	5	6	7	8	9	10
53	Воздухоочиститель бытовой 600×600×200 0.3 кВт					486320		1	
	Волжский автозавод г. Тольятти								
54	Холодильник бытовой 600×600×1200	Минск 12Е	штук	796		514611		1	
	Минский завод холодильников								
55	Манекен		штук	796				1	
	База торгового оборудования								
56	Швейная машина электрическая 500×350×920	„Подольск"	штук	796		515713		3	
	0.27 кВт Подольский механический завод								
57	Машина швейная ручная 600×350×920	„Подольск"	штук	796		513711		5	
	Подольский механический завод								
58	Тележка для препараторской 758×516×758	проект	штук	796				8	
	Слуцкая мебельная фабрика	Б-2382							
59	Оборудование лингафонного кабинета с перенос-	ЛКФЛ-70/1	штук	796		9662119621		1	
	ным пультом управления 0.6 кВт.								
	Ставропольский з-д электроавтоматики								
60	Комплект электрооборудования кабинета	КЭХ-10	компл.			966200		1	
	химии 2 кВт.								
61	Комплект электрооборудования кабинета	КЭФ-8-III	компл.			966200		1	
	физики 0.4 кВт.								
62	Экран навесной 2000×1700×12	ЭЛБ-С-2.6	штук	796		966211		8	
	Одесский завод „Кинап"								

Привязан:

Инв. №

Т. п. 224-1-463.86 ТХ, СО

Ин-

Копировал: Зам

Формат

Альбом I

Позиция	Наименование и техническая характеристика оборудования и материалов Завод-изготовитель (для импортного оборудования - страна, фирма)	Тип, марка оборудования Обозначение документа и № опросного листа	Единица измерения: наименование	Единица измерения: код	Код завода-изготовителя	Код оборудования, материала	Цена единицы тыс руб.	Количество	Масса единицы оборудования кг
1	2	3	4	5	6	7	8	9	10
63	Диапроектор 320×250×210 0,05 кВт	„Лектор-600"	штук	796		9662205100		4	
	г. Москва п/я В-8170								
64	Шкаф для одежды 900×600×2550		штук	796		561510		7	
	п.о. „Минскмебель"								
65	Телевизор	„Горизонт"	штук	796				2	
	п.о. „Горизонт" г. Минск								
66	Диапроектор автоматический 320×305×200	„Протон"	штук	796		9662205100		2	
	0.5 кВт г. Москва п/я В-8170								
67	Кинопроектор 385×305×200 0.25 кВт	„Радуга"	штук	796		9662205100		2	
	предприятия Госкино								
68	Фотоувеличитель 375×410×1250 0.1 кВт	„Нева"	штук	796		9662205100		1	
	г. Ленинград								
69	Печь муфельная лабораторная 410×425×530	ПМ-8	штук	796		9662112233		2	
	2.4 кВт Ленинградский з-д								
70	Шкаф сушильный № 3 595×470×600 0.5 кВт		штук	796		9662112234		1	
	„Электродеталь"								
71	Верстак универсальный 1160×650×1280	УСВ-М	штук	796		9662201215		11	
	завод № 2 „Физприбор"								
72	Станок настольный горизонтально-фрезерный	НГФ-100Ш3	штук	796		381620		1	
	685×690×790 0.6 кВт.								
	г. Ростов-на-Дону завод № 1								

Привязан

Инв. №

Т.п. 224-1-463.86 ТХ, СО Лист 9

Копировал: Формат А3

Альбом I

Позиция	Наименование и техническая характеристика оборудования и материалов Завод-изготовитель (для импортного оборудования - страна, фирма)	Тип, марка оборудования Обозначение документа и № опросного листа	Единица измерения: наименование	Единица измерения: код	Код завода-изготовителя	Код оборудования, материала	Цена единицы тыс руб.	Количество	Масса единицы оборудования кг
1	2	3	4	5	6	7	8	9	10
73	Станок токарно-винторезный 1100×470×1020 0,6 кВт	ТВ-4	штук	796		381148		1	
	г. Ростов-на-Дону								
74	Станок настольно-сверлильный 770×570×820 0.55 кВт	2М112	штук	796		381212		1	
	Вильнюсский станкостроительный з-д								
	„Коммуна-Рос"								
75	Точило электрическое 400×340×340 0.27 кВт	Э1-62	штук	796		9662202103		1	
	г. Касимово механический завод								
76	Фуговально-пильный станок 920×615×560 1,0 кВт	ФПШ-5М	штук	796		383121		1	
	Кировский завод № 2 „Физприбор"								
77	Станок настольный токарный по дереву 1160×500×475					383138		1	
	0,4 кВт Кировский завод № 2 „Физприбор"	ТСД-9	штук	796					
78	Подставка под оборудование 800×600×800	1180П	штук	796		397923		8	
	ПН № 2 серия г1Д-3 вып. 1 г Москва								
79	Точило для инструмента ручное 450×450×620	НСО	штук	796		96622		1	
80	Лыжный 1200×650×1300	„Беларусь"	штук	796				1	
81	Перекладина гимнастическая высокая	ОСТ 6251-74	штук	796		961128		1	
82	Перекладина гимнастическая пристенная	ОСТ 625-74	штук	796		961128		1	
83	Брусья гимнастические	ОСТ 6235-78	штук	796		961122		1	
84	Козел гимнастический	ТУ 62-2637-69	штук	796		961120		1	
85	Конь гимнастический	ОСТ 6269-75	штук	796		961125		1	
86	Скамья гимнастическая	ОСТ 6252-74	штук	796		961129		3	
87	Бревно гимнастическое	ОСТ 6250-77	штук	796		961121		1	

Привязан

Инв. № подл. | Подпись и дата | Взам. инв. №

Т.п. 224-1-463.86 ТХ, СО Лист 10

Копировал Формат А3

Альбом I

Позиция	Наименование и техническая характеристика оборудования и материалов Завод-изготовитель (для импортного оборудования - страна, фирма)	Тип, марка оборудования. Обозначение документа и № опросного листа	Единица измерения: наименование	Единица измерения: код	Код завода-изготовителя	Код оборудования материала	Цена единицы тыс. руб.	Количество	Масса единицы оборудования кг.
1	2	3	4	5	6	7	8	9	10
88	Канат для лазания	ТУ 2740-63	штук	796		961913		2	
89	Кольца гимнастические на блочной подвеске	МРТУ 622107-61	штук	796		961124		1	
	переменной высоты								
90	Щит баскетбольный с кольцом и сеткой и	МРТУ 62.2279-69	штук	796		961519		2	
	конструкцией крепления к стене								
91	Щит баскетбольный с кольцом и сеткой	МРТУ 62.2279-69	штук	796		961510		2	
92	Сетка волейбольная	МРТУ 62.2283-66	штук	796		961522		1	
93	Дорожка резиновая для разбега					961123		1	
94	Мостик эластичный для опорных прыжков					961126		1	
95	Мат гимнастический					961123		3	
96	Стенка гимнастическая 1000 × 217 × 3200	ОСТ 6293-74				961120		13	
97	Щит для метания мяча в цель					961930		2	
98	Электрополотенце 1.6 кВт	ЕК-3	штук	796		4951511531		2	
	Утянский завод лабораторных печей								
99	Электрокипятильник 3Ф 120 кВт 440×370×800	КНЭ-100М	штук	796		515125 1010		2	35
	г. Челябинск МВД								
100	Подставка к электрокипятильнику 450×450×450		штук	796				2	
	г Челябинск МВД								
101	Плита электрическая секционная модулированная 3Ф, 17 04 кВт 840×840×860	ПЭСМ-4 ШБ	штук	796		515122 1030		2	255
	Душанбе завод торгового машиностроения								

Привязан:

Инв. №

Т. п. 224-1-463.86 ТХ, СО

Лист 11

Копировал: Зам

Формат А3

Альбом I

Позиция	Наименование и техническая характеристика оборудования и материалов Завод-изготовитель (для импортного оборудования - страна, фирма)	Тип, марка оборудования. Обозначение документа и № опросного листа	Единица измерения: наименование	Единица измерения: код	Код завода-изготовителя	Код оборудования материала	Цена единицы тыс руб.	Количество	Масса единицы оборудования кг
1	2	3	4	5	6	7	8	9	10
102	Котел электрический секционный модулирован-	КПЭСМ-60М	штук	796		515121		1	165
	ный 3Ф 9 45 кВт 1050×840×860								
	г. Ленинабад завод торгмашин								
103	Привод универсальный 3Ф 0 6 кВт 1000×480×1000	ПУ-0 6	штук	796		5151350014		1	160
	Пермский завод торгмашин								
104	Линия приявков самообслуживания 3Ф 9.0 кВт	ЛПС-Г	штук	796		515154		1	795
	Харьковский завод торгмашин								
105	Картофелечистка 3Ф 0 4 кВт 530×380×835	МСК-125	штук	796		5151311011		1	85
	Барановичский завод торгмашин								
106	Камера холодильная сборно-разборная в	КХС-2-6	штук	796		5151121012		1	700
	комплекте с холодильным агрегатом 3Ф 1.6 кВт								
	Оренбургский завод холодильного оборудования								
107	Холодильник бытовой двухкамерный 1Ф 0.3 кВт	„Минск-15"	штук	796		514611		1	
	Минский завод холодильников	тип КШД-260	штук	796					
108	Вставка к тепловому оборудованию секция.	ВСМ-210	штук	796		515100		1	56
	Модулиров. г. Ленинабад завод Торгмашин								
109	Электросушитель 1Ф 1.35 кВт 230×200×193	ЭК-4	штук	796		495151		1	4.2
	Утянский завод лабораторных эл. печей								
110	Ванна моечная 630×630×860	ВЖСМ-1	штук	796		515100			
	Кибартайский завод торгового оборудования								
111	Ванна моечная 840×840×860	ВМСМ-3	штук	796		5151530047			
	Кибартайский завод торгового оборудования								

Привязан:

Инв. №

Т п 224-1-463.86 ТХ, СО

Лист 12

Копировала: Зам

Формат А3

Альбом I

Позиция	Наименование и техническая характеристика оборудования и материалов. Завод-изготовитель (для импортного оборудования - страна, фирма)	Тип, марка оборудования. Обозначение документа, опросного листа	Единица измерения: наименование	Единица измерения: код	Код завода изготовителя	Код оборудования материала	Цена единицы тыс. руб.	Количество	Масса единицы оборудования кг
1	2	3	4	5	6	7	8	9	10
112	Баня бытовая 1500×750×860		штук	796		494100			
	Объединение „Союзторгоборудование"								
113	Стол производственный 1050×630×860	ТА-11	штук	796		515158		8	
	Тульский машзавод технологического оборудования								
114	Стол производственный для дочистки картофеля	ТА-20	штук	796		515158		1	
	Тульский машзавод технологического оборудования								
115	Стол производственный для сбора остатков пищи	ТА-18	штук	796		515158		1	
	Тульский машзавод технологического оборудования								
116	Стеллаж производственный передвижной	ТА-23	штук	796		561190		1	
	1050×630×1800								
	Тульский машзавод технологического оборудования								
117	Стул для разрубки мяса	СР	штук	796		513211		1	
	объединение „Союзторгоборудование"								
118	Кассета настенная для тарелок 1410×295×340	КТ-1	штук	796				2	
	объединение „Союзторгоборудование"								
119	Местный вентотсос 420×720×400					515100			
	Комиссаровский завод торгового оборудования	МВО-420	штук	796		5151590007		7	16.5
120	Мясорубка настольная 3Ф, 1.0 кВт 840×310×420	М-2	штук	796		516443		1	70
	Барановичский завод торгмашин								
121	Подтоварник 1050×630×280		штук	796				2	
	объединение „Союзторгоборудование"								

Привязан

Инв. №

Т.п. 224-1-463.86 ТХ, СО

Лист 13

Копировал: Зам

Формат А3

Альбом I

Позиция	Наименование и техническая характеристика оборудования и материалов. Завод-изготовитель (для импортного оборудования - страна, фирма)	Тип, марка оборудования. Обозначение документа, опросного листа	Единица измерения: наименование	Единица измерения: код	Код завода изготовителя	Код оборудования материала	Цена единицы тыс. руб.	Количество	Масса единицы оборудования кг
1	2	3	4	5	6	7	8	9	10
122	Весы товарные объединение „Союзторгоборудование"	РП-150Ц 13т	штук	796		4274670004		1	
123	Стеллаж производственный стационарный 1470×840	ТА-22	штук	796		561190		1	
	Тульский машзавод технологического оборудования								
124	Тележка грузовая г. Брянск МВД	ТГ-125	штук	796		514264		1	
125	Комплект мебели для школьной столовой 10 местный		штук	796		561741		3	
	(стол, табурет) объединение „Союзторгоборудование"								
126	То же 6 местный (стол, табурет)		штук	796		561741		3	
	Объединение „Союзторгоборудование"								
127	То же 4 местный (стол, табурет)		штук	796		561741		2	
	объединение „Союзторгоборудование"								
128	Контейнер Гомельский ЗТО	ТЭЧ-111	штук	796				2	
129	Хлеборезка ЭФ 1025×525×680 Кибартайский ЗТО	МРХ-180В	штук	796		515132		1	70
130	Ларь для овощей 840×630×860	ТА-30	штук	796		537122		1	
	Тульский машзавод технологического оборудования								
131	Ванна моечная на 2 отделения 1260×630×860	ВМСМ-2	штук	796		515100			
	Кибартайский ЗТО								
132	Ванна моечная 840×630×860 Кибартайский ЗТО	ВМСМ	штук	796		515100			
133	Клееварка		штук	796				1	
134	Сейф 450×650×1780 база „Главснабпроса"		штук	796		969311		1	
135	Подставка для чистки оружия 1500×750×150		штук	796				2	
136	Металлический шкаф для хранения оружия		штук	796				1	
137	Металлический ящик для хранения боеприпасов		штук	796				1	

Технологическое оборудование поз. 110, 111, 112, 131, 132 см. Альбом I

Привязан

Инв. №

Т.п. 224-1-463.86 ТХ, СО

Лист 14

Копировал: Зам

Формат А3

Инв. № подл. | Подпись и дата | Взам. инв. №

gost.e-ecolog.ru