ТИПОВОЙ ПРОЕКТ

224-1-657.13.89

СРЕДНЯЯ ОБЩЕОБРАЗОВАТЕЛЬНАЯ ШКОЛА НА 11 КЛАССОВ (132 УЧАЩИХСЯ)

АЛЬБОМ I

АРХИТЕКТУРНО-СТРОИТЕЛЬНЫЕ И ТЕХНОЛОГИЧЕСКИЕ ЧЕРТЕЖИ

КФ ЦИТП инв № 10516/2 21-12

gost.e-ecolog.ru

ЦЕНТРАЛЬНЫЙ ИНСТИТУТ ТИПОВОГО ПРОЕКТИРОВАНИЯ
ГОССТРОЯ СССР
КИЕВСКИЙ ФИЛИАЛ
г Киев-57 ул. Эжена Потье № 12

18/20
Заказ № 9134 Инв № 10316/2 Тираж 100

Сдано в печать 10/9 1990 Цена 26·32

ТИПОВОЙ ПРОЕКТ

224-1-657.13.89

СРЕДНЯЯ ОБЩЕОБРАЗОВАТЕЛЬНАЯ ШКОЛА НА 11 КЛАССОВ (132 УЧАЩИХСЯ)

АЛЬБОМ I
СОСТАВ ПРОЕКТА

АЛЬБОМ О	АРХИТЕКТУРНО-СТРОИТЕЛЬНЫЕ ЧЕРТЕЖИ НУЛЕВОГО ЦИКЛА РАБОТ
АЛЬБОМ I	АРХИТЕКТУРНО-СТРОИТЕЛЬНЫЕ И ТЕХНОЛОГИЧЕСКИЕ ЧЕРТЕЖИ
АЛЬБОМ II	САНИТАРНО-ТЕХНИЧЕСКИЕ И ЭЛЕКТРОТЕХНИЧЕСКИЕ ЧЕРТЕЖИ
АЛЬБОМ III	СПЕЦИФИКАЦИИ ОБОРУДОВАНИЯ
АЛЬБОМ IV	СМЕТЫ
АЛЬБОМ V	ВЕДОМОСТЬ ПОТРЕБНОСТИ В МАТЕРИАЛАХ

РАЗРАБОТАН ИНСТИТУТОМ
УКРНИИПГРАЖДАНСЕЛЬСТРОЙ

И.О. ГЛ. ИНЖЕНЕРА ИНСТИТУТА ФИЛИПЕНКО И.С.
ГЛ. АРХИТЕКТОР ПРОЕКТА ГАЛЕТКО А.Ю.

ПРОЕКТ УТВЕРЖДЕН
ГОССТРОЕМ УССР
ПОСТАНОВЛЕНИЕ № 151 ОТ 29.12.1987 Г.

ПРОЕКТ ВВЕДЕН В ДЕЙСТВИЕ
УКРНИИПГРАЖДАНСЕЛЬСТРОЕМ
ПРИКАЗ №97 ОТ 1907. 1989 Г.

10316/2

				ПРИВЯЗАН
Инв. №				

© КФ ЦНТП Госстроя СССР 1989г

ЛИСТ	НАИМЕНОВАНИЕ	СТР.	ПРИМЕЧАН.
	ОБЛОЖКА		
1	ТИТУЛЬНЫЙ ЛИСТ	1	
2	СОДЕРЖАНИЕ АЛЬБОМА	2	
3-4	ПОЯСНИТЕЛЬНАЯ ЗАПИСКА	3-4	
5	СХЕМА ГЕНЕРАЛЬНОГО ПЛАНА	5	
	ЧЕРТЕЖИ МАРКИ АС	–	
АС-1	ОБЩИЕ ДАННЫЕ ПО МАРКЕ АС	6	
АС-2	ФАСАДЫ 1-12, Ж-А, Ж-Д	7	
АС-3	ФАСАДЫ 12-1, А-Ж	8	
АС-4	ФАСАДЫ 1-12, Ж-А, Ж-Д (ВАРИАНТ)	9	
АС-5	ФАСАДЫ 12-1, А-Ж (ВАРИАНТ)	10	
АС-6	ПЛАН 1 ЭТАЖА МЕЖДУ ОСЯМИ 1-5. СПЕЦИФИКАЦИЯ ЭЛЕМЕНТОВ ОГРАЖДЕНИЯ	11	
АС-7	ПЛАН 1 ЭТАЖА МЕЖДУ ОСЯМИ 5-10	12	
АС-8	ПЛАН 1 ЭТАЖА МЕЖДУ ОСЯМИ 8-12	13	
АС-9	ПЛАН 2 ЭТАЖА МЕЖДУ ОСЯМИ 1-5. ПЕРЕГОРОДКА ПСП-1	14	
АС-10	ПЛАН 2 ЭТАЖА МЕЖДУ ОСЯМИ 5-10. ФРАГМЕНТ ПЛАНА СТЕНЫ ПО ОСИ Д НА ОТМ. 7.000	15	
АС-11	ПЛАН 2 ЭТАЖА МЕЖДУ ОСЯМИ 8-12. СХЕМЫ РАСПОЛОЖЕНИЯ ЗАКЛАДНЫХ ДЕТАЛЕЙ ДЛЯ КРЕПЛЕНИЯ СПОРТОБОРУДОВАНИЯ	16	
АС-12	ПЛАН ЧЕРДАКА МЕЖДУ ОСЯМИ 1-8	17	
АС-13	ПЛАН ЧЕРДАКА МЕЖДУ ОСЯМИ 8-12	18	
АС-14	ПЛАН КРЫШИ. ЛАЗ НА ЧЕРДАК	19	
АС-15	РАЗРЕЗЫ 1-1, 2-2, 3-3	20	
АС-16	РАЗВЕРТКИ ВЕНТИЛЯЦИОННЫХ КАНАЛОВ РВ-1, РВ-2, РВ-3, РВ-4, РВ-5, РВ-6, РВ-7	21	
АС-17	РАЗВЕРТКИ ВЕНТИЛЯЦИОННЫХ КАНАЛОВ РВ-8, РВ-9, РВ-10, РВ-11, РВ-12, РВ-13, РВ-14, РВ-15, 16, 17.	22	
АС-18	МАРКИРОВОЧНЫЕ ПЛАНЫ ПОЛОВ И ОТДЕЛКИ ПОМЕЩЕНИЙ. ЭКСПЛИКАЦИЯ ПОМЕЩЕНИЙ	23	
АС-19	ВЕДОМОСТЬ ОТДЕЛКИ ПОМЕЩЕНИЙ; ЭКСПЛИКАЦИЯ ПОЛОВ	24	
АС-20	СХЕМА РАСПОЛОЖЕНИЯ ПЕРЕМЫЧЕК 1-ГО ЭТАЖА. СПЕЦИФИКАЦИЯ ПЕРЕМЫЧЕК	25	
АС-21	СХЕМА РАСПОЛОЖЕНИЯ ПЕРЕМЫЧЕК 2-ГО ЭТАЖА. ВЕДОМОСТЬ ПЕРЕМЫЧЕК	26	
АС-22	СХЕМА РАСПОЛОЖЕНИЯ ЭЛЕМЕНТОВ ПЕРЕКРЫТИЯ 1 ЭТАЖА МЕЖДУ ОСЯМИ 1-8	27	
АС-23	СХЕМА РАСПОЛОЖЕНИЯ ЭЛЕМЕНТОВ ПЕРЕКРЫТИЯ 1 И 2 ЭТАЖЕЙ МЕЖДУ ОСЯМИ 8-12.	28	
АС-24	СХЕМА РАСПОЛОЖЕНИЯ ЭЛЕМЕНТОВ ПЕРЕКРЫТИЯ 2-ГО ЭТАЖА МЕЖДУ ОСЯМИ 1-8	29	
АС-25	МОНОЛИТНЫЕ УЧАСТКИ УМ-1, УМ-1а, КАРКАСЫ КР-1, КР-2. СЕТКИ С-2, СС-1...СС-3. ЗАКЛАДНАЯ ДЕТАЛЬ МН-1	30	
АС-26	СХЕМА РАСПОЛОЖЕНИЯ ЭЛЕМЕНТОВ ЛЕСТНИЦ №1, №2	31	
АС-27	СХЕМЫ РАСПОЛОЖЕНИЯ ЭЛЕМЕНТОВ ВЕНТИЛЯЦИОННЫХ КАМЕР №1, №2	32	
АС-28	СХЕМА РАСПОЛОЖЕНИЯ ЭЛЕМЕНТОВ СТРОПИЛ МЕЖДУ ОСЯМИ 1 И 7. СПЕЦИФИКАЦИЯ	33	
АС-29	СХЕМА РАСПОЛОЖЕНИЯ ЭЛЕМЕНТОВ СТРОПИЛ МЕЖДУ ОСЯМИ 7 И 12. КОЗЫРЕК МЕЖДУ ОСЯМИ 5 И 8	34	
АС-30	РАЗРЕЗЫ СТРОПИЛ	35	
АС-31	УЗЛЫ СТРОПИЛ 1...9	36	
АС-32	УЗЛЫ СТРОПИЛ 10...17. СЕЧЕНИЕ 8-8	37	
АС-33	МОНТАЖНАЯ СХЕМА УСТРОЙСТВА ЭСТРАДЫ	38	
АС-34	СХЕМА РАСПОЛОЖЕНИЯ ЭЛЕМЕНТОВ САНУЗЛА, ЭКРАН Э-1. КРЕПЛЕНИЕ И АРМИРОВАНИЕ КИРПИЧНЫХ ПЕРЕГОРОДОК.	39	
АС-35	СХЕМА И УЗЛЫ КРЕПЛЕНИЯ СВЕТИЛЬНИКОВ	40	
АС-36	ЖАЛЮЗИЙНАЯ РЕШЕТКА ЖР-1. ОКОННЫЙ БЛОК ОИ-1. ВЕНТИЛЯЦИОННЫЕ РЕШЕТКИ ВР-1, ВР-2, ВР-3, ФРАМУГА ФИ-1.	41	
АС-37	БАЛКОННАЯ ДВЕРЬ ДИ-1. ОКОННЫЕ БЛОКИ ОИ-2, ОИ-3, ОИ-4	42	
АС-38	МЕТАЛЛИЧЕСКИЕ ИЗДЕЛИЯ АМ-1, НМ-1, С-1, СС-1...СС-6, М-1, НОК, МР-4, МР-5	43	
	ЧЕРТЕЖИ МАРКИ ТХ		
ТХ-1	ОБЩИЕ ДАННЫЕ. ПЛАН 1-ГО ЭТАЖА В ОСЯХ Б-Ж, 1-12	44	
ТХ-2	ПЛАН 2-ГО ЭТАЖА В ОСЯХ Б-Ж, 1-12	45	

Инв.№ подл. | Подпись и дата | Взам.инв.№

10316/2

224-1-657.13.89

ГА СП НОЧ	ЗАХАРЧЕНКО		
НАЧ ОТД	РЫБПИШЕВСКИЙ		
ГА СП АРХ	ШТЕЙНБЕРГ		
ГАП	ГАЛЕТКО		
ГИП ГР АРХ	ЕРОХИНА		
ПРОВЕРИЛ	ЕРОХИНА		
РАЗРАБОТ	ПЯТИГОРИК		

ПРИВЯЗАН

Инв.№

СРЕДНЯЯ ОБЩЕОБРАЗОВАТЕЛЬНАЯ ШКОЛА НА 11 КЛАССОВ (132 УЧАЩИХСЯ)

СОДЕРЖАНИЕ АЛЬБОМА

Стадия	Лист	Листов
Р	2	

Госстрой УССР Укринпгражданстрой г.Киев

I. ОБЩАЯ ЧАСТЬ

Рабочая документация типового проекта средней общеобразовательной школы на II классов разработана на основании договора с КФ ЦИТП № 320 и в соответствии с типовыми проектными материалами № 224-01-600.88.

Проект утвержден Госстроем УССР постановление № 151 от 29.12.87г.

Школа расчитана на уменьшенную наполняемость классов - до 12 человек. Классные помещения для I-IУ классов расчитаны на одновременное пребывание и ведение занятий в двух классах одновременно: I§II и III+IУ. Кроме этого I класс имеет свою спальню-игровую с раскладным оборудованием, где может проводиться некоторая часть занятий.

Средние и старшие классы имеют специализированные кабинеты с наполняемостью в один поток (по 12 человек).

Здание относится ко II степени долговечности, II степени огнестойкости. Класс ответственности здания I, коэфициент надежности I.

Область применения

Здание предназначено для строительства в сельских населенных пунктах II и III климатических районов УССР:

- с расчетной температурой наружного воздуха -25 С (основное решение) и -20 С;
- с нормативным весом снегового покрова - 70кгс/м2;
- с нормативным ветровым давлением - 38кгс/м2;
- с сейсмичностью не более 6 баллов;
- с грунтами в пределах площадки строительства - однородными, сухими, непучинистыми.

II. АРХИТЕКТУРНО-СТРОИТЕЛЬНАЯ ЧАСТЬ

I. Планировка участка.

В проекте дана принципиальная схема решения генерального плана общеобразовательной школы на II классов. Площадь участка принята 1,68 га.

Планировка участка предусматривает следующие зоны: физкультурную, учебно-опытную, хозяйственную и зону отдыха. Состав и площади зон участков школы приняты в соответствии с ВСН "Общеобразовательные школы и школы-интернаты".

Здание школы размещено на расстоянии 25 м от красной линии застройки.

По периметру участка предусмотрено ограждение высотой 1,2 м. Схема генплана разработана для варианта наружного пожаротушения от водопроводных сетей.

2. Архитектурно-планировочное решение

Здание школы имеет компактный план, все помещения которого сгруппированы вокруг двухсветного зала, совмещающего функции спортивного и актового зала.

По одну сторону зала размещаются учебные кабинеты и классные комнаты (на первом этаже - младшие классы, на втором - средние и старшие). С другой стороны зала размещены: на первом этаже мастерские, на втором - лаборатории с лаборантскими.

Рядом с главным входом и вестибюлем расположены административные помещения: учительская - методокабинет, кабинеты директора, завуча, канцелярия. По обе стороны от вестибюля - лестницы.

Таким образом строго выдержаны зоны: учебные младших и старших классов, общешкольные.

В подвале школы располагаются венткамера, теплопункт и помещение для шумоглушителей.

В проекте разработан вариант здания с техническим подпольем.

Наружная отделка

Наружные стены - кирпичная кладка с тщательной подборкой лицевых поверхностей кирпича и расшивкой швов (швы западающие).

Цоколь - облицовка керамической плиткой.

Входные двери покрыть бесцветным лаком, окна окрасить эмалевыми красками.

Внутренняя отделка помещений

Внутреннюю отделку помещений выполнять в соответствии с ведомостью отделочных работ.

Монтаж электропродки выполнять в перекрытии и одновременно с монтажем перегородок.

Оконные и дверные блоки, отопительные приборы и трубы окрасить эмалевой краской.

Цветовое решение принять по паспорту отделочных работ, выполненному при привязке проекта.

ТЕХНИКО-ЭКОНОМИЧЕСКИЕ ПОКАЗАТЕЛИ

Наименование показателей	Единицы измерения	Показатели по рабочей документации	Показатели по аналогу т.п. № 224-1-425.84
Количество расчетных единиц	1 м²	1774.28	2725.14
Строительный объем здания (общий)	м3	7800.0	12485.43
То же на расчетную единицу	м3	4.4	4.58
Площадь застройки	м2	823.7	1980.84
Общая площадь	м2	2136.5	3434.21
Полезная площадь	м2	1774.28	2725.14
То же на расчетную единицу	м2	1	1
Рабочая площадь	м2	1360.26	2168.16
То же на расчетную единицу	м²	0.77	0.79
Общая сметная стоимость	тыс.руб.	249.64	386.78
То же на расчетную единицу	руб.	140.7	141.93
Стоимость строительно-монтажных работ	тыс.руб.	208.64	282.26
То же на расчетную единицу	руб.	117.59	103.58
Стоимость мебели и оборудования	тыс.руб.	41.00	104.52
Построечные трудовые затраты	чел.дни	4803.96	5743.3
То же на расчетную единицу	чел.дни	2.71	2.11
Расход основных строительных материалов на 1м2 полезной площади:			
цемент, приведенный к марке М-400	т	0.14	0.14
сталь, приведенная к классам А-I и С38/23	т	0.017	0.018
лесоматериалы, приведенные к круглому лесу	м3	0.114	0.126

За расчетную единицу принят I м² полезной площади.

10316/2

224-1-657.13.89

НАЧ ОТД	Ржепишевский		
ГЛ СП АРХ	Штейнберг		
ГЛ СП КОН	Захарченко		
ГАП	Галетко		
РУК ГР.	Ерохина		
РАЗРАБ	Хорькова		
ПРОВЕР	Ерохина		

ПРИВЯЗАН

Инв.№

Средняя общеобразовательная школа на 11 классов (132 учащихся)

Стадия: Р | Лист: 3 | Листов:

Пояснительная записка

Госстрой УССР Укрмежгражданселькстрой г.Киев

Инв.№ подл. | Подпись и дата | Взам.инв.№

Конструктивное решение

Здание школы запроектировано с применением индустриальных сборных конструкций, выпускаемых строительной промышленностью на основе действующего "Общесоюзного каталога типовых конструкций и изделий".

Конструктивная схема здания решена с продольными несущими стенами, расположенными с шагом 6,4м. Пространственная жесткость здания обеспечивается совместной работой стен и перекрытий, рассматриваемых как жесткие неизменяемые диски. Проект разработан для обычных геологических условий. Рельеф участка ровный, площадка строительства горизонтальная, грунтовые воды отсутствуют. Грунты нескальные, однородные, непучинистые с расчетными характеристиками: γ_{II} = 1.8 тс/м³, γ_{II}' =1.7 тс/м³, $C_н$ = 0.13 кгс/см²; $\varphi_н$ = 24°. Фундаменты бутобетонные: из бутового камня марки 200 на бетоне класса В 7,5. Расчет фундаментов произведен по формуле (7) СНиП2.02.01-83 с учетом коэффициентов γ_{c1} =1; γ_{cc} =1.1; K=1.1. В проекте приведены величины расчетных нагрузок с коэффициентом перегрузки n =1 на уровне обреза фундаментов.

Стены для основного решения при температуре наружного воздуха $T_н$=-25°С: сплошная кладка со средней плотностью 1600кг/м3 из глиняного пустотелого кирпича пластического прессования марки 75 на растворе марки 25 с расчетным сопротивлением R =11кгс/см2. Стены для варианта при температуре наружного воздуха $T_н$=-20°С: сплошная кладка из глиняного полнотелого кирпича пластического прессования марки 75 на растворе марки 25 с расчетным сопротивлением R =11кгс/см2. Кирпич принят по ГОСТ 530-80.

Перемычки над оконными и дверными проемами наружных и внутренних стен - сборные железобетонные.

Чердачное перекрытие из сборных железобетонных круглопустотных панелей со швами, заделанными цементным раствором марки 100. Утеплитель чердачного перекрытия - плиты из ячеистых бетонов со средней плотностью γ =400кг/м3 и коэффициентом теплопроводности λ =0,12ккал/м.ч.°С. Толщина утеплителя для расчетных температур наружного воздуха: $T_н$=-20°С - 200мм; $T_н$=-25°С - 220мм.

Крыша- чердачная, с деревянными наслонными стропилами. Кровля - из волнистых асбестоцементных листов унифицированного профиля по деревянным брускам.

Перегородки - кирпичные толщиной 120мм, каркасные поэлементной сборки с обшивкой гипсокартонными листами.

Полы, в зависимости от назначения помещений, приняты: бетонные, из линолеума, из керамической плитки, мозаичные.

Проектные марки материалов по морозостойкости для стен - 15, для фундаментов - 15.

Средняя плотность материалов конструкций:

1. Кладка стен из глиняного пустотелого кирпича - 1600кг/м3
2. Кладка стен из глиняного полнотелого кирпича - 1800кг/м3
3. Бетон - 2400кг/м3
4. Железобетон - 2500кг/м3
5. Плитный утеплитель из ячеистых бетонов - 400кг/м3
6. Деревянные конструкции - 600кг/м3

Временные нагрузки приняты по СНиП 2.01.07-85. При расчете конструкций учтен коэффициент надежности γ_n = 1,0.

Защита конструкций от коррозии, гниения и возгорания

Все металлические конструкции, закладные детали и соединительные элементы должны быть защищены от коррозии в соответствии с требованиями СНиП 2.03.11-85, СНиП3.04.03.85. В зависимости от степени агрессивности и влажности среды, закладные детали и соединительные элементы защищаются лакокрасочными или металлическими покрытиями с последующим нанесением слоя цементного раствора марки 100 толщиной 20мм. Металлические конструкции должны быть окрашены масляной краской за два раза.

Обработку деревянных элементов влагозащитными, антисептическими и огнезащитными материалами производить в соответствии с требованиями СНиП2.03.11-85, СНиП 3.04.01-87, СНиП 3.03.01-87

Стропила и обрешетка подвергаются огнезащитной обработке в соответствии с указаниями пункта 1.8 СНиП 2.01.02-85.

Деревянные элементы, соприкасающиеся с кирпичными стенами или бетонными и железобетонными элементами, тщательно антисептируются водными растворами фтористого и кремнефтористого натрия и покрываются толем.

Указания по производству работ в зимних условиях

Производство бетонных работ в зимнее время при среднесуточной температуре наружного воздуха ниже 5°С и минимальной суточной температуре ниже 0°С выполнять с учетом требований СНиП 3.03.01-87.

Бетонные работы в зимнее время могут производится методом термоса, с использованием добавок для ускорения твердения, методом предварительного прогрева бетона конструкций с последующим замораживанием. Прочность бетона до замораживания в зависимости от его марки должна составлять:

- без противоморозных добавок - не менее 70% проектной прочности;
- с противоморозными добавками - не менее 30% проектной прочности.

Бутобетонные фундаменты выполнять способом последующего замораживания на обыкновенных растворах без противоморозных добавок не допускается. После оттаивания до загружения конструкций нагрузкой, бетон должен выдерживаться в условиях, обеспечивающих получение проектной прочности. Распалубливание и загружение конструкций следует производить после испытания бетона на прочность неразрушающими методами.

Производство каменных работ в зимнее время при среднесуточной температуре наружного воздуха ниже 5°С и минимальной суточной температуре ниже 0°С выполнять с учетом требований СНиП II-22-81, СНиП 3.03.01-87. Выполнение зимней кладки из кирпича следует осуществлять одним из следующих способов:

а) на растворах не ниже марки 50 с противоморозными химическими добавками, не вызывающими коррозии материалов кладки (поташ, нитрат натрия, смешанные добавки, комплексные добавки НКМ), твердеющих без обогрева;

б) способом замораживания на обыкновенных растворах не ниже марки 50 без химических добавок.

Принятый способ зимней кладки должен обеспечивать прочность и устойчивость конструкций как в период из возведения, так и последующей эксплуатации. Снижение конечной прочности кирпичной кладки, выполняемой способом замораживания раствора, по сравнению с прочностью такой же кладки, предусмотренной для летних условий, компенсируется повышением марки раствора в зависимости от среднесуточной температуры на период возведения кладки. Участки кладки, выполняемые способом замораживания (несущие столбы, простенки) к началу оттаивания и на весь последующий период твердения необходимо усиливать установкой временных стоек на клиньях и др. Способ зимней кладки, дополнительные мероприятия, обеспечивающие прочность и устойчивость кладки в период ее возведения и последующей эксплуатации, требования о систематическом контроле на строительстве прочности кирпича и раствора, указания о последовательности производства работ, установке временных креплений и др. должны указываться в проекте производства работ.

10316/2

			224-1-657.13.89
НАЧ. ОТД.	ТКАЧИШЕВСКИЙ		
ГАП	ГАЛЕТКО		
РУК.ГР.КОН.	ЛЫСИКОВ		
ПРОВЕР.	ЛЫСИКОВ		
РАЗРАБ.	ТУШКО		

ПРИВЯЗАН

Инв.№

Средняя общеобразовательная школа на 11 классов (132 учащихся)	Стадия	Лист	Листов
	Р	4	
Пояснительная записка	Госстрой УССР Укрниигражданстрой г.Киев		

Инв.№ подл. | Подпись и дата | Взам.инв.№

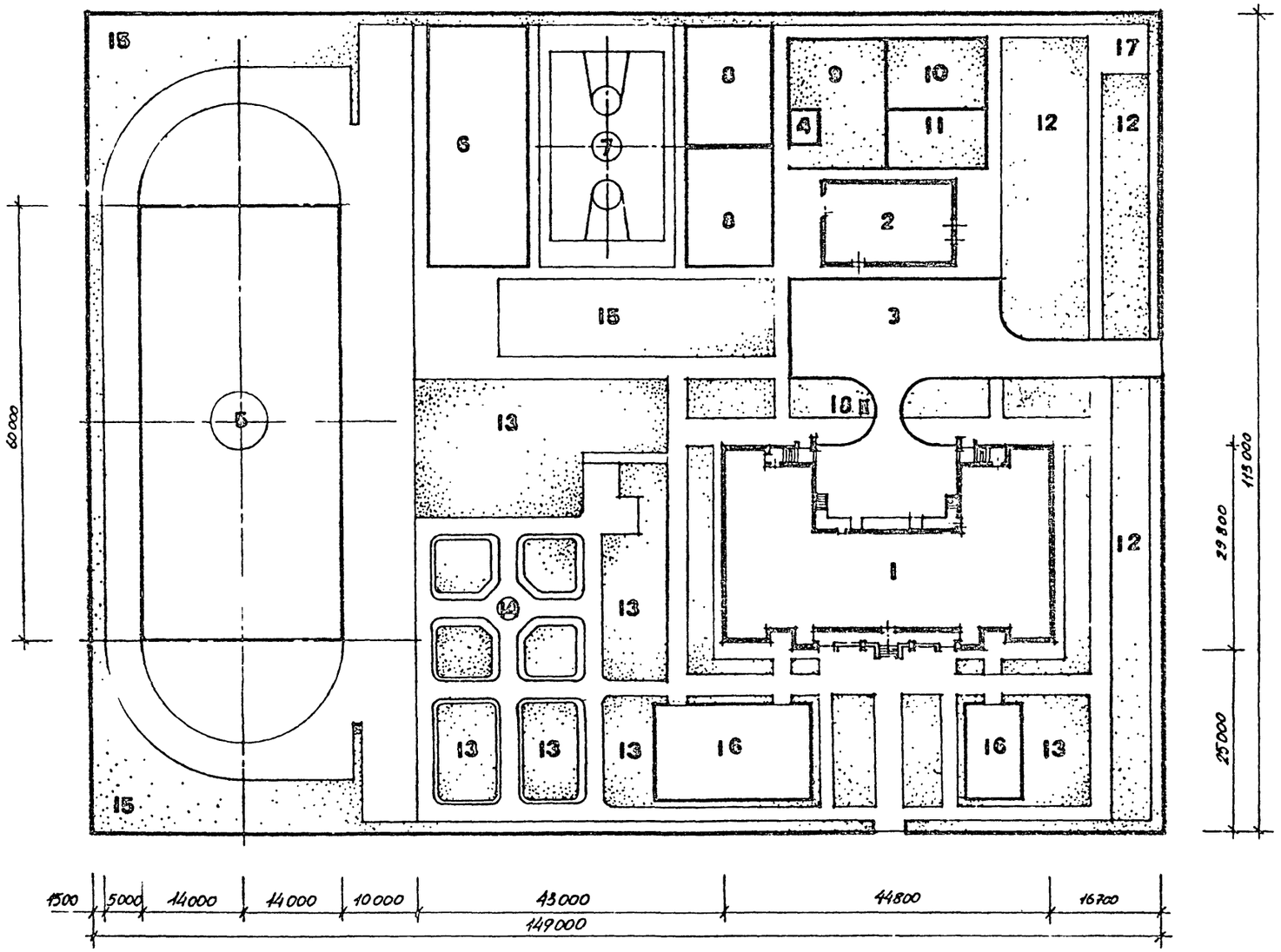

ЭКСПЛИКАЦИЯ ЗДАНИЙ И СООРУЖЕНИЙ

№№ пп	Наименование	Типовой проект	Площ. застр. м²	Стр. объем м³	Примечание
1	Средняя общеобразовательная школа на 11 классов	см. проект	13423.4	7800	
2	Учебно-хозяйственный блок с теплицей	224-9-192.86	243.24	1107.27	
3	Хозяйственный двор	—	500.0	—	
4	Площадка для занятий на воздухе (с навесом)	320-52	36.0	—	
5	Школьный стадион (поле 60×28 м)	—	13000	—	
6	Площадка для спортивных игр и легкой атлетики	—	480.0	—	
7	Баскетбольная площадка	290-1-11	540.0	—	
8	Площадка для гимнастики I-IV кл. и V-XI кл.	—	2000×2	—	
9	Учебно-опытный отдел начальных классов	—	2000	—	
10	Отдел коллекции растений	—	120.0	—	
11	Зоолого-животноводческий отдел	—	100.0	—	
12	Отдел полевых и овощных культур	—	8000	—	
13	Отдел плодового сада и питомника	—	740.0	—	
14	Площадка для обучения детей правилам дорожн. движ.	21-0-2	112.00	—	
15	Отдел цветочно-декоративных растений	—	100.0	—	
16	Площадка отдыха младших школьников	—		—	
17	Метеорологическая и географическая площадка	—	50.0	—	
18	Воздухозаборная шахта	—	0.68	—	

ТЕХНИКО-ЭКОНОМИЧЕСКИЕ ПОКАЗАТЕЛИ

№№ пп	Наименование	Ед. изм.	Позиция	Примечание
1	Площадь участка	га	1.68	100
2	Площадь застройки	га	0.16	9.5
3	Площадь озеленения	га	0.82	48.8
4	Площадь проездов, дорожек площадок	га	0.70	41.7

10316/2

224-1-657.13.89

Нач. отд.	Левицкевская		
Гл. спец.	Штейнберг		
Гл. с.п.к.	Захарченко		
ГАП	Галетко		
Ук. гр. арх.	Ерохина		
Проверил	Ерохина		
Разработал	Хороховя		

Средняя общеобразовательная школа на 11 классов (132 учащихся)

Стадия	Лист	Листов
Р	5	

Схема генерального плана

Госстрой УССР Укрэлектропроектсельстрой г. Киев

Привязан

Инв. №

Инв. № подл. | Подпись и дата | Взам. инв. №

Ведомость рабочих чертежей основного комплекта

Лист	Наименование	Примечание
АС-1	Общие данные по марке АС	
АС-2	Фасады 1-12, Ж-А, Ж-Д.	
АС-3	Фасады 12-1, А-Ж.	
АС-4	Фасады 1-12, Ж-А, Ж-Д (Вариант)	
АС-5	Фасады 12-1, А-Ж (Вариант)	
АС-6	План 1 этажа между осями 1-5.	
АС-7	План 1 этажа между осями 3-10.	
АС-8	План 1 этажа между осями 8-12	
АС-9	План 2 этажа между осями 1-5. Перегородка ПСП-1.	
АС-10	План 2 этажа между осями 3-10. Фрагмент плана стены по оси Д на отм. 9,000	
АС-11	План 2 этажа между осями 8-12. Схемы расположения закладных деталей для крепления спецоборудования.	
АС-12	План чердака между осями 1-8	
АС-13	План чердака между осями 8-12	
АС-14	План крыши. Лаз на чердак.	
АС-15	Разрезы 1-1, 2-2, 3-3.	
АС-16	Развертки вентиляционных каналов РВ-1, РВ-2 РВ-3, РВ-4, РВ-5, РВ-6, РВ-7	
АС-17	Развертки вентиляционных каналов РВ-8, РВ-9, РВ-10 РВ-11, РВ-12, РВ-13, РВ14, РВ-15, 16, 17	
АС-18	Маркировочные планы полов и отделки помещений Экспликация помещений.	
АС-19	Ведомость отделки помещений; экспликация полов.	
АС-20	Схема расположения перемычек 1 го этажа Спецификация перемычек.	
АС-21	Схема расположения перемычек 2 го этажа. Ведомость перемычек.	
АС-22	Схема расположения элементов перекрытия 1 этажа между осями 1 - 8.	
АС-23	Схема расположения элементов перекрытия 1 и 2 этажей между осями 8-12	
АС-24	Схема расположения элементов перекрытия 2 го этажа между осями 1 - 8.	
АС-25	Консольные участки ук-1, ук-1а, каркасы КР-1, КР-2. Сетки С-2, СС1 ... СС3. Закладная деталь МН-1.	
АС-26	Схема расположения элементов лестниц №1, №2	
АС-27	Схемы расположения элементов вентиляционных камер - №1, №2.	
АС-28	Схема расположения элементов стропил между осями 1 и 7. Спецификация	
АС-29	Схема расположения элементов стропил между осями 7 и 12. Козырек между осями 5 и 8	
АС-30	Разрезы стропил.	
АС-31	Узлы стропил 1... 9.	
АС-32	Узлы стропил 10... 17. Сечение 8-8.	
АС-33	Монтажная схема устройства эстрады.	
АС-34	Схема расположения элементов санузлов, экран Э-1. крепление и армирование кирпичных перегородок.	
АС-35	Схема и узлы крепления светильников.	
АС-36	Жалюзийная решетка Вр-1, оконный блок ОУ-1, вентиляционные решетки Вр-1, Вр-2, Вр-3, фрамуга ФН-1.	
АС-37	Балконные двери ДУ-1, оконные блоки ОУ-2, ОУ-3, ОУ-4	
АС-38	Металлические изделия ДУ-1, ШМ-1, С-1, СС4, СС6, М-1, МЖ, МР, МП5	

Ведомость основных комплектов рабочих чертежей

Обозначение	Наименование	Примечан.
АСО	Архитектурно-строительные чертежи	
АС	Архитектурно-строительные чертежи	
ТХ	Технология	
ОВ	Отопление и вентиляция	
ВК	Водопровод и канализация	
ЭО	Электроосвещение и электрооборудование	
СС	Связь и сигнализация	
АОВ	КИП и автоматика	

Ведомость спецификаций

Лист	Наименование	Примечание
АС1, АС-10, АС-13	Спецификация столярных изделий	
АС-16, АС-20	Спецификация перемычек	
АС-24	Спецификация элементов перекрытий	
АС-26	Спецификация элементов лестниц	
АС-28	Спецификация элементов стропил	
АС-13	Спецификация вентиляционных шахт	
АС-10	Спецификация металлических и вент.решеток	
АС-10, АС-13	Спецификация металлических лестниц	
АС-27	Спецификация элементов венткамер	

Ведомость объемов бетонных и железобетонных конструкций

NN по пор.	Наименование группы элементов конструкций.	Код	К-во, м³	Примечание
1	Прогоны	5825000000		
2	Перемычки	5828000000		
3	Плиты перекрытий	5842000000		
4	Элементы лестниц	5891000000		
5	Блоки коммуникаций	5893000000		
6	Архитектурно-строительные элементы зданий.	5894000000		

Ведомость ссылочных документов

Обозначение	Наименование	Примечание
1.141-1 Вып. 60, 63	Панели перекрытий железобетонные многопустотные.	
1.038.1-1 Вып. 1,2	Перемычки железобетонные для зданий с кирпичными стенами.	
1.225-2 Вып 9	Железобетонные прогоны таврового сечения.	
1.225-2 Вып. 11	Железобетонные прогоны и опорные подушки.	
1.136.1-13 Вып.1	Плиты подоконные для жилых и общественных зданий.	
1.136.5-19	Двери деревянные наружные для жилых и общественных зданий.	
1.136-10	Двери деревянные внутренние для жилых и общественных зданий.	
1.236-6 Вып. 1	Окна и балконные двери общественных зданий.	
1.251.1-4, Вып.1	Лестничные марши для общественных зданий.	
1.251.1-4, Вып.1	Лестничные площадки для общественных зданий.	
ГОСТ 8717.1-84	Ступени бетонные и железобетонные	
1.256.1-2, Вып. 1	Металлические ограждения лестниц.	
1.236-5 Вып.1	Противопожарные двери общественных зданий.	
1.136-12 Вып. 1	Унифицированные деревянных фрамуги для жилых и общественных зданий.	
1.231.9-10 Вып. 2	Унифицированные перегородки из листовых материалов для общественных зданий.	
1.273.9-5 Вып. 6	Облицовки из листовых материалов для общественных зданий.	
2.244-1 Вып. 4	Детали полов общественных зданий	
2.240-1 Вып. 2	Детали перекрытий общественных зданий	
2.230-1 Вып. 6	Детали стен и перегородок жилых и общественных зданий.	

ПРОЕКТ РАЗРАБОТАН В СООТВЕТСТВИИ С ДЕЙСТВУЮЩИМИ НОРМАМИ И ПРАВИЛАМИ И ПРЕДУСМАТРИВАЕТ МЕРОПРИЯТИЯ, ОБЕСПЕЧИВАЮЩИЕ ВЗРЫВНУЮ, ВЗРЫВОПОЖАРНУЮ И ПОЖАРНУЮ БЕЗОПАСНОСТЬ ПРИ ЭКСПЛУАТАЦИИ ЗДАНИЙ И СООРУЖЕНИЙ.

гл. арх. проекта Галетко А.Ю.

Взам. инв. № | Подпись и дата | Инв. № подл.

10316/2

Привязан:

Инв. №

224-1-657.13.89 -АС

Гл. спец.	Загарученко		
Норм. конт.	Лысиков		
Начотд.	Ржищевский		
Ст. отдх.	Шленкер		
ГАП	Галетко		
Рук. гр.	Лысиков		
Провер.	Древаль		
Разраб.	Маломен		

Средняя общеобразовательная школа на 11 классов (132 учащихся).

Стадия	Лист	Листов
Р	1	38

Общие данные по марке АС

Госстрой УССР Укрпингражданстрой, г. Киев

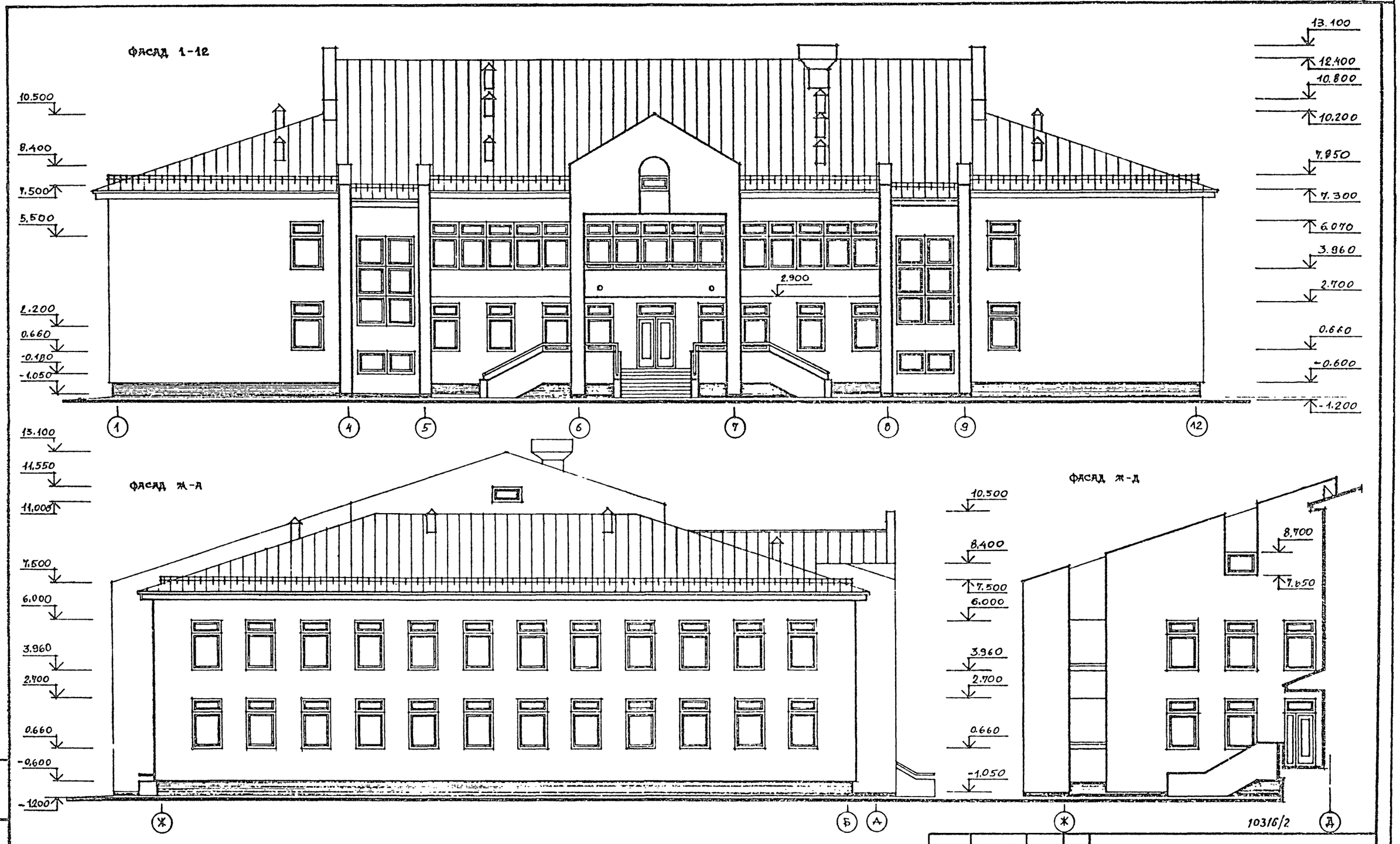

1. ВЕДОМОСТЬ ОТДЕЛКИ ФАСАДОВ СМ. ЛИСТ АС-3.

Гл. сп. конс.	Залагченко		
Нач. отд.	Пчелишевский		
Гл. сп. арх.	Штейнберг		
ГАП	Галетко		
Рук. гр.	Ерохина		
Провер.	Хорькова		
Разраб.	Ерохина		

ПРИВЯЗАН

Инв. №

224-1-657.13.89 АС

Средняя общеобразовательная школа на 11 классов (132 учащихся)

Фасады 1-12, Ж-А, Ж-Д

Стадия	Лист	Листов
Р	2	

Госстрой УССР
Укрпромгражданстрой
г. Киев

Инв. № подл. | Подпись и дата | Взам. инв. №

Фасад 12-1

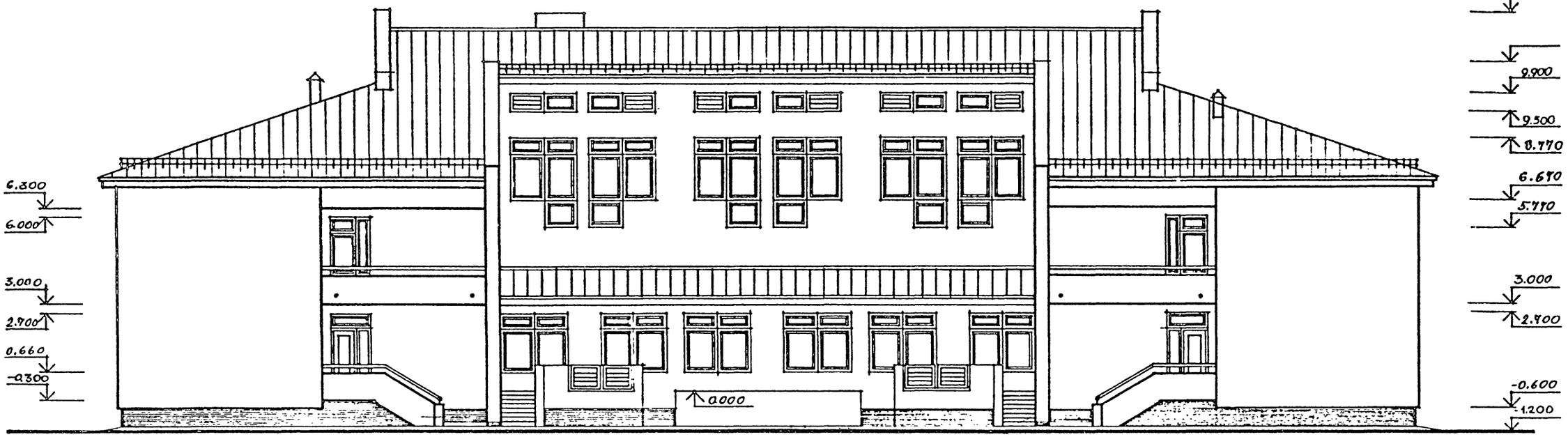

Фасад А-Ж

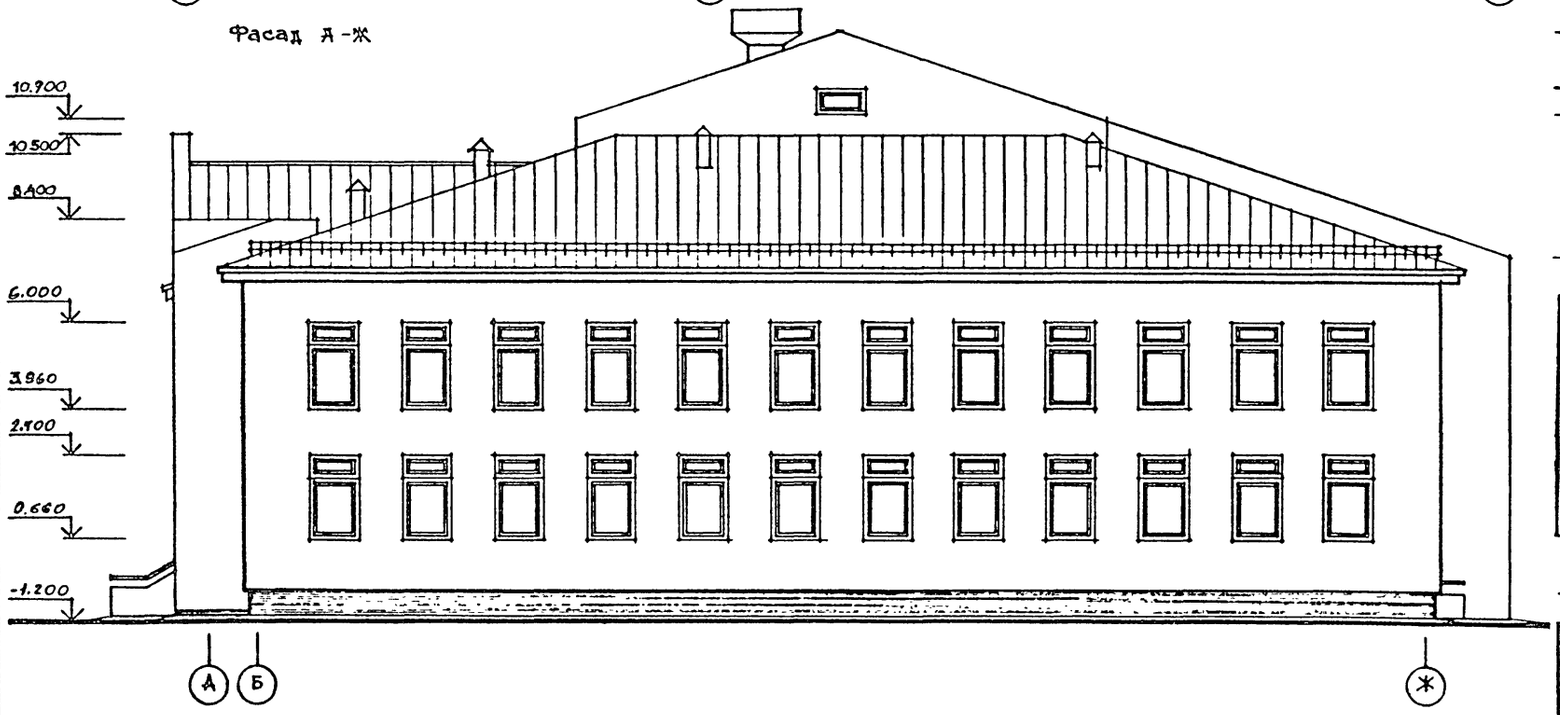

Ведомость отделки фасадов

Фасад	Элементы	Отделка	Колер
1-12 12-1 А-Ж Ж-А Ж-Д	Цоколь	Облицовка керамической плиткой	
	Стены	Кирпичная кладка с расшивкой швов	
	Окна	Окраска эмалевыми красками	
	Двери	Покрытие бесцветным лаком.	

10316/2

Взам.инв.№ | Подпись и дата | Инв.№ подл.

ПРИВЯЗАН

Инв.№

Гл.спец.	Захарченко		
Нач.отд.	Рзецицкий		
Гл.спец.	Штейнберг		
ГАП	Галетко		
Рук.гр	Ерохина		
Провер.	Хорькова		
Разраб.	Ерохина		

224-1-657.13.89 АС

Средняя общеобразовательная школа на 11 классов (132 учащихся)

Стадия	Лист	Листов
Р	8	

Фасады 12-1, А-Ж

Госстрой УССР Укрпромгражданстрой г.Киев

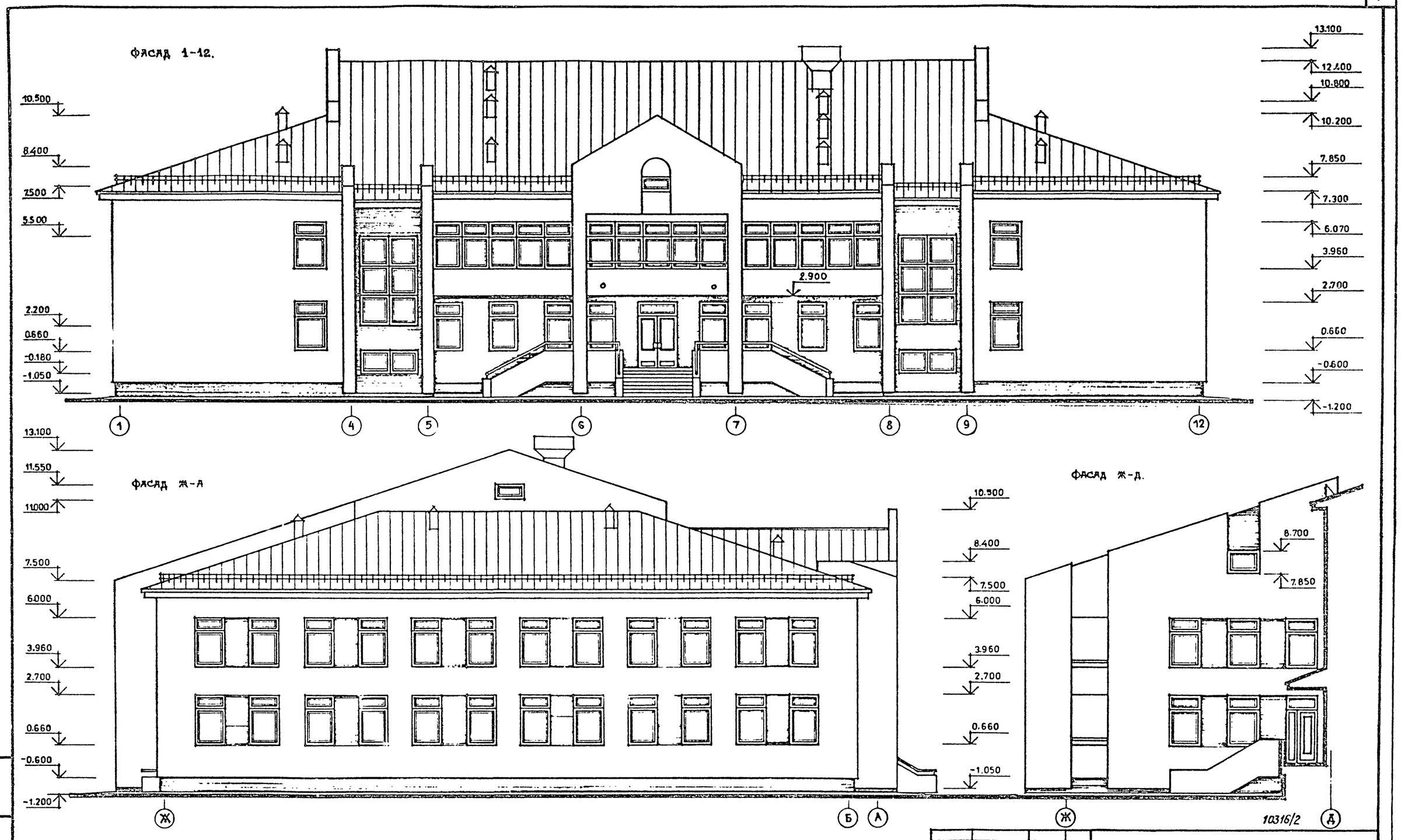

1. ВЕДОМОСТЬ ОТДЕЛКИ ФАСАДОВ СМ. ЛИСТ АС-5.

ГЛ СП КОН	ЗАКАРЧЕНКО		
НАЧ. ОТД	ЖЕПИШЕВСКИЙ		
ГЛ СП. АРХ	ШТЕЙНБЕРГ		
ГАП	ГАЛЕТКО		
РУК ГРАРХ	ЕРОХИНА		
ПРОВЕРИЛ	ЕРОХИНА		
РАЗРАВ	ПЯТИГОРИК		

ПРИВЯЗАН

Инв.№

224-1-657.13.89 АС

СРЕДНЯЯ ОБЩЕОБРАЗОВАТЕЛЬНАЯ ШКОЛА НА 11 КЛАССОВ (132 УЧАЩИХСЯ)

Стадия	Лист	Листов
Р	4	

ФАСАДЫ 1-12, Ж-А, Ж-Д (ВАРИАНТ)

Госстрой УССР
Укринтерпредсанстрой г.Киев

Фасад 12-1

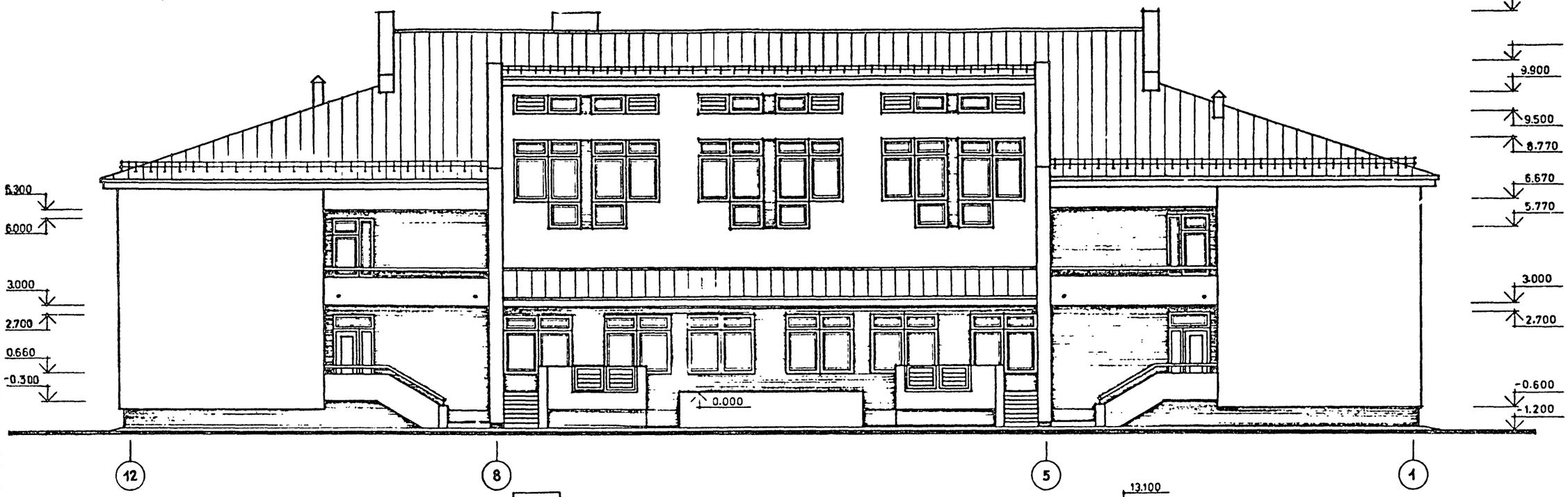

Фасад А-Ж

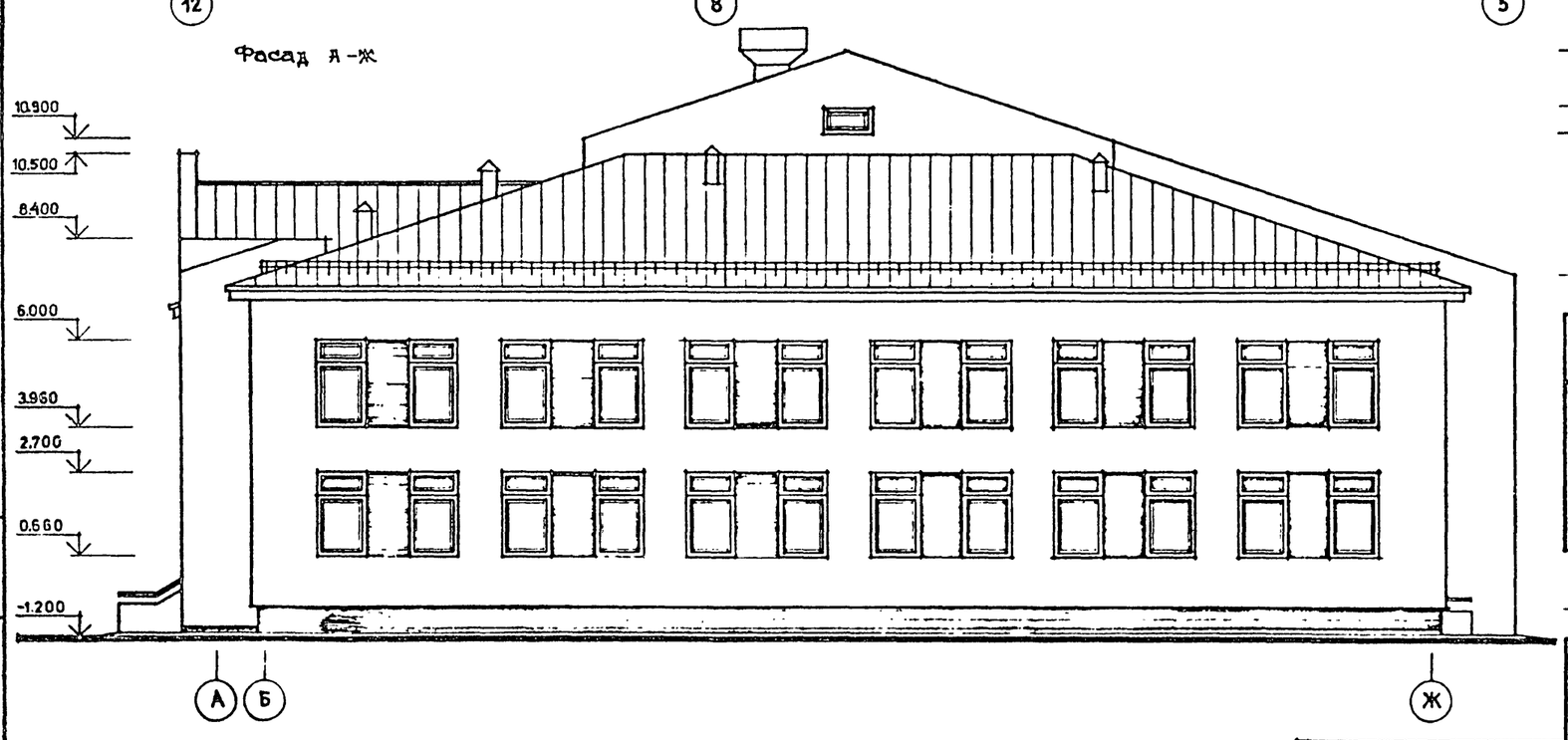

ВЕДОМОСТЬ ОТДЕЛКИ ФАСАДОВ

ФАСАД	ЭЛЕМЕНТЫ	ОТДЕЛКА	КОЛЕР
1-12 12-1 А-Ж Ж-А Ж-Д	ЦОКОЛЬ, СТЕНЫ	ОБЛИЦОВКА КЕРАМИЧЕСКОЙ ПЛИТКОЙ	
	СТЕНЫ	КИРПИЧНАЯ КЛАДКА С РАСШИВКОЙ ШВОВ	
	ОКНА	ОКРАСКА ЭМАЛЕВЫМИ КРАСКАМИ	
	ДВЕРИ	ПОКРЫТИЕ БЕСЦВЕТНЫМ ЛАКОМ	

10316/2

Взам. инв. №

Подпись и дата

Инв. № подл.

ПРИВЯЗАН

Инв. №

ГА СП КОН	ЗАКАРЮКИН		
НАЧ. ОТД.	РЯПИШЕВСКИЙ		
ГАСП АРХ.	ШТЕЙНБЕРГ		
ГАП	ГАЛЕТКО		
РУК. ГР. АРХ	ЕРОХИНА		
ПРОВЕРИЛ	ЕРОХИНА		
РАЗРАБОТ.	ПЯТИГОРЕЦ		

224-1-657.13.89 - АС

СРЕДНЯЯ ОБЩЕОБРАЗОВАТЕЛЬНАЯ ШКОЛА НА 11 КЛАССОВ (132 УЧАЩИХСЯ)

Стадия	Лист	Листов
Р	5	

ФАСАДЫ 12-1, А-Ж (ВАРИАНТ)

Госстрой УССР Укрпромгражданпроект г. Киев

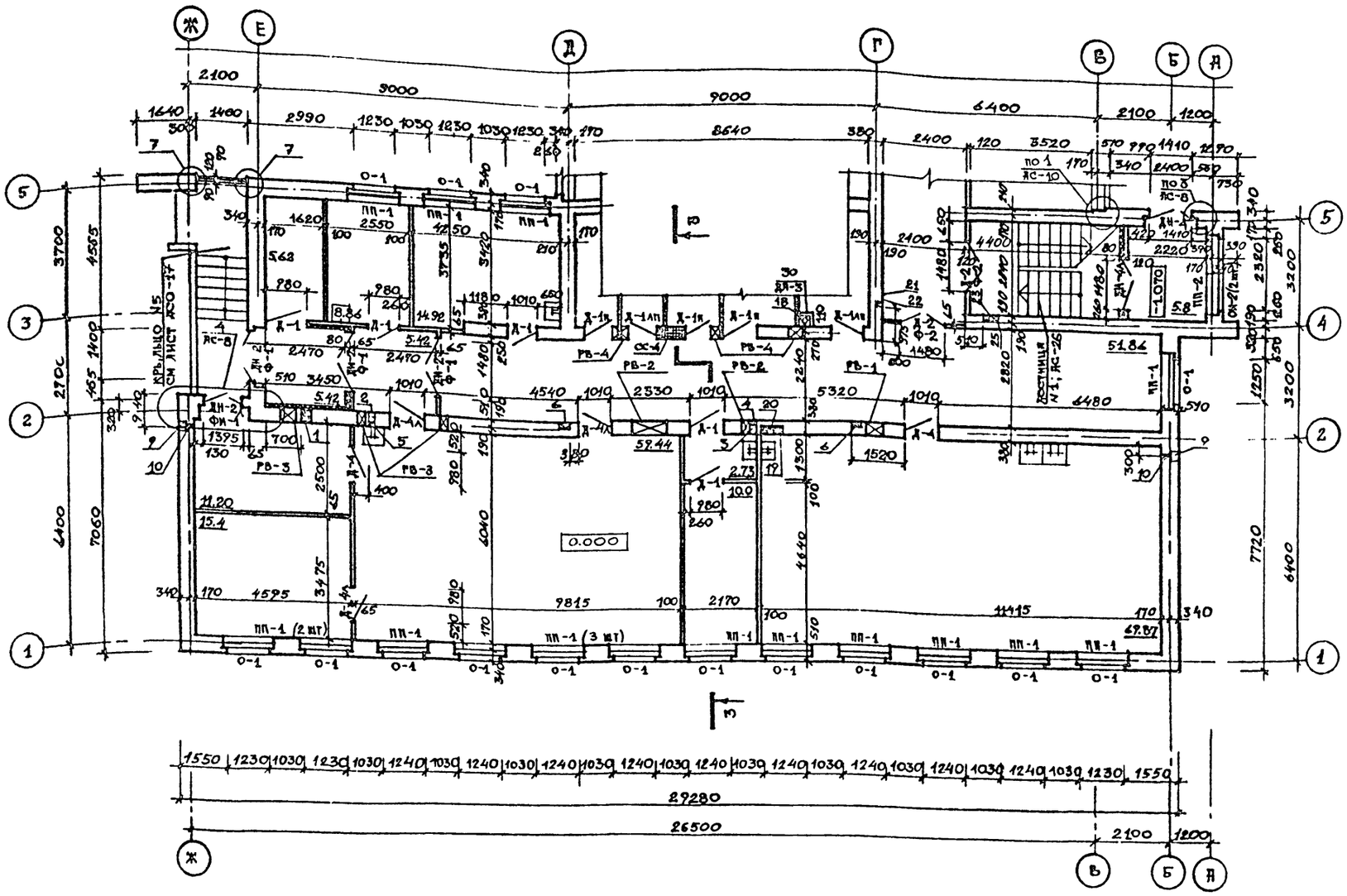

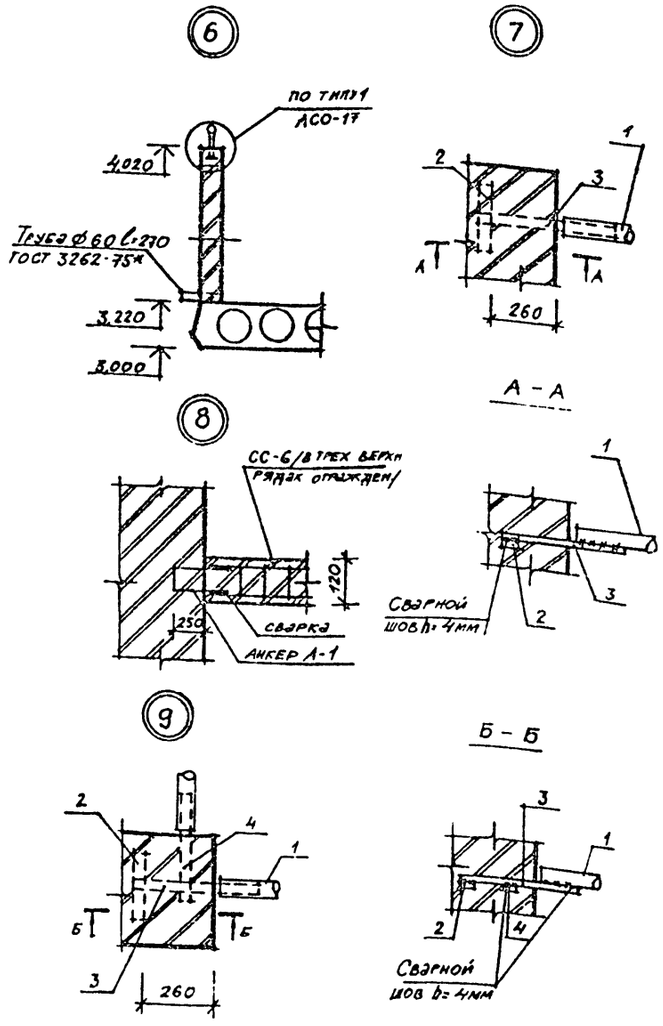

СПЕЦИФИКАЦИЯ ЭЛЕМЕНТОВ ОГРАЖДЕНИЯ

МАРКА ПОЗ	ОБОЗНАЧЕНИЕ	НАИМЕНОВАНИЕ	К-ВО	МАССА ЕД.КГ	ПРИМЕЧАНИЕ
1	ГОСТ 3262-75*	Труба ⌀ 60	52,5	4,22	м.п.
2	ГОСТ 19903-74*	- 4х40 l=250	15		шт
3	ГОСТ 19903-74*	- 4х20 l=400	15		шт
4	ГОСТ 19903-74*	- 4х20 l=300	2		шт
5	ГОСТ 3262-75*	Труба ⌀ 26,8	35,74	1,5	м.п
А-1	АС-38	Анкер А-1	18		шт
СС-6	АС-38	Сетка СС-6	9		шт
6	ГОСТ 103-76*	- 5х50 l=120	88		шт

1. Наружные стены для основного решения (температура наружного воздуха $t_н$ - 25°С) выкладывать из глиняного пустотелого кирпича пластического прессования марки 75 на растворе марки 25, для варианта (температура наружного воздуха $t_н$ - 20°С) - из глиняного полнотелого кирпича пластического прессования марки 75 на растворе марки 25.
2. Крепление и армирование перегородок из кирпича толщиной 120мм производить по серии 2.230-1 в.5, перегородок из гипсокартонных листов по серии 1.231.9-10 в.2
3. Узлы крепления и армирования кирпичных перегородок толщиной 65мм см лист АС-34.
4. Экспликацию помещений см. лист АС-18.
5. Условные обозначения см. лист АС-9.
6. Развертки вентканалов РВ-1...РВ-17 см. лист АС-16-17.

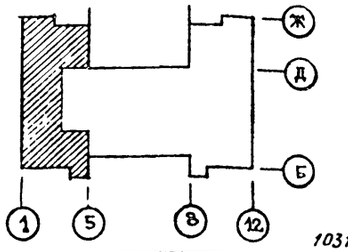

10316/2

ПРИВЯЗАН	НАЧ.ОТД.	ГЖЕЛИЦЕВСКИЙ	
	ГЛ.СП.АРХ.	ШТЕЙНБЕРГ	
	ГЛ.СП.КОН.	ЗАХАРЧЕНКО	
	ГАП	ГАЛЕТКО	
	РУК.ГР.АРХ.	ЕРОХИНА	
	ПРОВЕР.	ЕРОХИНА	
Инв.№	РАЗРАБОТ.	ДЗЮБИНСКАЯ	

224-1-657 13.89 - АС

СРЕДНЯЯ ОБЩЕОБРАЗОВАТЕЛЬНАЯ ШКОЛА НА 11 КЛАССОВ /132 УЧАЩИХСЯ/

ПЛАН 1 ЭТАЖА МЕЖДУ ОСЯМИ 1-5. СПЕЦИФИКАЦИЯ ЭЛЕМЕНТОВ ОГРАЖДЕНИЯ.

Стадия	Лист	Листов
Р	6	

Госстрой УССР Укринтиграждансельстрой г.Киев

Рук.гр.констр.	Лысиков	
Рук.гр.ов	Гиллер	
Рук.гр.вк	Лев М.М.	
Рук.гр.эо	Мельничук	
Взам.инв.№		
Подпись и дата		
Инв.№ подл.		

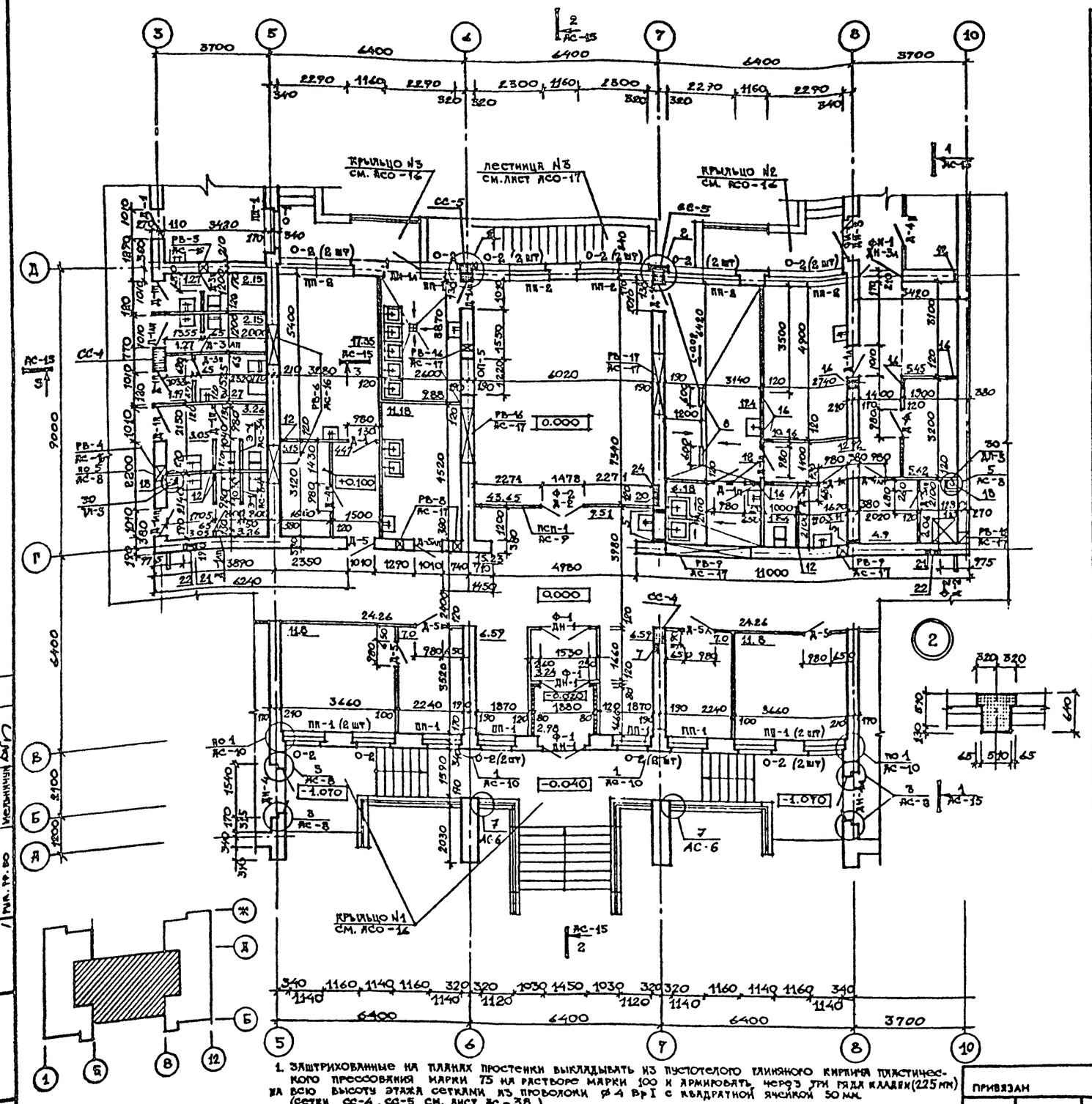

1. Заштрихованные на планах простенки выкладывать из пустотелого глиняного кирпича пластического прессования марки 75 на растворе марки 100 и армировать через три ряда кладки (225 мм) на всю высоту этажа сетками из проволоки ⌀4 Вр I с квадратной ячейкой 50 мм (сетки СС-4, СС-5 см. лист АС-38).
2. Данный лист рассматривать совместно с АС-6 ... АС-11
3. Общие примечания см. лист АС-6.

Спецификация дверей

Марка поз	Обозначение	Наименование	Количество I эт	II эт	Всего	Масса ед. кг	Примечание
ДН-1	1.136.5-19	Дверь наружная ДН 24-15 АП	3	–	3		
ДН-2	—"—	—"— ДН 24-15 ЩП	3	–	3		
ДН-2Л	—"—	—"— ДН 24-15 ЩПЛ	4	–	4		
ДН-3	—"—	—"— ДН 24-13 ЩП	1	–	1		
ДН-3Л	—"—	—"— ДН 24-13 ЩПЛ	1	–	1		
ДН-4	—"—	—"— ДН 21-15 ЩП	2	–	2		
ДН-4Л	—"—	—"— ДН 21-15 ЩПЛ	2	–	2		
ДИ-1Л	см. АС-37	Дверь наружная индивидуальная ДИ 28-12 Н	1	–	1		
ДБ-1	1.236.5-12.в 1.4.1.	Дверь балконная БС 28-9	–	1	1		
ДБ-1Л	—"—	—"— БС 28-9Л	–	1	1		
ДБ-2	—"—	—"— БС 28-12	–	1	1		
	Дверные блоки	Внутренние					
Д-1	1.136-10	ДГ 21-10	11	9	20		
Д-1Л	—"—	ДГ 21-10Л	1	7	8		
Д-1П	—"—	ДР 21-10П	9	–	9		
Д-1ЛП	—"—	ДГ 21-10ЛП	3	–	3		
Д-2	—"—	ДО 24-15	5	4	9		
Д-3П	—"—	ДГ 21-7П	4	3	7		
Д-3ЛП	—"—	ДР 21-7ЛП	6	3	9		
Д-4	1.236-5 в.1	ДП 1.17	2	1	3		
Д-4Л	—"—	ДП 1.17Л	5	–	5		
Д-4П	—"—	ДП 1.17П	2	–	2		
Д-4ЛП	—"—	ДП 1.17ЛП	1	1	2		
Д-5	1.136-10	ДГ 24-10	4	1	5		
Д-5Л	—"—	ДР 24-10Л	1	2	3		
Д-5П	—"—	ДГ 24-10П	–	1	1		
Д-5ЛП	—"—	ДГ 24-10ЛП	1	1	2		
Д-6	1.236-5 в.1	ДП 1.14	–	1	1		
Д-6Л	—"—	ДП 1.14Л	–	1	1		
Д-6П	—"—	ДП 1.14П	–	2	2		
Д-6ЛП	—"—	ДП. 1.14ЛП	–	2	2		
Д-7П	1.136-10	ДР 21-8П	1	–	1		
Д-7ЛП	—"—	ДГ 21-8ЛП	1	–	1		
ДЛ-3	1.279.9-2. лист 35	Люк для ревизии ДЛ-3	2	2	4		

10316/2

224-1-657.13.89 -АС

Нач. отд.	Желкшевский	
Гл. сп. арх.	Штейнберг	
Гл. сп. кон.	Захарченко	
Гап	Галетко	
Рук. гр. ар.	Срохина	
Проверил	Срохина	
Разработ.	Дзюбинская	

Средняя общеобразовательная школа на 11 классов /132 учащихся/

План 1 этажа между осями 3-10.

Стадия	Лист	Листов
Р	7	

Госстрой УССР Укрпромгражданскстрой г. Киев

Привязан

Инв. №

Рук. гр. констр. Лысиков
Рук. гр. ов. Риллер
Рук. гр. вк. Лев М.М.
Рук. гр. во Мельничук

Взам. инв. №
Подпись и дата
Инв. № подл.

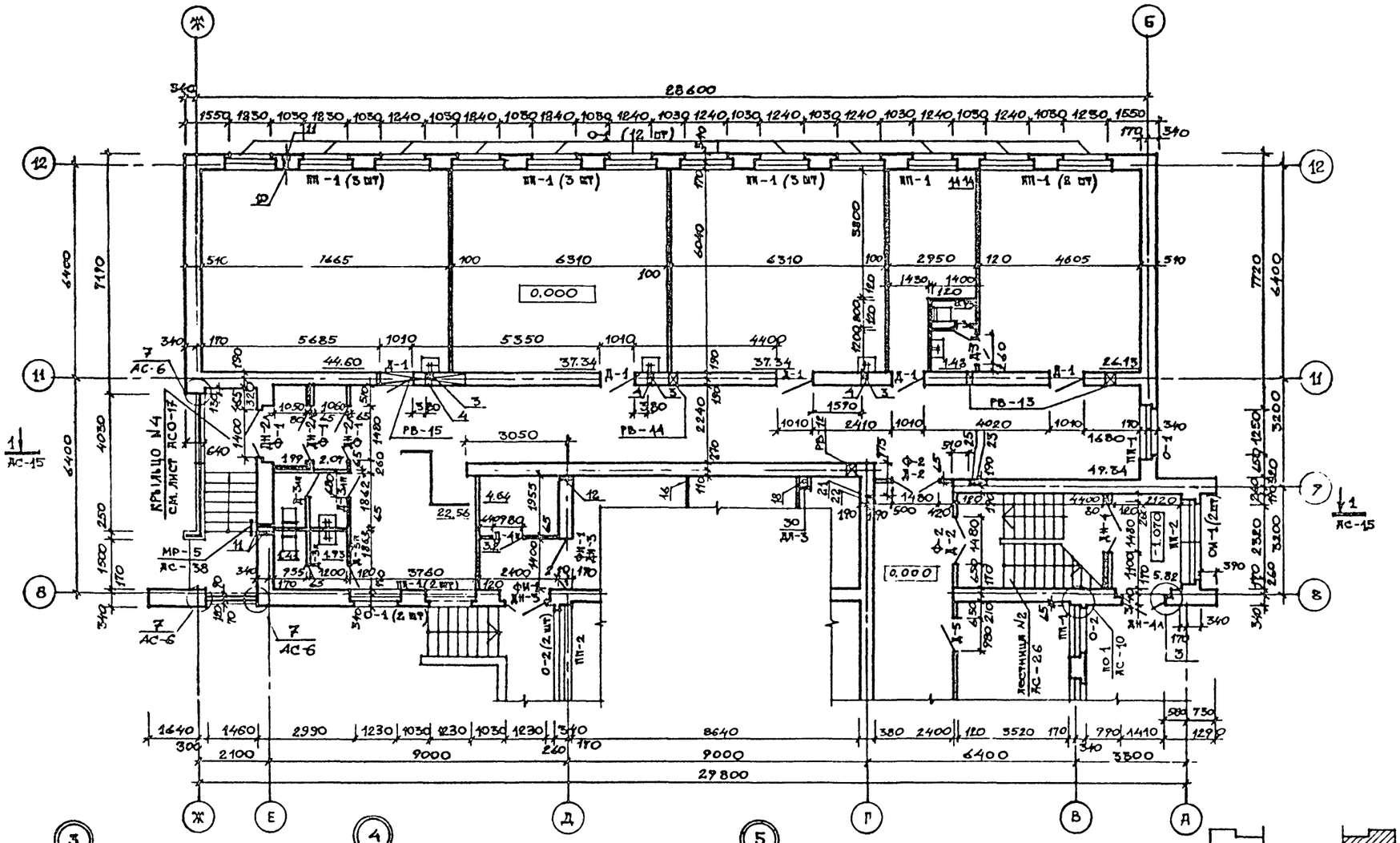

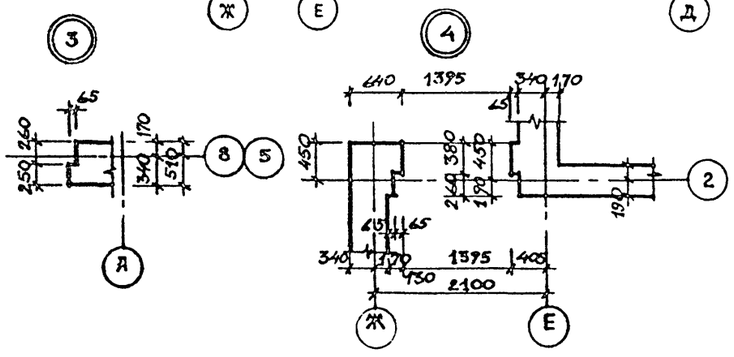

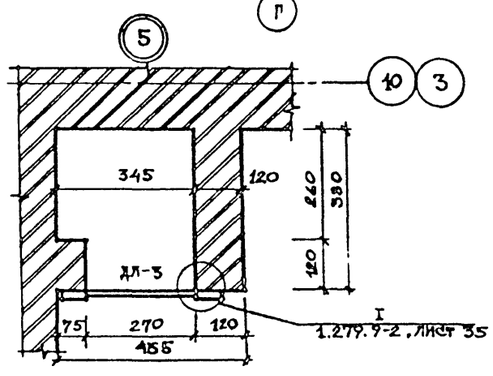

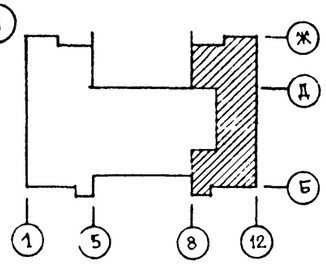

Экспликация отверстий, ниш и штраб

Тип отв.	Размеры, мм В	Размеры, мм Н	Отм. низа, м	Назначение
1	270×160	6000	-2.200	Плз. верх: +3.800
2	270×160	4600	-0.800	Плз. верх: +3.800
3	270	235	0.000	Канализац. отв.
4	140×160	1000	-0.500	Плз. верх: +0.500
5	205	310	0.000	Водопровод, канализация
6	335×235	4600	-0.800	Плз. верх: +3.800
7	270×130	4300	-0.500	Плз. верх. +3.800
8				
9	270×250	380	-1.000	Ниша поливочн. крана
10	100	100	-0.900	—"—
11	140	130	2.500	Вент. отверстие закрыть решеткой
12	140	130	—"—	Вент. отв.
13	270	310	2.500	Вент. отверстие
14	530	533	2.350	—"—
15	—"—	—"—	2.500	—"—
16	270	385	2.500	—"—
17	270	230	3.500	Отопление, водопров., канализ.
18	—	—	0.000	Канализ. стояк см. деталь „5"
19	750×250	1000	1.300	Электрич. ниша
20	60×60	1300	0.000	Штраба. верх: 1.300
21	400×100	400	1.300	Электрич. ниша
22	60×60	4600	0.000	Штраба. верх: 4.600
23	90×60	3300	0.000	—"— верх: 3.300
24	750×200	800	1.300	Электрич. ниша
25	530×130	490	1.200	—"—
26	750×200	500	4.600	—"—
27	400×100	400	—"—	—"—
28	60×60	1300	3.300	Штраба. верх: 4.600
29	60×60	3300	3.300	—"— верх: 6.600
30	270	400	0.800 4.100	Отв. под люк для ревизии ДЛ-3

1. Данный лист рассматривать совместно с АС-6...11.
2. Общие применения см. АС-6.

10316/2

Нач. отд	Ржепишевский	
Гл. спец. кон	Захарченко	
Гл. спец. арх	Штейнберг	
ГАП	Гилетко	
Рук. гр. АР	Ерохина	
Провер.	Ерохина	
Разраб.	Дзюбинская	

Привязан

Инв. №

224-1-657.13 89 - АС

Средняя общеобразовательная школа на 11 классов /132 учащихся/

План 1 этажа между осями 8-12.

Стадия	Лист	Листов
Р	8	

Госстрой УССР Укрпингражданвельстрой г. Киев

Рук. гр. констр. Лысиков
Рук. гр. ОВ Гилер
Рук. гр. ВК Лев М.М.
Рук. гр. ЭО Медничий

Взам. инв. № | Подпись и дата | Инв. № подл.

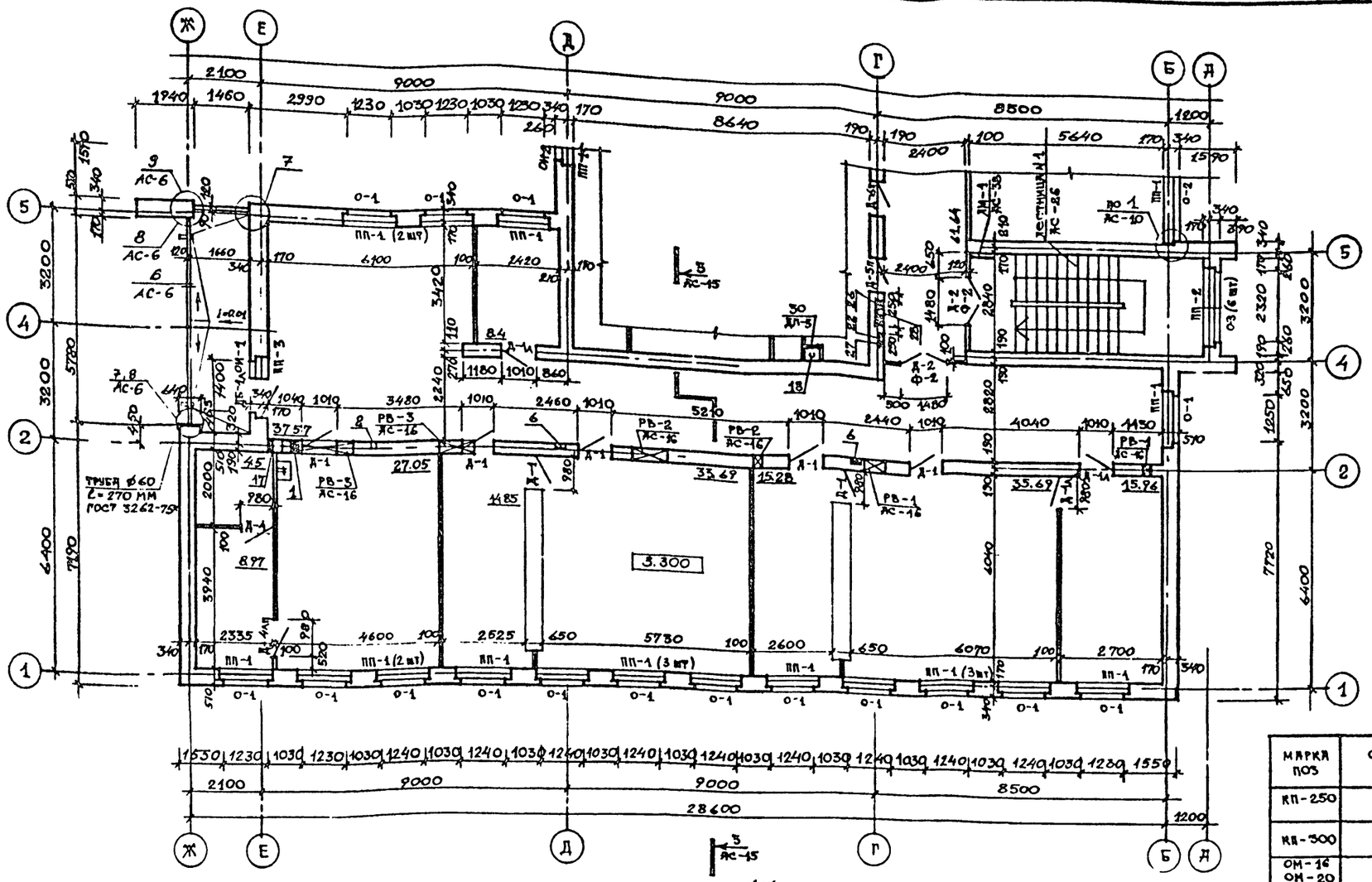

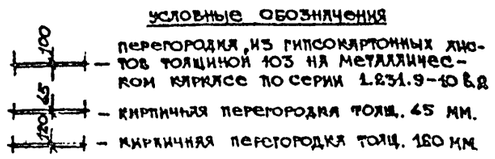

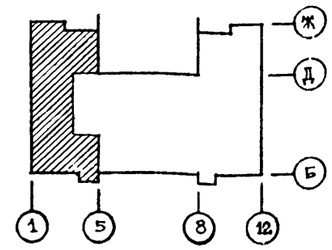

СПЕЦИФИКАЦИЯ ЭЛЕМЕНТОВ ПСП-1

МАРКА ПОЗ	ОБОЗНАЧЕНИЕ	НАИМЕНОВАНИЕ	К-ВО	МАССА ЕД.КГ	ПРИМЕЧАНИЕ
КП-250	2.230-1.в.6	ПРОФИЛЬНОЕ СТЕКЛО КОРОБЧАТОГО ТИПА 244×50×5,5 l = 570 шт	1	8.9	П.М.
КП-300	—"—	—"— 294×50×5,5 l = 570 шт l = 2540 шт	4 14	10.5	—"—
ОМ-16 ОМ-20	—"—	L 90×56×5,5 L 90×56×5,5	6.02 6.02		П.М
ОМ-10 ОМ-11	—"—	L 56×4 L 58×32×5	7.2 12.1		—"—
ТИП-2	2.230-1.в.6	УПЛОТНЯЮЩАЯ ПРОКЛАДКА ТИП-2	17.0		—"—
М 5×10	ГОСТ 3282-74*	ВИНТ М 5×10 ШАГ 600 С ШАЙБОЙ δ=2.5	21		ШТ
ГВОЗДИ	ГОСТ 4028-63*	К 3×80 К 3×40	9 10		—"— —"—
ТИП-5	2.230-1 в.6	ГЕРМЕТИЗИРУЮЩИЙ ЭЛЕМЕНТ ТИП-5	12.1		П.М
ДЮБЕЛЬ	ВРУ/ММ 3-2-66 ММСС. СССР	ДЮБЕЛЬ-ГВОЗДЬ ⌀4,5×40	7		ШТ

1. ДАННЫЙ ЛИСТ СМ. СОВМЕСТНО С АС-6...11.
2. ОБЩИЕ ПРИМЕЧАНИЯ СМ. ЛИСТ АС-6.

10316/2

224-1-657.13.89 -АС

НАЧ.ОТД	РЖЕВИШЕВСКИЙ	
ГЛ.СП.АРХ	ШТЕЙНБЕРГ	
ГЛ.СП.КОН	ЗАХАРЧЕНКО	
ГАП	ГАЛЕТКО	
РУК.ГР.АР	ЕРОХИНА	
ПРОВЕРИЛ	ЕРОХИНА	
РАЗРАБОТ	ДЗЮБИНСКАЯ	

ПРИВЯЗАН

Инв.№

СРЕДНЯЯ ОБЩЕОБРАЗОВАТЕЛЬНАЯ ШКОЛА НА 11 КЛАССОВ /132 УЧАЩИХСЯ/

ПЛАН 2 ЭТАЖА МЕЖДУ ОСЯМИ 1-5. ПЕРЕГОРОДКА ПСП-1

Стадия	Лист	Листов
Р	9	

Госстрой УССР Укрниипгражданселстрой г.Киев

РУК.ГР.КОНСТР.	ЛЫСИКОВ	
РУК.ГР.ОВ	ГИЛЛЕР	
РУК.ГР.ВК	ЛЕВ М.М.	
РУК.ГР.ЭО	МЕЛЬНИЧУК	

Взам.инв.№ | Подпись и дата | Инв.№ подл.

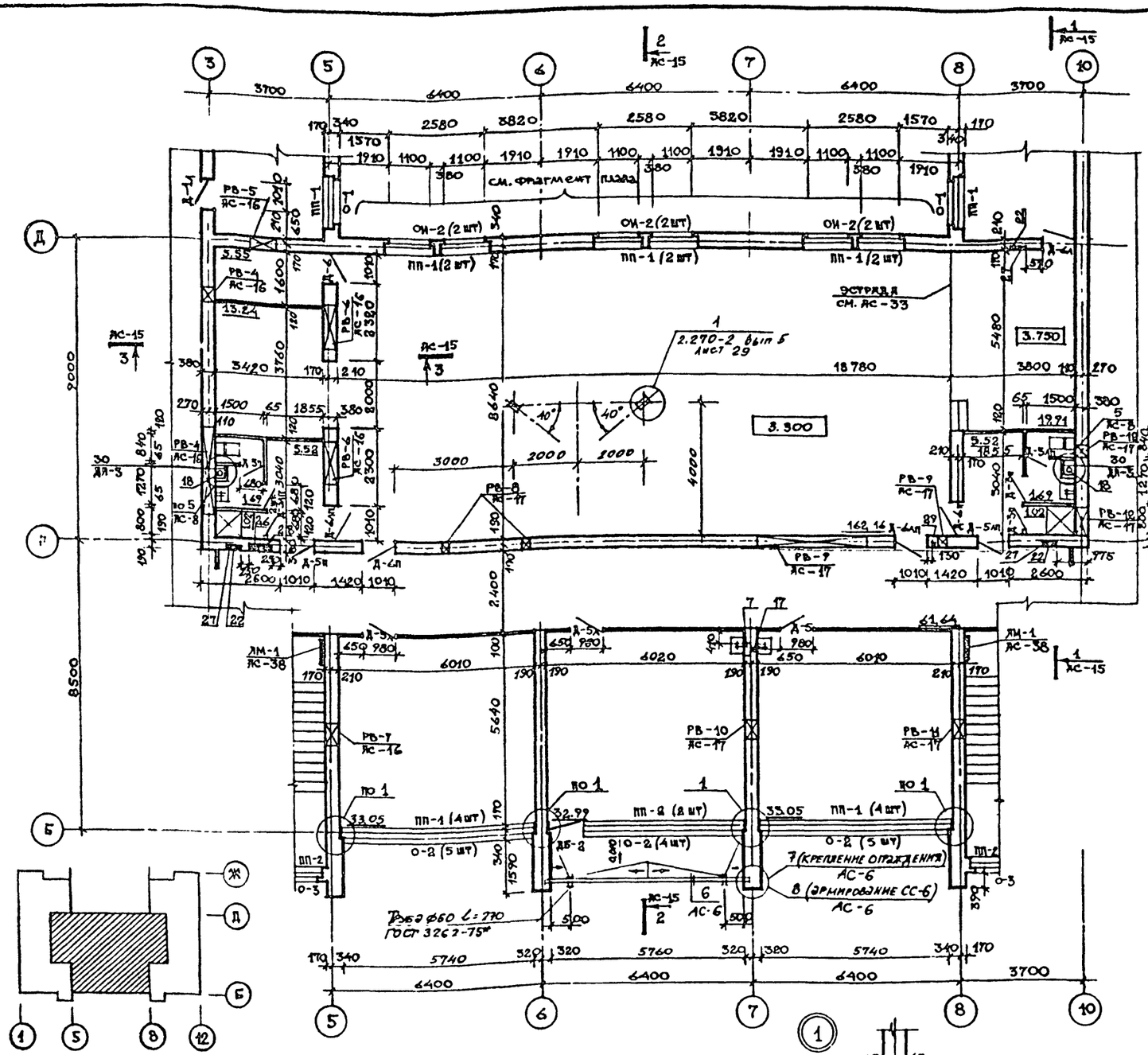

Фрагмент плана стены по оси „Д" на отм. +7000.

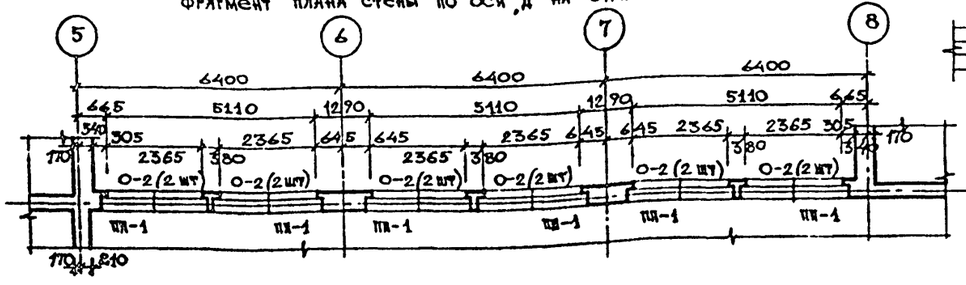

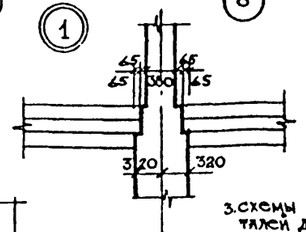

1. Данный лист рассматривать совместно с АС-6..11.
2. Общие примечания см. лист АС-6.
3. Схемы расположения закладных деталей для крепления спортоборудования см. лист АС-11.

Спецификация

Марка поз.	Обозначение	Наименование	Количест. Гэт	Гэт.	Всего	Масса ед.кг	Примечание
		Оконные блоки					
О-1	1.236.5-12 в.1 и 1.2	ОС 21-13,5 В	31	32	63		
О-2	—"—	ОС 21-12 В	19	26	45		
О-3	—"—	ОС 12-12 В	—	12	12		
ОИ-1	см. АС-36	ОИ-1	—	2	2		
ОИ-2	см. АС-37	ОИ-2	4	6	10		
ОП-5	1.279.9-2	Окно приема и выдачи ОП-5	1	-	1		
		Фрамуги					
Ф-1	1.136-12 в.1	Фрамуга наружная ФН 03-15	9	—	9		
Ф-2	—"—	Фрамуга внутренняя ФВ 04-15	5	4	9		
ФИ-1	см. АС-36	Фрамуга наружная ФИ-1	3	—	3		
	Плиты	Подоконные					
ПП-1	1.136.1-13.1	ПОО 14.35.45-Т	40	52	92	57	
ПП-2	—"—	ПОО 25.35.45-Т-Д	7	4	11	98	
ПП-3	—"—	ПОО 7.35.45-Т	—	2	2		
ЛМ-1	см. АС-38	Лестница металлическая ЛМ-1	-	2	2		
МР-4	см. АС-38	Металлическая решетка МР-4	—	2	2		
МР-5	см. АС-38	—"— МР-5	1	—	1		
Э-1	см. АС-34	Экран санузла Э-1	2	—	2		
ВР-1	см. АС-36	Вентиляционная решетка ВР-1			6		
ВР-2 ВР-3	см. АС-36	Вентиляционная решетка ВР-1 и ВР-2			2 2		

10316/2

Рук. гр. конст.	Лысиков	
Рук. гр. ов	Гиллер	
Рук. гр. вн.	Жев М.М.	
Рук. гр. эо	Мельничук	
Взам. инв. №		
Подпись и дата		
Инв. № подл.		

224-1-657.13.89 -АС

Нач. отд.	Ржевишевский	
Гл. сп. кон.	Захарченко	
Гл. сп. арх.	Штейнберг	
Гап	Галетко	
Рук. гр. арх.	Ерохина	
Проверил	Ерохина	
Разработ.	Дзюбинская	

Привязан

Инв. №

Средняя общеобразовательная школа на 11 классов /132 учащихся/

План 2 этажа между осями 3-10. Фрагмент плана стены по оси „Д" на отм. 7000

Стадия	Лист	Листов
Р	10	

Госстрой УССР
Укрниипгражданскельстрой
г. Киев

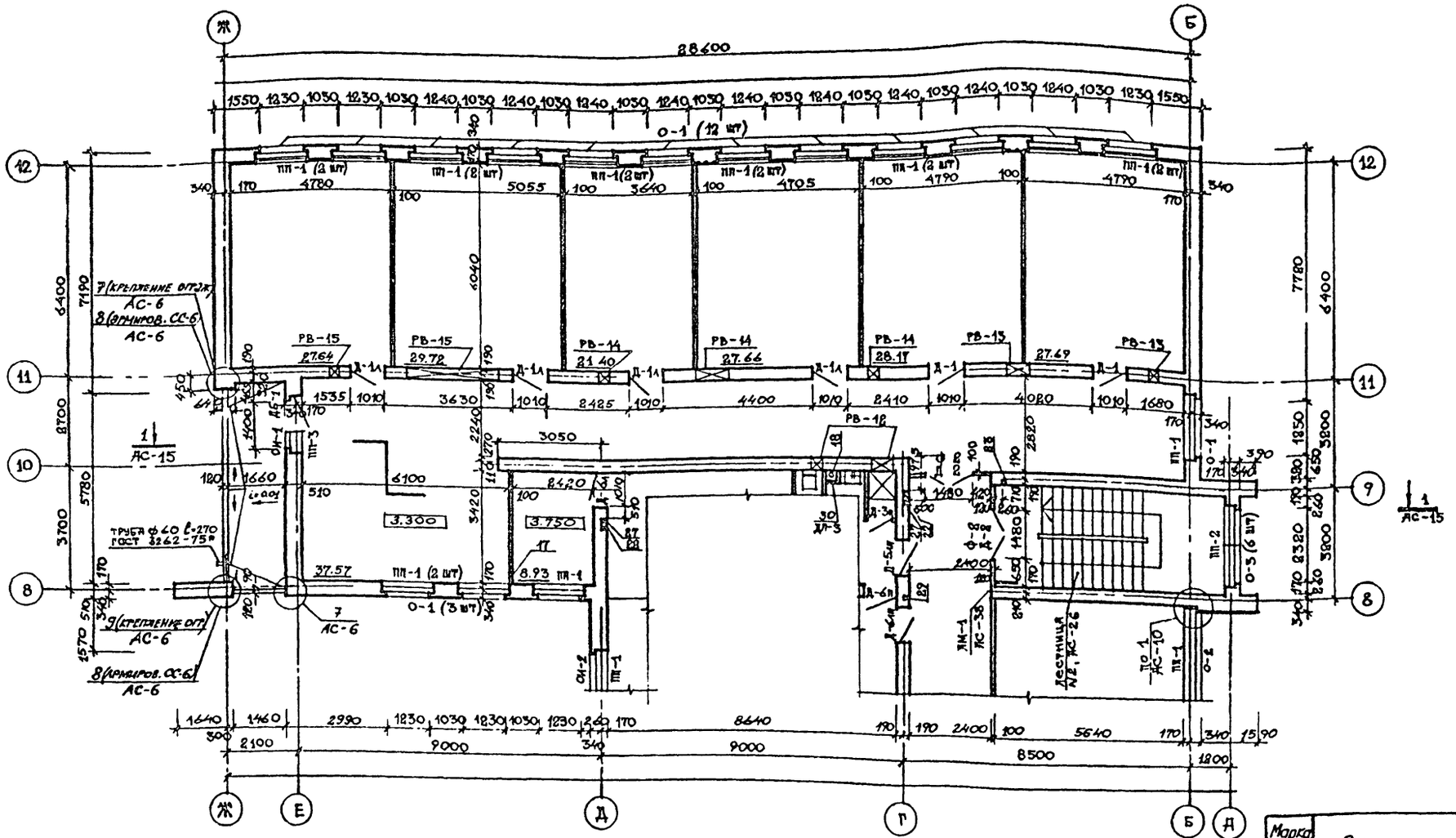

Схема расположения закладных деталей для крепления спортоборудования по оси „5"

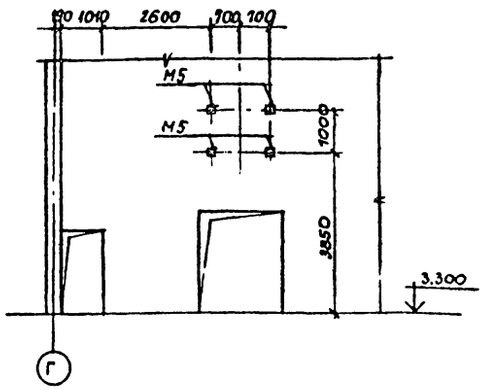

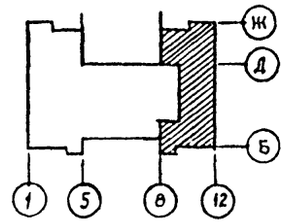

Схема расположения закладных деталей для крепления спортоборудования по оси „Г"

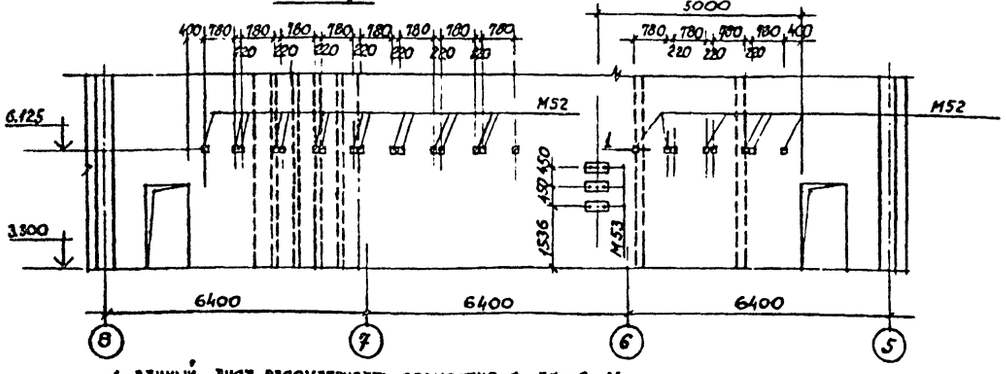

1. Данный лист рассматривать совместно с АС-6...11.
2. Позиция 1 в узле 1 приваривается только к закладным, расположенным в месте прохождения вентканала.
3. Общие примечания см. лист АС-6.

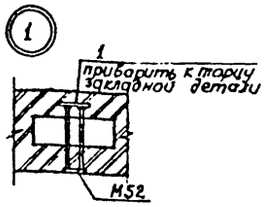

Спецификация

Марка поз.	Обозначение	Наименование	К-во шт.	Масса ед.кг	Примечание
М52	2.270-2 вып.5	Закладная деталь М-52	24	1,23	
М5	——"——	——"—— М-5	4	1,60	
1		ф6 А1 ГОСТ 5781-82* ℓ=150	7	0,033	

10316/2

Нач.отд.	Рахлевский		
Гл.спец.арх	Штейнберг		
Гл.спец.конс.	Захарченко		
ГАП	Галецко		
Рук.гр.арх.	Ерохина		
Проверил	Ерохина		
Разработ.	Дзюбинская		

Привязан

Инв.№

224-1-657.13.89 – АС

средняя общеобразовательная школа на 11 классов /132 учащихся/

План 2 этажа между осями 8-12. Схемы расположения закладных деталей для крепления спортоборудования.

Стадия	Лист	Листов
Р	11	

Госстрой УССР Укрпромгражданстрой г.Киев

Рук.гр.ж/ж Лысиков
Рук.гр.ов Гилер
Рук.гр.вк Лев М.К.
Рук.гр.эо Кислинчук

Инв.№ подл. | Подпись и дата | Взам.инв.№

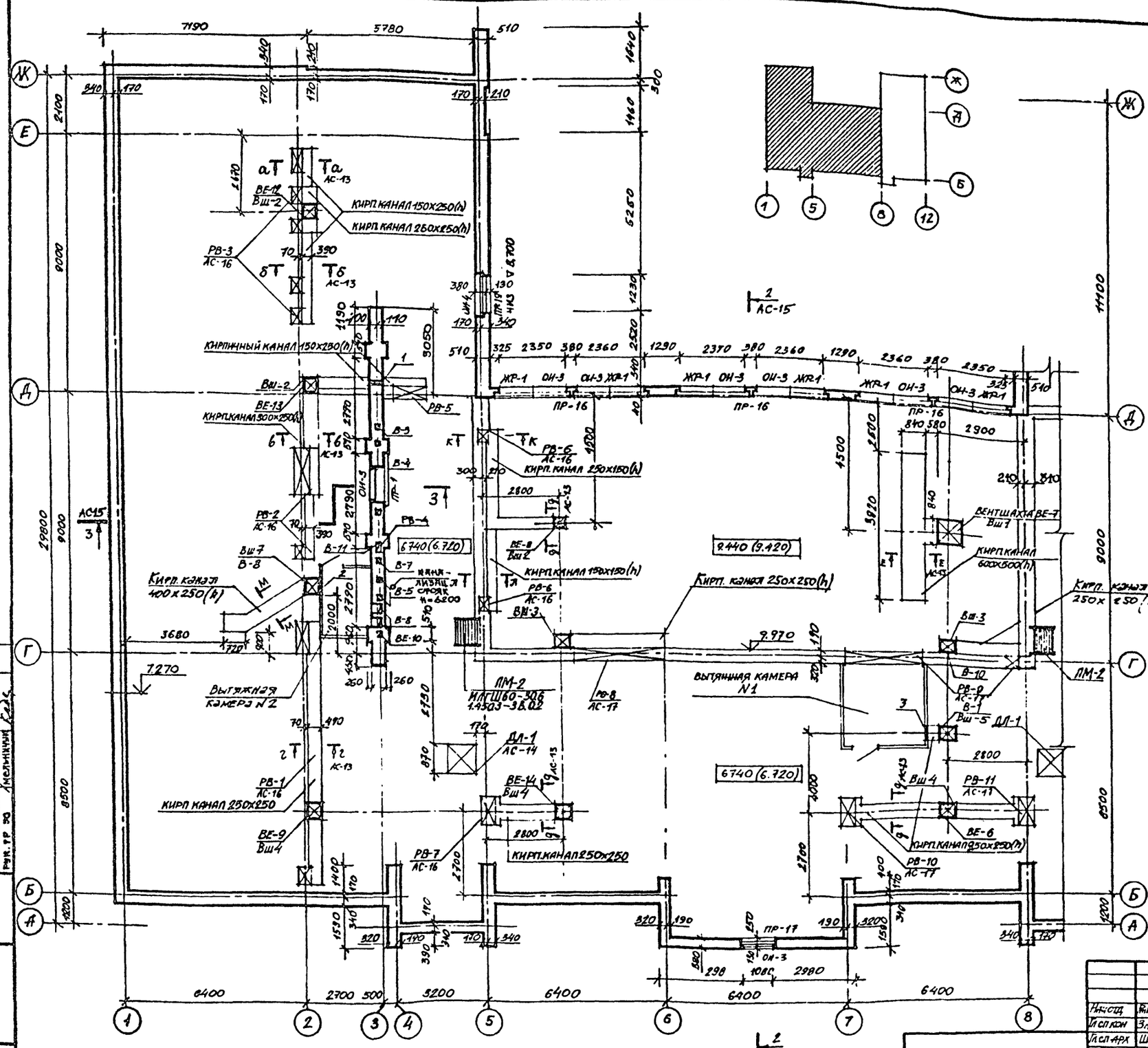

1. Данный лист рассматривать совместно с АС-13.

ТАБЛИЦА ОТВЕРСТИЙ

№ отв.	Размер в свету мм	Отметка низа отв.	Назначение
1	150х250	9,220	ОВ
2	400х250	9,220	ОВ
3	250х250	9,220	ОВ

10316/2

Рук.гр.констр	Лысиков			
Рук.гр.ОВ	Гилер			
Рук.гр.ВК	Лось М.М.			
Рук.гр.ЭО	Мельницкий			

Инв.№ подл. | Подпись и дата | Взам.инв.№

ПРИВЯЗАН

Инв.№

				224-1-657.13.89	АС
Нач.отд	Клепиш Вскил				
Гл.спец	Зинкуленко				
Гл.спар	Шпейнберг				
ГИП	Галетко			Средняя общеобразовательная школа на 11 классов (132 учащихся)	Стадия: Р; Лист: 12; Листов:
Рук.гр.ОВ	Ерохина				
Проверил	Ерохина				
Разработ	Хорькова			План перекрытия между осями 1-8	Госстрой УССР Укрпингражданстрой г.Киев
Разработ	Дворовская				

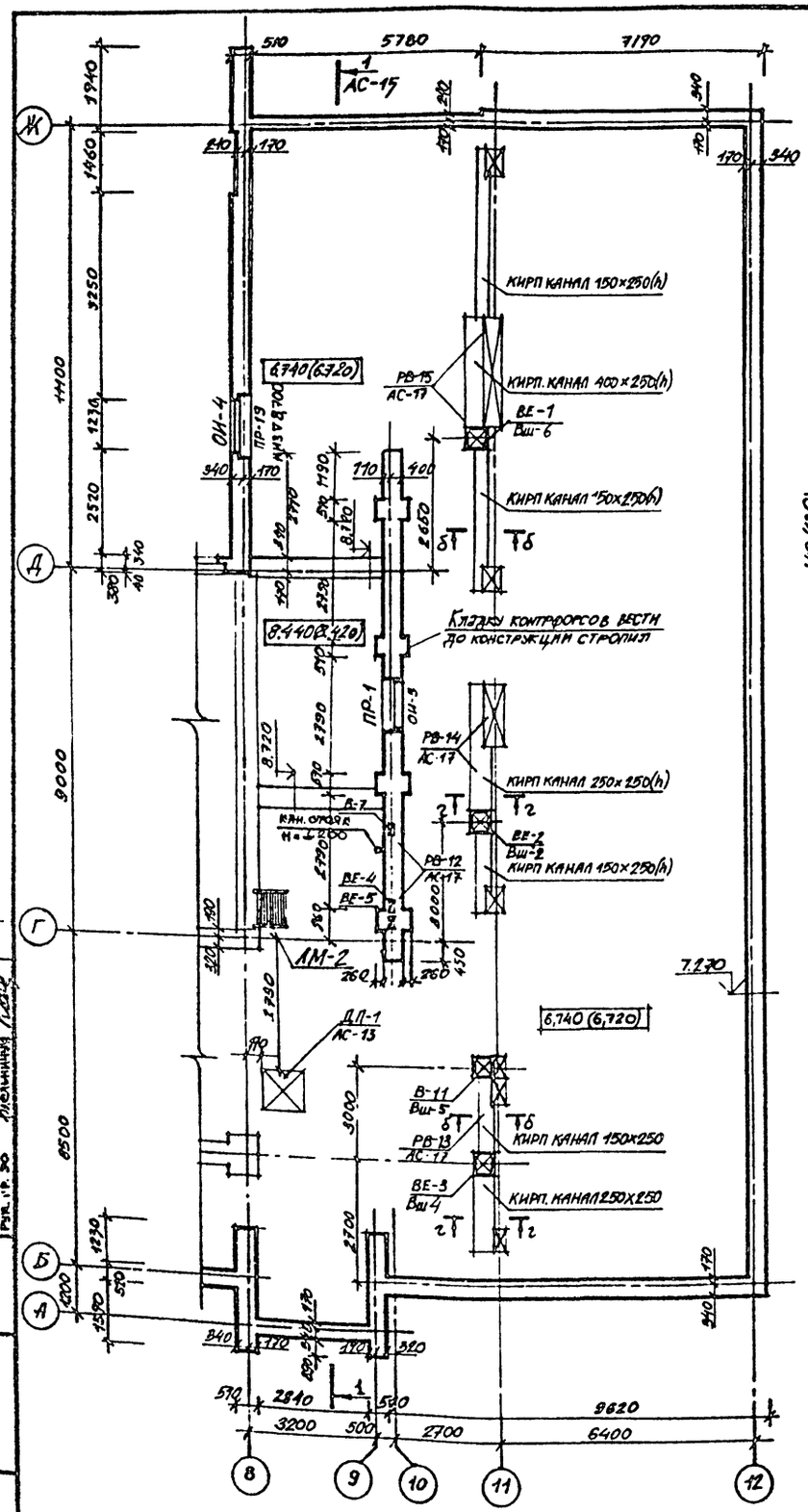

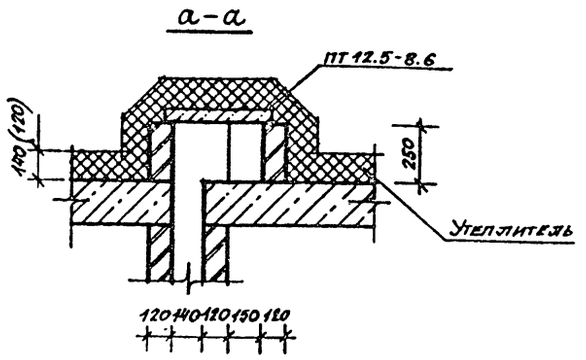

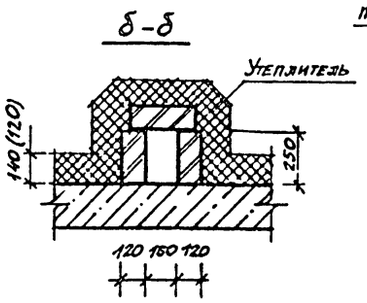

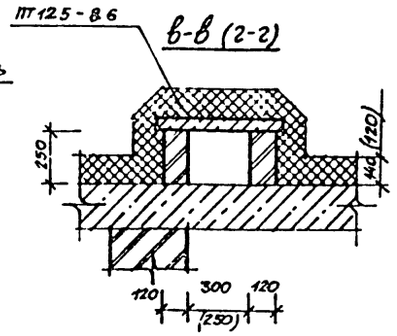

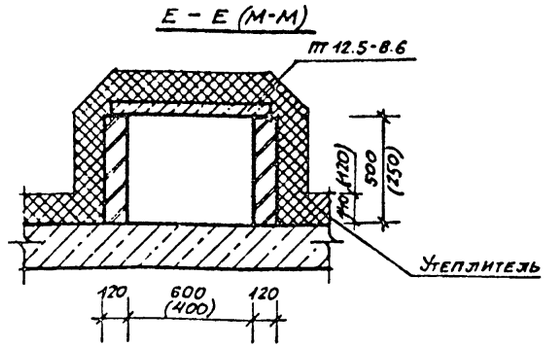

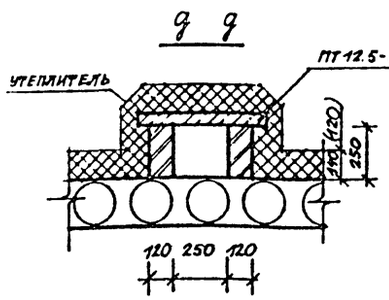

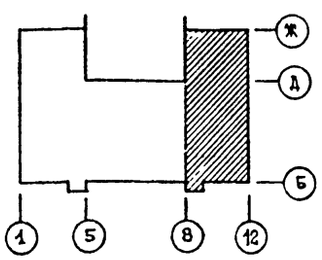

Спецификация вентиляционных шахт

Марка поз.	Обозначение	Наименование	К-во шт.	Масса	Примеч.
1	2.190-1/72 В.II	Вш-1 800×800×3800(h)	1		
2	—— " ——	Вш-2 250×250×3800(h)	4		
3	—— " ——	Вш-3 250×250×2200(h)	2		
4	—— " ——	Вш-4 250×250×3300(h)	4		
5	—— " ——	Вш-5 250×250×4200(h)	2		
6	—— " ——	Вш-6 400×200×3800(h)	1		
7	—— " ——	Вш-7 400×400×3800(h)	1		

Спецификация элементов заполнения проемов

Марка поз.	Обозначение	Наименование	Кол. шт.	Масса	Примеч.
ОИ-3	АС-37	Оконный блок ОИ-3	7		
ОИ-4	АС-37	Оконный блок ОИ-4	2		
ЖР-1	АС-36	Жалюзийная решетка	6		
ДЛ-1	ГОСТ 24698-81	Люк ДЛ10-10	2		

Спецификация плоских ж.-б. плит

Марка поз.	Обозначение	Наименование	Кол. шт.	Масса	Примеч.
	1.243.1-4	ПТ 12.5-8.6	58	96	

Спецификация металлических лестниц

Марка поз.	Обозначение	Наименование	Кол. шт	Масса	Примеч.
ЛМ-2	1.450.3-3 В.0,2	МЛГШ 60-30.6	2	140,5	

1. Данный лист рассматривать совместно с АС-12
2. Размеры и отметки в скобках даны для температуры -20°С.
3. Стенки вентиляционных каналов выполнять из кирпича М75 на растворе М25.
4. Конструкцию, крепление и примыкание вентиляционных шахт к элементам покрытия выполнять по серии 2.190-1/72 вып.2.

10316/2

Нач.отд.	Лепишевский		
Гл.сп.кон.	Балагуенко		
Гл.сп.арх.	Штейнберг		
ГАП	Галетко		
Рук.гр.арх.	Ерохина		
Проверил	Ерохина		
Разработ.	Хорькова		
Разработ.	Дубровская		

224-1-657.13.89 АС

Средняя общеобразовательная школа на 11 классов (132 учащихся)

План чердака между осями 8-12

Стадия	Лист	Листов
Р	13	

Госстрой УССР Укринингражданселькстрой г.Киев

ПРИВЯЗАН

Инв.№

Рук.гр.конструк. Лысиков
Рук.гр.ОВ Гиллер
Рук.гр.ВК Хев М.М.
Рук.гр.ЭО Хмельницкий

Взам.инв.№ | Подпись и дата | Инв.№ подл.

План крыши

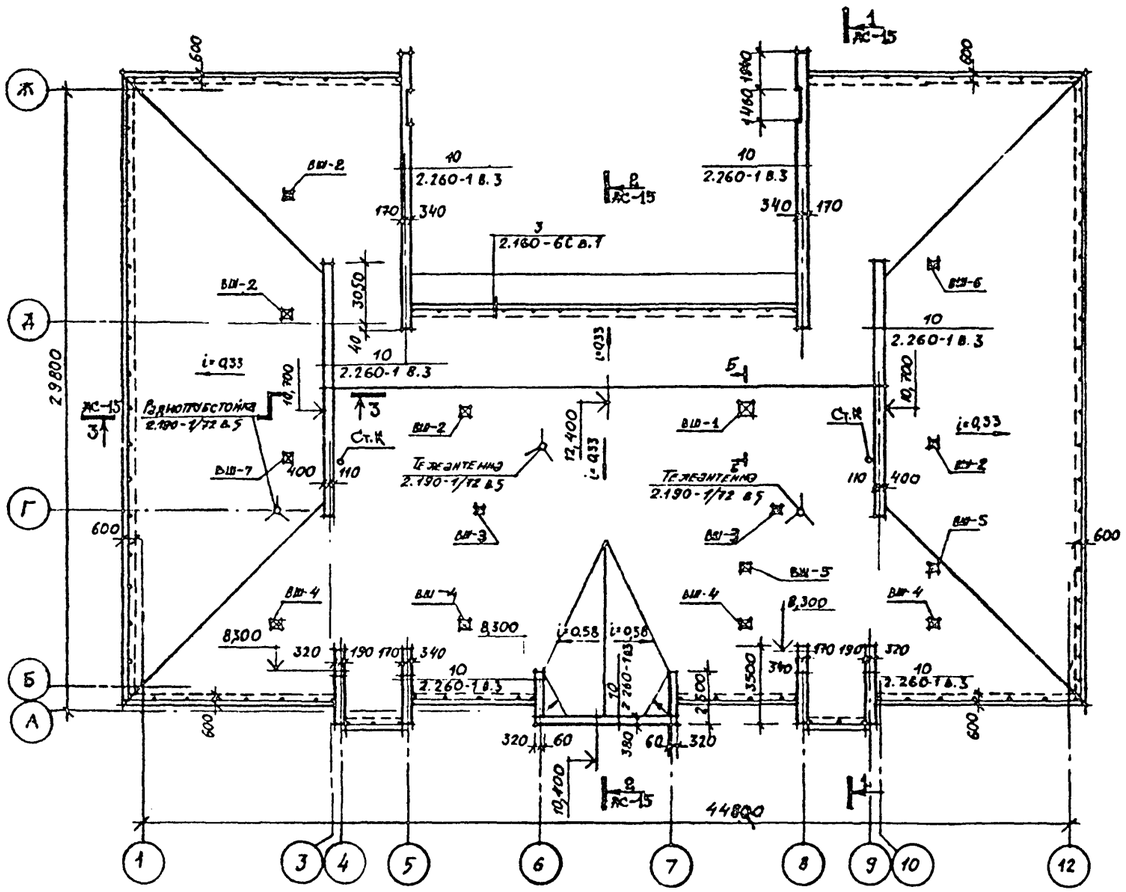

Лаз на чердак

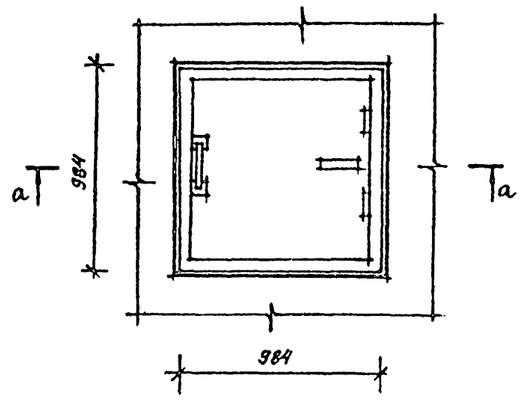

а - а

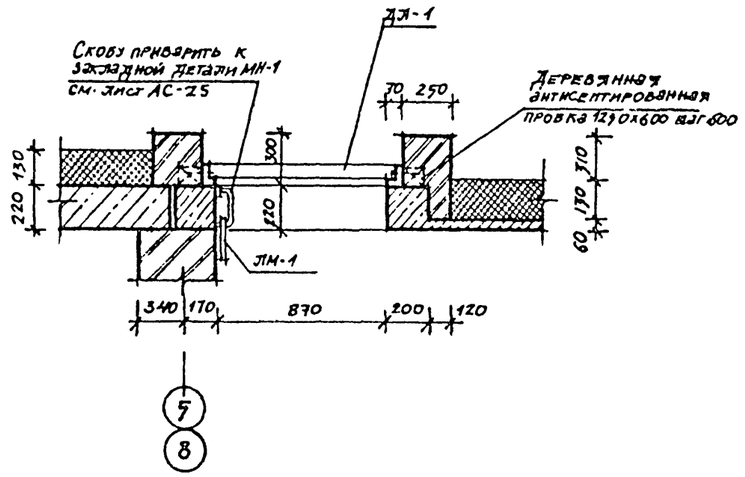

Привязку вентиляционных шахт см. лист АР-12;13

Б – Б

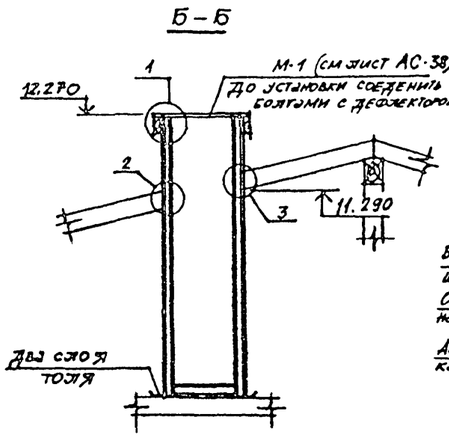

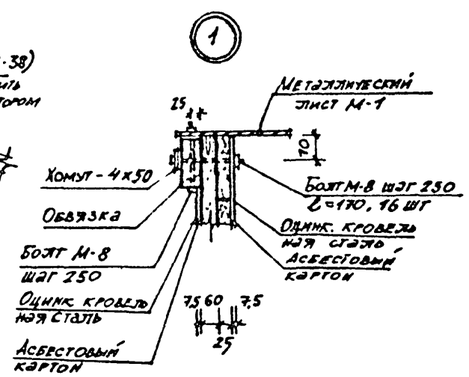

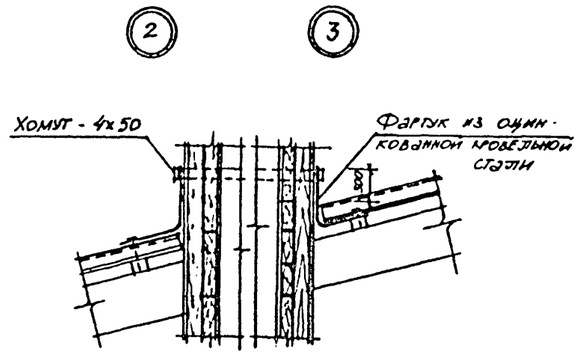

10316/2

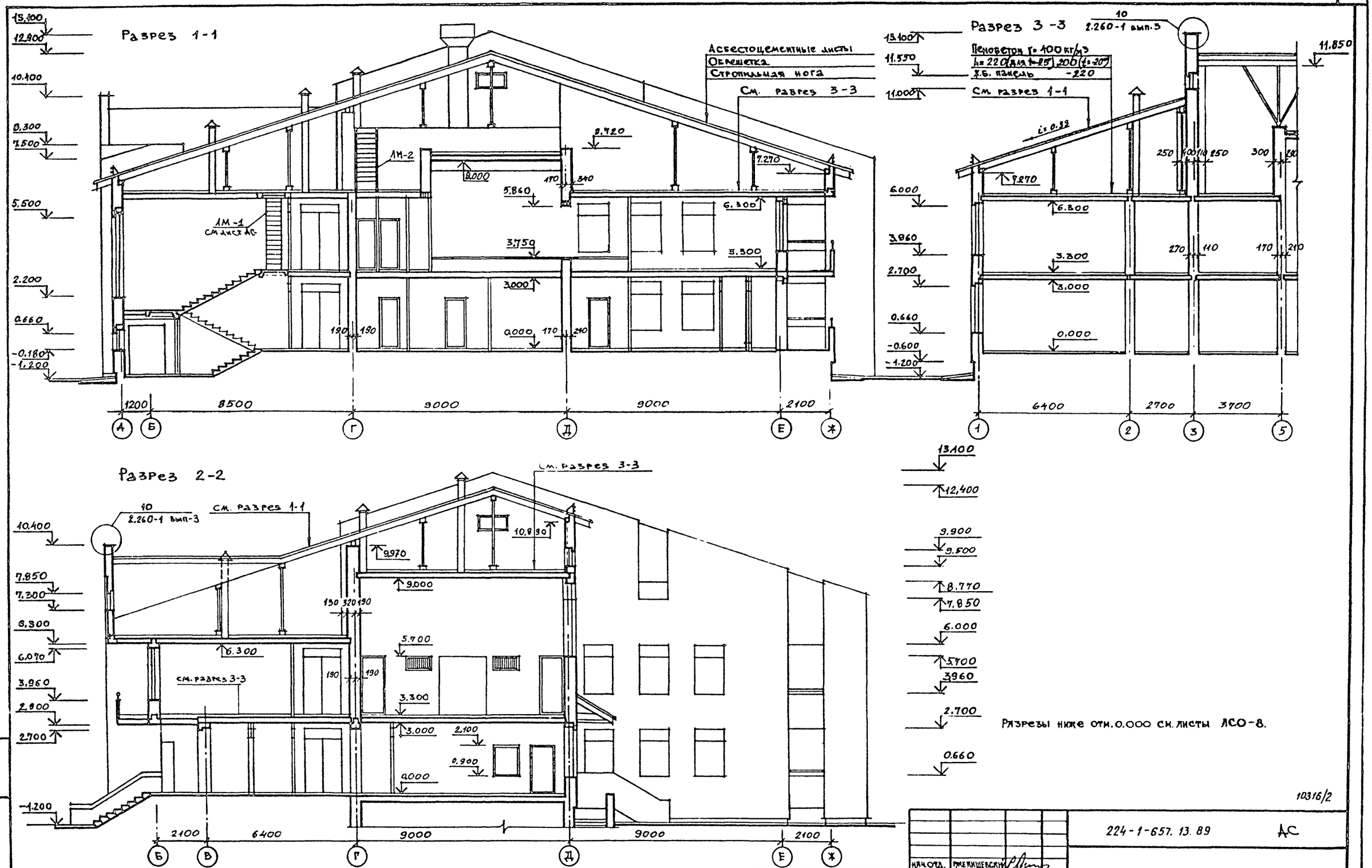

10316/2

224-1-657.13.89			АС
Средняя общеобразовательная школа на 11 классов (132 учащихся)	Стадия	Лист	Листов
	Р	15	
Разрезы 1-1, 2-2, 3-3	Госстрой УССР Укрниипгражданстрой г.Киев		

НАЧ.ОТД.	РЖЕПИШЕВСКИЙ	
ГЛ.СП КОН	ЗАХАРЧЕНКО	
ГЛСП АРХ	ШТЕЙНБЕРГ	
ГАП	Галетко	
Рук.гр.	Ерохина	
Провер	РЖЕПИШЕВСКИЙ	
Разраб	Ерохина	

ПРИВЯЗАН

Инв.№

Взам.инв.№ | Подпись и дата | Инв.№ подл.

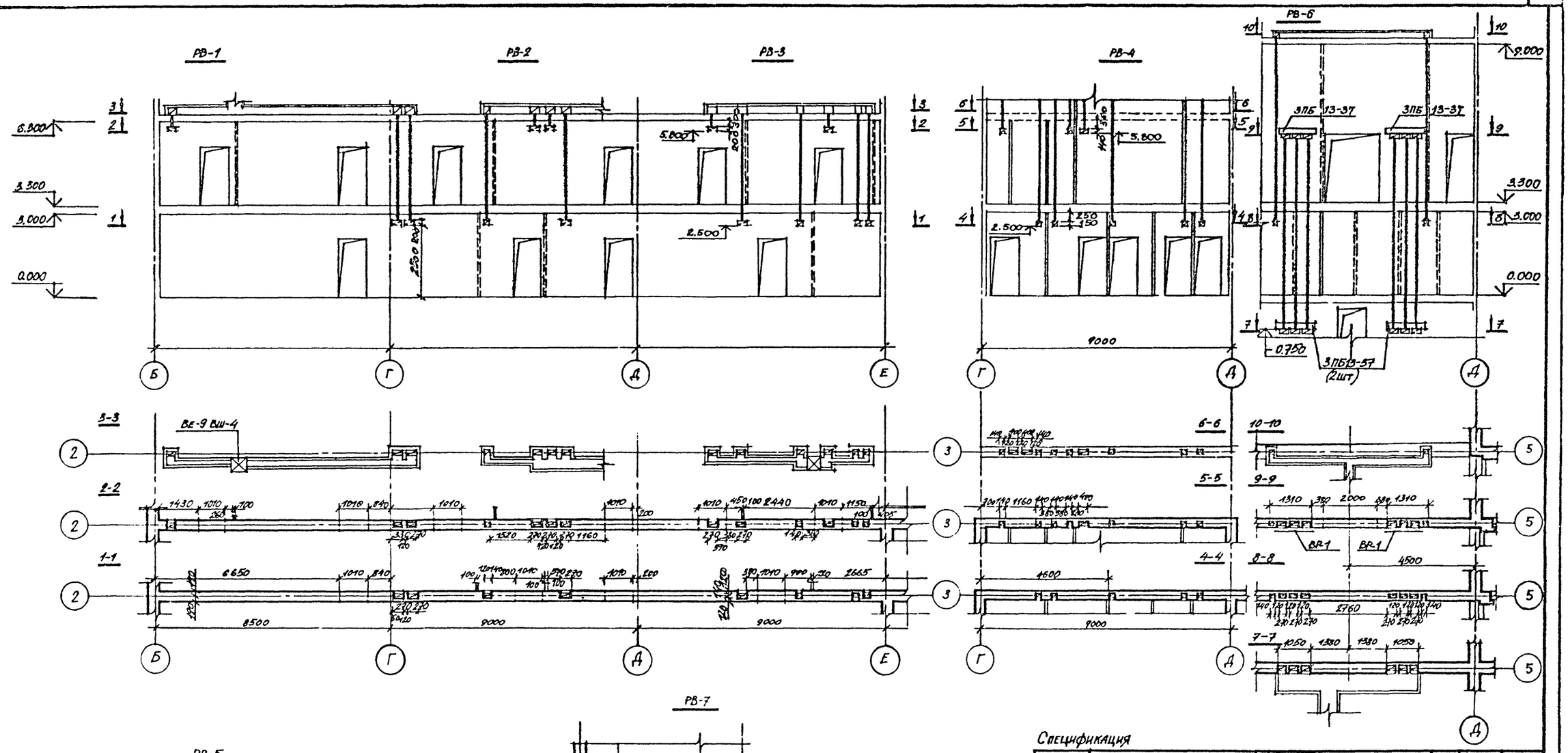

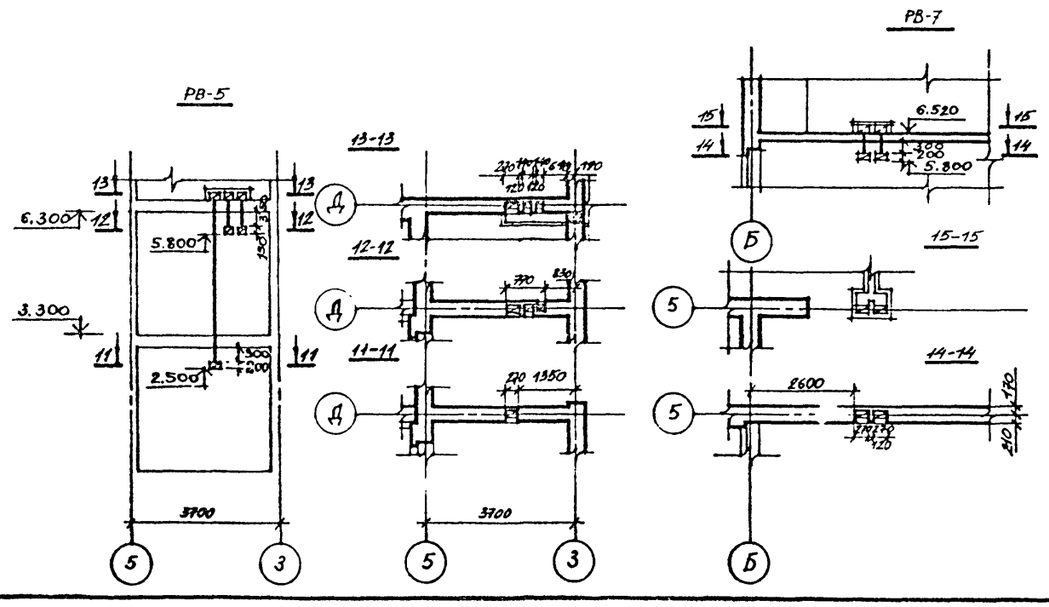

Спецификация

№	Обозначение	Наименование	К-во	Масса кг	Примечание
1	1.038.1-1, вып.1	3ПБ13-37	6	85	
2	1.038.1-1, вып.1	3ПБ18-37	2	119	
3	1.038.1-1, вып.1	2ПБ29-4	2	120	
4					

10316/2

224-1-657.13.89 -АС

Нач отд	Трепишевский	
Гл сп кон	Захарченко	
Гл сп арх	Штейнберг	
ГАП	Галетко	
Рук гр арх	Ерохина	
Проверил	Ерохина	
Разработал	Хорькова	

ПРИВЯЗАН

Инв.№

Средняя общеобразовательная школа на 11 классов (132 учащихся)

Развертки вентканалов РВ-1, РВ-2, РВ-3, РВ-4, РВ-5, РВ-6, РВ-7,

Стадия	Лист	Листов
Р	16	

Госстрой УССР
Укрниинграждансвязьстрой
г.Киев

Рук. гр. ОВ Гиллер

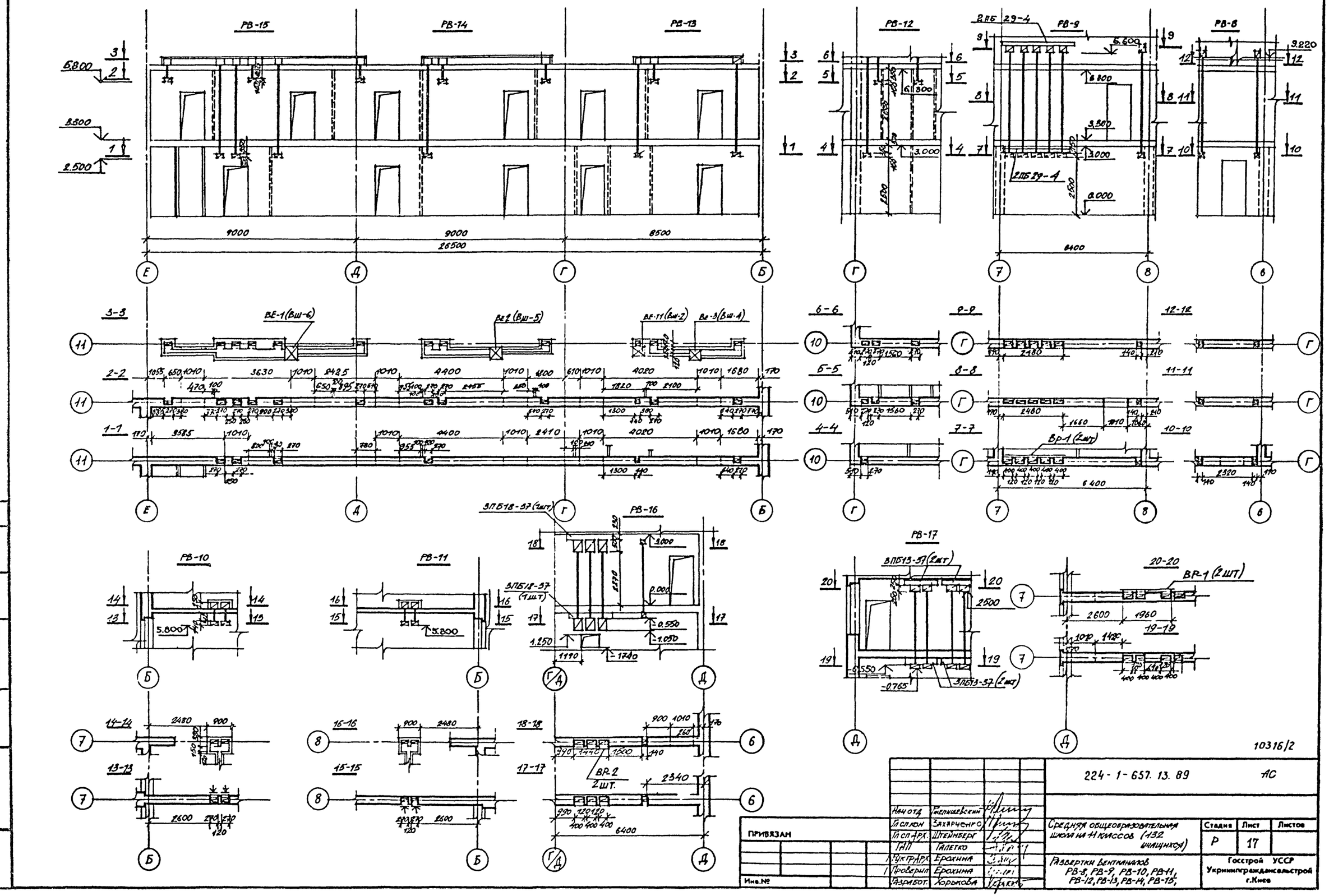

				224-1-657.13.89	АС
	Нач отд	Гнепишевский			
	Гл сп кон	Захарченко		Средняя общеобразовательная школа на 11 классов (132 учащихся)	Стадия: Р; Лист: 17; Листов:
ПРИВЯЗАН	Гл сп Арх.	Штейнберг			
	ГАП	Галетко			
	Рук гр Арх	Ерохина		Развертки вентканалов РВ-8, РВ-9, РВ-10, РВ-11, РВ-12, РВ-13, РВ-14, РВ-15,	Госстрой УССР Укринингражданскстрой г.Киев
	Проверил	Ерохина			
Инв.№	Разработ.	Хорькова			

Маркировочный
план 1 этажа

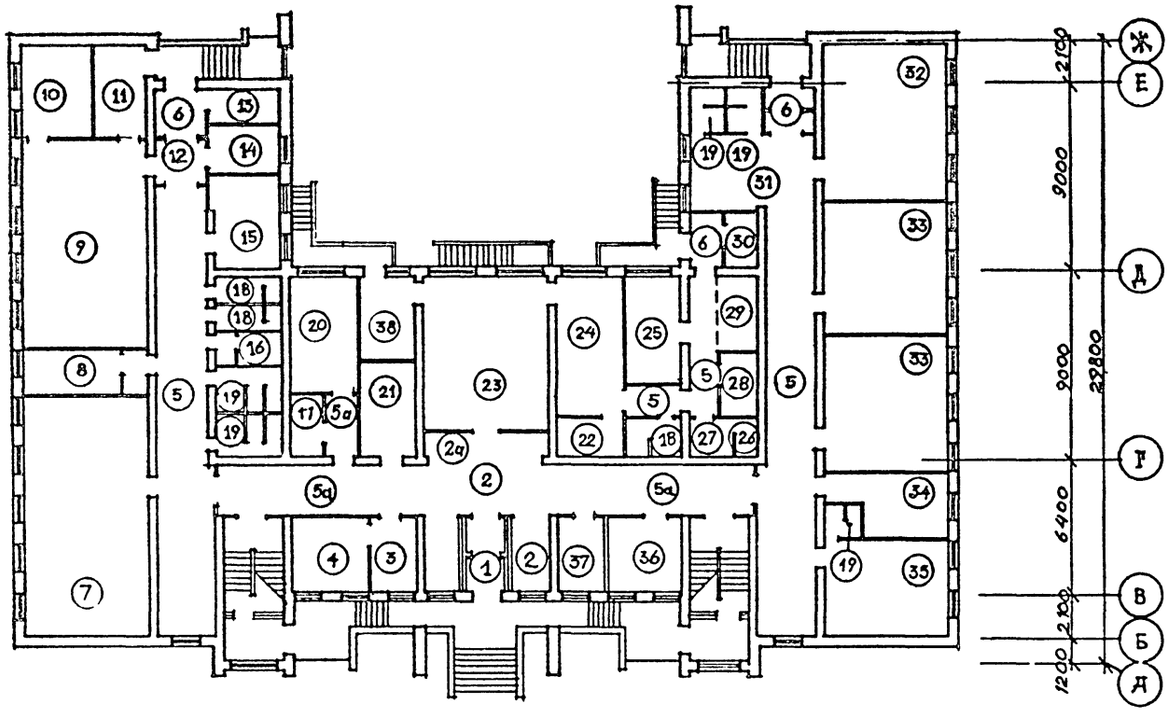

Маркировочный
план 2 этажа

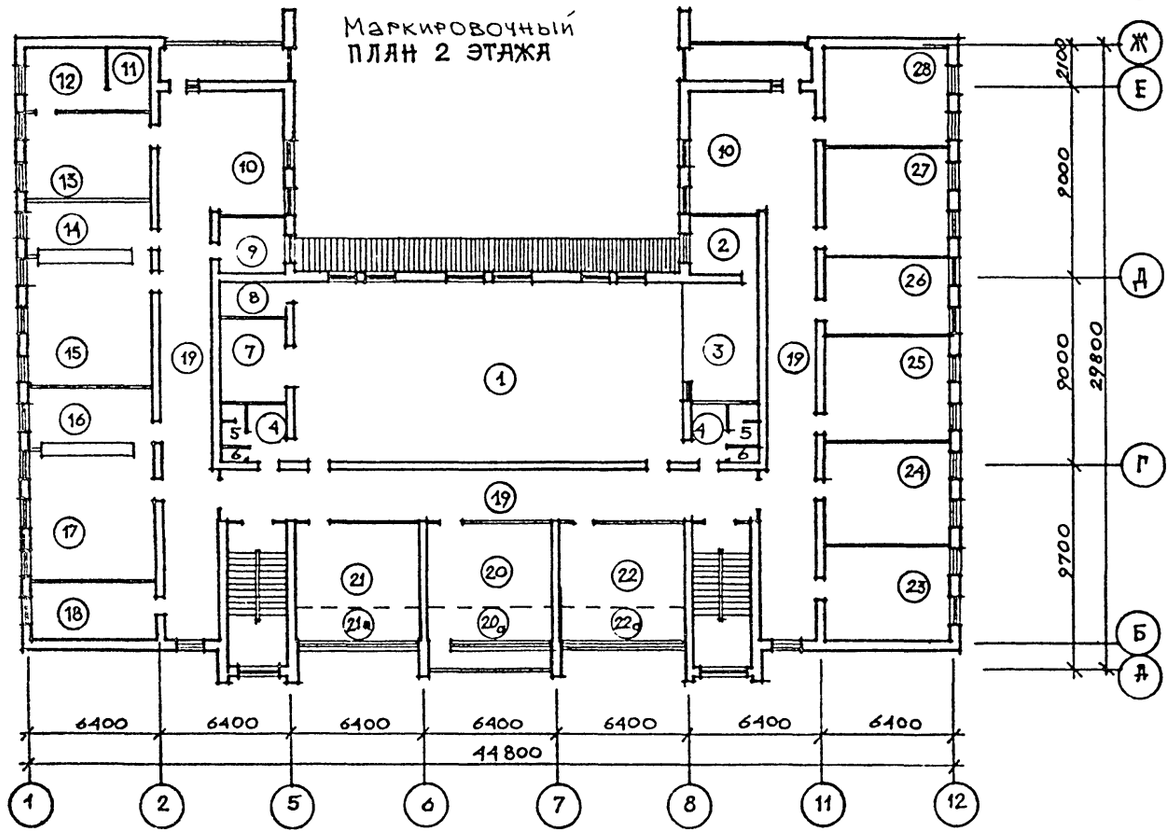

Экспликация помещений

NN	Наименование	Площадь /м²/
1	2	3
	1 этаж	
1	Тамбур главного входа	6.22
2	Вестибюль с гардеробной	37.92
3	Канцелярия	7.0
4	Кабинет директора	11.8
5	Коридор	169.84
6	Тамбур	21.12
7	Кабинет обслуживающих видов труда	69.37
8	Медицинская комната	10.0
9	Комбинированная мастерская	57.44
10	Инструментальная – комната мастера	15.40
11	Кладовая хранения сырья и готовой продукции	11.20
12	Тамбур-шлюз	5.42
13	Помещение для хранения хозинвентаря	5.62
14	Комната техперсонала	8.86
15	Помещение юных натуралистов	14.92
16	Кабина личной гигиены женщин	4.46
17	Электрощитовая	5.15
18	Санузлы персонала	11.81
19	Санузлы учащихся	21.73
20	Учительская-методкабинет	17.35
21	Фотолаборатория	11.18
22	Моечная кухонной посуды	6.18
23	Обеденный зал на 40 мест	43.65
24	Доготовочный цех	19.4
25	Овощной, мясо-рыбный цех	10.16
26	Душевая	2.06
27	Гардеробная персонала, бельевая	4.9
28	Кладовая сухих продуктов	5.62
29	Место для установки холодильной камеры	5.45
30	Кладовая овощей	4.64
31	Рекреационное помещение	22.56
32	Помещение для трудового обучения	44.40
33	Классное помещение	74.68
34	Кабинет завуча	14.14
35	Комната отдыха/спальная-вожатых	26.13
36	Пионерская комната, комитет ВЛКСМ.	11.8
37	Комната ученического самоуправления	7.0
38	Моечная столовой посуды	9.88
	2 этаж	
1	Спортзал-актовый зал	162.16
2	Кабинет инструктора физвосп.	8.93
3	Эстрада	19.91
4	Раздевальная	11.04
5	Уборная	5.58
6	Душевая	2.04
7	Снарядная	13.24
8	Инвентарная	3.55
9	Технический центр	8.4
10	Рекреационное помещение	75.14
11	Комната хранения оружия	4.5
12	Инвентарная	8.97
13	Военный кабинет	27.05
14	Лаборантская физики	14.85
15	Лаборатория физики и астроном.	33.69
16	Лаборантская химии	15.28
17	Лаборатория химии и биологии	35.69
18	Лаборантская биологии	15.96
19	Коридор	160.32
20	Кабинет черчения	32.99
21	Кабинет по профориентации	33.05
22	Кабинет информатики и ЭВТ	33.05
23	Кабинет иностранных языков	27.69
24	Кабинет математики	28.17
25	Кабинет истории	27.66
26	Библиотека	21.40
27	Кабинет русского языка	29.72
28	Кабинет родного языка	27.64

10316/2

Ведомость отделки помещений см. лист АС-19.

		224-1-657.13.89	-АС
Нач. отд.	Желищевский		
Гл. спец. арх.	Штейнберг		
Гл. спец. конс.	Захарченко		
ГАП	Галетко		
Рук. гр. арх.	Ерохина		
Проверил	Ерохина		
Разработал	Лукомская		

Привязан

Инв. №

Средняя общеобразовательная школа на 11 классов /132 учащихся/	Стадия	Лист	Листов
	Р	18	
Маркировочные планы полов и отделки помещений. Экспликация помещений.	Госстрой УССР Укрниигражданстрой г. Киев		

Инв. № подл. | Подпись и дата | Взам. инв. №

Нумерация или NN помещений	Потолок		Стены или перегородки		Низ стены или перегородки / панель /			Полы			Примечание
	площадь	вид отделки	площадь	вид отделки	площадь	вид отделки	высота (мм)	тип пола по серии	покрытие	площадь	
1	2	3	4	5	6	7	8	9	10	11	12
				1 этаж							
1	6.22	известковая побелка	42.4	водоэмульс. окраска	—	—	—	243 / 185	бетон мозаичного сост. класса В 15-20 МН	6.22	
2	28.41	— " —	54.36	— " —	—	—	—	— / 185	— " —	28.41	
3	7.0	клеевая окраска	25.93	клеевая окраска	—	—	—	225 / 155	линолеум ГОСТ 7251-77	7.0	
4	11.8	— " —	34.72	— " —	—	—	—	— / —	— " —	11.8	
5	116.85	известковая побелка	478.58	водоэмульс. окраска	—	—	—	— / —	— " —	116.85	
6	21.12	— " —	87.96	— " —	—	—	—	243 / 185	бетон мозаичного сост. кл. В 15-20 МН	21.12	
7	69.37	— " —	52.13	известковая побелка	44.48	масляная окраска	1500	225 / 155	линолеум ГОСТ 7251-77	69.37	
8	10.0	клеевая окраска	18.22	клеевая окраска	17.49	— " —	— " —	225 / —	линолеум ГОСТ 7251-77	10.0	
9	59.44	известков. побелка	47.16	известков. побелка	36.24	— " —	— " —	245 / 184	бетон класса В 15-20 МН	59.44	
10	15.40	— " —	23.80	— " —	19.84	— " —	— " —	— / —	— " —	15.40	
11	11.20	— " —	21.05	— " —	17.52	— " —	— " —	— / —	— " —	11.20	
12	5.42	— " —	25.92	водоэмульс. окраска	—	—	—	243 / 175	бетон мозаичн. состава класса В 15-20 МН	5.42	
13	5.62	— " —	21.36	— " —	—	—	—	— / —	— " —	5.62	
14	8.86	— " —	36.3	— " —	—	—	—	— / —	— " —	8.86	
15	14.92	— " —	19.75	клеевая окраска	19.32	масляная окраска	1500	— / —	— " —	14.92	
16	4.71	— " —	18.42	известковая побелка	13.44	керамическ. плитка	1500	250 / 180	керамич плитки ГОСТ 6787-80*	4.46	
17	5.15	— " —	28.56	— " —	—	—	—	240 / 175	керамич. плитки ГОСТ 6787-80*	5.15	
18	12.0	— " —	52.14	— " —	43.8	керамич. плитка	1500	250 / 180	керамич плитка ГОСТ 6787-80*	11.81	
19	22.54	— " —	78.52	— " —	79.68	— " —	— " —	— / —	— " —	21.73	
20	17.35	клеевая окраска	42.70	клеевая окраска	—	—	—	225 / 155	линолеум ГОСТ 7251-77	17.35	
21	11.47	известковая побелка	21.12	известковая обтяжка	19.38	керамич. плитка	1500	250 / 180	керамич. плитка ГОСТ 6787-80*	11.18	
22	6.38	— " —	12.38	— " —	16.79	керамич. плитка	1800	— / —	— " —	6.18	
23	43.65	— " —	39.84	— " —	30.45	водоэмульс. окраска	1500	185 / 185	бетон мозаичного сост. класса В 15-20 МН	43.65	
24	19.9	— " —	22.75	— " —	29.34	керамич. плитка	1800	180 / 180	керамич. плитка ГОСТ 6787-80*	19.4	
25	10.46	— " —	15.74	— " —	19.37	— " —	— " —	250 / 180	— " —	10.16	
26	2.06	— " —	2.82	— " —	11.7	— " —	2500	— / —	— " —	2.06	
27	4.9	— " —	13.32	— " —	10.08	водоэмульс. окраска	1500	225 / 155	линолеум ГОСТ 7251-77	4.9	
28	5.62	— " —	29.64	— " —	—	—	—	250 / 180	керамич. плитка ГОСТ 6787-80*	5.62	
29	5.45	— " —	29.04	— " —	—	—	—	— / —	— " —	5.45	
30	4.9	— " —	13.2	— " —	11.7	керамическая плитка	1500	— / —	— " —	4.64	
31	22.56	— " —	88.0	водоэмульс. окраска	—	—	—	225 / 155	линолеум ГОСТ 7251-77	22.56	
32	44.60	— " —	40.15	— " —	29.97	масляная окраска	1500	— / —	— " —	44.60	
33	74.68	клеевая окраска	72.18	клеевая окраска	51.70	— " —	— " —	225 / —	линолеум ГОСТ 7251-77	74.68	
34	14.14	— " —	59.64	— " —	—	—	—	— / —	— " —	14.14	
35	26.13	— " —	30.97	— " —	21.45	масляная окраска	1500	— / —	— " —	26.13	

1	2	3	4	5	6	7	8	9	10	11	12
36	11.8	клеевая окраска	36.18	клеевая окраска	—	—	—	225 / —	линолеум ГОСТ 7251-77	11.8	
37	7.0	— " —	27.66	— " —	—	—	—	— / —	— " —	7.0	
38	10.14	известковая побелка	15.65	известковая побелка	19.22	керамич.плитка	1800	250 / 180	керамич. плитки ГОСТ 6787-80*	9.28	
2а	9.51	известковая побелка	26.4	водоэмульс. окраска	—	—	—	185 / 185	бетон мозаичн. сост. класса В 15-20 МН	9.51	
5а	52.99	— " —	164.76	— " —	—	—	—	243 / 185	— " —	52.99	
						2 этаж					
1	162.16	клеевая побелка	210.13	водоэмульс. окраска	—	—	—	18	доска - 37мм ГОСТ 8242-75	162.16	
2	8.93	— " —	35.52	— " —	—	—	—	по 18	— " —	8.93	деталь пола см. ас - 5-3.
3	19.91	— " —	66.13	водоэмульс. окраска	—	—	—	по 23	рейка 60х40 мм	19.91	деталь пола см. ас - 1а-а.
4	11.04	известковая побелка	29.64	известковая побелка	17.64	водоэмульс. окраска	1500	73	линолеум ГОСТ 7251-77	11.04	
5	5.58	— " —	20.16	— " —	11.16	керамическая плитка	— " —	123	керамич.плитка ГОСТ 6787-80*	5.58	
6	2.22	— " —	4.44	— " —	17.4	керамическая плитка	2500	123	керамич.плитки ГОСТ 6787-80*	2.04	
7	13.24	— " —	43.68	водоэмульс. окраска	—	—	—	18	доска -37 мм ГОСТ 8242-75	13.24	
8	5.55	— " —	30.72	— " —	—	—	—	18	— " —	5.55	
9	8.4	— " —	35.52	— " —	—	—	—	73	линолеум ГОСТ 7251-77	8.4	
10	75.14	— " —	131.1	— " —	—	—	—	— / —	— " —	75.14	
11	4.5	— " —	25.53	— " —	—	—	—	135	бетон класса В 15-20 МН	4.5	
12	8.97	— " —	37.14	— " —	—	—	—	— / —	— " —	8.97	
13	27.05	клеевая побелка	26.96	клеевая окраска	25.50	масляная окраска	1500	73	линолеум ГОСТ 7251-77	27.05	
14	14.85	— " —	25.45	— " —	21.22	— " —	— " —	— / —	— " —	14.85	
15	33.69	— " —	28.85	— " —	27.63	— " —	— " —	— / —	— " —	33.69	
16	15.28	— " —	25.68	— " —	23.18	— " —	— " —	— / —	— " —	15.28	
17	35.69	— " —	29.87	— " —	28.65	— " —	— " —	— / —	— " —	35.69	
18	15.96	— " —	25.98	— " —	21.75	— " —	— " —	— / —	— " —	15.96	
19	160.32	известковая побелка	43.32	водоэмульс. окраска	—	—	—	— / —	— " —	160.32	
20	32.99	клеевая побелка	24.96	клеевая окраска	26.31	масляная окраска	— " —	— / —	— " —	23.48	
20а	—	—	—	—	—	—	—	155	— " —	9.31	
21	33.05	клеевая побелка	25.96	клеевая окраска	27.31	масляная окраска	1500	73	— " —	23.75	
21а	—	—	—	—	—	—	—	155	— " —	9.30	
22	33.05	клеевая побелка	25.96	клеевая окраска	27.31	масляная окраска	1500	73	— " —	23.75	
22а	—	—	—	—	—	—	—	155	— " —	9.30	
23	27.69	клеевая побелка	28.03	клеевая окраска	27.57	масляная окраска	— " —	73	— " —	27.69	
24	28.17	— " —	28.03	— " —	27.57	— " —	— " —	— " —	— " —	28.17	
25	27.66	— " —	27.78	— " —	27.32	— " —	— " —	— " —	— " —	27.66	
26	21.40	— " —	24.58	— " —	24.12	— " —	— " —	— " —	— " —	21.40	
27	29.72	— " —	28.83	— " —	28.36	— " —	— " —	— " —	— " —	29.72	
28	27.64	— " —	28.0	— " —	27.54	— " —	— " —	— " —	— " —	27.64	
лестничные клетки		известковая побелка		водоэмульс. окраска	—	—	—				

1. В числителе дан тип пола для основного варианта; в знаменателе - для варианта с техническим подполье м.
2. Экспликацию помещений см. лист ас - 18
3. Кирпичные стены помещений (кроме указанных в примечаниях п. 4.5) облицевать гипсоволокнистыми плитами по серии 1.273.9-5 в.6; тип облицовки ОГВМ - 1.
4. Стены помещения № 17 (1 этаж) затереть с последующей отделкой.
5. Внутренние поверхности кирпичных стен и перегородок помещений 1 этажа - 1,2,5-7, 9-14, 16, 18-19, 21-32, 38; 2 этажа - 1,2,4-12, 19 оштукатурить с последующей отделкой.
6. Тип пола дан по серии 2.244-1 в.4.

10316/2

Привязан

Инв.№

Нач. отд.	Ржепишевский		
Гл. сп. арх.	Штейнберг		
Гл. сп. кон.	Захарченко		
ГАП	Талетко		
Рук. гр. ар.	Ерохина		
Проверил	Ерохина		
Разработ.	Дзюбинская		

224-1-657.13.89 -АС

Средняя общеобразовательная школа на 11 классов (132 учащихся)

Ведомость отделки помещений, экспликация полов.

Стадия	Лист	Листов
Р	19	

Госстрой УССР Укрпингражданстрой г. Киев

Взам. инв. №

Подпись и дата

Инв. № подл.

Схема расположения перемычек 1-го этажа

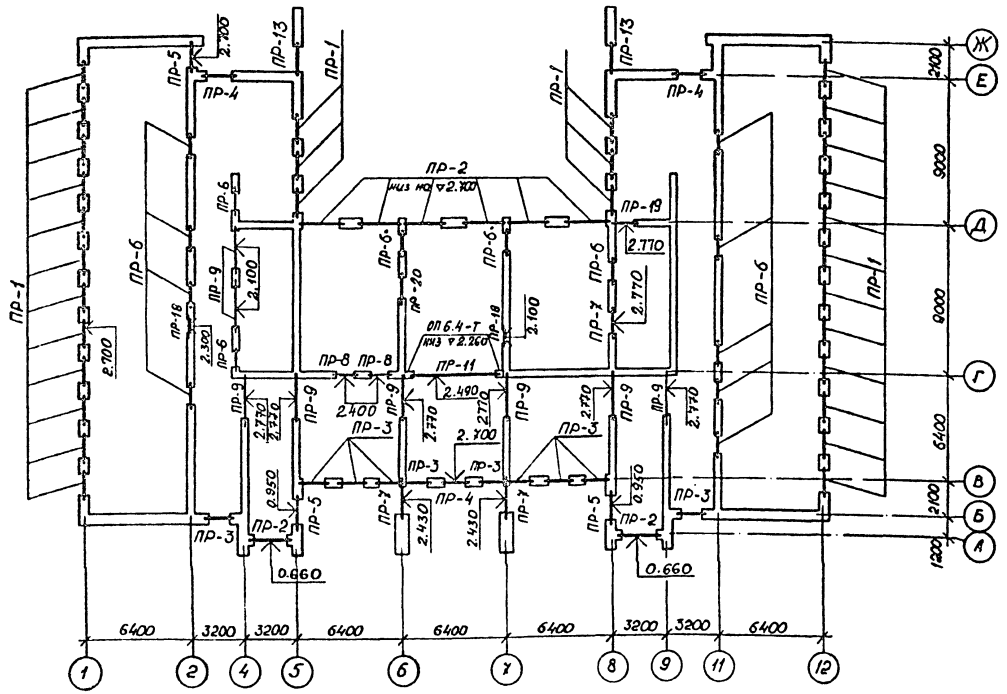

Спецификация перемычек

Марка поз.	Обозначение	Наименование	Кол. на этаж 1-й	2-й	Чердак	Масса кг	Примечание
ПР-1	1.038.1-1, вып. 1	3ПБ 18-37	30	30	2	119	
	1.038.1-1, вып. 1	2ПБ 17-2	90	90	6	71	
ПР-2	1.038.1-1, вып. 1	2ПБ 29-4	32	8	–	120	
ПР-3	1.038.1-1, вып. 1	2ПБ 17-2	40	—	–	71	
ПР-4	1.038.1-1, вып. 1	2ПБ 19-3	12	8	–	81	
ПР-5	1.038.1-1, вып. 1	5ПБ 25-37	6	—	–	338	
ПР-6	1.038.1-1, вып. 1	3ПБ 16-37	28	26	–	102	
	1.038.1-1, вып. 1	2ПБ 13-1	14	13	–	54	
ПР-7	1.038.1-1, вып. 2	3ПП21-71	3	—	–	433	
ПР-8	1.038.1-1, вып. 1	2ПБ 13-1	6	15	–	54	
ПР-9	1.038.1-1, вып. 2	3ПП27-71	8	5	–	568	
ПР-10	1.038.1-1, вып. 1	2ПБ 13-1		6	–	54	
	1.038.1-1, вып. 1	3ПБ 16-37	–	3	–	102	
ПР-11	1.225-2, вып. 11	ПРГ 60.2.5-4Т	2	2	–	1500	
	1.225-2, вып. 11	ОП6.4-Т	2	2	–	140	
ПР-12	1.225-2, вып. 9	ПР63.5.5-3АТV	–	3	–	2460	
ПР-13	1.038.1-1, вып. 1	5ПБ 25-37	2	2	–	338	
ПР-14	1.038.1-1, вып. 1	2ПБ 17-2	–	8	–	71	
ПР-15	1.225.1-3	ПР60.4.4-5	–	3	–	2050	
ПР-16	1.038.1-1, вып. 1	4ПБ 60-8	–	–	9	519	
ПР-17	1.038.1-1, вып. 1	2ПБ 17-2	–	–	2	71	
ПР-18	1.038.1-1, вып. 1	2ПБ 13-1	2	1	–	54	
ПР-19	1.038.1-1, вып. 1	2ПБ 17-2	3	–	6	71	
ПР-20	1.038.1-1, вып. 1	3ПБ 16-37	2	–	–	102	
	1.038.1-1, вып. 1	2ПБ 17-2	1	–	–	71	

Спецификация железобетонных элементов

Марка поз.	Обозначение	Наименование	К-ство на этаж 1-й	2-й	Чердак	Итого	Масса кг	Примечание
		Перемычки						
	Серия 1.038.1-1 вып. 1	5ПБ 25-37	8	2	–	10	338	
	Серия 1.038.1-1 вып. 1	3ПБ 18-37	30	30	2	62	119	
	Серия 1.038.1-1 вып. 1	3ПБ 16-37	30	29	–	59	102	
	Серия 1.038.1-1 вып. 1	2ПБ 29-4	32	8	–	40	120	
	Серия 1.038.1-1 вып. 1	2ПБ 19-3	12	8	–	20	81	
	Серия 1.038.1-1 вып. 1	2ПБ 17-2	134	98	14	246	71	
	Серия 1.038.1-1 вып. 1	2ПБ 13-1	22	35	–	57	54	
	Серия 1.038.1-1 вып. 2	3ПП21-71	3	–	–	3	433	
	Серия 1.038.1-1, вып. 2	3ПП27-71	8	5	–	13	568	
	Серия 1.038.1-1, вып. 1	4ПБ 60-8	–	–	9	9	519	
	Серия 1.225.1-3	Прогон ПР60.4.4-5	–	3	–	3	2050	
	Серия 1.225-2, вып. 9	Прогон ПР63.5.5-3АТV	–	3	–	3	2460	
	Серия 1.225-2, вып. 11	Прогон ПРГ60.2.5-4Т	2	2	–	4	1500	
	Серия 1.225-2, вып. 11	Опорная плита ОП6.4-Т	2	2	–	4	140	

1. Ведомость перемычек см. лист АС-21
2. Перемычки укладывать на растворе марки 25
3. Несущие бруски перемычек укладывать со стороны опирания панелей перекрытия.
4. Перемычки ПР-16, ПР-17 замаркированы на листах АС-12, АС-13

10316/2

224-1-657.13.89 АС

Нач. отд.	Ржепишевский	
Гл. сп. арх.	Штейнберг	
Гл. сп. кон.	Захарченко	
ГАП	Голетко	
Рук. грып.	Лысиков	
Проверил	Древаль	
Разработ.	Тушко	

ПРИВЯЗАН

Инв. №

Средняя общеобразовательная школа на 11 классов /132 учащихся/.

Схема расположения перемычек 1-го этажа. Спецификация перемычек.

Стадия	Лист	Листов
Р	20	

Госстрой УССР Укринипгражданскстрой г.Киев

Инв. № подл. | Подпись и дата | Взам. инв. №

Схема расположения перемычек 2-го этажа.

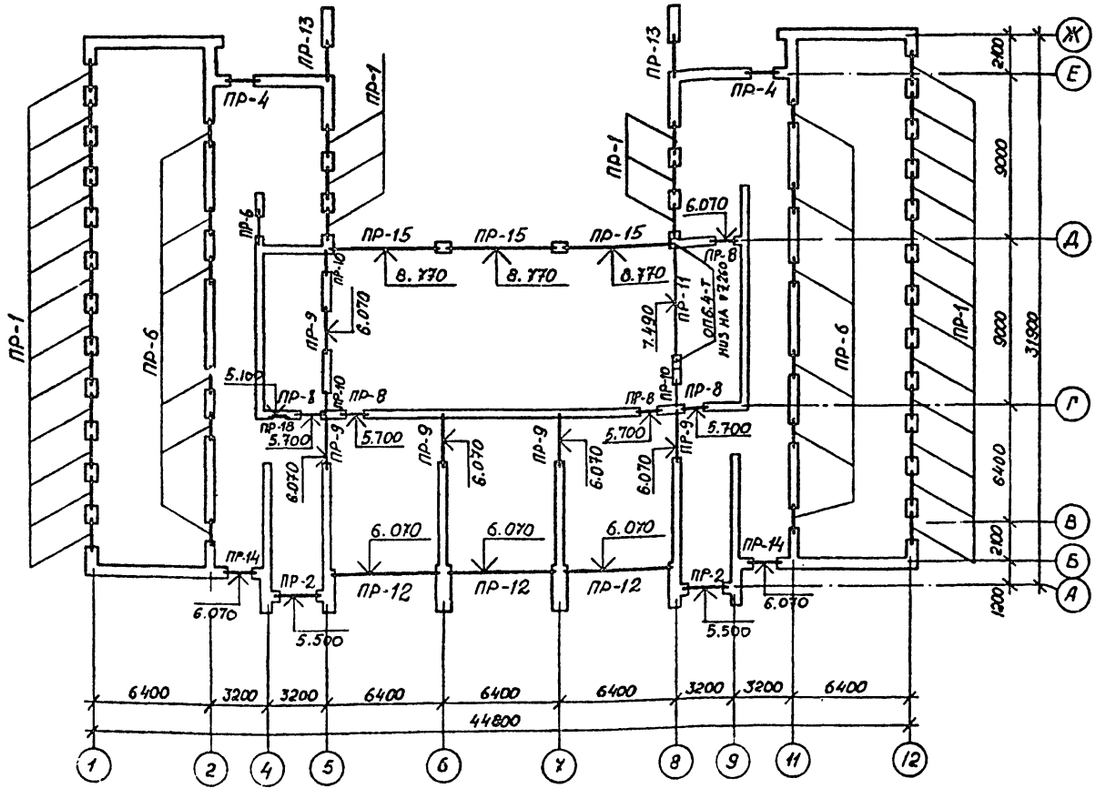

Ведомость перемычек

Марка поз.	Схема сечения
ПР 1	2ПБ17-2, 3ПБ18-3Т; 2.700, 6.000, 11.550; 340, 170, 70; 1 8 → 2 9, 5 12 → 4 11
ПР 2	2ПБ29-4; См. план; 340, 170, 70; А → Б, Д → Г
ПР-3	2ПБ17-2; 2.700; 340, 170, 70; Б → В, В → Г
ПР-4	2ПБ19-3; 2.700, 6.000; 340, 170, 70; В

1. Перемычки укладывать на растворе марки 50.
2. Несущие бруски перемычек располагать со стороны опирания панелей перекрытия.
3. Спецификацию перемычек см. лист АС-20.

Марка поз.	Схема сечения
ПР-5	5ПБ25-3Т, 5ПБ25-3Т; См. план; 340, 170, 70; 5 → 4, 8 → 9
ПР-6 (ПР-20)	3ПБ16-3Т, 2ПБ13-1 (2ПБ17-2); 2.100, 5.400; 380; 2 3 6, 11 8 7
ПР-7	3ПП21-71; См. план; 380; 8, 6 7
ПР-8 (ПР-19)	2ПБ13-1 (2ПБ17-2); См. план; 380; Г, Д
ПР-9	3ПП27-71; См. план; 380; 4 6 8, 5 7 9
ПР-10	3ПБ16-3Т, 2ПБ13-1; 5.400; 380; Г → В, Д → Е
ПР-11	ПРГ60.2.5-4Т; 2.490, 7.490; 440; Г 8
ПР-12	ПР63.5.5-3АТ; См. план; 340, 200; Б → В, Д → Г
ПР-13	5ПБ25-3Т; 2.700, 6.000; 90, 140; 5 → 4, 8 → 9
ПР-14	2ПБ17-2; 6.070; 510; Б
ПР-15	ПР60.4.4-5; 8.770; 340, 40; Д
ПР-16	4ПБ60-8; 9.900; 340, 40, 70; Д
ПР-17	2ПБ17-2; 7.850; 250, 250, 70; А
ПР-18	2ПБ13-1; См. план; 190; 2 Г 7

10316/2

Нач. отд.	Вкатишевский		
Гл. сп. арх.	Штейнберг		
Гл. сп. кон.	Захарченко		
ГАП	Галетко		
Рук. груп.	Лысиков		
Провер.	Древаль		
Разраб.	Тушко		

ПРИВЯЗАН

Инв.№

224-1-657.13.89 АС

Средняя общеобразовательная школа на 11 классов /132 учащихся/.

Схема расположения перемычек 2-го этажа. Ведомость перемычек.

Стадия	Лист	Листов
Р	21	

Госстрой УССР Укрниипгражденсельстрой г.Киев

Инв.№ подл. | Подпись и дата | Взам.инв.№

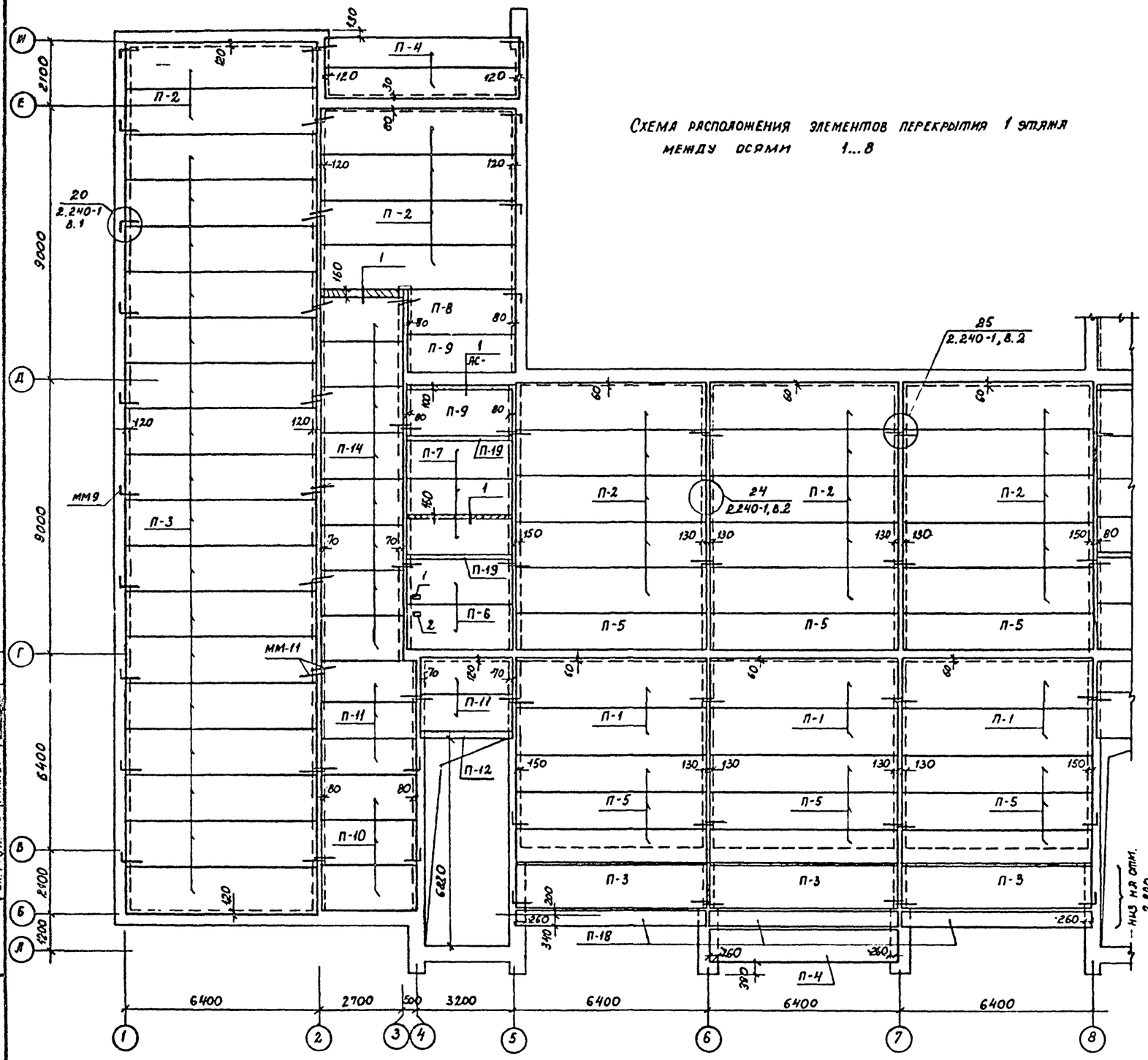
Схема расположения элементов перекрытия 1 этажа между осями 1...8

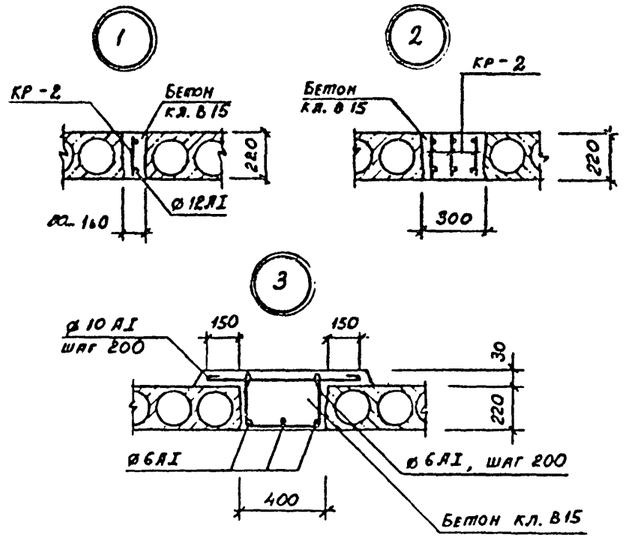

1. Плиты перекрытия, кроме особо оговоренных, уложить на отм. 3.000
2. Укладку панелей производить на растворе М 25.
3. Швы между панелями очистить от строительного мусора и заполнить цементным раствором марки 100.
4. Необходимые отверстия просверлить в пределах пустот, не нарушая ребер панелей.
5. После монтажа панелей и установки анкеров монтажные петли отогнуть.
6. Расход на монолитные заделки в перекрытиях 1 и 2 этажа: бетон класса В15 – 1,6 м³; арматура ø 12АI – 65кГ, ø 10АI – 12кГ; ø 6АI – 20кГ.
7. Монолитные участки Ум-1, Ум-1а разработаны на листе АС-25.
8. Чертеж читать совместно с листами АС-23, АС-24.

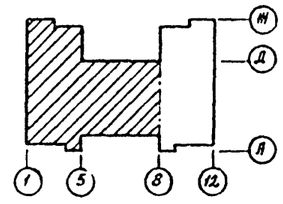

10316/2

Гл. сп. кон.	Захарченко		224-1-657.13.89 – АС	
Нач. отд.	Ржепишевский			
Гл. сп. арх.	Штейнберг		Средняя общеобразовательная школа на 11 классов (132 учащихся)	Стадия: Р; Лист: 22; Листов:
ГАП	Галетко			
Рук. груп.	Лысиков		Схема расположения элементов перекрытия 1 этажа между осями 1...8	Госстрой УССР Укрниипгражденсельстрой г.Киев
Провер.	Лысиков			
Разраб.	Трактовенко			

ПРИВЯЗАН

Инв.№

Взам.инв.№ | Подпись и дата | Инв.№ подл.

Рук. груп. ВК Лев | Рук. груп. ОВ Гиллер

Схема расположения элементов перекрытия 1 этажа между осями 8...12

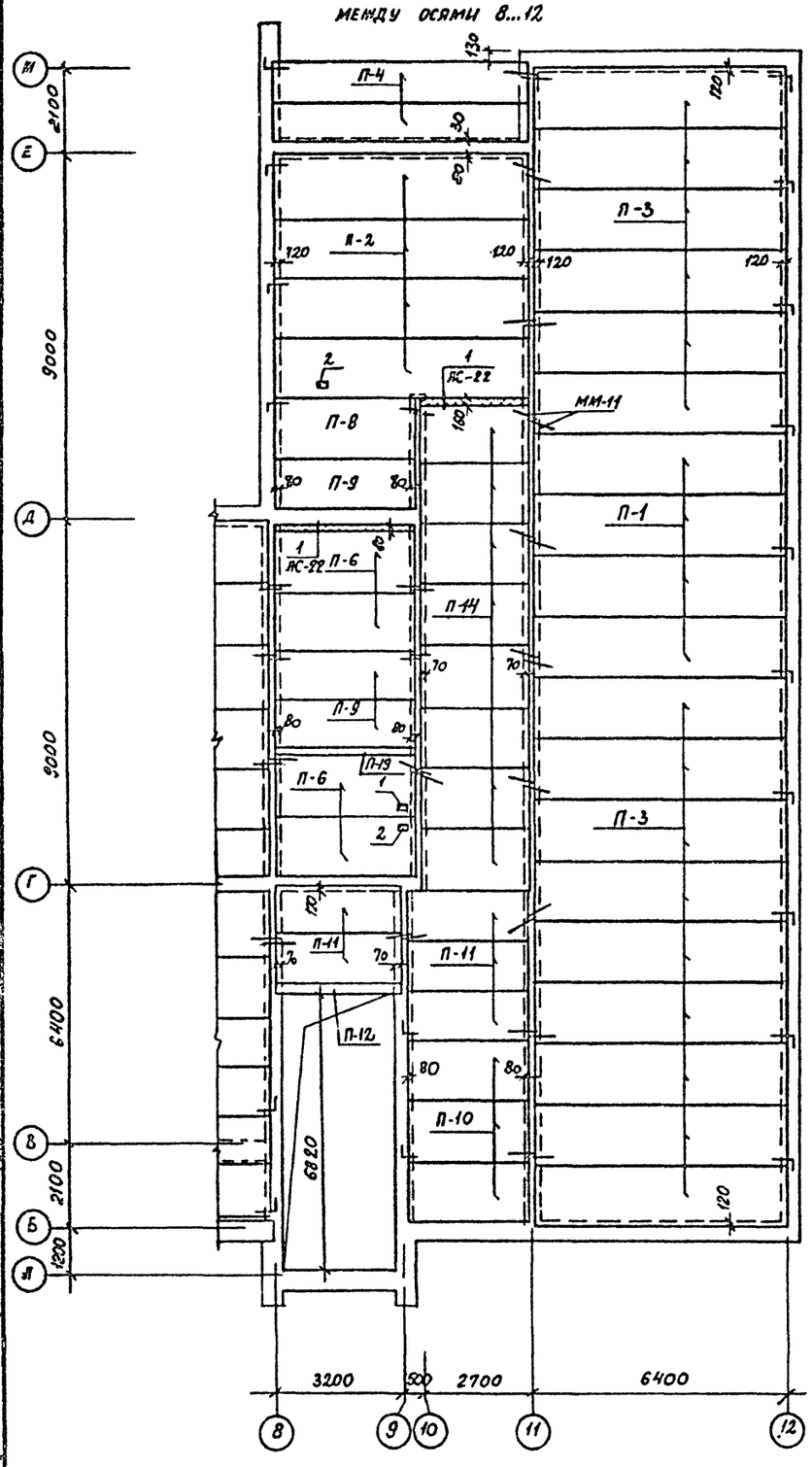

Схема расположения элементов перекрытия 2 этажа между осями 8...12

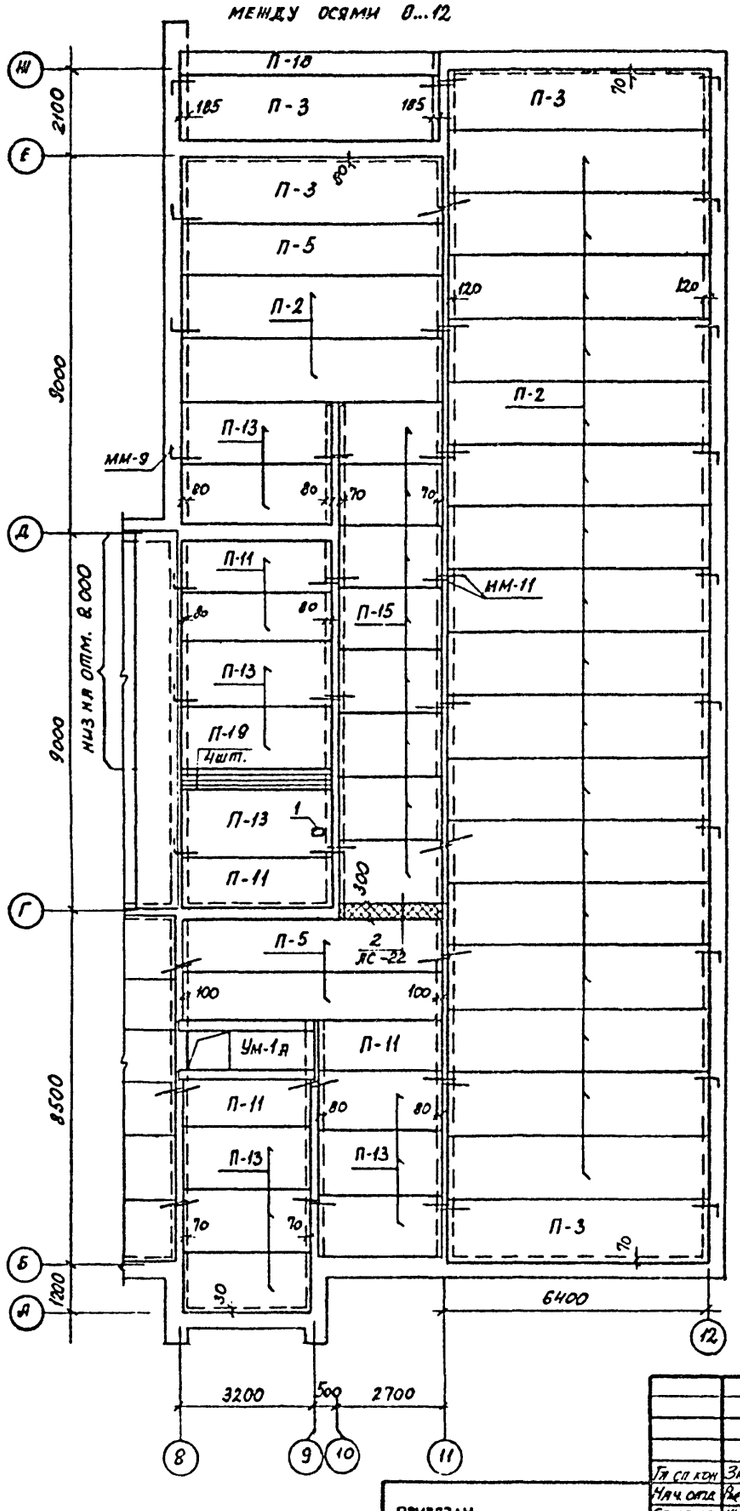

Экспликация отверстий

Тип отв.	Размеры, мм		Отм. низа, м	Назначение
	В	Н		
1	200	150		канализация
2	200	150		канализация водопровод
3	400	700		вентиляция
4	150	600		вентиляция

1. Панели перекрытия 1 этажа уложить на отм. 3.000, панели перекрытия 2 этажа, кроме особо оговоренных – на отм. 6.300.
2. Общие указания см. на листе АС-22.
3. Спецификацию панелей см. на листе АС-24.
4. Чертеж читать совместно с листами АС-22, АС-24.

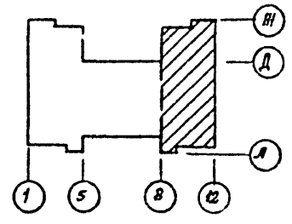

10316/2

Гл. сп. кон	Захарченко		
Нач. отд.	Вишневский		
Гл. сп. арх	Штейнберг		
ГАП	Галетко		
Рук. гр.	Лысиков		
Провер.	Лысиков		
Разраб.	Трактовенко		

224-1-657.13.89 – АС

Средняя общеобразовательная школа на 11 классов (132 учащихся)

Схемы расположения элементов перекрытий 1 и 2 этажей между осями 8...12

Стадия	Лист	Листов
Р	23	

Госстрой УССР Укрниипгражданселстрой г.Киев

ПРИВЯЗАН

Инв.№

Взам.инв.№ | Подпись и дата | Инв.№ подл.

Рук.груп. ВК | Рук.груп. ОВ | Рук.груп. ВК | Рук.груп. ОВ

Схема расположения элементов перекрытия 2 этажа между осями 1...8.

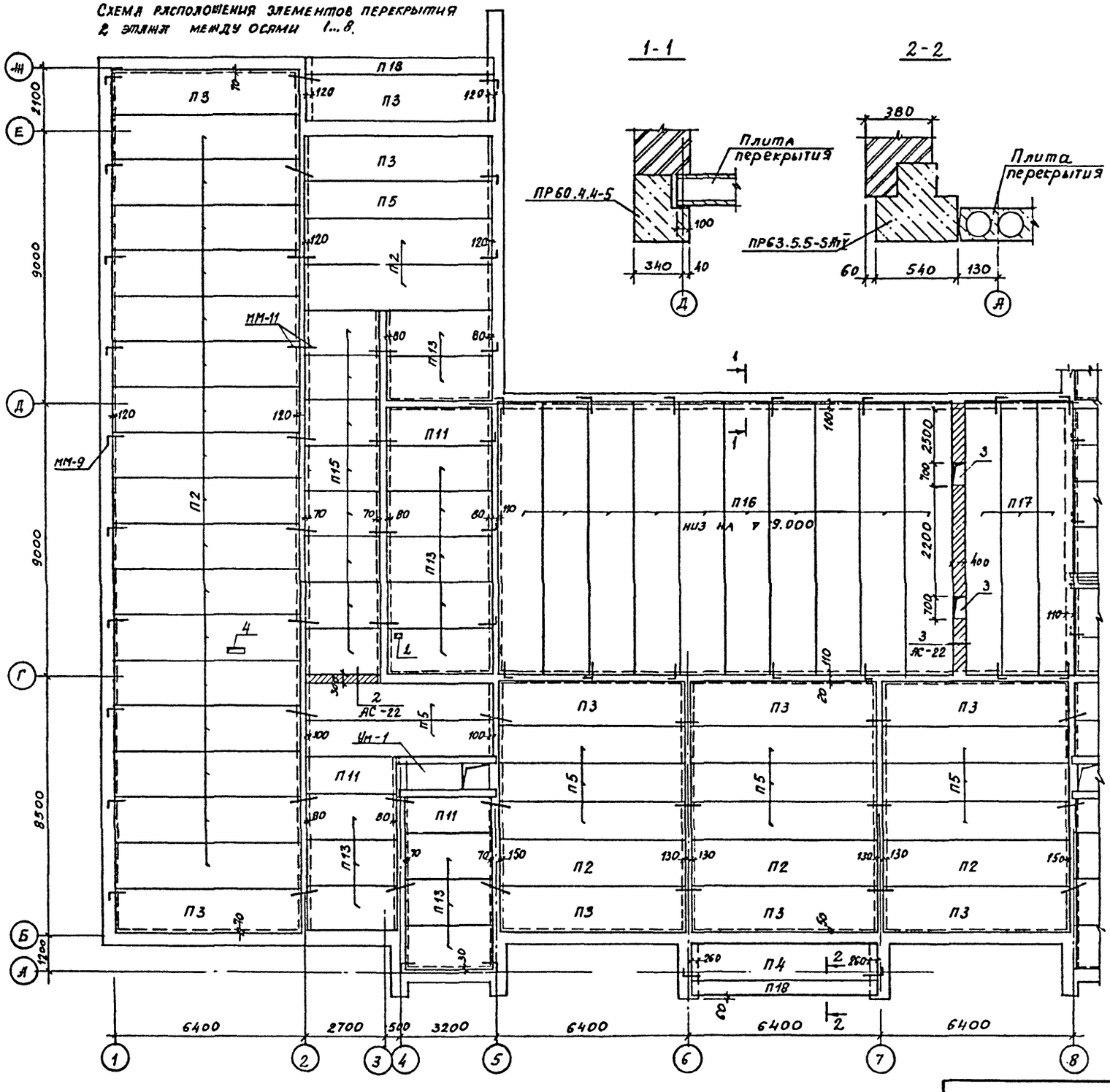

Спецификация

Марка, поз.	Обозначение	Наименование	Кол-во, шт 1эт.	2эт.	Всего	Масса един. кг	Примечание
П1	1.141-1, вып. 63	ПК63.15-8АтVТ	10	-	10	2975	
П2	1.141-1, вып. 63	ПК63.15-6АтVТ	25	41	63	2975	
П3	1.141-1, вып. 63	ПК63.15-4АтVТ	35	14	49	2975	
П4	1.141-1, вып. 63	ПК63.10-8АтVТ	5	1	6	1825	
П5	1.141-1, вып. 63	ПК63.12-6АтVТ	12	15	27	2250	
П6	1.141-1, вып. 60	ПК36.15-8Т	6	-	6	1700	
П7	1.141-1, вып. 60	ПК36.15-6Т	3	-	3	1700	
П8	1.141-1, вып. 60	ПК36.15-4Т	2	9	11	1700	
П9	1.141-1, вып. 60	ПК36.12-6Т	5	1	6	1280	
П10	1.141-1, вып. 60	ПК30.15-6Т	6	-	6	1425	
П11	1.141-1, вып. 60	ПК30.12-6Т	10	8	18	1080	
П12	1.038.1-1, вып. 1	5ПБ34-20	2	-	2	463	
П13	1.141-1, вып. 60	ПК30.15-4Т	-	24	24	1425	
П14	1.141-1, вып. 60	ПК24.15-6Т	16	-	16	1145	
П15	1.141-1, вып. 60	ПК24.15-4Т	-	16	16	1145	
П16	1.241-1, вып. 21	ПК90.15-6АтVТ	-	10	10	4190	
П17	1.241-1, вып. 21	ПК90.12-6АтVТ	-	3	3	3200	
П18	1.225-2, вып. 9	ПР63.5.5-5АтV	3	3	6	3460	
П19	1.038.1-1, вып. 1	3ПБ39-8	3	4	7	257	
		Металлические эл-ты					
ММ-11	2.240-1, вып. 2	Анкер ММ-11	120	84	204	0.37	ℓ=600
ММ-9	2.240-1, вып. 2	Анкер ММ-9	38	56	94	0.50	ℓ=800

1. Панели перекрытия 2-го этажа, кроме особо оговоренных, уложить на ▽ 6.300.
2. Общие указания см. лист АС-22.

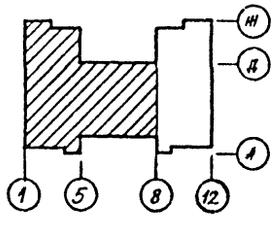

10316/2

224-1-657.13.89 АС

Гл. сп. кон	Захарченко	
Нач. отд	Рыспишевский	
Гл. сп. арх	Штейнберг	
ГАП	Галетко	
Рук. гр.	Лысиков	
Провер	Лысиков	
Разраб	Древаль	

Средняя общеобразовательная школа на 11 классов (132 учащихся)

Схема расположения элементов перекрытия 2-го этажа между осями 1 и 8

Стадия	Лист	Листов
Р	24	

Госстрой УССР Укринипгражданскальстрой г.Киев

ПРИВЯЗАН

Инв.№

Инв.№ подл. | Подпись и дата | Взам.инв.№

Рук. гр. ВК | Лев
Рук. гр. ОВ | Гиллер

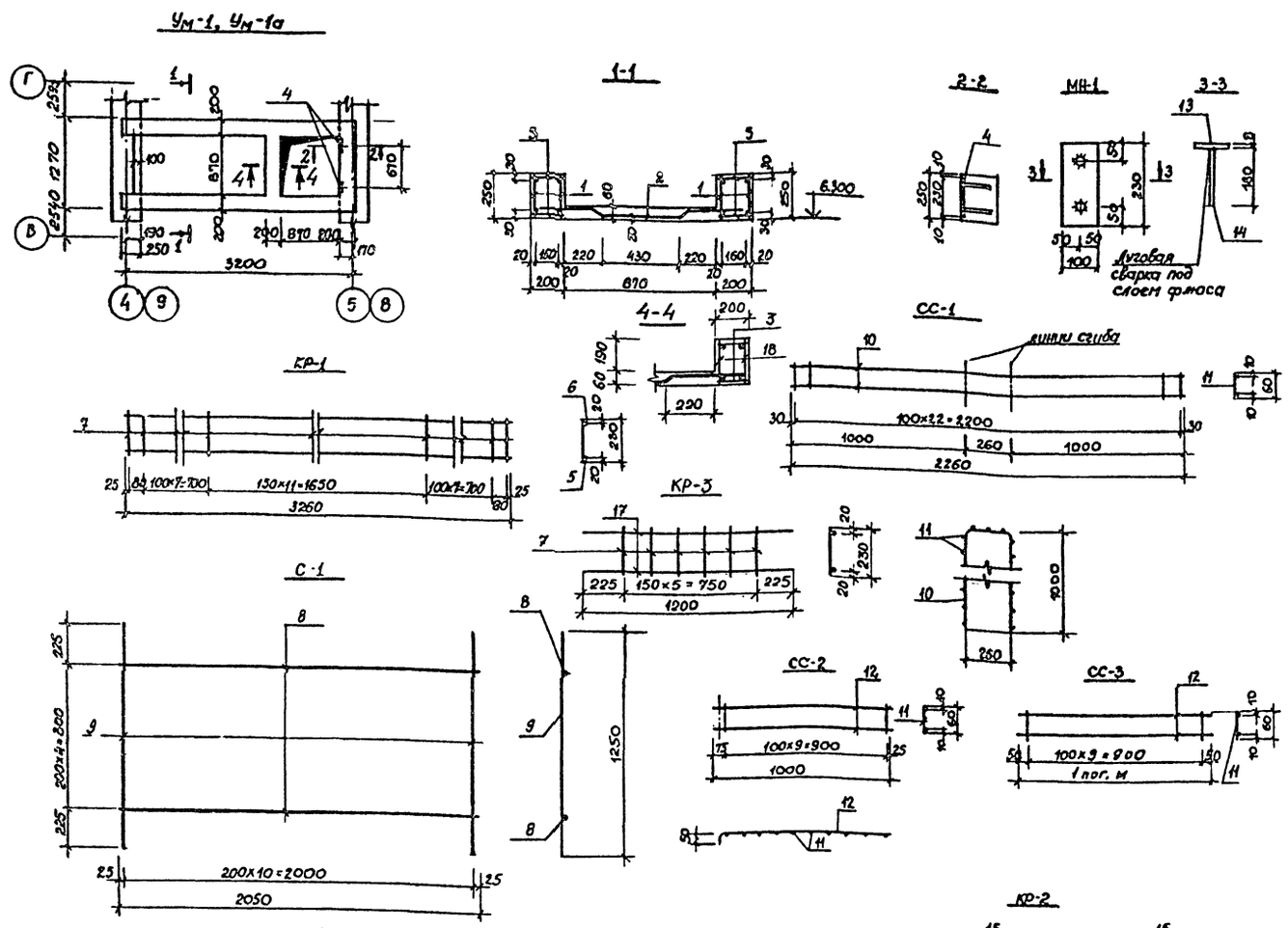

Формат	Зона	Поз.	Обозначение	Наименование	К-во	Примеч.
				Сборочные единицы и детали Ум-1, Ум-1а.		
		1		КР-1	4	6,3 кг
		2		С-1	1	3,7 кг
		3		ф6АI ГОСТ 5781-82* l=180	124	0,04 кг
		4		Закладная деталь МН-1	2	1,66 кг
		18		КР-3	2	1.73 кг
				Материалы		
				Бетон кл. В-15, м³	9,60	

Формат	Зона	Поз.	Обозначение	Наименование	К-во	Примеч.
				КР-1		
		5		ф12АIII ГОСТ 5781-82* l=3260	1	2,9 кг
		6		ф10АIII ГОСТ 5781-82* l=3260	1	2,0 кг
		7		ф6АI ГОСТ 5781-82* l=230	28	1,4 кг
				С-1		
		8		ф5ВрI ГОСТ 6727-80* l=2050	5	1,6 кг
		9		ф5ВрI ГОСТ 6727-80* l=1250	11	2,1 кг
				СС-1		
		10		ф3ВрI ГОСТ 6727-80* l=2260	2	0,25 кг
		11		ф3ВрI ГОСТ 6727-80* l=60	23	0,07 кг
				СС-2		
		12		ф3ВрI ГОСТ 6727-80* l=1000	2	0,11 кг
		11		ф3ВрI ГОСТ 6727-80* l=60	10	0,03 кг
				СС-3		
		12		ф3ВрI ГОСТ 6727-80* l=1000	2	0,11 кг
		11		ф3ВрI ГОСТ 6727-80* l=60	10	0,04 кг
				МН-1		
		13		δ=8 ГОСТ 380-71* b=100, l=230	1	1,44 кг
		14		ф10АIII ГОСТ 5781-82* l=180	2	0,22 кг
				КР-2		
		15		ф12АI ГОСТ 5781-82* l=1000	2	1,78 кг
		16		ф6АI ГОСТ 5781-82* l=200	4	0,18 кг
				КР-3		
		17		ф10АIII ГОСТ 5781-82* l=1200	2	1,48 кг
		7		ф6АI ГОСТ 5781-82* l=230	5	0,25 кг

Ведомость расхода стали на один элемент, кг

Марка элемента	Изделия арматурные												Изделия закладные								Общий расход
	Арматура класса												Арматура класса			Прокат марки					
	АIII					А-I			ВрI				А-III			Вст 3кп2					
	ГОСТ 5781-82*					ГОСТ 5781-82*			ГОСТ 6727-80*				ГОСТ 5781-82*			ГОСТ 380-71*					
	ф20	ф12	ф10		Итого	ф6		Итого	ф5		Итого	Всего	ф10		Итого	δ=8			Итого	Всего	
Ум-1, Ум-1а		11,6	11,0		22,6	10,6		10,6	3,7		3,7	36,9	0,44		0,44	2,88			2,88	3,32	36,72

1. Соединение арматурных каркасов с отдельными стержнями производить посредством контактной точечной сварки /кг-2 ГОСТ 14098-85/.
2. Арматурные изделия изготавливать при помощи контактной точечной сварки в соответствии с указаниями ГОСТ 10922-95.
3. Монолитный участок Ум-1а выполнить зеркально изображенному участку Ум-1.
4. Расход арматуры на КР-2 дан на 1 п.м. каркаса.

10316/2

ПРИВЯЗАН

Инв.№

Гл. спец.	Захарченко	
Нач. отд.	Рнепишевский	
Гл. спец. арх.	Штейнберг	
ГАП	Галетко	
Рук. гр.	Лысиков	
Проверил	Тряктовенко	
Разраб.	Маламен	

224-1-657.13.89 – АС

Средняя общеобразовательная школа на 11 классов (132 учащихся)

Стадия	Лист	Листов
Р	25	

Монолитные участки Ум-1, Ум-1а. Каркасы КР-1, КР-2. Сетки С-1, СС-1...СС-3. Закладная деталь МН-1

Госстрой УССР Укрниипгражданселькстрой г.Киев

Инв.№ подл. | Подпись и дата | Взам. инв.№

Лестница №1

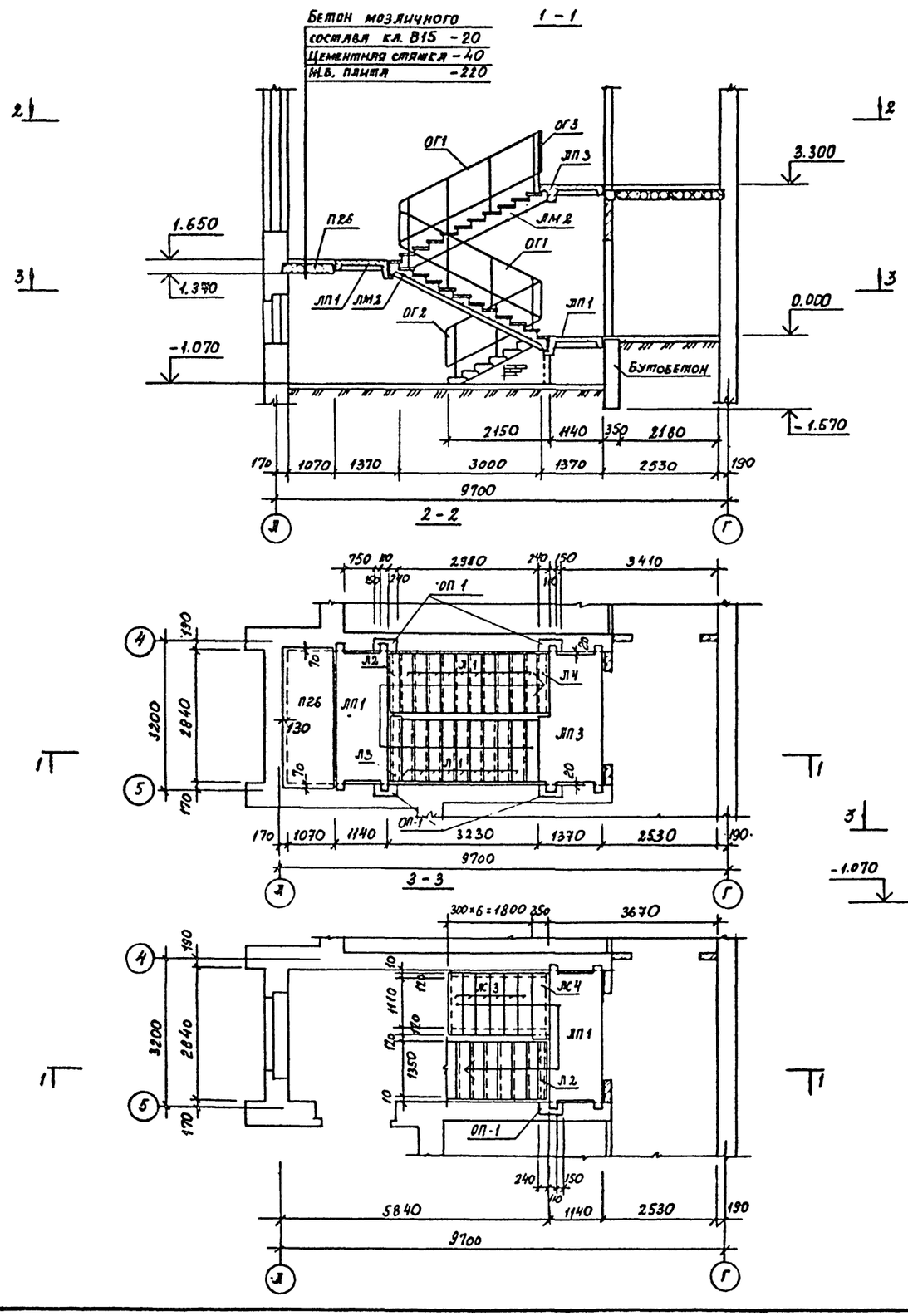

Спецификация

Марка, поз.	Обозначение	Наименование	Кол. шт. Лестн. №1	Лестн. №2	Всего	Масса един. кг	Примеч.
		Железобетонные элементы					
ЛП1	1.252.1-4, вып.1	Лестничная площадка ЛПФ28.11-5	2	2	4	1100	
ЛП2	1.252.1-4, вып.1	" ЛПФ28.11в-5	–	1	1	1260	
ЛП3	1.252.1-4, вып.1	" ЛПФ28.11в-5п.	1	–	1	1260	
ЛМ1	1.251.1-4, вып.1	Лестничный марш 2ЛМФ39.14.17-5	–	2	2	1420	
ЛМ2	1.251.1-4, вып.1	" 2ЛМФ39.14.17-5-1	2	–	2	1420	
Л1	1.251.1-4, вып.1	Проступь 1ЛН14.3	20	20	40	38	
Л2	1.251.1-4, вып.1	" 1.ЛН14.2	2	2	4	26	
Л3	1.251.1-4, вып.1	" 2ЛН15.2	1	1	2	32	
Л4	1.251.1-4, вып.1	" 2ЛН14.2в	1	1	2	29	
ЛС1	ГОСТ 8717.1-84	Ступень ЛС14-1	–	6	6	145	
ЛС2	ГОСТ 8717.1-84	" ЛСв14	–	1	1	111	
ЛС3	ГОСТ 8717.1-84	" ЛС14-1л	6	–	6	145	
ЛС4	ГОСТ 8717.1-84	" ЛСв14л	1	–	1	111	
ОП1	1.225-2, вып.11	Опорная подушка ОП5.2-т	5	5	10	50	
П26	1.141-1, вып.60	Плита ПК30.12.-8т	1	1	2	1080	
		Металлические элементы					
ОГ1	1.256.2-2, вып.1	Ограждение марша МВ30.17-30.9р	2	2	4	39.2	
ОГ2	1.256.2-2, вып.1	" МВ12.8-18.9р	1	1	2	29.2	
ОГ3	1.256.2-2, вып.1	Ограждение площадки ПВ-16.9р	1	1	2	19.2	
	2.250-2, вып.1	Соединительный элемент ММ1	6	6	12		

1 - 1

для варианта с техподпольем

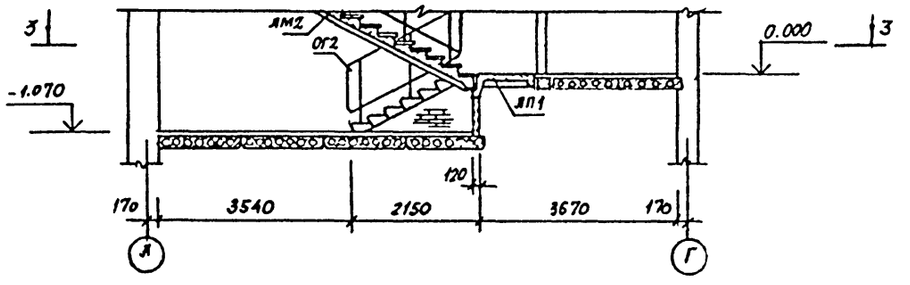

1. Лестница №2 в осях 8-9 зеркальна лестнице, изображенной на чертеже.
2. Крепление элементов лестницы выполнять по рабочим чертежам серии 2.250-1, вып.1.

10316/2

224-1-657.13.89 - ЛС

Гл. сп. кон.	Задарченко		
Нач. отд.	Рябишевский		
Гл. сп. арх.	Штейнберг		
ГАП	Галетко		
Рук. груп.	Лысиков		
Проверил	Лысиков		
Разработ.	Трактовенко		

ПРИВЯЗАН

Инв.№

Средняя общеобразовательная школа на 11 классов (132 уч-ся)

Схема расположения элементов лестниц №1, №2

Стадия	Лист	Листов
Р	26	

Госстрой УССР Укрниипгражданстрой г.Киев

Инв.№ подл. | Подпись и дата | Взам.инв.№

Вентиляционная камера №2

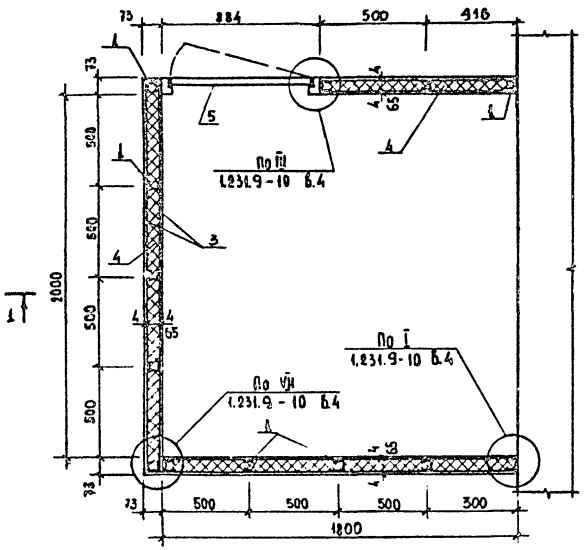

1-1 (2-2)

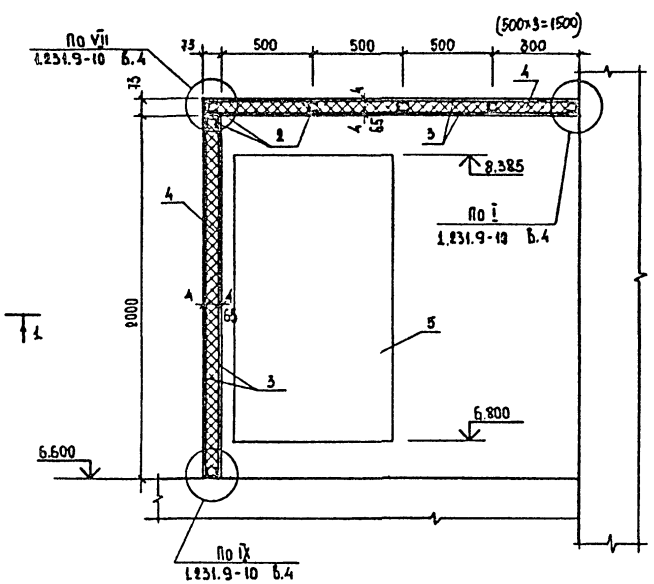

Спецификация элементов вентиляционных камер

Марка поз	Обозначение	Наименование	Кол-во №2	Кол-во №1	Масса ед. кг	Примечан.
1.	1.231.9-10 вып. 4	Металлический профиль ПС-3	26.0	38.0	0.559	п.м.
2.	1.231.9-10 вып. 4	Металлический профиль ПН-3	10,73	22.02	0.392	п.м.
3.	ГОСТ 18124-75	Плоский асбестоцементный лист δ=4мм	30.1	52,53	–	м²
4.	ГОСТ 9573-82	Минераловатные плиты δ=50мм γ=125кг/м³	0.9	1,7	–	м³
5.	1.136.5-19	Дверь ДС16-9ГТ	1	1	–	шт

Вентиляционная камера №1

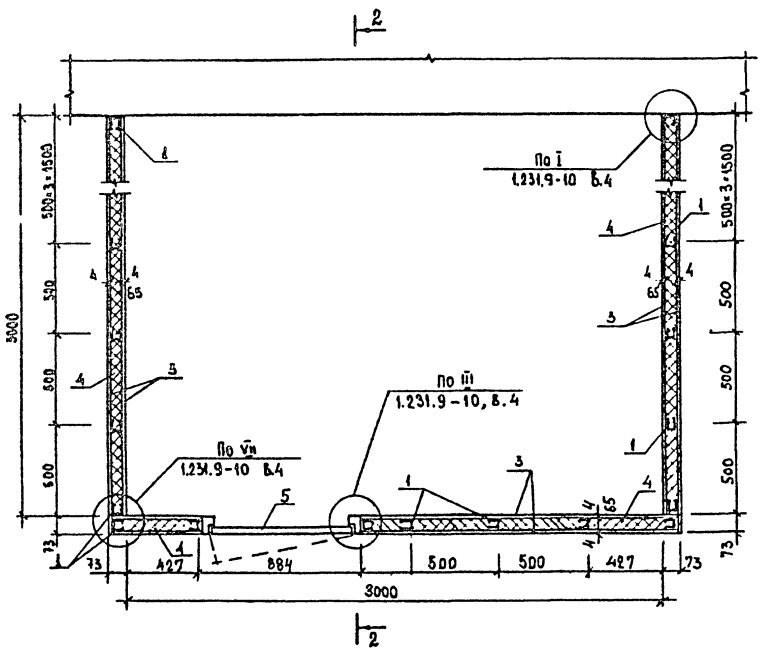

Деталь устройства отверстия в стене венткамеры

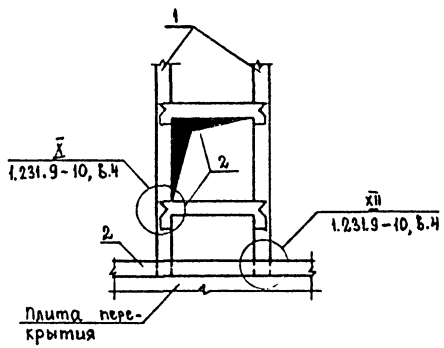

1. Монтаж, крепление и заделку стыков элементов вентиляционных камер №1; №2 выполнять по указаниям серии 1.231.9-10 вып.4 (для ПЦМ-1).
2. Данный лист смотреть совместно с листом АС-12.
3. Устройство вентиляционных камер производить после монтажа вентиляционного оборудования.

10316/2

Гл. сп. кон.	Захарченко		
Нач. отд.	Рыпиневский		
Гл. сп. арх.	Штейнберг		
Гап	Галетко		
Рук. гр.	Лысиков		
Проверил	Трактовенко		
Исполнил	Семенов		

ПРИВЯЗАН

Инв.№

224-1-657. 13.89 ЛС

Средняя общеобразовательная школа на 11 классов (132 учащихся)

Стадия	Лист	Листов
Р	27	

Схемы расположения элементов вентиляционных камер №1, №2.

Госстрой УССР Укринипгражданстрой г.Киев

Инв.№ подл. | Подпись и дата | Взам.инв.№

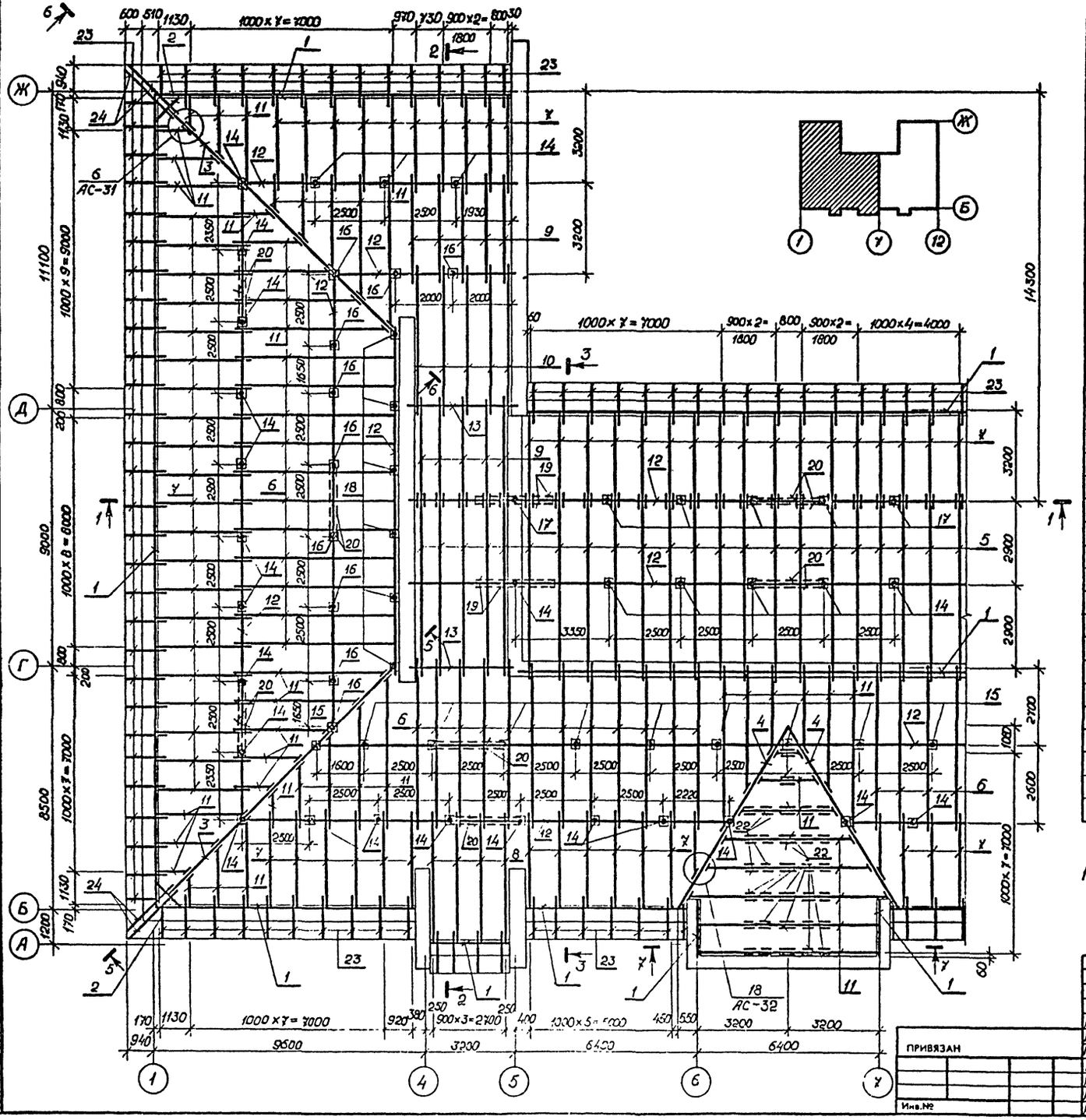

Марка	Наименование марки	Сечение Толщина мм	Сечение Ширина мм	Длина мм	Кол. шт.	Объём м³
1	Мауэрлат	100	100	164000	—	1,64
2	Ригель	100	200	1280	4	0,102
3	Диагональная нога	100	200	12310	4	0,99
4	Диагональная нога	100	150	7440	2	0,223
5	Стропильная нога	50	150	6500	30	1,463
6	Стропильная нога	50	150	6050	46	2,087
7	Стропильная нога	50	150	3620	106	2,878
8	Стропильная нога	50	150	4890	8	0,293
9	Стропильная нога	50	150	3870	20	0,581
10	Стропильная нога	50	150	5450	10	0,409
11	Стропильная нога	50	150	270000	—	2,025
12	Прогон	100	150	229000	—	3,435
13	Прогон	100	200	3820	4	0,306
14	Стойка	100	100	1310	48	0,629
15	Стойка	100	100	2170	15	0,326
16	Стойка	100	100	2360	20	0,472
17	Стойка	100	100	2250	8	0,18
18	Стойка	150	150	3090	12	0,834
19	Подкос	100	100	2600	16	0,416
20	Связи	40	125	87000	—	0,435
21	Лежень	100	200	500	103	1.030
22	Затяжка	40	125	3000	12	0,180
23	Кобылка	40	125	1800	148	1,332
24	Кобылка	40	125	2500	8	0,100
25	Накладки	50	150	500	230	0,800
26	Коньковый брусок	50	50	88000	—	0,22
27	Ветровая доска	22	150	290000	—	0,96
28	Подшивная доска	16	150	576900	—	1,39
29	Бруски	50	60	500	84	0,126
30	Соединительные бобышки	100	125	100	16	0,02
31	Обрешётка	50	60	908000	—	2,8
32	Балка Б-1	50	150	1380	26	0,269
33	Кобылка	40	125	1700	13	0,111

1. Данный лист рассматривать совместно с листами АС-29, АС-30, АС-31, АС-32.

10316/2

224-1-657.13.89 АС

Гл.сп.кон	Захаренко	
Нач.отд	Ржепишевский	
Гл.сп.арх	Штейнберг	
ГАП	Галетко	
Рук.гр.	Лысиков	
Провер.	Лысиков	
Разраб.	Тушко	

Средняя общеобразовательная школа на 11 классов /132 учащихся/

Схема расположения элементов стропил между осями 1 и 7. Спецификация.

Стадия	Лист	Листов
Р	28	

Госстрой УССР Укрниипгражданстрой г.Киев

ПРИВЯЗАН

Инв.№

Инв.№ подл. | Подпись и дата | Взам.инв.№

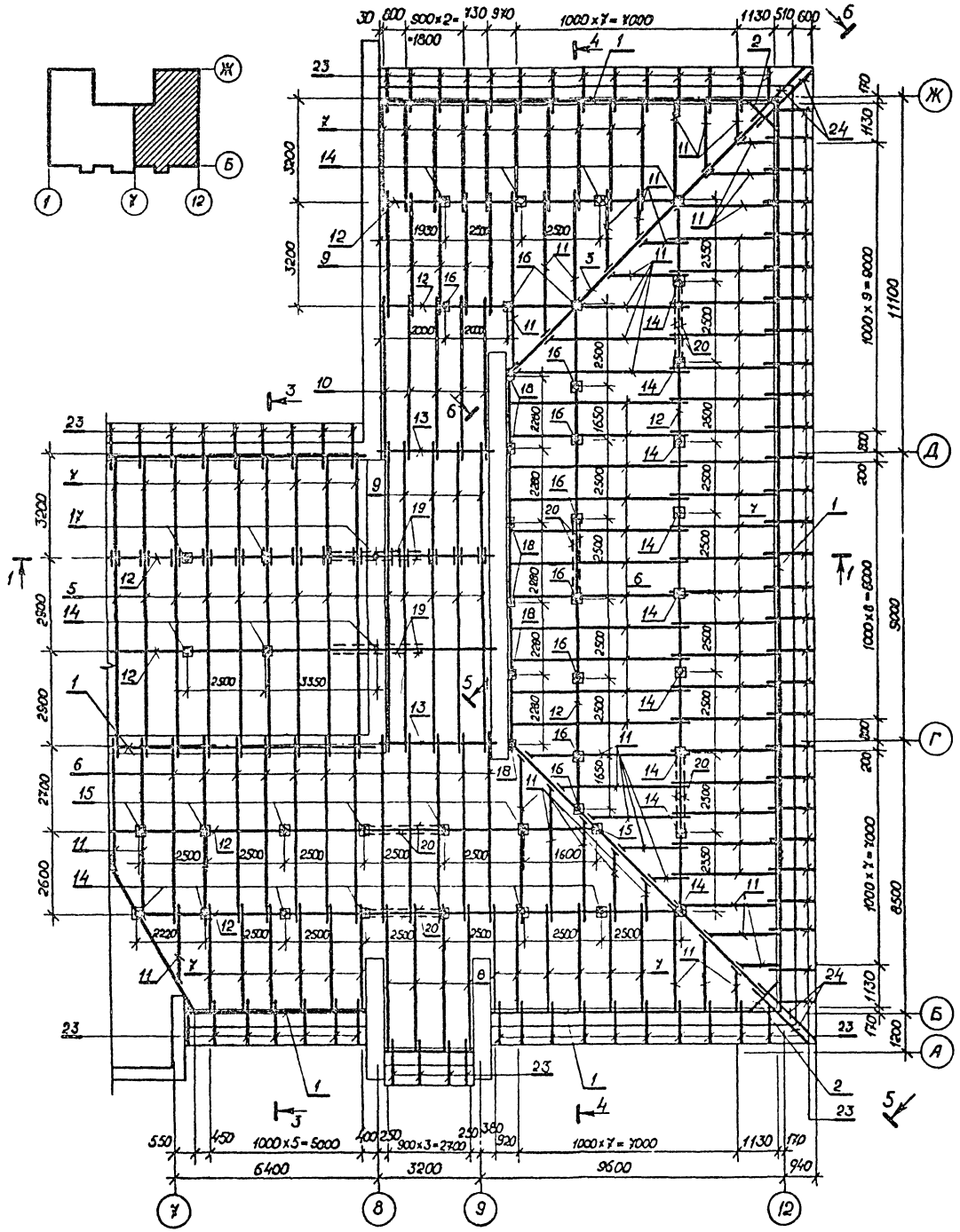

Козырёк между осями 5 и 8.

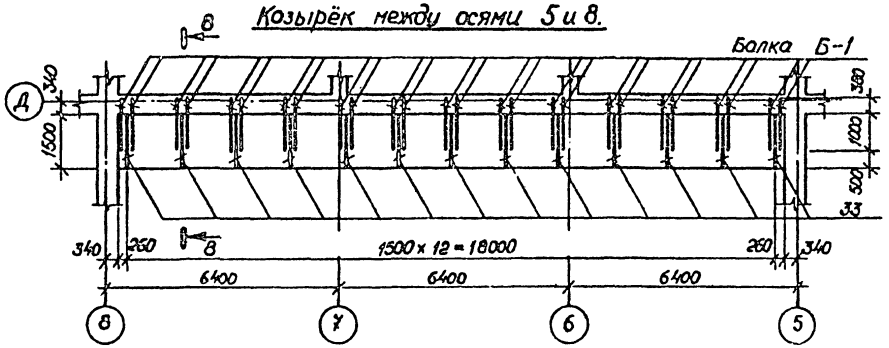

1. Стропила выполнять из пиленого лесоматериала хвойных пород II-го сорта влажностью не более 25%.
2. Рассчитаны стропила с учётом нормативной снеговой нагрузки 70 кг/м².
3. Монтаж деревянных конструкций осуществлять в соответствии с требованиями СНиП III-19-76.
4. Стропильные ноги через одну крепить скрутками из 2Ф4ВрI к ершам, заложенным в швы кладки.
5. Кровля из волнистых асбестоцементных листов унифицированного профиля по обрешётке из брусков сечением 50×60(h) с шагом 1500 мм. В местах ендов устроить вместо обрешётки сплошной настил из досок 22×150 шириной 1000 мм под сливы из оцинкованной кровельной стали.
6. Элементы стропил, соприкасающиеся с каменной кладкой, тщательно антисептировать и изолировать двумя слоями толя.
7. Защиту деревянных конструкций от гниения и возгорания осуществлять в соответствии с указаниями пояснительной записки.
8. Вдоль конька кровли устроить настил из досок 22×150 шириной 400 мм.
9. Данный лист рассматривать совместно с листами АС-28, АС-30, АС-31, АС-32.

10316/2

				224-1-657.13.89 АС			
ПРИВЯЗАН	Гл. сп. кон.	Захарченко		Средняя общеобразовательная школа на 11 классов /132 учащихся/	Стадия	Лист	Листов
	Нач. отд.	Ржепишевский			Р	29	
	Гл. сп. арх.	Штейнберг					
	ГАП	Галетко					
	Рук. грп.	Лысиков		Схема расположения элементов стропил между осями 7 и 12. Козырёк между осями 5 и 8	Госстрой УССР Укринтерпроидентельстрой г.Киев		
	Провер.	Лысиков					
Инв.№	Разраб.	Тушко					

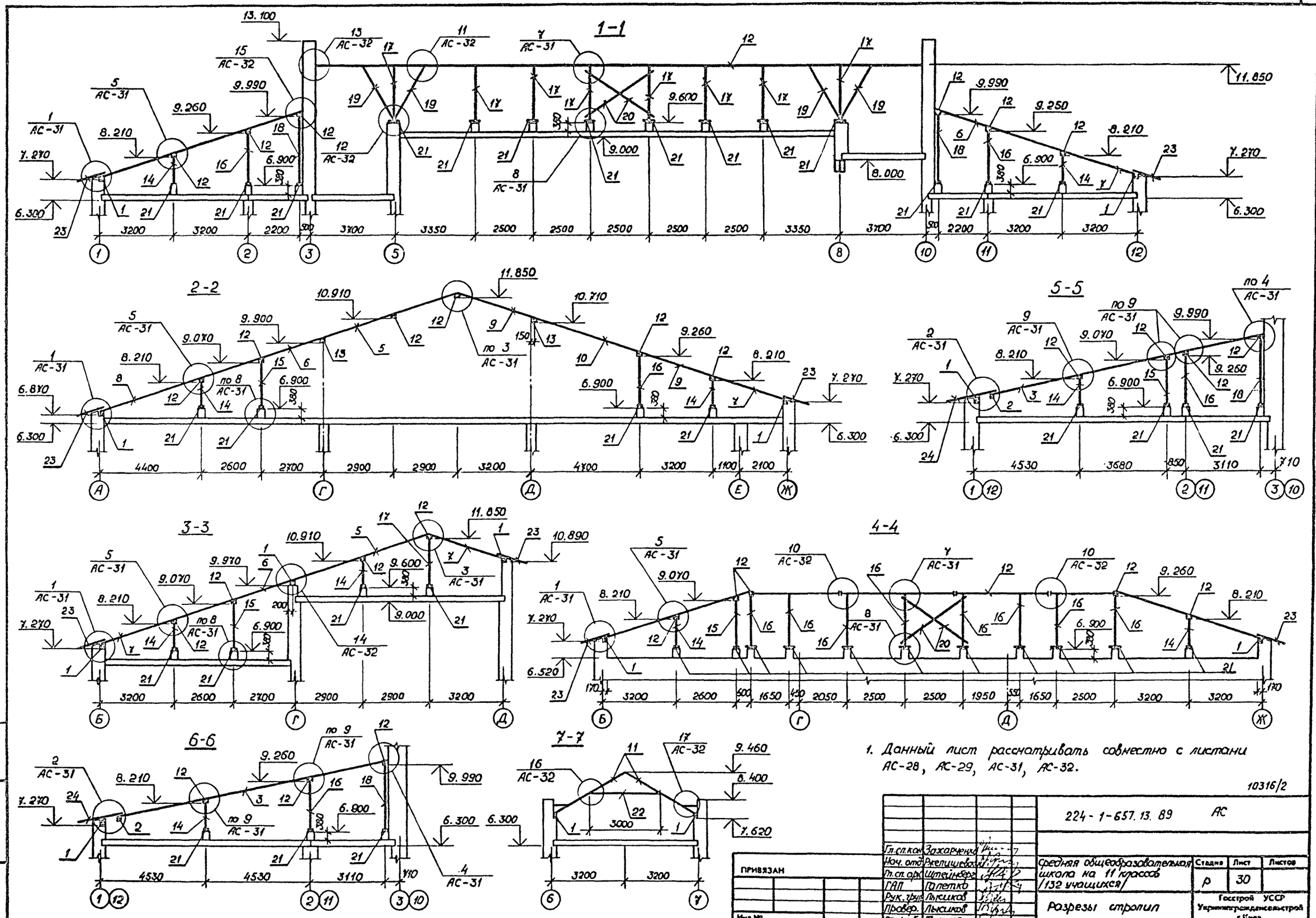

1. Данный лист рассматривать совместно с листами АС-28, АС-29, АС-31, АС-32.

10316/2

224-1-657.13.89 АС				
Гл.сп.кон.	Захарченко		Средняя общеобразовательная школа на 11 классов /132 учащихся/	Стадия: Р; Лист: 30; Листов:
Нач. отд.	Ржелишевский			
Гл.сп.арх.	Штейнберг			
ГАП	Галетко			
Рук. груп.	Лысиков		Разрезы стропил	Госстрой УССР Укринингражданскстрой г.Киев
Провер.	Лысиков			
Разраб.	Тушко			

ПРИВЯЗАН

Инв.№

Инв.№ подл. | Подпись и дата | Взам.инв.№

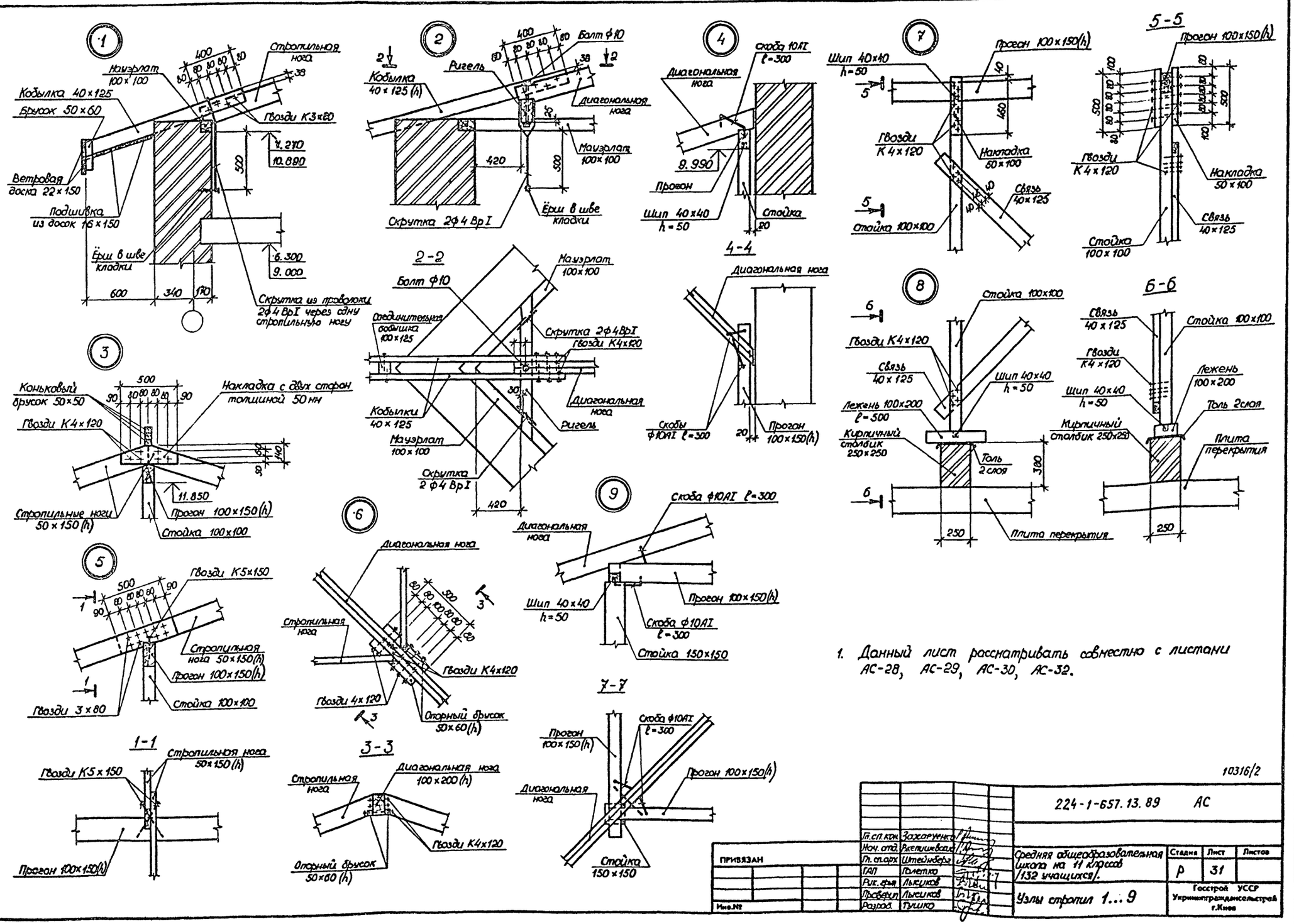

1. Данный лист рассматривать совместно с листами АС-28, АС-29, АС-30, АС-32.

10316/2

ПРИВЯЗАН	Гл.сп.кон.	Захарченко	224-1-657.13.89 АС		
	Нач.отд.	Вжепишевский			
	Гл.сп.арх.	Штейнберг	Средняя общеобразовательная школа на 11 классов /132 учащихся/.	Стадия	Лист	Листов
	ГАП	Голетко		Р	31	
	Рук.грыж.	Лыскиков	Узлы стропил 1...9	Госстрой УССР Укринжпгражданскельстрой г.Киев		
	Проверил	Лыскиков				
Инв.№	Разраб.	Тушко				

Инв.№ подл. | Подпись и дата | Взам.инв.№

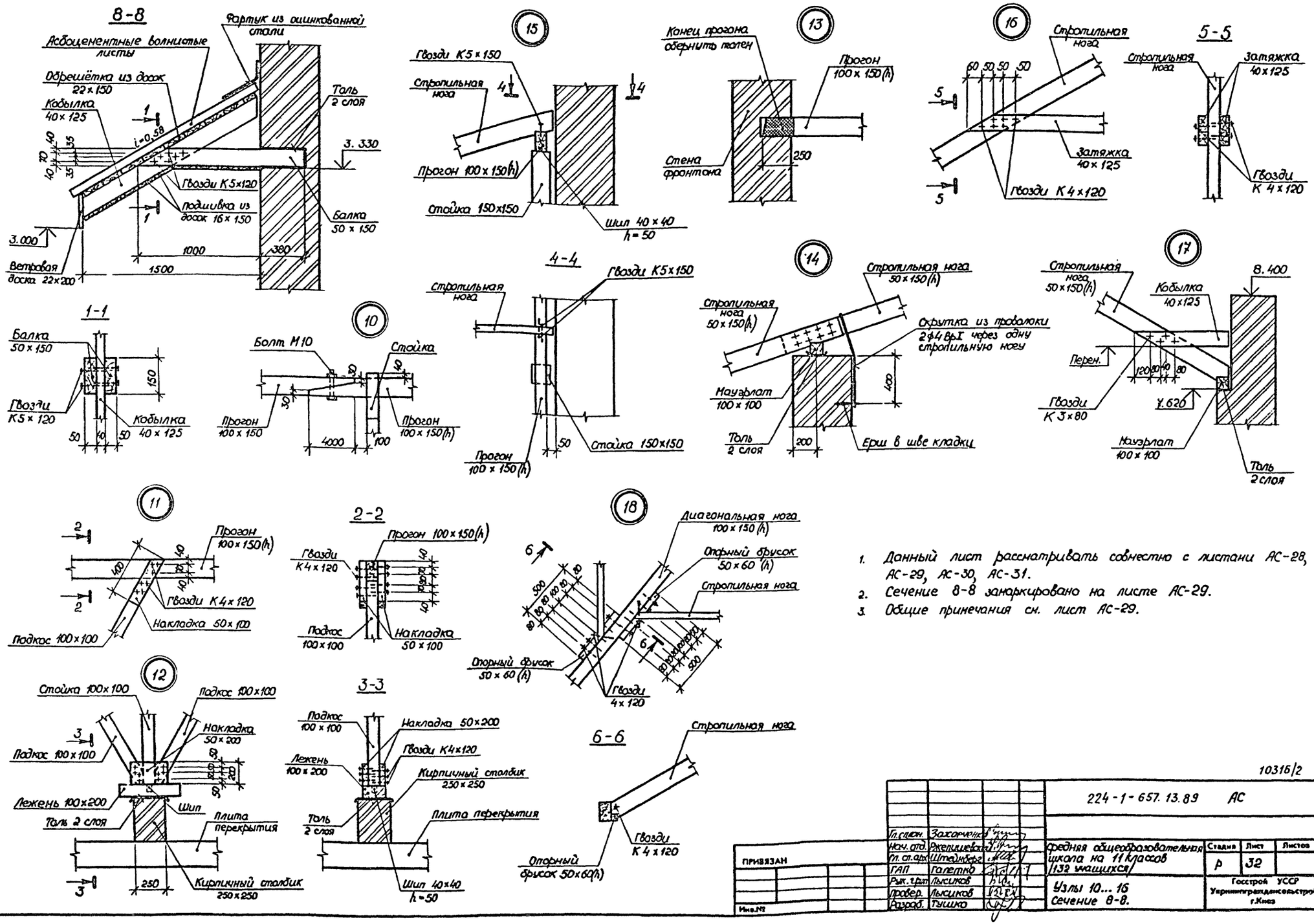

1. Данный лист рассматривать совместно с листами АС-28, АС-29, АС-30, АС-31.
2. Сечение 8-8 замаркировано на листе АС-29.
3. Общие примечания см. лист АС-29.

10316/2

Гл.спец.	Захарченко		
Нач.отд.	Ржепишевский		
Гл.сп.арх.	Штейнберг		
ГАП	Галетко		
Рук.гр.пр.	Лысиков		
Провер.	Лысиков		
Разраб.	Тушко		

224-1-657.13.89 АС

Средняя общеобразовательная школа на 11 классов /132 учащихся/

Узлы 10...16
Сечение 8-8.

Стадия	Лист	Листов
Р	32	

Госстрой УССР
Укрпромгражданспецстрой г.Киев

ПРИВЯЗАН

Инв.№

Инв.№ подл. | Подпись и дата | Взам.инв.№

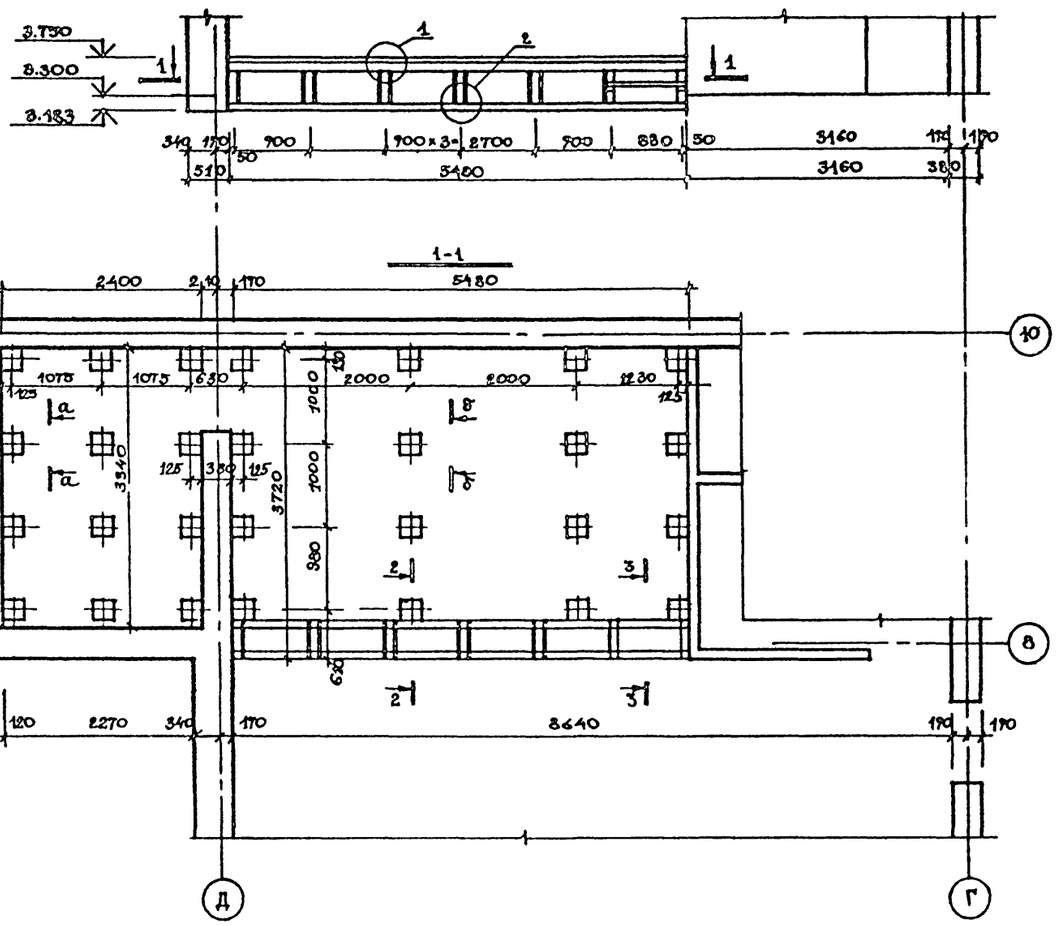

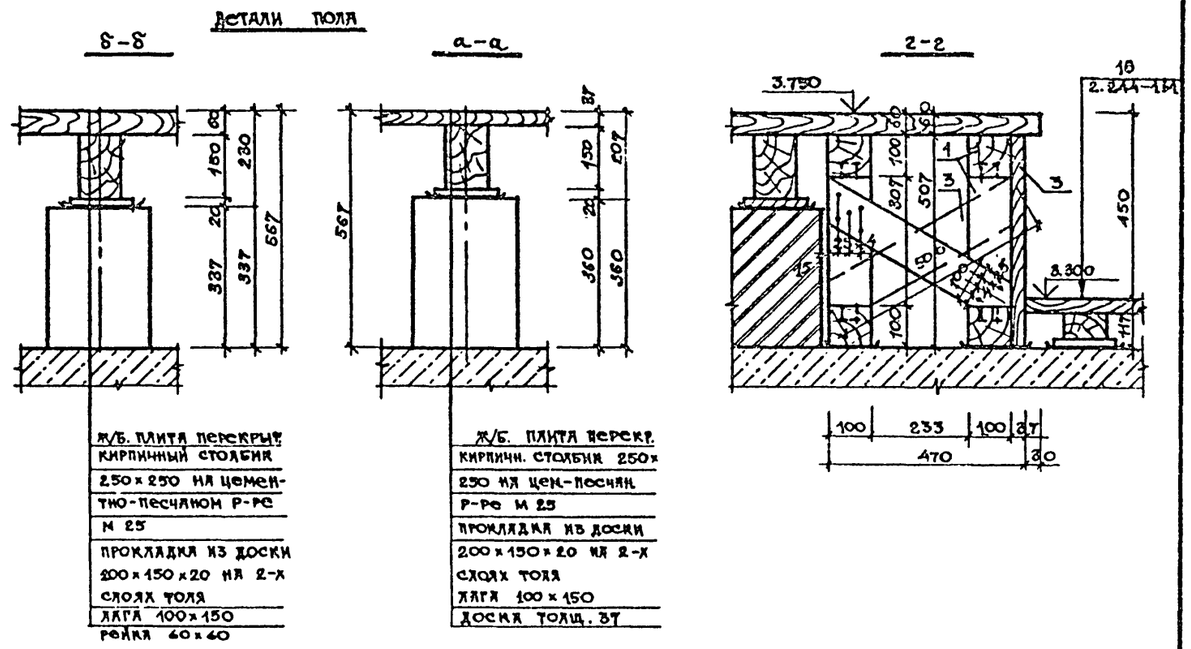

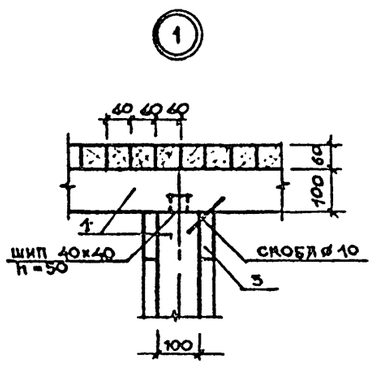

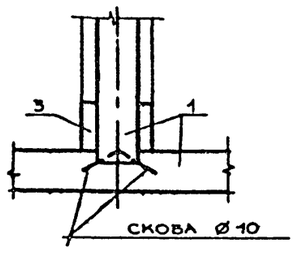

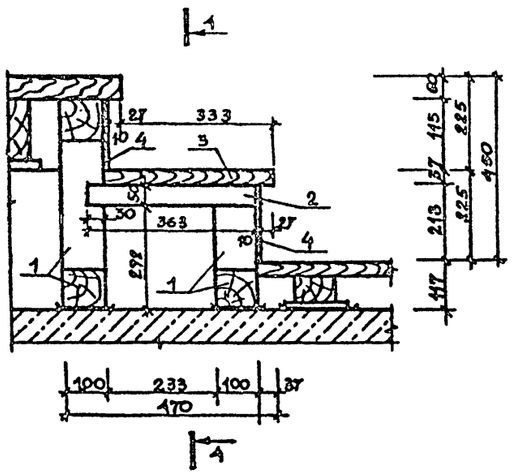

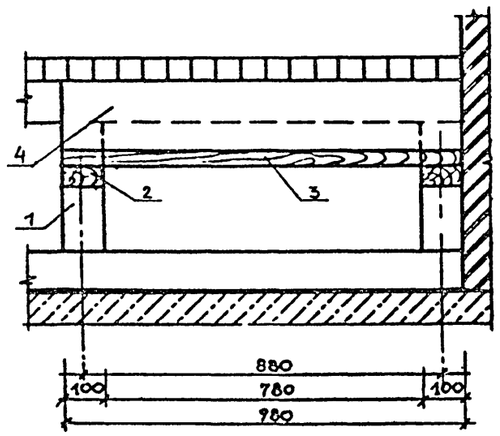

СПЕЦИФИКАЦИЯ ЭЛЕМЕНТОВ ЭСТРАДЫ

МАРКА ПОЗ.	ОБОЗНАЧЕНИЕ	НАИМЕНОВАНИЕ	К-ВО	МАССА ЕД.КГ	ПРИМЕЧАН.
1	ГОСТ 7897-83*	БРУСОК 100×100	25,91		П.М.
2	—"—	БРУСОК 100×50	0,73		—"—
3	—"—	ДОСКА 100×37	2,68		М²
4	—"—	ДОСКА h=10 мм	0,33		—"—

10316/2

224-1-657.13.89 -АС

НАЧ. ОТД.	РЖЕПИШЕВСКИЙ	
ГЛ. СП. АРХ.	ШТЕЙНБЕРГ	
ГЛ. СП. КОН.	ЗАХАРЧЕНКО	
ГАП	ГАЛЕТКО	
РУК. ГР. АР.	ЕРОХИНА	
ПРОВЕРИЛ	ЕРОХИНА	
РАЗРАБОТ.	ДЗЮБИНСКАЯ	

ПРИВЯЗАН

Инв.№

СРЕДНЯЯ ОБЩЕОБРАЗОВАТЕЛЬНАЯ ШКОЛА НА 11 КЛАССОВ /132 УЧАЩИХСЯ/

МОНТАЖНАЯ СХЕМА УСТРОЙСТВА ЭСТРАДЫ

Стадия	Лист	Листов
Р	33	

Госстрой УССР
Укринипгражданскстрой
г.Киев

Инв.№ подл. | Подпись и дата | Взам.инв.№

Схема расположения элементов санузла

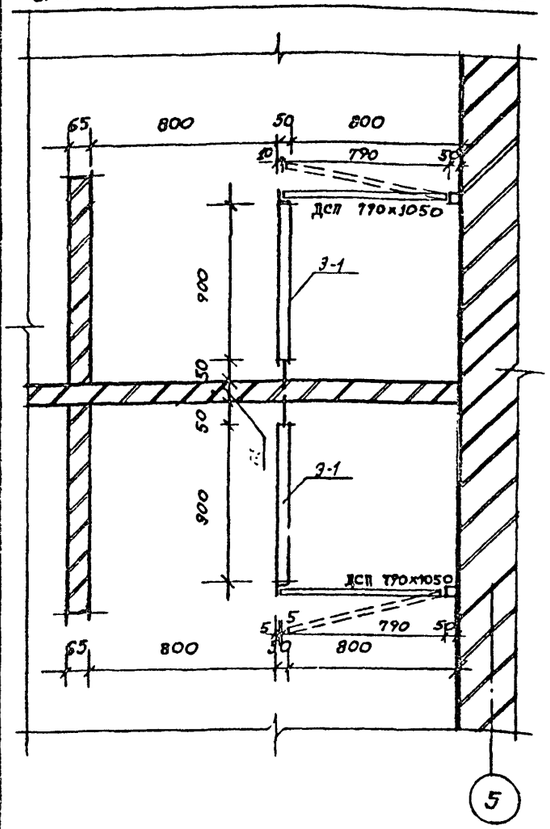

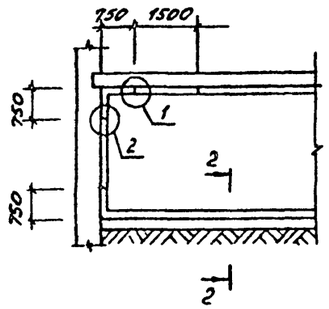

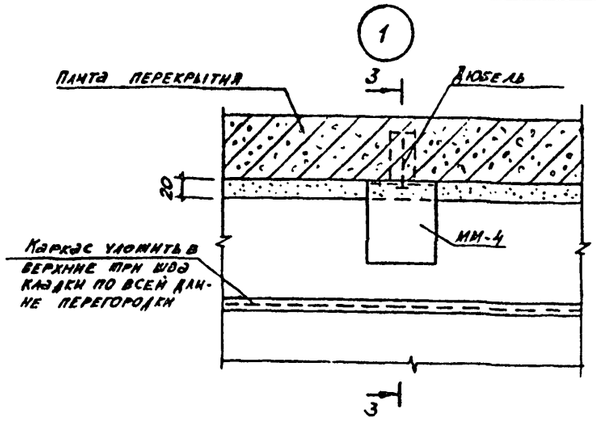

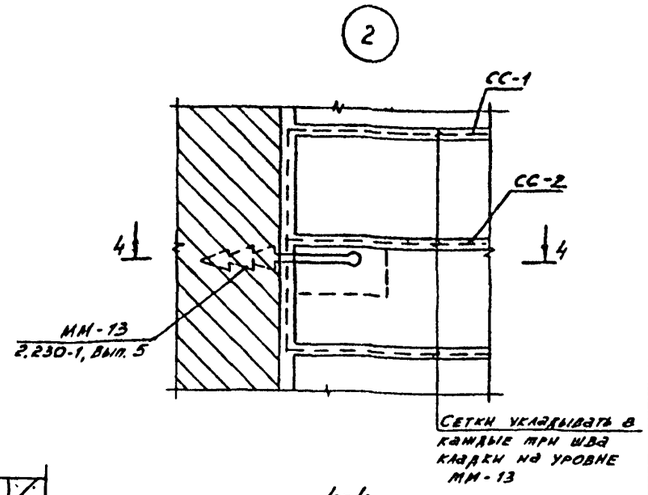

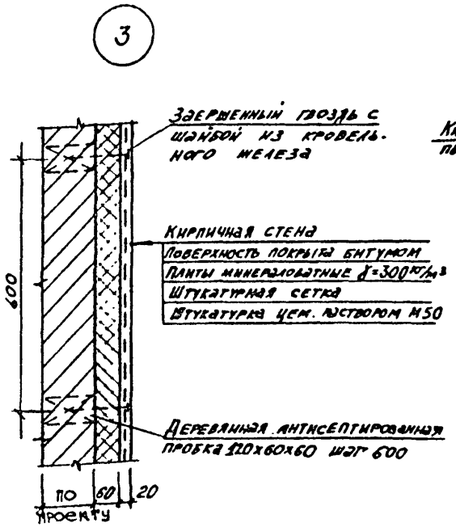

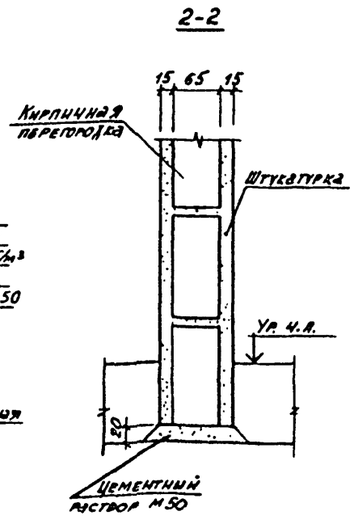

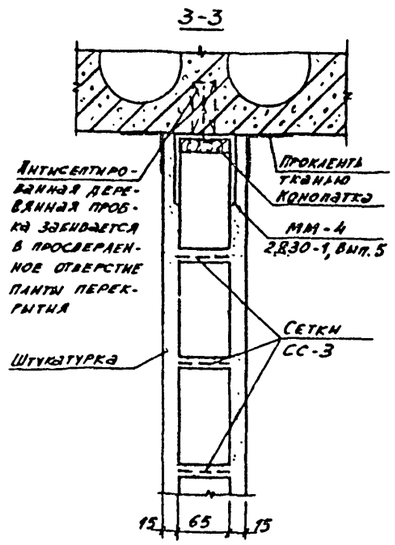

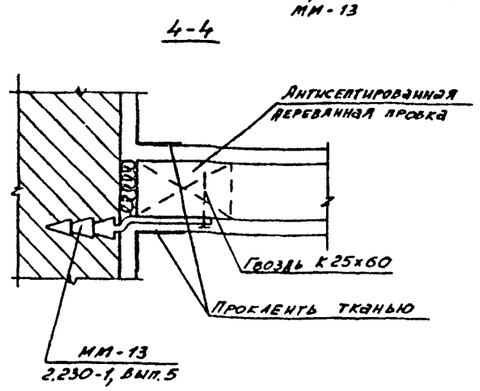

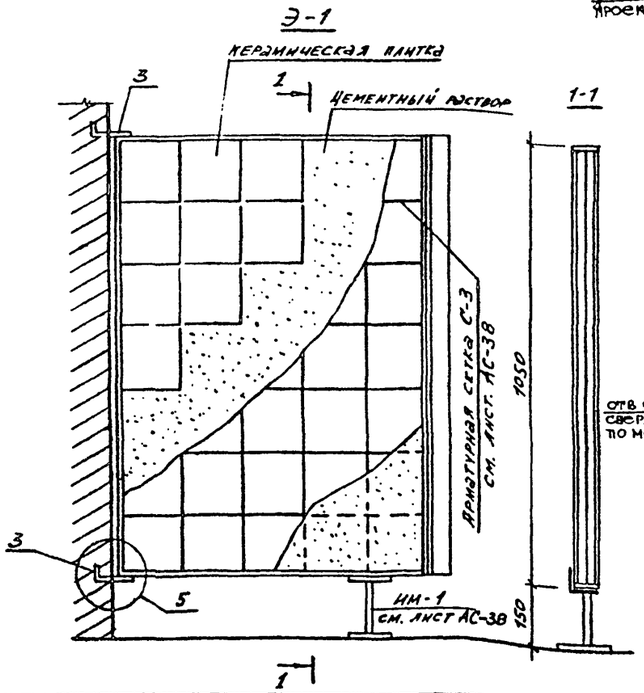

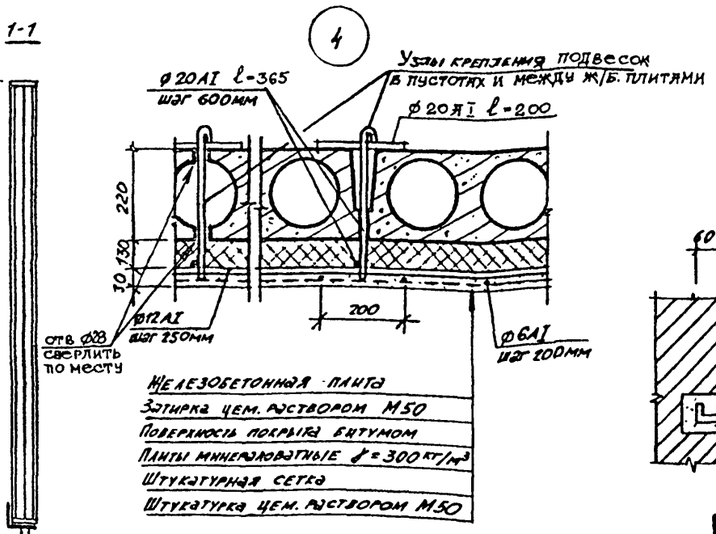

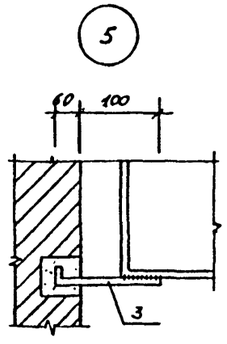

Спецификация элементов

Марка поз.	Обозначение	Наименование	Кол-во Э-1	Кол-во Дверь	Масса ед. кг	Примечание
1	см лист АС-38	Сетка С-3	2	—	14.52	
2	см. лист АС-38	ИМ-1	2	—	1.49	
3	ГОСТ 5781-82*	Ф12АI, ℓ=200мм.	4	—		
4	ГОСТ 7897-83*	Деревянный брусок 50×50×1050	—	1		
5	ГОСТ 8509-86	∠50×5 ℓ=1050	—	1		
6	ГОСТ 5088-78*	Петля ПИЦ-70	—	2		

1. В кирпичных перегородках толщиной 65мм три верхние шва и последующие швы через 4 ряда кладки армируются сетками СС-3.
2. Дверцы для санузлов изготовить из столярной плиты размером 790×1050.
3. Узлы крепления в кирпичных перегородках разработаны на основании серии 2.230.1, вып. 5.
4. Сетки СС-1...СС-3 см. лист АС-25.

10316/2

Гл. сп. кон.	Захарченко		
Нач. отд.	Ржепишевский		
Гл. сп. арх.	Штейнберг		
ГАП	Галетко		
Рук. гр.	Ерохина		
Провер.	Ерохина		
Разраб.	Дубровская		

ПРИВЯЗАН

Инв. №

224-1-657.13.89 АС

Средняя общеобразовательная школа на 11 классов /132 учащихся/

Схема расположения элементов санузла, экран Э-1, крепление и армирование кирпичных перегородок

Стадия	Лист	Листов
Р	34	

Госстрой УССР Укрпромгражданстрой г.Киев

Инв. № подл. | Подпись и дата | Взам. инв. №

Схема расположения анкеров

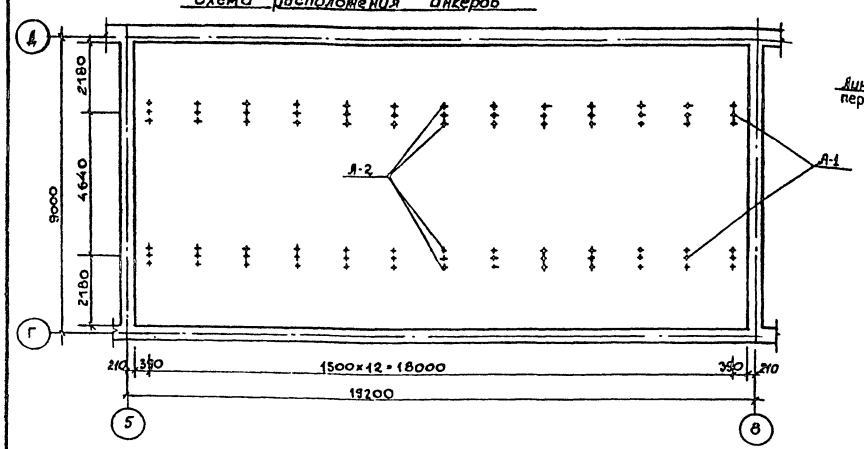

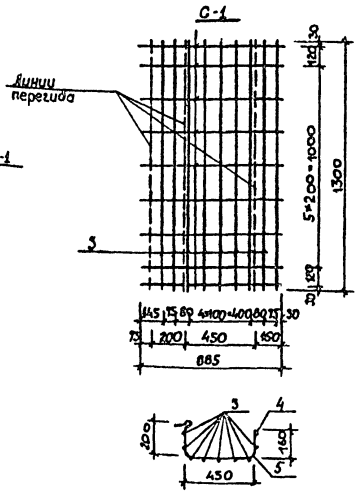

Формат	Зона	Поз.	Обозначение	Наименование	К-во	Масса ед. кг	Примечание
			ГОСТ 5781-82*	Анкер А-1 ф 8 АI ℓ=430	26	0,190	
			ГОСТ 5781-82*	Анкер А-2 ф 8 АI ℓ=580	52	0,230	
				Сетка С-1	24	0,561	
		1		L 50×4 ГОСТ 8509-86 ℓ=18000	2	54,72	
		2		ф 12 АI ГОСТ 5781-82* ℓ=18000	4	16,0	
		6		-30×2 ГОСТ 103-76* ℓ=226	52	1,2	
		8		ф 10 АIII ГОСТ 5781-82* ℓ=650	24	0,40	
		7		-35×3,5 х.	52	0,38	
				Болт М6	52		
				Гайка М6	104		

Схема расположения направляющих

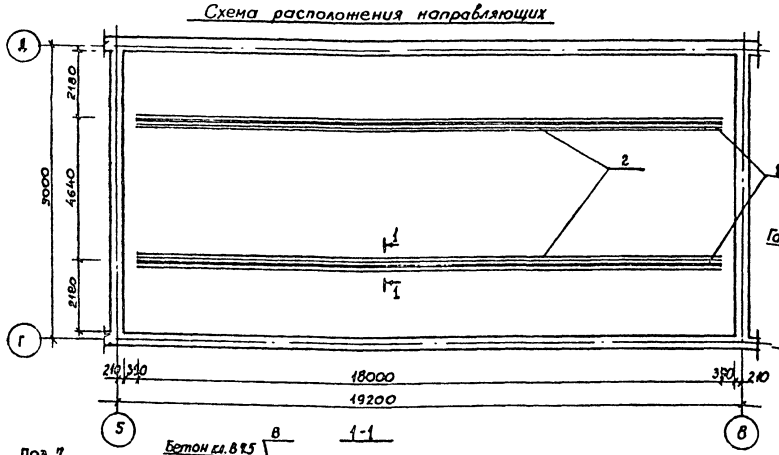

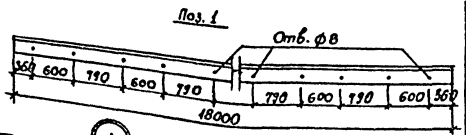

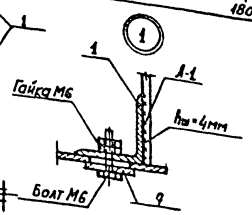

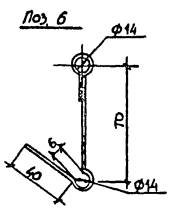

Формат	Зона	Поз.	Обозначение	Наименование	К-во	Масса ед. кг	Примечание
				Сетка С-1			
		3		ф3 Вр I ГОСТ 6727-80* ℓ=1300	8	0,072	
		4		ф 6 АI ГОСТ 5781-82* ℓ=1300	1	0,209	
		5		ф 6 АI ГОСТ 5781-82* ℓ=885	8	0,20	

1. Сетки изготавливать при помощи контактной точечной сварки в соответствии с указаниями ГОСТ 10922-75.
2. Все металлические элементы окрасить масляной краской эт два раза.

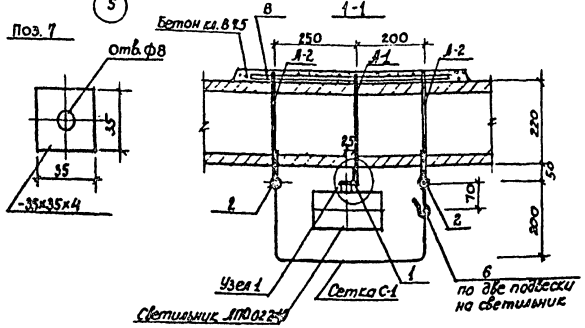

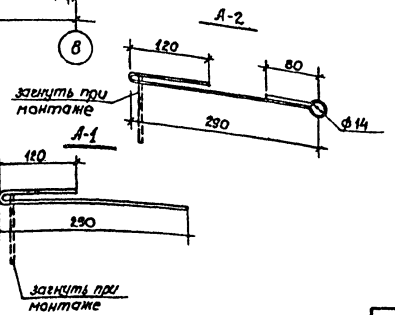

10316/2

							224-1-657.13.89	АС
				Гл. ск. кон.	Захаренко			
				Нач. отд.	Янгишевский			
				Гл. специал.	Шелепорт		Средняя общеобразовательная школа на 11 классов (132 учащихся)	Стадия: Р; Лист: 35; Листов:
				ГАП	Гаметко			
				Рук. гр.	Лоскиков			
				Провер.	Лысиков		Схема и узлы крепления светильников.	Госстрой УССР Укринпроектгражданмонтажстрой г. Киев
				Разраб.	Надменн			

ПРИВЯЗАН

Инв. №

Инв. № подл. | Подпись и дата | Взам. инв. №

Копировал Формат А4

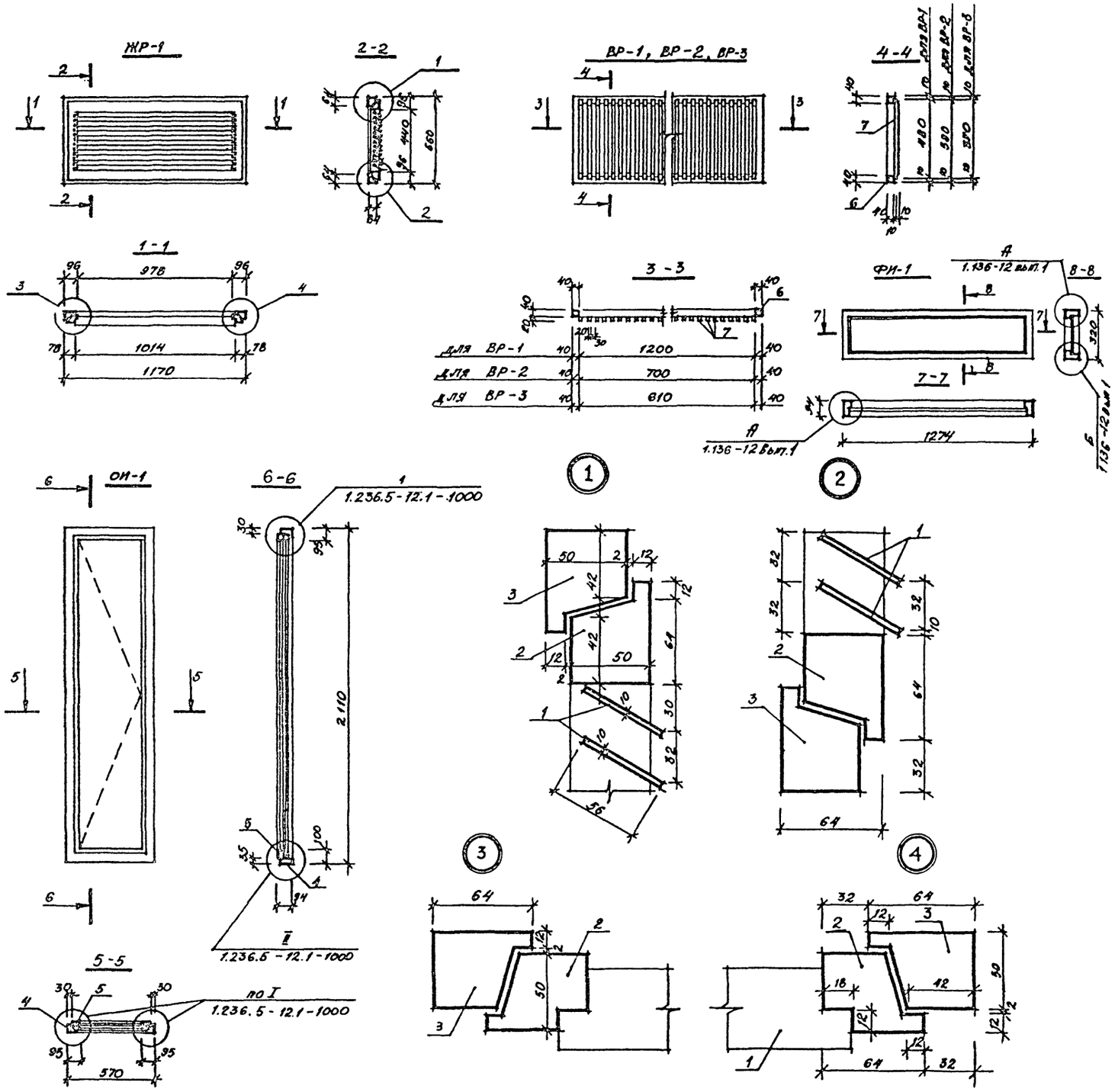

Марка поз.	Обозначение	Наименование	Кол. $м^3$	Масса ед. кг.	Примеч.
		ЖР-1 (жалюзийная решетка)			
1	ГОСТ 7897-83*	Рейка 10×56 l=1014 шт.	13		
2	ГОСТ 9685-61*	Древесина полотна	0,010		
3	ГОСТ 9685-61*	Древесина коробки	0,011		
		ОИ-1 (оконный блок индивидуальный)			
4	ГОСТ 9685-61*	Древесина коробки	0,028		
5	ГОСТ 9685-61*	Древесина переплета	0,026		
	ГОСТ 111-78*	Стекло оконное 1940×450 $м^2$	1,75		
	ГОСТ 5088-78*	Петля ПВ1-100 - шт.	5		
	ГОСТ 5088-78*	Петля ПВ3-1 шт.	4		
	ГОСТ 5090-86	Завертка ЗР2-1 шт.	4		
	ГОСТ 5090-86	Стяжка СТ шт.	6		
	ГОСТ 10174-72	Прокладка А-2 п.м.	1672		
		ВР-1 (вентиляционная решетка)			
6	ГОСТ 7897-83*	Брусок 40×40 п.м.	3,36		
7	ГОСТ 7897-83*	Брусок 20×20 l=480 шт.	24		
		ВР-2 (вентиляционная решетка)			
6	ГОСТ 7897-83*	Брусок 40×40	2,56		
7	ГОСТ 7897-83*	Брусок 20×20 l=580 шт.	14		
		ВР-3 (вентиляционная решетка)			
6	ГОСТ 7897-83*	Брусок 40×40 п.м.	2,12		
7	ГОСТ 7897-83*	Брусок 20×20 l=370 шт.	12		
		ФИ-1 (фрамуга)			
8	ГОСТ 9685-61*	Древесина коробки	0,016		
	ГОСТ 111-78*	Стекло оконное 1190×236 $м^2$	0,4		
	ГОСТ 5091-78*	Угольники оконные УП 100 шт.	4		
		Профиль П-образный из синтетического каучука	2,86 п.м.		

1. Расход древесины определен в черновых заготовках
2. Фрамугу ФИ-1 выполнить в соответствии с серией 1.136-12 вып.1. „Фрамуги для входных, балконных и внутренних дверей.

10316/2

224-1-657.13.89 АС

Гл.сп.кон.	Захарченко	
Нач.отд.	Ржепишевский	
Гл.сп.арх.	Штейнберг	
ГАП	Галетко	
Рук.гр.кон.	Лысиков	
Рук.гр.арх.	Ерохина	
Проверил	Ерохина	
Разработ.	Селиверстова	

ПРИВЯЗАН

Инв.№

Средняя общеобразовательная школа на 11 классов (132 учащихся)

Стадия	Лист	Листов
Р	36	

Жалюзийная решетка ЖР-1. Оконный блок ОИ-1. Вентиляционные решетки ВР-1, ВР-2, ВР-3.

Госстрой УССР Укрпромгражданстрой г.Киев

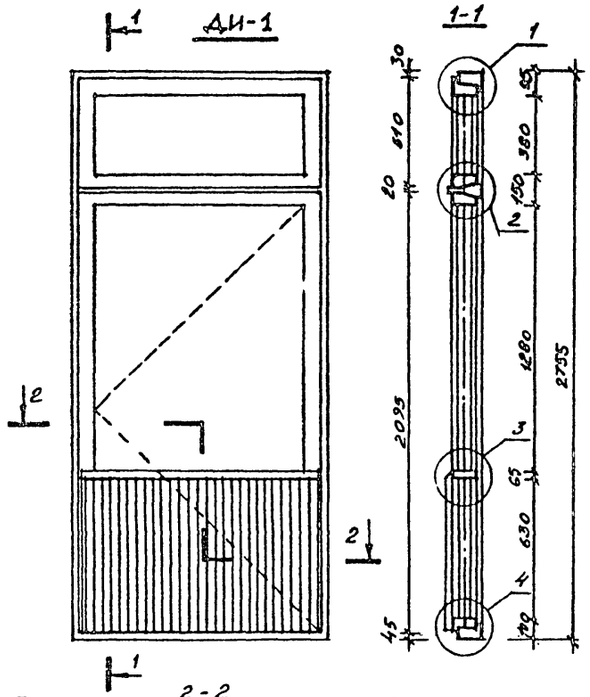

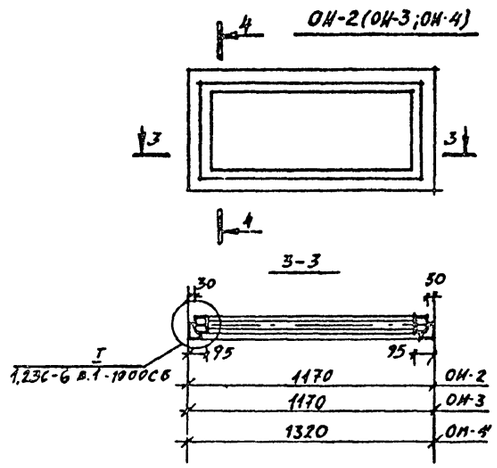

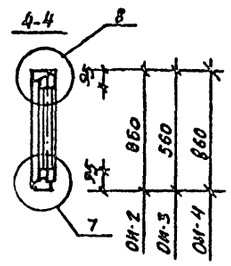

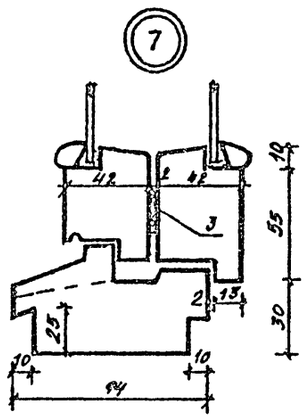

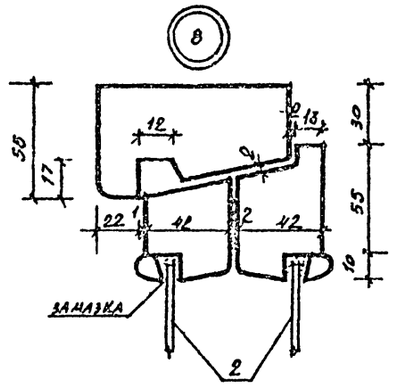

Спецификация элементов Д-1; О-2 ÷ О-4

Марка поз.	Обозначение	Наименование	Количество ДН-1	Количество ОН-2	Количество ОН-3/ОН-4	Примечание
1	ГОСТ 9685-61*	Древесина, м³	0,33	0,032	0,31/0,44	
2	ГОСТ 111-78*	Стекло, м²	3,23	1,36	0,8/1,53	
3	ГОСТ 10174-72	Прокладка А-2, п.м	10,93	6	3,61/8,7	
4	ГОСТ 10632-77*	Шлифованная древесно-стружечная плита S=16мм м²	0,62	–	–	
5	ГОСТ 4598-86	Твердая древесноволокн. плита S=4мм м²	0,62	–	–	
6	—"—	Мягкая древесноволокн. плита, S=12мм м²	0,62	–	–	
7	ГОСТ 2697-83	Пергамин, м²	0,62	–	–	
8	ГОСТ 8242-75	Обвязка тип 2, п.м	20,6	–	–	
9	ГОСТ 5088-78*	Петля, шт.	10	4	4/4	
10	ГОСТ 5087-80	Ручки РС-80, шт.	1	–		
11	ГОСТ 5090-86	Завертка ЗР-2 шт.	3	2	2/2	
12	ГОСТ 5091-78*	Угольник шт.	16	8	8/8	
13	ГОСТ 5090-86	Стяжка СТ шт.	8	6	6/6	
14	ГОСТ 5090-86	Фрамужный прибор ПР2 шт.	1			

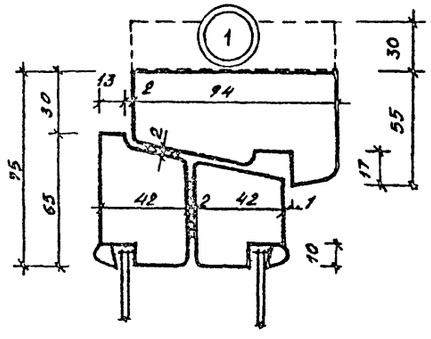

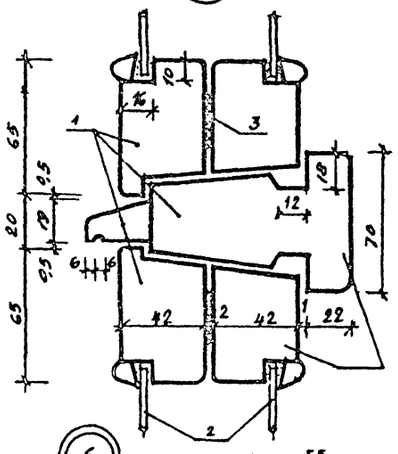

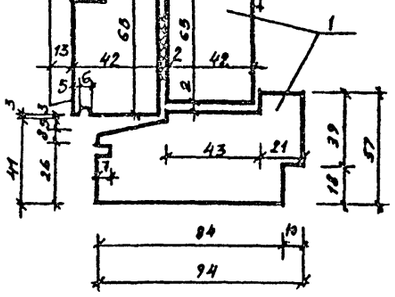

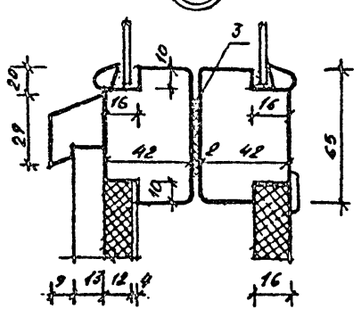

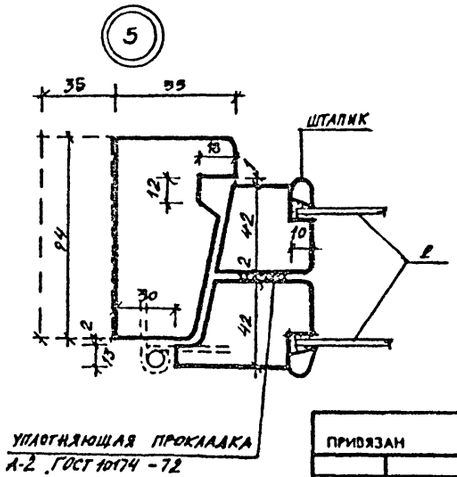

1. Профили переплетов и коробок балконного и оконных блоков ДН-1 и ОН-2; ОН-3; ОН-4 выполнить по серии 1.236-6 в.1

10316/2

				224-1-657.13.89 АС			
Нач. отд.	Яцепаевский						
Гл. спец. пр.	Штейнберг			Средняя общеобразовательная школа на 1100 мест (132 учащихся)	Стадия	Лист	Листов
Гл. спец. к.	Зайченко				Р	37	
ГАП	Гецетко						
Рук. гр. пр.	Ерохина			Балконные двери ДН-1 Оконный блок ОН-2; ОН-3; ОН-4.	Госстрой УССР Укрпромгражданстрой г. Киев		
Проверил	Ерохина						
Гл. з/абог.	Чуприна						

Привязан

Инв. №

Инв. № подл. | Подпись и дата | Взам. инв. №

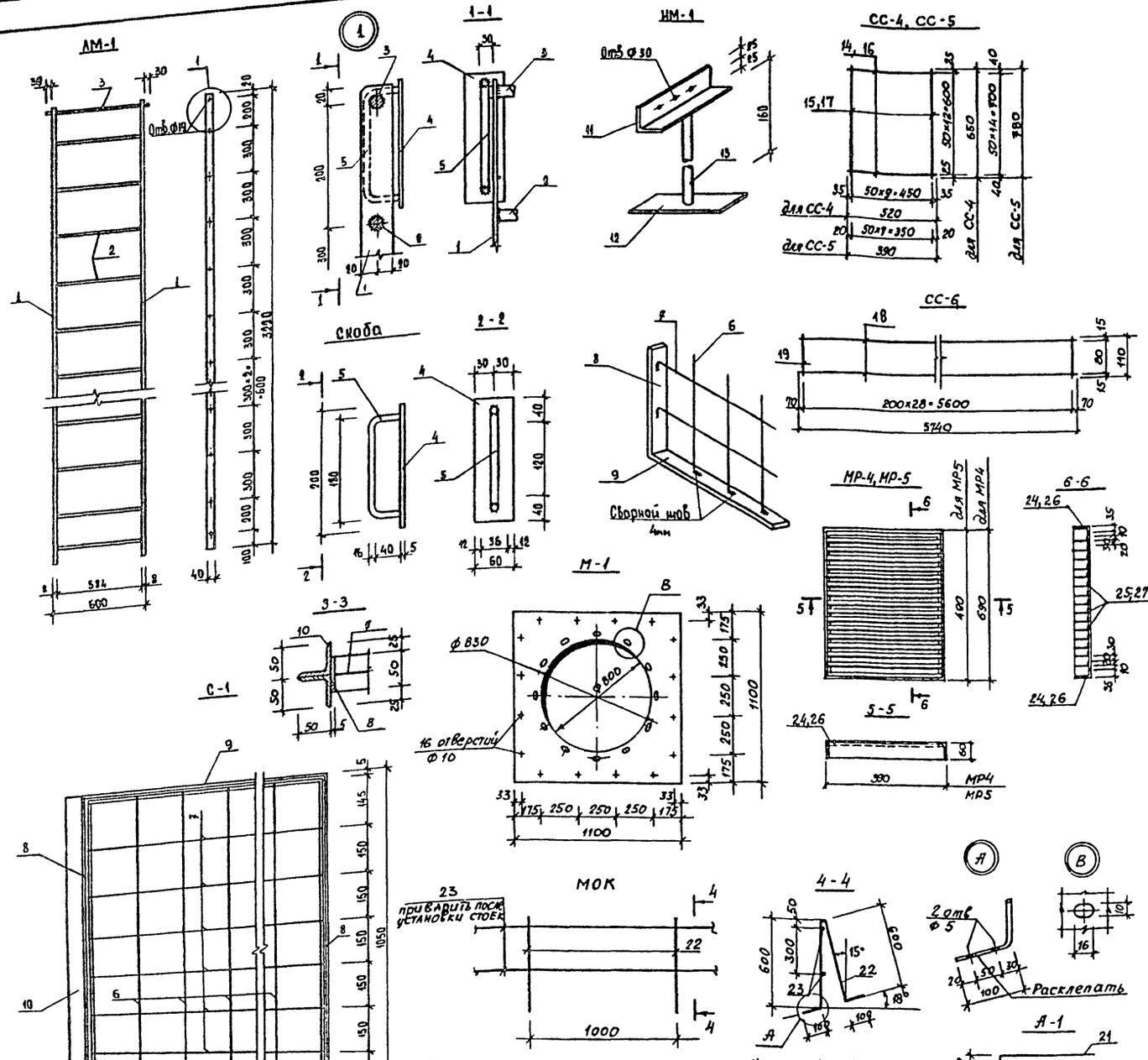

Спецификация металлических элементов.

Марка поз	Обозначение	Наименование	К-во шт.	Масса ед. кг	Примечан.
		АМ-1			
1		-40×8 ГОСТ 380-71* ℓ=3220	2	8.08	
2		Ф18А I ГОСТ 5781-82* ℓ=500	11	1.20	
3		Ф18А I ГОСТ 5781-82* ℓ=650	1	1.32	
4		-60×4 ГОСТ 380-71* ℓ=200	2	0,38	
5		Ф16А I ГОСТ 5781-82* ℓ=240	2	0,74	
		С-1			
6		Ф4Вр I ГОСТ 6727-80* ℓ=1050	5	0,104	
7		Ф4Вр I ГОСТ 6727-80* ℓ=900	6	0,09	
8		-60×5 ГОСТ 380-71* ℓ=1050	2	2,07	
9		-60×5 ГОСТ 380-71* ℓ=900	2	1,87	
10		L50×5 ГОСТ 8509-86, ℓ=1050	2	3,96	
		ИМ-1			
11		L50×5 ГОСТ 8509-86, ℓ=130	1	0,49	
12		-50×10 ГОСТ 380-71*, ℓ=120	1	0,48	
13		Тр.$d_н$=26,8 ГОСТ 3262-75*, ℓ=160	1	0.52	
		СС-4			
14		Ф4Вр I ГОСТ 6727-80*, ℓ=520	13	0,051	
15		Ф4Вр I ГОСТ 6727-80*, ℓ=650	10	0,064	
		СС-5			
16		Ф4Вр I ГОСТ 6727-80*, ℓ=390	15	0,039	
17		Ф4Вр I ГОСТ 6727-80*, ℓ=780	8	0,077	
		СС-6			
18		Ф4Вр I ГОСТ 6727-80*, ℓ=5740	2	0,57	
19		Ф4Вр I ГОСТ 6727-80*, ℓ=110	29	0011	
		М-1			
20		Сталь листовая δ=6 ГОСТ 19903-74*	1	33.5	
		Анкер А-1			
21		Ф8 AI ГОСТ 5781-82*, ℓ=870	1	0,344	
		МОК (1 пог. м)			
22		Ф12 AI ГОСТ 5781-82*, ℓ=1500	1	1.33	
23		Ф12 AI ГОСТ 5781-82*, ℓ=1000	2	0.89	
		МР-4			
24		L60×35×5 ГОСТ 13738-80, п.м	2,16	1.29	
25		L 55×20×4,5 ГОСТ 13738-80, п.м	4,56	0.137	
		МР5			
26		L60×35×5, ГОСТ 13738-80, п.м	1,76	1.29	
27		L 55×20×4,5, ГОСТ 13738-80, п.м	3,1	0.137	

10316/2

1 Все металлоконструкции окрасить масляной краской за два раза.
2 Арматурные сетки СС-4... СС-6 сваривать контактной точечной сваркой.
3 Металлические изделия сваривать ручной дуговой сваркой фланговыми швами электродами типа Э-42.
4 В детали М-1 разбивку овальных отверстий 10×16 уточнить после получения дефлектора.

				224-1-657.13.89	АС
Гл. спец.	Захарченко				
Нач. отд.	Мелишевский			Средняя общеобразовательная школа на 11 классов (352 учащихся).	Стадия: Р; Лист: 38; Листов:
Гл. спец. арх.	Штейнберг				
ГАП	Галетко				
Рук. гр.	Лысенков			Металлические изделия АМ-1; ИМ-1, С-1; СС-4...СС6, М-1, МОК, МР4, МР-5.	Госстрой УССР Укрпингражданстальстрой г. Киев
Проверил	Древаль				
Исполн.	Семенов				

Привязан

Инв. №

Инв. № подл. | Подпись и дата | Взам. инв. №

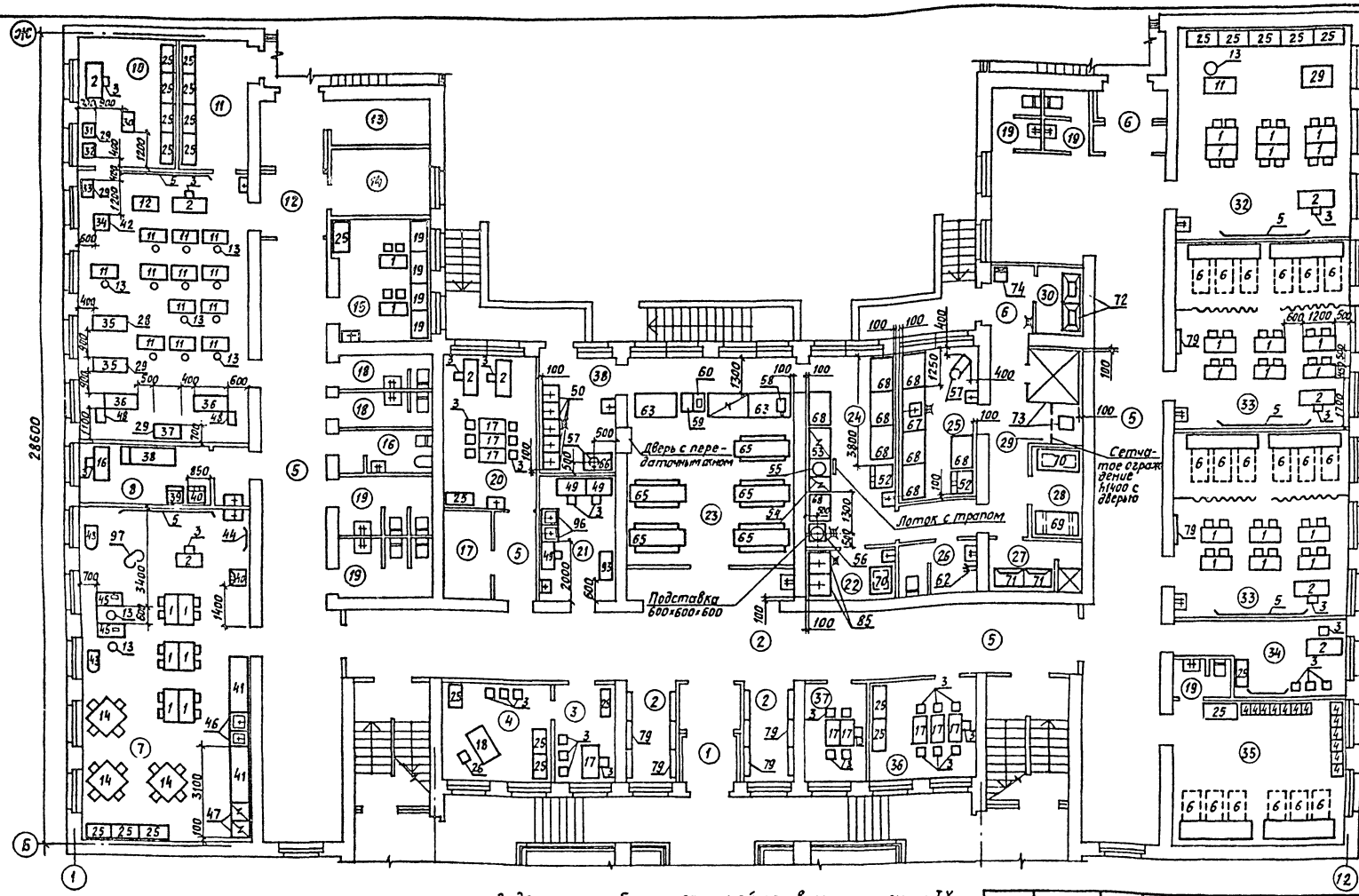

Экспликацию помещений см. лист АС-18.

Проект разработан в соответствии с действующими нормами и правилами и предусматривает мероприятия, обеспечивающие взрывную, взрывопожарную и пожарную безопасность при эксплуатации зданий и сооружений.

Гл. специалист /Подчешинский К.И./

Ведомость рабочих чертежей основного комплекта ТХ

Лист	Наименование	Примечание
1	Общие данные. План 1 этажа в осях Б-Ж, 1-12	
2	План 2 этажа в осях Б-Ж, 1-12	

Ведомость ссылочных и прилагаемых документов

Обозначение	Наименование	Примечание
	Прилагаемые документы	
-ТХ.СО	Спецификация оборудования	

10316/2

Привязан

Инв.№

224-1-657.13.89 -ТХ

Нач.отд	Рудь		
Гл.спец	Подчешинский		
Исполн.	Красницкая		
Исполн.	Скерская		
Н.контр	Рудь		

Средняя общеобразовательная школа на 11 классов (132 учащихся)

Общие данные. План 1 этажа в осях Б-Ж, 1-12.

Стадия	Лист	Листов
Р	1	2

Госстрой УССР Укрпромгражданпроект г. Киев

Инв.№ подл. | Подпись и дата | Взам.инв.№ | Инв.№ дубл. | Взам.инв.№ | Подпись и дата

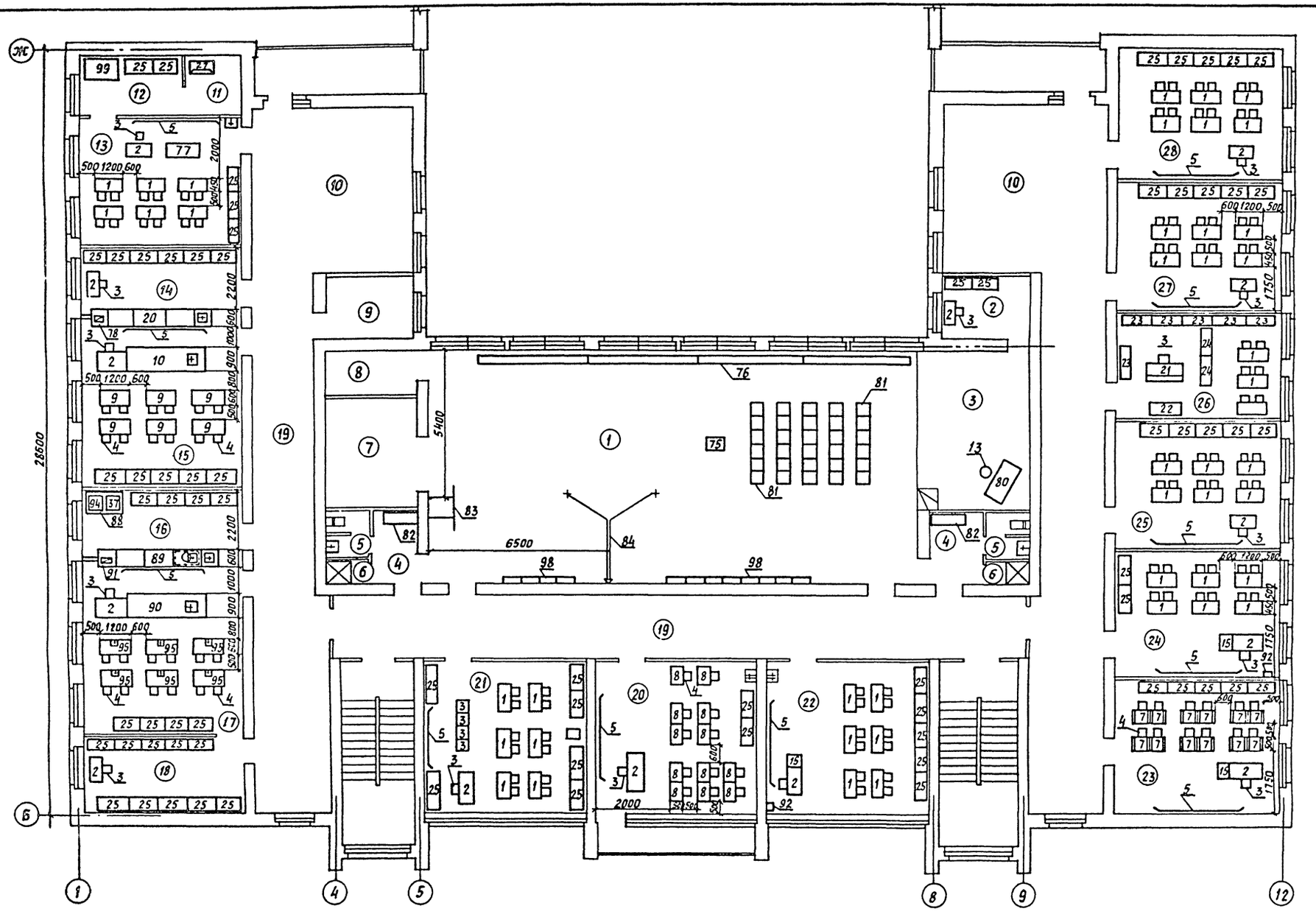

Экспликацию помещений см. лист АС-18.

10316/2

224-1-657.13.89 -ТХ

Привязан	Нач.отд.	Рудь	Средняя общеобразовательная школа на 11 классов (132 учащихся)	Стадия	Лист	Листов
	Гл.спец.	Подчешинский		Р	2	
	Провер.	Подчешинский	План 2-го этажа в осях Б-Ж, 1-12.	Госстрой УССР Укрниитгражданселстрой г.Киев		
	Исполн.	Краснощека				
Инв. N						

Рук. гр. арх. Ерохина

Взам. инв. N | Подпись и дата | Инв. N

gost.e-ecolog.ru