ТИПОВОЙ ПРОЕКТ

264-12-249.85

КЛУБ (СТЕНЫ КИРПИЧНЫЕ) НА 425 ПОСЕТИТЕЛЕЙ (ЗАЛ НА 300 МЕСТ)

АЛЬБОМ XI

МЕРОПРИЯТИЯ ПО ПЕРЕВОДУ ХОЗЯЙСТВЕННО-БЫТОВЫХ ПОМЕЩЕНИЙ В ПОДВАЛЕ В РЕЖИМ УКРЫТИЯ

21421-14
0-42

gost.e-ecolog.ru

ТИПОВОЙ ПРОЕКТ

264-12-249.85

КЛУБ (СТЕНЫ КИРПИЧНЫЕ) НА 425 ПОСЕТИТЕЛЕЙ (ЗАЛ НА 300 МЕСТ)

АЛЬБОМ XI

МЕРОПРИЯТИЯ ПО ПЕРЕВОДУ ХОЗЯЙСТВЕННО-БЫТОВЫХ ПОМЕЩЕНИЙ В ПОДВАЛЕ В РЕЖИМ УКРЫТИЯ

Разработан ЦНИИЭП им. Б.С. МЕЗЕНЦЕВА
Гл. инж. института М.В. ГАЛИКИН
Гл. арх. проектов А.М. СНИЯВСКИЙ

Технический проект утвержден Госгражданстроем приказ № 275 от 21/IX 1983 г
Рабочие чертежи введены в действие ЦНИИЭП им. Б.С. МЕЗЕНЦЕВА приказ № 69 от 7.04.84

Типовой проект 264-12-219.85 Альбом XI

СОДЕРЖАНИЕ АЛЬБОМА

НАИМЕНОВАНИЕ	МАРКА	ЛИСТ	СТР
СОДЕРЖАНИЕ АЛЬБОМА		1	2
ОБЩИЕ ДАННЫЕ (НАЧАЛО)		2	3
ОБЩИЕ ДАННЫЕ (ПРОДОЛЖЕНИЕ)		3	4
ОБЩИЕ ДАННЫЕ (ПРОДОЛЖЕНИЕ)		4	5
ОБЩИЕ ДАННЫЕ (ПРОДОЛЖЕНИЕ)		5	6
ОБЩИЕ ДАННЫЕ (ПРОДОЛЖЕНИЕ)		6	7
ОБЩИЕ ДАННЫЕ (ПРОДОЛЖЕНИЕ)		7	8
ОБЩИЕ ДАННЫЕ (ПРОДОЛЖЕНИЕ)		8	9
ОБЩИЕ ДАННЫЕ (ПРОДОЛЖЕНИЕ)		9	10
СХЕМА ПЛАНА ПОДВАЛА РАССТАНОВКА ОБОРУДОВАНИЯ		10	11
ЭКСПЛИКАЦИЯ ПОМЕЩЕНИЙ СПЕЦИФИКАЦИЯ ОБОРУДОВАНИЯ		11	12
ПЛАН С НАПОСКОЙ ВЕНТИЛЯЦИИ		12	13
ФРАГМЕНТ ВЕНТКАМЕРЫ		13	14
ФРАГМЕНТ СХЕМ ВЕНТИЛЯЦИИ		14	15
ПЛАН ПОДВАЛА С СЕТЯМИ ВОДОПРОВОДА И КАНАЛИЗАЦИИ		15	16
СХЕМА ПЛАНА ПОДВАЛА УСТАНОВКА ЭЛЕКТРООБОРУДОВАНИЯ И ПРОКЛАДКА ТРУБ		16	17
ШКАФ И ШУ-С ОТКЛЮЧЕНИЕ ВЕНТИЛЯЦИИ СХ. ПРИНЦИП. КНОПКА ПОЖАРЦ. КРАНОВСК. ПОДКЛЮЧЕНИЙ		17	18
СХЕМА ПЛАНА ПОДВАЛА СЕТИ СВЯЗИ И СИГНАЛИЗАЦИИ.		18	19
СХЕМА ПЛАНА ПОДВАЛА СЕТИ ПОЖАРНОЙ СИГНАЛИЗАЦИИ		19	20

Привязан

Инв. №

Нач. мас.	Михалев	
Гл. констр.	Бинявский	
Гл. инж. пр.	Леонтьев	
ГАП	Бинявский	
ГИП	Михалева	

264.12 219.85

СОДЕРЖАНИЕ АЛЬБОМА

СТАДИЯ	ЛИСТ	ЛИСТОВ
Р	1	

ЦНИИЭП им. Б. С. Мезенцева

ФОРМАТ А4

21421-14

Общая часть

В составе типового проекта клуб (стены кирпичные (на 425 посетителей) зал на 300 мест).
В варианте в подвале запроектированы помещения двойного использования.
Проект разработан для строительства в I в, II, III климатических районов.
В мирное время они используются как хозяйственно-бытовые помещения, а при переводе на режим укрытия, как защитное сооружение группы П-4, разработанное в соответствии с СН и П II-11-77
В данный альбом включены материалы: общие данные и схемы, устанавливающие мероприятия для перевода помещений на режим укрытия
Затраты, связанные с переводом помещения на режим защитного сооружения, в смету не включены стоимость оборудования и инвентаря для подвала в режиме укрытия, его монтаж и демонтаж уточняется при привязке проекта.

Типовой проект разработан в соответствии с действующими нормами и правилами и предусматривает мероприятия, обеспечивающие взрывную, взрывопожарную и пожарную безопасность при эксплуатации зданий и сооружений
Главный архитектор проекта (Синявский)

Привязан			
Инв. №			
Нач. мас.	Михалев		
Гл. констр.	Синявский		
Гл. инж. м.	Леонтьев		
ГАП	Синявский		
ГИП	Михайленко		
Рук. гр. АРХ	Захарьев		

264-12-249.87

Общие данные (начало)

Стадия	Лист	Листов
Р	2	

ЦНИИЭП им. Б.С. Мезенцева

Формат А4

Архитектурно-планировочные решения

Защитное сооружение вводится в эксплуатацию в мирное время после окончания строительства и приемки комиссией, действующей в соответствии с "Инструкцией по приемке и эксплуатации укрытий гражданской обороны".

Нары для сиденья и лежания принимаются по серии У-02-03, выпуск 2, подготавливаются, как правило, при переводе помещения на режим укрытия.

Изготовление нар производится заблаговременно, вопросы хранения и доставки инвентаря решаются администрацией клуба.

Узлы крепления нар уточняются при привязке типового проекта в зависимости от серий принятых нар.

В обычное время подвал используется под хозяйственно-бытовые помещения.

Основные строительные показатели для защитного сооружения

Общая площадь помещений — 631,70 м^2
Общий объем помещений — 1955,0 м^3
Площадь приходящаяся на 1 чел. — 1,37 м^2
Объем, приходящийся на 1 чел. — 4,25 м^3

Общее количество мест для сидения — 368
для лежания — 92.

Привязан

Инв. №

Нач. мас.	Михалев		
Н. контр.	Синявский		
Гл. инж. м.	Лесютьев		
Гип.	Синявский		
Гип.	Михалевич		
Рук. гр.	Захарьев		

264-12-249.85

Общие данные (продолжение)

Стадия	Лист	Листов
Р	3	

ЦИИЭП им. Б.С. Мезенцева

Формат А4

21421-14

ДОПОЛНИТЕЛЬНЫЕ МЕРОПРИЯТИЯ ПО ПЕРЕВОДУ ПОМЕЩЕНИЙ НА РЕЖИМ УКРЫТИЯ

При переводе помещений подвала на режим защитного сооружения следует выполнить ряд мероприятий:

— освободить помещения от оборудования используемого для хозяйственно-бытовых помещений;

— расставить нары согласно схеме подвала (см. лист 10) и укрепить их к полу и поверху металлическими скрутками.

— окна 1 этажа зашторить плотной тканью

— „входную дверь 1 этажа по оси „1" м/о „К—Ж" уплотнить

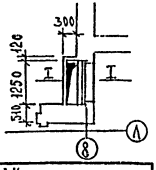

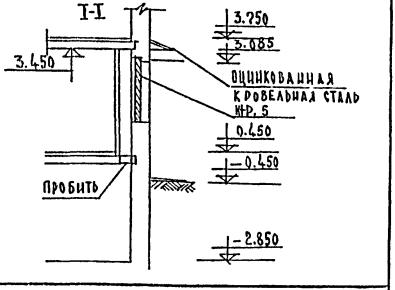

ПРИВЯЗАН			
ИНВ.			
НАЧ. МАС.	МИХАЛЕВ		
Н. КОНТР.	СИНЯВСКИЙ		
ГЛ. ИНЖ. М	ЛЕОНТЬЕВ		
ГАП	СИНЯВСКИЙ		
ГИП	МИХАЙЛЕНКО		
РУК. ГР. АРХ	ЗАХАРЬЕВ		

264-12-249.85

ОБЩИЕ ДАННЫЕ (ПРОДОЛЖЕНИЕ)

СТАДИЯ	ЛИСТ	ЛИСТОВ
Р	4	

ЦНИИЭП им. Б.С. МЕЗЕНЦЕВА

ФОРМАТ А4

21421-14

Санитарно-техническая часть

I Отопление и вентиляция

При переводе помещений двойного использования на режим укрытия предусмотрено использование систем вентиляции и отопления, как при основном режиме.

Используются воздуховоды и оборудование систем П4, В1 и В2, продолженные по условиям эксплуатации помещений в мирное время. Дополнительно воздухообмен из расчета по 10 м³/ч обеспечивается установкой дополнительно вентилятора ЭРВ-72-3, работающего совместно с системой П4.

Резервная вентиляция обеспечивается агрегатом ЭРВ-72-3, работающего от ручного привода.

Воздуховоды системы В2, не используемые для вентиляции помещений в режиме ПРУ перекрываются шибером.

Привязан

Инв. №

Нач.отд.	Солдатов	
Н.контр.	Зингер	
Гл.инж.пр.	Бучких	
Гип	Пукемо	
Рук.гр.	Коломейцев	
Ст.инж.	Рыжова	

264 12 249. 85

Общие данные (продолжение)

Стадия	Лист	Листов
Р	5	

ЦНИИЭП им. Б.С.Мезенцева

Формат А4

21421-11

II. Водоснабжение и канализация

Система водоснабжения и канализации клуба разработана в соответствии с действующими нормативными документами, а также на основании строительных чертежей.

Норма водопотребления принята в соответствии с требованиями П 7.45 СНиП II-Н-77

Внутренние сети водопровода прокладываются из стальных оцинкованных водогазопроводных труб ф 15÷20 мм по ГОСТ 3262-75.

Канализация. Сточные воды от санитарного узла укрытия отводятся во внутреннюю сеть канализации. При переводе здания в режим укрытия отвод стоков производится самостоятельным выпуском в наружную сеть канализации.

На выпуске устанавливается задвижка.

Внутренние сети канализации прокладываются из чугунных канализационных труб ф 50÷100 мм по ГОСТ 6942.3-80

Привязан		
Инв.№		
Нач.отд.	Сидоров	
Н.контр.	Вцелева	
Гл.спец.	Лейкин	
Рук.гр.	Портная	
Инж.	Шмакова	

264-12-24.85

Общие данные (продолжение)

Стадия	Лист	Листов
Р	6	

ЦНИИЭП им. Б.С. Мезенцева

Формат А4

ЭЛЕКТРООБОРУДОВАНИЕ

ЭЛЕКТРООСВЕЩЕНИЕ ПОДВАЛА В РЕЖИМЕ ПРЕДУСМАТРИВАЕТСЯ ПРОЕКТОМ ПЕРЕНОСНЫМИ СВЕТИЛЬНИКАМИ СЗГ-14 С РУДНИЧНЫМИ ЛАМПАМИ НАКАЛИВАНИЯ Р 2,4-0,8 КОЛИЧЕСТВО СВЕТИЛЬНИКОВ ОПРЕДЕЛЯЕТСЯ ПО ОДНОМУ СВЕТИЛЬНИКУ НА 10 МЕСТ.

СИЛОВЫМИ ЭЛЕКТРОПРИЕМНИКАМИ ПОДВАЛА ЯВЛЯЮТСЯ ЭЛЕКТРОДВИГАТЕЛИ ВЕНТИЛЯТОРОВ П-4 И ЭРВ 72-3. ДЛЯ УПРАВЛЕНИЯ ЭТИМИ ЭЛЕКТРОДВИГАТЕЛЯМИ ПРЕДУСМОТРЕН ШКАФ II ТУ-С, КОТОРЫЙ ЗАПИТАН ОТ ВВОДНО-РАСПРЕДЕЛИТЕЛЬНОГО УСТРОЙСТВА ЗДАНИЯ КЛУБА.

ПРИВЯЗАН			
ИНВ. №			

СВЯЗЬ И СИГНАЛИЗАЦИЯ

НА ПРИЛАГАЕМОЙ В НАСТОЯЩЕМ АЛЬБОМЕ СХЕМЕ „СВЯЗЬ И СИГНАЛИЗАЦИЯ" — СС 1 — ПОКАЗАНА СЕТЬ РАДИОФИКАЦИИ И ТЕЛЕФОНИЗАЦИИ, ПРЕДУСМАТРИВАЮЩАЯ РАБОТУ ПРИ ИСПОЛЬЗОВАНИИ ПОДВАЛА В РЕЖИМЕ УКРЫТИЯ.
В ПОДВАЛЕ УСТАНАВЛИВАЕТСЯ 1 ГОРОДСКОЙ ТЕЛЕФОН И 3 РАДИОТОЧКИ.

ПРИВЯЗАН			
ИНВ. №			
НАЧ. ОТД.	ЗУЙКОВ		
Н. КОНТР.	ШАСРЕД. ШИОВА		
ГИП	КУДРЕЙКО		
ГИП	БАХОЛДИНА		
РУК. ГР.	ЗИНЬКО		

264-12-249.85

Общие данные (продолжение)

СТАДИЯ	ЛИСТ	ЛИСТОВ
Р	8	

ЦНИИЭП им. Б.С. Мезенцева

ФОРМАТ А4

21421-14

ПОЖАРНАЯ СИГНАЛИЗАЦИЯ

Настоящий проект разработан на основании существующих норм и правил в том числе ВМСН 14-73 и ВМСН 61-78, а также архитектурно-строительных чертежей и утвержденного технического проекта.

Приемное устройство типа „Рубин-3" устанавливается на 1 этаже в помещении дежурного администратора (см. альбом VI ч.I)

Основные указания по установке пожарных извещателей, прокладка кабелей или проводов даны в альбоме VI часть 1 лист ПС-1,2.

ПРИВЯЗАН

ИНВ. №

264-12 249.85		
ГАП ОТД.	ЗУЙКОВ	
Н. КОНТР.	ПАСУЕТДИНОВ	
ГИП	КУДРЕЙКО	
РУК. ГР.	КОБАС	
Общие данные	Стадия: Р	Лист: 9	Листов:

ЦНИИЭП им. Б.С. Мезенцева

ФОРМАТ А4

21421-14

ТИПОВОЙ ПРОЕКТ 264-12-249.85 АЛЬБОМ XI

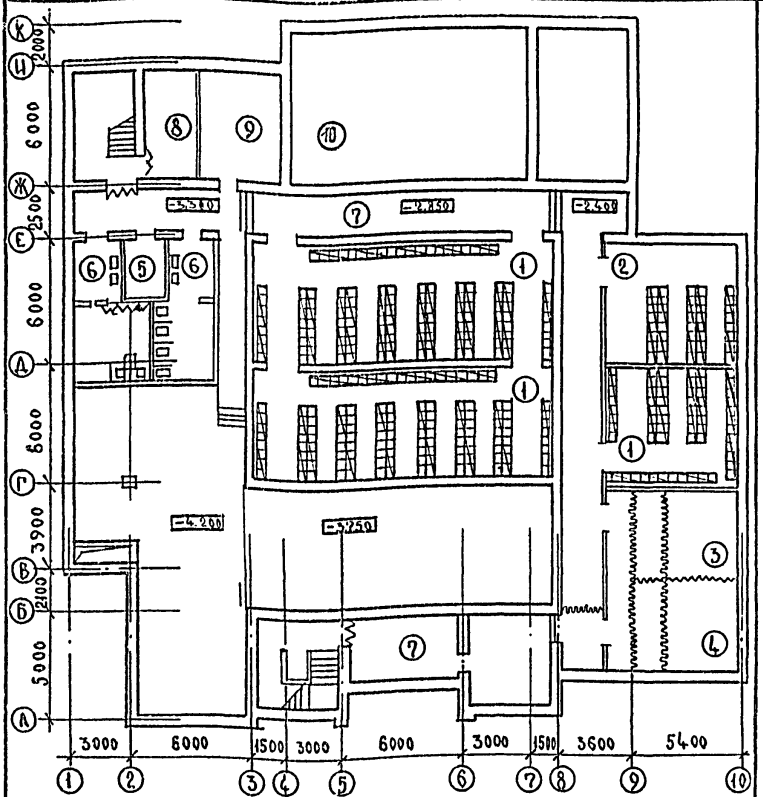

Условные обозначения

- Места для сидения и лежания
- Уплотнение дверных проемов
- Брезентовая завеса

Привязан

Инв. №

Нач. маст.	Михалев	
Н. контр.	Синявский	
Гл. инж. м	Леонтьев	
ГАП –	Синявский	
ГИП	Михайленко	

264-12-249.85

Схема плана подвала
Расстановка оборудования

Стадия	Лист	Листов
Р	10	

ЦНИИЭП им. Б.С. Мезенцева

Формат А4

21421-14

Типовой проект 264-12-24.85 Альбом XI

ЭКСПЛИКАЦИЯ ПОМЕЩЕНИЙ

Номер по плану	Наименование	Площадь м²
1	Помещение для укладываемых	202.8
2	Комната матери и ребенка Помещение для берем. женщин	39.09
3	Помещение для переодевания	28,4
4	Помещение для загрязн. одежды	28,4
5	Сан. пост	9,24
6	Сан узлы	38.00
7	Тамбуры и коридоры	9.1
8	Водомерный узел	15,5
9	Электрощитовая	21,2
10	Венткамера	114.0

СПЕЦИФИКАЦИЯ ОБОРУДОВАНИЯ

Марка	Обозначение	Наименование	Кол-во	Масса	
1	Серия У-02-03	Унифицированные двухярусные металлические нары с элементами крепления к ограждающим конструкциям	92		
ЖР-5	ЖР-5 альбом II лист ЛС-21	Вентиляционная жалюзийная решетка.	1		

Привязан

Инв. №

Нач. мас.	Мигалев	
Н. контр	Сивявский	
Гл. инж.	Леонтьев	
ГАП	Сивявский	
ГИП	Михайленко	
Рук. мас.	Захарьев	

264.12 249. 85

Экспликация помещений
Спецификация оборудования

Стадия	Лист	Листов
Р	11	

ЦНИИЭП им. Б.С. Мезенцева

Формат А4

21421-14

ТИПОВОЙ ПРОЕКТ 264-12-249.85 АЛЬБОМ VI

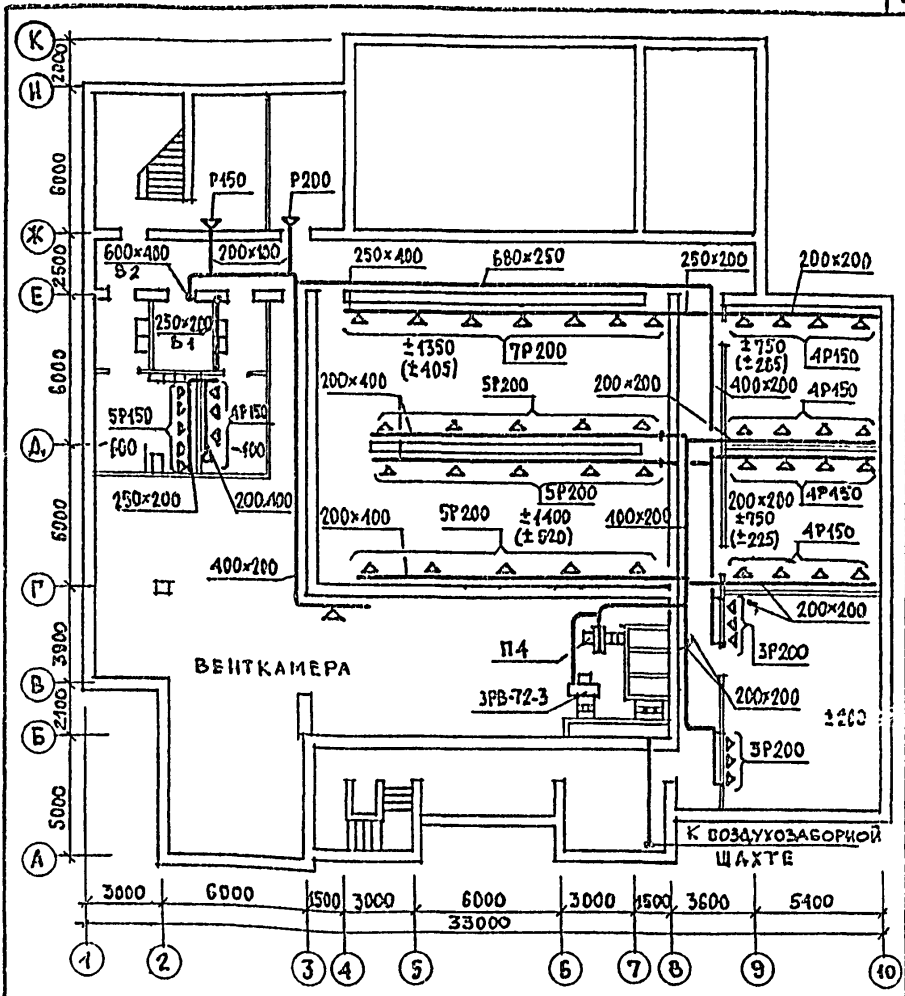

Привязан

Инв. №

Нач. отд.	Болдатов	
Н. контр	Зингер	
Гл. инж. отд.	Буцкий	
ГИП	Пукемо	
Рук. гр.	Колонтиенцев	
Ст. инж.	Рыжова	
Проверил	Пукемо	

Условные обозначения

±750 — кол-во воздуха в период принудительной вентиляции

(±225) — в скобках - кол-во воздуха при естественной резервной вентиляции

264.12 249.85

План с наносной вентиляции

Стадия	Лист	Листов
Р	12	19

ЦНИИЭП им. Б.С. Мезенцева

Формат А4

21421-17

Типовой проект 264-12-242.85 Альбом XI

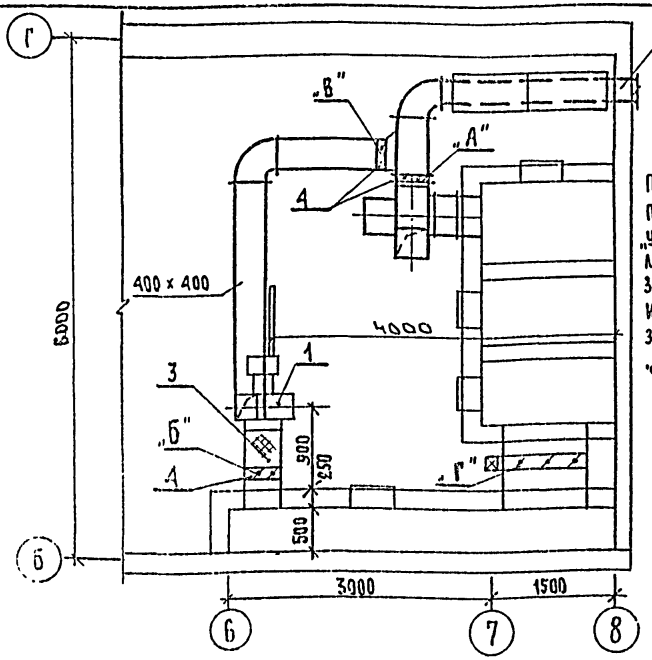

Примечание:
При режиме „укрытие" заслонки „А" и „Г" закрываются и открываются заслонки „Б" и „В".

Поз.	Обозначение	Наименование	Кол-во
1	Киевский опыт.	Агрегат вентиляторный ЭРВ-72-3. а) вентилятор центробежный	
	Эксперим. 3-д	ный В-Ц4-70-4 исп.1 пол. про°. б) электрод. ДОЛ2-11-6; N=0,4 кВт; n=935 об/мин	1
2	Серия 5.904-5	Вставка ВН-12	шт 1
3	"	Вставка ВВ-19	" 1
4	Серия 5.904-13	Заслонка воздушная унифицированная с ручным приводом Р 400×400 Р	3
5	ГОСТ 19904-74	Воздуховод из тонколистовой стали δ=0,7 мм	400 × 400 п.м
			200 × 200 шт 1
6	Серия 4.904-13	Шибер	400 × 200 " 2
7	"	То же	

Нач. отд.	Солдатов		
Гл. констр.	Зингер		
Гл. инж. отд.	Бучких		
Гип	Пукемо		
Рук. гр.	Коломенцева		
Ст. инж.	Рыжова		
Проверил	Пукемо		

264-12-249.85 ПРУ

Фрагмент венткамеры

Стадия	Лист	Листов
Р	15	

ЦНИИЭП зрелищных зданий и спортивных сооружений им. Б.С. Мезенцева

Формат А4

21421-14

Типовой проект 264-12-249.85 Альбом II

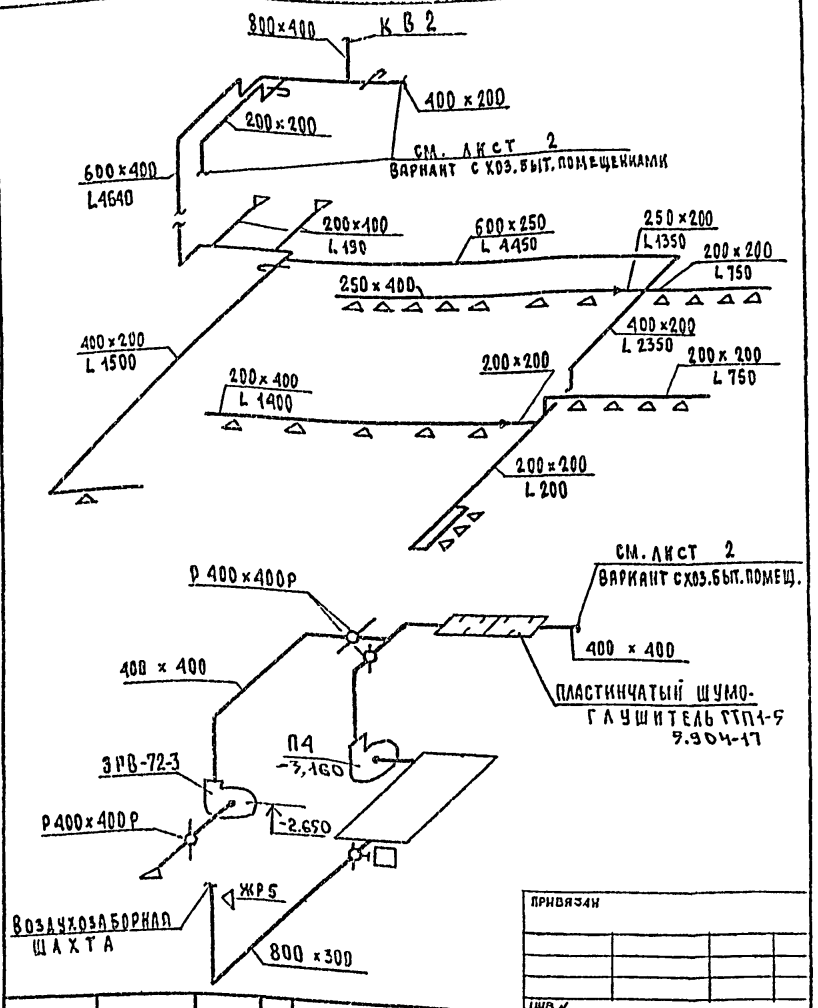

привязан

Нач. отд.	Солдатов		
Н. контр.	Зингер		
Гл. инж. отд.	Буцких		
ГИП	Пукемо		
Рук. гр.	Коломенцева		
Ст. инж.	Рыжова		
Проверил	Пукемо		

264-12-249.85 ПРУ

Фрагменты схем вентиляции П4; В1.

Стадия	Лист	Листов
Р	14	

ЦИИЭП зрелищных зданий и спортивных сооружений им. Б.С. Мезенцева

Формат А4

21421-14

Типовой проект 264-12-249.85 альбом XI

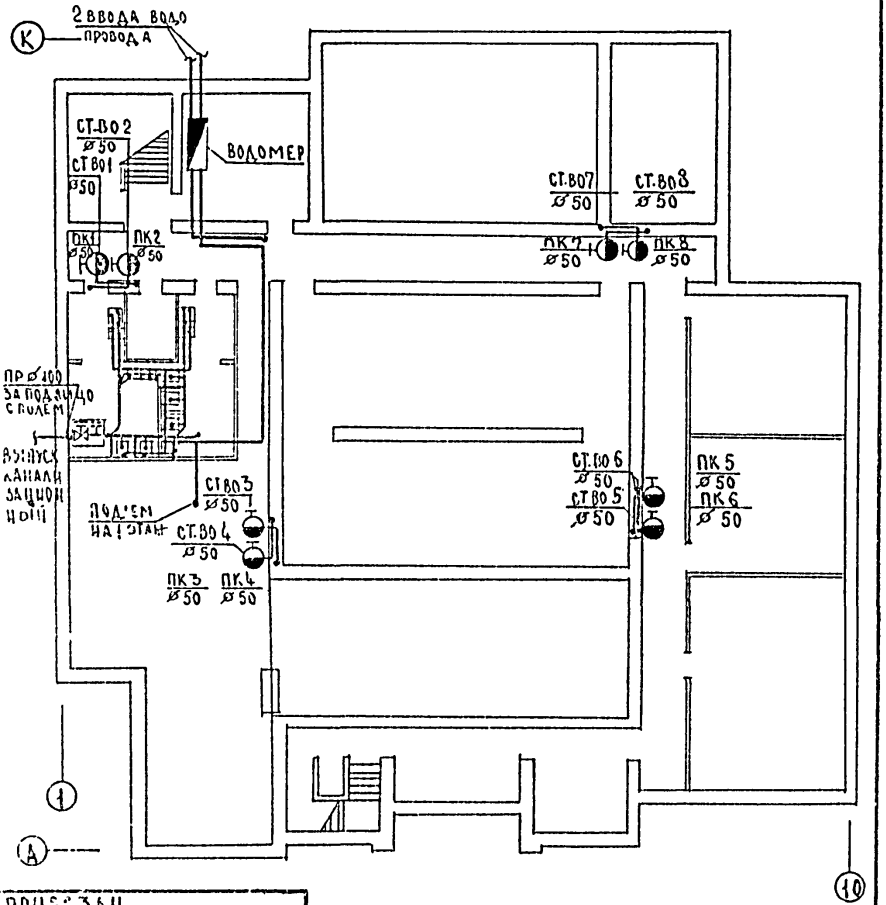

ПРИВЯЗАН

ИНВ. N

Нач.отд.	Сидоров	
Гл.инж.проекта	Лейкин	
Рук.гр.	Партная	
Н.контр.	Убилева	
Инж.	Шмакова	

264-12-249.85

План подвала с сетями водопровода и канализации.

Стадия	Лист	Листов
Р	15	

ЦНИИЭП им. Б.С. Мезенцева

Формат А4

21421-14

ТИПОВОЙ ПРОЕКТ 264-12-249.85 АЛЬБОМ XI

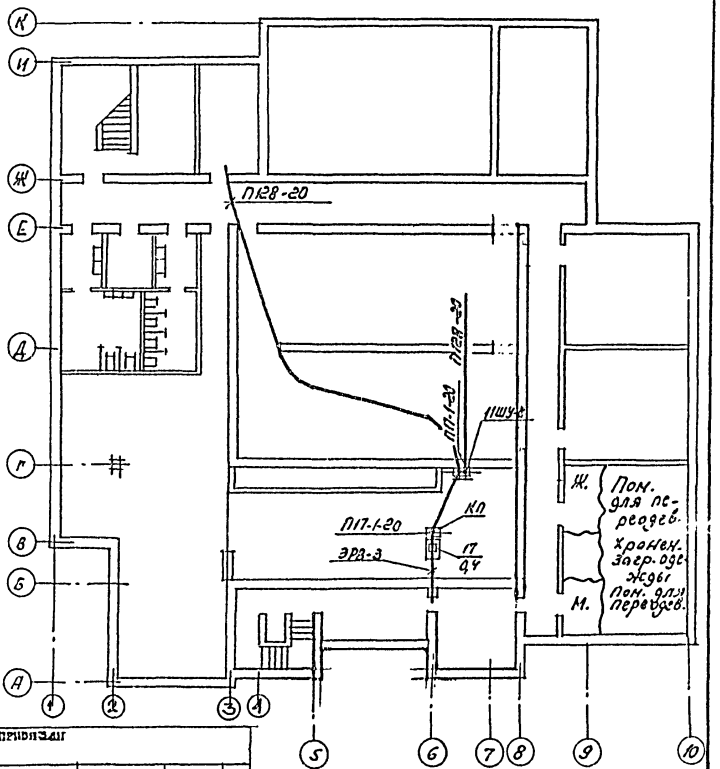

Привязан

Инв. №

Нач. отд.	Зуйков		
Н. контр.	Гойсина		
ГИП	Кудрейко		
Рук. гр.	Косырева		

264 12 249.85 ЭО

Схема плана подвала. Установка электрооборудования и прокладка тру

Стадия	Лист	Листов
Р	16	

ЦНИИЭП им. Б.С. Мезенцева

ФАУ

21421-14

Данные питающей сети	Пускатель КМ-2 АПВ-4(1×2.5)-12Б
Шкаф управления	ШУ5104-0382
Расцеп. авт. К-комбин. уст. А Нагрев. элемент Тепл. реле Т-тепл. уст. А	К-5 тэ 4 / К-1.6 тэ 1.25
Условное обозначение на плане	
Электроприемник: № по плану	16 / 17
Рн, квт	1.5 / 0.4
Наименование механизма	Вентиляционная установка П-4 / Вентилятор ЭР8-72-3
№ шкафа	11 ШУ-С

Схема №1

отключение вентиляции

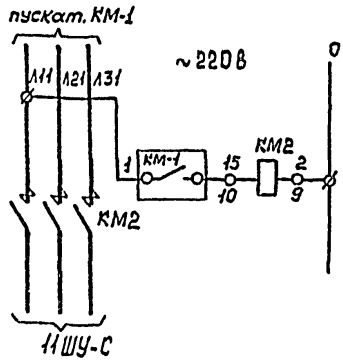

Кнопки пожарных кранов

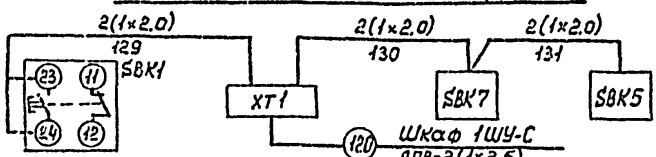

Подвал

1. Номера кнопок соответствуют нечетным номерам пожарных кранов.
2. Подключение к кнопкам аналогичны подключению к кнопке SBK1.
3. Все кнопки типа ПКЕ-222-1.
4. Привод 16 используется только в варианте проекта подвала с хоз.бытовыми помещениями.
5. Схема питающей сети и полную сх. откл. Вентиляции см. альбом V

Привязан

Инв. №

Нач. отд.	Зубков	
Н. контр.	Гайсина	
ГИП	Гурьман	
Ст. инж.	Онасенко	

264 12 249.85 ЭО

Шкаф 11ШУ-С. Отключение вентиляции. Схемы принципиальные. Кнопки пожарных кранов. Схема подключений.

Стадия	Лист	Листов
Р	17	19

ЦНИИЭП им. Б.С. Мезенцева

Формат А4

21421-14

ТИПОВОЙ ПРОЕКТ 264-12-249.85 АЛЬБОМ XI

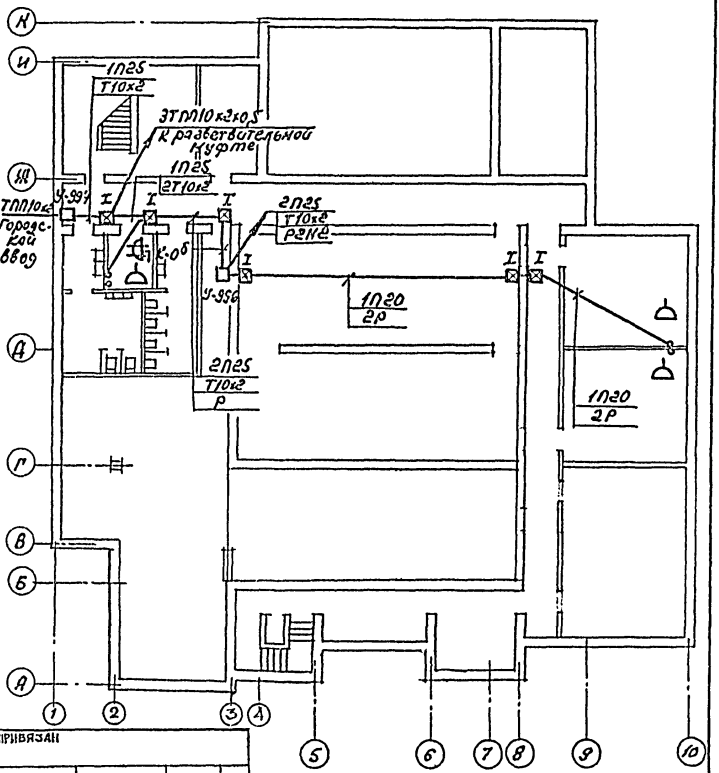

ПРИВЯЗАН			
ПИВ.N			
Нач. отд.	Зубков		
Н.контр.	Насретдинова		
ГИП	Кудрейко		
ГИП	Бахолдина		
Рук.гр.	Зинько		

264.12 249.85 СС

Схема плана подвала. Сети связи и сигнализации

СТАДИЯ	ЛИСТ	ЛИСТОВ
Р	18	

ЦНИИЭП им. Б.С. МЕЗЕНЦЕВА

Р АЧ
21421-14

ТИПОВОЙ ПРОЕКТ 264-12-249.85 АЛЬБОМ XI

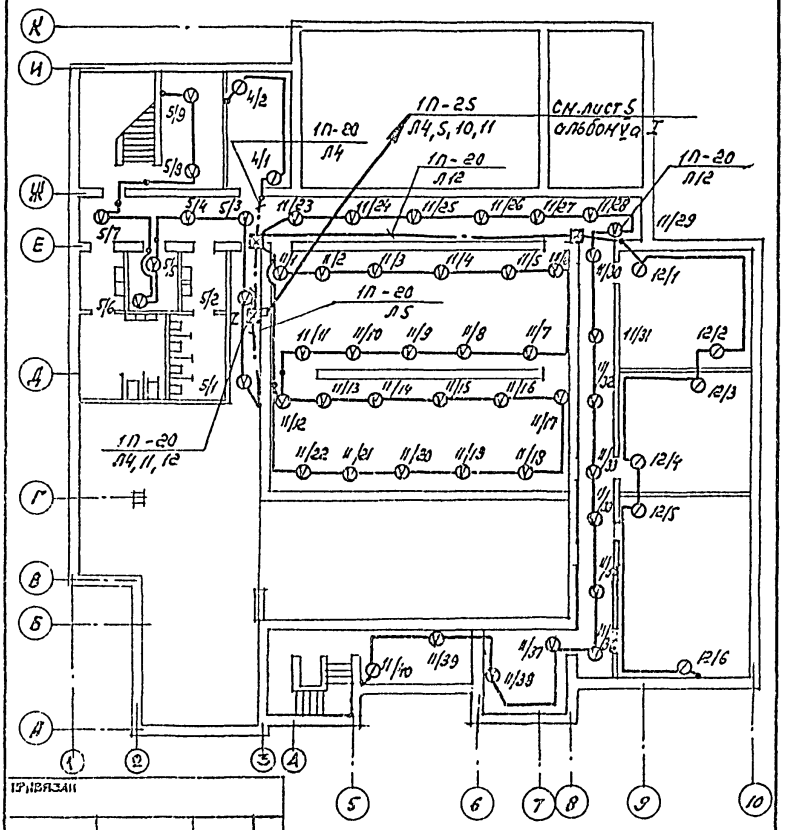

Привязан

Инв.№

Нач. отд.	Зуйков	
Н. контр.	Корогодина	
ГИП	Кудрейко	
Рук. гр.	Лобов	

264-12-249.85 ПС

Схема плана подвала. Сети пожарной сигнализации

СТАДИЯ	ЛИСТ	ЛИСТОВ
Р	19	

ЦНИИЭП им Б.С.МЕЗЕНЦЕВА

ФАЧ

21421-14

ЦЕНТРАЛЬНЫЙ ИНСТИТУТ
ТИПОВОГО ПРОЕКТИРОВАНИЯ ГОССТРОЯ СССР
МИНСКИЙ ФИЛИАЛ

220600, г.Минск, ул.К.Маркса, 32
Сдано в печать 29.04.1987 г.
Заказ № 110 Тираж 60 экз.
Инв.№ 21421/14

gost.e-ecolog.ru