ТИПОВОЙ ПРОЕКТ
264-12-249.85

КЛУБ СТЕНЫ КИРПИЧНЫЕ НА 425 ПОСЕТИТЕЛЕЙ ЗАЛ НА 300 МЕСТ

АЛЬБОМ VII

АВТОМАТИЗАЦИЯ САНТЕХУСТРОЙСТВ ЗАДАНИЕ ЗАВОДУ НА ИЗГОТОВЛЕНИЕ ЩИТОВ

21421-08
1-56

gost.e-ecolog.ru

ЦЕНТРАЛЬНЫЙ ИНСТИТУТ
ТИПОВОГО ПРОЕКТИРОВАНИЯ ГОССТРОЯ СССР
МИНСКИЙ ФИЛИАЛ

220600, г.Минск, ул.К.Маркса, 32
Сдано в печать 29.04.1987 г.
Заказ № 11а Тираж 60 экз.
Инв.№ 21421/8

ТИПОВОЙ ПРОЕКТ
264-12-249.85

КЛУБ СТЕНЫ КИРПИЧНЫЕ НА 425 ПОСЕТИТЕЛЕЙ ЗАЛ НА 300 МЕСТ

АЛЬБОМ VII

АЛЬБОМ I	АРХИТЕКТУРНО-СТРОИТЕЛЬНЫЕ РЕШЕНИЯ НИЖЕ ОТМЕТКИ 0,000
АЛЬБОМ II	АРХИТЕКТУРНО-СТРОИТЕЛЬНЫЕ РЕШЕНИЯ ВЫШЕ ОТМЕТКИ 0,000
АЛЬБОМ III	ВАРИАНТ С ХОЗЯЙСТВЕННО-БЫТОВЫМИ ПОМЕЩЕНИЯМИ В ПОДВАЛЕ.
АЛЬБОМ IV	ОТОПЛЕНИЕ И ВЕНТИЛЯЦИЯ, СИГНАЛИЗАЦИЯ ПОЖАРНАЯ СИГНАЛИЗАЦИЯ.
АЛЬБОМ V	АВТОМАТИЗАЦИЯ САНТЕХУСТРОЙСТВ
АЛЬБОМ VI часть 1	ЭЛЕКТРООБОРУДОВАНИЕ СВЯЗЬ И СИГНАЛИЗАЦИЯ, ПОЖАРНАЯ СИГНАЛИЗАЦИЯ.
АЛЬБОМ VI часть 2	ЭЛЕКТРОМОНТАЖНЫЕ ИЗДЕЛИЯ
АЛЬБОМ VII	АВТОМАТИЗАЦИЯ САНТЕХУСТРОЙСТВ ЗАДАНИЕ ЗАВОДУ НА ИЗГОТОВЛЕНИЕ ЩИТОВ.
АЛЬБОМ VIII	СПЕЦИФИКАЦИИ ОБОРУДОВАНИЯ
АЛЬБОМ IX	СМЕТЫ ЧАСТЬ I, II, III
АЛЬБОМ X	ВЕДОМОСТЬ ПОТРЕБНОСТИ В МАТЕРИАЛАХ.
АЛЬБОМ XI	МЕРОПРИЯТИЯ ПО ПЕРЕВОДУ ХОЗЯЙСТВЕННО-БЫТОВЫХ ПОМЕЩЕНИЙ В ПОДВАЛЕ В РЕЖИМ УКРЫТИЯ.

ТЕХНИЧЕСКИЙ ПРОЕКТ УТВЕРЖДЕН ГОСГРАЖДАНСТРОЙ
ПРИКАЗОМ N 275 ОТ 21.X.1983 г.
ВВЕДЕН В ДЕЙСТВИЕ ЦНИИЭП им. Б.С. МЕЗЕНЦЕВА
ПРИКАЗОМ N 69 ОТ 7 АПРЕЛЯ 1986 г.

Типовой проект 264-12-249.85 Альбом 10

Ведомость рабочих чертежей

Лист	Наименование	примеч.
АУ-17	Общие данные	
АУ.СО2	Спецификация щитов	
АУ-18	Щит системы П-1. Общий вид	
АУ-19	Щит системы П-1. Таблица соединений	
АУ-20	Щит системы П-1. Таблица подключения	
АУ-21	Щит системы У-1. Общий вид	

Лист	Наименование	примечан.
АУ-22	Щит системы У-1. Таблица соединений	
АУ-23	Щит системы У-1. Таблица подключения	
АУ-24	Щит управления. Общий вид	
АУ-25	Щит управления. Таблица соединений	
АУ-26	Щит управления. Таблица подключения	

Типовой проект разработан в соответствии с действующими нормами и правилами и предусматривает мероприятия, обеспечивающие взрывобезопасность и пожаробезопасность при эксплуатации здания.
Главный инженер проекта Комарова Т. Комарова

				Привязан			
Инв. №							
				264-12-249.85		АУ-17	
Нач. отд	Солдатов			Клуб (стены кирпичные) на 425 посетителей (зал на 300 мест)	Стадия	Лист	Листов
Н. контр	Шейнфейн				Р	1	1
Рук. сек	Раввин						
Гл. инж. пр	Комарова			Общие данные	ЦНИИЭГ им. Б.С. Мезенцева		
Рук. гр.	Дмитриева						

Инв. № под | Подпись и дата

Формат 1

21401-08

Типовой проект 264-12-249.85 Альбом VII

Позиция	Наименование и техническая характеристика оборудования и материалов. Завод-изготовитель (для импортного оборудования - страна, фирма)	Тип, марка оборудования. Обозначение документа и номер опросного листа	Единица измерения: Наименование	Единица измерения: Код	Код завода-изготовителя	Код оборудования, материала	Цена единицы оборудования тыс. руб	Количество	Масса единицы оборудования, кг
1	2	3	4	5	6	7	8	9	10
	1. Щиты								
1.	Щит шкафной малогабаритный, исполнение II	Щит							
	Щит системы У-1	ЩШМ 600×400							
	лист АУ-21 альбом VII	II УЧ1Р30							
		ОСТ 36.13-76	шт.	796		423620		1	
2	Щит шкафной малогабаритный, исполнение II	Щит							
	Щит системы П-1	ЩШМ 1000×600							
	лист АУ-18 альбом VII	II УЧ1Р30							
		ОСТ 36.13-76	шт.	796		423620		1	
3	Щит шкафной малогабаритный, исполнение II	Щит							
	Щит управления	ЩШМ 1000×600							
	лист АУ-24 альбом VII	II УЧ1Р30							
		ОСТ 36.13-76	шт.	796		423620		1	

Нач. отд.	Солдатов		264-12-249.85 АУ.СО2
Н. контр.	Шевнюк		
Рук. сек.	Рабзин		Спецификация щитов
Гл. инж.	Комаров		
Рук. гр.	Дмитриева		

Стадия	Лист	Листов
Р	1	5

ЦНИИЭП им. Б.С. Мезенцева

Формат А3

Инв. № подл. | Подпись и дата | Взам. инв. №

Позиция	Наименование и техническая характеристика оборудования и материалов. Завод-изготовитель (для импортного оборудования – страна, фирма)	Тип, марка оборудования, обозначение документа и номер опросного листа	Единица измерения: Наименование	Единица измерения: Код	Код завода-изготовителя	Код оборудования материал	Цена единицы оборудования, тыс. руб.	Количество	Масса единицы оборудования, кг
1	2	3	4	5	6	7	8	9	10
	2. Аппаратура и приборы, поставляемые со щитами и пультами								
1	Переключатель 2-х полюсный ~ 220В 50Гц	ПЗТ-1	шт.	796				2	
2	Переключатель „тумблер" ~ 220В 50Гц	ТВ2-1-2	шт	796				2	
3	Кнопка, исполнение 1, толкатель черного цвета без надписи, с пластмассовым фронтальным кольцом	КЕ-011УЗ	шт.	796		342842		2	
4	Кнопка, исполнение 2, толкатель черного цвета, надпись „пуск", с пластмассовым фронтальным кольцом	КЕ-011УЗ	шт.	796		342842		5	
5	Кнопка, исполнение 3, толкатель красного цвета, надпись „стоп", с пластмассовым фронтальным кольцом	КЕ-011УЗ	шт.	796		342842		5	

Инв. № подл. | Подп. и дата | Взам. инв. №

Позиция	Наименование и техническая характеристика оборудования и материалов. Завод-изготовитель (для импортного оборудования - страна, фирма)	Тип, марка оборудования. Обозначение документа и номер опросного листа	Единица измерения: Наименование	Единица измерения: Код	Код завода-изготовителя	Код оборудования, материала	Цена единицы оборудования, тыс. руб.	Количество	Масса единицы оборудования, кг
1	2	3	4	5	6	7	8	9	10
6	Реле электромагнитное универсальное ~ 220В 50Гц	РПУ-2-062223	шт	796		342513		14	
7	Реле электромагнитное универсальное ~ 220В 50Гц	РПУ-2-066203	шт	796		342513		1	
8	Реле электромагнитное универсальное ~ 220В 50Гц	РПУ-2-062203	шт	796		342513		5	
9	Реле времени пневматическое ~ 220В 50Гц	РВП72-3221-00У4	шт	796		342562		1	
10	Табло световое ~ 220В 50Гц	ТСМ-III-У3-01	шт	796				10	
11	Лампа накаливания ~ 220В 50Гц 10Вт	Ц220-10	шт	796		344640		10	

Инв.№ подл. | Подп. и дата | Взам. инв.№

Типовой проект 264-12-249.85 Альбом VII

Позиция	Наименование и техническая характеристика оборудования и материалов. Завод-изготовитель (для импортного оборудования - страна, фирма)	Тип, марка оборудования. Обозначение документа и номер опросного листа	Единица измерения: Наименование	Единица измерения: Код	Код завода-изготовителя	Код оборудования, материала	Цена единицы оборудования, тыс. руб.	Количество	Масса единицы оборудования, кг
1	2	3	4	5	6	7	8	9	10
12	Балансное реле электронное ~ 220В	БРЭ-1	шт.	796				2	
13	Диод кремниевый сплавной 400В, 0,3А	Д226-Б	шт.	796		3У1710		11	
14	Выключатель автоматический ~ 220В 50Гц расцепитель 0,6А, отсечка 2 Iн	АБ3-МУ3	шт	796		3У2131		1	
15	Выключатель автоматический ~ 220В 50Гц расцепитель 3,2А отсечка 2 Iн	АБ3-МУ3	шт	796		3У2131		1	
16	Выключатель автоматический ~ 220В 50Гц расцепитель 0,8А отсечка 2 Iн	АБ3-МУ3	шт	796		3У2131		1	
17	Звонок ~ 220В	ЗВП-220-М4	шт	796		3У6884		1	
18	Рамка	РПМ 55х15	шт	796				8	

Инв. № подл. | Подпись и дата | Взам. инв. №

Типовой проект 264-12-249.85

Позиция	Наименование и техническая характеристика оборудования и материалов. Завод-изготовитель (для импортного оборудования - страна, фирма)	Тип, марка оборудования. Обозначение документа и номер опросного листа	Единица измерения: Наименование	Единица измерения: Код	Код завода-изготовителя	Код оборудования материала	Цена единицы оборудования, тыс. руб.	Количество	Масса единицы оборудования, кг
1	2	3	4	5	6	7	8	9	10
19	Перемычка	П	шт	796				50	
20	Блок зажимов	Б3-10	шт	796		342490		24	
21	Колодка восьмиклеммная		шт	796				2	
22	Упор		шт	796		342949		13	

Инв. № подл. | Подп. и дата | Взам. инв. №

Типовой проект 264-12-249.85

Альбом III

Поз.	Обозначение	Наименование	Кол.	Прим.
8	SF1	Выключатель автоматический		УЧ23
		АБ3-МУ3 Jн=3,2А Jотс=2 Jн	1	ТМ3-15-81
9	HL1	Табло ТСМ-III-УЗ-01 ~ 220в	1	
10	-	Лампа Ц220-10	1	
11	K	Реле времени пневматическое		УЧ9
		РВП-72-3221-00УЧ ~ 220в	1	ТМ3-13-81
12	K1, K2, K3, K5, K6,	Реле промежуточное		по чертежам
	K7, K8, K9, K10, K12	РПУ-2-062223 ~ 220в		завод-
	K13, K14		12	изготовит
13	K4	Реле промежуточное		
		РПУ-2-066203 ~ 220в	1	-11-
14	UE1, UE2	Балансное реле БРЭ-1		
		~ 220в	2	
15	XT1 ÷ XT11	Блок зажимов БЗ-10	11	
16		Упор	5	
17		Перемычка	20	
18		Рамка РПМ 55×15	1	
		Материалы		
		Провод 380в ГОСТ6323-79		
19		ПВ1 1×1,5	5	м
20		ПВ1 1×0,75	20	м
21		ПВ3 1×1,5	2	м
22		ПВ3 1×0,75	140	м

Инв. № подл. | Подп. и дата

Изм	Лист	№ док.	Подп	Дата	АУ-18	Лист 2

Поз.	Обозначение	Наименование	Кол.	Прим.
		Документация		
	АУ-19	Таблица соединений	8	
	АУ-20	Таблица подключения	7	
		Стандартные изделия		
1		Шкаф щита ЩШМ-1000×600		
		II УЧ1Р30 ОСТ36.13-76	1	
2		Рейка РБМ 500 ТК3-100-81	2	
3		Рейка РМ 600 ТК3-101-81	1	
4		Скоба СЗ600 ТК3-125-81	5	
5		Угольник УЗМ 600 ТК3-128-81	3	
6		Кронштейн ТК3-105-81	13	
		Прочие изделия		
7	SK1	Регулятор температуры микро-		
	поз. 34	электронный, трехпозиционный		
		ТМ8, ~ 220в	1	

Инв. № подл. | Подп. и дата

Изм	Лист	№ док.	Подп.	Дата
Нач. отд		Солдатов		
Н. контр		Шейнфейн		
Рук. сек.		Раввин		
Гл. инж. пр.		Комарова		
Рук. гр.		Дмитриева		

264-12-249 85 АУ-18

Клуб (стены кирпичные) на 425 посетителей (зал на 300 мест)

Стадия	Лист	Листов
Р	1	5

Щит системы П-1
Общий вид

ЦНИИЭП им. Б.С. Мезенцева

Формат А3

01401-08

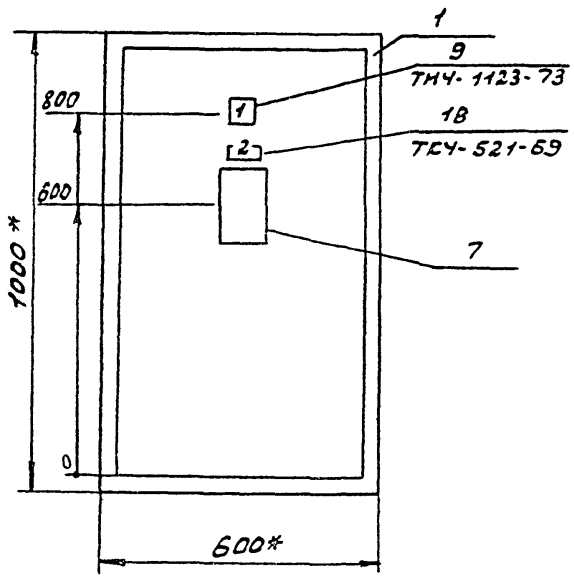

1.* Размеры для справок.

2. Покрытие - вариант ГОСТ 36.13-76

Разметка панели под крепление прибора SK1 (поз. 3У) типа ТМ8 М 1:2

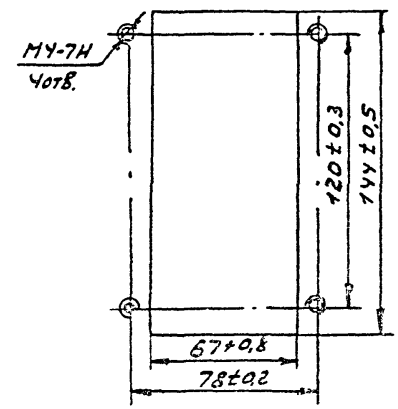

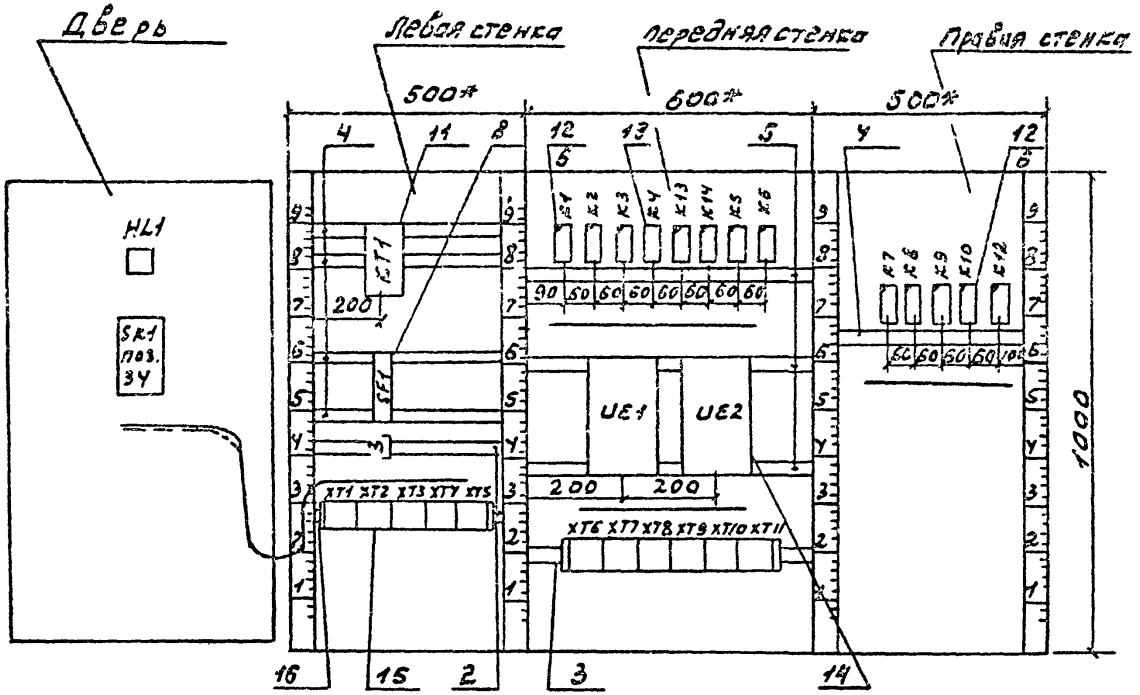

Инв. № подл. | Подп. и дата

Изм	Лист	№ док.	Подп.	Дата	264-12-249.85	АУ-18	Лист 4

Формат А3

Типовой проект 264-12-249.85

№ надписи	Надпись	Кол.	№ надписи	Надпись	Кол.

№ надписи	Надпись	Кол.	№ надписи	Надпись	Кол.
	Табло ТСМ				
1	Авария системы П-1	1			
	Рамка 55×15				
2	Тем-ра в зале	1			
	Упор				
3	~220В схема управлен.	1			

Инв. № подл. | Подп. и дата | Взам. инв. №

Изм. | Лист | № док. | Подп. | Дата

264-12-249.85 АУ-18 Лист 5

Формат А3

91491-12

Альбом VII

Типовой проект 284-12-249.85

Провод-ник	Откуда идет	Куда поступает	Данные провода	Приме-чание
301	SK1:9	XT1:1	ПВ3 1х0,75	цепи
302	XT1:2	SK1:20		измерения
303	SK1:28	XT1:3		
Земля	SK1: ⏚	Дверь: ⏚	ПВ3 1х1,5	
Земля	Дверь: ⏚	Щит: ⏚		

Провод-ник	Откуда идет	Куда поступает	Данные провода	Приме-чание
	Технические	требования		
Таблица соединений выполнена на основании				
схем	л. АУ-4, АУ-8			
	Дверь.			
2	HL1	XT2:7		
2	XT2:7	SK1:16		
Y2	SK1:14	XT1:7		
Y9	XT1:9	SK1:5		
Y9	SK1:22	XT1:9		
50	XT2:1	SK1:13	ПВ3 1х0,75	
51	SK1:3	XT2:3		
52	XT2:4	SK1:23		
55	SK1:21	XT2:5		
97	XT2:6	HL1		

Инв. № подл. | Подп. и дата

Изм. | Лист | № док. | Подп. | Дата

АУ-19 Лист 2

Инв. № подл. | Подп. и дата

АУ-19

284-12-249.85

Нач.отд	Солдатов		Клуб (стены кирпичные) на 425 посетителей (зал на 300 мест)	Стадия	Лист	Листов
Н.контр	Шейнфейн			Р	1	8
Рук.сек	Р.-Двин					
Гл.инж.пр	Комаров		Щит системы П-1. Таблица соединений.	ЦНИИЭП им. Б.С. Мезенцева		
Рук.гр.	Дмитриева					

Формат А3

91401-08

Типовой проект 264-12-249.85

Провод-ник	Откуда идет	Куда поступает	Данные провода	Приме-чание
33	K13:31	K12:A	ПВ3 1х0,75	
41	XT2:6	XT3:7		перемыч-ка п
41	XT3:7	SF1	ПВ1 1х0,75	
41	SF1	KT1:33		
41	KT1:33	K1:22		
41	K1:22	K1:41		п
41	K1:41	K2:13		
41	K2:13	K2:22		п
41	K2:22	K2:31		-11-
41	K2:31	K2:41		-11-
41	K2:41	K2:53		-11-
41	K2:53	K6:A	ПВ3 1х0,75	
41	K6:A	K9:13		
41	K9:13	K9:31		п
41	K9:31	K10:13		
41	K10:13	K10:22		п
41	K10:22	K10:31		-11-
41	K10:31	K10:62		-11-
41	K10:62	XT11:2		
41	XT11:2	XT11:1		перемыч-ка п
41	XT11:1	XT9:10	ПВ1 1х0,75	
41	XT9:10	XT9:9		перемыч-ка п
41	XT9:9	XT8:5	ПВ1 1х0,75	
41	XT8:5	XT8:4		перемыч-ка п
42	XT1:7	XT1:8		перемыч-ка п
42	XT1:8	XT3:8	ПВ1 1х0,75	
42	XT3:8	K1:53	ПВ3 1х0,75	
42	K1:53	K9:14		

Изм. Лист № док. Подп. Дата

АУ-19 Лист 4

Провод-ник	Откуда идет	Куда поступает	Данные провода	Приме-чание
2	K12:B	K10:B		
2	K10:B	K9:B		
2	K9:B	K8:B		
2	K8:B	K8:21		п
2	K8:21	K8:63		п
2	K8:63	K7:B		
2	K7:B	K5:B		
2	K5:B	K14:B		
2	K14:B	K13:B	ПВ3 1х0,75	
2	K13:B	K4:B		
2	K4:B	K3:B		
2	K3:B	K2:B		
2	K2:B	K1:B		
2	K1:B	UE1:2		
2	UE1:2	UE2:2	ПВ1 1х0,75	
2	UE2:2	XT11:4		
2	XT11:4	XT11:3		перемыч-ка п
2	XT11:3	XT8:3		-11-
2	XT8:3	XT8:2		-11-
2	XT8:2	XT5:4	ПВ1 1х0,75	
2	XT5:4	XT5:3		перемыч-ка п
2	XT5:3	XT2:8	ПВ1 1х0,75	
2	XT2:8	XT2:7		перемыч-ка п
2	XT2:8	XT1:B	ПВ1 1х0,75	
5	SF1	XT2:10	ПВ1 1х1,5	
33	XT3:4	XT3:5		перемыч-ка п
33	XT3:4	K1:A		
33	K1:A	K2:A	ПВ3 1х0,75	
33	K2:A	K3:A		
33	K3:A	K13:31		

Инв. № подл. | Подп. и дата

Изм. Лист № док. Подп. Дата

264-12-249.85 АУ-19 Лист 3

Формат А4

Провод-ник	Откуда идет	Куда поступает	Данные провода	Приме-чание
61	К7:53	К1:23		
61	К1:23	ХТ6:1		
62	ХТ6:2	К7:А		
63	К7:54	К6:31		
63	К6:31	ХТ6:3		
64	ХТ6:4	К1:21		
64	К1:21	К7:31		
65	К8:13	ХТ6:5	ПВ3 1х0,75	
67	ХТ6:6	К8:14		
67	К8:14	К8:23		п
67	К8:23	К8:61		п
68	К8:22	ХТ6:7		
69	ХТ6:8	К8:62		
70	К8:А	ХТ6:9		
71	ХТ8:8	ХТ7:2	ПВ1 1х0,75	
71	ХТ7:2	ХТ7:1		перемыч. на п
71	ХТ7:1	UE1:6	ПВ1 1х0,75	
72	UE1:7	ХТ7:3	ПВ1 1х0,75	
73	ХТ8:9	ХТ7:5	ПВ1 1х0,75	
73	ХТ7:5	ХТ7:4		перемыч. на п
73	ХТ7:4	UE1:8		
74	UE2:6	ХТ7:6		
75	ХТ7:7	UE2:7	ПВ1 1х0,75	
76	UE2:8	ХТ7:8		
77	UE2:1	UE1:1		
77	UE1:1	К2:14	ПВ3 1х0,75	
78	UE1:9	ХТ8:10	ПВ1 1х0,75	
79	ХТ9:1	UE1:5		
80	К2:32	UE1:3	ПВ3 1х0,75	

Инв.№ подл. | Подп. и дата

Изм.	Лист	№ док.	Подп.	Дата

АУ-19 Лист 6

Провод-ник	Откуда идет	Куда поступает	Данные провода	Приме-чание
44	КУ:13	К1:13		
44	К1:13	ХТ3:9		
45	К1:14	КУ:14		
45	КУ:14	КУ:А		п
46	К13:32	КТ1:А	ПВ3 1х0,75	
47	К1:54	К14:31		
48	К14:32	КТ1:27		
48	КТ1:27	КТ1:41		п
49	К5:13	КТ1:28		
49	КТ1:28	КТ1:42	ПВ1 1х0,75	п
49	КТ1:42	ХТ1:10		
49	ХТ1:10	ХТ1:9		перемыч. на п
50	ХТ2:1	ХТ2:2		перемыч. на п
50	ХТ2:2	К5:42		
51	К5:А	К5:14		п
51	К5:14	ХТ2:3		
52	ХТ2:4	К1:32	ПВ3 1х0,75	
53	К9:32	К7:14		
53	К7:14	КТ1:16		
53	КТ1:16	ХТ5:5	ПВ1 1х0,75	
54	КТ1:15	КТ1:34		п
55	К7:13	К5:32		
55	К5:32	ХТ2:5		
56	ХТ2:9	К1:31		
56	К1:31	К6:13		
57	К6:14	ХТ5:6	ПВ3 1х0,75	
58	ХТ5:7	К6:В		
59	К6:32	К5:41		
60	К5:31	К7:32		

Инв.№ подл. | Подп. и дата

Изм.	Лист	№ док.	Подп.	Дата

264-12-249.85 АУ-19 Лист 5

Альбом VII

Типовой проект 264-12-249.85

Проводник	Откуда идет	Куда поступает	Данные провода	Примечание
113	ХТ4:2	К3:53		
114	К13:А	ХТ4:3		
115	ХТ4:4	К14:А		
116	К10:21	К12:31		
117	К12:41	К10:61		
118	К10:32	К12:22		
119	К3:54	ХТ4:9		
501	К3:14	ХТ4:5	ПВ3 1х0,75	
502	К3:32	К4:23		
503	К4:24	ХТ4:6		
504	К3:42	К4:43		
511	К4:44	ХТ4:7		
802	ХТ4:8	К3:13		
802	К3:13	К3:31		п
802	К3:31	К3:41		п
801N	ХТ3:1	Щит: ⏚	ПВ1 1х1,5	
801N	ХТ3:1	ХТ3:2		перемычка п
801N	ХТ3:2	ХТ5:1	ПВ1 1х0,75	
801N	ХТ5:1	ХТ5:2		-"-
801N	ХТ5:2	ХТ8:6	ПВ1 1х0,75	
801N	ХТ8:6	ХТ8:7		-"-
801N	ХТ8:7	ХТ9:5	ПВ1 1х0,75	
801N	ХТ9:5	ХТ9:6		-"-
801N	ХТ9:6	ХТ10:9	ПВ1 1х0,75	
801N	ХТ10:9	ХТ10:10		-"-
Земля	Рейки для установки	Щит: ⏚		
	аппаратов: ⏚		ПВ1 1х1,5	

Инв. № подл. | Подп. и дата

Изм	Лист	№ док.	Подп.	Дата

АУ-19 Лист 8

Проводник	Откуда идет	Куда поступает	Данные провода	Примечание
80	UE1:3	ХТ9:2		
83	ХТ7:9	UE2:9	ПВ1 1х0,75	
84	UE2:3	ХТ7:10		
85	ХТ8:1	UE2:5		
85	UE2:5	К1:42		
88	К2:23	К13:41		
88	К13:41	К14:13		
89	К14:14	ХТ10:6		
90	ХТ10:7	К13:42		
93	К2:21	ХТ10:8		
94	ХТ9:7	К2:54		
95	К9:А	ХТ9:8		
96	К2:42	К4:53		
97	К4:54	ХТ2:6		
98	ХТ11:5	К10:23	ПВ3 1х0,75	
98	К10:23	К12:14		
100	К12:32	ХТ11:6		
102	ХТ11:7	К10:63		
102	К10:63	К12:54		
104	К12:42	ХТ11:8		
106	ХТ11:9	К10:14		
106	К10:14	К12:63		
108	К12:21	ХТ11:10		
110	ХТ3:10	К12:13		
110	К12:13	К12:53		п
110	К12:53	К12:62		п
111	К10:А	ХТ4:1		

Инв. № подл. | Подп. и дата

Изм	Лист	№ док.	Подп.	Дата

264-12-249.85 АУ-19 Лист 7

Формат А3

21421-08

Альбом VII

Типовой проект 264-12-249.85

Провод.	Вывод	Вид контакта	Вывод	Провод.
	Левая стенка			
		ХТ1		
54	15 п	Р	16	53 *
48 *	27 п	З	п28	У9 *
41 *	33	З	п34	54
У8	41 п	Р	п42	У9 *
У6	А	К	В	2
		SF1		
5		З		41 *
		ХТ1		
301	1		2	302
303	3		4	
	5		6	
У2	7	п	8	У2
У9	9	п	10	У9
У9	9			
		ХТ2		
50	1	п	2	50
51	3		3	51
52	4		4	52

Провод.	Вывод	Вид контакта	Вывод	Провод.
55	5		5	55
97	6		6	97
2	7	п	8	2 *
2	7			
56	9		10	5
		ХТ3		
	1	п	2	801N
	3			
33	4	п	5	
	6	п	7	41
У2 *	8		9	44
110	10			
		ХТ4		
111	1		2	113
114	3		4	115
501	5		6	503
511	7		8	802
119	9		10	
		ХТ6		
801N	1	п	2	801N
2	3	п	4	2
53	5		6	57
58	7		8	
	9		10	

Инв. № подл. | Подп. и дата

Изм.	Лист	№ док.	Подп.	Дат.

АУ-20 Лист 2

Провод.	Вывод	Вид контакта	Вывод	Провод.
	Технические требования			
	Таблица подключения выполнена на основании			
	схем л. АУ-4, АУ-8			
	и таблицы соединений			
	л. АУ-19			
	Дверь			
		HL1		
97				2

Провод.	Вывод	Вид контакта	Вывод	Провод.
		SK1		
	поз. 34			
49	5		16	2
51	3		14	42
52	23			
49	22			
55	21		13	50
301	9		20	302
303	28			
Земля	⏚			

Инв. № подл. | Подп. и дата

Нач. отд.	Солдатов	
Н. контр.	Швейфель	
Рук. сект.	Рабкин	
Гл. инж. пр.	Комарова	
Рук. гр.	Дмитриева	

264-12-249.85 АУ-20

Клуб (стены кирпичные) на 425 посетителей (зал на 300 мест)

Стадия	Лист	Листов
Р	1	7

Щит системы П-1. Таблица подключения.

ЦНИИЭП им. Б.С. Мезенцева

Формат А3

21421-08

Альбом VII

Типовой проект 264-12-249.85

Проводник	Вывод	Вид контакта	Вывод	Проводник
		К14		
88	13	З	14	89
	21	Р	22	
	23	З		
47	31	Р	32	У8
	У1	Р	У2	
	53	З	5У	
	61	Р	62	
	63	З		
115	А	К	В	2 *
		К5		
49	13	З	п 14	51 *
	21	Р	22	
	23	З		
60	31	Р	32	55 *
59	У1	Р	У2	50
	53	З	54	
	61	Р	62	
	63	З		
51	А п	К	В	2 *
		К6		
56	13	З	14	57
	21	Р	22	
	23	З		
63 *	31	Р	32	59
	У1	Р	У2	

Проводник	Вывод	Вид контакта	Вывод	Проводник
	53	З	54	
	61	Р	62	
	63	З		
41 *	А	К	В	58
		УЕ1		
77 *	1		2	2 *
80 *	3		4	
79	5		6	71
72	7		8	73
78	9			
		УЕ2		
77	1		2	2 *
84	3		4	
85 *	5		6	74
75	7		8	76
83	9			
		ХТ6		
61	1		2	62
63	3		4	64
65	5		6	67
68	7		8	69
70	9		10	

Инв. № подл. | Подп. и дата

Изм. Лист № док. Подп. Дата

АУ-20 Лист 4

Проводник	Вывод	Вид контакта	Вывод	Проводник
	Передняя стенка			
		К1		
44 *	13	З	14	45
6У *	21	Р	п 22	У1 *
61 *	23	З		
56 *	31	Р	32	52
У1 *	У1 п	Р	У2	85
У2 *	53	З	5У	У7
	61	Р	62	
	63	З		
33 *	А	К	В	2 *
		К2		
41 *	13 п	З	14	77
93	21	Р	п 22	У1 *
88	23	З		
41 *	31 п	Р	32	80
У1 *	У1 п	Р	У2	96
41 *	53 п	З	5У	9У
	61	Р	62	
	63	З		
33 *	А	К	В	2
		К3		
802 *	13 п	З	14	501
	21	Р	22	
	23	З		

Проводник	Вывод	Вид контакта	Вывод	Проводник
802 *	31 п	Р	32	502
802	У1 п	Р	У2	504
113	53	З	54	119
	61	Р	62	
	63	З		
33 *	А	К	В	2 *
		К4		
44	13	З	п 14	45 *
502	23	З	24	503
	31	Р	32	
50У	У3	З	44	511
96	53	З	5У	97
	63	З	6У	
	73	З	74	
	81	Р	82	
У5	А п	К	В	2 *
		К13		
	13	З	14	
	21	Р	22	
	23	З		
33 *	31	Р	32	У6
88 *	У1	Р	У2	90
	53	З	54	
	61	Р	62	
	63	З		
114	А	К	В	2 *

Инв. № подл. | Подп. и дата

Изм. Лист № док. Подп. Дата

264-12-249.85 АУ-20 Лист 3

Форма А3

21421-09

Альбом VII

Типовой проект 264-12-249.85

Проводник	Вывод	Вид контакта	Вывод	Проводник
	Правая стенка			
		X7		
55	13	З	14	53 *
	21	Р	22	
	23	З		
64	31	Р	32	60
	41	Р	42	
61	53	З	54	63
	61	Р	62	
	63	З		
62	А	К	В	2 *
		X8		
65	13	З	п 14	67 *
2 *	21 п	Р	22	68
67 *	23 п	З		
	31	Р	32	
	41	Р	42	
	53	З	54	
67	61 п	Р	62	69
2 *	63 п	З		
70	А	К	пВ	2 *
		X9		
41 *	13 п	З	14	42
	21	Р	22	
	23	З		

Проводник	Вывод	Вид контакта	Вывод	Проводник
41 *	31 п	Р	32	53
	41	Р	42	
	53	З	54	
	61	Р	62	
	63	З		
95	А	К	В	2 *
		X10		
41 *	13 п	З	14	106 *
116	21	Р	п 22	41 *
98 *	23	З		
41 *	31 п	Р	32	118
	41	Р	42	
	53	З	54	
117	61	Р	п 62	41 *
102 *	63	З		
111 *	А	К	В	2 *
		X12		
110 *	13 п	З	14	98
108	21	Р	22	118
	23	З		
116	31	Р	32	100
117	41	Р	42	104
110 *	53 п	З	54	102
	61	Р	п 62	110
106	63	З		
33	А	К	В	2

Проводник	Вывод	Вид контакта	Вывод	Проводник
		X7		
71	1	п	2	71
72	3			
73	4	п	5	73
74	6		7	75
76	8		9	83
84	10			
		X8		
85	1			
2	2	п	3	2
	4	п	5	41
801N	6	п	7	801N
71	8		9	73
78	10			
		X9		
79	1		2	80
	3		4	
801N	5	п	6	801N
94	7		8	95
41	9	п	10	41

Проводник	Вывод	Вид контакта	Вывод	Проводник
		X10		
	1		2	
	3		4	
	5		6	89
90	7		8	93
801N	9	п	10	
		X11		
41	1	п	2	41
2	3	п	4	2
98	5		6	100
102	7		8	104
106	9		10	108

Инв. № подл. | Подп. и дата | Взам. инв. №

Изм. | Лист | № док. | Подп. | Дата

264-12-249.85

АУ-20

Лист 5

Лист 6

Формат А3

21421-08

13

К1, К2, К3, К5, К6, К7, К8, К9, К10, К12, К13, К14

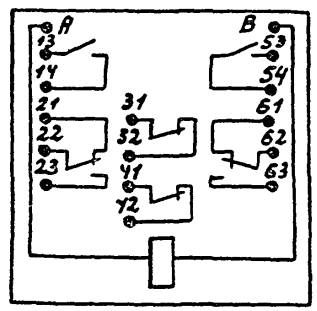

14

К4

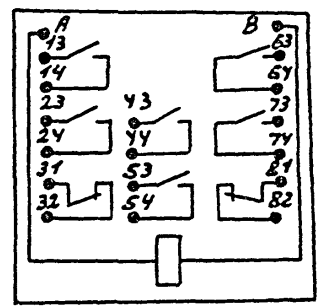

11

КТ1

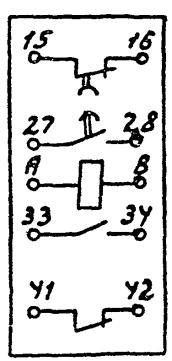

Альбом VII

Ти свой проект 264-12-249.85

Поз.	Обозначение	Наименование	Кол.	Прим.
5	SF1	Выключатель автоматический		УЧ23
		АБ3-МУ3 Iн=0,6А		ТМ3-13-81
		Iотс=2 Iн	1	
6	К1	Реле промежуточное		по черте-
		РПУ-2-062203 ~ 220в		жам завода-
			1	изготовителя
7	ХТ1÷ХТ4	Блок зажимов БЗ-10	4	
8		Упор	3	
9		Перемычка	10	
10		Рамка РПМ 55х15	1	
		Материалы		
		Провод ~380в ГОСТ 6323-79		
11		ПВ1 1х1,5	5	м
12		ПВ3 1х1,5	2	м
13		ПВ3 1х0,75	20	м

Изм	Лист	№ док.	Подп.	Дата

АУ-21 Лист 2

Поз.	Обозначение	Наименование	Кол.	Прим.
		Документация		
	АУ-22	Таблица соединений	3	
	АУ-23	Таблица подключения	4	
		Стандартные изделия		
1		Шкаф щита ЩШМ 600х400		
		II УЧ1Р30 ОСТ36.13-76	1	
2		Рейка РБМ 500 ТК3-100-81	2	
3		Скоба С3600 ТК3-125-81	2	
		Прочие изделия		
4	SK1	Регулятор температуры микро-		
	поз.34	электронный трехпозиционный		
		ТМВ, ~220в	1	

264-12-249.85 АУ-21

Изм	Лист	№ док.	Подп.	Дата
Нач. отд		Солдатов		
Н. контр.		Шейнфейн		
Рук. сек		Раввин		
Гл. инж. пр.		Комарова		
Рук. гр.		Дмитриева		

Клуб (стены кирпичные) на 425 посетителей (зал на 300 мест)

Стадия	Лист	Листов
Р	1	5

Щит системы У-1. Общий вид

ЦНИИЭП им. Б.С. Мезенцева

Формат А3

21421-08

Инв. № подл. | Подп. и дата

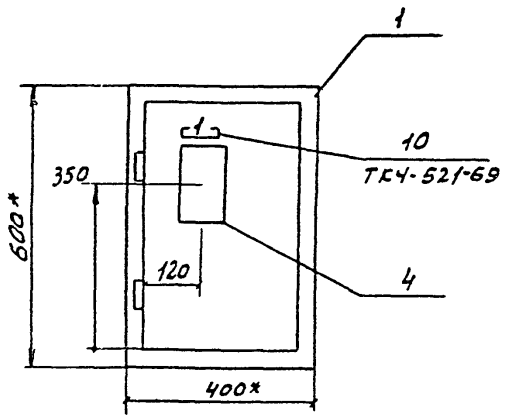

1.* Размеры для справок.

2. Покрытие - вариант 7 ОСТ 36.13-76

Разметка панели под крепление прибора SK1 (поз. 34) типа ТМ8 М 1:2

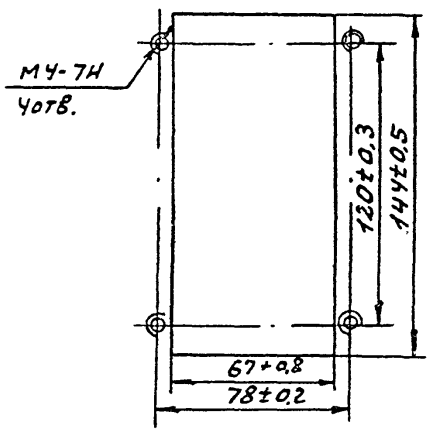

Альбом VII

Типовой проект 264-12-249.85

Вид на внутренние плоскости (Развернуто)

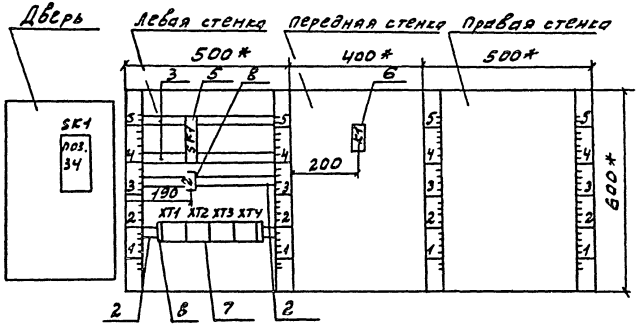

Изм	Лист	№ док.	Подп.	Дата	264-12-249.85	АУ-21	Л.

Формат

21421-08

Инв. № подл. | Подпись и дата

Альбом VII

Типовой проект 264-12-249.85

№ надписи	Надпись	Кол.	№ надписи	Надпись	Кол.

Инв. № подл. | Подп. и дата

Изм. | Лист | № док. | Подп. | Дата

Лист

№ надписи	Надпись	Кол.	№ надписи	Надпись	Кол.
	Рамка 55 х 15				
1	Температура рециркуляционного воздуха	1			
	Упор				
2	схема управления ~220В	1			

Инв. № подл. | Подп. и дата

Изм. | Лист | № док. | Подп. | Дата

264-12-249.85 АУ-21

Лист 5

Формат А3

Типовой проект 264-12-249.86

Провод-ник	Откуда идет	Куда поступает	Данные провода	Приме-чание
301	XT1:1	SK1:9	ПВ3 1х0,75	цепи измерения
302	SK1:28	XT1:2		
303	XT1:3	SK1:20		
Земля	SK1: ⏚	Дверь: ⏚	ПВ3 1х1,5	
Земля	Дверь: ⏚	Щит: ⏚		

Провод-ник	Откуда идет	Куда поступает	Данные провода	Приме-чание
	Технические требования			
Таблица соединений выполнена на основании схем А У-6, А У-8				
	Дверь			
2	XT2:6	SK1:16	ПВ3 1х0,75	
Ч1	SK1:14	XTЧ:1		
У2	XT1:10	SK1:23		
У3	SK1:3	XT2:1		
У3	XT2:1	SK1:5		
У3	SK1:22	XT2:2		
У4	XT2:4	SK1:13		
У5	SK1:21	XT2:9		

Инв. № подл. | Подп. и дата

Изм. | Лист | № док. | Подп. | Дата

АУ-22 | Лист 2

Инв. № подл. | Подп. и дата

Изм.	Лист	№ док.	Подп.	Дата
Нач. отд.		Солдатов		
Н. контр.		Шейнфайн		
Рук. сек.		Раббин		
Гл. инж. пр.		Комарова		
Рук. гр.		Дмитриева		

264 - 12-249.85 АУ-22

Клуб (стены кирпичные) на 425 посетителей (зал на 300 мест)

Стадия	Лист	Листов
Р	1	3

Щит системы У-1. Таблица соединений

ЦНИИЭП им. Б.С. Мезенцева

Формат А3

21401-08

Альбом VII

Типовой проект 264-12-249.85

Провод-ник	Откуда идет	Куда поступает	Данные провода	Приме-чание
2	XT2:6	XT2:7		перемыч. на п
2	XT2:7	XT3:4	ПВ1 1х0,75	
2	XT3:4	XT3:5		-11-
2	XT3:5	K1:B	ПВ3 1х0,75	
5	SF1	XT3:6	ПВ1 1х1,5	
33	XT3:8	XT3:9		перемыч. на п
33	XT3:8	K1:A	ПВ3 1х0,75	
41	K1:13	SF1		
41	SF1	XTY:2	ПВ1 1х0,75	
41	XTY:2	XTY:1		перемыч. на п
42	XT1:10	K1:21	ПВ3 1х0,75	
У3	K1:14	XT2:2		
У3	XT2:2	XT2:1		перемыч. на п
У4	XT2:4	XT2:5		-11-
У4	XT2:5	K1:22	ПВ3 1х0,75	
501	K1:У4	XTY:3	ПВ3 1х0,75	
802	XTY:4	K1:У3		
801N	XT3:1	XT3:2		перемыч. на п
801N	XT3:2	XT3:3		-11-
801N	XT3:3	Щит: ⏚	ПВ1 1х1,5	
Земля	Рейки для установки аппаратов: ⏚	Щит: ⏚	ПВ1 1х1,5	

Инв. № подл. | Подп. и дата

Изм. Лист № док. Подп. Дата

264-12-249.85 АУ-22

Лист 3

Формат А3

Альбом VII

Типовой проект 264-12-249.85

Левая стенка

Проводник	Вывод	Вид контакта	Вывод	Проводник
		SF1		
5		8		Ч1*
		XT1		
301	1		2	302
303	3		Ч	
	5		6	
	7		8	
	9			
Ч2	10		10	Ч2
		XT2		
Ч3	1	п	2	Ч3
Ч3	1		2	Ч3
Ч4	4	п	5	Ч4
2	6	п	7	2
	8		9	Ч5
	10			

Проводник	Вывод	Вид контакта	Вывод	Проводник
		XT3		
	1	п	2	
	2	п	3	801N
2	4	п	5	2
5	6		7	
33	8	п	9	
	10			
		XT4		
Ч1	1	п	2	Ч1
501	3		Ч	802
	5		6	
	7		8	
	9		10	

Изм.	Лист	№ док.	Подп.	Дата

АУ-23 | Лист 2

Инв. № подл. | Подп. и дата | Взам. инв. №

Технические требования

Таблица подключения выполнена на основании схем л. АУ-6, АУ-8 и таблицы соединений л. АУ-22

Проводник	Вывод	Вид контакта	Вывод	Проводник
		Дверь		
		SX1		
	поз	3Ч		
Ч3	5		16	2
Ч3	3		14	Ч1
Ч2	23			
Ч3	22			
Ч5	21		13	Ч4
301	9		20	303
302	28			
Земля	⏚			

264-12-249.85 АУ-23

Изм.	Лист	№ док.	Подп.	Дата
Нач. отд.		Солдатов		
Н. контр.		Шейнфельд		
Рук. сек.		Раввин		
Гл. инж. пр.		Комарова		
Рук. гр.		Дмитриева		

Клуб (стены кирпичные) на Ч25 посетителей (Зал на 300 мест)

Стадия	Лист	Листов
Р	1	4

Щит системы У-1. Таблица подключения

ЦНИИЭП им. Б.С. Мезенцева

Формат А3

21421-08

6
К1

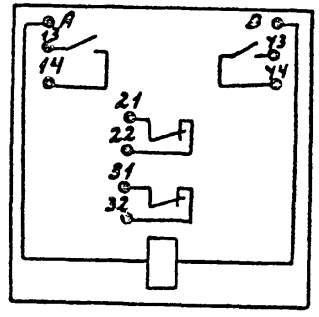

Проводник	Вывод	Вид контакта	Вывод	Проводник
	Передняя стенка			
		К1		
41	13	З	14	Ч3
42	21	Р	22	Ч4
	31	Р	32	
802	Ч3	З	44	501
33	А	К	В	2

Проводник	Вывод	Вид контакта	Вывод	Проводник

Инв.№подл. | Подп. и дата

Изм.	Лист	№ док.	Подп.	Дата

АУ-23 Лист 4

Инв.№подл. | Подп. и дата

Изм.	Лист	№ док.	Подп.	Дата

264-12-249.85 АУ-23 Лист 3

Формат А3

Альбом VII

Типовой проект 264-12-249.85

Поз.	Обозначение	Наименование	Кол.	Прим.
		Прочие изделия		
8	П1-SB1, П2-SB1, У1-SB1	Кнопка управления КЕ-011У3		
	В1-SB1, В2-SB1	исполнение 2, толкатель черный		
		„Пуск"	5	
9	П1-SB2, П2-SB2, У1-SB2	Кнопка управления КЕ-011У3		
	В1-SB2, В2-SB2	исполнение 3, толкатель красный		
		„Стоп"	5	
10	SB1, SB2	Кнопка управления КЕ-011У3,		
		исполнение 1, толкатель черный		
		без надписи	2	
11	П1-SA1, П1-SA4	Переключатель двухполюс-		
		ный П2Т-1	2	
12	П1-SA2, П1-SA3	Переключатель-тумблер		
		ТВ2-1-2	2	
13	SF1	Выключатель автоматический		
		АБ3-МУ3 ~ 220в		УУ23
		Jн = 0,8А Jотс = 2 Jн	1	ТН3-13-81
14	HL1 ÷ HL9	Табло ТСМ-III-У3-01	9	
15	-	Лампа Ц220-10	9	
16	НА	Звонок ЗВП-220		Установка на бо-
		~ 220в	1	ковой стенке снаружи
17	П1-К11, резерв	Реле промежуточное		по черте-
		РПУ-2-062223 ~ 220в	2	жам завода-
18	В1-К1, В2-К1	Реле промежуточное		изгото-
	П2-К1, К15	РПУ-2-062203 ~ 220в	4	вителя
19	VД1 ÷ VД9	Диод Д226-Б		У2
	резерв		11	ТН3-18-81

Изм	Лист	№ док.	Подп	Дата	АУ-24	Лист 2

Инв. № под. | Подп. и дата

Поз.	Обозначение	Наименование	Кол.	Примеч.
		Документация		
	АУ-25	Таблица соединений	6	
	АУ-26	Таблица подключения	7	
		Стандартные изделия		
1		Шкаф щита ЩШМ 1000×600		
		II УЧ1Р30 ОСТ36.13-76	1	
2		Рейка РБМ500 ТК3-100-81	2	
3		Рейка РМ600 ТК3-101-81	1	
4		Скоба С3600-ТК3-125-81	3	
5		Угольник УЗМ600 ТК3-128-81	1	
6		Кронштейн ТК3-105-81	6	
7		Скоба С70 ТК3-109-81	2	

264-12-249.85 АУ-24

Изм	Лист	№ док.	Подп.	Дата
Нач. отд.		Солдатов		
Н. контр.		Шейнфейн		
Рук. сек.		Раввин		
Гл. инж. пр.		Комаров		
Рук. гр.		Дмитриева		

Клуб (стены кирпичные) на 425 посетителей (зал на 300 мест)

Стадия	Лист	Листов
Р	1	6

Щит управления. Общий вид

ЦНИИЭП им. Б.С. Мезенцева

Формат А3

21421-08

Альбом VII

Типовой проект 264-12-249.85

Поз.	Обозначение	Наименование	Кол.	Прим.
20	ХТ1 ÷ ХТ9	Блок зажимов Б3-10	9	
21		Упор	5	
22		Перемычка	20	
23		Рамка РПМ 55×15	6	
24		Колодка восьмиклеммная	4	
		Материалы		
		Провод 380В ГОСТ6323-79		
25		ПВ1 1×1,5	5	м
26		ПВ1 1×0,75	12	м
27		ПВ3 1×1,5	2	м
28		ПВ3 1×0,75	130	м

Инв.№ подл. | Подп. и дата | Взам. инв.№

Изм. Лист № док. Подп. Дата

264-12-249.85 АЧ 24

Лист 3

Формат А3

Типовой проект 264-12-249.85

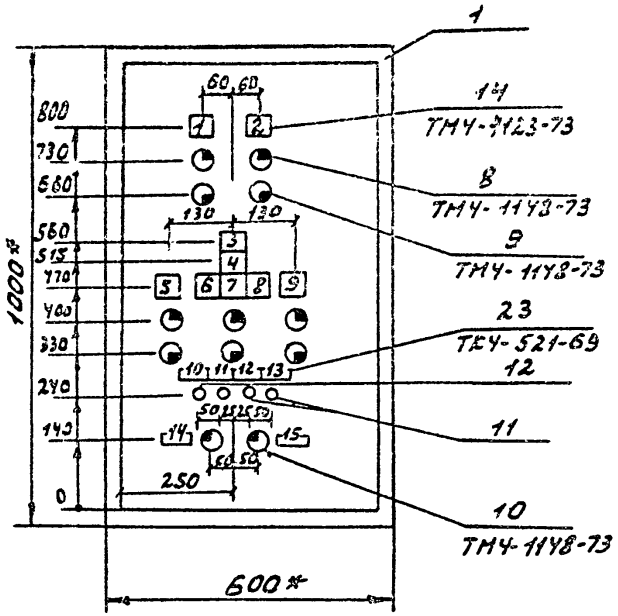

1.* Размеры для справок.

2. Покрытие- вариант 7 ОСТ 36.13-76

Инв.№ подл. | Подп. и дата

Изм.	Лист	№ док.	Подп.	Дата	264-12-249.85 АУ-24	Лист 4

Формат А3

21421-08

Альбом VII

Типовой проект 264-12-249.85

Вид на внутренние плоскости /развенуто/

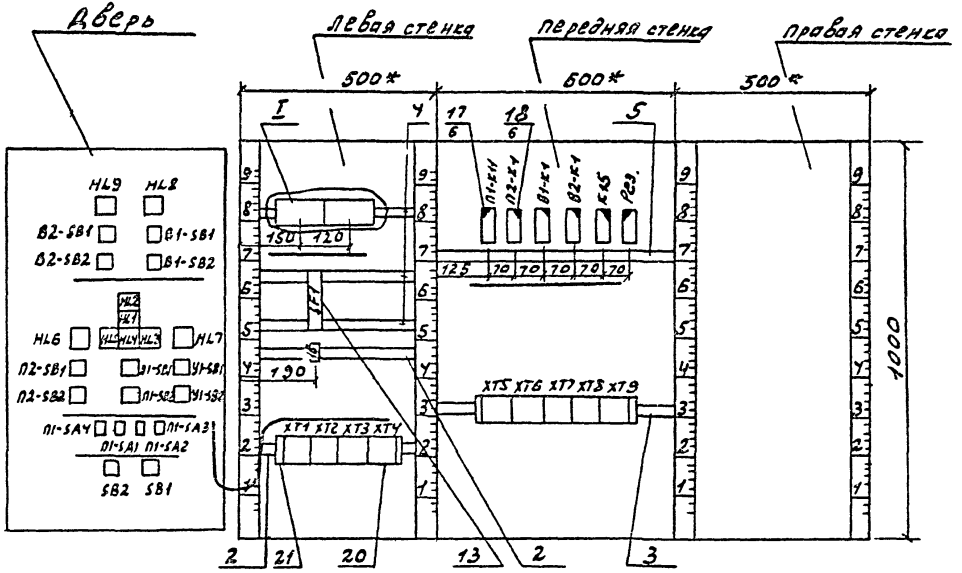

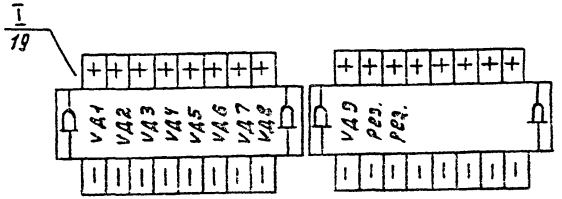

Изм.	Лист	№ док.	Подп.	Дата	264-12-249.85 АУ-24	Лист 5

Формат А3

Инв. № подл. | Подп. и дата

Альбом VII

Типовой проект 264-12-249.85

№ надписи	Надпись	Кол.	№ надписи	Надпись	Кол.

Инв.№ подл. | Подп. и дата | Взам. инв.№

Изм.	Лист	№ док.	Подп.	Дата

Лист

№ надписи	Надпись	Кол.
	Табло ТСМ	
1	Работа В-1	1
2	Работа В-2	1
3	Работа У-1	1
4	Авария П-1	1
5	Работа П-1	1
6	Работа РВ-1	1
7	Работа ТЭН (засл. нар. возд.)	1
8	Работа ТЭН (выбр. из засл.)	1
9	Работа П-2	1
	Рамка 55 х 15	
10	сблокир. деблокир. Вентилятор РВ-1	1
11	вкл. откл. ТЭН Б1	1
12	откр. зима лето ВЕ1	1
13	t<+5°C откл. t>+18°C Блокировка по $t_{нар.возд.}$	1
14	Проверка сигнализации	1
15	Гашение звукового сигнала	1

№ надписи	Надпись	Кол.
	Упор	
16	схема сигнализации ~220В	1

Инв.№ подл. | Подп. и дата | Взам. инв.№

Изм.	Лист	№ док.	Подп.	Дата

264-12-249.85 АУ-24

Лист 6

Формат А3

21121-09

Альбом VII

Типовой проект 264-12-249.85

Проводник	Откуда идет	Куда поступает	Данные провода	Примечание
П1-111	XT1:7	П1-SA1:6		
П1-112	П1-SA2:2	XT1:8		
П1-113	XT1:9	П1-SA3:2		
РВ1-5	П1-SA3:1	XT7:1		
П1-119	XT7:4	XT2:2		
П1-114	XT1:10	П1-SA4:4		
П1-114	П1-SA4:4	П1-SA4:6		п
П1-115	П1-SA4:3	XT2:1		
П1-501	XT2:5	HL1		
П1-503	HL2	XT2:7		
511	XT2:9	SB1:4		
510	SB1:2	XT3:6		
513	XT3:7	SB2:2		
802	SB2:1	SB1:1		
802	SB1:1	SB1:3		п
802	SB1:3	П1-SA2:1	ПВ3 1×0,75	
802	П1-SA2:1	XT3:1		
П2-501	XT4:1	HL6		
П2-5	П2-SB1:1	XT9:1		
П2-1	XT8:9	П2-SB2:1		
П2-3	П2-SB2:2	XT8:10		
П2-29	XT9:3	П2-SB1:2		
П1В-501	HL5	XT8:2		
П1Н-501	XT7:6	HL4		
РВ1-501	HL3	XT7:2		
У1-501	XT9:6	HL7		
N	HL7	HL3		
N	HL3	HL4		
N	HL4	HL1		

Инв. № под. | Подп. и дата

Изм	Лист	№ док.	Подп.	Дата

АУ-25 Лист 2

Проводник	Откуда идет	Куда поступает	Данные провода	Примечание
	Технические требования			
Таблица соединений выполнена на основании сх. лист АУ-4, АУ-5, АУ-6, АУ-7, АУ-8				
	Дверь			
П1-17	XT1:1	П1-SB2:2		
П1-17	П1-SB2:2	П1-SB1:1		
П1-33	П1-SB1:2	XT1:2		
П1-41	XT1:3	П1-SA1:2		
П1-41	П1-SA1:2	П1-SA4:1		
П1-41	П1-SA4:1	П1-SA4:2	ПВ3 1×0,75	п
П1-41	П1-SA4:2	П1-SB2:3		
П1-42	П1-SB2:1	XT1:4		
П1-44	XT1:5	П1-SB1:4		
П1-43	П1-SB1:3	П1-SB2:4		
П1-110	П1-SA1:4	XT1:6		

Инв. № под. | Подп. и дата

264-12-249.85 АУ-25

Нач. отд.	Солдатов		
Н. контр.	Шейнфельд		
Рук. сек.	Раввин		
Гл. инж. пр.	Камаров		
Рук. гр.	Дмитриева		

Клуб (стены кирпичные) на 425 посетителей (зал на 300 мест)

Стадия	Лист	Листов
Р	1	6

Щит управления. Таблица соединений

ЦНИИЭП им. Б.С. Мезенцева

Формат А3

21421-08

Альбом VII

Типовой проект 264-12-249.85

Провод-ник	Откуда идет	Куда поступает	Данные провода	Приме-чание
Л	XT5:1	SF1	ПВ1 1х1,5	
802	SF1	XT3:2	ПВ1 1х0,75	
802	XT3:1	XT3:2		перемыч-ка П
802	XT3:2	XT8:6	ПВ1 1х0,75	
802	XT8:6	XT8:7		-11-
802	XT8:7	XT8:8		-11-
802	XT8:8	XT9:5	ПВ1 1х0,75	
802	XT9:5	B2-X1:13		
802	B2-X1:13	B1-X1:13		
802	B1-X1:13	П2-X1:13	ПВ3 1х0,75	
П2-501	П2-X1:14	VД6		
П2-501	VД6	XTУ:1	ПВ1 1х0,75	
B1-501	XTУ:2	VД8		
B1-501	VД8	B1-X1:14		
B1-33	B1-X1:A	XT6:4	ПВ3 1х0,75	
B1-33	XT6:4	XT6:3		перемыч-ка П
B2-33	XT6:8	XT6:9		-11-
B2-33	XT6:9	B2-X1:A	ПВ3 1х0,75	
B2-501	B2-X1:14	VД9		
B2-501	VД9	XTУ:3		
510	XT3:6	VД9		
510	VД9	VД8		
510	VД8	VД7	ПВ1 1х0,75	
510	VД7	VД6		
510	VД6	VД5		
510	VД5	VДУ		

Инв. № подл. | Подп. и дата

Изм. Лист № док. Подп. Дата

АУ-25 Лист 4

Провод-ник	Откуда идет	Куда поступает	Данные провода	Приме-чание
N	HL1	HL2		
N	HL2	HL5		
N	HL5	HL6		
N	HL6	HL9		
N	HL9	HL8		
N	HL8	XT3:9		
B1-501	XTУ:2	HL8		
B2-501	HL9	XTУ:3		
B1-5	XT6:1	B1-SB2:1		
B1-17	B1-SB2:2	B1-SB1:1		
B1-17	B1-SB1:1	XT6:2	ПВ3 1х0,75	
B1-33	XT6:3	B1-SB1:2		
B2-33	B2-SB1:2	XT6:8		
B2-17	XT6:7	B2-SB1:1		
B2-17	B2-SB1:1	B2-SB2:2		
B2-5	B2-SB2:1	XT6:6		
У1-17	XT9:8	У1-SB2:2		
У1-17	У1-SB2:2	У1-SB1:1		
У1-33	У1-SB1:2	XT9:9		
У1-41	XT9:10	У1-SB2:1		
Земля	Дверь: ⏚	Щит: ⏚	ПВ3 1х1,5	

Инв. № подл. | Подп. и дата

Изм. Лист № док. Подп. Дата

264-12-249.85 АУ-25 Лист 5

Формат А3

21421-08

Альбом VII

Типовой проект 264-12-249.85

Провод-ник	Откуда идет	Куда поступает	Данные провода	Приме-чание
N	ХТ5:3	П1-К11:В		
N	П1-К11:В	П2-К1:В		
N	П2-К1:В	В1-К1:В	ПВ3 1х0,75	
N	В1-К1:О	В2-К1:В		
N	В2-К1:В	К15:В		
П1-112	П1-К11:А	ХТ1:8		
У1-501	ХТ9:7	ХТ9:6		перемыч. на П
У1-501	ХТ9:7	VД7	ПВ1 1х0,75	
801N	ХТ5:4	Щит: ⏚	ПВ1 1х1,5	
Земля	Рейки для	Щит: ⏚	ПВ1 1х1,5	
	установки аппа-			
	ратов: ⏚			

Инв. № подл. | Подп. и дата | Взам. инв. №

Изм. Лист № док. Подп. Дата

АУ-25 Лист 6

Провод-ник	Откуда идет	Куда поступает	Данные провода	Приме-чание
510	VД4	VД3		
510	VД3	VД2		
510	VД2	VД1	ПВ1 1х0,75	
П1-501	VД1	ХТ2:6		
П1-501	ХТ2:6	ХТ2:5		перемыч. на П
П1-503	ХТ2:7	ХТ2:8		-11-
П1-503	ХТ2:8	VД2	ПВ1 1х0,75	
РВ1-501	VД3	ХТ7:3		
РВ1-501	ХТ7:3	ХТ7:2		перемыч. на П
П1Н-5	ХТ7:5	П1-К1:13	ПВ3 1х0,75	
П1Н-29	П1-К11:14	ХТ7:8		
П1Н-501	ХТ7:6	ХТ7:7		перемыч. на П
П1Н-501	ХТ7:7	VД4	ПВ1 1х0,75	
П12-501	VД5	ХТ8:3		
П1В-501	ХТ8:3	ХТ8:2		перемыч. на П
П1В-5	ХТ8:1	П1-К11:53		
П1В-29	П1-К11:54	ХТ8:4		
П2-19	ХТ9:2	П2-К1:А		
			ПВ3 1х0,75	
511	К15:13	К15:21		П
511	К15:21	ХТ2:10		
511	ХТ2:10	ХТ2:9		перемыч. на П
512	ХТ3:8	К15:22		
513	К15:14	К15:А	ПВ3 1х0,75	П
513	К15:А	ХТ3:7		
N	ХТ3:9	ХТ3:10		перемыч. на П
N	ХТ3:10	ХТ5:2	ПВ1 1х0,75	
N	ХТ5:2	ХТ5:3		-11-

Инв. № подл. | Подп. и дата | Взам. инв. №

Изм. Лист № док. Подп. Дата

264-12-249.85 АУ-25 Лист 5

Альбом VII

Типовой поект 264-12-249.85

Проводник	Вывод	Вид контакта	Вывод	Проводник
		HL2		
П1-503				N *
		HL1		
П1-501				N *
		HL6		
П2-501				N *
		HL5		
ПВ-501				N *
		HL4		
ПЖ-501				N *
		HL3		
РВ1-501				N *
		HL7		
У1-501				N
		П2-SB1		
П2-5	1	3	2	П2-29
	3	Р	4	
		П1-SB1		
П1-17	1	3	2	П1-33
П1-43	3	Р	4	П1-44

Проводник	Вывод	Вид контакта	Вывод	Проводник
		У1-SB1		
У1-17	1	3	2	У1-33
	3	Р	4	
		П2-SB2		
П2-1	1	Р	2	П2-3
	3	Р	4	
		П1-SB2		
П1-42	1	Р	2	П1-17*
П1-41	3	Р	4	П1-43
		У1-SB2		
У1-41	1	Р	2	У1-17*
	3	Р	4	
		П1-SA4		
П1-115	3		п1	П1-41*
	5			
П1-114*	4 п		п2	П1-41*
П1-114	6 п			
		П1-SA1		
	3		1	
	5			
П1-110	4		2	П1-41*
П1-111	6			

Инв. № подл. | Подп. и дата

Изм.	Лист	№ док.	Подп.	Дата

АУ-26 Лист 2

Технические требования

Таблица подключения выполнена на основании схем л. АУ-4, АУ-5, АУ-6, АУ-7, АУ-8 и таблицы соединений л. АУ-25

Дверь

Проводник	Вывод	Вид контакта	Вывод	Проводник
		HL9		
В2-501				N *
		HL8		
В1-501				N *
		В2-SB4		
В2-17*	1	3	2	В2-33
	3	Р	4	

Проводник	Вывод	Вид контакта	Вывод	Проводник
		В1-SB1		
В1-17*	1	3	2	В1-33
	3	Р	4	
		В2-SB2		
В2-5	1	Р	2	В2-17
	3	Р	4	
		В1-SB2		
В1-5	1	Р	2	В1-17
	3	Р	4	

Инв. № подл. | Подп. и дата

Нач. отд.	Солдатов	
Н. контр.	Шейнфейн	
Рук. сек.	Раббин	
Гл. инж. пр.	Комарова	
Рук. гр.	Дмитриев	

264-12-249.85 АУ-26

Клуб (стены кирпичные) на 425 посетителей (зал на 200 мест)

Стадия	Лист	Листов
Р	1	7

Щит управления. Таблица подключения

ЦНИИЭП им. Б.С. Мезенцева

Формат А3

2/1421-08

Альбом VII

Типовой проект 264-12-249.85

Проводник	Вывод	Вид контакта	Вывод	Проводник
	Левая стенка			
		VA1		
П1-501				510
		VA2		
П1-503				510*
		VA3		
РВ1-501				510*
		VA4		
П1Н-501				510*
		VA5		
П1В-501				510*
		VA6		
П2-501*				510*
		VA7		
У1-501				510*
		VA8		
В1-501*				510*
		VA9		
В2-501*				510*

Проводник	Вывод	Вид контакта	Вывод	Проводник
		SF1		
Л		3		802
		XT1		
П1-17	1		2	П1-33
П1-41	3		4	П1-42
П1-44	5		6	П1-110
П1-111	7			
П1-112	8		8	П1-112
П1-113	9		10	П1-114
		XT2		
П1-115	1		2	П1-119
	3		4	
П1-501	5	п	6	П1-501
П1-503	7	п	8	П1-503
511	9	п	10	511
		XT3		
802	1	п	2	802
			2	802
	3		4	
510	6		6	510
513	7		7	513
512	8			
N	9	п	10	N

Проводник	Вывод	Вид контакта	Вывод	Проводник
	П1-SA2			
802*	1		2	П1-112
	П1-SA3			
РВ1-5	1		2	П1-113
		SB2		
802	1	3	2	513
	3	3	4	
		SB1		
802*	1 п	3	2	510
802*	3 п	3	4	511

Проводник	Вывод	Вид контакта	Вывод	Проводник

Инв. № подл. | Подп. и дата

Изм. Лист | № док. | Подп. | Дата

АУ-26 Лист 4

264-12-249.85 АУ-26 Лист 5

Альбом 27

Типовой проект 264-12-249.85

Проводник	Вывод	Вид контакта	Вывод	Проводник
		В2-Х1		
802 *	13	З	14	В2-501
	21	Р	22	
	31	Р	32	
	Ч3	З	Ч4	
В2-33	А	Е	В	N *
		Х15		
511	43 П	З	П 14	513
511 *	21 П	Р	22	512
	31	Р	32	
	Ч3	З	Ч4	
513 *	А П	Е	В	N
		Х16		
А	1			
N	2	П	3	N
	Ч			
	5		6	
	7		8	
	9		10	
		Х17		
В1-5	1		2	В1-17
В1-33	3	П	4	В1-33
	5		6	В2-5
В2-17	7			
В2-33	8	П	9	В2-33
	10			

Проводник	Вывод	Вид контакта	Вывод	Проводник
		Х1		
РВ1-5	1			
РВ1-501	2	П	3	РВ1-501
П1-119	Ч		5	П1Н-5
П1Н-501	6	П	7	П1Н-501
П1Н-29	8			
	9		10	
		Х18		
П1В-5	1			
П1В-501	2	П	3	П1В-501
П1В-29	Ч		5	
802	6	П	7	
	7	П	8	802
П2-1	9		10	П2-3
		Х19		
П2-5	1		2	П2-19
П2-29	3		Ч	
802 *	5			
У1-501	6	П	7	У1-501
У1-17	8			
У1-33	9		10	У1-11

Проводник	Вывод	Вид контакта	Вывод	Проводник
		Х14		
П2-501	1		1	П2-501
В1-501	2		2	В1-501
В2-501	3		3	В2-501
	Ч			
	5		6	
	7		8	
	9		10	

Проводник	Вывод	Вид контакта	Вывод	Проводник
	Передняя стенка			
		П1-Х11		
П1Н-5	13	З	14	П1Н-29
	21	Р	22	
	23	З		
	31	Р	32	
	Ч1	Р	Ч2	
П1В-5	53	З	54	П1В-29
	61	Р	62	
	63	З		
П1-112	А	Е	В	N *
		П2-Х1		
802	13	З	14	П2-501
	21	Р	22	
	31	Р	32	
	Ч3	З	Ч3	
П2-19	А	Е	В	N *
		В1-Х1		
802 *	13	З	14	В1-501
	21	Р	22	
	31	Р	32	
	Ч3	З	Ч4	
В1-33	А	Е	В	N *

Инв. № подл. | Подп. и дата

Изм. | Лист | № док. | Подп. | Дата

АУ-26 Лист 6

264-12-249.85 АУ-26 Лист 5

Формат А4

21421-08

17

П1-К11, Резерв

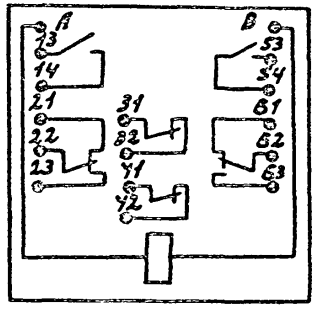

18

П2-К1, В1-К1, В2-К1, К15

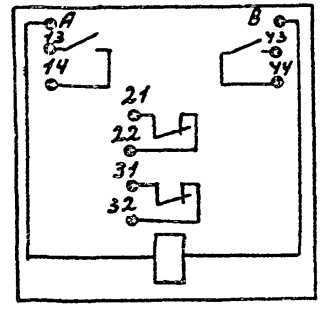

11

П1-SA1, П1-SA4

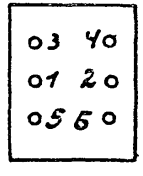

Инв. № подл. | Подп. и дата

gost.e-ecolog.ru

Изм	Лист	№ док.	Подп.	Дата	264-12-249.85 АУ-26	Лист 7