# ТИПОВОЙ ПРОЕКТ
# 264-12-249.85

# КЛУБ СТЕНЫ КИРПИЧНЫЕ НА 425 ПОСЕТИТЕЛЕЙ ЗАЛ НА 300 МЕСТ

## АЛЬБОМ VI часть 2

ЭЛЕКТРОМОНТАЖНЫЕ ИЗДЕЛИЯ

21421-07
1-22

gost.e-ecolog.ru

ЦЕНТРАЛЬНЫЙ ИНСТИТУТ
ТИПОВОГО ПРОЕКТИРОВАНИЯ ГОССТРОЯ СССР
МИНСКИЙ ФИЛИАЛ

220600, г.Минск, ул.К.Маркса, 32
Сдано в печать 29.04.1987 г.
Заказ № 110 Тираж 60 экз.
Инв.№ 21421/7

# ТИПОВОЙ ПРОЕКТ
# 264-12-249.85

# КЛУБ СТЕНЫ КИРПИЧНЫЕ НА 425 ПОСЕТИТЕЛЕЙ ЗАЛ НА 300 МЕСТ

## АЛЬБОМ VI ЧАСТЬ 2

| | |
|---|---|
| АЛЬБОМ I | АРХИТЕКТУРНО-СТРОИТЕЛЬНЫЕ РЕШЕНИЯ НИЖЕ ОТМЕТКИ 0.000 |
| АЛЬБОМ II | АРХИТЕКТУРНО-СТРОИТЕЛЬНЫЕ РЕШЕНИЯ ВЫШЕ ОТМЕТКИ 0.000 |
| АЛЬБОМ III | ВАРИАНТ С ХОЗЯЙСТВЕННО-БЫТОВЫМИ ПОМЕЩЕНИЯМИ В ПОДВАЛЕ. |
| АЛЬБОМ IV | ОТОПЛЕНИЕ И ВЕНТИЛЯЦИЯ. ВНУТРЕННИЕ ВОДОПРОВОД И КАНАЛИЗАЦИЯ |
| АЛЬБОМ V | АВТОМАТИЗАЦИЯ САНТЕХУСТРОЙСТВ |
| АЛЬБОМ VI ЧАСТЬ 1 | ЭЛЕКТРООБОРУДОВАНИЕ, СВЯЗЬ И СИГНАЛИЗАЦИЯ, ПОЖАРНАЯ СИГНАЛИЗАЦИЯ |
| АЛЬБОМ VI ЧАСТЬ 2 | ЭЛЕКТРОМОНТАЖНЫЕ ИЗДЕЛИЯ |
| АЛЬБОМ VII | АВТОМАТИЗАЦИЯ САНТЕХУСТРОЙСТВ ЗДАНИЕ ЗАВОДУ НА ИЗГОТОВЛЕНИЕ ЩИТОВ |
| АЛЬБОМ VIII | СПЕЦИФИКАЦИИ ОБОРУДОВАНИЯ. |
| АЛЬБОМ IX | СМЕТЫ ЧАСТЬ I, II, III. |
| АЛЬБОМ X | ВЕДОМОСТЬ ПОТРЕБНОСТИ В МАТЕРИАЛАХ |
| АЛЬБОМ X | МЕРОПРИЯТИЯ ПО ПЕРЕВОДУ ХОЗЯЙСТВЕННО-БЫТОВЫХ ПОМЕЩЕНИЙ В ПОДВАЛЕ В РЕЖИМ УКРЫТИЯ. |

ТЕХНИЧЕСКИЙ ПРОЕКТ УТВЕРЖДЕН ГОСГРАЖДАНСТРОЕМ
ПРИКАЗОМ № 275 ОТ 21.X.1983 г.
ВВЕДЕН В ДЕЙСТВИЕ ЦНИИЭП им. Б.С. МЕЗЕНЦЕВА
ПРИКАЗОМ № 69 ОТ 7 АПРЕЛЯ 1986 г.

ПРИВЯЗАН

ИНВ. №

# Содержание альбома VI часть 2


| Обозначение | Наименование | Страница |
|---|---|---|
| | Титульный лист | 1 |
| | Содержание альбома | 2 |
| ЭА.М-06.000 | Штепсельная коробка лист 1 | 3 |
| | лист 2 | |
| ЭА.М-06.000.СБ | Штепсельная коробка ШКГ-2 Сборочный чертеж. | 4 |
| ЭА.М-06.100 | Корпус | 5 |
| ЭА.М-06.104 | Запорная планка | |
| ЭА.М-06.100 СБ | Корпус Сборочный чертеж | 6 |
| ЭА.М-06.102 | Стенка левая | 7 |
| ЭА.М-06.001 | Дверца | |
| ЭА.М-06.002 | Ушко | 8 |
| ЭА.М-06.003 | Ось | |
| ЭА.М-06.101 | Кожух | 9 |
| ЭА.М-06.103 | Стенка задняя | 10 |
| ЭА.М-09.000 | Шкаф аккумуляторов лист 1 | 11 |
| | лист 2 | |
| ЭА.М-09.000 СБ | Шкаф для аккумуляторов Сборочный чертеж лист 1 | 12 |
| ЭА.М-09.000 СБ | лист 2 | 13 |
| ЭА.М-09.001 | Плита проходная | 14 |
| ЭА.М-09.004 | Шайба | |
| ЭА.М-09.005 | Крышка | 15 |
| ЭА.М-09.003 | Шпилька | |
| ЭА.М-09.007 | Ось | 16 |
| ЭА.М-09.006 | Планка | |

| Обозначение | Наименование | Страница |
|---|---|---|
| ЭА.М-09.101 | Стойка | 17 |
| ЭА.М-09.100 | Каркас | 17 |
| ЭА.М-09.100.СБ | Каркас Сборочный чертеж | 18 |
| ЭА.М-09.102 | Крышка | 19 |
| ЭА.М-09.106 | Дно | |
| ЭА.М-09.200 | Каркас лист 1 | 20 |
| | лист 2 | |
| ЭА.М-09.200.СБ | Каркас. Сборочный чертеж | 21 |
| ЭА.М-09.301 | Окантовка | 22 |
| ЭА.М-09.300 | Дверь | |
| ЭА.М-09.300.СБ | Дверь. Сборочный чертеж. | 23 |
| ЭА.М-09.006 | Ручка | 24 |
| ЭА.М-09.302 | Дверца | |
| ЭА.М-13.000.СБ | Штепсельная коробка РШ-30-ОК Сборочный чертеж. | 25 |
| ЭА.М-13.001 | Скоба | 26 |
| ЭА.М-13.000 | Штепсельная коробка РШ-30-ОК | |
| ЭА.М-18.001 | Планка | 27 |
| ЭА.М-18.000 | Конструкция для крепления выпрямителя ВСА-5 | |
| ЭА.М-18.000.СБ | Конструкция для крепления выпрямителя ВСА-5 Сборочный чертеж. | 28 |
| ЭА.М-20.001 | Косынка | 29 |
| ЭА.М-20.000 | Кронштейн для крепления трансформатора | |
| ЭА.М-20.000.СБ | Кронштейн для крепления трансформатора. Сборочный чертеж. | (30) |


Инв.№ подл. | Подпись и дата | Взам.инв.№ | Инв.№ дубл. | Подпись и дата

Типовой проект 264-12-249.85 Альбом VI часть 2

| Формат | Зона | Поз. | Обозначение | Наименование | Кол. | Примечание |
|---|---|---|---|---|---|---|
| | | | | **Материалы** | | |
| | | 9 | | Картон асбестовый | | |
| | | | | КАОН-1 ГОСТ 2850-75 | 1.5 | кг |
| | | 10 | | Штепсельное | | |
| | | | | соединение ШТС-40 л | | |
| | | | | ТУ 34-02-053-75 | 2 | |

| Изм. | Лист | № докум. | Подп. | Дата |
|---|---|---|---|---|

264-12-249.85
ЭЛ. М-06. 000

Лист 2

Формат А4

Типовой проект 264-12-249.85 Альбом VI часть 2

| Формат | Зона | Поз. | Обозначение | Наименование | Кол. | Примечание |
|---|---|---|---|---|---|---|
| | | | | **Документация** | | |
| А3 | | | ЭЛ. М-06.000 СБ | Сборочный чертеж | | |
| | | | | **Сборочные единицы** | | |
| А4 | | 1 | ЭЛ. М-06. 100 | Корпус | 1 | |
| | | | | **Детали** | | |
| А3 | | 3 | ЭЛ. М-06. 001 | Дверца | 1 | |
| А4 | | 4 | ЭЛ. М-06. 002 | Ушко | 2 | |
| А4 | | 5 | ЭЛ. М-06. 003 | Ось | 2 | |
| | | | | **Стандартные изделия** | | |
| | | 6 | | Гайка М8.4.05 | | |
| | | | | ГОСТ 5915-70 | 1 | |
| | | 7 | | Шайба 8.36.05 | | |
| | | | | ГОСТ 11371-78 | 1 | |

| Изм. | Лист | № докум. | Подп. | Дата |
|---|---|---|---|---|
| Разраб. | | Гостинцева | | |
| Провер. | | Плотникова | | |
| Н. контр. | | Гайсина | | |
| Утв. | | Зуйков | | |

264-12-249.85
ЭЛ. М-06. 000

Штепсельная коробка ШКГ-2

| Лит. | Лист | Листов |
|---|---|---|
| И | 1 | 2 |

ЦНИИЭП им. Б.С. Мезенцева

Формат А4

Инв. № подл. | Подпись и дата | Взам. инв. № | Инв. № дубл. | Подпись и дата

21421-07

ЭЛ. М-06.000 СБ

Типовой проект 264-12-249.85 Альбом VI часть 2

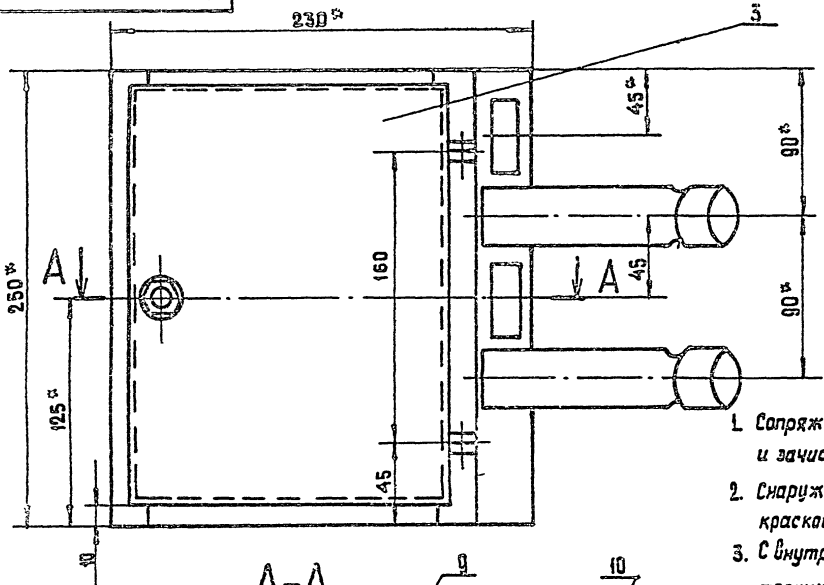


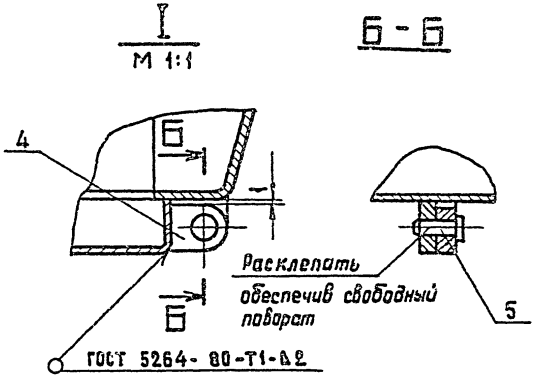


1. Сопряжения углов коробки и крышки выправить, заварить и зачистить.
2. Снаружи коробку окрасить масляной краской или нифтокраской в светлосерый цвет.
3. С внутренней стороны коробку оклеить асбестовым картоном толщиной 2 мм; клей АК-88.
4. На стекле светового табло пишется № линии.
5. Корпус коробки и установленную на ней аппаратуру заземлить.
6. *Размеры для справок.

| Изм. | Лист | № докум. | Подпись | Дата |
|---|---|---|---|---|
| Разраб. | | Авдеева | | |
| Пров. | | Радичев | | |
| Т.контр. | | | | |
| Н.контр | | Радичев | | |
| Утв. | | Камянко | | |

264-12-249.85

ЭЛ. М-06. 000 СБ

Штепсельная коробка ШКГ-2

Сборочный чертеж.

| Лит. | Масса | Масштаб |
|---|---|---|
| И | 6.0 | 1:1 |

Лист | Листов 1

ЦНИИЭП им. Б.С. Мезенцева

формат А3

Инв. № подл. | Подпись и дата | Взам. инв. № | Инв. № дубл. | Подпись и дата

21421-07

Типовой проект 264-12-249.85 Альбом VI часть 2

| Формат | Зона | Поз. | Обозначение | Наименование | Кол. | Примечание |
|---|---|---|---|---|---|---|
| | | | | **Документация** | | |
| А3 | | | ЭЛ.М-06.100 СБ | Сборочный чертеж | | |
| | | | | **Детали** | | |
| А3 | | 1 | ЭЛ.М-06.101 | Кожух | 1 | |
| А4 | | 2 | ЭЛ.М-06.102 | Стенка левая | 1 | |
| А4 | | 3 | ЭЛ.М-06.103 | Стенка задняя | 1 | |
| А4 | | 4 | ЭЛ.М-06.104 | Планка запорная | 1 | |
| | | 5 | ЭЛ.М-06.002 | Ушко | 2 | |
| | | | | **Стандартные изделия** | | |
| | | 6 | | Болт М8×35.36.05 ГОСТ 7798-70 | 1 | |

Инв.№ подл. | Подпись и дата | Взам.инв.№ | Инв.№ дубл. | Подпись и дата

| Изм. | Лист | № докум. | Подп. | Дата |
|---|---|---|---|---|
| Разраб. | Гостинцева | | | |
| Пров. | Плотникова | | | |
| Н.контр. | Гайсина | | | |
| Утв. | Зуйков | | | |

264-12-249.85
ЭЛ.М-06.100
Корпус
Литер | Лист | Листов
ЦНИИЭП им. Б.С.Мезенцева

Типовой проект 264-12-249.85 Альбом VI часть 2

ЭЛ.М.06.104

Rz 80

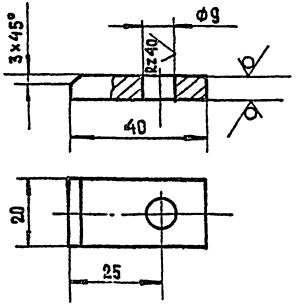


Неуказанные предельные отклонения размеров: валов - по h14; остальных - по $\pm\frac{IT14}{2}$.

Инв.№ подл. | Подпись и дата | Взам.инв.№ | Инв.№ дубл. | Подпись и дата

| Изм. | Лист | № докум. | Подпись | Дата |
|---|---|---|---|---|
| Разраб. | Гостинцева | | | |
| Пров. | Плотникова | | | |
| Н.контр. | Гайсина | | | |
| Утв. | Зуйков | | | |

264-12-249.85
ЭЛ.М-06.104
Планка запорная

| Лит. | Масса | Масшт. |
|---|---|---|
| И | 0.08 | 1:1 |
| Лист | Листов 1 | |

Лист 6 ГОСТ 19903-74
Ст.3 ГОСТ 14637-79

ЦНИИЭП им. Б.С.Мезенцева

Формат А4

21421-07

Типовой проект 264-12-249.85 Альбом VI часть 2
Инв. № подл. | Подпись и дата | Взам. инв. № | Инв. № дубл. | Подпись и дата

ЭЛ.М-06.100 СБ

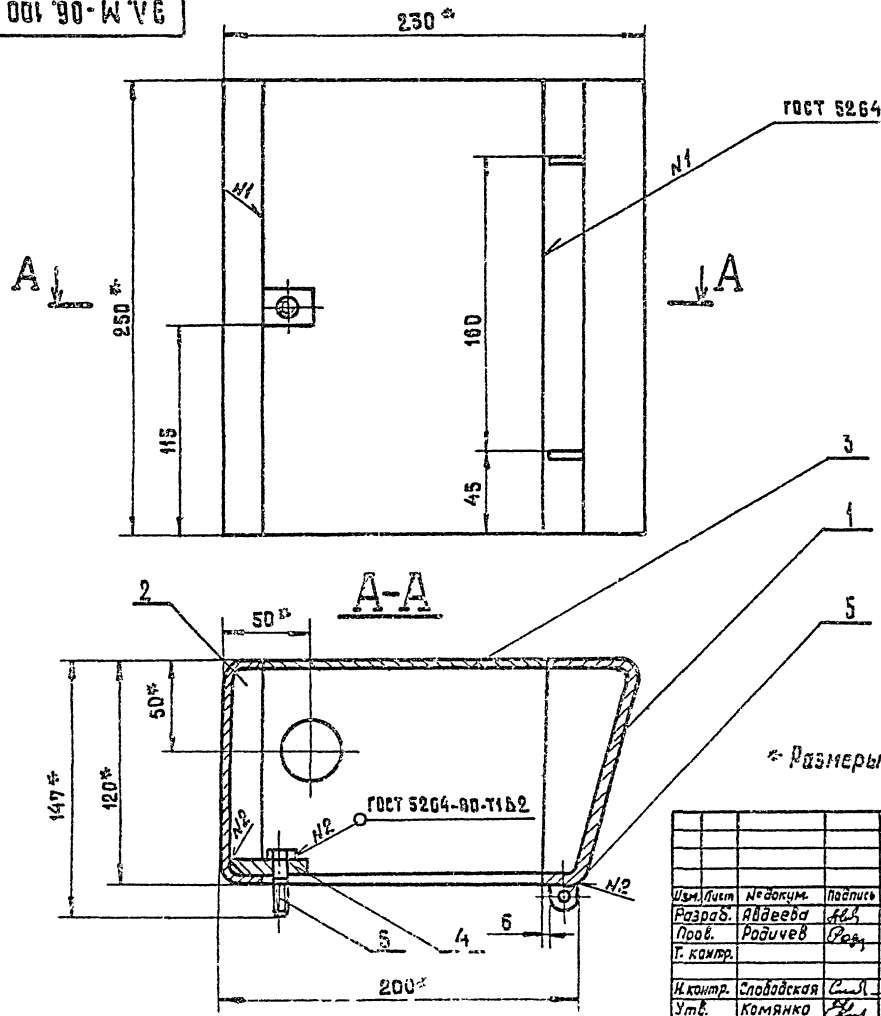


* Размеры для справок.

| | | | | | |
|---|---|---|---|---|---|
| Изм. | Лист | № докум. | Подпись | Дата | |
| Разраб. | | Авдеева | | | |
| Пров. | | Рабичев | | | |
| Т. контр. | | | | | |
| Н. контр. | | Слободская | | | |
| Утв. | | Комянко | | | |

264-12-249.85
ЭЛ. М-06. 100 СБ

Корпус. Сборочный чертеж.

| Лит. | Масса | Масштаб |
|---|---|---|
| Ц | 4.0 | 1:2 |
| Лист | Листов 1 | |

ЦНИИЭП им. Б.С. Мезенцева

Формат А3

Типовой проект 264-12-249.85 Альбом VI часть 2

ЭЛ.М-06.102

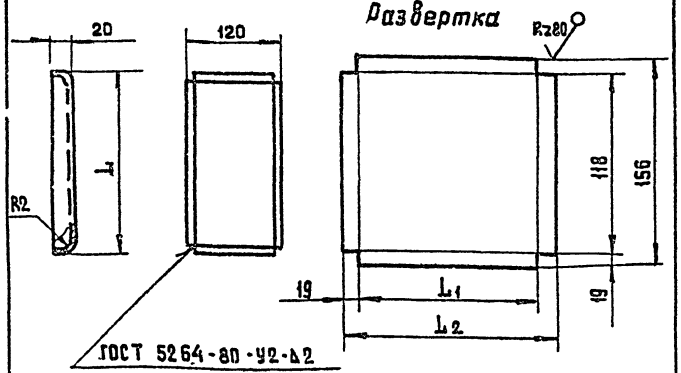


| Обозначение | L | L1 | L2 | Масса кг |
|---|---|---|---|---|
| ЭЛ.М-06.102 | 250 | 248 | 286 | 0.6 |
| -01 | 420 | 418 | 456 | 0.8 |
| -02 | 600 | 598 | 636 | 0.95 |

Неуказанные предельные отклонения размеров:
валов - по h 14, остальных - по $\pm\frac{IT14}{2}$

264-12-249.85
ЭЛ.М-06.102

Стенка левая

Лит | Масса | Масштаб
И | См. табл. | 1:5

Лист | Листов 1

Изм. Лист № докум. Подпись Дата
Разраб. Авдеева
Пров. Радичев
Т.контр.
Н.контр. Слободская
Утв. Радичев

Лист 2 ГОСТ 19903-74
Ст.3 ГОСТ 16523-70

ЦНИИЭП им. Б.С. Мезенцева

Формат А4

Типовой проект 264-12-249.85 Альбом VI часть 2

ЭЛ.М-06.001

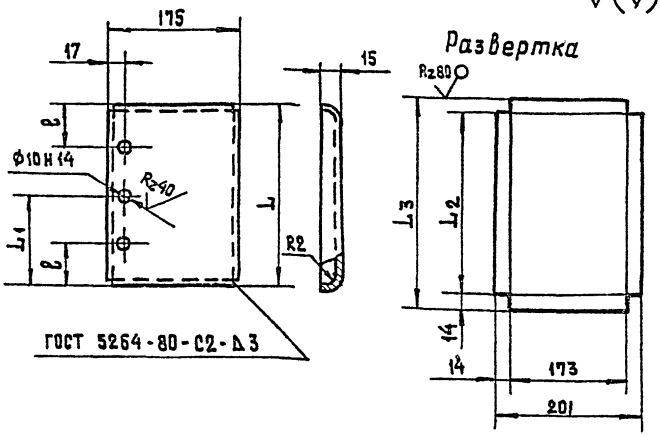


| Обозначение | L | L1 | L2 | L3 | ℓ | Масса кг |
|---|---|---|---|---|---|---|
| ЭЛ.М-06.001 | 230 | 115 | 228 | 256 | — | 0.8 |
| -01 | 400 | — | 398 | 425 | 90 | 1.3 |
| -02 | 580 | — | 578 | 606 | 90 | 1.9 |

Неуказанные предельные отклонения размеров:
отверстий - по H14, валов - по h 14, остальных - по $\pm\frac{IT14}{2}$

264-12-249.85
ЭЛ.М-06.001

Дверца

Лит | Масса | Масштаб
И | См. табл. | 1:5

Лист | Листов 1

Изм. Лист № докум. Подпись Дата
Разраб. Авдеева
Пров. Радичев
Т.контр.
Н.контр. Слободская
Утв. Радичев

Лист 2 ГОСТ 19903-74
Ст3 ГОСТ 16523-70

ЦНИИЭП им. Б.С. Мезенцева

Формат А4

Инв.№ подл. | Подпись и дата | Взам.инв.№ | Инв.№ дубл. | Подпись и дата

21491-07

Типовой проект 264-12-249.85 Альбом VI часть 2

ЭЛ. М - 06. 002

Rz 80

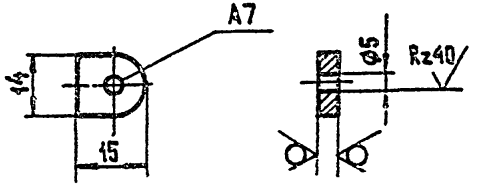


Неуказанные предельные отклонения размеров: отвертий - по H14, валов - по h14, остальных - по $S_s^{\cdot}14$

| Изм. | Лист | № докум. | Подпись | Дата |
|---|---|---|---|---|
| Разраб. | | Авдеева | | |
| Пров. | | Родичев | | |
| Т. контр. | | | | |
| Н. контр. | | Слободская | | |
| Утв. | | Родичев | | |

264-12-249.85
ЭЛ. М - 06. 002

Ушко

| Лит. | Масса | Масштаб |
|---|---|---|
| И | | 1:1 |

Лист 5 ГОСТ 1[illegible]-74
Ст.3 ГОСТ 535-79

Лист | Листов 1

ЦНИИЭП им. Б.С. Мезенцева

Формат А4

Инв. № подл. | Подпись и дата | Взам. инв. № | Инв. № дубл. | Подпись и дата

Типовой проект Альбом VI часть 2

ЭЛ. М - 06. 003

Rz 80

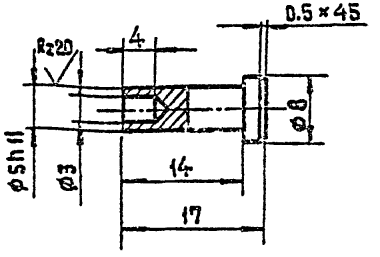


Неуказанные предельные отклонения размеров: отверстий - по H14, валов - по h14, остальных - по $S_s^{\cdot}14$.

| Изм. | Лист | № докум. | Подпись | Дата |
|---|---|---|---|---|
| Разраб. | | Авдеева | | |
| Пров. | | Родичев | | |
| Т. контр. | | | | |
| Н. контр. | | Слободская | | |
| Утв. | | Родичев | | |

264-12-249.85
ЭЛ. М - 06. 003

Ось

| Лит. | Масса | Масштаб |
|---|---|---|
| И | 0.002 | 2:1 |

Лист | Листов 1

Ст. 3 ГОСТ 380-71

ЦНИИЭП им. Б.С. Мезенцева

Формат А4

Инв. № подл. | Подпись и дата | Взам. инв. № | Инв. № дубл. | Подпись и дата

21421-07

ЭЛ.М-06.101

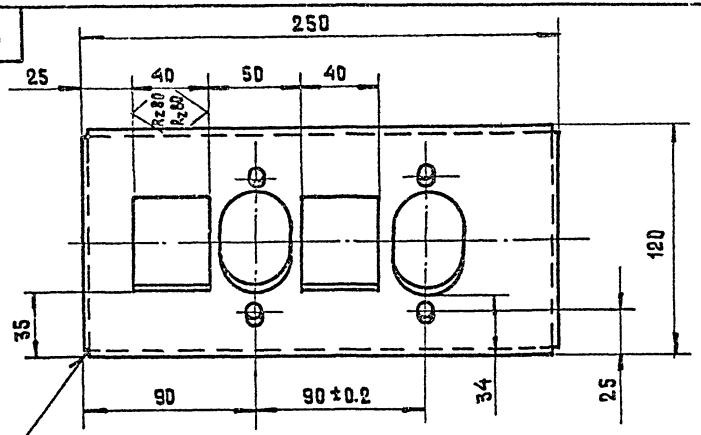


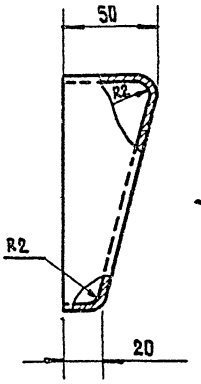


Вид А
М 1:5

Развертка

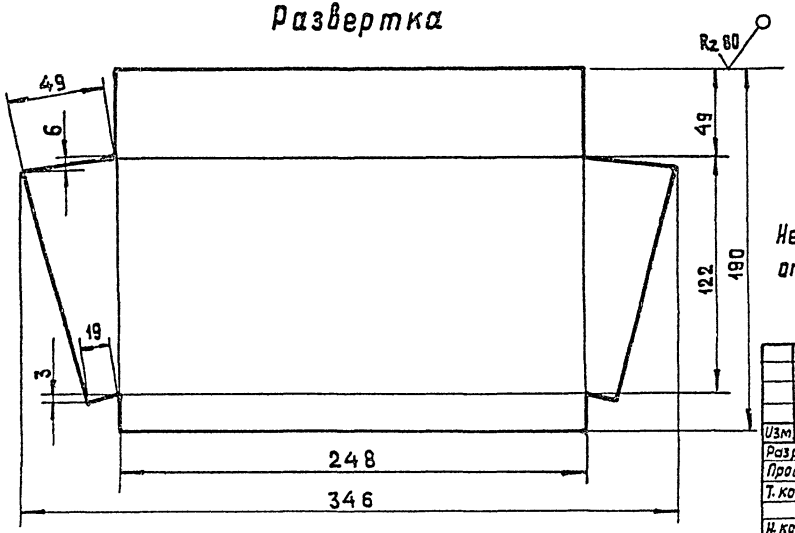


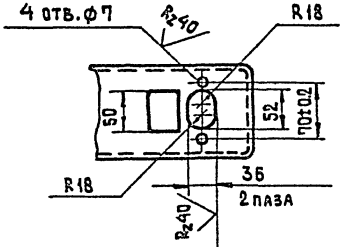


Неуказанные предельные отклонения размеров: отверстий - по H14, валов - по h14, остальных - по $\pm\frac{IT14}{2}$.

| Изм. | Лист | № докум. | Подпись | Дата |
|---|---|---|---|---|
| Разраб. | | Авдеева | | |
| Пров. | | Родичев | | |
| Т. контр. | | | | |
| Н. контр. | | Родичев | | |
| Утв. | | Комянко | | |

264-12-249.85
ЭЛ.М-06.101

Кожух

| Лит. | Масса | Масштаб |
|---|---|---|
| Ц | 1.0 | 1:2 |
| Лист | Листов 1 | |

Лист ГОСТ 19903-74 / Ст 3 ГОСТ 16523-70

ЦНИИЭП им. Б.С. Мезенцева

Формат А3

Инв.N подл. | Подпись и дата | Взам. инв.N | Инв.N дубл. | Подпись и дата

Типовой проект 264-12-249.85 Альбом VI часть 2

Инв. № подл. | Подпись и дата | Взам. инв. № | Инв. № дубл. | Подпись и дата

ЭЛ.М-06.103

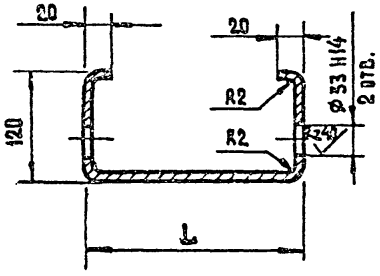


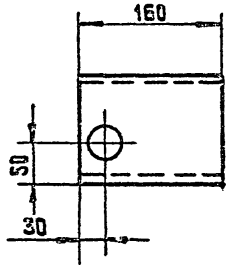


Развертка

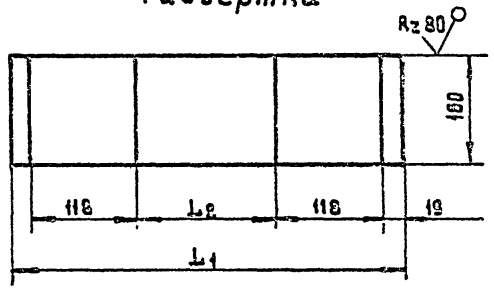


| Обозначение | L | $L_1$ | $L_2$ | Масса кг |
|---|---|---|---|---|
| ЭЛ.М-06.103 | 250 | 522 | 246 | 0.8 |
| -01 | 420 | 692 | 416 | 1.1 |
| -02 | 600 | 872 | 596 | 1.3 |

Неуказанные предельные отклонения размеров: отверстий - по H14, валов - по h14, остальных - по $\pm \frac{IT14}{2}$.

264-12-249.85
ЭЛ.М-06.103

Стенка задняя

| Изм. | Лист | № докум. | Подпись | Дата |
|---|---|---|---|---|
| Разраб. | | Авдеева | | |
| Пров. | | Радичев | | |
| Т. контр. | | | | |
| Н. контр. | | Слободская | | |
| Утв. | | Комаико | | |

| Лит. | Масса | Масштаб |
|---|---|---|
| | См. таблицу | 1:5 |
| Лист | Листов 1 | |

Лист 2 ГОСТ 19903-74
Ст.3 ГОСТ 16523-70

ЦНИИЭП им. Б.С. Мезенцева

Формат А3

Типовой проект 264-12-249.89 Альбом VI часть 2

| Формат | Зона | Поз. | Обозначение | Наименование | Кол. | Примечание |
|---|---|---|---|---|---|---|
| | | 15 | | Болт М8×30.38.05 | | |
| | | | | ГОСТ 7798-78 | 4 | |
| | | | | Гайка ГОСТ 5915-78 | | |
| | | 16 | | М 6.5 | 6 | |
| | | 17 | | М 8.5 | 4 | |
| | | 18 | | М 10.5 | 4 | |
| | | | | Шайба ГОСТ 8492-78 | | |
| | | 19 | | Шайба 6. 65Г. 82 | 4 | |
| | | 20 | | Шайба 8. 65Г. 82 | 4 | |
| | | 21 | | Шайба 10. 65Г. 82 | 4 | |
| | | 22 | | Штифт 3×28 | | |
| | | | | ГОСТ 3129-78 | 1 | |
| | | 23 | | Петля ПИС 60 | | |
| | | | | ГОСТ 5888-78 | 2 | |

Подпись и дата | Инв.№ дубл. | Взам.инв.№ | Подпись и дата | Инв.№ подл.

| Изм. | Лист | № докум. | Подп. | Дата |
|---|---|---|---|---|

264-12-249.89
ЭЛ. М-09.000

Лист 2

формат А4

Альбом VI часть 2

| Формат | Зона | Поз. | Обозначение | Наименование | Кол. | Примечания |
|---|---|---|---|---|---|---|
| | | | | Документация | | |
| А3 | | | ЭЛ.М-09.000 СБ | Сборочный чертеж | | |
| | | | | Сборочные единицы | | |
| А4 | | 1 | ЭЛ.М-09.100 | Каркас | 1 | |
| А4 | | 2 | ЭЛ.М-09.200 | Каркас | 1 | |
| А4 | | 3 | ЭЛ.М-09.300 | Дверь | 1 | |
| | | | | Детали | | |
| А4 | | 5 | ЭЛ.М-09.001 | Плита проходная | 1 | |
| А4 | | 6 | ЭЛ.М-09.002 | Подставка | | |
| | | | | Сосна ГОСТ 8486-66 | | |
| | | | | 80×160×570 | 7 | |
| А4 | | 7 | ЭЛ.М-09.003 | Шпилька | 2 | |
| А4 | | 8 | ЭЛ.М-09.004 | Шайба | 4 | |
| А4 | | 9 | ЭЛ.М-09.005 | Крышка | 1 | |
| А4 | | 10 | ЭЛ.М-09.006 | Ручка | 1 | |
| А4 | | 11 | ЭЛ.М-09.007 | Ось | 1 | |
| А4 | | 12 | ЭЛ.М-09.008 | Планка | 1 | |
| | | | | Стандартные изделия | | |
| | | 12 | | Болт М8×38.58 | | |
| | | | | ГОСТ 7738-78 | 4 | |

Подпись и дата | Инв.№ дубл. | Взам.инв.№ | Подпись и дата | Инв.№ подл.

| Изм. | Лист | № докум. | Подп. | Дата |
|---|---|---|---|---|
| Разраб. | | Авдеева | [подпись] | |
| Пров. | | Родичев | [подпись] | |
| Н. контр. | | Слободская | [подпись] | |
| Утв. | | Каменко | [подпись] | |

264-12-249.89
ЭЛ.М-09.000

Шкаф аккумуляторов

| Лит. | Лист | Листов |
|---|---|---|
| И | 1 | 2 |

ЦНИИЭП им. Б.С. Мезенцева

формат А4

21421-07

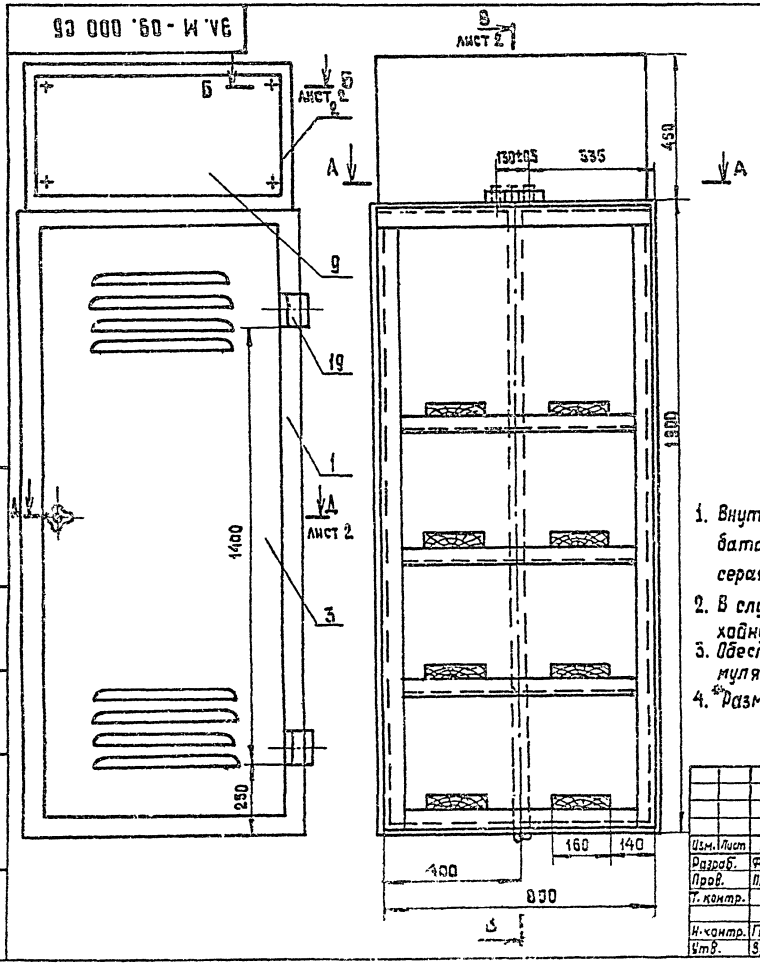


1. Внутренние стенки шкафа, где установлены аккумуляторные батареи окрасить кислотоупорной краской эмаль ХС-Т10 серая, ГОСТ 9355-87, лак ХС-76 ГОСТ 9355-81 и 712.
2. В случае подхода трубы из пола, место ввода трубы и проходную плиту уплотнить картоном асбестовым КАОН-1 ГОСТ 2850-80.
3. Обеспечить полную непроницаемость газов из шкафа с аккумуляторами в шкаф ввода.
4. *) Размеры для справок.

| Изм. | Лист | № докум. | Подпись | Дата |
|---|---|---|---|---|
| Разраб. | | Федорова | | |
| Пров. | | Плотникова | | |
| Т. контр. | | | | |
| Н. контр. | | Гайсина | | |
| Утв. | | Зуйков | | |

ЭЛ. М-09.000 СБ (264-12-249.85)

Шкаф для аккумуляторов сборочный чертеж

| Лит. | Масса | Масштаб |
|---|---|---|
| И | 150.0 | 1:10 |

Лист 1 | Листов 2

ЦНИИЭП им. Б.С. Мезенцева

формат А3

Инв. № подл. | Подпись и дата | Взам. инв. № | Инв. № дубл. | Подпись и дата

21421-07

Типовой проект 264-12-249.85 Альбом VI часть 2

## В-В

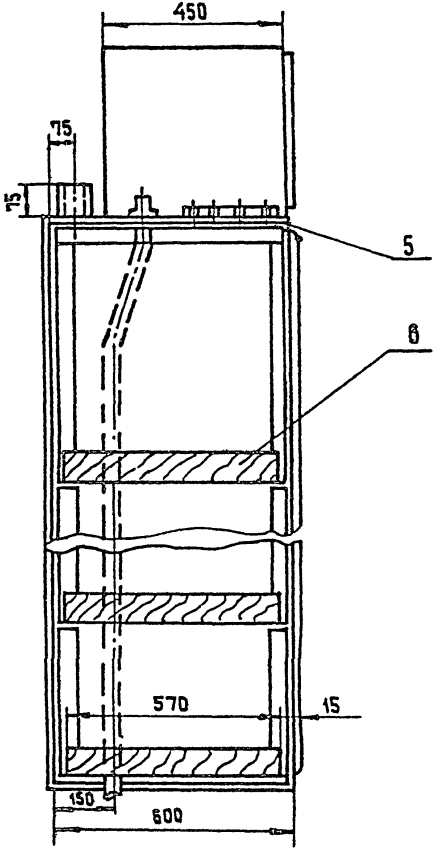


## Б-Б

М 1:1

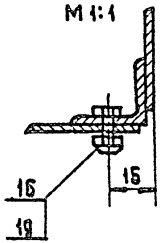


## Г-Г

М 1:1

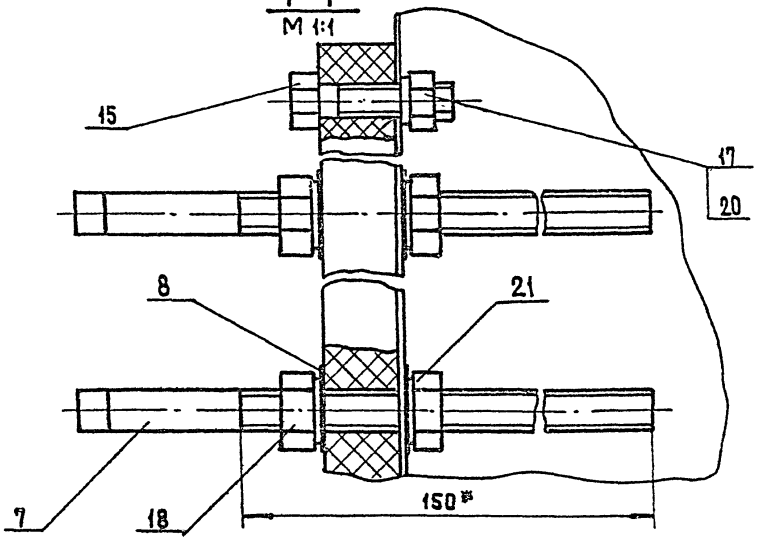


## Д-Д лист 1

М 1:1

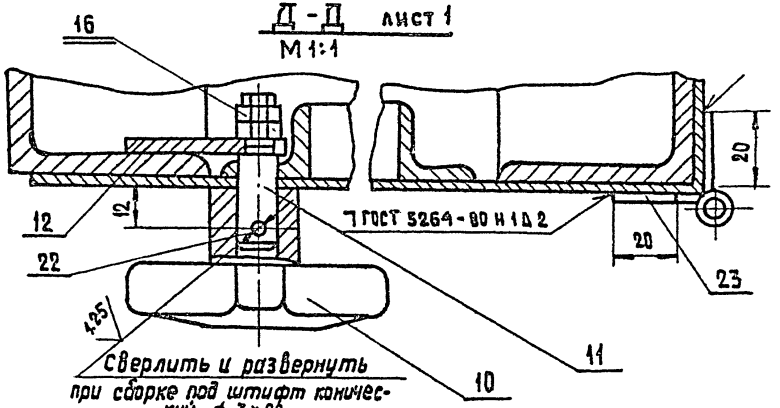


| Изм. | Лист | № докум. | Подп. | Дата | 264-12-249.85 ЭЛ. М-09. 000 СБ | Лист 9 |
|---|---|---|---|---|---|---|

Инв. № подл. | Подпись и дата | Взам. инв. № | Инв. № дубл. | Подпись и дата

Формат А3

Типовой проект 264-12-249.85 Альбом VI часть 2

Инв.№ подл. | Подпись и дата | Взам.инв.№ | Инв.№ дубл. | Подпись и дата

3А.М-09.001

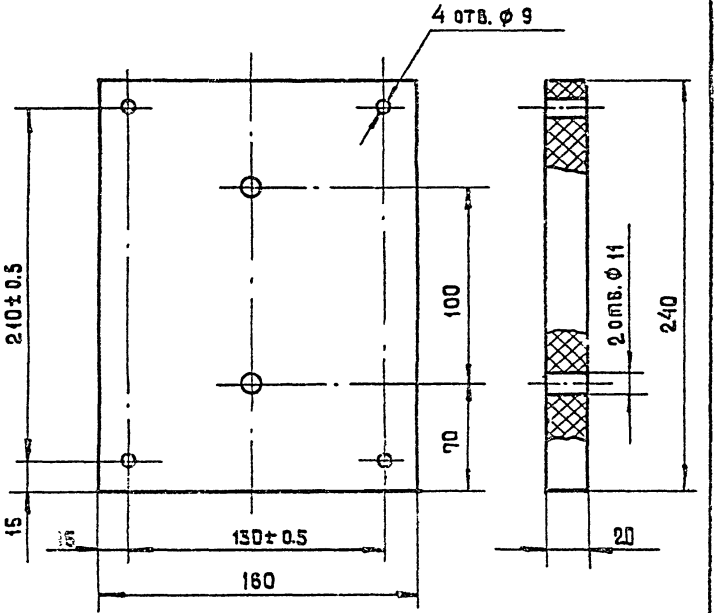


264-12-249.85

ЭЛ.М-09.001

| Изм. | Лист | № докум. | Подпись | Дата |
|---|---|---|---|---|
| Разраб. | | Авдеева | | |
| Пров. | | Радичев | | |
| Н.контр. | | | | |
| Н.контр. | | Слабодская | | |
| Утв. | | Радичев | | |

Плита проходная

Доска асбестоцементная обработанная ГОСТ 4248-78

| Лит. | Масса | Масштаб |
|---|---|---|
| И | | 1:2 |
| Лист | Листов 1 | |

ЦНИИЭП им. Б.С. Мезенцева

Формат А1

Типовой проект 264-12-249.85 Альбом VI часть 2

Инв.№ подл. | Подпись и дата | Взам.инв.№ | Инв.№ дубл. | Подпись и дата

3А.М-09.004

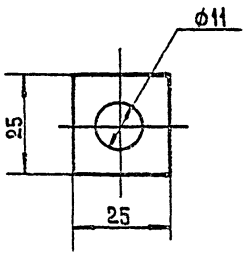


264-12-249.85

ЭЛ.М-09.004

| Изм. | Лист | № докум. | Подпись | Дата |
|---|---|---|---|---|
| Разраб. | | Авдеева | | |
| Пров. | | Радичев | | |
| Н.контр. | | | | |
| Т.контр. | | Слабодская | | |
| Утв. | | Радичев | | |

Шайба

| Лит | Масса | Масштаб |
|---|---|---|
| И | 0.001 | 1:1 |
| Лист | Листов 1 | |

Картон асбестовый КАОН-1-2 ГОСТ 2850-78

ЦНИИЭП им. Б.С. Мезенцева

Типовой проект 264-12-249.85 Альбом VI часть 2

ЭЛ. М - 09. 005

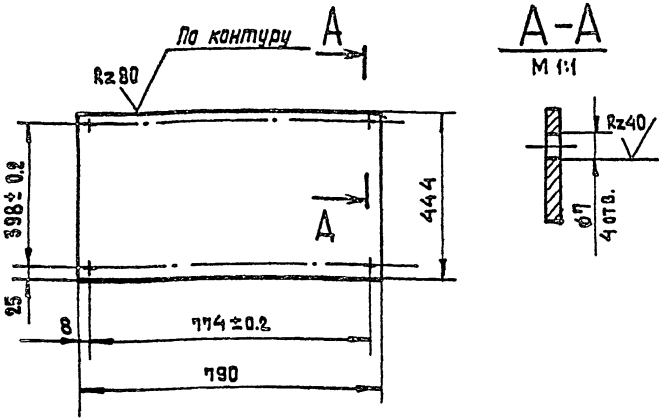


Неуказанные предельные отклонения размеров: отверстий - по H 14, валов - по h14, остальных по $S_s^{\cdot}$ 14

| Изм. | Лист | № докум. | Подпись | Дата |
|---|---|---|---|---|
| Разраб. | | Авдеева | | |
| Пров. | | Родичев | | |
| Т. контр. | | | | |
| Н. контр. | | Слободская | | |
| Утв. | | Родичев | | |

264-12-249.85
ЭЛ. М - 09. 005

Крышка

| Лит | Масса | Масштаб |
|---|---|---|
| И | 7.5 | 1:10 |

Лист | Листов 1

Лист 2 ГОСТ 19903-74
Ст3 ГОСТ 16523-70

ЦНИИЭП им. Б.С. Мезенцева

формат А4

Альбом VI часть 2

Типовой проект

ЭЛ. М - 09. 003

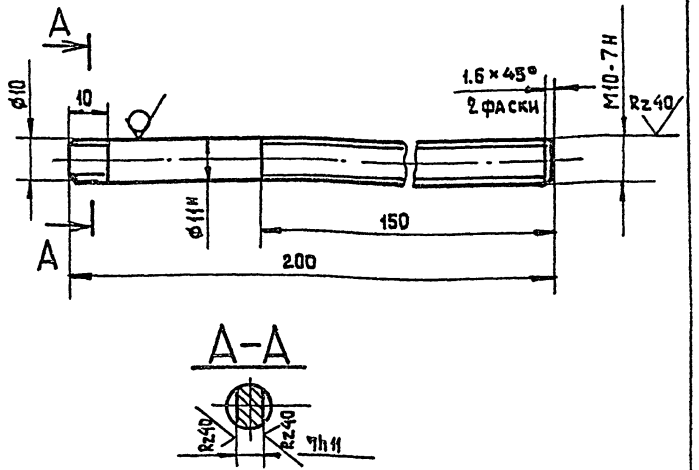


Неуказанные предельные отклонения размеров: валов - по h14, остальных - по СМ $S_s^{\cdot}$ 14.

| Изм. | Лист | № докум. | Подпись | Дата |
|---|---|---|---|---|
| Разраб. | | Авдеева | | |
| Пров. | | Родичев | | |
| Т. контр. | | | | |
| Н. контр. | | Слободская | | |
| Утв. | | Родичев | | |

264-12-249.85
ЭЛ. М - 09. 003

Шпилька

| Лит. | Масса | Массит. |
|---|---|---|
| И | 0.006 | 1:1 |

Лист | Листов 1

Пруток А60 т.кр. НМ-11 ГОСТ 2060-73

ЦНИИЭП им. Б.С. Мезенцева

формат А4

21421-07

Инв. № подл. | Подпись и дата | Взам. инв. № | Инв. № дубл. | Подпись и дата

ЭА.М-09.007

Rz 40

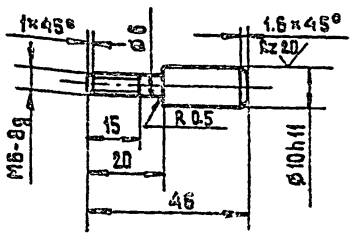


Неуказанные предельные отклонения размеров: валов - по h14, остальных - по $\pm\frac{IT14}{2}$.

| | | | | | | |
|---|---|---|---|---|---|---|
| Инв.№ подл. | Подпись и дата | Взам.инв.№ | Инв.№ дубл. | Подпись и дата | | |

| Изм. | Лист | № докум. | Подпись | Дата | 264-12-249.85 ЭА.М-09.007 | | | |
|---|---|---|---|---|---|---|---|---|
| Разраб. | | Авдеева | | | Ось | Лит. | Масса | Масштаб |
| Пров. | | Радичев | | | | И | 0,01 | 1:1 |
| Т.контр. | | | | | | Лист | Листов 1 | |
| Н.контр. | | Свободская | | | Ст.3 ГОСТ 380-71* | ЦНИИЭП им. Б.С. Мезенцева | | |
| Утв. | | Радичев | | | | | | |



ЭА.М-09.008

Rz 40

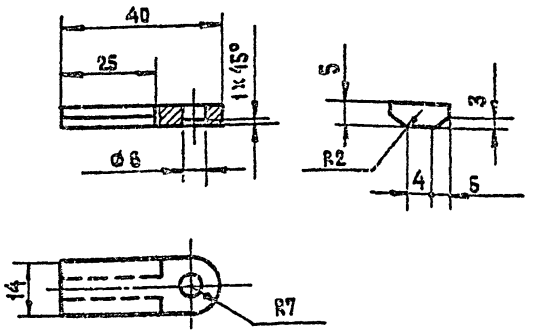


Неуказанные предельные отклонения размеров: отверстий - по H14; валов - по h14, остальных - по $\pm\frac{IT14}{2}$.

| | | | | | | |
|---|---|---|---|---|---|---|
| Инв.№ подл. | Подпись и дата | Взам.инв.№ | Инв.№ дубл. | Подпись и дата | | |

| Изм. | Лист | № докум. | Подпись | Дата | 264-12-249.85 ЭА.М-09.008 | | | |
|---|---|---|---|---|---|---|---|---|
| Разраб. | | Авдеева | | | Планка | Лит. | Масса | Масштаб |
| Пров. | | Радичев | | | | И | 0,003 | 1:1 |
| Т.контр. | | | | | | Лист | Листов 1 | |
| Н.контр. | | Свободская | | | Ст.3 ГОСТ 380-71* | ЦНИИЭП им. Б.С. Мезенцева | | |
| Утв. | | Радичев | | | | | | |

Формат А4

Типовой проект 264-12-249.85 Альбом VII часть 2

ЭЛ.М-09.101

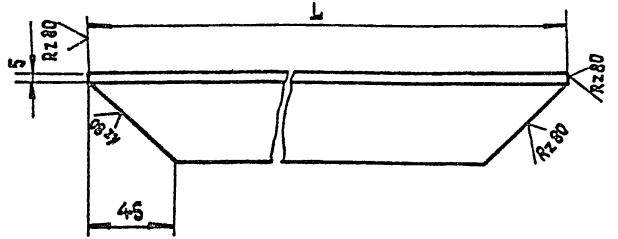


| Обозначение | L | Масса |
|---|---|---|
| ЭЛ. М - 09. 101 | 1890 | 7.1 |
| ЭЛ. М - 09. 101-01 | 590 | 2.2 |
| ЭЛ.М - 09. 101-02 | 790 | 3.0 |
| ЭЛ М - 09. 101-03 | 440 | 1.66 |

Неуказанные предельные отклонения размеров: валов - по h14; остальных - по $\pm\frac{IT14}{2}$

Инв.№подл. | Подпись и дата | Взам.инв.№ | Инв.№ дубл. | Подпись и дата

264-12-249.85

ЭЛ. М-09. 101

| Изм. | Лист | № докум. | Подп. | Дата |
|---|---|---|---|---|
| Разраб. | | Авдеева | | |
| Провер. | | Родичев | | |
| Т.контр. | | | | |
| Н.контр. | | Слободской | | |
| Утв. | | Родичев | | |

Стойка

| Лит. | Масса | Масштаб |
|---|---|---|
| И | См. табл. | 1:2 |

Лист | Листов 1

Уголок Б 50×50×5 ГОСТ 8509-72 / Ст.3сп. ГОСТ 535-79

ЦНИИЭП им. Б.С. Мезенцева

Формат А4

Типовой проект Альбом VII часть 2

| Формат | Зона | Поз. | Обозначение | Наименование | Кол. | Примечание |
|---|---|---|---|---|---|---|
| | | | | **Документация** | | |
| А3 | | | ЭЛ. М-09. 100 СБ | Сборочный чертеж | | |
| | | | | **Детали** | | |
| А4 | | 1 | ЭЛ. М-09. 101 | Стойка | 4 | |
| А4 | | 2 | ЭЛ. М-09. 101-01 | Стойка | 4 | |
| А4 | | 3 | ЭЛ. М-09. 102 | Крышка | 1 | |
| БЧ | | 4 | ЭЛ. М-09. 103 | Связь | | |
| | | | | Уголок Б-50×50×5 ГОСТ 8509-72 / Ст.3сп ГОСТ 535-79 | | |
| | | | | L=700 h14 | 4 | 2.65кг |
| БЧ | | 5 | ЭЛ. М-09. 104 | Стенка | | |
| | | | | Лист 2 ГОСТ 19903-74 / Ст.3 ГОСТ 16523-70 | | |
| | | | | 790 h14 × 1890 h14 | 1 | 23.0кг |
| БЧ | | 6 | ЭЛ. М-09. 105 | Полка | | |
| | | | | Уголок Б-50×50×5 ГОСТ 8509-72 / Ст.3сп. ГОСТ 535-79 | | |
| | | | | L = 780 h14 | 6 | 2.75кг |
| А4 | | 7 | ЭЛ. М-09. 106 | Дно | 1 | |
| БЧ | | 8 | ЭЛ. М-09. 107 | Труба | | |
| | | | | Труба 50×3.5 | | |
| | | | | ГОСТ 3262-75 L=75 | 1 | 0.04кг |

Инв.№подл. | Подпись и дата | Взам.инв.№ | Инв.№ дубл. | Подпись и дата

264-12-249.85

ЭЛ. М-09. 100

| Изм. | Лист | № докум. | Подпись | Дата |
|---|---|---|---|---|
| Разраб. | | Авдеева | | |
| Пров. | | Родичев | | |
| Н.контр. | | Слободской | | |
| Утв. | | Родичев | | |

Каркас

| Лит. | Лист | Листов |
|---|---|---|
| И | | 1 |

ЦНИИЭП им. Б.С. Мезенцева

Формат А4

21421-07

Типовой проект 264-12-249.85 Альбом VI часть 2

ЭЛ.М-09.100 СБ

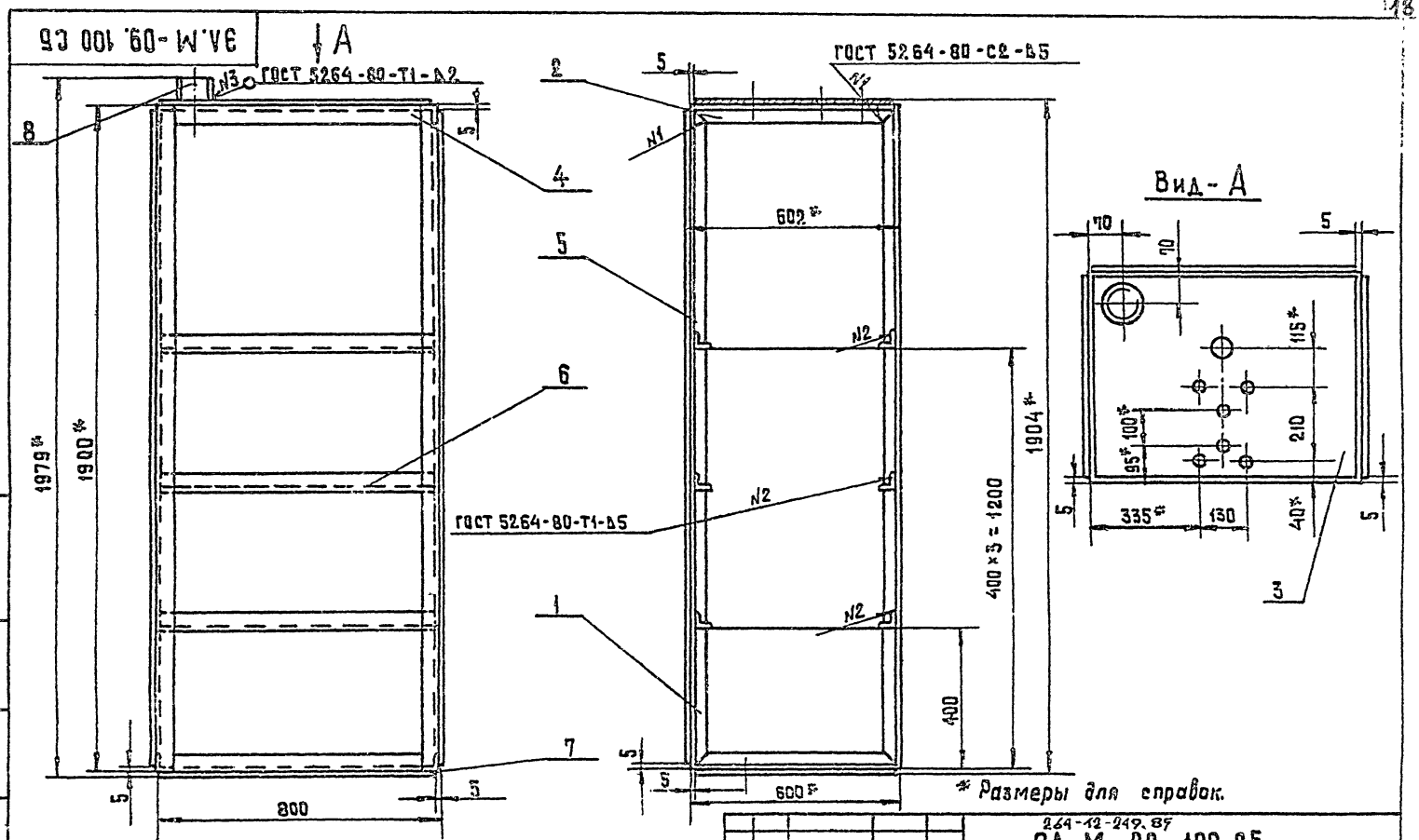


* Размеры для справок.

| Изм. | Лист | № докум. | Подпись | Дата |
|---|---|---|---|---|
| Разраб. | | Авдеева | | |
| Пров. | | Радичев | | |
| Т. контр. | | | | |
| Н. контр. | | Радичев | | |
| Утв. | | Каменко | | |

264-12-249.85

# ЭЛ.М-09.100 СБ

Каркас
Сборочный чертеж

| Лит. | Масса | Масштаб |
|---|---|---|
| И | 89.0 | 1:10 |
| Лист | Листов 1 | |

ЦНИИЭП им. Б.С. Мезенцева

Формат А3



Инв. № подл. | Подпись и дата | Взам. инв. № | Инв. № дубл. | Подпись и дата

Типовой проект 264-12-249.85 Альбом VI часть 2

ЭЛ. М-09.102

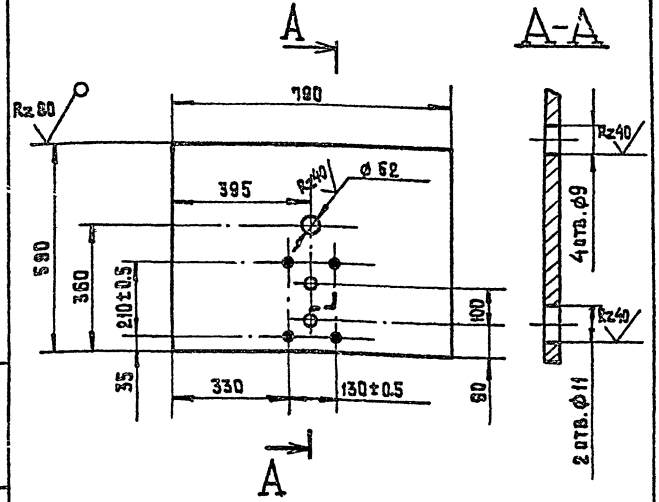


Неуказанные предельные отклонения размеров: отверстий - по H14, валов - по h14, остальных - по $S_s$ 14.

| | | | | | | | | |
|---|---|---|---|---|---|---|---|---|
| Изм. | Лист | № докум. | Подп. | Дата | 264-12-249.85 ЭЛ. М-09.102 | | | |
| Разраб. | | Авдеева | | | Крышка | Лит. И | Масса 8 | Масштаб 1:10 |
| Пров. | | Родичев | | | | Лист | Листов: 1 | |
| Н.контр. | | Слободская | | | Лист 2 ГОСТ 19903-74 / Ст3 ГОСТ 16523-70 | ЦНИИЭП им. Б.С. Мезенцева | | |
| Утв. | | Родичев | | | | | | |

Формат А4

Альбом V часть 2

Типовой проект

ЭЛ. М-09.106

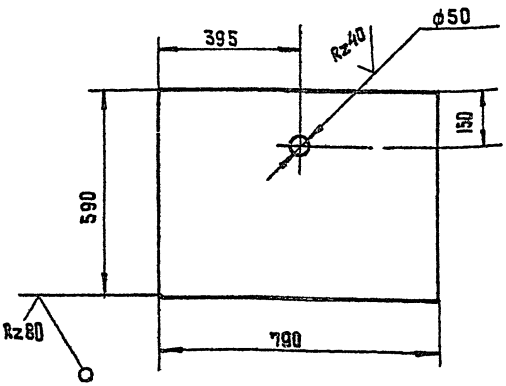


Неуказанные предельные отклонения размеров: отверстий - по H14, валов - h14, остальных - по $S_s$ 14.

| | | | | | | | | |
|---|---|---|---|---|---|---|---|---|
| Изм. | Лист | № докум. | Подп. | Дата | 264-12-249.85 ЭЛ. М-09.106 | | | |
| Разраб. | | Авдеева | | | Дно | Лит. И | Масса 8 | Масштаб 1:10 |
| Провер. | | Родичев | | | | Лист | Листов: 1 | |
| Н.контр. | | Слободская | | | Лист 2 ГОСТ 19903-74 / Ст.3 ГОСТ 16523-70 | ЦНИИЭП им. Б.С. Мезенцева | | |
| Утв. | | Родичев | | | | | | |

Формат А4

21421-07

| Формат | Зона | Поз. | Обозначение | Наименование | Кол. | Примечание |
|---|---|---|---|---|---|---|
| | | | | **Стандартные изделия** | | |
| | | | | Болт М8×12.36.05 | | |
| | | | | ГОСТ 7798-70 | 4 | |





| Формат | Зона | Поз. | Обозначение | Наименование | Кол. | Примечание |
|---|---|---|---|---|---|---|
| | | | | **Документация** | | |
| 12 | | | ЭЛ. М-09. 200 СБ | Сборочный чертеж | | |
| | | | | **Детали** | | |
| 11 | 1 | | ЭЛ. М-09. 101-02 | Стойка | 3 | |
| | 2 | | ЭЛ. М-09. 101-03 | Стойка | 4 | |
| 5.4 | 3 | | ЭЛ. М-09. 202 | Перекладина | | |
| | | | | Уголок Б-20×20×4 ГОСТ 8509-72 / Ст.3сп ГОСТ 535-79 | | |
| | | | | L=410 h14 | 4 | 0.5 кг |
| 5.4 | 4 | | | Стенка боковая | | |
| | | | | Лист 2 ГОСТ 19903-74 / Ст3 ГОСТ 16523-70 | | |
| | | | | 440 h14 × 440 h14 | 2 | 3.0 кг |
| 5.4 | 5 | | | Стенка верхняя | | |
| | | | | Лист 2 ГОСТ 19903-74 / Ст3 ГОСТ 16523-70 | | |
| | | | | 440 h14 × 790 h14 | 1 | 5.5 кг |
| 5.4 | 6 | | | Стенка задняя | | |
| | | | | Лист 2 ГОСТ 19903-74 / Ст3 ГОСТ 16523-70 | | 5.5 кг |

ЭЛ. М-09. 200 СБ

Типовой проект 264-12-249. 85 Альбом VI часть 2

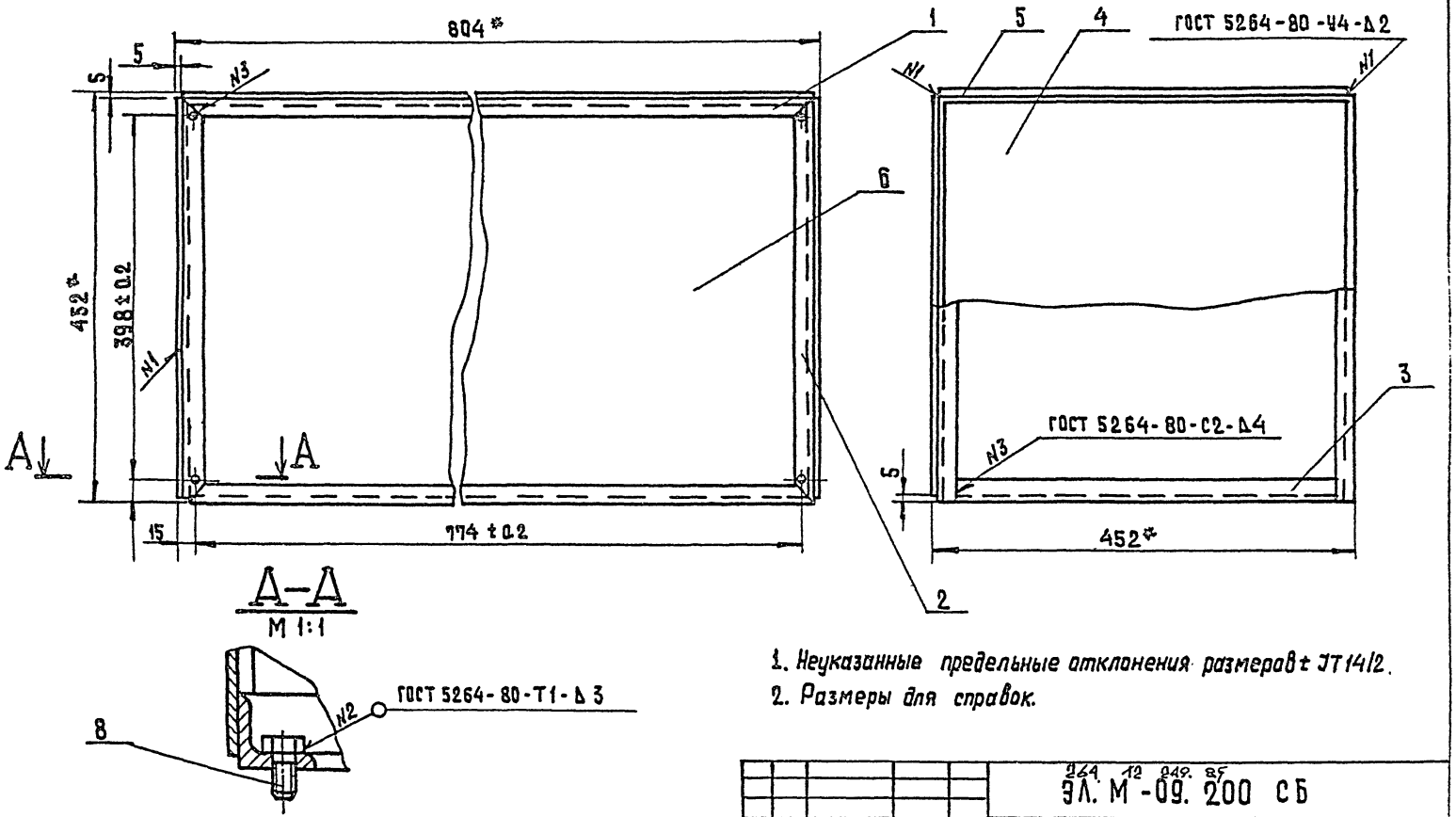


1. Неуказанные предельные отклонения размеров ± JT14/2.
2. Размеры для справок.

| Изм. | Лист | № докум. | Подпись | Дата |
|---|---|---|---|---|
| Разраб. | | Авдеева | | |
| Пров. | | Родичев | | |
| Т. контр. | | | | |
| Н. контр. | | Родичев | | |
| Утв. | | Комянко | | |

264 12 249 85
ЭЛ. М-09. 200 СБ

Каркас.
Сборочный чертеж.

| Лит. | Масса | Масштаб |
|---|---|---|
| И | 35.0 | 1:4 |

Лист | Листов

ЦНИИЭП
им. Б.С. Мезенцева

Формат А3

21421-07

Инв. № подл. | Подпись и дата | Взам. инв. № | Инв. № дубл. | Подпись и дата

Типовой проект 264-12-249.85 Альбом VI часть 2

Э Л. М -09. 301

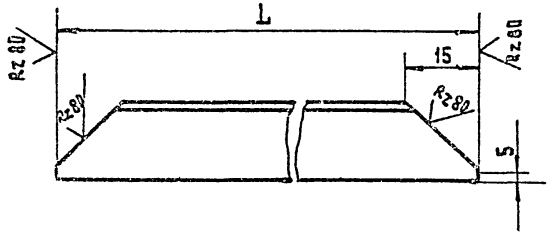


| Обозначение | L | Масса |
|---|---|---|
| Э Л. М - 09. 301 | 1780 | 1.9 |
| Э Л. М - 09. 301 - 01 | 680 | 0.7 |

Неуказанные предельные отклонения размеров:
валов - по h14, остальных - по $S_s'$ 14.

264-12-249.85
Э Л. М. 09. 301

| Изм. | Лист | № докум. | Подп. | Дата |
|---|---|---|---|---|
| Разраб. | | Авдеева | | |
| Пров. | | Родичев | | |
| Т. контр. | | | | |
| Н. контр. | | Слободская | | |
| Утв. | | Родичев | | |

Окантовка

Лит. | Масса | Масштаб
Н | См. табл. | 1:2

Листов 1

Уголок 5-20×20×4 ГОСТ 8509-72
Ст 3 сп ГОСТ 380-79

ЦНИИЭП
им. С. Мезенцева

Альбом VI часть 2

Типовой проект

| Формат | Зона | Поз. | Обозначение | Наименование | Кол. | Примечание |
|---|---|---|---|---|---|---|
| | | | | документация | | |
| А3 | | | Э Л. М - 09.300 СБ | Сборочный чертеж | | |
| | | | | Детали | | |
| А4 | | 1 | Э Л. М - 09.301 | Окантовка | 2 | |
| А4 | | 2 | Э Л. М - 09.301 - 01 | Окантовка | 2 | |
| А4 | | 3 | Э Л. М - 09.302 | Дверца | 1 | |

264-12-249.85
Э Л. М -09. 300

| Изм. | Лист | № докум. | Подп. | Дата |
|---|---|---|---|---|
| Разраб. | | Авдеева | | |
| Пров. | | Родичев | | |
| Н. контр. | | Слободская | | |
| Утв. | | Родичев | | |

Дверь

Лит. | Лист | Листов
Н | | 1

ЦНИИЭП
им. Б.С.

Подпись и дата | Инв. № дубл. | Взам. инв. № | Подпись и дата | Инв. № подл.

ЭЛ.М 09. 300 СБ

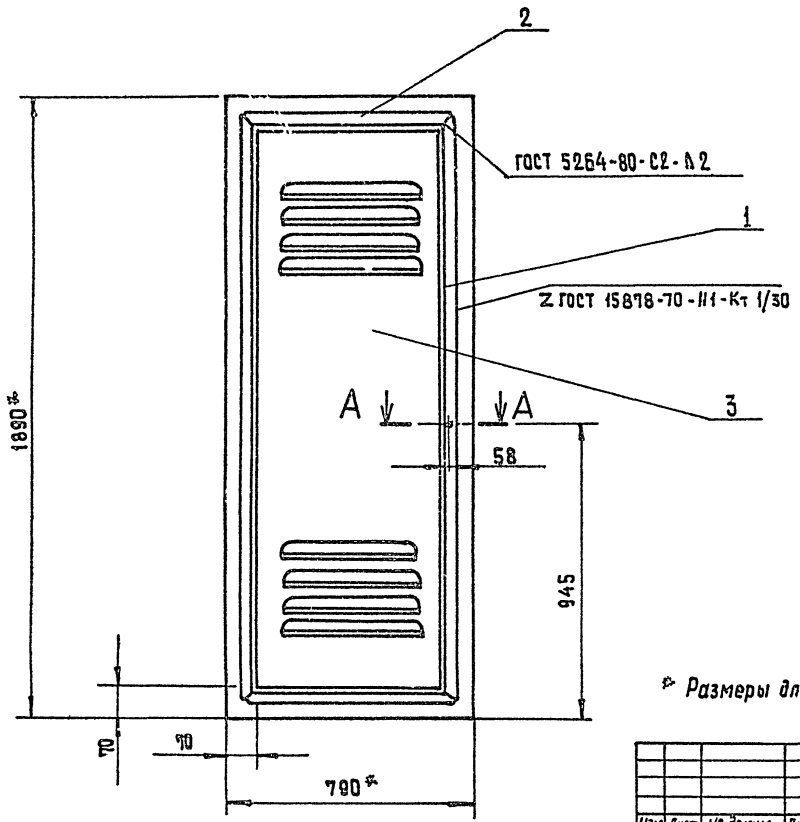


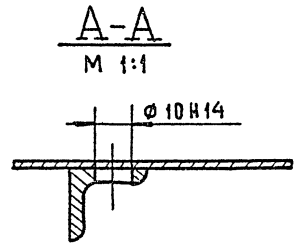


* Размеры для справок.

| | | | | | | | |
|---|---|---|---|---|---|---|---|
| | | | | | 264 12 249.85 ЭЛ.М-09. 300 СБ | | |
| Изм. | Лист | № докум. | Подпись | Дата | | | |
| Разраб. | | Авдеева | | | Дверь сборочный чертеж | Лит. | Масса 17.5 | Масштаб 1:10 |
| Пров. | | Родичев | | | | И | | |
| Т.контр. | | | | | | Лист | Листов 1 | |
| Н.контр. | | Родичев | | | | ЦНИИЭП | | |
| Утв. | | Комянка | | | | ч-л Б.С. Мезенцева | | |

Формат А3

Альбом VI часть 2

Типовой проект 264-12-249.85

ЭЛ.М-09.006

Rz.40 √(√)

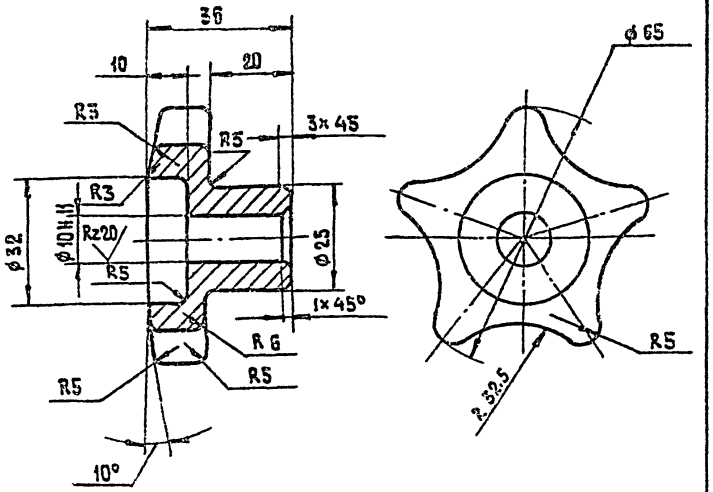


Неуказанные предельные отклонения размеров: отверстий - по H14, валов - по h14, остальных - по $S_s^{\cdot}$14.

| Изм. | Лист | № докум. | Подпись | Дата |
|---|---|---|---|---|
| Разраб. | | Авдеева | | |
| Пров. | | Родичев | | |
| Т.контр. | | | | |
| Н.контр. | | Слободская | | |
| Утв. | | Родичев | | |

264 12 249.85
ЭЛ.М-09.006

Ручка

| Лит. | Масса | Масштаб |
|---|---|---|
| И | 0.25 | 1:1 |

Лист | Листов

Ст.3 ГОСТ 380-71

ЦНИИЭП им. Б.С. Мезенцева

формат А4

Альбом VI часть 2

Типовой проект

ЭЛ.М-09.302

Rz 80 √(√)

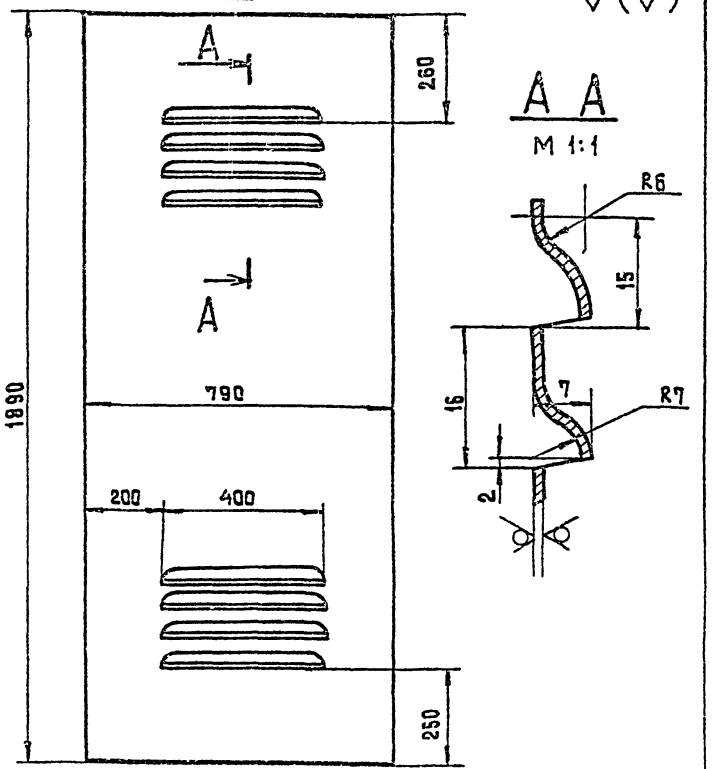


Неуказанные предельные отклонения размеров: отверстий - по H14, валов - по h14, остальных - по $S_s^{\cdot}$ 14.

| Изм. | Дата | N докум. | Подпись | Дата |
|---|---|---|---|---|
| Разраб. | | Авдеева | | |
| Пров. | | Родичев | | |
| Т.контр. | | | | |
| Н.контр. | | Слободская | | |
| Утв. | | Команко | | |

264 12 249 85
ЭЛ.М-09-302

Дверца

| Лит. | Масса | Масштаб |
|---|---|---|
| И | 12.0 | 1:10 |

Лист | Листов 1

Лист 1 ГОСТ 19 903-74
Ст3 ГОСТ 16523-70

ЦНИИЭП им. Б.С. Мезенцева

формат А4

21421-07

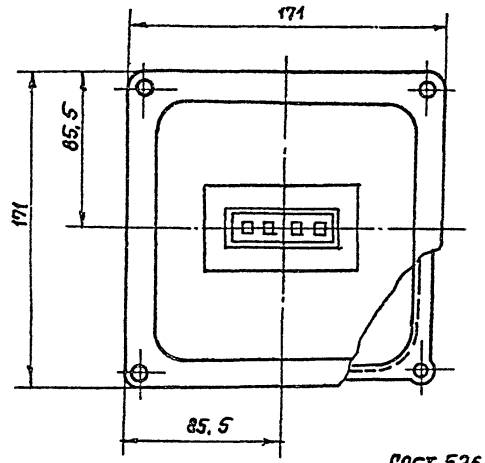


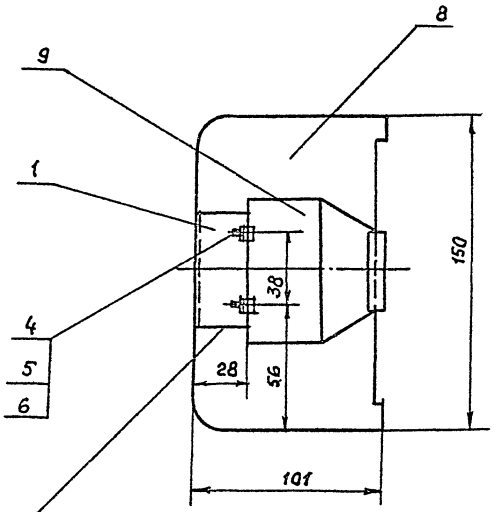


ГОСТ 5264-80-Т1-∆3

1. Отверстия для труб продавливаются при монтаже
2* Размеры для справок

| | | | | | | | | |
|---|---|---|---|---|---|---|---|---|
| | | | | | 264 12 249.85 ЭЛ.М.-13.000 СБ | | | |
| Изм. | Лист | № докум. | Подпись | Дата | | | | |
| Разраб. | | Авдеева | | | Штепсельная коробка РШ 30-0-К Сборочный чертеж | Лит | Масса | Масштаб |
| Провер. | | Радичев | | | | И | 1.6 | 1:2 |
| Т.контр. | | | | | | Лист | Листов 1 | |
| Н.контр. | | Слободская | | | | ЦНИИЭП им. В.С. Мезенцева | | |
| Утв. | | Камянко | | | | | | |

Формат А3



Инв.№ подл. | Подпись и дата | Взам. инв.№ | Инв.№ дубл. | Подпись и дата

Альбом VI часть 2

Типовой проект 264-12-249.85 Альбом VI часть 2

Эл. М-13.001

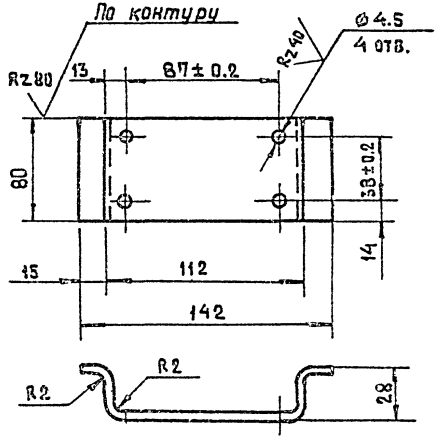


Длина развертки L = 190 мм.

Неуказанные предельные отклонения размеров: отверстий - по К14, валов - по h14, остальных $\pm\frac{IT14}{2}$.

| Изм. | Лист | N докум. | Подпись | Дата |
|---|---|---|---|---|
| Разраб. | | Федорова | | |
| Пров. | | Плотникова | | |
| Н. контр. | | Гайсина | | |

264-12-249.85

Эл.М-13.001

Скоба

| Лит. | Масса | Масштаб |
|---|---|---|
| И | | 1:2 |

Лист | Листов

Лист 2 ГОСТ 1-903-74

Ст ГОСТ 16523-70

ЦНИИЭП им. Б.С. Мезенцева

| Формат | Зона | Поз. | Обозначение | Наименование | Кол. | Примечание |
|---|---|---|---|---|---|---|
| | | | | **Документация** | | |
| А3 | | | Эл. М-13.000 СБ | Сборочный чертеж | 1 | |
| | | | | **Детали** | | |
| А4 | | 1 | Эл. М-13.001 | Скоба | 1 | |
| | | | | **Стандартные изделия** | | |
| | | 4 | | Винт М4×15.58 | | |
| | | | | ГОСТ 1491-72 | 4 | |
| | | 5 | | Гайка М4.58 | | |
| | | | | ГОСТ 5915-70 | 4 | |
| | | 6 | | Шайба 4.01.05 | | |
| | | | | ГОСТ 11371-68 | 4 | |
| | | | | **Прочие изделия** | | |
| | | 8 | | Коробка У 995 | 1 | |
| | | 9 | | Штепсельная розетка РШ-30-0-К | 1 | |

| Изм. | Лист | № докум. | Подпись | Дат. |
|---|---|---|---|---|
| Разраб. | | Федорова | | |
| Пров. | | Плотникова | | |
| Н. контр. | | Гайсина | | |
| Утв. | | Зуйков | | |

264-12-249.85

Эл.М-13.000

Штепсельная коробка РШ 30-0-К

| Лит. | Лист | Листов |
|---|---|---|
| И | | 1 |

ЦНИИЭП им. Б.С. Мезенцева

Типовой проект

Подпись и дата

Инв. N подл.

Взам. инв. N

Инв. N дубл.

Подпись и дата

Инв. N подл.

ЭЛ.М-18.001

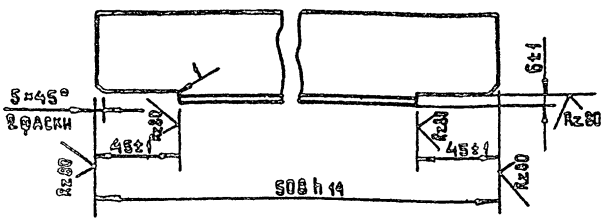


Неуказанные предельные отклонения размеров по ГОСТ 14142.

| Изм. | Лист | N докум. | Подпись | Дата |
|---|---|---|---|---|
| Разраб. | | Либман | | |
| Пров. | | Комянко | | |
| Т.контр. | | | | |
| Н.контр. | | Комянко | | |
| Утв. | | Плотников | | |

24-12-249.85
ЭЛ.М-18.001

Планка

| Лит. | Масса | Масштаб |
|---|---|---|
| И | 1.9 | 1:2 |

Уголок Б-50×50×5 ГОСТ 8509-72 / Ст3сп ГОСТ 535-79

| Лист | Листов |
|---|---|
| | |

ЦНИИЭП им. Б.С.Мезенцева

Формат А4

Инв.№ подл. | Подпись и дата | Взам.инв.№ | Инв.№ дубл. | Подпись и дата

Типовой проект

Альбом VI часть 2

| Формат | Зона | Поз. | Обозначение | Наименование | Кол. | Примечание |
|---|---|---|---|---|---|---|
| | | | | **Документация** | | |
| | | | ЭЛ.М-18.000 СБ | Сборочный чертеж | | |
| | | | | **Детали** | | |
| А4 | | 1 | ЭЛ.М-18.001 | Планка | 2 | |
| Б4 | | 2 | ЭЛ.М-18.002 | Полка | | |
| | | | | Уголок Б-50×50×5 ГОСТ 8509-72 / Ст3сп ГОСТ 535-79 | | |
| | | | | ℓ=500 h14 | 4 | 1.88 кг |
| Б4 | | 3 | ЭЛ.М-18.003 | Связь | | |
| | | | | Уголок Б-50×50×5 ГОСТ 8509-72 / Ст3сп ГОСТ 535-79 | | |
| | | | | ℓ=680 h14 | 6 | 2.56 кг |
| Б4 | | 4 | ЭЛ.М-18.004 | Стойка | | |
| | | | | Уголок Б-50×50×5 ГОСТ 8509-72 / Ст3сп ГОСТ 535-79 | | |
| | | | | ℓ=1200 h14 | 4 | 4.52 кг |
| Б4 | | 5 | ЭЛ.М-18.005 | Лист | | |
| | | | | Лист В-2 ГОСТ 19903-74 / Ст3 ГОСТ 16523-70 | | |
| | | | | (689×500) h14 | 2 | 5.4 кг |

| Изм. | Лист | N докум. | Подп. | Дата |
|---|---|---|---|---|
| Разраб. | | Либман | | |
| Пров. | | Комянко | | |
| Н.контр. | | Комянко | | |
| Утв. | | Плотников | | |

24-12-249.85
ЭЛ.М-18.000

Конструкция для крепления выпрямителя ВСА-5

| Лит | Лист | Листов |
|---|---|---|
| И | | 1 |

ЦНИИЭП им. Б.С.Мезенцева

Формат А4

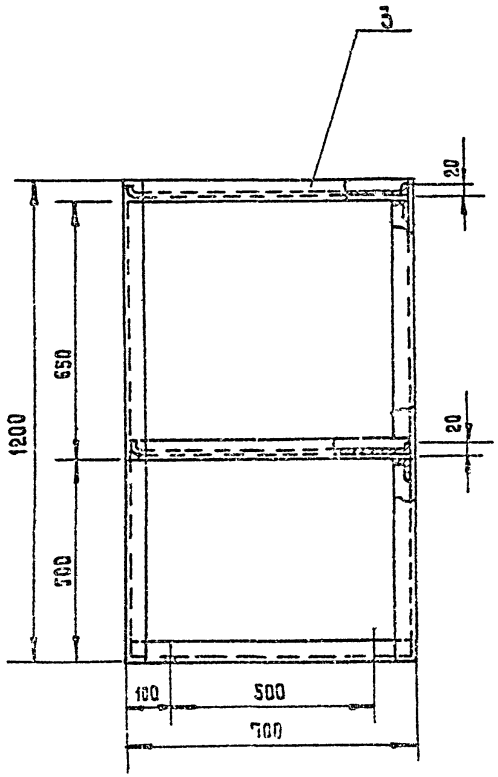


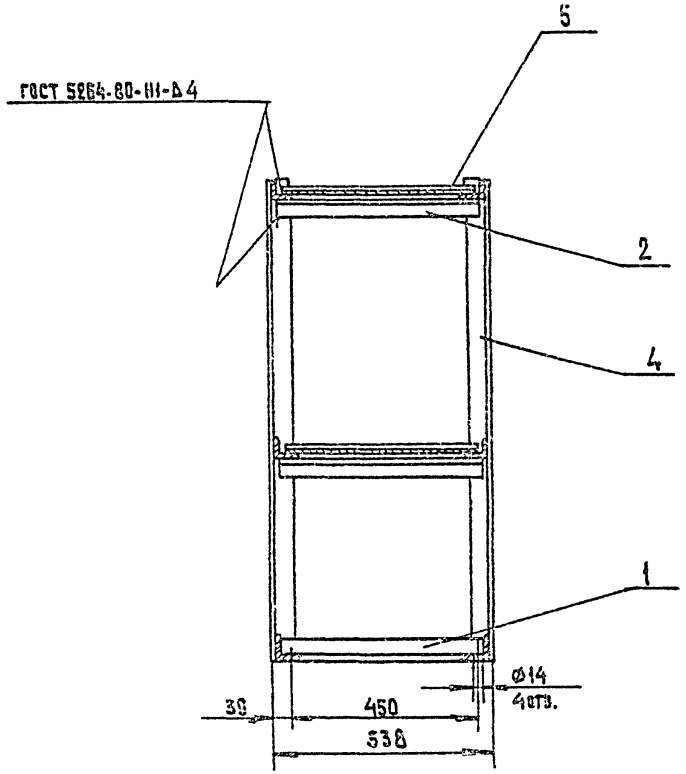


Неуказанные предельные отклонения размеров: балов по h14; отверстий по H14; остальных - $\pm\frac{IT14}{2}$.

| | | | | |
|---|---|---|---|---|
| Изм. | Лист | № докум. | Подпись | Дата |
| Разраб. | | Либман | | |
| Пров. | | Комянко | | |
| Т. контр. | | | | |
| Н. контр. | | Комянко | | |
| Утв. | | Пластников | | |

264-12-249.85
ЭА.М-18.000 СБ

Конструкция для крепления выпрямителя ВСА-5

Сборочный чертеж.

| Лит. | Масса | Масштаб |
|---|---|---|
| И | 57.0 | 1:10 |

Лист | Листов 1

ЦНИИЭП им. Б.С. Мезенцева

Формат А4

| Формат | Зона | Поз. | Обозначение | Наименование | Кол. | Примечание |
|---|---|---|---|---|---|---|
| | | | | **Документация** | | |
| А3 | | | 3Л.М - 20.000 СБ | Сборочный чертеж | | |
| | | | | **Деталей** | | |
| А4 | | 1 | 3Л.М - 20.001 | Косынка | 2 | |
| БЧ | | 2 | 3Л.М - 20.002 | Распорка | | |
| | | | | Уголок Б-40×40×4 ГОСТ 8509-72 / Ст3сп ГОСТ 535-79 | | |
| | | | | L=180 h14 | 2 | 0.43 кг |
| БЧ | | 3 | 3Л.М - 20.003 | Консоль | | |
| | | | | Уголок Б-40×40×4 ГОСТ 8509-72 / Ст3сп ГОСТ 535-79 | | |
| | | | | L=225 h14 | 2 | 0.54 кг |
| БЧ | | 4 | 3Л.М - 20.004 | Стойка | | |
| | | | | Уголок Б-40×40×4 ГОСТ 8509-72 / Ст3сп ГОСТ 535-79 | | |
| | | | | L=295 h14 | 2 | 0.71 кг |
| | | | | **Стандартные изделия** | | |
| | | 5 | | Болт М8×25.35.52 ГОСТ 7798-70 | 4 | |
| | | 6 | | Гайка М8.4.58 ГОСТ 5915-70 | 4 | |
| | | 7 | | Шайба 8.01.05 ГОСТ 11371-78 | 4 | |

Инв.№ подл. | Подпись и дата | Взам.инв.№ | Инв.№ дубл. | Подпись и дата | Типовой проект

| Изм. | Лист | N докум. | Подп. | Дата |
|---|---|---|---|---|
| Разраб. | | Либман | | |
| Провер. | | Комянко | | |
| Н.контр. | | | | |
| Утв. | | Комянко | | |

264-12-249.85
**3Л.М-20.000**

Кронштейн для крепления трансформатора

| Лит. | Лист | Листов |
|---|---|---|
| И | | 1 |

ЦНИИЭП им. Б.С. Мезенцева

формат А4

---



3Л.М-20.001

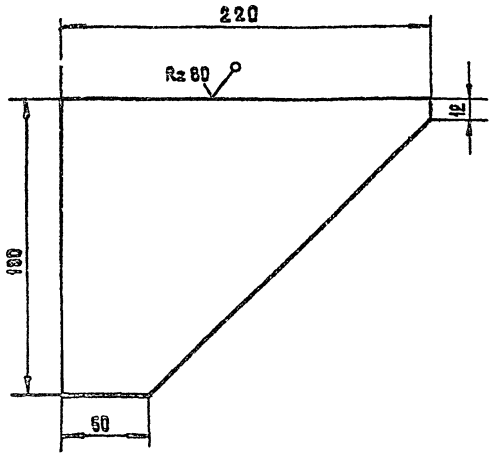


Неуказанные предельные отклонения размеров валов по h14

Инв.№ подл. | Подпись и дата | Взам.инв.№ | Инв.№ дубл. | Подпись и дата | Типовой проект

| Изм. | Лист | N докум. | Подп. | Дата |
|---|---|---|---|---|
| Разраб. | | Либман | | |
| Пров. | | Комянко | | |
| Н.контр. | | Комянко | | |
| Утв. | | Протопопов | | |

264-12-249.85
**3Л.М-20.001**

Косынка

| Лит. | Масса | Масштаб |
|---|---|---|
| И | 0.37 | 1:2 |

| Лист | Листов: 1 |
|---|---|

Лист — В4 ГОСТ 19903-74 / Ст.3 ГОСТ 16523-70

ЦНИИЭП им. Б.С. Мезенцева

формат А4

21421-07

Альбом VI часть 2
Типовой проект 264-12-249.85
Подпись и дата
Взам. инв. N
Инв. N дубл.
Подпись и дата
Инв. N подл.

ЭЛ. М-20.000 СБ

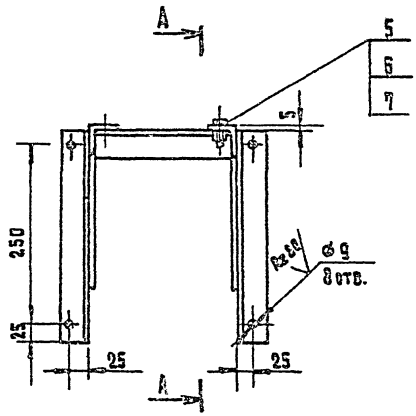


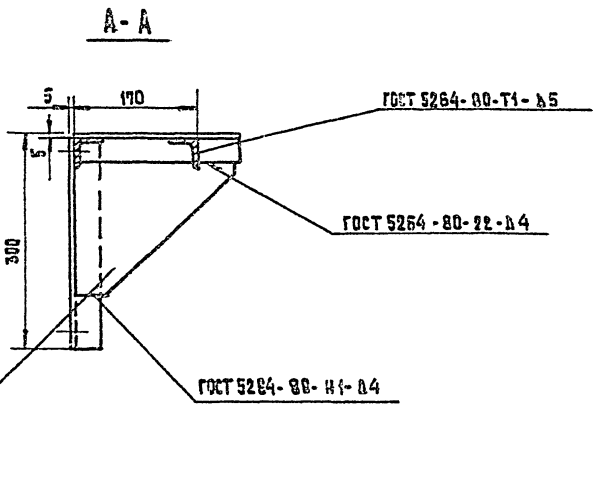


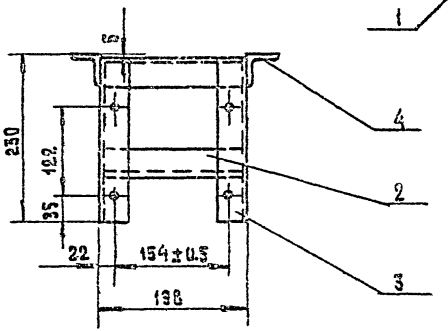


Неуказанные предельные отклонения размеров: валов по h14; отверстий по H14; остальных - $\pm\frac{IT14}{2}$.

264-12-249.85

ЭЛ. М - 20. 000 СБ

| Изм. | Лист | N докум. | Подпись | Дата |
|---|---|---|---|---|
| Разраб. | | Либман | | |
| Пров. | | Комянка | | |
| Т. контр. | | | | |
| Н. контр. | | Платникова | | |
| Утв. | | Комянка | | |

Кронштейн для крепления трансформатора. Сборочный чертеж.

| Лит. | Масса | Масштаб |
|---|---|---|
| И | 4.2 | 1:5 |
| Лист | Листов 1 | |

ЦНИИЭП им. Б.С. Метр...

gost.e-ecolog.ru