# ТИПОВОЙ ПРОЕКТ
# 264-12-249.85

# КЛУБ /СТЕНЫ КИРПИЧНЫЕ/ НА 425 ПОСЕТИТЕЛЕЙ /ЗАЛ НА 300 МЕСТ/

## АЛЬБОМ VI ЧАСТЬ 1

ЭЛЕКТРООБОРУДОВАНИЕ СВЯЗЬ И СИГНАЛИЗАЦИЯ ПОЖАРНАЯ СИГНАЛИЗАЦИЯ

21421-06
3-65

gost.e-ecolog.ru

# ТИПОВОЙ ПРОЕКТ
# 264-12-249.85

# КЛУБ /СТЕНЫ КИРПИЧНЫЕ/ НА 425 ПОСЕТИТЕЛЕЙ /ЗАЛ НА 300 МЕСТ/

## АЛЬБОМ VI ЧАСТЬ 1

| | | | |
|---|---|---|---|
| АЛЬБОМ I | АРХИТЕКТУРНО-СТРОИТЕЛЬНЫЕ РЕШЕНИЯ НИЖЕ ОТМЕТКИ 0.000 | АЛЬБОМ VI ЧАСТЬ 2 | ЭЛЕКТРОМОНТАЖНЫЕ ИЗДЕЛИЯ |
| АЛЬБОМ II | АРХИТЕКТУРНО-СТРОИТЕЛЬНЫЕ РЕШЕНИЯ ВЫШЕ ОТМЕТКИ 0.000 КИНОТЕХНОЛОГИЯ, МЕХАНООБОРУДОВАНИЕ | АЛЬБОМ VII | АВТОМАТИЗАЦИЯ САНТЕХУСТРОЙСТВ ЗАДАНИЕ ЗАВОДУ НА ИЗГОТОВЛЕНИЕ ЩИТОВ |
| АЛЬБОМ III | ВАРИАНТ С ХОЗЯЙСТВЕННО-БЫТОВЫМИ ПОМЕЩЕНИЯМИ В ПОДВАЛЕ. | АЛЬБОМ VIII | СПЕЦИФИКАЦИИ ОБОРУДОВАНИЯ |
| АЛЬБОМ IV | ОТОПЛЕНИЕ И ВЕНТИЛЯЦИЯ. ВНУТРЕННИЕ ВОДОПРОВОД И КАНАЛИЗАЦИЯ | АЛЬБОМ IX | СМЕТЫ ЧАСТЬ I,II,III |
| АЛЬБОМ V | АВТОМАТИЗАЦИЯ САНТЕХУСТРОЙСТВ | АЛЬБОМ X | ВЕДОМОСТЬ ПОТРЕБНОСТИ В МАТЕРИАЛАХ |
| АЛЬБОМ VI ЧАСТЬ 1 | ЭЛЕКТРООБОРУДОВАНИЕ, СВЯЗЬ И СИГНАЛИЗАЦИЯ, ПОЖАРНАЯ СИГНАЛИЗАЦИЯ | АЛЬБОМ XI | МЕРОПРИЯТИЯ ПО ПЕРЕВОДУ ХОЗЯЙСТВЕННО-БЫТОВЫХ ПОМЕЩЕНИЙ В ПОДВАЛЕ В РЕЖИМ УКРЫТИЯ. |

РАЗРАБОТАН
ЦНИИЭП ИМ. Б.С. МЕЗЕНЦЕВА
ГЛАВНЫЙ ИНЖЕНЕР ИНСТИТУТА ГЛИНКИН М.В.
ГЛАВНЫЙ АРХИТЕКТОР ПРОЕКТА СИНЯВСКИЙ А.М.

ТЕХНИЧЕСКИЙ ПРОЕКТ УТВЕРЖДЕН ГОСГРАЖДАНСТРОЕМ
ПРИКАЗОМ N 275 от 21/IX 1983 г.
ВВЕДЕН В ДЕЙСТВИЕ ЦНИИЭП ИМ. Б.С. МЕЗЕНЦЕВА
ПРИКАЗОМ N 69 от 7 АПРЕЛЯ 1986

# Содержание альбома VII часть 1


| Наименование листов | Лист | NN стр. |
|---|---|---|
| Титульный лист | | 1 |
| Содержание альбома VII часть 1 | | 2 |
| Электрооборудование. Чертежи марки „ЭО" | | |
| Общие данные. Начало. | 1 | 3 |
| Общие данные. Окончание | 2 | 4 |
| Вводно-распределительное устройство ВРУ. Схема принципиальная однолинейная | 3 | 5 |
| Шкафы управления 1ШУ-С ÷ 10ШУ-С. Схема принципиальная однолинейная. Шкаф управления 5ШУ-С. Схема подключений | 4 | 6 |
| Приводы: 2÷8, 10, 11, 13, 14, 15. Схемы принципиальные. Перечень элементов | 5 | 7 |
| Привод 1. Схема принципиальная | 6 | 8 |
| Шкафы управления 1ШУ-С; 4ШУ-С, 6ШУ-С. Схемы подключений. | 7 | 9 |
| Шкафы управления 2ШУ-С, 10ШУ-С Схемы подключений | 8 | 10 |
| Шкафы управления 3ШУ-С, 7ШУ-С. Кнопки пожарных кранов. Схемы подключений | 9 | 11 |
| Шкафы управлений 8ШУ-С, 9ШУ-С. Схемы подключений. | 10 | 12 |
| Электроосвещение. План ниже отм. 0,00 | 11 | 13 |
| Электроосвещение. План 1 этажа. | 12 | 14 |
| Электроосвещение План 2 этажа | 13 | 15 |
| Электроосвещение. План кровли. План на отм. 6,60 в осях 1÷4; Ж÷11 | 14 | 16 |
| Электроосвещение. Питание и управление рабочим и дежурным освещением зрительного зала. Схема принципиальная | 15 | 17 |
| Электроосвещение. Питание и управление аварийным освещением Схема принципиальная | 16 | 18 |
| Электроосвещение. Питание и управление рекламой и иллюминацией. Схема принципиальная | 17 | 19 |
| Электроосвещение. Расчетная схема питающей сети. Схемы подключений пускателей | 18 | 20 |
| Постановочное освещение. Таблица распределения линий освещения эстрады. План расположения светотехнического оборудования | 19 | 21 |
| Постановочное освещение 1ЩО-Т. Схема принципиальная однолинейная. | 20 | 22 |
| Постановочное освещение. Верхнее, рабочее и аварийное освещение эстрады. Групповые сети. | 21 | 23 |
| Антрактно-раздвижной зановес. Схемы принципиальная и подключений | 22 | 24 |
| Шкаф 1ШУ-П. Схема подключений. Эскиз кнопочного поста ПКУ15-121, 131-40У3 | 23 | 25 |
| Трубно-кабельный журнал. Начало. | | |
| Трубно-кабельный журнал. Окончание. | | |

| Наименование листов | Лист | NN стр. |
|---|---|---|
| План ниже отм. 0,00 Установка электрооборудования и прокладка труб. | 26 | 28 |
| План 1го этажа. Установка электрооборудования и прокладка труб. | 27 | 29 |
| План 1го этажа Установка электрооборудования и прокладка труб. | 28 | 30 |
| Венткамера N1 Установка электрооборудования и прокладка труб | 29 | 31 |
| Электрощитовая. Венткамера №2 Установка электрооборудования и прокладка труб. | 30 | 32 |
| Электрооборудование Чертежи марки „ЭОЗИ" | | |
| Вводно-распределительное устройство. ВРУ Опросный лист. | 1 | 33 |
| Электрооборудование. Чертежи марки „ЭОЗ" | | |
| Ящик 1Я-0 Таблица технических данных аппаратов | ЭОЗ-1 листы 1,2 | 34 |
| Ящик 1Я-0 Чертеж общего вида | ЭОЗ-2 Лист 1 | |
| Ящик 1Я-0 Таблица перечня надписей | ЭОЗ-3 лист 1 | 35 |
| Ящик 1Я-0 Схема электрическая соединений | ЭОЗ-4 лист 1 | 36 |
| Связь и сигнализация. Чертежи марки „СС" | | |
| Общие данные. | 1 | 37 |
| Схемы сетей | 2 | 38 |
| Сети на планах 1 этажа и ниже отм. 0,00 | 3 | 39 |
| Сети на планах 2 этажа и кровли | 4 | 40 |
| Пожарная сигнализация. Чертежи марки „ПС" | | |
| Общие данные. Начало. | 1 | 41 |
| Общие данные. Окончание | 2 | 42 |
| Скелетная схема пожарной сигнализации | 3 | 43 |
| План ниже отм. 0,00 в осях А÷К' и 1÷6. План покрытия в осях 3÷8', А-К'. Сети пожарной сигнализации | 4 | 44 |
| План 1 этажа. Сети пожарной сигнализации. | 5 | 45 |
| План 2 этажа. Сети пожарной сигнализации | 6 | (46) |


Инв. N подл. | Подпись и дата | Взам. инв. N

Привязан:

Инв. N

Типовой проект 264-12-249.85 Альбом VI части

## Ведомость рабочих чертежей основного комплекта марки „ЭО"

| Лист | Наименование | Примечание |
|---|---|---|
| 1 | Общие данные. Начало. | 3 |
| 2 | Общие данные. Окончание. | 4 |
| 3 | Вводно-распределительное устройство (ВРУ). Схема принципиальная однолинейная | 5 |
| 4 | Шкафы управления 1ШУ-С ÷ 10ШУ-С. Схема принципиальная однолинейная. Шкаф управления 5ШУ-С. Схема подключений | 6 |
| 5 | Приводы 2÷8; 10; 11; 13; 14; 15. Схемы принципиальные. Перечень элементов. | 7 |
| 6 | Привод 1. Схема принципиальная. | 8 |
| 7 | Шкафы управления 1ШУ-С; 4ШУ-С; 6 ШУ-С. Схемы подключений. | 9 |
| 8 | Шкафы управления 2ШУ-С, 10 ШУ-С. Схемы подключений. | 10 |
| 9 | Шкафы управления 3 ШУ-С, 7 ШУ-С. Кнопки пожарных кранов. Схемы подключений | 11 |
| 10 | Шкафы управления 8ШУ-С, 9 ШУ-С. Схемы подключений. | 12 |
| 11 | Электроосвещение. План ниже отм. 0.00. | 13 |
| 12 | Электроосвещение. План 1 этажа. | 14 |
| 13 | Электроосвещение. План 2 этажа. | 15 |
| 14 | Электроосвещение. План кровли. План на отм. 6.60 в осях „1÷4"; „Ж÷Н". | 16 |
| 15 | Электроосвещение. Питание и управление рабочим и дежурным освещением зрительного зала. Схемы принципиальные | 17 |
| 16 | Электроосвещение. Питание и управление аварийным освещением. Схема принципиальная | 18 |
| 17 | Электроосвещение. Питание и управление рекламой и иллюминацией. Схемы принципиальные. | 19 |
| 18 | Электроосвещение. Расчетная схема питающей сети. Схема подключения пускателей. | 20 |
| 19 | Постановочное освещение. Таблица распределения линий освещения эстрады. План расположения светотехнического оборудования | 21 |
| 20 | Постановочное освещение. 1 Щ О-Т. Схема принципиальная однолинейная | 22 |
| 21 | Постановочное освещение. Верхнее, рабочее и аварийное освещение эстрады. Групповые сети | 23 |
| 22 | Антрактно-раздвижной занавес. Схемы принципиальная и подключений. | 24 |
| 23 | Шкаф 1ШУ-П. Схема подключений. Эскиз кнопочного поста ПКУ15-121.131-40У3 | 25 |
| 24 | Трубно-кабельный журнал. Начало. | 26 |
| 25 | Трубно-кабельный журнал. Окончание. | 27 |
| 26 | План ниже отм. 0.00. Установка электрооборудования и прокладка труб. | 28 |
| 27 | План 1го этажа. Установка электрооборудования и прокладка труб. | 29 |
| 28 | План 2го этажа. Установка электрооборудования и прокладка труб. | 30 |
| 29 | Венткамера N 1. Установка электрооборудования и прокладка труб. | 31 |
| 30 | Электрощитовая. Венткамера N 2. Установка электрооборудования и прокладка труб. | 32 |

## Ведомость прилагаемых документов

| Обозначение | Наименование | Примечание |
|---|---|---|
| ЭОЗИ | Вводно-распределительное устройство (ВРУ). Опросный лист. | 33 |
| ЭОЗ-1 лист 1,2 | Ящик 1Я-0. Таблица технических данных аппаратов | 34 |
| ЭОЗ-2 лист 1 | Ящик 1Я-0. Чертеж общего вида. | |
| ЭОЗ-3 лист 1 | Ящик 1Я-0. Таблица перечня надписей | 35 |
| ЭОЗ-4 лист 1 | Ящик 1Я-0. Схема электрическая соединений | 36 |
| ЭО.С01 | Спецификация оборудования к основному комплекту „ЭО" выше отм. 0.00 | Альбом VIII |
| ЭО.С02 | Спецификация оборудования к основному комплекту „ЭО" ниже отм. 0.00 | |
| ЭО.ВМ1 | ВМ по рабочей документации основного комплекта марки „ЭО" выше отм. 0.00 | Альбом XII |
| ЭО.ВМ2 | ВМ по рабочей документации основного комплекта марки „ЭО" ниже отм. 0.00 | |
| ЭЛ.М | Электромонтажные изделия | Альбом VII Часть 2 |

Типовой проект разработан в соответствии с действующими нормами и правилами и предусматривает мероприятия, обеспечивающие взрывную, взрывопожарную и пожарную безопасность при эксплуатации здания.

Гл. инж. проекта /Кудрейко/

Привязан:

Инв. N

264-12-249.85 ЭО

| | | | | | |
|---|---|---|---|---|---|
| Клуб (стены кирпичные) на 425 посетителей (зал на 300 мест) | | | Стадия | Лист | Листов |
| | | | Р | 1 | 30 |
| Нач. отд. | Зуйков | | Общие данные. Начало. | ЦНИИЭП им. Б.С. Мезенцева | |
| Н. контр. | Гайсина | | | | |
| ГИП | Кудрейко | | | | |
| Рук. гр. | Ялинецкий | | | | |

Инв. N подл. | Подп. и дата | Взам. инв. N

91421-06 Формат А4

## Условные обозначения

(дополнение к ГОСТу 2754-72)

| Условные обозначения | Наименование |
|---|---|
| □ | Прожектор театральный |
| □ш | Ящик с силовой штепсельной розеткой РШ-30 |
| ЯПШ | Ящик со штепсельным разъемом ШТС-40Л |
| ККК | Клеммный ящик |
| | Розетка штепсельная двухполюсная для скрытой установки |
| а) б) в) | Выключатель для скрытой установки: а) одинарный б) сдвоенный в) строенный |
| а-б | Линия групповой сети освещения: а- номер группы б- количество проводов |

## Таблица подсчета нагрузок

| Наименование потребителей | $P_{уст}$ кВт | Кс | cosφ | tgφ | Расчетная нагрузка $P_a$ кВт | $Q$ кВАр | $S$ кВА |
|---|---|---|---|---|---|---|---|
| Силовое электрооборудование | 48,5 | 0,8 | 0,78 | 0,8 | 38,4 | 30,2 | - |
| Электроосвещение здания | 28,6 | 0,84 | 0,98 | 0,203 | 23,8 | 4,83 | |
| Постановочное освещение | 51,2 | 0,53 | 1 | - | 27,2 | - | |
| Итого: | 128,3 | 0,7 | 0,93 | 0,392 | 89,2 | 35 | 95 |

$I_{расч.} = 150$ А

## Общие указания

Исходными данными для разработки рабочих чертежей послужили: архитектурно-строительные, сантехнические и технологические чертежи. По степени обеспечения надежности электроснабжения электроприемники здания в соответствии с гл. VIII ПУЭ-76 относятся: задвижка на водомерном узле, станция пожарной сигнализации к I категории; кинопроекторы коммерческого кинопоказа-ко II категории; все остальные электроприемники к III категории.

Питание вводно-распределительного устройства должно осуществляться от городской электрической сети напряжением 380/220 в с глухозаземленной нейтралью по двум взаиморезервируемым кабельным вводам. Марка и сечение питающих кабелей определяются при привязке проекта.

Электрические нагрузки для выбора питающих линий приведены в таблице подсчета нагрузок.

Номера групп, указанные на планах освещения; соответствуют номерам автоматов на групповых щитках.

Высота установки электрооборудования от пола:

а) групповых щитков и понижающих трансформаторов до верхней кромки - 1,8м;

б) кнопок управления, выключателей, автоматических выключателей до оси аппарата - 1,5м;

в) штепсельных розеток - 0,8м и 0,3м.

Все концы труб, прокладываемых к щитам, напольным шкафам, вывести на 100 мм, во всех остальных случаях, кроме указанных, на 200 мм над уровнем чистого пола.

Концы всех труб, выведенных из пола к щиткам, пускателям, двигателям и т.д. должны иметь нарезку.

После прокладки труб и установки патрубков в проемах - проемы заделать. Прокладку проводов от конца трубы и протяжной коробки до электродвигателя или конечного выключателя выполнить в гибком металлорукаве. На выносах к электродвигателям дробно указаны:

а) в числителе - номер по плану;

б) в знаменателе - мощность в кВт.

Вся проводка выполняется проводом марки АПВ и ПВ в винипластовых и стальных трубах.

Трубы прокладываются скрыто в подготовке пола, по стенам; в отдельных помещениях, указанных на планах, открыто.

Групповая сеть электроосвещения к выключателям и стояки на лестничных клетках выполняются проводом марки АППВ, прокладываемым скрыто подслоем штукатурки.

Применение стальных труб и медных проводов выполнено в соответствии с пунктами VII-2-53, VII-2-54 ПУЭ-76.

## Защитные мероприятия

В здании клуба должно быть выполнено защитное заземление в соответствии с главой I-7 ПУЭ. Связь с нулевой точкой трансформаторов и контуром заземления осуществляется через алюминиевые оболочки или нулевые жилы питающих кабелей.

| | | | | | |
|---|---|---|---|---|---|
| | | | 264-12-249.85 ЭО | | |
| Привязан: | | | Клуб (стены кирпичные) на 425 посетителей (зал на 300 мест) | Стадия | Лист | Листов |
| | Нач. отд. | Зуйков | | Р | 2 | |
| | Н. контр. | Гайсина | | | | |
| | ГИП | Кудрейко | | Общие данные. Окончание. | ЦНИИЭП им. Б.С. Мезенцева | |
| Инв. N | Рук. гр. | Алионене | | | | |

Инв. N подл. | Подп. и дата | Взам. инв. N

Типовой проект 264-12-249.85 Альбом VI часть 1

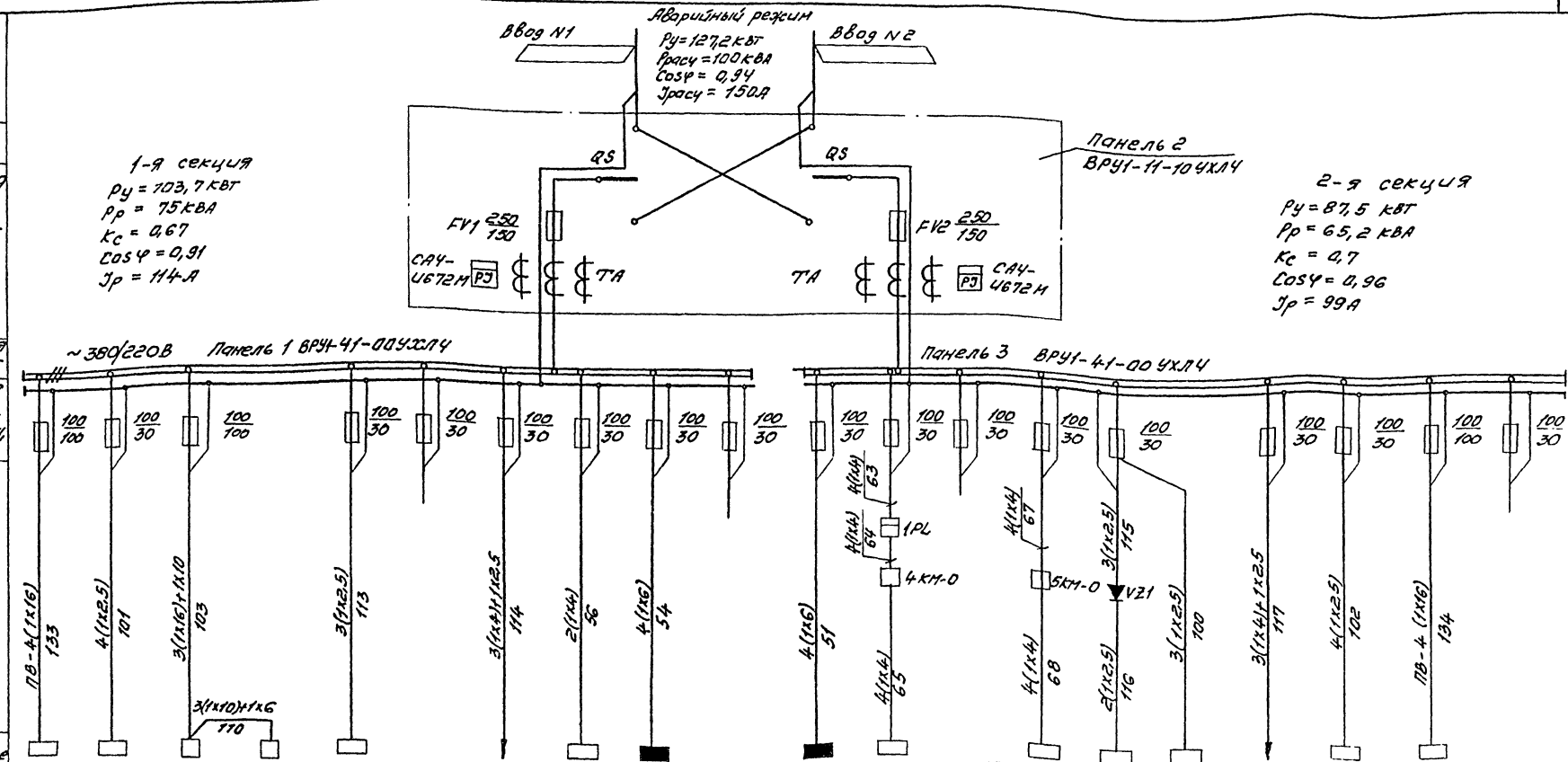


| Данные вводов | | | | | | | | | | | | | | | | | | | | |
|---|---|---|---|---|---|---|---|---|---|---|---|---|---|---|---|---|---|---|---|---|
| Вводно-распределительное устройство | Вводная панель, номер панели, тип | | | | | | | | | | | | | | | | | | | |
| | Аппараты ввода | | | | | | | | | | | | | | | | | | | |
| | Тип, номинальный ток, А | | | | | | | | | | | | | | | | | | | |
| | Аппараты учета | | | | | | | | | | | | | | | | | | | |
| | Распределительная панель, номер панели, тип | | | | | | | | | | | | | | | | | | | |
| | Аппарат, отходящие линии, тип, номинальный ток плавкой вставки, А | | | | | | | | | | | | | | | | | | | |
| Марка и сечение проводов | N кабеля по кабельному журналу | | | | | | | | | | | | | | | | | | | |
| Электроустройство | Условное графическое обозначение | | | | | | | | | | | | | | | | | | | |
| | Номер по плану | 1ЩО-Т | 1ШУ-С | КМ1 | КМ2 | | | | 1Я-О | 3ЩО | | 1ЩО | 3ХТО | | 4ХТ-О | | | | 2ШУ-С | 1ЩО-Т | |
| | Тип | ПР11-3020УЗ | ШУ5402-03В2А | ПМЛ 321002 | ПМЛ 221002 | Рубин-3 | | РУК | | ОЩВ-6 | | ОЩВ-12 | У614 | | У614 | Рубин-3 | | РУК | ШУ5402-03В2А | ПР11-3020УЗ | |
| | Установленная мощность, кВт | 51,2 | 0,18 | 34,1 | 3,32 | 0,070 | | 10 | | 3,3 | | 19,3 | 3 | | 3 | 0,025 | 0,7 | 10 | 0,18 | 51,2 | |
| | Расчетный ток, А | 41,3 | 0,5 | 46 | 4,1 | 0,3 | | 24,4 | | 5 | | 23 | 4,6 | | 4,6 | 1 | 4,5 | 24,4 | 0,5 | 41,3 | |
| | Наименование электрооборудования Место установки | Освещение эстрады (рабочее питание) | Задвижка на водомерном узле | Вентиляция | | Станция пожарной сигнализации | Резерв | Кинопроекционная | Аварийное освещение здания | Рабочее освещение здания | Резерв | Рабочее освещение здания | Реклама | Резерв | Иллюминация | Станция пожарной сигнализации | Щит управления | Кинопроекционная | Задвижка канализационная | Освещение эстрады (резервное питание) | Резерв |

Вся сеть выполняется проводом АПВ, за исключением случаев, где марка указана на чертеже.

Привязан:

Инв. N

| | | |
|---|---|---|
| Нач. отд. | Зуйков | |
| Н. контр. | Гайсина | |
| Гип | Кудрейко | |
| Рук. гр. | Алионенко | |

264-12-249.85 ЭО

Клуб (стены кирпичные) на 425 посетителей (зал на 300 мест)

Вводно-распределительное устройство ВРУ. Схема принципиальная однолинейная

| Стадия | Лист | Листов |
|---|---|---|
| Р | 3 | |

ЦНИИЭП им. Б.С. Мезенцева

Подпись и дата | Вз. инв. N

Инв. N подл.

2-4-06

Формат 22

Типовой проект 264-12-249.85 Альбом VII часть I

| | | | | | | | | | | | | | | |
|---|---|---|---|---|---|---|---|---|---|---|---|---|---|---|
| Данные питающей сети | | ВРУ пом.1 АПВ-4(1х2,5)-101 | ВРУ пом.3 АПВ-4(1х2,5)-102 | Пускатель КМ1 АПВ 3(1х16)+1х10-104 | 3(1х6)+1х6 105 | 3(1х10)+1х6 106 | 3(1х10)+1х6 107 | 3(1х10)+1х6 108 | 3(1х10)+1х6 109 | 4(1х2,5) 112 | Пускатель КМ2 АПВ-4(1х2,5)-111 | | | |
| Шкаф управления | | ШУ5402-0382А | ШУ5402-0382А | ШУ5102-0382М | ШУ5102-1382В | ШУ5104-0382 | ШУ5102-0382Б | ШУ5102-0382Ж | ШУ5102-0382Н | ШУ5104-0382А | ШУ5102-0382Ж | ШУ5104-0382 | | |
| | Расцепитель автомата К-комбинированный уст. А | К-1,6 | К-1,6 | К-16 | К-40 | К-8 | К-5 | К-16 | К-6,3 | К-1,6 | К-1,6 | К-6,3 | К-1,6 | К-20(6,3) |
| | Нагревательный элемент тепловое реле ТЭ тепловой, уст. А | ТЭ-1,25 | ТЭ-1,25 | ТЭ-12,5 | ТЭ-25 | ТЭ-6,3 | ТЭ-4 | ТЭ-12,5 | ТЭ-5 | ТЭ-1,25 | ТЭ-1,25 | ТЭ-5 | ТЭ-1,25 | ТЭ-1,6(5,0) |
| | | | | | | QS5 ПВ3-10 10А | QS6 ПВ3-10 10А | | | | | | | |
| Электроприемник | Условное обозначение на плане | | | | | | | | | | | | | |
| | Номер по плану | 1 | 2 | 3 | 4 | 5 | 6 | 7 | 8 | 10 | 11 | 13 | 14 | 15 |
| | Номер по плану | 1ШУ-С | 2ШУ-С | 3ШУ-С | 4ШУ-С | 5ШУ-С | | 6ШУ-С | 7ШУ-С | 8ШУ-С | | 9ШУ-С | 10ШУ-С | |
| | Ру, квт | 0,18 | 0,18 | 5,5 | 15,0 | 3,6 | 1,6 | 5,5 | 2,2 | 0,37 | 0,37 | 2,2 | 0,37 | 0,75 / 1,25 |
| | Наименование механизма по плану | Задвижка на водомерном узле | Задвижка конд. лизационная | Вентсистема П-2 | Вентсистема П-1 | Электрообогрев бункера-накопителя П-1 | Электрообогрев клапана наружного воздуха П-1 | Вентсистема РВ-1 | Вентсистема У-1 | Вентсистема П-3 | Вентсистема В-3 | Вентсистема У-2 | Вентсистема В-1 | Вентсистема В-2 |
| Место установки | | Водомерный узел | Тех. подполье | Венткамера N1 (подвал) | | | | | | Венткамера N2 (кинозрительная) | | Склад объемных декораций | Венткамера N3 на кровле | |

## Шкаф управления 5ШУ-С

### Вид спереди

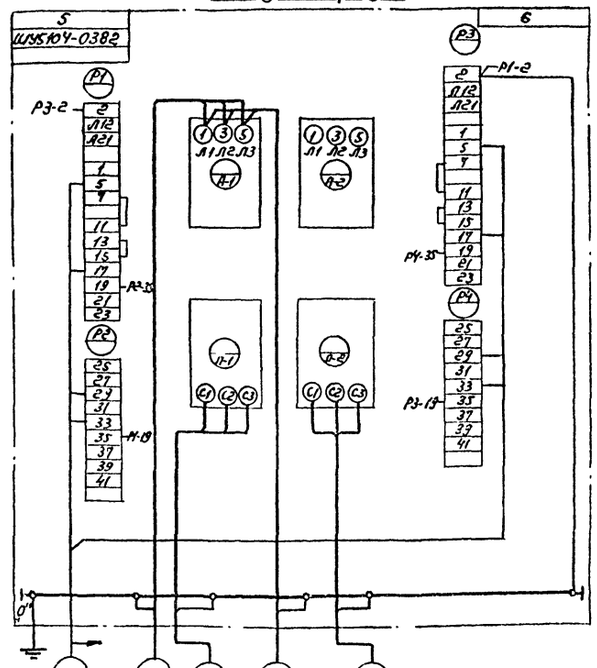


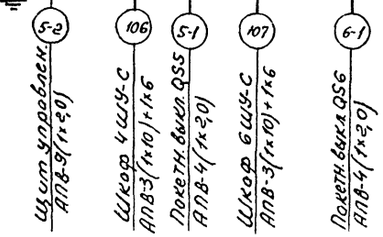


В скобках приведены данные для варианта с хозяйственно-бытовыми помещениями

| | | | | | | | |
|---|---|---|---|---|---|---|---|
| Инв. № подл. | Подпись и дата | Взам. инв. № | | | | | |
| | | | | | | | |
| Привязан: | | | | | | | |
| Инв. № | | | | | | | |
| | | | | | | | |
| | | | | | | | |
|

Альбом VI часть I

Типовой проект 264-12-249.85

## Схема № 1

Приводы: 4, 7, 8, 14, 15

~ 380В

~ 220В

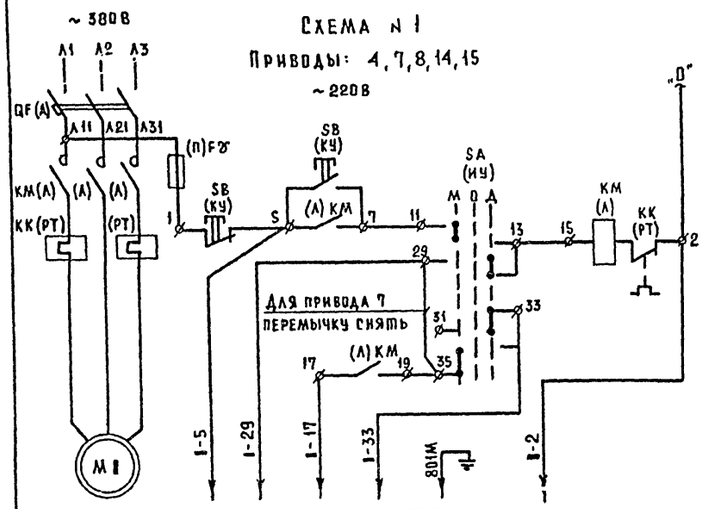


| N привода по плану | Необходимые провода | | | | | | | Адрес |
|---|---|---|---|---|---|---|---|---|
| 4 | + | | + | + | + | | + | щит П-1 |
| 8 | + | | + | + | + | | + | щит У-1 |
| 14, 15 | + | | + | + | | | | щит управления |
| 7 | + | + | + | + | | | | |

## Схема № 2

Приводы: 5, 6

~ 380В

~ 220В

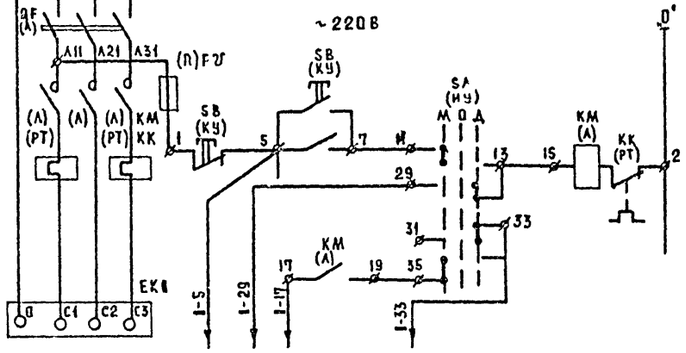


| N привода по плану | Необходимые провода | | | | | Адрес |
|---|---|---|---|---|---|---|
| 5, 6 | + | + | + | | + | Щит управления |

## Схема № 3

Привод: 11

~ 380В

~ 220В

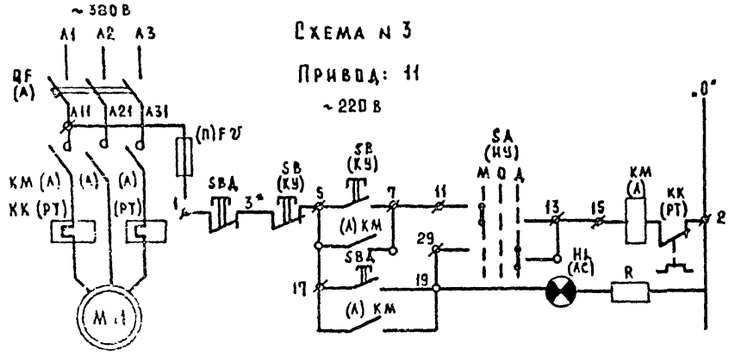


## Схема № 4

Привод: 2

~ 380В

~ 220В

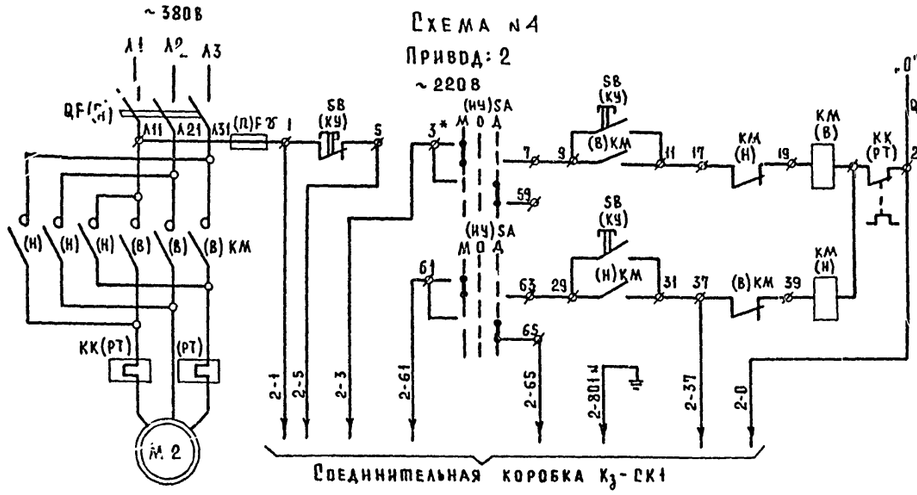


Соединительная коробка К3-СК1

## Схема № 5

Приводы: 3, 10

~ 380В

~ 220В

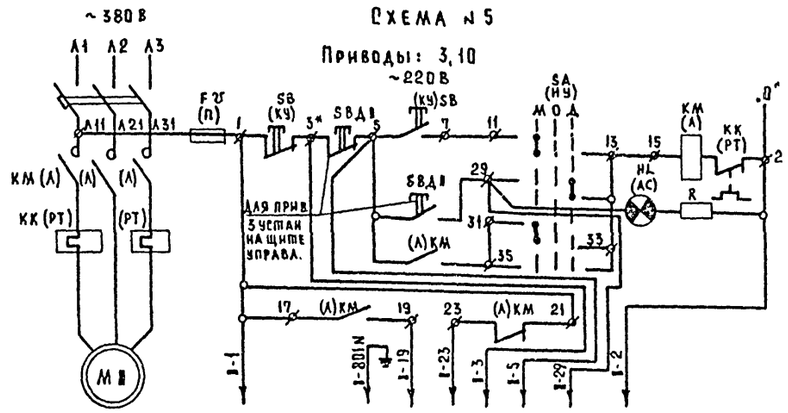


| N привода по плану | Необходимые провода | | | | | | | | | Адрес |
|---|---|---|---|---|---|---|---|---|---|---|
| 3 | + | | | + | | + | + | + | | щит управл. |
| 3 | + | | + | + | + | | | | + | Соед. кор П2-СК1 |
| 10 | | | + | + | + | | | | + | Соед. кор. П3-СК1 |

## Схема № 6

Отключение вентиляции

~ 220В

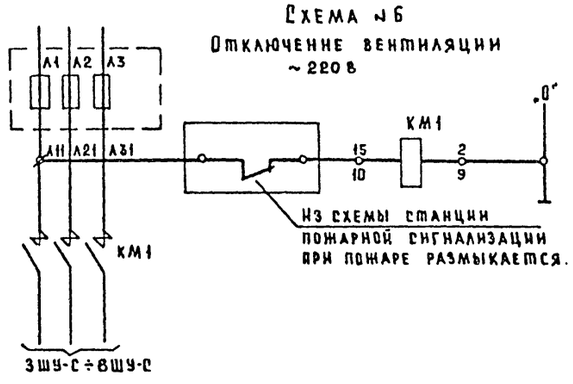


Из схемы станции пожарной сигнализации при пожаре размыкается.

## Схема № 7

Привод: 13

~ 380В

~ 220В

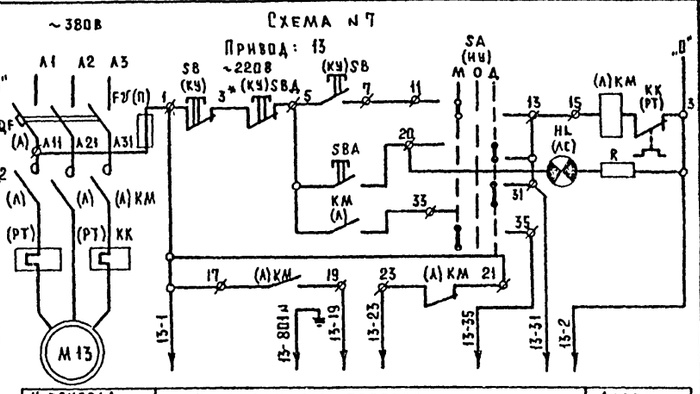


| N привода по плану | Необходимые провода | | | | | | | | | | Адрес |
|---|---|---|---|---|---|---|---|---|---|---|---|
| 13 | + | | | + | + | + | | + | | + | + | соед кор Ч2-СК1 |

## Схема № 8

Отключение вентиляций

~ 220В

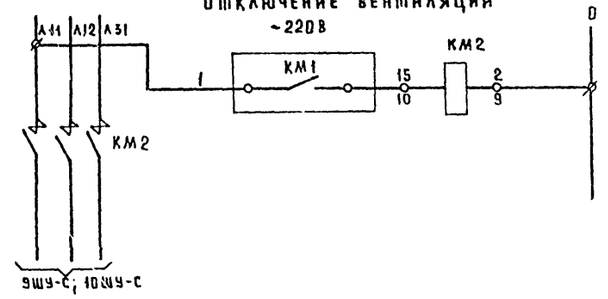


## Перечень элементов

| поз. обозн. | Наименование | кол. | примечание |
|---|---|---|---|
| М8 | Электродвигатель | 10 | |
| ЕК8 | Электронагреватель клапана | 2 | |
| QF, КМ, FU, SA, SB, КК | Шкаф управления | 10 | |
| КМ1 | Магнитный пускатель ПМА321002,10А | 1 | |
| КМ2 | Магнитный пускатель ПМА221002,25А | 1 | |
| SBД | Пост управления ПКУ-15 | 3 | для приводов 10, 11, 13 |

## Примечания

1. Символ 8 в обозначении аппаратов и маркировки цепей соответствует номеру привода по плану. Например: М8 для привода 4 будет М4; 8-5 будет 4-5
2. Позиционное обозначение аппаратов указанное в скобках соответствует заводской маркировке
3. Схемы автоматического управления приведены в проекте „Автоматизация сантехустройств".

| | | | |
|---|---|---|---|
| Нач. отд. | Зуйков | | |
| Нормокон | Гайсина | | |
| ГИП | Кудренко | | |
| ГИП | Гильман | | |
| Ст. инж. | Опанасенко | | |

Привязан:

Инв. №

264-12-249.85

Клуб /стены кирпичные/ на 425 посетителей (зал на 300 мест)

Приводы: 2÷8, 10, 11, 13, 14, 15
Схемы принципиальные.
Перечень элементов

| Стадия | Лист | Листов |
|---|---|---|
| Р | 5 | |

ЦНИИЭП им. Б.С. Мезенцева

Инв. № подл. | Подпись и дата | Взам. инв. №

Формат А2

Альбом VI часть 1

Типовой проект 264-12-249.85

## Схема N 1
привод: 1

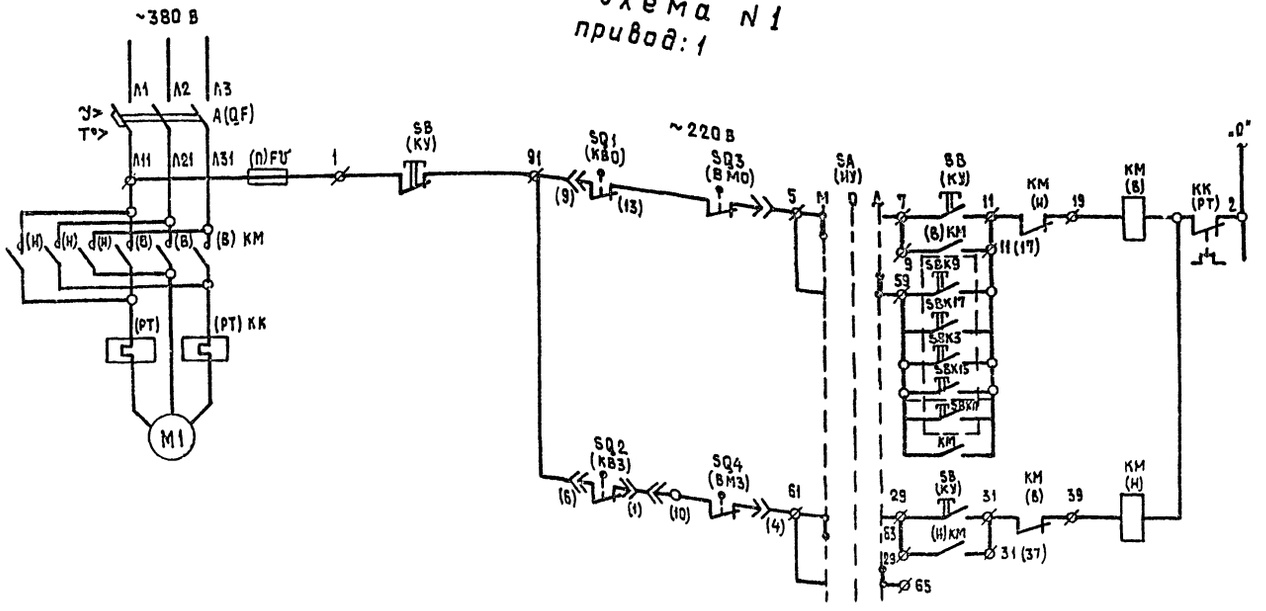


| Управление задвижкой | | |
|---|---|---|
| | Открытие | ручное |
| | | дистанционное |
| | Закрытие | ручное |

### Примечание.

1. Электродвигатель задвижки управляется со шкафа 1ШУ-С кнопкой SB(КУ) дистанционно кнопками SBK1÷SBK19 расположенными возле пожарных кранов.
2. В скобках - кол-во SBK для варианта с хозяйственно-бытовыми помещениями (см. перечень элементов).

## Задвижка 1
Микропереключатель.

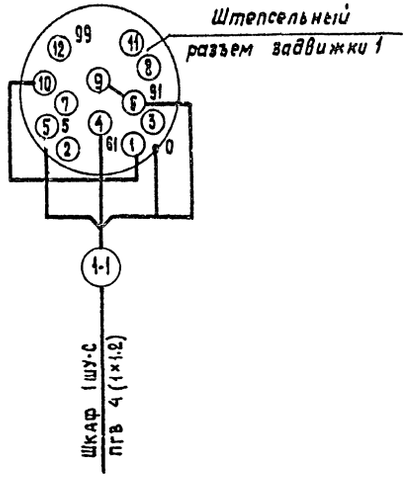


### Конечные выключатели
Муфты предельного момента

| МН-1 | | | | | |
|---|---|---|---|---|---|
| Обозн. выкл. | | состояние задвижки: Заклин. при закр. | Норм. раб. | Заклин. при откр. | Назначение цепи |
| SQ3 | 1 | X | X | | Отключение двигателя |
| | 2 | | | X | Не используется |
| SQ4 | 1 | | X | X | Отключение двигателя |
| | 2 | X | | | Не используется |

### Конечные выключатели задвижки

| МН-4 | | | | | |
|---|---|---|---|---|---|
| Обозн. выкл. | Обозн. цепи | Положение задвижки: Закрыто | промеж. | открыто | Назначение цепи |
| SQ1 | 1 | ▬ | ▬ | | Отключение двигателя |
| | 2 | | | ▬ | Не используется |
| SQ2 | 1 | | ▬ | ▬ | Откл. двигателя |
| | 2 | ▬ | | | Не используется |

### Перечень элементов

| Поз. обозн. | Наименование | Кол. | Примечание |
|---|---|---|---|
| | У механизма | | |
| M1 | Двигатель задвижки ~380 В; 0,18 кВт | 1 | комплектно |
| (КВО) SQ1 (КВЗ) SQ2 | Выключатели конечные МП-4 | 2 | с задвижкой |
| (ВМО) SQ3 (ВМЗ) SQ4 | Выключатели конечные муфты МП-4 | 2 | |
| | Шкаф 1 ШУ-С | | |
| QF; KM KK; SA FU | Шкаф управления ШУ 5402-03 В2А | 1 | Гл. цепи ~380 В 1,25А цепи упр. ~220 В К-1,6; ТЭ-1,25 |
| | По месту | | |
| SBK | Кнопки пожарных кранов ЛКЕ-222-1 | 7(10) | |
| | | | |

| | | | | | |
|---|---|---|---|---|---|
| Привязан: | Нач. отд. | Зуйков | | 264-12-249.85 | |
| | Н. контр. | Гайсина | | Клуб (с. тены кирпичные) на 425 посетителей (зал на 300 мест) | Стадия: Р; Лист: 6; Листов: |
| | ГИП | Кудрейко | | | |
| | ГИП | Гильман | | Привод 1. Схема принципиальная | ЦНИИЭП им. Б.С. Мезенцева |
| Инв. № | Ст. инж. | Спанасенко | | | |

21421-06

формат А2

Согласовано

Инв. № подл. | Подпись и дата | Взам. инв. №

Типовой проект 264-12-249.85 Альбом VI часть 1

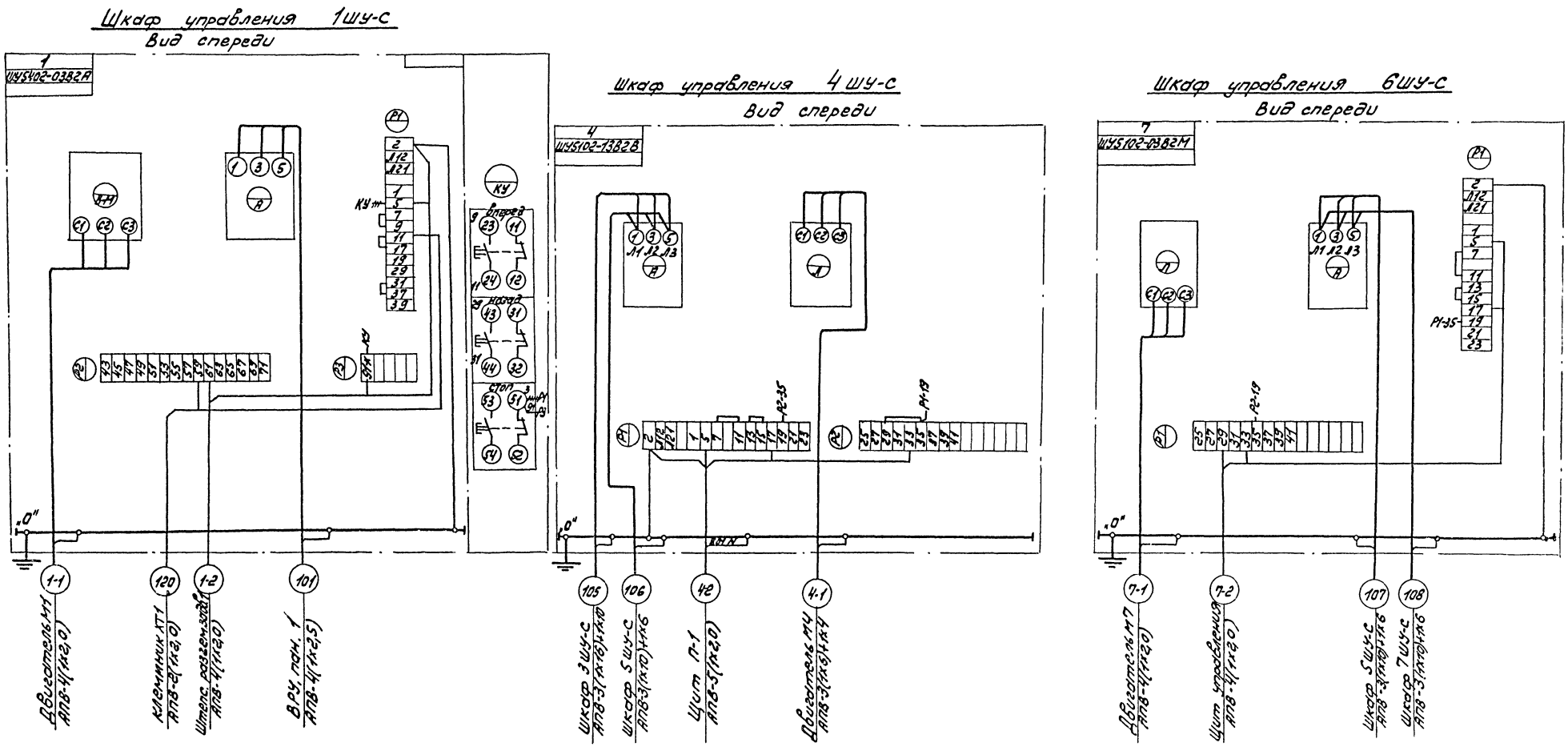


~~~~ Демонтировать
\* \* Домаркировать

| | | | | | | | |
|---|---|---|---|---|---|---|---|
| | | | | 264-12-249.85 | | | ЭО |
| Привязан: | Нач. отд. | Зуйков | | Клуб (стены кирпичные) на 425 посетителей (зал на 300 мест) | Стадия | Лист | Листов |
| | Н. контр. | Гайсина | | | Р | 7 | |
| | Гип | Кудрейко | | | | | |
| | Вук. гр. | Полунцев | | Шкафы управления 1ШУ-С, 4ШУ-С, 6ШУ-С | ЦНИИЭП им. Б.С. Мезенцева | | |
| | Гип | Гильман | | Схемы подключений | | | |
| Инв. N | Ст. инж. | Опанасенко | | | | | |

21421-06

Формат А2

Инв. N подл. | Подпись и дата | Взам. инв. N
~~~~

Типовой проект 264-12-249.85 Альбом VI часть 1

## Шкаф управления 2ШУ-С
Вид спереди

## Дверь (вид сзади)

## Шкаф управления 10ШУ-С
Вид спереди

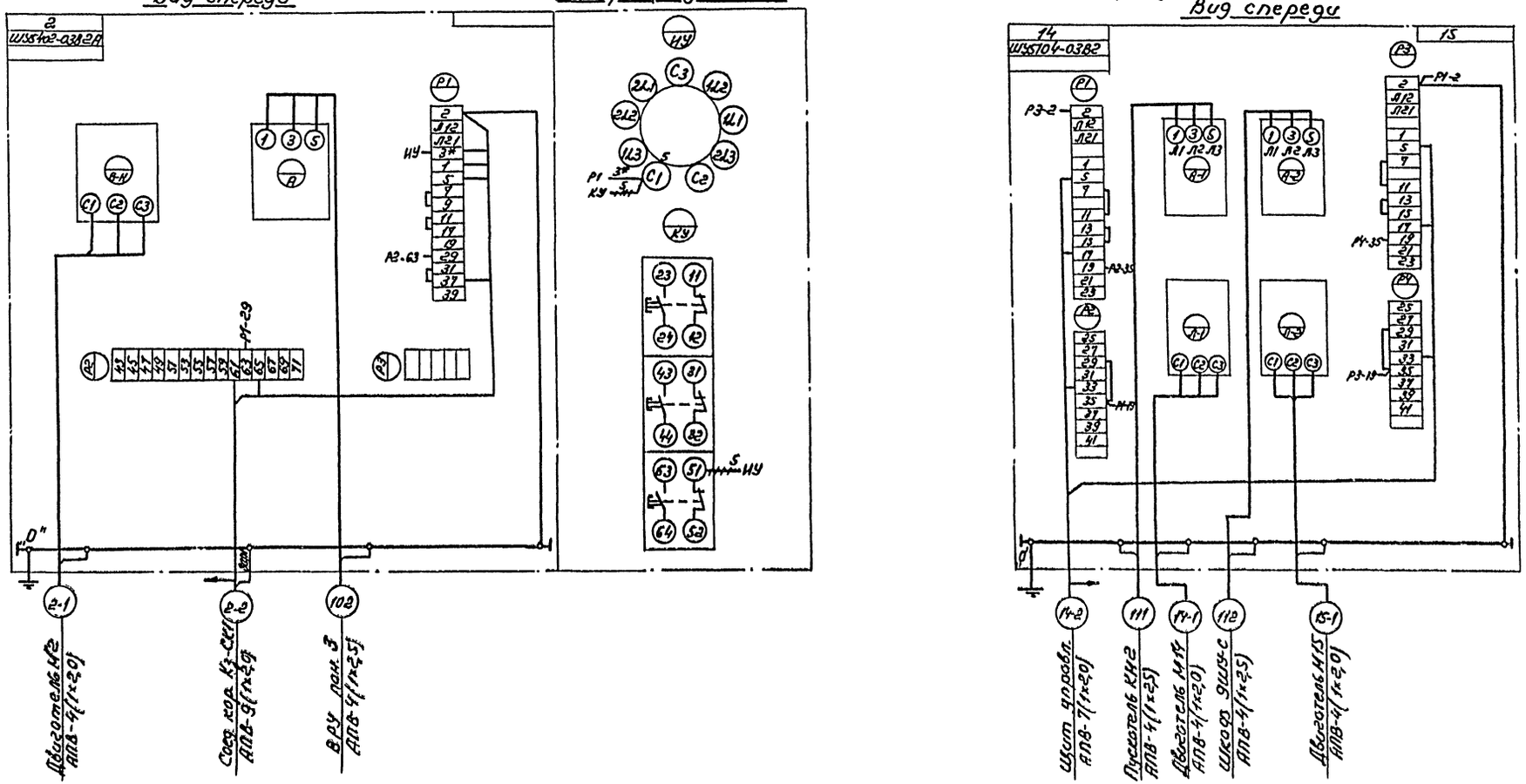


| | | | | | | | |
|---|---|---|---|---|---|---|---|
| | | | | 264-12-249.85 ЭО | | | |
| Привязан: | Нач.отд. | Зуйков | | Клуб стены кирпичные) на 425 посетителей (зал на 300 мест) | Стадия | Лист | Листов |
| | Н.контр | Гайсина | | | Р | 8 | |
| | ГИП | Кудрейко | | Шкафы управления 2ШУ-С; 10ШУ-С Схемы подключений | ЦНИИЭП им. Б.С.Мезенцева | | |
| Инв.№ | ГИП | Гильман | | | | | |
| | Ст.инж. | Опаносенко | | | | | |

21421-06

формат А2

Инв.№ подл. | Подпись и дата | Взам.инв.№

Типовой проект 264-12-249.85, Альбом VI часть 1

## Шкаф управления 3ШУ-С

Вид спереди

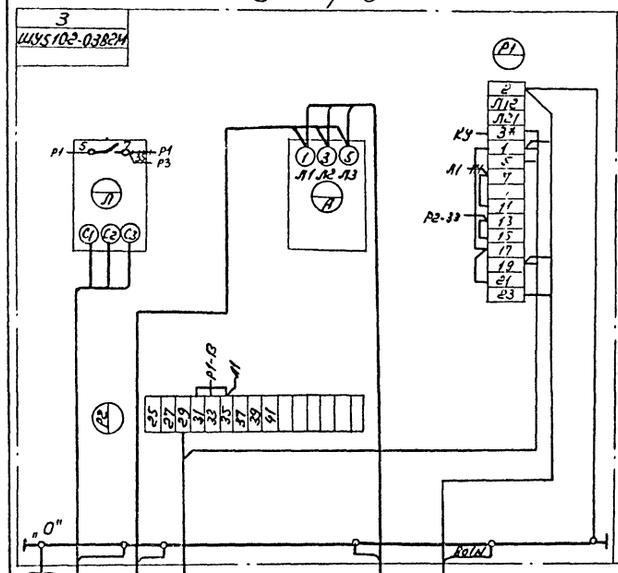


Дверь (вид сзади)

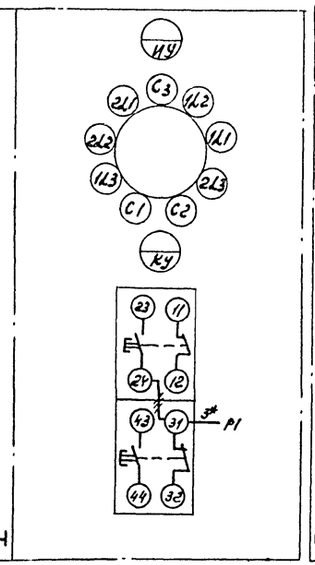


## Шкаф управления 7ШУ-С

Вид спереди

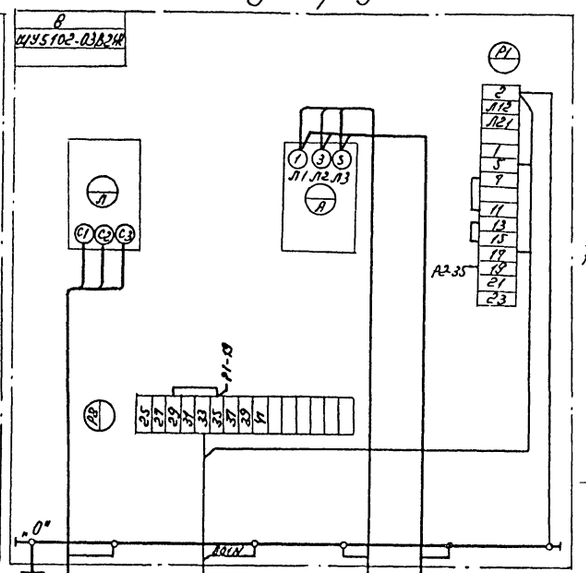


## Кнопки пожарных кранов

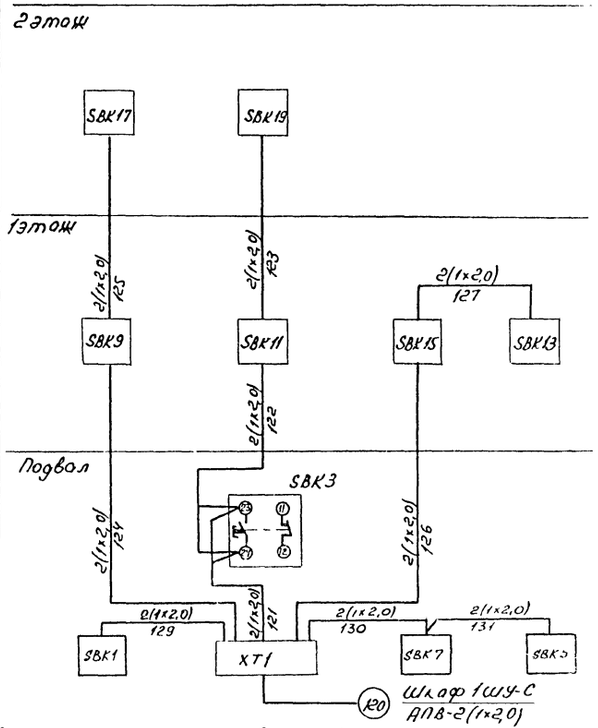


1. Номера кнопок соответствуют нечетным номерам пожарных кранов
2. Подключение к кнопкам аналогичны подключению к кнопке SBK3
3. Все кнопки типа ПКЕ 222-1
4. Кнопки пожарных кранов SBK1, SBK7, SBK5 для варианта с хозяйственно-бытовыми помещениями.

Двигатель М3 АПВ-4(1x2,0)
Шкаф 4ШУ-С АПВ-3(1x16)+1x10
Щит управлен. АПВ-5(1x2,0)
Пускатель КМ1 АПВ-3(1x16)+1x10
Соед. кор. П2-СК-1 АПВ-5(1x2,0)
Двигатель М8 АПВ-4(1x2,0)
Щит У-1 АПВ-5(1x2,0)
Шкаф 6ШУ-С АПВ-3(1x10)+1x6
Шкаф 8ШУ-С АПВ-3(1x10)+1x6

Демонтировать

* Домаркировать

| | | | | | | |
|---|---|---|---|---|---|---|
| | | | | 264-12-249.85 | | ЭО |
| Привязан: | Нач.отд. | Зуйков | | Клуб (стены кирпичные) на 425 посетителей (зал на 300 мест) | Стадия | Лист | Листов |
| | Н.контр. | Гойсина | | | Р | 9 | |
| | ГИП | Кудрейко | | | | | |
| | Рук.гр. | Полунцев | | Шкафы управления 3ШУ-С 7ШУ-С Кнопки пожарных кранов Схемы подключений | ЦНИИЭП ин. Б.С. Мезенцева | | |
| Инв.N | ГИП | Гильман | | | | | |
| | Ст.инж. | Оконосенко | | | | | |

21471-06

Формат А2

Инв.N подл. | Подпись и дата | Вз. инв. N

Типовой проект 264-12-249.85 Альбом VI часть 1

## Шкаф управления 8ШУ-С

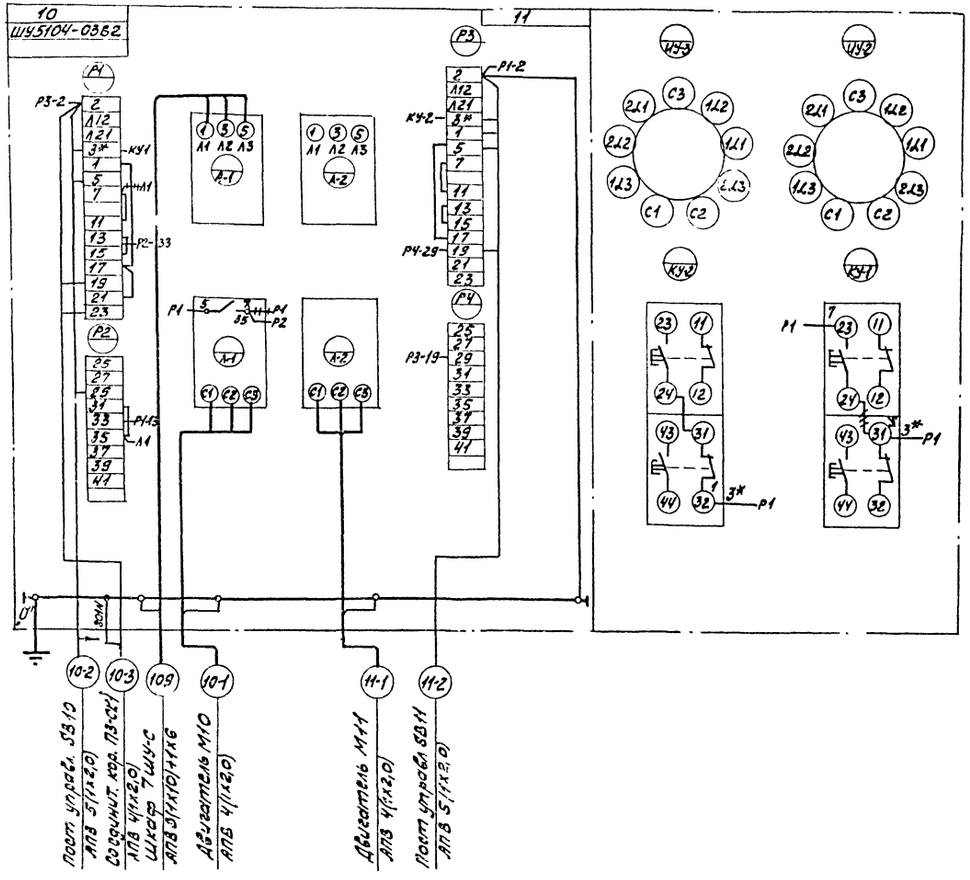


## Шкаф управления 9ШУ-С

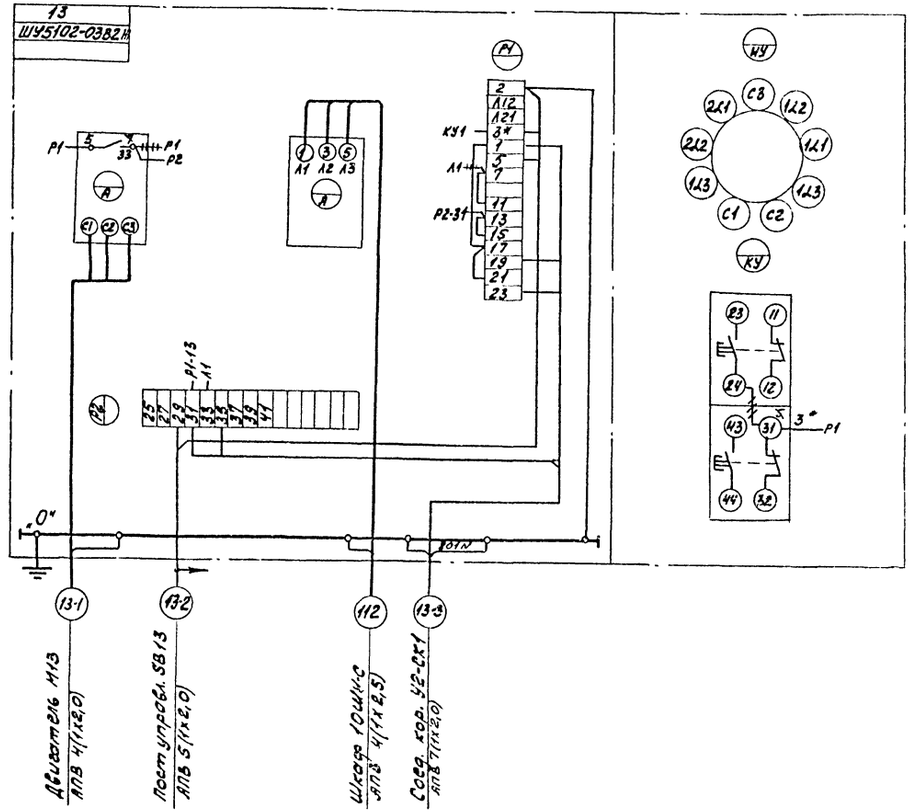


+++ Демонтировать

* Домаркировать

| | | | | | | |
|---|---|---|---|---|---|---|
| | | | | 264-12-249.85 ЭО | | |
| Привязан | Нач отд | Зуйков | | Клуб (стены кирпичные) на 425 посетителей (зал на 300 мест) | Стадия | Лист | Листов |
| | Н.контр | Гаисина | | | Р | 10 | |
| | ГИП | Кудреико | | | | | |
| | Рук Бр | Полунцев | | Шкафы управления 8ШУ-С, 9ШУ-С Схемы подключений | ЦНИИЭП им Б.С. Мезенцева | | |
| Инв N | ГИП | Гильман | | | | | |
| | Ст.инж | Опанасенко | | | | | |

21421-06

Формат А2

Инв.№ подл. | Подпись и дата | Взам. инв. N

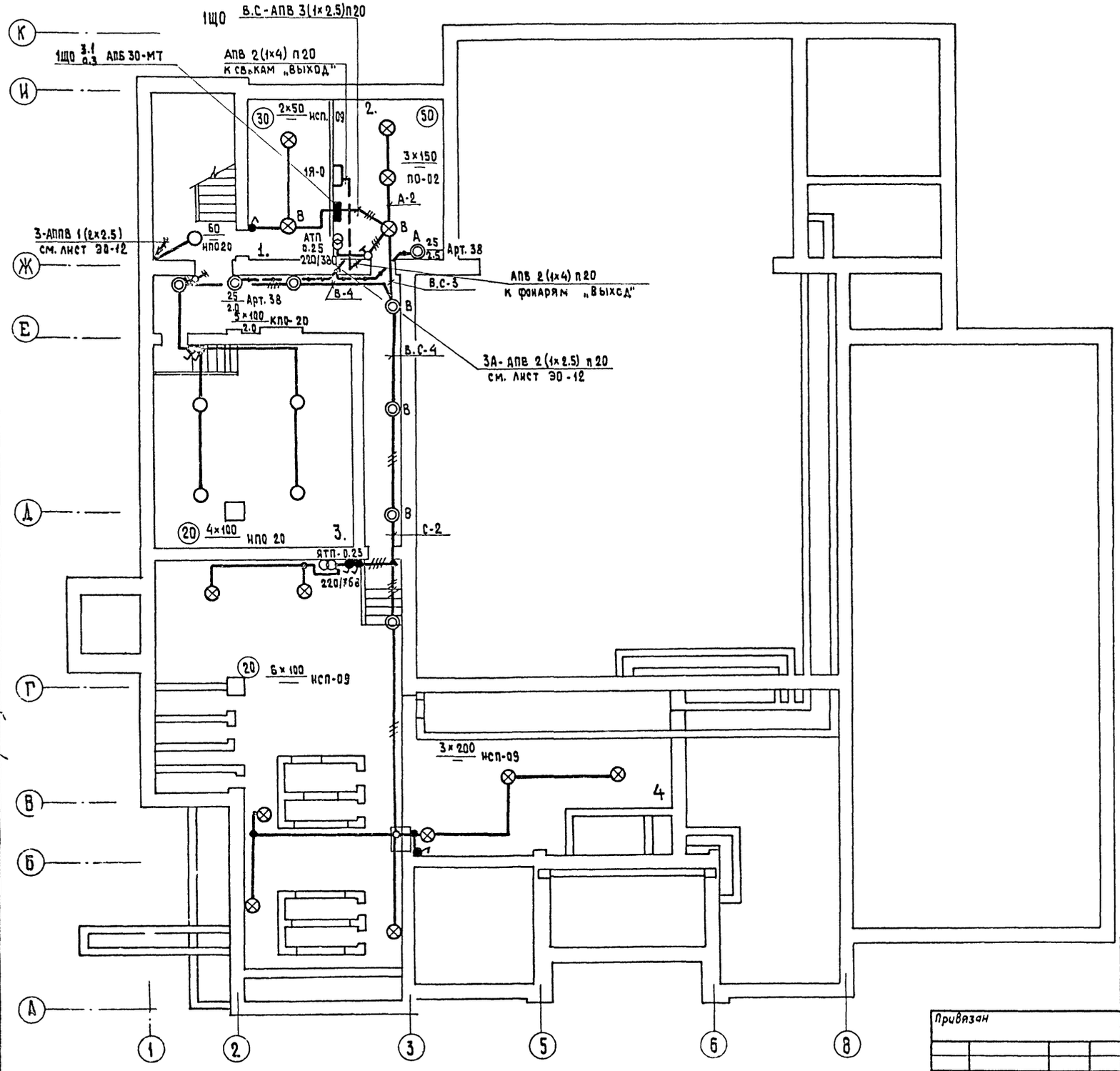


*Экспликация помещений.*

1. *Водомерный узел.*
2. *Электрощитовая.*
3. *Техподполье.*
4. *Венткамера.*

Согласовано:

Инв.№ подл. | Подпись и дата | Взам.инв.№ | Инв.№ дубл. | Инв.№ подл.

Привязан

Инв.№

| | | |
|---|---|---|
| Нач.отд. | Зуйков | |
| Н.контр. | Гайсина | |
| ГИП | Кудрейко | |
| Ст.инж. | Смирнова | |

264-12-249.85 ЭО

Клуб (стены кирпичные) на 425 посетителей (зал на 300 мест)

Электроосвещение. План ниже отм. 0.00

| Стадия | Лист | Листов |
|---|---|---|
| Р | 11 | |

ЦНИИЭП им. Б.С. Мезенцева

Р1421-06

Формат А2

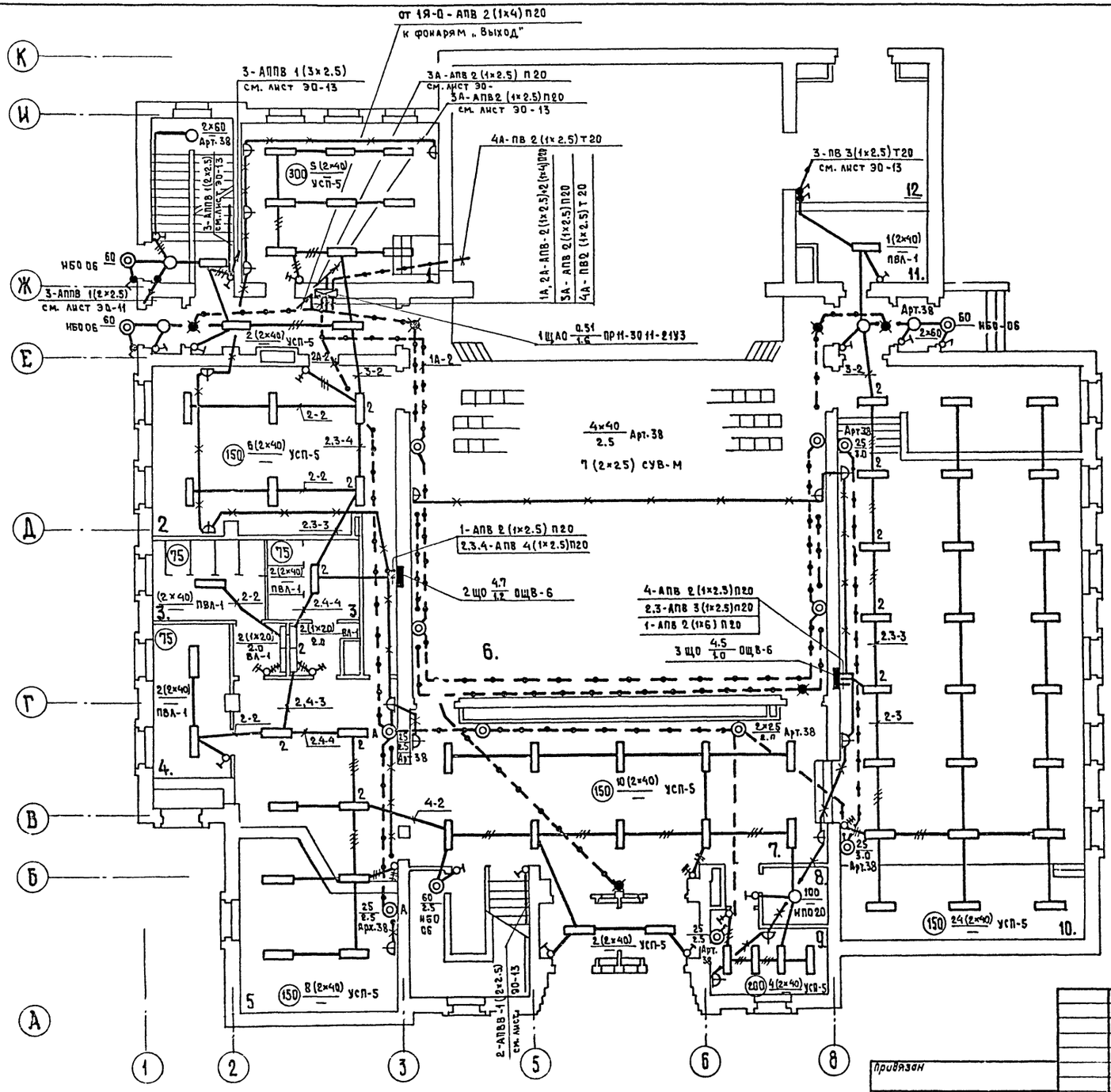


## Экспликация помещений

1. Кружок универсального назначения.
2. Гостиная
3. Санузел
4. Курительная
5. Гардероб
6. Зрительный зал
7. Вестибюль
8. Кладовая
9. Дежурный администратор
10. Фойе-зал массовых мероприятий
11. Кладовая мебели
12. Склад объемных декораций

Согласовано:

Инв. N подл. | Подпись и дата | Взам. инв. N° | Инв. N2 | Инв. N3

| | | | |
|---|---|---|---|
| Нач. отд. | Зуйков | | |
| Н. контр. | Гайсина | | |
| ГИП | Кудрейко | | |
| Ст. инж. | Смирнова | | |

Привязан

Инв. N°

264-12-249.85 ЭО

Клуб (стены кирпичные) на 425 посетителей (зал на 300 мест)

| Стадия | Лист | Листов |
|---|---|---|
| Р | 12 | |

Электроосвещение. План 1 этажа.

ЦНИИЭП им. Б.С. Мезенцева

21421-06

Формат А2

Альбом VI часть I

Типовой проект 264-12-249.85

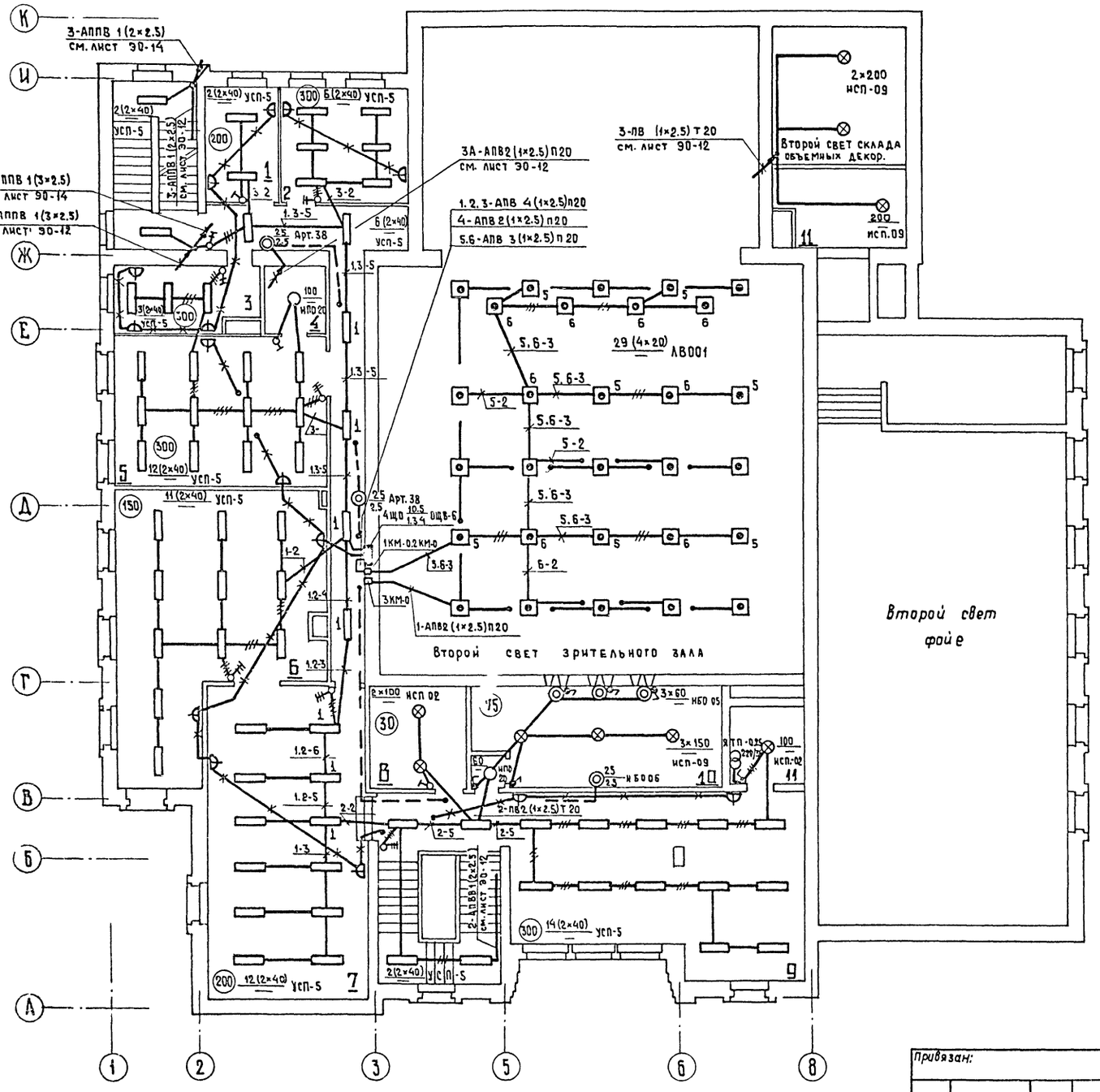


## Экспликация помещений.

1. Помещение клубного актива
2. Кружок универсального назначения
3. Кабинет директора
4. Кладовая
5. Кружок универсального назначения
6. Библиотека
7. Помещение выставок
8. Подсобное помещение выставок
9. Кабинет передового опыта
10. Киноаппаратная
11. Венткамера

Согласовано:

| | |
|---|---|
| Мастер. №4 | |
| Отд. №2 | |
| Отд. №3 | |

Взам. инв. №

Подпись и дата

Инв. № подл.

| | | | |
|---|---|---|---|
| Привязан: | | | |
| Нач.отд. | Зуйков | | |
| Н.контр | Гайсина | | |
| ГИП | Кудрейко | | |
| Ст.инж | Смирнова | | |

264-12-249.85 ЭО

Клуб (стены кирпичные) на 425 посетителей (зал на 300 мест)

Электроосвещение. План 2 этажа.

| Стадия | Лист | Листов |
|---|---|---|
| Р | 13 | |

ЦНИИЭП им. Б.С. Мезенцева

21421-06

Формат А2

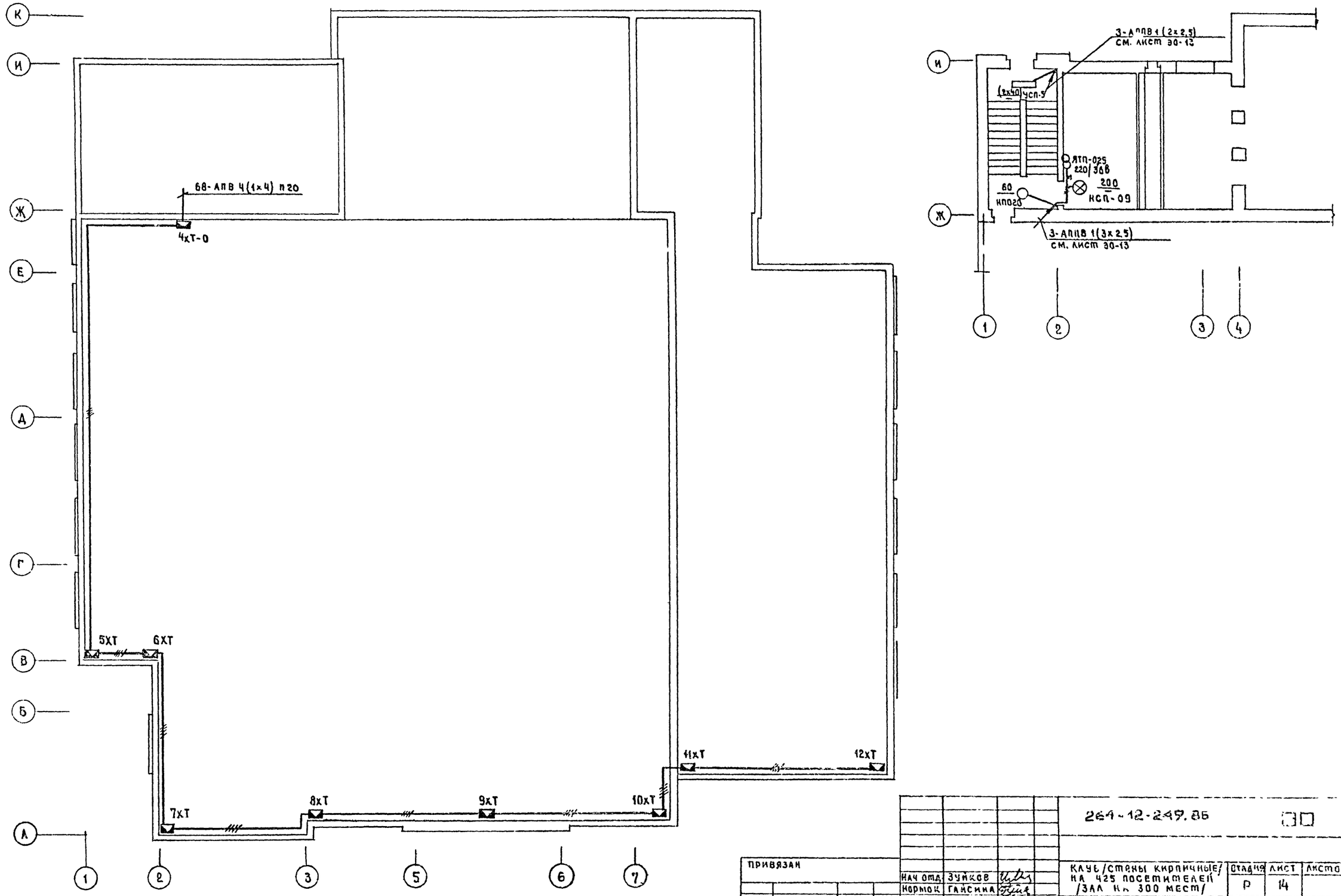


Альбом VI ч.1

Типовой проект 264-12-249.85

СОГЛАСОВАНО:

| | |
|---|---|
| Маст. № 4 | |
| Отд. № 2 | |
| Отд. № 3 | |

Взам. инв. №

Подпись и дата

Инв. № подл.

ПРИВЯЗАН

ИНВ. №

| | | |
|---|---|---|
| Нач. отд. | Зуйков | |
| Нормок. | Гайсина | |
| ГИП | Кудрейко | |
| Ст. инж. | Смирнова | |

264-12-249.85

КЛУБ /СТЕНЫ КИРПИЧНЫЕ/ НА 425 ПОСЕТИТЕЛЕЙ /ЗАЛ НА 300 МЕСТ/

ЭЛЕКТРООСВЕЩЕНИЕ. ПЛАН КРОВЛИ. ПЛАН НА ОТМ. 6 600 В ОСЯХ 1÷4; И÷Ж.

| Стадия | Лист | Листов |
|---|---|---|
| Р | 14 | |

ЦНИИЭП им. Е.С. Мезенцева

21421-05

А2

Типовой проект 264-12-249.85 Альбом VI ч.1

## Питание и управление рабочим освещением зрительного зала

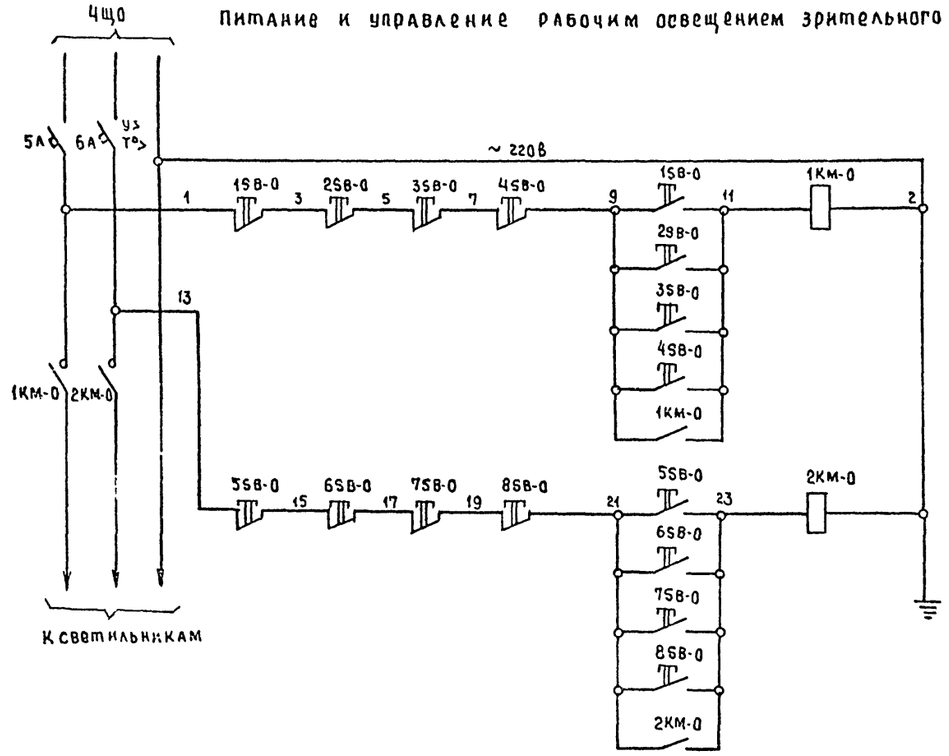


## Питание и управление дежурным освещением зрительного зала

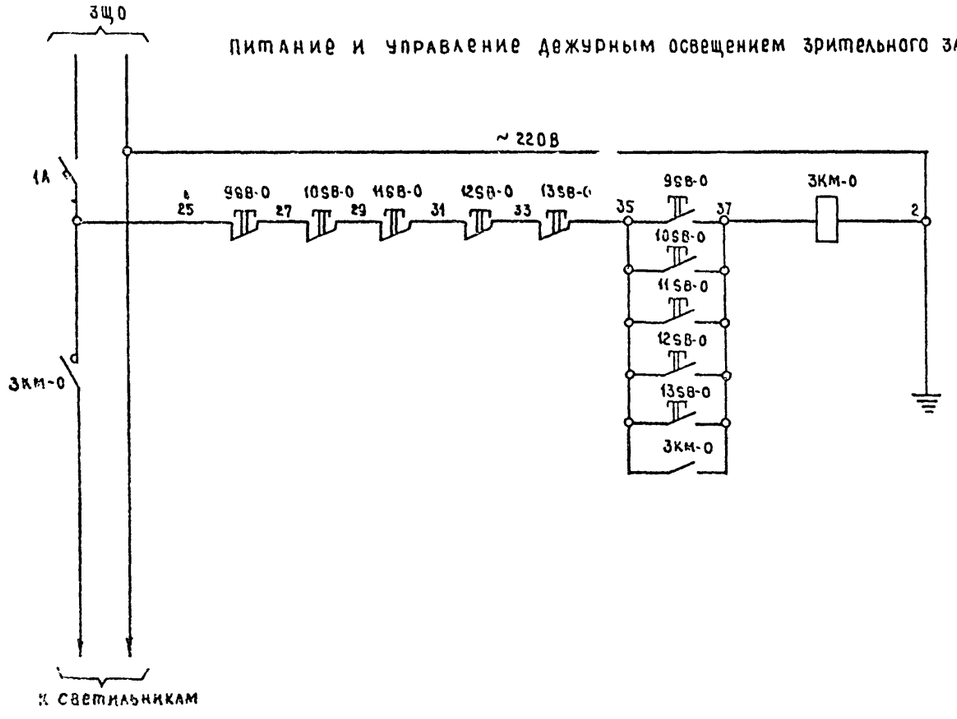


## Перечень элементов

| Позиционное обозначение | Наименование | Кол. | Примечание |
|---|---|---|---|
| | К схеме управления рабочим освещением зрительного зала | | |
| | Ниша щитка ЩО | | |
| 1КМ-0,2КМ-0 | Пускатель ПМЕ-121У3 10А ~ 220В | 2 | |
| | Эстрада | | |
| 1SB-0,5SB-0 | Пост кнопочный ПКЕ-212-2У3 ~ 220В | 2 | |
| | Кинопроекционная | | |
| 2SB-0÷4SB-0 | Кнопка управления | 3 | См. проект кинотехн. |
| 6SB-0÷8SB-0 | Пост кнопочный ПКЕ-212-2У3 ~ 220В | 3 | Поставить дополнительно у каждого кинопроектора |
| | К схеме управления дежурным освещением зрительного зала | | |
| | Ниша щитка ЩО | | |
| 3КМ-0 | Пускатель ПМЕ-121У3 10А ~ 220В | 1 | |
| | Эстрада | | |
| 9SB-0 | Пост кнопочный ПКЕ-212-2У3 ~ 220В | 1 | |
| | Кинопроекционная | | |
| 10SB-0÷12SB-0 | Кнопка управления | 3 | См. проект кинотехн |
| | Ниша билетера | | |
| 13SB-0 | Пост кнопочный ПКЕ-212-2У3 ~ 220В | 1 | |

Взам. инв. № | Подпись и дата | Инв. № подл.

Привязан

Инв. №

| | | |
|---|---|---|
| Нач. отд | Зуйков | |
| Нормок | Гайсина | |
| ГИП | Кудрейко | |
| Ст. инж. | Смирнова | |

264-12-249.85 ЭО

Клуб/стены кирпичные/ на 425 посетителей /зал на 300 мест/

| Стадия | Лист | Листов |
|---|---|---|
| Р | 15 | |

Электроосвещение. Питание и управление рабочим и дежурным освещением зрительного зала. Схемы принципиальные

ЦНИИЭП им. Б.С. Мезенцева

24-12-06 А2

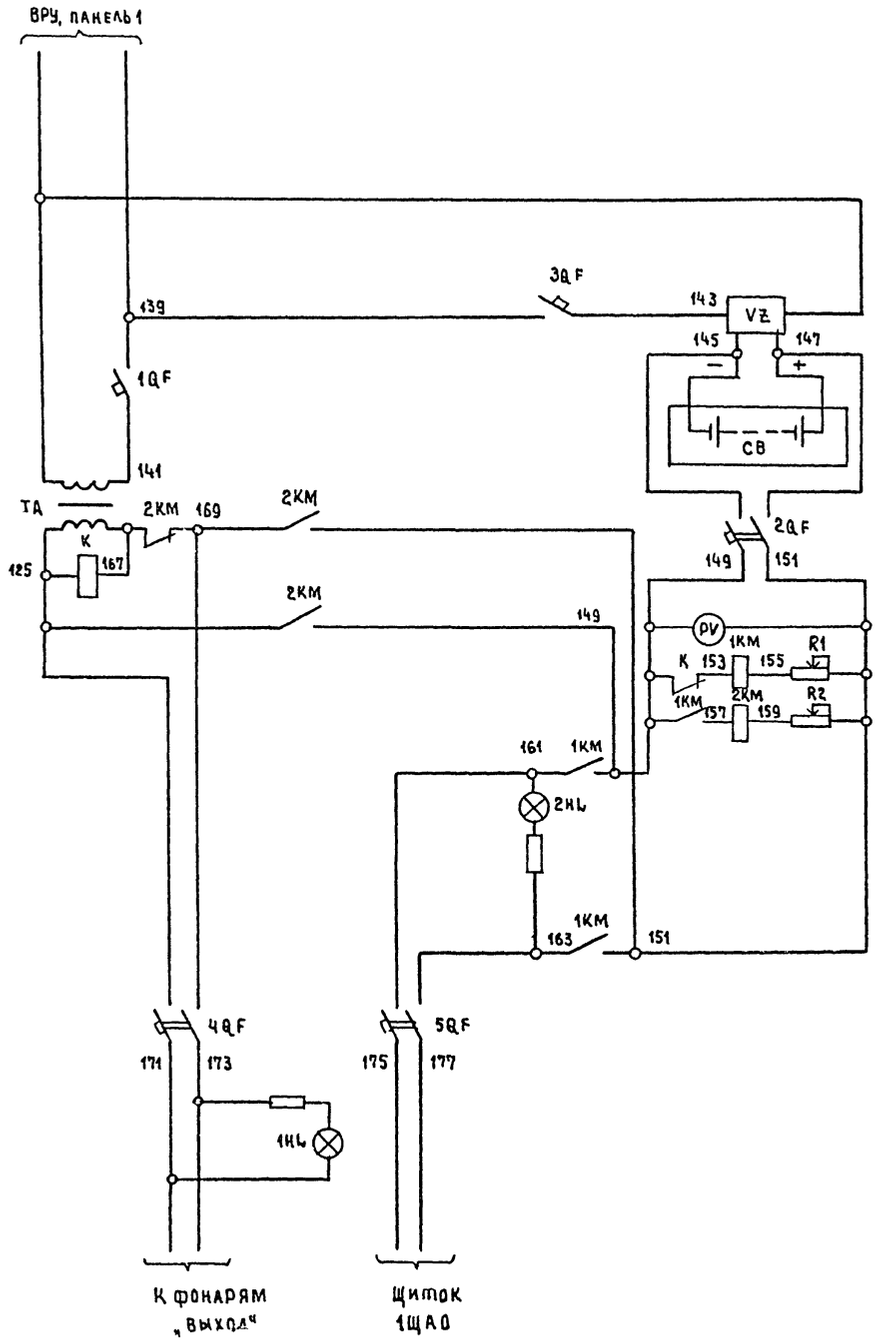


## ПЕРЕЧЕНЬ ЭЛЕМЕНТОВ

| Позиционное обознач. | Наименование | Кол. | Примечание |
|---|---|---|---|
| | Ящик управления 1Я-О | | |
| 1QF, 3QF | Выключатель АЕ2034 Ур 16А, отс. 12 п.п | 2 | |
| 2QF | Выключатель АЕ2045 Ур 32А, отс. 12 п.п. | 1 | |
| 4QF | Выключатель АЕ 2035 Ур 20А, отс 12 п.п | 1 | |
| 5QF | Выключатель АЕ 2035 Ур 25А, отс. 12 п.п | 1 | |
| К | Реле РПУ2-306203, Uкат ~ 36В | 1 | |
| 1КМ, 2КМ | Контактор постоянного тока МК-1-21У3, Uкат-24В | 2 | |
| PV | Вольтметр М381 предел измер. - 0-50В | 1 | |
| R1; R2 | Сопротивление ПЭВР-25 10 Ом | 2 | |
| 1HL; 2HL | Арматура АС 120112 У2 U-24В | 2 | |
| | Шкаф с аккумуляторами | | |
| СВ | Аккумуляторная батарея 6СТ-75-ЭМС, U-12В | 3 | |
| | Электрощитовая | | |
| V2 | Выпрямительный зарядный агрегат ВСА-5А | 1 | |
| ТА | Трансформатор ОСМ-0,63 220/36В | 1 | |

Инв. № подл. | Подпись и дата | Взам. инв. №

Привязан

Инв. №

| | | |
|---|---|---|
| Нач. отд. | Зуйков | |
| Нормок. | Гайскина | |
| ГИП | Кудрейко | |
| Ст. инж. | Смиркова | |

264-12-249.85 ЭО

Клуб/стены кирпичные/ на 125 посетителей /зал на 300 мест/

| Стадия | Лист | Листов |
|---|---|---|
| Р | 16 | |

Электроосвещение. Питание и управление аварийным освещением. Схема принципиальная

ЦНИИЭП им. Б.С. Мезенцева

21421-06

А2

Типовой проект 264-12-249.85 Альбом VII ч.1

## Питание и управление рекламной

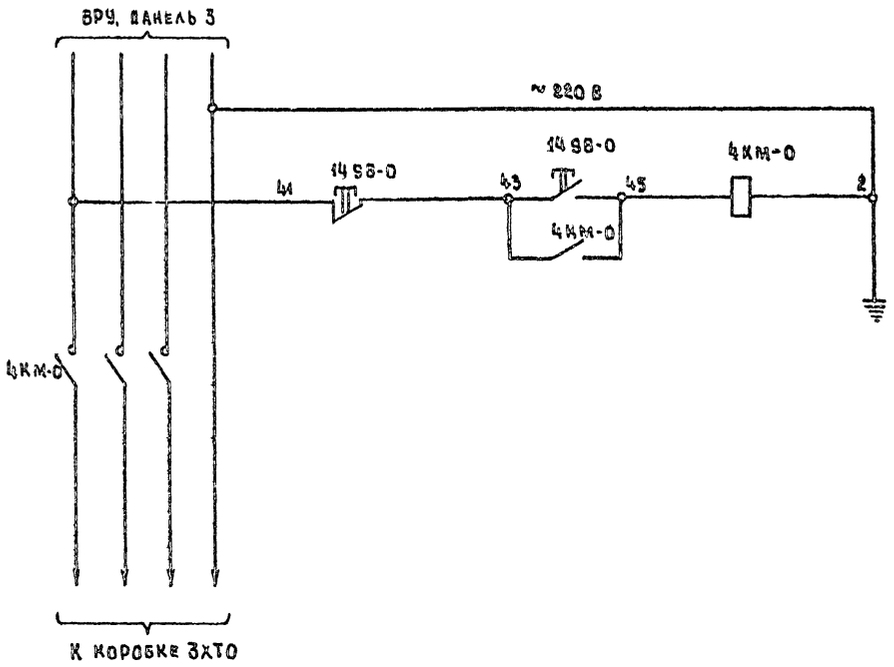


## Перечень элементов

| Позиционное обозначение | Наименование | Кол. | Примечание |
|---|---|---|---|
| | Электрощитовая | | |
| 4КМ-0 | Пускатель ПМЕ-121У3 10А ~ 220В | 1 | |
| | Помещение администратора | | |
| 1498-0 | Пост кнопочный ПКЕ-212-2У3 ~ 220В | 1 | |

## Питание и управление иллюминацией

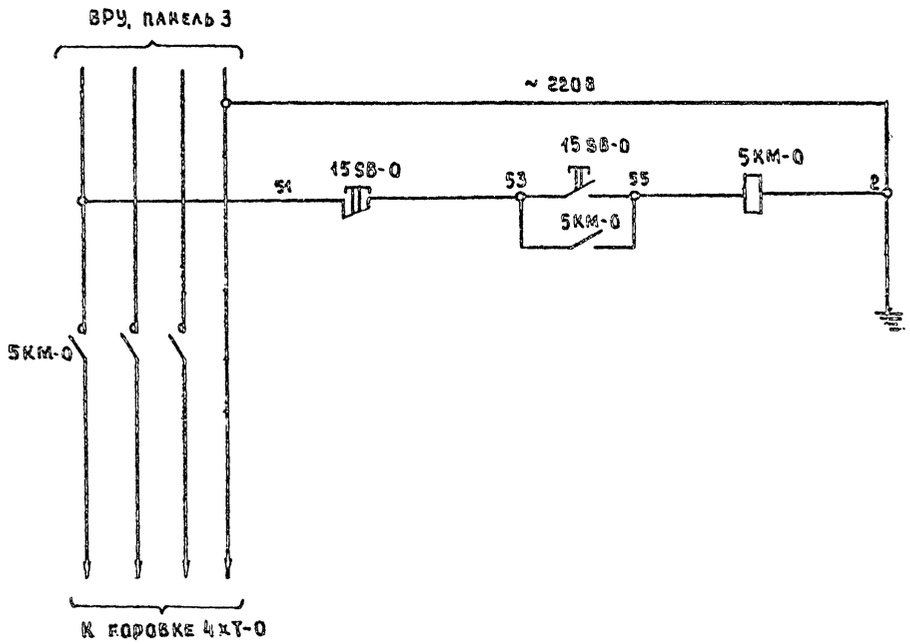


## Перечень элементов

| Позиционное обозначение | Наименование | Кол. | Примечание |
|---|---|---|---|
| | Электрощитовая | | |
| 5КМ-0 | Пускатель ПМЕ-121У3 10А ~ 220В | 1 | |
| | Помещение администратора | | |
| 1598-0 | Пост кнопочный ПКЕ-212-2У3 ~ 220В | 1 | |

Инв. № подл. | Подпись и дата | Взам. инв. №

| | | | |
|---|---|---|---|
| Привязан | | | |
| Нач. отд. | Зуйков | | |
| Н. контр. | Гайсина | | |
| ГИП | Кудренко | | |
| Вед. инж. | Смыркова | | |

264-12-249.85 ЭО

Клуб/стены кирпичные/ на 425 посетителей / зал на 300 мест/

Стадия: Р | Лист: 17 | Листов:

Электроосвещение. Питание и управление рекламой и иллюминацией. Схемы принципиальные.

ЦНИИЭП им. Б. С. Мезенцева

21421-06

А2

Типовой проект 264-12-249.85 Альбом VI ч.1

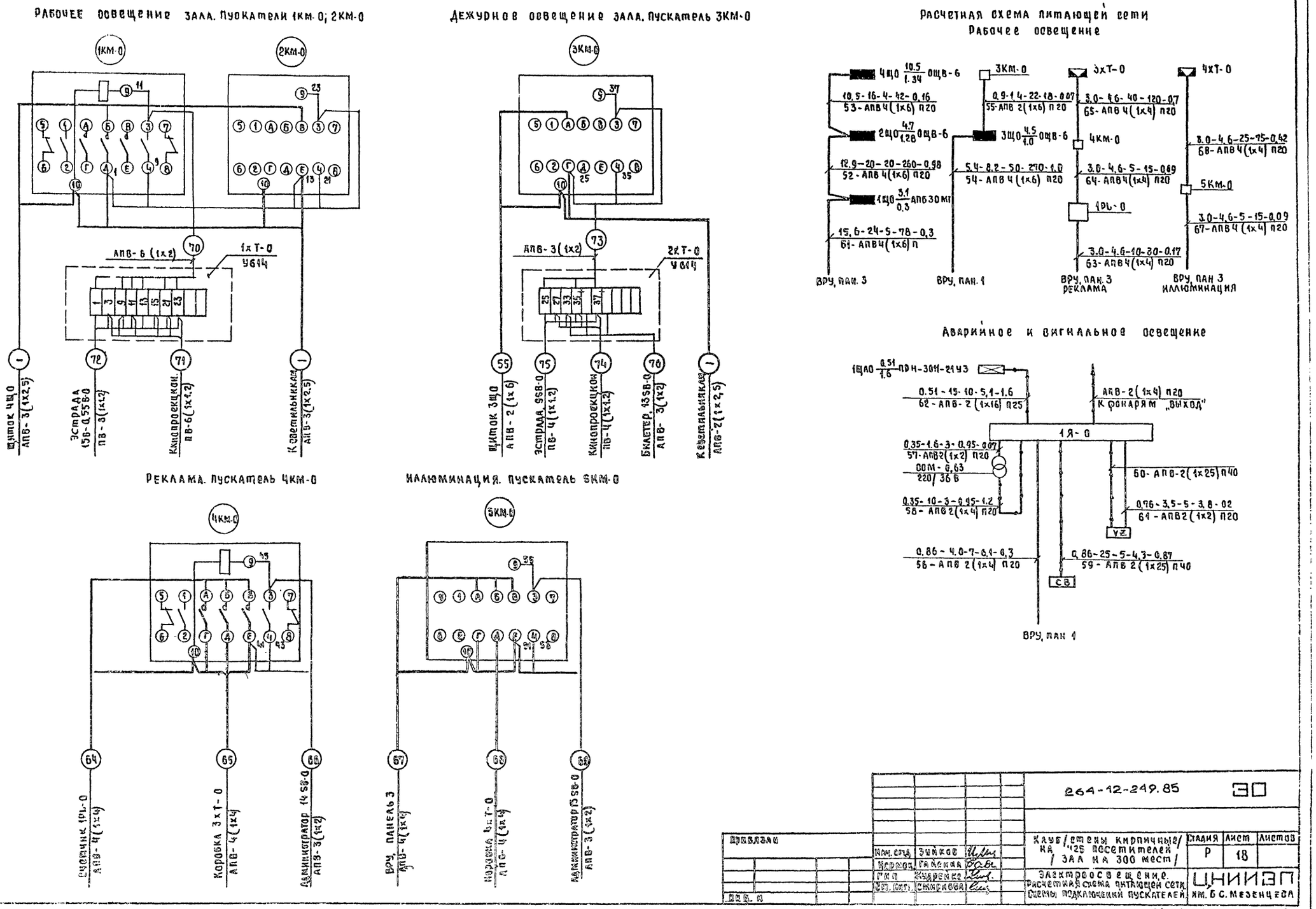


| | | | | | | | |
|---|---|---|---|---|---|---|---|
| Инв. № подл. | Подпись и дата | Взам. инв. № | | | | | |

Привязан

Инв. №

| | | | | | |
|---|---|---|---|---|---|
| Нач. отд. | Зайков | | 264-12-249.85 | | ЭО |
| Нормоц. | Гайсина | | Клуб/стены кирпичные/ на 125 посетителей / зал на 300 мест / | Стадия | Лист | Листов |
| Гип | Жудрейко | | | Р | 18 | |
| Ст. инж. | Смирнова | | Электроосвещение. Расчетная схема питающей сети. Схемы подключений пускателей. | ЦНИИЭП им. Б.С. Мезенцева | | |

21421-06

А2

Типовой проект 264-12-249.85 Альбом VI часть 1

## Таблица распределения линий освещения эстрады

| №№ линий | Наименование потребителей | Цвет | Аппаратура: тип | Аппаратура: кол. | Мощность кВт: одной точки | Мощность кВт: всех точек | Примечание |
|---|---|---|---|---|---|---|---|
| | **А. Постановочное освещение (стационарное)** | | | | | | |
| 21 | Верхнее освещение эстрады 1 ряд | К | СВТГ-0,5 | 8 | 0,5 | 4,0 | |
| 22 | ——— ——— | С | —"— | 8 | 0,5 | 4,0 | |
| 23 | ——— ——— | Б | —"— | 8 | 0,5 | 4,0 | |
| 24 | Верхнее освещение эстрады 2 ряд | К | СВТГ-0,5 | 8 | 0,5 | 4,0 | |
| 25 | ——— " ——— | С | —"— | 8 | 0,5 | 4,0 | |
| 26 | ——— " ——— | Б | —"— | 8 | 0,5 | 4,0 | |
| 27 | Боковое освещение эстрады левое | У | ПРТЛ-1кл | 4 | 1,0 | 4,0 | |
| 28 | Боковое освещение эстрады правое | У | ПРТЛ-1кл | 4 | 1,0 | 4,0 | |
| | | | | Итого: | | 32 кВт | |
| | **Б. Постановочное освещение (переносное)** | | | | | | |
| 29 | Планшет эстрады левый | У | УСРП-43 | 3 | 0,3 | 3,6 | |
| | | | НП-05 | 3 | 0,5 | 1,5 | |
| | | | ПР-05-150М | 2 | 0,5 | 1,0 | |
| | | | ПР-05-115М | 2 | 0,5 | 1,0 | |
| | | | СВТУ-04 | 1 | 0,4 | 0,4 | |
| 30 | Планшет эстрады правый | У | УСРП-43 | 3 | 0,3 | 3,6 | |
| | | | НП-05 | 3 | 0,5 | 1,5 | |
| | | | ПР-05-150М | 2 | 0,5 | 1,0 | |
| | | | ПР-05-115М | 2 | 0,5 | 1,0 | |
| | | | СВТУ-04 | 1 | 0,4 | 0,4 | |
| | | | | Итого: | | 15 кВт | |
| | **В. Рабочее освещение эстрады** | | | | | | |
| 31 | Планшет эстрады левый | Б | НСП09 | 3 | 0,2 | 0,6 | |
| 32 | Планшет эстрады правый | Б | НСП09 | 3 | 0,2 | 0,6 | |
| | | | | Итого: | | 1,2 кВт | |
| | **Г. Силовые включения** | | | | | | |
| 33 | Планшет эстрады | | Аппаратура включается через РШ-30 | | 3,0 | 3,0 | |
| | | | | Итого: | | 3 кВт | |

Установленная мощность электроприемников составляет $P_{уст} = 51,2$ кВт

Расчетная мощность определяется по установленной мощности с учетом следующих коэффициентов спроса: $K_c$ пост. стац $= 0,7$; $K_c$ пост. перен. $= 0,2$; $K_c$ сил. вкл. $= 0,2$; $K_c$ раб. осв. $= 1,0$; $P_{расч} = 27,2$ кВт; $J_{расч} = 41,3$ кВт

## План расположения светотехнического оборудования

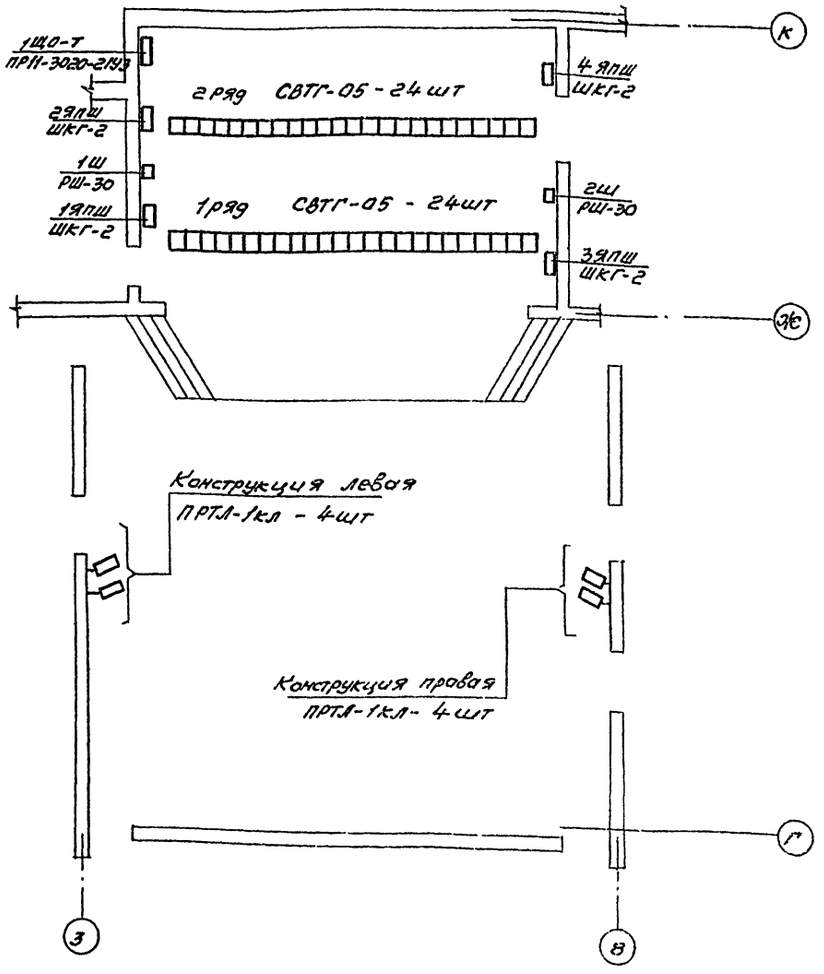


Инв. № подл. | Подпись и дата | Взам. инв. №

Привязан:

Инв. №

| | | |
|---|---|---|
| Нач. отд. | Зуйков | |
| Н. контр. | Гайсина | |
| Гип | Кудрейко | |
| Рук. гр. | Алионене | |

264-12-249.85 ЭО

Клуб (стены кирпичные) на 425 посетителей (зал на 300 мест)

Стадия: Р | Лист: 19 | Листов:

Постановочное освещение. Таблица распределения линий освещения эстрады. План расположения светотехнич. оборудов.

ЦНИИЭП им. Б.С. Мезенцева

21421-06

формат А2

Типовой проект 264-12-249.85 Альбом VI часть 1

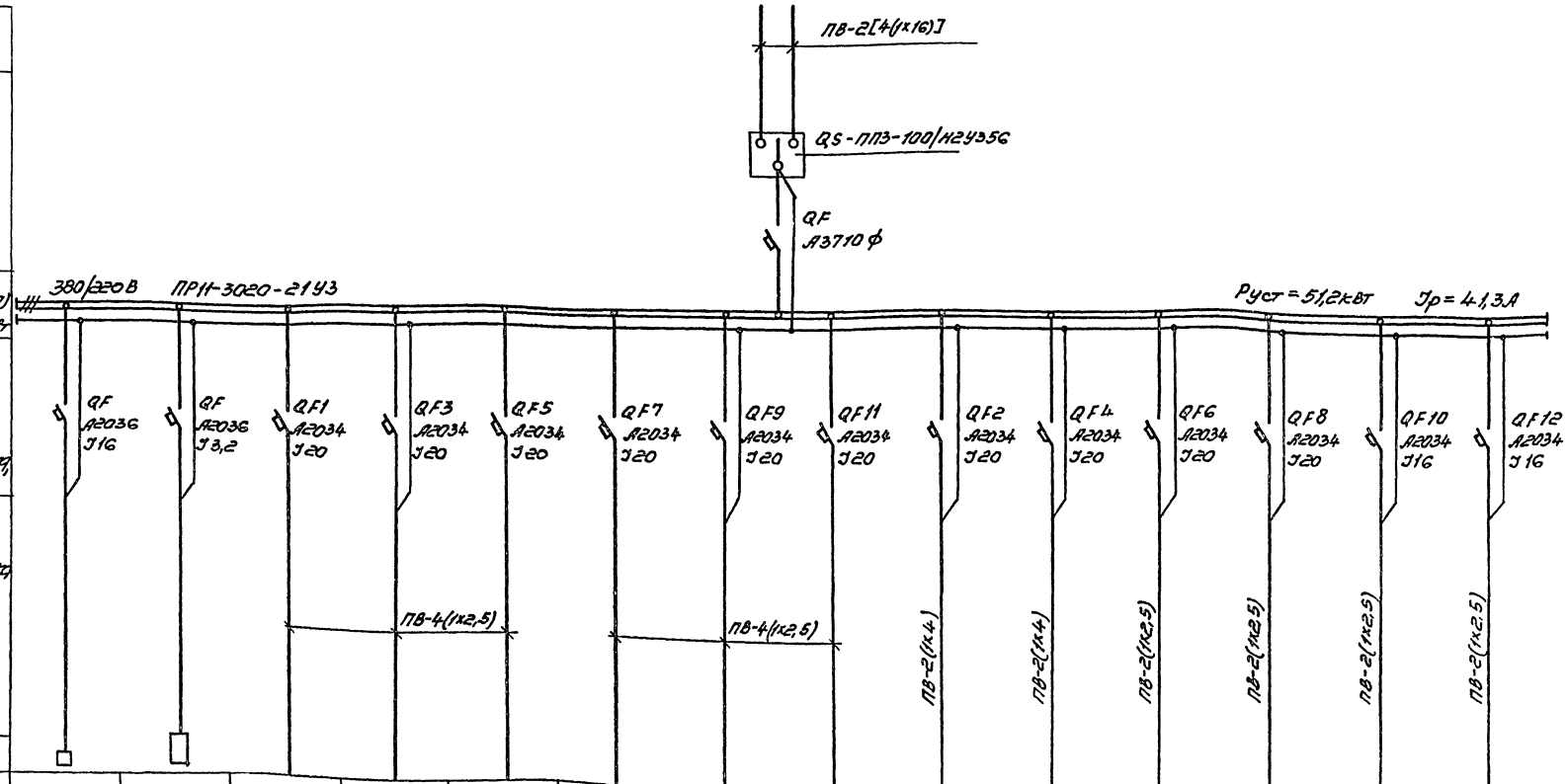


| Данные питающей сети | | |
|---|---|---|
| Шинопровод, распределительный пункт | Аппарат ввода | тип Jн А Расцепитель, А |
| | Тип, напряжение сечение (шинопровода) Расчетный ток, А Установл. мощность, кВт | |
| | Аппарат отходящей линии | тип Jн. А Расцепитель или плавкая вставка, А |
| Марка и сечение проводника | Маркировка или длина участка сети | |

| Электроприемники | | | | | | | | | | | | | | |
|---|---|---|---|---|---|---|---|---|---|---|---|---|---|---|
| Условное обозначение по плану | | | | | | | | | | | | | | |
| Номер по плану | 33 | 34 | 21 | 22 | 23 | 24 | 25 | 26 | 27 | 28 | 29 | 30 | 31 | 32 |
| Номинальная мощность, кВт | 3,0 | 0,6 | 4 | 4 | 4 | 4 | 4 | 4 | 4,0 | 4,0 | 3,0 | 3,0 | 0,6 | 0,6 |
| Наименование механизма по плану | Планшет силовое включение | Антрактно-раздвижной занавес | Верхнее освещение эстрады | | | | | | Боковое освещение | | Переносное освещение | | Рабочее освещение эстрады | |
| | | | 1 ряд | | | 2 ряд | | | Конструкция левая | Конструкция правая | Планшет левый | Планшет правый | Планшет левый | Планшет правый |

| | | | | |
|---|---|---|---|---|
| Нач. отд. | Зуйков | | Клуб (стены кирпичные) на 425 посетителей (зал Н-300 мест) | Стадия: Р; Лист: 20; Листов: |
| Н. конт. | Гайсина | | | |
| ГИП | Кудрейко | | Постановочное освещение. 1ЩО-Т. Схема принципиальная однолинейная. | ЦНИИЭП им. Б.С. Мезенцева |
| Рук. гр. | Алианене | | | |

Привязан:

Инв. N

Инв. N подл. | Подпись и дата | Взам. инв. N

264-12-249.85 ЭО

21421-06

Формат А2

Типовой проект 264-12-249.85 Альбом VI часть 1

## Верхнее освещение эстрады

1 ряд

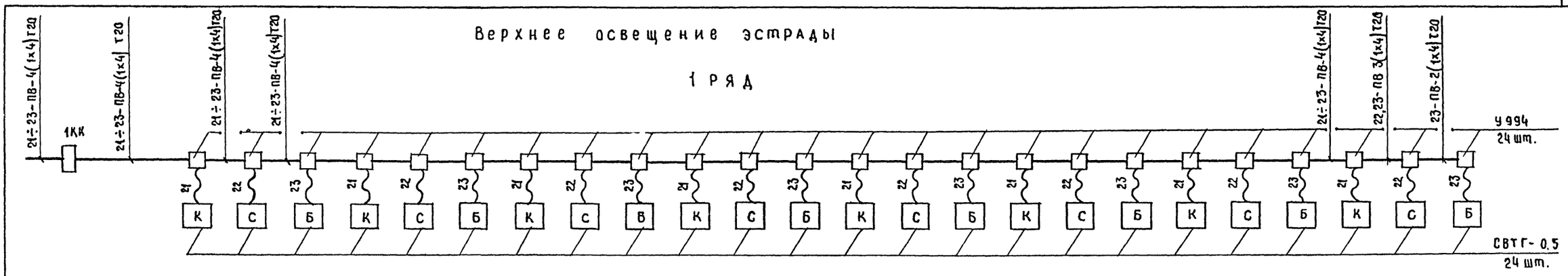


2 ряд

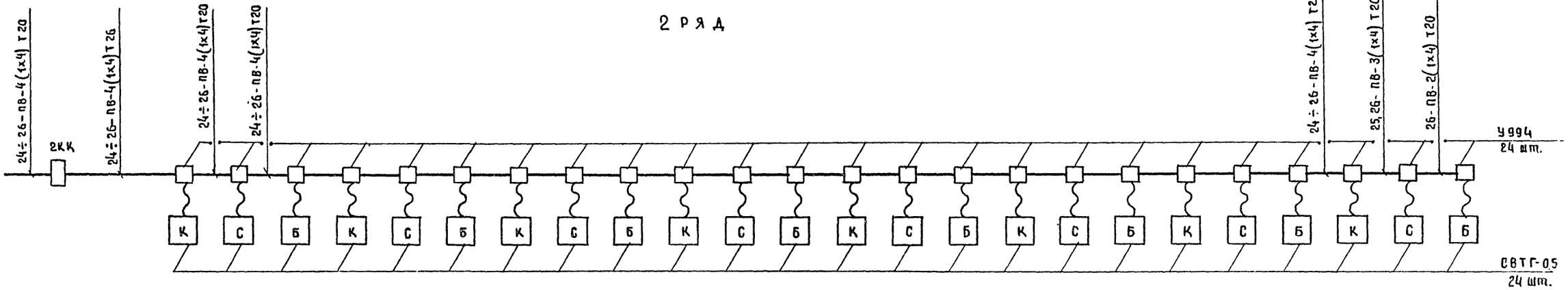


## Рабочее и аварийное освещение эстрады

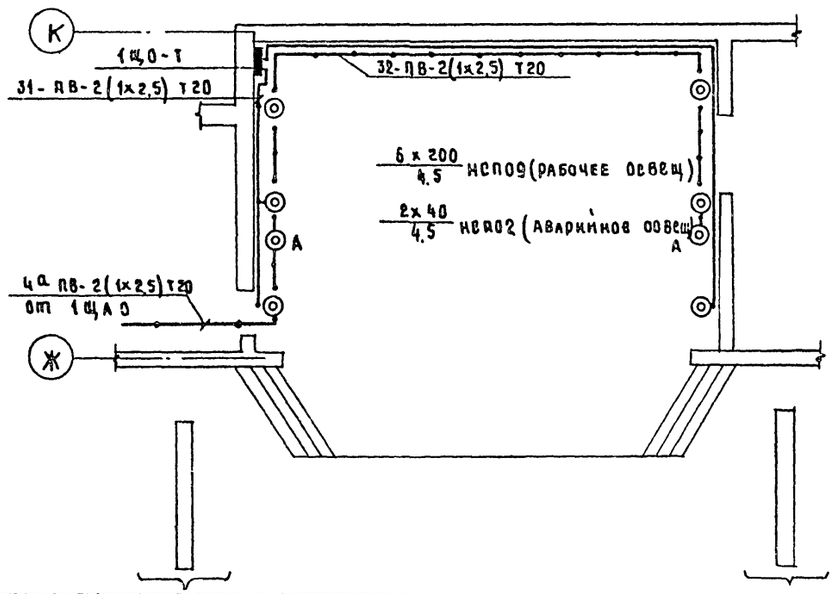


Инв. № подл. | Подпись и дата | Взам. инв. №

| | | | | | |
|---|---|---|---|---|---|
| Привязан | | | | 264-12-249.85 ЭО | |
| Инв. № | | | | | |
| | Нач. отд. | Зуйков | | Клуб / стены кирпичные / на 425 посетителей / зал на 300 мест | Стадия: Р; Лист: 21; Листов: |
| | Нормок | Гайсина | | | |
| | ГИП | Кудрейко | | Постановочное освещение. Верхнее рабочее и аварийное освещение эстрады. Групповые сети. | ЦНИИЭП им. Б.С. Мезенцева |
| | Рук. гр. | Алисиенр | | | |

21421-06 А2

Типовой проект 264-12-249.85 Альбом VI часть 1

## Схема принципиальная

ШУ 5402-0382Б

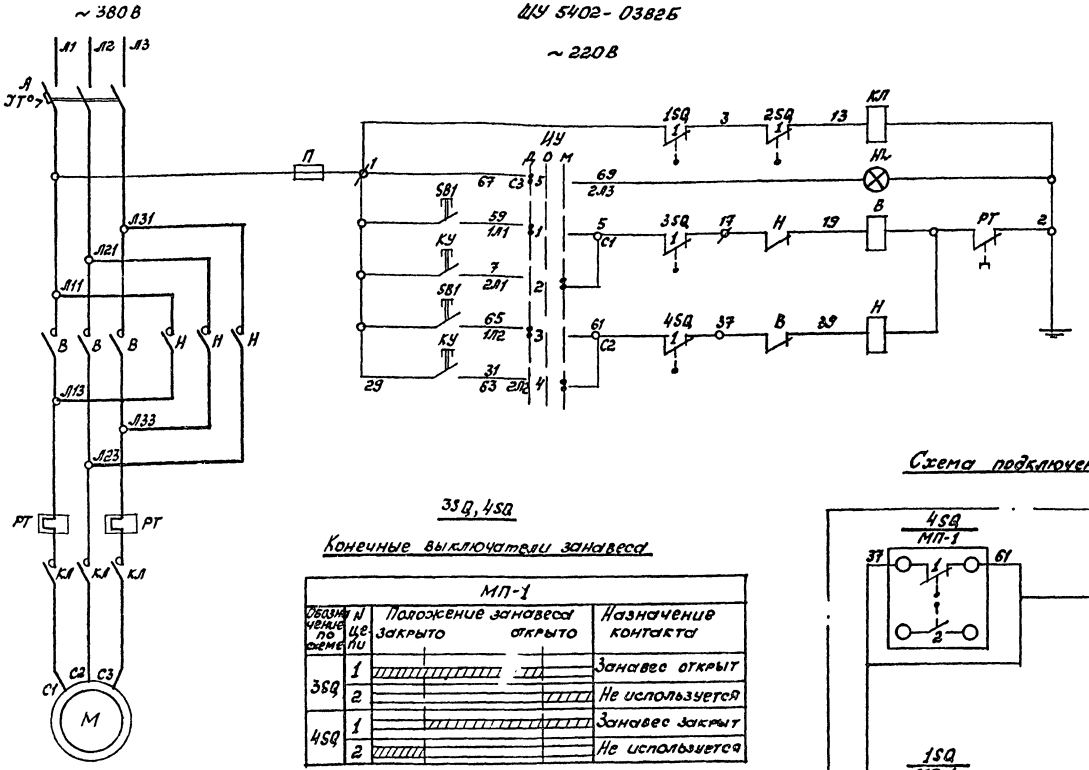


## Перечень элементов

| Позиционное обозначение | Наименование | Кол. | Примечание |
|---|---|---|---|
| | **Лебедка** | | |
| М | Двигатель АОЛ2-11-4; 0,6кВт, 380В, 1350об/м | 1 | |
| 1SQ÷4SQ | Выключатель МП-1 | 4 | |
| | **Шкаф ШУ 5402-0382Б (1ШУ-П)** | | |
| А | Выключатель АК63-3мг, Jр-2А | 1 | |
| В-Н | Пускатель ПМЕ-114, н.э.-1,6А, ~220В | 1 | |
| П | Предохранитель ПРС-6-П, Jпл.вст.-6,3А | 1 | |
| ИУ | Переключатель ПП3-10/Н2, 6А, 380В | 1 | |
| КУ | Кнопка КСГ1-13 | 1 | |
| КЛ | Пускатель ПМЕ-121У3 | 1 | Установить дополнительно |
| | **Кинопроекционная (ПКУ 15-21.131-40У3)** | | |
| HL | Арматура АЕР1231У1 | 1 | Странсформатором 220/24В |
| SB1 | Кнопка, черный штифт | 2 | |

## 3SQ, 4SQ

### Конечные выключатели занавеса

| МП-1 | | | |
|---|---|---|---|
| Обозначение по схеме | N цепи | Положение занавеса: закрыто / открыто | Назначение контакта |
| 3SQ | 1 | | Занавес открыт |
| | 2 | | Не используется |
| 4SQ | 1 | | Занавес закрыт |
| | 2 | | Не используется |

## Схема подключений

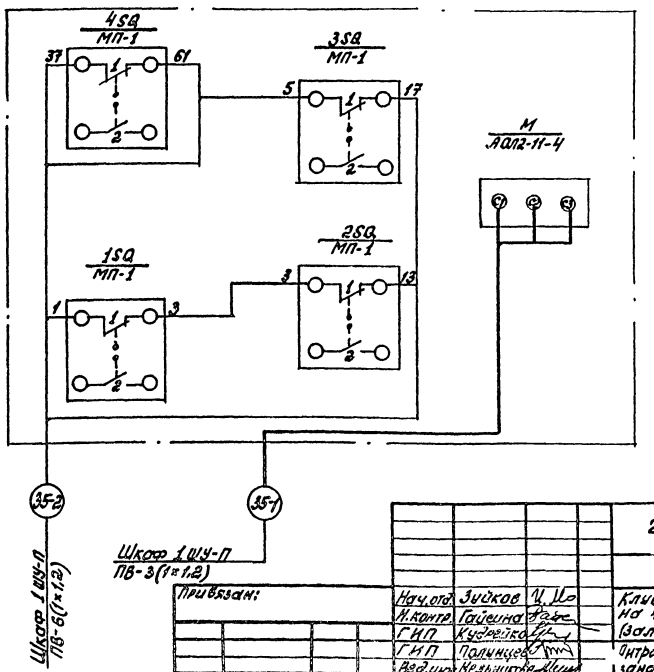


## ИУ

### Избиратель управления

| ПП3-10/Н2 | | | | |
|---|---|---|---|---|
| Обозначение цепи | NN контактов | Дистан. | 0 | Местное |
| 1 | С1-1Л1 | X | | |
| 2 | С1-2Л1 | | | X |
| 3 | С2-1Л2 | X | | |
| 4 | С2-2Л2 | | | X |
| 5 | С3-1Л3 | X | | |
| 6 | С3-2Л3 | | | X* |

* не используется

## 1SQ, 2SQ

### Аварийные выключатели конечные

| МП-1 | | | |
|---|---|---|---|
| Обозначение по схеме | N цепи | Положение занавеса: закрыто / открыто | Назначение контакта |
| 1SQ | 1 | | Занавес открыт |
| | 2 | | Не используется |
| 2SQ | 1 | | Занавес закрыт |
| | 2 | | Не используется |

| | | | | |
|---|---|---|---|---|
| Нач.отд. | Зуйков | | Клуб (сп. зны кирпичные) на 425 посетителей (зал на 300 мест) | Стадия: Р; Лист: 22; Листов: |
| М.контр. | Гайсина | | | |
| ГИП | Кудрейко | | | |
| ГИП | Полунцев | | Антрактно-раздвижной занавес. Схемы принципиальная и подключений. | ЦНИИЭП им. Б.С. Мезенцева |
| Вед.инж. | Кельников | | | |

264-12-249.85 ЭО

Привязан:

Инв.№

Инв.№ подл. | Подп. и дата | Взам. инв.№

21421-06 формат А2

# Шкаф 1ШУ-П
## Схема подключений

Вид спереди

Дверца (вид сзади)

Установить на правой боковой стенке шкафа

Кинопроекционная

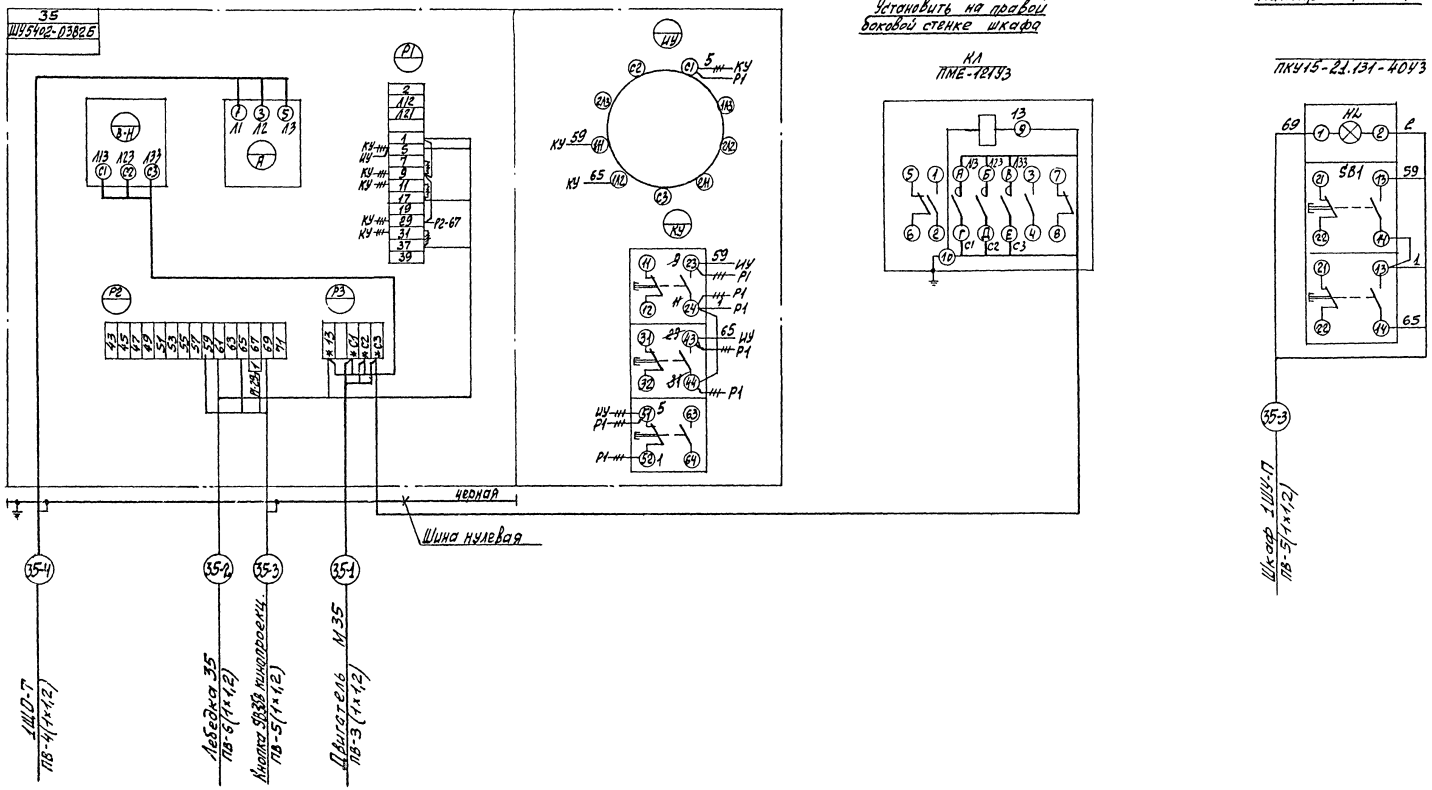


Привязан:

Инв.№

| | | | |
|---|---|---|---|
| Нач.отд. | Зуйков | | |
| Н.контр. | Гайсина | | |
| ГИП | Кудрейко | | |
| ГИП | Полунцев | | |
| Вед.инж. | Чельчиков | | |

264-12-249.85 ЭО

Клуб (стены кирпичные) на 425 посетителей

Стадия Р | Лист 23 | Листов

Шкаф 1ШУ-П. Схема подключений. Эскиз кнопочн. поста ПКУ15-22.131-40УЗ

ЦНИИЭП им. Б.С. Мезенцева

9491-06 ф А2

| № кабеля провода или трубы | Трасса: начало | Трасса: конец | Проходы: через трубы | Проходы: через ящики протяжки | Трубы: расчетная длина, м | Трубы: условный проход, мм | Кабели, провода: по проекту: марка | по проекту: число жил и сечение | по проекту: расчетная длина +6%, м | Проложено: марка | Проложено: число жил и сечение | Проложено: длина, м |
|---|---|---|---|---|---|---|---|---|---|---|---|---|
| 1 | 2 | 3 | 4 | 5 | 6 | 7 | 8 | 9 | 10 | 11 | 12 | 13 |
| | | | | | | | | | | | | |
| | | Силовое электрооборудование | | | | | | | | | | |
| 1-1 | ШКАФ 1ШУ-С | Двигатель М1 | П1 1 | КП | 5 | 25 | АПВ | 4(1х2,0) | 28 | | | |
| | | | | | | | ПВ1 | 4(1х1,5) | 8 | | | |
| 1-2 | ШКАФ 1ШУ-С | штепсельн. разъем | П1-1 | | — | 25 | ПВ1 | 5(1х1,5) | 45 | | | |
| | | ЗАДВИЖ.1 | | | | | | | | | | |
| 2-1 | ШКАФ 2ШУ-С | Двигатель М2 | П2-1 | КП | 5 | 20 | АПВ | 4(1х2,0) | 28 | | | |
| | | | | | | | ПВ1 | 4(1х1,5) | 8 | | | |
| 2-2 | ШКАФ 2ШУ-С | Соед. кор. К3СКМ1 | П2-2 | | 5 | 20 | АПВ | 9(1х2,0) | 81 | | | |
| 3-1 | ШКАФ 3ШУ-С | Двигатель М3 | П3-1 | КП | 11 | 20 | АПВ | 4(1х2,0) | 56 | | | |
| | | | | | | | ПВ1 | 4(1х1,5) | 8 | | | |
| 3-2 | ШКАФ 3ШУ-С | Щит управления | П3-2 | | 12 | 20 | АПВ | 5(1х2,0) | 225 | | | |
| | | | П5-3 | 1ЯП | — | 25 | | | | | | |
| 3-3 | ШКАФ 3ШУ-С | Соед. кор. П2СКМ1 | П3-3 | | 15 | 20 | АПВ | 5(1х2,0) | 100 | | | |
| 4-1 | ШКАФ 4ШУ-С | Двигатель М4 | П4-1 | КП | 9 | 20 | АПВ | 3(1х6)+ | 36 | | | |
| | | | | | | | | 1х4 | 12 | | | |
| | | | | | | | ПВ1 | 3(1х4)+ | 6 | | | |
| | | | | | | | | 1х2,5 | 2 | | | |
| 4-2 | ШКАФ 4ШУ-С | Щит П1 | П4-2 | | 8 | 20 | АПВ | 5(1х2,0) | 60 | | | |
| 5-1 | ШКАФ 5ШУ-С | Пакет. выка. SA5 | П5-1 | | 18 | 20 | АПВ | 4(1х2,0) | 88 | | | |
| 5-2 | Пакетн. выка. SA5 | Эл. обогрев. ЕК5 | П5-2 | | 2 | 20 | АПВ | 4(1х2,0) | 16 | | | |
| 5-3 | ШКАФ 5ШУ-С | Щит управления | П5-3 | 1.2ЯП | 25 | 25 | АПВ | 9(1х2,0) | 270 | | | |
| 6-1 | ШКАФ 5ШУ-С | Пакет. выка. SA6 | П6-1 | | 18 | 20 | АПВ | 4(1х2,0) | 88 | | | |
| 6-2 | Пакетн. выка. SA6 | Эл. обогрев. ЕК6 | П6-2 | | 2 | 20 | АПВ | 4(1х2,0) | 16 | | | |
| 7-1 | ШКАФ 6ШУ-С | Двигатель М7 | П7-1 | КП | 10 | 20 | АПВ | 4(1х2,0) | 52 | | | |
| | | | | | | | ПВ1 | 4(1х1,5) | 8 | | | |
| 7-2 | ШКАФ 6ШУ-С | Щит управления | П7-2 | 2ЯП | 15 | 20 | АПВ | 4(1х2,0) | 80 | | | |
| 8-1 | ШКАФ 7ШУ-С | Двигатель М8 | П8-1 | КП | 10 | 20 | АПВ | 4(1х2,0) | 52 | | | |
| | | | | | | | ПВ1 | 4(1х1,5) | 8 | | | |
| 8-2 | ШКАФ 7ШУ-С | Щит У1 | П8-2 | | 5 | 20 | АПВ | 5(1х2,0) | 45 | | | |
| 10-1 | ШКАФ 8ШУ-С | Двигатель М10 | П10-1 | КП | 5 | 20 | АПВ | 4(1х2,0) | 32 | | | |
| | | | | | | | ПВ1 | 4(1х1,5) | 8 | | | |
| 10-2 | ШКАФ 8ШУ-С | Пост. управ. SB10 | П10-2 | | 15 | 20 | АПВ | 5(1х2,0) | 100 | | | |
| 10-3 | ШКАФ 8ШУ-С | Соед. кор. ПОСКМ1 | П10-3 | | 8 | 20 | АПВ | 4(1х2,0) | 48 | | | |
| 11-1 | ШКАФ 8ШУ-С | Двигатель М11 | П11-1 | КП | 5 | 20 | АПВ | 4(1х2,0) | 32 | | | |
| | | | | | | | ПВ1 | 4(1х1,5) | 8 | | | |
| 11-2 | ШКАФ 8ШУ-С | Пост управл SB11 | П11-2 | | 15 | 20 | АПВ | 5(1х2,0) | 100 | | | |
| 13-1 | ШКАФ 9ШУ-С | Двигатель М13 | Т13-1 | КП | 5 | 20 | АПВ | 4(1х2,0) | 36 | | | |
| | | | | | | | ПВ1 | 4(1х1,5) | 8 | | | |
| 13-2 | ШКАФ 9ШУ-С | Пост управ. SB13 | Т13-2 | | 15 | 20 | АПВ | 5(1х2,0) | 100 | | | |
| 13-3 | ШКАФ 9ШУ-С | Соед. кор. УЗСКМ1 | Т13-3 | | 5 | 20 | АПВ | 7(1х2,0) | 63 | | | |
| 14-1 | ШКАФ 10ШУ-С | Двигатель М14 | П14-1 | КП | 5 | 20 | АПВ | 4(1х2,0) | 36 | | | |
| | | | | | | | ПВ1 | 4(1х1,5) | 8 | | | |
| 14-2 | ШКАФ 10ШУ-С | Щит управления | П14-2 | 3,5,6ЯП | 45 | 20 | АПВ | 7(1х2,0) | 280 | | | |
| | | | | 1и1,2ЯП | | | | | | | | |

| 1 | 2 | 3 | 4 | 5 | 6 | 7 | 8 | 9 | 10 | 11 | 12 | 13 |
|---|---|---|---|---|---|---|---|---|---|---|---|---|
| 15 1 | ШКАФ 10ШУ-С | Двигатель М15 | П15-1 | КП | 5 | 20 | АПВ | 4(1х2,0) | 36 | | | |
| | | | | | | | ПВ1 | 4(1х1,5) | 8 | | | |
| 16 1 | ШКАФ 11ШУ-С | Двигатель М16 | П16-1 | КП | 5 | 20 | АПВ | 4(1х2,0) | 32 | | | |
| | | | | | | | ПВ1 | 4(1х1,5) | 8 | | | |
| 16 2 | ШКАФ 11ШУ-С | Пост управл. SB16 | П16-2 | | 25 | 20 | АПВ | 5(1х2,0) | 150 | | | |
| 16 3 | ШКАФ 11ШУ-С | К исполнит. механизм | П16-3 | | 10 | 20 | АПВ | 4(1х2,0) | 60 | | | |
| 17 1 | ШКАФ 11ШУ-С | Двигатель М17 | П17-1 | КП | 6 | 20 | АПВ | 4(1х2,0) | 32 | | | |
| | | | | | | | ПВ1 | 4(1х1,5) | 8 | | | |
| | | Освещение эстрады | | | | | | | | | | |
| 21 | Планшет 1ЩО-Т | К светильникам Верх. освещен. 1 ряд | Т21 | | 15 | 20 | ПВ | 4(1х2,5) | 80 | | | |
| 23 | | | | | | | | | | | | |
| 24 | Планшет 1ЩО-Т | К светильникам Верх. освещен. 2 ряд | Т22 | | 10 | 20 | ПВ | 4(1х2,5) | 60 | | | |
| 25 | | | | | | | | | | | | |
| 27 | Планшет 1ЩО-Т | Конструкция для установки промеж. лев. | Т23 | | 20 | 20 | ПВ | 2(1х4) | 50 | | | |
| 28 | Планшет 1ЩО-Т | Конструкция для установки промеж. прав | Т24 | | 25 | 20 | ПВ | 2(1х4) | 60 | | | |
| 29 | Планшет 1ЩО-Т | Планшет лев. 2ЯПШ | Т25 | | 5 | 20 | ПВ | 2(1х2,5) | 16 | | | |
| 29 | Планшет лев. 2ЯПШ | Планшет лев. 1ЯПШ | Т26 | | 7 | 20 | ПВ | 2(1х2,5) | 20 | | | |
| 30 | Планшет 1ЩО-Т | Планшет прав 4ЯПШ | Т27 | | 14 | 20 | ПВ | 2(1х2,5) | 36 | | | |
| 30 | Планшет прав. 4ЯПШ | Планшет прав. 3ЯПШ | Т28 | | 7 | 20 | ПВ | 4(1х2,5) | 20 | | | |
| 33 | Планшет 1ЩО-Т | Планшет 1Ш | Т29 | | 5 | 20 | ПВ | 4(1х2,5) | 32 | | | |
| 33 | Планшет 1Ш | Планшет 2Ш | Т30 | | 16 | 20 | ПВ | 4(1х2,5) | 80 | | | |
| | | 35-Антрактно-раздвижной занавес | | | | | | | | | | |
| 35 1 | ШКАФ 1ШУ-П | Двигатель-35М | Т35.1 | КП | 6 | 20 | ПВ | 3(1х1,2) | 30 | | | |
| 35 2 | ШКАФ 1ШУ-П | Лебедка-35 | Т35.1 | | — | 20 | ПВ | 6(1х1,2) | 60 | | | |
| 35 3 | ШКАФ 1ШУ-П | Кнопка SB35B Кинопроекционной | Т35.3 | 3,5ЯП КП | 30 | 20 | ПВ | 5(1х1,2) | 175 | | | |
| 35 4 | 1ЩО-Т | ШКАФ 1ШУ-П | Т35-4 | | 8 | 20 | ПВ | 4(1х1,2) | 48 | | | |
| | | Освещение здания | | | | | | | | | | |
| 51 | ВРУ панель 3 | 1ЩО | П51 | | 5 | 20 | АПВ | 4(1х6) | 40 | | | |
| 52 | 1ЩО | 2ЩО | П52 | 6,3ЯП | 27 | 20 | АПВ | 4(1х6) | 132 | | | |
| 53 | 2ЩО | 4ЩО | П53 | | 4 | 20 | АПВ | 4(1х6) | 28 | | | |
| 54 | ВРУ ПАНЕЛЬ1 | 3ЩО | П54 | 1а,ЯП 1,2ЯП | 50 | 20 | АПВ | 4(1х6) | 240 | | | |
| 55 | 3ЩО | 3КМО | Т55 | | 22 | 20 | АПВ | 2(1х6) | 52 | | | |
| 56 | ВРУ ПАНЕЛЬ1 | 1Я-О | П56 | | 5 | 20 | АПВ | 2(1х4) | 20 | | | |

Инв. № подл. | Подпись и дата | Взам. инв. №

| | | | |
|---|---|---|---|
| Привязан | | | |
| Инв. № | Нач.отд. | Зуйков | |
| | Нормок. | Гайсина | |
| | ГИП | Кудренко | |
| | ГИП | Гальман | |
| | Рук.груп. | Коскрова | |

264-12-249.85 ЭО

Клуб/стены кирпичные/ на 425 посетителей /зал на 300 мест/

Трубно-кабельный журнал начала

| Стадия | Лист | Листов |
|---|---|---|
| Р | 24 | |

ЦНИИЭП им. Б.С. Мезенцева

21421-06 А2

Типовой проект 264-12-249.85 Альбом VI часть 1

| № кабеля провода или трубы | Трасса: Начало | Трасса: Конец | Проходы: через трубы | Проходы: через ящики, протяжки | Трубы: расчетная длина, м | Трубы: условный проход, мм | Кабели, провода по проекту: марка | Кабели, провода по проекту: число жил и сечение | Кабели, провода по проекту: расчетная длина +6% м | Проложено: марка | Проложено: число жил и сечение | Проложено: длина м |
|---|---|---|---|---|---|---|---|---|---|---|---|---|
| 1 | 2 | 3 | 4 | 5 | 6 | 7 | 8 | 9 | 10 | 11 | 12 | 13 |
| 57 | 1Я-0 | тр-тор | п57 | | 5 | 20 | АПВ | 2(1х2) | 16 | | | |
| 58 | тр-тор | 1Я-0 | п58 | | 5 | 20 | АПВ | 2(1х4) | 16 | | | |
| 59 | 1Я-0 | СВ | п59 | | 5 | 40 | АПВ | 2(1х25) | 16 | | | |
| 60 | 1Я-0 | УЗ | п60 | | 10 | 40 | АПВ | 2(1х25) | 30 | | | |
| 61 | 1Я-0 | VL | п61 | | 10 | 20 | АПВ | 2(1х2) | 30 | | | |
| 62 | 1Я-0 | 1ЩАО | п62 | | 10 | 25 | АПВ | 2(1х16) | 30 | | | |
| 63 | ВРУ панель 3 | 1PL | п63 | | 3 | 20 | АПВ | 4(1х4) | 40 | | | |
| 64 | 1PL | УКМ-0 | п64 | | 10 | 20 | АПВ | 1(1х4) | 60 | | | |
| 65 | 4КМ0 | 3хТ-0 | п65 | 1а,1,2ЯП | 40 | 20 | АПВ | 4(1х4) | 200 | | | |
| 66 | 4КМ0 | 14SВ-0 | п66 | 1а | 40 | 20 | АПВ | 3(1х2) | 200 | | | |
| | | | | 1,2ЯП | | | | | | | | |
| 67 | ВРУ панель 3 | 5КМ0 | п67 | | 10 | 20 | АПВ | 4(1х4) | 60 | | | |
| 68 | 5КМ-0 | УхТ-0 | п68 | 6,3,5ЯП | 25 | 20 | АПВ | 4(1х4) | 120 | | | |
| 69 | 5КМ-0 | 14SВ-0, 15SВ-0 | п69 | 1а,ЯП | 40 | 20 | АПВ | 3(1х2) | 60 | | | |
| | | | | 1,2ЯП | | | | | | | | |
| 71 | 1хТ-0 | Кинопроекционная ПДУ | п71 | КП | 5 | 20 | АПВ | 6(1х2,0) | 48 | | | |
| | | | т71 | | 15 | 20 | ПВ | 6(1х1,2) | 108 | | | |
| 72 | 1хТ-0 | Эстрада 1SВ-0 5SВ-0 | т72 | | 25 | 20 | ПВ | 8(1х1,2) | 240 | | | |
| 73 | 3КМ-0 | Коробка 2хТ-0 | п73 | | 3 | 20 | АПВ | 3(1х2) | 36 | | | |
| 74 | Коробка 2хТ-0 | Кинопроекционная ПДУ | п74 | КП | 5 | 20 | АПВ | 4(1х2) | 32 | | | |
| | | | т74 | | 15 | 20 | ПВ | 4(1х1,2) | 36 | | | |
| 75 | Коробка 2хТ-0 | Эстрада 9SВ-0 | т75 | | 25 | 20 | ПВ | 4(1х1,2) | 120 | | | |
| 76 | Коробка 2хТ-0 | Билетер 13SВ0 | т76 | | 15 | 20 | АПВ | 3(1х2) | 90 | | | |
| | | Питающая сеть | | | | | | | | | | |
| 100 | ВРУ панель | Щит управления | п100 | 1а,1,2ЯП | 50 | 20 | АПВ | 3(1х2,5) | 180 | | | |
| 101 | ВРУ панель 1 | ШКАФ 1ШУ-6 | п101 | | 10 | 20 | АПВ | 4(1х2,5) | 72 | | | |
| 102 | ВРУ панель 3 | ШКАФ 2ШУ-6 | п102 | | 25 | 20 | АПВ | 4(1х2,5) | 140 | | | |
| 103 | ВРУ панель 1 | Магнитный пускатель КМ1 | п103 | | 5 | 40 | АПВ | 3(1х16) | 30 | | | |
| | | | | | | | | +1х10 | 10 | | | |
| 104 | Магнитный пускатель КМ1 | ШКАФ 3ШУ-С | п104 | 1а,ЯП | 20 | 40 | АПВ | 3(1х16) | 75 | | | |
| | | | | | | | | +1х10 | 25 | | | |
| 105 | ШКАФ 3ШУ-С | ШКАФ 4ШУ-С | п105 | | 10 | 40 | АПВ | 3(1х16) | 45 | | | |
| | | | | | | | | +1х10 | 15 | | | |
| 106 | ШКАФ 4ШУ-С | ШКАФ 5ШУ-С | п106 | | 10 | 40 | АПВ | 3(1х10) | 45 | | | |
| | | | | | | | | +1х6 | 15 | | | |

| 1 | 2 | 3 | 4 | 5 | 6 | 7 | 8 | 9 | 10 | 11 | 12 | 13 |
|---|---|---|---|---|---|---|---|---|---|---|---|---|
| 107 | ШКАФ 5ШУ-6 | ШКАФ 6ШУ-С | п107 | 1ЯП | 15 | 40 | АПВ | 3(1х10) | 60 | | | |
| | | | | | | | | +1х6 | 20 | | | |
| 108 | ШКАФ 6ШУ-6 | ШКАФ 7ШУ-С | п108 | | 5 | 40 | АПВ | 3(1х10) | 30 | | | |
| | | | | | | | | +1х6 | 10 | | | |
| 109 | ШКАФ 7ШУ-6 | ШКАФ 8ШУ-С | п109 | | 25 | 40 | АПВ | 3(1х10) | 90 | | | |
| | | | | | | | | +1х6 | 30 | | | |
| 110 | Магнитный пускатель КМ1 | Магнитный пускатель КМ2 | п110 | | 5 | 40 | АПВ | 3(1х10) | 30 | | | |
| | | | | | | | | +1х6 | 10 | | | |
| 111 | Магнитный пускатель КМ2 | ШКАФ 10ШУ-С | п111 | 6,3,5ЯП | 22 | 20 | АПВ | 4(1х2,5) | 108 | | | |
| 112 | ШКАФ 10ШУ-С | ШКАФ 9ШУ-С | т112 | | 35 | 20 | АПВ | 4(1х2,5) | 160 | | | |
| 113 | ВРУ панель 1 | Станция пожарн. сигнализации | п113 | 1а,1,2ЯП | 50 | 20 | АПВ | 3(1х2,5) | 180 | | | |
| 114 | ВРУ панель 1 | Кинопроекционная | п114 | 6,3ЯП | 35 | 20 | АПВ | 3(1х4) | 120 | | | |
| | | | | | | | | +(1х2,5 | 40 | | | |
| | | | т114 | 5ЯП.КП | 12 | 20 | ПВ1 | 4(1х1,5) | 60 | | | |
| 115 | ВРУ панель 3 | Выпрямит. блок VZ1 | п115 | 1а,1,2ЯП | 50 | 20 | АПВ | 3(1х2,5) | 180 | | | |
| 116 | Выпрямит. блок VZ1 | Стан. пожарн. сигнал. | п116 | | 5 | 20 | АПВ | 2(1х2,5) | 16 | | | |
| 117 | ВРУ панель 3 | Кинопроекционная | п117 | 6,3ЯП | 35 | 20 | АПВ | 3(1х4) | 120 | | | |
| | | | | | | | | 1 х 2,5 | 40 | | | |
| | | | т117 | 5ЯП.КП | 12 | 20 | ПВ1 | 4(1х1,5) | 60 | | | |
| 118 | Станция пожарн. сигнализации | Пускатель КМ1 | п118 | 1а,1,2ЯП | 50 | 20 | АПВ | 2(1х2,0) | 120 | | | |
| 119 | Пускатель КМ1 | Пускатель КМ2 | п119 | | 5 | 20 | АПВ | 2(1х2,0) | 20 | | | |
| 120 | ШКАФ 1ШУ-С | Клеммник ХТ1 | п120 | | 5 | 20 | АПВ | 2(1х2,0) | 16 | | | |
| 121 | Клеммник ХТ1 | Кнопка SВК3 | п121 | | 25 | 20 | АПВ | 2(1х2,0) | 50 | | | |
| 122 | Кнопка SВК3 | Кнопка SВК11 | п122 | | 4 | 20 | АПВ | 2(1х2,0) | 10 | | | |
| 123 | Кнопка SВК11 | Кнопка SВК19 | п123 | | 4 | 20 | АПВ | 2(1х2,0) | 10 | | | |
| 124 | Клеммник ХТ1 | Кнопка SВК9 | п124 | | 10 | 20 | АПВ | 2(1х2,0) | 22 | | | |
| 125 | Кнопка SВК9 | Кнопка SВК17 | п125 | | 4 | 20 | АПВ | 2(1х2,0) | 10 | | | |
| 126 | Клеммник ХТ1 | Кнопка SВК15 | п126 | 6,3ЯП | 13 | 20 | АПВ | 2(1х2,0) | 100 | | | |
| | | | т126 | | 23 | 20 | | | | | | |
| 127 | Кнопка SВК15 | Кнопка SВК13 | т127 | | 18 | 20 | АПВ | 2(1х2,0) | 40 | | | |
| 128 | Магнит. пускатель КМ2 | ШКАФ 11ШУ-С | п128 | | 30 | 20 | АПВ | 4(1х2,5) | 150 | | | |
| 129 | Клеммник ХТ1 | Кнопка SВК1 | п129 | | 7 | 20 | АПВ | 2(1х2,0) | 20 | | | |
| 130 | Клеммник ХТ1 | Кнопка SВК7 | п130 | | 25 | 20 | АПВ | 2(1х2,0) | 60 | | | |
| 131 | Кнопка SВК7 | Кнопка SВК5 | п131 | | 15 | 20 | АПВ | 2(1х2,0) | 36 | | | |
| 133 | ВРУ панель 1 | Планшет QS | т133 | 6,3ЯП | 25 | 40 | ПВ | 4(1х16) | 140 | | | |
| 134 | ВРУ панель 3 | Планшет QS | т134 | 6,3ЯП | 25 | 40 | ПВ | 4(1х16) | 140 | | | |
| 135 | Планшет QS | 1ШО-Т | | | 5 | 40 | ПВ | 4(1х16) | 32 | | | |

Взам. инв. № | Подпись и дата | Инв. № подл.

привязан

Инв. №

| | | |
|---|---|---|
| Нач. отд. | Зуйков | |
| Нормок. | Гайсина | |
| ГИП | Кудрейко | |
| ГИП | Гильман | |
| Рук. гр. | Косырева | |

264-12-249 85 ЭО

Клуб (стены кирпичные) на 425 посетителей / зал на 300 мест

Трубно-кабельный журнал. Окончание

| Стадия | Лист | Листов |
|---|---|---|
| Р | 25 | |

ЦНИИЭП им. Б.С. Мезенцева

24421-06 А2

Типовой проект 264-12-249.85 Альбом V части

| Марка поз. | Обозначение | Наименование | Кол. | Масса ед.кг | Примечание |
|---|---|---|---|---|---|
| 1ШУ-С 2ШУ-С | ШУ5402-03 В2А | Шкаф управления | 2 | | |
| КЗСКМ1 | см. альбом V | Соед. нительн. коробка | 1 | | |
| КП | У996 ГЭМ | Коробка протяжная | 3 | | |
| | К1082 ГЭМ | Ввод гибкий | 3 | | |
| ХТ1 | У615 ГЭМ | Клеммная коробка | 1 | | |
| SBK3 | ПКЕ 222-1 | Пост кнопочный | 1 | | |
| | У995 ГЭМ | Коробка протяжная | 1 | | Для пожар ных кнопок |

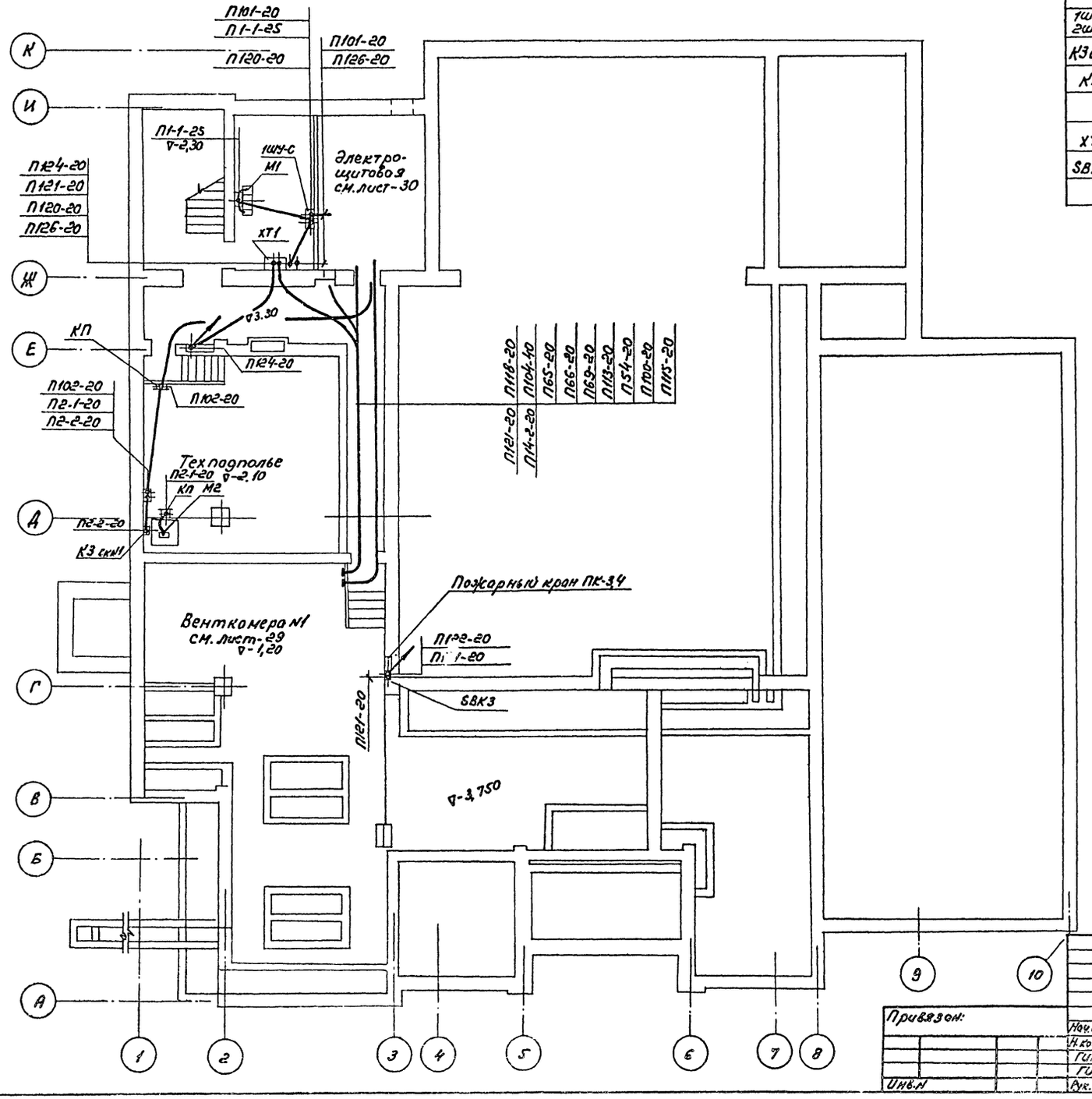


1. Трубно-кабельный журнал см. лист-24,25
2. Общие указания см. лист-2

Согласовано:
Мосэнергопроект
Отдел КИПиА
Отдел ЭМ3

| | | | |
|---|---|---|---|
| Инв.№подл. | Подпись и дата | Взам.инв.№ | |

Привязан:
Инв.№

| | | |
|---|---|---|
| Нач.отд. | Зуйков | |
| Н.контр. | Гайсина | |
| ГИП | Кудрейко | |
| ГИП | Лаптиков | |
| Рук.гр. | Косарева | |

264-12-249.85 ЭО

Клуб (стены кирпичные) На 425 посетителей (зал на 300 мест)

| Стадия | Лист | Листов |
|---|---|---|
| Р | 26 | |

План низкие отм. 0,00 Установка электрооборудования и прокладка труб.

ЦНИИЭП им. Б.С. Мезенцева

21921-06

Формат А2

Типовой проект 264-12-249.85 Альбом VI часть I

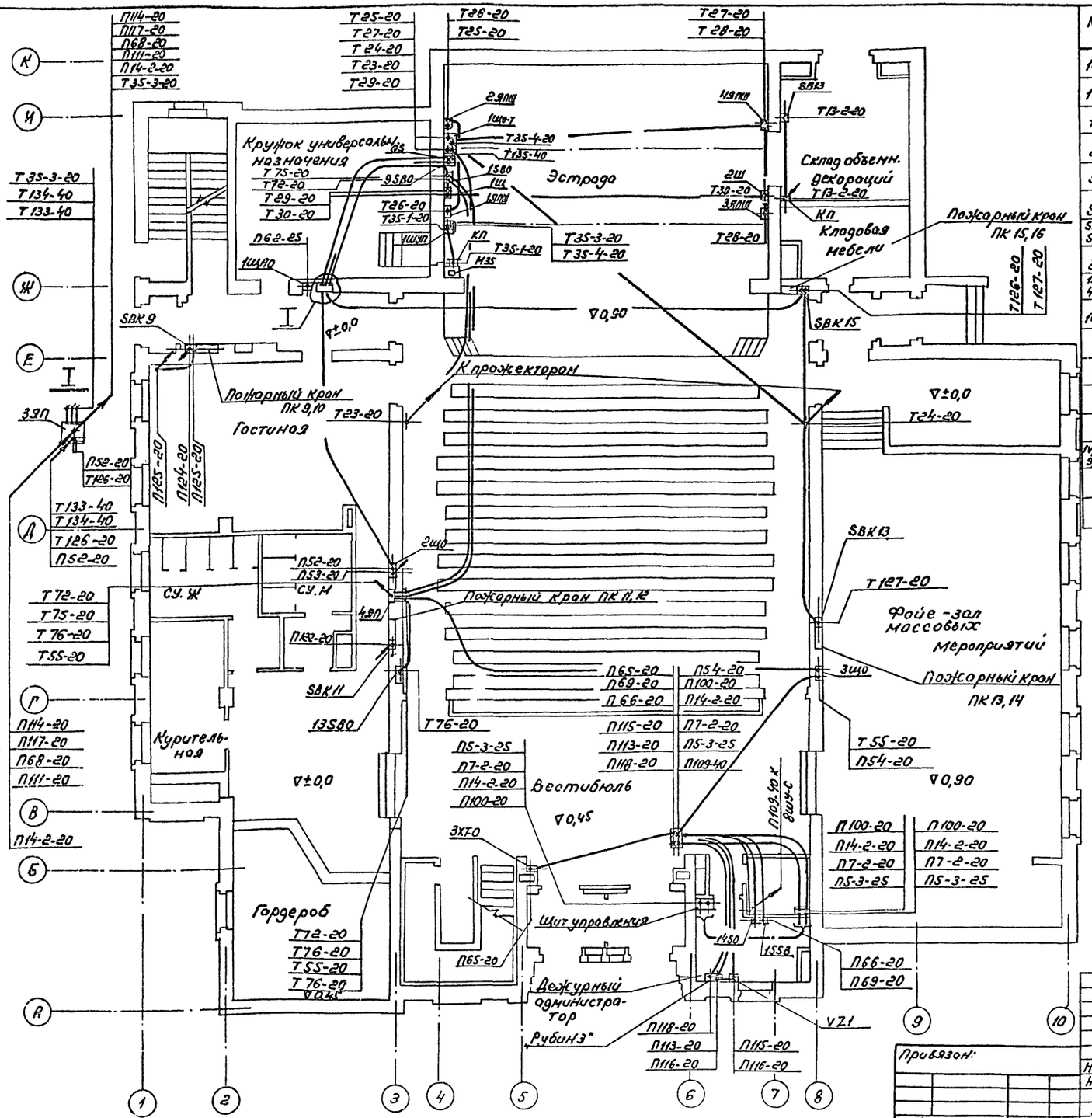


| Марка поз. | Обозначение | Наименование | Кол. | Масса ед. кг | Примечание |
|---|---|---|---|---|---|
| 1ЩО-Т | ПР11-3020-21У3 | Шкаф управления | 1 | | |
| 1ШУ-П | ШУ5402-03В2Б | Шкаф управления | 1 | | |
| 1ЩАО | АП50-3МТ | Щиток аварийного освещения | 1 | | |
| 2ЩО | ОЩВ-6 | Щиток освещения | 1 | | |
| 3ЩО | ОЩВ-6 | Щиток освещения | 1 | | |
| SB13 | ПКЕ 212-2 | Пост кнопочный | 1 | | |
| SBK 9,13 SBK15,11 | ПКЕ 222-1 | Пост кнопочный | 4 | | |
| 3ХТ-О | У614 | Клеммная коробка | 1 | | |
| 1ЯПШ÷4ЯПШ | ЭЛ.М-06.000СБ | Штепсельная коробка | 4 | | |
| 1Ш, 2Ш | ЭЛ.М-13.000СБ | Штепсельная Коробка РШ-30-ОК | 2 | | |
| | У995 ГЭМ | Коробка протяжная | 4 | | для пож. кранов |
| VZ1 | ВБ 24/3 | Выпрямительный блок | 1 | | |
| | Рубин 3 | Станция пожарной сигнализации | 1 | | |
| QS | ПП3-100/Н2У3Б6 | Пакетный переключатель | 1 | | |
| 1V,15SB0 9,15,SB0 | ПКЕ 212-2У3 | Пост кнопочный | 5 | | |
| 4ЯП | К654 ГЭМ | Ящик протяжной | 1 | | |
| 3ЯП | К659 ГЭМ | Ящик протяжной | 1 | | |

1. Трубно-кабельный журнал см. лист-24,25.
2. Общие указания см. лист-2

| | | | |
|---|---|---|---|
| 264-12-249.85 | | | ЭО |
| Клуб (стены кирпичные) на 465 посетителей (зала 300 мест) | Стадия | Лист | Листов |
| | Р | 27 | |
| План 1 го этажа. Установка электрооборудования и прокладка труб | ЦНИИЭП им. Б.С. Мезенцева | | |

21421-06

Формат А2

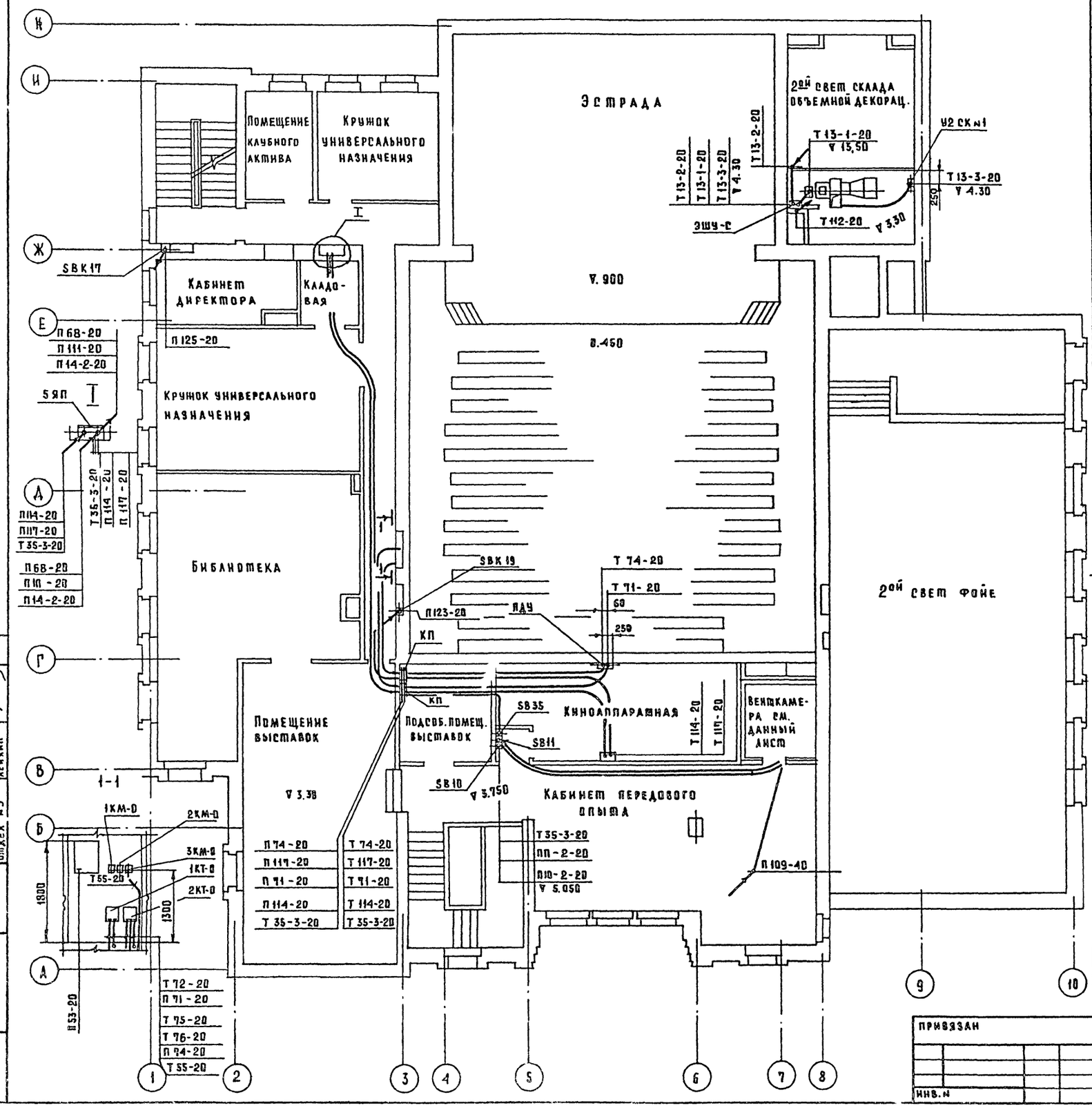


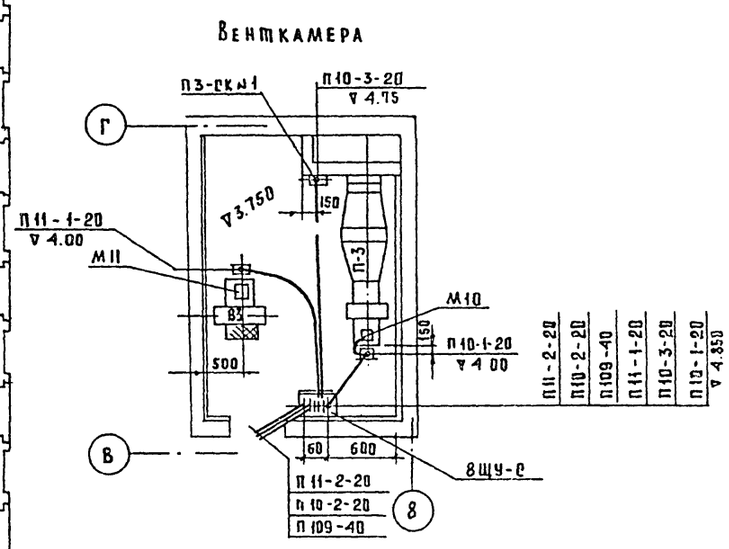


| Марка поз. | Обозначение | Наименование | Кол. | Масса ед. кг. | Примечание |
|---|---|---|---|---|---|
| 8ЩУ-С | ШУ5104-0382А | Шкаф управления | 1 | | |
| SB35 SB10,11 | ПКУ15 | Пост управления | 3 | | |
| ЭШУ-С | ШУ5102-0382 | Шкаф управления | 1 | | |
| SBK17 SBK19 | ПКЕ 222-1 | Пост кнопочный | 2 | | |
| | У995 ГЭМ | Коробка протяжная | 2 | | Для пожар. кнопок |
| КП | У996 ГЭМ | Коробка протяжная | | | |
| 4ЩО | ОЩВ-6 | Щиток освещения | 1 | | |
| 1ХТ-0 2ХТ-0 | У614 ГЭМ | Коробка клеммная | 2 | | |
| 1КМО÷3КМО | ПМЕ-121У3 | Пускатель | 3 | | |
| 5ЯП | К659 ГЭМ | Ящик протяжной | 1 | | |
| | К 1082 ГЭМ | Ввод гибкий | 3 | | |
| П3-СК№1 У2 СК№1 | См. альбом V | Соединительная коробка | 2 | | |

1. Трубно-кабельный журнал см. лист-24, 25.
2. Общие указания см. лист-2

Альбом

Типовой проект 264-12-249.85

Согласовано: Маст. №4 Синявский; Отдел №2 Пукемо; Отдел №3 Лейкин

Инв. № подл. | Подпись и дата | Взам. инв. №

264-12-249.85 ЭО

| Привязан | | | |
|---|---|---|---|
| Нач. отд. | Зуйков | | |
| Н. контр. | Гайсина | | |
| ГИП | Кудрейко | | |
| ГИП | Плотникова | | |
| Рук. гр. | Косырева | | |

Инв. №

Клуб /стены кирпичные/ на 425 посетителей /зал на 307 мест/

План 2го этажа. Установка электрооборудования и прокладка труб

| Стадия | Лист | Листов |
|---|---|---|
| Р | 28 | |

ЦНИИЭП им. Б.С. Мезенцева

21421-06

Формат А2

Типовой проект 264-12-249.85 Альбом VI ч. 1

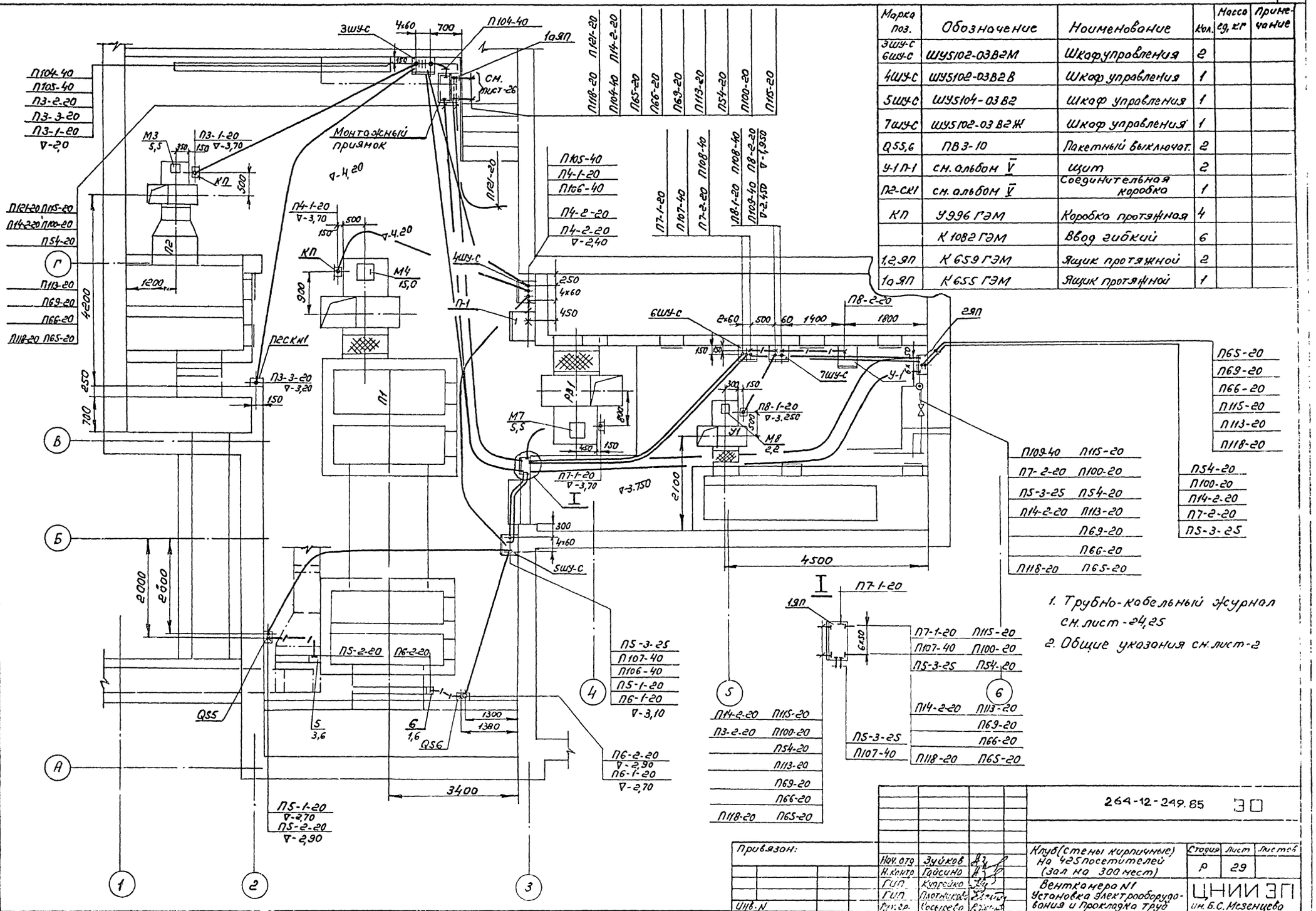


| Марка поз. | Обозначение | Наименование | Кол. | Масса ед, кг | Примечание |
|---|---|---|---|---|---|
| 3шу-с 6шу-с | ШУ5102-03В2М | Шкаф управления | 2 | | |
| 4шу-с | ШУ5102-03В2В | Шкаф управления | 1 | | |
| 5шу-с | ШУ5104-03В2 | Шкаф управления | 1 | | |
| 7шу-с | ШУ5102-03В2Ж | Шкаф управления | 1 | | |
| Q55,6 | ПВ3-10 | Пакетный выключат. | 2 | | |
| У-1 П-1 | см. альбом V | Щит | 2 | | |
| П2-СК1 | см. альбом V | Соединительная коробка | 1 | | |
| КП | У996 ГЭМ | Коробка протяжная | 4 | | |
| | К1082 ГЭМ | Ввод гибкий | 6 | | |
| 1,2,ЯП | К659 ГЭМ | Ящик протяжной | 2 | | |
| 1аЯП | К655 ГЭМ | Ящик протяжной | 1 | | |

1. Трубно-кабельный журнал см. лист-24,25
2. Общие указания см. лист-2

Согласовано
Отдел №2 Пукено
Инв. № подл. Подпись и дата Взам. инв. №

264-12-249.85 ЭО

Привязан:

Инв. N

| | | |
|---|---|---|
| Нач. отд. | Зуйков | |
| Н. контр. | Гайсина | |
| ГИП | Кудрейко | |
| ГИП | Плотникова | |
| Рук. гр. | Косырева | |

Клуб (стены кирпичные) на 425 посетителей (зал на 300 мест)

Вентканера N1 Установка электрооборудования и прокладка труб

| Стадия | Лист | Листов |
|---|---|---|
| Р | 29 | |

ЦНИИЭП им. Б.С. Мезенцева

21421-06

Формат А2

Типовой проект 264-12-249.85 Альбом VI часть I

| | | | | | |
|---|---|---|---|---|---|
| БЯП | К 659 ГЭМ | Ящик протяжной | 1 | | |
| КП | У 996 ГЭМ | Коробка протяжная | 2 | | |
| 5 | К 1082 ГЭМ | Ввод гибкий | 2 | | |

## Электрощитовая

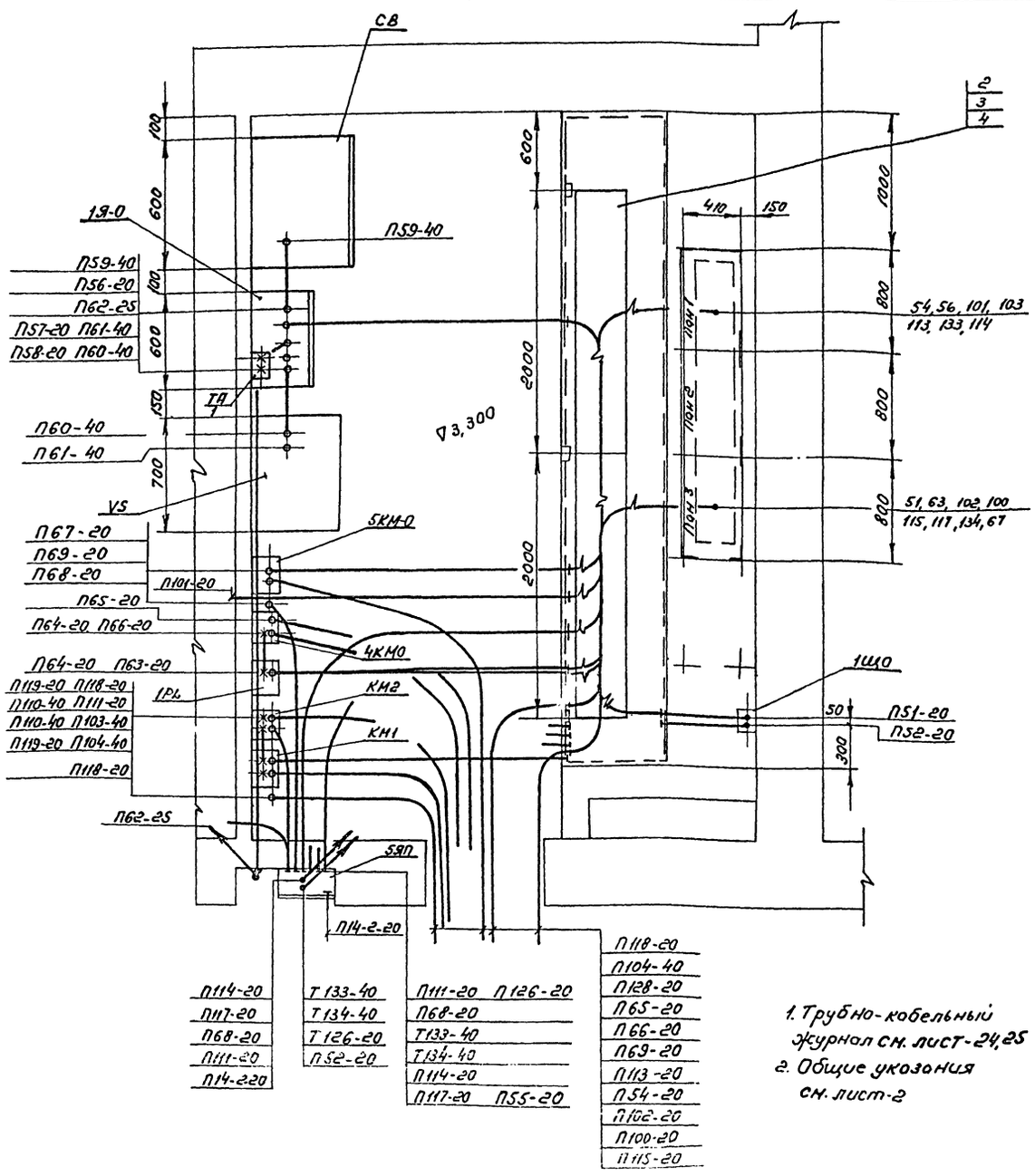


1. Трубно-кабельный журнал см. лист-24,25
2. Общие указания см. лист-2

| Марка поз | Обозначение | Наименование | Кол. | Масса ед кг | Примечание |
|---|---|---|---|---|---|
| Пон1 Пон3 | ВРУ1-41-00УХЛ4 | Вводно-распределительная панель | 2 | | |
| Пон2 | ВРУ1-11-10УХЛ4 | Вводная панель | 1 | | |
| 1Я-О | ЭО3-2 лист 1 | Ящик аварийного освещения | 1 | | |
| СВ | ЭЛ.М-09.000 | Шкаф аккумуляторов | 1 | | |
| VS | ЭЛ.М-18.000 | Конструкция для крепления ВСА-5 | 1 | | |
| ТА | ОСМ-1,0 | Трансформатор | 1 | | |
| 1 | ЭЛ.М-20.000 | Конструкция для крепления тр-тора | 1 | | |
| 1РЦ | САУИ672П | Счетчик | 1 | | |
| 4КМ-0 5КМ-0 | ПМЕ 121У3 | Пускатель | 2 | | |
| КМ1 | ПМЛ-321002 | Пускатель | 1 | | |
| КМ2 | ПМЛ-221002 | Пускатель | 1 | | |
| 2 | К 1152У3-3 ГЭМ | Стойка | 3 | | |
| 3 | К 1163У3 ГЭМ | Полка | 12 | | |
| 4 | Нл 40-П2У3 ГЭМ | Лоток | 8 | | |
| 1ЩО | АПБ-30МТ | Автомат | 1 | | |
| 10ШУ-С | ШУ5104-0382 | Шкаф управления | 1 | | |
| 4ХТ-О | У614 ГЭМ | Клеммная коробка | 1 | | |

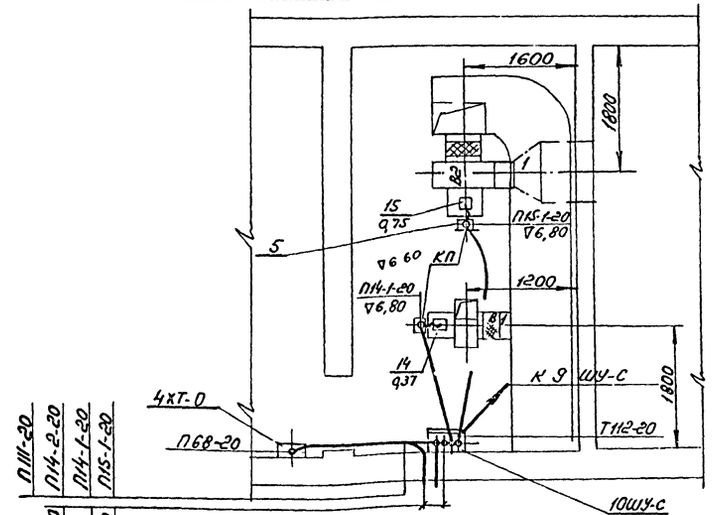


Венткамера №2

Согласовано:
Отдел кс
Гипро
Инв.№
Взам.инв.№
Подпись и дата
Инв.№ подл.

Привязан
Инв.№

| | | |
|---|---|---|
| Нач.отд | Зуйков | |
| Н.контр | Гайсина | |
| ГИП | Кудрейко | |
| ГИП | Лютников | |
| Рук.гр | Косырев | |

264-12-249.85 ЭО

Клуб (стены кирпичные) на 325 посетителей (зал на 300 мест)

Электрощитовая. Венткамера. Установка электрооборудования и прокладка труб.

| Стадия | Лист | Листов |
|---|---|---|
| Р | 30 | |

ЦНИИЭП им. Б.С. Мезенцева

24121-06

Формат А3

Типовой проект 264-12-249.85 Альбом VI часть 1

| | | | | | | | | | | | | | | | | | | | | |
|---|---|---|---|---|---|---|---|---|---|---|---|---|---|---|---|---|---|---|---|---|
| Схема межпанельных соединений | | | | | | | | | | | | | | | | | | | | |
| Схема ВРУ | | | | | | | | | | | | | | | | | | | | |
| Название линии (надпись в рамке) | Освещение эстрады (рабочее питание) | Задвижка водомерного узла | Вентиляция | Станция пожарной сигнализации | Резерв | Кинопроекционная | Аварийное освещение здания 19-О | Рабочее освещение здания 3 ЩО | Резерв | | | Рабочее освещение здания 1 ЩО | Реклама 3 ХТО | Резерв | Иллюминация 4 ХТО | Станция пожарной сигнализации | Кинопроекционная | Задвижка канализационн. 2 ШУ-С | Освещение эстрады (резервное питание) | Резерв |
| Тип панели | ВРУ1-41-00УХЛ4 | | | | | | | | | ВРУ1-11-10УХЛ4 | | ВРУ1-41-00УХЛ4 | | | | | | | | |
| № панели | 1 | | | | | | | | | 2 | | 3 | | | | | | | | |
| Тип предохранителя | ПН-2 | ПН-2 | ПН-2 | ПН-2 | ПН-2 | ПН-2 | ПН-2 | ПН-2 | ПН-2 | ПН-2 | ПН-2 | ПН-2 | ПН-2 | ПН-2 | ПН-2 | ПН-2 | ПН-2 | ПН-2 | ПН-2 | ПН-2 |
| Номинальный ток предохранителя | 100 | 100 | 100 | 100 | 100 | 100 | 100 | 100 | 100 | 250 | 250 | 100 | 100 | 100 | 100 | 100 | 100 | 100 | 100 | 100 |
| Номинальный ток плавкой вставки предохранителя | 100 | 30 | 100 | 30 | 30 | 30 | 30 | 30 | 30 | | | 30 | 30 | 30 | 30 | 30 | 30 | 30 | 100 | 30 |
| Тип трансформатора тока | | | | | | | | | | ТК-20 | | | | | | | | | | |
| Тип счетчика | | | | | | | | | | САЧ-Н672М 380/220В | | | | | | | | | | |
| I Наименование объекта | Клуб (стены кирпичные) на 425 посетителей (зал на 300 мест) | | | | | | | | | | | | | | | | | | | |
| II Наименование заказчика, его адрес, министерство | | | | | | | | | | | | | | | | | | | | |
| III Наименование проектной организации, ее адрес | ЦНИИЭП им. Б.С. Мезенцева. Москва пр-т Вернадского, 29 | | | | | | | | | | | | | | | | | | | |

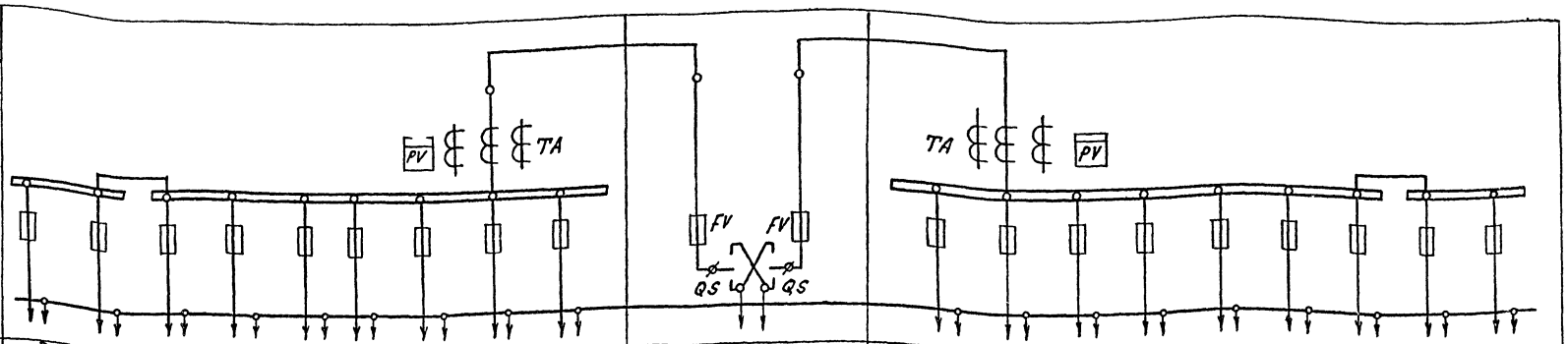


Инв. N подл. | Подпись и дата | Взам. инв. N

264-12-249.85 ЭОЗИ

Привязан:

Инв. N

| | | |
|---|---|---|
| Нач. отд. | Зуйков | |
| Н. контр. | Гайсина | |
| ГИП | Кудрейко | |
| Рук. гр. | Алюменко | |

Клуб (стены кирпичные) на 425 посетителей (зал на 300 мест)

Вводно-распределительное устройство ВРУ. Опросный лист

| Стадия | Лист | Листов |
|---|---|---|
| Р | 1 | 1 |

ЦНИИЭП им. Б.С. Мезенцева

21421-06

формат А2

Типовой проект 264-12-249 Альбом VII ч. 1

## Вид спереди
Дверь не показано

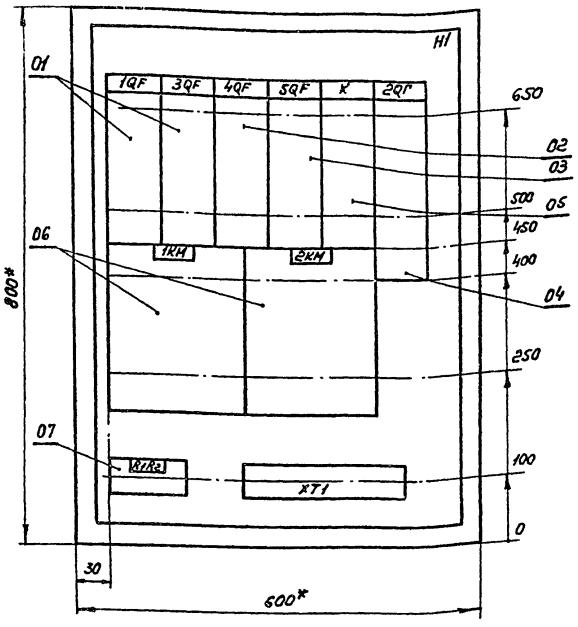


## Дверь ящика
Вид спереди

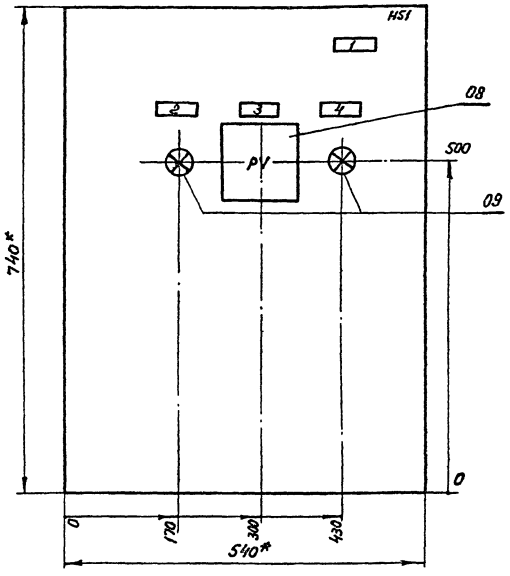


1* Размеры для справок

2. В контуре табличек и аппаратов указаны номера надписей по перечню надписей.

3. Глубина ящика 350 мм

Привязан:

Инв. N

| Изм. | Лист | N докум. | Подпись | Дата |
|---|---|---|---|---|
| Нач. отд. | | Зуйков | | |
| Н. контр. | | Гайсина | | |
| ГИП | | Кудрейко | | |
| Ст. инж. | | Смирнова | | |

ЭОЗ-2

Ящик 1Я-0
Чертеж общего вида

| Лит. | Масса | Масштаб |
|---|---|---|
| | | |

Лист 1 | Листов

ЦНИИЭП им. Б.С. Мезенцева

ф А3

Типовой проект 264-12-249 Альбом VII ч. 1

| Формат | Зона | Позиция | Обозначение | Наименование | Кол-во | Примеч. |
|---|---|---|---|---|---|---|
| | | | | Документация | | |
| А3 | | | ЭОЗ-2 | Чертеж общего вида | | |
| А2 | | | ЭОЗ-4 | Схема электрическая соединений | | |
| А4 | | | ЭОЗ-3 | Таблица перечня надписей | | |
| | | | | Сборочные единицы | | |
| | | | | H1 01 | | |
| | | | | Выключатель АЕ2034 | | |
| | | | | Jp-16A, отс. 12 п.п. | 02 | 1QF, 3QF |
| | | | | Выключатель АЕ2035 | | |
| | | | | Jp-25A, отс. 12 п.п. | 01 | 4QF |
| | | | | Выключатель АЕ2035 | | |
| | | | | Jp-25A, отс. 12 п.п. | 01 | 5QF |
| | | | | Выключатель АЕ2045 | | |
| | | | | Jp-40A, отс 12 п.п. | 01 | 2QF |
| | | | | Реле РПУ2-26020393 | | |
| | | | | U~36В | 01 | K |
| | | | | Контактор МК-1-2193 | | |
| | | | | Uкат.-24В | 02 | 1KM; 2KM |

| Изм. | Лист | N докум. | Подп. | Дата |
|---|---|---|---|---|
| Нач. отд. | | Зуйков | | |
| Н. контр. | | Гайсина | | |
| ГИП | | Кудрейко | | |
| Ст. инж. | | Смирнова | | |

264-12-249.85 ЭОЗ-1

Ящик 1Я-0
Таблица технических данных аппаратов.

| Лит. | Лист | Листов |
|---|---|---|
| | 1 | 2 |

ЦНИИЭП им. Б.С. Мезенцева

ф А4

Типовой проект 264-12-249 Альбом VII ч. 1

| Формат | Зона | Позиция | Обозначение | Наименование | Количеств. | Примеч. |
|---|---|---|---|---|---|---|
| | | | | Сопротивление ПЭВР-25 10 ом | 02 | R1; R2 |
| | | | | HS1 01 | | |
| | | | | Вольтметр М381 | 01 | PV |
| | | | | Предел измер. 0-50В | | |
| | | | | Арматура АС 1201192 | 02 | 1HL; 2HL |
| | | | | Красный колпачок-24В | | |
| | | | | Колодка из 10 зажимов на ток 16А | 01 | |

| Изм. | Лист | N докум. | Подп. | Дата |
|---|---|---|---|---|

ЭОЗ-1

Лист 2

Инв. N подл. | Подпись и дата | Взам. инв. N

34

Типовой проект 264-12-249 Альбом VI, л. 1

| Панель | Строка | Надпись | Пояснительное обозн. | Место надписи | Текст | Кол-во | Вид шрифта | Заготовка |
|---|---|---|---|---|---|---|---|---|
| | | 1 | — | Табличка | Ящик 1Я-0 | | | |
| | | 2 | УН | Табличка | Сигнальное освещение | | | |
| | | 3 | РУ | Табличка | Напряжение разряда | | | |
| | | 4 | АН | Табличка | Аварийное освещение | | | |

Инв. № подл. | Подпись и дата | Взам. инв. №

| | | | | | |
|---|---|---|---|---|---|
| Изм. | Лист | № докум. | Подпись | Дата | 264-12-249.85 ЭОЗ-3 |
| Нач. отд. | | Зуйков | | | Ящик 1Я-0 Таблица перечня надписей |
| Н. контр. | | Гайсина | | | Лит. / Масса / Масштаб |
| ГИП | | Кудрейко | | | ЦНИИЭП им. Б.С. Мезенцева |
| Ст. инж. | | Смирнова | | | |

Ф А4

Типовой проект 264-12-249 Альбом VI ч.1

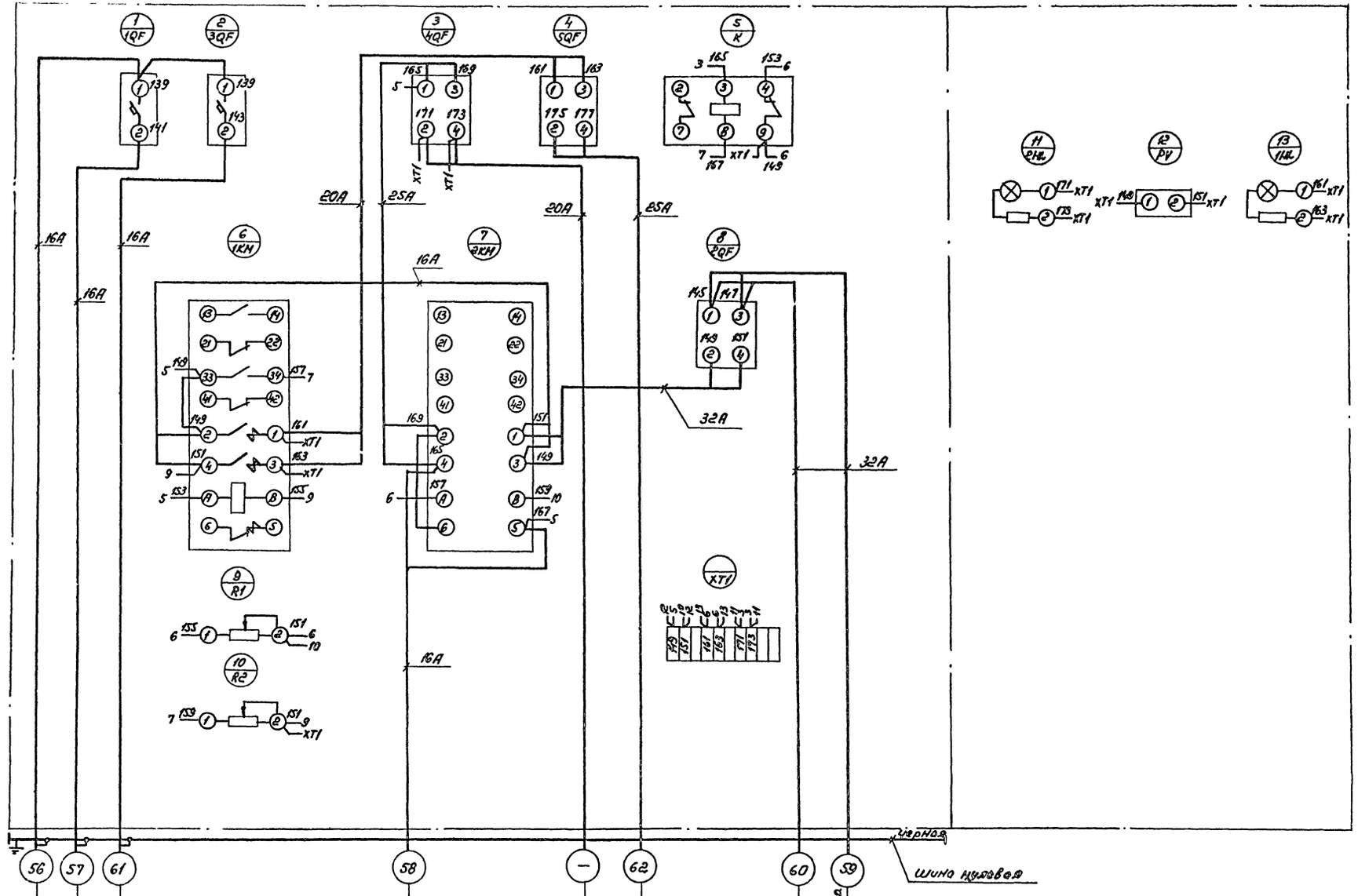


| Изм. | Лист | N докум. | Подп. | Дата |
|---|---|---|---|---|
| Нач. отд. | | Зуйков | | |
| Н. контр. | | Гайсина | | |
| ГИП | | Кудрейко | | |
| Ст. инж. | | Смирнова | | |

Привязан:

Инв. N

26-1-12-249.85

ЭОЗ-4

Ящик 1Я-0
Схема электрическая соединений

| Лит. | Масса | Масштаб |
|---|---|---|
| | | |

Лист: 1 Листов: 1

ЦНИИЭП им. Б.С.Мезенцева

Инв. N подл. | Подпись и дата | Взам. инв. N

21421-06

формат 1

Типовой проект 264-12-249.85 Альбом VI часть 1

## Ведомость рабочих чертежей основного комплекта марки „СС"

| Лист | Наименование | Примечание |
|---|---|---|
| 1 | Общие данные | 37 |
| 2 | Схемы сетей | 38 |
| 3 | Сети на планах 1 этажа и ниже ▽ 0.000 | 39 |
| 4 | Сети на планах 2 этажа и кровли | 40 |

## Ведомость ссылочных и прилагаемых документов

| Обозначение | Наименование | Примечание |
|---|---|---|
| | Ссылочные документы | |
| Серия 2-290-3 выпуск 2 | Альбом. Электротехническое оборудование кинотеатров и сцен зрелищных зданий. Часть IV. Оборудование радио и связи. Конструкции | |
| | Прилагаемые документы | |
| СС. СО | Спецификация оборудования к основному комплекту марки „СС" | Альбом VIII |
| СС. ВМ | ВМ по рабочей документации основного комплекта марки „СС" | Альбом XII |

Типовой проект разработан в соответствии с действующими нормами и правилами и предусматривает мероприятия, обеспечивающие взрывопожарную и пожарную безопасность при эксплуатации зданий.

Гл. инженер проекта /Кудрейко/

## Общие указания

Проект разработан на основании утвержденного технического проекта и чертежей архитектурно-строительной части.

Проектом предусмотрены:

- телефонизация от городской телефонной сети;
- радиофикация от городской радиотрансляции;
- электрочасофикация;
- звукофикация зала на 300 мест и фойе;
- телевизионный прием.

Сети связи и сигнализации выполняются:

- скрыто в канализации из винипластовых труб, прокладываемых в подготовке пола и борозд стояков;
- по стенам под штукатуркой.

Для размещения абонентских розеток предусмотрена установка монтажных коробок КП-4 на высоте 0,3 м от уровня пола.

Для звукофикации зала на 300 мест используется трансляционный усилитель ТУ100БУ4.2. В зале и фойе устанавливаются звуковые колонки 15К3-4, а на эстраду выводятся две микрофонные линии.

При привязке проекта определяется необходимость применения ОТТУ (антенно-усилительного устройства), тип телевизионной антены с учетом работающих каналов телевидения в районе привязки.

Заземляющее устройство для заземления радиотрубостойки и трубостойки для телеантены выполнить в соответствии с ГОСТ 464-79. При привязке проекта уточняется место и способ устройства телефонного, радиотрансляционного и телевизионного вводов, а также контура заземления в соответствии с местными условиями. Шкафы в нишах, опорное крепление для установки радиостойки, трубостойки для телеантены предусмотрены архитектурно-строительной частью проекта.

## Условные обозначения

| | |
|---|---|
| | телефонный аппарат городской АТС |
| | Часы электропервичные |
| | Часы электровторичные |
| | Розетка радиотрансляционная |
| | Коробка подштукатурная |
| | Муфта разветвительная |
| | Трансформатор абонентский |
| | Коробка универсальная УК-2П |
| | Коробка ограничительная УК-2Р |
| I | Коробка подпольная с указанием типа |
| — — — | Прокладка линии связи под штукатуркой |
| 2П-20 Т Р Э Г М ТВ | Раскладка кабелей и проводов по трубам скрытой проводки с указанием присвоенных индексов линиям: Т-телефонизации; Р-радиофикации; Э-электрочасофикации; Г-громкоговорителей; М-микрофонным; ТВ-телевидения |
| А Б В 2П-20 | Стояк с указанием количества (2П) и условного прохода труб (20): А - вверх; Б - снизу-вверх; В - снизу |
| | телевизионная антена |
| | Коробка распределительная телевизионная |

Работы производить согласно правилам Министерства связи СССР.

Привязан:

Инв. N

264-12-249.85

| | | | |
|---|---|---|---|
| Нач. отд. | Зуйков | | |
| Н. контр. | Насретдинова | | |
| ГИП | Кудрейко | | |
| ГИП | Бахолдина | | |
| Гл. спец. | Штейнберг | | |
| Вед. инж. | Зинько | | |

Клуб (стены кирпичные) на 425 посетителей (зал на 300 мест)

| Стадия | Лист | Листов |
|---|---|---|
| Р | 1 | 4 |

Общие данные.

ЦНИИЭП им. Б.С. Мезенцева

24421-06

Инв. N подл. | Подпись и дата | Вз. инв. N

формат А2

## Схема сети радиотрансляции

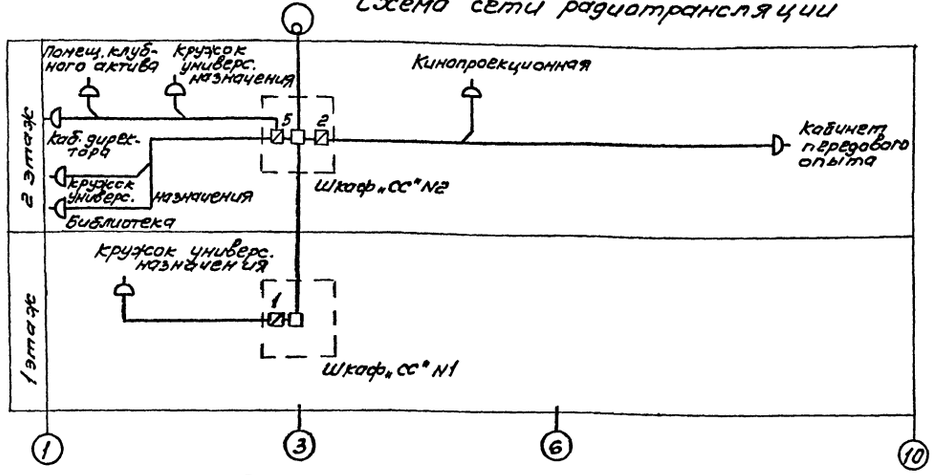


## Схема сети звукофикации

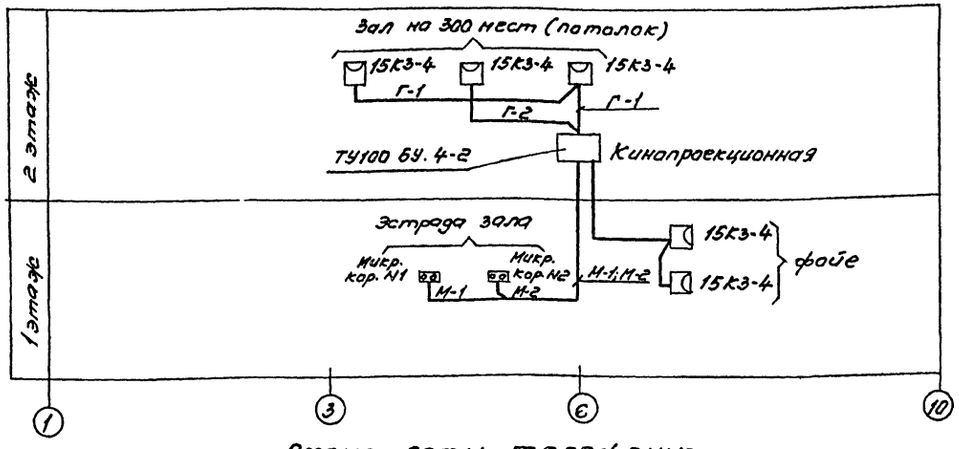


## Схема сети электрочасофикации

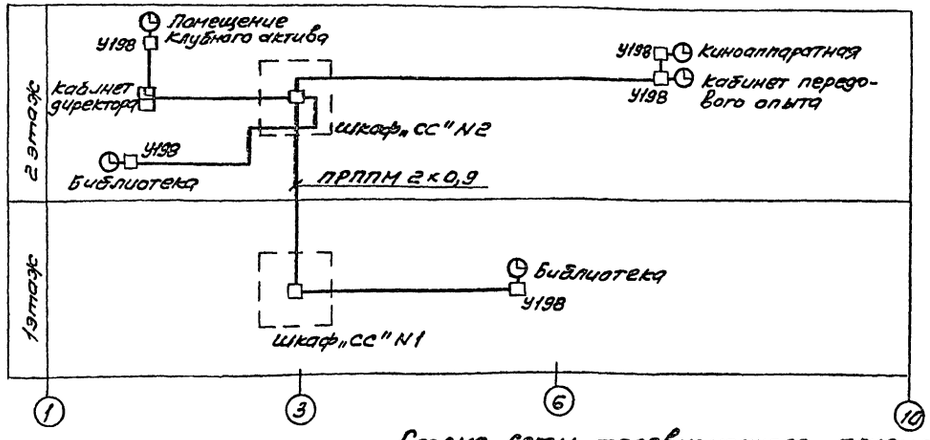


## Схема сети телефонизации

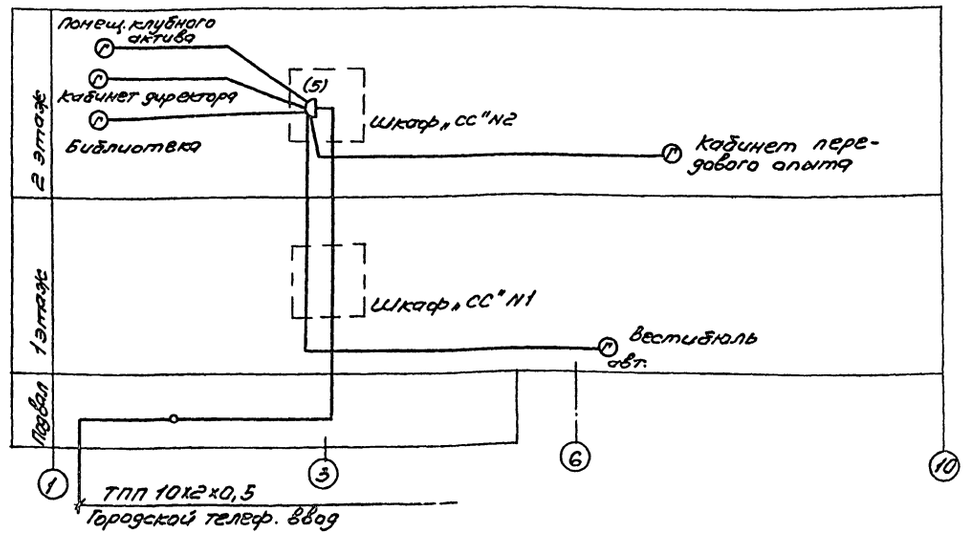


## Схема сети телевизионного приема

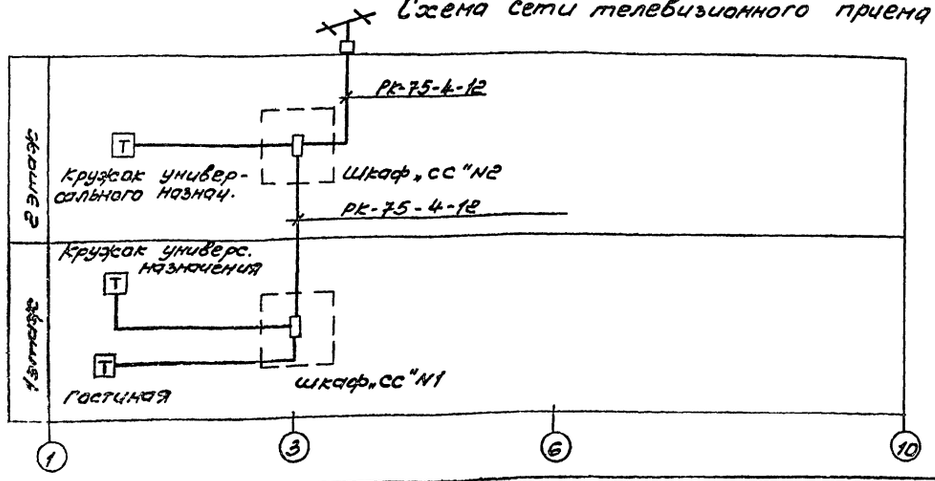


Абонентские сети выполняются:
радиофикации – проводом ПТПЖ 2×0,6;
телефонизации – проводом ТРП 1×2×0,5;
телевизионого приема кабелем РК-75-4-11.

Сеть звукофикации – кабелем ПРППМ 2×1,2.

Микрофонные линии – кабелем ПМПЭВ 2×0,35.

Сеть электрочасофикации – кабелем ПРППМ 2×0,9

| | | | | | | |
|---|---|---|---|---|---|---|
| | | | | 264-12-249.85 | СС | |
| Привязан: | Н. контр. | Никретдинова | | Клуб (стены кирпичные) на 425 посетителей (зал на 300 мест) | Стадия | Лист | Листов |
| | Нач. отд. | Зуйков | | | Р | 2 | |
| | ГИП | Кудрейко | | | | | |
| | ГИП | Бахолдина | | Схемы сетей | ЦНИИЭП им. Б.С. Мезенцева | | |
| | Гл. спец. | Штейнберг | | | | | |
| Инв. N | Рук. гр. | Зинько | | | | | |

21421-06

формат А2

Инв. N подл. | Подпись и дата | Взам. инв. N

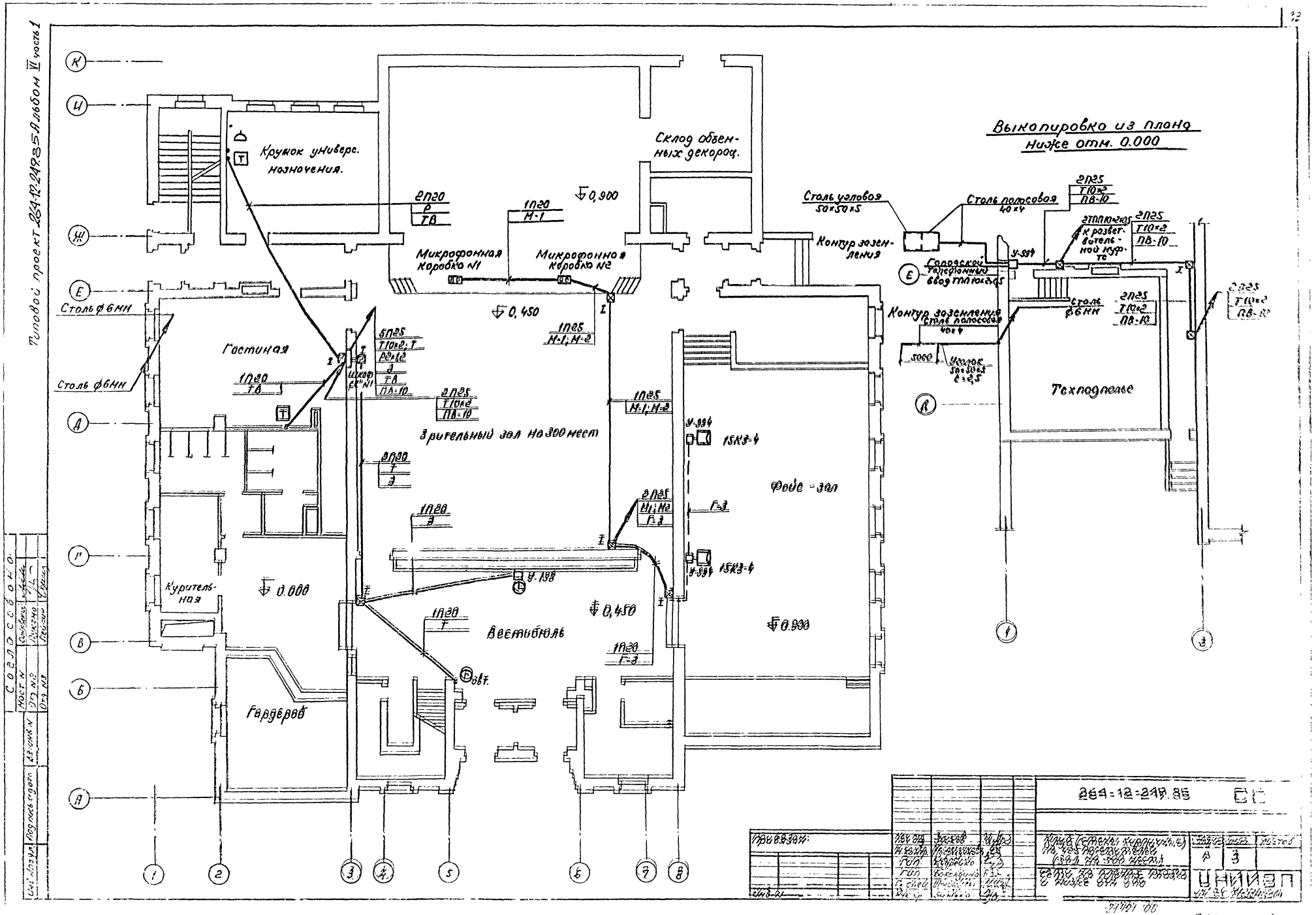
Выкопировка из плана ниже отм. 0.000
Кружок универс. назначения.
Склад объемных декораций.
Микрофонная коробка №1
Микрофонная коробка №2
Гостиная
Зрительный зал на 300 мест
Фойе-зал
Вестибюль
Курительная
Гардероб
Контур заземления
Столь угловая 50×50×5
Столь полосовая 40×4
Городской телефонный ввод ТПП 10×2×0,5
Столь ф6мм
Столь ф6мм
Техподполье
Согласовано
Инв. № подл.
Подпись и дата
Взам. инв. №
Инв. № дубл.
Подпись и дата
Лист №
Отд. №2
Отд. №3
Синявский
Пикино
Пейзин
264-12-249.85
Клуб (стены кирпичные) на 425 посетителей (зал на 300 мест)
Сети на плане, разрезе и ниже отм. 0,00
Р
3
ЦНИИЭП
Формат А3

Типовой проект 264-12-249.85 Альбом VII часть I

# План 2 этажа

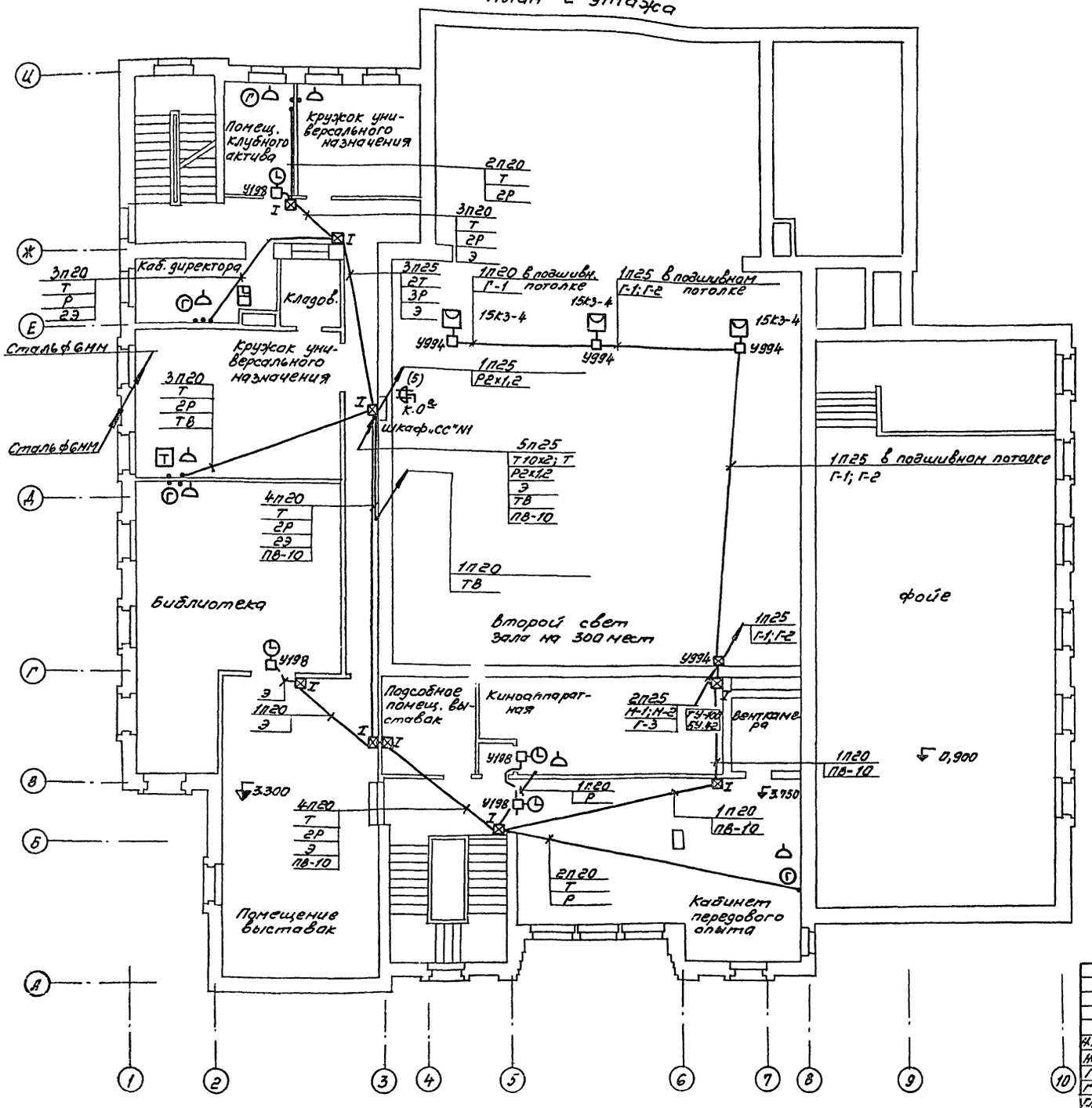


## Выкопировка из плана кровли

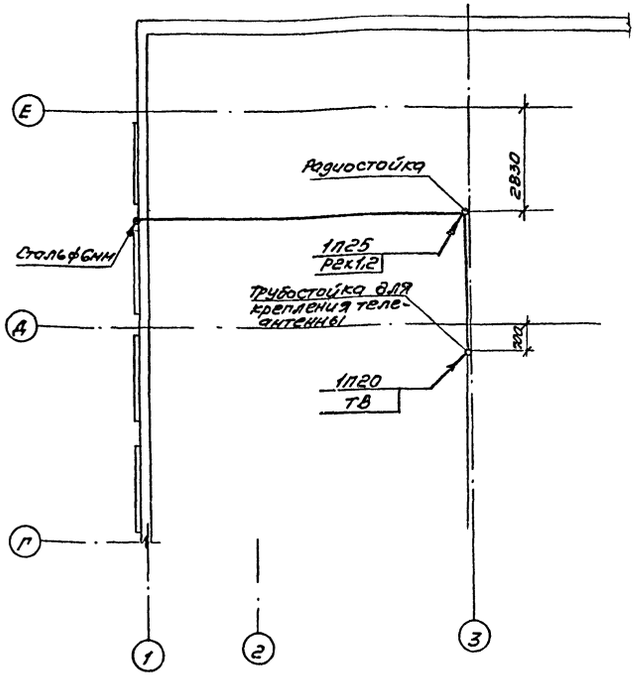


Привязан:

Инв. №

| | | | |
|---|---|---|---|
| Н. контр. | Корепанова | | 264-12-249.85 |
| Нач. отд. | Зуйков | | Клуб (стены кирпичные) на 425 посетителей (зал на 300 мест) |
| ГИП | Кудрейко | | Стадия: Р; Лист: 4; Листов: |
| ГИП | Балакина | | Сети на планах 2 этажа и кровли |
| Гл. специалист | Шилкина | | ЦНИИЭП им. Б.С. Мезенцево |
| Рук. гр. | Зинько | | |

Согласовано:

| | | |
|---|---|---|
| Нач. ГП | Сивакова | |
| Отд. №2 | Лукьяно | |
| Отд. №3 | Левкин | |

Инв. № подл. | Подпись и дата | Взам. инв. №

2.1421-06

Типовой проект 264-12-249.85 Альбом VI часть 1

## Ведомость рабочих чертежей основного комплекта марки „ПС"

| Лист | Наименование | Примечание |
|---|---|---|
| 1 | Общие данные. Начало. | 41 |
| 2 | Общие данные. Окончание. | 42 |
| 3 | Скелетная схема пожарной сигнализации. | 43 |
| 4 | План ниже отм. 0.00 в осях „А÷К"; „1÷6". План покрытия в осях „3÷8", „А÷К". Сети пожарной сигнализации. | 44 |
| 5 | План 1 этажа. Сети пожарной сигнализации. | 45 |
| 6 | План 2 этажа. Сети пожарной сигнализации. | 46 |

## Ведомость прилагаемых и ссылочных документов

| Обозначение | Наименование | Примечание |
|---|---|---|
| | Прилагаемые документы | |
| ПС. СО1 | Спецификация оборудования к основному комплекту марки „ПС" выше отм. 0.000 | Альбом VIII |
| ПС. СО2 | Спецификация оборудования к основному комплекту марки „ПС" ниже отм. 0.000 | Альбом VIII |
| ПС. ВМ 1 | ВМ по рабочей документации основного комплекта марки „ПС" выше отм. 0.000 | Альбом XI |
| ПС. ВМ2 | ВМ по рабочей документации основного комплекта марки „ПС" ниже отм. 0.000 | Альбом XII |
| | Ссылочные документы | |
| Серия 2-290-3 | Альбом. Электротехническое оборудование кинотеатров и сцен зрелищных зданий часть IV. Оборудование радио и связи. Конструкции. | |

| | |
|---|---|
| $R_1$ | Резистор типа МЛТ-0,5 с сопротивлением 1,5 ком |
| $R_2$ | Резистор типа МЛТ-0,5 с сопротивлением 3,6 ком |
| $R_3$ | Резистор типа МЛТ-0,5 с сопротивлением 3,9 ком |
| | Муфта разветвительная |
| К-0 / 4(Л2÷5) | Коробка телефонная разветвительная типа КРТП-10 с указанием номера (к-о) загрузка и номеров включенных лучей |
| 2П-25 / ТПП-20×2 / Л1,2 | Прокладка кабелей и проводов в подготовке пола в трубах с указанием количества труб, диаметра и номеров лучей и типы кабелей |
| 2П-25 / ТПП-10×2 / Л13,19 | Стояк с указанием количества и условного прохода труб |
| 1П-20 / ЛБ | Сеть пожарной сигнализации, прокладываемая в трубах за подшивным потолком |
| • | Универсальная коробка типа УК-2П |

### Условные обозначения

| | |
|---|---|
| 5/1 | Извещатель тепловой пожарный типа ИТМ с указанием номера луча (5) и номера извещателя (1) |
| 2/9 | Извещатель пожарный типа ДИП-2 с указанием номера луча (2) и номера извещателя (9) |
| I | Коробка подпольная с указанием типа |
| □ | Коробка ответвительная типа У-994 |
| Л9 | Прокладка провода открыто с указанием номера луча |
| К | Сигнализатор типа „Рубин-3" емкостью на 20 NN |

Типовой проект разработан в соответствии с действующими нормами и правилами и предусматривает мероприятия, обеспечивающие взрывную, взрывопожарную и пожарную безопасность при эксплуатации здания.

Главный инженер проекта /Кудрейко/

Инв. N подл. | Подп. и дата | Вз. инв. N

Привязан:

Инв. N

264-12-249.85 ПС

| | | |
|---|---|---|
| Нач. отд. | Зуйков | |
| Н. контр. | Насретдинова | |
| ГИП | Кудрейко | |
| ГИП | Бахолдина | |
| Гл. спец. | Штейнбрехт | |
| Рук. гр. | Лобас | |

Клуб (стены кирпичные) на 425 посетителей (зал на 300 мест)

| Стадия | Лист | Листов |
|---|---|---|
| Р | 1 | 6 |

Общие данные. Начало.

ЦНИИЭП им. Б.С. Мезенцева

21421-06 Формат А

Типовой проект 264-12-249.85 Альбом VI часть 1

## Общие указания

Настоящий проект пожарной сигнализации разработан на основании существующих норм и правил в том числе ВМСН-14-73 и ВПСН 61-78, а также чертежей архитектурно-строительных и утвержденного технического проекта.

В качестве приемной станции принимается сигнализатор типа „Рубин-3" емкостью на 20 номеров.

Для обеспечения пожарной сигнализации предусмотрена установка тепловых извещателей типа ИТМ и оптико-электронных извещателей типа ДИП-2.

Пожарный извещатель типа ИТМ предназначен для установки в невзрывопожарных помещениях.

Температура срабатывания извещателя (ИТМ) +70°С, время срабатывания 120 сек.

Извещатель ИТМ к плитам перекрытия крепится клеем.

В последнем извещателе ИТМ каждого луча устанавливается резистор МЛТ-0,25 с сопротивлением 3,6 кома. Параллельно каждому ИТМ включается резистор с сопротивлением 1,5 кома.

Извещатель оптико-электронный типа ДИП-2 устанавливается в местах наиболее вероятного появления дыма при возникновении пожара из расчета: один извещатель на площадь 100-150 м² при высоте до 4 м.

Электропитание сигнализатора пожарной сигнализации является электроприемниками I категории.

Электропитание устройств пожарной сигнализации предусмотрено электротехнической частью проекта.

Сети пожарной сигнализации выполняются:

- скрыто с прокладкой винипластовых труб за подшивными потолками;
- скрыто с прокладкой винипластовых труб, прокладываемых в подготовке пола;
- открыто по стенам и потолкам.

При прокладке лучей пожарной сигнализации в каждом помещении или через каждые десять извещателей (в помещениях большой площади) устанавливается контрольная коробка типа УК-2П.

За подшивными потолками над каждым извещателем устанавливается протяжная коробка типа У-994.

Распределительная сеть пожарной сигнализации выполняется кабелями марки ТПП.

Коробки телефонные распределительные устанавливаются в поэтажных шкафах СС и окрашиваются в красный цвет.

Для заземления аппаратуры пожарной сигнализации выполняется контур заземления с сопротивлением не более 10 Ом.

Все нетоковедущие металлические части оборудования нормально ненаходящиеся под напряжением, но могущие оказаться под ним в следствие нарушения изоляции, должны быть заземлены согласно ПУЭ.

Проходы кабелей и проводов через каменные и бетонные стены должны выполняться в металлических трубах.

Заделка кабелей и проводов сети пожарной сигнализации в строительные конструкции наглухо не допускается. Сращивание и ответвление абонентских проводов производить только в коробках методом пайки или под винт. Подпольные коробки, возле которых не указан тип, учтены в проекте марки „СС". Закладные устройства пожарной сигнализации прокладывать совместно с закладными устройствами связи и сигнализации.

| | | | | | | | |
|---|---|---|---|---|---|---|---|
| | | | | 264-12-249.85 | | ПС | |
| Привязан: | Нач.отд. | Зуйков | | Клуб (стены кирпичные) на 425 посетителей (зал на 300 мест) | Стадия | Лист | Листов |
| | Н.контр. | Насретдинова | | | Р | 2 | |
| | ГИП | Кудрейко | | | | | |
| | ГИП | Бахолдина | | Общие данные. Окончание. | ЦНИИЭП им. Б.С.Мезенцева | | |
| Инв.N | Гл.спец. | Штейнберг | | | | | |
| | Рук.гр. | Лобас | | | | | |

Инв.N подл. | Подп. и дата | Вз.инв.№

21421-06

Формат А2

Типовой проект 264-12-249.85 Альбом VI часть 1

## Скелетная схема пожарной сигнализации

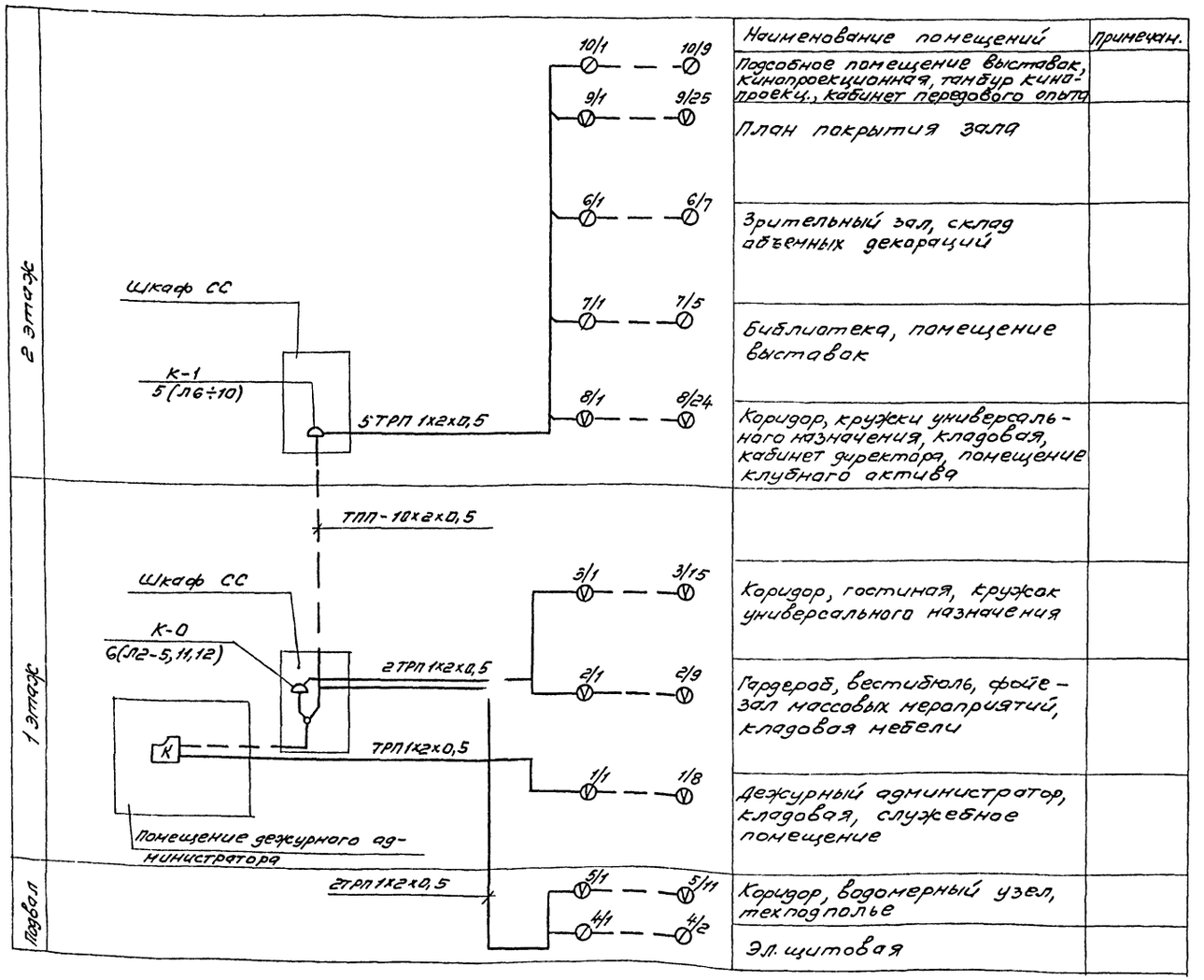


## Схема включения пожарных извещателей в луч

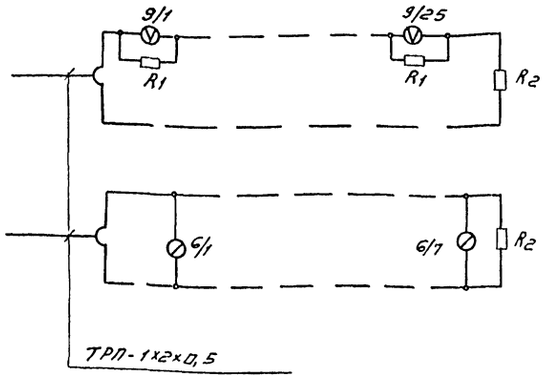


Лучи 11,12 предусмотрены для варианта

| | | | | | |
|---|---|---|---|---|---|
| Привязан: | Нач отд. | Зуйков | | 264-12-249.85 ПС | |
| | Н контр | Насретдинова | | Клуб (стены кирпичные) на 425 сотрудников (зал на 300 мест) | Стадия: Р; Лист: 3; Листов: |
| | ГИП | Кудрейко | | | |
| | ГИП | Бахалдина | | Скелетная схема пожарной сигнализации | ЦНИИЭП им. Б.С. Мезенцева |
| Инв N | Гл. спец | Штейнбрехт | | | |
| | Рук гр. | Лобас | | | |

21421 06

Инв N подл. | Подпись и дата | Взам. инв N

формат А2

Типовой проект 264-12-249.85 Альбом VI часть 1

## План ниже отм. 0.00 в осях „А÷К" и „1÷6"

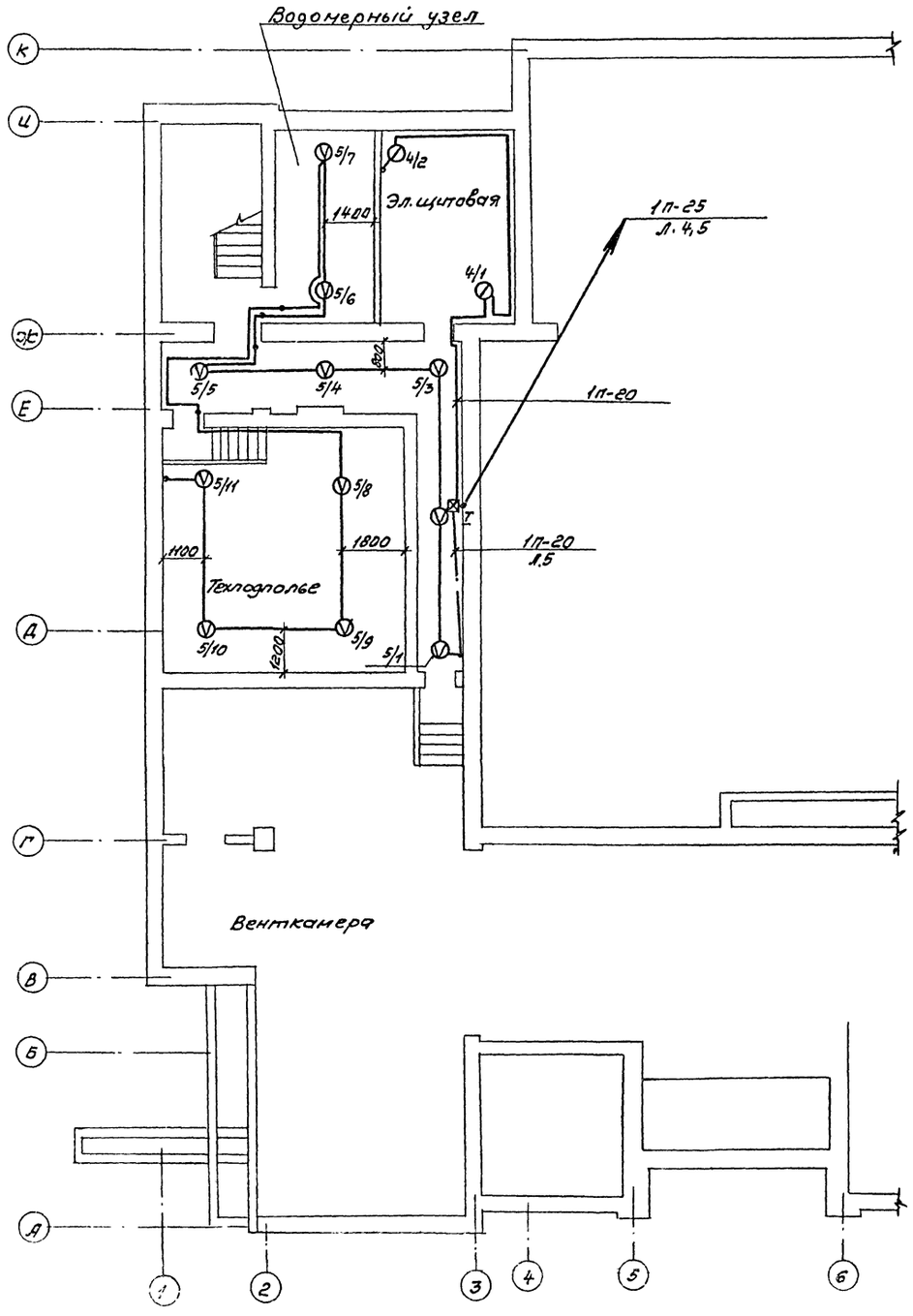


## План покрытия в осях „3÷8" и „А÷К"

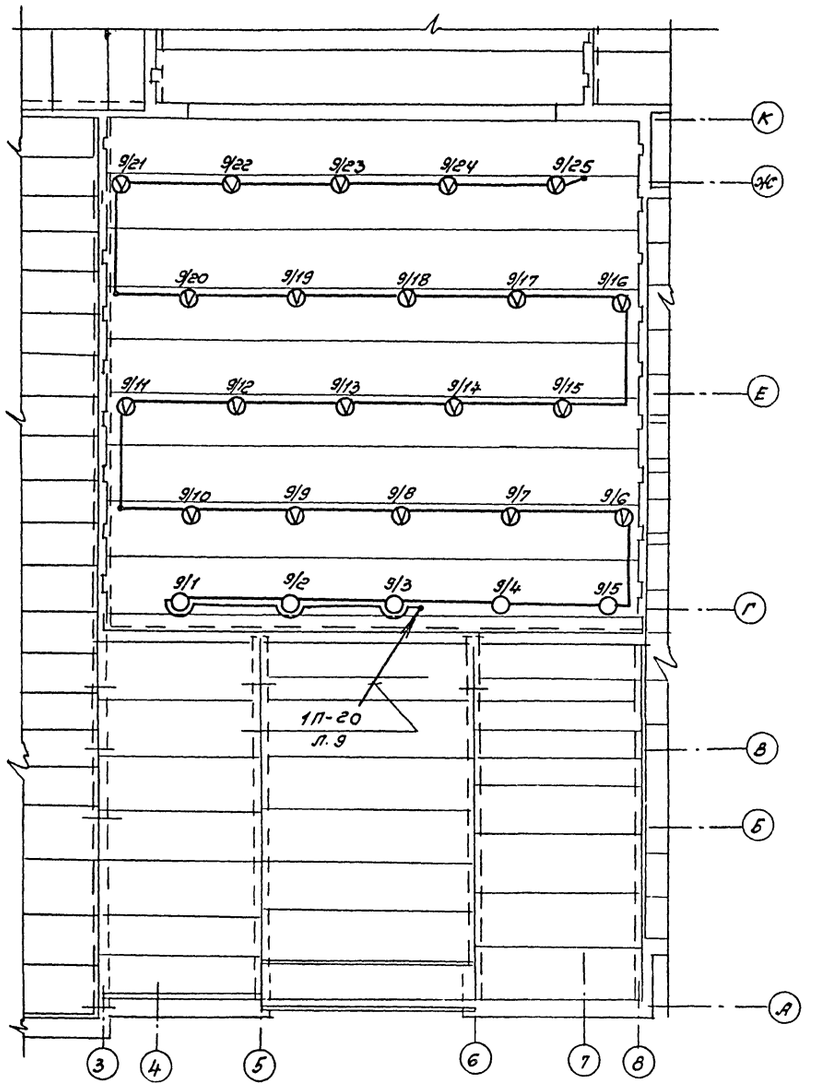


| | | | | | | | |
|---|---|---|---|---|---|---|---|
| | | | | 264-12-249.85 ПС | | | |
| Привязан: | Нач отд | Зуйков | | Клуб (стены кирпичные) на 425 посетителей (зал на 300 мест) | Стадия | Лист | Листов |
| | Н контр | Носретдинова | | | Р | 4 | |
| | ГИП | Бахолдина | | | | | |
| | ГИП | Кудрейко | | План ниже отм. 0.00 в осях А÷К и 1÷6. План покрытия в осях 3÷8 и А÷К сети пожарной сигнализации | ЦНИИЭП им. Б.С. Мезенцева | | |
| Инв N | Рук. гр. | Лобас | | | | | |

21421-06

Формат А2

Инв. N подл. | Подпись и дата | Взам. инв. N

Типовой проект 264-12-249.85 Альбом VI часть 1

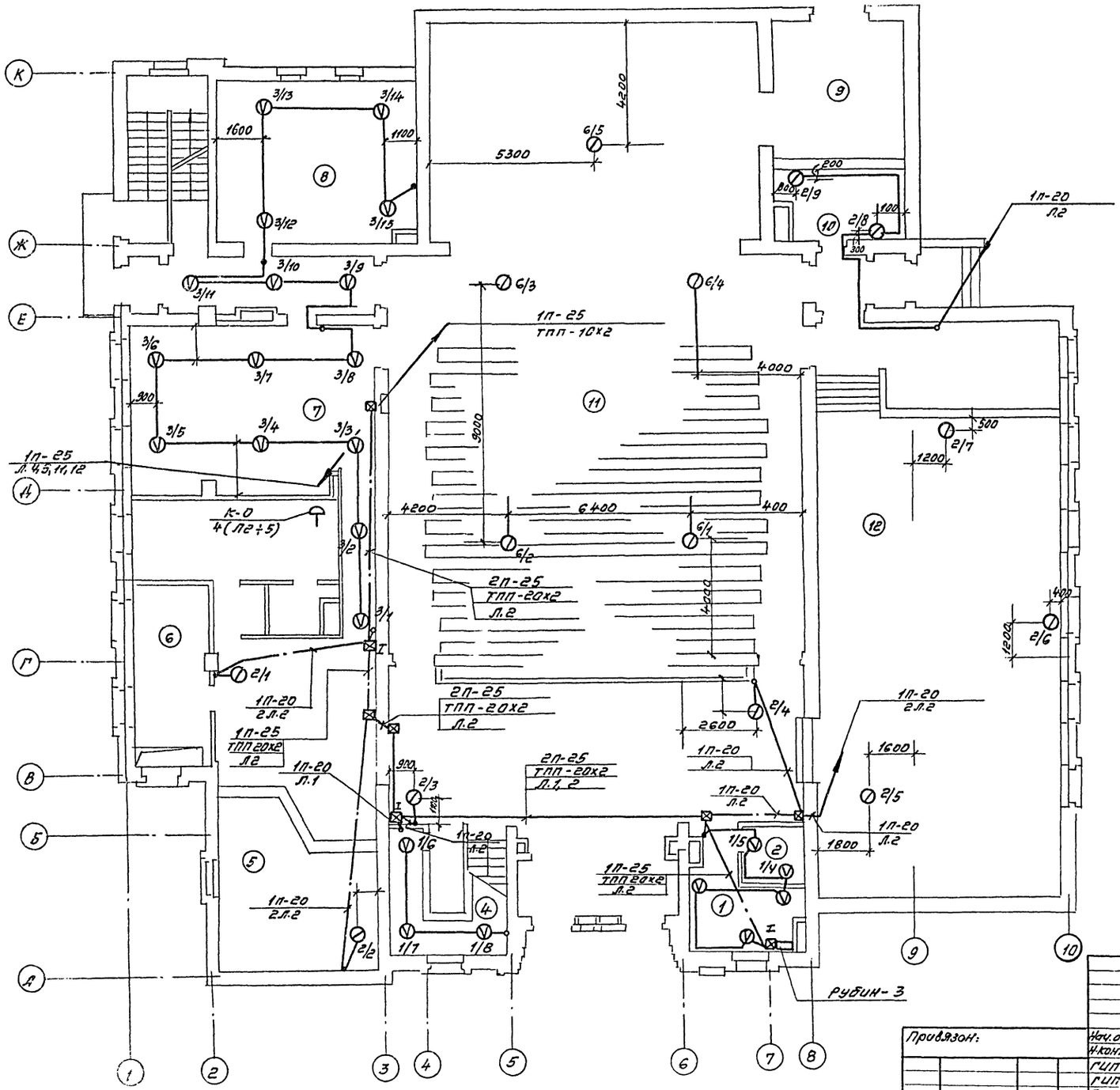


Сети пожарной сигнализации в помещениях фойе-зала массовых мероприятий, зрительного зала см. лист 6.

Данный лист читать совместно с листом 6.

Лучи 11,12 предусмотрены для плана отм. ниже 0.00 см. альбом III

Экспликация помещений

| NN п/п | Наименование помещений |
|---|---|
| 1 | Дежурный администратор |
| 2 | Кладовая |
| 3 | Вестибюль |
| 4 | Служебное помещение |
| 5 | Гардероб |
| 6. | Курительная |
| 7 | Гостиная |
| 8 | Кружок универс. назначения |
| 9 | Склад объемных декораций |
| 10 | Кладовая мебели |
| 11 | Зрительный зал |
| 12 | Фойе-зал массовых мероприятий |

264-12-249.85 ПС

| | | | | | | |
|---|---|---|---|---|---|---|
| Привязан: | Нач.отд. | Зуйков | | Клуб (стены кирпичные) На 425 посетителей (зал на 300 мест) | Стадия | Лист | Листов |
| | Н.контр. | Насретдинова | | | Р | 5 | |
| | ГИП | Кудрейко | | План 1 этажа Сети пожарной сигнализации | ЦНИИЭП им. Б.С. Мезенцева | | |
| | ГИП | Бахолдина | | | | | |
| Инв. N | Гл.спец. | Штейнбрехт | | | | | |
| | Рук.гр. | Лобас | | | | | |

21121 06

Формат А2

Инв. N подл. | Подпись и дата | Вз. инв. N

Типовой проект 264-12-249.85 Альбом VI часть 1

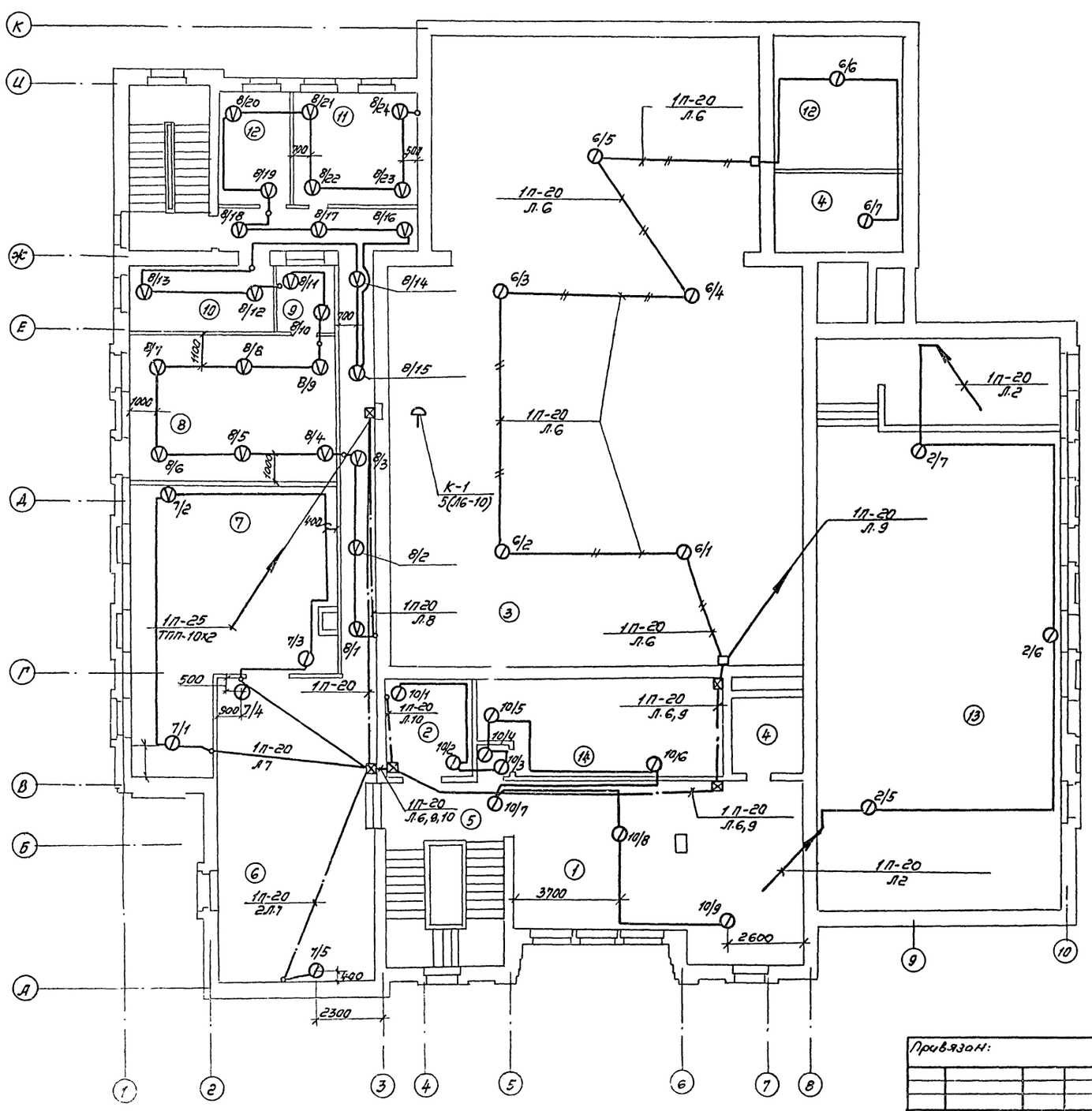


## Экспликация помещений

| NN п/п | Наименование помещений |
|---|---|
| 1 | Кабинет передового опыта |
| 2 | Подсобное помещение выставок |
| 3 | Зрительный зал (2ой свет) |
| 4 | Вентканера |
| 5 | Тамбур при кинопроекционной |
| 6 | Помещение выставок |
| 7 | Библиотека |
| 8 | Кружок универсальн. назначения |
| 9 | Кладовая |
| 10 | Кабинет директора |
| 11 | Кружок универсальн. назначения |
| 12 | Помещение клубного актива |
| 13 | Фойе-зал массовых мероприятий (2 свет) |
| 14 | Кинопроекционная |

Данный лист читать совместно с листом 5

| | | | | | | |
|---|---|---|---|---|---|---|
| Привязан: | Нач.отд. | Зуйков | | 264-12-249.85 | ПС | |
| | Н.контр. | Носретдинова | | Клуб (стены кирпичные) на 425 посетителей (зал на 300 мест) | Стадия | Лист | Листов |
| | ГИП | Кудрейко | | | Р | 6 | |
| | ГИП | Бахолдина | | План 2 этажа. Сети пожарной сигнализации | ЦНИИЭП им. Б.С. Мезенцева | |
| Инв.N | Гл.спец. | Штейнбрехт | | | | |
| | Рук.гр. | Лобас | | | | |

21421 06

Инв.N подл. | Подпись и дата | Взам.инв.N

ЦЕНТРАЛЬНЫЙ ИНСТИТУТ
ТИПОВОГО ПРОЕКТИРОВАНИЯ ГОССТРОЯ СССР
МИНСКИЙ ФИЛИАЛ

220600, г.Минск, ул.К.Маркса, 32
Сдано в печать 29.04.1987 г.
Заказ № 11а Тираж 60 экз.
Инв.№ 21421/6

gost.e-ecolog.ru