ТИПОВОЙ ПРОЕКТ
264-12-249.85

КЛУБ /СТЕНЫ КИРПИЧНЫЕ/ НА 425 ПОСЕТИТЕЛЕЙ /ЗАЛ НА 300 МЕСТ/

АЛЬБОМ IV

ОТОПЛЕНИЕ И ВЕНТИЛЯЦИЯ, ВНУТРЕННИЕ ВОДОПРОВОД И КАНАЛИЗАЦИЯ

21421-04
2-36

gost.e-ecolog.ru

ТИПОВОЙ ПРОЕКТ
264-12-249.85

КЛУБ /СТЕНЫ КИРПИЧНЫЕ/ НА 425 ПОСЕТИТЕЛЕЙ /ЗАЛ НА 300 МЕСТ/

АЛЬБОМ IV

АЛЬБОМ I	АРХИТЕКТУРНО-СТРОИТЕЛЬНЫЕ РЕШЕНИЯ НИЖЕ ОТМЕТКИ 0.000	АЛЬБОМ VI часть 2	ЭЛЕКТРОМОНТАЖНЫЕ ИЗДЕЛИЯ
АЛЬБОМ II	АРХИТЕКТУРНО-СТРОИТЕЛЬНЫЕ РЕШЕНИЯ ВЫШЕ ОТМЕТКИ 0.000 КИНОТЕХНОЛОГИЯ. МЕХАНООБОРУДОВАНИЕ	АЛЬБОМ VII	АВТОМАТИЗАЦИЯ САНТЕХУСТРОЙСТВ ЗАДАНИЕ ЗАВОДУ НА ИЗГОТОВЛЕНИЕ ЩИТОВ
АЛЬБОМ III	ВАРИАНТ С ХОЗЯЙСТВЕННО-БЫТОВЫМИ ПОМЕЩЕНИЯМИ В ПОДВАЛЕ	АЛЬБОМ VIII	СПЕЦИФИКАЦИИ ОБОРУДОВАНИЯ
АЛЬБОМ IV	ОТОПЛЕНИЕ И ВЕНТИЛЯЦИЯ. ВНУТРЕННИЕ ВОДОПРОВОД И КАНАЛИЗАЦИЯ.	АЛЬБОМ IX	СМЕТЫ ЧАСТЬ I, II, III
АЛЬБОМ V	АВТОМАТИЗАЦИЯ САНТЕХУСТРОЙСТВ.	АЛЬБОМ X	ВЕДОМОСТЬ ПОТРЕБНОСТИ В МАТЕРИАЛАХ
АЛЬБОМ VI часть 1	ЭЛЕКТРООБОРУДОВАНИЕ. СВЯЗЬ И СИГНАЛИЗАЦИЯ. ПОЖАРНАЯ СИГНАЛИЗАЦИЯ.	АЛЬБОМ XI	МЕРОПРИЯТИЯ ПО ПЕРЕВОДУ ХОЗЯЙСТВЕННО-БЫТОВЫХ ПОМЕЩЕНИЙ В ПОДВАЛЕ В РЕЖИМ УКРЫТИЯ.

РАЗРАБОТАН
ЦНИИЭП им. Б.С.МЕЗЕНЦЕВА
Главный инженер института Гинкин М.В.
Главный архитектор проекта Синявский А.М.

ТЕХНИЧЕСКИЙ ПРОЕКТ УТВЕРЖДЕН ГОСГРАЖДАНСТРОЕМ
ПРИКАЗОМ N 275 от 21/IX 1983г.
ВВЕДЕН В ДЕЙСТВИЕ ЦНИИЭП им. Б.С. МЕЗЕНЦЕВА
ПРИКАЗОМ N 69 от 7 АПРЕЛЯ 1986г.

Типовой проект 284-23-108.85 Альбом IV

СОСТАВ АЛЬБОМА

Лист	Наименование	Стр.
	Состав альбома	2
	Отопление и вентиляция	
1	Общие данные /начало/	3
2	Общие данные /продолжение/	4
3	Общие данные /окончание/	5
4	План подвала	6
5	План 1го этажа	7
6	План 2го этажа. Фрагмент плана	
	на отм. 6.600	8
7	Схемы систем отопления №1, №2, №3	9
8	Схемы систем вентиляции	10
9	Установки систем П1,П2,У1, РВ1. План	11
10	Установки систем П1, П2, У1, РВ1.	
	Разрезы 1-1, 2-2, 3-3	12
11	Установки систем П1, П2, У1, РВ1.	
	Спецификация	13
12	Установки систем П1, П2. План.	
	Спецификация. Вариант из секций 2ПК	14
13	Установки систем П3, У2, В1÷В3.	
	Планы. Разрезы	15
14	Установки систем П3, У2, В1÷В3.	
	Спецификация	16
15	Схема теплоснабжения калориферов	
	систем П1÷П3, У1, У2	17
16	Схемы узла управления для теплоноси-	
	телей 150°-70°С и 95°-70°С	18
ОВН-1	Эскизные чертежи общих видов	
ОВН2	нетиповых конструкций систем	
ОВН3	отопления и вентиляции	19,20
	Водопровод и канализации	
1	Общие данные /начало/	21
2	Общие данные /окончание/	22
3	План подвала. Водопровод. Канализация	23
4	План 1 этажа. Водопровод. Канализация.	
	Водосток.	24
5	План 2 этажа. Водопровод. Канализация.	
	Водосток	25
6	План кровли	26
7	Схема водопровода	27
8	Разрезы по канализации	28
9	Разрезы по водостокам	29

Инв. № подл. | Подпись и дата | Взам. инв. №

				привязан
				инв. №

Тепловой проект 264-12-249.85 Альбом

Ведомость рабочих чертежей основного комплекта

Лист	Наименование	Примечан
1	Общие данные / начало /	
2	Общие данные / Продолжение /	
3	Общие данные / окончание /	
4	План подвала	
5	План 1го этажа	
6	План 2го этажа. Фрагмент плана на отм. 6.600	
7	Схемы систем отопления N1, N2, N3	
8	Схемы систем вентиляции	
9	Установки систем П1, П2, У1, РВ1. План	
10	Установки систем П1, П2, У1, РВ1	
	Разрезы 1-1, 2-2, 3-3.	
11	Установки систем П1, П2, У1, РВ1. Спецификация	
12	Установки систем П1, П2. План. Спецификация	
	Вариант из секций 2пк	
13	Установки систем П3, У2, В1÷В3. Планы.	
	Разрезы	
14	Установки систем П3, У2, В1÷В3	
	Спецификация	
15	Схема теплоснабжения калориферов	
	систем П1÷П3, У1, У2.	
16	Схемы узла управления теплоносителя	
	150÷70°С и 95÷70°С	

Ведомость ссылочных и прилагаемых документов

Обозначение	Наименование	Примечан.
	Ссылочные документы	
4.904-69	Детали крепления санитарно-технических приборов и трубопроводов	
5.904-17	Глушители шума вентиляционных установок	
вып. 0; 1-1; 2-2		
5.904-1 вып. 0; 1 (часть 1,2)	Детали крепления воздуховодов	
5.904-5	Гибкие вставки к центробежным вентиляторам общего назначения	
5.904-4	Двери и люки для вентиляционных камер	
1.494-10	Решетки щелевые регулирующие тип Р	
1.494-8	Решетки воздухоприточные тип РР	
5.904-13 вып. 1-1; 1-2	Заслонки воздушные унифицированные для систем вентиляции	
5.903-1	Узлы обвязки регулирующих клапанов на трубопроводах теплоснабжения калориферных установок	
1.494-25	Подставки под калориферы	
	Прилагаемые документы	
ОВ.СО	Спецификация оборудования	
ОВ.ВМ	Ведомость потребности материалов	
ОВ.Н1	Воздуховод из асбецементных листов	
ОВ.Н2	Конструкция изоляции воздуховодов	
ОВ.Н3	Конструкция изоляции трубопроводов	

План- схема

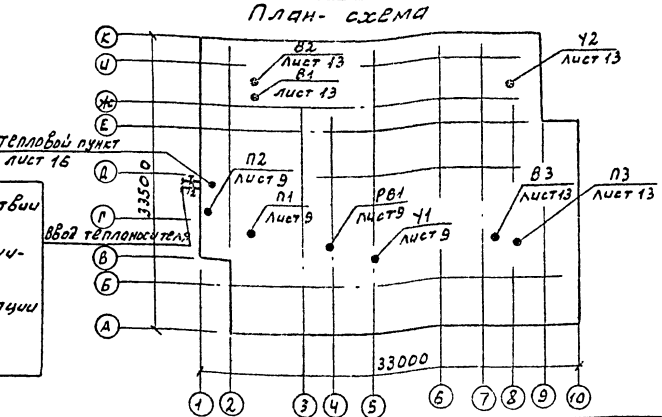

Условные обозначения

- T_1 — Подающий трубопровод теплосети
- T_2 — Обратный трубопровод теплосети
- T_{11} — Подающий трубопровод теплоснабжения установок систем
- T_{21} — Обратный трубопровод теплоснабжения установок систем
- T_{12} — Подающий трубопровод системы отопления
- T_{22} — Обратный трубопровод системы отопления

Параметры теплоносителя

$T_{12}-T_{22}$ °С	Колич-во тип КН20 при t и °С		
	-20	-30	-40
95°-70°	2.9к	3,5к	3.5к
115°-70°	2,3к	2,6к	2,6к

Расчётная температура наружного воздуха

Поверхность нагрева конвектора „комфорт" к N 20 в экм (п- проходной, к- концевой)

Расчётная температура наружного воздуха

$T_н$	Ф	
	95°-70°	115°-70°
-20°	25	20
-30°	32	25
-40°	32	25

Температура теплоносителя

Диаметры трубопроводов

Температуры наружного воздуха

$t_н$ °С	Узел регулирования	
	150°-70°	95°-70°
-20	Ур15/25	Ур15/40
-30	Ур15/25	Ур15/40
-40	Ур15/25	Ур15/40

Температуры теплоносителя

Обозначение узла регулирования / Диаметр регулирующего клапана и диаметр трубопровода /

Температуры наружного воздуха

$t_н$ °С	Регулирующий клапан	
	150°-70°	95°-70°
-20	K_v Ф20	K_v Ф15
-30	K_v Ф20	K_v Ф15
-40	K_v Ф20	K_v Ф15

Температуры теплоносителя

Тип клапана

Настоящий проект разработан в соответствии с действующими нормами и правилами и предусматривает мероприятия, обеспечивающие взрывную, взрывопожарную и пожарную безопасность при эксплуатации здания.

Гл. инженер пр-та [подпись] /. Пукемо/.

Инв. N				
Нач. отд.	Солдатов	[подпись]		
Н. контр.	Ткач	[подпись]		
Гл. инж. отд.	Буцких	[подпись]		
ГИП	Пукемо	[подпись]		
Рук. гр.	Коломенцева	[подпись]		
Ст. инж.	Рыжова	[подпись]		
Провер.	Пукемо	[подпись]		

Привязан

264-12-249.85 ОВ

Клуб / стены кирпичные / на 425 посетителей / зал на 300 мест /

Стадия	Лист	Листов
Р	1	17

Общие данные. / Начало /

ЦНИИЭП им. Б.С. Мезенцева

Инв. N подл. | Подп. и дата | Взам. инв. N

Альбом IV

Типовой проект 264-12-249.85

Характеристика отопительно-вентиляционных систем

Обозначение системы	Кол. систем	Наименование обслуживаемого помещения (технологического оборудования)	Тип установки,	Вентилятор: тип, исполн. взрывозащите	№	схема исполнения	положение	L, м³/ч	ΔP Па (кгс/м²)	n, об/мин	Электродвигатель: тип, исполнение по взрывозащите	N, квт	n, об/мин	Воздухонагреватель 95°-70°С: тип	№	кол.	ΔP Па кгс/м²	Воздухонагреватель 150°-70°С: тип	№	кол.	ΔP Па кгс/м²	т-ра нагрева, °С: от	до	Расход тепла ккал/ч	Фильтр: тип	№	кол.	ΔP, Па (кгс/м²)	Концентрация, мг/м³: начальная	конечная	Теплоутилизатор: тип	№	кол.	т-ра нагрева, °С: от	до	Экономия тепла вт (ккал/ч)	ΔP Па (кгс/м²)
П1	1	Зрительный зал на 300 мест	А10-Б	В-Ц4-70	10	Б	Пр0°	25000	1180/118	845	4А160М6	15	970	КВСА-П	10	3	79/7,9	КВСА-П	10	2	145/14,5	0,6	20	140000	ФЯУ	—	16	150/15	—	—	ТКТ	20	1	0,6	10,6	72000	175/17,5
														КВСА-П	10	3	79/7,9	КВСА-П	10	2	145/14,5	0,35	20	142000										0,5	7,6	57000	
														КВСА-П	10	3	79/7,9	КВСА-П	10	2	145/14,5	-0,1	20	144600										-0,1	4,6	34000	
П2	1	Общеобменная	А6,3095-2А	В-Ц4-70	6,3	1	Пр0°	7000	1110/110	1450	4А112МА4	5,5	1450	КВСА-П	10	1	60/6	КВСА-П	10	1	60/6	-9,5	+18	55440	ФЯУ	—	9	150/15	—	—	—	—	—	—	—	—	—
														КВБА-П	10	1	80/8	КВСА-П	10	1	60/6	-19	+18	74600													
														КВСА-П	10	2	160/16	КВБА-П	10	1	80/8	-28	+18	92750													
П3	1	Кинопроекционная	А3,15105-1	В-Ц4-70	3,15	1	Пр0°	1600	330/33	1400	4АА63В4	0,37	1400	КВСА-П	6	1	27/2,7	КВСА-П	6	1	27/2,7	-20	+16	16600	—	—	—	—				—	—	—	—	—	—
														КВСА-П	6	2	54/5,4	КВСА-П	6	1	27/2,7	-30	+16	21200													
														КВСА-П	6	2	54/5,4	КВСА-П	6	1	27/2,7	-40	+16	25800													
У1	1	Завеса у главного входа	А6,3105-1	В-Ц4-70	6,3	1	Пр0°	6600	600/60	950	4А100L6Б	3,3	950	КВСА-П	9	2	160/16	КВСА-П	9	2	160/16	+16	+40	45600	—	—	—	—				—	—	—	—	—	—
														КВСА-П	9	2	160/16	КВСА-П	9	2	160/16	+16	+45	55100													
														КВСА-П	9	2	160/16	КВСА-П	9	2	160/16	+16	+50	64600													
У2	1	Завеса у ворот склада объемн. декораций	А6,3105-1	В-Ц4-70	6,3	1	Пр0°	10000	500/50	950	4А100L6Б	3,3	950	КВБА-П	10	2	270/27	КВСА-П	10	2	240/24	+16	+40	69100	—	—	—	—				—	—	—	—	—	—
														КВБА-П	10	2	270/27	КВСА-П	10	2	240/24	+16	+45	83500													
														КВБА-П	10	2	270/27	КВСА-П	10	2	240/24	+16	+50	98000													
РВ1	1	Зрительный зал	А10-2	В-Ц4-70	10	Б	Пр0°	21000	580/58	600	4А132S6	5,5	960	—	—	—	—	—	—	—	—	—	—	——	—	—	—	—	—	—	—	—	—	—	—	—	—
В1	1	Санузлы, курительная	А3,15105-1	В-Ц4-70	3,15	1	А0°	1760	320/32	1400	4АА63В4	0,37	1400	—	—	—	—	—	—	—	—	—	—	—	—	—	—	—	—	—	—	—	—	—	—	—	-
В2	1	Общеобменная	А5105-1	В-Ц4-70	5	1	А90°	4100	370/37	930	4А80А6	0,75	930	—	—	—	—	—	—	—	—	—	—	—	—	—	—	—	—	—	—	—	—	—	—	—	—
В3	1	Кинопроекционная	А3,15105-1	В-Ц4-70	3,15	1	Пр0°	1600	330/33	1400	4АА63В4	0,37	1400	—	—	—	—	—	—	—	—	—	—	—	—	—	—	—	—	—	—	—	—	—	—	—	—
ВЕ1	1	Зрительный зал	3цгП 1000×600 М30-0,63/25-0,25П					19000	(летом)																													

Основные показатели по чертежам отопления и вентиляции

Наименование здания / сооружения / помещения	Объем здания / полезная площадь м³/м²	Периоды года при t_н °С	Расход тепла вт/(ккал/ч): на отопление водяное	на воздушное отопление	на вентиляцию	на горячее водоснабжение 95°-70°С	общий	Расход холода вт (ккал/ч)	Установленная мощность электродв. квт	Расход тепла на отопление на 1м² полезной площади вт(ккал/ч)	Расход металла на систему отопления в кг/м² полезной площади при теплоносителе – вода: 95°-70°С трубы	95°-70°С приборы	115°-70°С трубы	115°-70°С приборы
Клуб на 425 посетителей	7300/1385	-20	79000/68100	33000/114740	246000/212000	11600/10000	458000/384840	—	32,26	57,0/49,1	0,75	0,9	0,6	0,83
		-30	94100/81100	160700/138600	275850/237800	11600/10000	530700/457500	—	32,26	67,9/58,6	0,81	1,06	0,61	0,95
		-40	96500/83200	188600/162600	305250/263150	11600/10000	590350/508950	—	32,26	69,6/60	0,81	1,09	0,62	0,99

Привязан

Инв. № подл. | Подпись и дата | Взам. инв. №

Инв. №

Нач. отд.	Солдатов		
Н. контр.	Зингер		
Главный инж.	Бучких		
ГИП	Пукемо		
Рук. гр.	Коломенцева		
Провер.	Пукемо		
Ст. инж.	Рыжова		

264-12-249.85 ОВ

Клуб / стены кирпичные / на 425 посетителей / зал на 300 мест /

Стадия	Лист	Листов
Р	3	

Общие данные / окончание /

ЦНИИЭП им. Б.С. Мезенцева

21421-04 Ф. А2

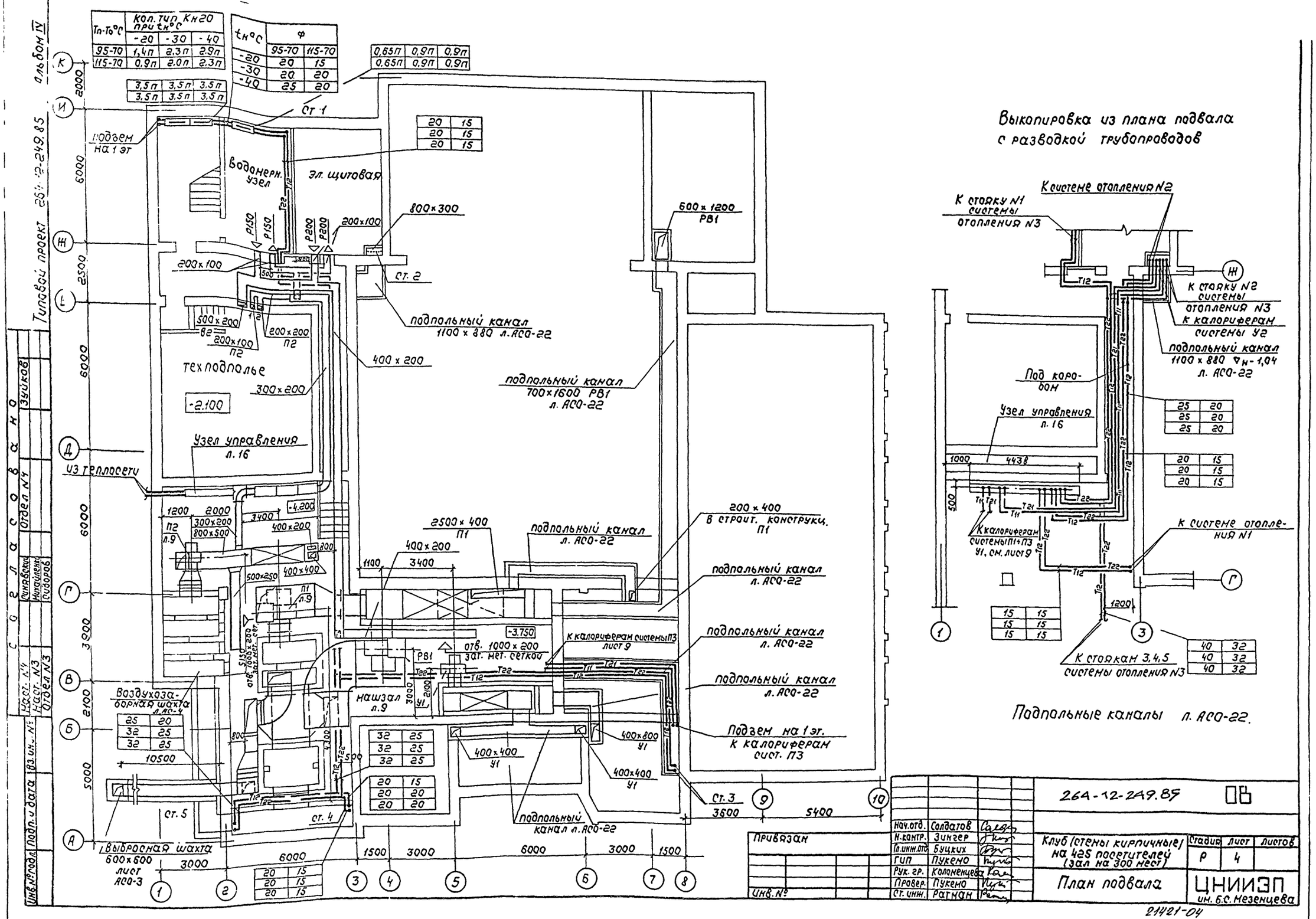

Выкопировка из плана подвала с разводкой трубопроводов
Подпольные каналы л. АСО-22.
Подъем на 1 эт
Водомерн. узел
Эл. щитовая
Техподполье
-2.100
Узел управления л. 16
Из теплосети
Воздухозаборная шахта л. АС-4
Выбросная шахта 600×600 лист АСО-3
Нашзал л. 9
Подъем на 1 эт. к калориферам сист. П3
Подпольный канал 700×1600 РВ1 л. АСО-22
Подпольный канал 1100×880 л. АСО-22
Подпольный канал л. АСО-22
К калориферам системы П3 лист 9
К системе отопления N2
К стояку N1 системы отопления N3
К стояку N2 системы отопления N3
К калориферам системы У2
Под коробом
К калориферам системы П1+П3 У1, см. лист 9
К системе отопления N1
К стоякам 3,4,5 системы отопления N3
Ст. 1
Ст. 2
Ст. 3
Ст. 4
Ст. 5
Тип-Т₀°С
Кол. тип Кн20 при tн°С
tн°С
φ
Привязан
Инв. №
Нач. отд. Солдатов
Н. контр. Зингер
Гл. инж. отд. Буцких
ГИП Пукемо
Рук. гр. Коломенцева
Провер. Пукемо
Ст. инж. Ратман
264-12-249.85
Клуб (стены кирпичные) на 425 посетителей (зал на 300 мест)
Стадия Р
Лист 4
Листов
План подвала
ЦНИИЭП им. Б.С. Мезенцева
21421-04
Ф: А2
Типовой проект 264-12-249.85 альбом IV
Согласовано
Отдел N4
Отдел N3
Зуйков
Инв. № подл.
Подп. и дата
Взам. инв. №

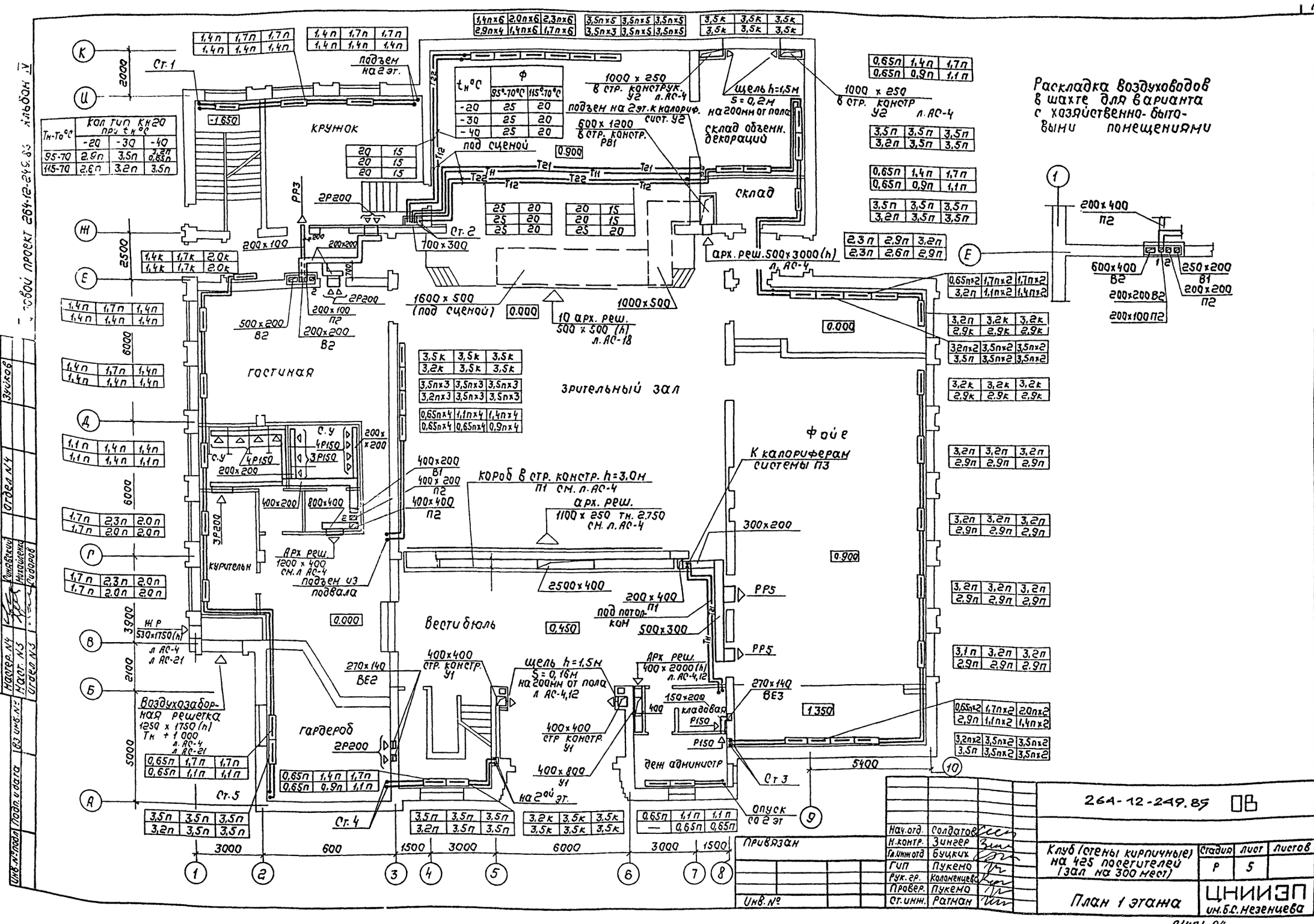

Тн-Тр°С	Кол тип КН20 при tк°С		
	-20	-30	-40
95-70	2,9п	3,5п	3,5п
115-70	2,6п	3,2п	3,5п

tн°С	ф	
	95°-70°С	115°-70°С
-20	25	20
-30	25	20
-40	25	20

Нач.отд.	Солдатов	
Н.контр.	Зингер	
Гл.инж.отд	Бучкич	
ГИП	Пукемо	
Рук.гр.	Коломенцева	
Провер.	Пукемо	
Ст.инж.	Ратман	

Привязан

Инв.№

264-12-249.85 ОВ

Клуб (стены кирпичные) на 425 посетителей (зал на 300 мест)

Стадия	Лист	Листов
Р	5	

План 1 этажа

ЦНИИЭП им. Б.С. Незенцева

2/1421-04

Инв.№ подл. | Подп. и дата | Взам.инв.№ | Инв.№ дубл. | Подп. и дата | Инв.№ подл.

Альбом V
Типовой проект 264-12-249.85
Отдел ОВ
Отдел ВК
Отдел ЭМ
Отдел ТМ
Отдел АС
Отдел КЖ
Отдел КМ

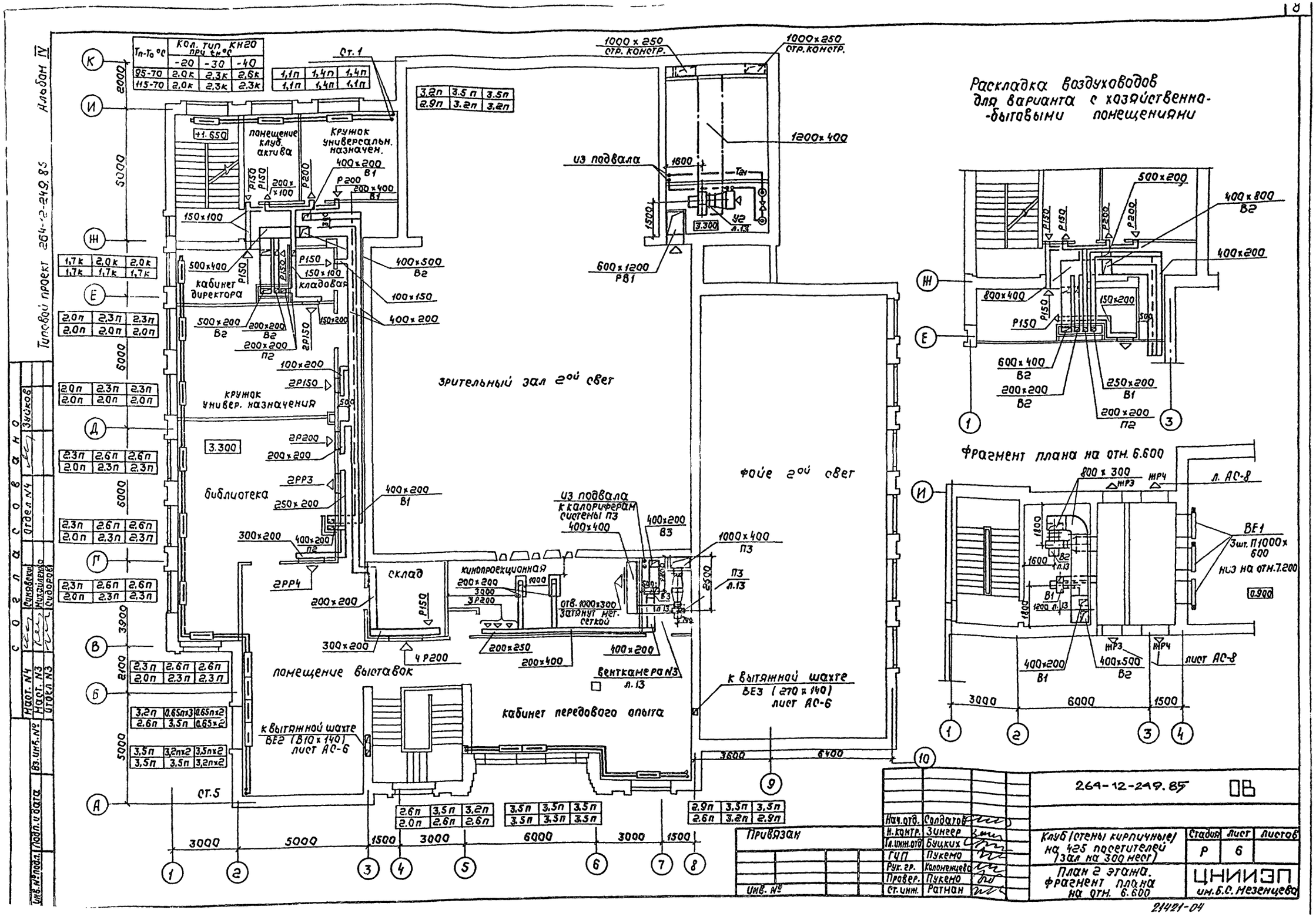

Раскладка воздуховодов для варианта с хозяйственно-бытовыми помещениями
Фрагмент плана на отм. 6.600
Зрительный зал 2ой свет
Фойе 2ой свет
Кабинет передового опыта
Помещение выставок
Склад
Кинопроекционная
Библиотека
Кружок универсальн. назначен.
Помещение клуб. актива
Кабинет директора
Кладовая
Кружок универ. назначения
Из подвала
К калориферам системы П3
К вытяжной шахте ВЕ3 (270 x 140) лист АС-6
К вытяжной шахте ВЕ2 (810 x 140) лист АС-6
Вентканера N3 л.13
Отв. 1000x300 затянут мет. сеткой
Ст. 1
Ст. 5
Тп-То °С
Кол. тип КН20 при tн °С
-20
-30
-40
95-70
115-70
Альбом IV
Типовой проект 264-12-249.85
Согласовано
Нач. отд. Солдатов
Н. контр. Зингер
Гл. инж. отд. Буцких
ГИП Пукемо
Рук. гр. Коломенцева
Провер. Пукемо
Ст. инж. Ратман
Привязан
Инв. №
Клуб (стены кирпичные) на 425 посетителей (зал на 300 мест)
План 2 этажа. Фрагмент плана на отм. 6.600
Стадия Р
Лист 6
Листов
ЦНИИЭП им. Б.С. Мезенцева
264-12-249.85
21421-04

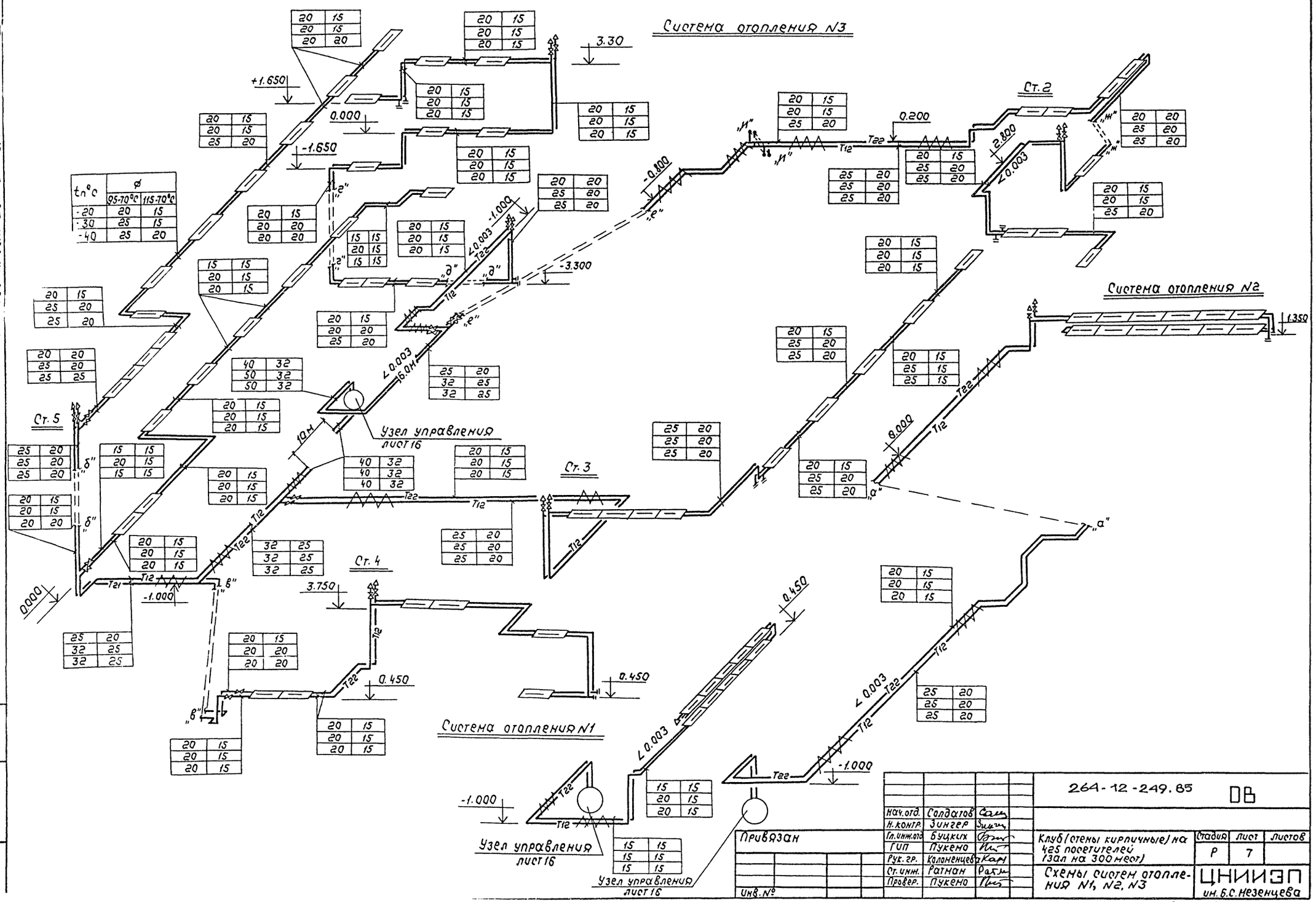
Система отопления N3
Система отопления N2
Система отопления N1
Ст. 2
Ст. 3
Ст. 4
Ст. 5
Узел управления лист 16
Узел управления лист 16
Узел управления лист 16
+1.650
0.000
-1.650
3.30
0.200
2.800
-0.800
-1.000
-3.300
1.350
0.000
3.750
0.450
0.450
-1.000
-1.000
0.000
Т12
Т22
Т21
tn°c
ø
95-70°c
115-70°c
-20
-30
-40
264-12-249.85
ОВ
Нач.отд. Солдатов
Н.контр. Зингер
Гл.инж.отд. Буцких
ГИП Пукемо
Рук.гр. Коломенцева
Ст.инж. Ратман
Провер. Пукемо
Привязан
Инв.№
Клуб (стены кирпичные) на 425 посетителей (зал на 300 мест)
Схемы систем отопления N1, N2, N3
Стадия Р
Лист 7
Листов
ЦНИИЭП им. Б.С. Мезенцева

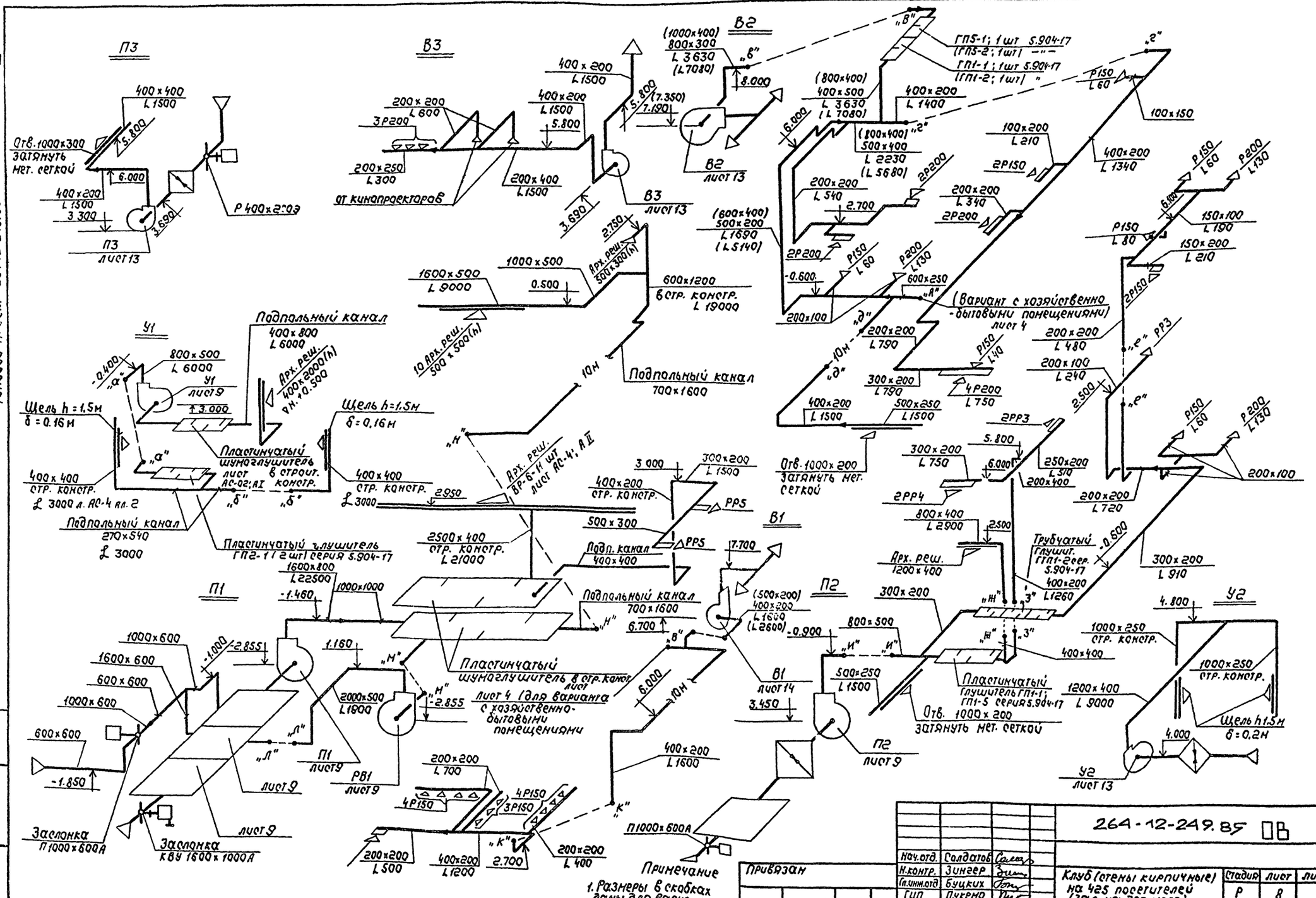

				264-12-249.85 ОВ	
Нач.отд.	Солдатов				
Н.контр.	Зингер		Клуб (стены кирпичные) на 425 посетителей (зал на 300 мест)	Стадия	Лист	Листов
Гл.инж.отд	Буцких			Р	8	
ГИП	Пукемо		Схема систем вентиляции П1÷П3; В1÷В2; У1; У2	ЦНИИЭП им. Б.С. Незенцева		
Рук.гр.	Колоненчева					
Ст. инж.	Рахтман					
Провер.	Пукемо					

Привязан

Инв.№

Инв.№подл. | Подп. и дата | Взам.инв.№

Типовой проект 264-12-249.85 Альбом IV

21421-04

Узел управления ? л.16

К системе теплоснабжения установки У2

Ввод теплосети

Шумоглушитель в строительных констр. лист АС-02; АТ

Подпольный канал 400 х 400(h) П1 АСОА.22

Подпольный канал 700 х 1600(h) РВ1 АСОА.22

К системе теплоснабжения установки П3

Подпольный канал 700 х 500(h) АСОА.22

Подпольный канал 400 х 800(h) У1 АСОА.22

Шумоглушитель в строительн. констр. см. лист АС-02; АА.I

Подпольный канал 800 х 400(h) У1 АСОА.22

Воздухозаборная решетка 1250 х 1750(h) Л. АС-4, 21

Ж.р 530 х 1750(h) Л. АС-4 АС-21

Выбросной канал к отдельностоящей выбросной шахте л. АСО-7

Отв. 1000 х 200 затянуть м/с

П2.1 П2.2 П2.3 П2.4 П2.5 П2.6 П2.7

П1.1 П1.2 П1.3 П1.4 П1.5 П1.6 П1.7 П1.9

РВ1.1 РВ1.2

У1.1 У1.4

-4.200 -3.750

1000 х 1000 2500 х 400 800 х 500 400 х 200 400 х 400 300 х 200 400 х 300 500 х 250 1600 х 300 1000 х 600 1600 х 600 2000 х 500 500 х 600 500 х 600

1800 3000 3600 1250 700 550 4500 4400 1400 2000 900 1500 6000 7000 600 4200 3900 2100 5000

Состав проекта 264-12-249.85 Альбом IV

Состав: Отдел. №4 Синявский; Мастер №3 Михайленко; Отдел №1 Сидоров

Инв. № подл. | Подпись и дата | Взам. инв. №

Мастер №4 Газиков

Нач. отд.	Солдатов		
Н. контр.	Зингер		
Гл. инж. отд.	Буцких		
ГИП	Пукемо		
Рук. гр.	Коломенцева		
Инженер	Горковенко		
Провер.	Пукемо		

Привязан

Инв. №

264-12-249.85 ОВ

Клуб / стены кирпичные / на 425 посетителей / зал на 300 мест /

Стадия	Лист	Листов
Р	9	

Установки систем П1; П2; У1; РВ1. План

ЦНИИЭП им. Б.С. Мезенцева

Типовой проект 264-12-249.85 Альбом IV

Разрез 1-1

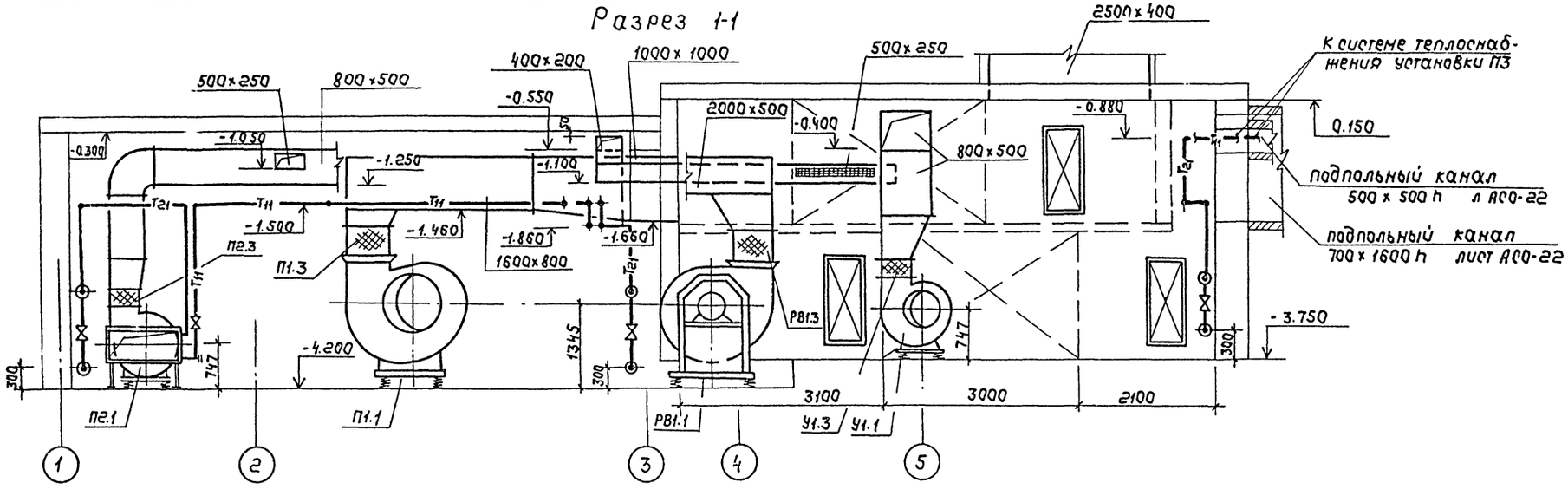

Разрез 2-2

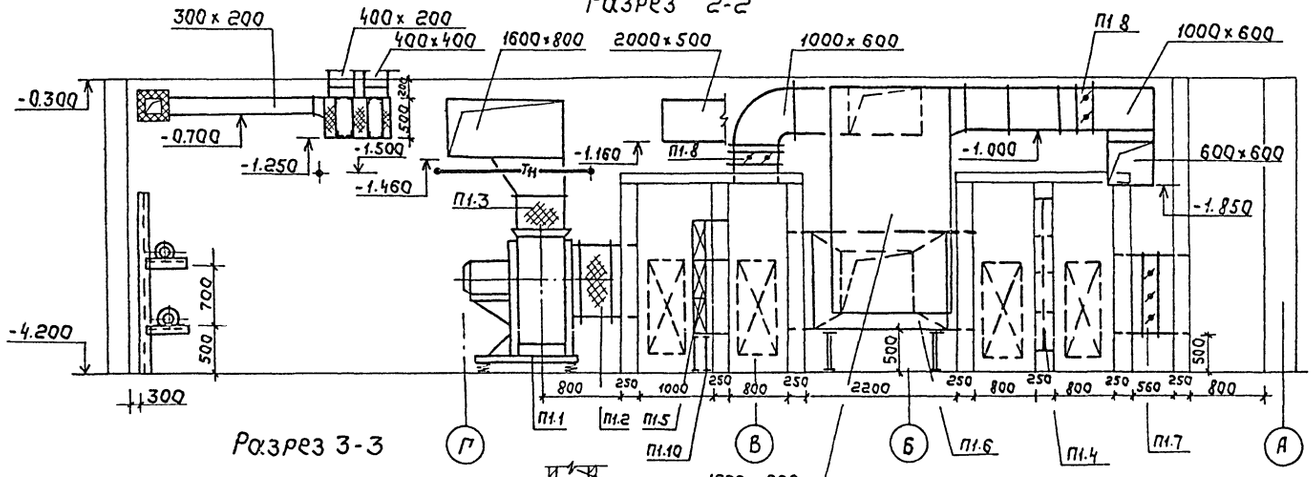

Разрез 3-3

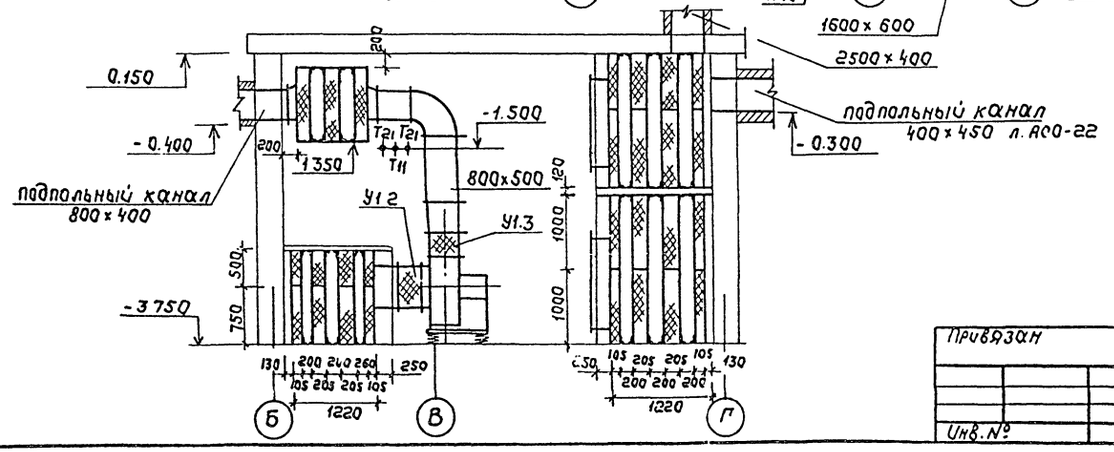

				264-12-249.85 ОВ	
Привязан	Нач.отд	Солдатов		Клуб (стены кирпичные) на 425 посетителей (зал на 300 мест)	Стадия: Р; Лист: 10; Листов:
	Н.контр.	Зингер			
	Гл.инж.отд	Буцких			
	ГИП	Пукемо			
	Рук.гр	Калиниченко		Установки систем П1; П2; У1; РВ1. Разрезы 1-1; 2-2; 3-3	ЦНИИЭП им. Б.С. Мезенцева
Инв.№	Инж.	Горковенко			

Инв.№ подл. | Подп. и дата | Взам.инв.№

Типовой проект 264-12-249.85 Альбом III

Спецификация отопительно-вентиляционных установок

Марка, поз.	Обозначение	Наименование	Кол.	Масса ед.,кг	Примечание
		П1			
П1.1	ГОСТ 5976-73	Агрегат вентиля-			
		торный А10-6	1	880	
		а) Ц/ бежный			
		вентилятор			
		В-Ц4-70-10 исп.6			
		положение „Про°"			
		б) Электродвига-			
		тель 4А160 М6			
		15квт; 970об/мин			
П1.2	5.904-5	Вставка ВН-16	1		
П1.3	"	Вставка ВВ-23	1		
П1.4		Фильтр ФЯУ	16		
П1.5	ГОСТ 7201-80	Калорифер для			
		теплоносителя			
		95°-70°С при			
		$t_н$=-30°С;-30°С;-40°С			
		КВС10А-П	3		102
		для теплоносителя			
		150°-70°С при			
		$t_н$=-30°С;-30°С;-40°С			
		КВС10А-П	2		102
П1.6	По чертежам	Кожухотрубный			
	ЦНИИЭП инженерно	теплообменник			
	го оборудования	ТКТ-20	1	1000	
П1.7		Клапан регули-			
		рующий			
		КВУ 1600х1000 А	1	118,8	
		с эл. приводом			
		МЭО-40/63-0,25 П			
П1.8		То же,			
		П1000х600 А	2	49	
		с эл. приводом			
		МЭО-0,63/25-0,25 П			
П1.9	5.904-4	Дверь гермети-			
		ческая			
		Дус=0,5х1,25	5		
П1.10	1.494-25	Подставка под			
		калорифер	4		

Марка, поз.	Обозначение	Наименование	Кол.	Масса ед.,кг	Примечание
		П2			
П2.1	ГОСТ 5976-73	Агрегат венти-			
		ляторный			
		АБ.3095-2А	1	203	
		А) Ц/ бежный			
		вентилятор			
		В-Ц4-70-6,3 исп.1			
		положение „Про°"			
		б) Электродвигатель			
		4А112МА4			
		5,5 квт; 1450об/мин.			
П2.2	5.904-5	Вставка ВВ-21	1		
П2.3	"	Вставка ВН-14	1		
П2.4		Фильтр ФЯУ	9		
П2.5	ГОСТ 7201-80	Калорифер для			
		теплоносителя			
		95°-70°С при			
		$t_н$=-20°С КВС10А-П	1	102	
		$t_н$=-30°С КВБ10А-П	1	133	
		$t_н$=-40°С КВС10А-П	2	102	
		для теплоносителя			
		150°-70°С при			
		$t_н$=-30°С; -30°С			
		КВС10А-П	1		
		при $t_н$=-40°С			
		КВБ10А-П	1		
П2.6		Клапан регули-			
		рующий			
		П1000х600 А	1	49	
		с эл. приводом			
		МЭО-0,63/25-0,25 П			
П2.7	5.904-4	Дверь герме-			
		тическая			
		Дус=0,5х1,25	3		
П2.8	1.494-25	Подставка под			
		калорифер	8		

Марка, поз.	Обозначение	Наименование	Кол.	Масса ед.,кг	Примечание
		У1			
У1.1	ГОСТ 5976-73	Агрегат венти-			
		ляторный			
		А6.3105-1	1	197	
		А) Ц/ бежный			
		вентилятор			
		В-Ц4-70-6,3			
		исп.1, полож.„Про°"			
		б) Электродвига-			
		тель 4А100L6			
		2,2 квт; 950об/мин.			
У1.2	5.904-5	Вставка ВВ-21	1		
У1.3	"	Вставка ВН-14	1		
У1.4	ГОСТ 7201-80	Калорифер			
		КВС9А-П	2	83	
У1.5	1.494-25	Подставка под			
		калорифер	8		
		РВ1			
РВ1.1	ГОСТ 5976-73	Агрегат венти-			
		ляторный			
		А10-2	1	960	
		А) Ц/ бежный			
		вентилятор			
		В-Ц4-70-10			
		исп. 6, полож.„Про°"			
		б) Электродвига-			
		тель 4А132S6			
		5,5 квт; 960об/мин			
РВ1.2	5.904-5	Вставка ВВ-23	1		
РВ1.3	"	Вставка ВН-16	1		

Инв. № подл. | Подпись и дата | Взам. инв. №

Нач.отд.	Солдатов		
Н.контр.	Зингер		
Гл.инж.отд.	Бучких		
ГИП	Пукемо		
Рук.гр.	Коломенцева		
Провер.	Пукемо		
Инженер.	Горковенко		

привязан

инв. №

264-12-249.85 ОВ

Клуб /стены кирпичные/ на 425 посетителей, / зал на 300 мест/

Установки систем П1; П2; У1; РВ1 Спецификация

стадия	лист	листов
Р	11	

ЦНИИЭП им. Б.С. Мезенцева

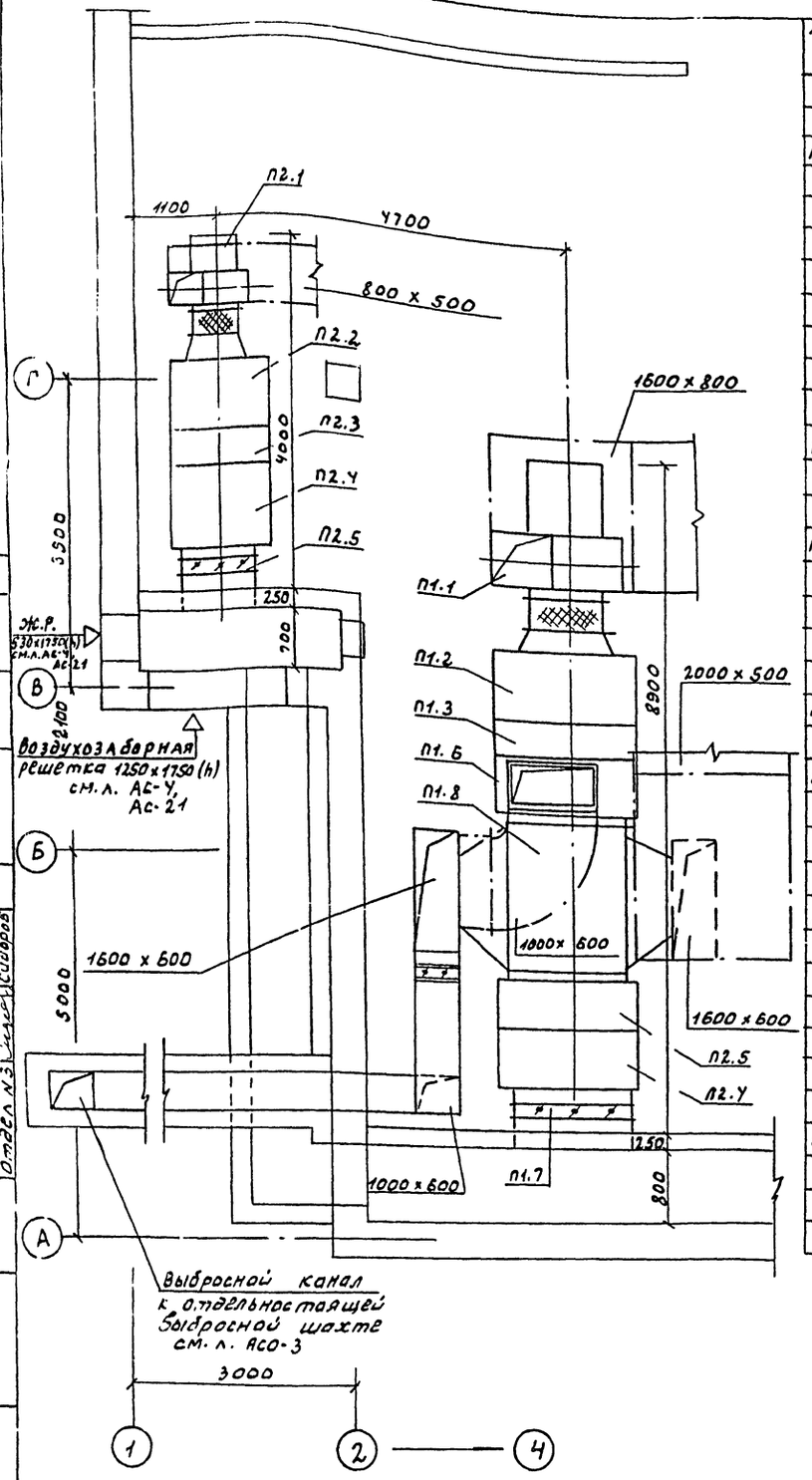

Марка поз.	Обозначение	Наименование	Кол.	Масса ед.кг	Примечание
		П1 (2ПК31.5 исполнение правое)			
П1.1	ГОСТ 5976-73	Агрегат вентиляторный А10-Б	1	880	
		а) вентилятор центробежный В-Ц4-70-10			
		исп.Б, положение „ПРО"			
		б) электродвигатель 4А160М6			
		15 кВт; 970 об/мин.			
П1.2	5.904-12 (В.1-3)	секция соединительная А1А182.000	1	156	
П1.3	5.904-12 (В.1-17)	секция калориферная однорядная А1А190.000-02 с калорифером КВС12А-П (1шт.)	1	520	
П1.4	5.904-12 (В.1-23)	секция фильтра А1А213.000	1	212	
П1.5	5.904-12 (В.1-30)	секция приемная без рециркуляционной заслонки А1А227.000	1	168	
П1.6	5.904-12 (В.1-30)	секция приемная А1А227.000-06 с рециркуляционной заслонкой Ц600х1200Э с электроприводом МЭО-0,63/25-0,25	1	196	
П1.7	5.904-12 (В.1-35)	клапан регулирующий КВУ 1600х1000А с электроприводом			
		МЭО-40/63-0,25И	1	118,8	
П1.8	По чертежам ЦНИИЭП инженерного оборудования	кожухотрубный теплообменник ТКТ-20	1	1000	
		П2 (2ПК10 правое исполнение)			
П2.1	ГОСТ 5976-73	Агрегат вентиляторный А6,3095-2А А) вентилятор центробежный В-Ц4-70-6,3 исп.1, положение „ПРО" б) электродвигатель УА112 МА4 5,5 кВт; 1450 об/мин	1	219	К-т
П2.2	5.904-12 (В.1-3)	Секция соединительная А1А180.000-02	1	142	
П2.3	5.904-12 (В.1-17)	секция калориферная А1А188.000-02 однорядная с калорифером КВС10А-П (2шт.)	1	282	
П2.4	5.904-12 (В.1-28)	Секция приемная с фильтром без рециркуляционной заслонки А1А224.000	1	130	
П2.5	5.904-12 (В.1-35)	клапан регулирующий П1000 х 600А с электроприводом МЭО-0.63/25-025	1	49	

Согласовано: Нач.тер.ну Зинько; Отдел ну Зайков; Отдел ну Зайков; Отдел ну Сидоров; Гл.инж.проекта Зайков; Подп. и дата; Инв.№ подл.

Привязан

Инв.№

Нач.отд.	Солдатов	
Н.контр.	Зингер	
Гл.инж.пр.	Буцких	
ГИП	Пукемо	
Рук.гр.	Коломенцева	
Провер	Пукемо	
Инж.	Горковенко	

264-12-249.85 ОВ

Клуб стены кирпичные на 425 посетителей 1зал на 300 мест

Стадия	Лист	Листов
Р	12	

Установки систем П1; П2. Спецификация. Вариант из секций 2ПК

ЦНИИЭП им. Б.С. Мезенцева

21421-04

Установки систем В1, В2

Разрез 1-1

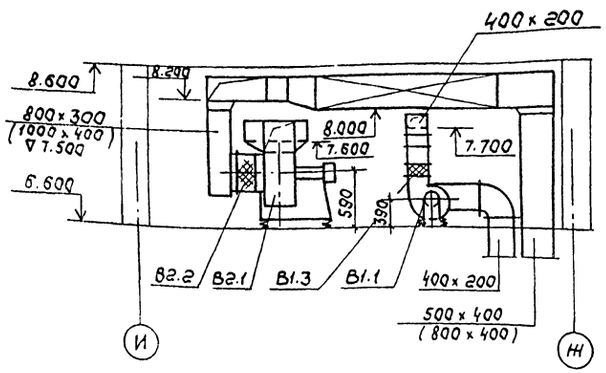

План

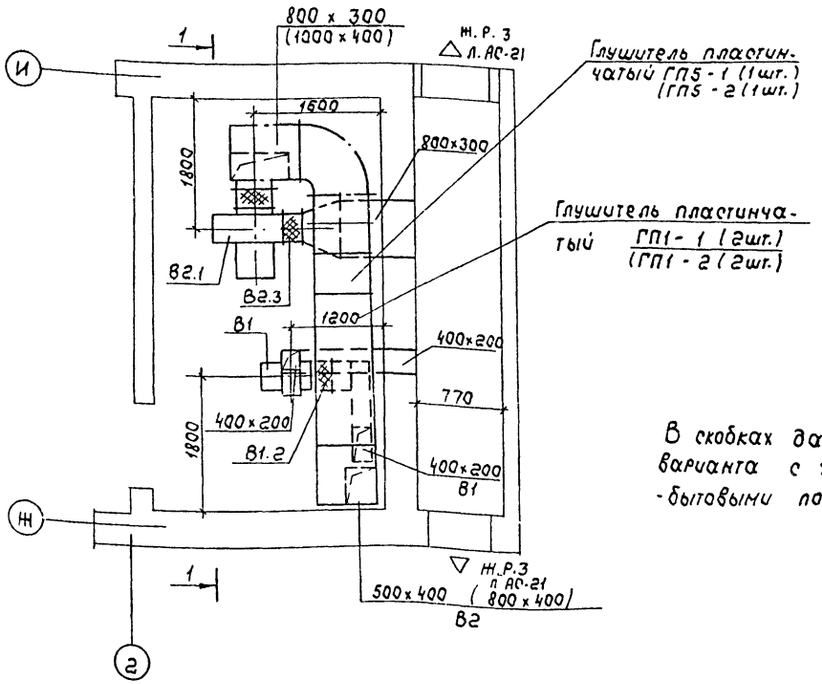

Установки систем П3, В3

Разрез 1-1

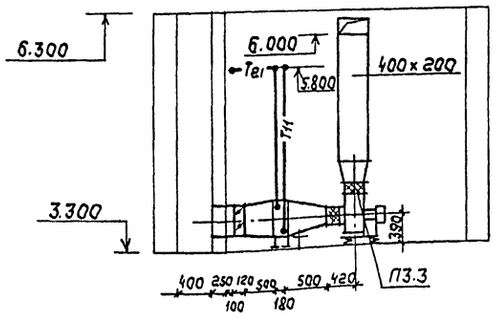

План

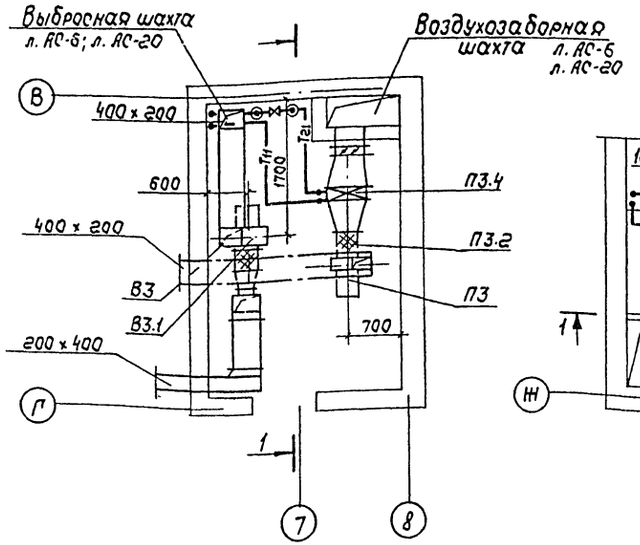

Установка системы У2

Разрез 1-1

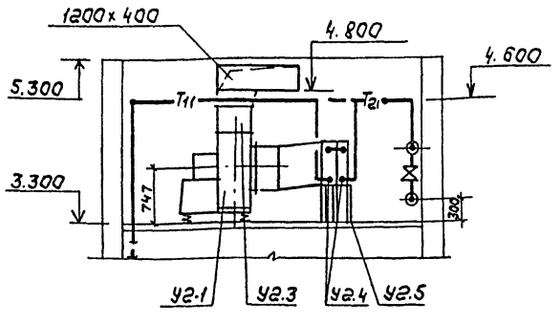

План

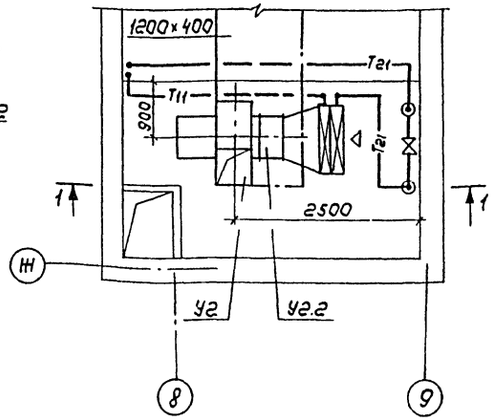

В скобках даны размеры для варианта с хозяйственно-бытовыми помещениями.

				264-12-249.85	ОВ
Нач.отд.	Солдатов				
Н.контр	Зингер				
Гл.инж.отд	Буцких			Клуб (стены кирпичные) на 425 посетителей (зал на 300 мест)	Стадия: Р; Лист: 13; Листов:
ГИП	Пукемо				
Рук. гр.	Коломенцев			Установки систем П3; У2; В1 ÷ В3. Планы. Разрезы	ЦНИИЭП им Б.С. Мезенцева
Провер.	Пукемо				
Инж.	Горковенко				

Привязан

Инв. №

Инв. № подл. | Подп. и дата | Взам. инв. № | Инв. № дубл. | Подп. и дата

Согласовано

Гл. инж. проект 264-12-249.85

Гл. инж. проекта

Гл. инж. проекта

Гл. инж. проекта

Альбом IV

Типовой проект 264-12-249.85 ОВ

Спецификация отопительно-вентиляционных установок

Марка поз.	Обозначение	Наименование	Кол.	Масса ед.кг	Примечание
		П3			
П3.1	ГОСТ 5976-73	Агрегат вентиляторный А3.15105-1	1	42	к-т
		А) вентилятор центробежный В-Ц4-70-3.15 исп. 1, полож. „Пр0°"			
		Б) электродвигатель 4АА63В4У 0,37 квт; 1400об/мин.			
П3.2	5.904-4	Вставка ВВ-18	1		
П3.3	"	Вставка ВН-11	1		
П3.4	ГОСТ 7201-80	Калорифер для теплоносителя 95°-70°с при $t_н$=-20°с			
		КВСБА-П	1	56	
		$t_н$=-30°С; -40°С			
		КВСБА-П	2	56	
		для теплоносителя 150°-70°с при $t_н$=-20°С; -30°С; -40°С			
		КВСБА-П	1	56	
П3.5	1.494-25	Подставка под калорифер	4		
		У2			
У2.1	ГОСТ 5976-73	Агрегат вентиляторный А6,3105-1	1	192	к-т
		А) вентилятор центробежный В-Ц4-70-6,3 исполнение 1. положение „Пр0°"			
		Б) электродвигатель 4А100L В6 2,2 квт; 950об/мин			
У2.2	5.904-4	Вставка ВВ-21	1		
У2.3	"	Вставка ВН-14	1		
У2.4	ГОСТ 7201-80	Калорифер для теплоносителя 95°-70°с при $t_н$=-20°С; -30°С; -40°С			
		КВБ10А-П	2	133	
		для теплоносителя 150°-70°с при $t_н$=-20°С; -30°С; -40°С			
		КВС10А-П	2	102	
У2.5	1.494-25	Подставка под калорифер	8		
		В1			
В1.1	ГОСТ 5976-73	Агрегат вентиляторный А3.15105-1	1	42	к-т
		А) вентилятор центробежный В-Ц4-70-3.15 исп. 1; полож. „Л0°"			
		Б) электродвигатель 4АА63В4У 0,37 квт; 1400 об/мин			
		Вставка ВВ-18	1		
		Вставка ВН-11	1		
		В2			
В2.1	ГОСТ 5976-73	Агрегат вентиляторный А5105-1	1	120	
		А) вентилятор центробежный В-Ц4-70-5 исполнение 1, положение „Л90°"			
		Б) электродвигатель 4А80А6 0,75 квт; 930об/мин.			
В2.2	5.904-4	Вставка ВВ-20	1		
В2.3	"	Вставка ВН-13	1		
		В3			
В3.1	ГОСТ 5976-73	Агрегат вентиляторный А3.15105-1	1	42	к-т
		А) вентилятор центробежный В-Ц4-70-3.15 исполнение 1, положение „Пр0°"			
		Б) электродвигатель 4АА63В4У 0,37 квт; 1400об/мин			
В3.2	5.904-4	Вставка ВВ-18	1		
В3.3	"	Вставка ВН-11	1		

Привязан

Инв. №

Нач.отд.	Солдатов	
Н.контр.	Зингер	
Гл.инж.пр.	Буцких	
ГИП	Пукемо	
Рук.гр.	Колопенчева	
Пробер.	Пукемо	
Инж.	Горковенко	

264-12-249.85 ОВ

Клуб (стены кирпичные) на 425 посетителей (зал на 300 мест)

Установки систем П3; У2; В1÷В3. Спецификация

Стадия	Лист	Листов
Р	14	

ЦНИИЭП им. Б.С. Мезенцева

Инв. № подл. | Подп. и дата | Взам. инв. №

21421-04 А 02

Типовой проект 264-12-249.85 Альбом IV

№ сист	Теплоноситель 95°-70°С		
	$t_н$ = -20° С	$t_н$ = -30° С	-40° С
П1	ф80 30Ч6БР — КВС 10А-П (3 шт)		
Для РАВ... ...ЦИИ ...ПК	ф80 30Ч6БР — КВС 12А-П (1 шт)		
П2	ф40 15К418п — КВС 10А-П	ф50 30Ч6БР — КВБ 10А-П	ф50 30Ч6БР — КВС 10А-П (2 шт)
Для ... ...ЦИИ ...ПК	ф40 (ф50 для $t_н$=-30°С) 15К418П — КВС 10А-П (2 шт)	ф50 30Ч6БР	
П3	КВС 6АП	ф32 15К418п — КВС 6А-П (2 шт)	
У1	ф40 15К418п — КВС 9А-П (2 шт)		
У2	ф50 30Ч6БР — КВБ 10А-П (2 шт)		

№ сист	Теплоноситель 150°-70° С		
	$t_н$ = -20° С	$t_н$ = -30° С	$t_н$ = -40° С
П1	ф40 15К418п — КВС 10А-П (2 шт)		
Для РАВ... ...ЦИИ ...ПК	ф80 30Ч6БР — КВС 12А-П (1 шт)		
П2	ф25 ф32 15К418п — КВС 10А-П	ф32 15К418п — КВБ 10А-П	
Для ... ...ЦИИ ...ПК	ф25 ф32 ф32 15К418п — КВС 10А-П (2 шт)		
П3	ф20 15К418п — КВС 6А-П		
У1	ф25 15К418п — КВС 9А-П (2 шт)		
У2	ф32 15К418п — КВС 10А-П (2 шт)		

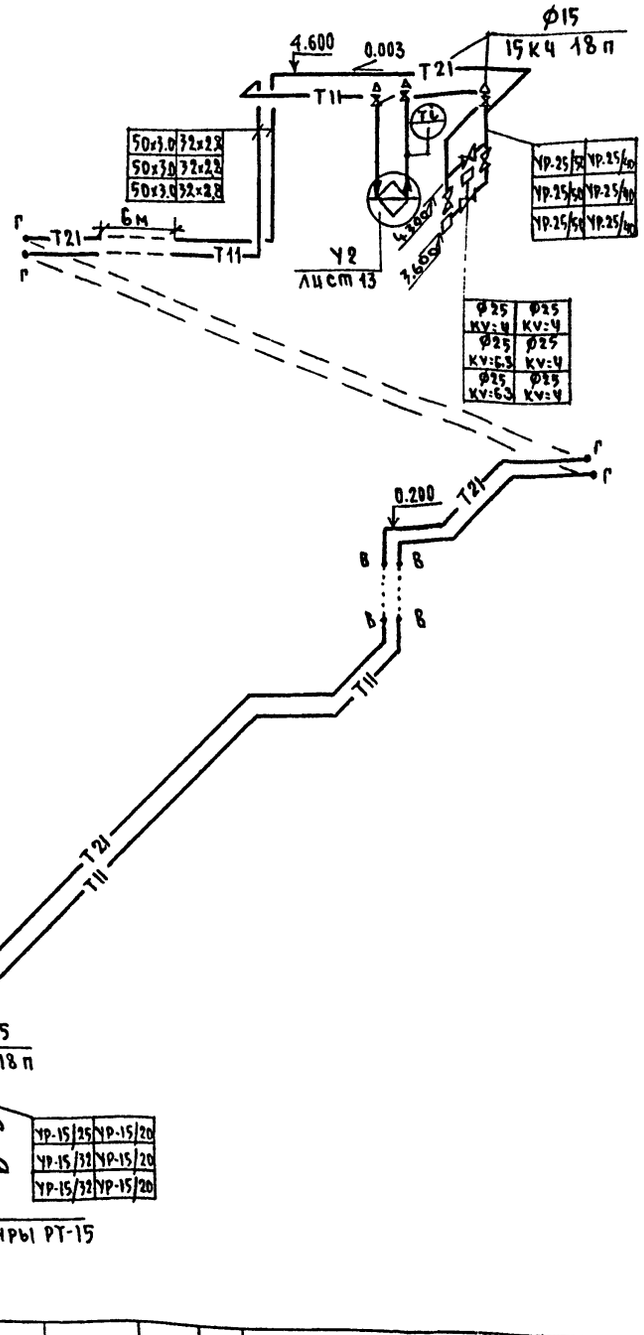

Инв. № подл. | Подпись и дата | Взам. инв. №

Привязан

Инв. №

Нач. отд.	Солдатов	
Н. контр.	Ткач	
Гл. инж. отд.	Буцких	
ГИП	Пукемо	
Рук. гр.	Коломенцева	
Ст. инж.	Рынова	
Проверил	Пукемо	

264-12-249.85 ОВ

Клуб/стены кирпичные/ на 425 посетителей /зал на 300 мест/

Стадия	Лист	Листов
Р	15	

Схема теплоснабжения калориферов систем П1÷П3; У1, У2.

ЦНИИЭП им. Б.С. Мезенцева

Типовой проект 264-12-249.85 Альбом IV

Схема узла управления для теплоносителя 150°-70°С

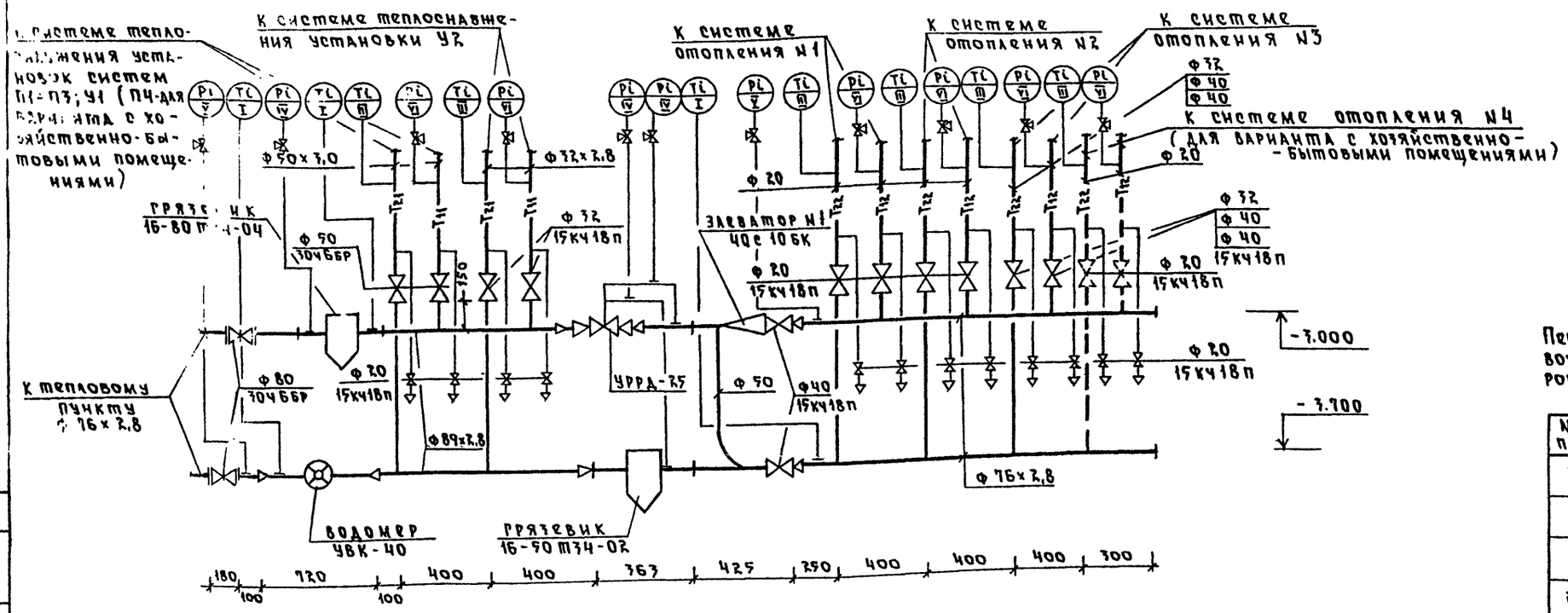

Перечень номеров установочных чертежей приборов контроля температуры и давления

NN п/п	Индекс
I	ТМЧ-142-75 / ЗКЧ-4-75
II	ТМЧ-151-75 / ЗКЧ-5-75
III	ТМЧ-149-75 / ЗКЧ-4-75
IV	ТКЧ-3138-70 / ЗКЧ-46-70
V	ТКЧ-3136-70 / ЗКЧ-45-70
VI	ТКЧ-3139-70 / ЗКЧ-46-70

Схема узла управления для теплоносителя 95°-70°С

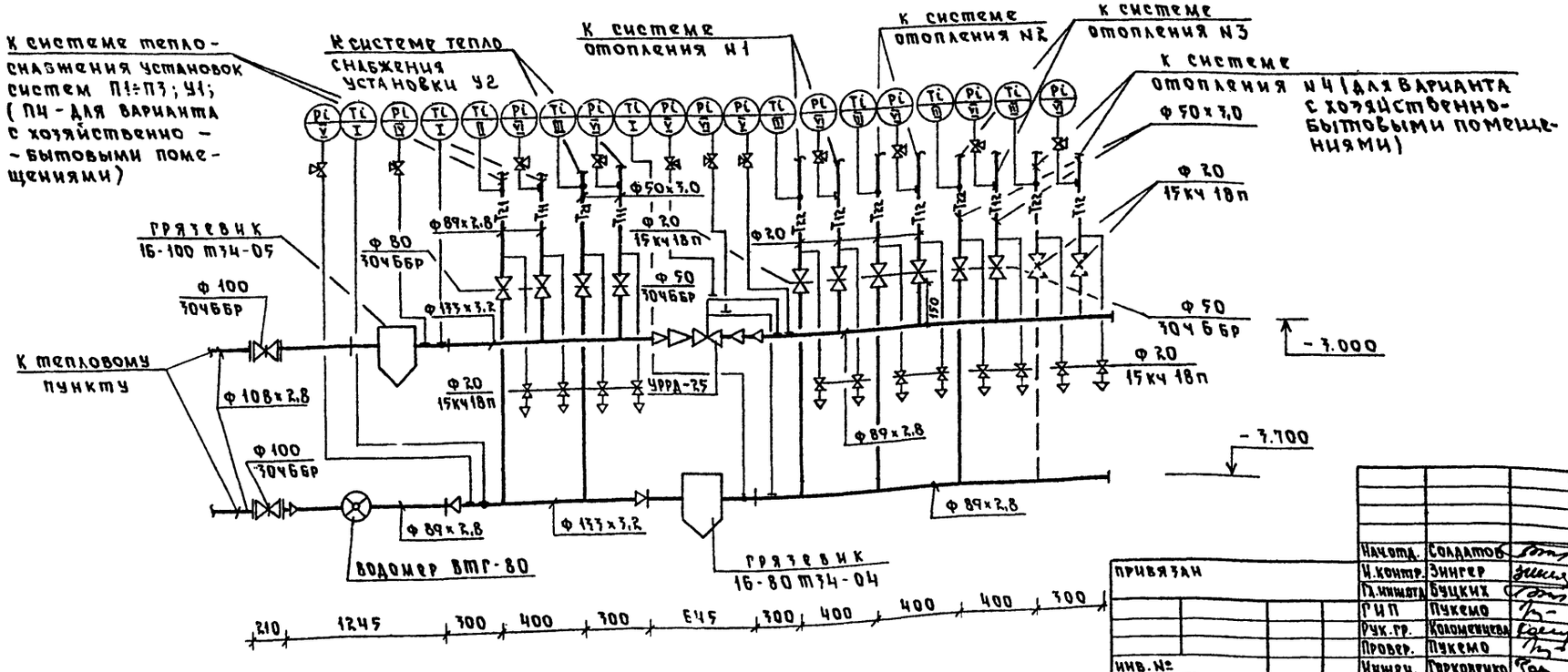

Нач.отд.	Солдатов		
Н.контр.	Зингер		
Гл.инж.отд.	Буцких		
ГИП	Пукемо		
Рук.гр.	Коломенцева		
Провер.	Пукемо		
Инжен.	Горковенко		

Привязан

Инв. №

264-12-249.85 ОВ

Клуб / стены кирпичные / на 425 посетителей / зал на 300 мест /

Стадия	Лист	Листов
Р	16	

Схемы узла управления для теплоносителей 150°-70°С и 95°-70°С

ЦНИИЭП им. Б. Мезенцева

Согласовано

Сектор АУ Комаров

Инв. № подл. | Подпись и дата | Взам. инв. №

Типовой проект

Альбом I

Эскизные чертежи
общих видов
нетиповых конструкций
систем отопления и
вентиляции

Формат А4

Типовой проект 264-12-249.85 Альбом IV

Обозначение	Наименование	Примечан.
ОВН-1	Воздуховод из асбоцементных листов. Общий вид и узлы	
	Воздуховод из асбоцементных листов. Технические требования.	
ОВН2	Конструкция изоляции воздуховодов	
ОВН3	Конструкция изоляции трубопроводов	

Привязан

Инв. н

264-12-249.85 ОВН

Содержание

		Стадия	Лист	Листов
		Р		

Нач.отд.	Солдатов	
Гл.инж.от	Буцких	
ГИП	Пукемо	
Проверил	Пукемо	
Н.контр	Зингер	

ЦНИИЭП им. Б.С. Мезенцева

Инв.№ подл. | Подпись и дата | Взам. инв.№

Типовой проект 264-12-249 Альбом IV

Вид по А

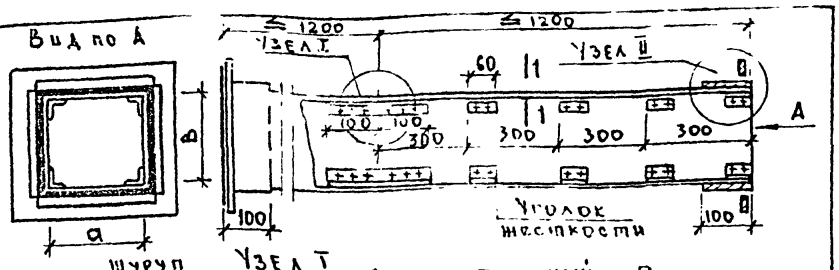

Узел I

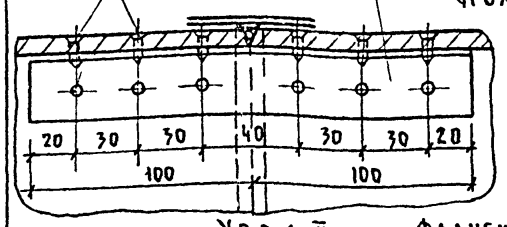

Узел II

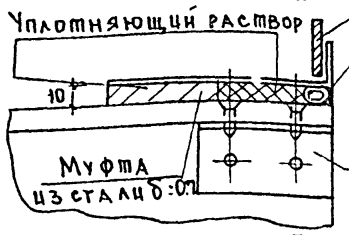

По 1-1

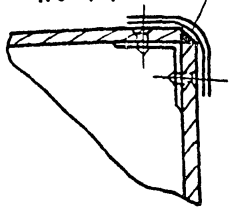

Размеры

а	в
250	600
250	800
300	400
300	500
300	1000
400	400
400	600
400	800
500	1000
250	250
600	600
600	1000
1000	1000

а	в
100	150
100	200
150	150
150	200
200	200
250	200

Привязан

Инв. н

264-12-249.85 ОВН 1

Воздуховод из асбоцементных листов. Общий вид и узлы

		Стадия	Лист	Листов
		Р	1	2

Нач.отд.	Солдатов
Гл.инж.от	Буцких
ГИП	Пукемо
Проверил	Пукемо
Н.контр	Зингер

ЦНИИЭП им. Б.С. Мезенцева

Инв.№ подл. | Подпись и дата | Взам. инв.№

Формат А4

Типовой проект 264-12-249 Альбом IV

Технические требования

1. Конструкции воздуховодов, разработанные на данном листе применять до массового освоения промышленностью неметаллических воздуховодов.
2. В качестве материала стенок принят асбоцементный лист (асбофанера) толщиной 8 мм.
3. Муфта перед её установкой внутри и торец воздуховода снаружи оклеиваются тканью на водонепроницаемом клее, дающем надёжную склейку металла и ткани. Закрепление муфты на воздуховоде производится в соответствии со СНиП III-28-75 п.3.133 путём уплотнения зазора между муфтой и воздуховодом пеньковым канатом, смоченном казеиновым клеем и асбоцементным раствором с добавлением в него казеинового клея с последующим заполнением зазора асбоцементным раствором более густой консистенции, замешанном на расширяющемся цементе с добавлением казеинового клея.
4. Продольные и поперечные швы промазываются мастикой из асбоцементного раствора с добавлением казеинового клея густой консистенции с последующей проклейкой двумя слоями ткани.
5. При монтаже крепление воздуховодов осуществляется аналогично креплению металлических воздуховодов по типовым чертежам серии 5.904-1 вып. 0.1

Крепление звена воздуховодов с сечением от 100х200 ÷ 200х800 осуществляется в двух точках таким образом, чтобы опоры располагались по обе стороны от шва (Узел I) на равных расстояниях от него и от фланцевого соединения.

Крепление звена воздуховодов с большими сечениями осуществляется в трёх точках.

Привязан

Инв. н

264-12-249.85 ОВН 1

Воздуховод из асбоцементных листов Технические требования.

		Стадия	Лист	Листов
		Р	2	2

Нач.отд.	Солдатов
Гл.инж.от	Буцких
ГИП	Пукемо
Проверил	Пукемо
Н.контр	Зингер

ЦНИИЭП им. Б.С. Мезенцева

Инв.№ подл. | Подпись и дата | Взам. инв.№

Формат А4

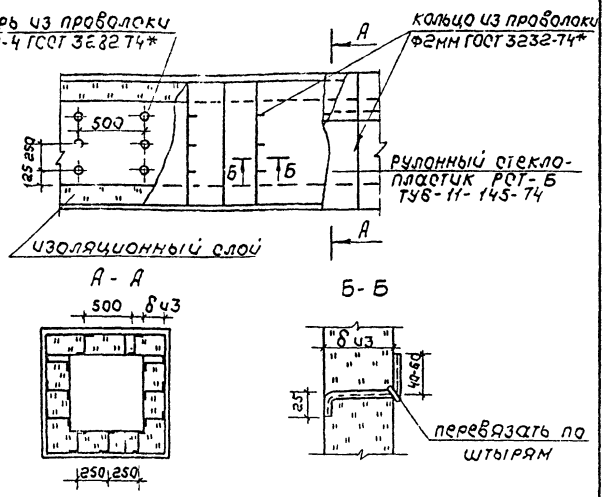

1. Крепление теплоизоляционных изделий к воздуховоду осуществляется на штырях, привариваемых на заводе-изготовителе или на месте монтажа. По загнутым концам штырей изоляцию перевязывают кольцами из проволоки Ф2мм.
2. Рулонный стеклопластик РСТ-Б укладывают с нахлесткой швов 650 мм; стыки тщательно проклеивают клеем БФ2; БФ4 ГОСТ 12772-74*.

Привязан

Инв. №

		264-12-249.85	ОВН2
Нач.отд.	Солдатов	Конструкция изоляции воздуховодов	Стадия: Р; Лист: 1; Листов: 2
Н.контр.	Зингер		ЦНИИЭП им. Б.С. Мезенцева
Гл.инж.отд	Буцких		
ГИП	Пукено		
Рук. гр.	Коломенцева		

Инв.№ подл. | Подп. и дата | Взам.инв.№

ф А4

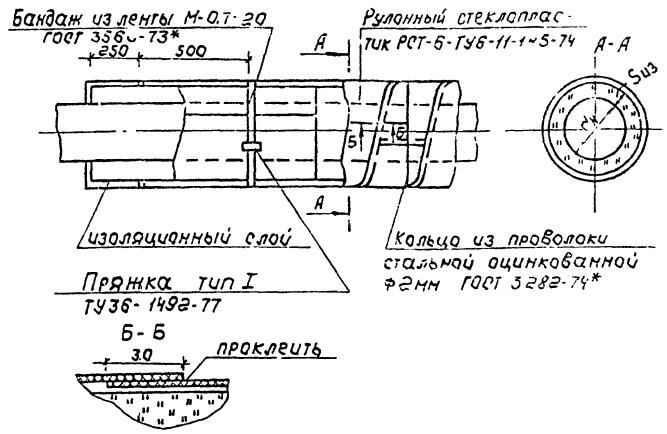

1. Изделия из минераловатного пухшнура должны плотно накатываться спирально на трубопровод в несколько слоев до толщины 40мм и закрепляться проволокой в начале и конце участка трубопровода. В конце отдельные изделия сшивают проволокой Ф 0,8мм или стеклонитью и закрепляют проволочным кольцом.
2. При изоляции полуцилиндрами изделия крепят бандажами.
3. Стыки покровного слоя из рулонного стеклопластика РСТ-Б должны быть тщательно проклеены.

Привязан

Инв. №

		264-12-249.85	ОВН3
Нач.отд.	Солдатов	Конструкция изоляции трубопроводов	Стадия: Р; Лист: 1; Листов: 2
Н.контр.	Зингер		ЦНИИЭП им. Б.С. Мезенцева
Гл.инж.отд	Буцких		
ГИП	Пукено		
Рук. гр.	Коломенцева		

Инв.№ подл. | Подп. и дата | Взам.инв.№

ф. А4

NN п/п	Наименование изоляции	Толщина мм	Сечение воздуховода мм	Примечание
	Маты полужесткие прошивные из минеральной ваты на битумном связующем М200 ГОСТ 21880-76	δ=40	400х400	
		δ=40	300х200	
			800х500	
			600х600	
			1000х600	
			500х250	
			2000х500	
			1600х800	

1. Внутренняя среда - воздух с температурой +16°.
2. Перед изоляцией воздуховоды покрыть битумным лаком БТ-577.
3. Покровный слой - рулонный стеклопластик РСТ-Б ТУ6-11-145-74.

Инв.№ подл. | Подп. и дата | Взам.инв.№

264-12-249.85 ОВН2	Лист 2

NN п/п	Наименование изоляции	Толщина мм	Ф труб мм	Примечание
	Шнур теплоизоляционный из минеральной ваты в оплетке капроновым шелком М200 ТУ36-887-67	δ=40	ф 20	
		—"—	ф25	
		—"—	ф32	
		—"—	ф40	
		—"—	ф50	
	Полуцилиндры из минеральной ваты на битумном связующем М200	—"—	ф76х2,8	
		—"—	ф89х2,8	
		—"—	ф 108х2,8	
		—"—		

1. Внутренняя среда - вода с температурой 95-70°С; 115-70°
2. Перед изоляцией трубопроводы покрыть битумным лаком БТ-577.
3. Покровный слой - рулонный стеклопластик РСТ-Б ТУ6-11-145-74.
4. Температура наружного воздуха в местах прокладки трубопроводов +18°с

Инв.№ подл. | Подп. и дата | Взам.инв.№

264-12-249.85 ОВН3	Лист 2

ф А2

Типовой проект 261-12-249.85 Альбом IV

Ведомость рабочих чертежей

Лист	Наименование.	Примечание
1	Общие данные (начало)	
2	Общие данные (окончание)	
3	План подвала. Водопровод. Канализация.	
4	План 1 этажа. Водопровод. Канализация. Водосток.	
5.	План 2 этажа. Водопровод. Канализация. Водосток.	
6.	План кровли.	
7	Схема водопровода.	
8	Разрезы по канализации.	
9	Разрезы по водостокам.	

Условные обозначения.

—— В0 —— Хозяйственно-питьевой-противопожарный водопровод.

—— К1 —— Бытовая канализация

—— К2 —— Водостоки.

— — — Трубы полиэтиленовые высокой плотности типа „С".

Ведомость ссылочных прилагаемых документов.

Обозначение	Наименование	Примечание
Альбом 4.901-8	Вводы водопровода и установка счетчиков холодной воды	
4.904-69	Детали крепления санитарно-технических приборов и трубопроводов (выпуск 1 и 2.)	
Альбом VIII	Спецификация оборудования и материалов.	
Альбом X	Ведомости потребности в материалах	

Наименование системы	Потребный напор на вводе	Расчетный расход				Установленная мощность электродвигателей	Примечание
		м³/сут	м³/час	л/сек	при пожаре л/сек		
Хозяйственно-питьевой водопровод	0.105 мПа (10,5 м)	16	4,5	1,1			
Внутреннее пожаротушение	0,20 мПа (20 м)			5,0	6,1		
Наружное пожаротушение				15,0			
Бытовая канализация		16.0	4,5				

Типовой проект разработан в соответствии с действующими нормами и правилами и предусматривает мероприятия, обеспечивающие взрывную, взрывопожарную и пожарную безопасность при эксплуатации здания.

Главный специалист Лейкин.

Инв. № подл. | Подп. и дата | Взам. инв. №

Привязан

Инв. №

264-12-249.85 ВК

Нач. отд.	Сидоров	
Гл. спец.	Лейкин	
Н. контр.	Чвилева	
Рук. гр.	Портная	
Инж.	Шмакова	

Клуб (стены кирпичные) на 425 посетителей (зал на 300 мест)

Стадия	Лист	Листов
Р	1	

Общие данные (начало)

ЦНИИЭП им. Б.С. Мезенцева

21421-04

Пояснительная записка.

Клуб (стены кирпичные) на 425 посетителей с залом на 300 мест оборудуется системами хозяйственно-питьевого и противопожарного водоснабжения, бытовой канализации и водостоками. Системы водоснабжения, бытовой и ливневой канализации присоединяют к наружным сетям с учетом местных условий.

Хозяйственно-питьевой противопожарный водопровод.

Система хозяйственно-питьевого-противопожарного водопровода запроектирована в предположении, что гарантийный напор в месте врезки равен 0,2 мпа (20м. вод. ст.) Если напор в городской сети меньше принятого по проекту, то при привязке подбираются насосы в соответствии с располагаемым напором. Наружное пожаротушение производится от гидрантов, расположенных на наружной сети.

Горячее водоснабжение

Горячее водоснабжение санузлов предусмотрено в двух вариантах: горячее водоснабжение от электроводонагревателя УНФ-60 мощностью 1,25 квт и от городской сети (основной вариант)

Бытовая канализация.

Система бытовой канализации собирает стоки от санитарных приборов и отводит их в существующую сеть канализации.

Водостоки

Для отвода атмосферных вод с кровли в здании предусматривается устройство системы внутренних водостоков со спуском вод в существующую сеть водостоков.

Общие указания.

1. Монтаж и приемку систем хозяйственно-питьевого водоснабжения, бытовой и ливневой канализации производить в соответствии с требованиями СНиП III-28-75„ Санитарно-техническое оборудование зданий и сооружений. Правила производства и приемки работ".
2. Все оборудование, арматура и материалы, идущие на монтаж систем хозяйственно-питьевого водоснабжения, бытовой и ливневой канализации должны отвечать требованиям СНиП III-30-76„ Внутренний водопровод и канализация зданий. Нормы проектирования."
3. Трубопроводы холодного водоснабжения с условным проходом до 80 мм включительно выполняются из стальных оцинкованных труб по гост 3262-75 с соединением на фитингах ковкого чугуна и на сварке.
4. Система бытовой канализации монтируется из труб чугунных канализационных по ГОСТ 6942.0-80 с зачеканкой раструбов асбестоцементом.
5. Система внутренних ливнестоков монтируется из труб полиэтиленовых высокой плотности типа „С" по ГОСТ 18599-73. Соединение труб производится на сварке. При монтаже руководствоваться„ Инструкцией по проектированию и монтажу сетей водоснабжения и канализации из пластмассовых труб СН-478-80.
6. Трубопроводы канализации и водоснабжения в местах перехода через строительные конструкции должны быть заключены в гильзы:
   а) Из 3½ слоев пергамина или рубероида - для систем хозяйственно-питьевого водоснабжения, бытовой канализации и ливнестоков.
   Края гильзы должны быть заподлицо с поверхностями стен, перегородок, потолков и выступать выше отметки чистого пола на 20-30мм.
7. С целью уменьшения теплопотерь и предотвращения выпадения конденсата трубопроводы хозяйственно-питьевого водоснабжения, магистрали проходящие под потолком 1 этажа и стояки в шахтах и штробах покрываются теплоизоляцией. Конструкция теплоизоляции для труб холодного водоснабжения окраска лаком БТ-577 с добавлением алюминиевой пудры обертывание минераловатными матами толщиной 30мм, (независимо от диаметра с последующим покрытием оклейка стеклотканью по пергамину или рубероиду.
8. Расстояние между опорами стальных горизонтально проложенных трубопроводов при отсутствии специальных указаний принимается 3,0м.
9. На трубопроводах или поверхностях изоляций после окончания монтажа наносятся кольца с условными цветами: трубопровод горячей воды - одно кольцо, трубопровод холодной воды - одно кольцо синего цвета. Трубопроводы бытовой, ливневой канализации - сплошное покрытие битумным или кузбасским лаком.
   Ширина колец принимается равной 7см. Расстояние между группами колец или отдельными кольцами принимается 1,0м. Между кольцами в группе 5см. Кольца наносятся перед входом и после выхода трубопровода из стен, а также по обе стороны задвижек и вентелей.
10. Все разводки по санузлам и подводки к приборам выполнять скрыто в бороздах стен и панелях. Открытая разводка труб водопровода и канализации не допускается.

					264-12-249.85 ВК		
Привязан		Нач. отд	Сидоров		Клуб (стены кирпичные) на 425 посетителей (зал на 300 мест)	Стадия	Лист	Листов
		Гл. спец.	Лейкин			Р	2	
		Н. контр.	Чвилева					
		Рук. гр.	Портнов		Общие данные (окончание)	ЦНИИЭП им. Б.С. Незенцева		
Инв. №		Инж.	Шмакова					

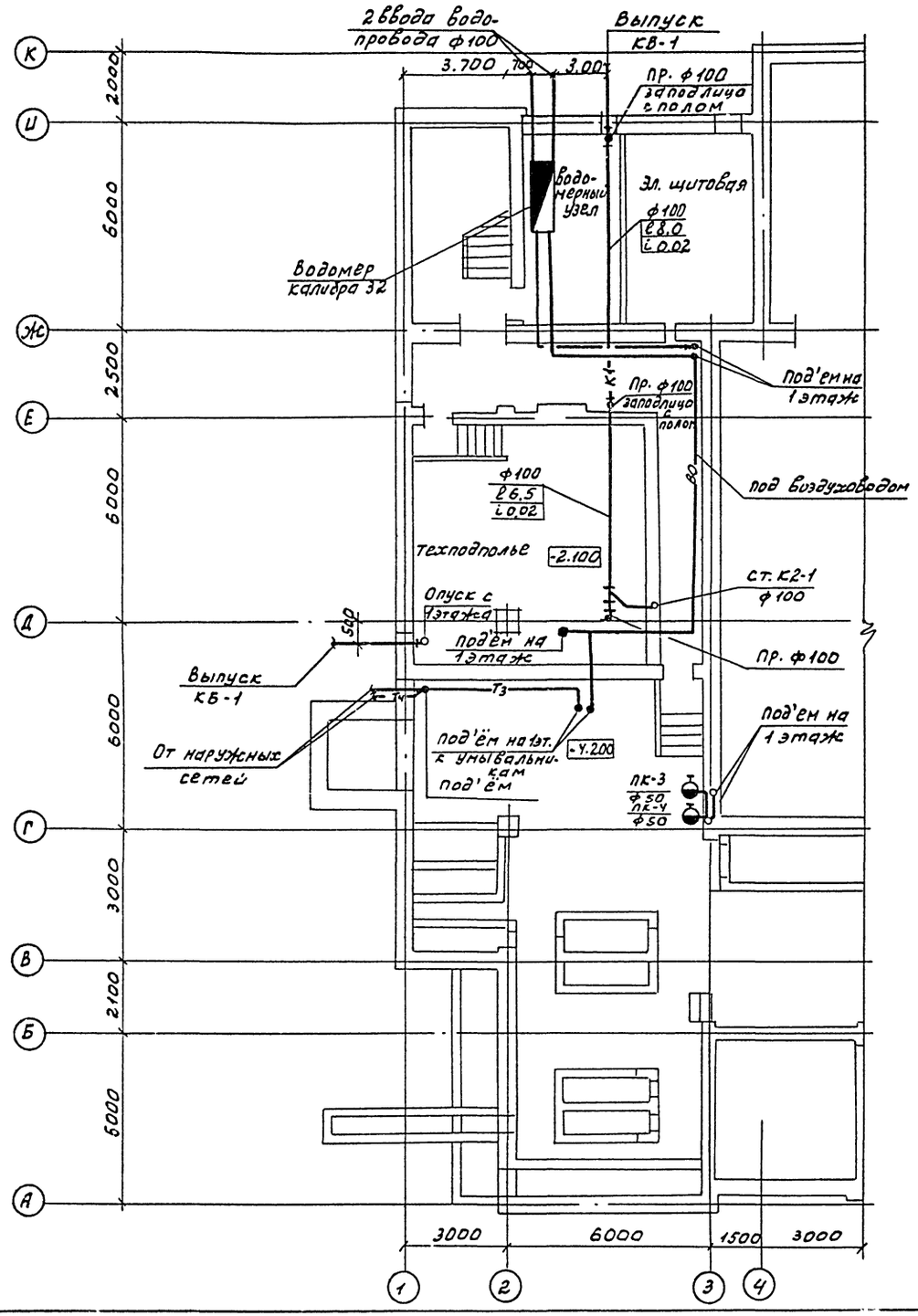

Примечание.

1. Ведомость рабочих чертежей и общие данные см. листы 1-2.

Типовой проект 264-12-249 Альбом IV

Согласовано

Маст. N4	Синявский	
Отдел N2	Пикемо	
Отдел N4	Зуйков	

Инв. N под. | Подп. и дата | Взам. инв. №

Нач. отд.	Сидоров		
Гл. спец.	Лейкин		
Н. контр.	Чвилева		
Рук. гр.	Портная		
Инж.	Шмакова		

Привязан

Инв. №

264-12-249.85 ВК

Клуб (стены кирпичные) на 425 посетителей (зал на 300 мест)

План подвала. Водопровод. Канализация

Стадия	Лист	Листов
Р	3	

ЦНИИЭП им. Б.С. Мезенцева

21421-04

Типовой проект 264-12-249 Альбом IV

Выкопировка из плана 1 этажа в осях Г-Д/1-3 с сетями водопровода

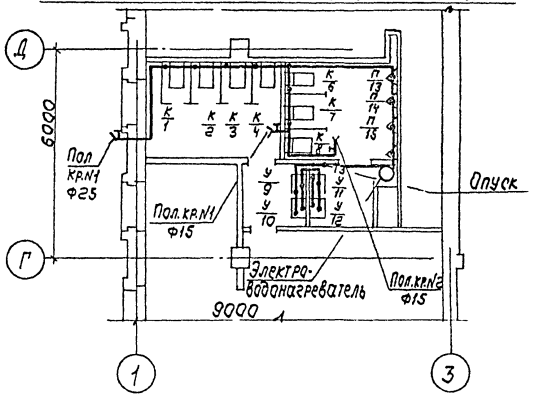

Выкопировка из плана на 1 эт. в осях Д-Г/1-3 с сетями канализации

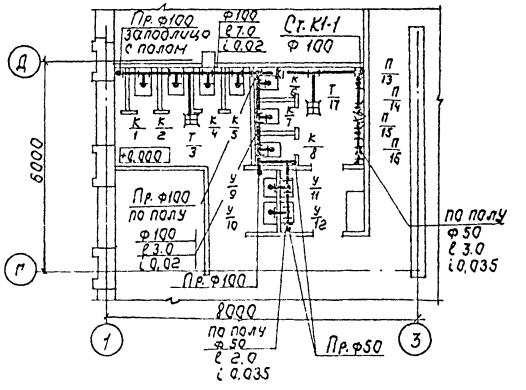

Примечание

1. Ведомость рабочих чертежей и общие данные см. листы 1-2

Привязан

Инв. №

			264-12-249.85	ВК	
Нач.отд.	Сидоров		Клуб (стены кирпичные) на 425 посетителей (зал на 300 мест)	Стадия	Лист	Листов
Гл.спец.	Лейкин			Р	4	
Н.контр.	Чвилева		План 1 этажа. Водопровод. Канализация. Водосток	ЦНИИЭП им. Б.С. Мезенцева		
Рук.гр.	Партная					
ГИП	Шмакова					

21421-04

Инв. № подл. | Подп. и дата | Взам. инв. № | Инв. № дубл. | Подп. и дата

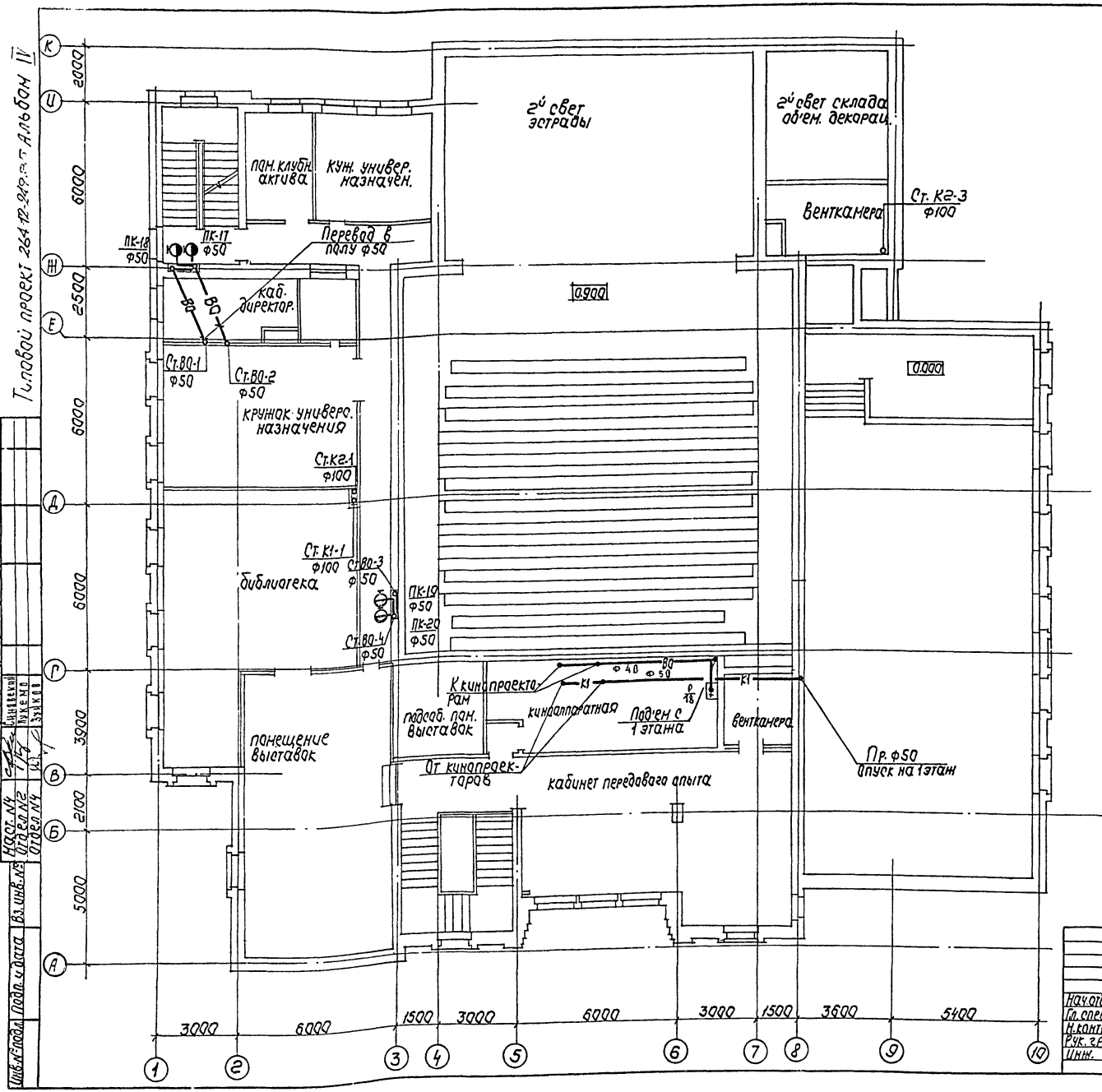

Примечание.

1. Ведомость рабочих чертежей и общие данные см. листы 1-2.

Типовой проект 264-12-249.85 Альбом IV

Согласовано

Инв. № подл. | Подп. и дата | Взам. инв. №

Наст. №4 | Отдел №2 | Отдел №4

Синявский | Лукемо | Зуйков

Привязан

Инв. №

264-12-249.85 ВК

Нач. отд.	Сидоров		Клуб (стены кирпичные) на 425 посетителей (зал на 300 мест)	Стадия	Лист	Листов
Гл. спец.	Лейкин			Р	5	
Н. контр.	Ивилева		План 2 этажа. Водопровод. Канализация. Водосток.	ЦНИИЭП им. Б.С. Мезенцева		
Рук. гр.	Портная					
Инж.	Шмакова					

21421-04

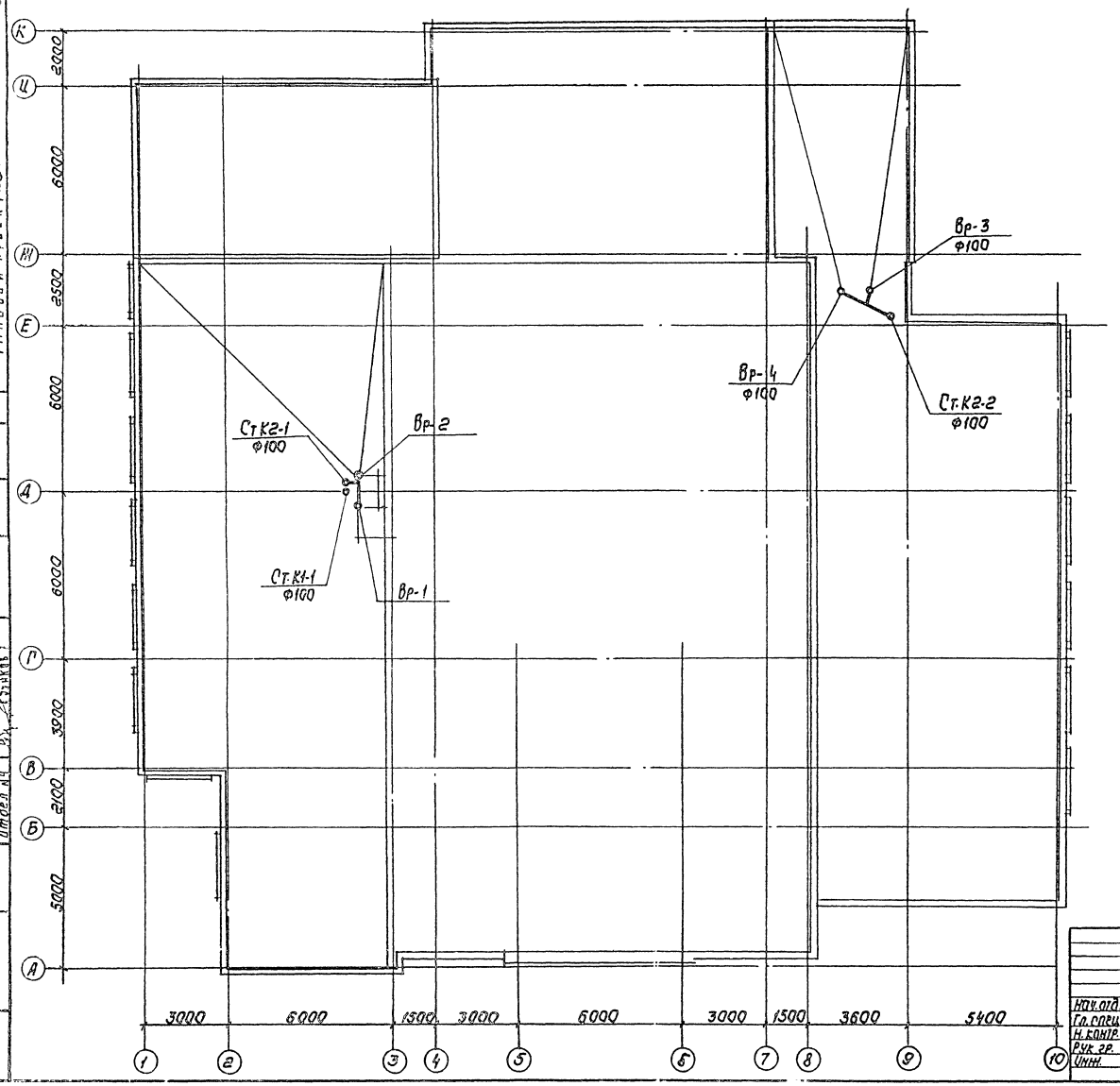

Примечание.

1. Ведомость рабочих чертежей и общие данные см. листы 1-2.

Привязан

Инв. №

				264-12-249.85		ВК
Нач. отд.	Сидоров		Клуб (стены кирпичные) на 425 посетителей (зал на 300 мест)	Стадия	Лист	Листов
Гл. спец.	Лейкин			Р	6	
Н. контр.	Чвилева		План кровли	ЦНИИЭП им. Б.С. Мезенцева		
Рук. гр.	Портная					
Инж.	Шмакова					

21421-04

Гиповой проект 264-12-249.85 Альбом IV

Согласовано

Инв. № подл. | Подп. и дата | Взам. инв. №

Наст. № 4 | Отдел № 2 | Отдел № 4

Типовой проект 264-12-249.85 Альбом IV

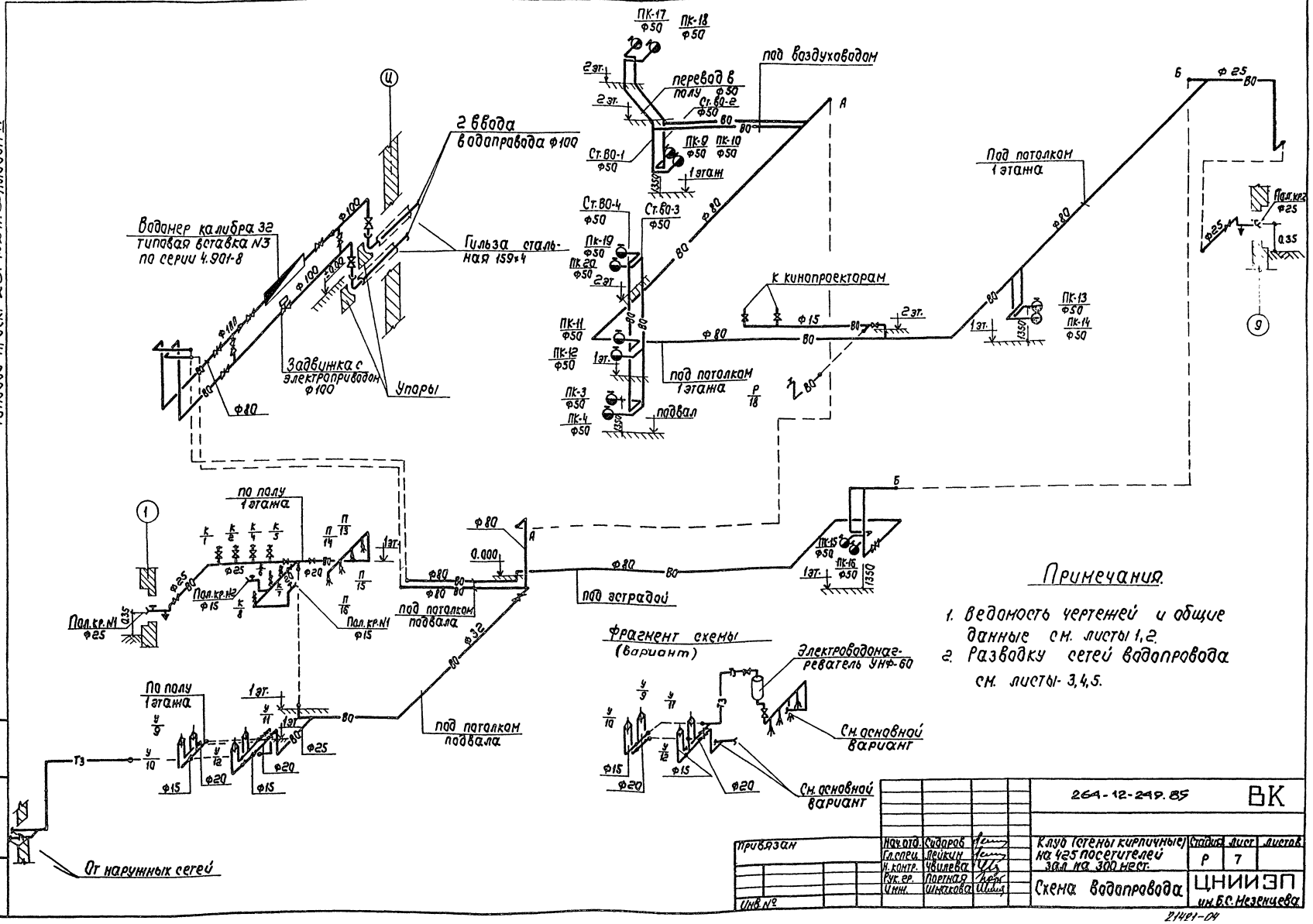

Примечания.

1. Ведомость чертежей и общие данные см. листы 1, 2.
2. Разводку сетей водопровода см. листы 3, 4, 5.

				264-12-249.85	ВК	
				Клуб (стены кирпичные) на 425 посетителей Зал на 300 мест.	Стадия	Лист	Листов
					Р	7	
Нач. отд.	Сударов			Схема водопровода	ЦНИИЭП им. Б.С. Мезенцева		
Гл. спец.	Пейкин						
Н. контр.	Чвилева						
Рук. гр.	Портная						
Ст. инж.	Шилкова						

Привязан

Инв. №

Инв. № подл. | Подп. и дата | Взам. инв. №

21491-04

Типовой проект 264-12-249.85 Альбом IV

Разрезы по канализации

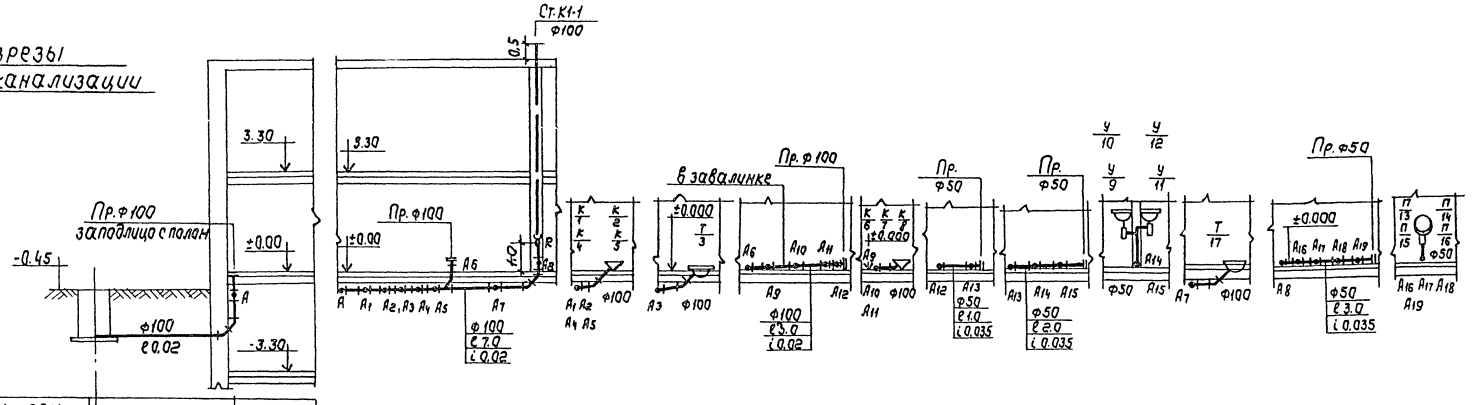

Отметки земли или пола	±0.00
Отметки лотка трубы	-2.00 / -0.59
Расстояния	
№№ точек или колодцев	

Разрезы по канализации

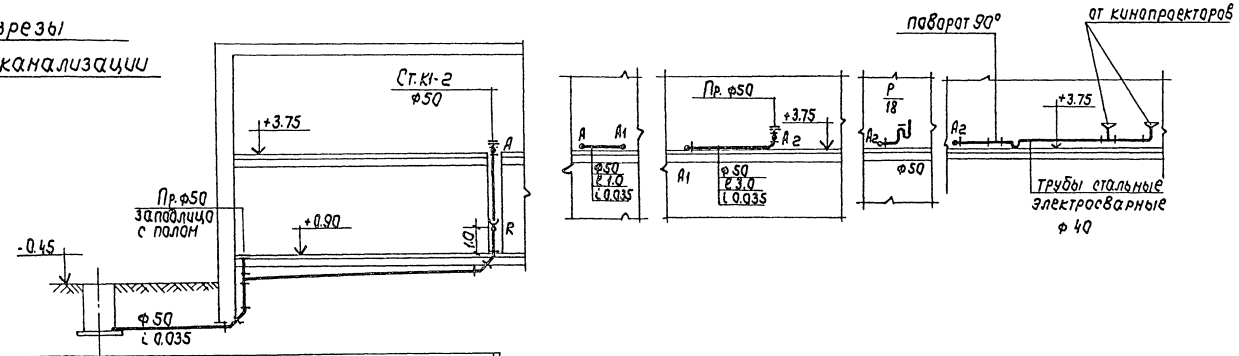

Отметки земли или пола	+0.90	+0.90
Отметки лотка трубы	1.60 / +0.17	+0.45
Расстояния	8.0	
№№ точек или колодцев		

Примечания.

1. Ведомость рабочих чертежей и общие примечания см. листы 1,2.
2. Разводку сетей канализации см. листы- 4,5.

Привязан	Нач.отд.	Сидоров		264-12-249.85	ВК
	Гл.спец.	Лейкин		Клуб (стены кирпичные) на 425 посетителей (зал на 300 мест).	Стадия: Р; Лист: 8; Листов:
	Н.контр.	Чвилева			
	Рук.гр.	Портная		Разрезы по канализации	ЦНИИЭП им. Б.С. Мезенцева
Инв.№	Инж.	Шмакова			

21421-04

Инв.№ подл. | Подп. и дата | Вз.инв.№

Разрезы по водостокам

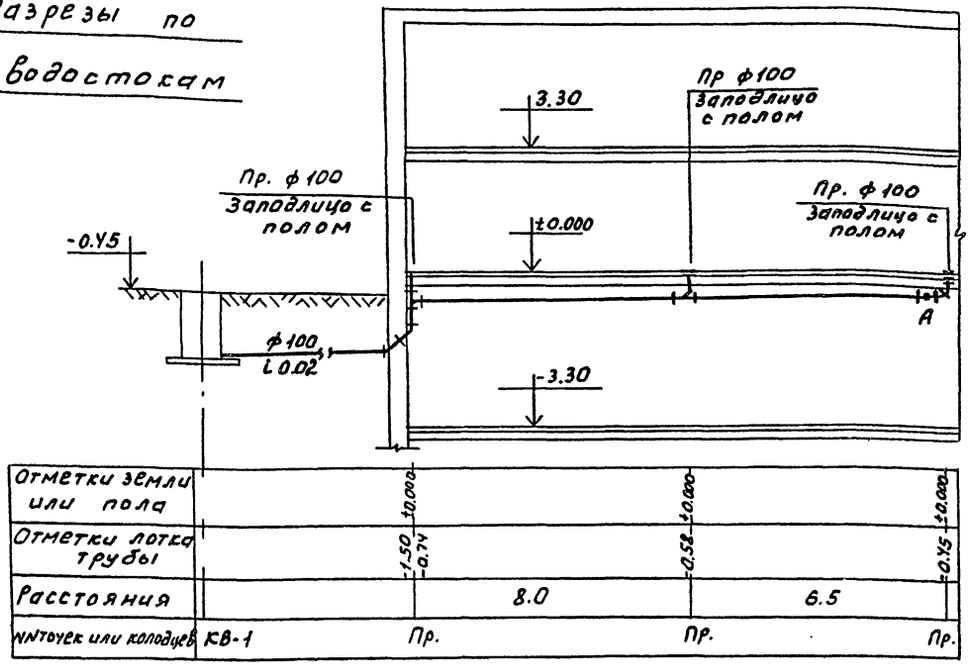

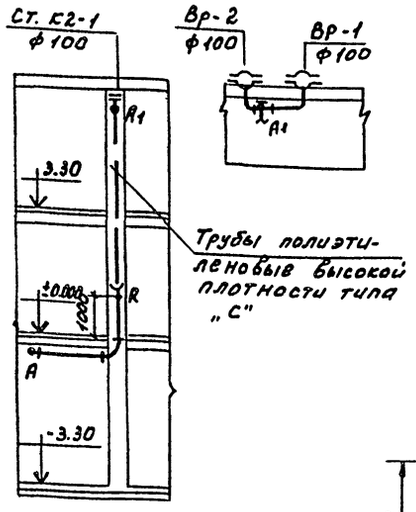

Установка водосточной воронки „Вр-9"

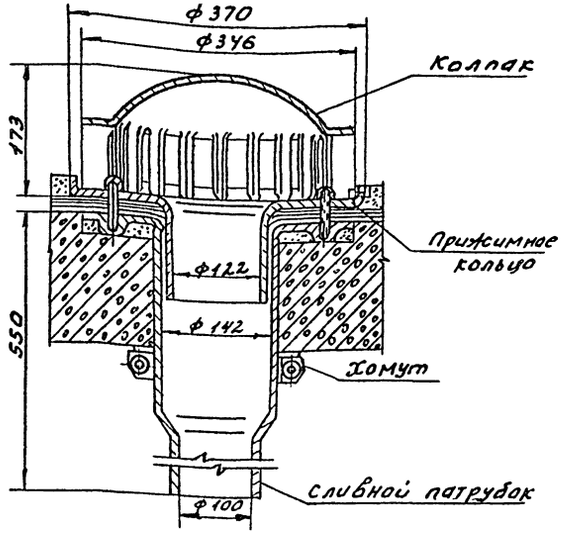

Разрезы по водостокам

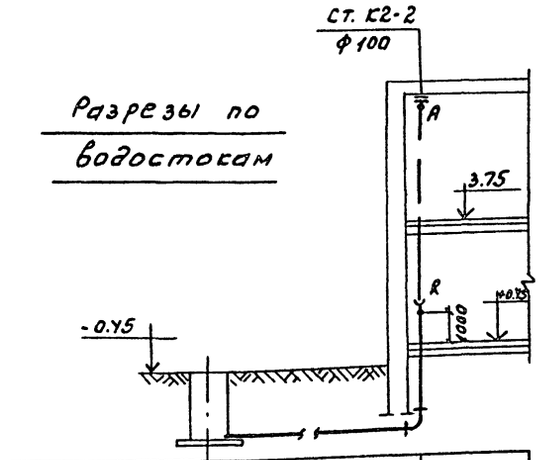

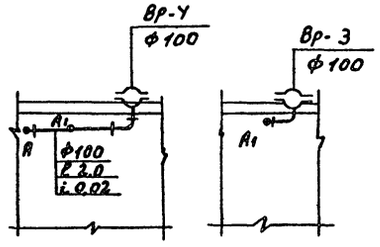

Примечания

1. Ведомость рабочих чертежей.
   и общие примечания см. листы 1, 2
2. Разводку сетей по водостокам
   см. листы 4, 5, 6.

Привязан			Нач. отд	Сидоров		264-12-249.85 ВК
			Гл. спец	Прикин		Клуб (стены кирпичные) на 425 посетителей (зал на 300 мест)
			Н. контр	Убилева		Стадия: Р; Лист: 9; Листов:
			Рук. гр.	Портная		
Инв. №			Инж	Шмакова		Разрезы по водостокам
Инв. № подл.	Подп. и дата	Взам. инв. №				ЦНИИЭП им. Б.С. Мезенцева

ЦЕНТРАЛЬНЫЙ ИНСТИТУТ
ТИПОВОГО ПРОЕКТИРОВАНИЯ ГОССТРОЯ СССР
МИНСКИЙ ФИЛИАЛ
220600, г.Минск, ул.К.Маркса, 32
Сдано в печать 29.04 1987 г.
Заказ № 11а Тираж 60 экз.
Инв.№ 21421/4

gost.e-ecolog.ru