ТИПОВОЙ ПРОЕКТ
264-12-249.85

КЛУБ /СТЕНЫ КИРПИЧНЫЕ/ НА 425 ПОСЕТИТЕЛЕЙ /ЗАЛ НА 300 МЕСТ/

АЛЬБОМ III

ВАРИАНТ С ХОЗЯЙСТВЕННО-БЫТОВЫМИ ПОМЕЩЕНИЯМИ В ПОДВАЛЕ

21421-03
2-96

gost.e-ecolog.ru

ТИПОВОЙ ПРОЕКТ
264-12-249.85

КЛУБ /СТЕНЫ КИРПИЧНЫЕ/ НА 425 ПОСЕТИТЕЛЕЙ /ЗАЛ НА 300 МЕСТ/

АЛЬБОМ III

АЛЬБОМ I	АРХИТЕКТУРНО-СТРОИТЕЛЬНЫЕ РЕШЕНИЯ НИЖЕ ОТМЕТКИ 0.000	АЛЬБОМ VI часть 2	ЭЛЕКТРОМОНТАЖНЫЕ ИЗДЕЛИЯ
АЛЬБОМ II	АРХИТЕКТУРНО-СТРОИТЕЛЬНЫЕ РЕШЕНИЯ ВЫШЕ ОТМЕТКИ 0.000 КИНОТЕХНОЛОГИЯ. МЕХАНООБОРУДОВАНИЕ	АЛЬБОМ VII	АВТОМАТИЗАЦИЯ САНТЕХУСТРОЙСТВ ЗАДАНИЕ ЗАВОДУ НА ИЗГОТОВЛЕНИЕ ЩИТОВ
АЛЬБОМ III	ВАРИАНТ С ХОЗЯЙСТВЕННО-БЫТОВЫМИ ПОМЕЩЕНИЯМИ В ПОДВАЛЕ	АЛЬБОМ VIII	СПЕЦИФИКАЦИИ ОБОРУДОВАНИЯ
АЛЬБОМ IV	ОТОПЛЕНИЕ И ВЕНТИЛЯЦИЯ. ВНУТРЕННИЕ ВОДОПРОВОД И КАНАЛИЗАЦИЯ.	АЛЬБОМ IX	СМЕТЫ часть I,II
АЛЬБОМ V	АВТОМАТИЗАЦИЯ САНТЕХУСТРОЙСТВ.	АЛЬБОМ X	ВЕДОМОСТЬ ПОТРЕБНОСТИ В МАТЕРИАЛАХ
АЛЬБОМ VI часть 1	ЭЛЕКТРООБОРУДОВАНИЕ. СВЯЗЬ И СИГНАЛИЗАЦИЯ. ПОЖАРНАЯ СИГНАЛИЗАЦИЯ.	АЛЬБОМ XI	МЕРОПРИЯТИЯ ПО ПЕРЕВОДУ ХОЗЯЙСТВЕННО-БЫТОВЫХ ПОМЕЩЕНИЙ В ПОДВАЛЕ В РЕЖИМ УКРЫТИЯ.

РАЗРАБОТАН
ЦНИИЭП им. Б.С.МЕЗЕНЦЕВА
ГЛАВНЫЙ ИНЖЕНЕР ИНСТИТУТА Глинкин М.В.
ГЛАВНЫЙ АРХИТЕКТОР ПРОЕКТА Синявский А.М.

ТЕХНИЧЕСКИЙ ПРОЕКТ УТВЕРЖДЕН ГОСГРАЖДАНСТРОЕМ
ПРИКАЗОМ № 275 от 21/IX 1983г.
ВВЕДЕН В ДЕЙСТВИЕ ЦНИИЭП им. Б.С. МЕЗЕНЦЕВА
ПРИКАЗОМ № 69 от 7 апреля 1986г.

Типовой проект 264-12-249.85 Альбом III

Ведомость рабочих чертежей альбома III

Лист	Наименование	Примечания
1	2	3
АС0-1	Общие данные	
АС0-2	План подвала	
АС0-3	Разрезы 1-1, 2-2 Ведомость отделки помещений	
АС0-4	Разрезы 3-3, 4-4	
АС0-5	Экспликация и планы полов 1 этажа и подвала	
АС0-6	Лестница № 2	
АС0-7	Лестница № 4	
АС0-8	Ведомость перемычек ПР1÷ПР21, ПР-35	
АС0-9	Фундаменты. Схема и таблица нагрузок. Примечания	
АС0-10	План фундаментов	
АС0-11	Развертки стен подвала	
АС0-12	Фундаменты. Сечения 1-1 ÷ 9-9	
АС0-13	Фундаменты. Сечения 10-10 ÷ 17-17	
АС0-14	Фундаменты. Сечения 18-18 ÷ 25-25	
АС0-15	Детали фундаментов и стен подвала. Спецификация.	
АС0-16	План перекрытия над подвалом	
АС0-17	Сечения 1-1 ÷ 5-5, 33-33 ÷ 35-35	
АС0-18	Сечения по монолитным участкам 6-6, 7-7, 9-9, 10-10	
АС0-19	Сечения по монолитным участкам 36-36 ÷ 40-40	
АС0-20	Арматурные изделия К-1, К-3, К-4, С-4, С-5.	
АС0-21	План подпольных каналов	
АС0-22	Подпольные каналы. Сечения 1-1 ÷ 6-6, 12-12	
АС0-23	Подпольные каналы. Сечения 7-7 ÷ 11-11	
АС0-24	Подпольные каналы Металлические изделия.	
АС0-25	Металлические рамки	
ОВ-1	Общие данные	
ОВ-2	План подвала	
ОВ-3	Установка системы П-4. План, разрез, спецификация. Схема обвязки калорифера сист. П-4.	
ОВ-4	Схема системы отопления и вентиляции	
ВК-1	Разрезы по канализации	
ВК-2	Схема по водопроводу	
ЭО-1	Шкаф ЩУ-С схема питания и управления	
ЭО-2	Электроосвещение. План ниже отм. 0.000	
ЭО-3	Установка электрооборудования и прокладка труб. План ниже отм. 0.000	
СС-1	Сетки на плане ниже отм. 0.000	
ПС-2	Сетки пожарной сигнализации	

Ведомость ссылочных документов

Обозначение	Наименование	Примечания
1	2	3
1.112-5	Железобетонные плиты для ленточных фундаментов	
ГОСТ 13579-78	Бетонные блоки для стен подвалов	
1.138-10 вып.1	Брусковые перемычки	
ГОСТ 5781-82	Сталь арматурная	
1.1141-1 вып.63	Панели перекрытий	
1.141-1 вып.60	Панели перекрытий	
1.141-1 вып.15	Панели перекрытий	
1.141-1 вып.1	Панели перекрытий	
ГОСТ 103-76	Сталь полосовая горячекатанная	
1.138-10 вып.2	Перемычки	
1.225-2 вып.2	Прогоны	
1.225.1-3	Прогоны	
1.225-2 вып.2	Опорные плиты	
2.240-1 вып.2	Соединительные элементы	
3.006-2 вып.1	Лотковые элементы каналов	
1.243.1-4	Плиты плоские железобетонные	
3.006-28-II-3	Монтажные элементы	
ГОСТ 8509-72	Сталь угловая	
ГОСТ 66.29.-74 1.136.5-19	Двери деревянные внутренние для жилых и общественных зданий	
1.136.5-19	Двери деревянные наружные входные и тамбурные	
1.236-6 вып.1	Окна и балконные двери жилых и общественных зданий.	
ГОСТ 17280-79	Доски подоконные деревянные	
2.244-1 вып.4	Детали полов общественных зданий	
1.055.1 — 1	Ступени железобетонные и бетонные	
1.138-10 вып.1, вып.2	Перемычки	
1.251.1-4 вып.1	Лестничные марши	
1.252.1-4 вып.1	Лестничные площадки	
1.256-1	Ограждение лестниц	
2.260-1 вып.3	Детали покрытий общественных зданий	

1	2	3
ГОСТ 10140-71	Полужесткие минераловатные плиты.	
ГОСТ 8242-63	Деревянные погонажные изделия	

Ведомость спецификаций

Лист	Наименование	Примечания
1	2	3
15	Спецификация фундаментов и стен подвала	
16	Спецификация сборных железобетонных элементов перекрытия	
18,19	Спецификация монолитных ж.б. участков	
20	Спецификация арматурных изделий	
21	Спецификация сборных жел.бет. элементов подпольных каналов	
24,25	Спецификация металлических изделий	

Общие указания см. альбом II лист АС-2

Привязан

Инв. № подл. | Подпись и дата | Взам. инв. №

264-12-249.85

Нач. маст.	Михалев		
Нормок.	Синявский		
Гл. инж. м.	Лесютьев		
ГАП	Синявский		
ГИП	Михайленко		
Рук. гр. арх.	Захарьев		

Клуб/стены кирпичные/ на 425 посетителей /зал на 300 мест/

Вариант с хозяйственно бытовыми помещ. в подвале

Общие данные

Стадия	Лист	Листов
Р	АС0-1	25

ЦНИИЭП им. Б.С. Мезенцева

21421-03

А2

Типовой проект 264-12-249.85 Альбом III

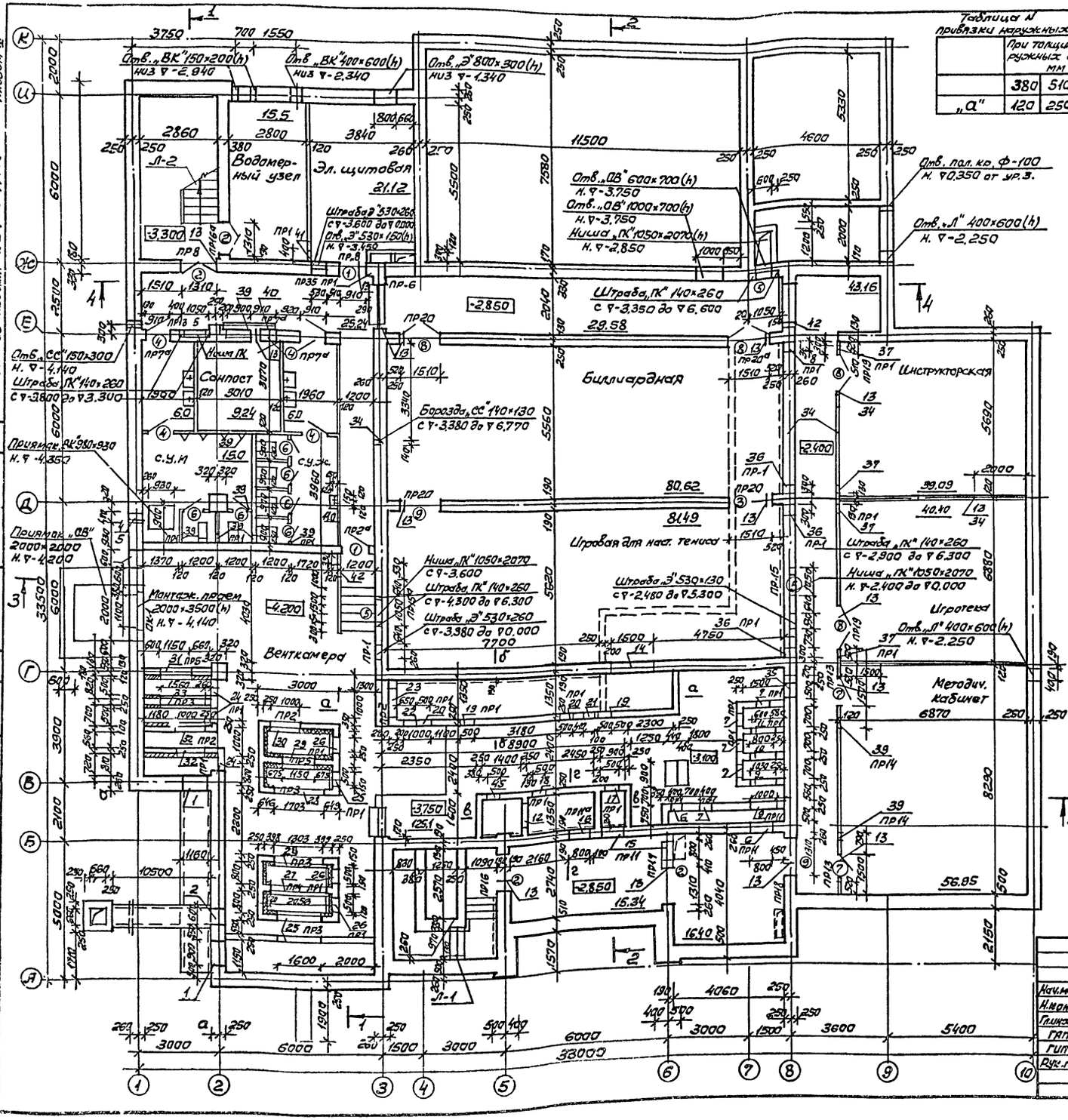

Таблица N привязки наружных стен „а"

	При толщине наружных стен, мм		
	380	510	640
„а"	120	250	380

Экспликация отверстий

NN п/п	Сечения отверстий	Отм. низа отв.	Назначение отверстий
1	2	3	4
1	900×2100 (h)	-4.140	„ОВ"
2	600×600 (h)	-1.750	„ОВ" обрамить рм-4
3	600×450 (h)	-1.740	„ОВ"
4	400×600 (h)	-2.340	„ВК"
5	400×600 (h)	-4.140	„ВК"
6	ф400	-2.850	„ОВ" обрамить рм-17
7	500×1250 (h)	-3.500	„ОВ" обрамить рм-3
8	800×250 (h)	-0.100	„ОВ" обрамить рм-11
9	1000×600 (h)	-3.250	„ОВ" обрамить рм-2
10	1030×520 (h)	-3.250	„ОВ" обрамить рм-20
11	630×500 (h)	-3.250	„ОВ" обрамить рм-21
12	900×500 (h)	-3.250	„ОВ" обрамить рм-9
13	Ф8 32	под потолком	„К" и „СС"
14	1600×700 (h)	-3.750	„ОВ"
15	800×400 (h)	-0.940	„ОВ" рм-8
16	800×400 (h)	-0.325	„ОВ" обрамить рм-8
17	500×1250 (h)	-3.550	„ОВ" обрамить рм-3
18	400×900 (h)	-3.550	„ОВ" обрамить рм-12
19	500×1250 (h)	-3.550	„ОВ" обрамить рм-3
20	500×1250 (h)	-1.400	„ОВ" обрамить рм-3
21	400×200 (h)	-0.250	„ОВ" обрамить рм-10
22	ф1000	-2.950	„ОВ" обрамить рм-15
23	1000×1000 (h)	-1.660	„ОВ" обрамить рм-13
24	500×1250 (h)	-4.000	„ОВ" обрамить рм-3
25	1600×1000 (h)	-3.700	„ОВ" обрамить рм-7
26	500×1250 (h)	-3.950	„ОВ" обрамить рм-3
44	ф500	-3.510	„ОВ" обрамить рм-16
43	ф630		„ОВ" обрамить рм-14
27	2056×2056 (h)	-4.000	„ОВ" обрамить рм-19
28	1703×130 (h)	-3.700	„ОВ" обрамить рм-6
29	1150×1000 (h)	-3.700	„ОВ" обрамить рм-5
30	ф1000	-3.350	„ОВ" обрамить рм-15
31	1150×600 (h)	-3.700	„ОВ" обрамить рм-1
32	1000×600 (h)	-3.700	„ОВ" обрамить рм-2
33	1560×1560 (h)	-4.000	„ОВ" обрамить рм-18
34	Ф8 32	в подгот. пола	„СС"
35	500×500 (h)	-0.570	„ОВ"
36	300×300 (h)	-0.250	„ОВ"
37	300×250 (h)	-0.275	„ОВ"
38	350×450 (h)	-0.400	„ОВ"
39	790×250 (h)	-0.275	„ОВ"
40	600×400 (h)	-0.775	„ВК"
41	400×150 (h)	-3.450	„Э"
42	400×80 (h)	-3.380	„Э"

Ведомость проемов ворот и дверей

Марка поз.	Размер проема в кладке в мм
1	910×2070
2	1310×2070
4	910×2070
5	1050×2070
6	710×2070
7	1010×2070
8	1510×2370
9	1510×2370
10	

Спецификация элементов заполнения проемов

Марка поз.	Обозначение	Наименование	Кол. на этаж	Примечание
1	1.136.5-19 Я.000-01	Дверной блок ДС19.9П	2	Противопож
2	1.136.5-19	Дверной блок ДО21-13	4	
4	1.136.5-19	Дверной блок ДГ21-9	5	
5	1.136.5-19	Дверной блок ДГ21-10	3	
6	1.136.5-19	Дверной блок ДГ21-7	6	
7	1.136.5-19	Дверной блок ДГ21-10	2	
8	1.136.5-19	Дверной блок ДГ24-15	4	
9	1.236-6.81-1000	Окно ОС 18-12 г	1	

Примечание

1. Рамки РМ см. лист АСО-25.
2. Сеч. а-а; б-б; в-в; г-г см. лист АСО-4

Привязан

Инв. №

Нач.маст.	Михалев		
Н.контр.	Синявский		
Гл.инж.пр.	Леонтьев		
ГАП	Синявский		
ГИП	Михайленко		
Рук.гр.	Захарьев		

264-12-249.85 АСО

Клуб/стены кирпичные/ на 425 плоскостей/зал на 300 мест /Вариант с хоз. быт. помещен.

Стадия	Лист	Листов
Р	2	25

План подвала. /Вариант с хоз. быт. помещен.

ЦНИИЭП им. Б.С. Мезенцева

Инв. № подл. | Подпись и дата | Взам. инв. №

14121-03

Формат А2

Типовой проект 264-12-249.85 Альбом III

1–1

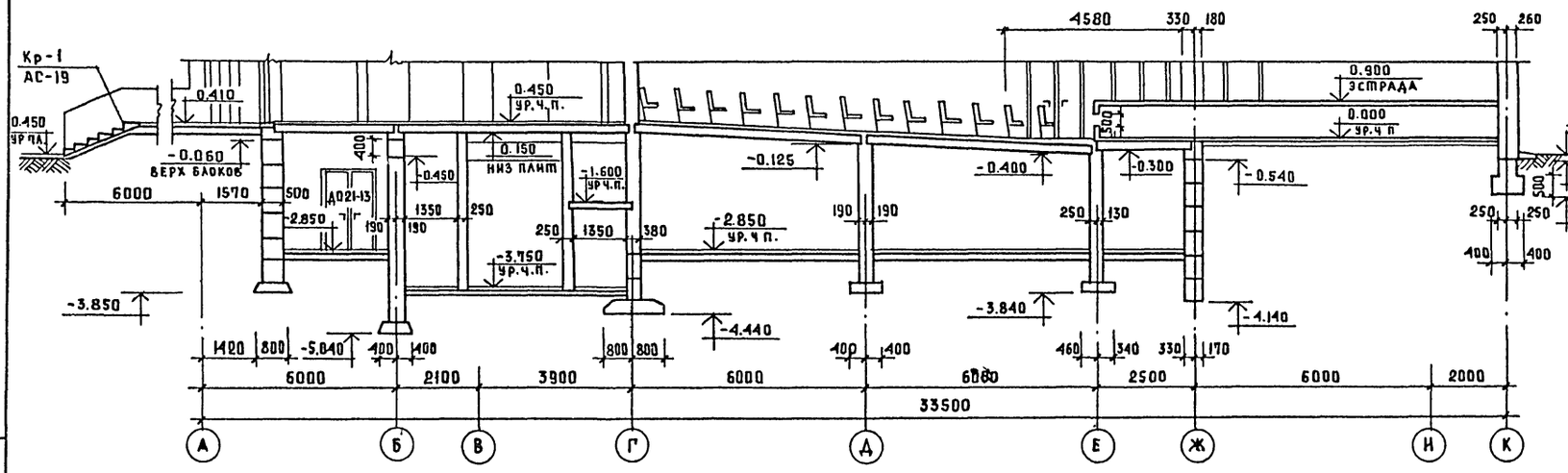

Ведомость отделки помещений

Наименование или номер помещения	Потолок		Стены или перегородки		Низ стен или перегородок /панель/			Примечание
	площадь	вид отделки	площадь	вид отделки	площадь	вид отделки	высота,мм	
	План подвала							
Венткамера	140.64	расшивка швов	374.60	штукатур-ка, водо-эмульсионная	—	—	—	
Коридоры	25.81		104.00		—	—	—	
Мужской сан узел	23.05		27.73		47.23	глазурованная керам плитка	1800	
Женский сан. узел	18.06		25.11		43.31	глазурованная керам. плитка	1800	
Лестница №2	16.47	покраска	57.54	покраска	—	—	—	
Водомерная	15.40	—"—	48.20	—"—	—	—	—	
Электрощит.	21.12	—"—	54.34	—"—	—	—	—	
Коридоры	66.65	—"—	198.11	—"—	—	—	—	
Бильярдная	80.62	—"—	90.00	—"—	—	—	—	
Игровая для тенниса	81.49	—"—	97.46	—"—	—	—	—	
Инструкторская	39.09	—"—	71.36	—"—	—	—	—	
Игротека	40.40	—"—	72.92	—"—	—	—	—	
Сан. просм.	9.24	—"—	36.48	—"—	—	—	—	
Методический кабинет	56.95	—"—	86.78	—"—	—	—	—	
Лестница №1	10.27	—"—	34.53	—"—	—	—	—	

2–2

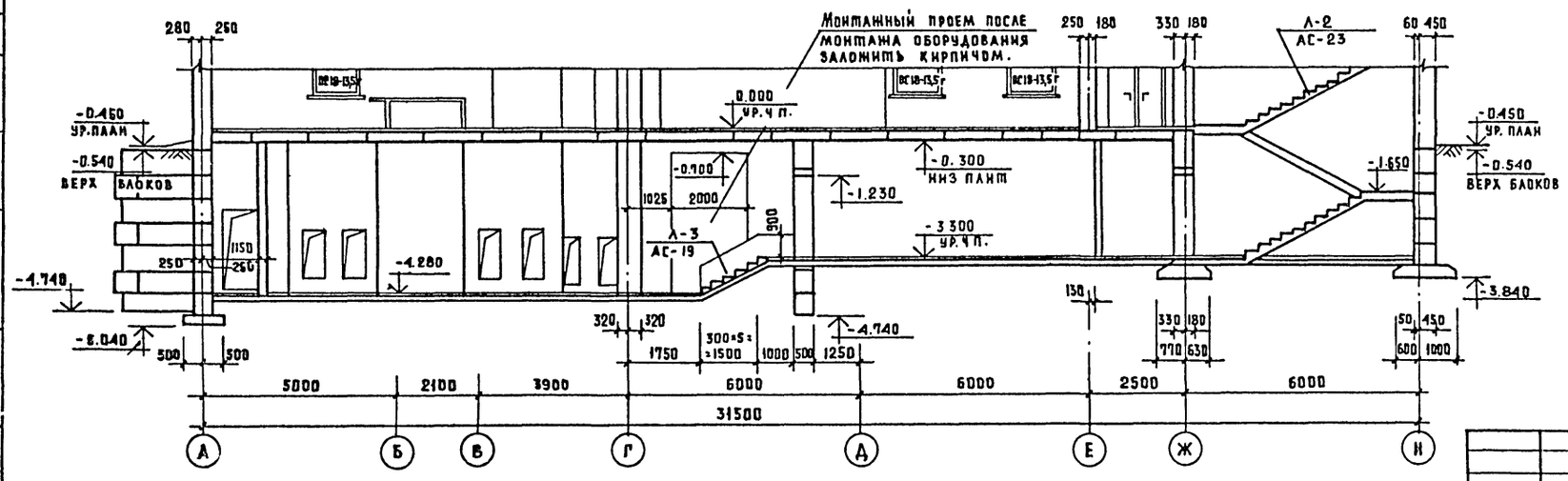

				264-12-249.85 АСО	
Нач.маст.	Михалев				
Н.контр.	Синявский				
Гл.инж.м.	Леонтьев				
ГАП	Синявский			Клуб /стены кирпичные/ на 425 посетителей /зал на 300 мест/	Стадия: Р; Лист: 3; Листов: 25
ГИП	Михлиенко				
Рук.гр.	Захарьев			Вариант с хозяйственно-бытовыми помещениями. Ведомость отделки помещений. Разрезы 1-1; 2-2	ЦНИИЭП им. Б.С. Мезенцева
Разработ	Андреев				

Привязан

Инв. №

Инв. № подл. | Подпись и дата | Взам. инв. № | Согласовано: Отдел №2 Пулемо; Отдел №4 Зуйков

21421-03

Формат А2

Альбом III

Типовой проект 264-12-249.85

3-3

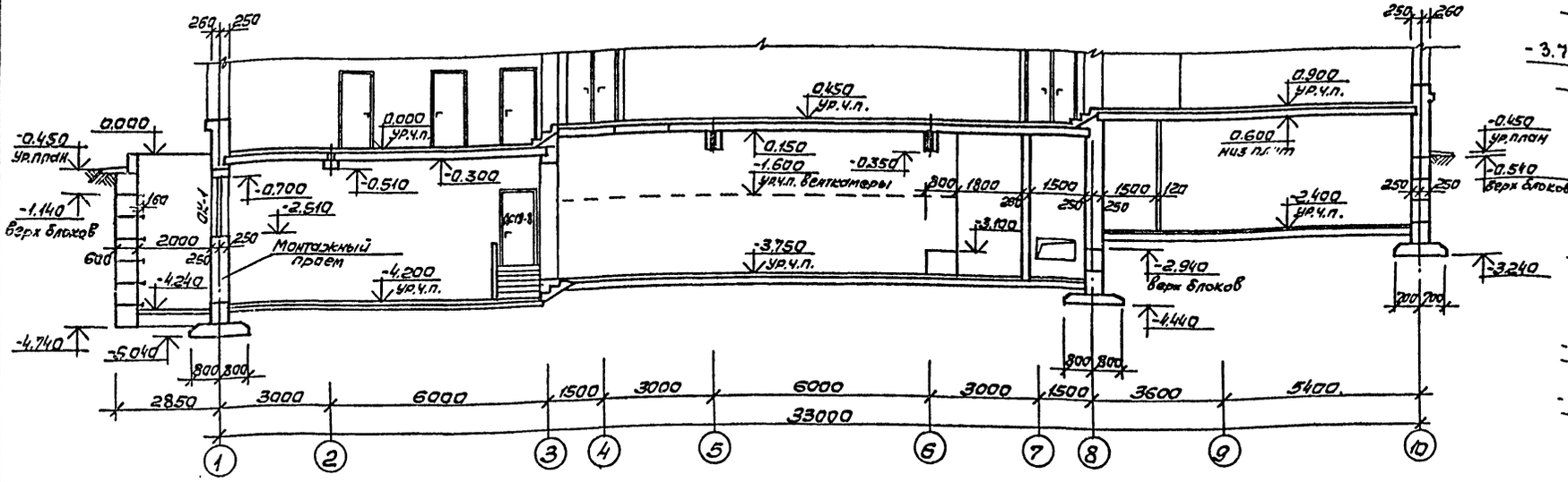

4-4

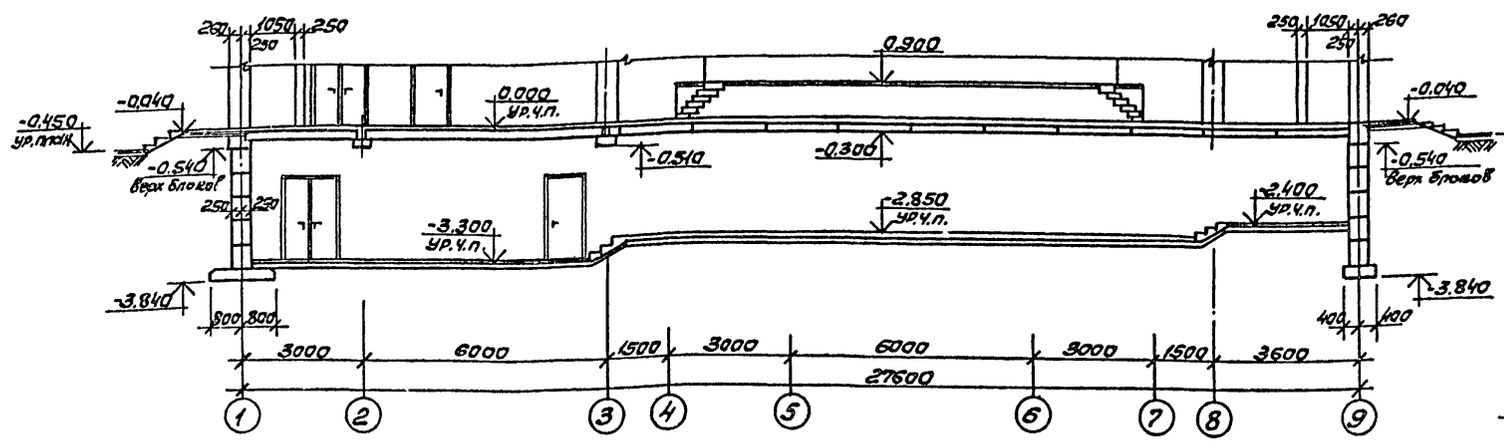

а - а

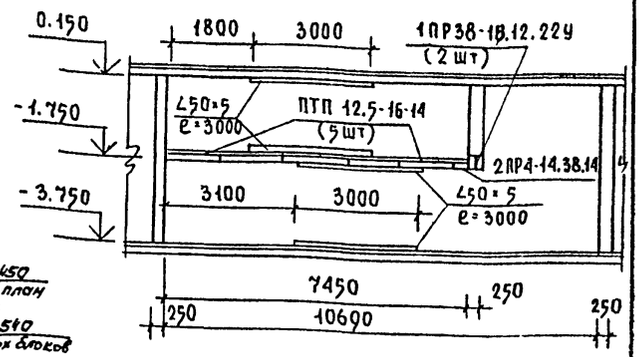

в - в

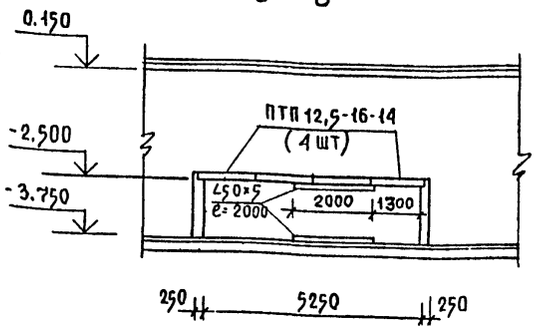

г - г

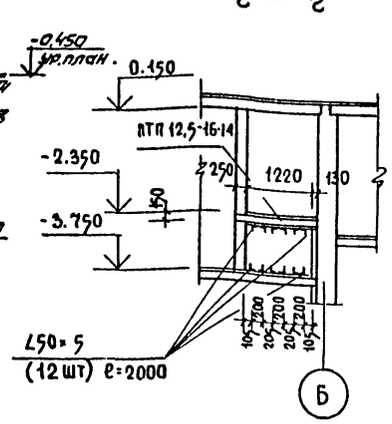

б - б

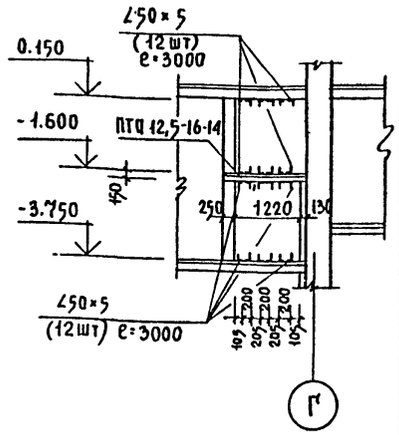

Расход материалов

Ж.б. плита серия 1.243.1-4 ПТП 12,5-16-14 (9 шт.)
Ж.б. перемычка серия 1.138-10 вып. 1 1ПР38-18.12-22У (2 шт.)
∠50×5 общий вес 362 кг.
Ж.б. перемычка серия 1.138-10 вып. 2 2ПР4-14.38.14 (1 шт.)

Нач.мас	Михалев		264-12-249.85 АСО
Н.контр.	Синявский		
Гл.инж.м.	Лещитьев		Клуб/стены кирпичные/ на 425 посетителей /зал на 300 мест/
ГАП	Синявский		Вариант с хозяйственно-бытовыми помещениями. Разрезы 3-3; 4-4.
ГИП	Михайленко		
Рук.гр.	Захарьев		
Разраб.	Андреев		

Стадия	Лист	Листов
Р	4	25

ЦНИИЭП им. Б.С. Мезенцева

Привязан

Инв. №

21421-03

Формат А2

Согласовано

Отдел №2 Пукеме

Отдел №4 Зуйков

Инв. № подл. | Подпись и дата | Взам. инв. №

Типовой проект 264-12-249.85 Альбом III

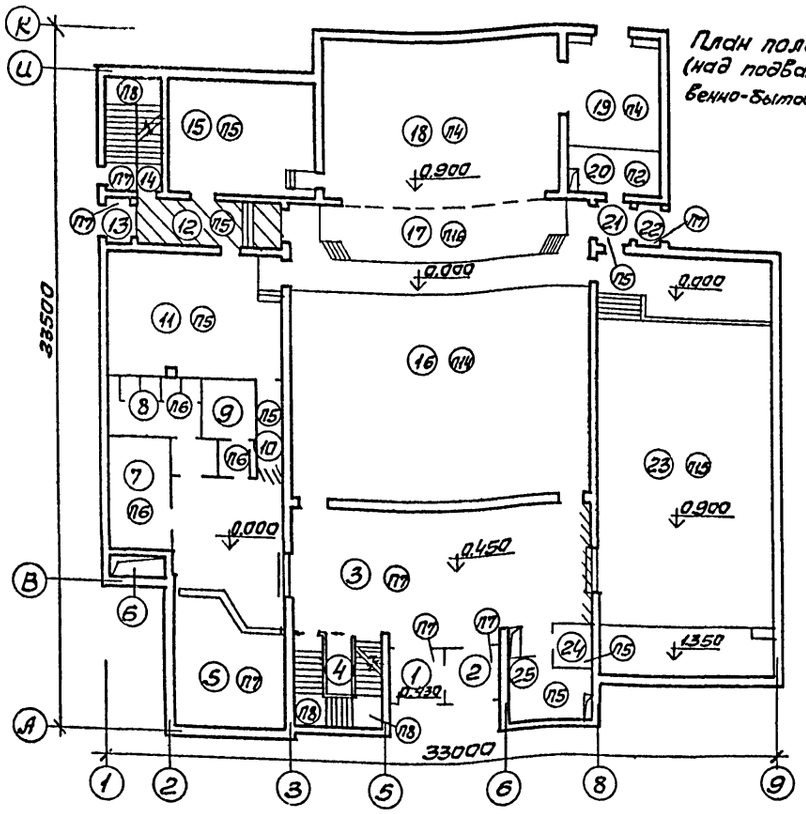

План полов 1го этажа (над подвалом с хозяйственно-бытовыми помещениями)

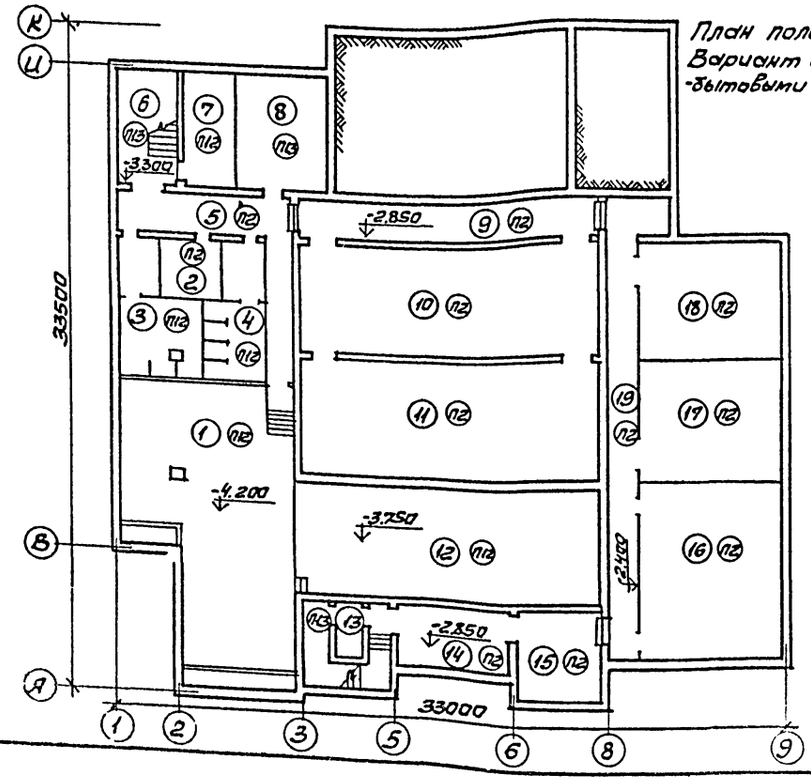

План полов подвала Вариант с хозяйственно-бытовыми помещениями.

Экспликация полов

Наименование или номер помещен. по проекту	Тип пола по проекту	Схема пола или номер узла по серии	Элементы пола и их толщина	Площ. пола м²
Подвал. Вариант с хозяйственно-бытовыми помещениями.				
1,3,4,7, 12	П12	250 2.244-1 вып.4	Керамические плитки ГОСТ 6787-69 10	228,14
2,5,9,10,11 14,15,16,17,18,19	П2	230 2.244-1 вып.4	Линолеум, поливинилхлоридный на тканевой основе, ГОСТ 7251-66 2,5	417,22
6,8,13	П13	254 2.244-1 вып.4	Бетон марки 200 20	51,94
1ый этаж. (над подвалом с хозяйственно-бытовыми помещен.)				
1,2,3,5,13, 14,22	П7	136 2.244-1 вып.4	Бетон мозаичного состава 20	156,17
10,11,12,15, 21,24,25	П5	76 2.244-1 вып.4	Линолеум поливинилхлоридный на тканевой основе ГОСТ 7251-66 2,5	120,56
23	П15	150 2.244-1 вып.4	Паркет наборный (мозаичный) ГОСТ 862.2-76 8	174.05
18,19,17	П4	см. черт. №АС-	Рейки 60×60 60	139.17
7,8,9	П6	127 2.244-1 вып.4	Керамическая плитка ГОСТ 6787-69 10	37.84
Лестнич. площадки	П8	141 2.244-1 вып.4	Бетон мозаичного состава 20	3.7
16	П14	152 2.244-1 вып.4	Линолеум с теплозвукоизоляционным слоем ГОСТ 18108-72 6	180.0
20	П2	230 2.244-1 вып.4	Линолеум поливинилхлоридный на тканевой основе ГОСТ 7251-66 2,5	10,51

Примечания:
1. План полов 2го этажа см. черт. № АС-11.
2. План полов эстрады и сечения см. черт. № 15.
3. Архитектурные планы 1го этажа и подвала см. черт. №№ АС-4 и АСО-2.

Условные обозначения

(5) — номер помещения

(П3) — тип пола

— подвесные потолки

Нач. маст.	Михалев		
Н. контр.	Синявский		
Гл. инж. м.	Леонтьев		
ГАП	Синявский		
ГИП	Михайленко		
Рук. гр.	Захарьев		
Ст. арх.	Бушминская		

Привязан

Инв. №

264-12-249.85 АСО

Клуб (стены кирпичные) на 425 посетителей (зал на 300 мест)

Стадия	Лист	Листов
Р	5	25

Экспликация и планы полов 1го этажа и подвала. Вариант с хозяйственно-бытовыми помещениями.

ЦНИИЭП им. Б.С. Мезенцева

21491-03

Формат А2

С огласовано

Отдел ИЧ Зуйков

Инв. № подл. | Подпись и дата | Взам. инв. №

Типовой проект 264-12-249.85 Альбом III

Планы лестницы Л-1 на отметках:

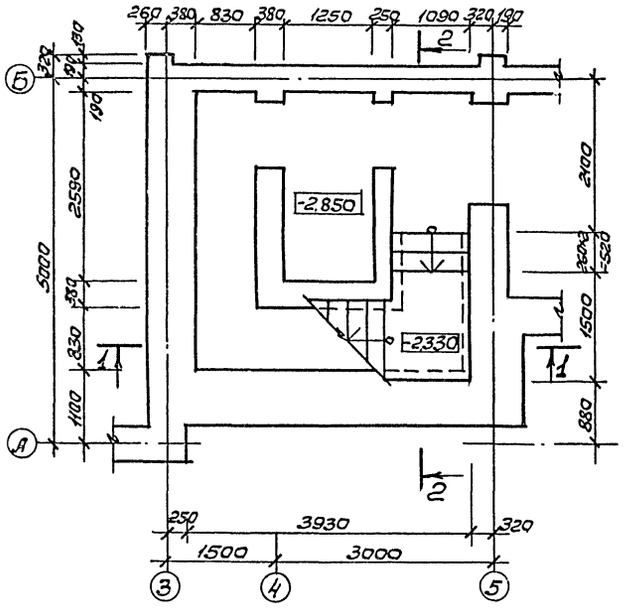

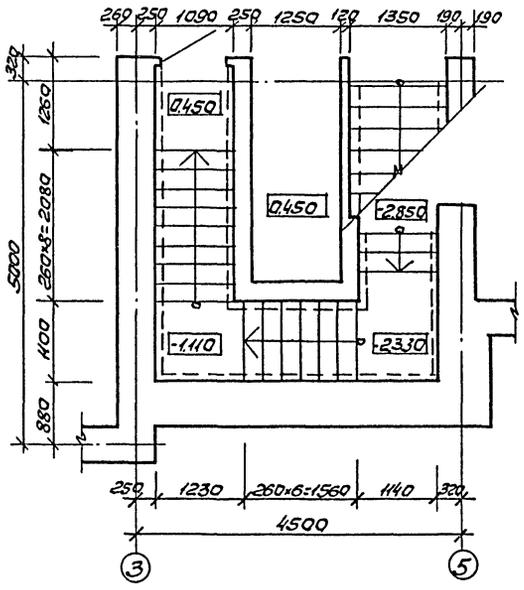

План перекрытия лестничных площадок

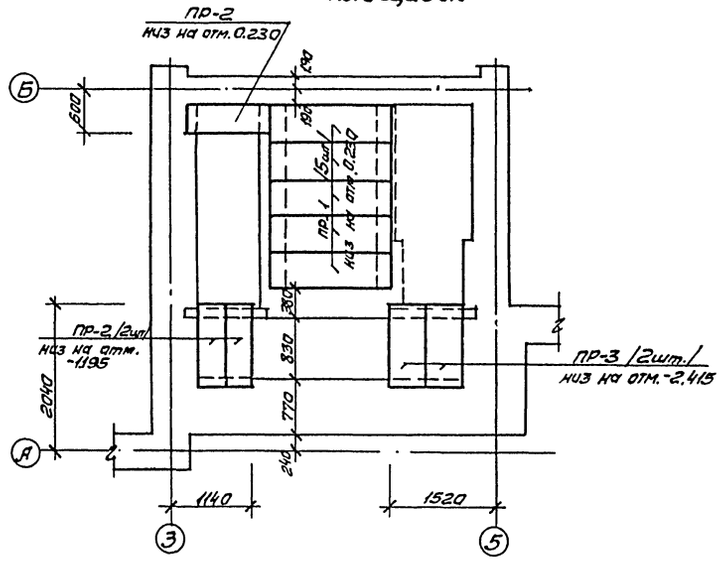

1-1

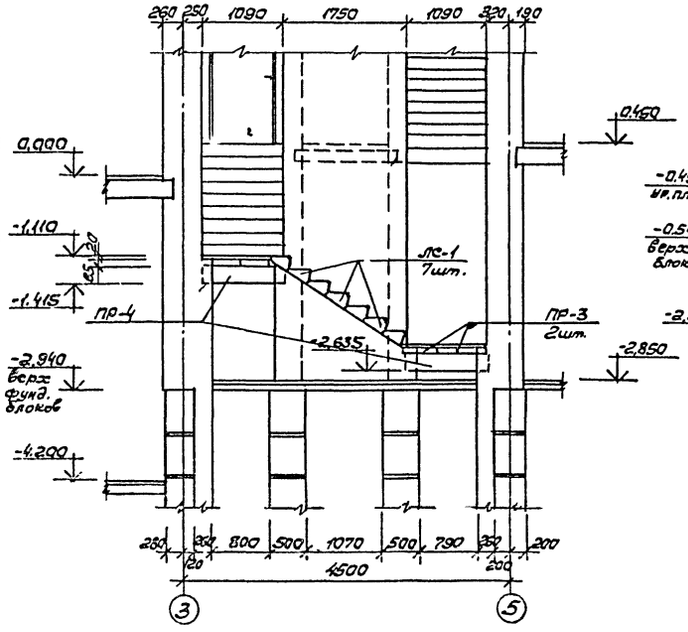

2-2

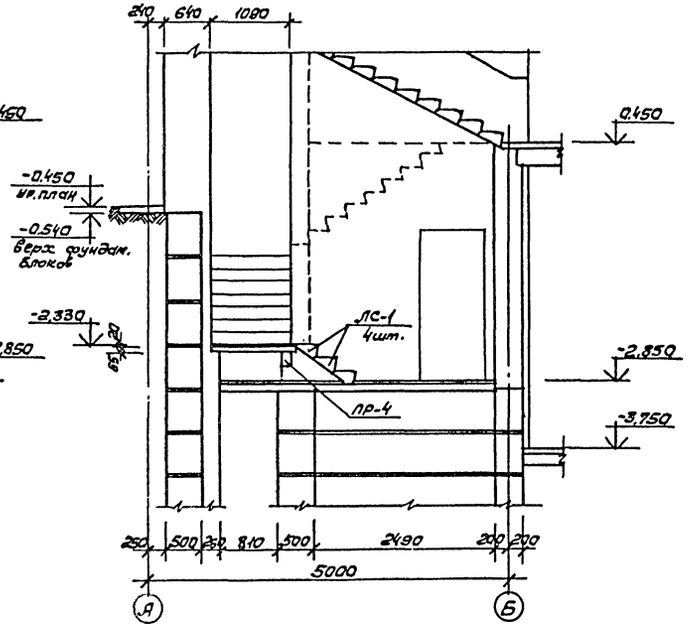

Марка поз.	Обозначение	Наименование	Кол.	Масса ед.кг	Примечание
	Ступени				
ЛС-1	1.055.1-1 03.00.07	ЛС 11.17	20	115	
	Перемычки				
ПР-1	1.138-10 вып.2	2ПР5-14.51.14	5	250	
ПР-2	—"—	2ПР3-11.38.6	3	72	
ПР-3	—"—	2ПР4-11.51.6	2	95	
ПР-4	Серия 1.138-10 вып.1	1ПР38-12.12.22у	2	75	

Привязан

Инв.№

Нач.маст	Михалев		
Н.контр	Синявский		
Гл.инж.м.	Леонтьев		
ГАП	Синявский		
ГИП	Михайленко		
Рук гр	Захарьев		
Разраб.	Андреев		

264-12-249.85 АСО

Клуб/стены кирпичные/ на 425 посетителей /зал на 300 мест/

Вариант с хозяйственно-бытовыми помещениями.

Лестница Л-1.

Стадия	Лист	Листов
Р	6	25

ЦНИИЭП им.Б.С.Мезенцева

21421-03

Согласовано

Инв.№ подл. | Подпись и дата | Взам.инв.№

формат А2

Типовой проект 264-12-249.85 Альбом III

2 — 2

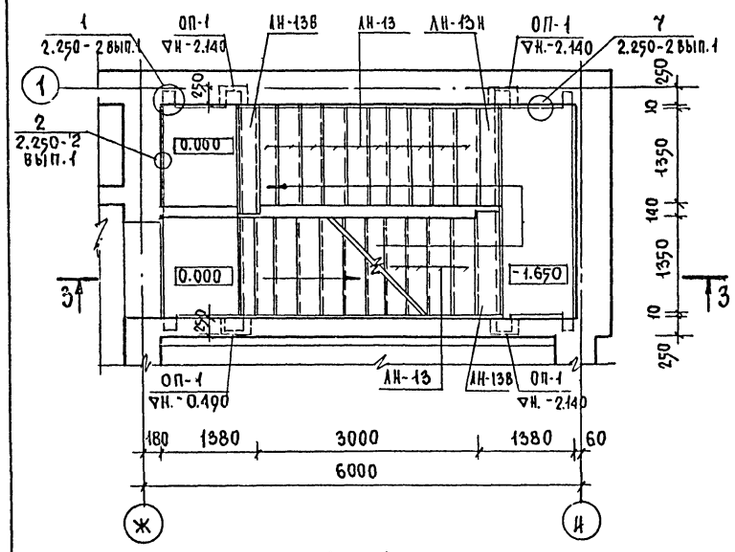

3 — 3

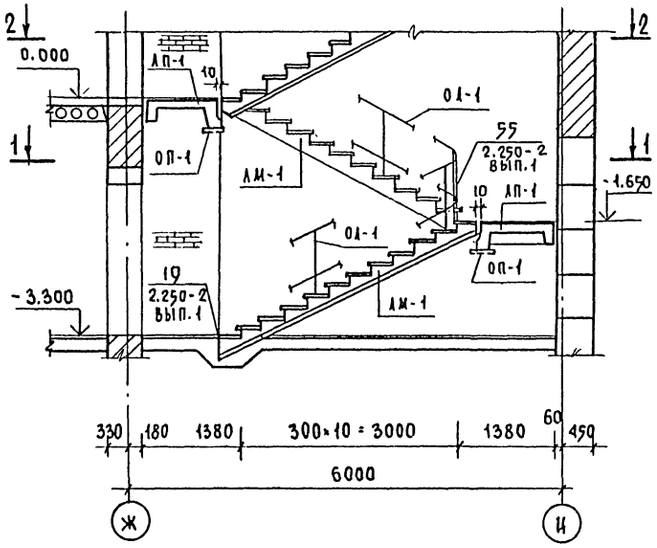

1 — 1

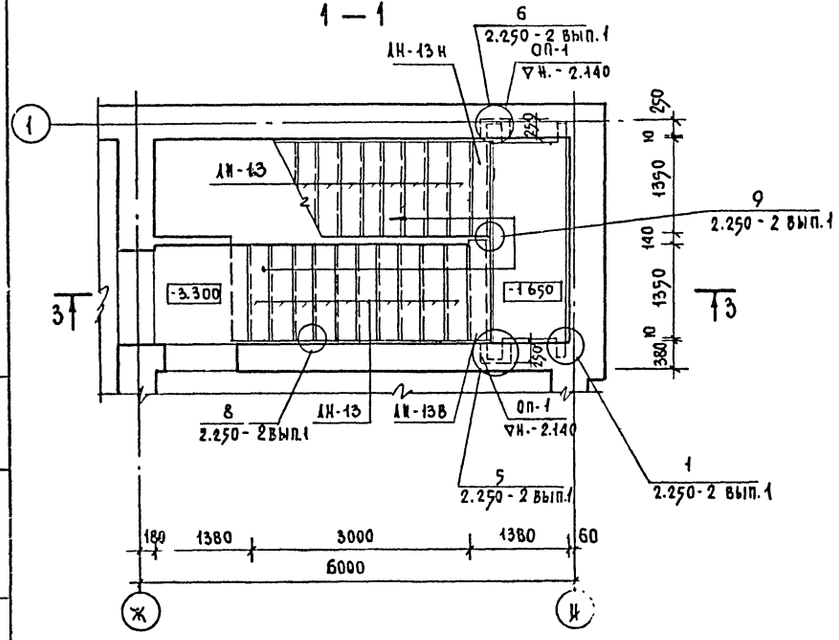

Марка поз.	Обозначение	Наименование	Кол.	Масса ед. кг.	Примечание
	Изделия железобетонные				
	Лестничный марш				
ЛМ-1	1.251.1-4 вып.1	2ЛМФ 39.14.17-5	2	1420	
	Лестничные площадки				
ЛП-1	1.252.1-4 вып.1	ЛПФ 28.11-5	2	1100	
	Проступи				
ЛН-13	1.251.1-4 вып.1	1ЛН 14.3	20	38	
ЛН-13Н	то же	1ЛН 14.2	1	26	
ЛН-13В	то же	2ЛН 15.2	2	32	
	Опорная плита				
ОП-1	1.225-2 вып.1	ОП 5-2А III	4	45	
	Изделия металлические				
	Ограждения лестниц				
ОЛ-1	1.256-1	ОЛ-33-1	2	39.5	
	Соединительные элементы				
	2.250-2 вып.1	С-1	2	0,5	
	то же	С-5	2	0,6	
	то же	ММ-1	2	0,9	

Примечания:

План перекрытия см. лист АСО-16

Нач. мас	Михалев		
Н. контр.	Михайленко		
Гл. инж.	Леонтьев		
ГАП	Синявский		
ГИП	Михайленко		
Рук. гр.	Захарьев		
Ст. инж.	Шульгина		

264-12-249.85 АСО

Клуб/стены кирпичные/ на 425 посетителей /зал на 300 мест/

Лестница № 2 /вариант с хоз. быт. помещ./

Стадия	Лист	Листов
Р	7	25

ЦНИИЭП им. Б.С. Мезенцева

Привязан.

Инв. №

Инв. № подл. | Подпись и дата | Взам. инв. №

21421-03

Формат А2

Типовой проект 264-12-249.85 Альбом III

Ведомость перемычек

Тип	Схема сечения
	t=-20°; t=-30°; t=-40°
1	2
ПР1	Ф10 АI. Укладывать с шагом 120 в слое цементного раствора. 1ПР1-10,12,6. перемен.
ПР2, ПР2д, ПР2г, ПР2б, ПР2в, ПР2к, ПР2л, ПР2г	1ПР1-12.12.6. -0.660; -0.780; -1.430; -1.950; -2.350; -2.650; -2.730; -3.100
ПР3, ПР3а, ПР3б	1ПР3-19.12.14. -2.400; -2.410; -2.700
ПР4	1ПР3-24.12.14. -1.940
ПР5, ПР5а	1ПР2-15.12.14. -2.700; -3.200
ПР6, ПР6а	1ПР1-12.12.6; 1ПР38-12.12.22у. 330; 180. -0.530; -1.430. Ж; Ц
ПР7, ПР7а	1ПР1-12.12.6. -0.780; -1.230
ПР8	1ПР2-15.12.14. -1.230
ПР9, ПР9а	1ПР1-10.12.6. 0.085; 0.010
ПР17	1ПР38-18.12.22у; 1ПР2-15.12.14. -0.475
ПР11, ПР11а, ПР11б	1ПР1-10.12.6. 0.075; -0.375; -0.475
ПР12	1ПР38-12.12.22у; 1ПР38-12.12.22у; 1ПР1-10.12.6. -0.080
ПР13, ПР13а	1ПР1-12.12.6. -0.330; -1.230
ПР14, ПР14а	1ПР1-10.12.6. 0.525; -1.230
ПР15, ПР15а	1ПР38-15.12.22у. 260. -0.330; -2.130. 8→7; 3→4
ПР16, ПР16а	1ПР2-15.12.14; 1ПР38-18.12.22у. -0.780; -1.230. 5→6; 2→1
ПР18	1ПР38-18.25.22у; 1ПР38-24.25.22у. -0.030
ПР19	1ПР3-19.12.14. -0.030
ПР20, ПР20а	1ПР38-18.12.22у. -0.305; -0.530
ПР21	1ПР2-15.12.14. -0.940

Спецификация перемычек

Марка поз.	Обозначение	Наименование	Кол.	Масса ед.кг	Примечание
ПР1	ГОСТ 5781-82	10АI	65пм	40,1	
ПР2; ПР2а; ПР2д; ПР2б; ПР2в; ПР2г; ПР2к; ПР2л	Серия 1.138-10 Выпуск 1	1ПР1-12.12.6	20	25	
ПР3; ПР3а; ПР3б	"	1ПР3-19.12.14	10	75	
ПР4	"	1ПР3-24.12.14	2	100	
ПР5; ПР5а	"	1ПР2-15.12.14	4	75	
ПР6	"	1ПР1-12.12.6	6	25	
ПР6а	"	1ПР38-12.12.22у	2	75	
ПР7; ПР7а	"	1ПР1-12.12.6	12	25	
ПР8	"	1ПР2-15.12.14	4	75	
ПР9; ПР9а	"	1ПР1-10.12.6	4	25	
ПР11; ПР11а; ПР11б	"	1ПР1-10.12.6	12	25	
ПР12	"	1ПР1-10.12.6	2	25	
		1ПР38-12.12.22у	2	75	
ПР13; ПР13а	"	1ПР1-12.12.6	5	25	
ПР14	"	1ПР1-10.12.6	8	25	
ПР15; ПР15а	"	1ПР38-15.12.22у	2	100	
ПР16; ПР16а	"	1ПР2-15.12.14	4	75	
		1ПР38-18.12.22у	2	125	
ПР17	"	1ПР2-15.12.14	1	75	
		1ПР38-18.12.22у	2	125	
ПР18	"	1ПР38-24.25.22у	2	325	
		1ПР28-18.25.22у	1	250	
ПР19	"	1ПР3-19.12.14	2	75	
ПР20; ПР20а	"	1ПР38-18.12.22у	12	125	
ПР21	"	1ПР2-15.12.14	3	75	

Примечания:

1. Работать совместно с листом АС0-2.

Привязан

Инв.№

Нач.маст.	Михалев	
Н.контр.	Михайленко	
Гл.инж.пр.	Леонтьев	
ГАП	Синявский	
Гип	Михайленко	
Рук.гр.	Захарьев	
Рук.гр.	Дьякова	
Ст.инж.	Шульгина	

264-12-249.85 АС

Клуб (стены кирпичные) на 420 посетителей (зал на 300 мест)

Стадия	Лист	Листов
Р	8	25

Ведомость перемычек ПР1÷ПР9; ПР11÷ПР20.

ЦНИИЭП им. Б.С. Мезенцева

21421-03

Формат А2

Инв.№ подл. | Подпись и дата | Взам. инв.№

Типовой проект 264-12-249.85 Альбом III

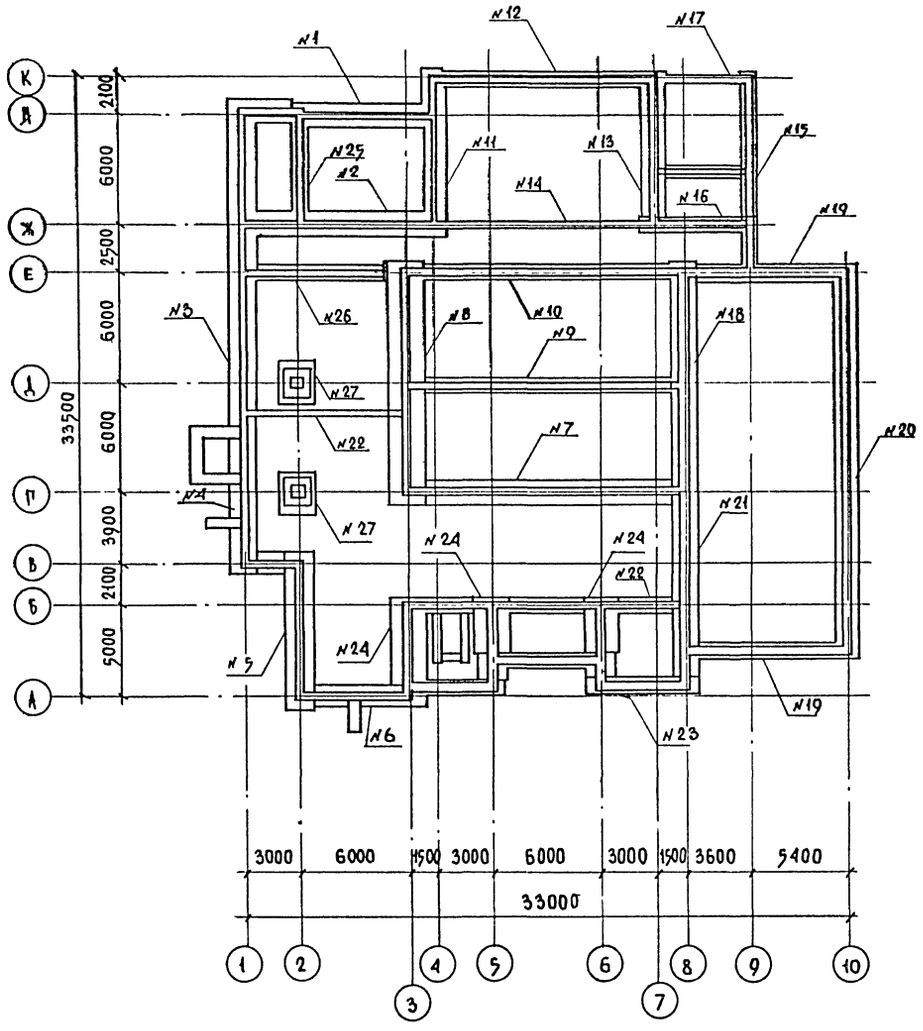

Примечания:

1. Фундаменты разработаны для основного решения проекта /расчетная зимняя температура -30°С/
2. За основание фундаментов приняты грунты со следующими характеристиками:
   а) расчетное значение об'емного веса грунта, залегающего ниже подошвы фундамента $\gamma = 1,8$ тс/м³
   б) выше подошвы фундаментов $\gamma = 1,7$ тс/м³
   в) Расчетное значение угла внутреннего трения грунта основания $\varphi = 20°$
   г) для засыпки подпорных стен и стен подвала $\varphi = 30°$
   д) Расчетные значения удельного сцепления и модуля деформации грунта при $R_o = 2$ кгс/см² приняты $C = 0,11$ кгс/см²; $E = 190$ кгс/см²
   е) расчетное давление на грунт основания при ширине фундамента 1м и глубине заложения 2м принято 2 кгс/см²
   ж) Грунтовые воды отсутствуют. Фундаменты-ленточные по серии 1.112-5. Наружные стены подвала из сборных бетонных блоков по ГОСТ 13579-78.

   Стены подвала усиливаются контрофорсами.

   В подвале горизонтальная гидроизоляция из цементно-песчаного раствора 1:2 толщиной 20 мм; вертикальная - обмазочная, битумная за 2 раза, а выше отмостки - из 2 слоев толя или гидроизола на мастике.
3. За относительную отметку ±0.00 принята отметка чистого пола вестибюля.
4. Обратная засыпка пазух фундаментов выполняется после устройства каналов, коллектора и бетонной подготовки пола и монтажа перекрытия над подвалом, включающего замоноличивание швов между плитами и бетонирование монолитных участков перекрытия.

Таблица вертикальных расчетных нагрузок на отметке обреза фун-та

N сечен.	ед. изм	Суммарная нагрузка -20° и -30°	Суммарная нагрузка -40°	В том числе временная нагрузка	Услови. отм обреза фундамен. та
1	кН/м (тс/м)	265/26.5/	296/29.6/	27,6 (2,76)	- 3.540
2		252/25.2/	252/25.2/	27,6 (2,76)	- 3.540
3		226/22.6/	251/25.1/	37.5 (3,75)	- 3.540
4		209/20.9/	237/23.7/	21,9 (2,19)	- 4.740
5		232/23.2/	262/26.2/	35,4 (3,54)	- 4.740
6		141/14.1/	172/17.2/	-	- 4.740
7		277/27.7/	277/27.7/	65.0 (6.5)	- 4.140
8		410/41.0/	410/41.0/	95.0 (9.5)	- 3.540
9		104/10.4/	104/10.4/	31,2 (3.12)	- 3.540
10		100/10.0/	100/10.0/	22,0 (2.2)	- 3.540
11		215/21.5/	215/21.5/	13.0 (1.3)	- 4.140
12		112/11.2/	112/11.2/	-	- 0.540
13		190/19.0/	190/19.0/	18,0 (1,8)	- 0.540
14		53/5.3/	53/5.3/	6.5 (0.65)	- 3.540
15		107/10.7/	126/12.6/	5,4 (0,54)	- 0.540
16		120/12.0/	120/12.0/	7,0 (0,7)	- 3 540
17		86/8.6/	105/10.5/	-	- 0 540
18		295/29.5/	303/30.3/	43,0 (4,3)	- 4 140
19		119/11.9/	145/14.5/	-	- 2.940
20		211/21.1/	227/22.7/	30,0 (3,0)	- 2.940
21		294/29.4/	300/30.0/	59,0 (5,9)	- 4.140
22		134/13.4/	134/13.4/	18,0 (1,8)	- 4. 140
23		135/13.5/	165/16.5/	-	- 3.540
24		375/37.5/	375/37.5/	129 (12,9)	- 4.740
25		120/12.0/	120/12.0/	26 (2,6)	- 3.540
26		97/9.7/	97/9.7/	26 (2,6)	- 3.540
27	кН (тс)	600/60.0/	600/60.0/	174 (17,4)	- 3.640

Нагрузки указаны для III снегового района ($P_o = 100$ кгс/м²)

Привязан

Инв.№

Нач.мас	Михалев	
Н.контр.	Михаленко	
Рук.гр.	Леонтьев	
ГАП	Синявский	
ГИП	Михаленко	
Рук.гр.ар	Захарьев	
Рук.гр.ин	Дьякова	
Ст.инж	Гроздова	

264-12-249.85 АС0

Клуб/стены кирпичные/ на 125 посетителей /зал на 300 мест/

Стадия	Лист	Листов
Р	9	25

Фундаменты /вариант с хоз. быт. помещениями/ Схема и таблица нагрузок. Примечан

ЦНИИЭП им. Б.С. Мезенцева

Инв.№ подл. | Подпись и дата | Взам.инв.№

24121-03

Формат А2

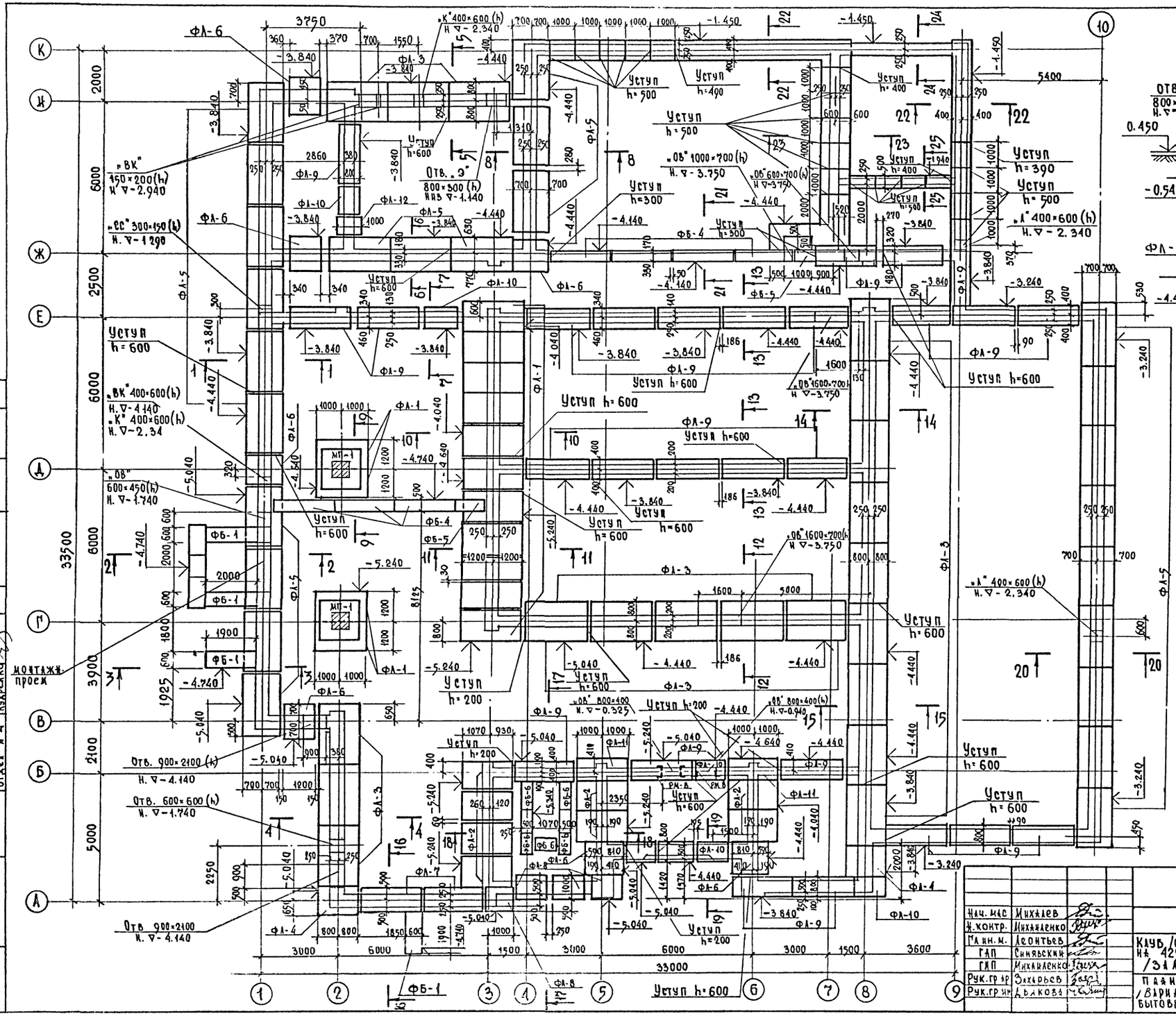

Развертка стены по оси „Н" м/о 4-2

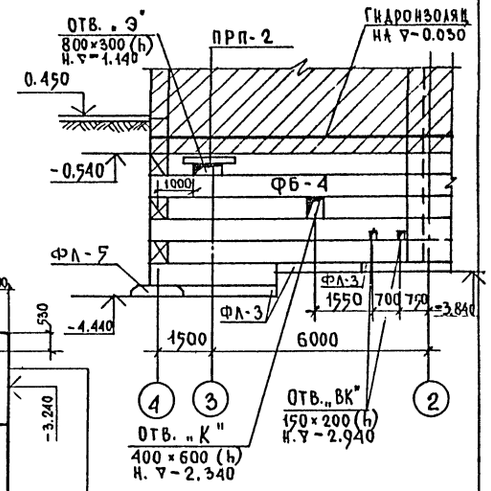

Развертка стены по оси „Г" м/о 5-6

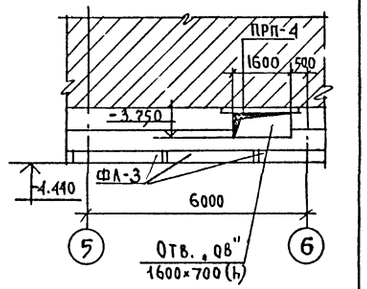

Примечание

Работать совместно с листами АСО-9, 11, 12, 13, 14, 15

Нач. мас	Михалев		
Н. контр.	Михайленко		
Гл. ин. м.	Леонтьев		
ГАП	Синявский		
ГИП	Михайленко		
Рук. гр. ар	Захарьев		
Рук. гр. ин	Дьякова		

264-12-249.85 АСО

Клуб /стены кирпичные/ на 425 посетителей /зал на 300 мест/

Стадия	Лист	Листов
Р	10	25

План фундаментов /вариант с хозяйственно-бытовыми помещениями/

ЦНИИЭП им. Б.С. Мезенцева

21421-03

Формат А2

Привязан

Инв. №

Согласовано

Отдел № 2 Пукемо

Отдел № 3 Левкин

Отдел № 4 Кудрявцев

Инв. № подл. | Подпись и дата | Взам. инв. №

Типовой проект 264-12-249.85 Альбом III

Типовой проект 264-12-249.85 Альбом III

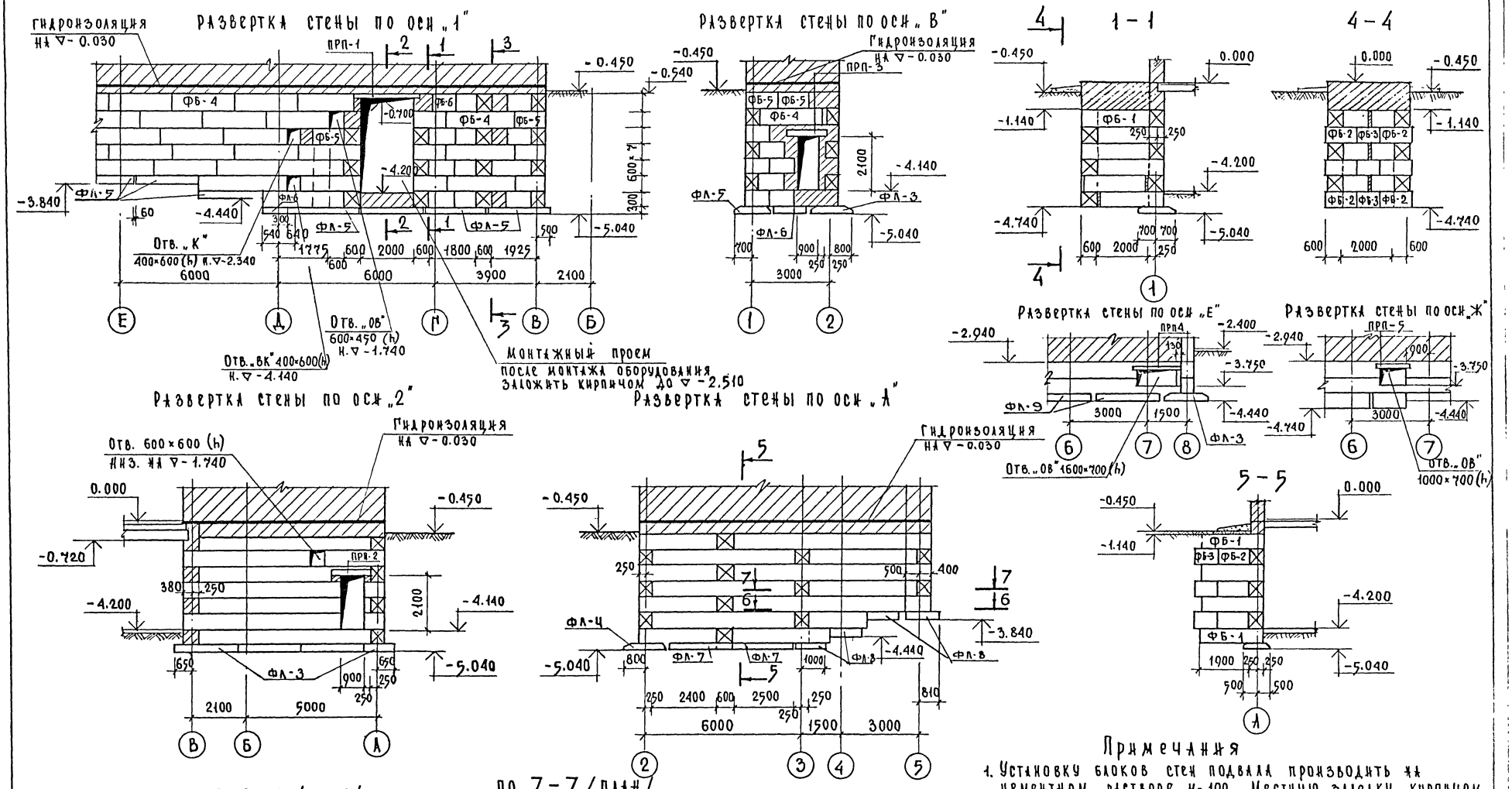

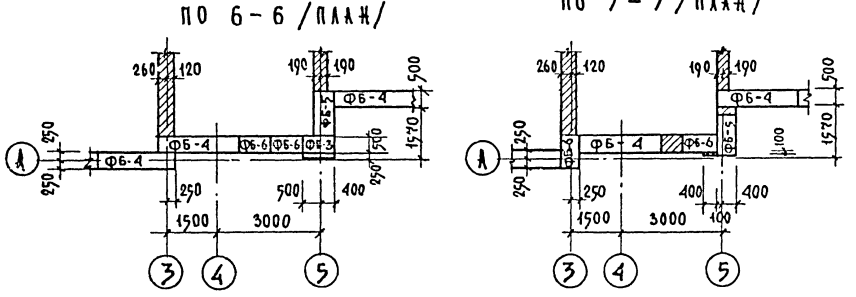

Примечания

1. Установку блоков стен подвала производить на цементном растворе М-100. Местную заделку кирпичом в стенах подвала производить из кирпича М-100 на растворе марки 50
2. Сечения 2-2 и 3-3 см. лист АСО-12
3. Спецификацию стеновых блоков и перемычек см. лист АСО-15

Нач.мас	Михалев		
Н.контр.	Михайленко		
Гл.ин.м	Леонтьев		
ГАП	Синявский		
ГИП	Михайленко		
Рук.гр.ар	Захарьев		
Рук.гр.ин	Дьякова		

264-12-249.85 АСО

Клуб /стены кирпичные/ на 425 посетителей /зал на 300 мест/

Стадия	Лист	Листов
Р	11	25

Вариант с хозяйственно-бытовыми помещениями развертки стен подвала

ЦНИИЭП им. Б.С. Мезенцева

Привязан

Инв. №

Инв. № подл. | Подпись и дата | Взам. ин. №

21421-03

Формат А2

Типовой проект 264-12-249.85 Альбом III

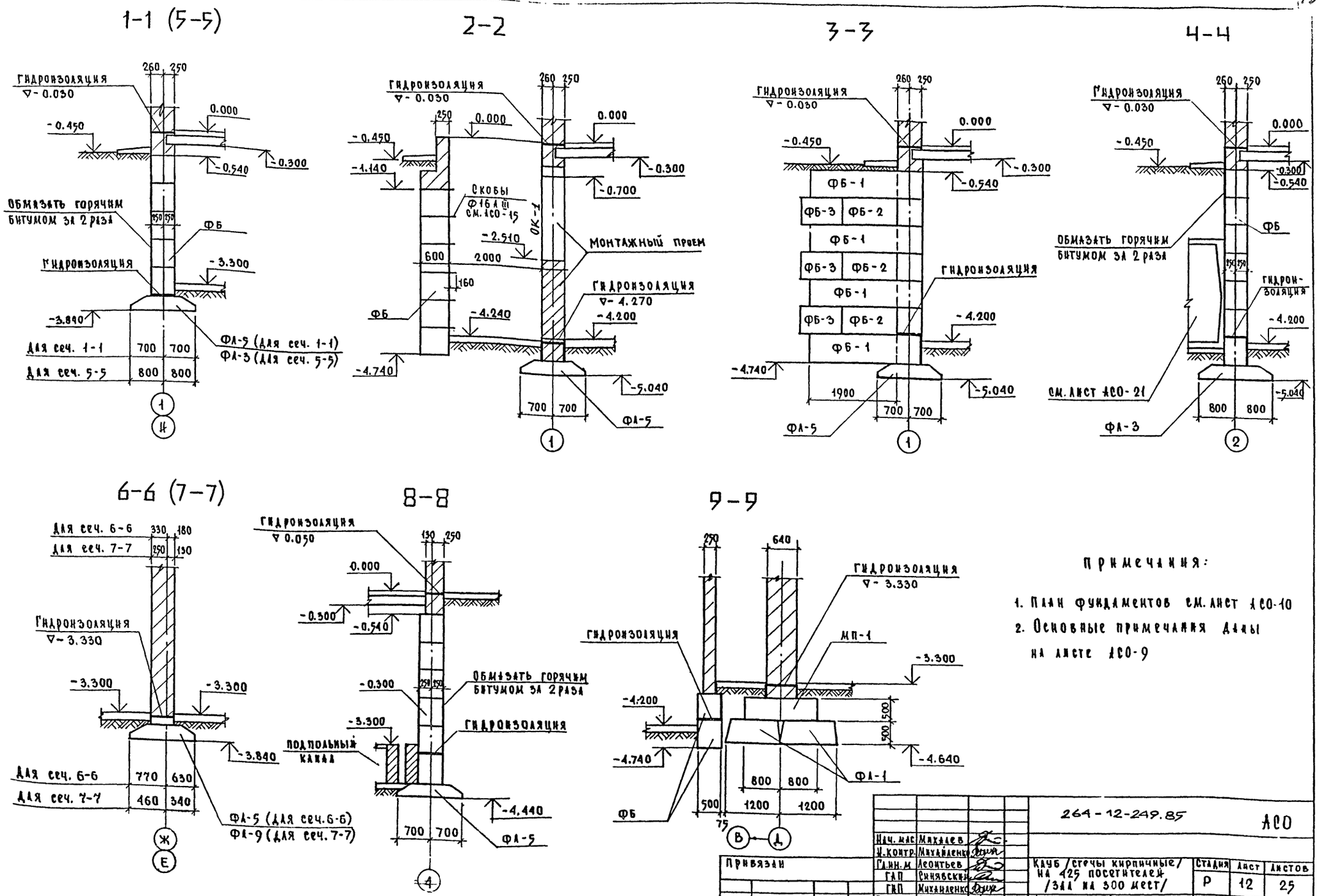

Примечания:

1. План фундаментов см. лист АСО-10
2. Основные примечания даны на листе АСО-9

Нач. мас.	Михалев		264-12-249.85	АСО
Н. контр.	Михайленко			
Гл. ин. м.	Леонтьев		Клуб /стены кирпичные/ на 425 посетителей /зал на 300 мест/	Стадия: Р; Лист: 12; Листов: 25
ГАП	Синявский			
ГИП	Михайленко			
Рук. гр. ар.	Захарьев		Фундаменты /вариант с хоз. бытовыми помещениями/ сечения 1-1 ÷ 9-9	ЦНИИЭП им. Б.С. Мезенцева
Рук. гр. ин.	Дьякова			
Ст. инж.	Скворцова			

21421-03

Формат А2

Типовой проект 264-12-249.85 Альбом III

10-10

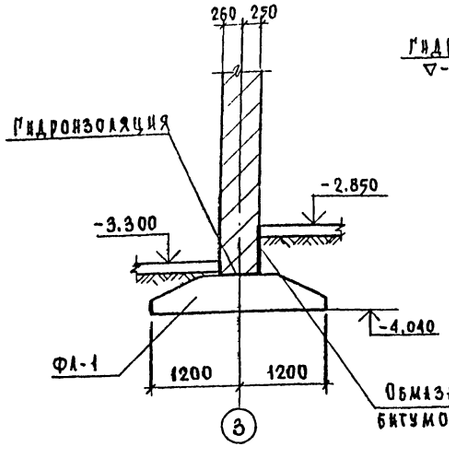

11-11

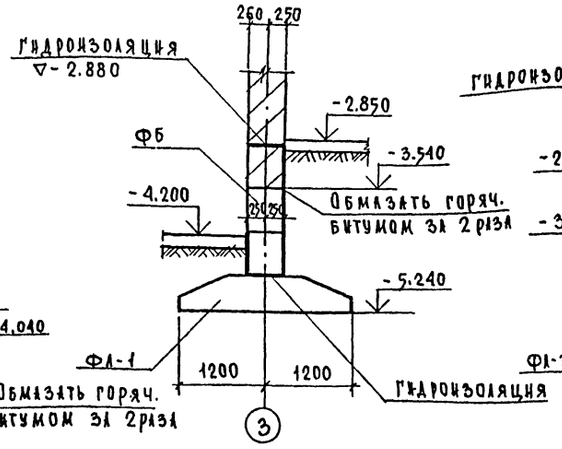

12-12

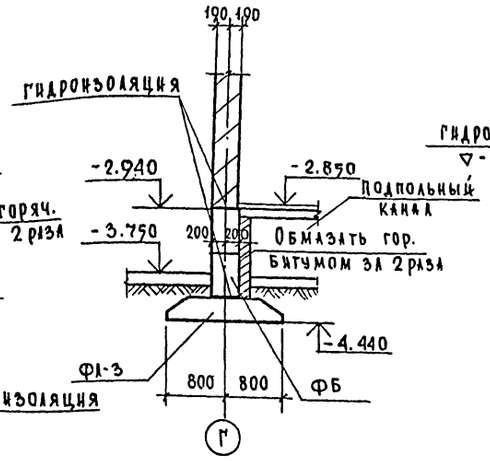

13-13

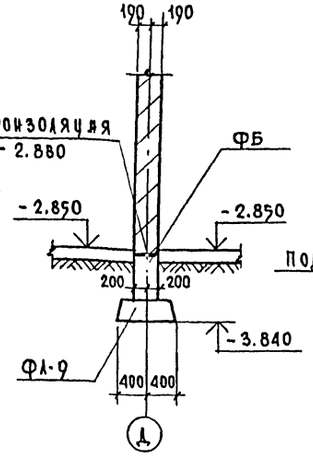

14-14

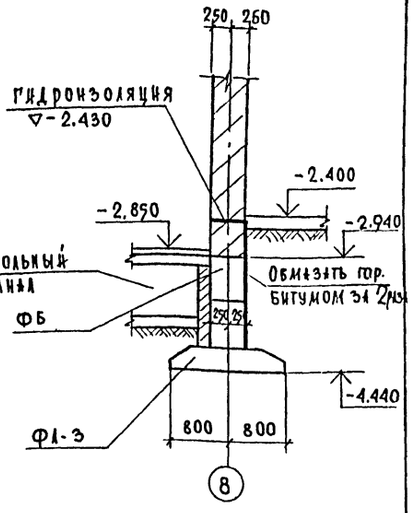

15-15

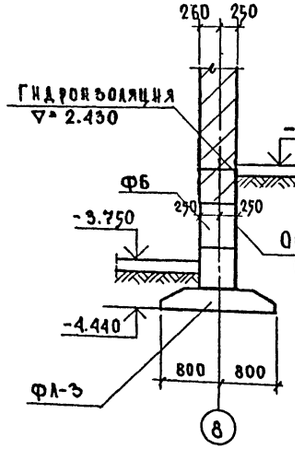

16-16

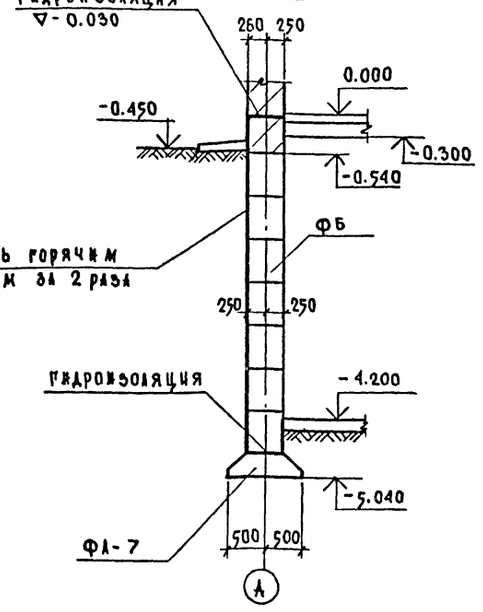

17-17

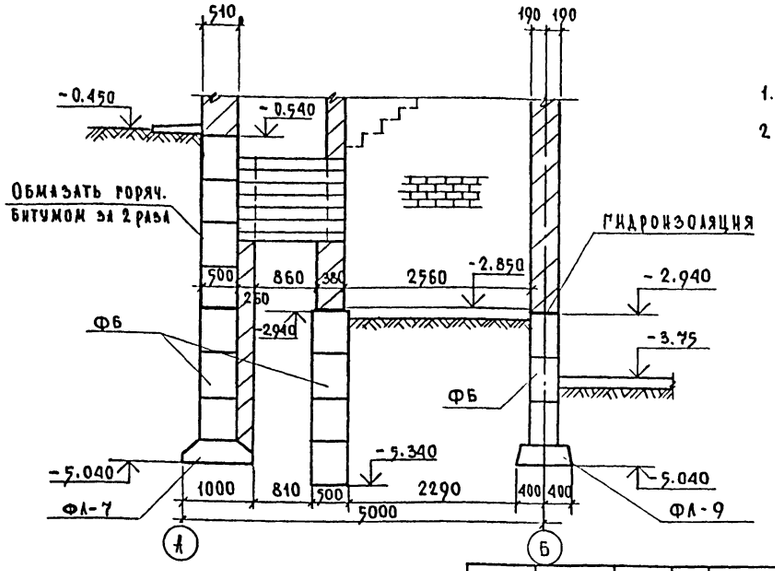

Примечания:

1. План фундаментов см. лист АСО-10
2. Основные примечания даны на листе АСО-9

Нач. мас	Михалев		
Н. контр	Михайленко		
Гл. ин. м	Леонтьев		
ГИП	Синявский		
ГИП	Михайленко		
Рук. гр. АР	Захарьев		
Рук. гр. ин	Дьякова		
Ст. инж	Скворцова		

264-12-249.85 АСО

Клуб / стены кирпичные / на 425 посетителей / зал на 300 мест /

Стадия	Лист	Листов
Р	13	25

Фундаменты / вариант с хоз. бытовыми помещениями. Сечения 10-10 ÷ 17-17

ЦНИИЭП им. Б. С. Мезенцева

Привязан

Инв. №

Инв. № подл. | Подпись и дата | Взам. инв. №

21421-03

Формат А2

18-18

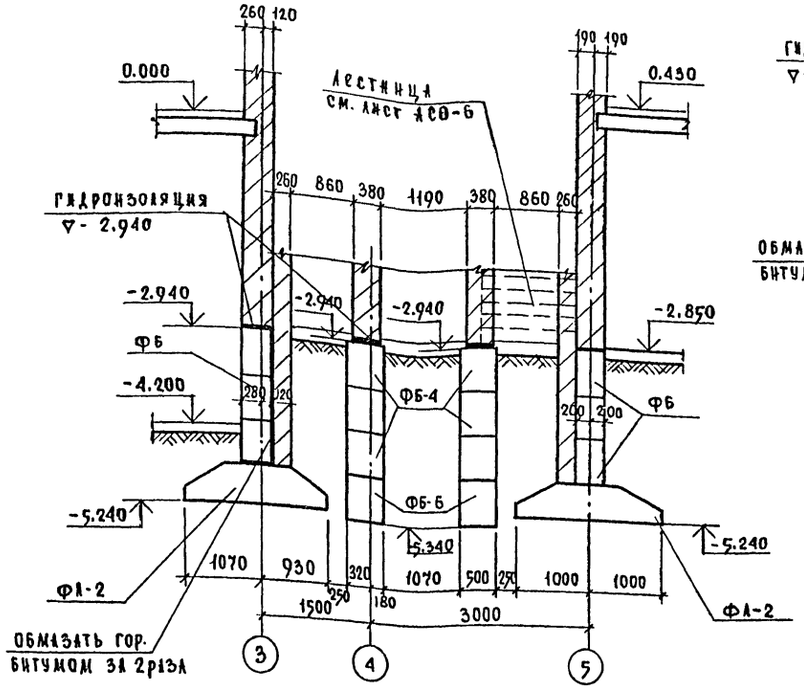

19-19

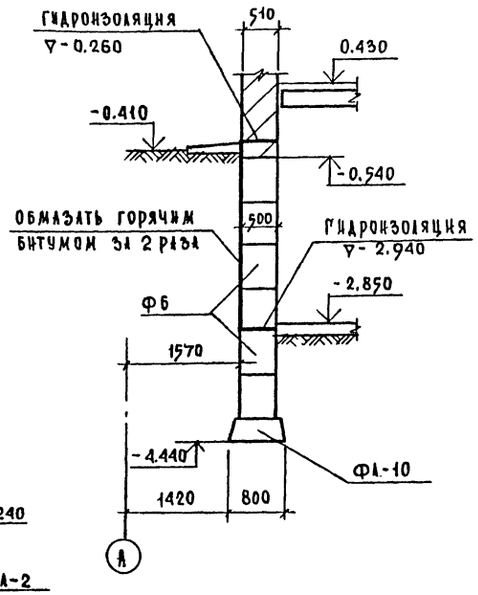

20-20

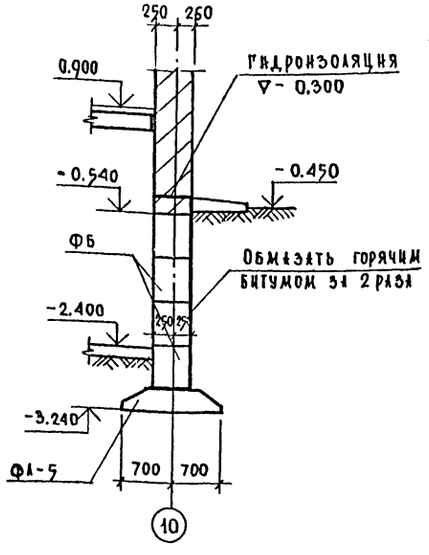

21-21

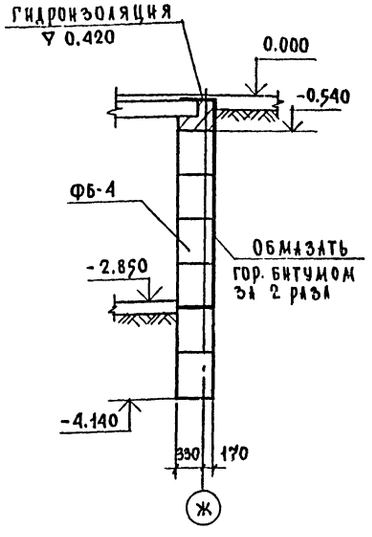

22-22

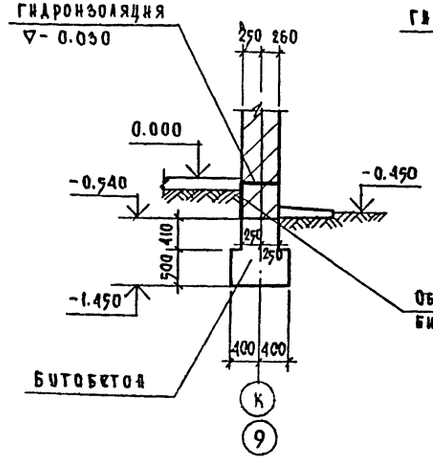

23-23

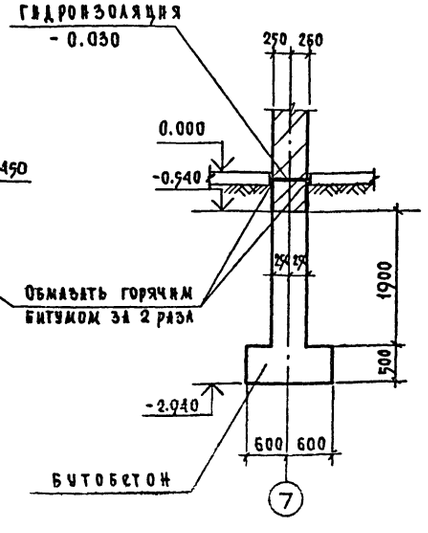

24-24

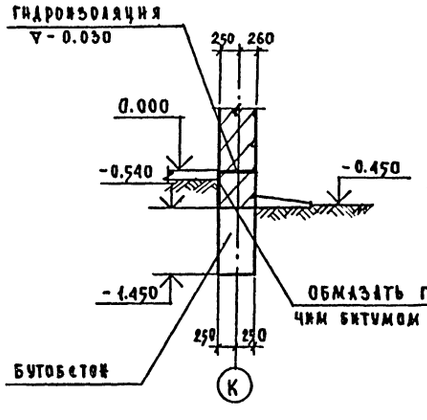

25-25

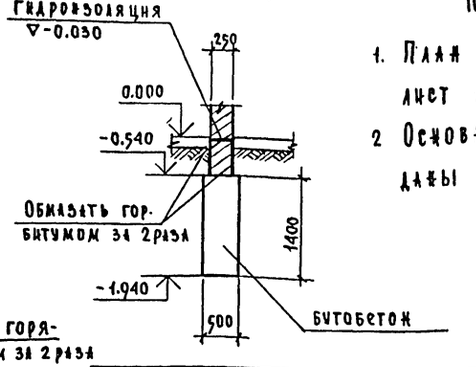

Примечания:

1. План фундаментов см. лист АСО-10.
2. Основные примечания даны на листе АСО-9.

Привязан		
Инв. №		

Нач. мас.	Михалев	
Н. контр.	Михаленко	
Гл. ин. м.	Леонтьев	
ГИП	Синявский	
ГИП	Михаленко	
Рук. гр. АР	Захарьев	
Рук. гр. ин.	Лякова	
Ст. инж.	Скворцова	

264-12-249.85 АСО

Клуб/стены кирпичные/ на 425 посетителей /зал на 300 мест/

Стадия	Лист	Листов
Р	14	25

Фундаменты/вариант с хоз бытовыми помещениями/ сечения 18-18 ÷ 25-25

ЦНИИЭП им. Б.С. Мезенцева

21421-03

Формат А2

Инв. № подл. | Подпись и дата | Взам. инв. №

Типовой проект 264-12-249.85 Альбом III

Деталь примыкания кирпичных стен к блочным

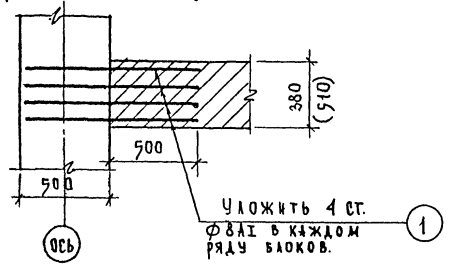

Скоба поз. 2

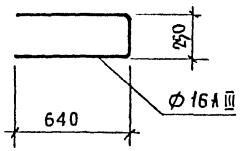

Ведомость перемычек

Тип	Схема сечения t=-20°; t=-30°; t=-40°
ПРП-1	1ПР3-24.12.14, 1ПР28-24.25.22У; 250, 250, -0.700; 1→2
ПРП-2	1ПР1-12.12.14, 1ПР38-12.12.22У; 250, 250, -2.040, -0.840; 2→3, Ц→Ж
ПРП-3	1ПР1-12.12.14; 250, 250, -2.000; В
ПРП-4	1ПР28-20.25.22У, 1ПР8-20.12.22У; 250, 140, -3.050; Е→Ж, 190, 190, Г→Д
ПРП-5	1ПР1-12.12.14, 1ПР38-15.12.22У; 170, 330, -3.050; Ж→Е

Армирование МП-1

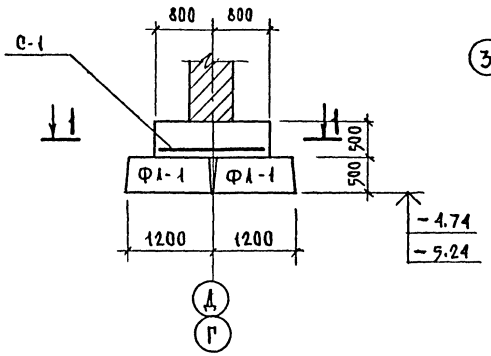

С-1

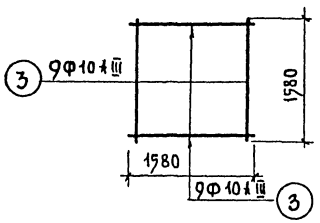

1 - 1

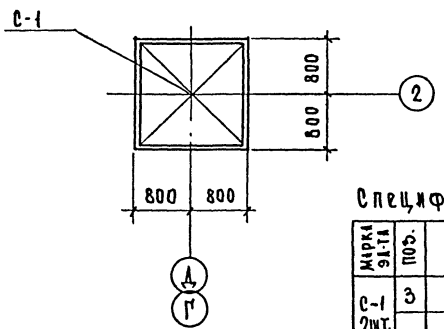

Спецификация стержней на один элемент

Марка эл-та	Поз.	Эскиз	Ф мм	Длина мм	Кол. шт.	Масса кг
С-1 2шт.	3		10 AIII	1580	18	17,6
скоба	2	см. чертеж	16 AIII	1530	1	2,4

Примечание

План фундаментов см. лист АС0-10

Спецификация фундаментов и стен подвала

Марка поз.	Обозначение	Наименование	Кол.	Масса ед.кг	Примечание
		Ленточные фундаменты			
ФА-1	серия 1.112-5 вып.2	ФА 24.12-2	15	2845	
ФА-2	—"—	ФА 20.12-2	8	2440	
ФА-3	—"—	ФА 16.24-2	20	2470	
ФА-4	—"—	ФА 16.12-2	2	1215	
ФА-5	—"—	ФА 14.24-2	25	2110	
ФА-6	—"—	ФА 14.12-2	7	1040	
ФА-7	—"—	ФА 10.24-2	2	1520	
ФА-8	—"—	ФА 10.12-2	4	750	
ФА-9	—"—	ФА 8.24-2	24	1395	
ФА-10	—"—	ФА 8.12-2	7	685	
ФА-11	—"—	ФА 20.8-2	2	1595	
ФА-12	—"—	ФА 10.8-2	1	495	
МП-1		Бетон М-200	2	1,3м³	
		Бутобетон		45м³	
		Стеновые блоки			
ФБ-1	ГОСТ 13579-78	ФБС 24.6.6-Т	20	1960	
ФБ-2	—"—	ФБС 12.6.6-Т	18	960	
ФБ-3	—"—	ФБС 9.6.6-Т	25	700	
ФБ-4	—"—	ФБС 24.5.6-Т	308	1630	
ФБ-5	—"—	ФБС 12.5.6-Т	67	790	
ФБ-6	—"—	ФБС 9.5.6-Т	92	590	
ФБ-7	—"—	ФБС 24.4.6-Т	52	1300	
ФБ-8	—"—	ФБС 12.4.6-Т	15	640	
		Плиты			
		Перемычки			
ПРП-1	серия 1.138-10 в.1	1ПР3-24.12.14	2	100	
	—"—	1ПР28-24.25.22У	1	325	
ПРП-2	серия 1.138-10 в.1	1ПР1-12.12.14	4	50	
	—"—	1ПР38-12.12.22У	4	75	
ПРП-3	серия 1.138-10 в.1	1ПР1-12.12.14	2	50	
ПРП-4	серия 1.138-10 в.1	1ПР28-20.25.22У	2	275	
	—"—	1ПР8-20.12.22У	2	125	
ПРП-5	серия 1.138-10 в.1	1ПР1-12.12.14	2	50	
	—"—	1ПР38-15.12.22У	2	100	
		Арматурные изделия			
С-1	ГОСТ 5781-82	Ар-ра Ф 10 AIII	2	17,6	АС0-15
СКОБА	ГОСТ 5781-82	Ар-ра Ф 16 AIII	5	2,4	АС0-15
ПОЗ.1	ГОСТ 5781-82	Ар-ра Ф 8 AI	270м	107	АС0-15
РМ-8	——	——	3	10,75	АС0-25

Привязан

Инв.№

Нач.мас.	Михалев		
Н.контр	Михайленко		
Рук.ин.м.	Леонтьев		
ГИП	Синявский		
ГИП	Михайленко		
Рук гр арх	Захарьев		
Рук гр тех	Дьякова		

264-12-249.85 АС0

Клуб / стены кирпичные, на 425 посетителей / зал на 300 мест /

Вариант с хозяйственно-бытовыми помещениями / Детали фундаментов и стен подвала. Спецификац.

Стадия	Лист	Листов
Р	15	25

ЦНИИЭП им. Б.С. Мезенцева

Инв.№ подл. | Подпись и дата | Взам.инв.№

21421-03

Формат А2

Типовой проект 264-12-249.85 Альбом III

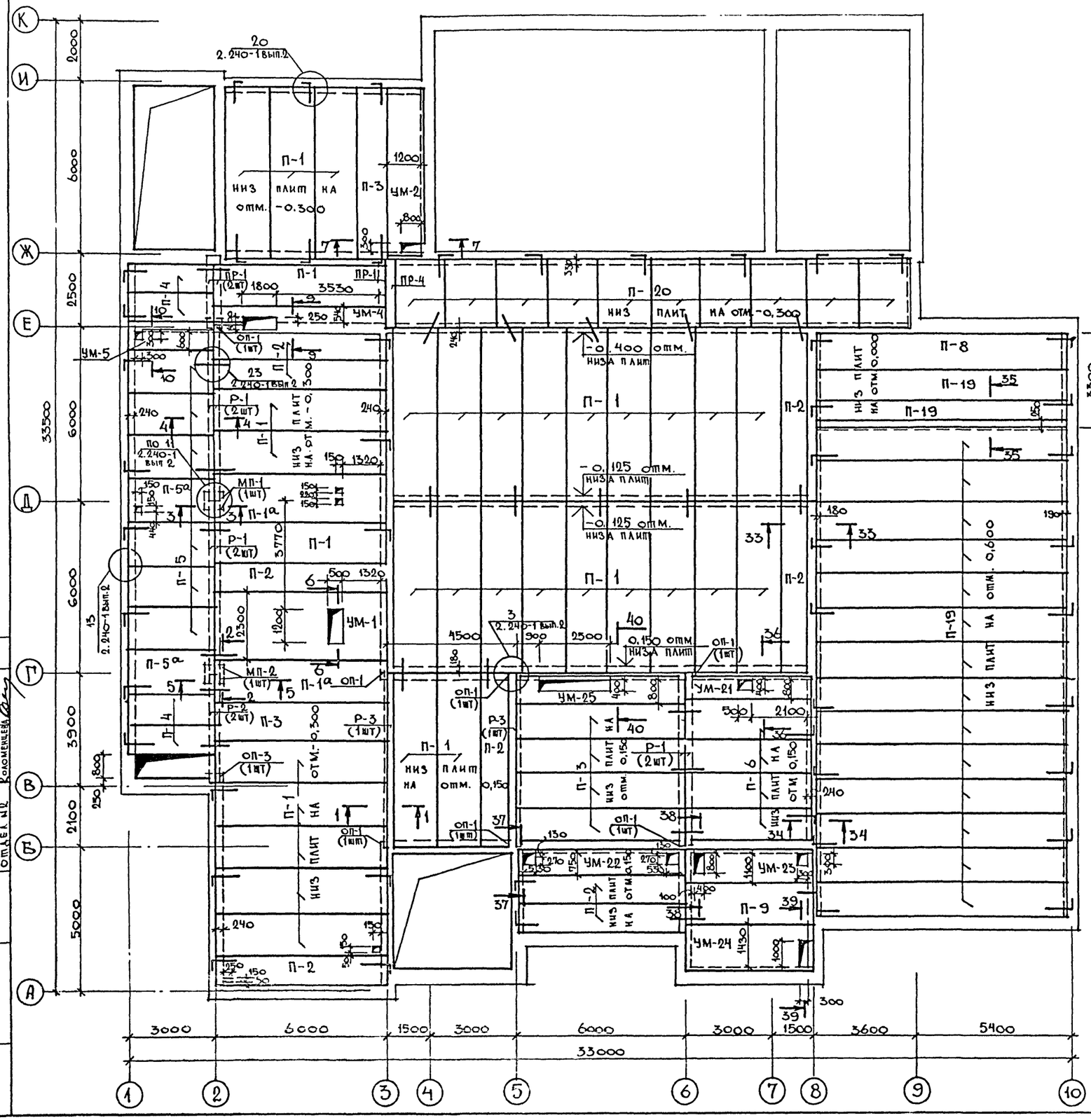

Марка, поз.	Обозначение	Наименование	Кол.	Масса ед., кг	Примечание
	ПАНЕЛИ ПЕРЕКРЫТИЙ				
П-1	1.141-1 вып.63	ПК8-60.15	32	2800	
П-2	То же	ПК8-60.10	9	1725	
П-3	То же	ПК8-60.12	6	2100	
П-4	1.141-1 вып.60	ПК30.10-8Т	4	882	
П-5	То же	ПК30.15-8Т	6	1425	
П-6	1.141-1 вып.15	ПК8-45.12	4	1590	
П-8	1.241-1 вып.1	ПТ89-10	1	2558	
П-9	1.141-1 вып.15	ПК8-45.15	1	2120	
П-19	1.241-1 вып.1	ПТ89-12	16	3100	
П-20	1.141-1 вып.60	ПК24.18-8Т	10	1285	
П-1а	1.141-1 вып.63	ПК8-60.15а	2	2800	
П-5а	1.141-1 вып.60	ПК30.15-8Та	2	1425	
	ПЕРЕМЫЧКИ				
ПР-1	1.138-10 вып.1	1ПР38-24.25.22У	3	325	
ПР-4	1.138-10 вып.2	2ПР8-24.38.14	1	325	
	ПРОГОНЫ				
Р-1	1.225-2 вып.11	П40-60П	6	1500	
Р-2	То же	П40-36П	2	430	
Р-3	1.225.1-3	ПР60.4.4-5	2	2050	
	ОПОРНЫЕ ПЛИТЫ				
оп-1	1.225-2 вып.11	оп5-2	7	45	
оп-3	То же	оп4-4	1	50	
мп-1	АСО-17	мп-1	1	—	
мп-2	АСО-17	мп-2	1	—	
	МОНТАЖНЫЕ ЭЛЕМЕНТЫ				
	2.240-1 вып.2	ММ-6	2	2.76	
	То же	ММ-9	52	0.54	
	То же	ММ-11	46	0.35	
	То же	ММ-2	8	2.73	
	То же	ММ-8	2	29.5	

Примечания:
1. Сечения см. листы АСО-17,18,19

Согласовано
Отдел №3 Лейкин
Отдел №4 Кудренко
Отдел №2 Коломенцева

Инв. № подл. | Подпись и дата | Взам. инв. №

Привязан

Инв. №

Нач. маст.	Михалев	
Нормок.	Михайленко	
Гл. инж. м.	Леонтьев	
ГАП	Синявский	
ГИП	Михайленко	
Рук. гр. АК	Захарьев	
Рук. гр. ОВ	Кочерова	

264-12-249.85 АСО

Клуб/стены кирпичные/ на 425 посетителей /зал на 300 мест/

План перекрытия над подвалом. (вариант с хоз. быт. помещениями).

Стадия	Лист	Листов
Р	16	25

ЦНИИЭП им. Б.С. Мезенцева

21421-03

Формат А2

Типовой проект 264-12-249.85 Альбом III

1-1

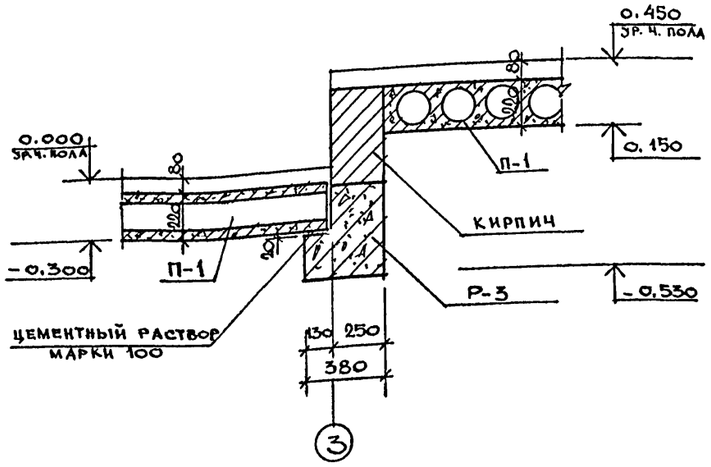

2-2

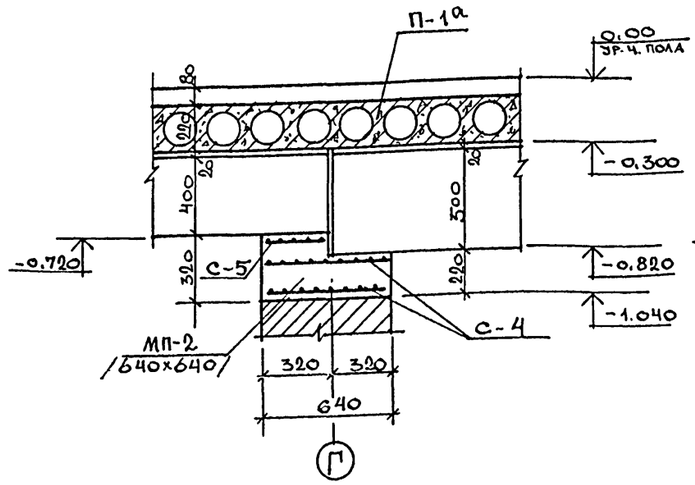

3-3

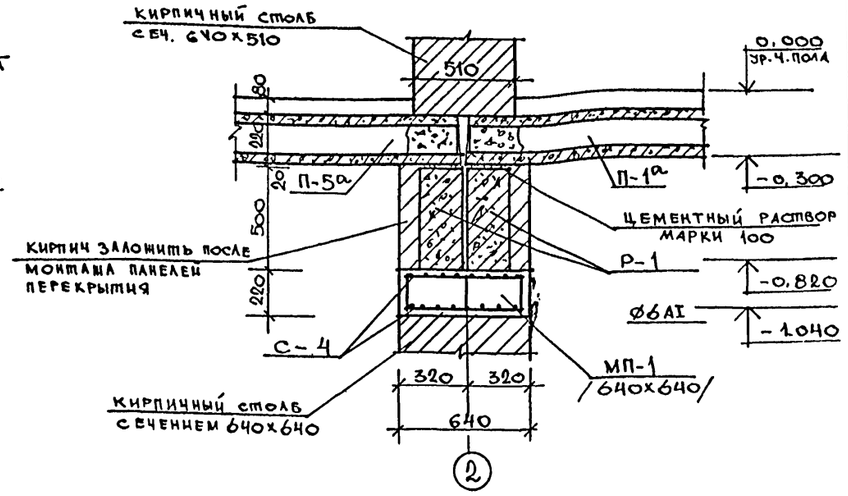

4-4

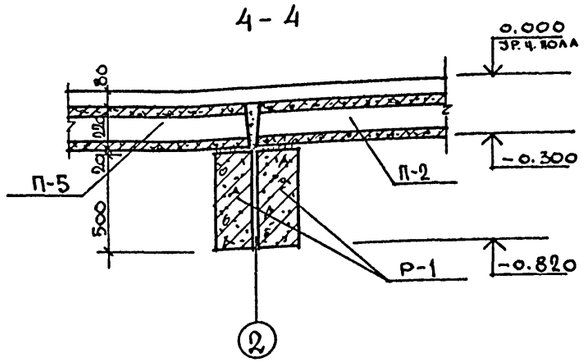

5-5

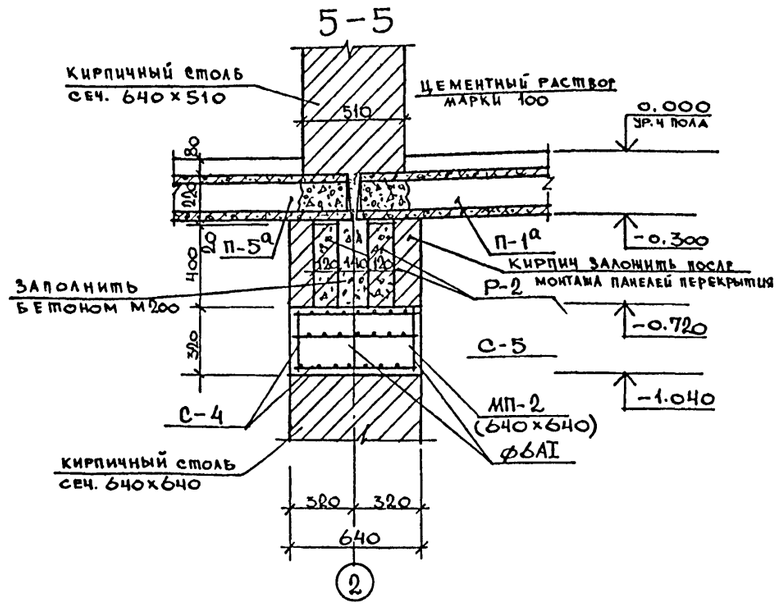

33-33

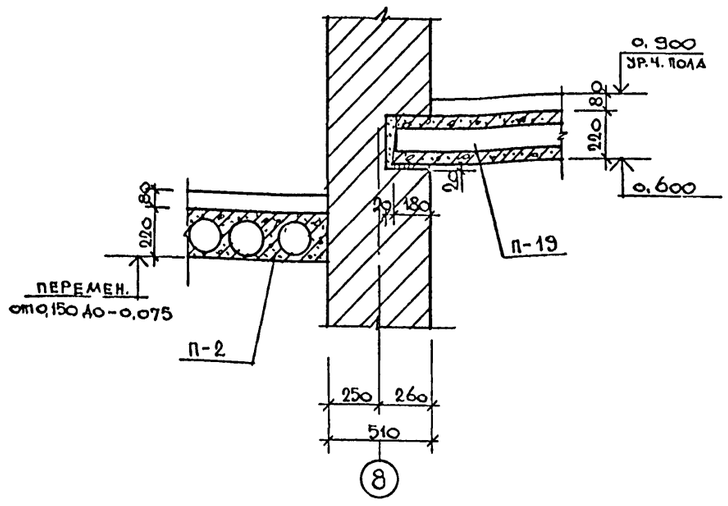

34-34

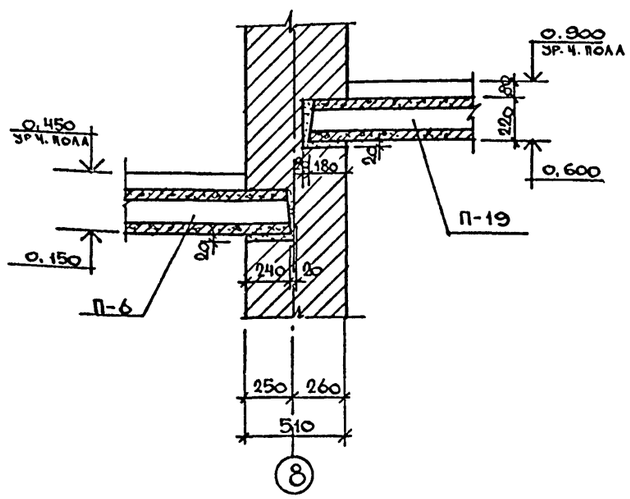

35-35

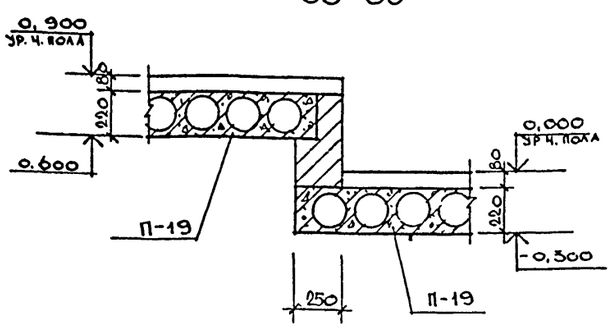

Типовой проект 264-12-249.85 Альбом III

Инв. № подл. | Подпись и дата | Взам. инв. №

Привязан

Инв. №

Нач. маст.	Михалев	
Нормоконт.	Михайленко	
Гл. инж. м.	Леонтьев	
ГАП	Сичевский	
ГИП	Михайленко	
Рук. гр. арх.	Захарьев	
Рук. гр. инж.	Хоцерова	
Ст. инж.	Лебедева	

264-12-249.85 АСО

Клуб/стены кирпичные/ на 425 посетителей /зал на 300 мест/

Сечения 1-1 ÷ 5-5 33-33 ÷ 35-35 (вариант с хоз. быт помещениями

Стадия	Лист	Листов
Р	17	25

ЦНИИЭП им. Б.С. Мезенцева

21421-03

Формат А2

6-6

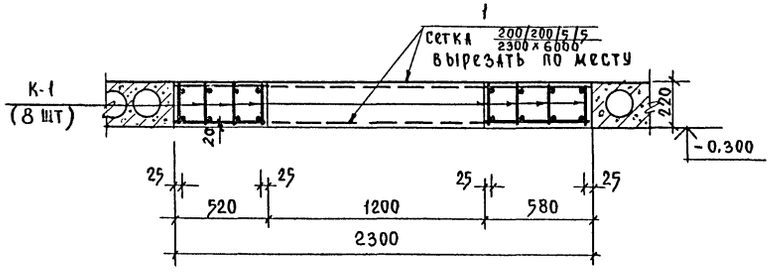

9-9

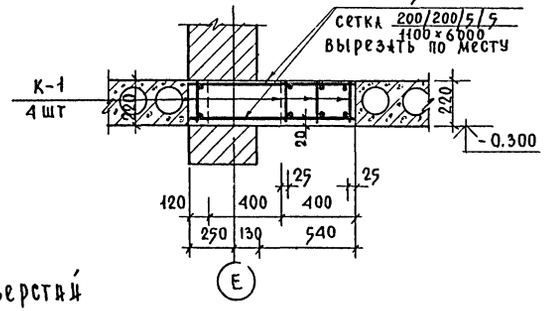

Деталь обрамления отверстий

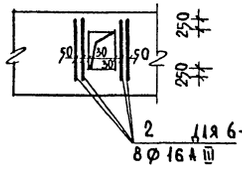

7-7

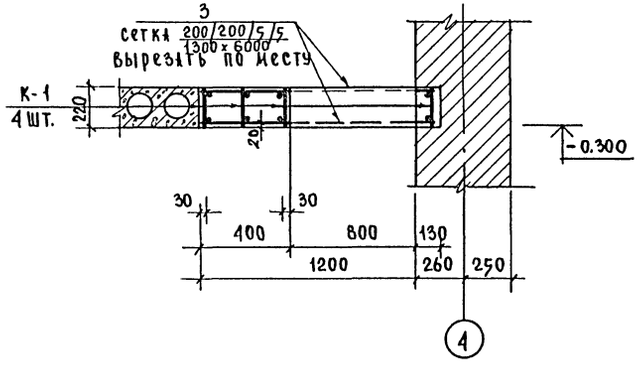

10-10

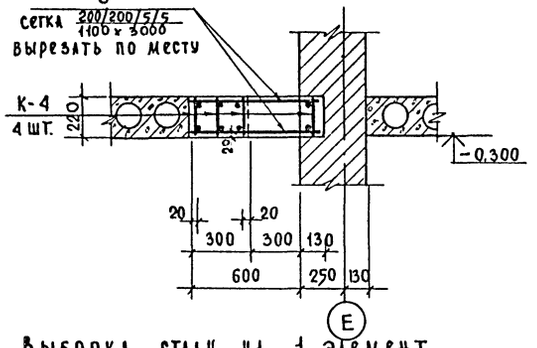

Примечания:

1. Плоские каркасы К-1 и К-4 устанавливать арматурой ф 20 А III и ф 10 А III вниз.
2. Работать совместно с листом АС0-16
3. Отверстия в сетках 200/200/5/5 вырезать по месту.
4. Арматурные изделия см. лист АС0-20

Выборка стали на 1 элемент

Марка элемента	Арматурные изделия										Сетки арматур. ГОСТ 8478-81	Всего
	Арматурная сталь ГОСТ 5781-82											
	А I				А III							
	ф, мм			Итого	ф, мм					Итого	ф, мм	
	6	8	10		6	10	12	16	20		5	
УМ-1	17,2		29,5	46,7				21,5	118,0	139,5	48,30	234,5
УМ-2	8,6		14,8	23,4					59,0	59,0	27,30	109,7
УМ-4	8,6		14,8	23,4					59,0	59,0	23,10	105,5
УМ-5	4,3	4,7		9,1		7,4				7,4	11,6	28,1
МП-1					3,9					3,9		3,9
МП-2					4,7					4,7		4,7

Спецификация монолитных железобетонных участков

Формат	Зона	Поз.	Обозначение	Наименование	Кол	Примеч.
1	2	3	4	5	6	7
				УМ-1 шт. 1		
				Сборочные единицы		Общая масса, кг
				Каркас плоский К-1	8	164.72
				Сетки арматурные		
		1		200/200/5/5 2300×6000 ГОСТ 8478-81	2	48,30
		2		ф 16 А III, l=13600, ГОСТ 5781-82		21,45
				Итого:		234,47
				Материал на УМ-1		
				Бетон М-200 м³	2,98	
				УМ-2, шт 1		
				Сборочные единицы		
				Каркас плоский К-1	4	82,36
		3		Сетки арматурные		
		3		200/200/5/5 1300×6000 ГОСТ 8478-81	2	27,28
				Итого:		109,64
				Материал на УМ-2		
				Бетон М 200 , м³	1.69	
				УМ-4, шт 1		
				Сборочные единицы		
				Каркас плоский К-1	4	82,36
		5		Сетки арматурные		
		5		200/200/5/5 1100×6000 ГОСТ 8478-81	2	23,10
				Итого:		105,46
				Материал на УМ-4		
				Бетон М 200 , м³	0,80	
				УМ-5, шт 1		
				Сборочные единицы		
				Каркас плоский К-4	4	16,36
				Сетки арматурные		
		6		200/200/5/5 1100×3000 ГОСТ 8478-81	2	11,56
				Итого:		27,92
				Материал на УМ-5		
				Бетон М 200 , м³	0,47	
				МП-1, 1 шт		
				Сборочные единицы		
				Сетки арматурные С-4	2	3,86
				Материал на МП-1		
				Бетон М 200 м³	0,09	
				МП-2, 1 шт		
				Сборочные единицы		
				Сетки арматурные С-4	1	0,88
				С-5	2	3,86
				Итого:		4,74
				Материал на МП-2		
				Бетон М 200 м³	0,11	

Привязан:

Инв. №

Инв. № подл. | Подпись и дата | Взам. инв. №

Нач. мас	Михалев	
Н. контр.	Михайленко	
Гл. ин. м.	Леонтьев	
ГИП	Синявский	
ГИП	Михайленко	
Рук. гр-пр	Захарьева	
Ст. инж.	Дебедева	

264-12-249.85 АС0

Клуб /стены кирпичные/ на 425 посетителей /3 эт. на 300 мест/

Сечения по монолитным частям 6-6, 7-7; 9-9; 10-10 /вариант с хоз. быт. помещен./

Стадия	Лист	Листов
Р	18	25

ЦНИИЭП им. Б.С. Мезенцева

21481-03

Формат А2

Типовой проект 264-12-249.85 Альбом III

Инв.№ подл. | Подпись и дата | Взам.инв.№

36 - 36

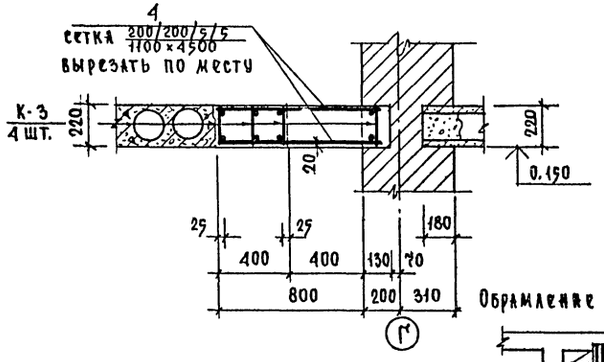

37 - 37

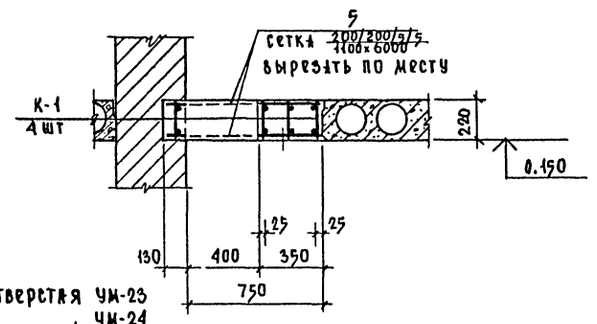

Обрамление отверстия УМ-23 УМ-24

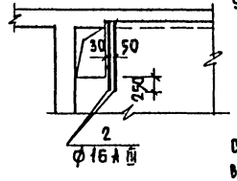

38 - 38

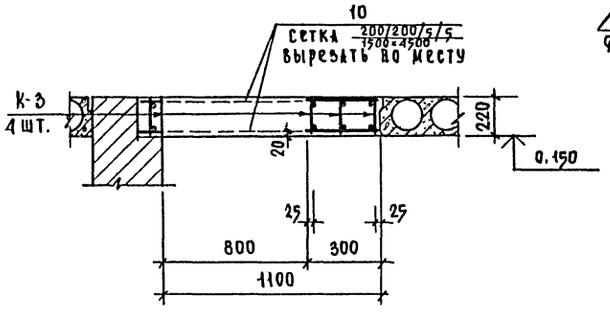

39 - 39

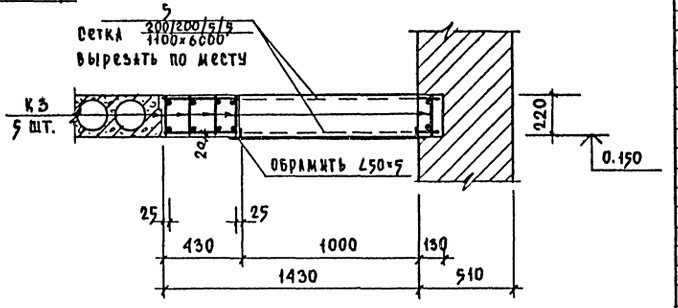

40 - 40

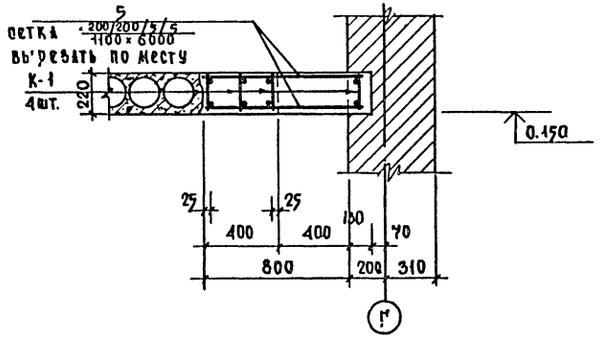

Выборка стали на 1 элемент

Марка элемента	Арматурные изделия: арматурная сталь ГОСТ 5781-82 А-I, мм: 6	8	10	итого	А-III, мм: 12	16	20	итого	Сетки арматурные ГОСТ 8478-81, мм: 5	Всего
УМ-21	6,4	7,1		13,5	15,9			15,9	9,9	39,3
УМ-22	8,6		14,8	23,4			59,0	59,0	23,1	105,5
УМ-23	6,4	7,1		13,5	15,9			15,9	23,6	53,0
УМ-24	8,1	8,9		17,0	19,9	8,9		28,8	23,1	68,9
УМ-25	8,6		14,8	23,4			59,0	59,0	23,1	105,5

Спецификация монолитных железобетонных участков

1	2	3	Обозначение	Наименование	Кол.	Примеч.
			4	5	6	7
				УМ-21 1 шт.		
				Сборочные единицы		Общая масса, кг
				Каркас плоский К-3	4	29,52
				Сетки арматурные		
		4		200/200/5/5 1100×4500 ГОСТ 8478-81	2	9,90
				Итого:		39,42
				Материал на УМ-21		
				Бетон М200 , м³	0,91	
				УМ-22 1 шт		
				Сборочные единицы		
				Каркас плоский К-1	4	82,36
				Сетки арматурные		
		5		200/200/5/5 1100×6000 ГОСТ 8478-81	2	23,10
				Итого:		105,46
				Материал на УМ-22		
				Бетон М200 , м³	1,14	
				УМ-23 шт. 1		
				Сборочные единицы		
				Каркас плоский К-3	4	29,52
				Сетки арматурные		
		10		200/200/5/5 1500×4500 ГОСТ 8478-81	2	23,60
				Итого:		53,12
				Материал на УМ-23		
				Бетон М200 м³	1,14	
				УМ-24 1 шт		
				Сборочные единицы		
				Каркас плоский К-3	5	36,90
				Сетки арматурные		
		5		200/200/5/5 1100×5000 ГОСТ 8478-81	2	23,10
		2		Ф16АIII, ℓ=5600, ГОСТ 5781-82		8,85
				Итого:		68,85
				Материал на УМ-24		
				Бетон М-200 м³	1,47	
				УМ-25 1 шт		
				Сборочные единицы		
				Каркас плоский К-1	4	82,36
				Сетки арматурные		
		5		200/200/5/5 1100×6000 ГОСТ 8478-81	2	23,10
				Итого:		105,46
				Материал на УМ-25		
				Бетон М200 м³	1,00	

Примечания:

1. Плоские каркасы К-1 и К-3 устанавливать арматурой Ф 20 А III и Ф 12 А III вниз.
2. Работать совместно с листом КСО-16
3. Отверстия в сетках 200/200/5/5 вырезать по месту
4. Арматурные изделия см. лист КСО-20.

Привязан

Инв. №

Нач.мас.	Михаев		
Н.контр.	Михайленко		
Гл.инж.м.	Леонтьев		
ГИП	Синявский		
Рук.гр.ар	Захарьев		
Рук.грин	Лебедева		

264-12-249.85 КСО

Клуб/сетены кирпичные на 425 посетителей /зал на 300 мест/

Стадия	Лист	Листов
Р	19	25

Сечения по монолитным участкам 36-36÷40-40 /вариант с хоз. быт. помещ./

ЦНИИЭП им. Б.С. Мезенцева

21421-03

Формат А2

Типовой проект 264-12-249.85 Альбом III

К-1

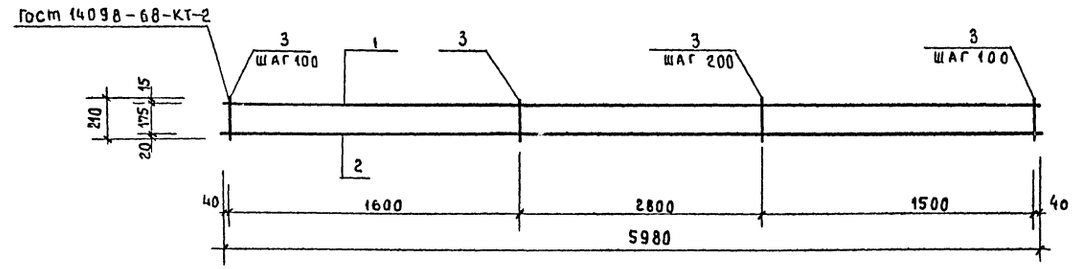

К-3

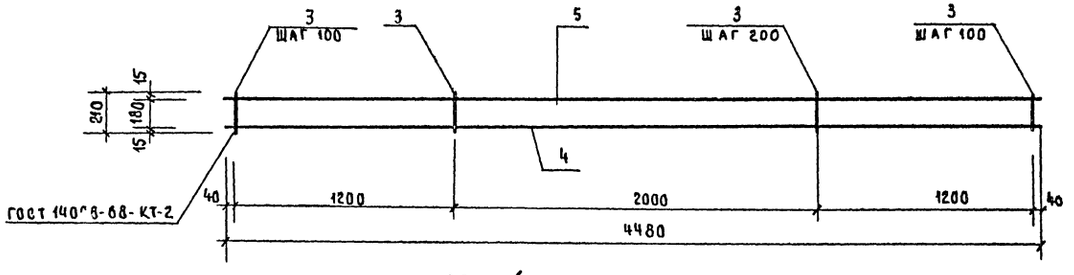

К-4

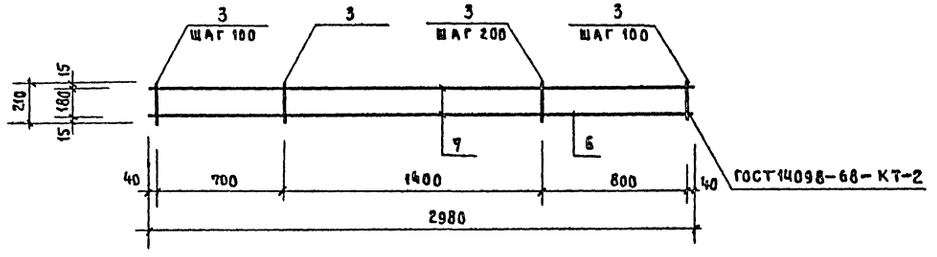

С-4

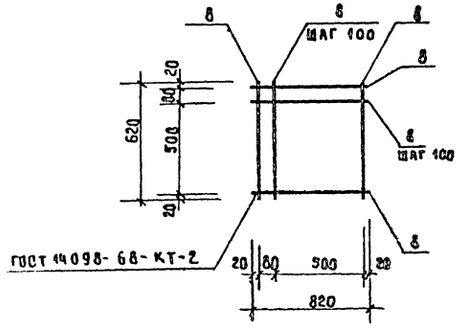

С-5

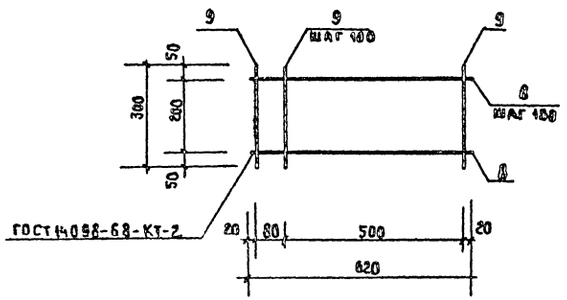

Спецификация стали на элемент

Формат	Зона	Поз.	Обозначение	Наименование	Кол.	Примеч.
						Общая масса, кг
		1	К-1-1	ф10АI ГОСТ 5781-82 ℓ=5980	1	3.69
		2	2	ф20АIII ГОСТ 5781-82 ℓ=5980	1	14,75
		3	3	ф6АI ГОСТ 5781-82 ℓ=210	46	2.15
				Итого		20.59
		3	К-3-3	ф6АI ГОСТ 5781-82 ℓ=210	35	1.63
		4	4	ф12АIII ГОСТ 5781-82 ℓ=4480	1	3.98
		5	5	ф8АI ГОСТ 5781-82 ℓ=4480	1	1.77
				Итого		7.38
		3	К-4-3	ф6АI ГОСТ 5781-82 ℓ=210	23	1.07
		6	6	ф10АIII ГОСТ 5781-82 ℓ=2980	1	1.84
		7	7	ф8А ГОСТ 5781-82 ℓ=2980	1	1.18
				Итого		4.09
		8	С-4-8	ф6АIII ГОСТ 5781-82 ℓ=620	14	1.93
				Итого:		1.93
		8	С-5-8	ф6АIII ГОСТ 5781-82 ℓ=620	3	0.41
			9	ф6АIII ГОСТ 5781-82 ℓ=300	7	0.47
				Итого:		0.88

Примечания:

1. Каркасы и сетки варить контактной точечной сваркой.

Нач. маст	Михалев		
Нормок	Михайленко		
Гл. инж. м.	Леонтьев		
ГАП	Скнябский		
ГИП	Михайленко		
Рук. гр. арх.	Захарьев		
Рук. гр. инж.	Антонова		
Ст. инж.	Скворцова		

Привязан

Инв. №

264-12-249.85 АСО

Клуб/стены кирпичные/ на 425 посетителей /зал на 300 мест/

Арматурные изделия К-1; К-3; К-4; С-4; С-5 (вариант с хоз. быт. помещениями)

Стадия	Лист	Листов
Р	20	25

ЦНИИЭП им. Б.С. Мезенцева

21421-03

А2

Инв. № подл. | Подпись и дата | Взам. инв. №

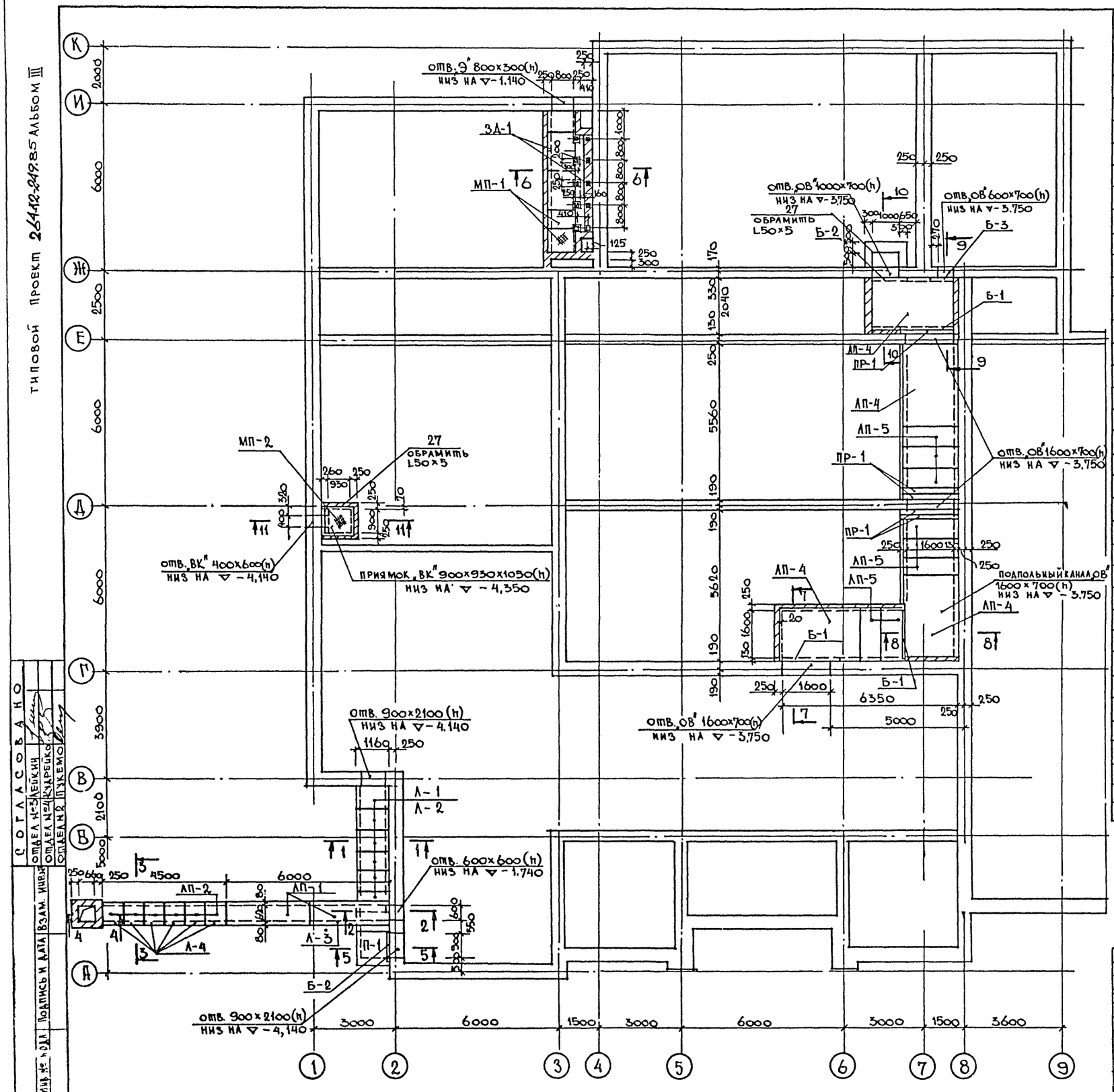

МАРКА ПОЗИЦ.	ОБОЗНАЧЕНИЕ	НАИМЕНОВАНИЕ	КОЛ	МАССА ЕД, КГ	ПРИМЕЧАНИЯ
	ЛОТКОВЫЕ ЭЛЕМЕНТЫ КАНАЛОВ				
Л-1	3.006-2 в. I	Л8д-8	7	500	
Л-2	—"—	Л9д-9	7	650	
Л-3	—"—	Л7-8	1	2700	
Л-4	—"—	Л7д-8	6	350	
ЛП-1	—"—	П5-8	2	410	
ЛП-2	—"—	П5д-8	6	100	
ЛП-4	—"—	П15-8	4	1650	
ЛП-5	—"—	П15д-8	8	410	
	ПЛИТЫ ПЛОСКИЕ ЖЕЛЕЗОБЕТОННЫЕ.				
П-1	1.243.1-4	ПТП 12.5-13-13	1	338	
	ПЕРЕМЫЧКИ				
ПР-1	СЕР.1.138-10 вып. 1	1ПР3-19.12.14	5	75	
	СОЕДИНИТЕЛЬНЫЕ ЭЛЕМЕНТЫ				
	3.006-2 в-II-3	МС-1	6	12	
	МЕТАЛЛИЧЕСКИЕ ИЗДЕЛИЯ				
	БАЛКИ	Б-1	3	27.2	АСО-24
	—"—	Б-2	2	18.1	—"—
	—"—	Б-3	1	12.1	—"—
	СЕТКИ АРМАТУРНЫЕ	С-1	1	30.0	—"—
	—"—	С-2	1	32.5	—"—
	—"—	С-3	1	28.9	—"—
	—"—	С-4	1	23.2	—"—
	ЗАКЛАДНЫЕ ДЕТАЛИ	ЗД-1	10	1.46	—"—
	—"—	ЗД-2 (п.м.)	9.0	4.21	—"—
	—"—	ЗД-3 (п.м.)	11.2	1.74	—"—
	ПЛИТЫ	МП-1	7	26,7	—"—
	—"—	МП-2	1	41.6	—"—
	ОТД. СТЕРЖНИ	ПОЗ. 26	6	0,18	АСО-22,23
	—"—	ПОЗ. 9	11	0.63	—"—
	—"—	ПОЗ. 27 м.п.	—	30.2	АСО-24
		БЕТОН М 200 м3	0,8		

ПРИМЕЧАНИЯ:

1. Сечения 1-1 ÷ 6-6 см лист АСО-22
2. Сечения 7-7 ÷ 11-11 см. лист АСО-23.

ПРИВЯЗАН

ИНВ. №

264-12-249.85 АСО

НАЧ МАСТ	МИХАЛЕВ	
НОРМОК	МИХАЙЛЕНКО	
ГЛ ИНЖ М	ЛЕОНТЬЕВ	
ГАП	СИНЯВСКИЙ	
ГИП	МИХАЙЛЕНКО	
РУК ГР АРХ	ЗАХАРЬЕВ	
СТ. ИНЖ.	КРАСИЛЬНИКОВА	

КЛУБ /СТЕНЫ КИРПИЧНЫЕ/ НА 425 ПОСЕТИТЕЛЕЙ /ЗАЛ НА 300 МЕСТ/.

ПЛАН ПОДПОЛЬНЫХ КАНАЛОВ. (ВАРИАНТ С ХОЗ БЫТ. ПОМЕЩЕНИЯМИ)

СТАДИЯ	ЛИСТ	ЛИСТОВ
Р	21	25

ЦНИИЭП им Б.С. МЕЗЕНЦЕВА

21421-03

Формат А2

СОГЛАСОВАНО

ОТДЕЛ №3 ЛЕЙКИН
ОТДЕЛ №4 КУДРЕЙКО
ОТДЕЛ №2 ПУКЕМО

ИНВ. № ПОДЛ | ПОДПИСЬ И ДАТА | ВЗАМ. ИНВ. №

ТИПОВОЙ ПРОЕКТ 264-12-249.85 АЛЬБОМ III

1 – 1

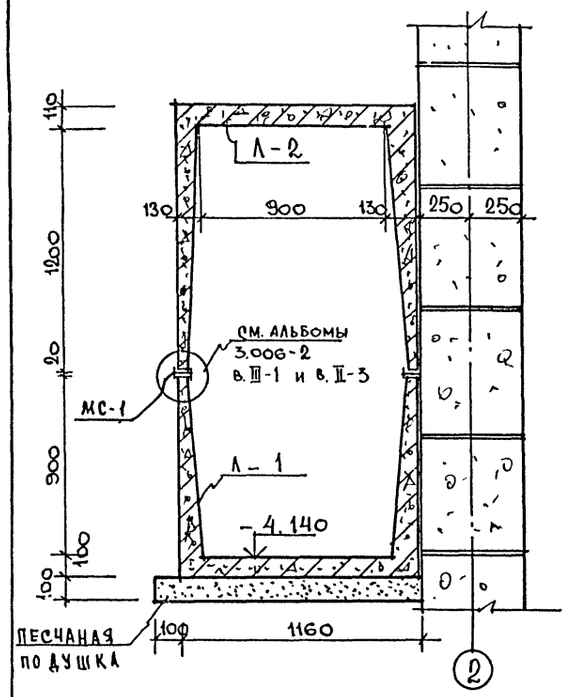

2 – 2

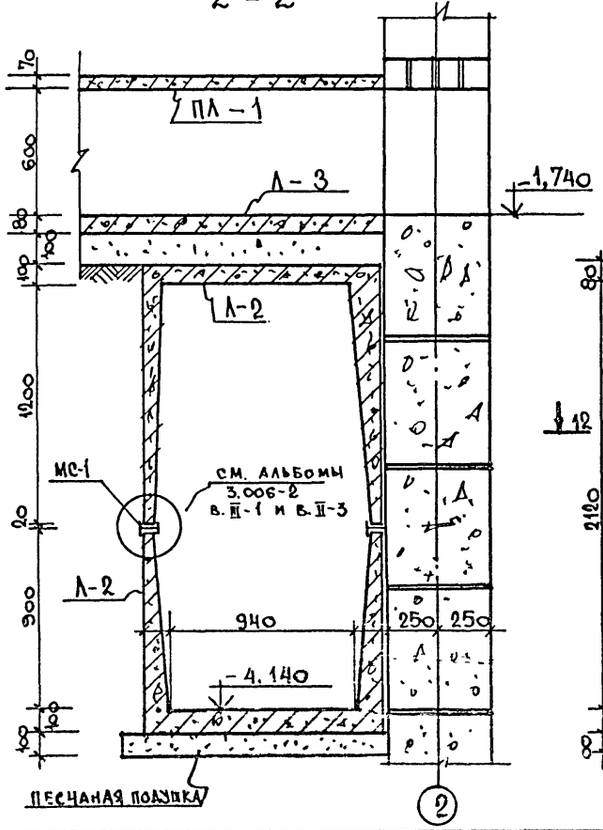

3 – 3

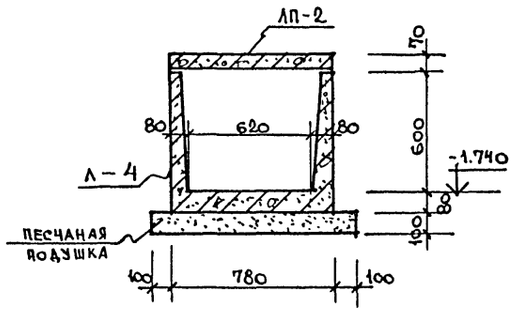

4 – 4

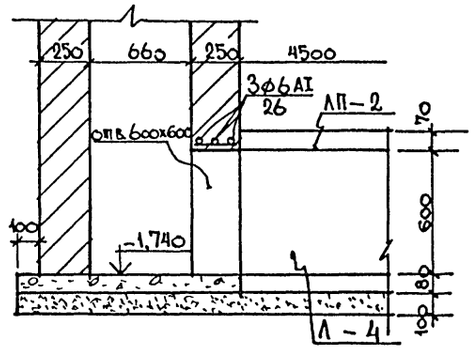

5 – 5

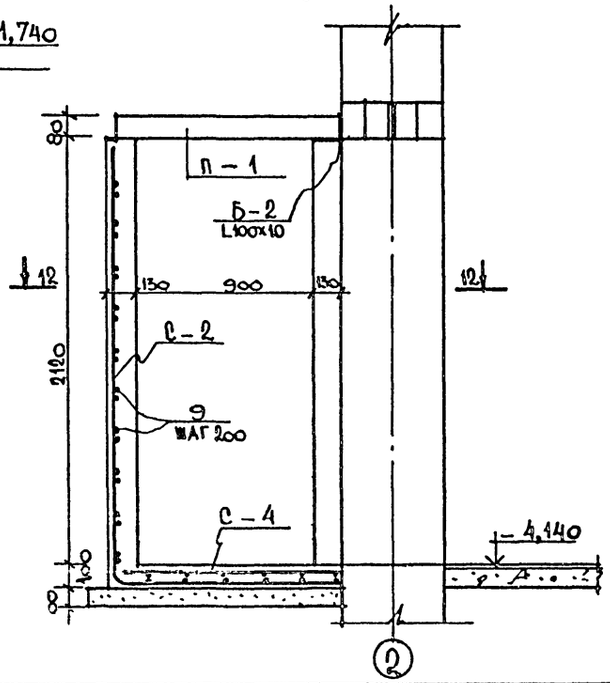

12 – 12

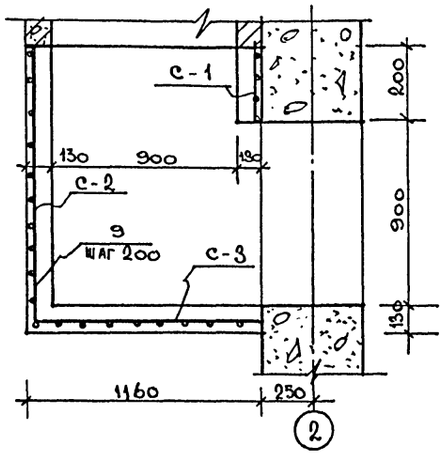

6 – 6

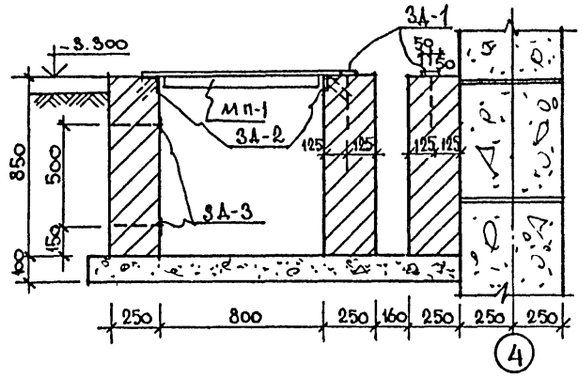

ПРИМЕЧАНИЯ:

1. ПЛАН ПОДПОЛЬНЫХ КАНАЛОВ СМ. ЛИСТ АСО-21
2. КИРПИЧНЫЕ СТЕНЫ КАНАЛОВ И ПРИЯМКА КЛАСТЬ ИЗ ПОЛНОТЕЛОГО ГЛИНЯНОГО КИРПИЧА МАРКИ „100" НА РАСТВОРЕ МАРКИ „25".
3. МОНОЛИТНЫЙ УЧАСТОК КАНАЛА ПО СЕЧ. 5-5 ВЫПОЛНЯТЬ ИЗ БЕТОНА М-200.

Инв. № подл. | Подпись и дата | Взам. инв. №

Привязан			
Инв. №			

Нач. маст.	Михалев	
Н. контр.	Михаленко	
Гл. инж. м.	Леонтьев	
ГАП	Синявский	
ГКП	Михаленко	
Рук. гр. арх.	Захарьев	
Ст. инж.	Красильников	

264-12-249.85 АСО

КЛУБ /СТ. НЫ КИРПИЧНЫЕ/ НА 425 посетителей /ЗАЛ НА 300 МЕСТ/

ПОДПОЛЬНЫЕ КАНАЛЫ. СЕЧЕНИЯ 1-1 ÷ 6-6, 12-12. ВАРИАНТ С ХОЗ БЫТ. ПОМЕЩЕНИЯМИ/

Стадия	Лист	Листов
Р	22	25

ЦНИИЭП им. Б.С. МЕЗЕНЦЕВА

21421-03

Формат А2

7 – 7

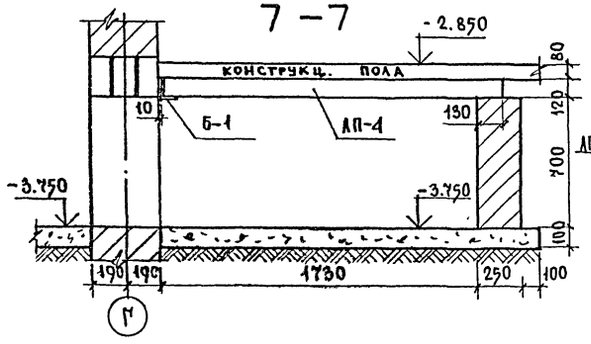

8 – 8

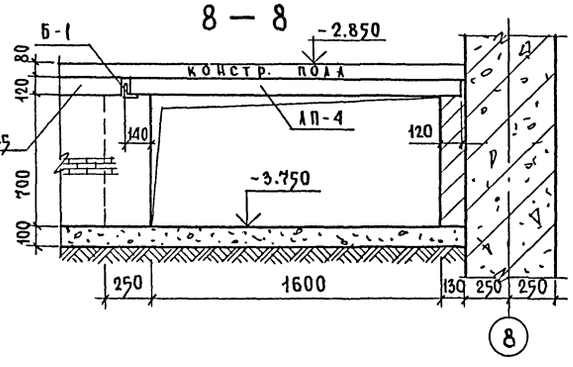

9 – 9

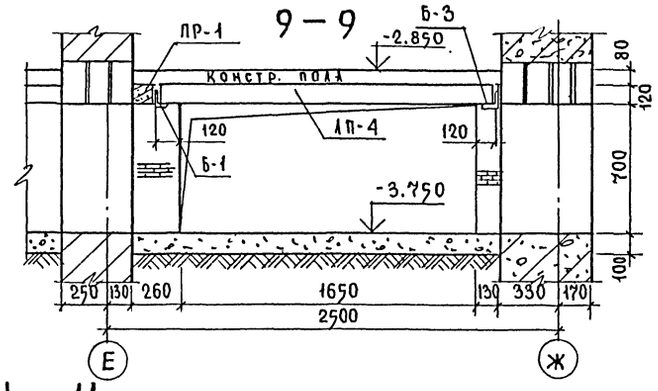

10 – 10

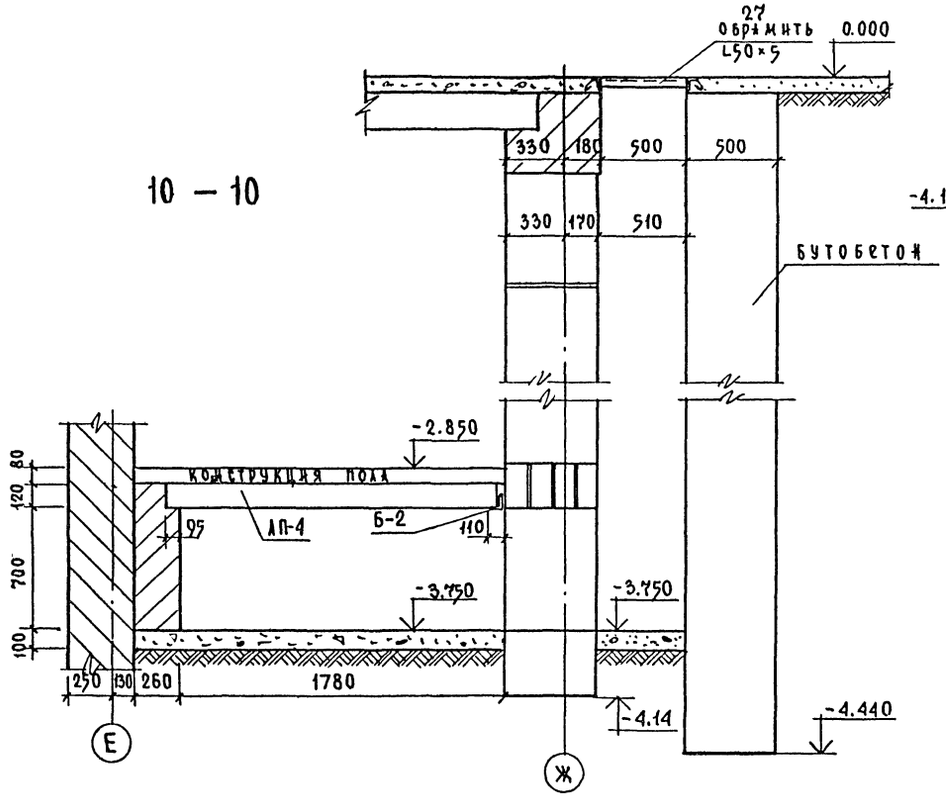

11 – 11

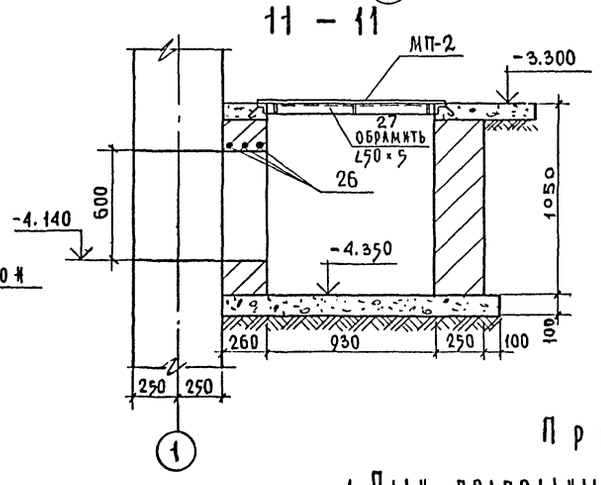

Примечания

1. План подпольных каналов см. лист АСО-21
2. Кирпичные стены каналов и приямка класть из полнотелого кирпича марки „75" на растворе марки „25"
3. Поз. 27 см. лист АСО-24.

				264-12-249.85 АСО			
Нач. мас	Михалев						
Н. контр.	Михайленко						
Гл. инж. м.	Леонтьев			Клуб /стены кирпичные/ на 425 посетителей /зал на 300 мест/	Стадия	Лист	Листов
ГИП	Синявский				Р	23	25
ГИП	Михайленко						
Рук. гр 4р	Захарьев			Подпольные каналы Сечения 7-7 ÷ 11-11 /вариант с хоз. быт. помещ./	ЦНИИЭП им. Б.С. Мезенцева		
Ст. инж.	Красильников						

Привязан

Инв. №

Инв. № подл. | Подпись и дата | Взам. инв. №

Формат А2

С – 1

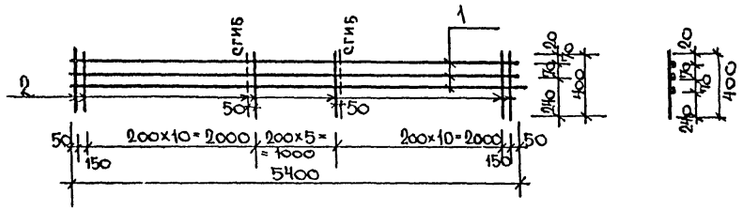

С – 2

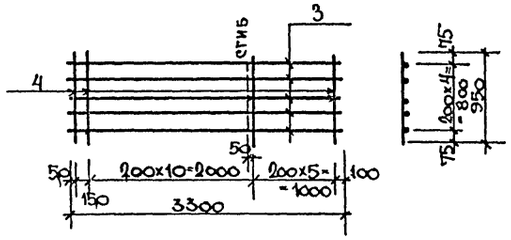

С – 3

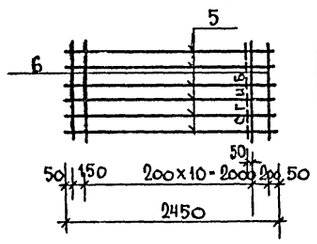

С – 4

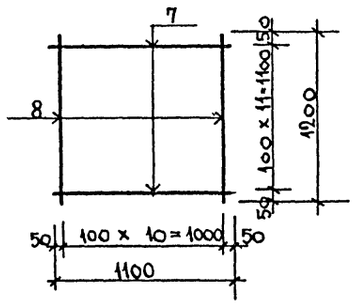

МП – 1

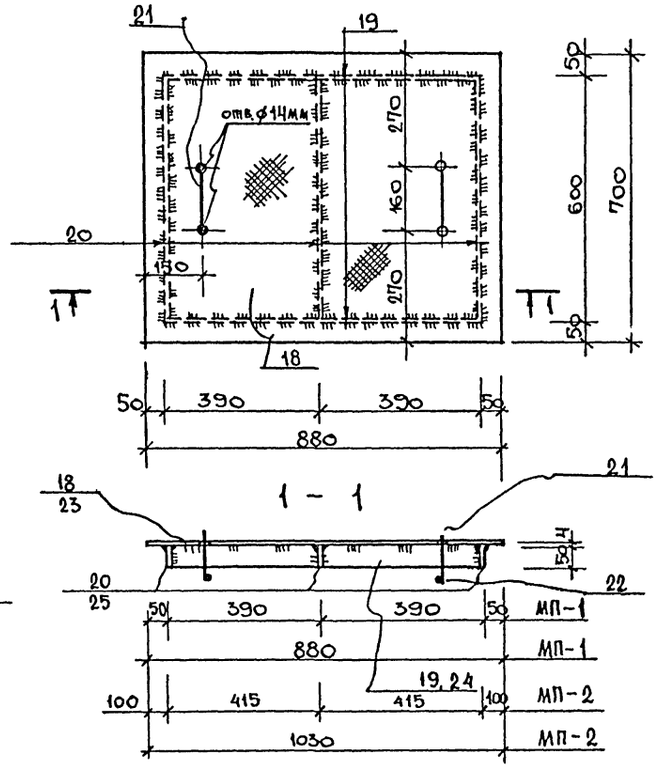

МП – 2

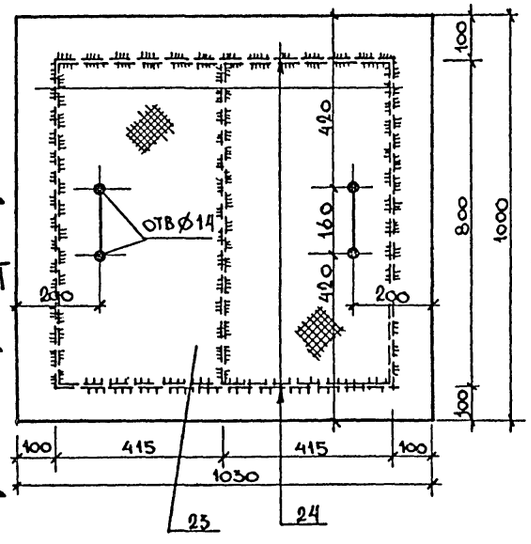

ПОЗ. 9



ЗД – 1

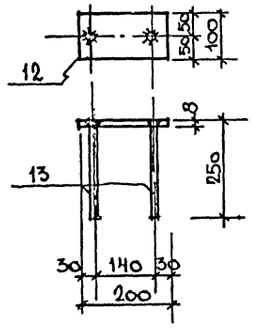

ЗД – 2

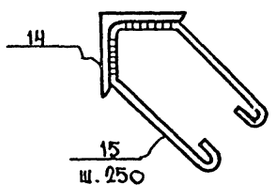

ЗД – 3

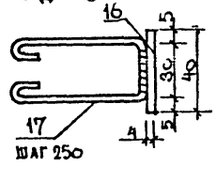

Б – 1

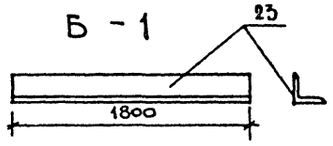

Б – 2

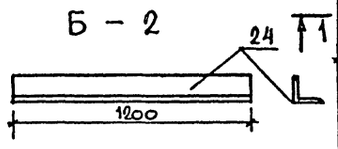

Б – 3

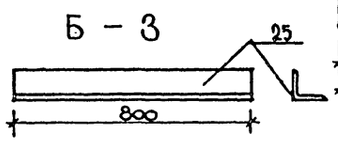

ПОЗ. 21

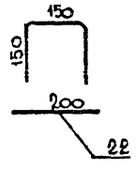

ПРИМЕЧАНИЯ :

1. ПЛАН ПОДПОЛЬНЫХ КАНАЛОВ СМ. ЛИСТ АСО-21
2. СЕЧЕНИЯ ПОДПОЛЬНЫХ КАНАЛОВ СМ. ЛИСТЫ АСО-22, АСО-23.

СПЕЦИФИКАЦИЯ СТАЛИ НА ЭЛЕМЕНТ

Формат	Зона	Поз.	Обозначение	Наименование	Кол.	Примечан
						Общая масса, кг
		1	С-1	⌀16 AIII ГОСТ 5781-82 ℓ=5400	3	25,60
		2		⌀8 AI ГОСТ 5781-82 ℓ=400	28	4,42
				Итого:		30,02
		3	С-2	⌀16 AIII ГОСТ 5781-82 ℓ=3300	5	26,07
		4		⌀8 AI ГОСТ 5781-82 ℓ=950	17	6,37
				Итого:		32,44
		5	С-3	⌀16 AIII ГОСТ 5781-82 ℓ=2450	6	23,22
		6		⌀8 AI ГОСТ 5781-82 ℓ=1100	13	5,64
				Итого:		28,86
		7	С-4	⌀12 AIII ГОСТ 5781-82 ℓ=1100	12	11,62
		8		⌀12 AIII ГОСТ 5781-82 ℓ=1200	11	11,60
				Итого:		23,22
		9	Отд. поз	⌀12 AIII ГОСТ 5781-82 ℓ=780	1	0,69
		12	ЗД-1	Полоса 100х8 ГОСТ 103-76 / Ст3 535-79 ℓ=200	1	1,26
		13		⌀10 AI ГОСТ 5781-82 ℓ=250	2	0,20
				Итого:		1,46
		14	ЗД-2 (1 п.м.)	L 50х5 ГОСТ 8509-72 ℓ=1000	1	3,77
		15		⌀6 AI ГОСТ 5781-82 ℓ=500	4	0,44
				Итого:		4,21
		16	ЗД-3 (1 п.м.)	Полоса 40х4 ГОСТ 103-76 / Ст3 535-79 ℓ=1000	1	1,26
		17		⌀6 AI ГОСТ 5781-82 ℓ=550	4	0,48
				Итого:		1,74
		18	МП-1	Ст. рифл. ГОСТ 8568-77 880х700х4	1	20,60
		19		Полоса 50х4 ГОСТ 103-76 / Ст3 535-79 ℓ=780	2	2,45
		20		Полоса 50х4 ГОСТ 103-76 / Ст3 535-79 ℓ=592	3	2,78
		21		⌀10 AI ГОСТ 5781-82 ℓ=450	2	0,56
		22		⌀10 AI ГОСТ 5781-82 ℓ=200	2	0,25
				Итого:		26,64
		23	МП-2	Ст. рифл. ГОСТ 8568-77 1030х1000х4	1	34,40
		24		Полоса 50х4 ГОСТ 103-76 / Ст3 535-79 ℓ=830	2	2,60
		25		Полоса 50х4 ГОСТ 103-76 / Ст3 535-79 ℓ=798	3	3,76
		21		⌀10 AI ГОСТ 5781-82 ℓ=450	2	0,56
		22		⌀10 AI ГОСТ 5781-82 ℓ=200	2	0,25
				Итого:		41,57
		23	Б-1	L 100х10 ГОСТ 8509-72 ℓ=1800	1	27,18
		24	Б-2	L 100х10 ГОСТ 8509-72 ℓ=1200	1	18,12
		25	Б-3	L 100х10 ГОСТ 8509-72 ℓ=800	1	12,08
		26	Отд. поз.	⌀6 A-I ГОСТ 5781-82 ℓ=800	1	0,18
		27	Отд. поз.	L 50х5 ГОСТ 8509-72 ℓ=8000	—	30,16

Инв. № подл. | Подпись и дата | Взам. инв. №

Привязан

Инв. №

Нач. маст.	Михалев	
Нормокон.	Михайленко	
Гл. инж.	Леонтьев	
ГАП	Синявский	
ГИП	Михайленко	
Рук. гр.	Захарьев	
Ст. инж.	Красильникова	

264-12-242.85 АСО

Клуб / стены кирпичные / на 425 посетителей / зал на 300 мест /

Подпольные каналы металлические изделия. / Вариант с хоз. быт. помещениями /

Стадия	Лист	Листов
Р	24	25

ЦНИИЭП им. Б.С. Мезенцева

21421-03

Формат А2

РМ-1 ÷ РМ-14

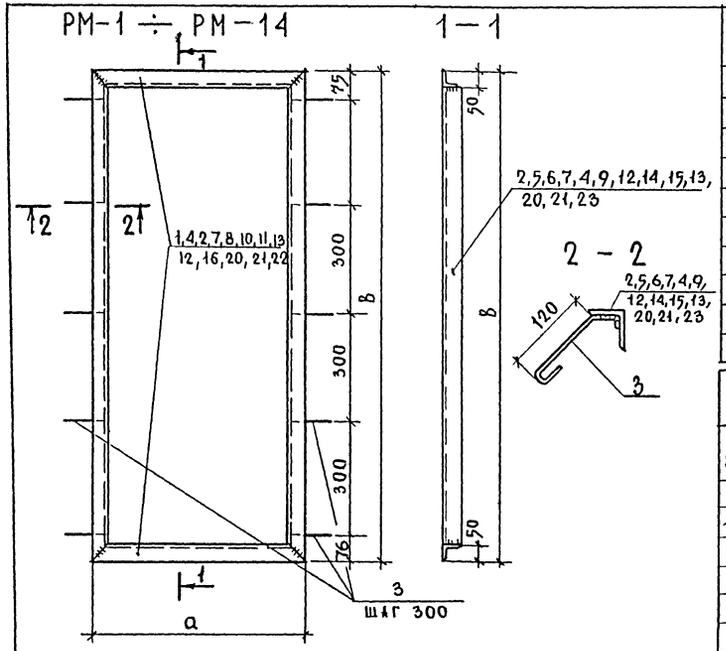

1 — 1

2 — 2

Марка	a мм	b мм
РМ-1	1250	600
РМ-2	1100	700
РМ-3	600	1350
РМ-4	700	700
РМ-5	1250	1100
РМ-6	1803	1401
РМ-7	1700	1100
РМ-8	900	900
РМ-9	1000	600
РМ-10	500	300

Марка	a мм	b мм
РМ-11	900	350
РМ-12	500	1000
РМ-13	1100	1100
РМ-18	1660	1660
РМ-19	2156	2156
РМ-20	1130	620
РМ-21	630	600

РМ-15 ÷ РМ-17

3 — 3

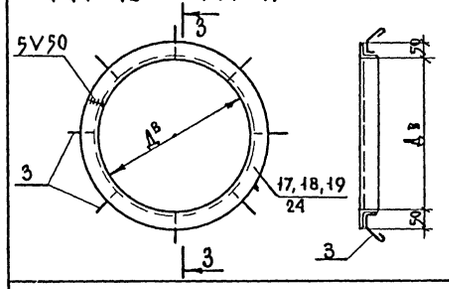

Марка	Дв
РМ-15	1000
РМ-16	500
РМ-17	400
РМ-14	630

Спецификация стали на элемент

Формат	Зона	Поз.	Обозначение	Наименование	Кол.	Примеч.
						общая масса кг
1	2	3	4	5	6	7
		17	РМ-15 (1 шт)	L50×5 ГОСТ 8509-72 ℓ=3460	1	13,05
		3		Ф6АI ГОСТ 5781-82 ℓ=210	8	0,37
				Итого:		13,42
		18	РМ-16 (1 шт)	L50×5 ГОСТ 8509-72 ℓ=1890	1	7,13
		3		Ф6АI ГОСТ 5781-82 ℓ=210	8	0,37
				Итого:		7,50
		19	РМ-17 (1 шт)	L50×5 ГОСТ 8509-72 ℓ=1570	1	5,92
		3		Ф6АI ГОСТ 5781-82 ℓ=210	8	0,37
				Итого:		6,29

Спецификация стали на элемент

Формат	Зона	Поз.	Обозначение	Наименование	Кол.	Примеч.
						общая масса кг
1	2	3	4	5	6	7
		24	РМ-21 (1 шт)	L50×5 ГОСТ 8509-72 ℓ=630	2	4,75
		2		L50×5 ГОСТ 8509-72 ℓ=600	2	4,52
				Ф6АI ГОСТ 5781-82 ℓ=210	6	0,28
				Итого		9,55
		1	РМ-1 (1 шт)	L50×5 ГОСТ 8509-72 ℓ=1250	2	9,42
		2		L50×5 ГОСТ 8509-72 ℓ=600	2	4,52
		3		Ф6АI ГОСТ 5781-82 ℓ=210	6	0,28
				Итого		14.22
		4	РМ-2 (4 шт)	L50×5 ГОСТ 8509-72 ℓ=1100	2	8.30
		5		L50×5 ГОСТ 8509-72 ℓ=700	2	5.29
		3		Ф6АI ГОСТ 5781-82 ℓ=210	6	0,28
				Итого		13,87
		2	РМ-3 (16 шт)	L50×5 ГОСТ 8509-72 ℓ=600	2	4.53
		6		L50×5 ГОСТ 8509-72 ℓ=1350	2	10.20
		3		Ф6АI ГОСТ 5781-82 ℓ=210	10	0.47
				Итого		15.20
		7	РМ-4 (1 шт)	L50×5 ГОСТ 8509-72 ℓ=700	4	10,58
		3		Ф6АI ГОСТ 5781-82 ℓ=210	6	0.28
				Итого		10.86
		1	РМ-5 (1 шт)	L50×5 ГОСТ 8509-72 ℓ=1250	2	9.42
		4		L50×5 ГОСТ 8509-72 ℓ=1100	2	8.30
		3		Ф6АI ГОСТ 5781-82 ℓ=210	8	0.37
				Итого		18.09
		8	РМ-6 (2 шт)	L50×5 ГОСТ 8509-72 ℓ=1803	2	13.60
		9		L50×5 ГОСТ 8509-72 ℓ=1401	2	10.56
		3		Ф6АI ГОСТ 5781-82 ℓ=210	10	0.47
				Итого		24.63
		10	РМ-7 (2 шт)	L50×5 ГОСТ 8509-72 ℓ=1700	2	12.82
		4		L50×5 ГОСТ 8509-72 ℓ=1100	2	8.29
		3		Ф6АI ГОСТ 5781-82 ℓ=210	8	0.37
				Итого		21.48
		11	РМ-8 (2 шт)	L50×5 ГОСТ 8509-72 ℓ=900	2	6,79
		12		L50×5 ГОСТ 8509-72 ℓ=500	2	3,77
		3		Ф6АI ГОСТ 5781-82 ℓ=210	4	0,19
				Итого:		10,75
		13	РМ-9 (1 шт)	L50×5 ГОСТ 8509-72 ℓ=1000	2	7,54
		2		L50×5 ГОСТ 8509-72 ℓ=600	2	4,52
		3		Ф6АI ГОСТ 5781-82 ℓ=210	6	0,28
				Итого:		12,34
		12	РМ-10 (1 шт)	L50×5 ГОСТ 8509-72 ℓ=500	2	3,77
		14		L50×5 ГОСТ 8509-72 ℓ=300	2	2,26
		3		Ф6АI ГОСТ 5781-82 ℓ=210	4	0,19
				Итого:		6,22
		11	РМ-11 (1 шт)	L50×5 ГОСТ 8509-72 ℓ=900	2	6,79
		15		L50×5 ГОСТ 8509-72 ℓ=350	2	2,64
		3		Ф6АI ГОСТ 5781-82 ℓ=210	4	0,19
				Итого:		9,62
		12	РМ-12 (1 шт)	L50×5 ГОСТ 8509-72 ℓ=500	2	3,77
		13		L50×5 ГОСТ 8509-72 ℓ=1000	2	7,54
		3		Ф6АI ГОСТ 5781-82 ℓ=210	8	0,37
				Итого:		11,68
		4	РМ-13 (1 шт)	L50×5 ГОСТ 8509-72 ℓ=1100	4	16,60
		3		Ф6АI ГОСТ 5781-82 ℓ=210	8	0,37
				Итого:		16,97
		24	РМ-14 (1 шт)	L50×5 ГОСТ 8509-72 ℓ=2300	1	8,67
		3		Ф6АI ГОСТ 5781-82 ℓ=210	6	0,28
				Итого:		8,95
		20	РМ-18 (1 шт)	L50×5 ГОСТ 8509-72 ℓ=1660	4	25,03
		3		Ф6АI ГОСТ 5781-82 ℓ=210	12	0,56
				Итого:		25,59
		21	РМ-19 (1 шт)	L50×5 ГОСТ 8509-72 ℓ=2156	4	32,51
		3		Ф6АI ГОСТ 5781-82 ℓ=210	16	0,75
				Итого:		33,26
		22	РМ-20 (1 шт)	L50×5 ГОСТ 8509-72 ℓ=1130	2	8,52
		23		L50×5 ГОСТ 8509-72 ℓ=620	2	4,68
		3		Ф6АI ГОСТ 5781-82 ℓ=210	6	0,26
				Итого:		13,46

Привязан

Инв.№

Нач. мас.	Михалев	
Н. контр.	Михайленко	
Гл. инж. мас	Леонтьев	
ГАП	Синявский	
ГИП	Михайленко	
Рук. гр.	Захарьев	
Ст. инж.	Красильников	

264-12-249.85 АОО

Клуб/стены кирпичные на 425 посетителей /ЗКЛ 300 мест/

Стадия	Лист	Листов
Р	25	25

Металлические рамки (вариант с хоз. быт. помещ.)

ЦНИИЭП им. Б.С. Мезенцева

21421-03

Инв.№ подл. | Подпись и дата | Взам. инв.№

Типовой проект 264-12-249.85 Альбом III

Ведомость рабочих чертежей

Лист	Наименование	Примечан.
1	Общие данные	
2	План подвала	
3	Установка системы П4. План, разрез. Специ-	
	фикация. Схема обвязки калорифера системы П4	
4	Схемы систем отопления и вентиляции	
	Прилагаемые документы	
ОВ.СО	Спецификация оборудования	
ОВ.ВН	Ведомость потребности материалов	

Основные показатели по чертежам отопления и вентиляции

Наименование здания /сооружения/	Периоды года при $t_н$°С	Расход тепла Вт/ккал/ч: на отопление	на вентиляцию	на горячее водосн.	Общий	Расход холода ккал/ч	Установленная мощн. электродвигат кВт
Клуб /стены кир-	-20	4270 / 3680	28500 / 24550	—	32770 / 28230	—	1.9
пичные/ на 425 посе-	-30	5400 / 4660	38400 / 33100	—	43800 / 37760	—	1.9
мителей /зал на 300 мест/	-40	6200 / 5325	47700 / 41100	—	53900 / 46325	—	1.9

Характеристика отопительно-вентиляционных систем.

Обозначение системы	К-во систем	Наименование обслуживаемого помещения /технологическо оборудования/	Тип установки /агрегата/	Вентилятор: Тип, исполн. по взрывозащите	N	Схема испол.	Положение	L м³/ч	Рпа / кгс/м²	n об/мин	Электродвигатель: Тип, исполнение по взрывозащите	N кВт	n об/мин	Воздухонагреватель 95°-70°: тип	№	Кол	ΔР кгс/м²	150°-70°: тип	№	Кол	ΔР кгс/м²	т-ра нагрева °С: от	до	Расход тепла ккал/ч	Фильтр: тип	№	Кол	ΔР па / кгс/м²	Концентрация мг/м³ **: начальная	конечная	Примечание
П4	1	Помещение подвала	А5100-28	В-Ц4-70	5	1	Пр0°	3100	800 / 80	1400	4А80В4	1.5	1400	КВСА-П	6	1	55 / 5.5	КВСА-П	6	1	55 / 5.5	-9.5	18	28500 / 24550	ФЯУ	—	2	150 / 15	—	—	Расчетная наружная темп-ра -20°С -30°С -40°С
														КВСА-П	7	1	40 / 4	КВСА-П	7	1	40 / 4	-19	18	38400 / 33100							
														КВСА-П	6	2	110 / 11	КВСА-П	6	2	110 / 11	-28	18	47700 / 41100							
В2	1	Помещение подвала	А6,3100-1	В-Ц4-70	6.3	1	Л90°	8200	480 / 48	950	4А100L6Б	2.2	950																		

Общие указания

Отопление

Для отопления подвальных помещений запроектирована система отопления №4 с самостоятельным подключением к узлу теплового ввода. В качестве нагревательных приборов приняты гладкие трубы, прокладываемые по периметру подвала

Вентиляция

Для вентиляции помещений подвала используется система П4. Раздача приточного воздуха осуществляется решетками типа Р.
Объем приточного и вытяжного воздуха определен из кратностей обмена в соответствии со строительными нормами.
Вытяжной воздуховод из санузлов подключается к системе В1, из остальных помещений подвала к системе В2.
Агрегаты этих систем расположены в венткамере №1 на кровле основного здания

План - схема

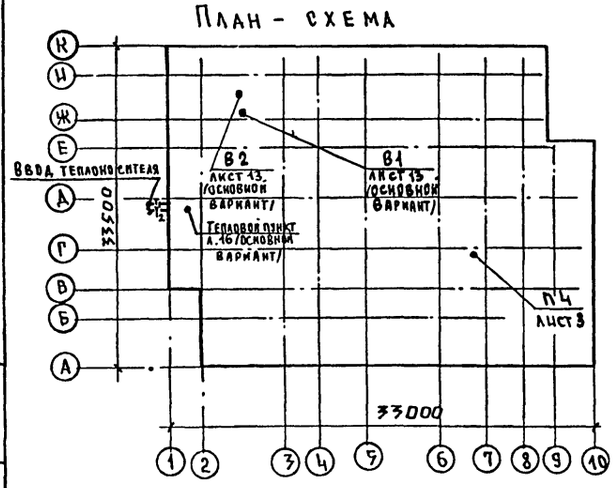

Типовой проект разработан в соответствии с действующими нормами и правилами \при наличии в проекте взрывоопасного технологического оборудования предусматривает мероприятия, обеспечивающие взрывную, взрывопожарную и пожарную безопасность при эксплуатации здания

Гл. инж. пр-та Пукемо

Инв. № подл. | Подпись и дата | Взам. инв. №

Привязан

Инв. №

264-12-249.85 ОВ

Нач. отд	Содатов	Клуб/стены кирпичные/ на 425 посетителей/ зал на 300 мест/ (вариант с хозяйственно-бытовыми помещениями)	Стадия	Лист	Листов
Н. контр	Зингер		Р	1	4
Главн. от	Буцких				
ГИП	Пукемо				
Рук. гр	Коломенцева	Общие данные	ЦНИИЭП им. Б.С. Мезенцева		
Провер	Пукемо				

21421-03

Формат А2

Типовой проект 264-12-249.85 Альбом III

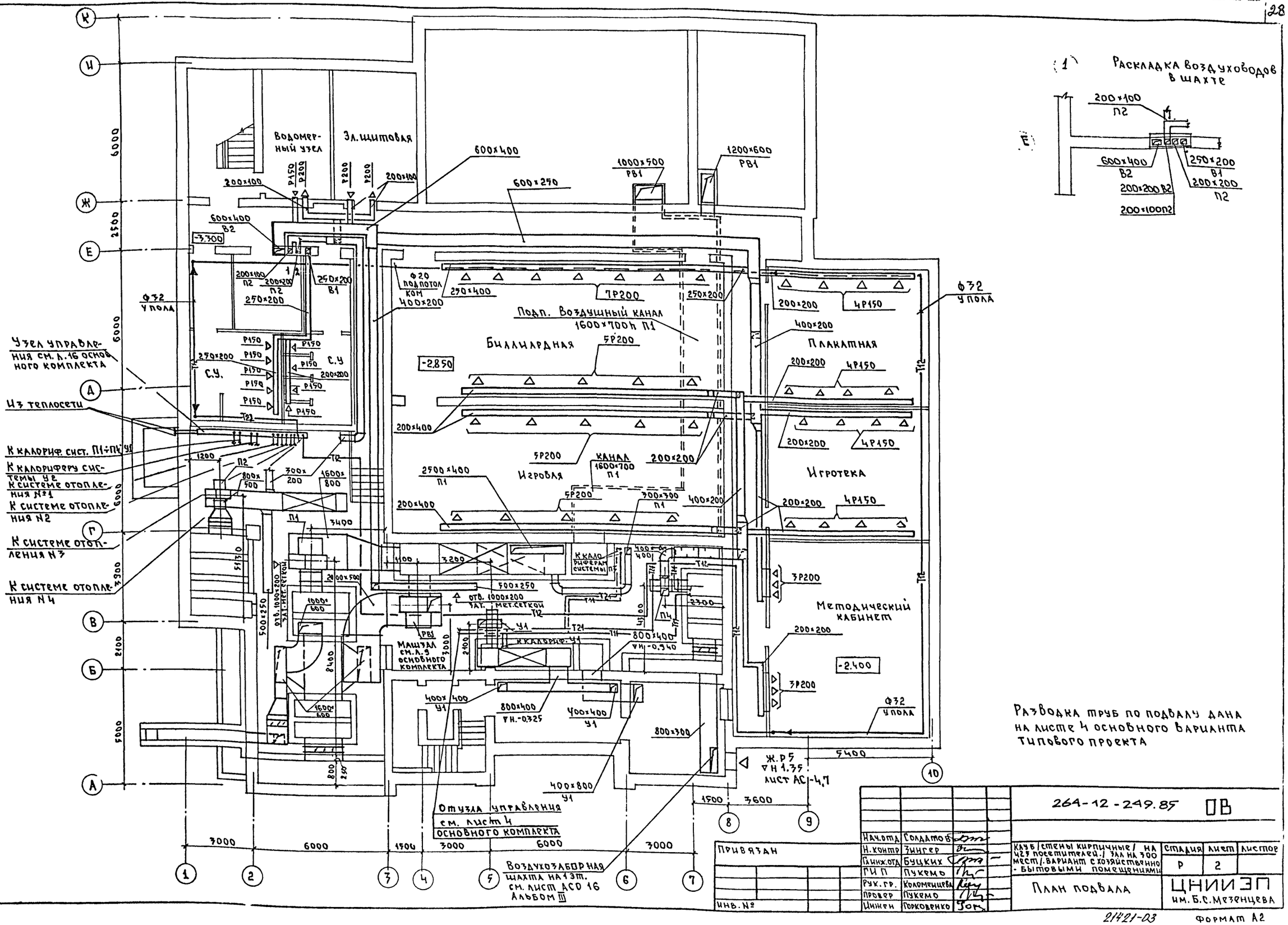

Нач. отд.	Солдатов		
Н. контр.	Зингер		
Глинж. отд.	Буцких		
ГИП	Пукемо		
Рук. гр.	Коломенцева		
Провер.	Пукемо		
Инжен.	Горковенко		

Привязан

Инв. №

264-12-249.85 ОВ

Клуб /стены кирпичные/ на 425 посетителей./ Зал на 300 мест/. Вариант с хозяйственно-бытовыми помещениями

Стадия	Лист	Листов
Р	2	

План подвала

ЦНИИЭП им. Б.С. Мезенцева

21421-03 Формат А2

Согласовано

Инв. № подл. | Подпись и дата | Взамен инв. | Мастер. N 4 | Мастер. N 3 | Отдел N 3 | Синявский | Михайленко | Сидоров | Отдел N 4 | Зуйков

Типовой проект 264-12-249.85 Альбом III

Разрез 1-1

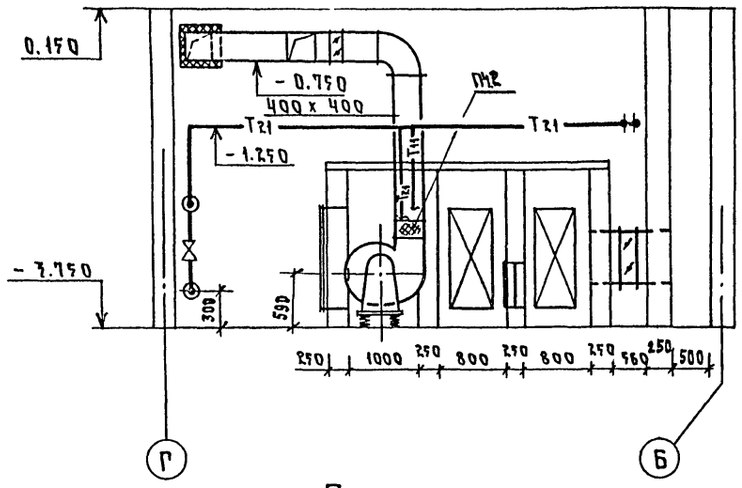

Схема обвязки калорифера системы ПЧ

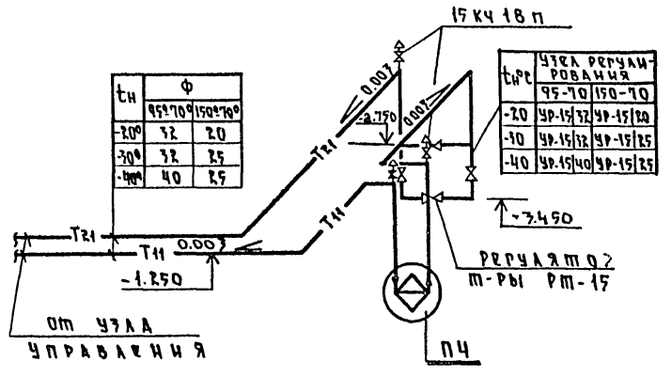

$t_н$	Ф 95°-70°	Ф 150°-70°
-20°	32	20
-30°	32	25
-40°	40	25

$t_н$ °С	Узел регулирования 95-70	Узел регулирования 150-70
-20	ЧР-15/32	ЧР-15/20
-30	ЧР-15/32	ЧР-15/25
-40	ЧР-15/40	ЧР-15/25

План

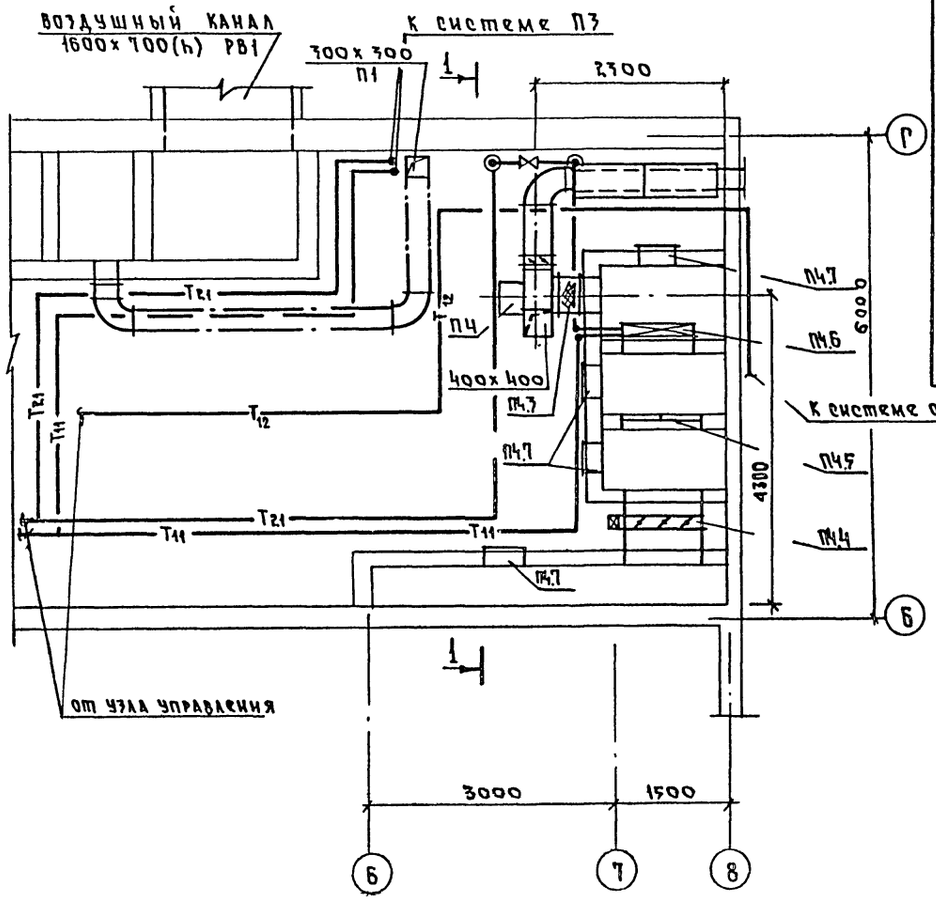

№ системы	Теплоноситель 95°-70°С; 150°-70°С.
ПЧ	$t_н$=-20°С: Ф32(Ф20) 15кч18п — КВС6А-П
	$t_н$=-30°С: Ф32(Ф25) 15кч18п — КВС7А-П
	$t_н$=-40°С: Ф40(Ф25) 15кч18п — КВС6А-П (2 шт)

Диаметры в скобках даны для теплоносителя 150°-70°С.

Марка, поз.	Обозначение	Наименование	Кол.	Масса ед.кг	Примечание
		ПЧ			
ПЧ.1		Агрегат вентиляторный А5.100-26	1		к-т
		а) Вентилятор центробежный В-Ц4-70-5 исп. 1, полож. „Про°"			
		б) Электродвигатель 4А80В4 1,5 квт; 1400об/мин.			
ПЧ.2	5.904-5	Вставка ВН-14	1		шт.
ПЧ.3	"	Вставка ВВ-21	1		"
ПЧ.4		Клапан регулирующий П1000х600 с электроприводом МЗО-0,63/25-0,25П	1		
ПЧ.5		Фильтр ФЯУ	2		
ПЧ.6	ГОСТ 7201-80	Калорифер для теплоносителей 95°-70°С; 150°-70°С при $t_н$=-30°С КВС6А-П	1		
		$t_н$=-30°С КВС7А-П	1		
		$t_н$=-40°С КВС6А-П	2		
ПЧ.7	5.904-4	Дверь герметическая Дус 0.5х1.25	4		
ПЧ.8	1.494-25	Подставка под калорифер	4		

Согласовано: Отдел ИЧ (Князевский); Мастер. ИЧ (Михайленко); Мастер. ИЗ (Сидоров); Отдел ИЗ

Инв. № подл. | Подпись и дата | Взам. инв. №

Привязан

Инв. №

Нач. отд.	Солдатов	
Н. контр.	Зингер	
Гл. инж. отд.	Буцких	
ГИП	Пукемо	
Рук. гр.	Колмыченков	
Провер.	Пукемо	
Инжен.	Горковенко	

264-12-249.85 ОВ

Клуб (стены кирпичные) на 499 посетителей. (зал на 300 мест). Вариант с хозяйственно-бытовыми помещениями

Стадия	Лист	Листов
Р	3	

Установка системы ПЧ. План. Разрез. Спецификация. Схема обвязки калорифера системы ПЧ

ЦНИИЭП им. Б.С. Мезенцева

21421-03 Ф А-2

Типовой проект 264-12-249.85 Альбом III

П4

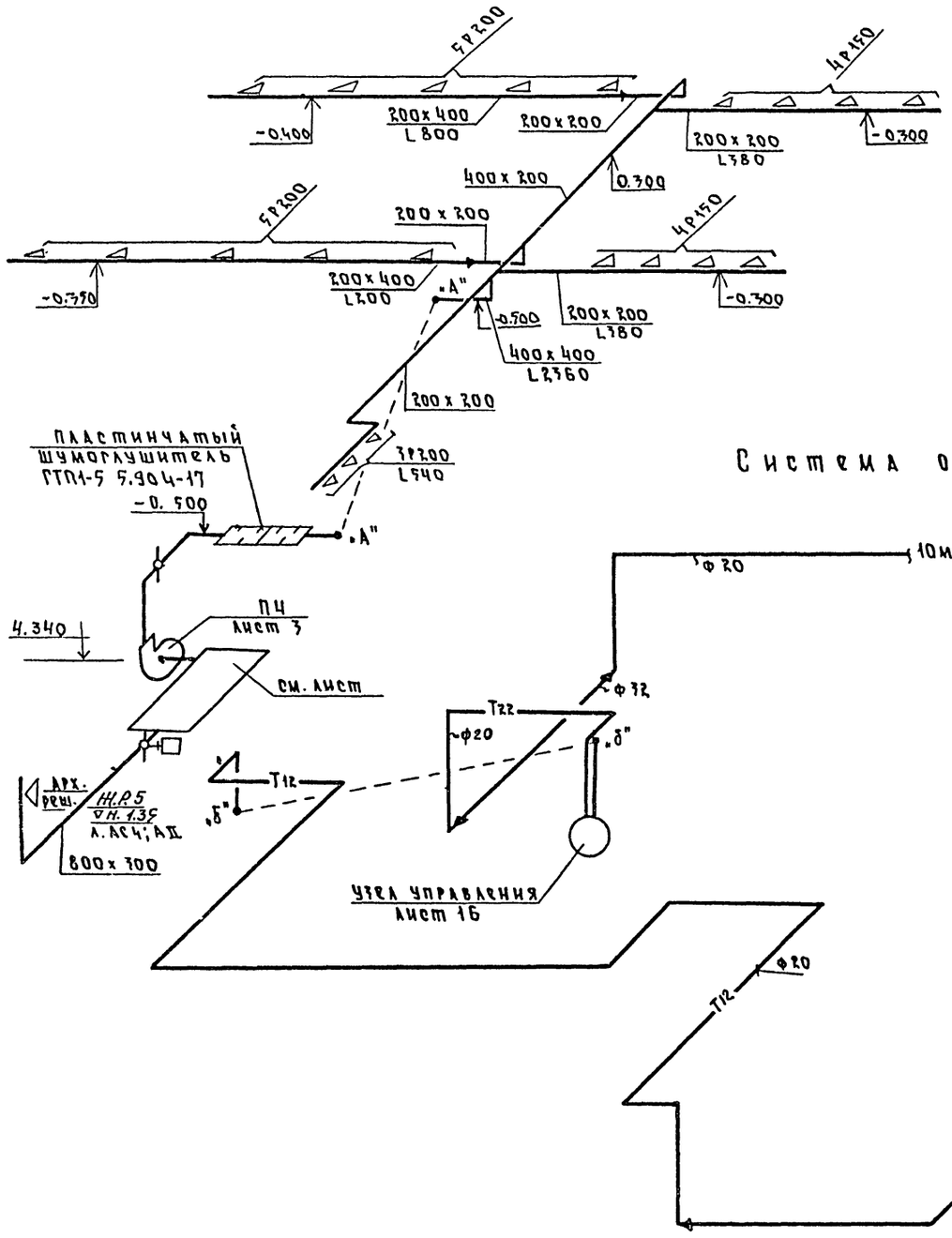

Система отопления П4

В2

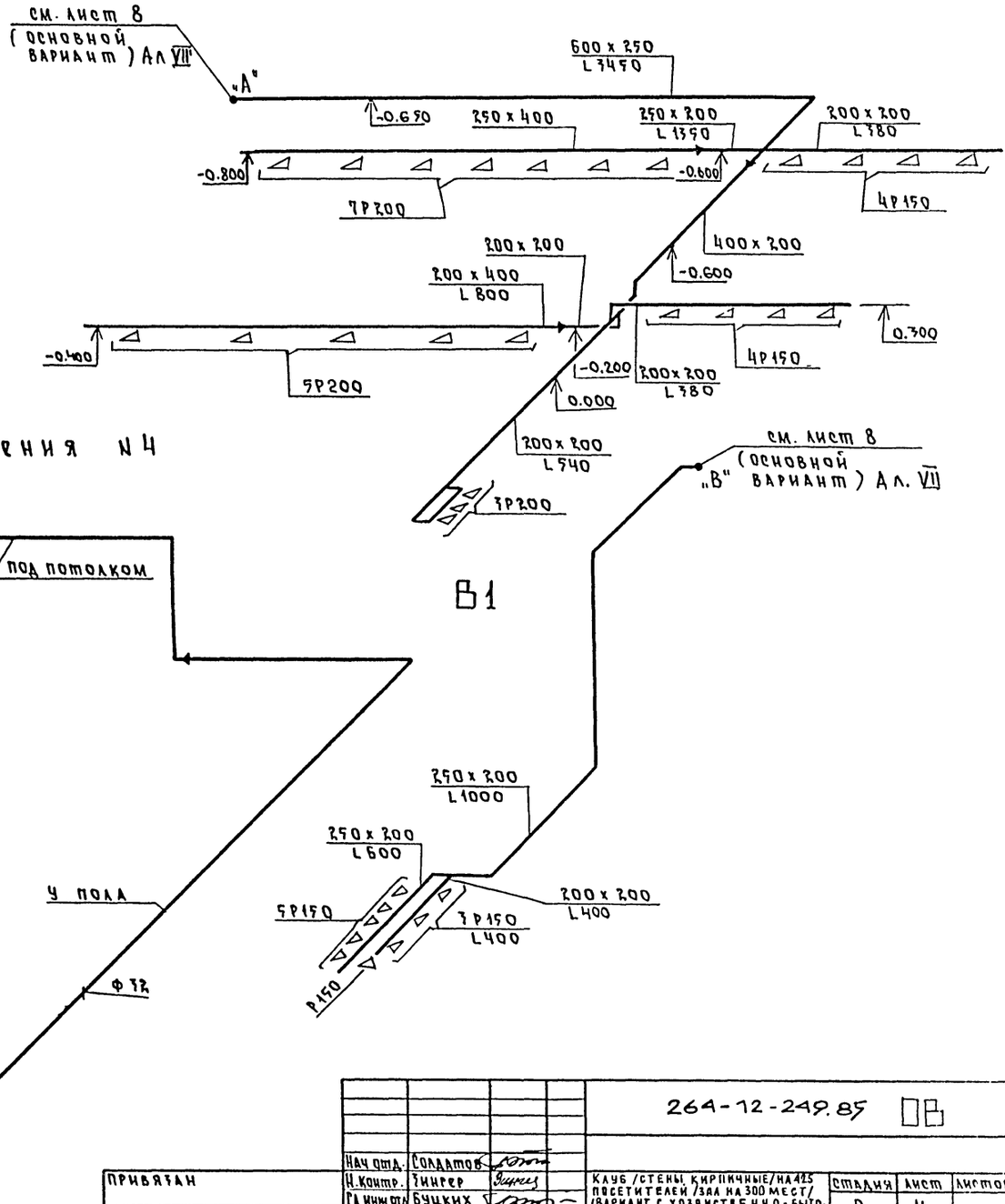

В1

						264-12-249.85 ОВ	
				Нач отд.	Солдатов		
Привязан				Н.контр.	Тингер	Клуб /стены кирпичные/ на 425 посетителей /зал на 300 мест/ /вариант с хозяйственно-бытовыми помещениями/	Стадия: Р; Лист: 4; Листов:
				Рук.отд.	Буцких		
				ГИП	Пукемо		
				Рук.гр.	Хохонцева	Схемы систем отопления и вентиляции	ЦНИИЭП им. Б.С. Мезенцева
				Провер.	Пукемо		
Инв. №				Ст.инж.	Ратман		

Инв. № подл. | Подпись и дата | Взам. инв. №

21421-03 Ф А3

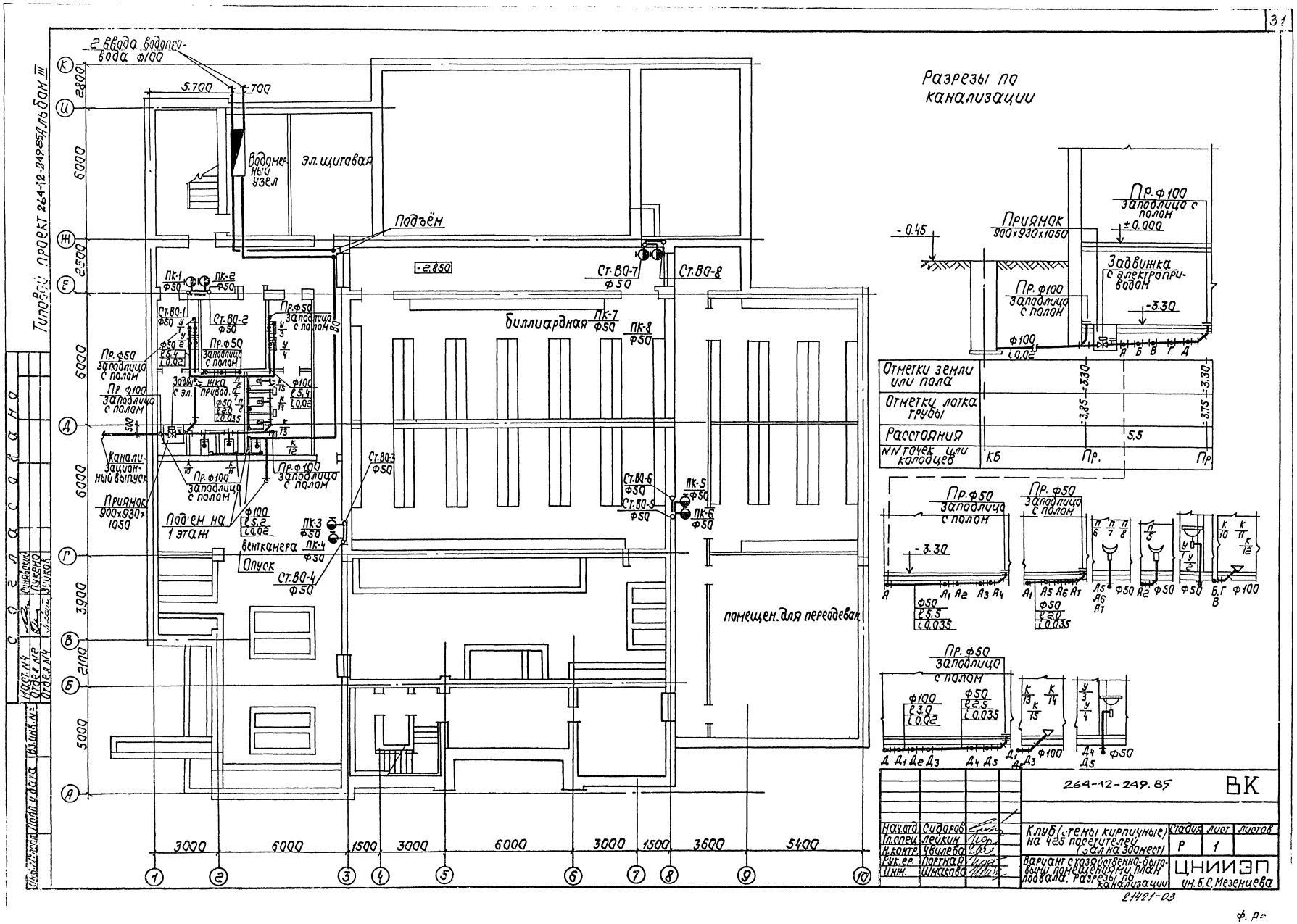
Разрезы по канализации
2 ввода водопровода ф100
5.700
700
Водомерный узел
эл. щитовая
Подъём
-2.850
Ст.ВО-7 ф50
Ст.ВО-8
Пк-1 ф50
Пк-2 ф50
Ст.ВО-1 ф50
Ст.ВО-2 ф50
Пр.ф50 заподлицо с полом
Пр.ф50 заподлицо с полом
Пр.ф100 заподлицо с полом
Задвижка с эл. привод.
Канализационный выпуск
Приямок 900х930х1050
Под'ем на 1 этаж
Пр.ф100 заподлицо с полом
Ст.ВО-3 ф50
Пк-3 ф50
Пк-4 ф50
Венткамера
Опуск
Ст.ВО-4 ф50
Ст.ВО-6 ф50
Ст.ВО-5 ф50
Пк-5 ф50
Пк-6 ф50
Пк-7 ф50
Пк-8 ф50
биллиардная
помещен. для переодеван.
Приямок 900х930х1050
Пр.ф100 заподлицо с полом
±0.000
-0.45
Задвижка с электроприводом
-3.30
Отметки земли или пола
Отметки лотка трубы
Расстояния
NN точек или колодцев
КБ
Пр.
Пр
-3.30
-3.85
-3.75
5.5
Пр.ф50 заподлицо с полом
Пр.ф50 заподлицо с полом
Пр.ф50 заподлицо с полом
Ф100 ℓ3.0 i0.02
Ф50 ℓ2.5 i0.035
Ф50 ℓ5.5 i0.035
Ф50 ℓ2.0 i0.035
Ф100
Ф50
3000
6000
1500
3000
6000
3000
1500
3600
5400
2800
6000
2500
6000
6000
3900
2100
5000
Типовой проект 264-12-249.85 Альбом III
Согласовано
Инв. № подл. | Подп. и дата | Взам. инв. №
Маст. №4 | Отдел №2 | Отдел №4
Синявский | Пукенко | Зуйков
264-12-249.85
ВК
Нач.отд. Сидоров
Гл.спец. Лейкин
Н.контр. Чвилева
Рук.ер. Портная
Инж. Шмакова
Клуб (стены кирпичные) на 425 посетителей (зал на 300 мест)
Стадия Р
Лист 1
Листов
Вариант с хозяйственно-бытовыми помещениями. План подвала. Разрезы по канализации
ЦНИИЭП им. Б.С. Мезенцева
21421-03
Ф. А-

Типовой проект 264-12-249.85 Альбом III

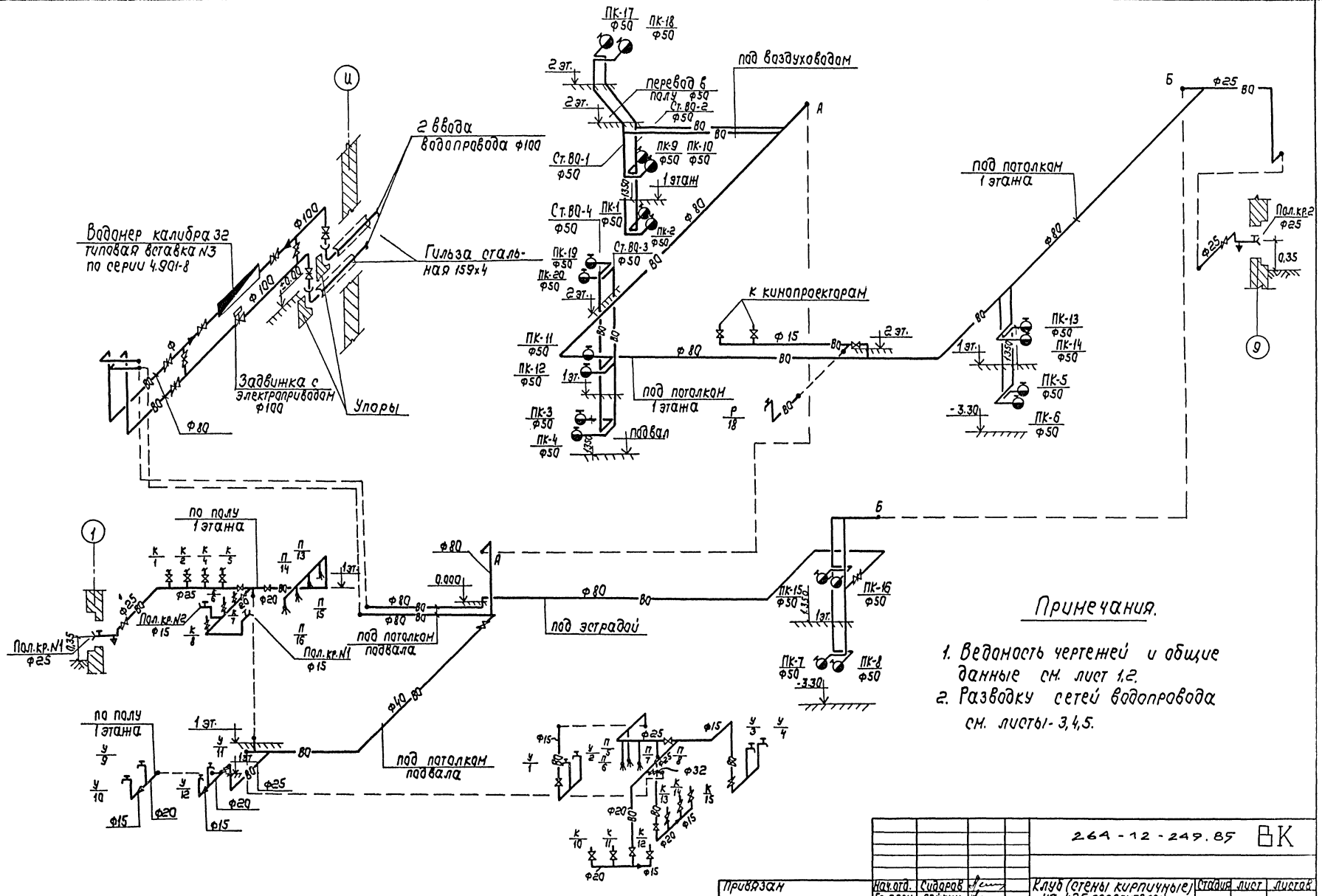

Примечания.

1. Ведомость чертежей и общие данные см. лист 1,2.
2. Разводку сетей водопровода см. листы- 3,4,5.

				264-12-249.85 ВК	
Нач.отд.	Сидоров				
Гл.спец.	Лейкин			Клуб (стены кирпичные) на 425 посетителей (зал на 300 мест)	Стадия: Р; Лист: 2; Листов: 2
Н.контр.	Убилева				
Рук.гр.	Портная			Вариант с хозяйственно-бытовыми помещениями. Схема по водопроводу.	ЦНИИЭП им. Б.С. Мезенцева
ГИП	Шилкова				
Привязан					
Инв.№					

Инв.№ подл. | Подп. и дата | Взам. инв.№

21421-03

Типовой проект 264-12-249.85 Альбом III

Шкаф управления 11 ШУ-С

Данные питающей сети		Пускатель КМ2 АПВ-4(1×2,5)-128	
Шкаф управления	Расцеп. автом. К-комбинир. уст. А Нагрев. элемент теплового реле Т-тепловой уст. А	ШУ5104-03В2	
		К-5 ТЭ-4	К-1,6 ТЭ-1,25
Электроприемник	Условное обозначение на плане		
	Номер по плану	16	17
	Pн, квт	1,5	0,4
	N шкафа по плану	11ШУ-С	
	Наименование механизма по плану	Вентсистема П-4	Вентилятор ЭРВ-72-3
Место установки			

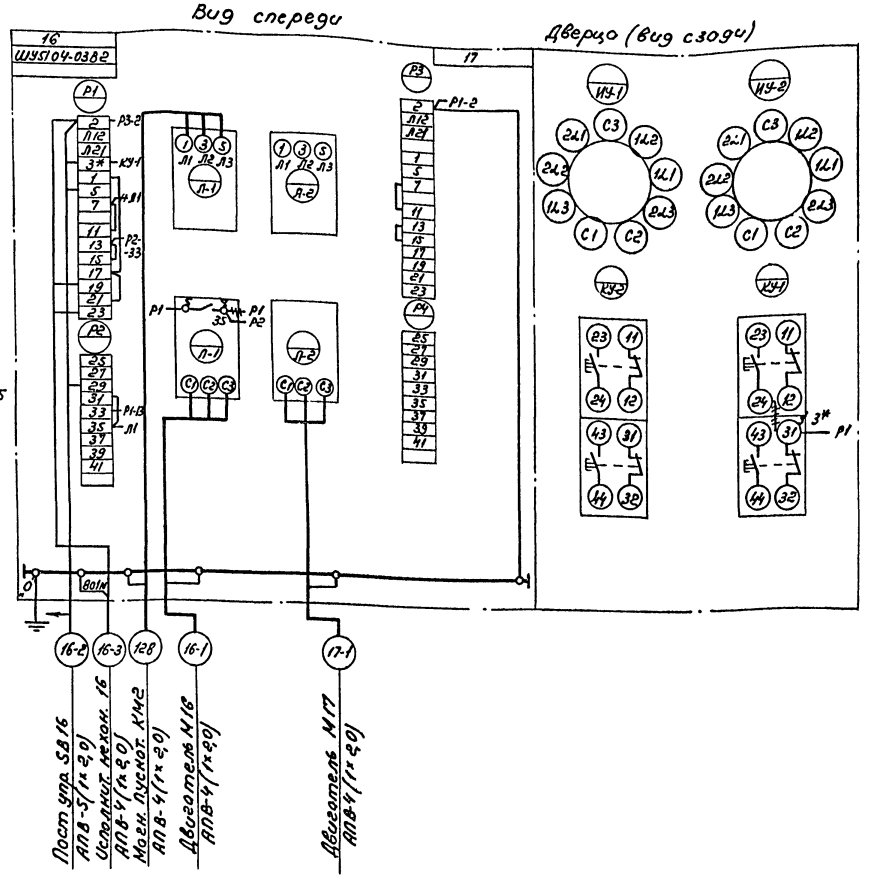

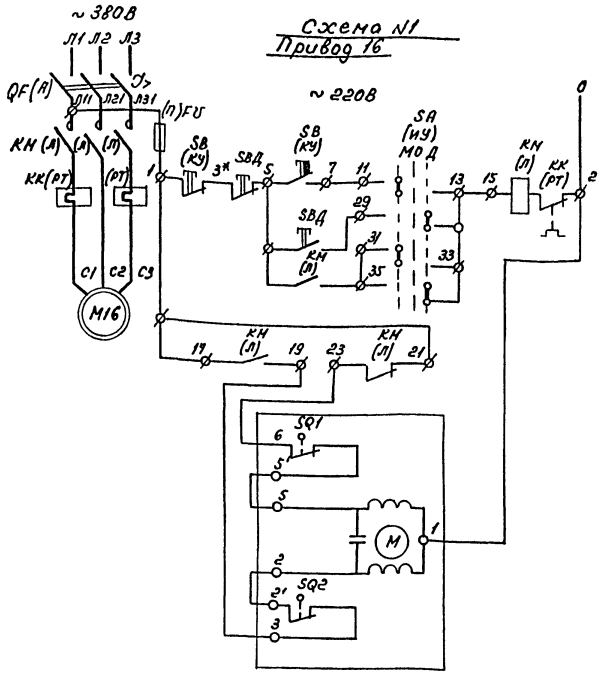

Демонтировать
* Домаркировать

Перечень элементов

Поз. обозн.	Наименование	Кол.	Примечан.
M1	Электродвигатель	2	
QF, KK, KM, SA, SB	Шкаф управления	1	
	По месту		
SBД	Пост управления (ПКУ-15)	1	Для прив. 16

Примечание

1. Буквенные обозначения указанные в скобках соответствуют заводской маркировке электрооборудования в шкафу управления
2. Привод 17 используется только в варианте подвала для режима укрытия.
3. Настоящий лист рассматривать совместно с листами альбома VI

Привязан:	Нач. отд.	Зуйков		264-12-249.85	ЭО
	Н. контр.	Гойсина			
	Гип	Кудрейко		Клуб (стены кирпичные) на 425 посетителей (зал на 300 мест)	Стадия: Р; Лист: 1; Листов: 3
	Рук. гр.	Ролянцев		Вариант схозяйственно-бытовыми помещениями. Шкаф 11ШУ-С. Схема питания и подключений Привод 16. Сх. принципиальная	ЦНИИЭП им. Б.С. Мезенцева
	Гип	Гильман			
Инв. N	Ст. инж.	Опанасенко			

21421-03

формат: А2

Инв. N подл. | Подпись и дата | Взам. инв. N

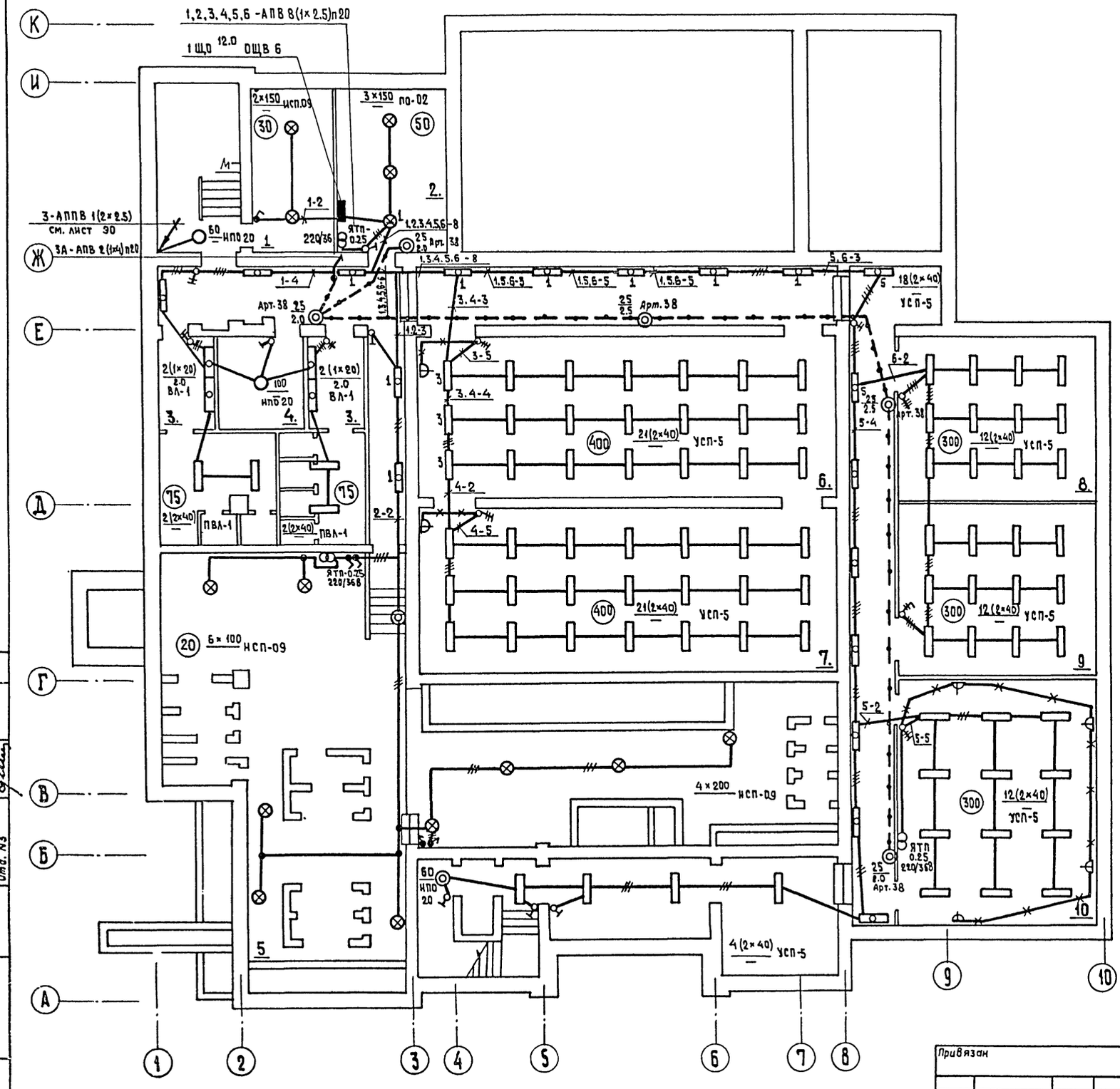

Типовой проект 264-12-249.85 Альбом III

Согласовано

Инв.№ подл. | Подпись и дата | Взам.инв.№ | Инв.№ отд. №3 | Инв.№ отд. №2 | Инв.№ маст. №4

Экспликация помещений

1. Водомерный узел
2. Электрощитовая
3. Санузел
4. Инвентарная
5. Венткамера
6. Биллиардная
7. Игровая для настольного тениса
8. Плакатная
9. Игротека
10. Методический кабинет

Типовой проект 264-12-249.85 Альбом III

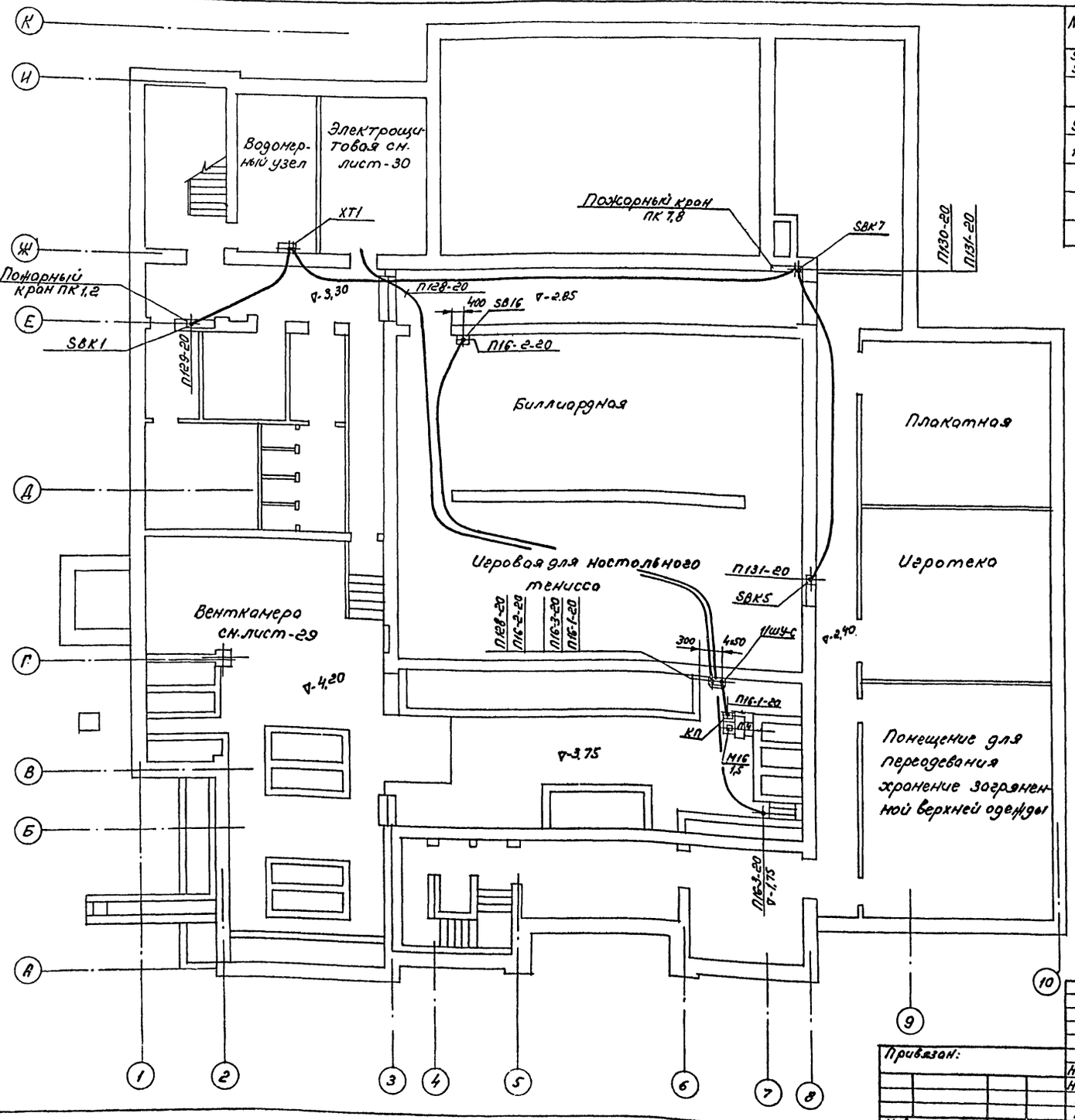

Марка поз	Обозначение	Наименование	Кол	Масса ед кг	Примечание
SBK1,7 SBK5	ПКЕ 222-1	Пост кнопочный	3		
	У995 ГЭМ	Коробка протяжная	3		для пожарных кранов
SB16	ПКУ-15	Пост кнопочный	1		
ШУ-С	ШУ5104-0382	Шкаф управления	1		
КП	У996 ГЭМ	Коробка протяжная	2		
	К1082 ГЭМ	Ввод гибкий	2		

1. Трубно-кабельный журнал лист-24,25 альбома VI часть 1
2. Общие указания лист-2
3. Данный лист рассматривать с листом-26 альбома VI часть 1

Привязан:

Инв. N

Нач.отд.	Зубков	
Н. контр.	Гойсино	
ГИП	Кудрейко	
ГИП	Плотникова	
Рук.гр.	Косырева	

264-12-249.85 ЭО

Клуб (стены кирпичные) на 425 посетителей (30л на 300 мест)

Стадия	Лист	Листов
Р	3	3

Вариант с хозяйственно-бытовыми помещениями. План ниже отм. 0,000. Установка электрооборудования и прокладка труб

ЦНИИЭП им. Б.С. Мезенцева

21421-03

Согласовано:

Инв. N подл. | Подпись и дата | Взам. инв. N | Инв. N дубл. | Подпись и дата

Копировал

Формат А2

Типовой проект 264-12-249.85 Альбом III

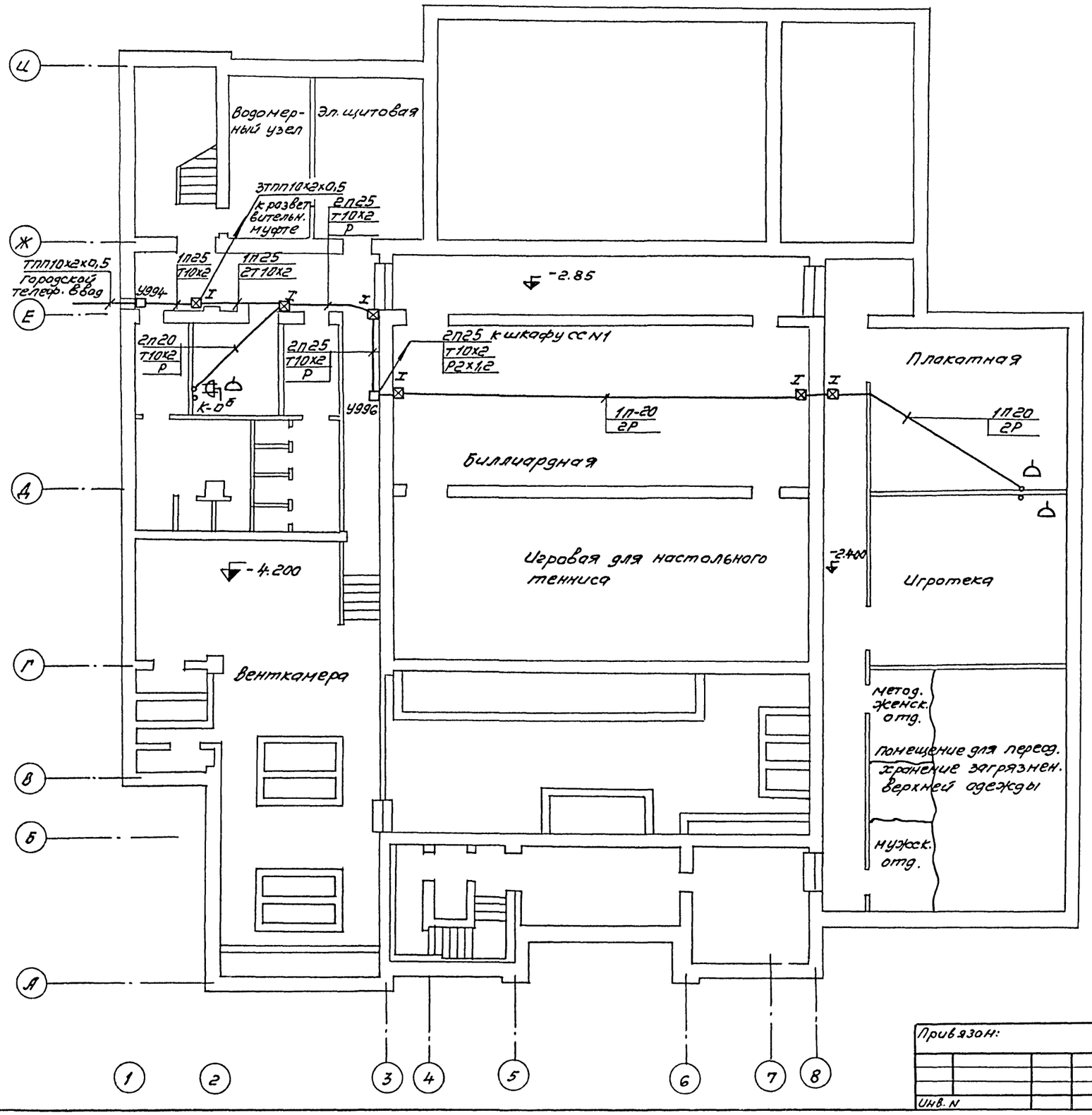

Согласовано:							
Мост. N	Синявский						
Отд. N2	Пукемо						
Отд. N3	Лейкон						
Инв. N подл.	Подпись и дата	Вз. инв. N					

Привязан:

Инв. N

Нач. отд.	Зуйков	
Н. контр.	Насретдинова	
ГИП	Кудрейко	
ГИП	Бахолдина	
Гл. спец.	Штейнбрехт	
Рук. гр.	Зинько	

264-12-249.85 СС

Клуб (стены кирпичные) на 425 посетителей (зал на 300 мест)

Вариант с хоз. бытовыми помещениями. Сети на плане ниже отм. 0.00

Стадия	Лист	Листов
Р	1	1

ЦНИИЭП им. Б.С. Мезенцева

21421-03

формат А2

Типовой проект 264-12-249.85 Альбом III

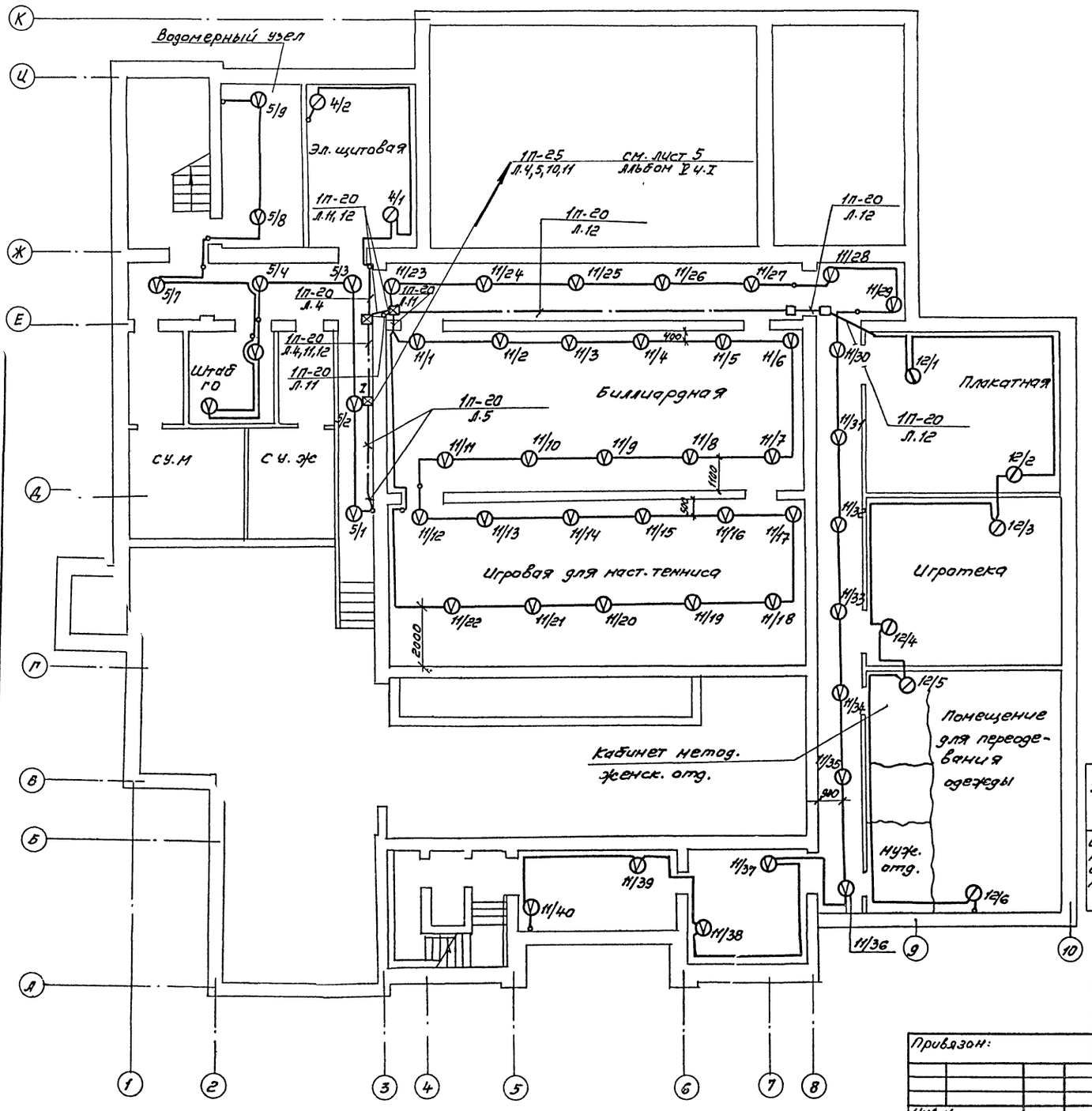

Настоящий проект пожарной сигнализации разработан на основании существующих норм и правил в том числе ВМСН-14-73 и ВПСН 61-78, а также чертежей архитектурно-строительных и утвержденного технического проекта.

Приемное устройство типа „Рубин-3" устанавливается на 1 этаже в помещении дежурного администратора (см. альбом V часть I)

Основные указания по установке пожарных извещателей, прокладка кабелей или проводом даны в альбоме V часть I, листы ПС 1,2

Скелетная схем пожарной сигнализации

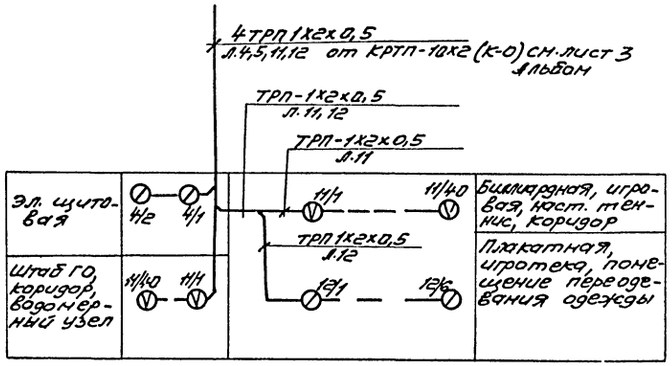

Привязан:	Нач. отд.	Зуйков	Клуб (стены кирпичные) на 425 посетителей (зал на 300 мест)	Стадия	Лист	Листов
	Н. контр.	Насретдинова		Р	1	1
	ГИП	Кудрейко				
	ГИП	Бакалдина	Вариант с хозяйственно-бытовыми помещениями сети пожарной сигнализации	ЦНИИЭП им. Б.С. Незенцева		
Инв. N	Гл. спец.	Штейнбрехт				
	Рук. гр.	Лобас				

264-12-249.85 ПС

21421-03

формат А2

ЦЕНТРАЛЬНЫЙ ИНСТИТУТ
ТИПОВОГО ПРОЕКТИРОВАНИЯ ГОССТРОЯ СССР
МИНСКИЙ ФИЛИАЛ
220600, г.Минск, ул.К.Маркса, 32
Сдано в печать 29.04.1987 г.
Заказ № 11а Тираж 60 экз.
Инв.№ 21421/3

gost.e-ecolog.ru