ТИПОВОЙ ПРОЕКТ
264-12-249.85

КЛУБ /СТЕНЫ КИРПИЧНЫЕ/ НА 425 ПОСЕТИТЕЛЕЙ /ЗАЛ НА 300 МЕСТ/

АЛЬБОМ I

АРХИТЕКТУРНО – СТРОИТЕЛЬНЫЕ РЕШЕНИЯ НИЖЕ ОТМЕТКИ 0.000

21421-01
2-20

gost.e-ecolog.ru

ТИПОВОЙ ПРОЕКТ
264-12-249.85

КЛУБ /СТЕНЫ КИРПИЧНЫЕ/ НА 425 ПОСЕТИТЕЛЕЙ /ЗАЛ НА 300 МЕСТ/

АЛЬБОМ I

АЛЬБОМ I	АРХИТЕКТУРНО-СТРОИТЕЛЬНЫЕ РЕШЕНИЯ НИЖЕ ОТМЕТКИ 0.000	АЛЬБОМ VI часть 2	ЭЛЕКТРОМОНТАЖНЫЕ ИЗДЕЛИЯ
АЛЬБОМ II	АРХИТЕКТУРНО-СТРОИТЕЛЬНЫЕ РЕШЕНИЯ ВЫШЕ ОТМЕТКИ 0.000 КИНОТЕХНОЛОГИЯ. МЕХАНООБОРУДОВАНИЕ	АЛЬБОМ VII	АВТОМАТИЗАЦИЯ САНТЕХУСТРОЙСТВ ЗАДАНИЕ ЗАВОДУ НА ИЗГОТОВЛЕНИЕ ЩИТОВ
АЛЬБОМ III	ВАРИАНТ С ХОЗЯЙСТВЕННО-БЫТОВЫМИ ПОМЕЩЕНИЯМИ В ПОДВАЛЕ	АЛЬБОМ VIII	СПЕЦИФИКАЦИИ ОБОРУДОВАНИЯ
АЛЬБОМ IV	ОТОПЛЕНИЕ И ВЕНТИЛЯЦИЯ. ВНУТРЕННИЕ ВОДОПРОВОД И КАНАЛИЗАЦИЯ.	АЛЬБОМ IX	СМЕТЫ ЧАСТЬ I, II, III
АЛЬБОМ V	АВТОМАТИЗАЦИЯ САНТЕХУСТРОЙСТВ.	АЛЬБОМ X	ВЕДОМОСТЬ ПОТРЕБНОСТИ В МАТЕРИАЛАХ
АЛЬБОМ VI часть 1	ЭЛЕКТРООБОРУДОВАНИЕ. СВЯЗЬ И СИГНАЛИЗАЦИЯ, ПОЖАРНАЯ СИГНАЛИЗАЦИЯ.	АЛЬБОМ XI	МЕРОПРИЯТИЯ ПО ПЕРЕВОДУ ХОЗЯЙСТВЕННО-БЫТОВЫХ ПОМЕЩЕНИЙ В ПОДВАЛЕ В РЕЖИМ УКРЫТИЯ.

РАЗРАБОТАН
ЦНИИЭП ИМ. Б.С.МЕЗЕНЦЕВА
ГЛАВНЫЙ ИНЖЕНЕР ИНСТИТУТА Глинкин М.В.
ГЛАВНЫЙ АРХИТЕКТОР ПРОЕКТА Синявский А.М.

ТЕХНИЧЕСКИЙ ПРОЕКТ УТВЕРЖДЕН ГОСГРАЖДАНСТРОЕМ
ПРИКАЗОМ № 275 от 21/IX 1983г.
ВВЕДЕН В ДЕЙСТВИЕ ЦНИИЭП им. Б.С. МЕЗЕНЦЕВА
ПРИКАЗОМ № 69 от 7 апреля 1986 года.

Типовой проект 264-12-249.85 Альбом I

ВЕДОМОСТЬ РАБОЧИХ ЧЕРТЕЖЕЙ АЛЬБОМА I

Лист	Наименование	Примечание
1	2	3
АСО-1	Общие данные	
АСО-2	План подвала	
АСО-3	Экспликация. План полов. Ведомость отделки помещений. Вентшахта №5	
АСО-4	Лестница № 2	
АСО-5	Ведомость перемычек	
АСО-6	Разрезы 1-1, 2-2	
АСО-7	Разрезы 3-3, 4-4	
АСО-8	Фундаменты. Схема и таблица нагрузок. Примечание.	
АСО-9	План фундаментов	
АСО-10	Развертки стен	
АСО-11	Развертки стен. Детали фундаментов и стен подвала. Спецификации.	
АСО-12	Фундаменты. Сечения 1-1÷9-9	
АСО-13	Фундаменты. Сечения 10-10÷16-16	
АСО-14	Фундаменты. Сечения 17-17÷23-23	
АСО-15	Монолитные шпонки ШМ-1, ШМ-2	
АСО-16	Монолитные шпонки ШМ-3, ШМ-5	
АСО-17	Монолитные шпонки ШМ-4.	
АСО-18	План перекрытия над подвалом	
АСО-19	Сечения 1-1÷5-5	
АСО-20	Сечения по монолитным участкам 6-6÷10-10	
АСО-21	Арматурные изделия К-1÷К-3 Сетки С-4, С-5	
АСО-22	План подпольных каналов	
АСО-23	Подпольные каналы. Сечения 1-1÷10-10	
АСО-24	Подпольные каналы. Сечения 11-11÷17-17	
АСО-25	Подпольные каналы. Металлические изделия.	
АСО-26	Металлические рамки	

ВЕДОМОСТЬ ССЫЛОЧНЫХ ДОКУМЕНТОВ

Обозначение	Наименование	Примечание
1	2	3
1.112-5 вып. 2	Железобетонные плиты для ленточных фундаментов	
ГОСТ 13579-78	Бетонные блоки для стен подвалов	
3.006.-2 вып I	Железобетонные плиты	
1.138-10 вып. I	Брусковые перемычки	
ГОСТ 5781-82	Сталь арматурная	
1.141-1 вып. 63	Панели перекрытий	
1.141-1 вып. 60	Панели перекрытий	
1.141-1 вып. 15	Панели перекрытий	
1.225-2 вып. 11	Прогоны. Опорные плиты	
1.225-1-3	Прогоны	
2.240-1 вып. 2	Соединительные элементы	
3.006-2 в. I	Лотковые элементы каналов	
1.243. 1-4	Плиты плоские железобетонные	
3.006-2 в. II-3	Монтажные элементы	
ГОСТ 66.29-74 1.136.5-19	Двери деревянные внутренние для жилых и общественных зданий.	
1.136.5-19	Двери деревянные наружные входные и тамбурные	
1.236-6 вып.1 часть 1	Окна и балконные двери, жилых и общественных зданий	
ГОСТ 17280-79	Доски подоконные деревянные	
2.244-1 вып.4	Детали полов общественных зданий	
1.055.1-1	Ступени железобетонные и бетонные	
1.138-10 вып.1, вып. 2	Перемычки	
1.251.1-4 вып.1	Лестничные марши	
1.252.1-4 вып.1	Лестничные площадки	
1.256-1	Ограждение лестниц	
ГОСТ 10140-80	Полужесткие минераловатные плиты	
ГОСТ 8242-75	Деревянные погонажные изделия	

ВЕДОМОСТЬ СПЕЦИФИКАЦИЙ

Лист	Наименование	Примечания
11	Спецификация фундаментов и стен подвала	
15÷17	Спецификация монолитных участков стен.	
18	Спецификация сборных железобетонных элементов перекрытия	
20	Спецификация монолитных железобетонных участков	
21	Спецификация арматурных изделий	
22	Спецификация сборных железобетонных элементов подпольных каналов	
25,26	Спецификация металлических изделий	

Общие указания см. альбом II лист АС-2

Инв. № подл. | Подпись и дата | Взам. инв. №

Привязан

Инв. №

264-12-249.85 АСО

Нач. мас	Михалев	
Н. контр	Синявский	
Гл. инж.	Леонтьев	
ГАП	Синявский	
ГИП	Михайленко	
Рук. гр.	Захарьев	

Клуб /стены кирпичные/ на 425 посетителей /зал на 300 мест/.

Общие данные

Стадия	Лист	Листов
Р	1	26

ЦНИИЭП им. Б.С. Мезенцева

Формат А2

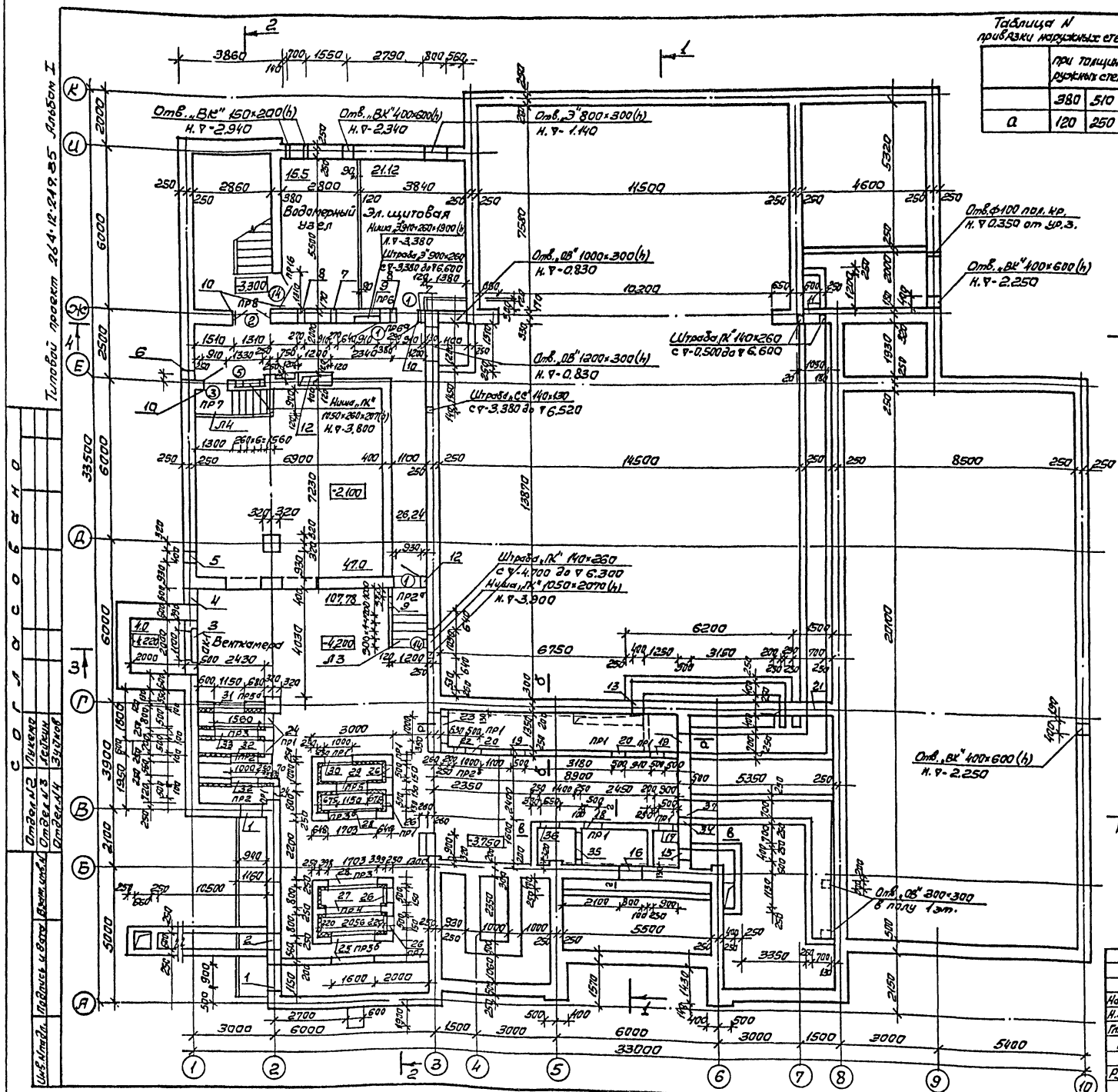

Таблица N привязки наружных стен „а"

	при толщине наружных стен, мм		
	380	510	640
а	120	250	380

NN п/п	Сечения отверстий	Отм. низа, отв.	Назначение отверстий
1	2	3	4
36	ф 630	-3.320	„ОВ" обрамить L50×5
1	900×2100(h)	-1.140	„ОВ"
2	600×600(h)	-1.740	„ОВ"
3	2000×3500(h)	-4.140	„ОВ" монтаж
4	600×450(h)	-1.740	„ОВ"
5	400×600(h)	-2.340	„ВК"
6	300×150(h)	-1.290	„СС"
7	270×235(h)	-1.070	„ОВ"
8	270×235(h)	-0.760	„ОВ"
9	400×80 (h)	-3.380	„З"
10	Φ_3 32	под потолком	„ПС"
11	600×1600(h)	-1.760	„ОВ"
12	1200×300	-0.675	„ОВ"
13	400×400(h)	-0.250	„ОВ"
14	700×1600(h)	-1.740	„ОВ"
15	400×800(h)	-0.680	„ОВ"
16	800×400(h)	-0.400	„ОВ" РМ-8
17	500×1250(h)	-3.550	„ОВ" обрамить РМ-3
18	400×900(h)	-3.250	„ОВ" обрамить РМ-12
19	500×1250(h)	-3.550	„ОВ" обрамить РМ-3
34	140×85 (h)	0.375	„АУ"
35	900×500(h)	-3.250	„ОВ" обрамить РМ-9

1	2	3	4
37	700×500(h)	-0.570	„ОВ"
20	500×1250(h)	-1.850	„ОВ" обрамить РМ-3
21	700×1500(h)	-1.310	„ОВ"
22	ф 1000	-2.950	„ОВ" обрамить РМ-15
23	1000×1000(h)	-1.660	„ОВ" обрамить L50×5
24	500×1250(h)	-4.000	„ОВ" обрамить РМ-3
25	1600×1000(h)	-3.700	„ОВ" обрамить РМ-7
26	500×1250(h)	-3.950	„ОВ" обрамить РМ-3
27	2056×2056(h)	-4.000	„ОВ" обрамить РМ-19
28	1703×1310(h)	-3.700	„ОВ" обрамить РМ-6
29	1150×1000(h)	-3.700	„ОВ" обрамить РМ-5
30	ф 1000	-3.350	„ОВ" обрамить РМ-15
31	1150×500(h)	-3.700	„ОВ" обрамить РМ-1
32	1000×600(h)	-3.700	„ОВ" обрамить РМ-7
33	1560×1360(h)	-4.000	„ОВ" обрамить РМ-18
38	200×400(h)	-0.250	„ОВ"

Ведомость проемов ворот и дверей

Марка поз.	Размер проема в кладке мм
1	910×1870
2	1310×2070
3	910×1570
14	1310×2070

Спецификации элементов заполнения проемов

Марка поз.	Обозначение	Наименование	Кол. на эт.	Примечание
1	1.136.5-19 11.000-01	Дверной блок ДС-19-9гт	3	Противопож
2	1.136.5-19 ДО 21-13	Дверной блок ДО 21-13	1	
3	1.136.5-19 11.000	Дверной блок ДС 16-9гт	1	Противопож
14	ГОСТ 24698-81	Дверной блок ДС 21-13	1	
ОК-1	1.236.6 Вып.1	Окно ПС 18-12г	1	
5	1.136-10	Дверной блок ДГ 21-10	1	

1. Указания по кладке стен см. АС лист 2. Альбом II
2. Металлические рамки марок-РМ см. АСО лист 26.
3. Ведомость перемычек см. АСО лист 5.
4. Разрезы 1-1, 2-2, 3-3 и 4-4 см. АС листы 9,10.
5. Сеч. а-а; б-б; в-в; г-г см. лист АСО-7

Привязан

Инв.№

Нач.маст.	Михалев		
Н.контр.	Синявский		
Гл.инж.м.	Леонтьев		
Г.АП	Синявский		
ГИП	Михайлович		
Рук.гр.	Захарьев		

26А-12-249.85 АСО

Клуб/стены кирпичные/ на 425 посетителей /зал на 300 мест/

Стадия	Лист	Листов
Р	2	26

План подвала.

ЦНИИЭП им. Б.С. Мезенцева

Формат А2

Типовой проект 264-12-249.85 Альбом I

Экспликация полов

Наименование или номер помещения по проекту	Тип пола по проекту	Схема пола или номер узла по серии	Элементы пола и их толщина	Площадь пола м²
		П о д в а л		
1,4,7	П12	250 2.244-1 выпуск 4	Керамические плитки, гост 6787-80 10	156.43
2,3,5,6	П13	254 2.244-1 выпуск 4	Бетон марки 200 20	110.0

Вентшахта №5

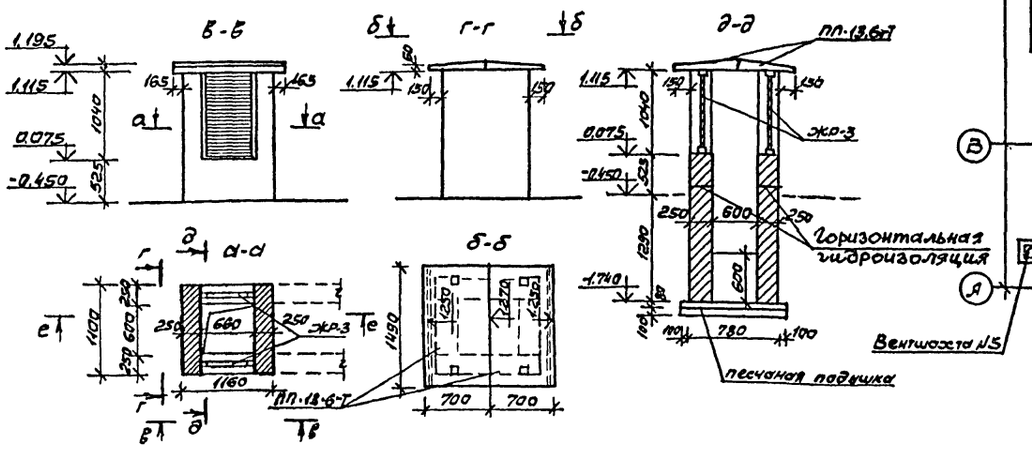

План полов подвала

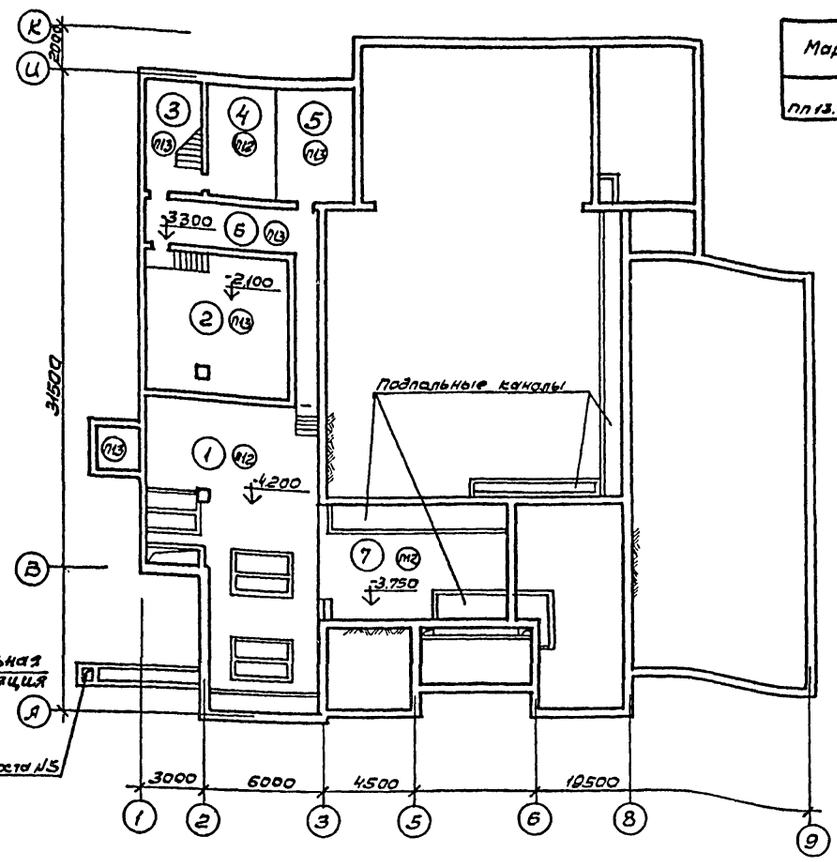

Марка	Наименован.	Кол.	Серия
ПП 13.6-т	плиты пароплотные	2	1.238-1 Вып 2

е-е

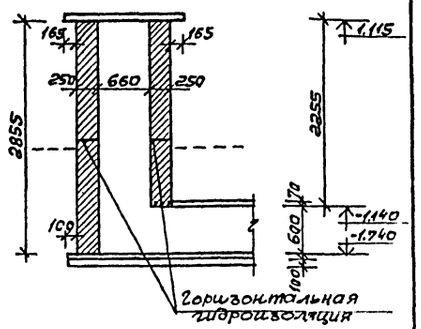

Ведомость отделки помещений /площадь, м²/

Наименован. или номер помещения	Потолок		Стены или перегородки		Низ стен или перегородок /панель/			Примечание
	площадь	вид отделки	площадь	вид отделки	площадь	вид отделки	высота мм	
			План подвала					
Венткамера	107.80	затирка, изв. побелка	317.00	затирка, изв. побелка	—	—	—	
Техподполье	49.50	— » —	30.20	— » —	—	—	—	
Коридоры	25.84	затирка водоэмульсионная окраска	134.00	штукатурка водоэмульсионная окраска	—	—	—	
Лестница №2	15.45		57.64		—	—	—	
Водомерная	15.40	затирка, изв. побелка	48.10	затирка изв. побелка	—	—	—	
Электрощитовая	21.12	затирка, изв. побелка	54.34	затирка, изв. побелка	—	—	—	

Условные обозначения

(1) — номер помещения

(П2) — тип пола

Примечания:

1. Планы полов 1го и 2го этажей см. черт. № АС-11.
2. Архитектурный план подвала см. черт. № АСО-2.
3. Подпольные каналы см. черт. АСО-22.
4. Вентрешетку ЖР-3 см. черт. № АС-21.
5. Вентрешетки ЖР-3 (2 шт.) учтены в спецификации на черт. № 21.

Нач. маст.	Михалев		264-12-249.85 АСО
Н. контр.	Синявский		
Гл. инж. м.	Леонтьев		
ГАП	Синявский		Клуб /стены кирпичные/ на 425 посетителей /зал на 300 мест/
ГИП	Мисюйленко		Стадия: Р; Лист: 3; Листов: 26
Рук. гр.	Захарьев		Экспликация и план полов. Ведомость отделки помещений. Вентшахта №5.
Ст. арх.	Бушминская		ЦНИИЭП им. Б.С. Мезенцева

Привязан

Инв. №

Инв. № подл. | Подпись и дата | Взам. инв. №

Отдел №2 Пухова | Отдел №4 Зуйков

Формат А2

Типовой проект 264-12-249.85 Альбом I

2 — 2

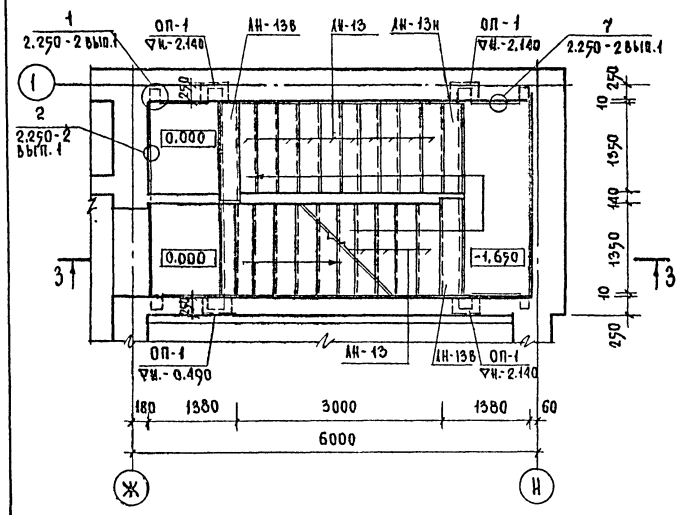

3 — 3

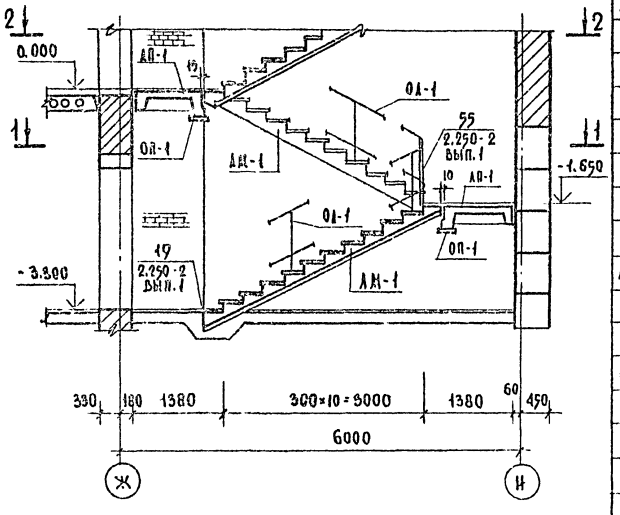

1 — 1

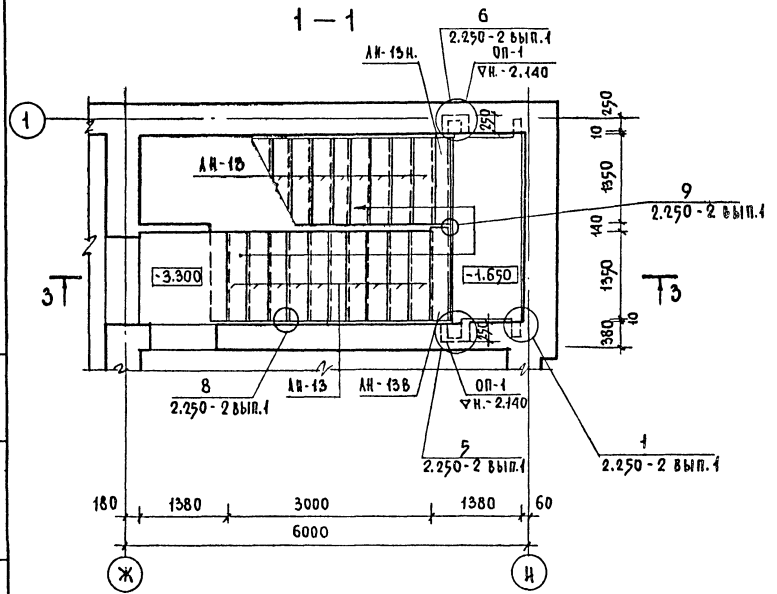

Примечание

Пазн перекрытия см. Лист АСО-18

Марка поз.	Обозначение	Наименование	Кол.	Масса ед. кг.	Примечание
		Изделия железобетонные			
		Лестничный марш			
АМ-1	1.251.1-4 вып.1	2АМФ39.14.17-5	2	1420	
		Лестничные площадки			
АП-1	1.252.1-4 вып.1	1ПФ28.11-5	2	1100	
		Проступи			
АН-13	1.251.1-1 вып.1	1АН14.3	20	38	
АН-13н	то же	1АН14.2	1	26	
АН-13в	то же	2АН15.2	2	32	
		Опорная плита			
ОП-1	1.225-2 вып.1	ОП5-24 III	4	45	
		Изделия металлические			
		Ограждения лестниц			
ОЛ-1	1.256-1	ОЛ-33-1	2	39.5	
		Соединительные элементы			
	2.250-2 вып.1	С-1	2	0,5	
	то же	С-5	2	0.6	
	то же	ММ-1	2	0.9	

Привязан

Инв.№

Нач.маст.	Михалев	
Н.контр.	Михайленко	
Гл.инж.	Леонтьев	
ГАП	Синявский	
ГИП	Михайленко	
Рук.гр.пр	Загарьев	
Ст.инж.	Шульгина	

264-12-249.85 АСО

Клуб/стены кирпичные/ на 425 посетителей/ зал на 300 мест/

Лестница № 2

Стадия	Лист	Листов
Р	4	26

ЦНИИЭП им. Б.С. Мезенцева

Инв.№ подл. | Подпись и дата | Взам.инв.№

21421-01

Формат А2

Типовой проект 264-12-249 альбом I-I

Ведомость перемычек

Тип	Схема сечения t=-20°; t=-30°; t=-40°
1	2
ПР 1	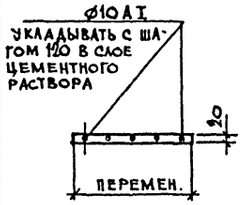
ПР 2 ПР 2а ПР 2б ПР 2в ПР 2г	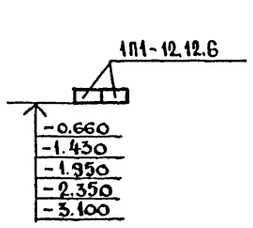
ПР 3 ПР 3а ПР 3б	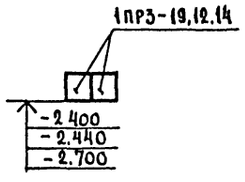
ПР 4	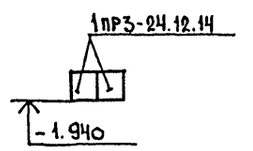
ПР 5 ПР 5а	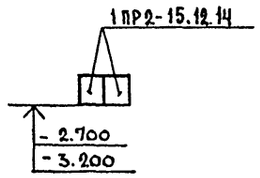
ПР 6 ПР 6а	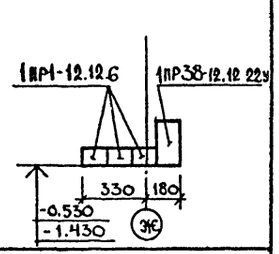
ПР 7	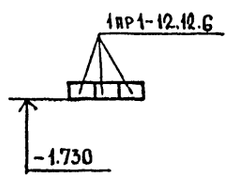
ПР 8	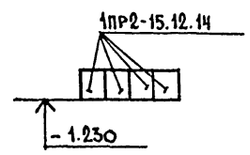
ПР 10	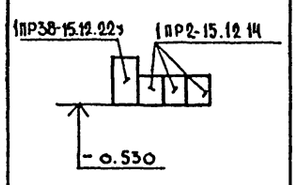
ПР 16	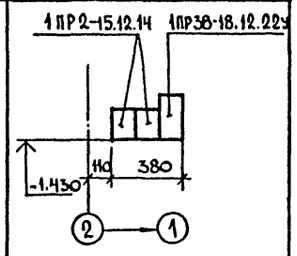
ПР 13	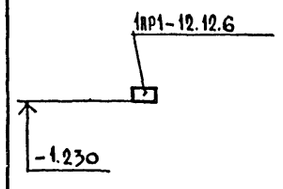

Спецификация перемычек

Марка, поз.	Обозначение	Наименование	Кол.	Масса ед., кг.	Примечание
ПР 1	ГОСТ 5781 — 82	10 AI	30 м	18,5	
ПР2; ПР2а ПР2б; ПР2в ПР2г.	Серия 1.138-10 выпуск 1	1ПР1-12.12.6	12	25	
ПР3; ПР3а ПР3б.	"	1ПР3-19.12.14	10	75	
ПР 4	"	1ПР3-24.12.14	2	100	
ПР 5 ПР 5а	"	1ПР2-15.12.14	4	75	
ПР 6	"	1ПР1-12.12.6	6	25	
ПР 6а	"	1ПР38-12.12.22у	2	75	
ПР 7	"	1ПР1-12.12.6	3	25	
ПР 8	"	1ПР2-15.12.14	4	75	
ПР 10	"	1ПР2-15.12.14	3	75	
	"	1ПР38-15.12.22у	2	100	
ПР 13	"	1ПР1-12.12.6	1	25	
ПР 16	"	1ПР2-15.12.14	2	75	
	"	1ПР38-18.12.22у	1	125	

Примечания:

1. Работать совместно с листом АС0-2

Инв. № подл. | Подпись и дата | Взам. инв. №

Привязан

Инв. №

Нач. маст.	Михалев	
Н. контр.	Михайленко	
Гл. инж. п.	Леонтьев	
ГАП	Синявский	
ГИП	Михайленко	
Рук. гр. арх.	Захарьев	
Ст. инж.	Шульгина	

264-12-249.85 АС0

Клуб/стены кирпичные/ на 425 посетителей /зал на 300 мест/

Стадия	Лист	Листов
Р	5	26

Ведомость перемычек ПР1÷ПР8; ПР10; ПР13; ПР16

ЦНИИЭП им. Б.С. Мезенцева

Формат А2

Типовой проект 264-12-249.85 Альбом I

Согласовано

Инв.№ подл. | Подпись и дата | Взам.инв.№ | Отдел кд | Отдел кд | Отдел кд | Отдел кд

Гукемо | Зуков

1-1

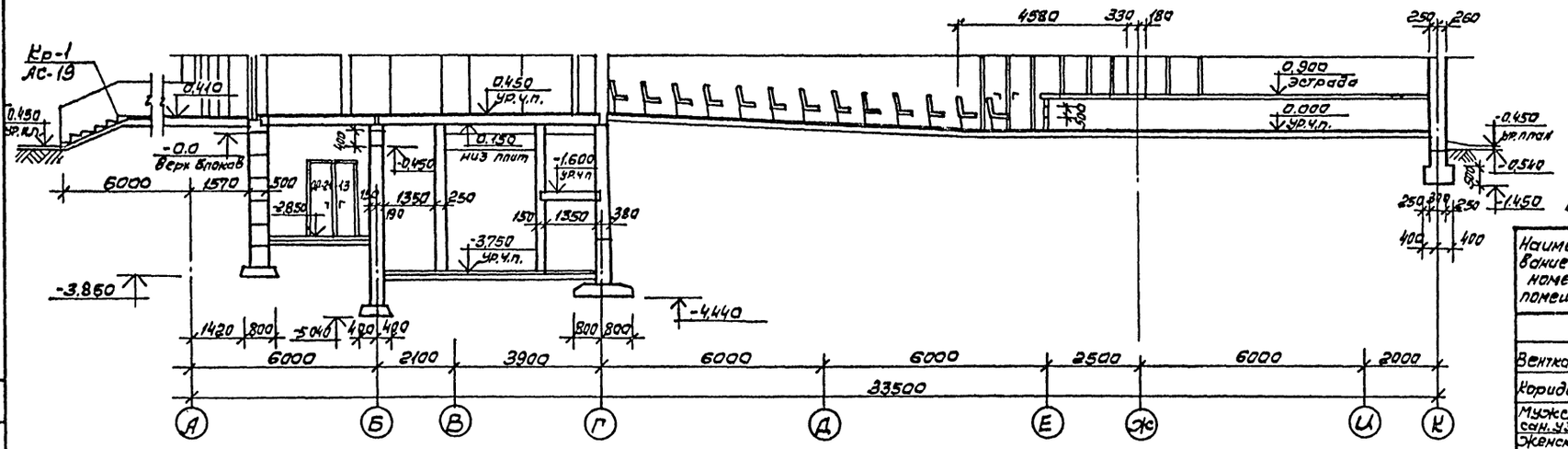

Ведомость отделки помещений

Наименование или номер помещен.	Потолок		Стены или перегородки		Низ стен или перегородок/панель/			Примечание
	Площадь	Вид отделки	Площадь	Вид отделки	Площадь	Вид отделки	Высота, мм	
	План подвала							
Венткамера	140.61	побелка	371.60	штукатур.	—	—	—	
Коридоры	258.1	швов	1040.00	ка водо-	—	—	—	
Мужской сан. узел	23.05	водоэмуль-	27.63	эмульси-	47.23	глазурованная керам. плитка	1800	
Женский сан. узел	18.05	сионная	25.11	онная	43.31	глазурованн. керам. плитка	1800	
Лестница № 2	16.47	покраска	57.51	покраска	—	—	—	
Водомерная	15.40	— " —	48.20	— " —	—	—	—	
Электрощитов.	21.12	— " —	54.34	— " —	—	—	—	
Коридоры	66.65	— " —	198.11	— " —	—	—	—	
Бильярдная	80.61	— " —	90.00	— " —	—	—	—	
Игровая для н/техниса	81.49	— " —	97.46	— " —	—	—	—	
Инструктор.	39.09	— " —	71.36	— " —	—	—	—	
Игротека	40.40	— " —	72.92	— " —	—	—	—	
Сан.пост	9.24	— " —	36.48	— " —	—	—	—	
Методич. кабинет	56.85	— " —	86.78	— " —	—	—	—	
Лестница 1	10.27	— " —	34.53	— " —	—	—	—	

2-2

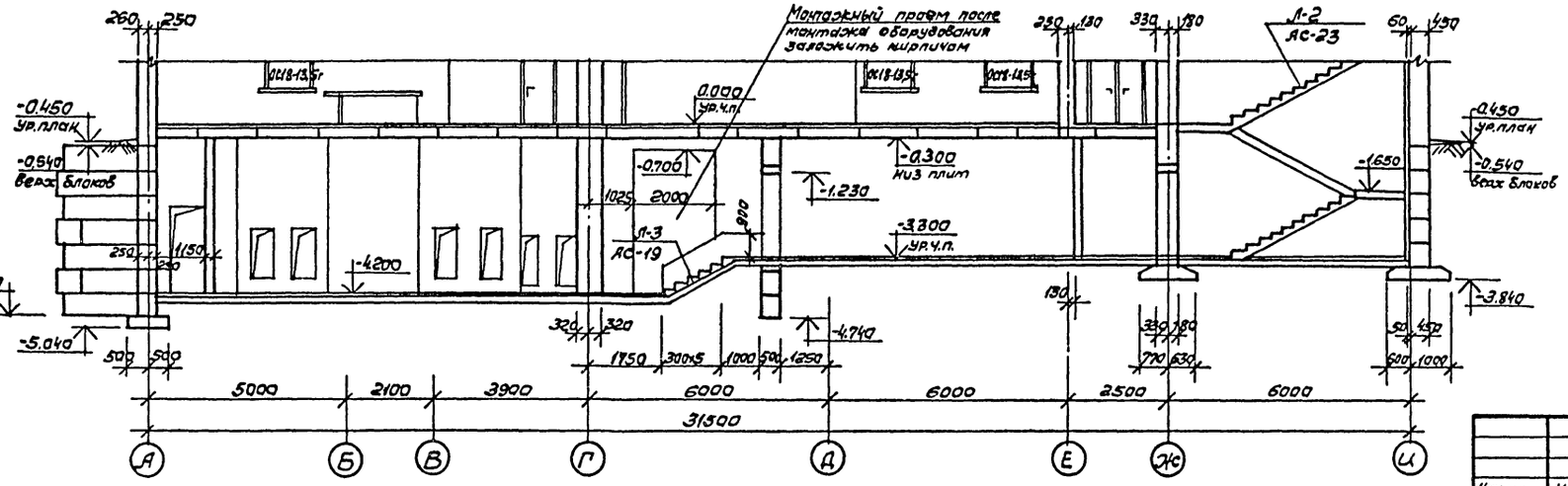

				264-12-249.85		АСО	
Нач.маст.	Михалев						
Н.контр.	Симаевский						
Гл.инж.м.	Лодатьев			Клуб/стены кирпичные/ на 425 посетителей /зал на 300 мест/	Стадия	Лист	Листов
ГАП	Симаевский				Р	6	26
ГИП	Михайленко			Разрезы 1-1; 2-2. Ведомость отделки помещений.	ЦНИИЭП им.Б.С.Мезенцева		
Рук.гр.отд.	Захарьев						
Разработ.	Андреев						

Привязан

Инв.№

9.1491-01 Формат А2

Типовой проект 264-12-249.85 Альбом I

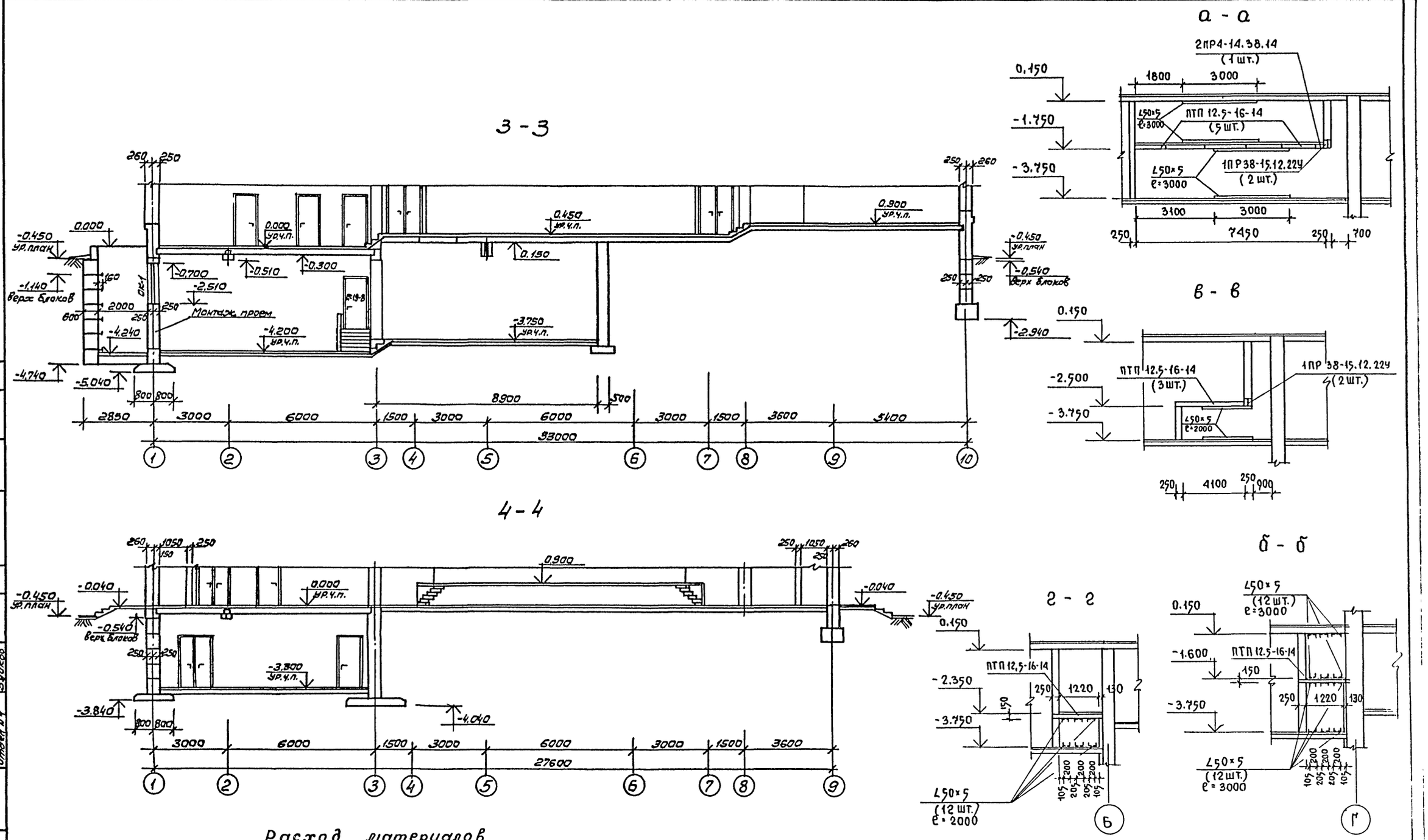

Расход материалов

Ж.б. плита серия 1.243.1-4 ПТП 12,5-16-14 (8 шт.)

Ж.б. перемычка серия 1.138-10 вып. 1 1ПР38-15.12.22У (4 шт.)

Ж.б. перемычка серия 1.138-10 вып. 2 2ПР4-14-38.14 (1 шт.)

L50×5 общий вес 362 кг.

Нач.маст.	Михалев		
Н.контр.	Синявский		
Гл.инж.м	Леонтьев		
ГАП	Синявский		
ГИП	Михайленко		
Рук.гр.арх	Захарьев		
Разработ.	Андреев		

Привязан

Инв.№

264-12-249.85 АСО

Клуб/стены кирпичные/ на 425 посетителей /зал на 300 мест/

Разрезы 3-3; 4-4

Стадия	Лист	Листов
Р	7	26

ЦНИИЭП им. Б.С. Мезенцева

Согласовано

Отдел №2 Пукемо

Отдел №4 Зуйков

Инв.№ подл. | Подпись и дата | Взам.инв.№

01101-01 Формат А2

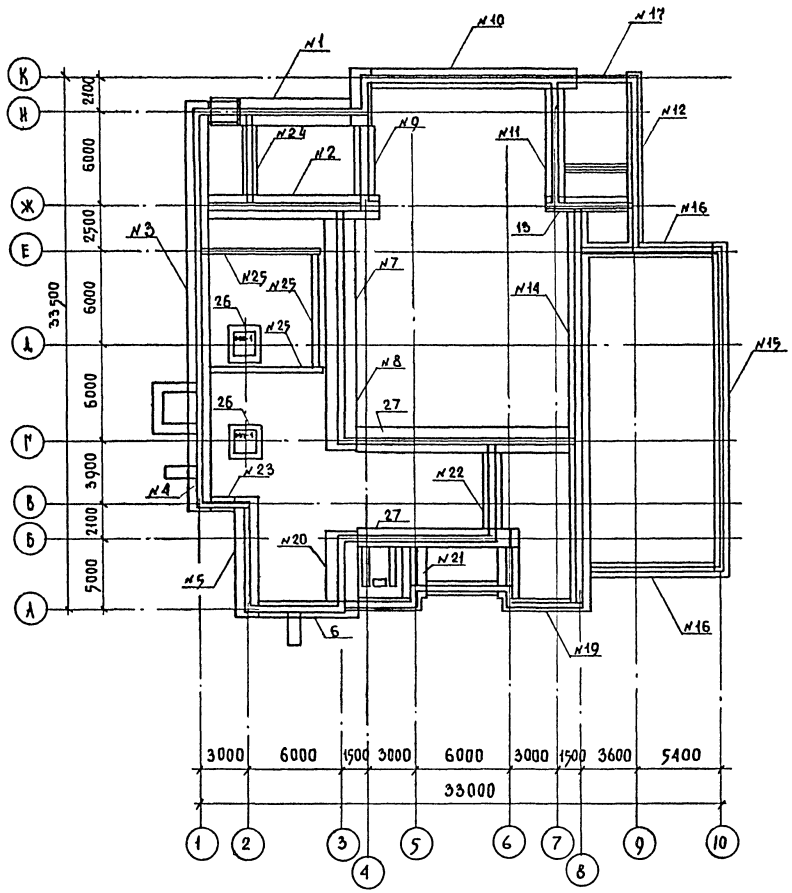

Примечания:

1. Фундаменты разработаны для основного решения проекта /расчетная зимняя температура - 30°С/
2. За основание фундаментов приняты грунты со следующими характеристиками:
   а) Расчетное значение объемного веса грунта, залегающего ниже подошвы фундамента - $\gamma = 1{,}8$ тс/м³
   б) Выше подошвы фундаментов - $\gamma = 1{,}7$ тс/м³
   в) Расчетное значение угла внутреннего трения грунта основания $\varphi = 20°$
   г) Для засыпки подпорных стен и стен подвала $\varphi = 30°$
   д) Расчетное значение удельного сцепления и модуля деформации грунта при $R_0 = 2$ кгс/см² приняты $C = 0{,}11$ кгс/м², $E = 190$ кгс/см²
   е) Расчетное давление на грунт основания при ширине фун-та 1,0 м и глубине заложения 2,0 м принято 2 кгс/см²
   ж) Грунтовые воды отсутствуют.
   Фундаменты - ленточные по серии 1.112-5; наружные стены из сборных бетонных блоков го ГОСТ 13579-78.
   Стены подвала усиливаются монолитными ж.б. вставками и контрофорсами.
   В подвале горизонтальная гидроизоляция из цементно-песчаного раствора 1:2 толщиной 20 мм; вертикальная - обмазочная, битумная за 2 раза, а выше отмостки - из 2х слоев толя или гидроизола на мастике.
3. За относительную отметку ± 0.00 принята отметка чистого пола вестибюля.
4. Обратная засыпка пазух фундаментов выполняется после устройства каналов, коллектора и бетонной подготовки пола и монтажа перекрытия над подвалом, включающего замоноличивание швов между плитами и бетонирование монолитных участков перекрытия.

Таблица вертикальных расчетных нагрузок на отметке обреза фундамента

№ сечения	Ед. изм.	Суммарная нагрузка -20° и -30°	Суммарная нагрузка -40°	В том числе временная нагрузка	Условн. отметка обреза фундам.
1	кн/м /тс/м/	270/27.0/	301/30.1/	27.6/2.76/	-3.300
2		252/25.2/	252/25.2/	27.6/2.76/	-3.300
3		229/22.9/	261/26.1/	21.9/2.19/	-2.100
4		210/21.0/	240/24.0/	21.9/2.19/	-4.200
5		232/23.2/	262/26.2/	35.4/3.54/	-4.200
6		139/13.9/	172/17.2/	-	-4.200
7		316/31.6/	342/34.2/	44.1/4.41/	-3.300
8		324/32.4/	350/35.0/	40.2/4.02/	-4.200
9		215/21.5/	215/21.5/	13.0/1.30/	-4.200
10		109/10.9/	136/13.6/	-	0.000
11		189/18.9/	189/18.9/	18.0/1.80/	0.000
12		109/10.9/	128/12.8/	5.4/0.54/	0.000
13		76/7.6/	76/7.6/	5.9/0.59/	0.000
14		183/18.3/	183/18.3/	20/2.0/	0.000
15		103/10.3/	118/11.8/	6,3/0.63/	0.000
16		56/5.6/	72/7.2/	-	0.000
17		59/5.9/	75/7.5/	-	0.000
18		187/18.7/	208/20.8/	26/2,6/	0.000
19		101/10.1/	120/12.0/	-	0.000
20		375/37.5/	375/37.5/	129/12.9/	-4.200
21		178/17.8/	199/19.9/	21/2.1/	0.000
22		98/9.8/	98/9.8/	13/1.3/	-3.750
23		144/14.4/	165/16.5/	-	-4.200
24		119/11.9/	119/11.9/	26/2.6/	-3.300
25		43/4.3/	43/4.3/	-	-4.200
26	кн/тс	600/600/	600/600/	174/17.4/	-3.640
27	кн/м (тс/м)	190/19.0/	190/19.0/	40/4.0/	-3.750

Нагрузки указаны для III снегового района ($P_0 = 100$ кгс/м²)

Нач. мас	Михалев		
Н. контр.	Михайленко		
Гл. ин. м	Леонтьев		
ГАП	Синявский		
ГИП	Михайленко		
Рук. гр. ар	Захарьев		
Рук. гр. ин	Антонова		
Ст. инж.	Гроздова		

264-12-249.85 АСО

Клуб /стены кирпичные/ на 425 посетителей /зал на 300 мест/

Стадия	Лист	Листов
Р	8	26

Фундаменты. Схема и таблица нагрузок. Примечания.

ЦНИИЭП им. Б. С. Мезенцева

Привязан.

Инв. №

Инв. № под. | Подпись и дата | Взам. инв. №

Формат А2

Типовой проект 264-12-249.85 Альбом I

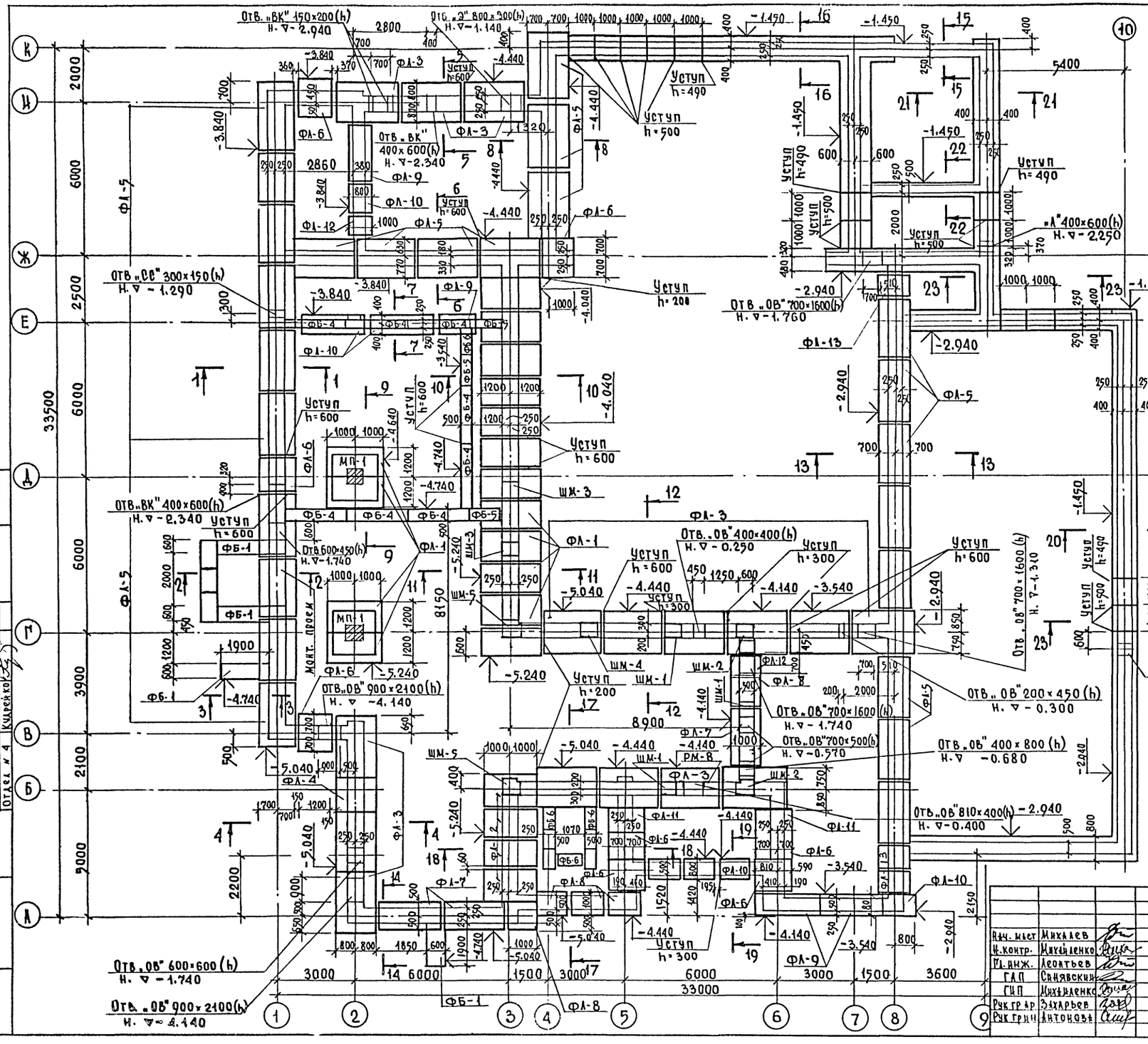

Ведомость перемычек

Тип	Схема сечения
	t=-20°, t=-30°, t=-40°
ПРП-1	1ПР28-24,25,22У; 1ПР3-24,12.14; 250 250; -0.700; 1 → 2
ПРП-2	1ПР1-12.12.14; 1ПР38-12.12.22У; 250 250; -2.040; -0.840; -0.140; 0.290; 2 3; И Ж
ПРП-3	1ПР1-12.12.14; 250 250; -0.040; 0.000; В Б

Примечание

1. Развертки стен см. листы: АСО-10, АСО-11.
2. Сечения см. листы: АСО-12 ÷ АСО-14
3. Монолитные шпонки см. листы: АСО-16, АСО-17, АСО-15
4. Схему нагрузок см. лист АСО-8
5. Подпольные каналы см. АСО-22

Нач. маст	Михалев	
Н. контр.	Михайленко	
Гл. инж.	Леонтьев	
ГАП	Синявский	
ГИП	Михайленко	
Рук. гр. ар.	Захарьев	
Рук. гр. ин.	Антонова	

264-12-249.85 АСО

Клуб/стены кирпичные/ на 425 посетителей /зал на 300 мест/

Стадия	Лист	Листов
Р	9	26

План фундаментов

ЦНИИЭП им. Б. С. Мезенцева

Привязан

Инв. №

Инв. № подл. | Подпись и дата | Взам. инв. №

Согласовано

Отдел № 2 Пукемо

Отдел № 3 Демкин

Отдел № 4 Кудрейко

Формат А2

Альбом I

Типовой проект 264-12-249.85

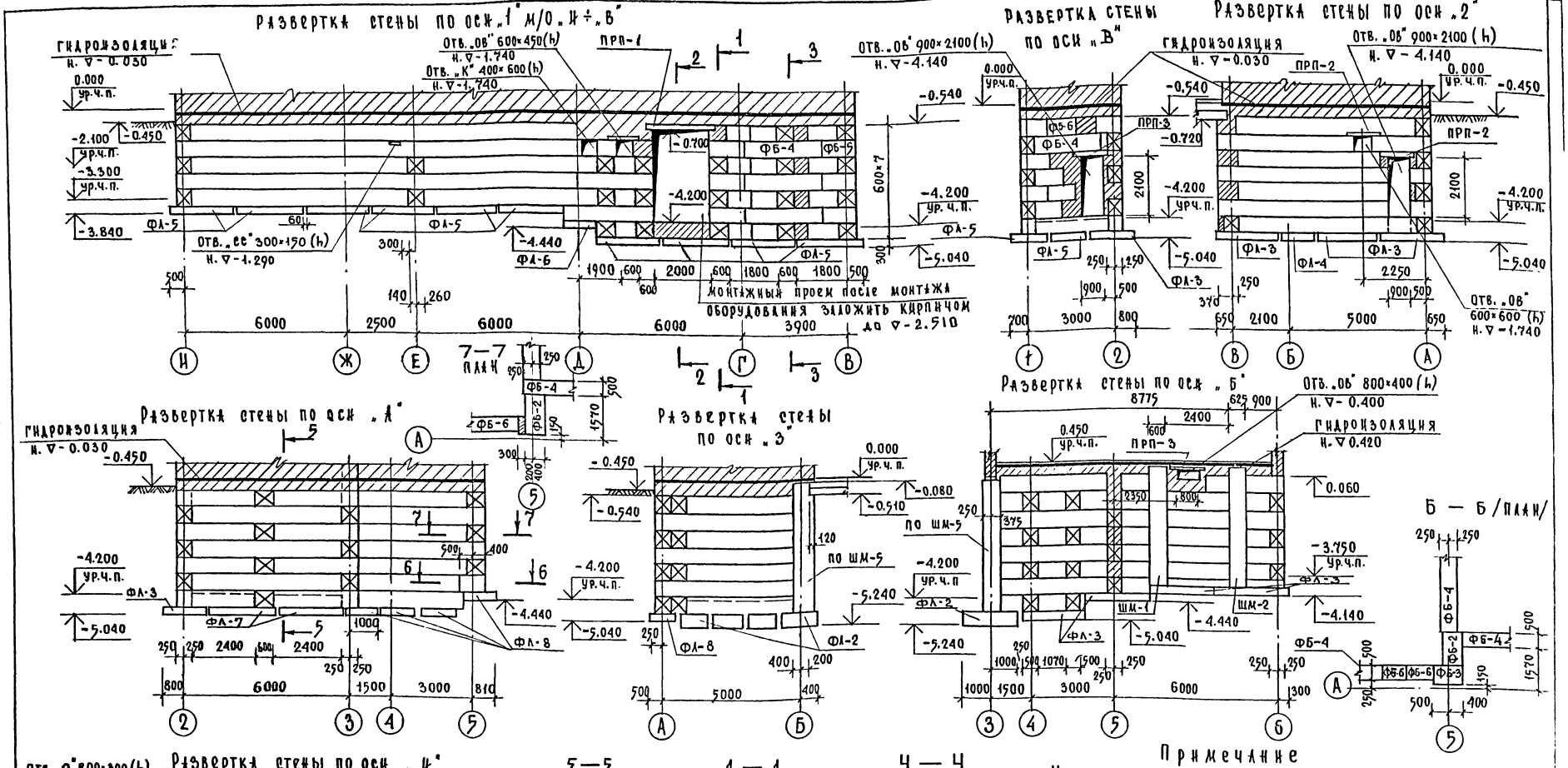

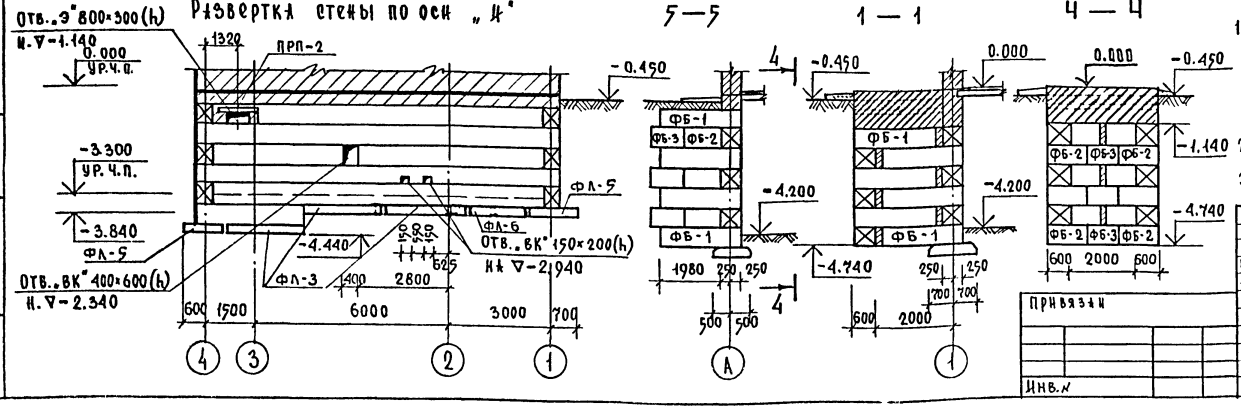

Примечание

1. Установку блоков стен подвала производить на цементном растворе М-100. Местную заделку кирпичом в стенах подвала производить из кирпича марки „100" на растворе марки „50"
2. Сечения 2-2 и 3-3 см. лист АСО-12
3. Спецификацию стеновых блоков и перемычек см. АСО-11

Нач. мас.	Михалев			
Н. контр.	Михайленко			
Гл. ин. м.	Леонтьев			
ГАП	Синявский			
ГИП	Михайленко			
Рук. гр. ар.	Захарьев			
Рук. гр. ин.	Антонова			

Привязан

Инв. №

264-12-249.85 АСО

Клуб /стены кирпичные/ на 425 посетителей /зал на 300 мест/	Стадия	Лист	Листов
	Р	10	26

Развертки стен

ЦНИИЭП им. Б.С. Мезенцева

Инв. № под. | Подпись и дата | Взам. инв. №

Формат А2

21421 01

Типовой проект 264-12-249.85 Альбом I

Развертка стены по оси „3"

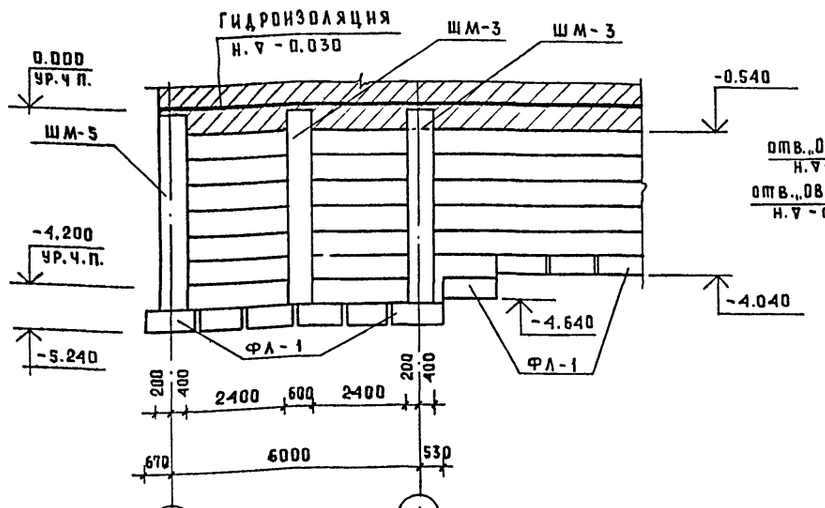

Развертка стены между осями 5-6

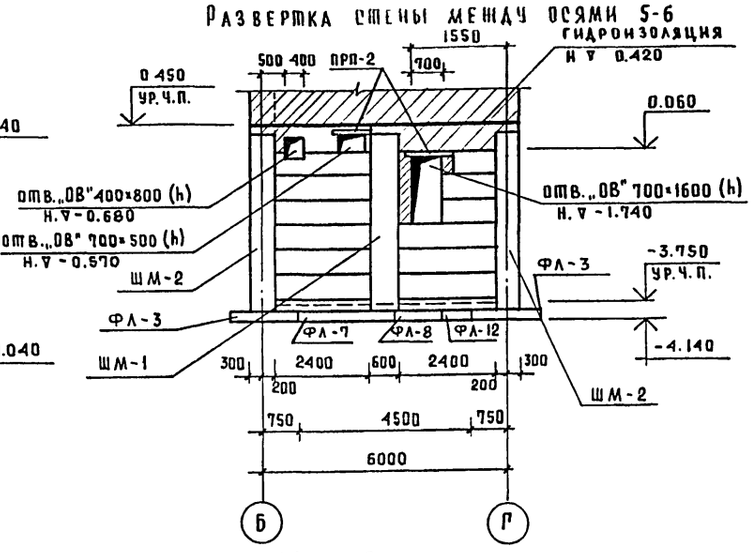

Развертка стены по оси „Г"

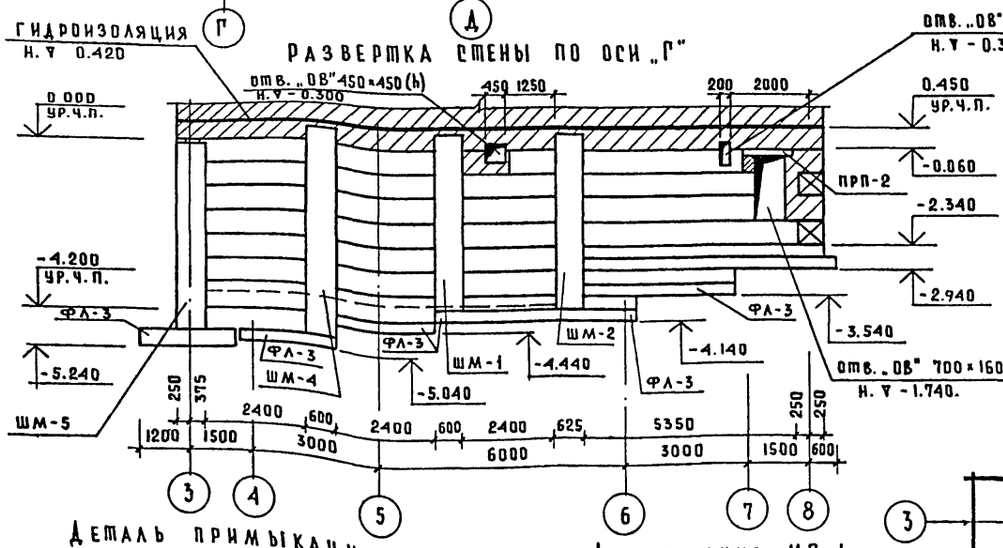

Развертка стены по оси „5"

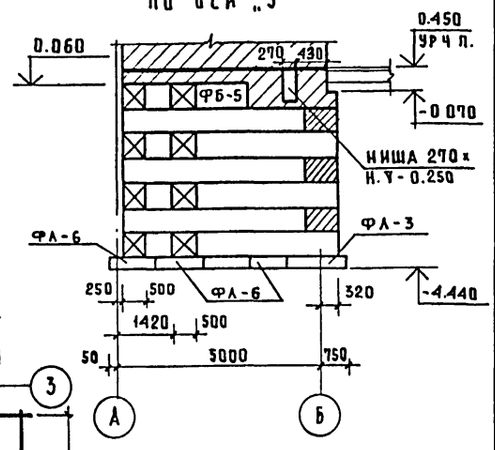

Деталь примыкания кирпичных стен к блочным

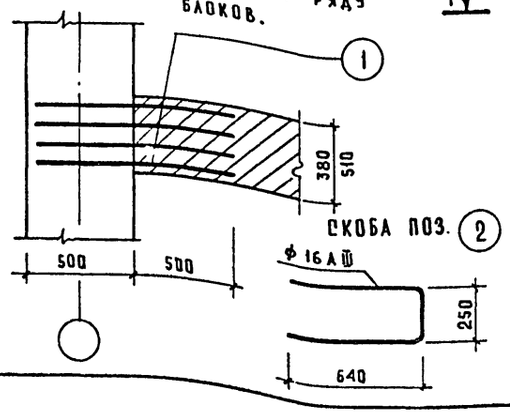

Армирование МП-1

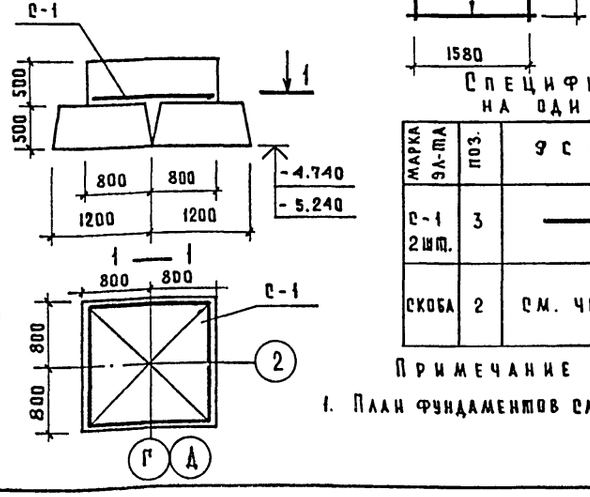

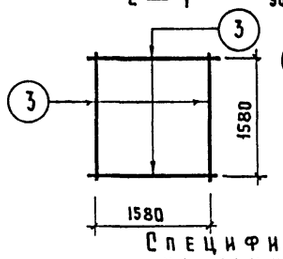

Спецификация стержней на один элемент

Марка эл-та	Поз.	Эскиз	ф мм	Длина мм	Кол. шт.	Масса кг.
С-1 2 шт.	3		10AIII	1580	18	17.6
Скоба	2	См. чертеж	16AIII	1530	1	2.4

Примечание

1. План фундаментов см. АСО-9

Спецификация фундаментов и стен подвала

Марка поз.	Обозначение	Наименование	Кол.	Масса ед.кг.	Примечание
	Ленточные фундаменты				
ФЛ-1	Серия 1.112-5 вып.2	ФЛ 24.12-2	12	2845	
ФЛ-2	—"—	ФЛ 20.12-2	4	2440	
ФЛ-3	—"—	ФЛ 16.24-2	16	2470	
ФЛ-4	—"—	ФЛ 16.12-2	1	1215	
ФЛ-5	—"—	ФЛ 14.24-2	25	2110	
ФЛ-6	—"—	ФЛ 14.12-2	8	1040	
ФЛ-7	—"—	ФЛ 10.24-2	2	1520	
ФЛ-8	—"—	ФЛ 10.12-2	3	750	
ФЛ-9	—"—	ФЛ 8.24-2	4	1395	
ФЛ-10	—"—	ФЛ 8.12-2	7	685	
ФЛ-11	—"—	ФЛ 14.8-2	2	685	
ФЛ-12	—"—	ФЛ 10.8-2	1	495	
ФЛ-13	—"—	ФЛ 16.8-2	3	800	
		Бутобетон М 200	-	135м³	
	Стеновые блоки				
ФБ-1	ГОСТ 13579-78	ФБС 24.6.6Т	20	1960	
ФБ-2	—"—	ФБС 12.6.6Т	18	960	
ФБ-3	—"—	ФБС 9.6.6Т	25	700	
ФБ-4	—"—	ФБС 24.5.6Т	331	1690	
ФБ-5	—"—	ФБС 12.5.6Т	58	790	
ФБ-6	—"—	ФБС 9.5.6Т	90	590	
ФБ-7	—"—	ФБС 12.5.3Т	36	380	
	Перемычки плиты				
	Серия 1.138-10 вып.1	1ПР 28-24.25.22У	1	325	
	—"—	1ПР 3-24.12.14	2	100	
	—"—	1ПР 1-12.12.14	20	50	
	—"—	1ПР 38-12.12.22У	11	75	
	Арматурные изделия				
Скоба	ГОСТ 5781-82	Ар-ра ф16AIII	5	2.4	АСО-11
поз. 1	—"—	Ар-ра ф8AI	102пм	51.3	АСО-11
С-1	—"—	Ар-ра ф10AIII	2	17.6	АСО-11
МП-1	Монолитная плита	Бетон М 200	2	1.3м³	АСО-11
ШМ-1	Шпонки монолитные	Бетон М 200	3	1.3м³	АСО-15
ШМ-2	—"—	—"—	2	1.6м³	АСО-15
ШМ-3	—"—	—"—	2	1.4м³	АСО-16
ШМ-4	—"—	—"—	1	1.5м³	АСО-17
ШМ-5	—"—	—"—	2	1.8м³	АСО-16
РМ-8	Рама металлическая		1	10.75	АСО-26

Привязан

Инв. №

Нач маст	Михалев	
Нормокон	Михайленко	
Гл.инж.м	Леонтьев	
ГАП	Синявский	
ГИП	Михайленко	
Рук гр арх	Захарьев	
Рук гр.инж	Антонова	

264-12-249.85 АСО

Клуб/стены кирпичные/ на 425 посетителей /зал на 300 мест/

Стадия	Лист	Листов
Р	11	26

Развертки стен. Детали фундаментов и стен подвала. Спецификация.

ЦНИИЭП им. Б.С. Мезенцева

Инв. № подл. | Подпись и дата | Взам. инв. №

Формат А2

Типовой проект 264-12-249 Альбом I

1-1 5-5

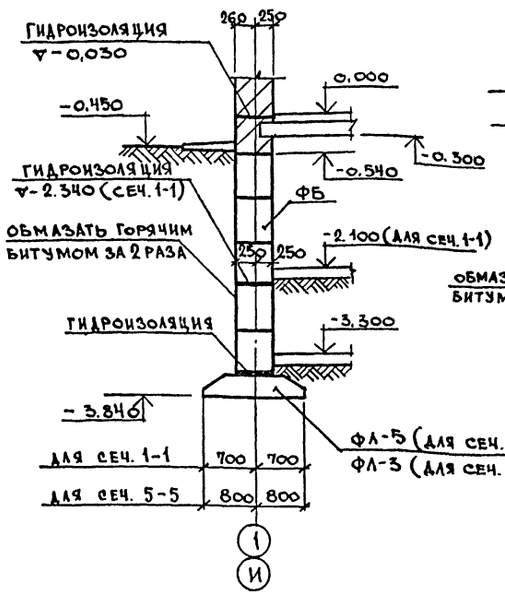

2-2

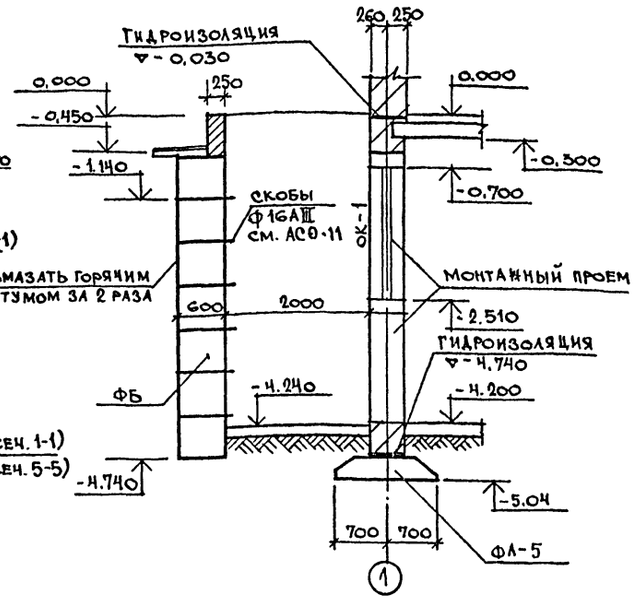

3-3

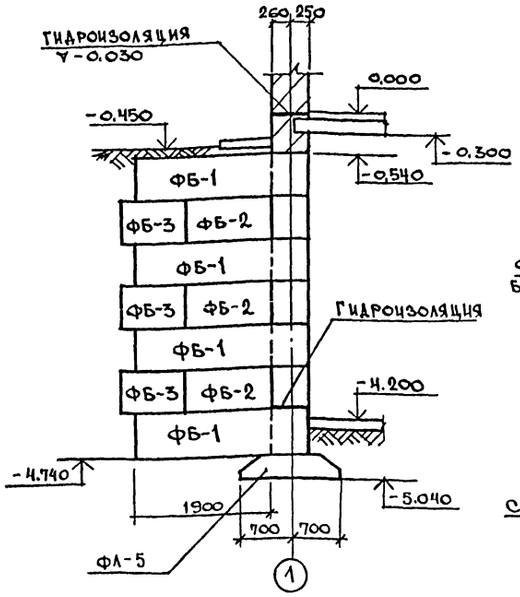

4-4

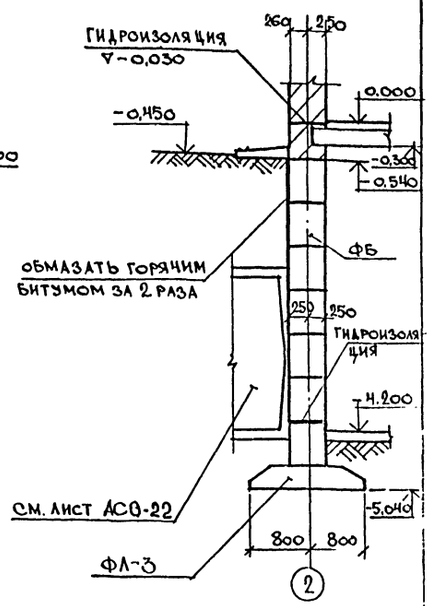

6-6

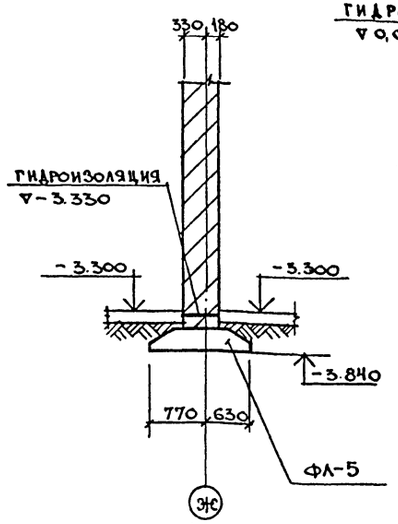

8-8

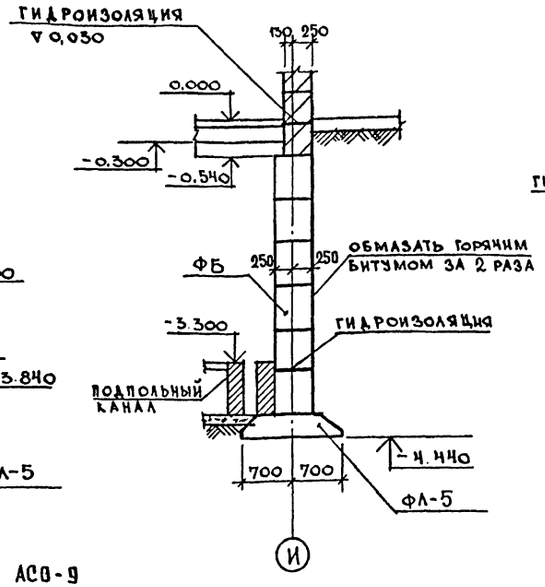

9-9

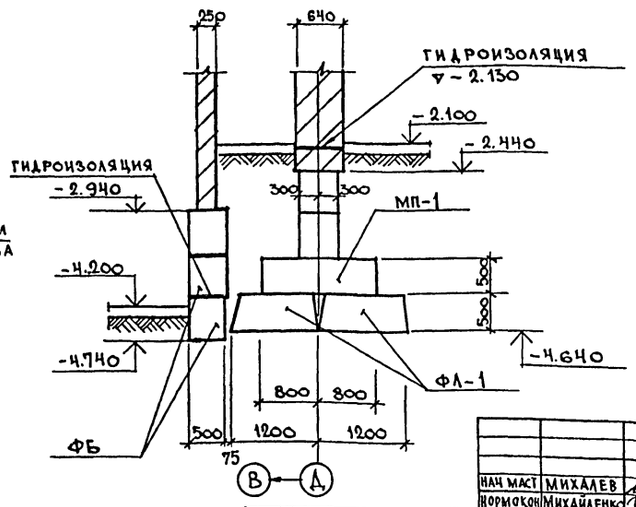

7-7

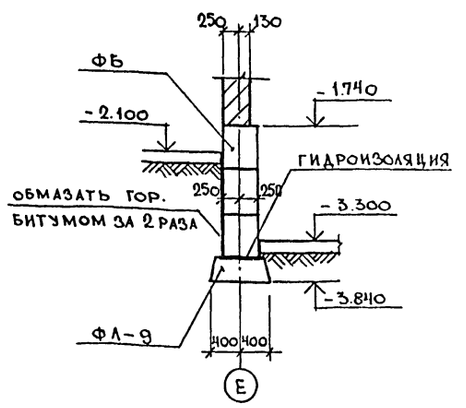

Примечания:

1. План фундаментов см лист АС0-9
2. Основные примечания даны на листе АС0-8

Нач маст	Михадев	
Нормконт	Михайленко	
Гл инж.м	Леонтьев	
ГАП	Синявский	
ГИП	Михайленко	
Рук грар	Захарьев	
Рук грин	Антонова	
Ст. инж	Скворцова	

Привязан

Инв. №

264-12-249.85 АС0

Клуб /стены кирпичные/ на 425 посетителей /зал на 300 мест/

Стадия	Лист	Листоч
Р	12	26

Фундаменты Сечения 1-1 ÷ 9-9

ЦНИИЭП им. Б.С. Мезенцева

Инв. № подл. | Подпись и дата | Взам. инв. №

21421-01 Формат А2

Типовой проект 264-12-249.85 Альбом I

10-10

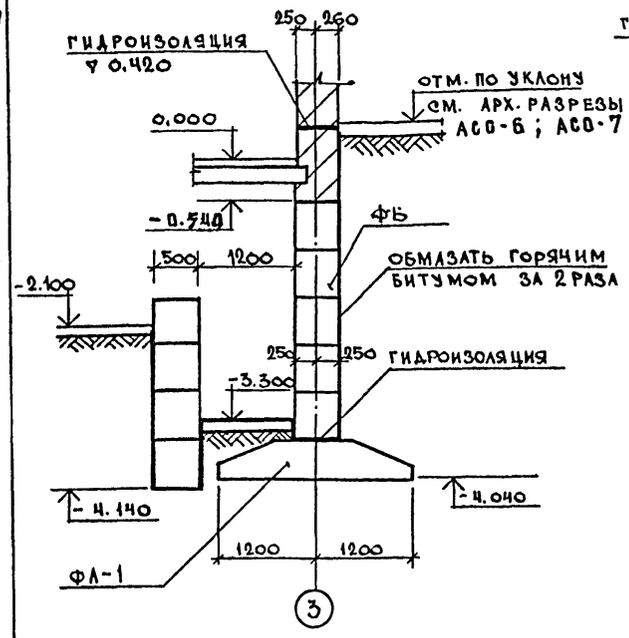

11-11

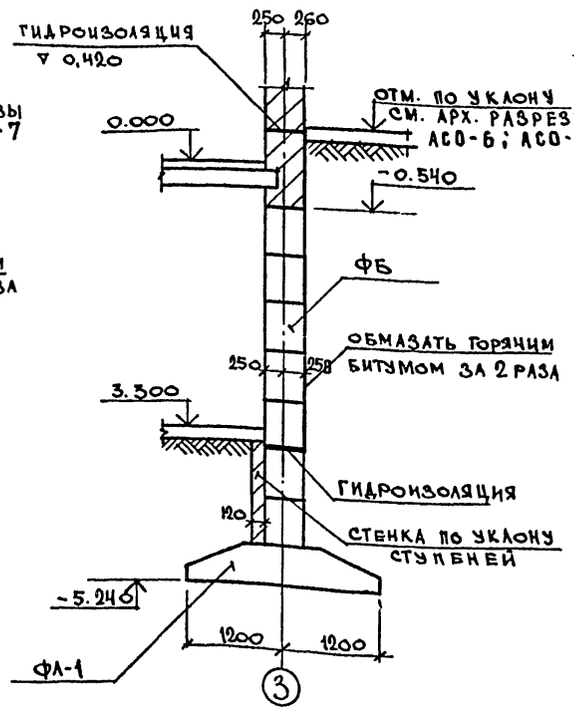

12-12

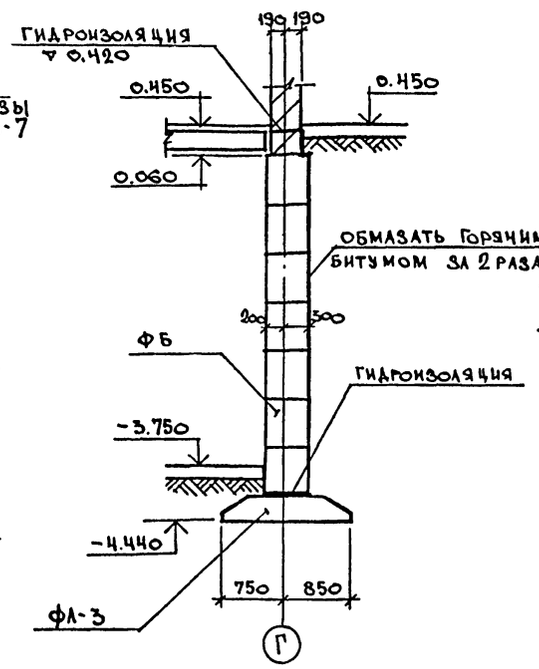

13-13

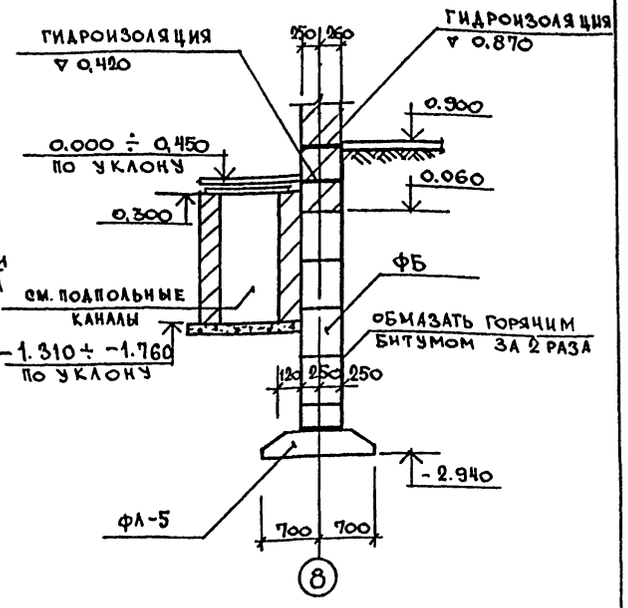

14-14

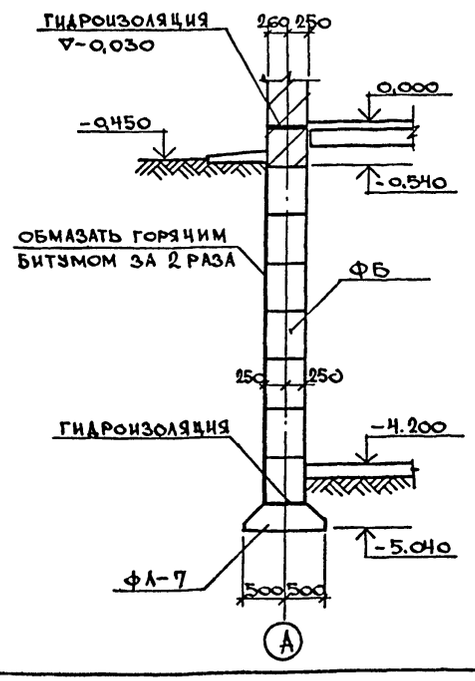

15-15

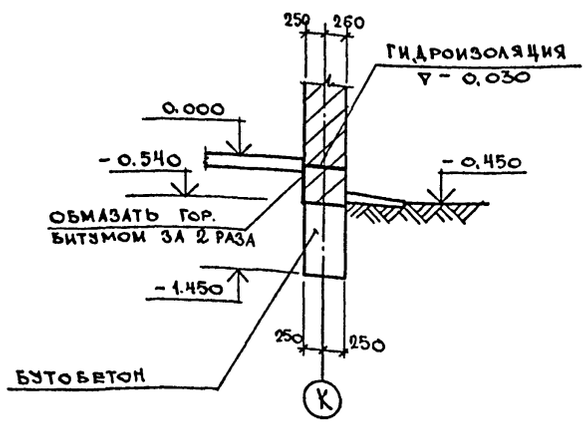

16-16

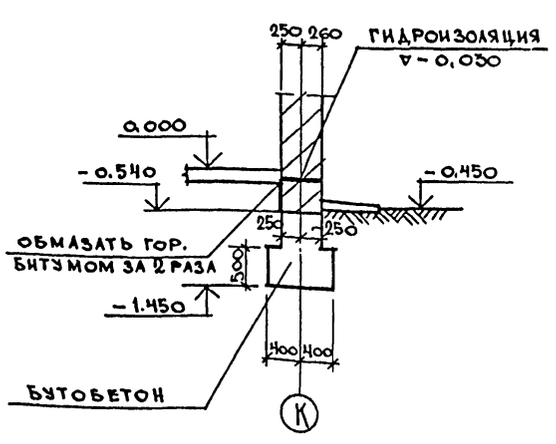

ПРИМЕЧАНИЯ:

1. План фундаментов см. лист АСО-9.
2. Основные примечания даны на листе АСО-8

Взам. инв. №

Подпись и дата

Инв. № подл.

Привязан

Инв. №

Нач. маст	Михалев	
Кормокон	Михайленко	
Гл. инж. м	Леонтьев	
ГАП	Синявский	
ГИП	Михайленко	
Рук. гр. арх.	Захарьев	
Рук. гр. инж.	Антонова	
Ст. инж.	Скворцова	

264-12-249.85 АСО

Клуб /стены кирпичные/ на 425 посетителей /зал на 300 мест/

Стадия	Лист	Листов
Р	13	26

Фундаменты Сечения 10-10÷16-16

ЦНИИЭП им. Б.С. Мезенцева

Формат А2 21424-01

Типовой проект 264-12-249 Альбом I

17-17

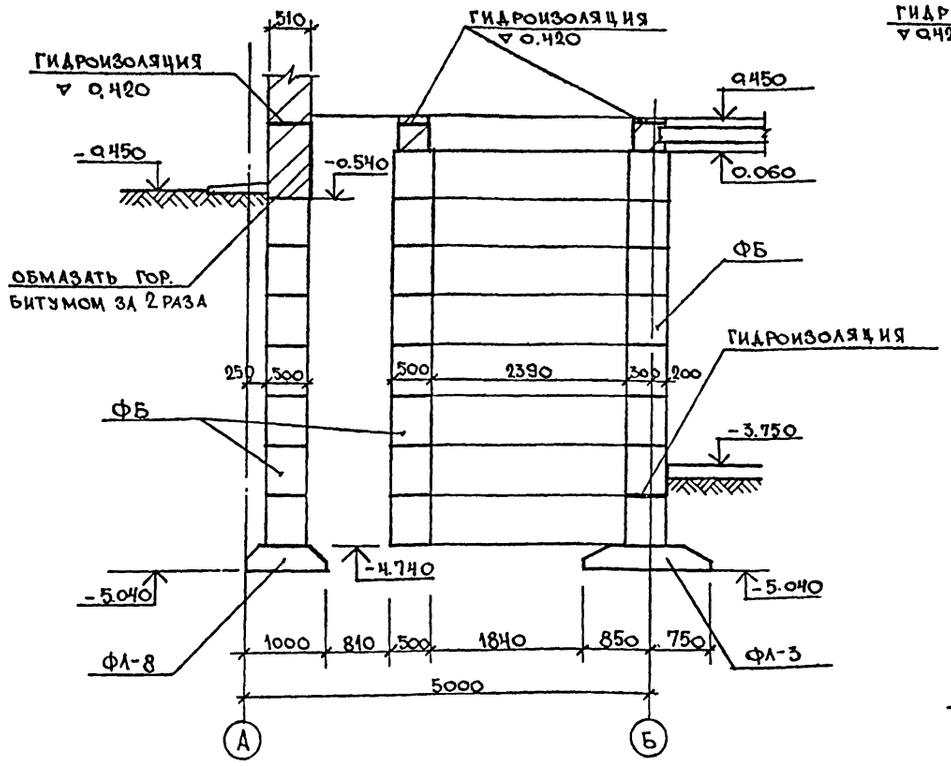

18-18

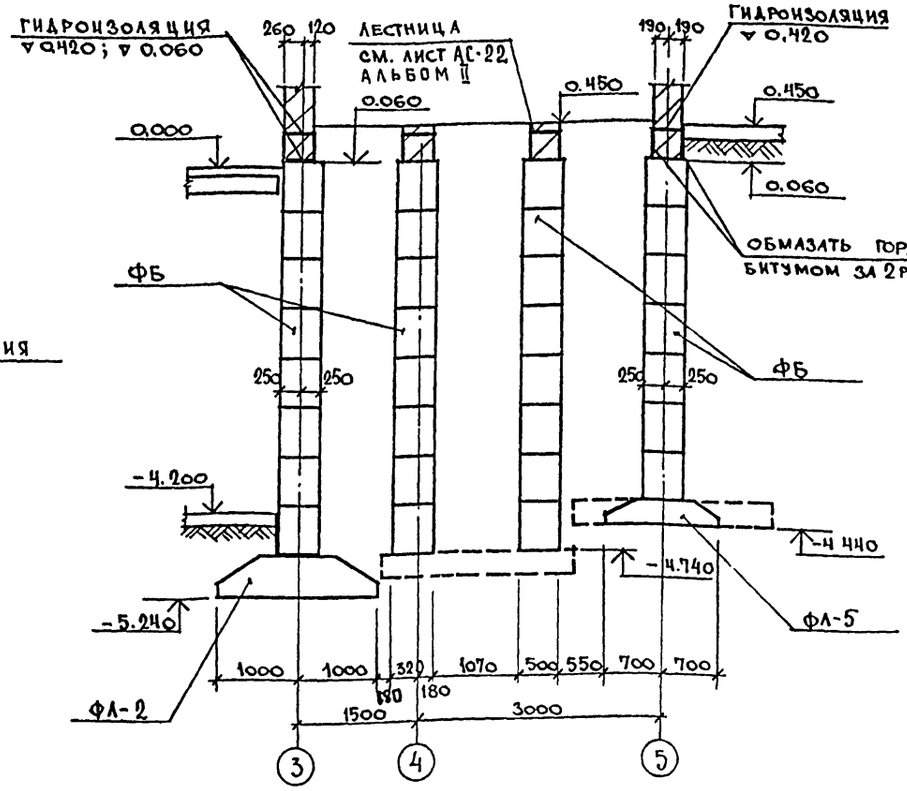

19-19

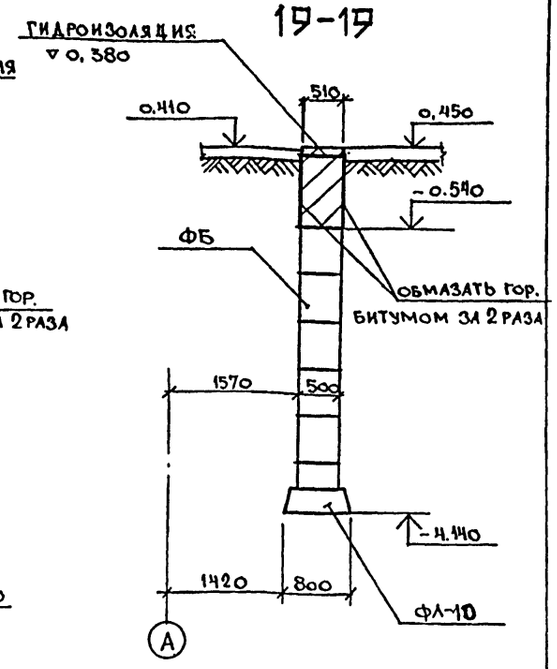

20-20 (21-21)

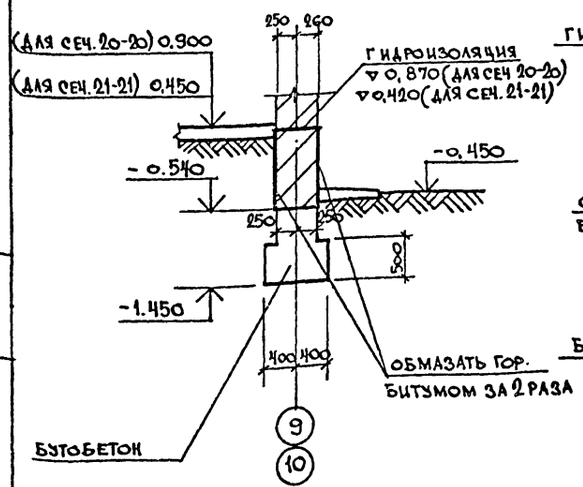

22-22

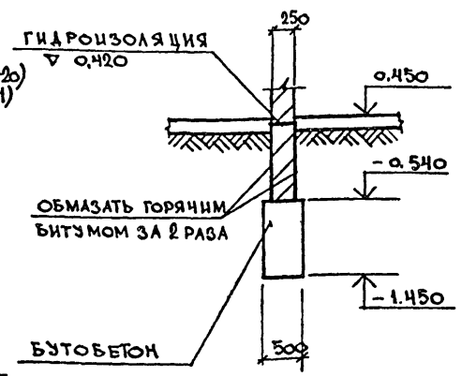

23-23

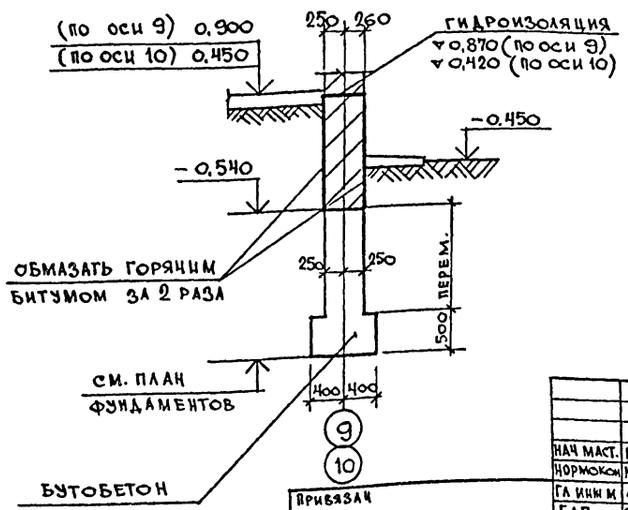

ПРИМЕЧАНИЯ:

1. План фундаментов см. лист АСО-9
2. Основные примечания даны на листе АСО-8

Нач. маст.	Михалев		
Нормокон.	Михайленко		
Гл. инж. м.	Леонтьев		
ГАП	Синявский		
ГИП	Михайленко		
Рук. гр. арх.	Захарьев		
Рук. гр. инж.	Антонова		
Ст. инж.	Кворцова		

Привязан

Инв. №

264-12-249.85 АСО

Клуб/стены кирпичные/ на 425 посетителей /зал на 500 мест/

Фундаменты
Сечения 17-17 ÷ 23-23

Стадия	Лист	Листов
Р	14	26

ЦНИИЭП им. Б.С. Мезенцева

Инв. № подл. | Подпись и дата | Взам. инв. №

21421-01 Форма: А2

Типовой проект 264-12-249.85 Альбом I

ШМ - 1

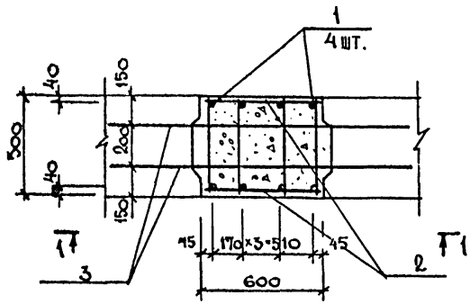

ШМ - 2

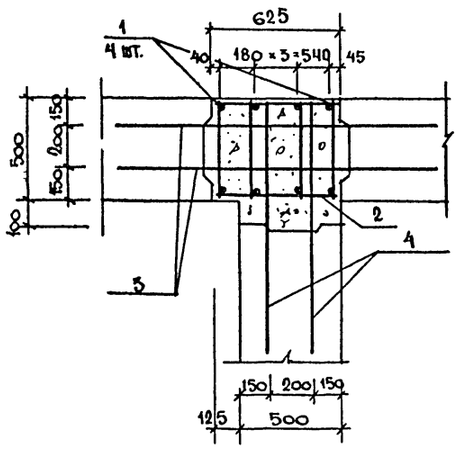

1 - 1

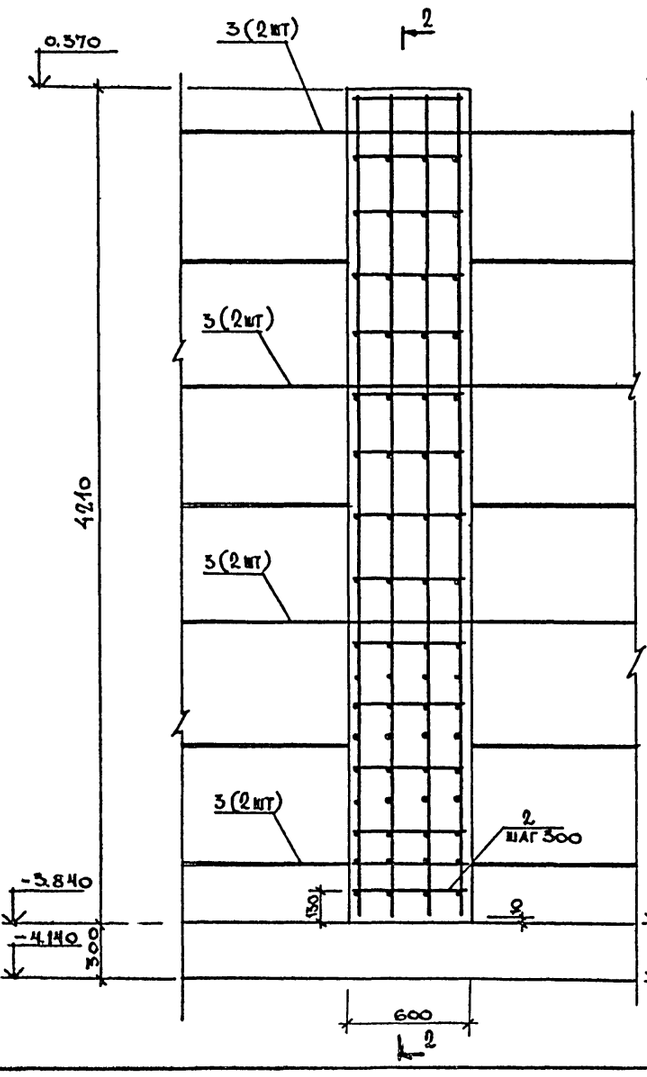

2 - 2

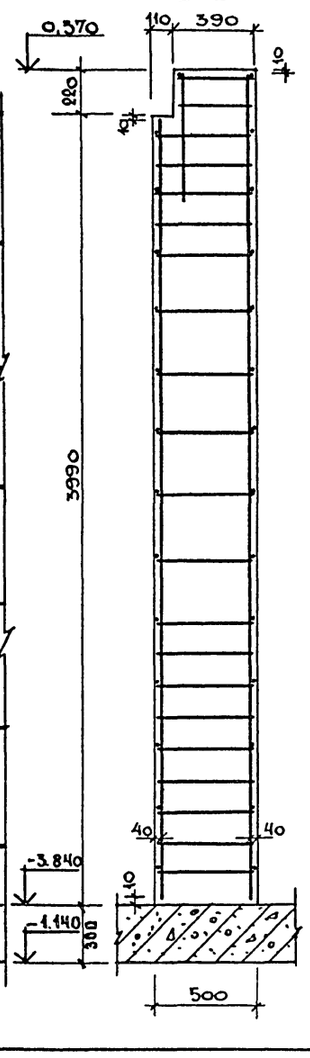

КАРКАС Кр-1

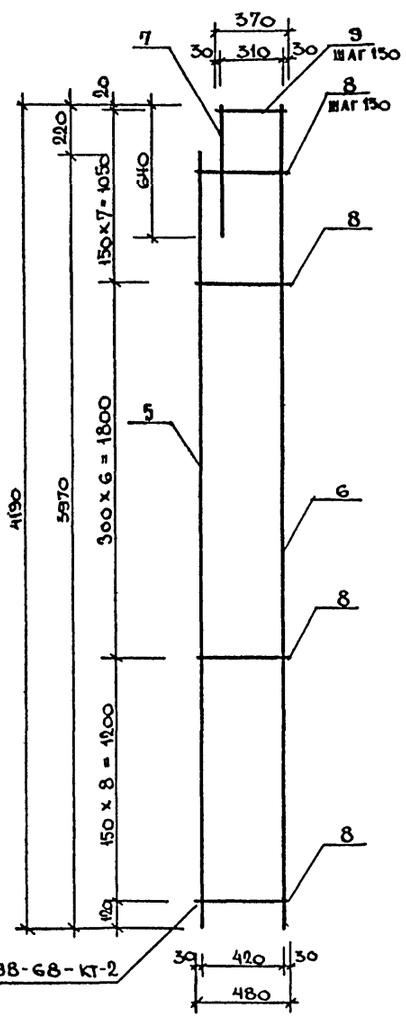

Спецификация монолитных участков стен

Формат	Зона	Поз.	Обозначение	Наименование	Кол.	Примечание
				Шпонка. ШМ-1 (шт. 3)		
				Сборочные единицы		Общ. масса, кг
				Каркас плоский		
		1		Кр-1	12	234.0
				Детали		
		2		⌀ 8 AI Гост 5781-82		
				ℓ=580	84	19.24
		3		⌀8 AI Гост 5781-82		
				ℓ= 1800	24	17.06
				Материалы на ШМ-1		
				Бетон М200 м³	38	
				Шпонка ШМ-2 (шт. 2)		
				Сборочные единицы		
				Каркас плоский		
		1		Кр-1	8	156.0
				Детали		
		2		⌀8 AI Гост 5781-82		
				ℓ=580	56	12.88
		3		⌀8 AI Гост 5781-82		
				ℓ=1800	16	11.38
		4		⌀8 AI Гост 5781-82		
				ℓ = 1200	16	7.58
				Материалы на ШМ-2		
				Бетон М200 м³	3.16	

Спецификация каркаса

Формат	Зона	Поз.	Обозначение	Наименование	Кол	Примечание
				Каркас Кр-1		
				Детали		Общ. масса, кг
		5	Гост 5781-82	⌀ 20 AIII ℓ=3970	1	9.79
		6	Гост 5781-82	⌀ 14 AIII ℓ=4190	1	5.06
		7	Гост 5781-82	⌀ 14 AIII ℓ=640	1	0.190
		8	Гост 5781-82	⌀ 8 AI ℓ = 480	22	4.17
		9	Гост 5781-82	⌀ 8 AI ℓ = 370	2	0.29
				Итого:		19.5

Ведомость расхода стали на элемент, кг

Марка элемента	Изделия арматурные					
	Арматура класса					Всего
	A III			A I		
	Гост 5781-82			Гост 5781-82		
	⌀20	⌀14	Итого	⌀8	Итого	
ШМ-1	39.2	21.0	60.2	29.94		90.14
ШМ-2	39.2	21.0	60.2	33.76		93.96

Привязан

Инв. № подл.

Подпись и дата

Взам. инв. №

Нач. маст.	Михалев	
Нормокон.	Михайленко	
Гл. инж. м.	Леонтьев	
ГАП	Синявский	
ГИП	Михайленко	
Рук. гр. арх.	Захарьев	
Рук. гр. инж.	Антонова	
Ст. инж.	Гроздова	

264-12-249.85 АС0

Клуб /стены кирпичные/ на 425 посетителей /зал на 300 мест/

Монолитные шпонки ШМ-1; ШМ-2

Стадия	Лист	Листов
Р	15	26

ЦНИИЭП им. Б.С. Мезенцева

Инв. № подл. | Подпись и дата | Взам. инв. №

91491-111 Формат А2

ТИПОВОЙ ПРОЕКТ 264-12-249.85 АЛЬБОМ I

ШМ-5

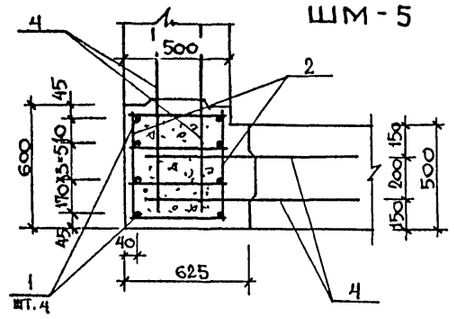

ШМ-3

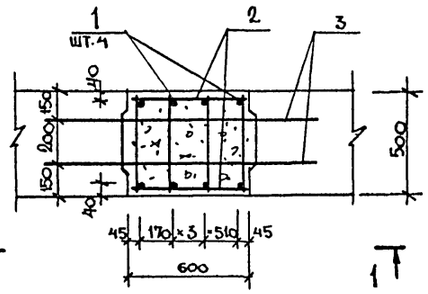

1-1

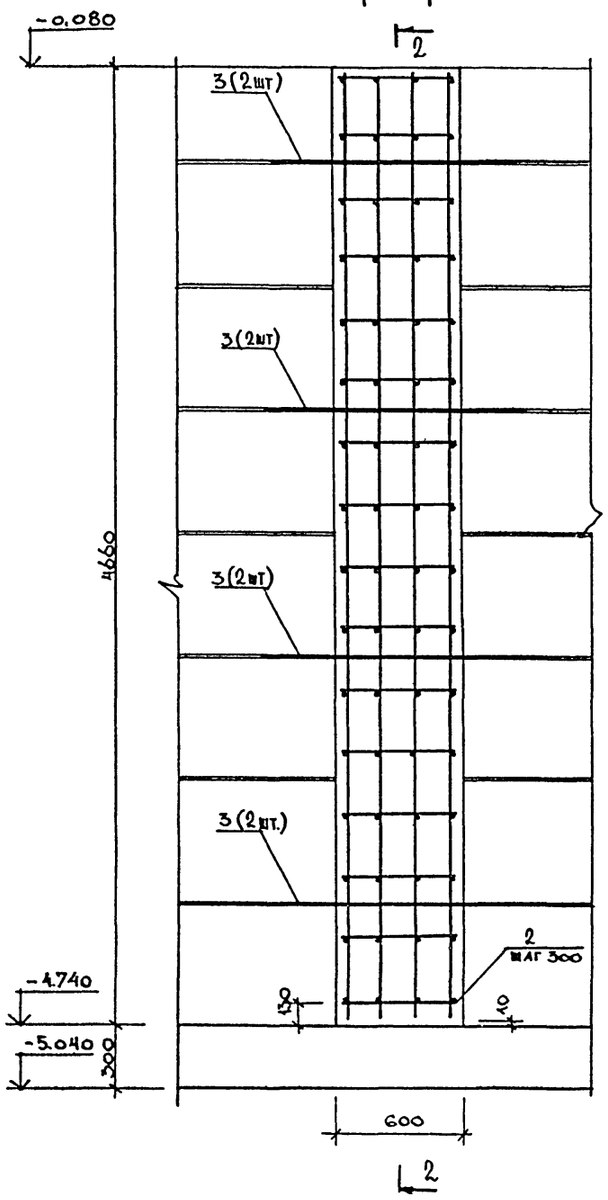

2-2

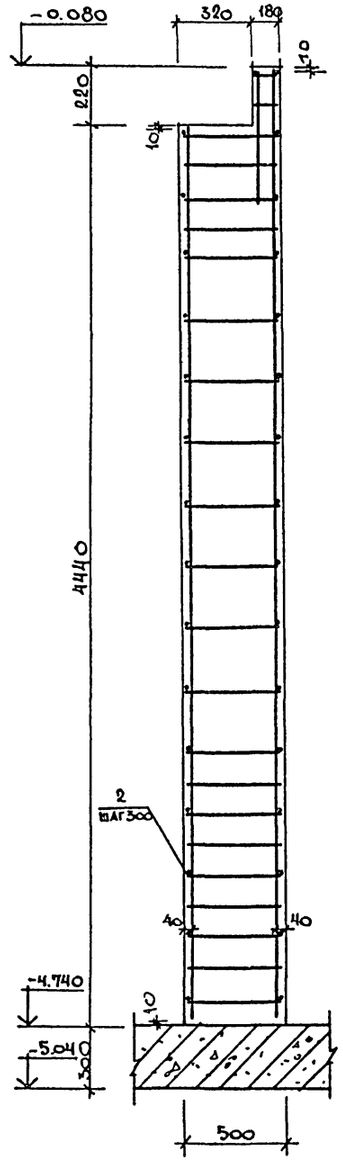

КАРКАС Кр2

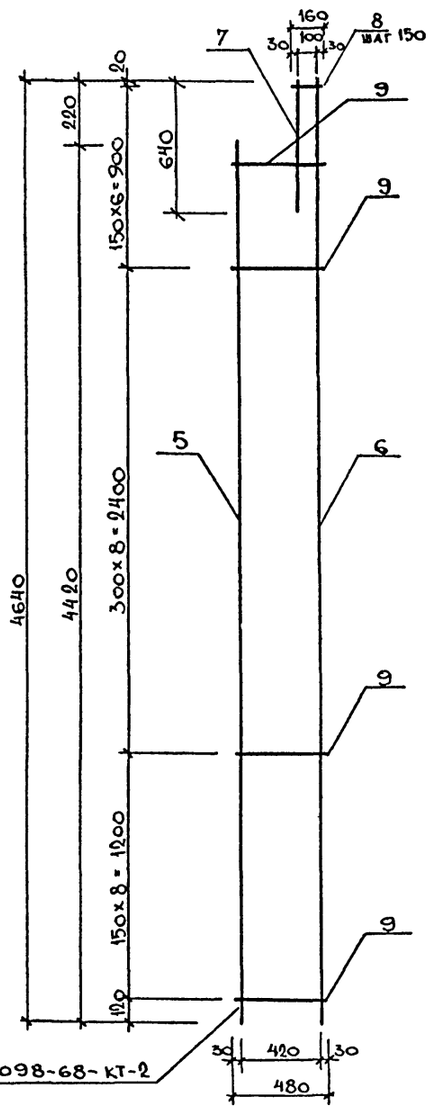

Спецификация монолитных участков

Формат	Зона	поз.	Обозначение	Наименование	Кол	Примечание
				Шпонка ШМ-3 (шт.2)		Общая масса, кг.
				Сборочные единицы		
				Каркас плоский		
		1		Кр-2	8	174.16
				Детали		
		2		⌀8 AI ℓ=580 Гост 5781-82	64	14.66
		3		⌀8 AI ℓ=1800 Гост 5781-82	16	11.4
				Материалы на ШМ-3		
				Бетон М200 м³	2.8	
				Шпонка ШМ-5 (шт.2)		
				Сборочные единицы		
				Каркас плоский		
				Кр-2	8	174.16
				Детали		
		2		⌀8 AI ℓ=580 Гост 5781-82	64	14.66
		4		⌀8 AI ℓ=1200 Гост 5781-82	32	15.16
				Материалы на ШМ-5		
				Бетон М200 м³	3.5	

Спецификация каркаса

Формат	Зона	поз.	Обозначение	Наименование	Кол	Примечание
				Каркас Кр-2 (шт.1)		
				Детали		Общая масса, кг
		5	Гост 5781-82	⌀ 20 AIII ℓ = 4420	1	10.90
		6	Гост 5781-82	⌀ 14 AIII ℓ = 4640	1	5.61
		7	Гост 5781-82	⌀ 14 AIII ℓ = 640	1	0.77
		8	Гост 5781-82	⌀ 8 AI ℓ = 160	2	0.13
		9	Гост 5781-82	⌀ 8 AI ℓ = 480	23	4.36
				Итого:		21.77

Ведомость расхода стали на элемент, кг

	Изделия арматурные					
	Арматура класса					Всего
	AIII			AI		
	Гост 5781-82			Гост 5781-82		
	⌀20	⌀14	Итого	⌀8	Итого	
ШМ-3	43.6	25.52	69.12	30.98		100.1
ШМ-5	43.6	25.52	69.12	32.87		101.99

Привязан

Инв №

Нач маст	Михалев		
Н.контр	Михайленко		
ГА инж М	Леонтьев		
ГАП	Синявский		
ГИП	Михайленко		
Рук гр арх	Захарьев		
Рук гр инж	Антонова		
Ст инж	Грозова		

264-12-249.85 АСО

Клуб/стены кирпичные/ на 425 посетителей /ЗАА на 300 мест/

Стадия	Лист	Листов
Р	16	26

Монолитные шпонки ШМ-3, ШМ-5

ЦНИИЭП им. Б.С. Мезенцева

Инв. № подл. | Подпись и дата | Взам. инв. №

21421-01 Формат А2

Типовой проект 264-12-249.85 Альбом I

ШМ-4

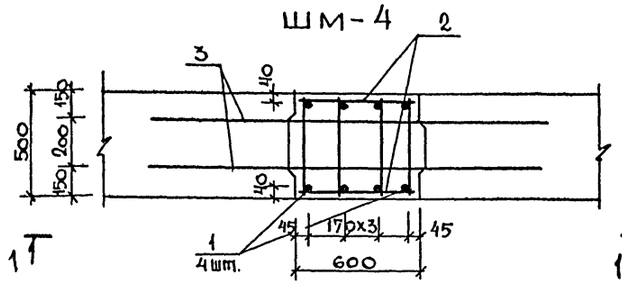

1 – 1

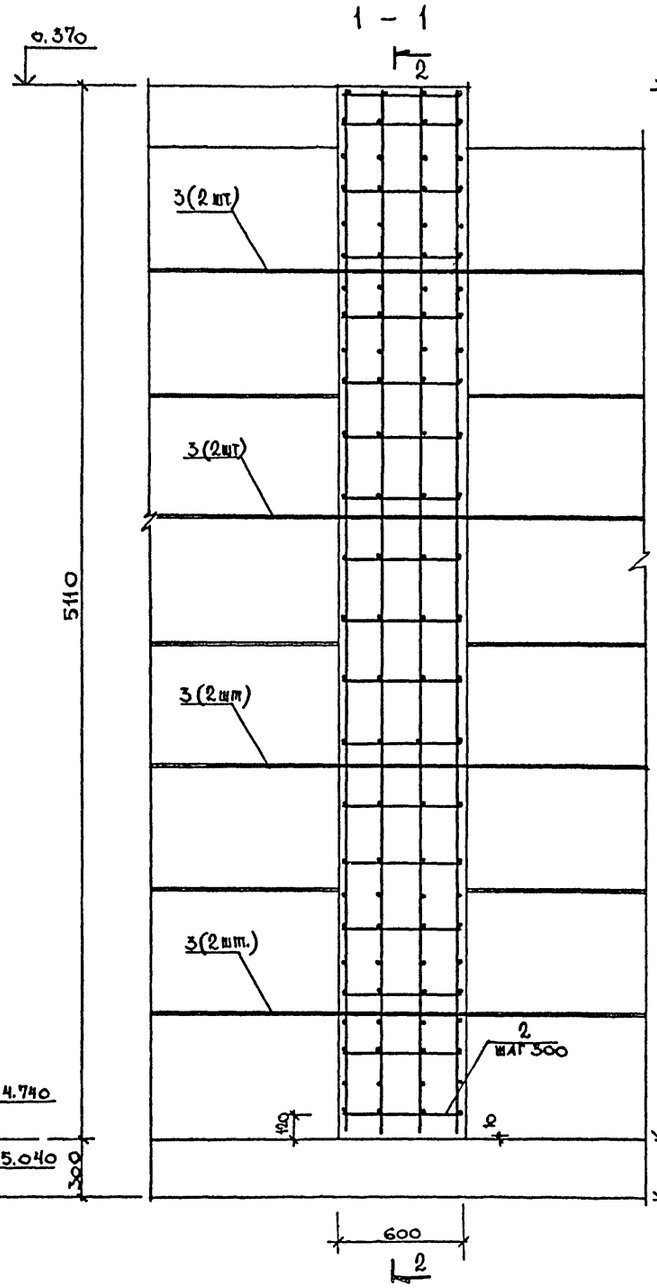

2 – 2

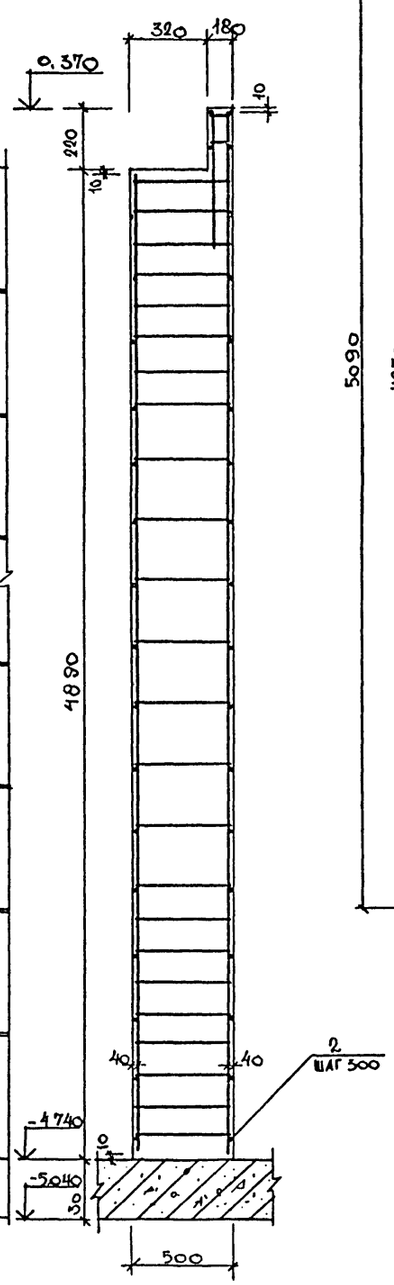

КАРКАС Кр 3

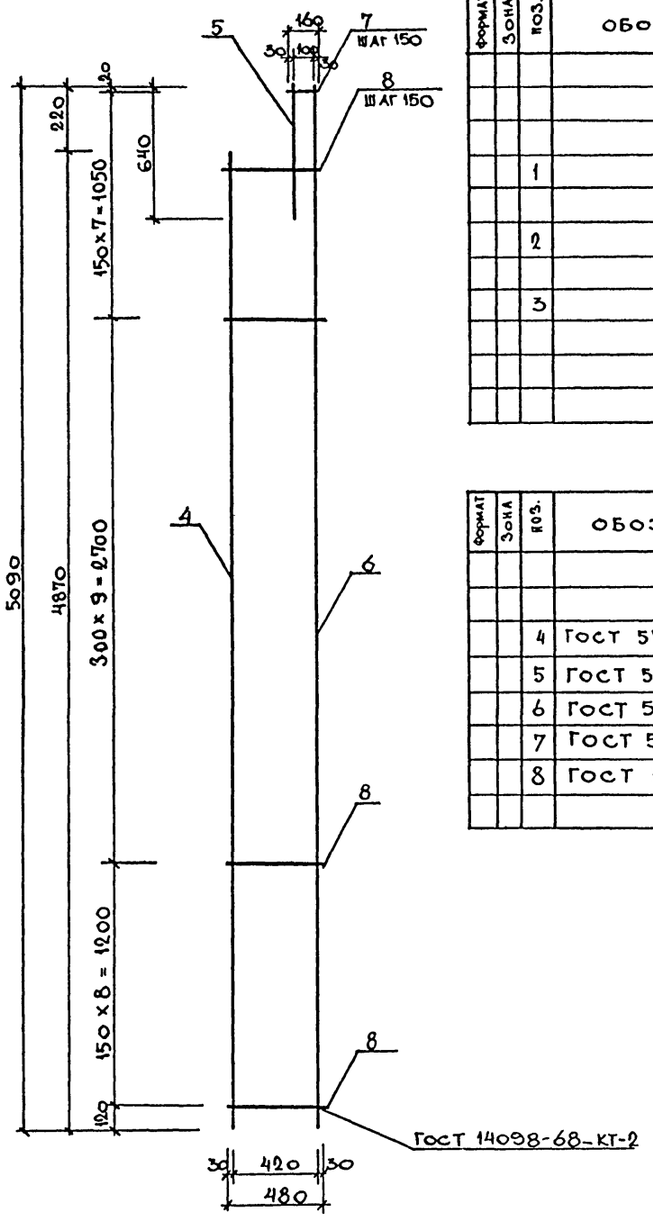

Спецификация монолитных участков

Формат	Зона	Поз.	Обозначение	Наименование	Кол.	Примечание
				Шпонка ШМ-4 (1 шт)		Общ. масса, кг
				Сборочные единицы		
				Каркас плоский		
		1		Кр-3	4	95.2
				Детали		
		2		⌀8 AI Гост 5781-82		
				ℓ=580	36	8.25
		3		⌀8 AI Гост 5781-82		
				ℓ=1800	8	5.69
				Материалы на ШМ-4		
				Бетон М200 м³	1.5	

Спецификация каркаса

Формат	Зона	Поз.	Обозначение	Наименование	Кол.	Примечание
				Каркас - Кр-3		Общ. масса, кг
				Детали		
		4	Гост 5781-82	⌀20 AIII ℓ=4870	1	12.01
		5	Гост 5781-82	⌀14 AII ℓ=640	1	0.77
		6	Гост 5781-82	⌀14 AIII ℓ=5090	1	6.15
		7	Гост 5781-82	⌀8 AI ℓ=160	2	0.13
		8	Гост 5781-82	⌀8 AI ℓ=480	25	4.74
				Итого:		23.80

Ведомость расхода стали на элемент, кг

Марка элемента	Изделия арматурные					
	Арматура класса					Всего
	AIII			AI		
	Гост 5781-82			Гост 5781-82		
	⌀20	⌀14	Итого	⌀8	Итого	
ШМ-4	48.04	27.68	75.72	33.42		109.141

Привязан

Инв. № подл. | Подпись и дата | Взам. инв. №

Инв. №

Нач. маст.	Михалев		
Н. контр.	Михайленко		
Гл. инж. м.	Леонтьев		
ГАП	Синявский		
ГИП	Михайленко		
Рук. гр. арх.	Захарьев		
Рук. гр. инж.	Антонова		
Ст. инж.	Гроздова		

264-12-249.85 АСО

Клуб/стены кирпичные/ на 425 посетителей /зал на 300 мест/

Стадия	Лист	Листов
Р	17	26

Монолитная шпонка ШМ-4

ЦНИИЭП им. Б.С. Мезенцева

Формат А2

Типовой проект 264-12-249.85 Альбом I

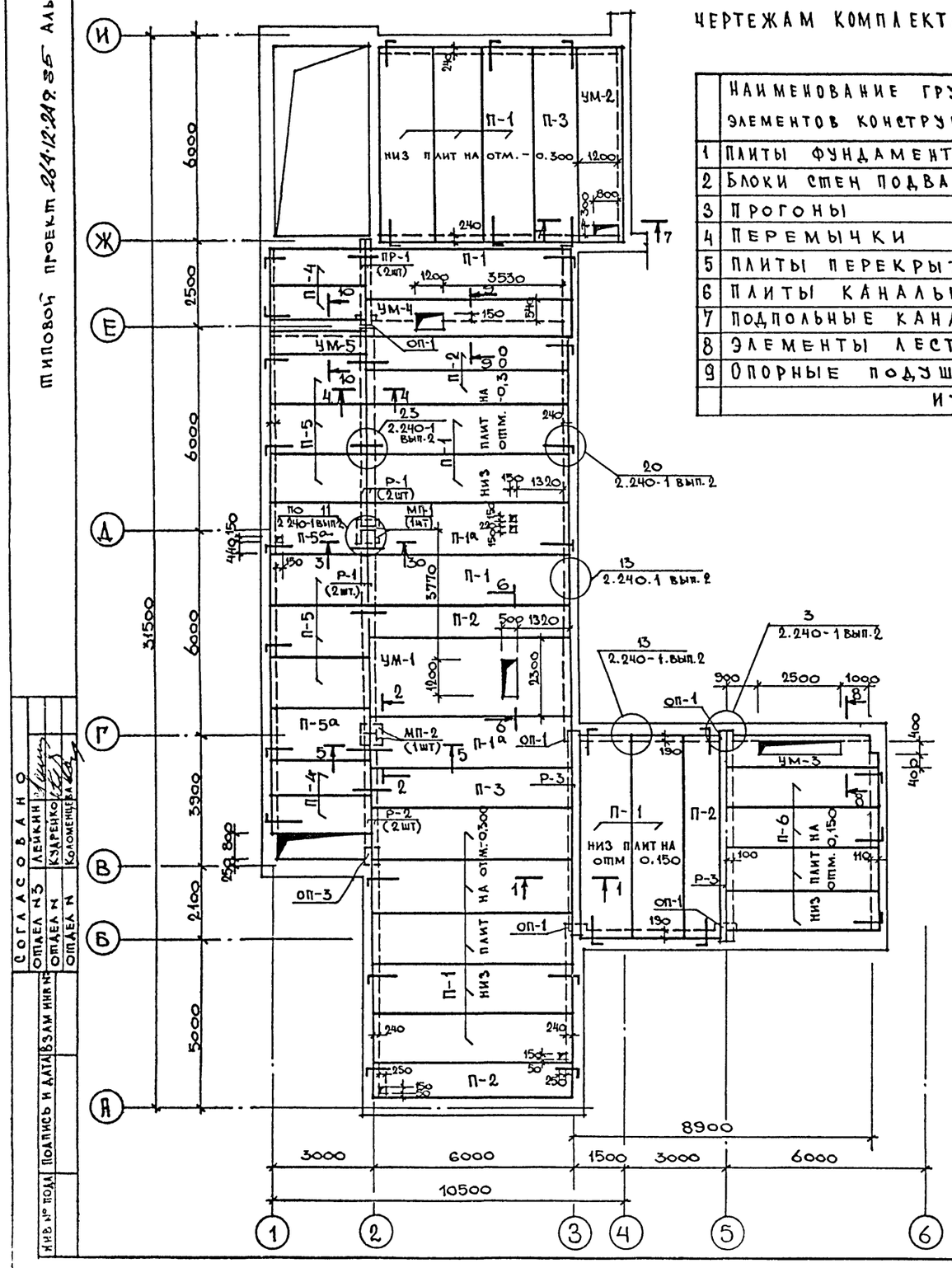

ВЕДОМОСТЬ ОБЪЕМОВ СБОРНЫХ БЕТОННЫХ И ЖЕЛЕЗОБЕТОННЫХ КОНСТРУКЦИЙ ПО РАБОЧИМ ЧЕРТЕЖАМ КОМПЛЕКТА МАРКИ АСО- , АС-

	Наименование группы элементов конструкций	Код	Кол. м³	Примечание
1	Плиты фундаментов	581320	66,5	
2	Блоки стен подвала	583500	311,6	
3	Прогоны	582500	15,9	
4	Перемычки	582820	18,9	
5	Плиты перекрытий	584200	186,0	
6	Плиты канальные	584220	3,3	
7	Подпольные каналы	585800	5,7	
8	Элементы лестниц	589120	14,1	
9	Опорные подушки	589421	0,6	
	Итого:		622,6	

Марка, поз	Обозначение	Наименование	Кол.	Масса ед., кг.	Примечание
	Панели перекрытий				
П-1	1.141-1 вып.63	ПК60.15-8АтVТ	14	2800	
П-2	То же	ПК60.10-8АтVТ	5	1725	
П-3	То же	ПК60.12-8АтVТ	2	2100	
П-4	1.141-1 вып.60	ПК30.10-8Т	4	882	
П-5	То же	ПК30.15-8Т	6	1425	
П-6	1.141-1 вып.15	ПК8-45.12	4	1590	
П-1а	1.141-1 вып.63	ПК60.15-8АтVТ	2	2850	
П-5а	1.141-1 вып.60	ПК30.15-8Та	2	1470	
	Перемычки				
ПР-1	1.138-10 вып.1	1ПР38-24.25.22У	2	325	
	Прогоны				
Р-1	1.225-2 вып.11	ПРГ60.2.5-4АтVТ	4	1500	
Р-2	То же	ПРГ36.1.4-4т	2	430	
Р-3	1.225.1-3	ПР60.4.4-5	2	2050	
	Опорные плиты				
оп-1	1 225-2 вып.11	оп 5.2-Т	5	45	
оп-3	То же	оп 4.4-Т	1	50	
мп-1	АСО-19; АСО-20	МП-1	1	—	
мп-2	АСО-19; АСО-20	МП-2	1	—	
	Монтажные элементы				
	2.240-1 вып.2	мм-6	2	2.76	
1	То же	мм-9	30	0.54	
2	То же	мм-11	14	0,35	
	То же	мм-2	5	2.73	
	То же	мм-8	2	295	

ВЕДОМОСТЬ ДЕТАЛЕЙ

Поз.	Эскиз
1	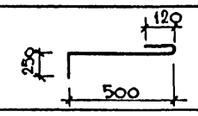
2	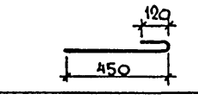

ПРИМЕЧАНИЯ:

1. Сечения см. листы АСО-19.

Согласовано: Отдел №3 Лейкин; Отдел № Кудренко; Отдел № Коломенцева

Инв. № подл. | Подпись и дата | Взам. инв. №

Нач. маст.	Михалев		
Нормок	Михайленко		
Гл. инж. пр.	Леонтьев		
ГАП	Синявский		
ГИП	Михайленко		
Рук. гр. арх.	Захарьев		
Рук. гр. инж.	Кочерова		

Привязан

Инв. №

264-12-249.85 АСО

Клуб / стены кирпичные / на 425 посетителей / зал на 300 мест /

План перекрытия над подвалом.

Стадия	Лист	Листов
Р	18	26

ЦНИИЭП им. Б.С. Мезенцева

Ф А-2

21421-01

Типовой проект 264-12-249.85 Альбом I

1-1

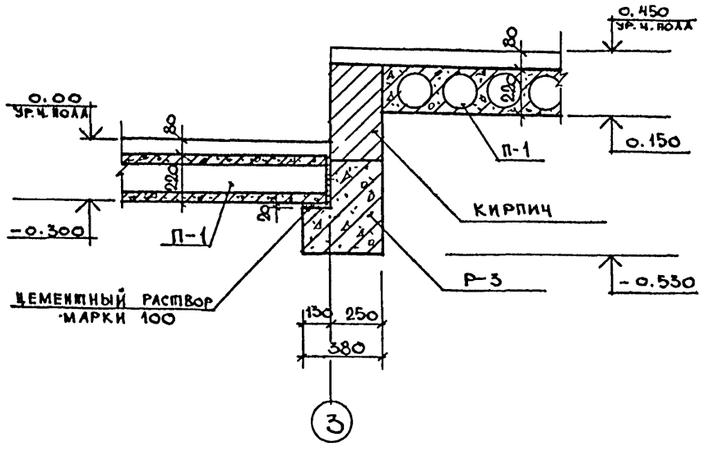

2-Г

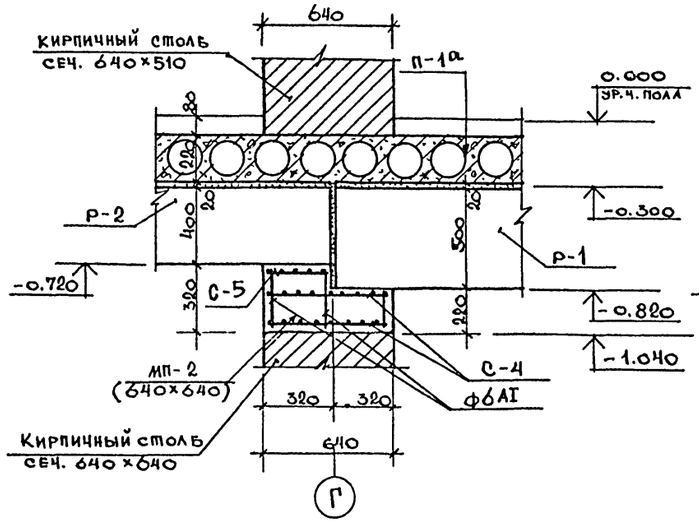

3-3

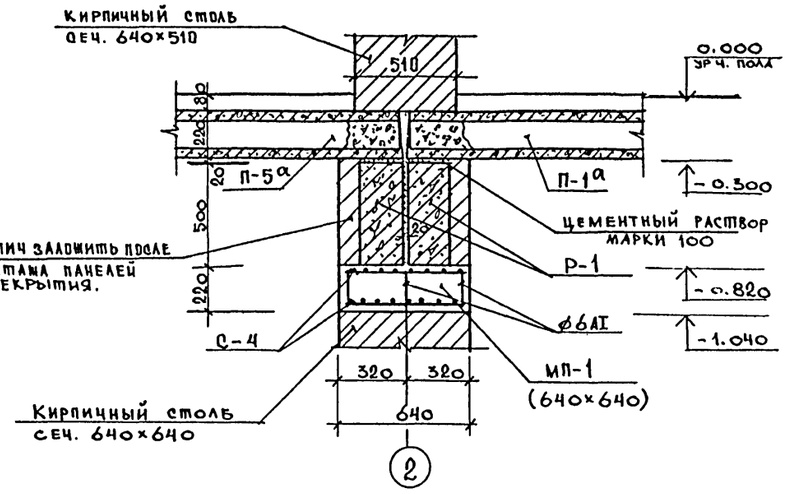

4-4

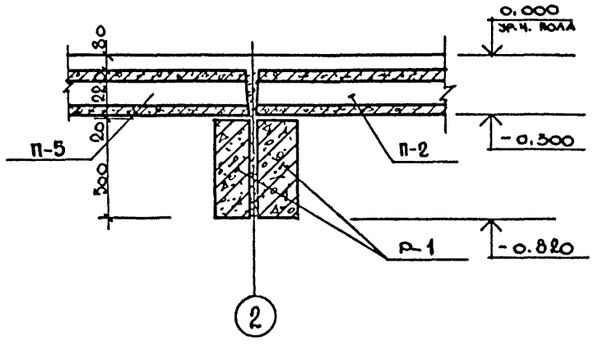

5-5

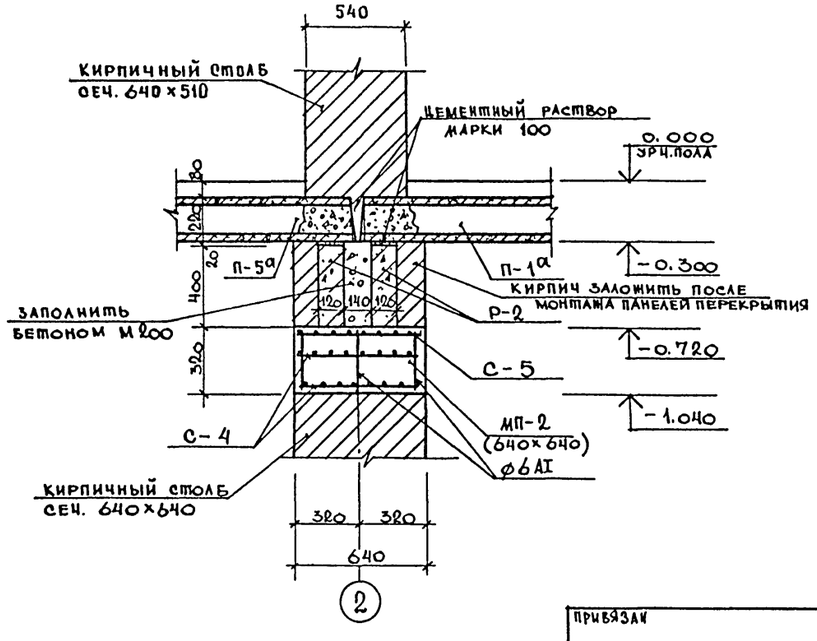

Нач маст	Михалев		
Нормокон	Михайленко		
Гл инж. м	Леонтьев		
ГАП	Синявский		
ГИП	Михайленко		
Рук граж	Захарьев		
Рук гр инж	Кочерова		
Ст инж	Лебедева		

Привязан

Инв №

264-12-249.85 АС0

Клуб/стены кирпичные/ на 425 посетителей /зал на 300 мест/.

Стадия	Лист	Листов
Р	19	26

Сечения 1-1÷5-5.

ЦНИИЭП им. Б.С. Мезенцева

Инв. № подл. | Подпись и дата | Взам. инв. №

91421-01 ФА2

Типовой проект 264-12-249.85 Альбом I

6-6

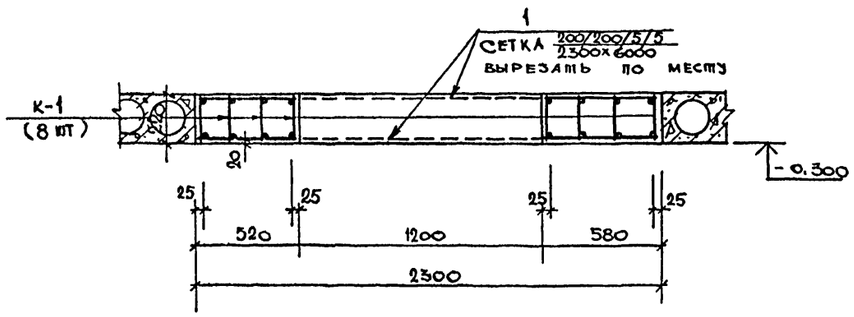

9-9

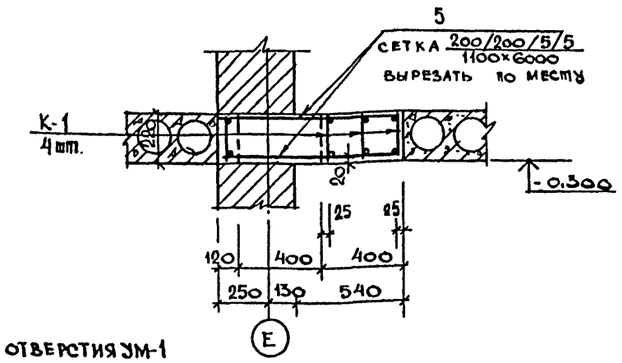

ДЕТАЛЬ ОБРАМЛЕНИЯ ОТВЕРСТИЯ УМ-1

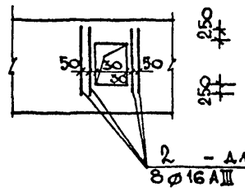

7-7

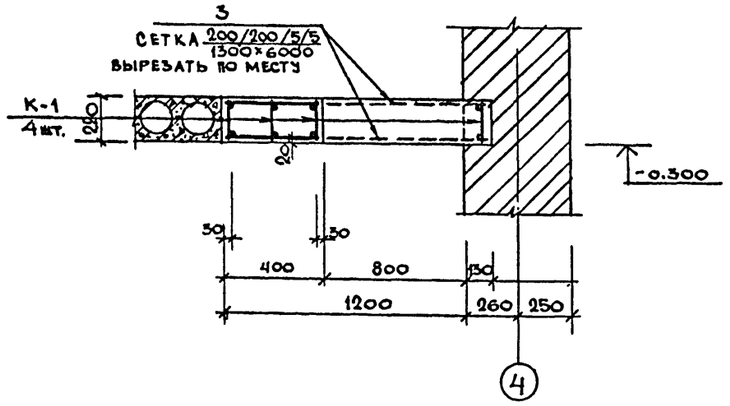

10-10

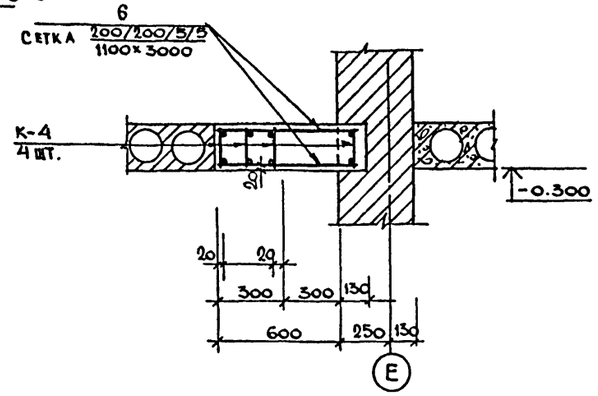

8-8

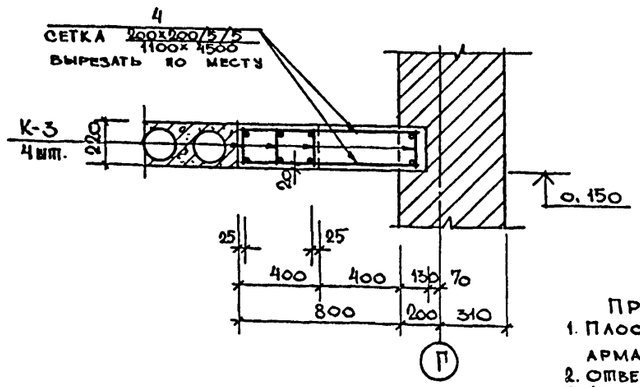

ВЫБОРКА СТАЛИ НА 1 ЭЛЕМЕНТ, КГ.

МАРКА ЭЛЕМЕНТА	Арматурные изделия											Сетки арматурные ГОСТ 8478-74	Всего кг
	Арматурная сталь, ГОСТ 5781-82												
	A-I				A III								
	ø мм			итого	ø, мм						итого	ø, мм	
	6	8	10		6	10	12	16	20			5	
УМ-1	17.2		29.5	46.7				21.5	118.0	139.5		48.30	234.5
УМ-2	8.6		14.8	23.4					59.0	59.0		27.30	109.7
УМ-3	6.4	7.1		13.5			15.9			15.9		9.90	39.3
УМ-4	8.6		14.8	23.4					59.0	59.0		23.10	105.5
УМ-5	4.3	4.7		9.1		7.4				7.4		11.6	28.1
МП-1					3.9					3.9			3.9
МП-2					4.7					4.7			4.7

ПРИМЕЧАНИЯ:

1. Плоские каркасы К-1, К-3 и К-4 устанавливать арматурой ø 20 AIII, ø 12 AIII и ø 10 AIII вниз.
2. Отверстия в сетках 200/200/5/5 вырезать по месту.
3. Арматурные изделия см. лист АС0-21

СПЕЦИФИКАЦИЯ МОНОЛИТНЫХ ЖЕЛЕЗОБЕТОННЫХ УЧАСТКОВ

Формат	Зона	Поз.	Обозначение	Наименование	Кол	Примечание
1	2	3	4	5	6	7
				УМ-1 шт. 1		
				Сборочные единицы		общая масса, кг
				Каркас плоский К-1	8	164.72
				Сетки арматурные		
		1		200/200/5/5 ГОСТ 8478-81 2500×6000	2	48.30
		2		ø 16 AIII, ℓ=1700, ГОСТ 5781-82	8	21.45
				итого:		234.47
				Материал на УМ-1		
				Бетон М 200, м³	2.98	
				УМ-2, шт. 1		
				Сборочные единицы		
				Каркас плоский К-1	4	82.36
				Сетки арматурные		
		3		200/200/5/5 ГОСТ 8478-81 1300×6000	2	27.28
				итого:		109.64
				Материал на УМ-2		
				Бетон М 200, м³	1.69	
				УМ-3, шт. 1		
				Сборочные единицы		
				Каркас плоский К-3	4	29.52
				Сетки арматурные		
		4		200/200/5/5 ГОСТ 8478-81 1100×4500	2	9.90
				итого:		39.42
				Материал на УМ-3		
				Бетон М 200, м³	0.68	
				УМ-4, шт. 1		
				Сборочные единицы		
				Каркас плоский К-1	4	82.36
				Сетки арматурные		
		5		200/200/5/5 ГОСТ 8478-81 1100×6000	2	23.10
				итого:		105.46
				Материал на УМ-4		
				Бетон М 200, м³	0.80	
				УМ-5, шт. 1		
				Сборочные единицы		
				Каркас плоский К-4	4	16.36
				Сетки арматурные		
		6		200/200/5/5 ГОСТ 8478-81 1100×3000	2	11.56
				итого:		27.92
				Материал на УМ-5		
				Бетон М 200 м³	0.47	
				МП-1 1 шт.		
				Сборочные единицы		
				Сетки арматурные С-4	2	3.86
				Материал на МП-1		
				Бетон М 200 м³	0.09	
				МП-2 1 шт.		
				Сборочные единицы		
				Сетки арматурные С-5	1	0.88
				С-4	2	3.86
				итого:		4.74
				Материал на МП-2		
				Бетон М 200 м³	0.11	

Привязан

Инв. №

Нач маст	Михалев	
Н. контр	Михайленко	
Гл инж м	Леонтьев	
ГАП	Синявский	
ГИП	Михайленко	
Рук гр	Захарьев	
Ст инж	Лебедева	

264-12-249.85 АС0

Клуб/стены кирпичные/ на 425 посетителей /зал на 300 мест/

Сечения по монолитным участкам 6-6 ÷ 10-10

Стадия	Лист	Листов
Р	20	26

ЦНИИЭП им. Б.С. Мезенцева

Инв. № подл. | Подпись и дата | Взам. инв. №

ФАП

К-1

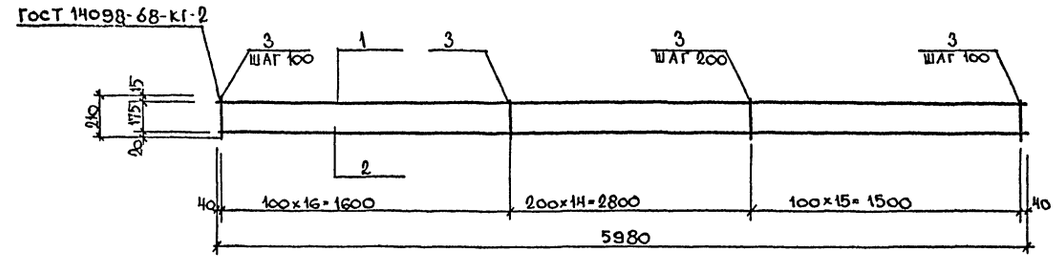

К-3

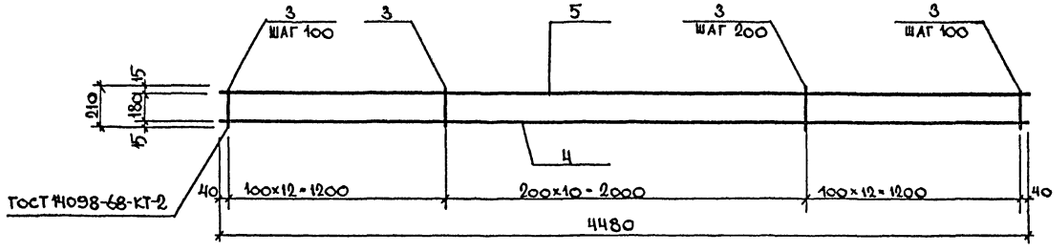

К-4

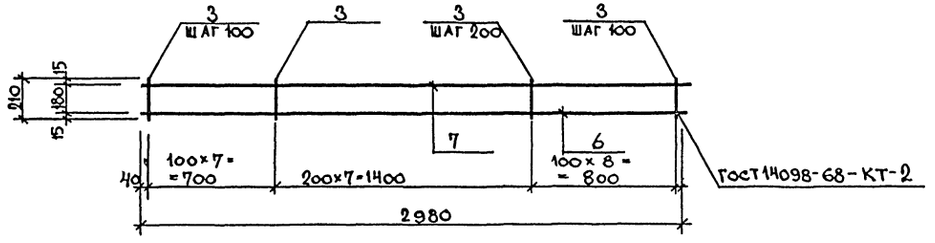

С-4

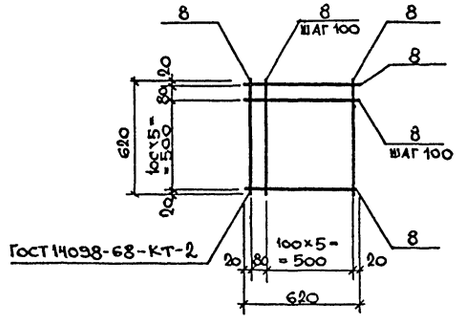

С-5

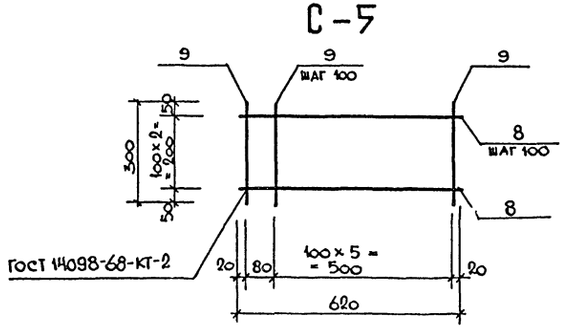

СПЕЦИФИКАЦИЯ СТАЛИ НА ЭЛЕМЕНТ

Формат	Зона	Поз.	Обозначение	Наименование	Кол	Примеч
						Общая масса, кг
		1	К-1	⌀10 AI ГОСТ 5781-82 ℓ=5980	1	3.69
		2		⌀20 AIII ГОСТ 5781-82 ℓ=5980	1	11.75
		3		⌀6 AI ГОСТ 5781-82 ℓ=210	46	2.15
				Итого:		20.59
		3	К-3	⌀6 AI ГОСТ 5781-82 ℓ=210	35	1.63
		4		⌀12 AIII ГОСТ 5781-82 ℓ=4480	1	3.98
		5		⌀8 AI ГОСТ 5781-82 ℓ=4480	1	1.77
				Итого:		7.38
		3	К-4	⌀6 AI ГОСТ 5781-82 ℓ=210	23	1.07
		6		⌀10 AIII ГОСТ 5781-82 ℓ=2980	1	1.84
		7		⌀8 AI ГОСТ 5781-82 ℓ=2980	1	1.18
				Итого		4.09
		8	С-4	⌀6 AIII ГОСТ 5781-82 ℓ=620	14	1.93
				Итого:		1.93
		8	С-5	⌀6 AIII ГОСТ 5781-82 ℓ=620	3	0.41
				⌀6 AIII ГОСТ 5781-82 ℓ=300	7	0.47
				Итого:		0.88

ПРИМЕЧАНИЯ:

1. Каркасы и сетки варить контактной точечной сваркой.

Нач. маст.	Михалев	264-12-249.85	АСО
Н. контр.	Михайленко		
Гл. инж. м.	Леонтьев		
ГАП	Синявский		
ГИП	Михайленко		
Рук. гр. арх.	Захарьев		
Рук. гр. инж.	Антонова		
Ст. инж.	Скворцова		

Привязан

Инв. №

Клуб /стены кирпичные/ на 425 посетителей /зал на 300 мест/	Стадия	Лист	Листов
	Р	21	26
Арматурные изделия К-1; К-3; К-4; С-4; С-5.	ЦНИИЭП им. Б.С. Мезенцева		

Инв. № подл. | Подпись и дата | Взам. инв. №

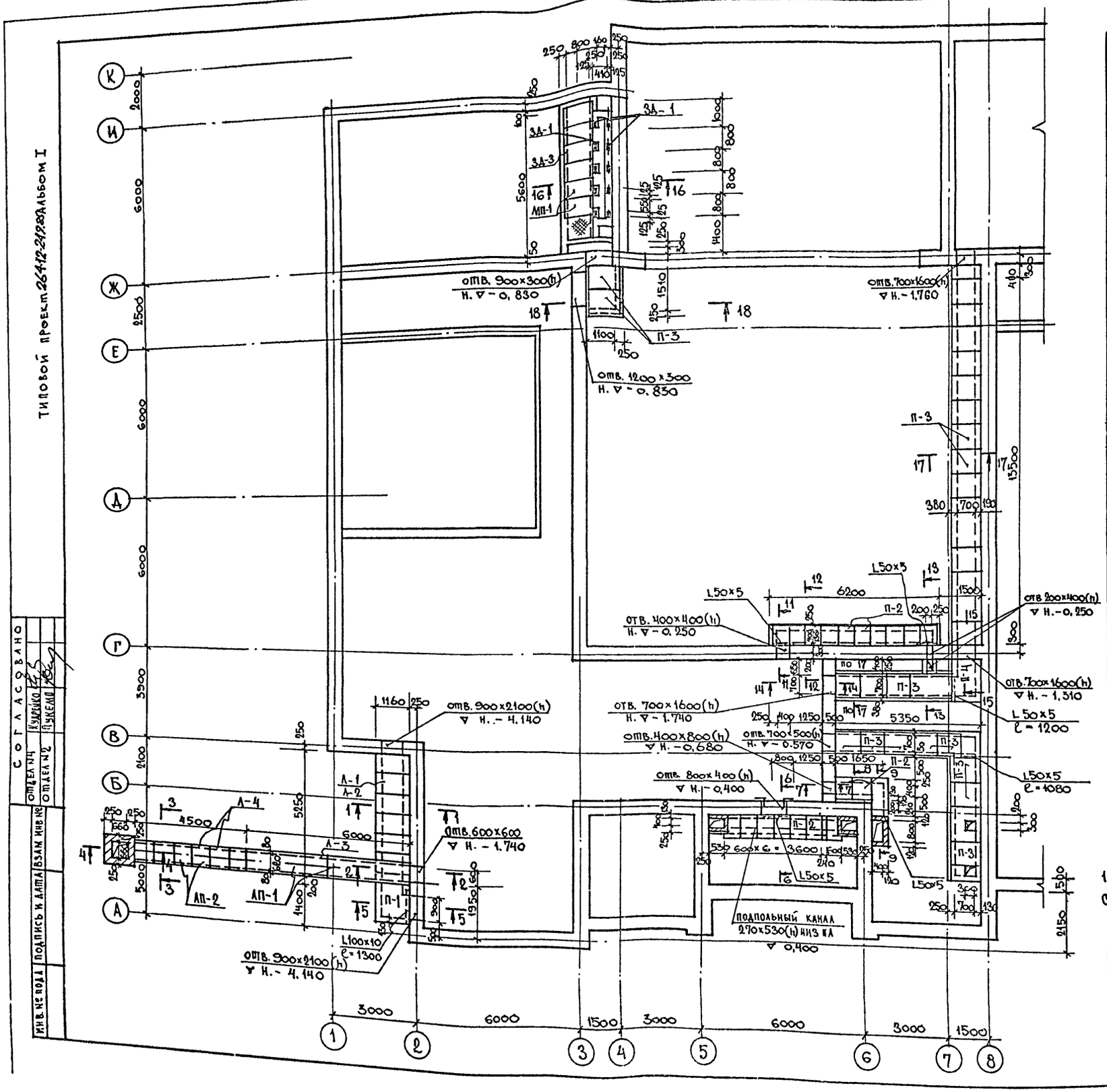

Марка, поз.	Обозначение	Наименование	Кол.	Масса ед., кг.	Примечание
	ЛОТКОВЫЕ ЭЛЕМЕНТЫ КАНАЛОВ				
Л-1	3.006-2 в II-1	Л8д - 8	7	500	
Л-2	—"—	Л9д - 8	7	650	
Л-3	—"—	Л7 - 8	1	2700	
Л-4	—"—	Л7д - 8	6	350	
ЛП-1	3.006-2 в. II-2	П5 - 8	2	410	
ЛП-2	—"—	П5д - 8	6	100	
	ПЛИТЫ ПЛОСКИЕ ЖЕЛЕЗОБЕТОННЫЕ				
П-1	1.243.1-4	ПТП 12.5-13-13	1	338	
П-2	—"—	ПТП 12.5-8-6	17	96	
П-3	—"—	ПТП 12.5-11-9	29	198	
П-4	—"—	ПТП 12.5-16-14	1	448	
ПР-1	1.138-10	1ПР2 16.12.14	1	75	
	МОНТАЖНЫЕ ЭЛЕМЕНТЫ				
	3.006-2 в II-3	МС-1	6	12.0	
	МЕТАЛЛИЧЕСКИЕ ИЗДЕЛИЯ				
	Сетки арматурные	С-1	1	30.02	АСО-25
	—"—	С-2	1	32.44	—"—
	—"—	С-3	1	28.86	—"—
	—"—	С-4	1	23.22	—"—
	—"—	С-5	2	3.98	—"—
	Закладные детали	ЗД-1	10	1.46	АСО-25
	—"—	ЗД-2 (1п.м)	9.1	2.05	—"—
	—"—	ЗД-3 (1п.м)	11.2	1.74	—"—
	Отд. поз.	поз. 9	11	0.63	—"—
	—"—	L50×5 (п.м)	3.4	12.81	
	—	L100×10 (п.м.)	1.3	8.16	
	Плита	МП-1	7	26.64	АСО-25
		Бетон М200 м³	0.8		

ПРИМЕЧАНИЕ:

1. Сечения 1-1 ÷ 10-10 см лист АСО-23
Сечения 11-11 ÷ 18-18 см лист АСО-24

Привязан

Инв. №

Нач. маст.	Михалев	
Нормок.	Михайленко	
Гл. инж. м.	Леонтьев	
ГАП	Синявский	
ГИП	Михайленко	
Вед. инж.	Смирнова	

264-12-249.85 АСО

Клуб /стены кирпичные/ на 425 посетителей /зал на 300 мест/

Стадия	Лист	Листов
Р	22	26

ПЛАН ПОДПОЛЬНЫХ КАНАЛОВ

ЦНИИЭП им. Б.С. Мезенцева

Согласовано

Отдел №4 Кудрейко

Отдел №2 Пукемо

Инв. № подл. | Подпись и дата | Взам. инв. №

21421-01

Формат А2

Типовой проект 264-12-249.85 Альбом I

1 – 1

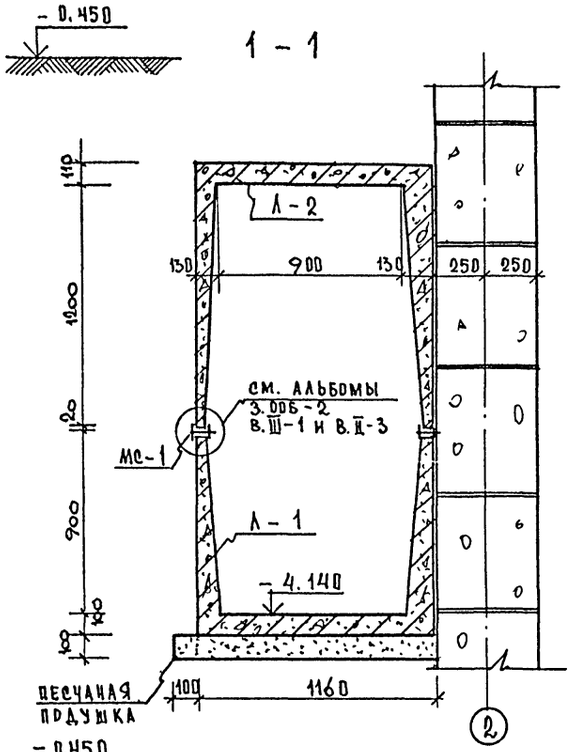

2 – 2

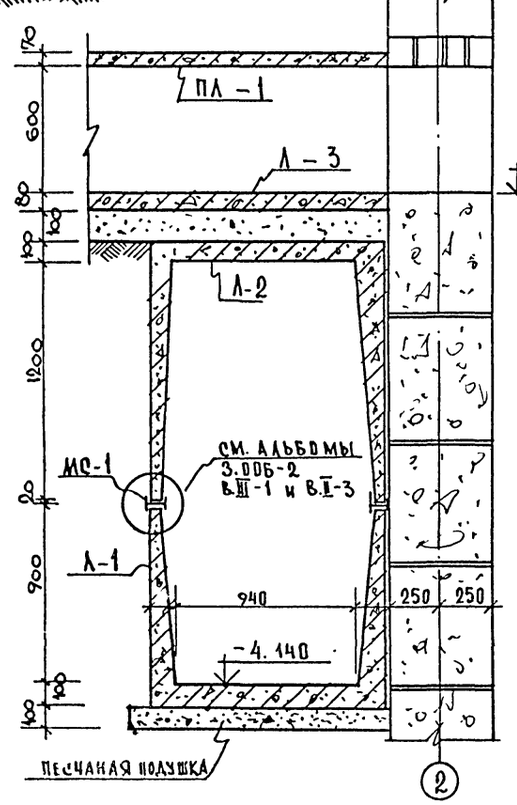

3 – 3

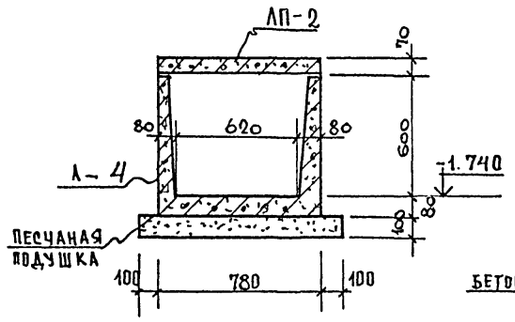

4 – 4

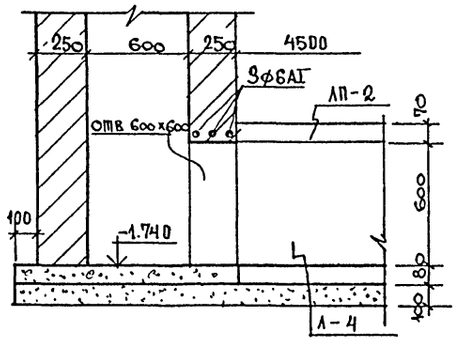

5 – 5

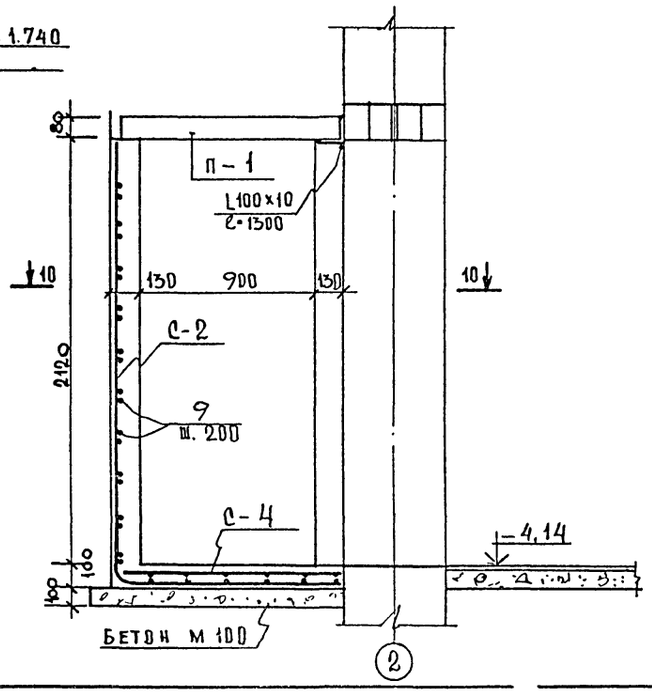

6 – 6

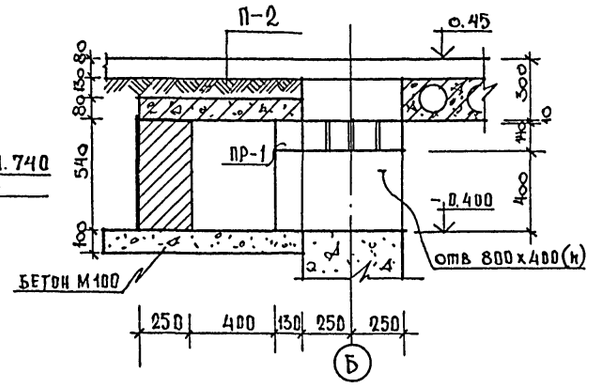

7 – 7

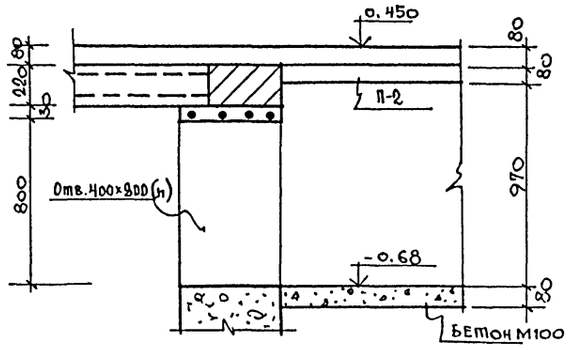

8 – 8

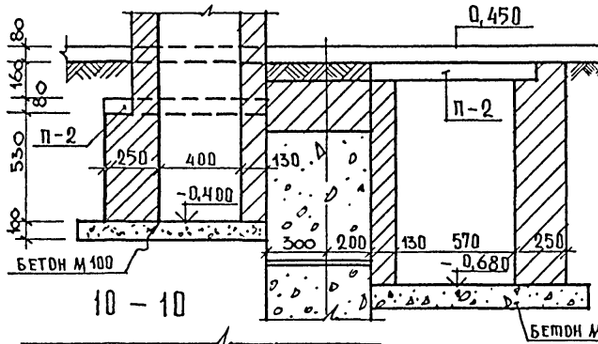

9 – 9

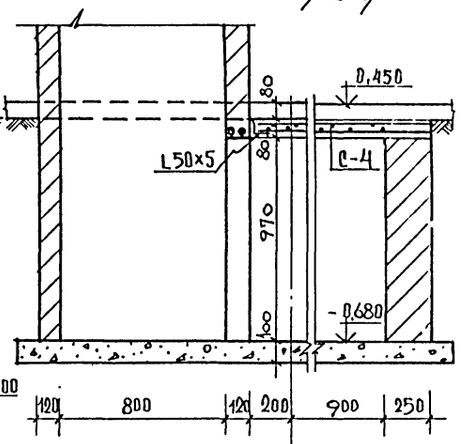

10 – 10

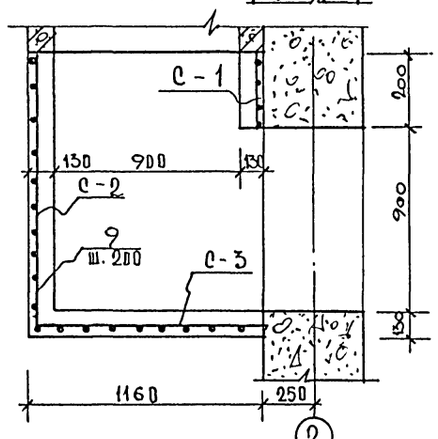

ПРИМЕЧАНИЯ:

1. Кирпичные стены каналов и приямка класть из полнотелого глиняного кирпича марки 100 на растворе марки 25.
2. Сечения замаркированы на листе АС0-22
3. Монолитный участок канала по сеч 5-5 выполнять из бетона М200

Инв. № подл. | Подпись и дата | Взам. инв. №

Привязан

Инв №

Нач. маст	Михалев		
Н. контр	Михайленко		
Гл. инж. м	Леонтьев		
ГАП	Синявский		
ГИП	Михайленко		
Вед. инж	С. Мирзова		

264-12-249.85 АС0

Клуб/стены кирпичные/ на 425 посетителей /зал на 300 мест/

Подпольные каналы Сечения 1-1 ÷ 10-10

Стадия	Лист	Листов
Р	23	26

ЦНИИЭП им. Б.С. Мезенцева

Ф А2

Типовой проект 264-12-249.85 Альбом I

11 - 11

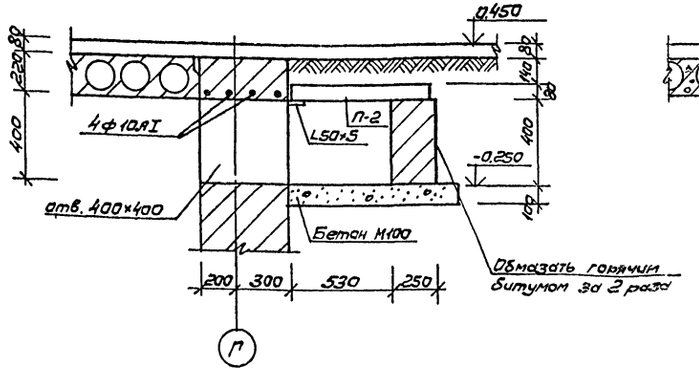

12 - 12

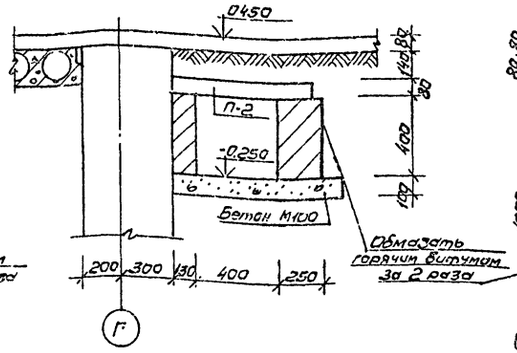

13 - 13

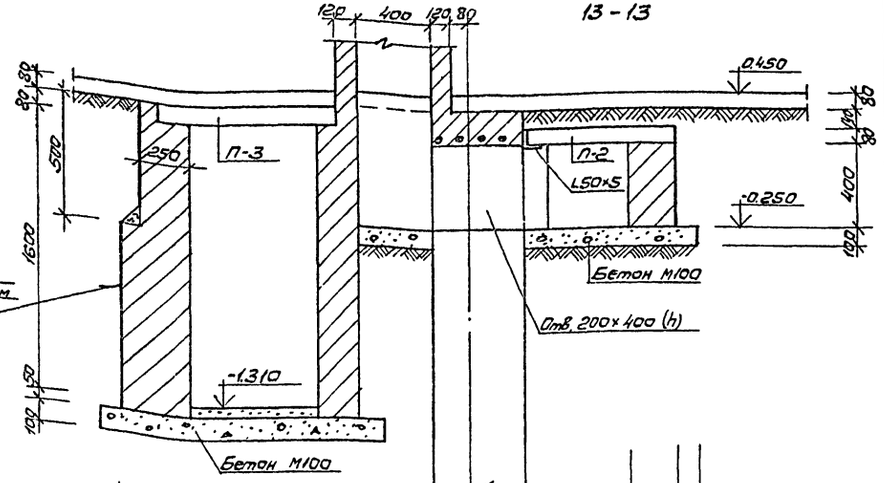

14 - 14

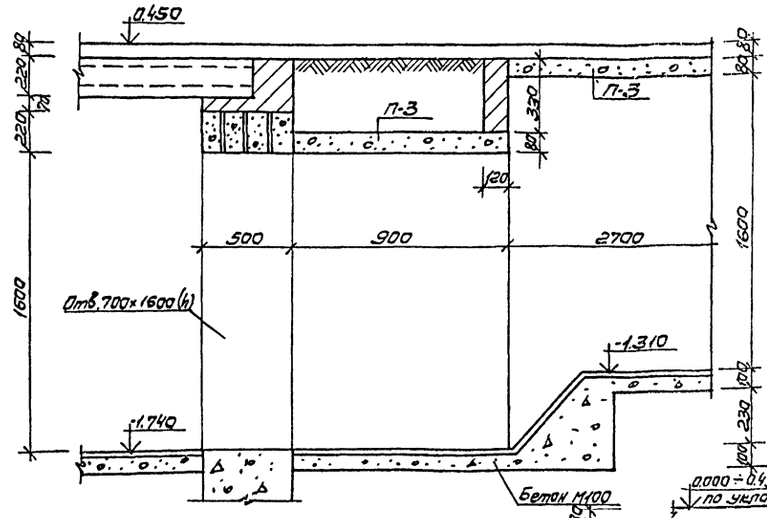

15 - 15

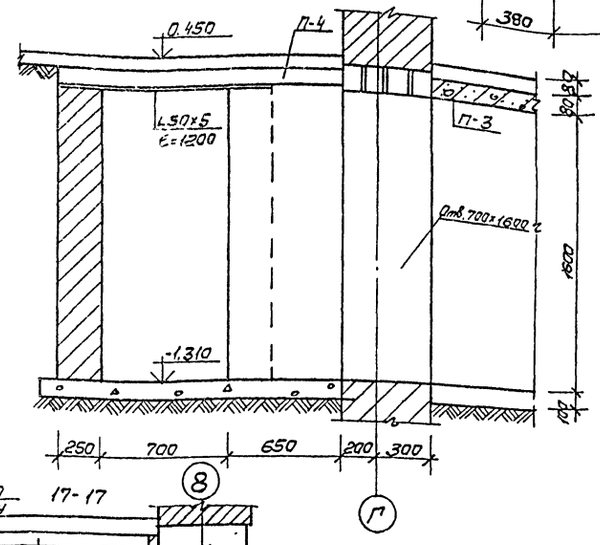

16 - 16

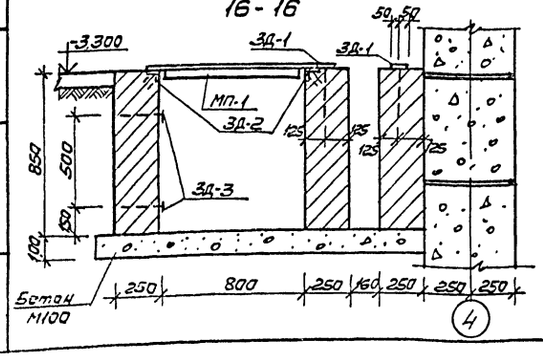

17 - 17

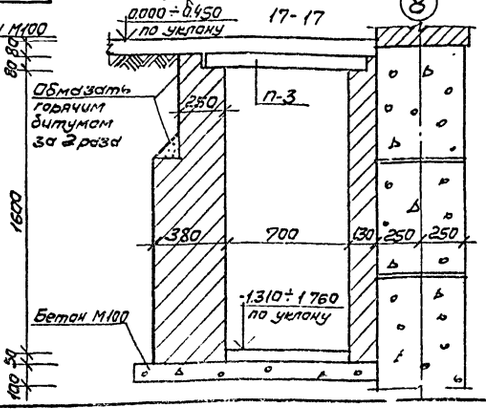

18 - 18

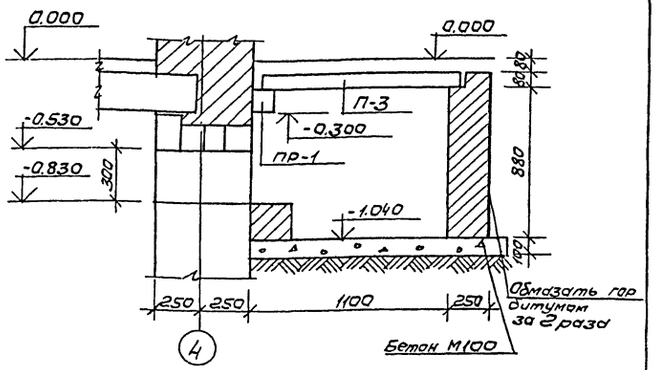

Примечания:

1. Сечения замаркированы на листе АСО-22.
2. Кирпичные стены канала класть из полнотелого кирпича М„100" на растворе м„25".

Привязан

Инв.№

			264-12-249.85		АСО
Нач.маст.	Михалев				
Н.контр.	Михайленко		Клуб/стены кирпичные/ на 425 посетителей /зал на 300 мест/	Стадия	Лист	Листов
Гл.инж.м.	Леонтьев			Р	24	26
ГАП	Синявский		Подпольные каналы. Сечения 11-11 ÷ 17-17.	ЦНИИЭП им.Б.С.Мезенцева		
ГИП	Михайлова					
Вед.инж.	Смирнова					

Инв.№ подл. | Подпись и дата | Взам.инв.№

Типовой проект 264-12-249.85 Альбом I

С-1

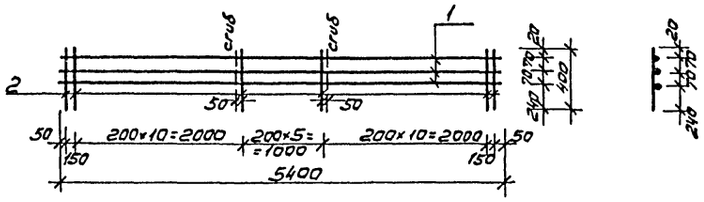

С-2

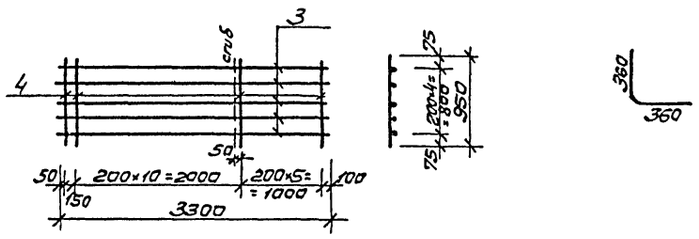

С-3

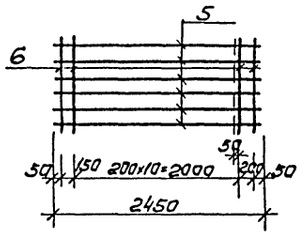

С-5

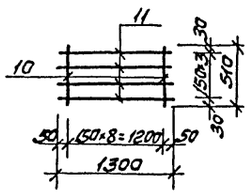

МП-1

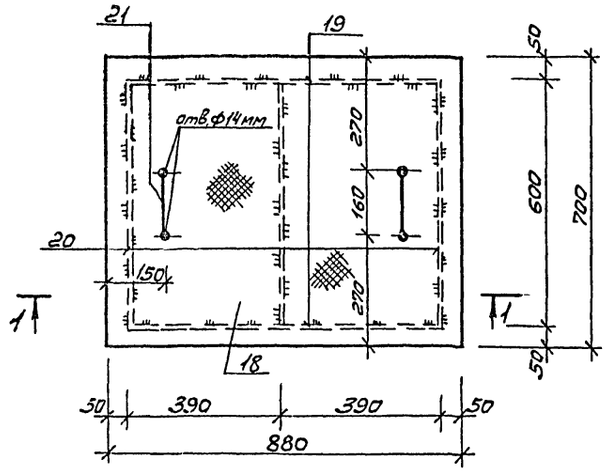

1-1

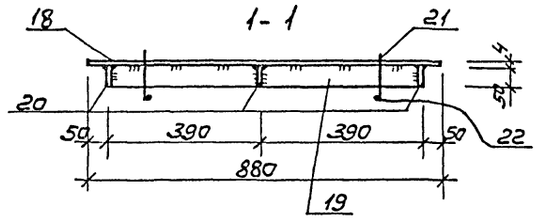

поз. 9

поз. 21

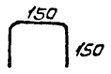

З Д-1

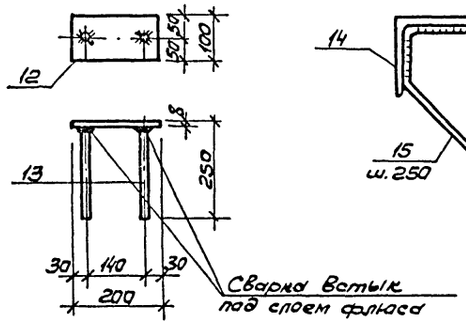

З Д-2

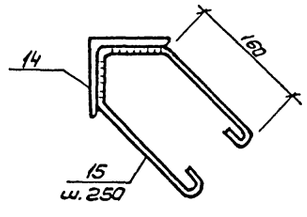

З Д-3

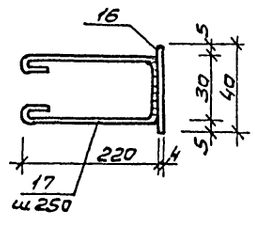

С-4

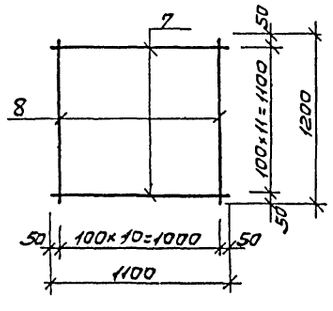

Спецификация стали на элемент

Формат	Зона	Поз.	Обозначение	Наименование	Кол.	Примечан.
						Общая масса кг
		1	С-1	ф16AIII ГОСТ 5781-82 ℓ=5400	3	25.60
		2		ф8AI ГОСТ 5781-82 ℓ=400	28	4.42
				Итого:		30.02
		3	С-2	ф16AIII ГОСТ 5781-82 ℓ=3300	5	26.07
		4		ф8AI ГОСТ 5781-82 ℓ=950	17	6.37
				Итого:		32.44
		5	С-3	ф16AIII ГОСТ 5781-82 ℓ=2450	6	23.22
		6		ф8AI ГОСТ 5781-82 ℓ=1100	13	5.64
				Итого:		28.86
		7	С-4	ф12AIII ГОСТ 5781-82 ℓ=1100	12	11.62
		8		ф12AIII ГОСТ 5781-82 ℓ=1200	11	11.60
				Итого:		23.22
		9	Отд. поз.	ф12AIII ГОСТ 5781-82 ℓ=720	1	0.63
				Итого:		0.63
		10	С-5	ф10AI ГОСТ 5781-82 ℓ=510	9	2.84
		11		ф6AI ГОСТ 5781-82 ℓ=1300	4	1.14
				Итого:		3.98
		12	З Д-1	Полоса 100×8 ГОСТ 103-76 / Ст.3 ГОСТ 535-79 ℓ=200	1	1.26
		13		ф10AI ГОСТ 5781-82 ℓ=250	2	0.20
				Итого:		1.46
		14	З Д-2 (1п.м.)	∠50×5 ГОСТ 8509-72 ℓ=1000	1	3.77
		15		ф6AI ГОСТ 5781-82 ℓ=500	4	0.44
				Итого:		4.21
		16	З Д-3 (1п.м.)	Полоса 40×4 ГОСТ 103-76 / Ст.3 ГОСТ 535-79 ℓ=1000	1	1.26
		17		ф6AI ГОСТ 5781-82 ℓ=550	4	0.48
				Итого:		1.74
		18	МП-1	Б.прокл. ГОСТ 8568-77 880×700×4	1	20.6
		19		Полоса 50×4 ГОСТ 103-76 / Ст.3 ГОСТ 535-79 ℓ=780	2	2.45
		20		Полоса 50×4 ГОСТ 103-76 / Ст.3 ГОСТ 535-79 ℓ=592	3	2.78
		21		ф10AI ГОСТ 5781-82 ℓ=450	2	0.56
		22		ф10AI ГОСТ 5781-82 ℓ=200	2	0.25
				Итого:		26.64

Инв.№ подл. | Подпись и дата | Взам.инв.№

Привязан			
Инв.№			

Нач.маст.	Михеалев	
Н.контр.	Михайленко	
Гл.инж.м.	Леонтьев	
ГАП	Синявский	
ГИП	Михайленко	
Ведущ.	Смирнова	

264-12-249.85 АСО

Клуб/стены кирпичные/ на 425 посетителей /зал на 300 мест/

Подпольные каналы. Металлические изделия

Стадия	Лист	Листов
Р	25	26

ЦНИИЭП им. Б.С. Мезенцева

01101-111 Формат А2

Типовой проект 264-12-249.85 Альбом I

РМ-1 ÷ РМ-9, РМ-12, РМ-18, РМ-19

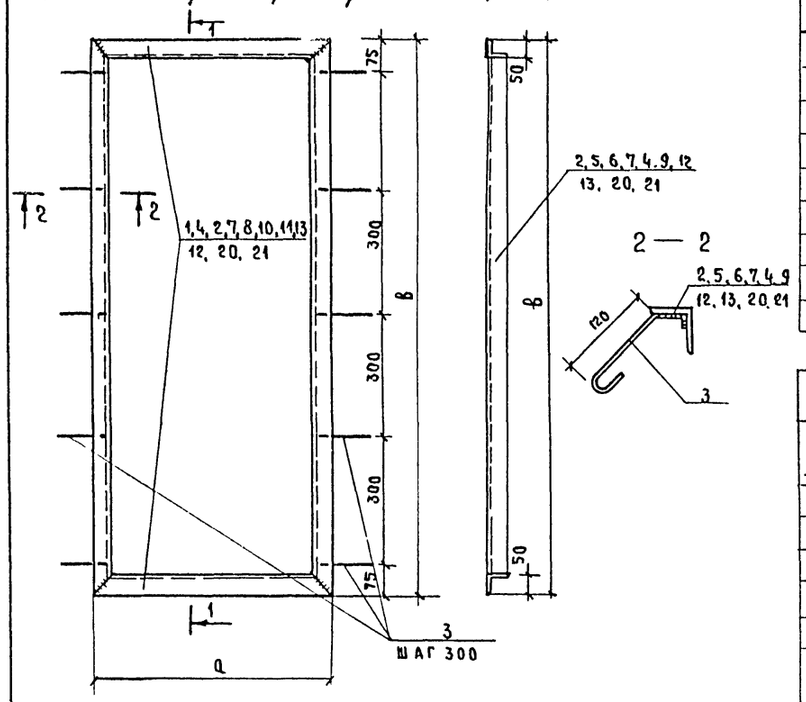

МАРКА	a мм	в мм
РМ-1	1250	600
РМ-2	1100	700
РМ-3	600	1350
РМ-4	700	700
РМ-5	1250	1100
РМ-6	1803	1401
РМ-7	1700	1100
РМ-8	900	500
РМ-9	1000	600

МАРКА	a мм	в мм
РМ-10	1100	1100
РМ-12	500	1000
РМ-18	1660	1660
РМ-19	2156	2156

РМ-15

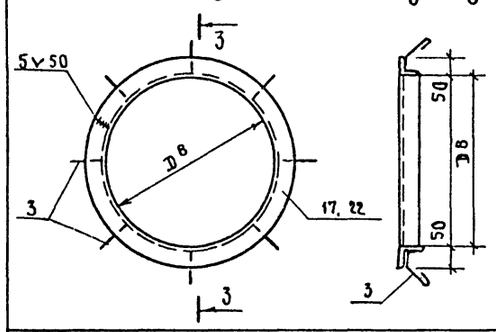

МАРКА	Dв
РМ-15	1000
РМ-11	630

Спецификация стали на элемент

Формат	Зона	Поз.	Обозначение	Наименование	Кол.	Примечан.
						Общая масса кг
		17	РМ-15 (1 шт.)	L 50×5 ГОСТ 8509-72 ℓ=3460	1	13,05
		3		Ø6AI ГОСТ 5781-82 ℓ=210	8	0,37
				Итого		13,42

Спецификация стали на элемент

Формат	Зона	Поз.	Обозначение	Наименование	Кол.	Примеч.
						Общая масса кг
1	2	3	4	5	6	7
		1	РМ-1 - (1 шт)	L 50×5 ГОСТ 8509-72 ℓ=1250	2	9,42
		2		L 50×5 ГОСТ 8509-72 ℓ=600	2	4,52
		3		Ø6AI ГОСТ 5781-82 ℓ=210	6	0,28
				Итого:		14,22
		4	РМ-2 - (2 шт.)	L 50×5 ГОСТ 8509-72 ℓ=1100	2	8,30
		5		L 50×5 ГОСТ 8509-72 ℓ=700	2	5,29
		3		Ø6AI ГОСТ 5781-82 ℓ=210	6	0,28
				Итого:		13,87
		2	РМ-3 - (12 шт)	L 50×5 ГОСТ 8509-72 ℓ=600	2	4,53
		6		L 50×5 ГОСТ 8509-72 ℓ=1350	2	10,20
		3		Ø6AI ГОСТ 5781-82 ℓ=210	10	0,47
				Итого:		15,20
		7	РМ-4 - (1 шт)	L 50×5 ГОСТ 8509-72 ℓ=700	4	10,58
		3		Ø6AI ГОСТ 5781-82 ℓ=210	6	0,28
				Итого:		10,86
		1	РМ-5 - (1 шт)	L 50×5 ГОСТ 8509-72 ℓ=1250	2	9,42
		4		L 50×5 ГОСТ 8509-72 ℓ=1100	2	8,30
		3		Ø6AI ГОСТ 5781-82 ℓ=210	8	0,37
				Итого:		18,09
		8	РМ-6 - (2 шт.)	L 50×5 ГОСТ 8509-72 ℓ=1803	2	13,60
		9		L 50×5 ГОСТ 8509-72 ℓ=1401	2	10,56
		3		Ø6AI ГОСТ 5781-82 ℓ=210	10	0,47
				Итого		24,63
		10	РМ-7 - (2 шт)	L 50×5 ГОСТ 8509-72 ℓ=1700	2	12,82
		4		L 50×5 ГОСТ 8509-72 ℓ=1100	2	8,29
		3		Ø6AI ГОСТ 5781-82 ℓ=210	8	0,37
				Итого:		21,48
		11	РМ 8 (1 шт)	L 50×5 ГОСТ 8509-72 ℓ=900	2	6,79
		12		L 50×5 ГОСТ 8509-72 ℓ=500	2	3,77
		3		Ø6AI ГОСТ 5781-82 ℓ=210	4	0,19
				Итого		10,75
		13	РМ-9 - (1 шт)	L 50×5 ГОСТ 8509-72 ℓ=1000	2	7,54
		2		L 50×5 ГОСТ 8509-72 ℓ=600	2	4,52
		3		Ø6AI ГОСТ 5781-82 ℓ=210	6	0,28
				Итого:		12,34
		4	РМ-10 - (1 шт)	L 50×5 ГОСТ 8509-72 ℓ=1100	4	16,60
		3		Ø6AI ГОСТ 5781-82 ℓ=210	8	0,37
				Итого:		16,97
		22	РМ-11 - (1 шт)	L 50×5 ГОСТ 8509-72 ℓ=2300	1	8,67
				Ø6AI ГОСТ 5781-82 ℓ=210	6	0,28
				Итого:		8,95
		12	РМ-12 - (1 шт.)	L 50×5 ГОСТ 8509-72 ℓ=500	2	3,77
		13		L 50×5 ГОСТ 8509-72 ℓ=1000	2	7,54
		3		Ø6AI ГОСТ 5781-82 ℓ=210	8	0,37
				Итого:		11,68
		20	РМ-18 (1 шт)	L 50×5 ГОСТ 8509-72 ℓ=1660	4	25,03
		3		Ø6AI ГОСТ 5781-82 ℓ=210	12	0,56
				Итого		25,59
		21	РМ-19 (1 шт)	L 50×5 ГОСТ 8509-72 ℓ=2156	4	32,51
		3		Ø6AI ГОСТ 5781-82 ℓ=210	16	0,75
				Итого:		33,26

Нач маст	Михалев		
Нормок	Михайленко		
Гл инж м.	Леонтьев		
ГАП	Синявский		
ГИП	Михайленко		
Рук гр арх	Захарьев		
Ст инж	Красильников		

264-12-249.85 АСО

Клуб /стены кирпичные/ на 425 посетителей /зал на 300 мест/

Стадия	Лист	Листов
Р	26	26

Металлические рамки

ЦНИИЭП им Б.С. Мезенцева

Привязан

Инв № подл. | Подпись и дата | Взам. инв №

Формат А2

ЦЕНТРАЛЬНЫЙ ИНСТИТУТ
ТИПОВОГО ПРОЕКТИРОВАНИЯ ГОССТРОЯ СССР
МИНСКИЙ ФИЛИАЛ
220600, г.Минск, ул.К.Маркса, 32
Сдано в печать 29.04. 1987 г.
Заказ № 111 Тираж 70 экз.
Инв.№ 24421/1

gost.e-ecolog.ru