ТИПОВОЙ ПРОЕКТ
264-12-244.85

КЛУБ
(СТЕНЫ КИРПИЧНЫЕ)
НА 250 ПОСЕТИТЕЛЕЙ
(ЗАЛ НА 200 МЕСТ)

АЛЬБОМ III

Чертежи механического оборудования эстрады

1665-03
3-50

				Привязан	
Инв. N					

gost.e-ecolog.ru

ТИПОВОЙ ПРОЕКТ
264-12-244.85

КЛУБ
(СТЕНЫ КИРПИЧНЫЕ)
НА 250 ПОСЕТИТЕЛЕЙ
(ЗАЛ НА 200 МЕСТ)

СОСТАВ ПРОЕКТНОЙ ДОКУМЕНТАЦИИ

Альбом I	Архитектурно-строительные чертежи
Альбом II	Чертежи санитарно-технические, электрооборудования, связи и сигнализации, автоматики вентиляционных систем, кинотехнологические, звукотехнические и постановочного освещения
Альбом III	Чертежи механического оборудования эстрады
Альбом IV	Спецификации оборудования
Альбом V	Сметы. Книги 1; 2
Альбом VI	Ведомости потребности в материалах

ПРИМЕНЕННЫЕ МАТЕРИАЛЫ:

типовой проект 264-12-140 Альбом IV часть 4 „Механическое оборудование"
серия 2.290-3 выпуск 1 Альбом VII часть 1 – распространяет Минский филиал ЦИТП

АЛЬБОМ III

Разработан
проектным институтом
ЦНИИЭПгражданселькстрой

Гл. инженер института Цикунов А.П.
Гл. архитектор проекта Шишков И.Н.

Проект утвержден Госгражданстроем
приказ N 43 от 10.02.84г.
Рабочая документация введена в действие
ЦНИИЭПгражданселькстроем
приказ N 51/Т от 04.04.85г

Привязан

Инв. N

Арх. N 5-3199-1

СОДЕРЖАНИЕ АЛЬБОМА

Обозначение	Наименование	Стр.
	Содержание альбома	
М	Механическое оборудование эстрады	3
МСБ	Механическое оборудование эстрады. Сборочный чертеж	4,5,6
МСХ1	Схема запасовки канатов подъема декорационного	7
МСХ3	Схема запасовки канатов подъема софитного	7
МСХ2	Схема запасовки канатов занавеса поплавного	8
МЧ0.001	Амортизатор	3
МВС	Ведомость спецификаций	8,9
МТУ	Технические условия	10,11
МЧ0.002	Упор	11
ЗП	Занавес поплавный	12
ЗП СБ	Занавес поплавный Сборочный чертеж	12
ЗП.10	Блок двойной направляющий	13
ЗП.20	Блок одинарный обводной	13
ЗП 10.001	Блок	13
ЗП 10.002	Ось	13
ЗП 10 СБ	Блок двойной направляющий Сборочный чертеж	14
ЗП 20 СБ	Блок одинарный обводной Сборочный чертеж	14
ЗП 10.10	Обойма	14
ЗП 10.10 СБ	Обойма. Сборочный чертеж	
ЗП 20.10	Обойма	14
ЗП 20.10 СБ	Обойма. Сборочный чертеж	
ЗП 10.10.002	Щиток	15
ЗП 20.10.002	Щиток	15
ЗП 20.001	Ось	15
ЗП.005	Палец	15
ЗП.001	Кольцо	16
ЗП.002	Шайба	16
ЗП 003	Скоба	16
ЗП 004	Скоба	16
М20	Штанга подъема декорационного	17
М20 СБ	Штанга подъема декорационного Сборочный чертеж	17
М50	Ферма софитная	17
М30	Киноэкран	18
М31	Каркас киноэкрана	18
М51	Корзина гибкого кабеля	18
М30СБ	Киноэкран. Сборочный чертеж	19,20
М31 СБ	Каркас киноэкрана Сборочный чертеж	21,22
МЧ0	Направляющие противовесов	23
М81 СБ	Рама. Сборочный чертеж	23
-01	Рама. Сборочный чертеж	23
МЧ0 СБ	Направляющие противовесов. Сборочный чертеж	24,25, 26

Обозначение	Наименование	Стр.
М50СБ	Ферма софитная Сборочный чертеж	27
М51 СБ	Корзина гибкого кабеля Сборочный чертеж	28
М60	Дверь противопожарная	29
М61	Каркас двери противопожарной	29
М60 СБ	Дверь противопожарная Сборочный чертеж	30
М61СБ	Каркас двери противопожарной Сборочный чертеж	31
М61.001	Швеллер	32
-01	Швеллер	32
М61.002	Косынка	32
М61.003	Швеллер	32
М61.004	Лист	32
М61.006	Лист	33
М61.007	Лист	33
М61.008	Уголок	33
М63.002	Стяжка	33
М61.009	Лист	34
М61.010	Ручка	34
М62.001	Уголок	34
М63.001	Уголок	34
М62	Ограждение	35
М63	Козырек	35
М64	Ролик	35
М62 СБ	Ограждение. Сборочный чертеж.	36
М63 СБ	Козырек. Сборочный чертеж	37
М64 СБ	Ролик. Сборочный чертеж	38
М64.001	Ролик	38
М64.10	Щека	39
М64.10 СБ	Щека. Сборочный чертеж	39
М64.10.001	Щека	39
М64.10.002	Накладка	39
М64.002	Ось	40
М64.003	Втулка	40
М64.005	Прокладка	40
М64.006	Крышка	40
М80	Противовес	41
-01	Противовес	41
М81	Рама	41
-01	Рама	41
М80 СБ	Противовес. Сборочный чертеж	42
-01	Противовес. Сборочный чертеж	42
М80.001	Груз	43
М80.002	Ползун	43
М81.001	Пластина	43
М81.002	Пластина	(44)
М81.003	Пластина	(44)
М80.004	Замок	(44)
М80.003	Валик	(44)

Формат	Зона	Поз.	Обозначение	Наименование	Кол.	Примеч.
Б4		21	М002	Штанга	2	21,51 кг
				Труба 25×2,8		
				ГОСТ 3262-75		
				$L_{\text{п}}$=9000 h14		
				Стандартные		
				изделия		
		23		Коуш 22	72	
				ГОСТ 2224-72		
		24		Канат 6,4-I-Н-160	510	м
				ГОСТ 3070-74		
		25		Канат пеньковый	150	м
				белый ф23,9		
				ГОСТ 483-75		
				Прочие изделия		
		27		Механизм предэкранного занавеса	2	Киномеханический завод г. Калинин
				МПЗ-1 для сцены		
				шириной 9 м		

Альбом II

Инв. № подл. | Подп. и дата | Взам. инв. № | Инв. № дубл. | Подп. и дата

Изм	Лист	№ докум.	Подп.	Дата	М	Лист 3

Копировал: Формат 11

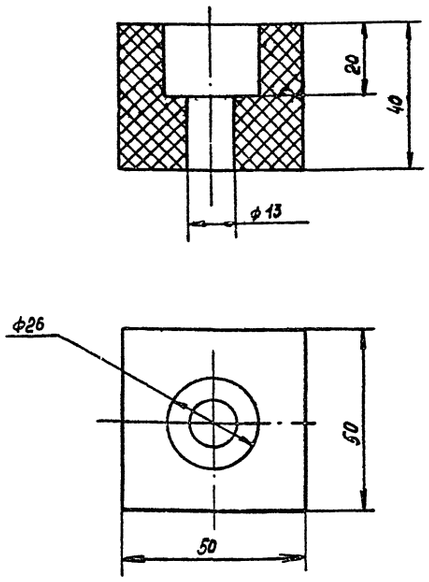

М40.001

Изм	Лист	№ докум.	Подп.	Дата	Амортизатор	Лит.	Масса	Масштаб
Разраб.		Пахомова				И	0,2	1:1
Пров.		Солодков				Лист	Листов 1	
Н. контр.		Солодков			Резина маслабензостойкая, средней твердости марки А ГОСТ 17133-71	ЦНИИЭП Граждансельстрой		
Утв.		Головкин						

Инв. № подл. | Подп. и дата | Взам. инв. № | Инв. № дубл. | Подп. и дата

Копировал: Формат 11

Формат	Зона	Поз.	Обозначение	Наименование	Кол.	Примеч.
11		6	М60	Дверь противопожарная	1	
11		7	М80	Противовес Q=200 кг	5	
11		8	-01	Противовес Q=300 кг	2	
			Чертежи	серии 2.290-3		
			Альбом VII	часть 1		
11		10	50-142	Блок 1-но ручьевый ф210	9	
11		11	50-145	Блок 2-х ручьевый ф210	9	
11		12	50-146	Блок 3-х ручьевый ф210	13	
11		13	50-152	Блок 1-но ручьевый угловой	5	
11		14	50-153	Блок 2-х ручьевый угловой	4	
11		15	50-154	Блок 5-ти ручьевый угловой		
11		16	50-46	Стяжка	27	
11		17	50-50	Подвеска штанги	27	
11		18	50-422	Лебедка ручная	2	Т.П. 264-12-140
				Детали		
Б4		20	М.001	Лист	15	
				Лист 4 ГОСТ 19903-74 / Ст3 ГОСТ 14637-79		
				(120×157) h14		

Инв. № подл. 5-3159-3 | Подп. и дата | Инв. № дубл. | Взам. инв. № | Подп. и дата

Изм	Лист	№ докум.	Подп.	Дата	М	Лист 2

Копировал: Формат 11

Формат	Зона	Поз.	Обозначение	Наименование	Кол.	Примеч.
				Документация		
22			МСБ	Сборочный чертеж		
12			МСХ1	Схема запасовки канатов подъема декорационного		
12			МСХ2	Схема запасовки канатов занавеса попланного.		
12			МСХ3	Схема запасовки канатов подъема софитного.		
12			МВС	Ведомость спецификаций		
11			МТУ	Технические условия		
				Сборочные единицы		
11		1	ЗП	Занавес попланный	1	
11		2	М20	Штанга декорационного подъема		
11		3	М30	Киноэкран	1	
11		4	М40	Направляющие противовесов	1	
11		5	М50	Ферма софитная	1	

Инв. № подл. | Подп. и дата | Взам. инв. № | Инв. № дубл. | Подп. и дата

Изм	Лист	№ докум.	Подп.	Дата	М	Лит.	Лист	Листов
Разраб.		Пахомова			Механическое оборудование эстрады		1	3
Пров.		Солодков				ЦНИИЭП Граждансельстрой		
Н. контр.		Солодков						
Утв.		Головкин						

Копировал: 1665-03 Формат 11

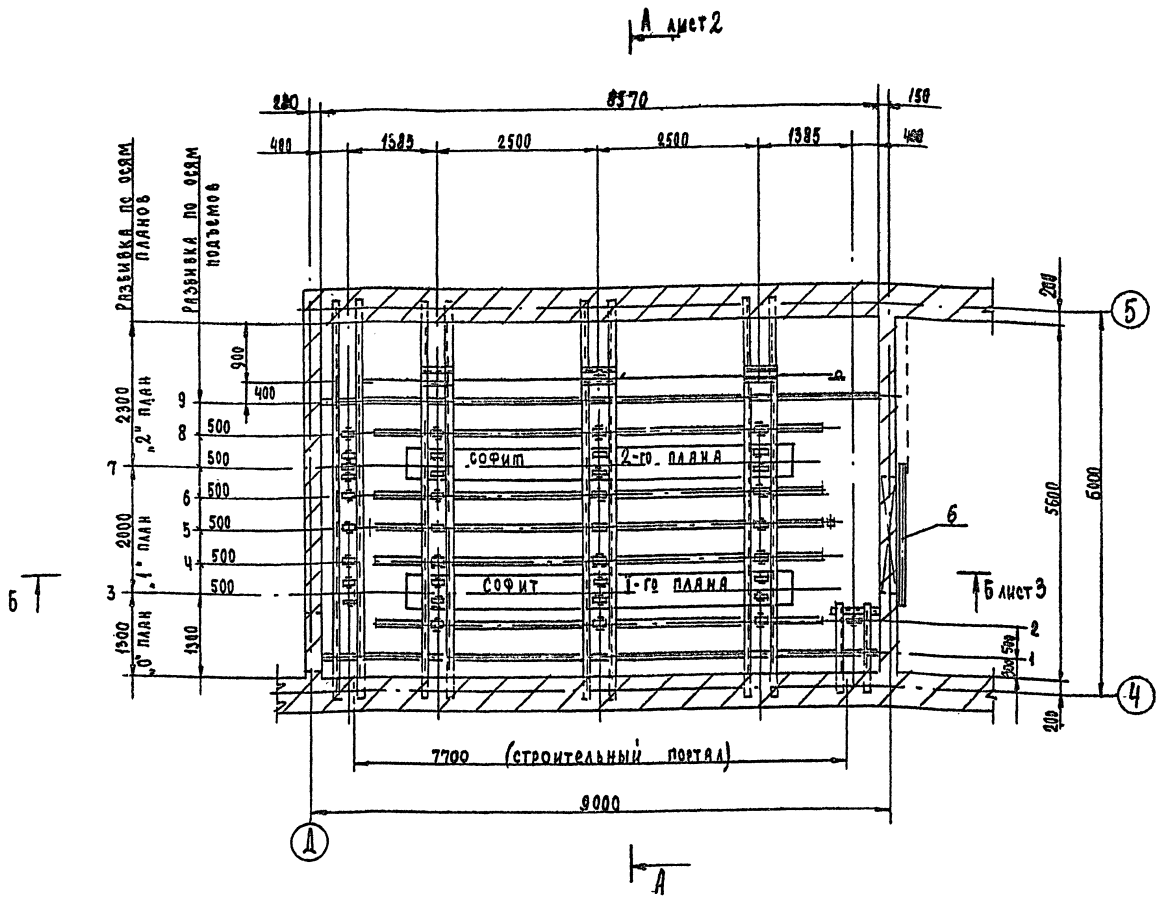

ЭКСПЛИКАЦИЯ ОБОРУДОВАНИЯ				
NN планов	NN подъемов	Наименование	Кол.	Примеч.
„0"	1	Антрактный раздвижной занавес	1	Привод МПЗ-1
	2	Падуга	1	
„1"	3	Софит 1-го плана	1	
	4	Декорационный подъем	1	
	5	Попланный занавес	1	
	6	Падуга	1	
„2"	7	Софит 2-го плана	1	
	8	Декорационный подъем	1	
	9	Киноэкран с предэкранным	1	Привод
		занавесом		МПЗ-1

ОБОРУДОВАНИЕ ВНЕ ПЛАНОВ

Наименование	Кол.	Примечан.
Дверь противопожарная склада декораций	1	

1. После монтажа декорационных подъемов, попланного занавеса, софитов произвести статическое и динамическое испытания каждого подъема.
2. При крайне верхнем положении противовеса штанга должна находиться на расстоянии 500мм от планшета.
3. Размеры для справок.

5

					М СБ			
Изм.	Лист	№ докум.	Подп.	Дата	Механическое оборудование эстрады. Сборочный чертеж.	Лит.	Масса	Масштаб
Разраб.		Лахомова						1:50
Провер.		Солодков				Лист 1	Листов 3	
Н. Контр.		Солодков				ЦНИИЭП граждансельстрой		
Утв.		Головкин						

1665-С3

Типовой проект 264-12-244.85 Альбом III

Инв. № подл. | Подп. и дата | Взам. инв. № | Инв. № дубл. | Подп. и дата

5-3199-4

МСБ

Д-Д лист 1
М1:25

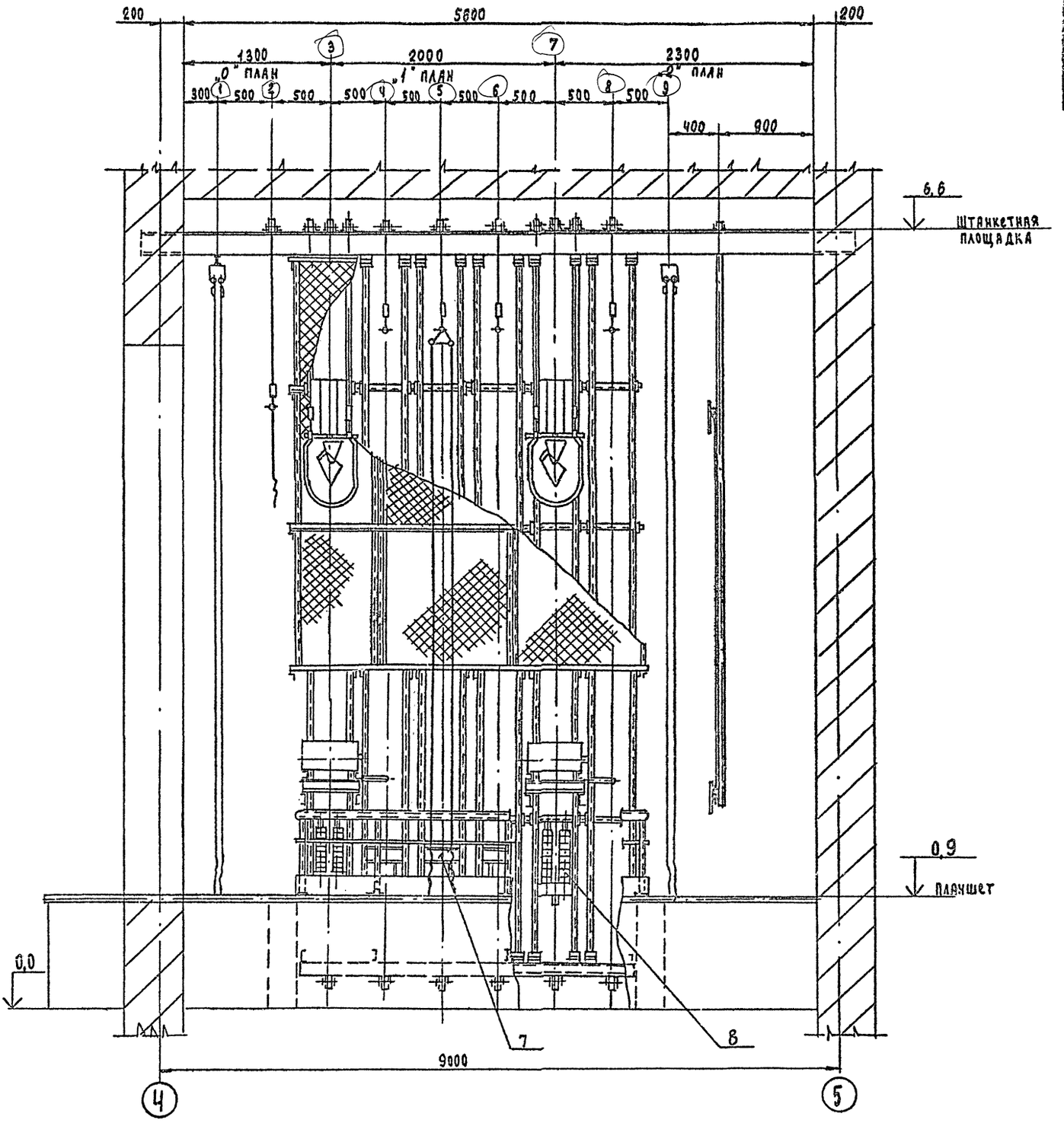

I
М1:5

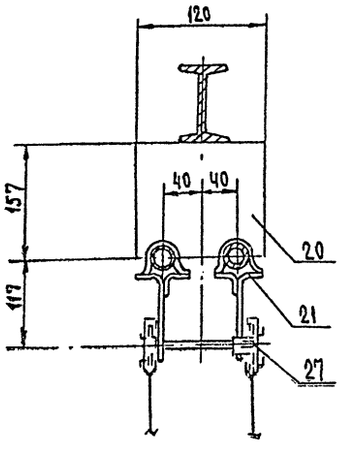

Изм	Лист	№ докум.	Подп.	Дата	М СБ	Лист 2

1665-03

Типовой проект 264-12-244.85 Альбом III

Инв. № подл. | Подп. и дата | Взам. инв. № | Инв. № дубл. | Подп. и дата

5-3199-5

Б-Б
М1:25 лист 1

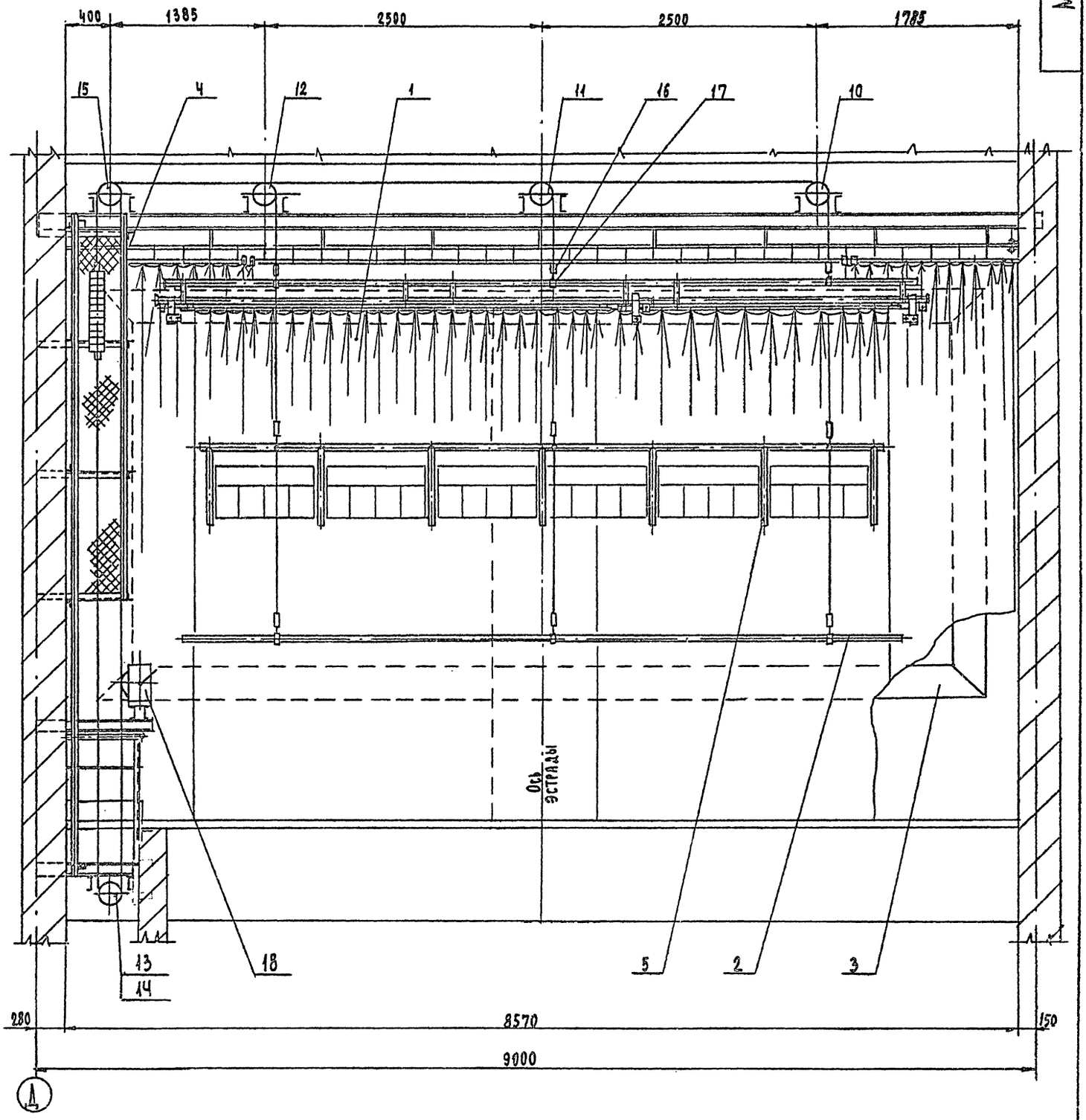

М СБ

Типовой проект 264-12-244.85 Альбом III

Изм.	Лист	№ докум.	Подп.	Дата	М СБ	Лист 3

7

1065-03

МСХ1

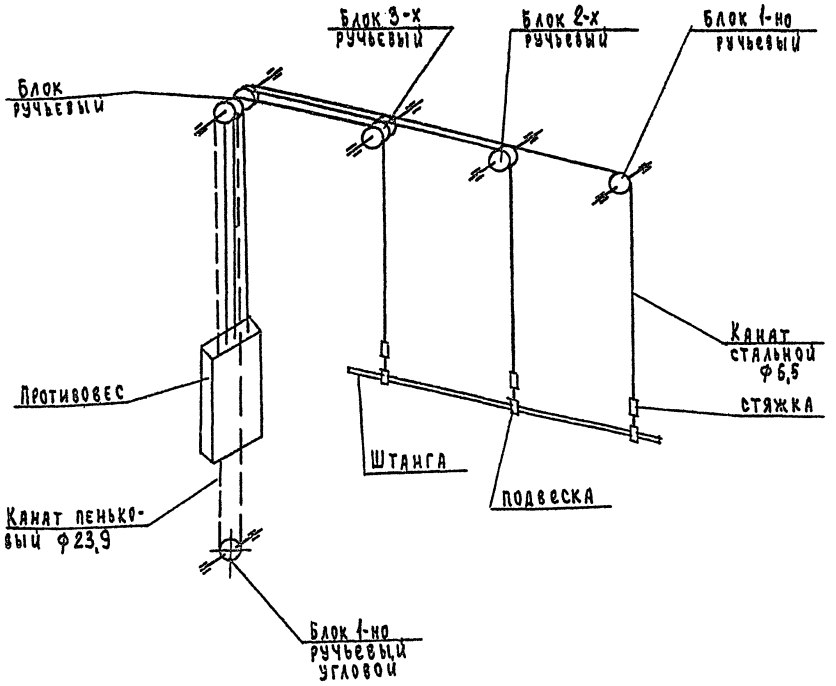

1. Заплетку канатов выполнять под коуш.
2. При крайне верхнем положении противовеса. штанга не доходит до планшета сцены на 0,5 м.
3. Нижний конец пенькового каната крепить к проушине противовеса узлов.

Изм	Лист	№ докум.	Подп.	Дата	МСХ1			
Разраб.		Пахомова			Схема запасовки канатов подъема декорационного	Лит.	Масса	Масшт.
Провер.		Солодков				И	—	—
						Лист	Листов 1	
Н.Контр.		Солодков				ЦНИИЭП Гражданскельстрой		
Утверд.		Головкин						

Формат 12

МСХ3

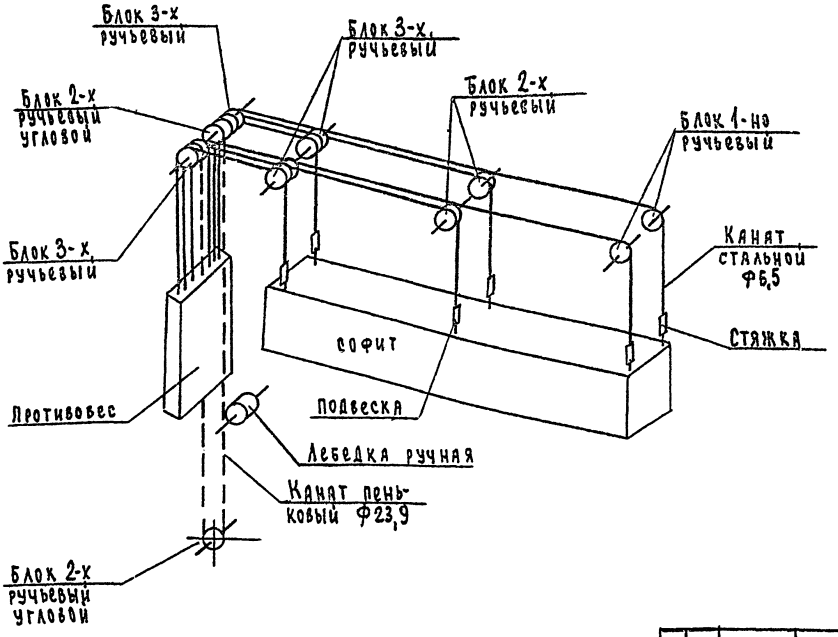

1. При крайне верхнем положении противовеса софит должен находиться от планшета на расстоянии 0,5 м.
2. Нижний конец тягового каната заплетать под коуш только после вытяжки тягового каната.

Изм	Лист	№ докум.	Подп.	Дата	МСХ3			
Разраб.		Пахомова			Схема запасовки канатов подъёма софитного	Лит	Лист	Листов
Провер.		Солодков				И	—	—
						Лист	Листов 1	
Н.Контр.		Солодков				ЦНИИЭП Гражданскельстрой		
Утверд.		Головкин						

1665-03 Формат 12

Типовой проект 264-12-244.85 Альбом III
5-3199-7

М СХ2

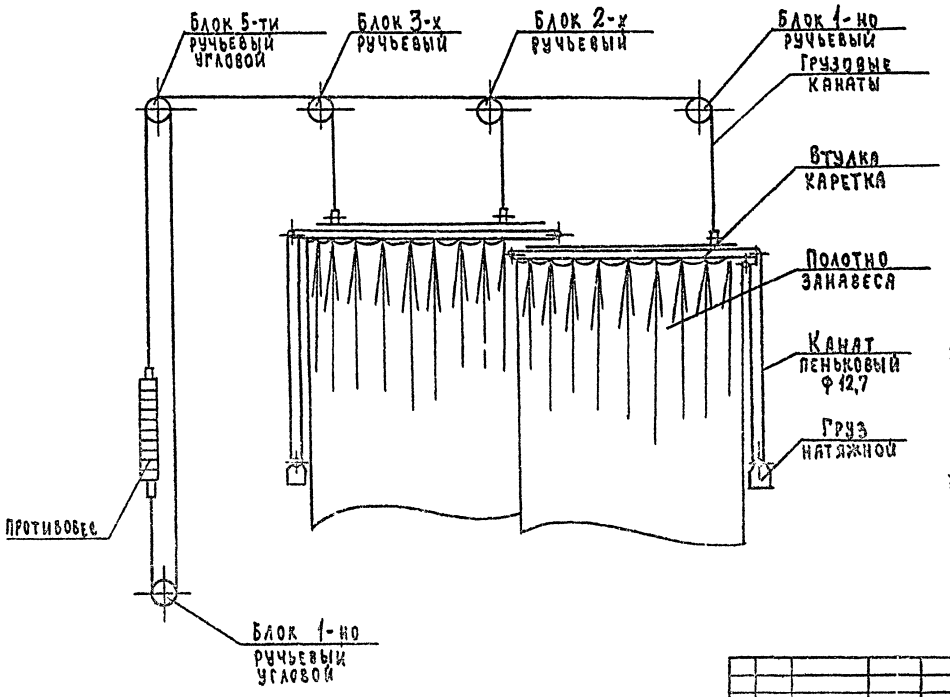

1. Заплетку канатов выполнять под коуш.
2. При крайне верхнем положении противовеса штанга должна не доходить до планшета эстрады на 0,5 м.
3. Нижний конец пенькового каната крепить к проушине противовеса узлом.

					М СХ2			
Изм.	Лист	№ докум.	Подп.	Дата	Схема запасовки канатов занавеса поплавного	Лит.	Масса	Масштаб
Разраб.		Пахомова				И	–	–
Провер.		Солдаков				Лист	Листов 1	
Н.контр.		Солдаков				ЦНИИЭП граждансельстрой		
Утв.		Голованин						

№ строки	Обозначение	Наименование	Куда входит: Обозначение	Кол.	Вес ед. кг	Примечание
		В проекте использованы чертежи городского клуба с залом на 500 мест. Т.П. 254-12-140 Альбом IV „Механическое оборудование" Часть 4.				
	50-432	Лебедка ручная		1	2	

Изм.	Лист	№ докум.	Подп.	Дата	М ВС	Лист 3

1665-03

Инв. № подл. | Подп. и дата | Взам. инв. № | Инв. № дубл. | Подп. и дата

Типовой проект 254-12-140.85 Альбом VII

Инв. № подл. | Подп. и дата | Взам. инв. № | Инв. № дубл. | Подп. и дата

5-3999-9

№ строки	Обозначение	Наименование	Куда входит: Обозначение	Кол.	Общее кол-во	Примечание
1						
2	М80	Противовес		1	5	
3	М80-01	Противовес		1	2	
4	М81	Рама	М80	1	5	
5	М81-01	Рама	М80-01	1	2	
6						
7						
8						
9		Нестандартизированное				Распространяет
10		оборудование общественных зданий				Минский филиал ЦИТП
11		Серия 2.290-3 Выпуск 1				
12						
13						
14	50-45	Стяжка Q = 500 кг		1	28	Альбом VII, часть 1
15	50-50	Подвеска штанги		1	43	Альбом VII, часть 1
16						
17	50-142	Блок 1-но ручьевый ф 210		1	9	Альбом VII, часть 1
18						
19	50-145	Блок 2-х ручьевый ф 210		1	9	Альбом VII, часть 1
20						
21	50-146	Блок 3-х ручьевый ф 210		1	13	Альбом VII, часть 1
22						
23	50-153	Блок 2-х ручьевый ф 210 угловой		1	4	Альбом VII, часть 1
24						
25	50-152	Блок 1-но ручьевый угловой ф 190		1	5	Альбом VII, часть 1
26						
27	50-154	Блок 5-ти ручьевый ф 190 угловой		1	4	Альбом VII, часть 1
28						
29						

Изм. Лист № докум. Подп. Дата

М ВС

Лист 2

№ строки	Обозначение	Наименование	Куда входит: Обозначение	Кол.	Общее кол-во	Примечание
1	М	Механическое оборудование				
2		эстрады			1	
3						
4	ЗП	Занавес поплавный			1	
5	ЗП 10	Блок двойной направляющий	ЗП			
6	ЗП 10.10	Обойма	ЗП10	1		
7	ЗП 20	Блок одинарный оводной	ЗП			
8	ЗП 20.10	Обойма	ЗП20			
9						
10	М20	Штанга подъема декорационного		1	4	
11						
12	М30	Киноэкран			1	
13	М31	Каркас киноэкрана	М30	1	1	
14						
15	М40	Направляющие противовесав			1	
16						
17	М50	Ферма софитная			2	
18	М51	Корзина гибкого кабеля	М50	1	2	
19						
20	М60	Дверь противопожарная			1	
21	М61	Каркас двери противопожарной	М60	1	1	
22	М62	Ограждение	М60	1	1	
23	М63	Козырек	М60	1	1	
24	М64	Ролик	М60		4	
25	М64.10	Щека	М64	1		

Изм. Лист № докум. Подп.
Разраб. Пахомова
Провер. Солдаков
Н. Контр. Солдаков
Утв. Головкин

М 8С

Механическое оборудование эстрады
Ведомость спецификаций

Лит.	Лист	Листов
И	1	3

ЦНИИЭП гражданзельстрой

1662-03

Типовой проект 264-12-244.85 Альбом III

Инв. № подл. | Подп. и дата | Взам. инв. № | Инв. № дубл. | Подп. и дата

Инв. № подл. | Подп. и дата | Взам. инв. № | Инв. № дубл. | Подп. и дата

Типовой проект 5-3992.8

3.3 Шейки осей должны быть тщательно отшлифованы, без следов дробления, забоин, задиров и т.п.

3.4 Резьбовые соединения должны выполняться по следующим стандартам.
Не должны допускаться сорванные нитки, искаженный профиль, неполная резьба, забоины, выхваты и т.п. На концах резьбы, как внутренних, так и наружных, должны быть сняты заходные фаски.

4. Сварка.

4.1 Сварку деталей металлоконструкций производить электродами Э42. ГОСТ 9467-75 в соответствии с указаниями на чертежах.

4.2 Сварщики, допускаемые к работе по выполнению сварных соединений металлоконструкций, должны быть аттестованы в соответствии с „Правилами испытания электросварщиков и газосварщиков" для допущения их к ответственным сварочным работам.

4.3 Сварные швы не должны иметь раковин, перекосов, наплывов.

4.4 После сварки швы должны быть очищены от окалины.

4.5 Детали после сварки должны быть выправлены соответственно с требованиями, указанными на чертеже.

5. Крепежные изделия

5.1 Крепежные изделия должны соответствовать указаниям на чертежах.

5.2 Не допускается шатания болтов и гаек на резьбе, а также установка болтовых соединений на швеллерах и двутаврах без косых шайб.

6. Покрытие и окраска.

6.1 Металлоконструкции должны иметь покрытие и быть окрашены согласно указаниям на чертеже.

6.2 Те металлоконструкции, покрытие и окраска которых на чертежах не указаны, должны быть окрашены по следующей технологии: а) перед окраской окрашиваемые поверхности должны быть тщательно очищены от ржавчины и грязи, обезжирены и покрыты глифталевым грунтом ГФ-020 ГОСТ 4056-63;

2. Прокатная сталь

2.1 Для изготовления деталей применяется прокатная сталь марок, указанных на чертежах. Прокатная мартеновская сталь по своим механическим свойствам должна соответствовать требованиям ГОСТ'а. Качество материала должно быть подтверждено сортификатами завода-поставщика.

2.2 Применяемая прокатная сталь не должна иметь трещин, шлаковых включений, расслоений и прочих пороков.

2.3 Вся прокатная сталь, предназначаемая для изготовления металлоконструкций и механизмов, должна быть предварительно тщательно выпрямлена.

3. Механическая обработка

3.1 Механическая обработка деталей должна быть выполнена в отношении размеров, допуска и качества поверхности, в полном соответствии с чертежами.

3.2 Обработанные поверхности не должны иметь задиров, царапин, следов дробления и механических повреждений. Острые узлы должны притупляться.

1. Технические условия на изготовление.

1.1 Настоящими условиями определяются основные технические требования к качеству изготовления механического оборудования эстрады.

1.2 Все детали, в отношении материала, качества обработки, размеров и допусков, а также в отношении их сборки в узел, должны соответствовать чертежам, настоящим техническим условиям и соответствующим ГОСТ'ом.

1.3 Внесение каких-либо изменений заводом-изготовителем в конструкцию отдельных узлов для изделия в целом без согласования с проектной организацией не допускается.

1.4 Технология изготовления отдельных деталей и узлов разрабатывается изготовителем.

1.5 Приемка деталей, узлов и отдельных механизмов производится ОТК завода-изготовителя.

1.6 Приемка заключается в проверке принятых при изготовлении материалов, размеров и допусков, которые указаны в чертежах.

МТУ 11

Изм.	Лист	№ докум.	Подп.	Дата				
Разраб.		Пахомова			Механическое оборудование эстрады Технические условия	Лит.	Лист	Листов
Проверил		Солодков					1	2
Н.контр.		Солодков				ЦНИИЭП гражданскстрой		
Утверд.		Головкин						

1665-03

Типовой проект 234-12-244.85 Альбом III

Инв. № подл. | Подп. и дата | Взам. инв. № | Инв. № дубл. | Подп. и дата

Ткань должна быть плотно приклеена. Ширина нахлестки должна быть не более 15-20мм.
Окрашенная поверхность должна быть гладкой; не иметь следов кисти, пятен и подтеков.
Потребность краски 1м² окрашиваемой поверхности:

1. Белила цинковые – 200 гр.
2. Олифа – 350 гр.
3. Краска – 50 гр.

Краска наносится 2 раза без проолифки

9. Покупные изделия

9.1 Получаемые заводом-изготовителем покупные детали, узлы и изделия, входящие в изготовляемое механическое оборудование сцены, должны полностью соответствовать общесоюзным стандартом соответствующих отраслей.

Типовой проект 264-12-244.85 Альбом III

Изм	Лист	№ докум	Подп.	Дата	МТУ	Лист 7

Формат 11

М 40.002

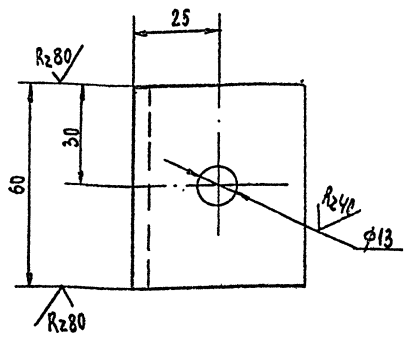

Неуказанные предельные отклонения размеров: отверстий – по H14, валов – h14, остальных j_s 14.

Изм	Лист	№ докум.	Подп.	Дата	М 40.002			
Разраб		Пахомова			Упор	Лит.	Масса	Масшт.
Провер.		Солодков				И	0,23	1:1
						Лист	Листов 1	
Н.контр.		Солодков			Уголок 50×50×5 ГОСТ 8509-72	ЦНИИЭП		
Утв.		Головкин			ст.3 ГОСТ 535-79	Граждансельстрой		

Формат 11

выравнивающий слой, равный 5мм. Не допускается засорять массу посторонними материалами и использовать упавшие куски изоляционной массы.

7,2 При проверке поверхности штукатурки рейкой длиной 1,5м не должно быть просветов более 2мм. Поверхность должна быть равной; гладкой и не иметь трещин. Окончательно просохшую изоляцию оклеивают миткалем на картофельном клейстере. Когда миткаль просохнет, её окрашивают масляной краской.

8. Приготовление клейстера, оклейка тканью, окраска.

8.1 Сухой крахмал замешивают в небольшом количестве холодной воды и небольшими порциями, помешивая, вливают горячую воду. На ведро горячей воды требуется 700 гр. крахмала. Ткань отдельными кусками опускается в клейстер, слегка отжимается и затем сверху вниз наклеивается на асбодиатомовую штукатурку.
Ткань наклеивается в нахлестку. Поверхность должна быть гладкой, без отдельно приклеенных нитей.

Изм	Лист	№ докум.	Подп.	Дата	МТУ	Лист 6

Формат 11

б). слой грунтовой окраски должен быть полностью просушен и лежать ровным слоем без просветов, подтеков, пузырей и не должен давать отлипов при надавливании на него пальцем;

в) сварные швы после грунтовки покрыть лаковой шпаклевкой марки ПФ-00-2 ГОСТ 10277-75;

г) подготовленные поверхности окрашиваются пентафталевой эмалью ПФ-115, серая IV п, ГОСТ 6465-76..

7. Нанесение и изготовление асбодиатомовой штукатурки.

7.1 Асбодиатомовая масса состоит по весу из 45% асбеста V сорта и 55% диатомового порошка. Эти два компанента хорошо перемешиваются и заливаются водой до получения штукатурного теста.
Полученная таким образом масса набрасывается слоем 10мм на металлическую сетку, укрепленную на совелитовых плитах.
После того, как набрасываемый слой несколько просохнет, на поверхность наносится

Изм	Лист	№ докум.	Подп.	Дата	МТУ	Лист 5

1665-03 Формат 11

Типовой проект 264-12-244.85 Альбом III

Формат	Зона	Поз.	Обозначение	Наименование	Кол.	Примеч.
Б.Ч		13	З.П. 007	Труба	1	
				Труба 50×3,5 ГОСТ 3262-75		
				L = 4500 h14		
Б.Ч		14	З.П. 008	Проставка	2	
				Лист 6 ГОСТ 19903-74		
				Ст3 ГОСТ 14637-79		
				(30×60) h14		
				Стандартные изделия		
		16		Коуш 22	2	
				ГОСТ 2224-72		
		17		Шайба 12.36.01	2	
				ГОСТ 11371-78		
		18		Шплинт 4×24	2	
				ГОСТ 397-79		
				Материалы		
		20		Канат 6,5-Т-Н-160	8	м
				ГОСТ 3070-74		

Изм.	Лист	№ докум.	Подп.	Дата

З П

Лист 2

Обозначение	Наименование	Кол.	Прим.
	Документация		
12 З.П. СБ	Сборочный чертеж		
	Сборочные единицы		
11 1 З.П. 10	Блок двойной направляющий	1	
11 2 З.П. 20	Блок одинарный оводной	1	
11 3 50-45	Стяжка	1	Серия 3.298-3
11 4 50-50	Подвеска	6	"
	Детали		
11 6 З.П. 001	Кольцо	20	
11 7 З.П. 002	Шайба	1	
11 8 -01	Шайба	1	
11 9 З.П. 003	Скоба	2	
11 10 З.П. 004	Скоба	2	
11 11 З.П. 005	Палец	2	
Б.Ч 12 З.П. 006	Труба	1	
	Труба 15×2,8 ГОСТ 3262-75		
	L = 3800 h14		

Инв.№ подл. | Подп. и дата | Взам. инв.№ | Инв.№ дубл. | Подп. и дата

З П

Изм.	Лист	№ докум.	Подп.	Дата
Разраб.		Пахомова		
Провер.		Солодков		
Н.контр.		Солодков		
Утв.		Головкин		

Занавес попланный

Лит.	Лист	Листов
И	1	2

ЦНИИЭП граждансельстрой

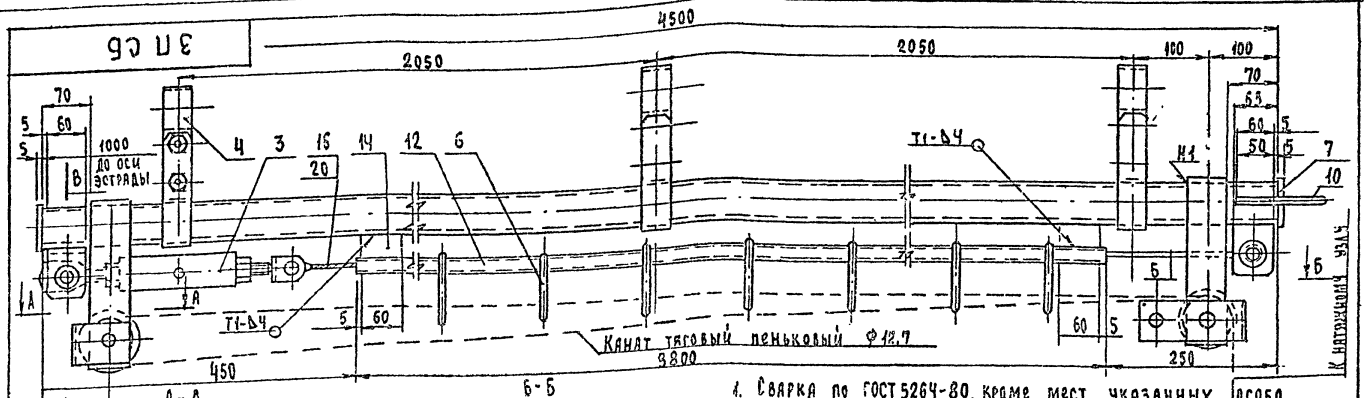

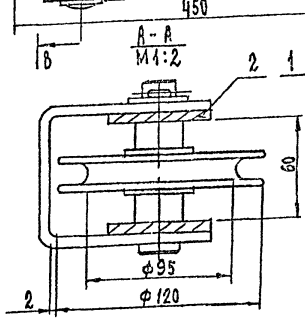

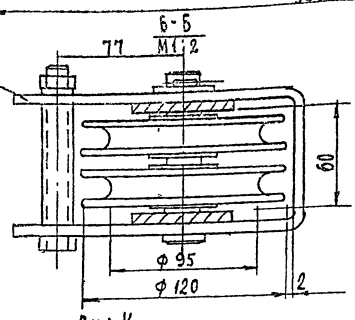

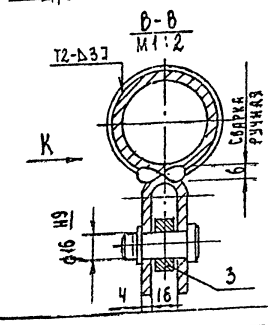

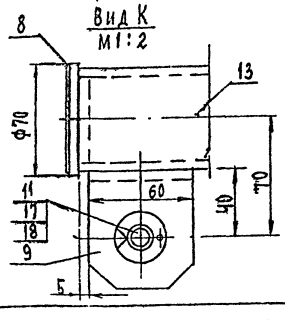

1. Сварка по ГОСТ 5264-80, кроме мест, указанных особо.
2. Для одного комплекта занавеса попланного на штангу декорационного подъема навесить две дороги с запахом до 1 м.
3. Концы натяжного каната, поз. 16, после предварительной вытяжки заплетать под коуш. Длину каната определить при монтаже при распущенной стяжке.
4. Кольца, поз. 6, надеть на трубу поз. 12, до приварки пластин, поз. 14
5. Покрытие: Эм. ПФ-115, ⅣП, серая, ГОСТ 6465-76. Трущиеся поверхности не красить, очистить от окалины, ржавчины и покрыть смазкой УНЗ ГОСТ 19537-74.

Изм.	Лист	№ докум.	Подп.	Дата
Разработ.		Пахомова		
Провер.		Солодков		
Н.контр.		Солодков		
Утверд.		Головкин		

З.П. СБ

Занавес попланный

Сборочный чертеж

Стадия	Масса	Масштаб
РД		1:5
Лист	Листов 1	

ЦНИИЭП граждансельстрой

1665-03

Инв.№ подл. | Подп. и дата | Взам. инв.№ | Инв.№ дубл. | Подп. и дата

5-3199.12

Формат	Зона	Поз.	Обозначение	Наименование	Кол.	Примечание
				Документация		
11			3.П.20 СБ	Сборочный чертеж		
				Сборочные единицы		
11		1	3.П.20.10	Обойма	1	
				Детали		
11		3	3.П.10.001	Блок	1	
11		4	3.П.20.001	Ось	1	
Б4		5	3.П.20.002	Втулка	2	0,022 кг
				Труба 20×2,8 ГОСТ 3262-75		
				l = 15 h14		
				Стандартные изделия		
		7		Масленка 3.1.2 Ц6	1	
				ГОСТ 19853-74		
		8		Шайба 20.36.01	1	
				ГОСТ 11371-78		
		9		Шплинт 5×40	1	
				ГОСТ 397-79		

Изм.	Лист	№ докум.	Подп.	Дата
Разраб.		Пахомова		
Провер.		Солодков		
Н.контр.		Солодков		
Утв.		Головкин		

3 П 20

Блок одинарный обводной

Лит.	Лист	Листов
И	1	1

ЦНИИЭП граждансельстрой

Формат А1

Формат	Зона	Поз.	Обозначение	Наименование	Кол.	Примеч.
				Документация		
11			3.П.10 СБ	Сборочный чертеж		
				Сборочные единицы		
11		1	3.П.10.10	Обойма	1	
				Детали		
11		3	3.П.10.001	Блок	2	
11		4	3.П.10.002	Ось	1	
Б4		5	3.П.10.003	Втулка	1	
				Труба 15×2,8 ГОСТ 3262-75		
				l = 60 h14		
				Стандартные изделия		
		7		Масленка 3.1.2 Ц6	1	
				ГОСТ 19853-74		
		8		Болт М12×90.36.01	1	
				ГОСТ 7798-70		
		9		Гайка М12.36.01	1	
				ГОСТ 5915-70		
		10		Шайба 12.65Г.01	1	
				ГОСТ 6402-70		
		11		Шайба 20.36.01	1	
				ГОСТ 11371-78		
		12		Шплинт 5×40	1	
				ГОСТ 397-79		

Изм.	Лист	№ докум.	Подп.	Дата
Разраб.		Пахомова		
Пров.		Солодков		
Н.контр.		Солодков		
Утв.		Головкин		

3. П. 10

Блок двойной направляющий

Лит.	Лист	Листов
И	1	1

ЦНИИЭП граждансельстрой

3 П 10.002

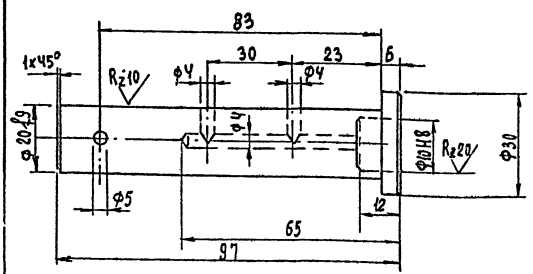

Неуказанные предельные отклонения размеров: отверстий – H14, валов – h14, остальных – j_s14.

Изм.	Лист	№ докум.	Подп.	Дата
Разраб.		Пахомова		
Провер.		Солодков		
Н.контр.		Солодков		
Утв.		Головкин		

3 П 10.002

Ось

Стадия	Лист	Листов
Р.Д.	0,24	1:1
	Лист	Листов 1

Ст.3 ГОСТ 380-71

ЦНИИЭП граждансельстрой

3 П 10.001

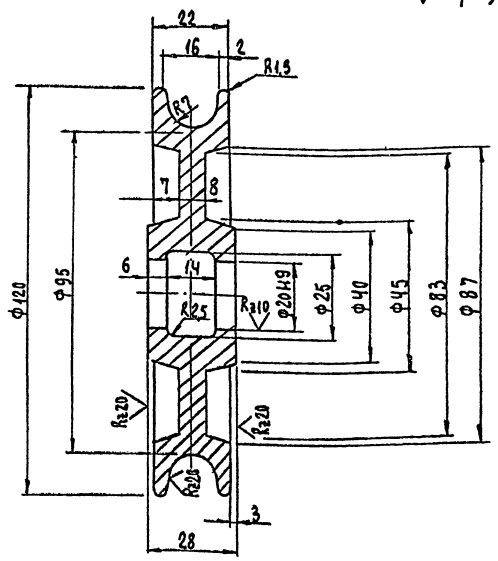

Неуказанные предельные отклонения размеров: отверстий – H14, валов – h14, остальных – j_s14.

Изм.	Лист	№ докум.	Подп.	Дата
Разраб.		Пахомова		
Провер.		Солодков		
Н.контр.		Солодков		
Утв.		Головкин		

3 П 10.001

БЛОК

Стадия	Масса	Масштаб
Р.Д	1,6	1:1
Лист	Листов 1	

Ст.3 ГОСТ 380-71

ЦНИИЭП граждансельстрой

1665-03

Инв.№ подл. | Подп. и дата | Взам.инв.№

Инв.№ подл. | Подп. и дата | Взам.инв.№ | Инв.№ дубл. | Подп. и дата

Инв.№ подл. | Подп. и дата | Взам.инв.№

Инв.№ подл. | Подп. и дата | Взам.инв.№

Типовой проект 254-12-244.85 Альбом II

З.П. 20.10 СБ

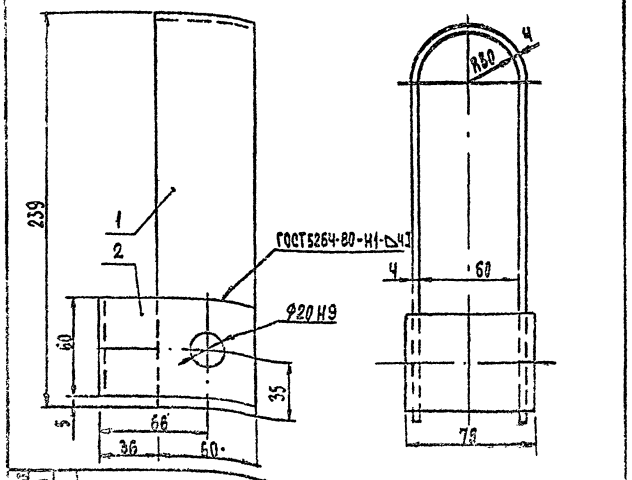

Позиция	Зона	Поз.	Обозначение	Наименование	Кол.	Примен.
				ДЕТАЛИ		
54		1	З.П. 20.10.001	Скоба	1	0,96 кг
				Полоса 4х60 ГОСТ 103-75 / ст.3 ГОСТ 535-79		
				L = 510 h14		
11		2	З.П. 20.10.002	Щиток	1	

Изм.	Лист	№ докум.	Подп.	Дата
Разраб.	Пахомова			
Провер.	Солодков			
Н.контр.	Солодков			
Утверд.	Головкин			

З.П. 20.10 СБ

Обойма

Сборочный чертеж

Стадия	Масса	Масштаб
Р.Д	1,47	1:2

Лист | Листов 1

ЦНИИЭП гражданскельстрой

З.П. 10.10 СБ

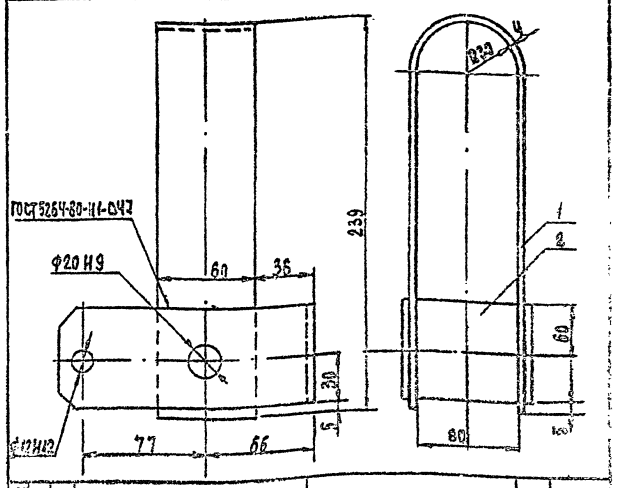

Позиция	Зона	Поз.	Обозначение	Наименование	Кол.	Примен.
				ДЕТАЛИ		
54		1	З.П. 10.10.001	Скоба	1	0,96 кг
				Полоса 4х60 ГОСТ 103-75 / ст.3 ГОСТ 535-79		
				L = 510 h14		
11		2	З.П. 10.10.002	Щиток	1	

Изм.	Лист	№ докум.	Подп.	Дата
Разраб.	Пахомова			
Провер.	Солодков			
Н.контр.	Солодков			
Утверд.	Головкин			

З.П. 10.10 СБ

Обойма

Сборочный чертеж

Стадия	Масса	Масштаб
Р.Д	1,73	1:2

Лист | Листов 1

ЦНИИЭП гражданскельстрой

З.П. 20.СБ

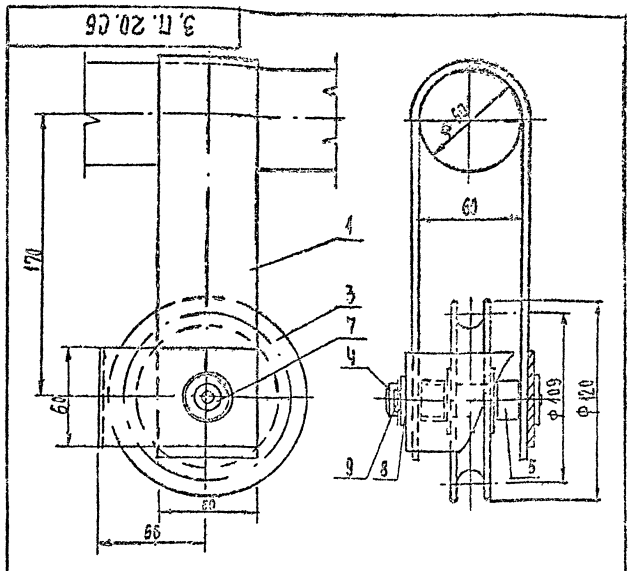

1. Трущиеся и резьбовые соединения собрать на смазке универсальной среднеплавкой (солидол жировой) УС-2(л) ГОСТ 1033-79.
2. Размер для справок.

Изм.	Лист	№ докум.	Подп.	Дата
Разраб.	Пахомова			
Провер.	Солодков			
Н.контр.	Солодков			
Утверд.	Головкин			

З.П. 20 СБ

Блок одинарный обводной

Сборочный чертеж

Стадия	Масса	Масштаб
РД	3,4	1:2

Лист | Листов 1

ЦНИИЭП гражданскельстрой

З.П. 10 СБ

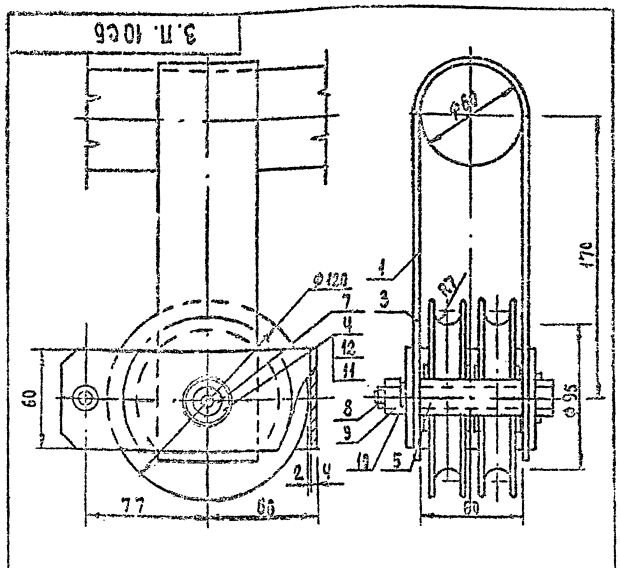

1. Трущиеся и резьбовые соединения собрать на смазке универсальной среднеплавкой (солидол жировой) УС-2(л) ГОСТ 1033-79.
2. Размер для справок.

Изм.	Лист	№ докум.	Подп.	Дата
Разраб.	Пахомова			
Провер.	Солодков			
Н.контр.	Солодков			
Утв.	Головкин			

З.П. 10 СБ

Блок двойной направляющий

Сборочный чертеж

Стадия	Масса	Масштаб
Р.Д	5,4	1:2

Лист | Листов 1

ЦНИИЭП гражданскельстрой

Инв. № подл. | Подп. и дата | Взам. инв. №

1665-03

Типовой проект 264-12-244.85 Альбом II

3.П.20.10.002

Rz80 (√)

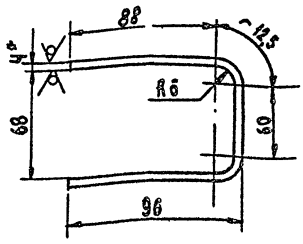

1. Неуказанные предельные отклонения размеров: отверстий – H14, валов – h14, остальных – j_s 14.
2. * Размер для справок.

Изм.	Лист	№ докум.	Подп.	Дата	3.П. 20.10.002			
Разраб.		Пахомова			Щиток	Стадия	Масса	Листов
Провер.		Солодков				Р.Д	0,48	1:2
						Лист	Листов 1	
Н.Контр.		Солодков			Полоса 4×60 ГОСТ 103-76	ЦНИИЭП		
Утвер.		Горовкин			Ст.3 ГОСТ 535-79	Граждансельстрой		

Инв. № подл. | Подп. и дата | Взам. инв. №

3.П.10.10.002

Rz80 (√)

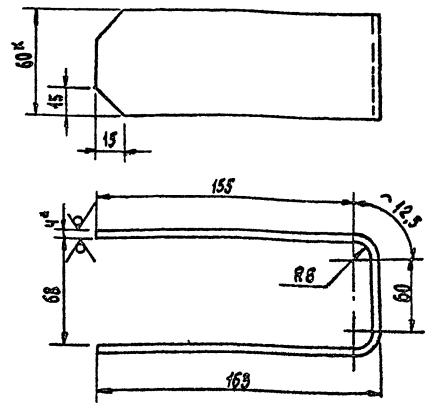

1. Неуказанные предельные отклонения размеров: отверстий – H14, валов – h14, остальных – j_s 14.
2. * Размер для справок.

Изм.	Лист	№ докум.	Подп.	Дата	3.П. 10.10.002			
Разраб.		Пахомова			Щиток	Стадия	Масса	Масштаб
Провер.		Солодков				Р.Д	0,74	1:2
						Лист	Листов 1	
Н.Контр.		Солодков			Полоса 4×60 ГОСТ 103-76	ЦНИИЭП		
Утверд.		Головкин			Ст.3 ГОСТ 535-79	Граждансельстрой		

Инв. № подл. | Подп. и дата | Взам. инв. №

3.П.005

Rz80 (√)

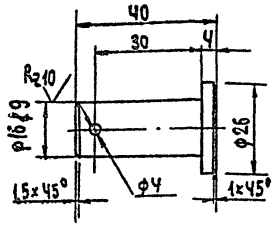

Неуказанные предельные отклонения размеров: отверстий – H14, валов – h14, остальных – j_s 14.

Изм.	Лист	№ докум.	Подп.	Дата	3.П. 005			
Разраб.		Пахомова			Палец	Стадия	Масса	Масштаб
Провер.		Солодков				Р.Д	0,07	1:1
						Лист	Листов 1	
Н.Контр.		Солодков			Ст.3 ГОСТ 380-71	ЦНИИЭП		
Утв.		Головкин				Граждансельстрой		

Инв. № подл. | Подп. и дата | Взам. инв. №

3.П.20.001

Rz80 (√)

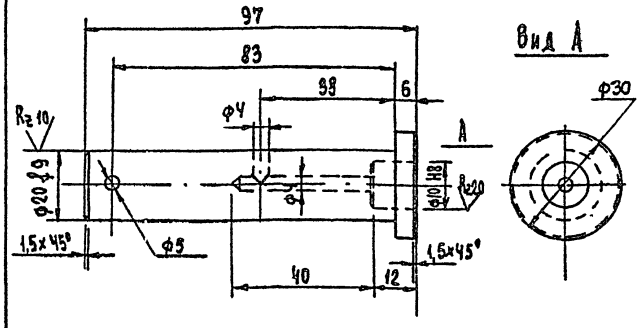

Неуказанные предельные отклонения размеров: отверстий – H14, валов – h14, остальных – j_s 14.

Изм.	Лист	№ докум.	Подп.	Дата	3.П. 20.001			
Разраб.		Пахомова			Ось	Стадия	Масса	Масштаб
Провер.		Солодков				Р.Д	0,24	1:1
						Лист	Листов 1	
Н.Контр.		Солодков			Ст.3 ГОСТ 380-71	ЦНИИЭП		
Утверд.		Головкин				Граждансельстрой		

Инв. № подл. | Подп. и дата | Взам. инв. №

1665-03

3.П.001

R_z80 (V)

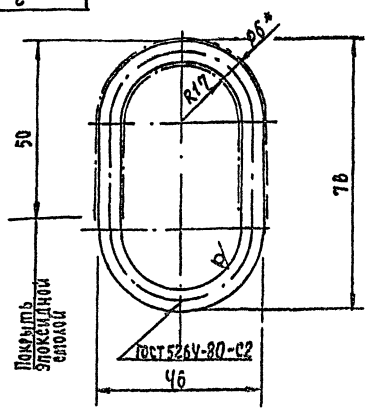

1. Покрытие: Ц.Ч.12 ГОСТ 9791-68.
   Трущиеся поверхности кольца покрыть эпоксидной смолой ЭД-5 по ГОСТ 10587-76 методом - окунания. Предварительно поверхность кольца обезжирить.
2. Неуказанные предельные отклонения размеров: отверстий - H14, валов - h14, остальных - $\pm\frac{IT14}{2}$.
3* Размер для справок.

Изм.	Лист	№ докум.	Подп.	Дата
Разраб.		Пахомова		
Провер.		Солодков		
Н. Контр.		Солодков		
Утв.		Головкин		

3 П 001

Кольцо

Стадия	Масса	Масштаб
Р.Д.	0,045	1:1

Лист | Листов 1

Круг 6 ГОСТ 2590-71 / Ст.3 ГОСТ 535-79

ЦНИИЭП гражданстрой

Инв.№ подл. | Подп. и дата | Взам.инв.№

3.П.002

R_z80 (V)

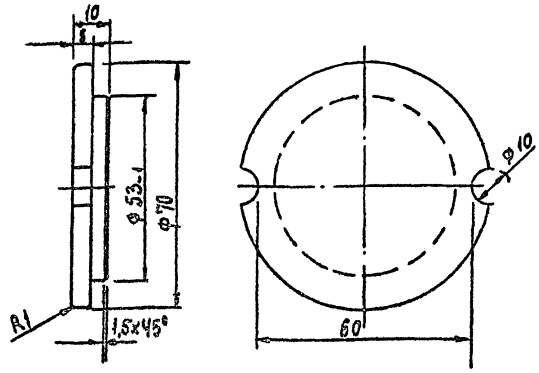

1. Деталь 3.П.002-01 выполнить без отверстий ф10.
2. Неуказанные предельные отклонения размеров: отверстий - H14, валов - h14, остальных - $\pm\frac{IT14}{2}$.

Изм.	Лист	№ докум.	Подп.	Дата
Разраб.		Пахомова		
Пров.		Солодков		
Н. Контр.		Солодков		
Утв.		Головкин		

3 П 002

Шайба

Стадия	Масса	Масштаб
Р.Д	0,22	1:1

Лист | Листов 1

Ст. 3 ГОСТ 380-71

ЦНИИЭП гражданстрой

Инв.№ подл. | Подп. и дата | Взам.инв.№

3.П.003

R_z80 (V)

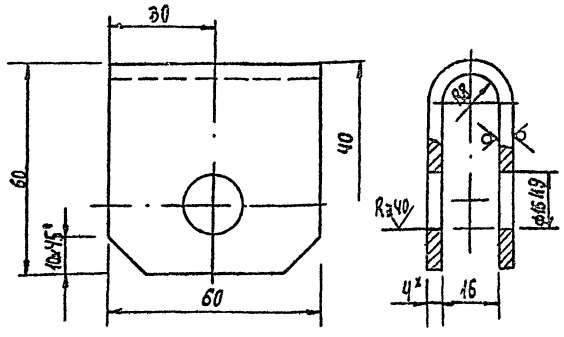

1. Неуказанные предельные отклонения размеров: отверстий - H14, валов - h14, остальных - $\pm\frac{IT14}{2}$.
2. Длина развертки $L = 128$
3. * Размер для справок.

Изм.	Лист	№ докум.	Подп.	Дата
Разраб.		Пахомова		
Провер.		Солодков		
Н. Контр.		Солодков		
Утвер.		Головкин		

3.П. 003

Скоба

Стадия	Масса	Масштаб
Р.Д.	0,24	1:1

Лист | Листов 1

Лист 4 ГОСТ 19903-74 / Ст.3 ГОСТ 14637-79

ЦНИИЭП гражданстрой

Инв.№ подл. | Подп. и дата | Взам.инв.№

3.П.004

(V)

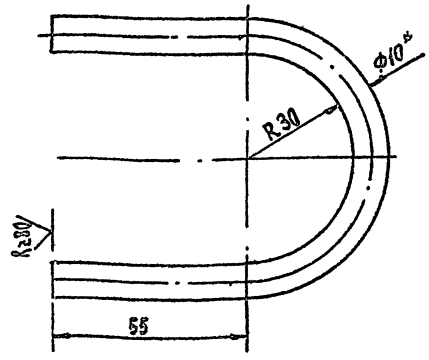

1. Неуказанные предельные отклонения размеров: отверстий - H14, валов - h14, остальных - $\pm\frac{IT14}{2}$.
2. Длина развертки $L = 220$
3. * Размер для справок.

Изм.	Лист	№ докум.	Подп.	Дата
Разраб.		Пахомова		
Провер.		Солодков		
Н. Контр.		Солодков		
Утвер.		Головкин		

3.П. 004

Скоба

Стадия	Масса	Масштаб
Р.Д.	0,14	1:1

Лист | Листов 1

Круг 10 ГОСТ 2590-71 / Ст.3 ГОСТ 535-79

ЦНИИЭП гражданстрой

Инв.№ подл. | Подп. и дата | Взам.инв.№

М 20 СБ

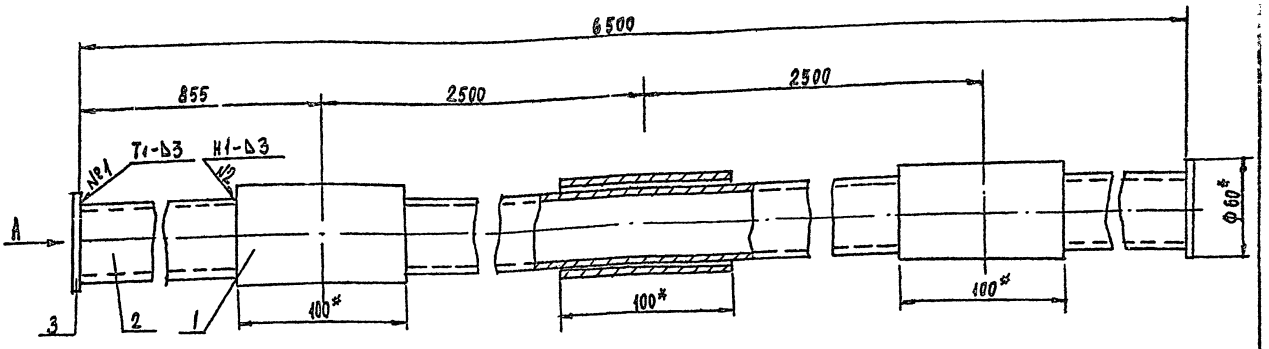

1. До приварки заглушек (поз.3) на трубу (поз.2) надеть три подвески.
2. Сварка по ГОСТ 5264-80 электроды Э42 ГОСТ 9467-75
3. Покрытие Эм.ПФ-115, серая IV п, ГОСТ 6465-76.
   Заглушки окрасить эмалью белой, номер подъема писать на заглушке черной эмалью.
   Номер штанги должен соответствовать номеру декорационного подъема.
4. * Размер для справок.

Вид А
М1:1

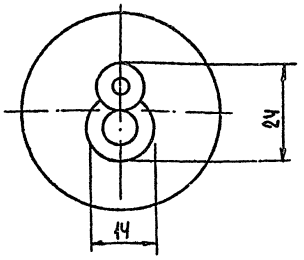

Изм.	Лист	N докум.	Подп.	Дата
Разраб.		Пахомова		
Провер.		Солдаков		
Н.контр.		Солдаков		
Утв.		Головкин		

М 20 СБ

Штанга подъема декорационного
Сборочный чертеж

Лит.	Масса	Масштаб
И	34,0	1:2

Лист | Листов 1

ЦНИИЭП, гражданельстрои

Формат 12

Формат	Зона	Поз.	Обозначение	Наименование	Кол.	Примеч.
				ДОКУМЕНТАЦИЯ		
			М20 СБ	Сборочный чертеж		
				ДЕТАЛИ		
БЧ		1	М20.001	Проставка	3	0,49кг
				Труба 50×3,5		
				ГОСТ 3262-75		
				l = 100 h14		
БЧ		2	М20.002	Штанга	1	26,9 кг
				Труба 40×3,5		
				ГОСТ 3262-75		
				l = 6500 h14		
БЧ		3	М20.003	Заглушка	2	0,07 кг
				Круг 60 ГОСТ 2590-71		
				Ст.3 ГОСТ 535-79		
				l = 3 h14		

Изм.	Лист	№ докум.	Подп.	Дата
Разраб.		Пахомова		
Провер.		Солдаков		
Н.контр.		Солдаков		
Утв.		Головкин		

М 20

Штанга подъема декорационного

Лит.	Лист	Листов
И		1

ЦНИИЭП, гражданельстрои

Формат 11

Формат	Зона	Поз.	Обозначение	Наименование	Кол.	Примеч.
				ДОКУМЕНТАЦИЯ		
22			М50 СБ	Сборочный чертеж		
				СБОРОЧНЫЕ ЕДИНИЦЫ		
11		1	М51	Корзина гибкого кабеля	1	
				ДЕТАЛИ		
БЧ		2	М50.001	Штанга	1	230Ч кг
				Труба 40×3,5 ГОСТ 3262-75		
				l = 6080 h14		
БЧ		3	М50.002	Консоль	6	0,96кг
				Труба 40×3,5 ГОСТ 3262-75		
				l = 250 h14		
БЧ		4	М50.003	Дуга	7	1,5 кг
				Труба 15×2,8 ГОСТ 3262-75		
				l = 1170 h14		
БЧ		5	М50.004	Полоса	6	0,54 кг
				Полоса 4×40 ГОСТ 103-76		
				Ст.3 ГОСТ 535-79		
				l = 430 h14		
БЧ		6	М50.005	Ребро	12	0,2 кг
				Лист 4 ГОСТ 19903-74		
				Ст.3 ГОСТ 14637-79		
				(24×200) h14		

Изм.	Лист	№ докум.	Подп.	Дата
Разраб.		Пахомова		
Провер.		Солдаков		
Н.контр.		Солдаков		
Утверд.		Головкин		

М 50

Ферма софитная

Лит.	Лист	Листов
И		1

ЦНИИЭП, гражданельстрои

1665-03

Формат 11

Инв.№ подл. | Подп. и дата | Взам. инв.№ | Инв.№ дубл. | Подп. и дата

Формат	Зона	Поз.	Обозначение	Наименование	Кол.	Примеч.
				ДОКУМЕНТАЦИЯ		
22			М 51 СБ	Сборочный чертеж		
				ДЕТАЛИ		
Б.Ч		1	М51.001	Уголок	2	1.73 кг
				Уголок 50×50×5 ГОСТ 8509-72 / Ст.3 ГОСТ 535-79		
				L = 460 h14		
Б.Ч		2	М51.002	Уголок	2	1,99 кг
				Уголок 25×25×4 ГОСТ 8509-72 / Ст.3 ГОСТ 535-79		
				L = 1360 h14		
				Труба 15×2,8 ГОСТ 3262-75		
Б.Ч		3	М51.003	Распорка	4	1,56 кг
				L = 1220 h14		
Б.Ч		4	М51.004	Стойка	24	0,52 кг
				L = 490 h14		
Б.Ч		5	М51.005	Планка	5	0,4 кг
				L = 390 h14		
Б.Ч		6	М51.006	Стойка	2	0,31 кг
				L = 240 h14		
Б.Ч		7	М51.007	Лист	1	3,0 кг
				Лист 0,7 ГОСТ 19903-74 / Ст.3 ГОСТ 16523-70		
				(360×1515) h14		

Изм.	Лист	№ докум.	Подп.	Дата
Разраб.		Пахомова		
Провер.		Солодков		
Н.контр.		Солодков		
Утвер.		Головкин		

М 51

Корзина гибкого кабеля

Лит.	Лист	Листов
И	1	2

ЦНИИЭП гражданселькстрой

Формат	Зона	Поз.	Обозначение	Наименование	Кол.	Примеч.
Б.Ч		8	М51.008	Брус	2	9,0 кг
				Сосна ГОСТ 8486-66		
				30×110×500		
				Стандартные изделия		
		10		Болт М12×115.36.01	2	
				ГОСТ 7798-70		
		11		Гайка М12.5.01	4	
				ГОСТ 5915-70		

Изм.	Лист	№ докум.	Подп.	Дата

М 51

Лист 2

Формат	Зона	Поз.	Обозначение	Наименование	Кол.	Примеч.
				ДОКУМЕНТАЦИЯ		
22			М 30 СБ	Сборочный чертеж		
				Сборочные единицы		
11		1	М31	Каркас киноэкрана	1	
				Стандартные изделия		
		3		Гвозди 2×30	2	кг
				ГОСТ 4034-63		
		4		Шуруп 6×30	0,8	кг
				ГОСТ 1145-70		
				МАТЕРИАЛЫ		
		6		Фанера клееная S 5	8	мг
				ГОСТ 3916-69		
		7		Брус 80×30	0,15	м³
				ГОСТ 8486-66		
		8		Полубархат черный	8	м²
				арт. 4190		
		9		Миткаль	8	м²
				ГОСТ 8858-75		
		10		Шнур шторный ф4	150	м
				ГОСТ 17306-71		

Изм.	Лист	№ докум.	Подп.	Дата
Разраб.		Пахомова		
Провер.		Солодков		
Н.контр.		Солодков		
Утвер.		Головкин		

М 30

Киноэкран

Лит.	Лист	Листов
И		1

ЦНИИЭП гражданселькстрой

Формат 11

Формат	Зона	Поз.	Обозначение	Наименование	Кол.	Примеч.
				ДОКУМЕНТАЦИЯ		
22			М 31 СБ	Сборочный чертеж		
				ДЕТАЛИ		
				Труба 50×3,5		
				ГОСТ 3262-75		
Б.Ч		1	М31.001	Стойка	2	
				L = 3480 h14		
Б.Ч		2	М31.002	Труба	2	
				L = 7900 h14		
Б.Ч		3	М31.003	Стойка	3	
				L = 4400 h14		
Б.Ч		4	М31.004	Планка	35	0,5 кг
				Уголок 32×32×4 ГОСТ 8509-72 / Ст.3 ГОСТ 535-79		
				L = 260 h14		
Б.Ч		5	М31.005	Уголок	6	1,89 кг
				50×50×5 ГОСТ 8509-72		
				Ст.3 ГОСТ 535-79		
				L = 500 h14		
Б.Ч		6	М31.006	Лист	24	0,05 кг
				4 ГОСТ 19903-74		
				Ст.3 ГОСТ 14637-79		
				(65×30) h14		

Изм.	Лист	№ докум.	Подп.	Дата
Разраб.		Пахомова		
Провер.		Солодков		
Н.контр.		Солодков		
Утвер.		Головкин		

М 31

Каркас киноэкрана

Лит.	Лист	Листов
И		1

ЦНИИЭП гражданселькстрой

1665-03 Формат 11

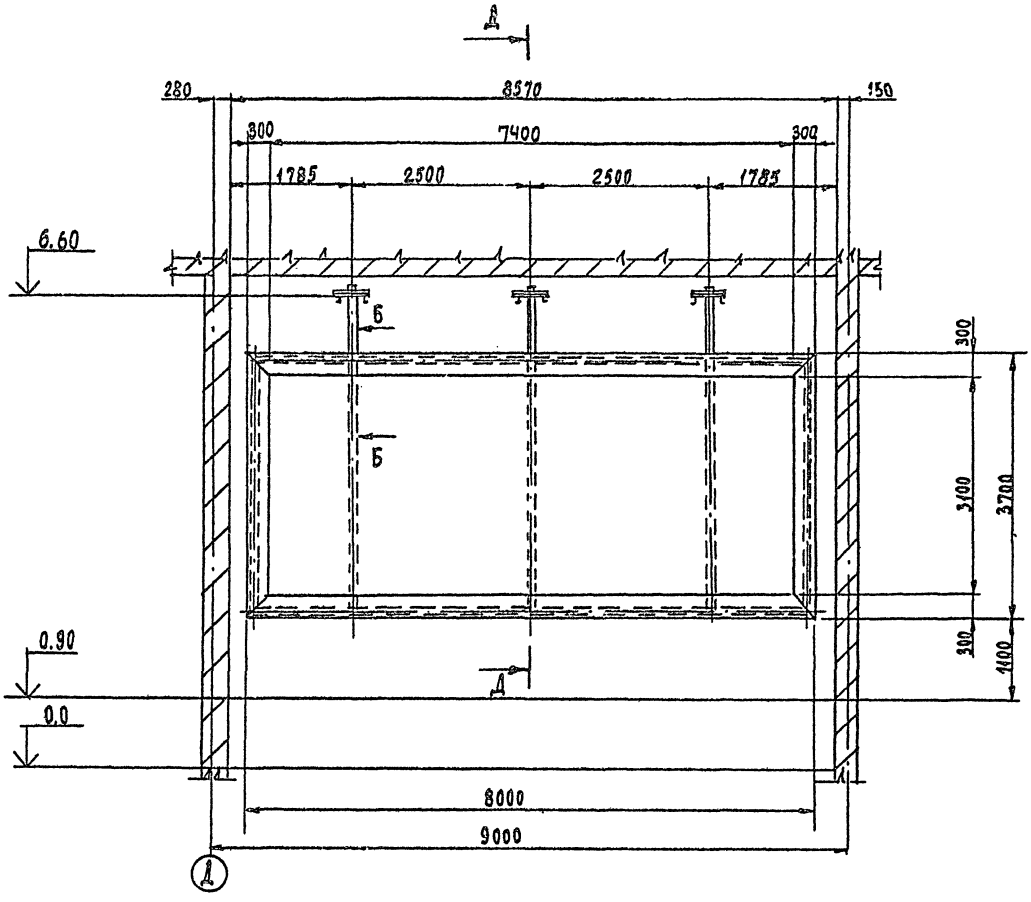

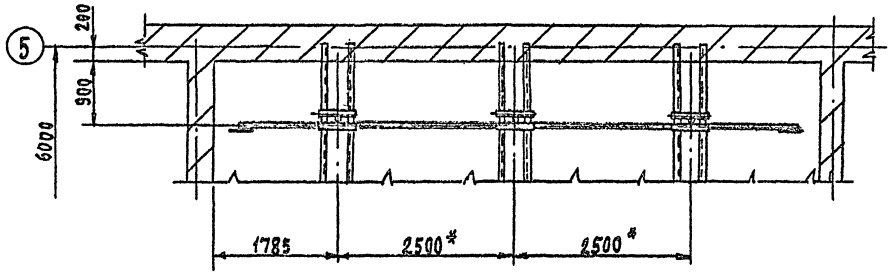

Д-Д
М1:10

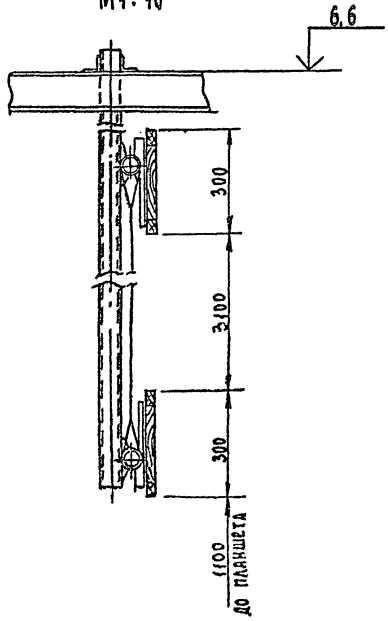

1. Неуказанные предельные отклонения размеров - j_s 14.
2. Размер для справок.

					М 30 СБ			
Изм	Лист	№ докум.	Подп.	Дата	КИНОЭКРАН	Лит.	Масса	Масштаб
Разраб.		Пахомова				Р		1:50
Провер.		Солодков			Сборочный чертеж	Лист 1	Листов 2	
Н.контр.		Солодков				ЦНИИЭП		
Утвер.		Головкин				Гражданскельстрой		

1665-03

М30СБ

А-А
М1:2

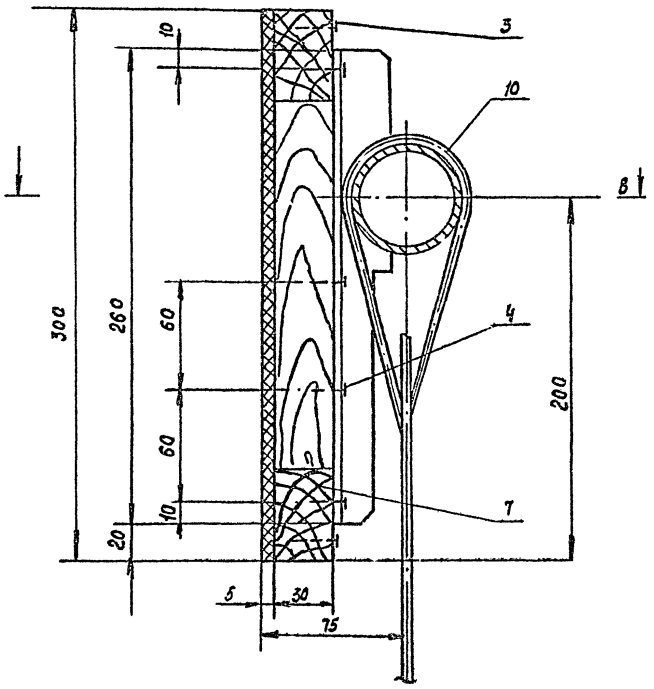

Б-Б
М1:2

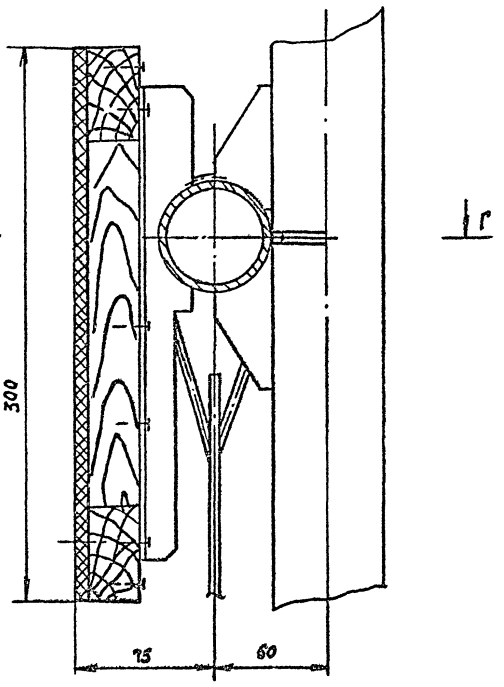

В-В
М1:2

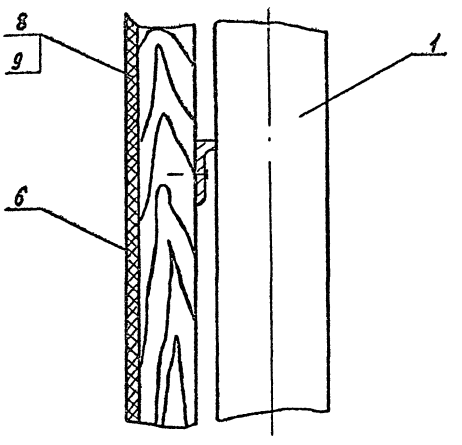

Г-Г
М1:2

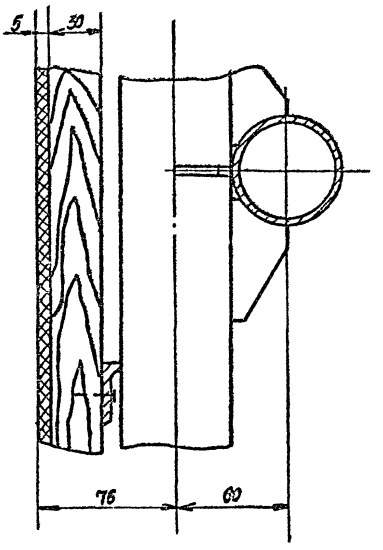

I лист 1
М1:5

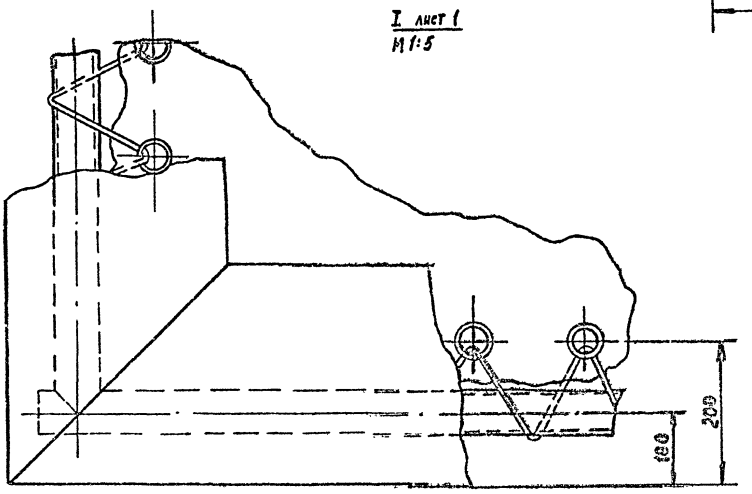

Альбом III

Изм.	Лист	№ докум.	Подп.	Дата	М30СБ	Лист 2

Инв. № подл. 5-3199-20 | Подп. и дата | Взам. инв. № | Инв. № дубл. | Подп. и дата

1665-С3 Формат 11

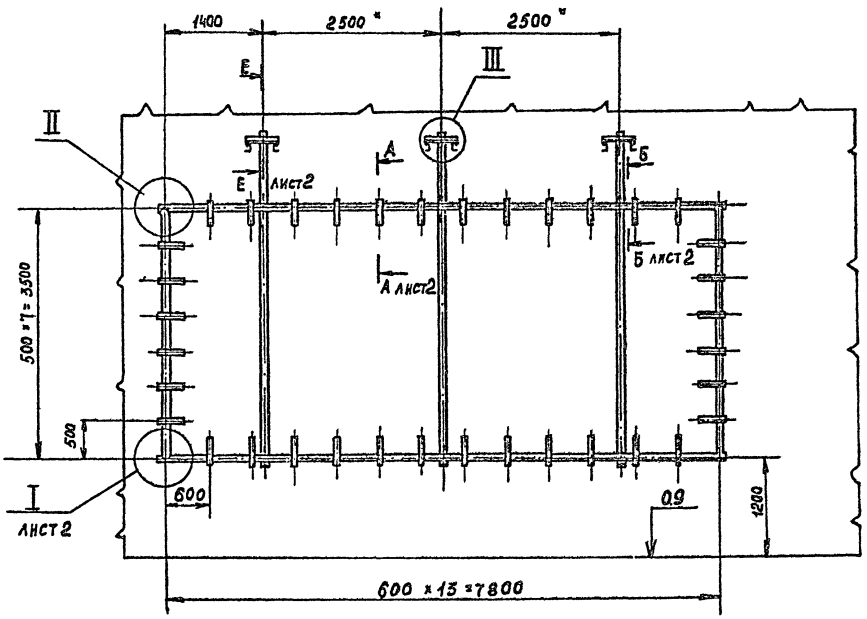

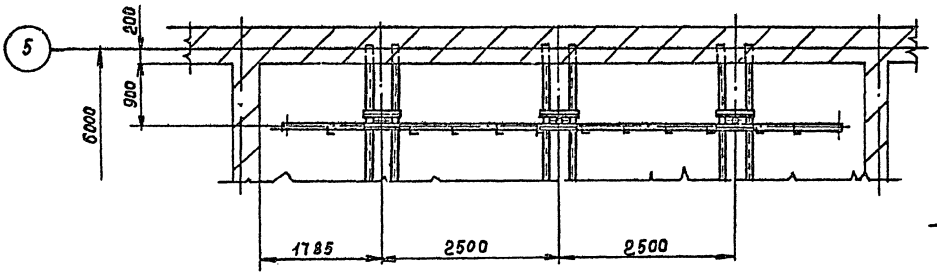

III
М 1:10

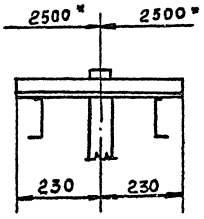

II
М 1:2

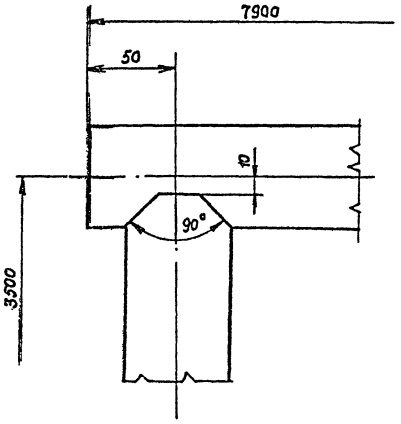

1. Сварка по ГОСТ 5264-80, электроды Э42 по ГОСТ 9467-75.
2. Покрытие: эмаль ПФ-115, серая IV п. ГОСТ 6465-76
3. Обработка поверхностей реза деталей без чертежа $R_z 80$.
4. Неуказанные предельные отклонения размеров -js 14.
5. Размеры для справок.

				М31С5	
Изм.	Лист	№ докум.	Подп.	Дата	Каркас киноэкрана. Сборочный чертеж
Разраб.		Ахомова			
Пров.		Солодков			
Н. контр.		Солодков			
Утв.		Головкин			

Лит.	Масса	Масштаб
		1:50
Лист 1	Листов 2	

ЦНИИЭП Гражданельстрой

1665-03

Инв.№ подл. | Подп. и дата | Инв.№ дубл. | Взам. инв.№ | Подп. и дата | 5-3669-21

А-А
М1:2

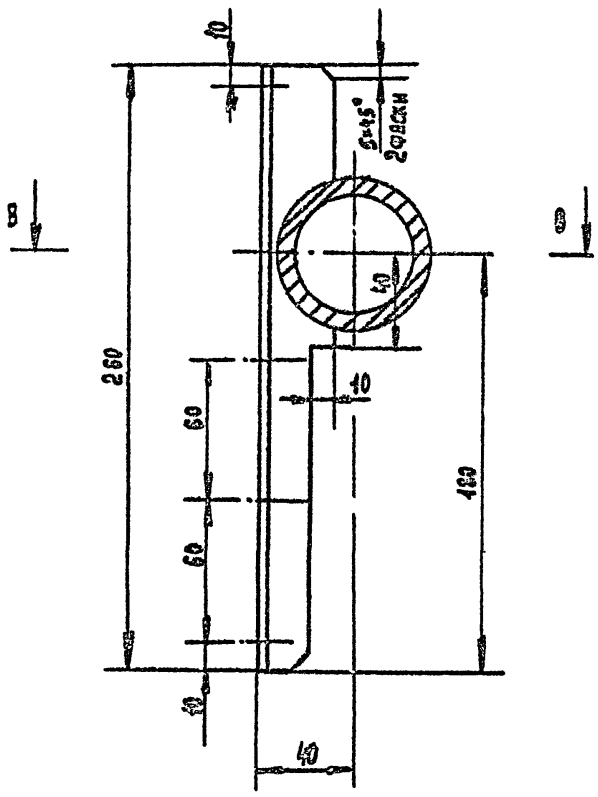

Б-Б
М1:2

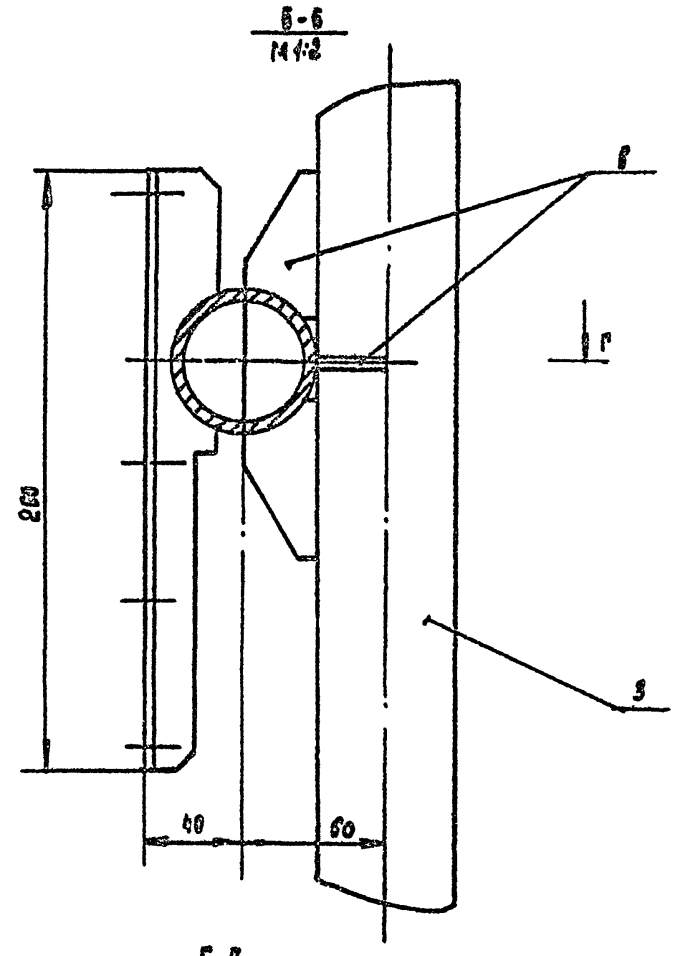

В-В
М1:2

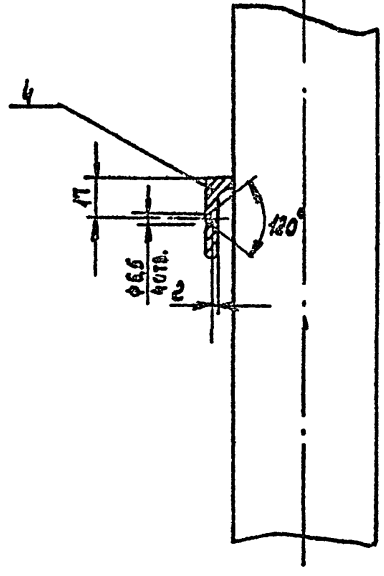

Г-Г
М1:2

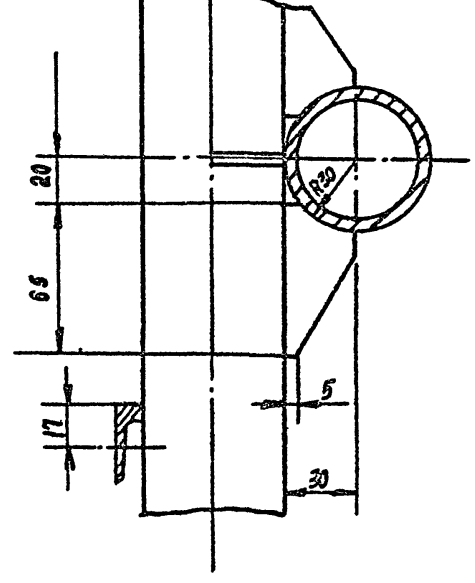

I
М1:2

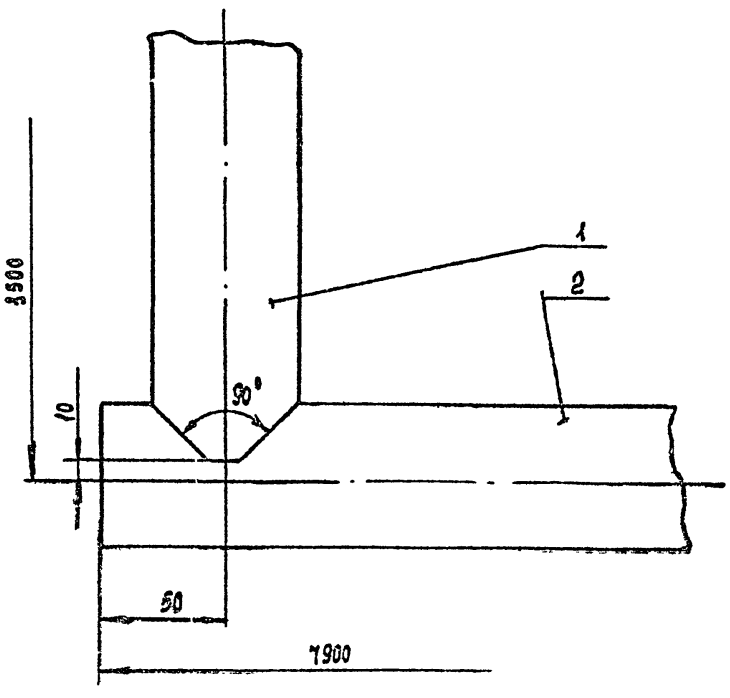

Е-Е
М1:2

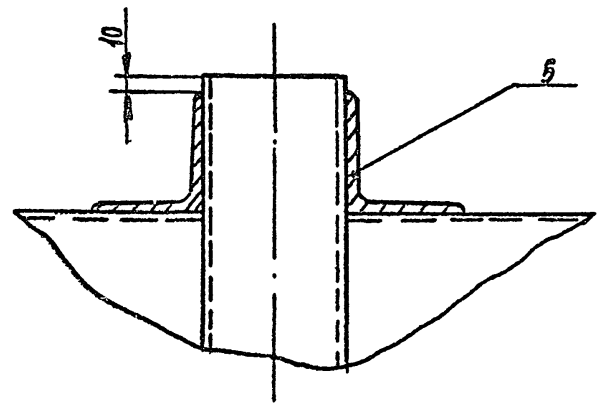

Изм.	Лист	№ докум.	Подп.	Дата	М 31 СБ	Лист 2

5.3199-2.2

М 81 С6

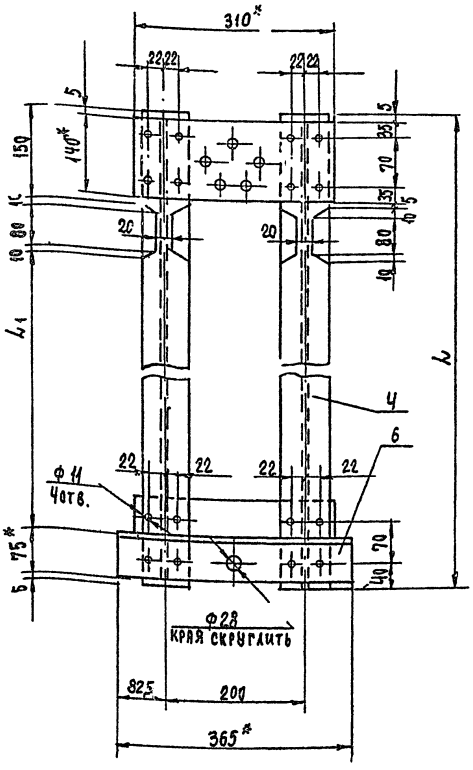

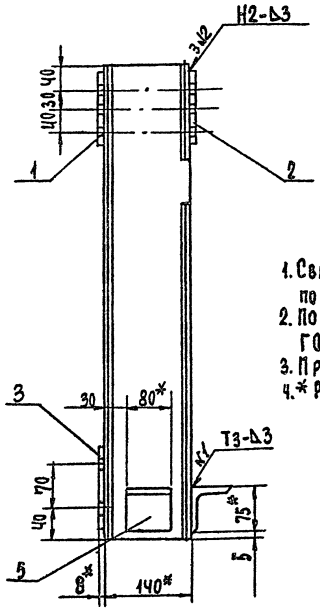

Обозначение	Наименование	L	L1	Вес
М81С6	Рама	810	480	37.0
-01С6	Рама	1100	770	45.0

1. Сварка по ГОСТ 5264-80 электродом Э42 по ГОСТ 9467-75.
2. Покрытие: Эм. ПФ-19М, серая, Ⅳп, ГОСТ 6465-76.
3. Предельные отклонения размеров j_s 14.
4. * Размеры для справок.

Изм.	Лист	№ докум.	Подп.	Дата
Разраб.		Пахомова		
Провер.		Солодков		
Н.контр.		Солодков		
Утверд.		Головкин		

М 81 С6

Рама

Сборочный чертеж

Лит.	Масса	Масштаб
И	см. табл.	1:5
Лист	Листов 1	

ЦНИИЭП граждансельстрой

Формат А2

Формат	Зона	Поз.	Обозначение	Наименование	Кол.	Примеч.
				Уголок 50×50×5 ГОСТ 8509-72 / Ст.3 ГОСТ 535-79		
Б4		8	М40.008	Лага	5	2,71 кг
				L = 720 h14		
Б2		9	М40.009	Лага	5	12,14 кг
				L = 3220 h14		
Б4		10	М40.010	Стойка	10	13,35 кг
				L = 3540 h14		
Б4		11	М40.011	Связь	16	2,2 кг
				L = 580 h14		
Б4		12	М40.012	Струна	14	14,57 кг
				Уголок 40×40×4 ГОСТ 8509-72 / Ст.3 ГОСТ 535-79		
				L = 6020 h14		
				Стандартные изделия		
		15		Болт М12×40.36.01 ГОСТ 7798-70	28	
		16		Гайка М12.5.01 ГОСТ 5915-70	28	
		17		Шайба 12.36.01 ГОСТ 11371-78	28	
				Материалы		
		20		Сетка N20-1.6 ГОСТ 5336-67	15	м²
		21		Круг 6 ГОСТ 2590-71 / Ст3 ГОСТ 535-79	35	м

Изм.	Лист	№ докум.	Подп.	Дата

М40

Лист 2

Формат А1

Формат	Зона	Поз.	Обозначение	Наименование	Кол.	Примеч.
				Документация		
А2			М40 С6	Сборочный чертеж		
				Детали		
11		1	М40.001	Амортизатор	28	
11		2	М40.002	Упор	28	
				Швеллер 12 ГОСТ 8240-72 / Ст.3 ГОСТ 535-79		
Б4		3	М40.003	Основание	4	6,7 кг
				L = 620 h14		
Б4		4	М40.004	Консоль	4	12,6 кг
				L = 1155 h14		
Б4		5	М40.005	Уголок	56	0,47 кг
				Уголок 63×63×3 ГОСТ 8509-72 / Ст.3 ГОСТ 535-79		
				L = 80 h19		
				Уголок 50×50×5 ГОСТ 8509-72 / Ст.3 ГОСТ 535-79		
Б4		6	М40.006	Связь	4	2,26 кг
				L = 600 h14		
Б4		7	М40.007	Связь	4	11,9 кг
				L = 3100 h14		

Инв. № подл. | Подп. и дата | Взам. инв. № | Инв. № дубл. | Подп. и дата

Изм.	Лист	№ докум.	Подп.	Дата
Разраб.		Пахомова		
Провер.		Солодков		
Н.контр.		Солодков		
Утверд.		Головкин		

М40

Направляющие противовесов

Лит.	Лист	Листов
	1	

ЦНИИЭП граждансельстрой

1663-03 Формат А1

5369943

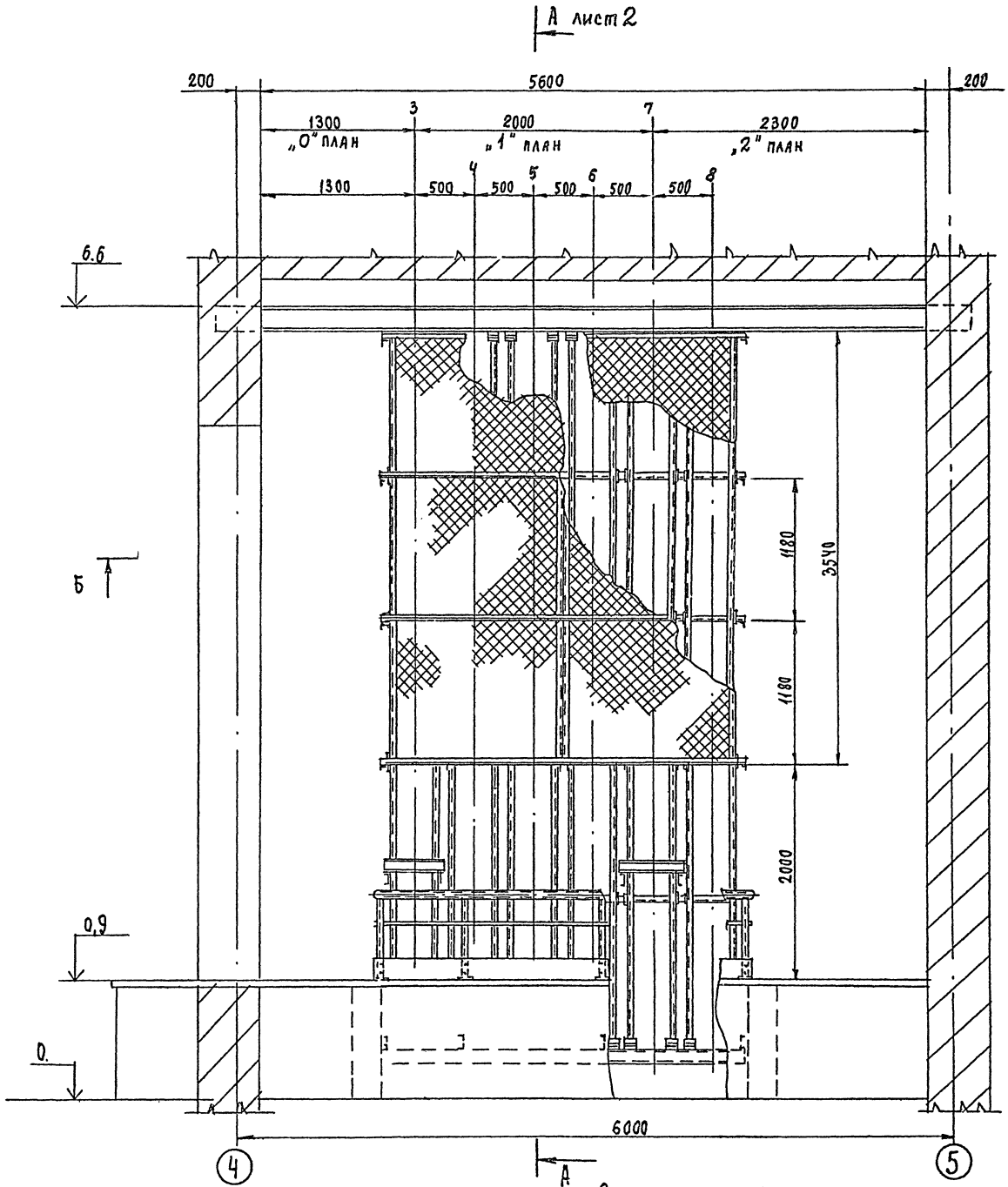

1. Сварка по ГОСТ 5264-80. Электроды Э42 по ГОСТ 9467-75.
2. Направляющие установить по отвесу. Отклонение по вертикали не более 5мм.
3. Стыки рабочих поверхностей направляющих должны быть без уступов. Стыковку производить только на накладках.
4. Ход противовесов ограничить упорами.
5. Покрытие: Эм. ПФ-115, серая, IV п, ГОСТ 6465-76.
6. Трущиеся поверхности направляющих уголков не красить, очистить от ржавчины, окалины и смазать солидолом УС(с) ГОСТ 1033-79.
7. Элименты, задельваемые в стены, тщательно обетонировать. Цемент марки 200.

					М ЧО СБ		
Изм.	Лист	№ докум.	Подп.	Дата			
Разраб.		Пахомова			Направляющие противовесов	Лит	Масса	Масштаб
Провер.		Солодков						1:25
					Сборочный чертеж	Лист 1	Листов	
Н.контр.		Володков				ЦНИИЭП гражданселькстрой		
Утверд.		Голодкин						

Инв. № подл. | Подп. и дата | Взам. инв. № | Инв. № дубл. | Подп. и дата

5.969-27

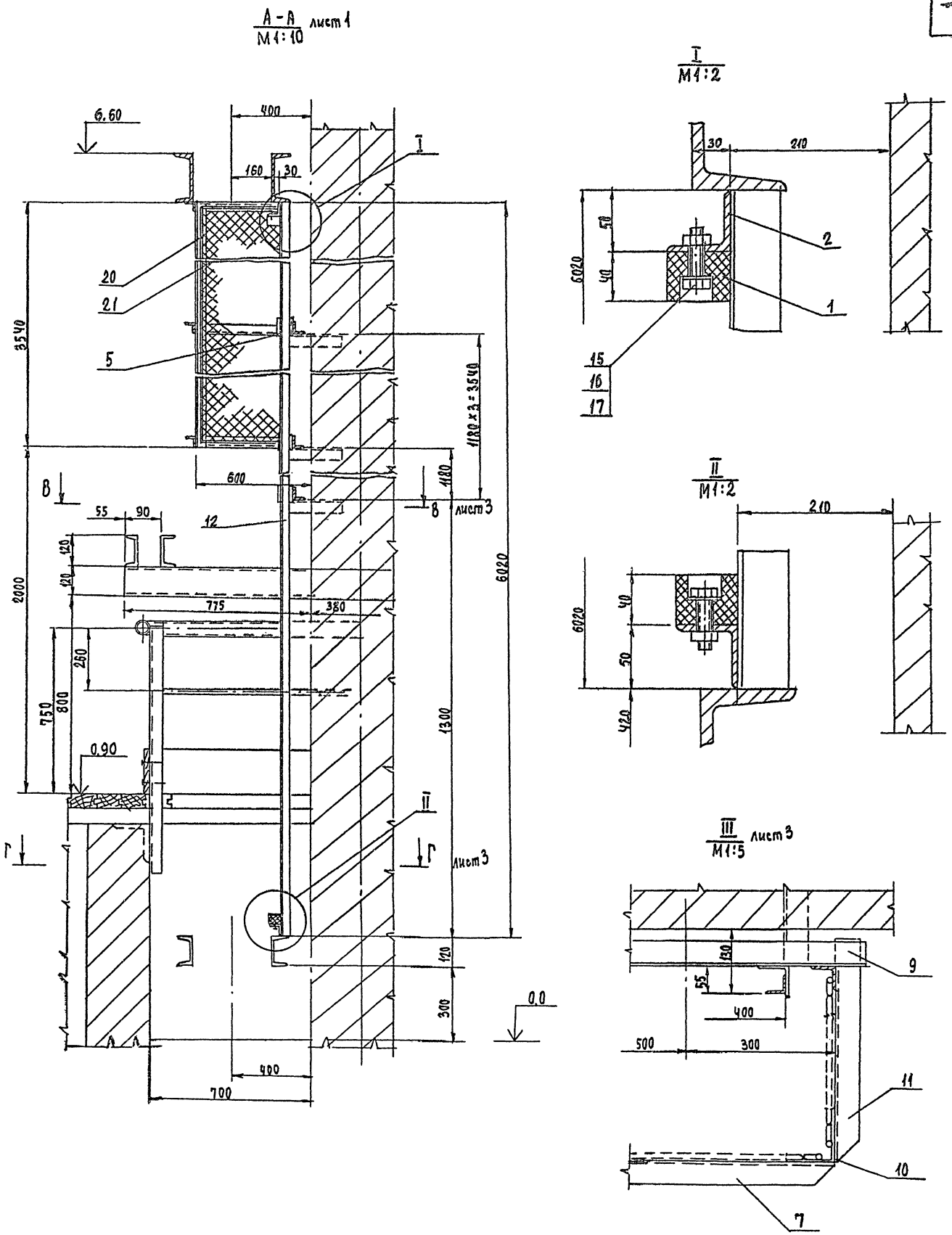

Изм	Лист	№ докум.	Подп.	Дата	М 40 СБ	Лист 2

1665-03 Формат 22

Б-Б

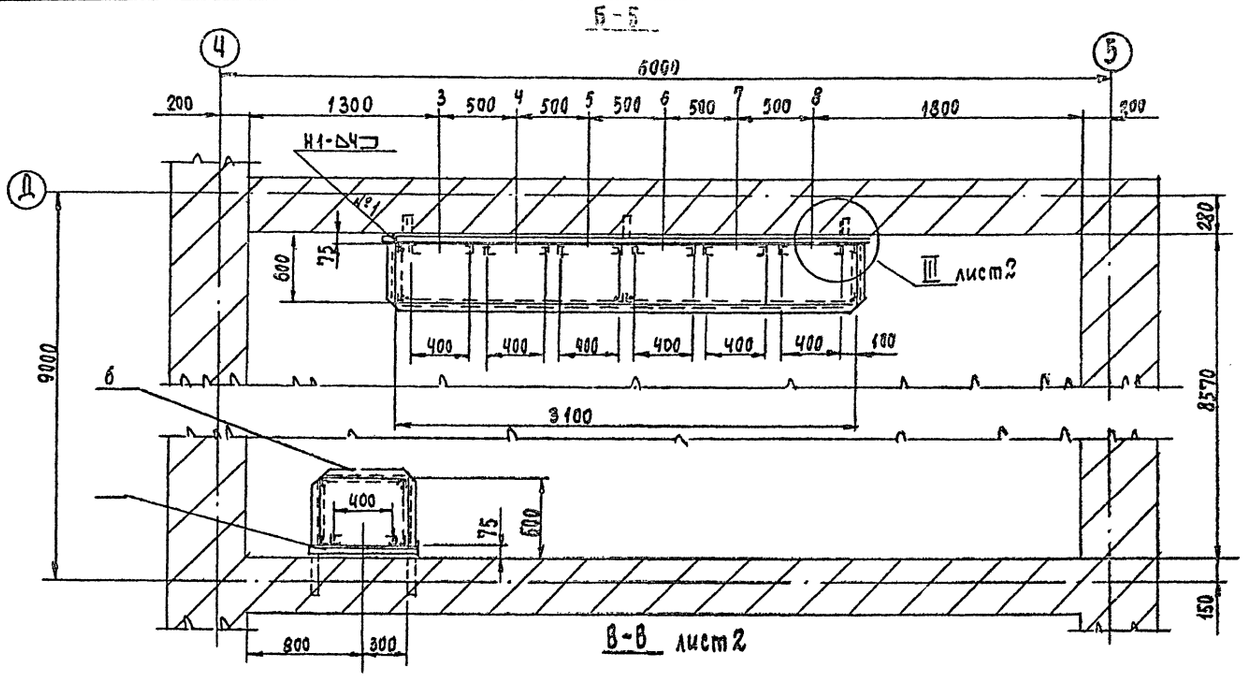

В-В лист2

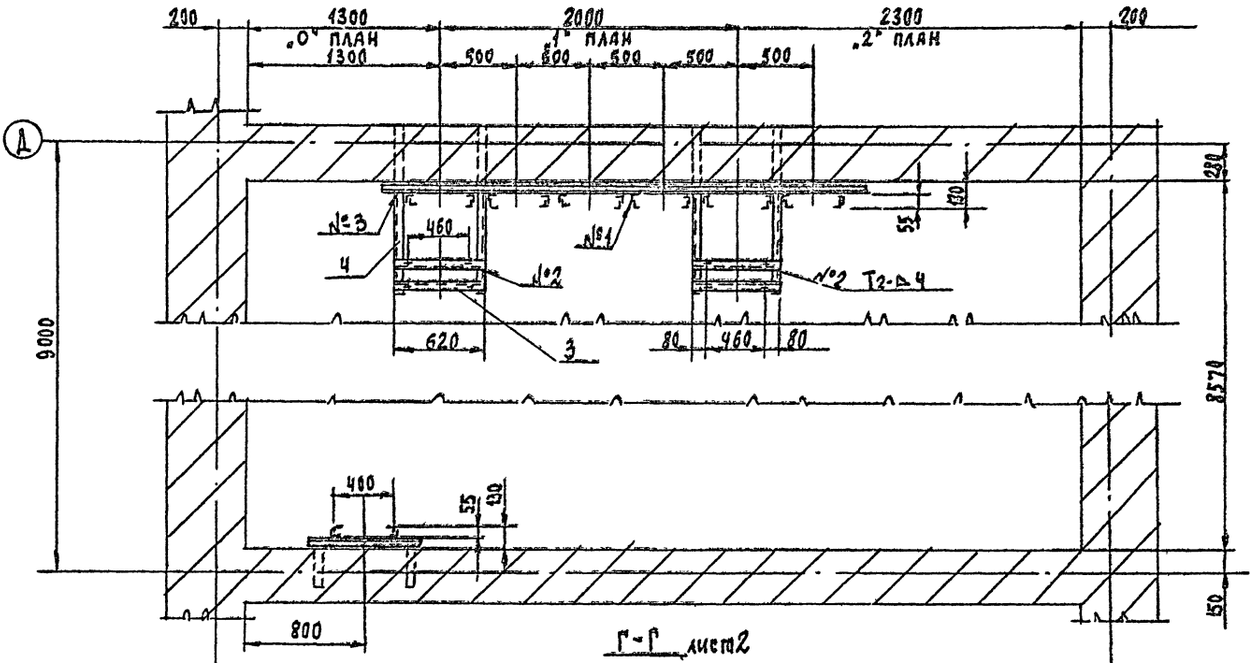

Г-Г лист2

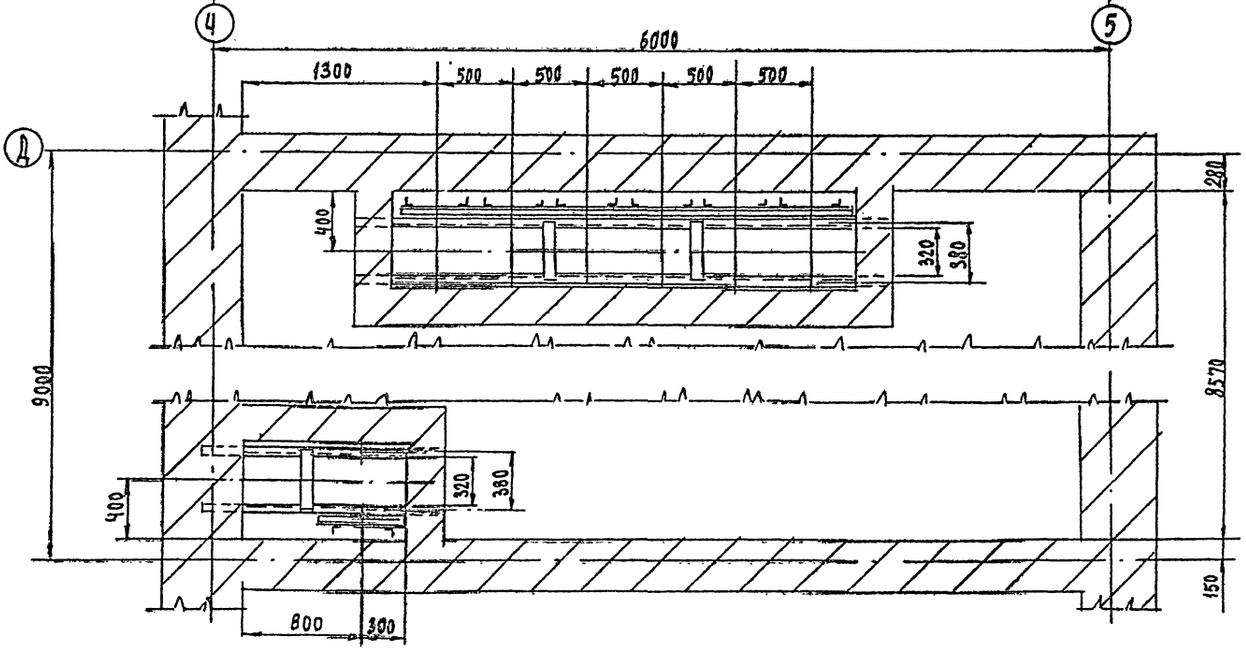

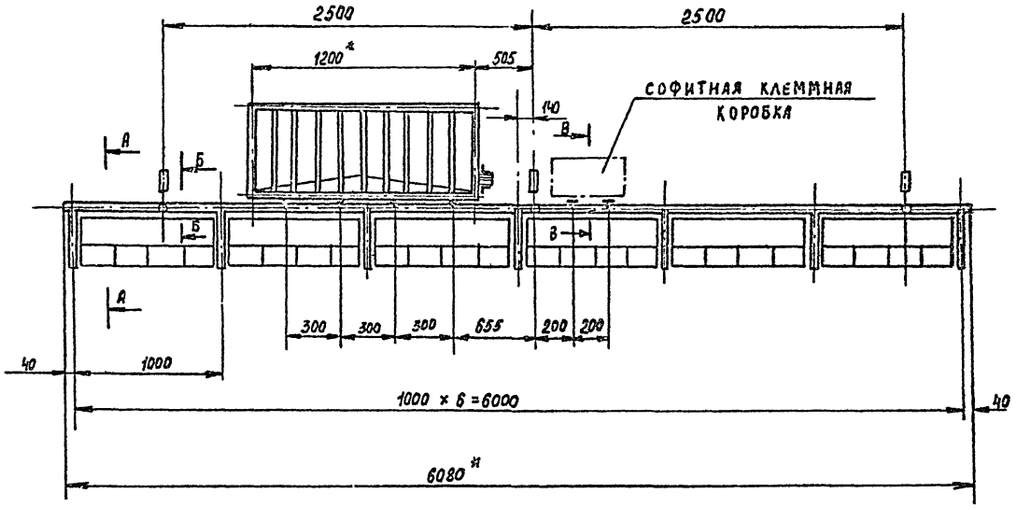

Б-Б
М1:2

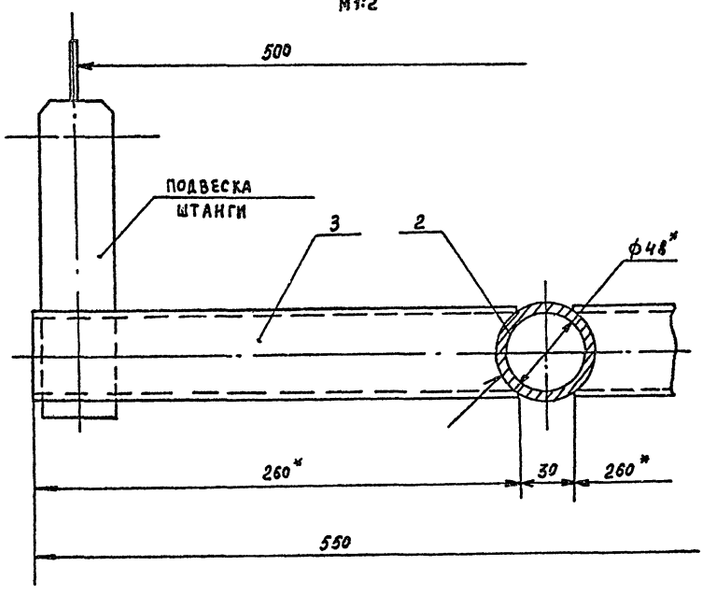

А-А
М1:5

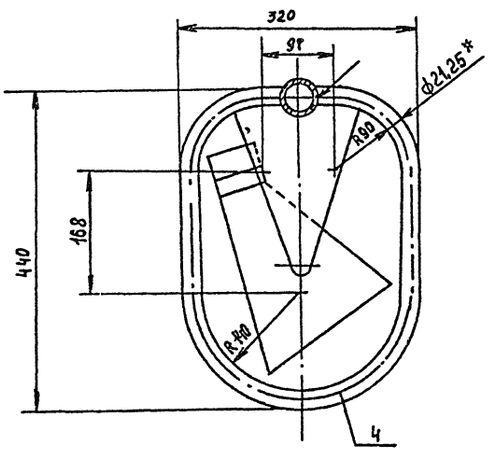

В-В
М1:2

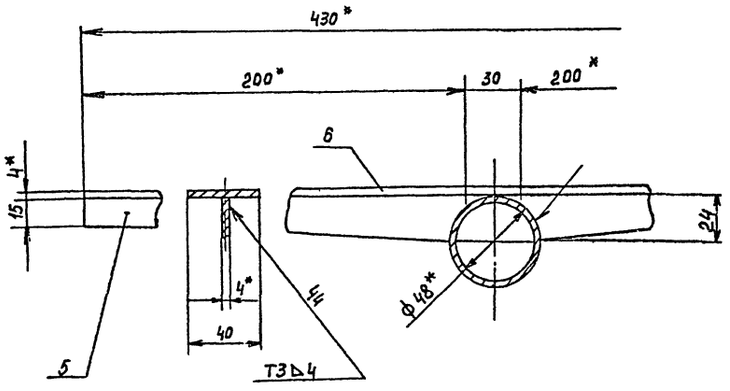

1. Сварка по ГОСТ 5264-80. Электроды Э42 по ГОСТ 9467-75.
2. Покрытие ЭМ. ПФ-115, серая, IV п. ГОСТ 6465-76.
3. Неуказанные предельные отклонения размеров: отверстий - по H14, валов - по h14, остальных - по
4. Размеры для справок.

					М50СБ		
Изм.	Лист	№ докум.	Подп.	Дата	Ферма софитная сборочный чертеж	Лит	Масса	Масштаб
Разраб.		Пахомова				И		1:25
Пров.		Солодков				Лист	Листов	
Н. контр.		Солодков				ЦНИИЭП гражданселькстрой г. Москва		
Утв.		Головкин						

Альбом III

Инв. № подл. | Подп. и дата | Взам. инв. № | Инв. № дубл. | Подп. и дата

5-31.89-27

Копировал 1665-03 Формат А2

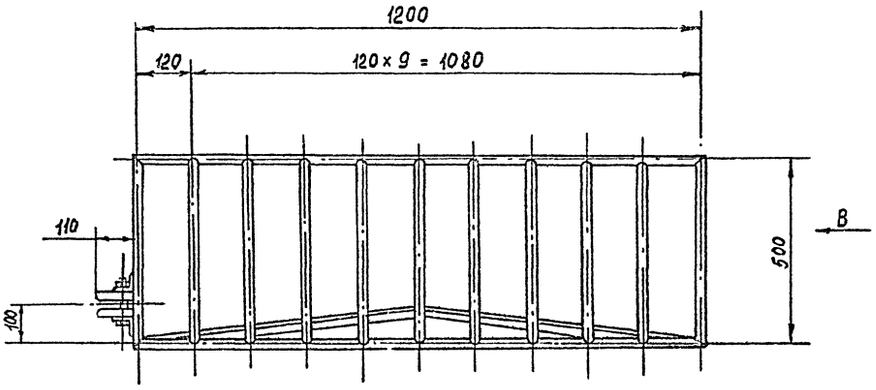

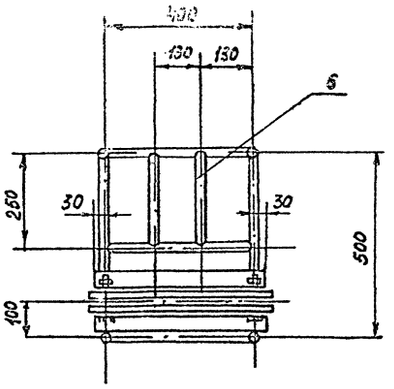

Б – Б

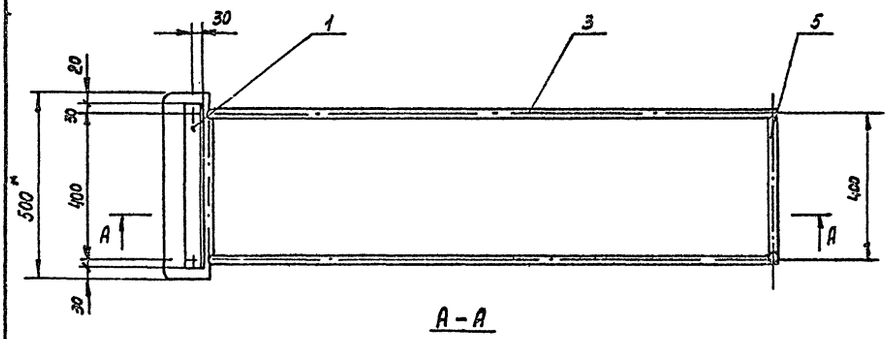

А – А

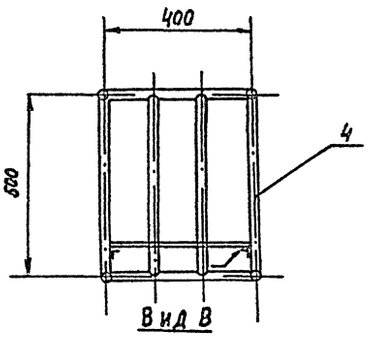

Вид В

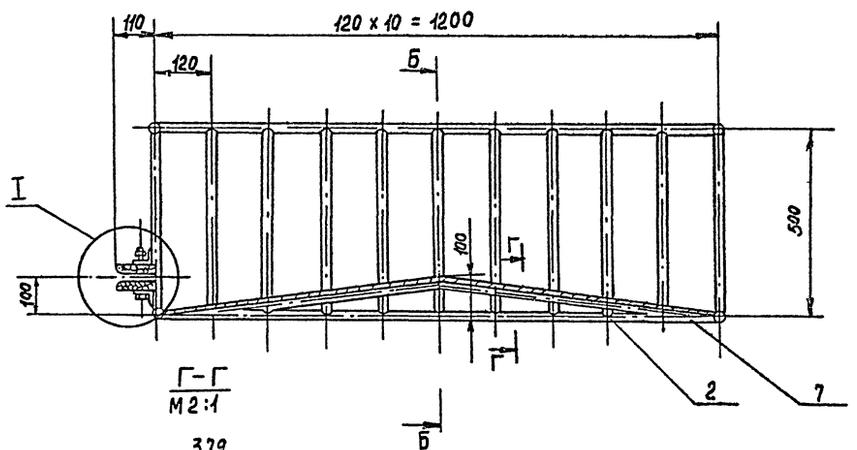

Г – Г
М 2:1

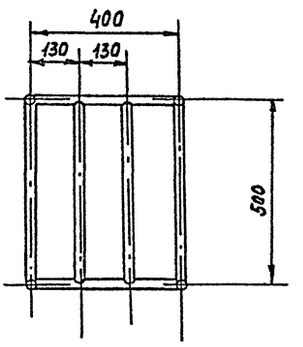

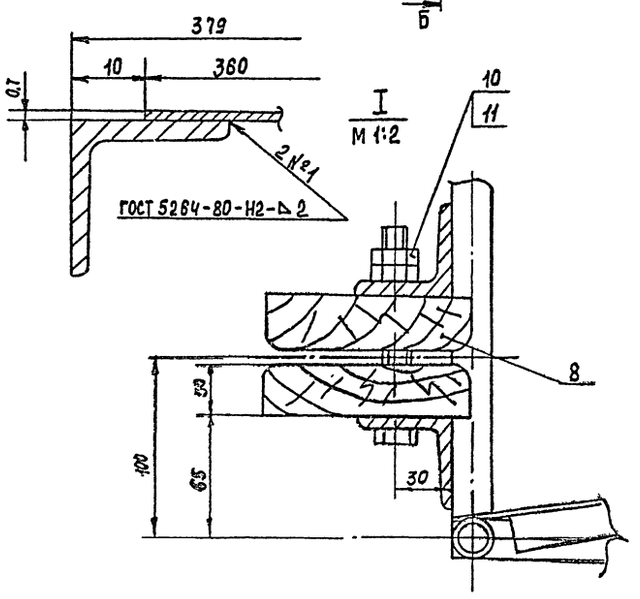

1. Сварка ручная дуговая, кроме мест, указанных особо.
2. Пиломатериалы (поз.8) обработать методом глубокой пропитки антипиренами.
3. Покрытие эмаль ПФ-115, серая, IV п, ГОСТ 6465-76.
4. Неуказанные предельные отклонения размеров по j_s14.
5. * Размер для справок.

					М51СБ		
Изм.	Лист	№ докум.	Подп.	Дата	Корзина гибкого кабеля сборочный чертеж	Лит	Масса	Масшт.
Разраб.		Пахомова				И	50.0	1:10
Пров.		Солодков				Лист	Листов 1
Н. контр		Солодков				ЦНИИЭП Граждансельстрой	
УТВ.		Головкин					

Копировал 1565-03 Формат А2

Инв. № подл. | Подп. и дата | Взам. инв. № | Инв. № дубл. | Подп. и дата | 5-3.99-28

Формат	Зона	Поз.	Обозначение	Наименование	Кол.	Примеч.
				Стандартные изделия		
		18		Болт М8×20.36.01 ГОСТ 7798-70	52	
				Материалы		
		20		Проволока 3 ГОСТ 3282-74	27м	14,6 кг
		21		Сетка №3-07 ГОСТ 3826-82	12м²	8,4 кг
		22		Плиты совелитовые δ=39 ГОСТ 6788-74	0,5м³	825 кг
		23		Миткаль арт. 4150 ГОСТ 9858-75	12м²	6 кг
		24		Штукатурка асбодиатомовая ТУ-36-130-77	0,2 м³	170 кг
		25		Краска масляная ГОСТ 695-77	4 кг	

Альбом III

Инв.№ подл. | Подпись и дата | Взам. инв.№ | Инв.№ дубл. | Подпись и дата

Изм. Лист № докум. Подп. Дата

М61

Лист 2

Формат А1

Формат	Зона	Поз.	Обозначение	Наименование	Кол.	Примеч.
				Документация:		
22			М61СБ	Сборочный чертеж		
				Детали		
11		1	М61.001	Швеллер	2	
11		2	М61.002	Косынка	4	
11		3	М61.003	Швеллер	2	
11		4	М61.004	Лист	4	
11		5	М61.001-01	Швеллер	2	
11		6	М61.006	Лист	1	
11		7	М61.007	Лист	1	
11		8	М61.008	Уголок	2	
11		9	М61.009	Лист	4	
11		10	М61.010	Ручка	2	
				Лист 3 ГОСТ 19903-74 / 5-IV-СТ3 ГОСТ 16523-70		
Б4		11	М61.011	(30×2108) h 14	8	1,5 кг
Б4		12	М61.012	(40×2108) h 14	8	2,05 кг
Б4		13	М61.013	(40×2180) h 14	4	2,1 кг
Б4		14	М61.014	(50×2180) h 14	4	2,7 кг
Б4		15	М61.015	(60×2180) h 14	8	3,1 кг

Инв.№ подл. | Подпись и дата | Взам. инв.№ | Инв.№ дубл. | Подпись и дата

Изм.	Лист	№ докум.	Подп.	Дата
Разраб.		Пахомова		
Пров.		Солодков		
Н.контр.		Солодков		
Утв.		Головкин		

М61

Каркас двери противопожарной

Лит	Лист	Листов
И	1	2

ЦНИИЭП гражданельстрой

Формат А1

Формат	Зона	Поз.	Обозначение	Наименование	Кол.	Примеч.
				Материалы		
		13		Ткань асбестовая АТ-1 ГОСТ 6102-78	0,8	м²
		14		Асбестовое волокно ГОСТ 12871-67	0,03	м³

5.330-29

Изм. Лист № докум. Подп. Дата

М60

Лист 2

Формат А1

Формат	Зона	Поз.	Обозначение	Наименование	Кол.	Примеч.
				Документация		
22			М60СБ	Сборочный чертеж		
				Сборочные единицы		
11		1	М61	Каркас двери противопожарной	1	
11		2	М62	Ограждение	1	
11		3	М63	Козырек	1	
11		4	М64	Ролик	4	
				Детали		
54		6	М60.001	Полоса	2	
				Полоса 3×20 ГОСТ 103-76 / Ст3 ГОСТ 535-79		
				L=2622 h 14		
				Стандартные изделия		
		8		Болт М10×203601 ГОСТ 7798-70	15	
		9		Гайка М.8.5.01 ГОСТ 5915-70	52	
		10		Гайка М10.5.01 ГОСТ 5915-70	3	
		11		Шайба 10.65Г ГОСТ 6402-70	15	

Инв.№ подл. | Подпись и дата | Взам. инв.№ | Инв.№ дубл. | Подпись и дата

Изм.	Лист	№ докум.	Подп.	Дата
Разраб.		Пахомов		
Проверил		Солодк·в		
Н.Контр.		Соло·ков		
Утв.		Голо·кин		

М60

Дверь противопожарная

Лит	Лист	Листов
И	1	2

ЦНИИЭП гражданельстрой

1665-03

Формат А1

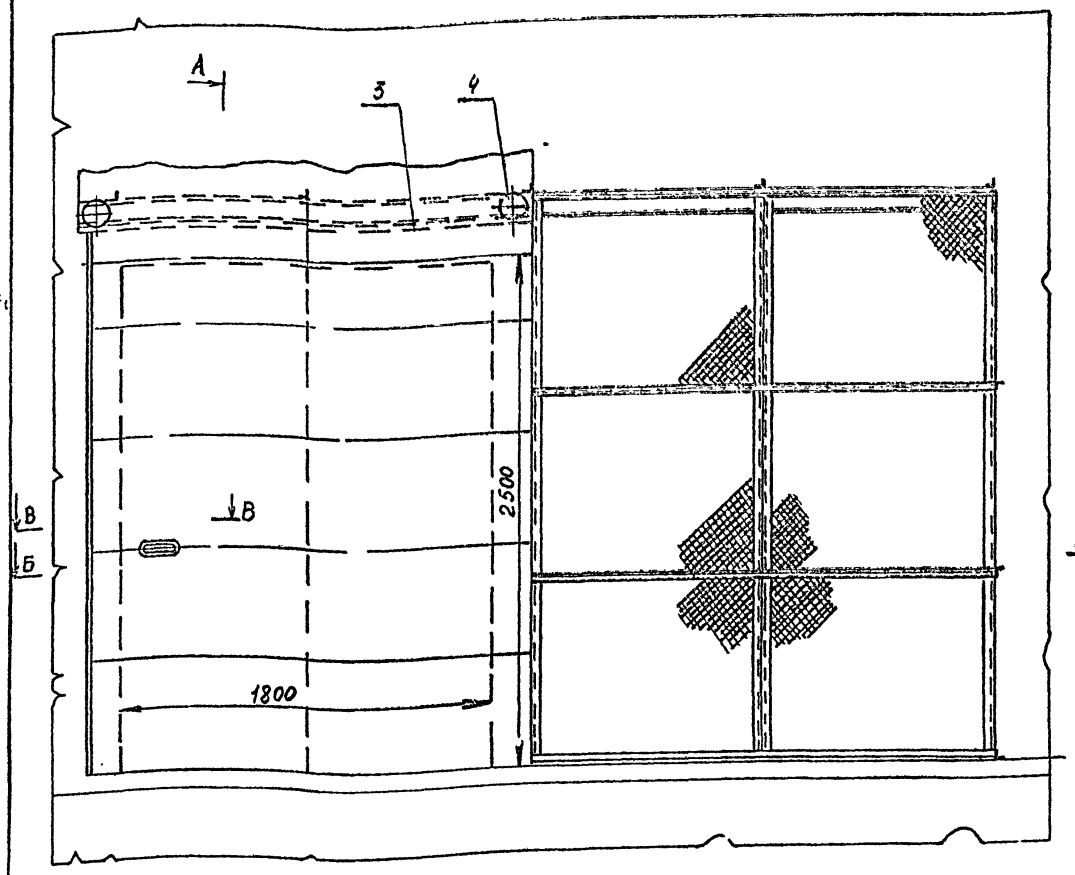

Б – Б

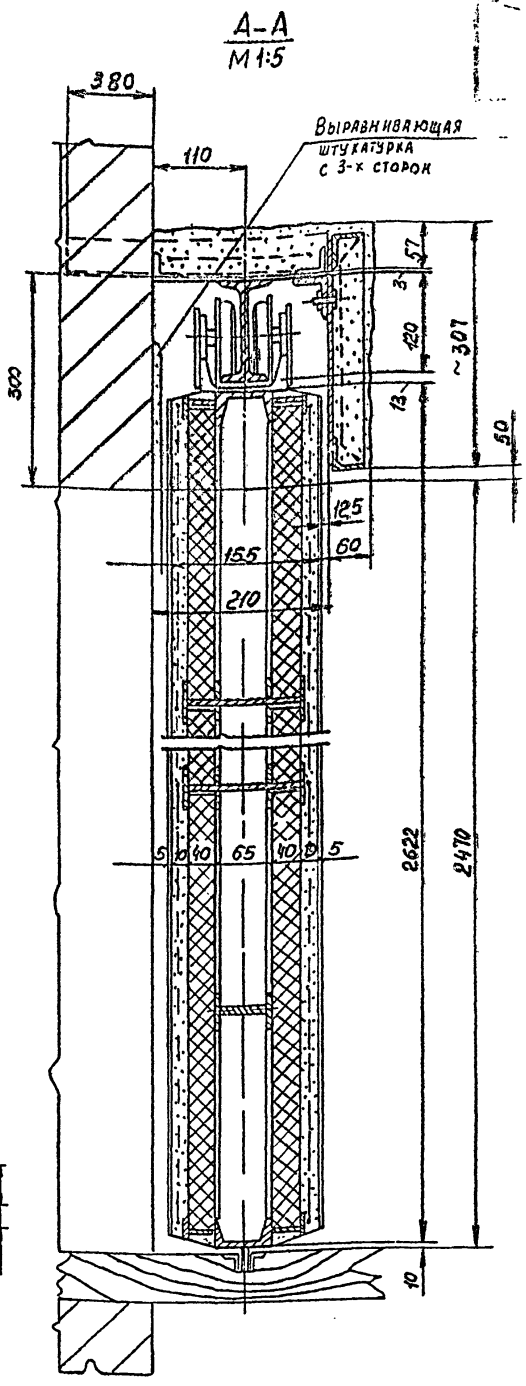

А – А
М 1:5

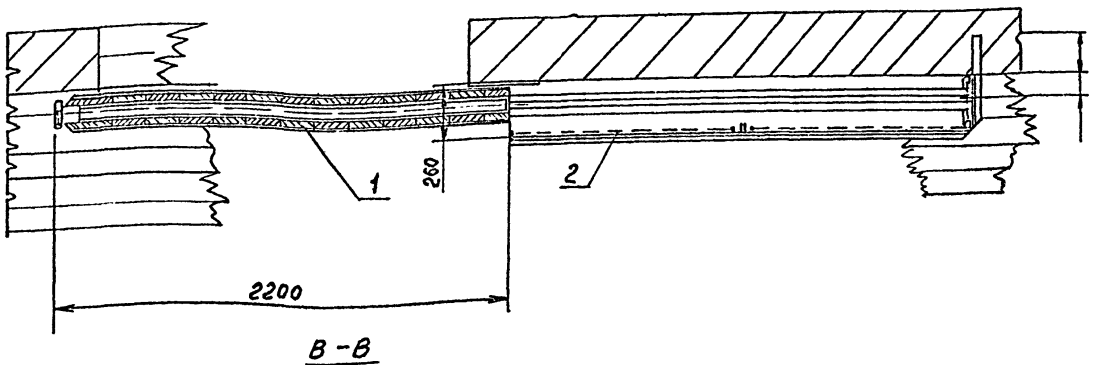

В – В
М 1:5

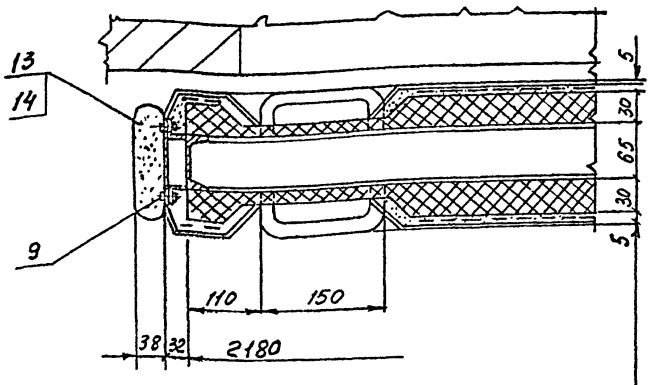

1. Асбодиатомовую штукатурку изготовить и нанести по МТУ пункт 7.
2. Размеры для справок

	Краска масляная
	Миткаль на клею
Асбодиатомовая штукатурка	S=5 мм (затирка)
Асбодиатомовая штукатурка	S= 10 мм.
Сетка	№8-0,7 ГОСТ 3826-82
Плиты совелитовые	– 30 мм
Швеллер	6,5 ГОСТ 8240-72 (каркас двери)
Повторить в обратной последовательности	

Изм.	Лист	№ докум.	Подп.	Дата	
Разраб.		Пахомова			
Пров.		Солодков			
Н. контр.		Солодков			
Утв.		Головкин			

М 60 СБ

Дверь противопожарная
Сборочный чертеж

Лит.	Масса	Масштаб
И	–	1:20
Лист	Листов 1	

ЦНИИЭП Гражданстельстрой г. Москва

Инв. № подл. | Подп. и дата | Взам. инв. № | Инв. № дубл. | Подп. и дата

М61СБ

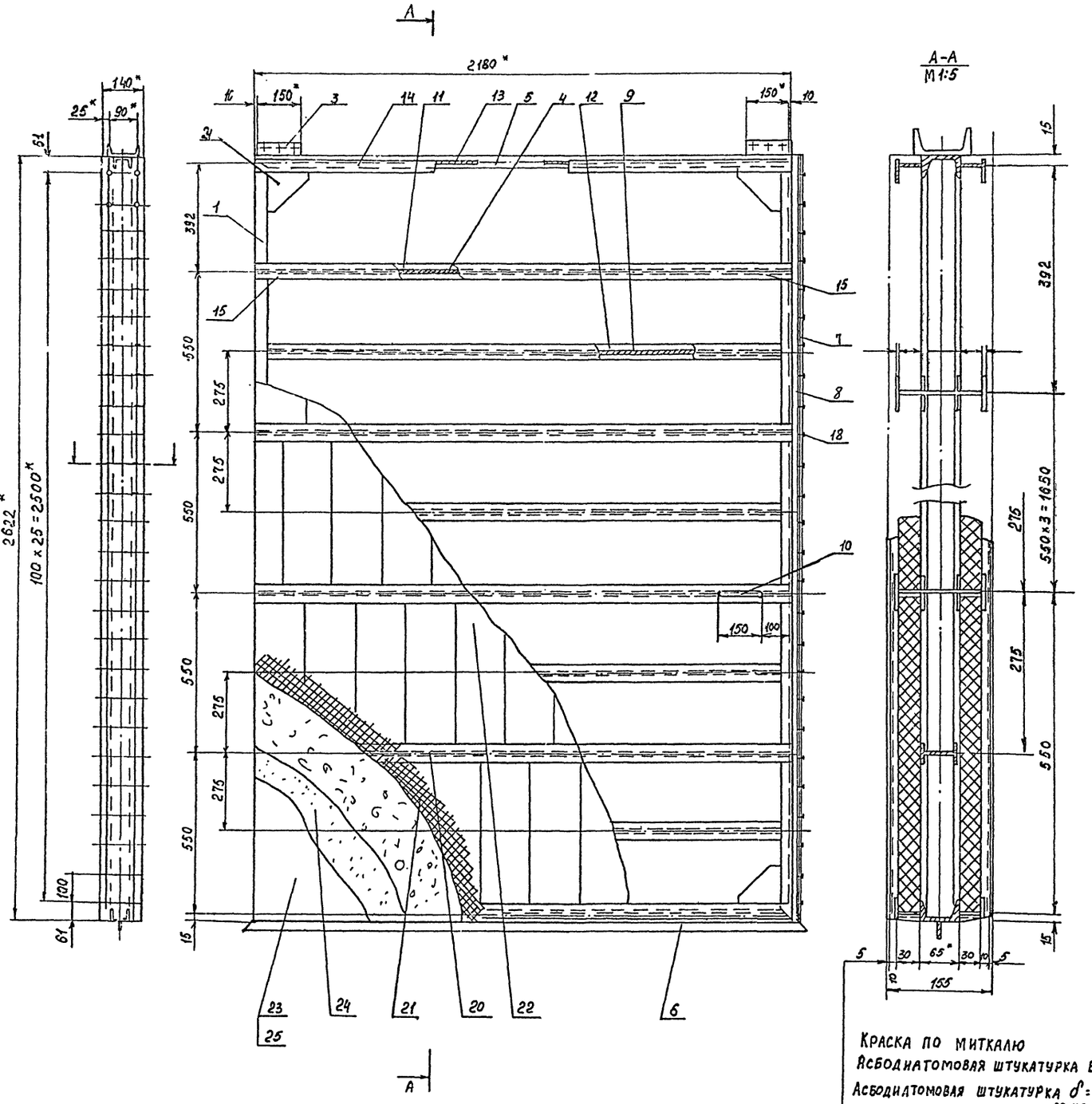

Краска по миткалю
Асбодиатомовая штукатурка Б=5
Асбодиатомовая штукатурка δ=10 по сетке
Совелитовые плиты δ=30
Швеллер N6,5 - каркас
Повторить в обратной последовательности.

Б-Б
М 1:2

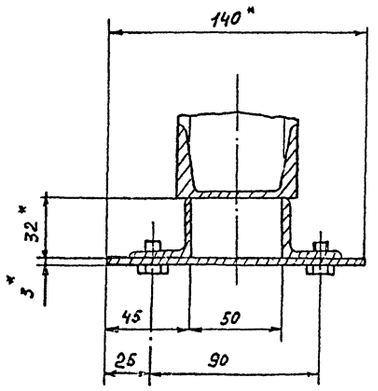

1. Сварка по ГОСТ 5264-80
   электроды Э42 по ГОСТ 9467-75.
2. Покрытие: эмаль ПФ-115, серая, IV п, ГОСТ 6465-76
3. Неуказанные предельные отклонения размеров - по Js 14.
4. Размер для справок

					М61СБ			
ИЗМ	ЛИСТ	№ ДОКУМ.	ПОДП.	ДАТА	Каркас двери противопожарной Сборочный чертеж	ЛИТ	МАССА	МАСШТАБ
РАЗРАБ.		Пахомова				И	631	1:10
ПРОВ.		Солодков				ЛИСТ		ЛИСТОВ 1
Н. КОНТР.		Солодков				ЦНИИЭП ГРАЖДАНСЕЛЬСТРОЙ		
УТВ.		Головкин						

ИНВ. N ПОДЛ. | ПОДП. И ДАТА | ВЗАМ. ИНВ. N | ИНВ. N ДУБЛ. | ПОДП. И ДАТА

5-31-99-31

1665-03 ФОРМАТ 11

264-12-244.95
Альбом II

М61.003

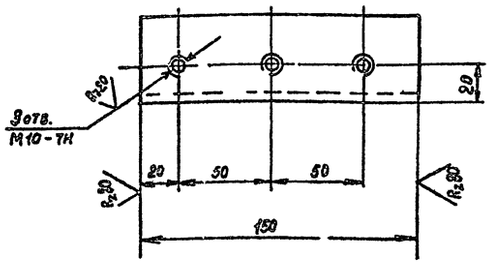

1. Неуказанные предельные отклонения размеров: отверстий – по H14, валов – по h14, остальных – по j_s 14

Изм.	Лист	№ докум.	Подп.	Дата	М61.003	Лит.	Масса	Масштаб
Разраб.		Пахомова			Швеллер	И	1,28	1:2
Пров.		Солодков				Лист	Листов 1	
Н.контр.		Солодков			Швеллер 10 ГОСТ 8240-72 / Ст 3 ГОСТ 535-79	ЦНИИЭП Граждансельстрой		
Утв.		Головкин						

Формат 11

М61.004

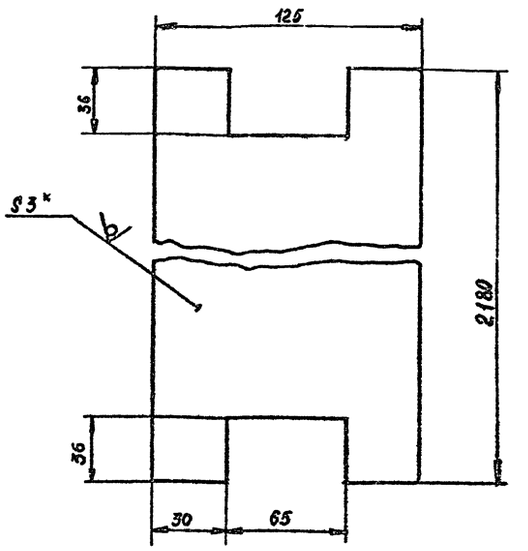

1. Неуказанные предельные отклонения размеров: отверстий – по H14, валов – по h14, остальных – по j_s 14.
2.* Размер для справок.

Изм.	Лист	№ докум.	Подп.	Дата	М61.004	Лит.	Масса	Масштаб
Разраб.		Пахомова			Лист	И	7,2	1:2
Пров.		Солодков				Лист	Листов 1	
Н.контр.		Солодков			Лист 3 ГОСТ 19903-74 / Ст 3 ГОСТ 16523-70	ЦНИИЭП Граждансельстрой		
Утв.		Головкин						

М61.002

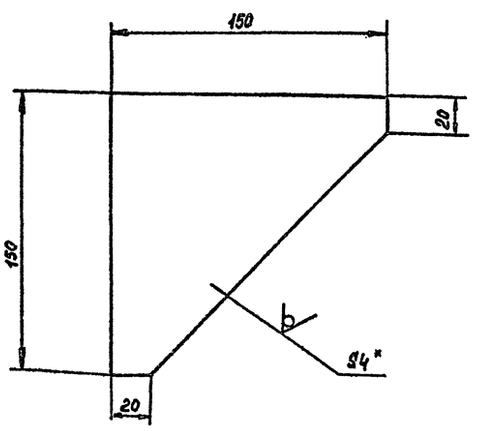

1. Неуказанные предельные отклонения размеров: валов – по h14, остальных – по j_s 14.
2.* Размер для справок

Изм.	Лист	№ докум.	Подп.	Дата	М61.002	Лит.	Масса	Масштаб
Разраб.		Пахомова			Косынка	И	0,48	1:2
Пров.		Солодков				Лист	Листов 1	
Н.контр.		Солодков			Лист 4 ГОСТ 19903-74 / Ст 3 ГОСТ 14639-79	ЦНИИЭП Граждансельстрой		
Утв.		Головкин						

Формат 11

М61.001

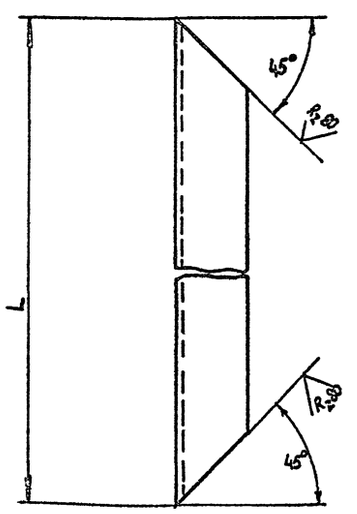

Обозначение	L	Масса в кг
М61.001	2652	15,6
-01	2180	12,4

Неуказанные предельные отклонения размеров по j_s 14

Изм.	Лист	№ докум.	Подп.	Дата	М61.001	Лит.	Масса	Масштаб
Разраб.		Пахомова			Швеллер	И	см. табл.	1:2
Пров.		Солодков				Лист	Листов 1	
Н.контр.		Солодков			Швеллер 65 ГОСТ 8240-72 / Ст 3 ГОСТ 535-79	ЦНИИЭП Граждансельстрой		
Утв.		Головкин						

Формат 11

5-319-32

М61.007

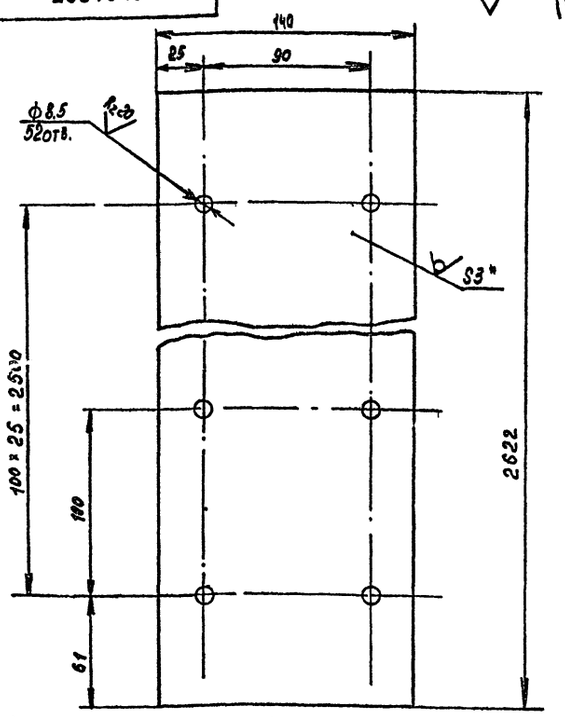

1. Неуказанные предельные отклонения размеров: отверстий – по H14, валов – по h14, остальных – по js14.
2. Отверстие ф 8,5 сверлить совместно с дет. М61.008
3. * Размер для справок.

Изм.	Лист	№ докум.	Подп.	Дата	М61.007			
Разраб.		Пахомова			Лист	Лит.	Масса	Масштаб
Пров.		Солодков				И	8,5	1:2
Н.Контр.		Солодков				Лист	Листов 1	
Утв.		Головкин			Лист 3 ГОСТ 19903-74 / 3-IV-Ст.3 ГОСТ 16523-70	ЦНИИЭП гражданельстрой		

Формат 11

М61.008

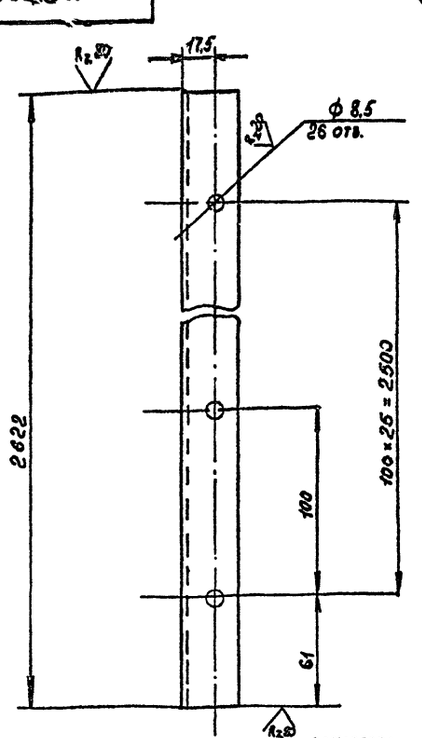

1. Неуказанные предельные отклонения размеров: отверстий – по H14, остальных – по js14.
2. Отверстие ф 8,5 сверлить совместно с дет. М61.007

Изм.	Лист	№ докум.	Подп.	Дата	М61.008			
Разраб.		Пахомова			Уголок	Лит.	Масса	Масштаб
Пров.		Солодков				И	5,0	1:2
Н.Контр.		Солодков				Лист	Листов 1	
Утв.		Головкин			Уголок 32×32×4 ГОСТ 8509-72 / Ст3 ГОСТ 535-79	ЦНИИЭП гражданельстрой		

Формат 11

М61.006

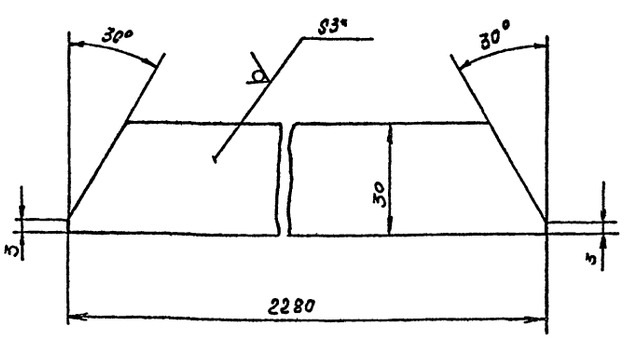

1. Неуказанные предельные отклонения размеров: валов – по h14, остальных – по js14.
2. * Размер для справок.

Изм.	Лист	№ докум.	Подп.	Дата	М61.006			
Разраб.		Пахомова			Лист	Лит.	Масса	Масштаб
Пров.		Солодков				И	2,28	1:1
Н.Контр.		Солодков				Лист	Листов 1	
Утв.		Головкин			Лист 3 ГОСТ 19903-74 / 3-IV-Ст.3 ГОСТ 16523-70	ЦНИИЭП гражданельстрой		

Формат 11

М63.004

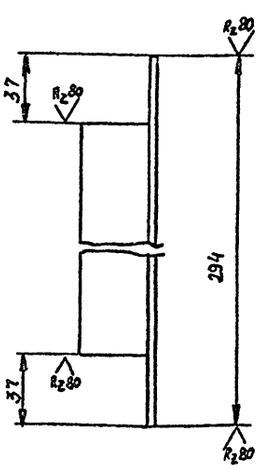

Неуказанные предельные отклонения размеров: валов – по h14, остальных – по js14.

Изм.	Лист	№ докум.	Подп.	Дата	М63.004			
Разраб.		Пахомова			Стяжка	Лит.	Масса	Масштаб
Пров.		Солодков				И	0,5	1:2
Н.Контр.		Солодков				Лист	Листов 1	
Утв.		Головкин			Уголок 40×40×3 ГОСТ 8509-72 / Ст3 ГОСТ 535-79	ЦНИИЭП гражданельстрой		

Альбом III

Инв. № подл. | Подп. и дата | Взам. инв. № | Инв. № дубл. | Подп. и дата

5-3199-33

М62.001

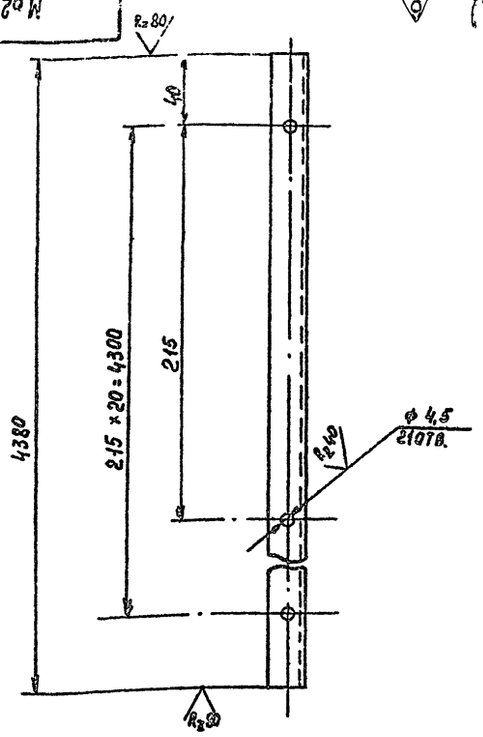

Неуказанные предельные отклонения размеров: отверстий – по H14, валов – по h14, остальных – по ±js14.

				М62.001		
Изм.	Лист	№ докум.	Подп.	Дата	Уголок	Лит. / Масса / Масштаб: И / 8,96 / 1:2
Разраб.		Пахомова				Лист / Листов 1
Пров.		Солодков				
Н.Контр.		Солодков			Уголок 20×20×4 ГОСТ 8509-72 / Ст 3 ГОСТ 535-79	ЦНИИЭП гражданселькстрой
Утв.		Головкин				

Формат 11

М63.001

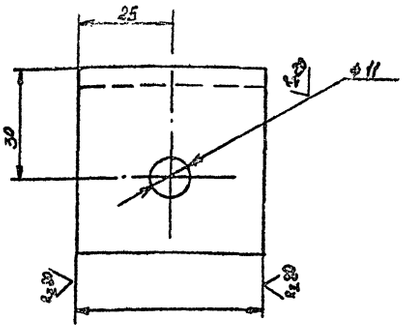

Неуказанные предельные отклонения размеров: отверстий – по H14, валов – по h14, остальных – по ±js14.

				М63.001		
Изм.	Лист	№ докум.	Подп.	Дата	Уголок	Лит. / Масса / Масштаб: И / 0,19 / 1:1
Разраб.		Пахомова				Лист / Листов 1
Пров.		Солодков				
Н.Контр.		Солодков			Уголок 50×50×5 ГОСТ 8509-72 / Ст 3 ГОСТ 535-79	ЦНИИЭП гражданселькстрой
Утв.		Головкин				

М61.010

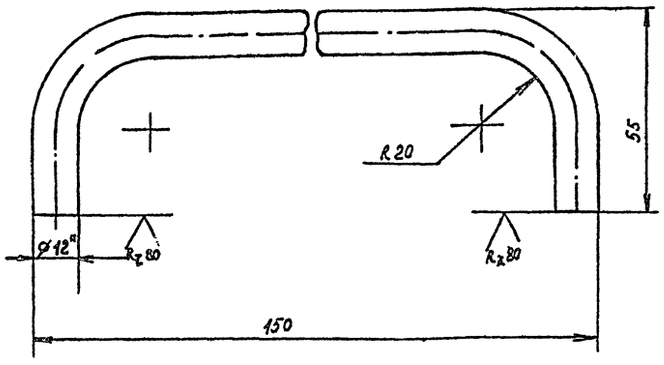

1. Неуказанные предельные отклонения размеров: отверстий – по H14, валов – по h14, остальных – по ±js14.
2. Размер для справок.

				М61.010		
Изм.	Лист	№ докум.	Подп.	Дата	Ручка	Лит. / Масса / Масштаб: И / 0,24 / 1:1
Разраб.		Пахомова				Лист / Листов 1
Пров.		Солодков				
Н.Контр.		Солодков			Круг 12 ГОСТ 2590-71 / Ст 3 ГОСТ 535-79	ЦНИИЭП гражданселькстрой
Утв.		Головкин				

5-3099-ЗУ

Формат 11

М61.009

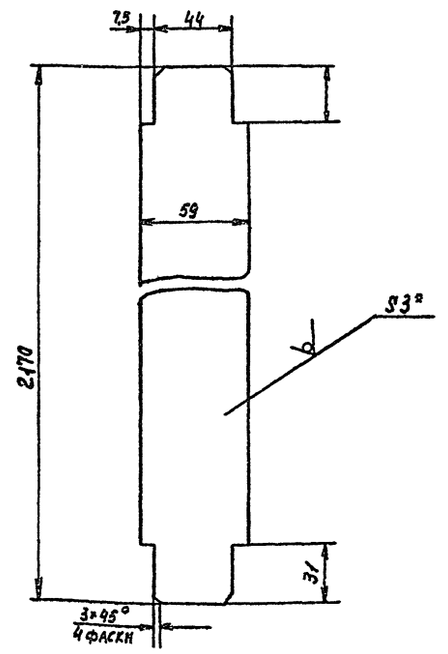

1. Неуказанные предельные отклонения размеров по ±js14.
2. * Размер для справок.

				М61.009		
Изм.	Лист	№ докум.	Подп.	Дата	Лист	Лит. / Масса / Масштаб: И / 3,35 / 1:2
Разраб.		Пахомова				Лист / Листов 1
Пров.		Солодков				
Н.Контр.		Солодков			Лист 3 ГОСТ 19903-74 / 3-IV Ст 3 ГОСТ 16523-70	ЦНИИЭП гражданселькстрой
Утв.		Головкин				

1665-03 Формат 11

Альбом II

Инв. № подл. | Подп. и дата | Взам. инв. № | Инв. № дубл. | Подп. и дата

Формат	Зона	Поз.	Обозначение	Наименование	Кол.	Примеч.
				Материалы		
		11		Проволока 6		
				ГОСТ 3282-74	120м	3,0 кг
		12		Сетка 20-1,6	1,5м²	3,0 кг
				ГОСТ 5336-80		
		13		Асбодиатомовая		
				штукатурка	0,5м³	425 кг

Альбом III

Инв.№ подл. | Подп. и дата | Взам. инв.№ | Инв.№ дубл. | Подп. и дата

Изм.	Лист	№ докум.	Подп.	Дата

М63

Лист 2

Формат	Зона	Поз.	Обозначение	Наименование	Кол.	Примеч.
				Документация		
			М63СБ	Сборочный чертеж		
				Детали		
11		1	М63.001	Уголок	3	
11		2	М63.002	Стяжка	1	
				Уголок $\frac{40\times40\times4\ ГОСТ\ 8509-72}{Ст\ 3\ ГОСТ\ 535-79}$		
БЧ		5	М63.003	Уголок L=2150 h14	2	2,1 кг
БЧ		4	М63.004	Уголок L=300 h14	2	0,55 кг
БЧ		5	М63.005	Балка	1	51,5 кг
				Двутавр $\frac{12\ ГОСТ\ 8239-72}{Ст\ 3\ ГОСТ\ 535-79}$ L=4500 h14		
				Уголок $\frac{50\times50\times5\ ГОСТ\ 8509-72}{Ст\ 3\ ГОСТ\ 535-79}$		
БЧ		6	М63.006	Уголок L=590 h14	2	1,8 кг
БЧ		7	М63.007	Уголок L=100,5 h14	4	3,8 кг
				Лист $\frac{3\ ГОСТ\ 19903-74}{3-IV-Ст3\ ГОСТ\ 16523-70}$		
БЧ		8	М63.008	Лист (290×2240) h14	1	16,0 кг
БЧ		9	М63.009	Лист (210×2250) h14	1	11,5 кг

Инв.№ подл. | Подп. и дата | Взам. инв.№ | Инв.№ дубл. | Подп. и дата

Изм.	Лист	№ докум.	Подп.	Дата
Разраб.		Пахомова		
Пров.		Солодков		
Н.Контр.		Солодков		
Утв.		Головкин		

М63

Козырек

Лит.	Лист	Листов
И	1	2

ЦНИИЭП гражданселькстрой

Формат 11

Формат	Зона	Поз.	Обозначение	Наименование	Кол.	Примеч.
				Документация		
22			М62СБ	Сборочный чертеж		
				Детали		
11		1	М62.001	Уголок	2	
				Уголок $\frac{50\times50\times5\ ГОСТ\ 8509-72}{Ст\ 3\ ГОСТ\ 535-79}$		
БЧ		2	М62.002	Стойка L=2770 h14	5	
БЧ		3	М62.003	Перекладина L=2250 h14	4	
БЧ		4	М62.004	Уголок L=640 h14	7	
				Стандартные изделия		
		6		Шуруп 4×40 ГОСТ 1145-70	50	
				Материал		
		8		Сетка 20-1,6 ГОСТ 5336-80	7м²	
		9		Проволока 6 ГОСТ 3282-74	25пм	

Инв.№ подл. | Подп. и дата | Взам. инв.№ | Инв.№ дубл. | Подп. и дата

Изм.	Лист	№ докум.	Подп.	Дата
Разраб.		Пахомова		
Пров.		Солодков		
Н.Контр.		Солодков		
Утв.		Головкин		

М62

Ограждение

Лит.	Лист	Листов
И		1

ЦНИИЭП гражданселькстрой

Формат 11

5.389-35

Формат	Зона	Поз.	Обозначение	Наименование	Кол.	Примеч.
				Документация		
12			М64СБ	Сборочный чертеж		
				Сборочные единицы		
11		1	М64.10	Щека	1	
				Детали		
12		3	М64.001	Ролик	1	
11		4	М64.002	Ось	1	
11		5	М64.003	Втулка	1	
БЧ		6	М64.004	Кольцо	1	
				Войлок ГОСТ 6308-71		
				Ф33×20 δ=6		
11		7	М64.005	Прокладка	1	
11		8	М64.006	Крышка	1	
				Стандартные изделия		
		10		Винт М6×14.36.01 ГОСТ 11738-84	6	
		11		Гайка М20.5.01 ГОСТ 11871-73	2	
		12		Шайба 20×36.01 ГОСТ 13465-77	1	
		13		Шайба 6.65 Г ГОСТ 6402-70	6	
		14		Шарикоподшипник 201 ГОСТ 8338-75	1	

Инв.№ подл. | Подп. и дата | Взам. инв.№ | Инв.№ дубл. | Подп. и дата

Изм.	Лист	№ докум.	Подп.	Дата
Разраб.		Пахомова		
Пров.		Солодков		
Н.Контр.		Солодков		
Утв.		Головкин		

М64

Ролик

Лит.	Лист	Листов
И		1

ЦНИИЭП гражданселькстрой

1665-03 Формат 11

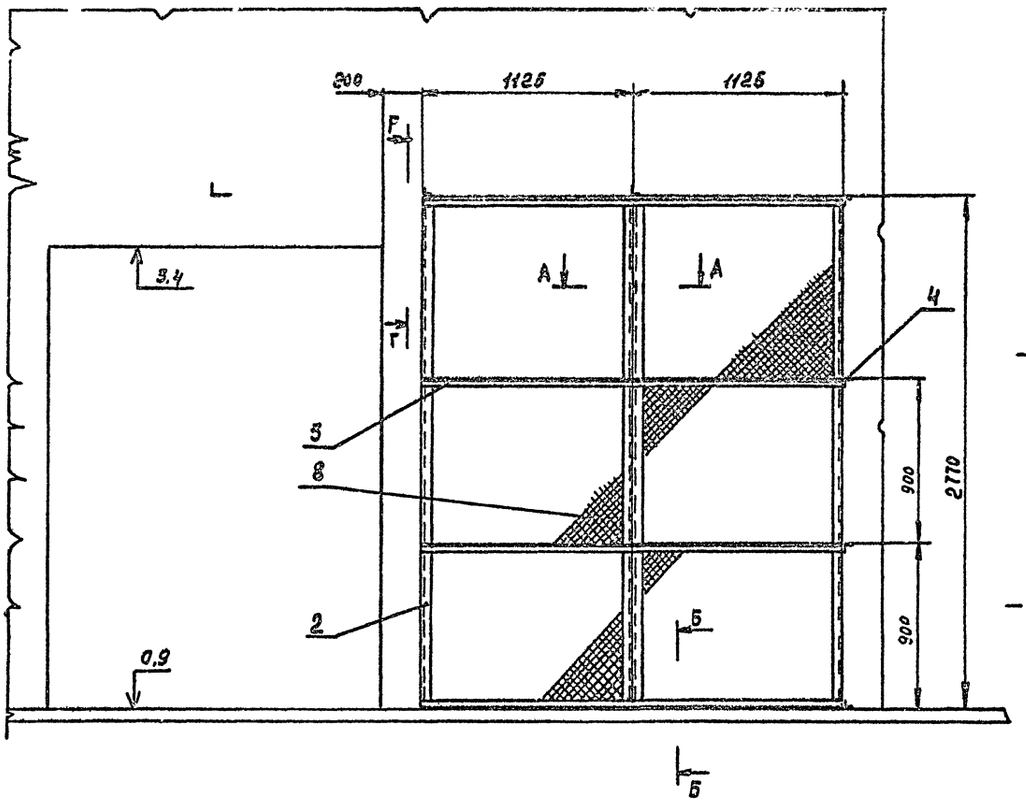

А – А
М 1:2

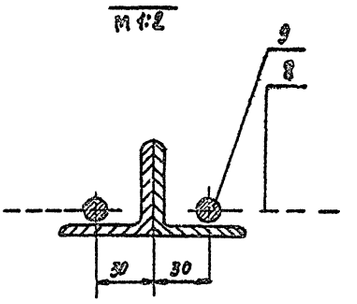

В – В
М 1:20

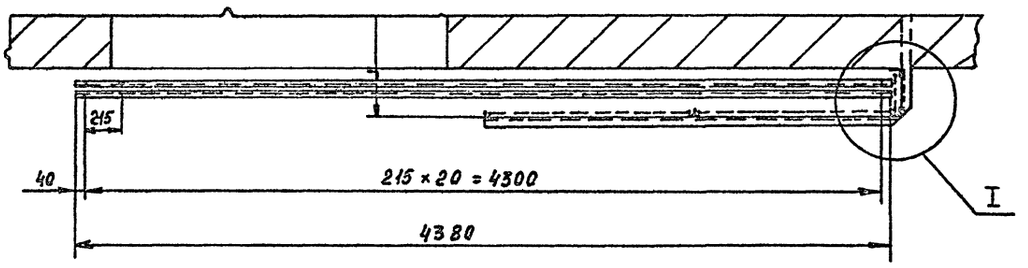

Г – Г
М 1:5

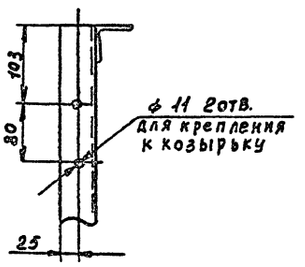

Б – Б
М 1:1

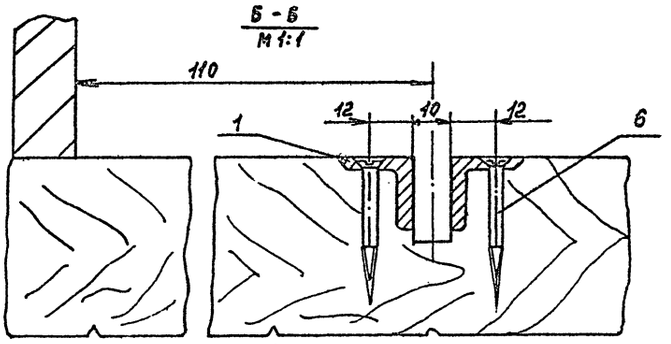

I
М 1:5

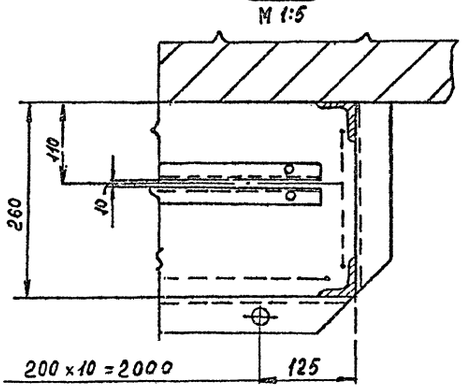

1. Закладные детали поз. 4 после контрольной установки тщательно обетонировать.
2. Сварка п ГОСТ 5264-80
   Электроды Э42 по ГОСТ 9467-75.
   швом типа H_1, T_1
3. Покрытие: ЭМ, ПФ-115, серая, IV п, ГОСТ 6465-76
4. Неуказанные предельные отклонения размеров – по js 14.

				М 62 СБ			
Изм.	Лист	№ докум.	Подп.	Дата	Ограждение Сборочный чертеж	Лит. И	Масса 123,0	Масштаб 1:20
Разраб.		Пахомова				Лист	Листов 1
Пров.		Солодков				ЦНИИЭП Гражданскельстрой г. Москва	
Н. Контр.		Солодков					
Утв.		Головкин					

Копировал: 1665-03 Формат 22

Альбом III

5-3199-36

М63С6

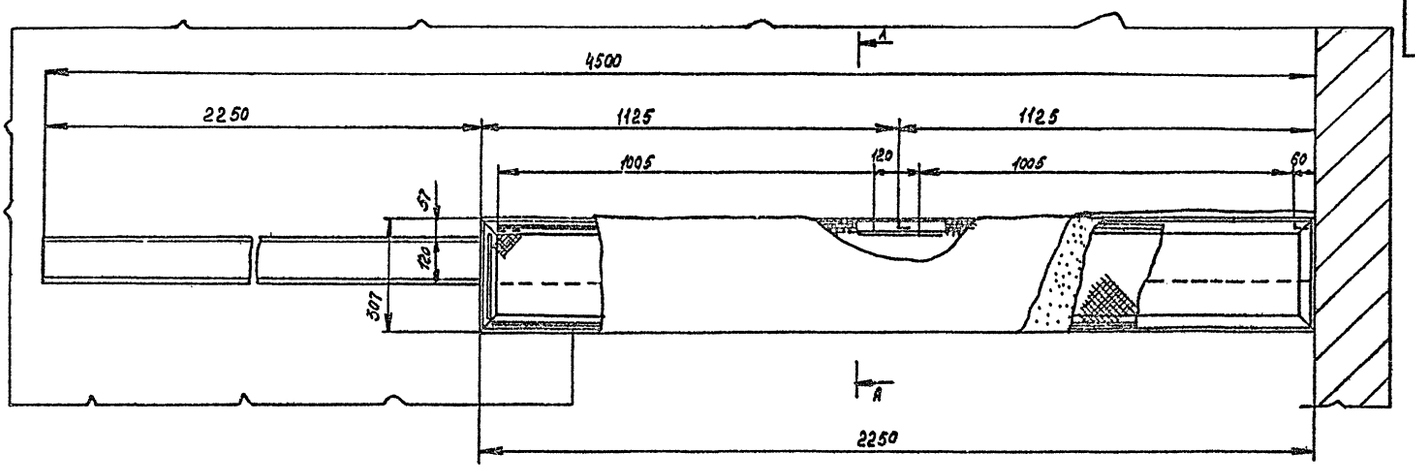

А-А
М 1:5
повернуто

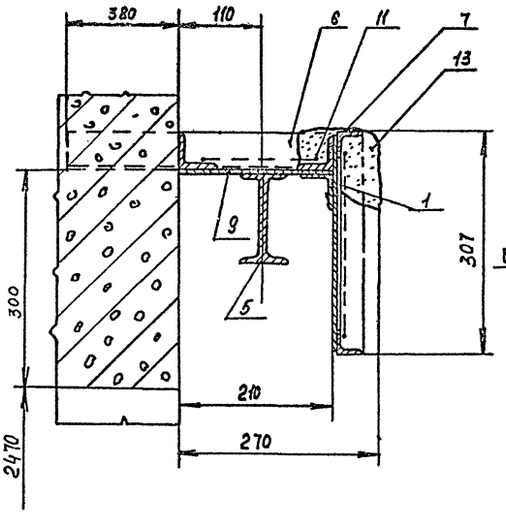

Съемный щиток
М 1:10

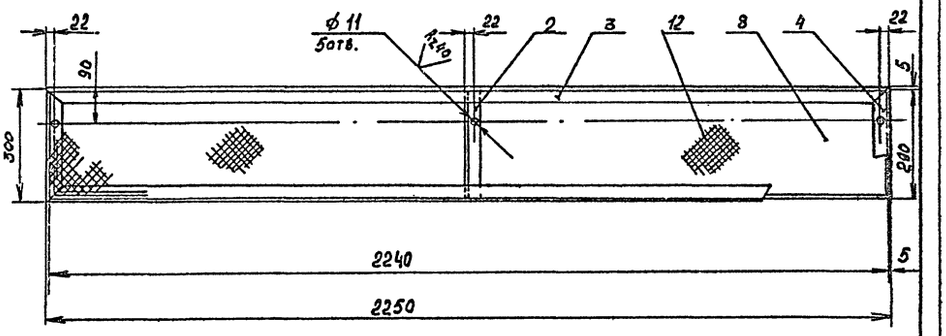

Вид Б

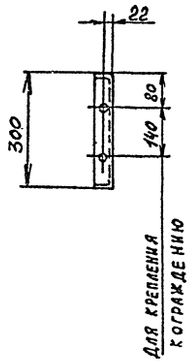

1. Закладные детали поз. 6 после контрольной установки тщательно обетонировать.
2. Сварка по ГОСТ 5264-80
   Электроды Э42 по ГОСТ 9467-75.
   Катет шва равен наименьшей толщине одного из свариваемых элементов.
3. Покрытие эм. ПФ-115, IV п, серая, ГОСТ 6465-76
4. Неуказанные предельные отклонения размеров - по js 14

					М63С6			
Изм.	Лист	№ докум.	Подп.	Дата	Козырёк Сборочный чертеж	Лит.	Масса	Масштаб
Разраб.		Пахомова				И		1:10
Пров.		Солодков				Лист	Листов 1	
Н.контр.		Солодков				ЦНИИЭП Гражданскельстрой г. Москва		
Утв.		Головкин						

Копировал: 1665-03 Формат: 22

Альбом III

5-3199-37

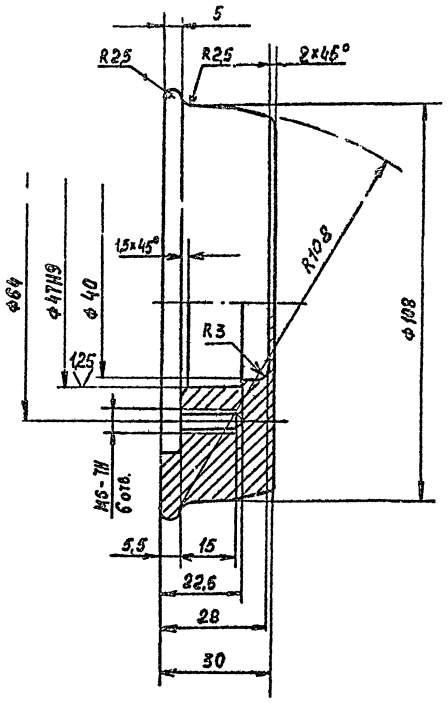

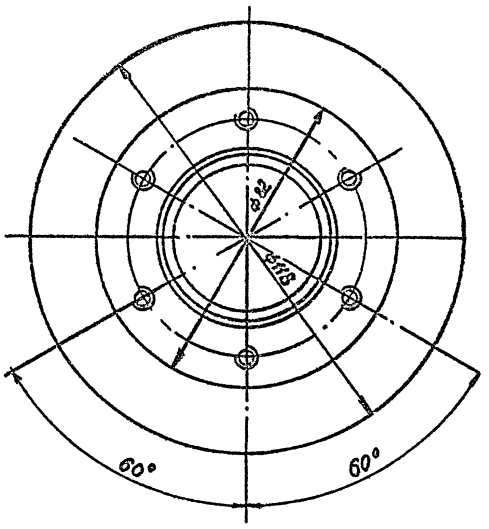

1. Покрытие нерабочих поверхностей Ц4 12 ГОСТ 9.073-77
2. Неуказанные предельные отклонения размеров: отверстий - по H14, валов - по h14, остальных по js 14.

				М64.001			
Изм.	Лист	№ докум.	Подп.	Дата	Ролик	Лит.	Масса	Масштаб
Разраб.		Пахомова				И	1,3	1:1
Пров.		Солодков				Лист	Листов 1	
Н. Контр.		Солодков			Ст.3 ГОСТ 380-71	ЦНИИЭП граждансельстрой		
Утв.		Головкин						

Формат 12

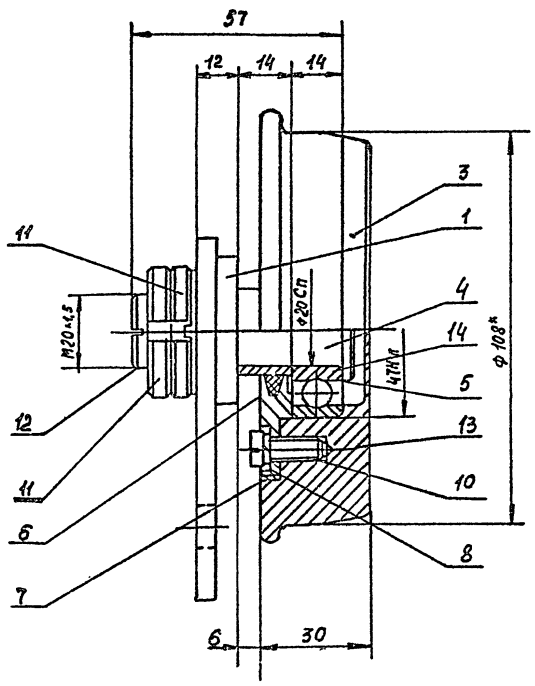

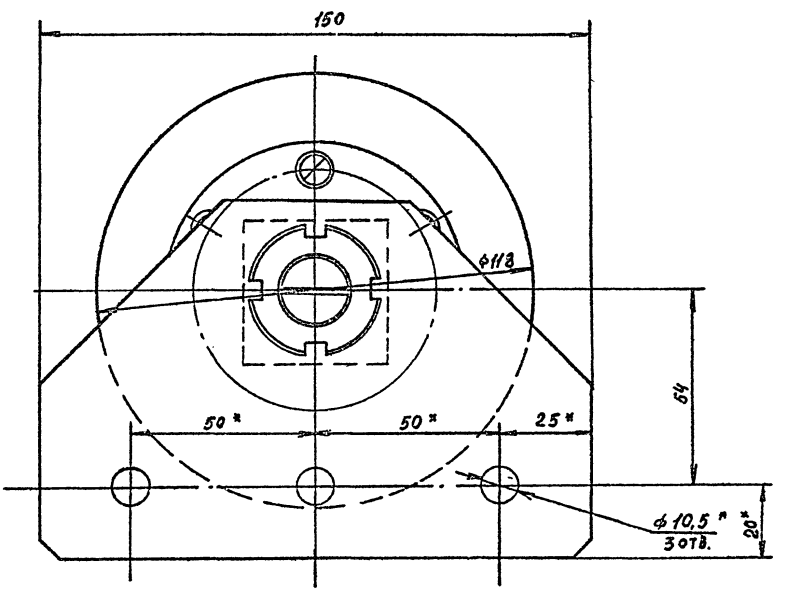

1. Шарнирные и резьбовые соединения собрать на смазке универсальной среднеплавкой (солидол жировой) УС(с) ГОСТ 1033-79
2. Подшипник забить смазкой до половины объема.
3. * Размер для справок.

39

				М64С6			
Изм.	Лист	№ докум.	Подп.	Дата	Ролик	Лит.	Масса	Масштаб
Разраб.		Пахомова				И	2,5	1:1
Пров.		Солодков			Сборочный чертеж	Лист	Листов 1	
Н. Контр.		Солодков				ЦНИИЭП граждансельстрой		
Утв.		Головкин						

М64.10.002

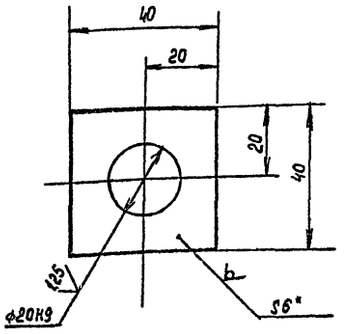

1. Неуказанные предельные отклонения размеров: валов - по h14, остальных - по ∫s14.
2. Отв. ф20Н9 сверлить после сварки.
3. *Размер для справок.

Изм.	Лист	№ докум.	Подп.	Дата	М64.10.002			
Разраб.		Пахомова			Накладка	Лит	Масса	Масштаб
Пров.		Солодков				И	0,04	1:1
Н.контр.		Солодков				Лист	Листов 1	
Утв.		Головкин			Лист 6 ГОСТ 19903-74 / Ст.3 ГОСТ 14637-79	ЦНИИЭП граждансельстрой		

М64.10.001

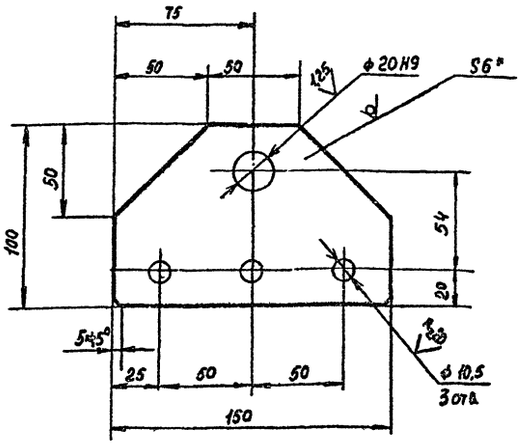

1. Неуказанные предельные отклонения размеров: отверстий - по H14, валов - по h14, остальных - по ∫s14
2. Отв. ф20Н9 сверлить после сварки.
3. *Размер для справок.

Изм.	Лист	№ докум.	Подп.	Дата	М64.10.001			
Разраб.		Пахомова			Щека	Лит	Масса	Масштаб
Пров.		Солодков				И	0,6	1:2
Н.контр.		Солодков				Лист	Листов 1	
Утв.		Головкин			Лист 6 ГОСТ 19903-74 / Ст 3 ГОСТ 14637-79	ЦНИИЭП граждансельстрой		

Формат А1

Формат	Зона	Поз.	Обозначение	Наименование	Кол.	Примеч.
				Документация		
А1			М64.10СБ	Сборочный чертеж		
				Детали		
А1		1	М64.10.001	Щека	1	
А1		2	М64.10.002	Накладка	1	

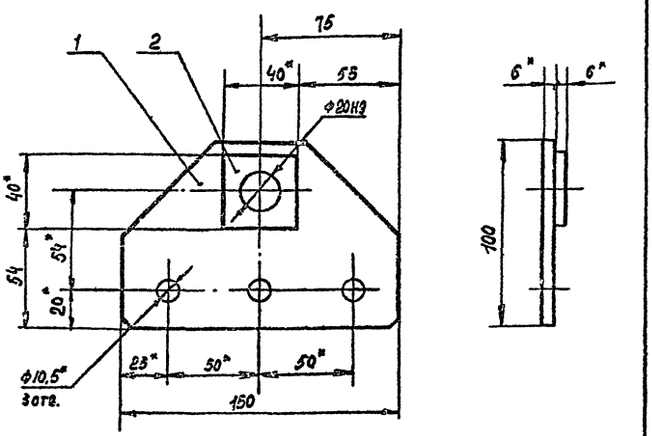

1. Сварка по ГОСТ 5264-80-Т1-Д3, электроды Э42 по ГОСТ 9467-75
2. Неуказанные предельные отклонения размеров - по ∫s14
3. Отв. ф20Н9 сверлить после сварки.
4. Покрытие: эм. ПФ-115, серая, IV п. ГОСТ 6465-76
5. *Размер для справок.

Изм.	Лист	№ докум.	Подп.	Дата	М64.10СБ			
Разраб.		Пахомова			Щека	Лит	Масса	Масштаб
Пров.		Солодков			Сборочный чертеж	И	0,66	1:2
Н.контр.		Солодков				Лист	Листов 1	
Утв.		Головкин				ЦНИИЭП граждансельстрой		

Изм.	Лист	№ докум.	Подп.	Дата	М64.10			
Разраб.		Пахомова			Щека	Лит	Лист	Листов
Пров.		Солодков				К		1
Н.контр.		Солодков				ЦНИИЭП граждансельстрой		
Утв.		Головкин						

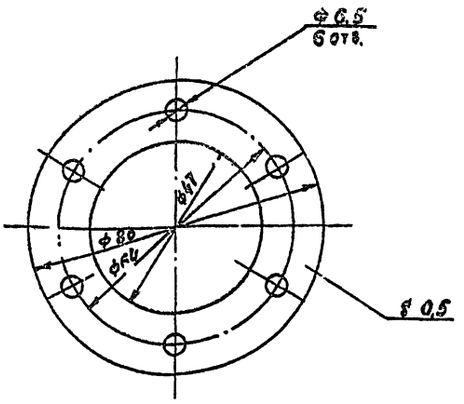

Изм.	Лист	№ докум.	Подп.	Дата	М64.005			
Разраб.		Пахомова			Прокладка	Лит. И	Масса –	Масштаб 1:1
Пров.		Солодков				Лист	Листов 1	
Н.контр.		Солодков			Картон ГОСТ 9347-74	ЦНИИЭП гражданельстрой		
Утв.		Головкин						

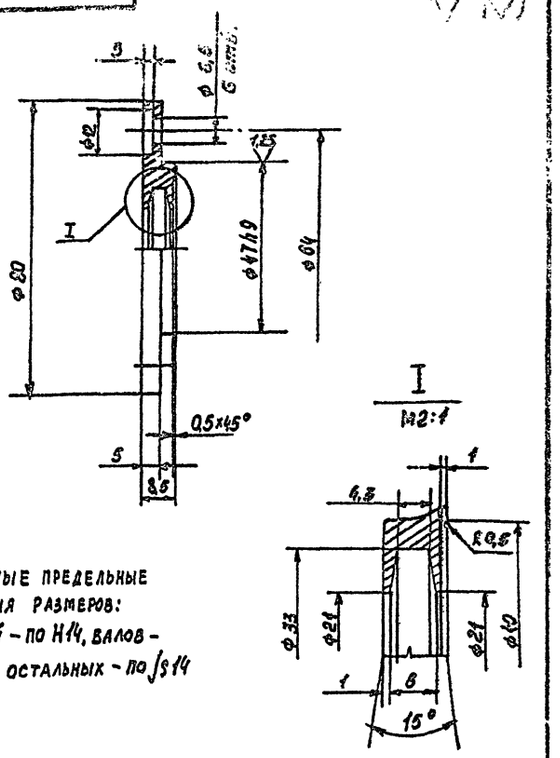

Неуказанные предельные отклонения размеров: отверстий – по H14, валов – по h14, остальных – по ∫s14

Изм.	Лист	№ докум.	Подп.	Дата	М64.006			
Разраб.		Пахомова			Крышка	Лит. И	Масса 0,2	Масштаб 1:1
Пров.		Солодков				Лист	Листов 1	
Н.контр.		Солодков			Ст. 3 ГОСТ 380-71	ЦНИИЭП гражданельстрой		
Утв.		Головкин						

Формат 11

Rz 20 (V)

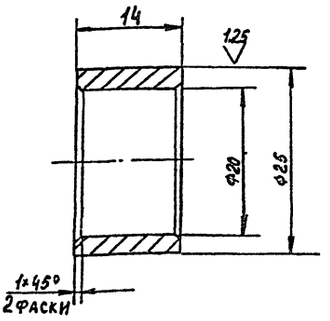

1. Покрытие хим. окс. ч.м.
2. Неуказанные предельные отклонения размеров: отверстий – по H14, валов – по h14, остальных – по ∫s14

Изм.	Лист	№ докум.	Подп.	Дата	М64.003			
Разраб.		Пахомова			Втулка	Лит. И	Масса 0,015	Масштаб 2:1
Пров.		Солодков				Лист	Листов 1	
Н.контр.		Солодков			Ст. 3 ГОСТ 380-71	ЦНИИЭП гражданельстрой		
Утв.		Головкин						

Формат 11

Rz 20 (V)

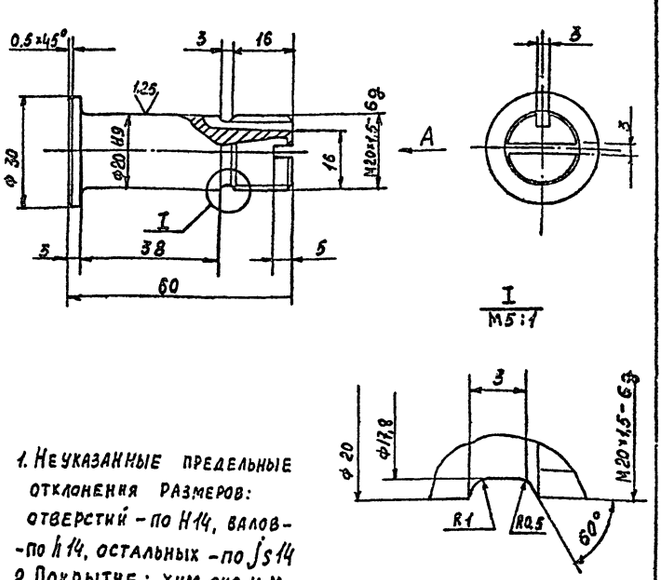

1. Неуказанные предельные отклонения размеров: отверстий – по H14, валов – по h14, остальных – по ∫s14
2. Покрытие: хим. окс. ч.м.

Изм.	Лист	№ докум.	Подп.	Дата	М64.002			
Разраб.		Пахомова			Ось	Лит. И	Масса 0,1	Масштаб 1:1
Пров.		Солодков				Лист	Листов 1	
Н.контр.		Солодков			Ст. 5 ГОСТ 380-71	ЦНИИЭП гражданельстрой		
Утв.		Головкин						

Альбом III

Инв. № подл. | Подп. и дата | Взам. инв. № | Инв. № дубл. | Подп. и дата

5.3493-10

Формат	Зона	Поз.	Обозначение	Наименование	Кол.	Примеч.
		12		Шайба 10.65г	16	
				ГОСТ 6402-70		
		13		Шайба 12.36.01	16	
				ГОСТ 10906-78		
		14		Шплинт 4×30	5	
				ГОСТ 397-79		
			ПЕРЕМЕННЫЕ	ДАННЫЕ ДЛЯ		
				ИСПОЛНЕНИЙ:		
				М80-01СБ		
				ДЕТАЛИ		
		11	М80.001	Груз	24	

Изм.	Лист	№ докум.	Подп.	Дата	М80	Лист 2

Копировал: Формат А4

Формат	Зона	Поз.	Обозначение	Наименование	Кол.	Примеч.
			ПЕРЕМЕННЫЕ	ДАННЫЕ ДЛЯ		
				ИСПОЛНЕНИЙ:		
				М81-01СБ		
				ДЕТАЛИ		
БЧ		4	М81.004	Двутавр	2	
				Двутавр 14 ГОСТ 8239-72		
				В СТ3КП2 ГОСТ 535-79		
				L = 1100 h14		

Изм.	Лист	№ докум.	Подп.	Дата	М81	Лист 2

Копировал: Формат А4

Формат	Зона	Поз.	Обозначение	Наименование	Кол.	Примеч.
				ДОКУМЕНТАЦИЯ		
22			М80СБ	Сборочный чертеж		
				СБОРОЧНЫЕ ЕДИНИЦЫ		
11		1	М81	Рама	1	
				ДЕТАЛИ		
11		3	М80.001	Груз	16	
11		4	М80.002	Ползун	4	
11		5	М80.003	Валик	5	
11		6	М80.004	Замок	2	
				СТАНДАРТНЫЕ ИЗДЕЛИЯ		
		8		Болт М10×90.36.01	16	
				Гост 7798-70		
		9		Винт М8×20.36.01	2	
				Гост 1485-75		
		10		Гайка М10.5.01	16	
				ГОСТ 5915-70		
		11		Шайба 20.36.01	5	
				ГОСТ 11371-78		

Изм.	Лист	№ докум.	Подп.	Дата	М80		
Разраб.		Пахомова			ПРОТИВОВЕС	Лит. И	Лист 1	Листов 2
Пров.		Солодков				ЦНИИЭП ГРАЖДАНСЕЛЬСТРОЙ		
Н.Контр.		Солодков						
Утв.		Головкин						

Копировал: Формат А4

Формат	Зона	Поз.	Обозначение	Наименование	Кол.	Примеч.
				ДОКУМЕНТАЦИЯ		
12			М81СБ	Сборочный чертеж		
				ДЕТАЛИ		
11		1	М81.001	Пластина	1	
11		2	М81.002	Пластина	1	
11		3	М81.003	Пластина	1	
БЧ		4	М81.004	Двутавр	2	11 кг
				Двутавр 14 ГОСТ 8239-72		
				В СТ3КП2 ГОСТ 535-79		
				L = 810 h14		
БЧ		5	М81.005	Уголок	4	0.72 кг
				Уголок 75×75×8 ГОСТ 8509-72		
				В СТ3КП2 ГОСТ 535-79		
				L = 80 h14		
БЧ		6	М81.006	Уголок	1	3.4 кг
				Уголок 75×75×8 ГОСТ 8509-72		
				В СТ3КП2 ГОСТ 535-79		
				L = 365 h14		

Изм.	Лист	№ докум.	Подп.	Дата	М81		
Разраб.		Пахомова			РАМА	Лит. И	Лист 1	Листов 2
Пров.		Солодков				ЦНИИЭП ГРАЖДАНСЕЛЬСТРОЙ		
Н.Контр.		Солодков						
Утв.		Головкин						

Копировал: 1665-03 Формат А4

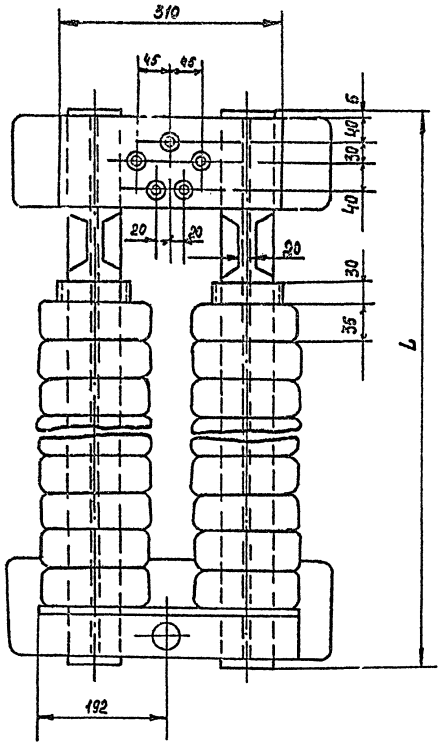

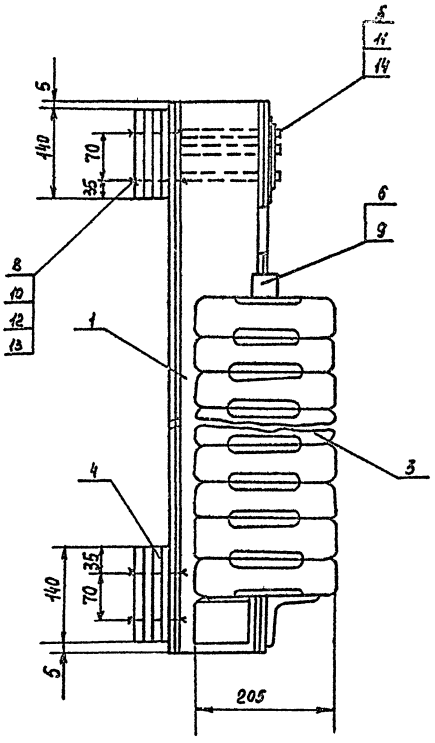

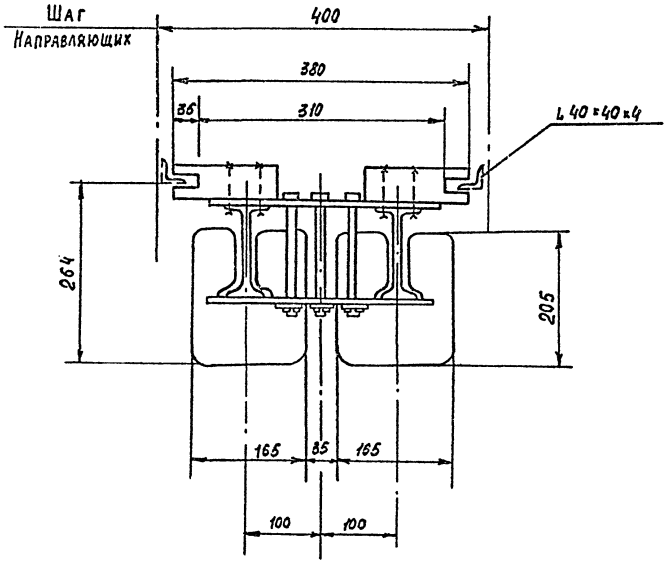

Обозначение	Наименование	L	Вес
М80СБ	Противовес	810	200
-01СБ	Противовес	1100	300

1. Грузы собрать на раме в необходимом количестве при монтаже сценических подъемов.
2. Шарнирные и резьбовые соединения собрать на смазке универсальной среднеплавкой (солидол жировой) УС(с) ГОСТ 1033-79
3. Размеры для справок

					М80СБ			
Изм.	Лист	№ докум.	Подп.	Дата	Противовес Сборочный чертеж	Лит.	Масса	Масштаб
Разраб.		Пахомова				И	См. табл.	1:5
Пров.		Солодков				Лист	Листов 1	
Н. контр.		Солодков				ЦНИИЭП Гражданскельстрой		
Утв.		Головкин						

Альбом III

5-3199-42

1665-03 Формат 22

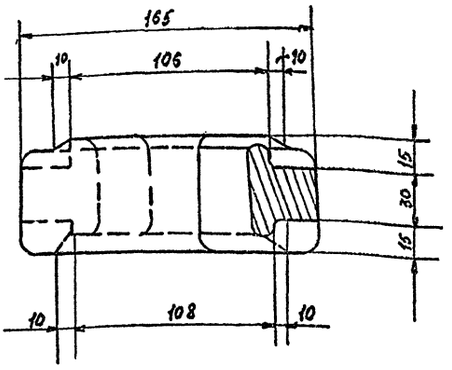

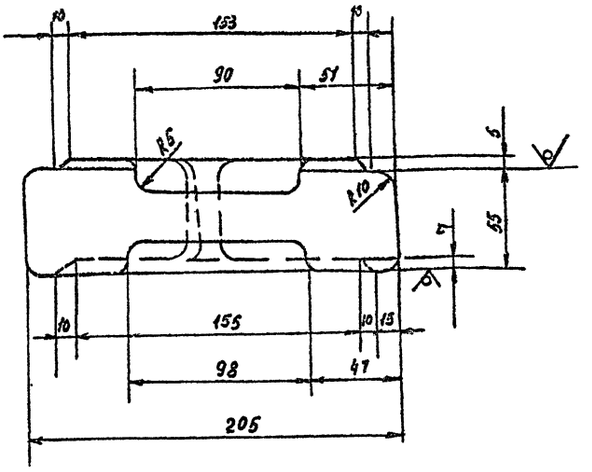

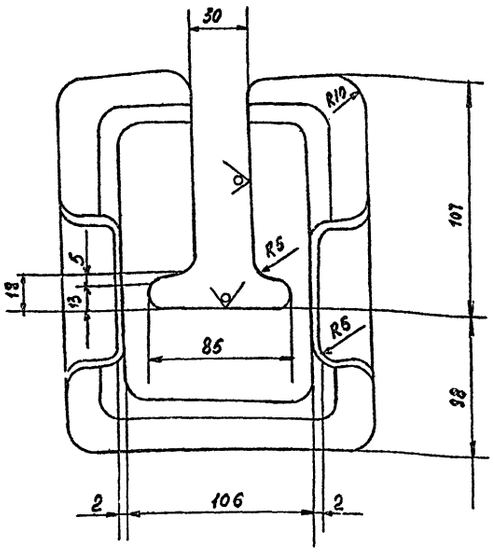

Неуказанные предельные отклонения размеров отверстий - H14, валов - h14, остальных $\pm \frac{js14}{2}$.

				М80.001			
Изм.	Лист	№ докум.	Подп.	Дата	Груз	Лит.	Масса	Масштаб
Разраб.		Пахомова				И	10,5	1:2
Пров.		Солодков				Лист	Листов 1
Н.контр.		Солодков			Ст-00 ГОСТ 1412-70	ЦНИИЭП гражданселькстрой	
Утв.		Головкин					

Копировал: Формат: А2

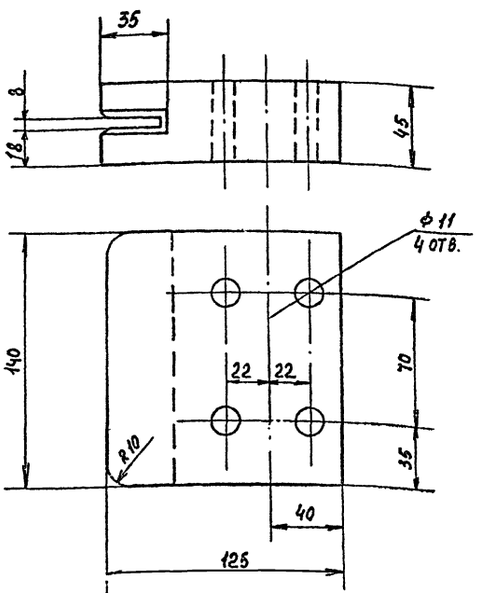

1. Фаски 5×45°
2. Неуказанные предельные отклонения размеров: отверстий - H14, валов - h14, остальных $\pm \frac{js14}{2}$

				М80.002			
Изм.	Лист	№ докум.	Подп.	Дата	Ползун	Лит.	Масса	Масштаб
Разраб.		Пахомова				И	10	1:2
Пров.		Солодков				Лист	Листов 1
Н.контр.					Текстолит ГОСТ 2910-74	ЦНИИЭП гражданселькстрой	
Утв.		Головкин					

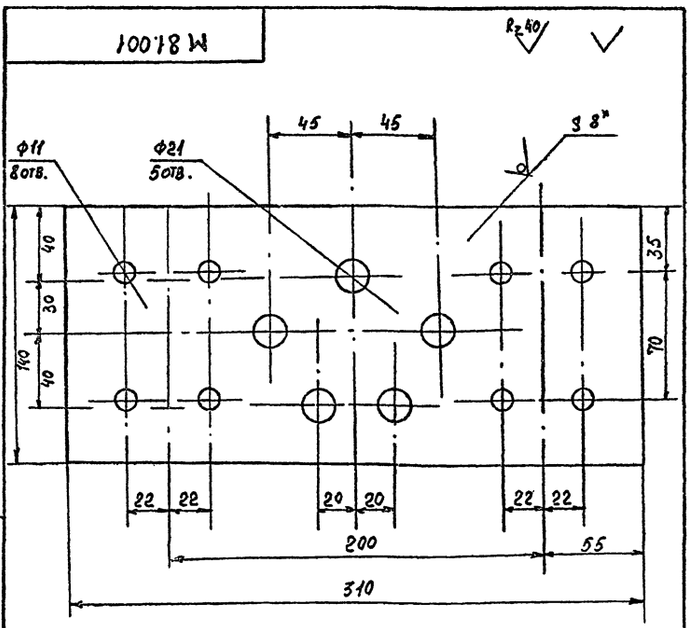

1. Отв. Ф11 сверлить совместно с дет. М81.004.
2. Неуказанные предельные отклонения размеров: отверстий - H14, валов - h14, остальных $\pm \frac{js14}{2}$.

				М81.001			
Изм.	Лист	№ докум.	Подп.	Дата	Пластина	Лит.	Масса	Масштаб
Разраб.		Пахомова				И	2,8	1:2
Пров.		Соловков				Лист	Листов 1
Н.контр.		Солодков			Лист Ст 3 ГОСТ 19903-74 ГОСТ 1463-79	ЦНИИЭП гражданселькстрой	
Утв.		Головкин					

1665-03

gost.e-ecolog.ru