ТИПОВОЙ ПРОЕКТ
264-12-244.85

КЛУБ
(СТЕНЫ КИРПИЧНЫЕ)
НА 250 ПОСЕТИТЕЛЕЙ
(ЗАЛ НА 200 МЕСТ)

АЛЬБОМ II

Чертежи санитарно-технические, электрооборудования, связи и сигнализации, автоматики вентиляционных систем, кинотехнологические, звукотехнические и постановочного освещения

1665-02
4-03

				Привязан
Инв. N				

gost.e-ecolog.ru

ТИПОВОЙ ПРОЕКТ
264-12-244.85

КЛУБ

(СТЕНЫ КИРПИЧНЫЕ)

НА 250 ПОСЕТИТЕЛЕЙ

(ЗАЛ НА 200 МЕСТ)

СОСТАВ ПРОЕКТНОЙ ДОКУМЕНТАЦИИ

Альбом I — Архитектурно - строительные чертежи

Альбом II — Чертежи санитарно-технические, электрооборудования, связи и сигнализации, автоматики вентиляционных систем, кинотехнологические, звукотехнические и постановочного освещения

Альбом III — Чертежи механического оборудования эстрады

Альбом IV — Спецификации оборудования

Альбом V — Сметы. Книги 1; 2

Альбом VI — Ведомости потребности в материалах

АЛЬБОМ II

Разработан
проектным институтом
ЦНИИЭПгражданстельстрой

Гл. инженер института — Цикунов А.П.
/Гл. архитектор проекта — Шишков И.Н.

Проект утвержден Госгражданстроем
приказ N 43 от 10.02.84 г.
Рабочая документация введена в действ
ЦНИИЭПгражданстельстроем
приказ N 51/т от 04.04.85г.

Привязан

Инв. №

Типовой проект
264-12-244.85
Альбом II

Архивный № 18-3199-2

СОДЕРЖАНИЕ АЛЬБОМА

Лист	Наименование	Стр.	Примечан.
	Титульный лист	1	
1	Содержание альбома	2	
	Отопление и вентиляция		
1	Общие данные	3	
2	План 1 этажа. План подвала в осях 2-3, Г-Е	4	
3	План 2 этажа	5	
4	Схема системы отопления. Узел управления.	6	
5	Схемы систем вентиляции П1, П2, В1, В1, ВЕ1÷ВЕ6	7	
6	Установки систем П1, П2. Схема теплоснабжения установок П1, П2.	8	
ОВН-1	Воздуховод для асбестоцементных листов	9	
ОВН-2	Конструкция теплоизоляции	9	
	Водопровод и канализация		
1	Общие данные	10	
2	План 1 этажа. План подвала.	11	
3	План 2 этажа	12	
4	Схемы систем В1, Т3, Т4, К1, К2, К3	13	
	Электрооборудование		
1	Общие данные	14	
2	Расчетная схема питающих сетей	15	
3	План осветительных сетей подвала, 1 и 2 этажей	16	
4	План силовых и питающих сетей подвала 1 и 2 этажей	17	
5	Расчетная схема осветительных сетей	18	
6	Расчетная схема силовых сетей	19	
7	Опросный лист	20	
8	Шкаф аварийного освещения. Чертеж общего вида.	21	
9	Шкаф аварийного освещения. Схема электрических соединений.	22	
10	Шкаф аварийного освещения. Схема электрическая принципиальная.	23	
11	Шкаф аккумуляторов	24	
	Автоматика вентиляции		
1	Общие данные	25	
2	Функциональная схема	26	
3	Схема электрическая принципиальная управления	27	
4	Схема подключения. Схема расположений	28	
	Кинотехнология		
1	Общие данные. Начало.	29	
2	Общие данные. Окончание.	30	
3	План и разрезы зрительного зала	31	
4	План кинопроекционной	32	
5	Разрезы В-В и Г-Г кинопроекционной	33	
6	Схема внешних соединений электросилового и кинопроекционного оборудования		Лист 1
7	Схема внешних соединений электросилового и кинопроекционного оборудования	35	Лист 2
8	Схема внешних соединений звуковоспроизводящего устройства „Звук Т2-50К"	36	Лист 1
9	Схема внешних соединений звуковоспроизводящего устройства „Звук Т2-50К"	37	Лист 2
10	Монтажная схема кинопроекционной	38	
11	Монтажная схема зрительного зала	39	
12	Кабельный журнал	40	
	Постановочное освещение		
1	Общие данные	41	
2	Технологическая таблица Схема соединений.	42	
3	Расчетная схема постановочного освещения.	43	
4	Электросети. План и разрез I-I	44	
5	Трубно-кабельный журнал	45	
6	Технология изготовления гибких лент и установка клеммных ящиков	46	Лист 1
7	Технология изготовления гибких лент и установка клеммных ящиков	47	Лист 2
	Связь и сигнализация		
1	Общие данные. Начало.	48	
2	Общие данные. Окончание.	49	
3	Схема расположений устройств связи и сигнализации	50	
4	Планы 1 и 2 этажей. План подвала.	51	

Типовой проект 264-12-244.85 Альбом II

План - схема

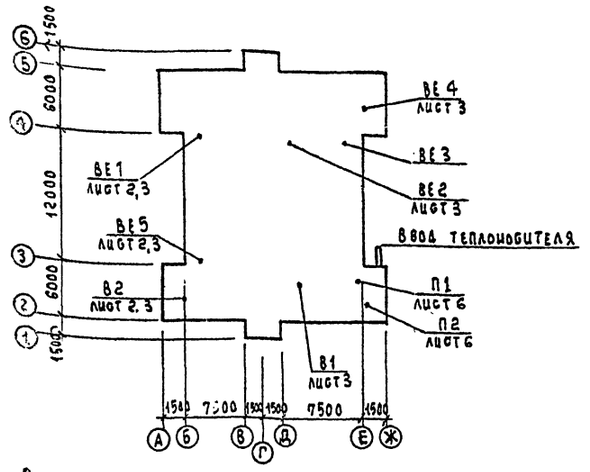

Ведомость рабочих чертежей основного комплекта

Лист	Наименование	Примечан.
1	Общие данные	
2	План 1 этажа. План подвала в осях 2-3, Г-Е	
3	План 2 этажа	
4	Схема системы отопления. Узел управления	
5	Схемы систем вентиляции П1, П2, В1, В2, ВЕ1-ВЕ6	
6	Установки систем П1, П2. Схема теплоснабжения установок П1, П2.	

Ведомость ссылочных и прилагаемых документов

Обозначение	Наименование	Примечание
	Ссылочные документы	
5.904-4	Двери и люки для вентиляционных систем	
1.494-10	Решетки щелевые регулируемые тип Р.	
5.904-5	Гибкие вставки к центробежным вентиляторам	
1.494-25; ч. 904-25	Подставки под калориферы	
1.494-32	Зонты и дефлекторы вентиляционных систем	
5.903-2 в.1	Воздухосборники для систем отопления и теплоснабжения	
	вентиляционных установок	
ч. 903-10 в.8	Изделия и детали трубопровода для тепловых сетей	
5.903-1 в.0,1	Детали крепления воздуховодов.	
ч. 904-69	Детали крепления санитарно-технических приборов	
	и трубопроводов.	
	Прилагаемые документы	
т.п. 264-12-244.85 - ов	Воздуховод из асбестоцемент-	
ОВН-1	ных листов	Альбом II
ОВ1;-2	Конструкция теплоизоляцион.	Альбом II
т.п. 264-12-244.85 - ОВ.СО	Спецификация оборудования	Альбом III
т.п. 264-12-244.85 - ОВ.ВМ.	Ведомость потребности в	
	материалах	Альбом VI

Основные показатели по чертежам отопления и вентиляции

Наименование здания (сооружения), помещения	Объем м³	Периоды года при $t_н$, °С	Расход тепла, Вт (ккал/ч) На отопление	На вентиляцию	На горячее водоснабжение	Общий	Расход холода Вт (ккал/ч)	Установ. мощн. эл. двигат. квт
Клуб (стены кирпичные) на 250 посетителей (зал на 200 мест)	4133,0	-20	70000 (60200)	54300 (46700)	27900 (24000)	152200 (130400)	—	6,69
		-30	77600 (66700)	74500 (64050)	27900 (24000)	180000 (154750)	—	6,69
		-40	84900 (73000)	93700 (80550)	27900 (24000)	206500 (177550)	—	6,69

Общие указания

Рабочие чертежи по отоплению и вентиляции разработаны на основании Заданий на проектирование клуба на 250 посетителей, утвержденного Госгражданстроем 20 августа 1982 г.

Внутренние температуры помещений приняты по СНиП II-Л.16-71.

Теплоснабжение здания осуществляется от наружных тепловых сетей с параметрами теплоносителя $T_1 = 95°C$, $T_2 = 70°C$ и как вариант $T_1 = 150°C$, $T_2 = 70°C$.

Ввод теплоносителя осуществляется в помещение венткамеры в осях „2-3", „Г-Е". При теплоносителе $T_1 = 150°C$, $T_2 = 70°C$ в тепловом узле устанавливается элеватор.

Магистральные трубопроводы, прокладываемые в подпольном канале и в узле управления, изолируются минераловатными полуцилиндрами с покровным слоем из стеклопластика по ТУ 6-11-145-74.

Неизолированные трубопроводы системы отопления, теплоснабжения и нагревательные приборы окрасить масляной краской по ГОСТ 8292-75 за 2 раза.

Воздуховоды, проложенные в пределах венткамеры, а также систем П2, В1 изготовить из листовой стали по ГОСТ 19903-74. Остальные воздуховоды приняты из асбестоцементного листа.

Воздуховоды окрашиваются масляной краской за 2 раза

Монтаж систем отопления и вентиляции вести согласно СНиП III-28-75.

Удельный расход тепла на отопление на 1 м² общей площади 98 (84) Вт/(ккал/ч).

Удельный расход металла на 1 м² полезной площади - 1,1

Расчетная потеря давления в системе отопления - 16000 (1600) Па/(кгс/м²)

Характеристика отопительно вентиляционных систем

Обозначение системы	Кол. систем	Наименование обслуживания помещения (технологического оборудов.)	Тип установки	Вентилятор: Тип, исполн. по взрывозащите	№	Схема исполнен.	Положение	L, м³/ч	P, Па (кгс/м²)	n, об/мин	Электродвигатель: Тип, исполнение по взрывозащите	N, квт	n, об/мин	Воздухонагреватель: Тип	№	Кол	Т-ра нагрева °С от	до	Расход тепла Вт (ккал/ч)	Др, Па (кгс/м²)
П1	1	Зрительный зал, фойе		В-Ц4-70	6,3	ПрО°	1	4865	530 (53)	1000	4А 100L В6	2,2	1000	КВБА-П	8	1	-9,5	+16	41570 (35750)	50 (5)
														КВВА-П	7					
														КВСА-П	10	1	-19	+16	57050 (49050)	50 (5)
														КВБА-П	9	1	-28	+16	71700 (61650)	50 (5)
														КВСА-П	10					
П2	1	Кинопроекционная		В-Ц4-70	4	ПрО°	1	1490	420 (42)	1500	4А 71А4	0,55	1500	КВБА-П	6	1	-9,5	+16	12730 (10950)	40 (4)
														КВСА-П	6					
														КВСА-П	6	1	-19	+16	17450 (15000)	40 (4)
														КВСА-П	6					
														КВБА-П	6	1	-28	+16	22000 (18900)	40 (4)
														КВСА-П	6					
В1	1	Кинопроекционная		КЦ3-90	4		—	1200			4А 71А6 У2	0,37	920	—	—	—	—	—	—	—
В2	1	Санузлы		КЦ3-90	4		-	500			4А 71А6 У2	0,37	920	—	—	—	—	—	—	—

Типовой проект соответствует действующим нормам и правилам (в том числе по взрывопожарной безопасности).

Главный инженер проекта /Евдокимова/

Главный инженер привязки

Сопротивление теплопередаче наружных ограждений R, (м²°С)/Вт

Наименование ограждений	R при расчетной t°С -20	-30	-40
Наружная стена	0,75	0,96	1,16
Перекрытие чердачное	1,06	1,33	1,6
Окно	0,34	0,34	0,52

Привязан

Инв. №

т.п. 264-12-244.85 ОВ

			Клуб (стены кирпичные) на 250 посетителей (зал на 200 мест)	Стадия	Лист	Листов
ГАП	Шишков			Р	1	6
Нач.отд	Северинов		Общие данные	ЦИИЗП Госгражданстроя		
Н.контр	Евдокимова					
Исполн	Купцова					
Исполн	Амелина					

Инв. № подл. | Подпись и дата | Взам. инв. №

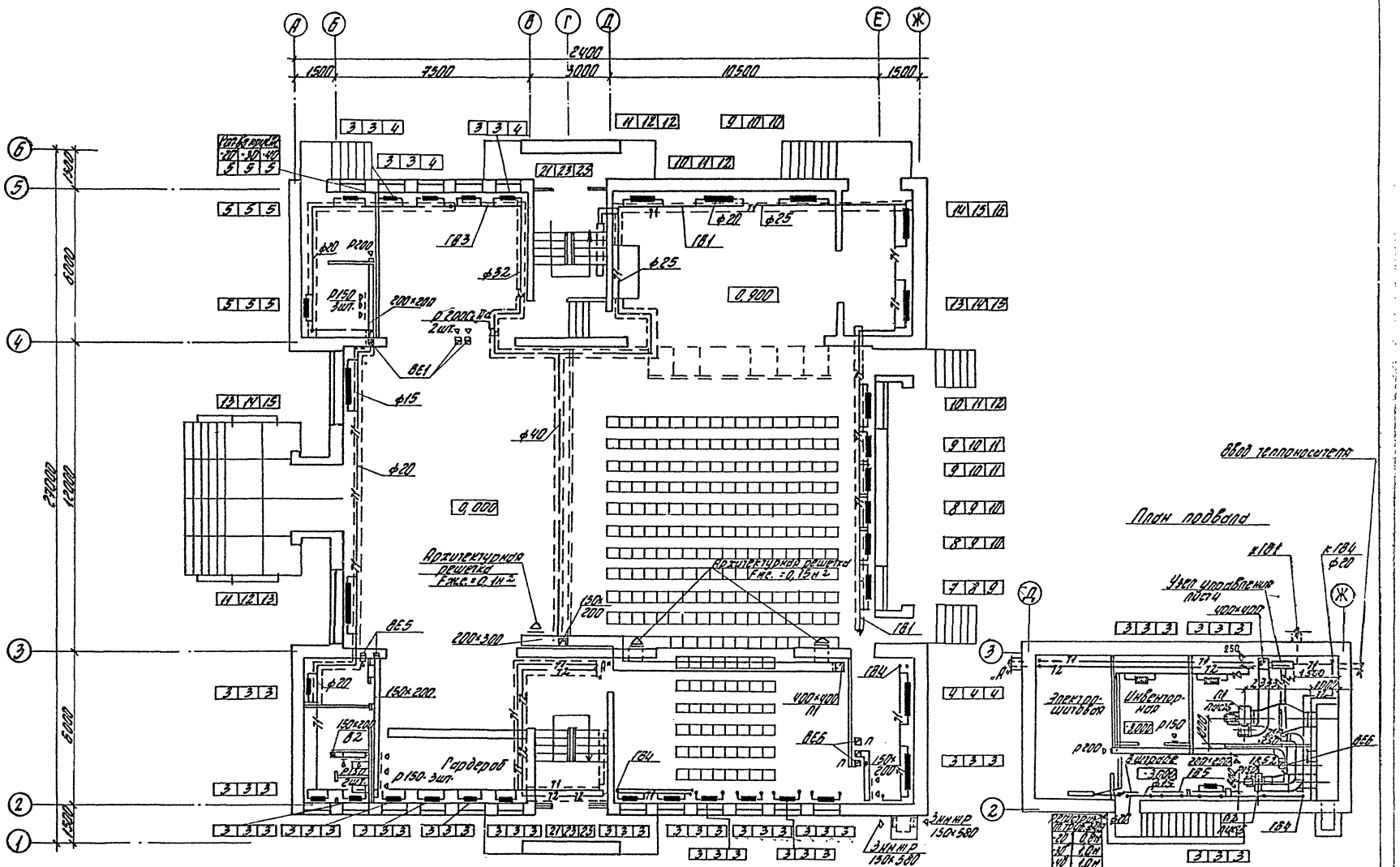

Т.п. 264-12-244.85 ОВ

Привязан:

Инв. №

ГАП	Шишков	
Нач.отд.	Северинов	
Н.контр.	Евдокимова	
Исполн.	Купцова	
Исполн.	Ухина	

Клуб (стены кирпичные) на 250 посетителей (зал на 200 мест)

План 1 этажа. План подвала в осях 2-3, Г-Е

Стадия	Лист	Листов
Р	2	

ЦНИИЭП гражданселстрой

1665-02

Типовой проект 264-12-244.85 Альбом II

Согласовано:

Инв. № подл. | Подпись и дата | Взам. инв. №

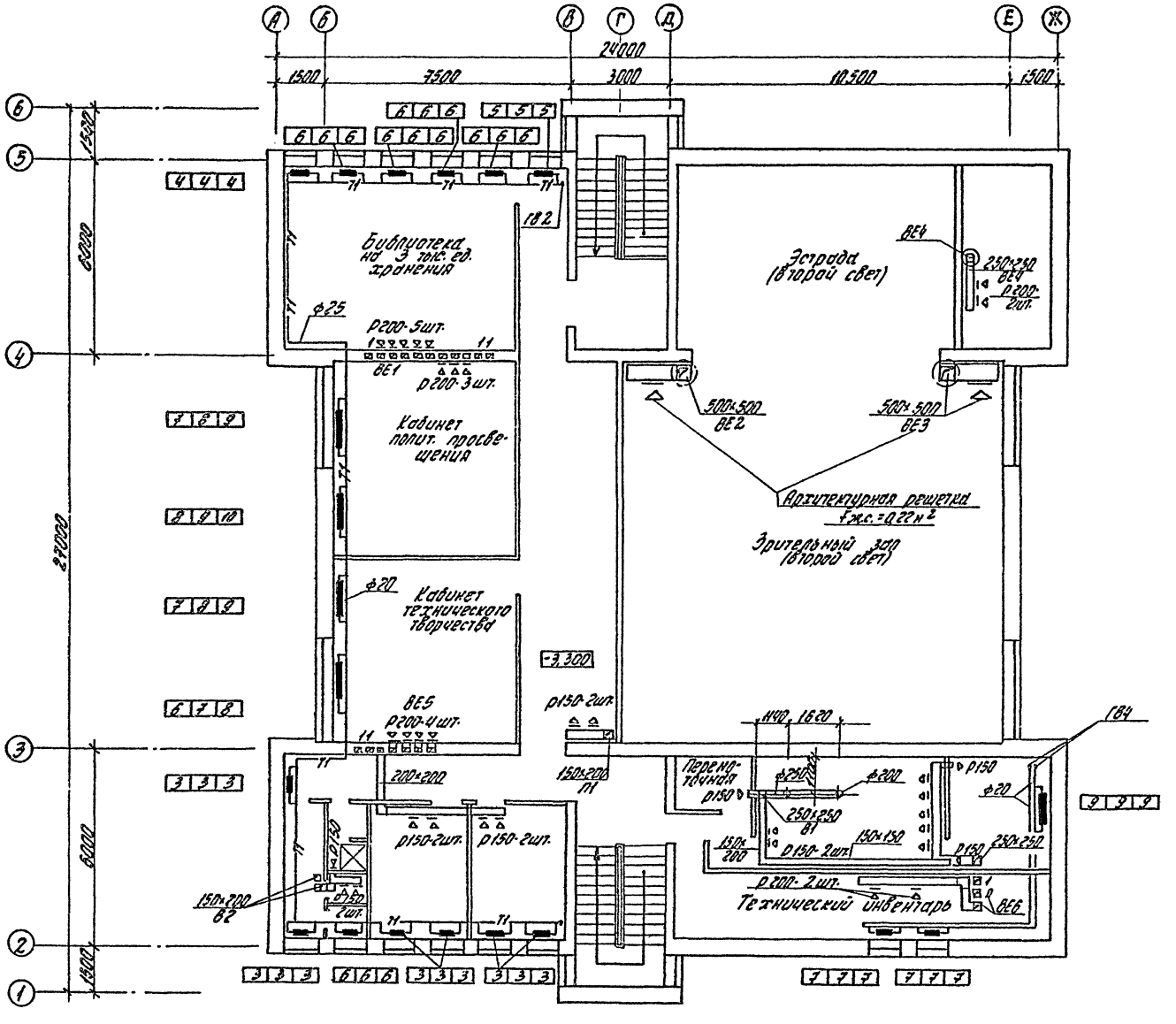

				т.п. 264-12-244.85		ОВ
Привязан:				Клуб (стены кирпичные) на 250 посетителей (зал на 200 мест)	Стадия	Лист	Листов
		ГАП	Шишков		Р	3	
		Нач.отд.	Северинов				
		Н.контр.	Евдокимова	План 2 этажа	ЦНИИЭП гражданстрой		
		Исполн.	Куликова				
Инв. №		Исполн.	Ухина				

Типовой проект 264-12-244.85 Альбом II

Система отопления

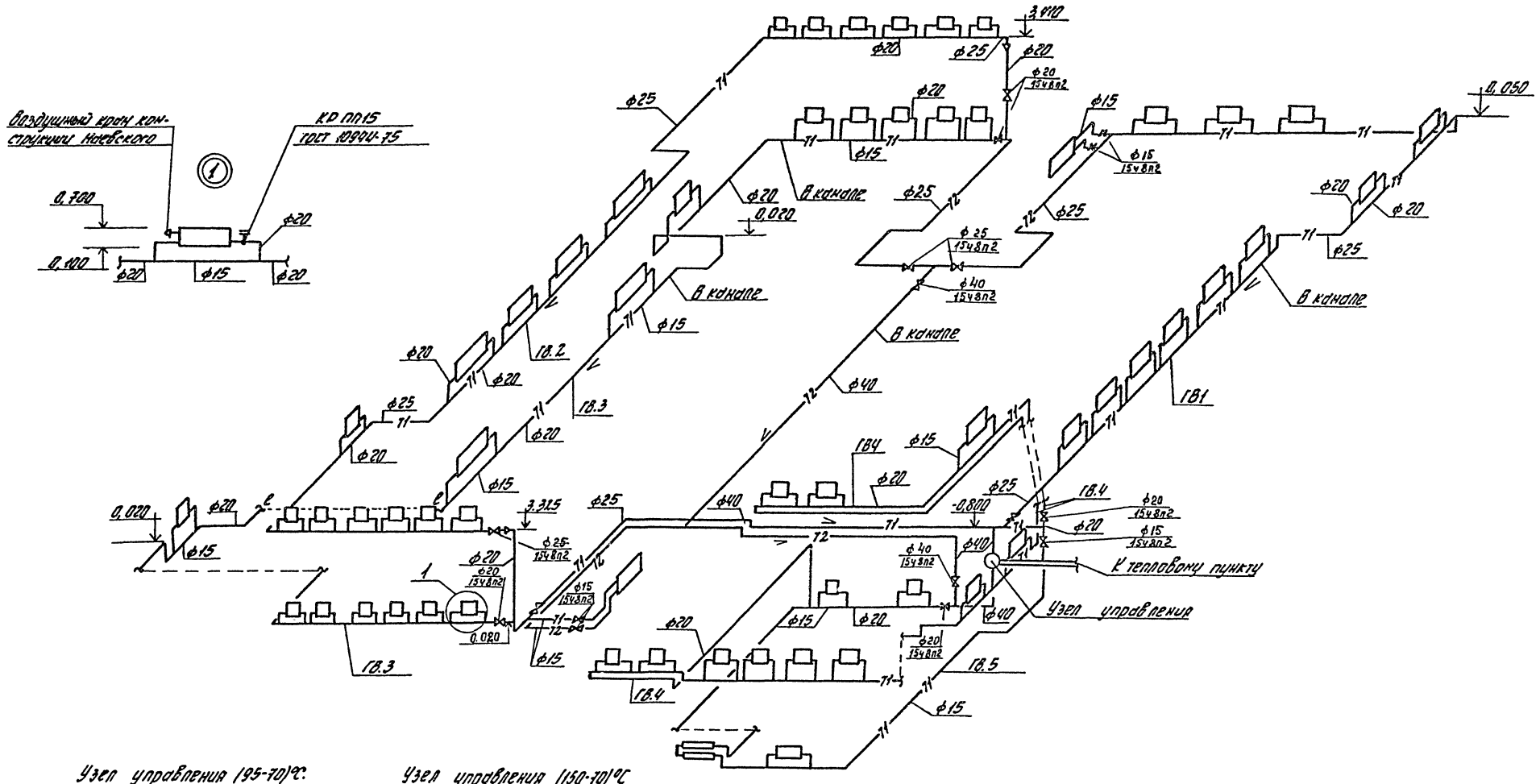

Узел управления (95-70)°С:

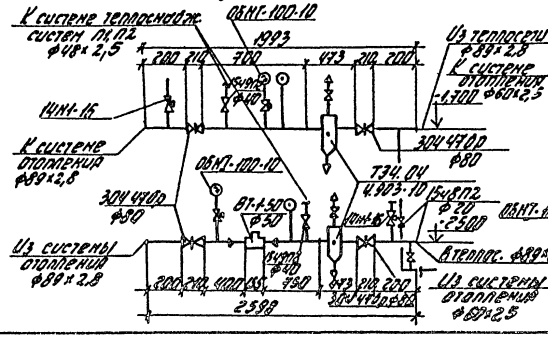

Узел управления (150-70)°С

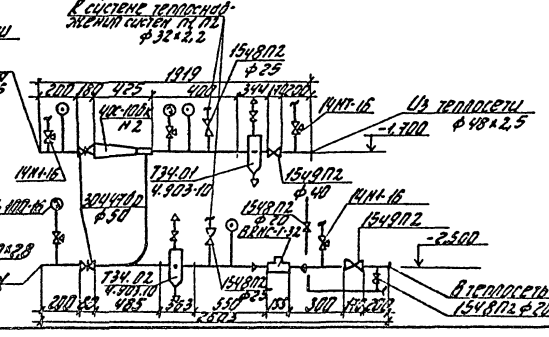

Привязан:				Т.п. 264-12-244.85	ОВ
				Клуб (схемы кирпичные) на 250 посетителей (вой на 200 мест)	Стадия: Р; Лист: 4; Листов:
				Схема системы отопления. Узел управления	ЦНИИЭП гражданстрой
Инв. № подл.	Подпись и дата	Взам. инв. №	Инв. №		

Типовой проект 264-12-244.85 Альбом II

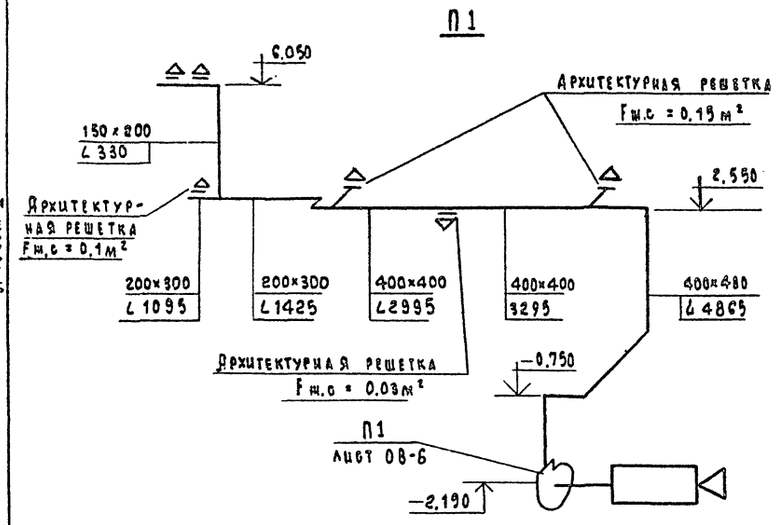

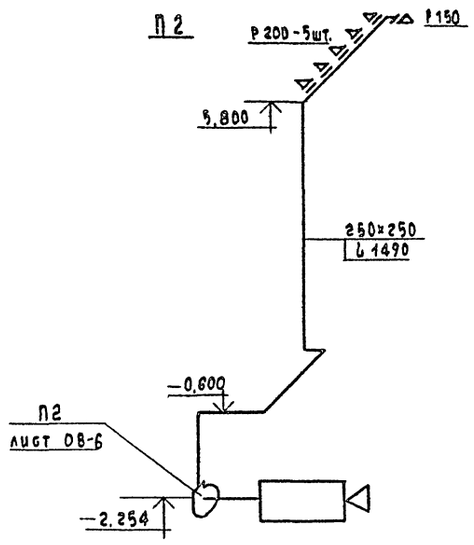

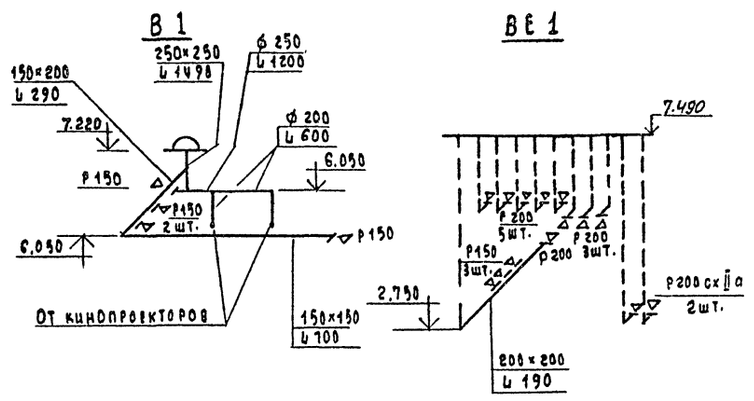

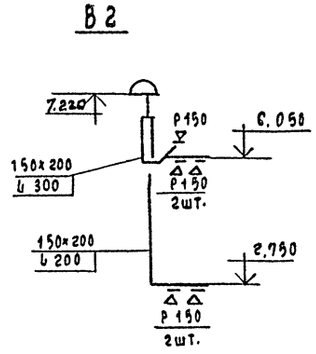

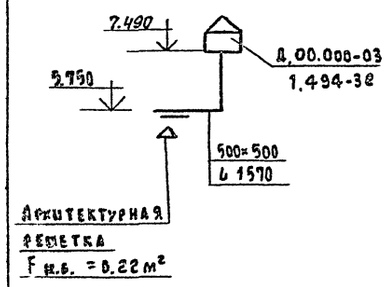

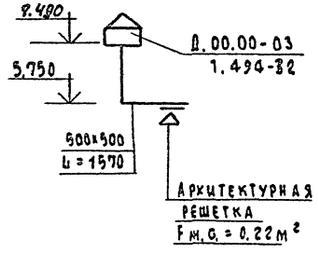

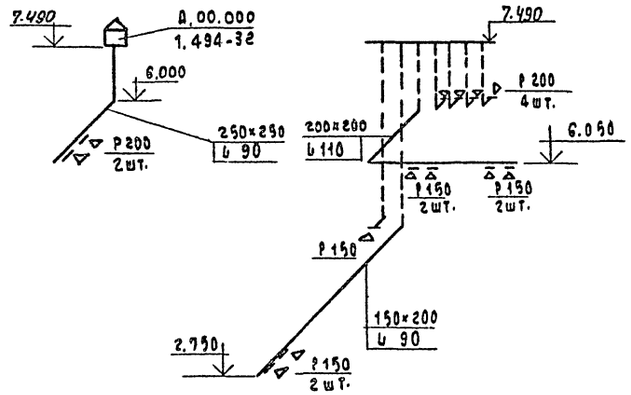

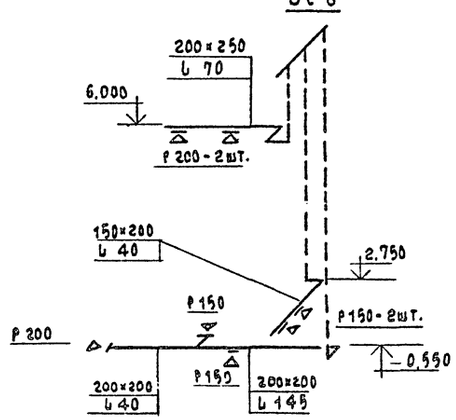

Привязан				т.п. 264-12-244.85 ОВ
	ГАП	Шишков		
	Нач.ОТА	Северинов		Клуб (стены кирпичные) на 250 посетителей (зал на 200 мест)
	Н.контр	Евдокимова		Стадия Р; Лист 5; Листов
	Исполн.	Купцова		Схемы систем вентиляции П1, П2, В1, В2, ВЕ1÷ВЕ6
Инв.№	Исполн.	Чухина		ЦНИИЭП гражданэльстрой

1665-02

Инв.№ подл. | Подпись и дата | Взам.инв.№

Типовой проект 264-12-244.85 Альбом II

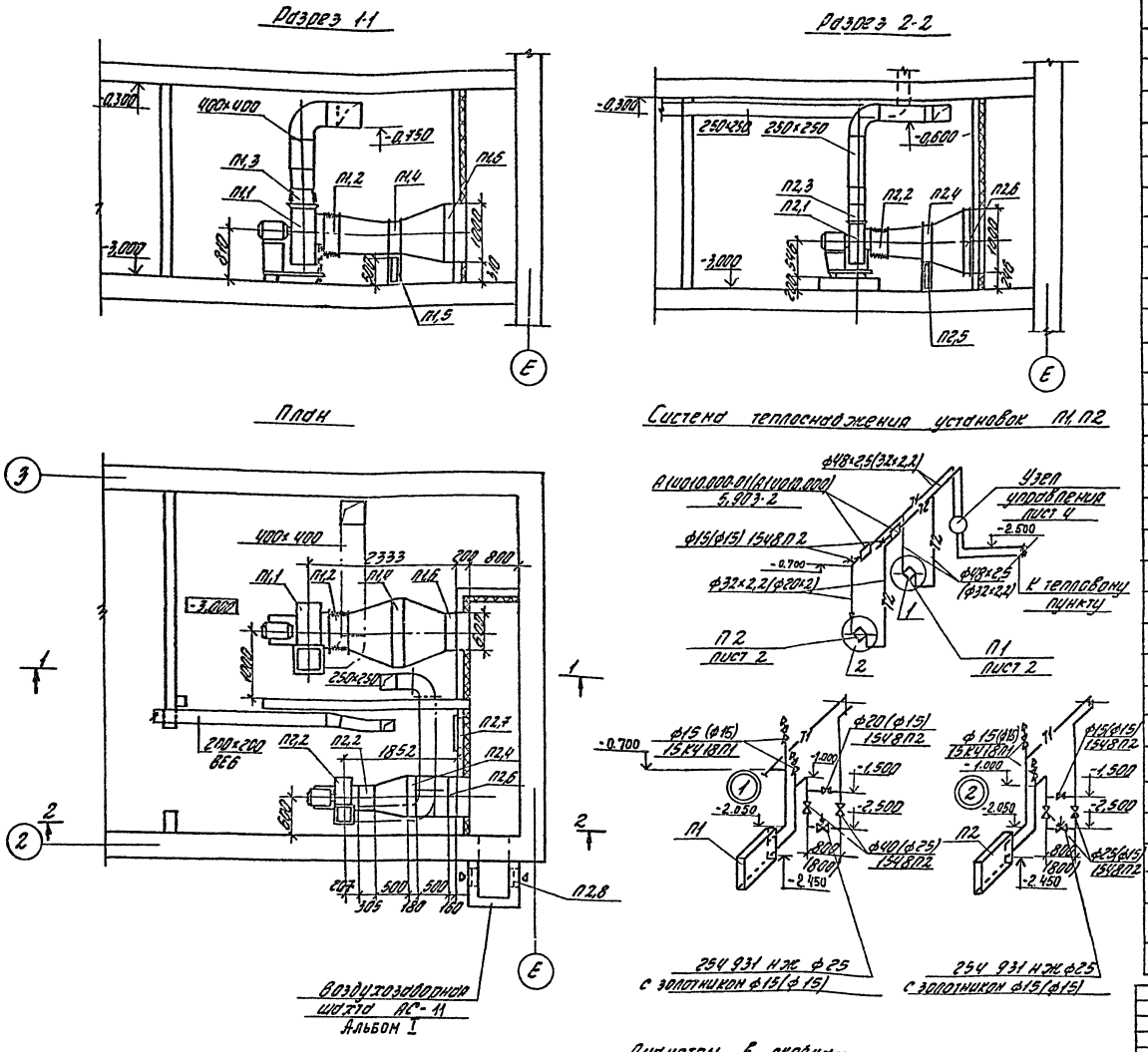

Диаметры в скобках даны для варианта с теплоносителем 150-70°С

Спецификация отопительно-вентиляционных установок

Марка, поз.	Обозначение	Наименование	Кол.	Масса ед.кг.	Примечание
		П1			
П1,1	Учреждение У10-400/4 г. Плавск, Тульской области	Агрегат вентиляторный с виброоснованием комплект	1	199	
		а. Вентилятор радиальный В-ЦЧ-70-6,3-01			
		б. Электродвигатель ЧА100L6Б, 1000 об/м. 2,2 кВт			
П1,2	5.904-5	Гибкая вставка ВВ-21	1	9,95	
П1,3	5.904-5	Гибкая вставка ВН-14	1	6,26	
П1,4		Калорифер КВСА-10П	1		
П1,5	4.904-25	Подставка под калориф.	4		
П1,6	Вентспилсский вентиляторный завод	Заслонка утепленная КВУ 600×1000 с исполнительным механизмом МЭО4/63-0,63	1		
		П2			
П2,1	Учреждение У10-400/4 г. Плавск, Тульской области	Агрегат вентиляторный с виброоснованием, компл.	1	86	
		а. Вентилятор радиальный В-ЦЧ-70-4-02			
		б. Электродвигатель ЧА71А4, 1500 об/м, 0,55 кВт			
П2,2	5,904-5	Гибкая вставка ВВ-19	1	5,13	
П2,3	5,904-5	Гибкая вставка ВН-12	1	4,12	
П2,4		Калорифер КВСБА-П	1		
П2,5	4.904-25	Подставка под калориф.	4		
П2,6	Вентспилсский вентиляторный завод	Заслонка утепленная КВУ 600×1000 с исполнительным механизмом МЭО 4/63-0,63	1		
П2,7	5.904-4	Дверь герметическая утепленная Дус 1,25×0,5	1	33,6	
П2,8	Механический завод № 1 г. Горький	Неподвижная жалюзийная решетка 150×580	6		

т.п. 264-12-244.85 - ОВ

Привязан:

Инв. №

ГАП	Шишков	
Нач.отд.	Северинов	
Н.контр.	Евдокимова	
Исполн.	Кулиева	
Исполн.	Ухина	

Клуб (стены кирпичные) на 250 посетителей (зал на 200 мест)

Установки систем П1, П2 Схема теплоснабжения установок П1, П2

Стадия	Лист	Листов
Р	6	

ЦНИИЭП гражданселькстрой

1665-02

Типовой проект 264-12-244.85 Альбом

Типовой проект 264-12-244.85
Клуб (стены кирпичные) на 250 посетителей (зал на 200 мест)

Эскизные чертежи общих видов нетиповых конструкций

Привязан

Инв. № подл. | Подпись и дата | Взам. инв. №

Обозначение	Наименование	Примечание
ОВН-1	Воздуховод из асбестоцементных листов	
ОВН-2	Конструкция теплоизоляционная	

Привязан

Т.п. 264-12-244.85 ОВН

Инв.

			Стадия	Лист	Листов
Нач. отд.	Головкин		Р		1
Н. контр.	Кунцова		Содержание	ЦНИИЭП гражданельстрой	
Исполн.	Ухина				

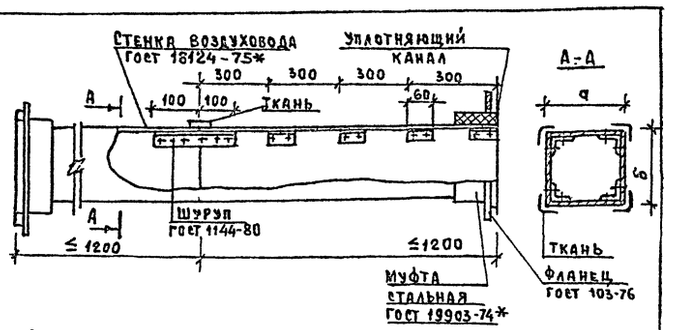

Асбестоцементные листы соединяются с помощью мастики из асбестоцементного раствора смешанным с казеиновым клеем и скрепляются уголками жесткости из алюминия. Продольные и поперечные швы проклеиваются двумя слоями ткани.

Зазор между стальной муфтой и воздуховодом уплотняется пеньковым канатом, смоченным в казеиновом клее, а затем густым асбестоцементным раствором с добавкой казеинового клея.

Смонтированные воздуховоды проверить на герметичность.

а	150	200	200	200	250	400	500	800
б	200	200	250	390	250	400	500	500

Привязан

Инв. №

Т.п. 264-12-244.85 ОВН-1

Воздуховод из асбестоцементных листов

			Стадия	Лист	Листов
Нач. отд.	Головкин		Р		1
Н. контр.	Кунцова		ЦНИИЭП гражданельстрой		
Исполн.	Ухина				

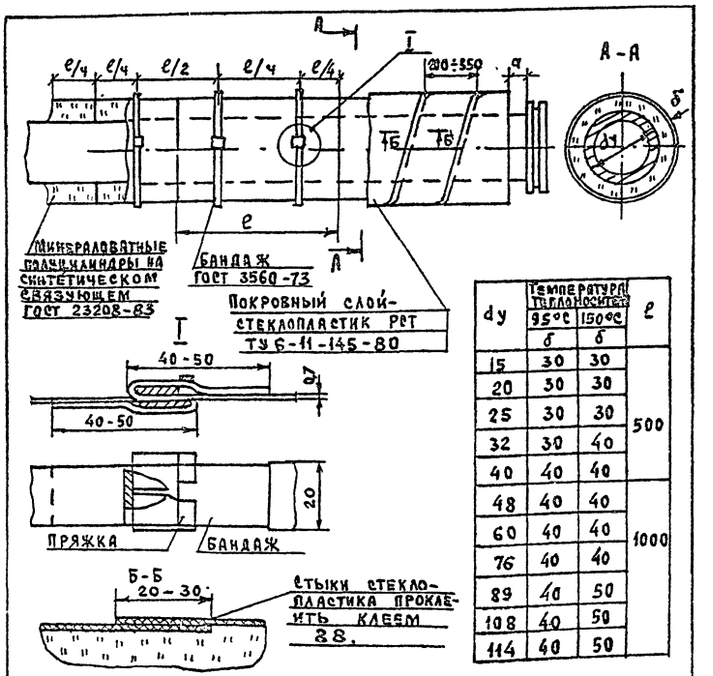

dy	Температура теплоносителя 95°С δ	Температура теплоносителя 150°С δ	е
15	30	30	500
20	30	30	
25	30	30	
32	30	40	
40	40	40	
48	40	40	1000
60	40	40	
76	40	40	
89	40	50	
108	40	50	
114	40	50	

1. Размер „а" принят равным длине болта + 20 мм
2. Крепежные детали должны иметь противокоррозийное покрытие

Привязан

Инв. №

Т.п. 264-12-244.85 ОВН-2

Конструкция теплоизоляционная

			Стадия	Лист	Листов
Нач. отд.	Головкин		Р		1
Н. контр.	Кунцова		ЦНИИЭП гражданельстрой		
Исполн.	Ухина				

Типовой проект 264-12-244.85 Альбом II

Общие данные.

I Водоснабжение.

Холодное водоснабжение здания предусматривается от внешних сетей водопровода по одному вводу. Ввод запроектирован из чугунных напорных труб ф 65мм, прокладываемых на 0,5м. ниже глубины промерзания грунта. В здании предусматривается объединенная система хоз-питьевого и противопожарного водопровода.

Горячее водоснабжение здания — централизованное с циркуляцией в магистральной сети. Вводы горячего и циркуляционного трубопроводов прокладываются совместно с трубопроводами отопления в канале теплосети. Внутренние сети холодного и горячего водоснабжения монтируются из стальных водогазопроводных оцинкованных труб ф 15 ÷ 65 мм. Трубопроводы холодного водоснабжения изолируются от конденсации, горячего водоснабжения — от теплопотерь.

Расходы холодной и горячей воды определены согласно СНиП II-30-76 и СНиП II-34-76 и сведены в таблицу.

Согласно СНиП II-31-74 расчетный расход воды на наружное пожаротушение составляет 15 л/с.

II Канализация

Отвод бытовых и производственных сточных вод из здания запроектирован самотеком в дворовую сеть канализации по самостоятельным выпускам. Внутренняя сеть и выпуски прокладываются из пластмассовых канализационных труб ф 50 ÷ 100мм. Вентиляция сети осуществляется через стояк, выведенный выше кровли на 0,5м.

III. Водостоки.

Для отведения дождевых вод с кровли здания предусматривается система внутренних водостоков с выпуском на отмостку. Внутренняя сеть водостоков монтируется из пластмассовых канализационных труб ф 100мм. На выпусках устанавливаются гидравлические затворы, на кровле — приемные воронки типа ВР-9.

1. Длины, уклоны и отметки ввода водопровода и выпусков канализации определяются при привязке проекта.

Типовой проект соответствует действующим нормам и правилам и обеспечивает безопасную эксплуатацию здания при соблюдении предусмотренных проектом мероприятий

Гл. инженер проекта /Молодкин/

Гл. инженер проекта привязки / /

Ведомость рабочих чертежей основного комплекта

Лист	Наименование	Примечание
1	Общие данные	
2	План 1 этажа. План подвала.	
3	План 2 этажа.	
4	Схемы систем В1; Т3; Т4; К1; К2; К3	

Основные показатели по чертежам водопровода и канализации

Наименование системы	Потребный напор на вводе, м	Расчетный расход м3/сут.	м3/ч	л/с	при пожаре л/с	Установленная мощность электродвигателей кВт	Примечание
В1	20	14,3	1,24	3,12	2,5	—	
Т3	14	13,2	0,40	0,46	—	—	
К1; К3	—	27,5	1,64	5,18	—	—	

Ведомость ссылочных и прилагаемых документов

Обозначение	Наименование	Примечание
	Прилагаемые документы	
ВК со	Спецификация оборудования	
ВК вм	Ведомость потребности в материалах	

Привязан:

Инв.№

264-12-244.85-ВК

ГАП	Шишков		Клуб (стены кирпичные) на 250 посетителей (зал на 200 мест)	Стадия	Лист	Листов
Нач.отд	Северинов			Р	1	4
Н.контр.	Молодкин		Общие данные	ЦНИИЭП гражданселькстрой		
Исполн.	Кукина					

Инв.№ подл. | Подпись и дата | Взам. инв.№

1665-02 Формат А2

Типовой проект 264-12-244.85 Альбом II

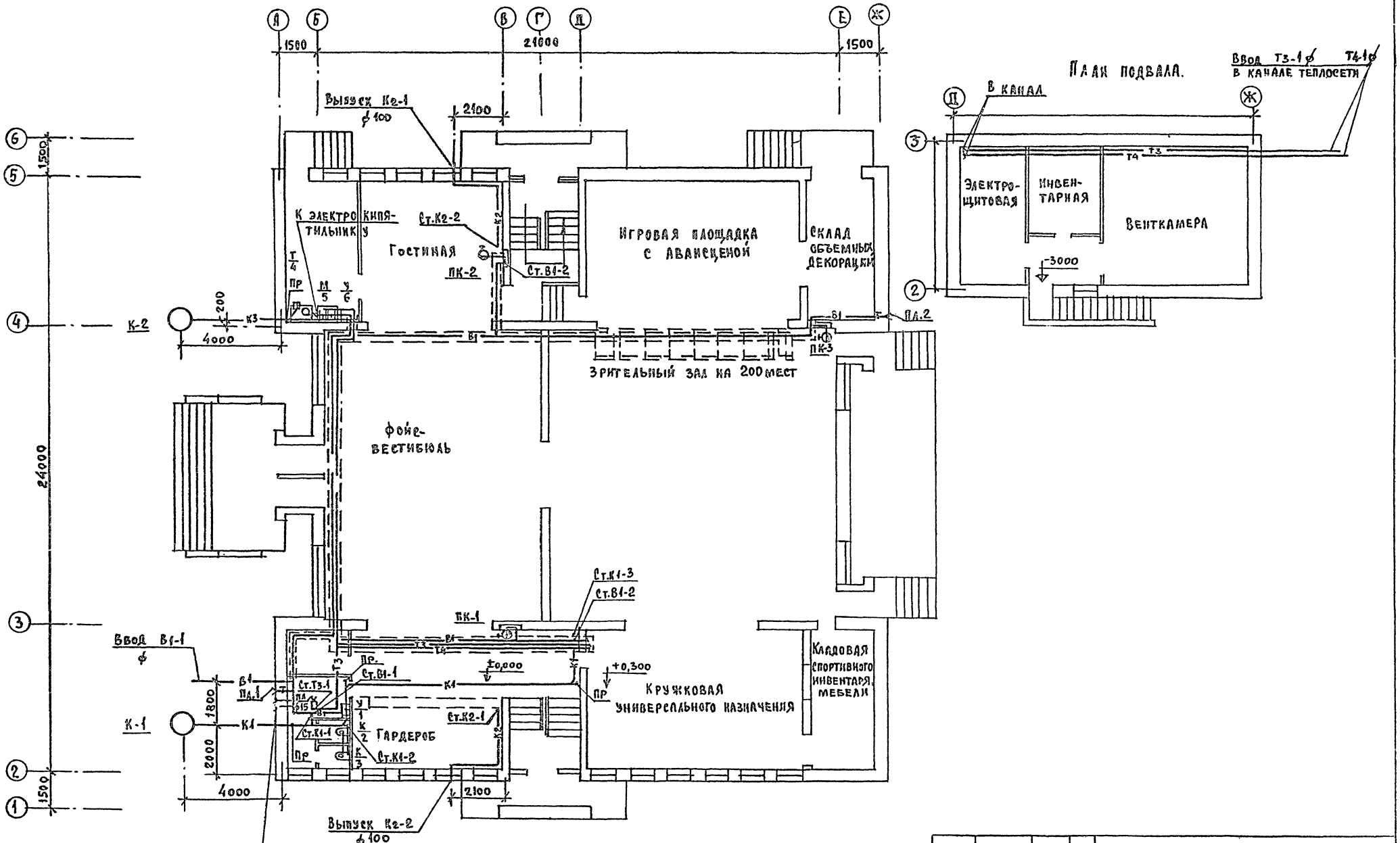

Привязан				264-12-244.85-ВК	
				Клуб (стены кирпичные) на 250 посетителей (зал на 200 мест)	Стадия: Р; Лист: 2; Листов:
		ГАП	Шишков	План 1 этажа. План подвала	ЦНИИЭП Гражданскельстрой
		Нач. отд.	Северинов		
		Н. контр.	Молодкин		
Инв. №		Исполн.	Кукина		

Копир. Бит.

1665-02 Формат: 22

Инв. № подл. | Подпись и дата | Взам. инв. | Согласовано: ГИП ОВ Гладкимов; ГИП ЭО Курочкин; ГИП АС Таранев

Типовой проект
264-12-244.85
Альбом II

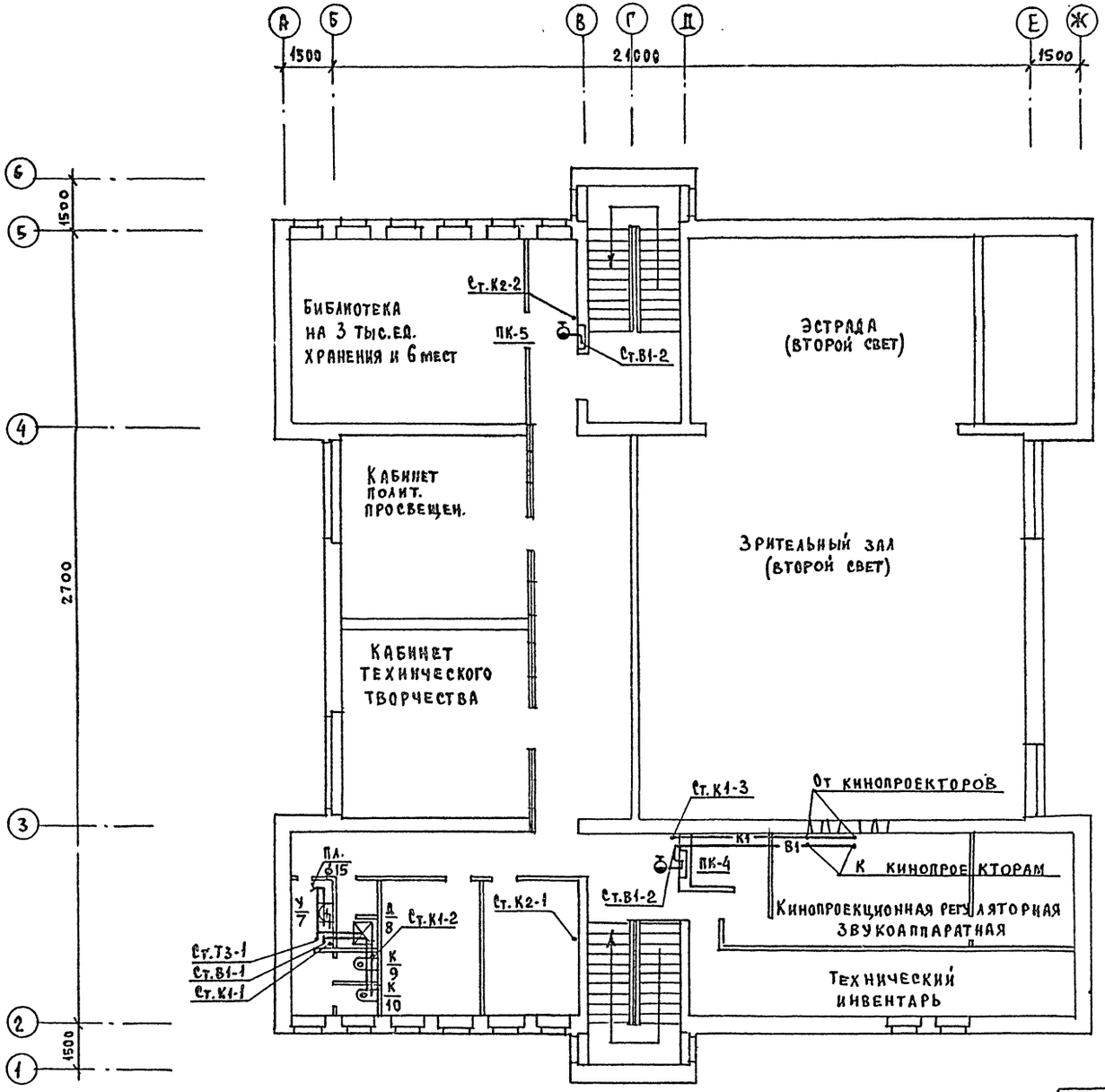

Согласовано:
ГИП ОВ Евдокимова
ГИП ЭО Курочкин
ГИП АС Гаранев

Инв.№подл. | Подпись и дата | Взам.инв.№

Привязан				264-12-244.85-ВК
		ГАП	Шишков	Клуб (стены кирпичные) на 250 посетителей /зал на 200 мест/
		Нач.отд	Северинов	
		Н.контр	Молодкин	План 2 этажа
Инв.№		Исполн.	Кукина	ЦНИИЭП гражданселькстрой

Стадия: Р | Лист: 3 | Листов:

Копир. Быт.

1665-02 Формат: А2

Типовой проект
264-12-244.85
Альбом III

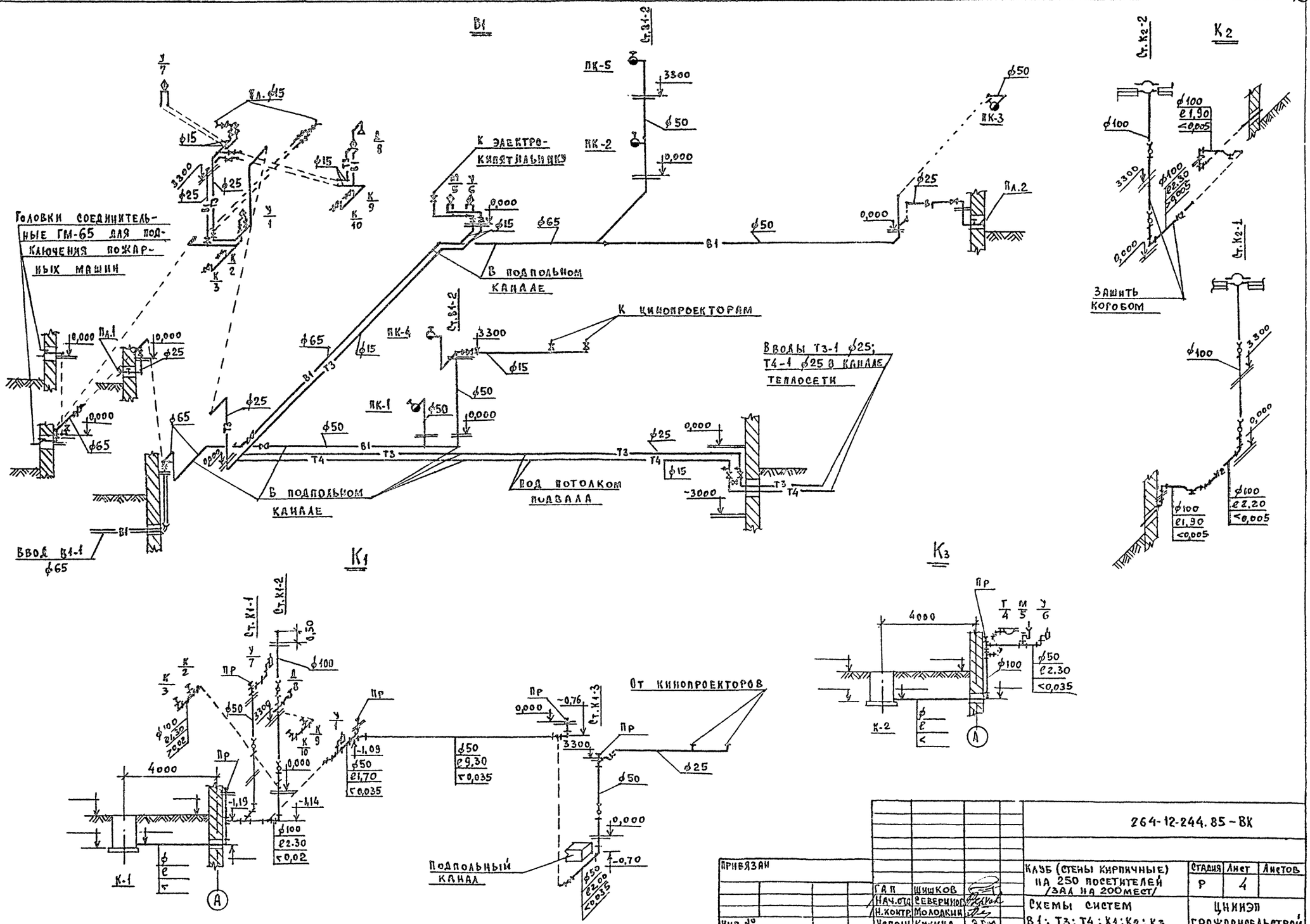

				264-12-244.85-ВК	
Привязан				Клуб (стены кирпичные) на 250 посетителей /зал на 200 мест/	Стадия: Р; Лист: 4; Листов:
	ГАП	Шишков		Схемы систем В1; Т3; Т4; К1; К2; К3	ЦНИИЭП Гражданселькстрой
	Нач.отд	Северинов			
	Н.контр	Молодкин			
Инв.№	Исполн	Кукина			

Копир. Буга

1665-02 Формат: 22

Инв.№ подл. | Подпись и дата | Взам.инв.№

Типовой проект 264-12-244.85 Альбом II

ОБЩИЕ УКАЗАНИЯ

Проект разработан на напряжение 380/220в с глухозаземленной нейтралью трансформатора.
Проект разработан на основании заданий архитектурно-строительной, технологической и сантехнической частей проекта.

Ввод в здание предусматривается двумя взаиморезервируемыми кабелями. Все токоприемники клуба относятся по степени надежности электроснабжения ко 2ой категории, кроме аварийного освещения 36в, которое относится к I категории.

Вводно-распределительное устройство принято серии ВРУ1 и размещается в электрощитовой в подвале.

Осветительные щиты предусмотрены серии ЯОУ8500. Силовые щиты предусматриваются серии СУ9400 и ЯОУ8500.

Учет электроэнергии предусматривается счетчиками активной энергии, установленными на вводной панели.

Проект предусматривает рабочее, дежурное и аварийное освещение. Рабочим освещением обеспечиваются все помещения здания. Управление рабочим освещением зрительного зала осуществляется с помощью темнителя света ТСТ-5, расположенного в регуляторной. Управление освещением зрительного зала предусматривается из регуляторной, кинопроекционной и со сцены. Светильники дежурного освещения устанавливаются в зрительном зале и включаются от 12 ЭПУ.

Светильники аварийного освещения на 220 вольт выделяются из числа светильников рабочего освещения и питаются от щита аварийного освещения. Светильники аварийного освещения напряжением 36в для эвакуации и продолжения работы в нормальном режиме не работают. Световые указатели „Выход" в нормальном режиме питаются от сети 220в, через трансформатор 220/36в. В аварийном режиме светильники аварийного освещения на 36в автоматически переключаются на питание от аккумуляторной батареи.

Групповая осветительная сеть выполняется проводом марки АППВ - скрыто в пустотах плит перекрытий и в штрабах стен. Проводка в кинопроекционной, на сцене, регуляторной, перемоточной выполняется медным проводом ПВ сеч. 2(1×(5)мм² в стальных тонкостенных трубах согласно ПУЭ VII-2-53; 2-54. В зрительном зале проводка выполняется кабелем АВВГ на скобах. Магистральные и силовые групповые сети выполняются проводом марки АПВ в винипластовых трубах и проводом ПВ в стальных тонкостенных трубах ПУЭ VII-2-53, 2-54

Проект предусматривает отключение всей вентиляции при поступлении сигнала о пожаре с приемно-контрольного пункта. Выключатели местного управления освещением кладовых расположены вне помещений заключены в ниши с приспособлением для пломбирования.

Металлические нетоковедущие части электрооборудования подлежат заземлению путем присоединения их к нулевому проводу.

Электромонтажные работы необходимо выполнять согласно ПУЭ, СНиП III-33-76 часть III.

Типовой проект соответствует действующим нормам и правилам.

Главный инженер проекта /Курочкин/
Главный инженер проекта привязки

Инв.№ подл. | Подп. и дата | Взам.инв.№ 17-3199-1

ВЕДОМОСТЬ РАБОЧИХ ЧЕРТЕЖЕЙ ОСНОВНОГО КОМПЛЕКТА ЭО

Лист	Наименование	Примечание
1	Общие данные	
2	Расчетная схема питающих сетей	
3	План осветительных сетей подвала, 1 и 2 этажей	
4	План силовых и питающих сетей подвала, 1 и 2 этажей	
5	Расчетная схема осветительных сетей	
6	Расчетная схема силовых сетей	

ВЕДОМОСТЬ ССЫЛОЧНЫХ И ПРИЛАГАЕМЫХ ДОКУМЕНТОВ

Обозначение	Наименование	Примечание
	ПРИЛАГАЕМЫЕ ДОКУМЕНТЫ	
ОЛ-1	Опросный лист	4 л. Альбом I стр.
	Шкаф аварийного освещения. Чертеж общего вида	Альбом II
	Шкаф аварийного освещения. Схема электрических соединений	Альбом II
	Шкаф аварийного освещения. Схема электрическая принципиальная.	Альбом II
	Шкаф аккумуляторов	Альбом II
264-12-244.85-ЭО.СО	Спецификация оборудования	Альбом IV
264-12-244.85-ЭО.ВМ	Ведомость потребности в материалах.	Альбом VI

ОСНОВНЫЕ ДАННЫЕ ПРОЕКТА

	Ед. изм.	Данные
Напряжение сети	в	380/220
Категория надежности		II
Установленная мощность	квт	122,1
Расчетная мощность	квт	70,0
Коэффициент мощности	cos φ	0,95
Максимальная потеря напряжения	%	2,5

Привязан

Инв.№

264-12-244.85 ЭО

ГАП	Шишков		Клуб/стены кирпичные/ на 250 посетителей /зал на 200 мест	стадия	лист	листов
Нач.отд.	Северинов			Р	1	6
Н.контр.	Курочкин		Общие данные	ЦНИИЭП гражданстрой		
Исполн.	Крутова					

1665-02 Формат: 22г

Типовой проект 264-12-244.85 Альбом II

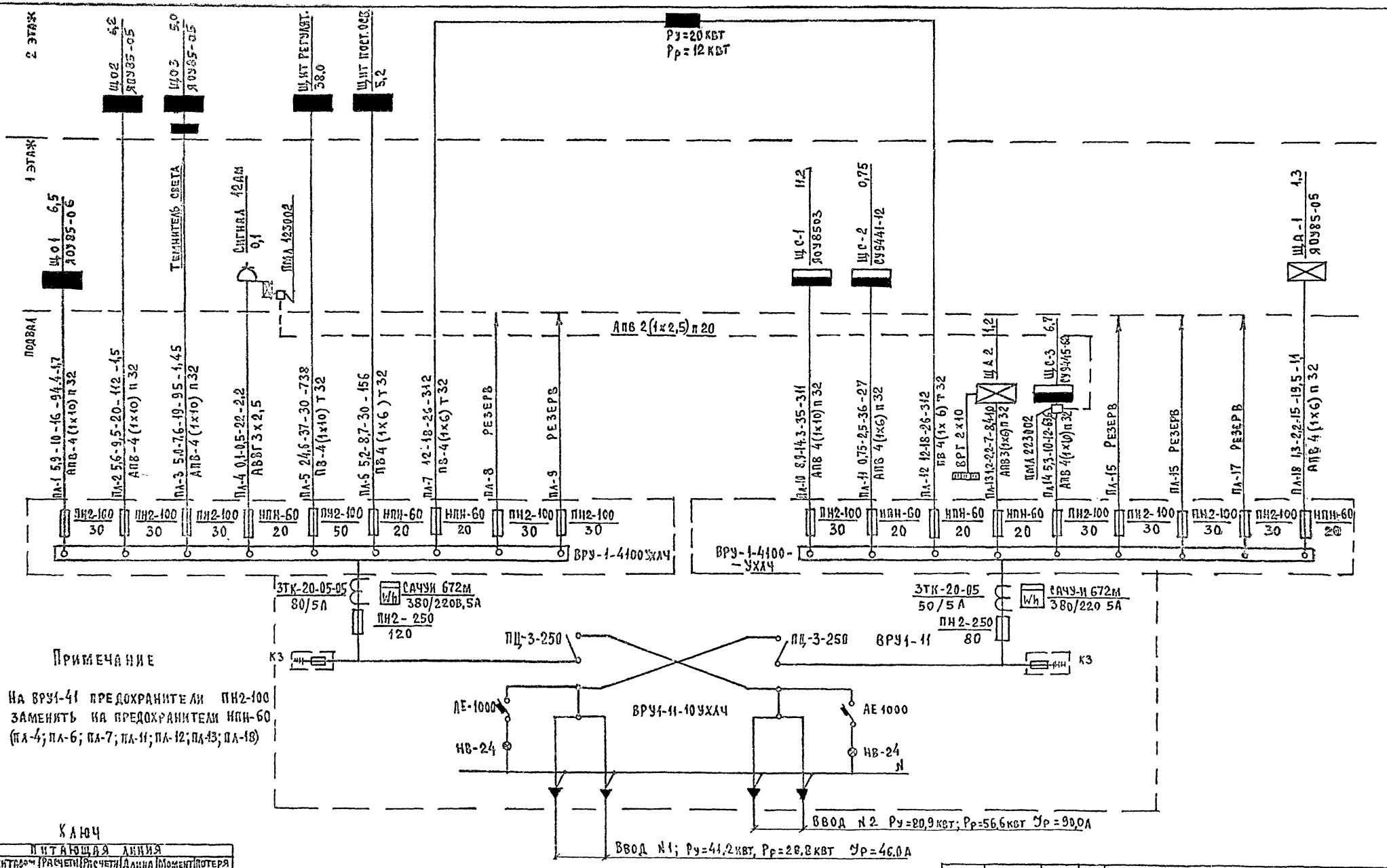

Примечание

На ВРУ1-41 предохранители ПН2-100 заменить на предохранители НПН-60 (ПЛ-4; ПЛ-6; ПЛ-7; ПЛ-11; ПЛ-12; ПЛ-13; ПЛ-18)

Аварийный режим: $P_р = (P_{р1} + P_{р2}) \cdot 0{,}95 = (16{,}8 + 56{,}6) \cdot 0{,}95 = 70{,}0$ квт

Ключ

Питающая линия					
№ питающей линии	Расчетная мощность, квт	Расчетный ток, А	Длина, м	Момент, квт·м	Потеря напряжения, %
Сечение провода		Способ прокладки			
Щитки осветительные					
№ щитка		Установленная мощность, квт			
Тип щитка		Потеря напряжения, %			
Щитки силовые					
№ щитка		Установленная мощность, квт			
Тип щитка					

Инв. № подл. | Подпись и дата | Взам. инв. №

Инв. № 3199-2

Привязан			
Инв. №			
ГАП	Шишков		
Нач. отд	Северинов		
Н. контр.	Корочкин		
Исполн.	Крутова		

264-12-244.85 ЭО

Клуб/стены кирпичные/ на 250 посетителей /зал на 200 мест/

Стадия	Лист	Листов
Р	2	

Расчетная схема питающих сетей

ЦНИИЭП гражданэльтрой

1665-02 Формат: 22

Типовой проект 264-12-244.85 Альбом VI

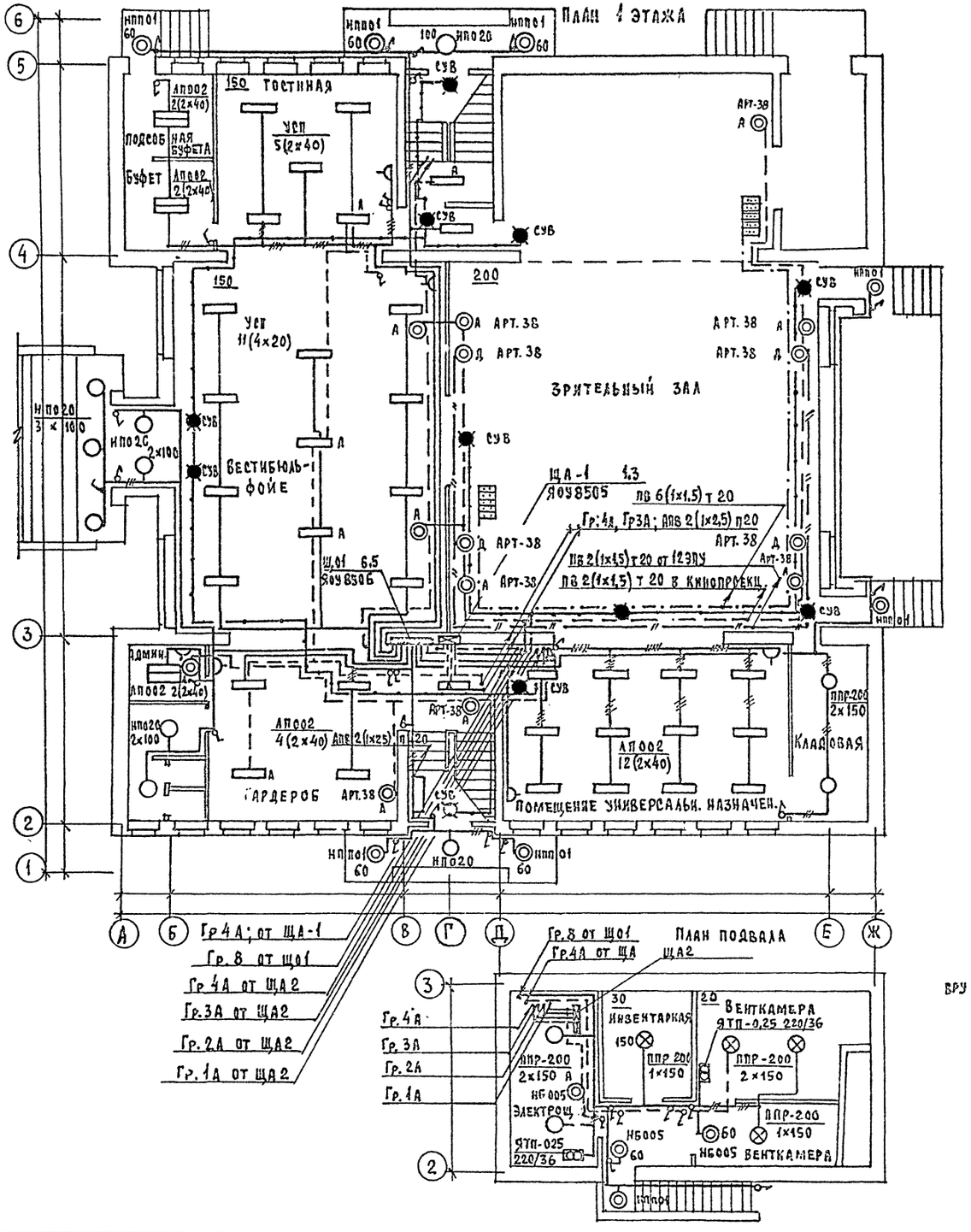

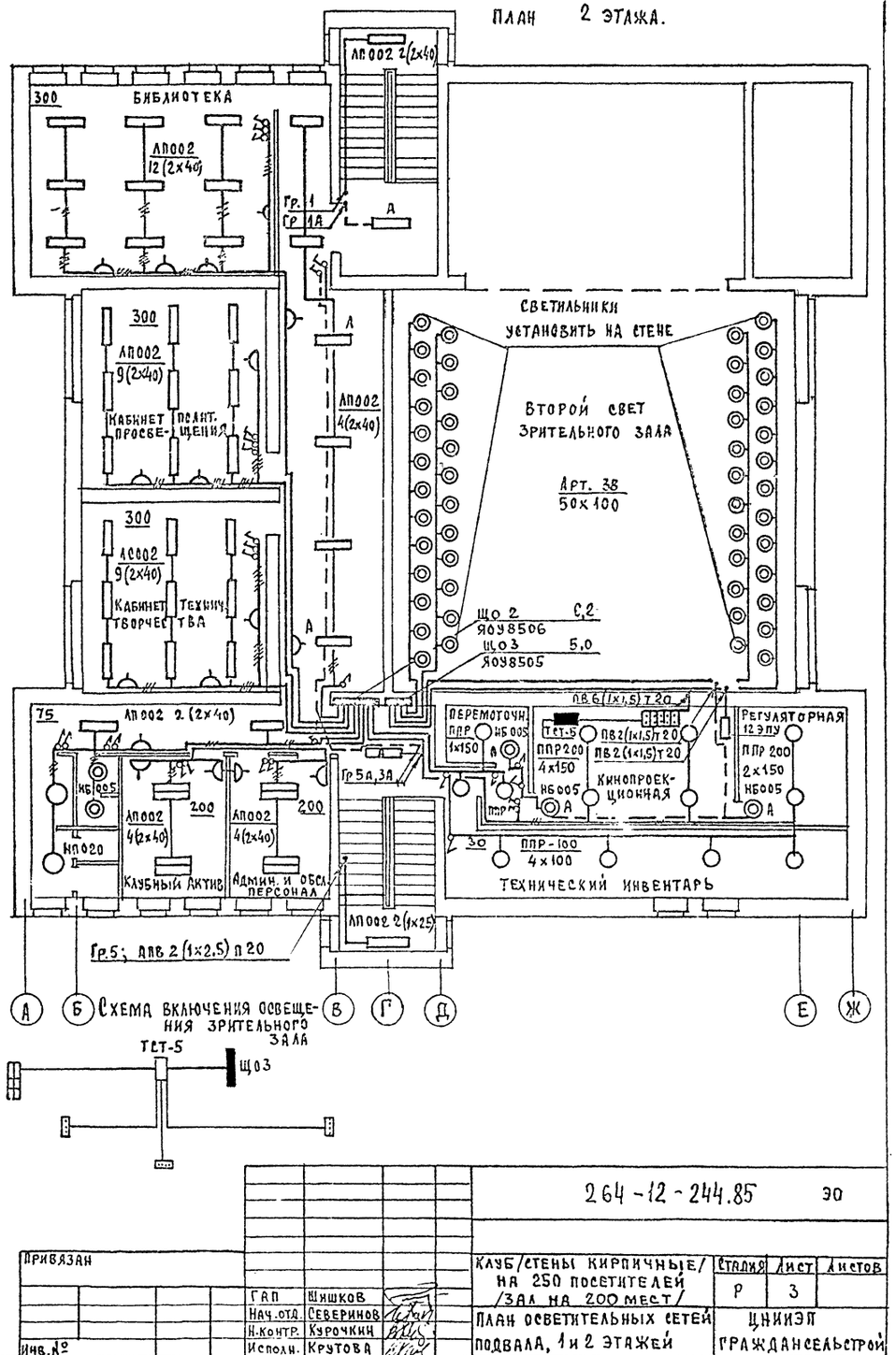

Согласовано:
ГИП ТХ. Чернецова
ГИП ВК Молодкин
ГИП ОВ Евдокимов

Инв.№ подл. | Подпись и дата | Взам.инв.№ 17-3199-3

ГАП	Шишков		
Нач.отд.	Северинов		
Н.контр.	Курочкин		
Исполн.	Крутова		

Привязан

Инв.№

264-12-244.85 ЭО

Клуб/стены кирпичные/ на 250 посетителей /зал на 200 мест/

План осветительных сетей подвала, 1 и 2 этажей

Стадия	Лист	Листов
Р	3	

ЦНИИЭП Граждансельстрой

1665-02 Формат: А2

Типовой проект 264-12-244.85 Альбом II

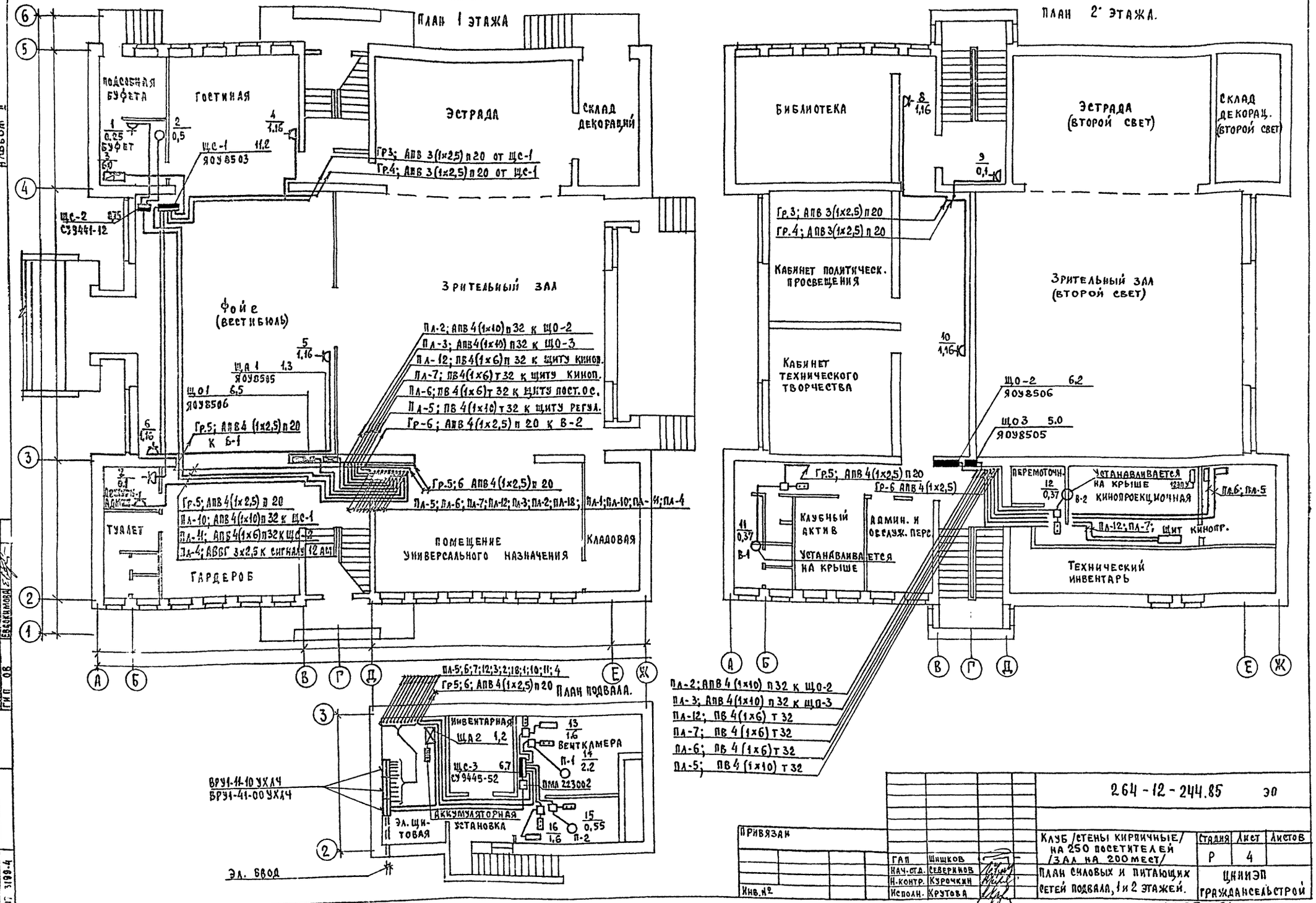

Согласовано:

ГИП	Т.К.	Чурилова
ГИП	В.К.	Молодкин
ГИП	ОВ	Евсеичкова

Инв. № подл. | Подпись и дата | Взам. инв. №

ГС 3198-4

Привязан

Инв. №

ГАП	Шишков	
Нач. отд.	Северинов	
Н. контр.	Курочкин	
Исполн.	Крутова	

264-12-244.85 ЭО

Клуб /стены кирпичные/ на 250 посетителей /зал на 200 мест/

План силовых и питающих сетей подвала, 1 и 2 этажей.

Стадия	Лист	Листов
Р	4	

ЦНИИЭП граждансельстрой

1665-02 формат: 22

Типовой проект 264-12-244.85 Альбом II

Данные группового щита	Тип автомата или предохранителя	№ групп	Рном, квт	Iном, А	М квт.м	Δu %	Марка и сечение провода	Способ прокладки
ЩО 1	АЕ-1031/16	1	0,58	2,7			АВВГ 2х2,5 АППВ 2х2,5	открыто скрыто
Яоу 8506	"	2	0,8	3,9			АППВ 2х2,5	скрыто
Ру=6,5квт	"	3	0,9	4,4	31,5	1,7	"	"
	"	4	0,9	4,4			АВВГ 2х2,5 АППВ 2х2,5	открыто скрыто
		5	0,82	4,0			АВВГ 2х2,5 АППВ 2х2,5	открыто скрыто
ПЛ-1		6	0,52	2,6			АВВГ 2х2,5 АПВ2(1х2,5)	открыто п 20
		7	1,2	6,0			АППВ 2х2,5	скрыто
		8	0,76	3,2			АВВГ 2х2,5	открыто
		9						Резерв
		10						Резерв
		11						Резерв
		12						Резерв
ЩО 2	АЕ-1031/16	1	0,6	3,0			АППВ 2х2,5	скрыто
Яоу 8506	"	2	0,6	3,0			"	"
	"	3	0,9	3,9	27,0	1,5	"	"
Ру=6,2квт	"	4	0,9	3,9			"	"
	"	5	0,4	2,0			"	"
ПЛ-2	"	6	1,16	5,5			"	"
	"	7	0,9	4,4			ПВ2(1х1,5)	п 20
	"	8	0,7	3,4			АВВГ 2х2,5 ПВ 2(1х1,5)	открыто п 20
	"	9						Резерв
	"	10						Резерв
	"	11						Резерв
	"	12						Резерв

Данные группового щита	Тип автомата или предохранителя	№ групп	Рном, квт	Iном квт	М квт.м	Δu %	Марка и сечение провода	Способ прокладки
ЩО-3	АЕ-1031/16	1	1,3	6,5	26	1,45	АПВ2(1х2,5)п20	скрыто
Ру=5,0квт	"	2	1,2	6,0			АПВ2(1х2,5)п20	скрыто
	"	3	1,2	6,0			АПВ2(1х2,5)п20	скрыто
ПЛ-3	"	4	1,3	6,5			АПВ2(1х2,5)п20	скрыто
	"	5						Резерв
	"	6						Резерв
ЩА 1	АЕ-1031/16	1	0,16		4,0		АППВ 2х2,5	скрыто
Аоу 8505	"	2	0,32		6,0		"	"
Ру=1,3квт	"	3	0,16				"	"
ПЛ-18	"	4	0,52		18,5	1,1	АППВ 2х2,5 АВВГ 2х2,5	скрыто открыто
	"	5						Резерв
	"	6						Резерв
		1А	0,24				АППВ 2х2,5 АВВГ 2х2,5	скрыто открыто
ЩА 2		2А	0,35		18	1,0	АППВ 2х2,5 АВВГ 2х2,5	скрыто открыто
Ру=1,2квт		3А	0,2				АПВ2(1х2,5)	п 20
ПЛ-13		4А	0,35				АПВ2(1х2,5)	п 20

Инв. № подл. | Подпись и дата | Взам. инв. №

Привязан

Инв. №

ГАП	Шишков	
Нач. отд.	Северинов	
Н. контр.	Курочкин	
Исполн.	Крутова	

264-12-244.85 30

Клуб /стены кирпичные/ на 250 посетителей /зал на 200 мест/

Стадия	Лист	Листов
Р	5	

Расчетная схема осветительных сетей

ЦНИИЭП Гражданстройпроект

1665-02 Формат: 22

Типозой проект 264-12-244.85 Альбом II

Данные распределительного щита	Автомат: Тип	Автомат: Уставка а	№ распредел. линий	Распределительная линия до пускателя: P_{P_1} кВт	Распределительная линия до пускателя: J_{P_1} а	Марка провода	Число и сечение проводов	Способ прокладки	Длина, м	Пусковой аппарат: Тип	Пусковой аппарат: $J_{ном}$ / $J_{уст}$	Линия к электроприемнику: Марка провода	Число и сечение проводов	Способ прокладки	Длина, м	Электроприемник: № по плану	Электроприемник: Тип	Электроприемник: P_{P_1} кВт	Электроприемник: J_{P_1} а	Условное обозн. на плане	Наименование электроприемника
Щс-1 ЯОУ8503	АЕ2043	16	1	2,32	9,2	АПВ	3(1х2,5)	П20	13	У-94-С						6		1,16	4,6		Уборочн. маш.
	"					АПВ	3(1х2,5)	П20	13							5		1,16	4,6	У-94-С	"
Ру=11,2 кВт	"	16	2	0,1	1,0	АПВ	3(1х2,5)	П20	15							7		0,1	1,0	У-94-С	Эл. часы
	"	16	3	2,32	9,2	АПВ	3(1х2,5)	П20	12	У-94-С						4		1,16	4,6		Уборочн. маш.
Пл-10	"					АПВ	3(1х2,5)	П20	10	У-94-С						8		1,16	4,6		"
						АПВ	3(1х2,5)	П20	9							10		1,16	4,6		"
	"	16	4	0,5		АПВ	3(1х2,5)	П20	18									0,5	1,0		УТТО
	"	16	5	6,0	9,4	АПВ	5(1х2,5)	П20	8								КНЭ-50	6.0	9,4		Электрокипятильник
																					Резерв
Щс-2 СУ9441-12 Ру=0,75 кВт Пл-11	АЗ163	15	1	0,25	3.0	АПВ	3(1х2,5)	П20	9									0,25	3,0	У-210	Холодильный шкаф
	"	15	2	0,5	1,6	АПВ	4(1х2,5)	П20	7									0,5	1,6		Охлаждаем. прилавок
			3																		Резерв
			4																		Резерв
Щс-3 СУ9445-52 Ру=6,7 кВт	АЗ163	15	1	1,6	3.0	АПВ	4(1х2,5)	П20	5	ПМЛ123002	Н.Э 4,0А	АПВ	4(1х2,5)	П20	5	13		1,6	3,0		Эл. обогрев заслонки П-1
	"	15	2	22	5,4	АПВ	4(1х2,5)	П20	5	ПМЛ123002	Н.Э 6,0А	АПВ	4(1х2,5)	П20	5	14		2,2	5,4		Эл. двигатель П-1
ПМЛ223002	"	15	3	0,55	1,9	АПВ	4(1х2,5)	П20	6	ПМЛ123002	Н.Э 2,6А	АПВ	4(1х2,5)	П20	3	15		0,55	1,9		Эл. двигатель П-2
Пл-14	"	15	4	1.6	3.0	АПВ	4(1х2,5)	П20	6	ПМЛ123002	Н.Э. 4,0А	АПВ	4(1х2,5)	П20	5	16		1,6	3,0		Эл. обогрев заслонки П-2
К сигналу 12 АМ	"	15	5	0,37	1,4	АПВ	4(1х2,5)	П20	35	ПМЛ123002	Н.Э 1,6А	АПВ	4(1х2,5)	П20	15	11		0,37	1,4		Вытяжной вентилятор В-1
	"	15	6	0,37	1,4	АПВ	4(1х2,5)	П20	30	ПМЛ123002	Н.Э 1,6А	АПВ	4(1х2,5)	П20	8	12		0,37	1,4		Вытяжной вентилятор В-2
	"																				Резерв
	"																				Резерв

Схема блокировки вентиляции при пожаре

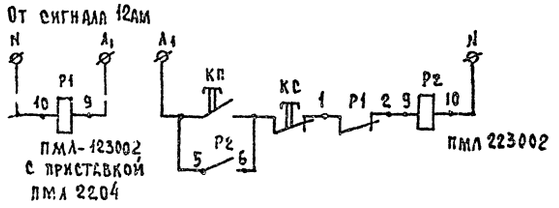

Инв. № подл. | Подпись и дата | Взам. инв. №
Г. 3199-6

Привязан

Инв. №

ГАП	Шишков	
Нач. отд.	Северинов	
Н. контр.	Курочкин	
Исполн.	Крутова	

264-12-244.85 ЭО

Клуб /стены кирпичные/ на 250 посетителей /зал на 200 мест/

Расчетная схема силовых сетей

Стадия	Лист	Листов
Р	6	

ЦНИИЭП Гражданселькстрой

1665-02 формат: 22

СХЕМА МЕЖПАНЕЛЬНЫХ СОЕДИНЕНИЙ		
СХЕМА ВРУ	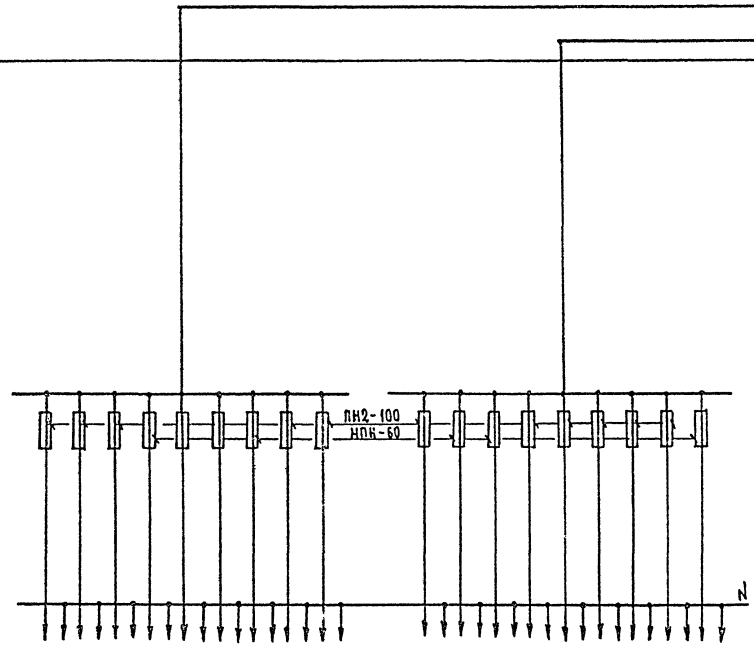	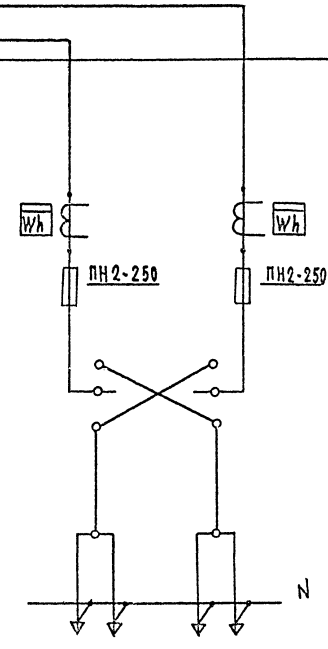

ТИП ПАНЕЛИ	ВРУ1-41									ВРУ1-41									ВРУ1-11	
№№ питающих линий	ПЛ-1	ПЛ-2	ПЛ-3	ПЛ-4	ПЛ-5	ПЛ-6	ПЛ-7	ПЛ-8	ПЛ-9	ПЛ-10	ПЛ-11	ПЛ-12	ПЛ-13	ПЛ-14	ПЛ-15	ПЛ-16	ПЛ-17	ПЛ-18	Ввод 2	Ввод 1
Номинальный ток плавкой вставки, А	30	30	30	20	50	20	20	30	30	30	20	20	20	30	30	30	30	20	120	80
Тип и технические данные счетчика через трансформаторы тока																			САЧУ-И672М 380В, 5А	САЧУ-И672М 380В, 5А
Тип и технические данные трансформаторы тока																			ТК-20-0,5-0,5 80/5А	ТК-20-0,5-0,5 50/5А

ПРИМЕЧАНИЕ

На ВРУ1-41 предохранители ПН2-100 заменить на предохранители НПН-60 (ПЛ-4; ПЛ-6; ПЛ-7; ПЛ-11; ПЛ-12; ПЛ-13; ПЛ-18)

ГАП	Шишков		264-12-244.85 ОЛ			
Нач.отд.	Северинов		КЛУБ/СТЕНЫ КИРПИЧНЫЕ/ НА 250 ПОСЕТИТЕЛЕЙ /ЗАЛ НА 200 МЕСТ/	СТАДИЯ	ЛИСТ	ЛИСТОВ
Н.контр.	Курочкин			Р	1	1
Исполн.	Крутова		ОПРОСНЫЙ ЛИСТ	ЦНИИЭП ГРАЖДАНСЕЛЬСТРОЙ		

Инв.№ подл. 17-3199-7 | Подп. и дата | Взам.инв.№

1665-02 Формат 22

Типовой проект
264-12-244.85
Альбом II

Поз. обозначение	Обозначение	Наименование	Кол.	Масса ед. т.	Примечание
1	У 1005 - ГЭМ	Ящик протяжной	1		
2	У 997 - ГЭМ	Ящик протяжной	1		
3	6ст - 75 МС	Аккумуляторная батарея	3		
4		Плита проходная 160×240 В-20	1		
5	Дерево твердых пород	Подставка под аккумулятор	5		
6	ГОСТ 3262-75	Труба вытяжная И-50 L=300	1		
7	ГОСТ 20520-80	Провод ПРГ 1×50 кв.мм м	2,5		
8	ГОСТ 2590-71*	Шпилька Ф10 L=80 шт/кг	2/0,03		
9	ГОСТ 5915-70**	Гайка М10	8		
10	ГОСТ 11371-78	Шайба 10	12		
11	ГОСТ 7798-70*	Болт М6×50	4		
12	ГОСТ 5915-70*	Гайка М6	8		
13	ГОСТ 8509-72*	Уголок L 50×50×5 м/кг	2/8		

Фасад

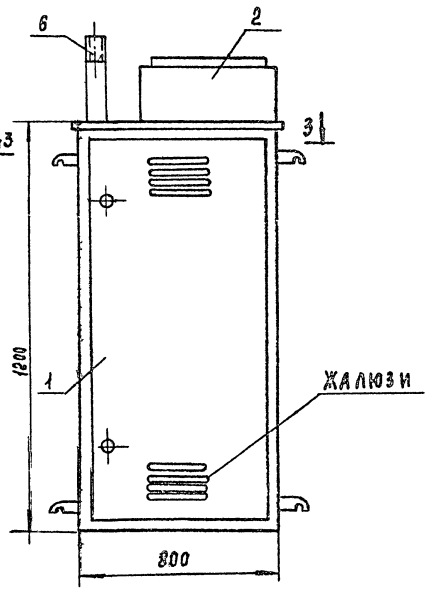

1-1

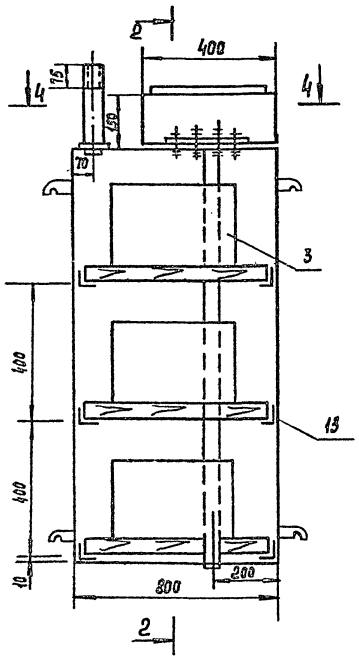

2-2

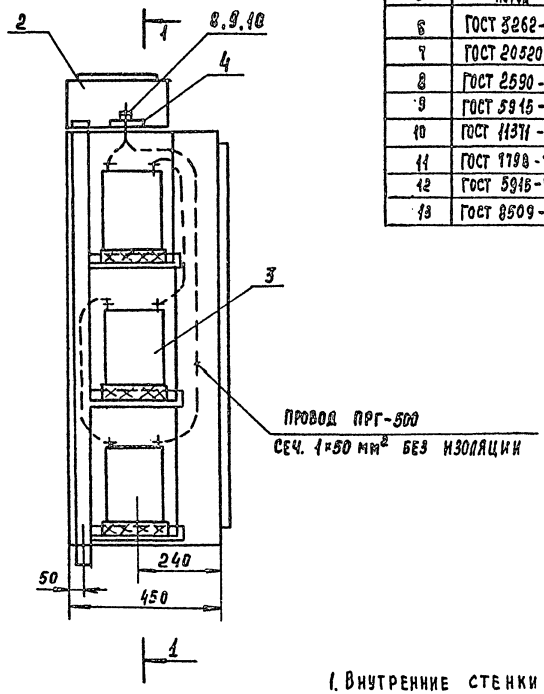

3-3

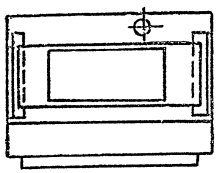

4-4

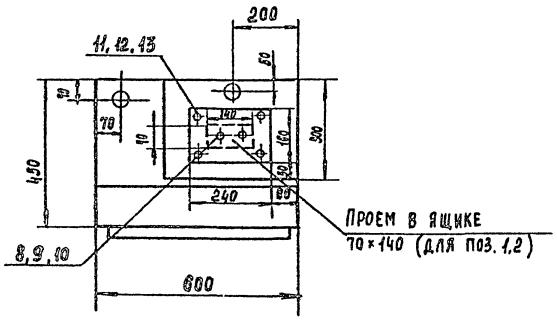

1. Внутренние стенки шкафа, где установлены аккумуляторные батареи, окрасить кислотоупорной краской.
2. При выводе трубы из пола, место ввода трубы и проходную плиту уплотнить листовым асбестом по месту.
3. Обеспечить полную непроницаемость для газов из шкафа с аккумуляторами в шкаф ввода.

				264-12-244.85			
				Клуб /стены кирпичные/ 1:А 250 посетителей /Зла на 200 мест/	Стадия	Лист	Листов
					Р	1	1
Нач. отд	Северинов			Шкаф аккумуляторов	ЦНИИЭП гражданстрой		
Н. контр.	Курочкин						
Исполн.	Крутова						

Инв. № подл. | Подпись и дата | Взам. инв. №

17-3193-13

1665-02

Формат	Зона	Поз.	Обозначение	Наименование	Кол.	Примечан.
				ДОКУМЕНТАЦИЯ		
12			НЭ001.03	Чертеж общего вида		
22				Схема электрических		
			НЭ 001.02	соединений		
[illegible]			НЭ 001.0	Таблица перечня надписей		
				СБОРОЧНЫЕ ЕДИНИЦЫ		
		01	Р1, Р2	Реле электромагнитное		
				ЭП-41В 2з+4р ~220в	02	$I_н$ = 16А
		02	В3	Выключатель автоматическ.	01	$I_р$ = 40А
		03	В4 ÷ В7	АП50-2МТ	04	$I_р$ = 16А
			ТР1	Трансформатор однофазный		630ва
		04		ТБС3-0,63	01	220/40
		05	ЛС1	Арматура сигнальная	01	Линза зеленая ~220в
		06	ЛС2 ÷ ЛС5	АС-53	04	Линза красная ~36в
			В1	Выключатель пакетный		
		07		ПВМ3-25	01	I=25А
			КН1	Кнопка управления		
		08		КЕ011-43	01	1з+1р
		09	В2	Выключатель автоматическ.		
				А3161	01	$I_р$ = 15А
				Колодка на 15 зажимов на ток 16А	02	КИ

Инв. № подл. 17-3199-9 | Подп. и дата | Взам. инв. № | Инв. № дубл. | Подп. и дата

НЭ 001.01

Шкаф аварийного освещения. Технические данные аппаратов

Стадия	Лист	Листов
Р	1	1

ЦНИИЭП Гражданскельстрой

Нач. отд.	Северинов	
Н.контр.	Курочкин	
Исполн.	Крутова	

Пар.	Строка	Надпись	Поз. обозначение	Место надписи	Текст	Кол.	Вид шрифта	Заготовка
		1		Табличка	Ящик ЯУЭ-1063	1		
		2	ЛС1	То же	Сеть ~ 220в	1		
		3	ЛС2	"	Аварийное освещение	1		
		4	ЛС3	"	Аварийное освещение	1		
		5	ЛС4	"	„Выход"	1		
		6	ЛС5	"	„Выход"	1		
		7	В2	"	Выключение щита	1		
		8	КН1	"	Контроль напряжения	1		

Инв. № подл. 17-3199-10 | Подп. и дата | Взам. инв. № | Инв. № дубл. | Подп. и дата

НЭ 001.02

Шкаф аварийного освещения. Таблица перечня надписей

Стадия	Лист	Листов
Р	1	1

ЦНИИЭП Гражданскельстрой

Нач. отд.	Северинов	
Н.контр.	Курочкин	
Исполн.	Крутова	

НЭ 001.03

ВИД СПЕРЕДИ

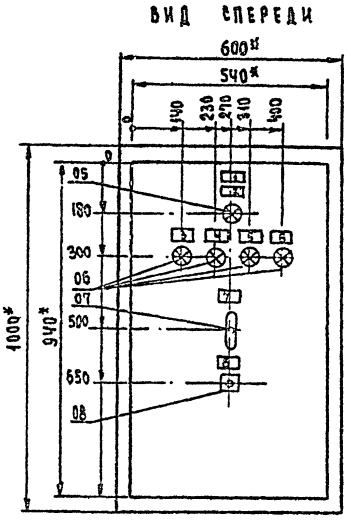

ЗАДНЯЯ СТЕНКА

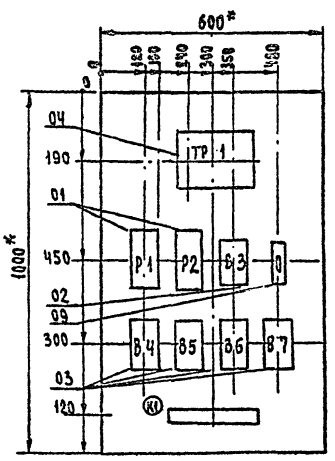

1* Размеры для справок.

2. Неуказанные предельные отклонения размеров по

3. В контуре табличек указаны их номера по перечню надписей.

4. Глубина ящика 350мм.

Инв. № подл. 17-3199-8 | Подп. и дата | Взам. инв. № | Инв. № дубл. | Подп. и дата

НЭ 001.03

Шкаф аварийного освещения. Чертеж общего вида

Стадия	Лист	Листов
Р	1	1

ЦНИИЭП Гражданскельстрой

Нач. отд.	Северинов	
Н.контр.	Курочкин	
Исполн.	Крутова	

Формат: 22

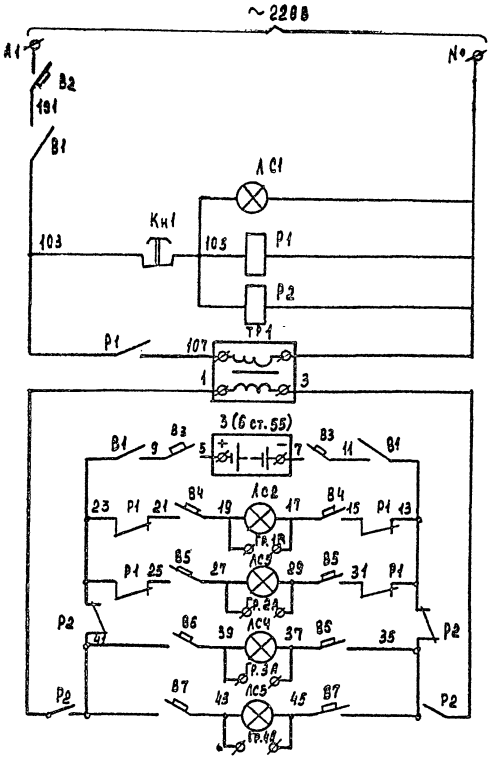

Питание ~220В
Сигнализация ~220В
Реле переключения питания
Трансформатор пониж. 220/40
Питание -36В
Аварийное освещен. -36В
Фонари „Выход" ~36В

Состояние контакта	Зона расположения контактов			
З	В2			
Р	В2	В2	В3	В3

З	В2	В3		
Р	В2	В3		

Схема выводов контактов и обмоток реле Р1, Р2

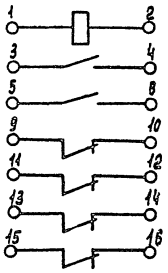

№ поз.	Поз. обознач.	Наименование	Кол.	Примечан.
1.	Р1, Р2	Реле электромагнитное ЭП-41В, 220В		
		2з + 4р, Iн = 16А	2	
2	В3	Выключатель автоматический		
		АП 50-2МТ, Iр = 40А ТУ 16-522.066-75	1	
3	В4-В7	То же АП 50-2МТ, Iр = 16А	4	
4	В2	Выключатель однополюсный		
		А3161 Iр = 15А ОСТ 16.0526.001-77	1	
5	ТР1	Трансформатор ТБ 03-0,63	1	
6	ЛС1	Арматура сигнальная ЛС-53, 220В		
		линза зеленая ТУ16.535.417-75	1	
7	ЛС2-ЛС5	То же, ЛС 53, 36В. линза		
		красная ТУ 16.535. 417-75	4	
8	В1	Выключатель пакетный		
		ПВМ3-25. I=25А ОСТ 16.0526.001-77	1	
9	Кн1	Кнопка управления КЕ 011-У3		
		1з + 1р. исп. 2 ГОСТ 5.1245-72	1	

Нач.отд.	Северинов		
Н.контр.	Курочкин		
Исполн.	Крутова		

НЭ 001.0

Щкаф аварийного освещения
Схема электрическая принципиальная

Стадия	Лист	Листов
Р	1	1

ЦНИИЭП гражданстройпроект

Альбом II

Инв. № подл. | Подпись и дата | Взам. инв. №

17-3199-11

Задняя стенка

Дверь ящика (вид со стороны монтажа)

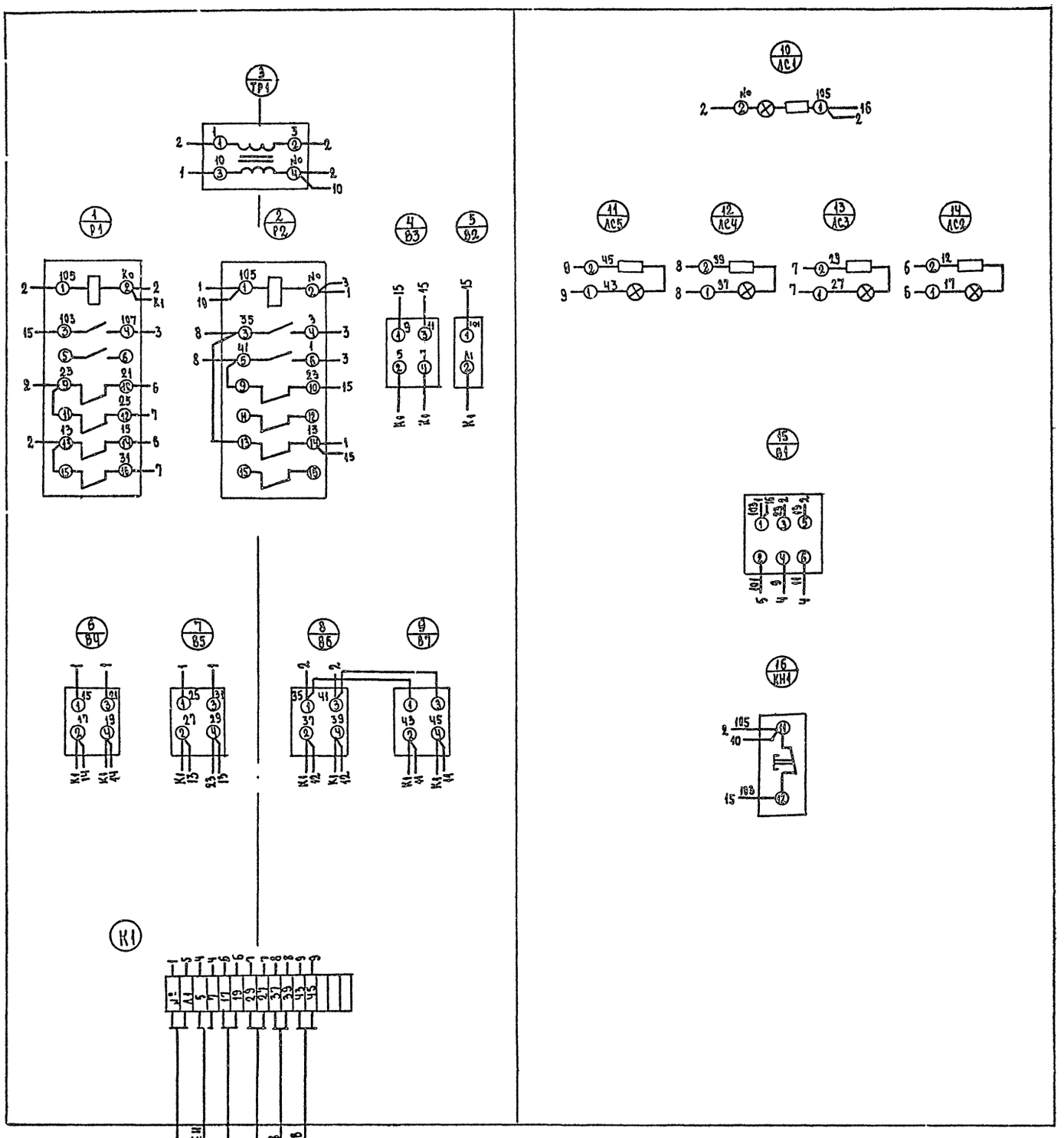

			НЭ 001.0
Нач.отд.	Северинов		Шкаф аварийного освещения. Схема электрических соединений
Н.контр.	Курочкин		Стадия Р; Лист 1; Листов 1
Исполн.	Крутова		ЦНИИЭП Гражданельстрой

Инв.№ подл. | Подп. и дата | Взам.инв.№ 17-3199-12

Типовой проект 264-12-244.85 Альбом II

Ведомость рабочих чертежей основного комплекта АВ

Лист	Наименование	Примечание
1	Общие данные	
2	Функциональная схема.	
3	Схема электрическая принципиальная управления.	
4	Схема подключений. Схема расположений.	

Ведомость ссылочных и прилагаемых документов

Обозначение	Наименование	Примечание
	Ссылочные документы	
ГОСТ 2.702-75	Правила выполнения электрических схем.	
ГОСТ 2.709.72	Система маркировки цепей в электрических схемах.	
ГОСТ 2.710.81	Обозначения условные буквенно-цифровые, применяемые в электрических схемах.	
ГОСТ 2.751-73	Обозначения условные графические в схемах. Электрические связи, провода, кабели и шины.	
ГОСТ 2.755-74	Обозначения условные графические. Устройства коммутационные и контактные соединения.	
ГОСТ 2.754-72	Обозначения на планах.	
ОСТ 36.27-77	Условные обозначения приводов в функциональных схемах.	
	Прилагаемые документы	
	Ведомость потребности в материалах.	
	Спецификация оборудования.	

Типовой проект соответствует действующим нормам и правилам.

ГИП инженер проекта /Бородкин/

ГИП инженер проекта привязки

Общие указания.

Проектом предусматривается автоматизация приточных систем П-1, П-2 на основании задания, выданного сантехниками.

Схема автоматики обеспечивает:

1. Защиту калорифера от замерзания при работающей системе с помощью датчика температуры, установленном в трубопроводе обратного теплоносителя и воздействующего на исполнительный механизм регулирующего клапана, открывая его при понижении температуры обратного теплоносителя и аварийное отключения приточного вентилятора, который можно включить после устранения опасности замерзания калорифера.
   Аппаратура, принятая в проекте, устанавливается по месту.
2. Сблокированное с электродвигателем приточного вентилятора управление клапаном наружного воздуха.
3. Местное опробование работы исполнительных механизмов.

Позиция	Обозначение (ГОСТ или завод-изготовитель	Наименование	Кол.	Масса кг	Примеч.
		Приборы и средства автоматизации			
1	ТУДЭ-4	Терморегулирующее устройство			
	Приборостроительный	Дилатометрический контакт			
	завод г. Каменец-Подольск	замыкается при повышении температуры, пределы			
		настройки от 0° до 250°С.			
		Длина чувствительной			
		трубки 265 мм.	2		
		Электроаппаратура			
2	ГПП-3-10/Н3	Пакетный переклю-			
	Электротехнический з-д г. Ташкент	чатель	2		
3	ПМЕ-121 ~220в	Магнитный пуска-			
	Каширский завод «Электроаппаратуры»	тель	2		
		Монтажные изделия и материалы, поставляемые заказчиком			
4	АКВВГ-14-2,5 ГОСТ 1508-78*Е	То же 14 жильный сеч. 2,5мм²			
5	АКВВГ 7*2,5 ГОСТ 1508-78*Е	То же, 7 жильный сеч. 2,5мм²	50м		
6	АКВВГ 4*2,5 ГОСТ 1508-78*Е	То же, 4 жильный сеч. 2,5мм²	45		
7	ПВ2-660	провод с гибкой медной жилой с поливинилхлоридной изо-			
	ГОСТ 6323-79*	ляцией, сеч. 1,0мм²	40		
8	Р3-АЛ-Х22	Рукав металлический гибкий защитный цилиндрический			
	ТУ 22-2173-71	простого профиля ленты в замке негерметичный из			
		алюминиевой ленты с хлопча-			
		тобумажным уплотнением	10		
		Монтажные изделия и материалы поставляемые подрядчиком			
9	КСК-8	Коробка соединительная	4		
10	КСК-16	Коробка соединительная	2		
11	КСК-32	Коробка соединительная	2		
12	СМТ-15-20	Соединитель „металлорукав-			
	ТК4-402-67	-водогазопроводная труба"	4		
13		Металлоконструкции	100кг		

Привязан:

Инв. № подл.

264-12-244.85 -АВ

ГИП	Шишков	
Нач. отд.	Северинов	
Н. Контр	Бородкин	
Исполн.	Бакшевская	

Клуб (стены кирпичные) на 250 посетителей (зал на 200 мест)

Стадия	Лист	Листов
Р	1	4

Общие данные

ЦНИИЭПгражданселькстрой

Инв. № подл. | Подпись и дата | Взам. инв. №

17-3197-1

1665-02

Типовой проект 264-12-244.85 Альбом II

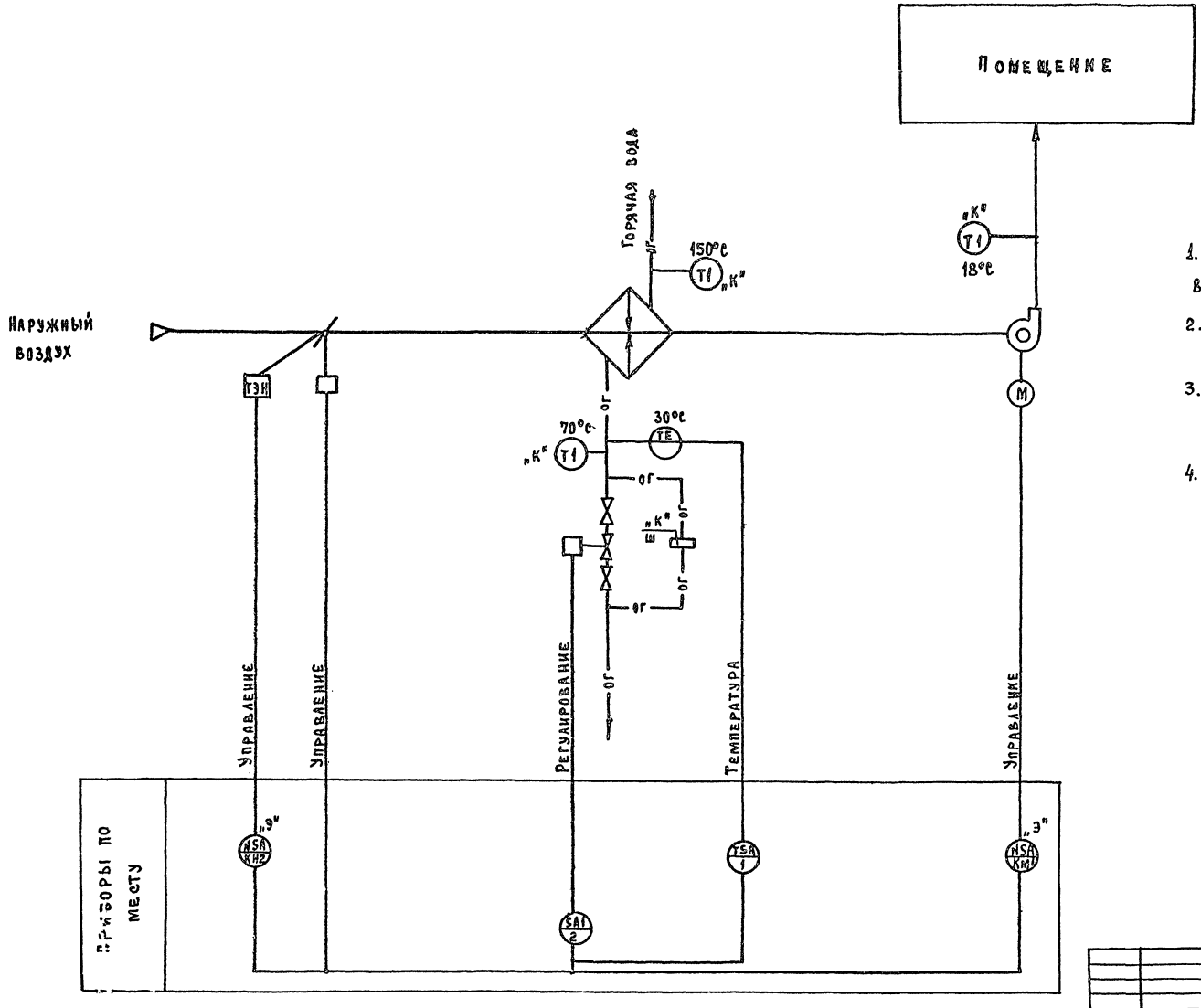

1. Условные обозначения приборов выполнены по ОСТ 36.27-77
2. Аппаратура с индексом „К" заказывается в сантехнической части проекта.
3. Аппаратура с индексом „Э" заказывается в электротехнической части проекта.
4. Данная схема применима для автоматизации приточных систем П-1, П-2 с заменой индекса в маркировке проводов и в обозначениях приборов согласно номеру системы.

Инв. № подл.	Подпись и дата	Взам. инв. №	Согласовано: Гип ОВ	Евдокимова			
1 3199-15							

Привязан					264-12-244.85 -АВ		
					Клуб /стены кирпичные/ на 250 посетителей /зал на 200 мест/	Стадия	Лист	Листов
						Р	2	
					Функциональная схема	ЦНИИЭП Гражданстрой		
Инв. №								

ГАП	Шишков	
Нач. отд.	Северинов	
Н. контр.	Бородкин	
Исполн.	Бакшевская	

Типовой проект 264-12-244.85 Альбом II

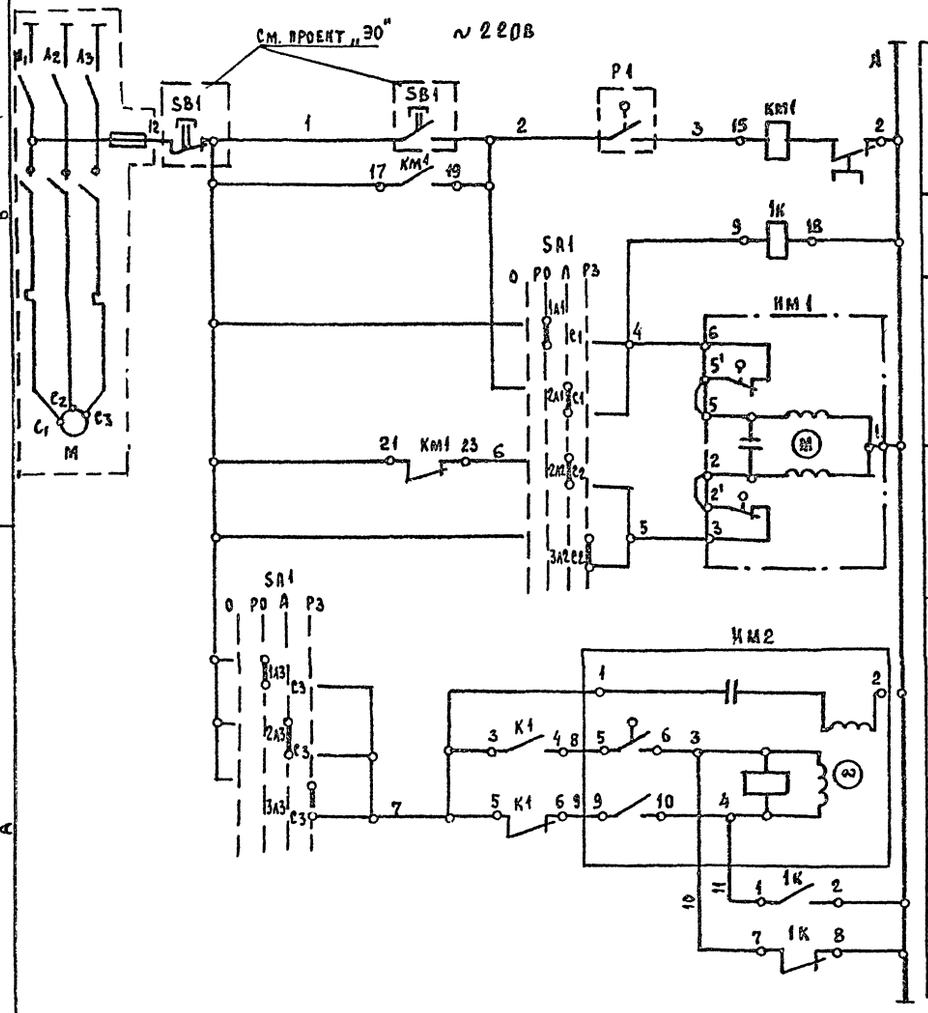

1. Функциональную схему см. лист АВ-2
2. Схему подключений см. лист АВ-4

Диаграмма работы контактов

Переключатель пакетный SA1

	Положение рукоятки 0	Т	II	III
	Отключено	Руч. откр.	Автомат	Руч. закр.
С1-1Л1		×		
С1-2Л1			×	
С1-3Л1				× *
С2-1Л2		×		*
С2-2Л2			×	
С2-3Л2				×
С3-1Л3		×		
С3-2Л3			×	
С3-3Л3				×

* Контакт не используется

Зона	Поз. обозначен.	Наименование	Кол.	Примечан.
В3	Р1	Регулятор температуры дилатометрический ТУДЭ-4		
		от 0 до 250°С	1	
В3	SA	Пакетный переключатель		
		ГПП-3-10/И3	1	
В4	SB1	Кнопочный пост управления	1	(по проекту силов. ЭО)
В3	КМ1	Магнитный пускатель с тепловым реле КК	1	(по проекту силового электрооборудования)
В3	К1	Магнитный пускатель ПМЕ-121 ~220В	1	
В3	ИМ1	Исполнительный механизм МЭО-0,63/10-0,25	1	
А3	ИМ2	Исполнительный механизм МЭО-4/63-0,63	1	

Диаграммы работы контактов исполнительных механизмов

ИМ2

	Ход выходного вала: Открыт.	Рабочий ход	Закрыт.
5-6		■	■
7-8 *			
9-10	■	■	
11-12			■ *

* - не используется

ИМ1

МЭО-0,63/10-0,25

Контакт	Ход выходного вала: Откр.	Рабочий ход	Закр.
6		■	■
3	■	■	

Привязан

Инв. №

Инв. № подл. | Подпись и дата | Взам. инв. № | 17-3199-16

Нач. отд.	Северинов	
Н. контр.	Бородкин	
Исполн.	Бахшевская	

264-12-244.85 – АВ

Клуб (стены кирпичные) на 250 посетителей / зал на 200 мест/

Стадия	Лист	Листов
Р	3	

Схема электрическая принципиальная управления

ЦНИИЭП Гражданельстрой

1665-02 Формат А3

Типовой проект 264-12-244.85 Альбом II

Схема подключений

Агрегат	Приточная система				
Место установки первичных приборов, отборных устройств, исполнит. мех-мов	Обратный теплоноситель	Трубопровод обратного теплоносит.	Воздушный клапан наружного воздуха	По месту	По месту
№ МВН или установочного чертежа: Первичн. приборов	ТМЧ-147-75	Исполнительный механизм	Исполнительный механизм	Пакетный переключатель	Кнопочный пост управления
№ МВН или установочного чертежа: Отборн. устройств					
№ позиции по спецификации	1	—	—		
Обозначение по электрической схеме	Р1	ИМ1	ИМ2	SA1	SB1

Таблица длин кабелей

Марка кабеля / Длина	1	2	3	4	5	6	7
П-1	7	6	6	12	7	8	8
П-2	7	8	10	7	7	6	8

Схема расположений

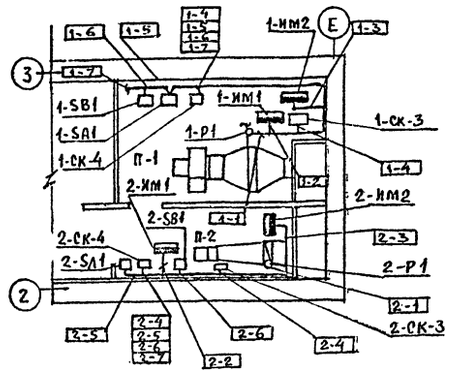

Спецификация монтажных изделий

NN п/п	Наименование	Тип	Технич. данные	Кол.	Примеч.
1	Кабель контрольный сеч. 14х2,5мм²	АКВВГ	ГОСТ 1508-78		см. табл. длин кабелей
2	Кабель контрольный сеч. 7х2,5мм²	АКВВГ	ГОСТ 1508-78		
3	Кабель контрольный сеч. 4х2,5мм²	АКВВГ	ГОСТ 1508-78		
4	Провод медный	ПВ2	ГОСТ 6329-79	18	
5	Металлорукав	Р3-АА-Х22	⌀22	4	
6	Коробка соединительная	КСК-8		2	
7	Коробка соединительная	КСК-16		1	
8	Коробка соединительная	КСК-32		1	

Данная схема применима для автоматизации приточных систем П-1; П-2 с заменой индекса. В обозначениях приборов и маркировки проводов согласно номеру системы. Пример 1-SA1; 1-1 или 2-SA1; 2-1

264-12-244.85 - АВ

Привязан		
Инв.№		
Нач.отд	Северинов	
Н.контр.	Бородкин	
Исполн.	Бакшевская	

Клуб (стены кирпичные) на 250 посетителей (зал на 200 мест)

Стадия	Лист	Листов
Р	4	

Схема подключений. Схема расположений.

ЦНИИЭП гражданселькстрой

Инв.№подл. | Подпись и дата | Взам. инв.№ | 1194-12

1665-02 формат: 22

Типовой проект 264-12-244.85 Альбом II

Общие указания

Проектом кинотехнологического оборудования клуба с залом на 200 мест разработан на основании ранее выпущенного технического проекта. Материалами для разработки послужили:

- архитектурно-строительные чертежи
- строительные нормы и правила СНиП II-А-16-71
- технические описания применяемого оборудования.

Проектом предусматривается установка типового оборудования, за исключением киноэкрана. На эстраде предусматривается установка стационарного экрана размером 0,4×3,1м. из перфорированного пластиката. Пульт звукорежиссера устанавливается в киноаппаратной.

Чертежи на киноэкран приведены в соответствующем разделе проекта.

Для звуковоспроизведения предусматривается звукотехнический комплекс для клубов с типа „Звук-12-50К"

Предусматриваемое кинотехнологическое оборудование обеспечивает показ широкоэкранных, обычных и кашетированных кинофильмов. Для электропитания кино-оборудования в кинопроекционную на распределительное устройство подаются два силовых ввода, предусматриваемых в электротехнической части проекта. Из кинопроекционной должно быть предусмотрено управление освещением зрительного зала.

Мощность ламп дежурного освещения зала не должна превышать 500 Вт. Для охлаждения фильмовых каналов проекторов требуется подвести холодную воду и обеспечить ее сток. Трубы притока - диаметром 1/2", слива - 3/4"

Из кинопроекционной должна быть предусмотрена вытяжная вентиляция от каждого работающего кинопроектора производительностью 600 м³ в час.

Монтаж оборудования выполнять по нормам для помещений с повышенной пожароопасностью. Монтаж кинокомплекса выполняется скрыто в стальных трубах.

Заземление оборудования производить путем подключения его к распределительному устройству, на котором находится нулевой провод силового ввода в кинопроекционную.

Ведомость чертежей марки Кт.

Лист	Наименование	Стр.	Примечан.
Кт-1	Общие данные. Начало.		
Кт-2	Общие данные окончание.		
Кт-3	План и разрезы зрительного зала.		
Кт-4	План кинопроекционной.		
Кт-5	Разрезы „В-В" и „Г-Г" кинопроекционной		
Кт-6	Схема внешних соединений электросилового кинопроекционного оборудования		лист 1
Кт-7	Схема внешних соединений электросилового и кинопроекционного оборудования.		лист 2
Кт-8	Схема внешних соединений звуковоспроизводящего устройства „Звук ТД-50К"		лист 1
Кт-9	Схема внешних соединений звуковоспроизводящего устройства „Звук ТД-50К"		лист 2
Кт-10	Монтажная схема кинопроекционной		
Кт-11	Монтажная схема зрительного зала		
Кт-12	Кабельный журнал		

Инв. №			Привязан:	
			264-12-244.85	Кт.
ГАП	Шишков		Клуб (стены кирпичные) на 250 посетителей (зал на 200 мест)	Стадия: Р; Лист: 1; Листов: 12
Нач.отд.	Северинов			
Н.контр.	Солодков			
Испол.	Радченко		Кинотехнология. Общие данные. Начало.	ЦНИИЭП гражданскстроя

Инв. № подл. 6-3199-1 | Подпись и дата | Взам. инв. №

1665-02

Типовой проект 264-12-244.85 Альбом I

Спецификация оборудования и материалов

№ п.п.	Наименование оборудования и материалов	Тип, № черт.	Ед. изм.	Кол. для зонта	Примечание
	I Оборудование				
1	Кинопроектор широкоэкранный „23 КПК"		шт.	2	ЛОНО
	Объективы: 3 ш.: ПОП.РОЗОТ-1 3 ш.: 85 ЖЧ-54	—	шт. шт.	2 2	Комплектно с „23 КПК"
2	Объектив для проекции кашетированных с субтитров	ОКП2-65-1	шт.	2	ЛОНО
3	Звуковоспроизводящее устройство двухканальное на транзисторах	2ВУКПТ-50	комп.	1	г. Самарканд 3-Д кинап
4	Распределительное устройство	„РУК 5-3	шт.	1	г. Самарканд 3-Д кинап
5	Выпрямитель	50ВУК-120	шт.	2	г. Самарканд 3-Д кинап
6	Пульт дистанционного управления	55 ПДУ-1	шт.	2	г. Самарканд 3-Д кинап
7	Противопожарные автозаслонки	16 КПЗ-2	комп.	1	г. Самарканд 3-Д кинап
8	Устройство автоматизации кинопоказа	АКП-6М4	комп.	1	г. Ростов на Дону РОДИНА
9	Магнитофон	1Е Н50-2М	шт.	2	г. Горький
10	Автоперемотыватель	35П-5М	шт.	1	г. Харьков 3-Д кинап
11	Диапроектор	1-ДКП	шт.	1	г. Москва 3-Д Москинап
12	Устройство для диагностики неисправностей в звукотракте	УДН-1М	шт.	1	г. Ленинград ЛОНО
13	Инструментальный набор киномеханика	ПК-1	комп.	1	г. Ленинград ЛОНО
14	Экран широкий из ЦПО-материала плоский (с раз. ср. 4,05 х 1 м	36 М-П	шт.	1	г. Карпинск 3-Д, г. Ускоглаз.
15	Пресс для сварки 35 мм. фильмов киноклеем	35 ПКС	шт.	1	3-Д кинап г. Киев
16	Пресс для склейки 35 мм. фильмов липкой лентой	35П-1	шт.	1	г. Киев 3-Д кинап
17	Фильмостат	ФС-35	шт.	2	г. Минск 3-Д Кинодеталь
18	Стул подъемный для киномеханика	СК-4	шт.	2	г. Карпинск Деморазкомбинат
19	Шкаф медицинский	М-24	шт.	1	г. Ростов 3-Д Медоборудование
20	Бра	КБО-45х25	шт.	4	г. Москва
21	Комплект противопожарного инвентаря	—	комп.	1	
22	Инструкция по технике безопасности	—	комп.	1	
23	Выключатели разные	0205	шт.	5	
24	Штепсельная розетка	0327	шт.	10	г. Москва

II Материалы

1	Провод в поливинилхлоридной оболочке	ПВ-660	м.		
	сечение 1х4,5 мм²	ПВ-660	м.	1500	
	сечение 1х2,5 мм²	ПВ-660	м.	100	
	сечение 1х4 мм²	ПВ-660	м.	250	
	сечение 1х6 мм²	ПВ-660	м.	100	
	сечение 1х16 мм²	ПВ-660	м.	20	
	сечение 1х25 мм²	ПВ-660	м.	50	
2	Кабель микрофонный одножильный	РВШЭ-1	м.		
	сечение 1х2х0,5 мм²	РВШЭ-1	м.	400	
	Трубы стальные водогазопроводные	ГОСТ 3262-75	м.		
	диаметр d=15 мм.	ГОСТ 3262-75	м.	80	
	диаметр d=25 мм.	ГОСТ 3262-75	м.	350	
	диаметр d=32 мм.	ГОСТ 3262-75	м.	60	
	диаметр d=50 мм.	ГОСТ 3262-75	м.	10	
3	Стойка рамочная	ПС-2544	м.	30	
4	Сталь круглая ф6 мм.		м.	30	
5	Трубка резиновая ф23 мм.		м.	25	

Инв. № подл. | Подп. и дата | Взам. инв. № | 2-65-15

				264-12-244.85 — КТ	
Привязан:					
	ГАП	Шишкин		Клуб (стены кирпичные) на 250 посетителей (360 мест)	Стадия: Р; Лист: 2; Листов:
	Нач.отд.	Сперанский			
	Н.контр.	Сторожок		Кинотехнология. Общие данные. Окончание	ЦНИИЭП гражданстроя
Инв. №	Испол.	Опекина			

1665-02

Типовой проект 264-12-244.85 Альбом II

Разрез А-А

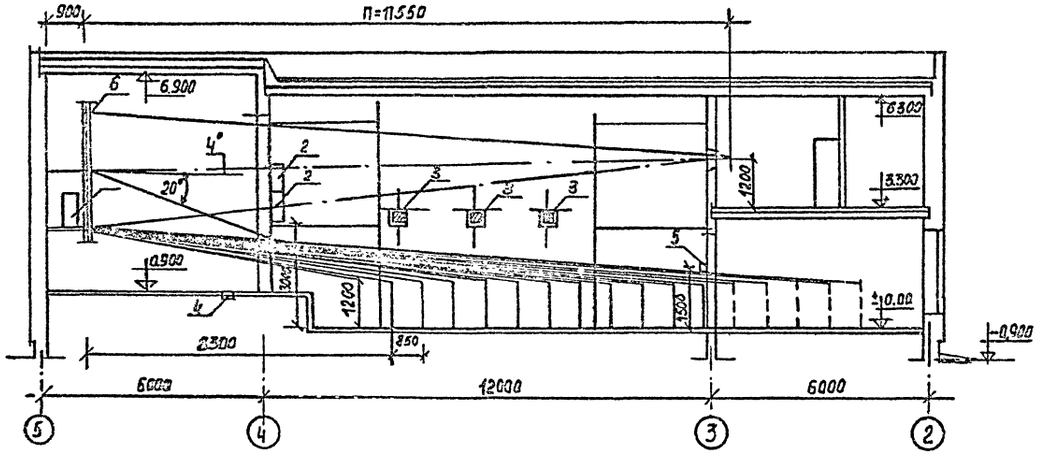

Разрез Б-Б

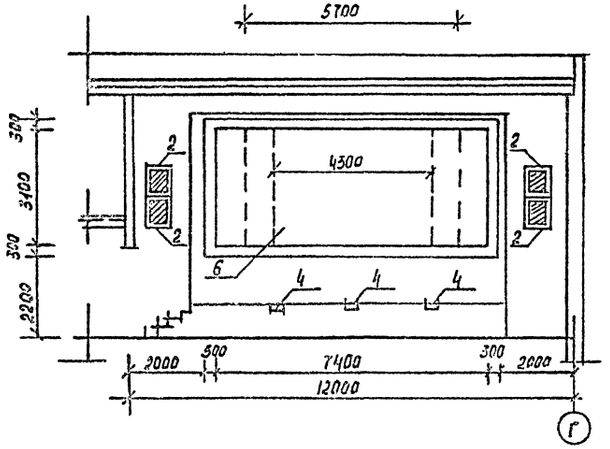

План

М 1:100

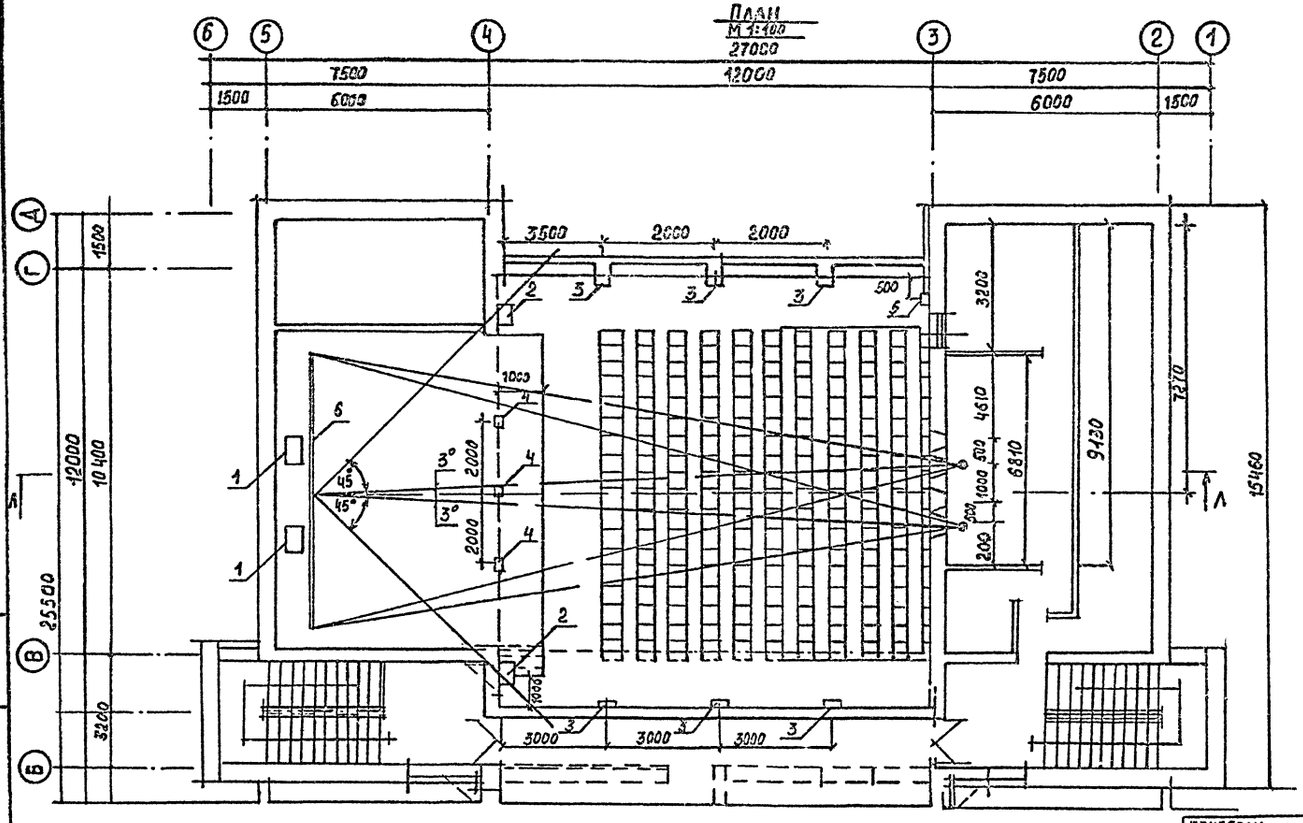

1. 5700 × 3100 мм - размеры изображений 35 мм кашетированных фильмов

2. 4300 × 3100 мм - размеры изображений 35 мм обычных фильмов

Экспликация оборудования

№№ п.п.	Наименование	К-во	Тип	Примечание
1	Громкоговоритель заэкранный	2	30А-138	Из комплекта „Звук Т2-50К"
2	Громкоговоритель портала	4	30А-140	—•—
3	Громкоговоритель зала	6	29А-44Т	—•—
4	Коробка микрофонная	3	6К-205	—•—
5	Регулятор громкости	1	60К-45	—•—
6	Экран широкий размер 7,4×3,1 м	1	ЭБМ-П-Ч	

ГАП	Шишков		
Нач. отд.	Северинов		
Н. контр.	Солодков		
Испол.	Руденко		

Привязан

Инв. №

264-12-244.85-КТ

Клуб (стены кирпичные) на 250 посетителей зал на 200 мест

План и разрезы зрительного зала

Стадия	Лист	Листов
Р	3	

ЦНИИЭП Граждансельстрой

Инв. № подл. | Подпись и дата | Взам. инв. №

6-3199-3

166-5-02

Типовой проект 264-12-244.85 Альбом II

План м 1:20

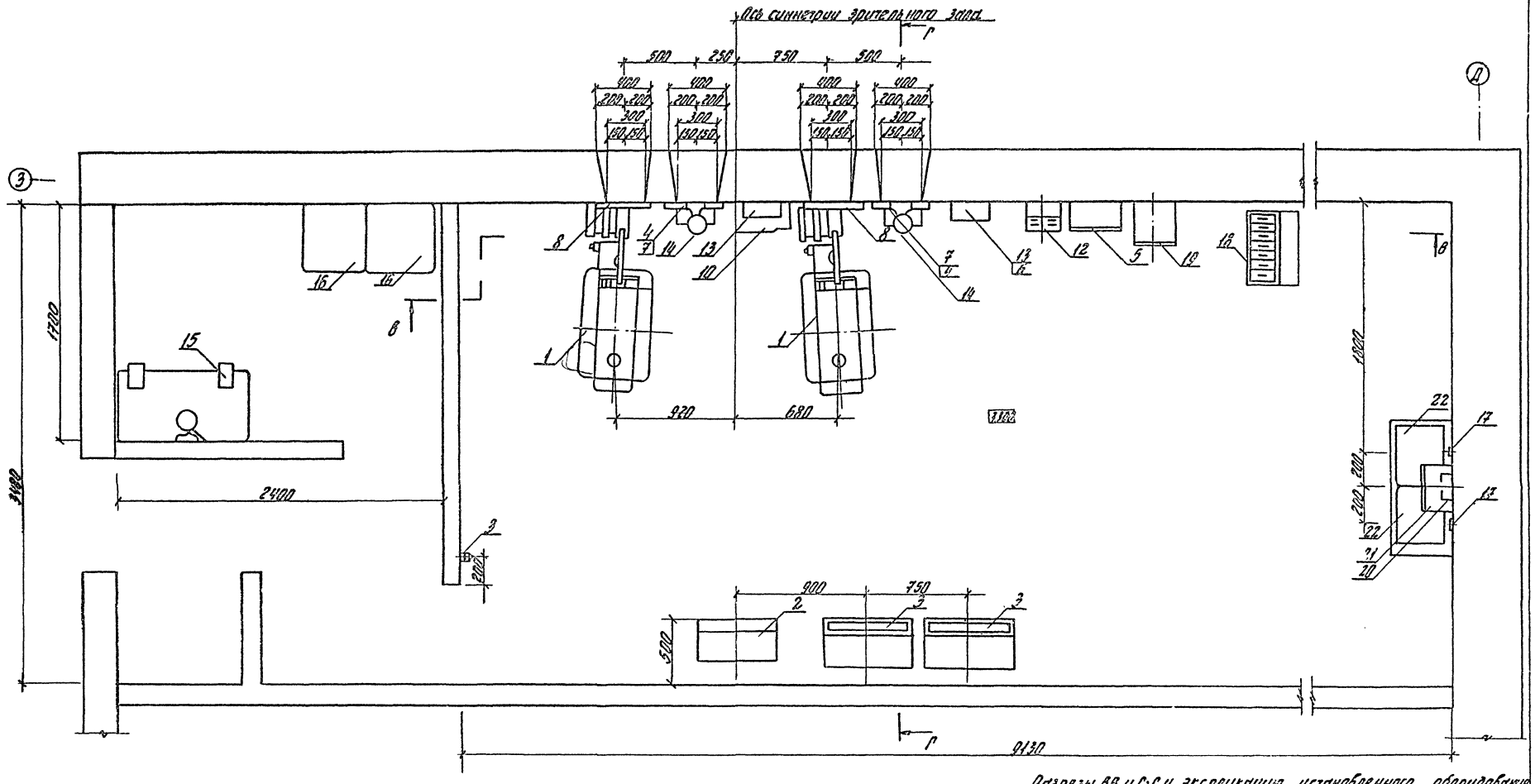

Разрезы ВВ и Г-Г и экспликация установленного оборудования см. черт. КТ-5

Привязан:

Инв. №

ГАП	Шушиев		
Нач.отд.	Северинов		
Н.контр.	Солдаков		
Испол.	Владимиров		

264-12-244.85 - КТ

Клуб (стены кирпичные) на 250 посетителей (зал на 200 мест)

Стадия	Лист	Листов
Р	4	

План кинопроекционной

ЦНИИЭП гражданских сооружений

1665-02

Типовой проект 264-12-244.85 Альбом II

Разрез В-В

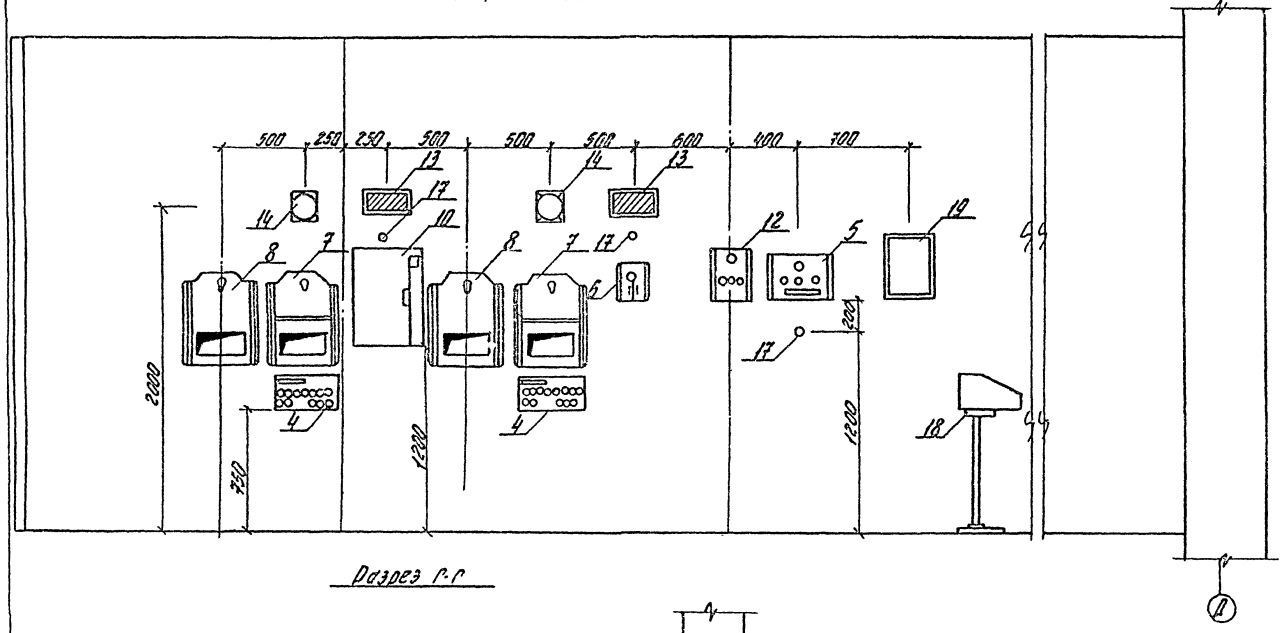

Разрез Г-Г

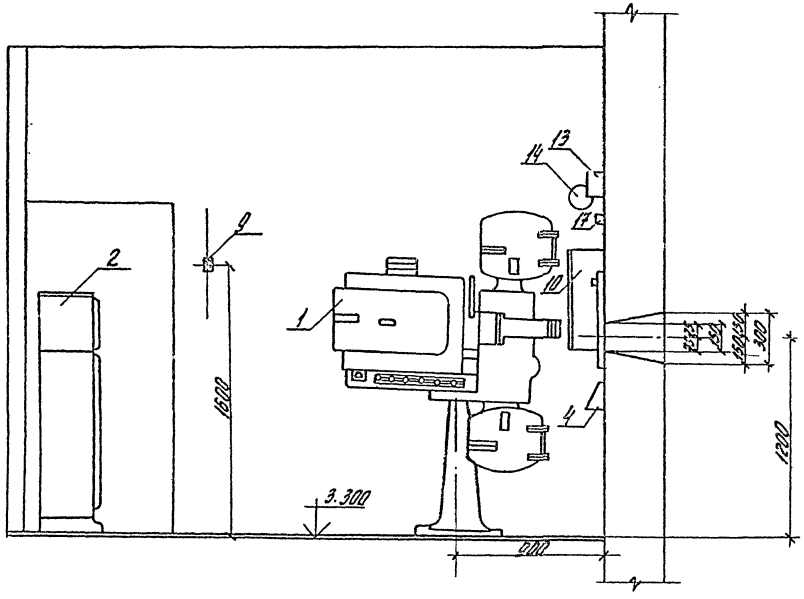

Экспликация оборудования

№№ п.п.	Наименование	Кол.	Тип	Примечан.
1	Кинопроектор широкоэкранный стационарный	2	23КПК	
2	Распределительное устройство	1	РУК-5-3	
3	Выпрямитель	2	50ВУК-120	
4	Пульт дистанционного управления	2	55ПДУ-1	
5	Устройство автоматизации кинопоказа	1	АКП-6-Н4	
6	Электропитающее устройство	1	12ЭПУ-1	из комплекта 16 КПЗ-2
7	Автозаслонка смотрового окна	2	16-3СО-1	"
8	Автозаслонка проекционного окна	2	16-3ПО-1	"
9	Кнопка выключения автозаслонок	1	Е.93-604	"
10	Шкаф комплекта	1	50У-155	из комплекта „ЗВУКТ2-50К"
11	—	—	—	—
12	Шкаф питания звукочитающей лампы	1	15Н-89	из комплекта „ЗВУКТ2-50К"
13	Контрольный громкоговоритель	3	абонентс. типа	"
14	Бра	3	6КВ-60	
15	Автоперенатыватель	1	35П-5Н	
16	Фильмостат	2	ФС-35	
17	Розетка штепсельная	3	0327	
18	Пульт звукорежиссера	1	90К-49	из комплекта „ЗВУКТ2-50К"
19	Шкаф питания и контроля	1	40К-75	"
20	Коробка микрофонная	1	6К-205	"
21	Громкоговоритель контрольный	1	25Л-46Т	"
22	Магнитофон	2	„Тембр-2Н"	

264-12-244.85 — КТ

Привязан:	ГАП	Шишков	
	Нач. отд.	Северинов	
	Н. контр.	Солодков	
	Исполн.	Радченко	
Инв. №			

Клуб (стены кирпичные) на 250 посетителей (зал на 200 мест)

Разрезы „В-В" и „Г-Г" Кинопроекционной

Стадия	Лист	Листов
Р	5	

ЦНИИЭП гражданскпстрой

Инв. № подл. | Подпись и дата | Взам. инв. №

6-3199-5

1665-02

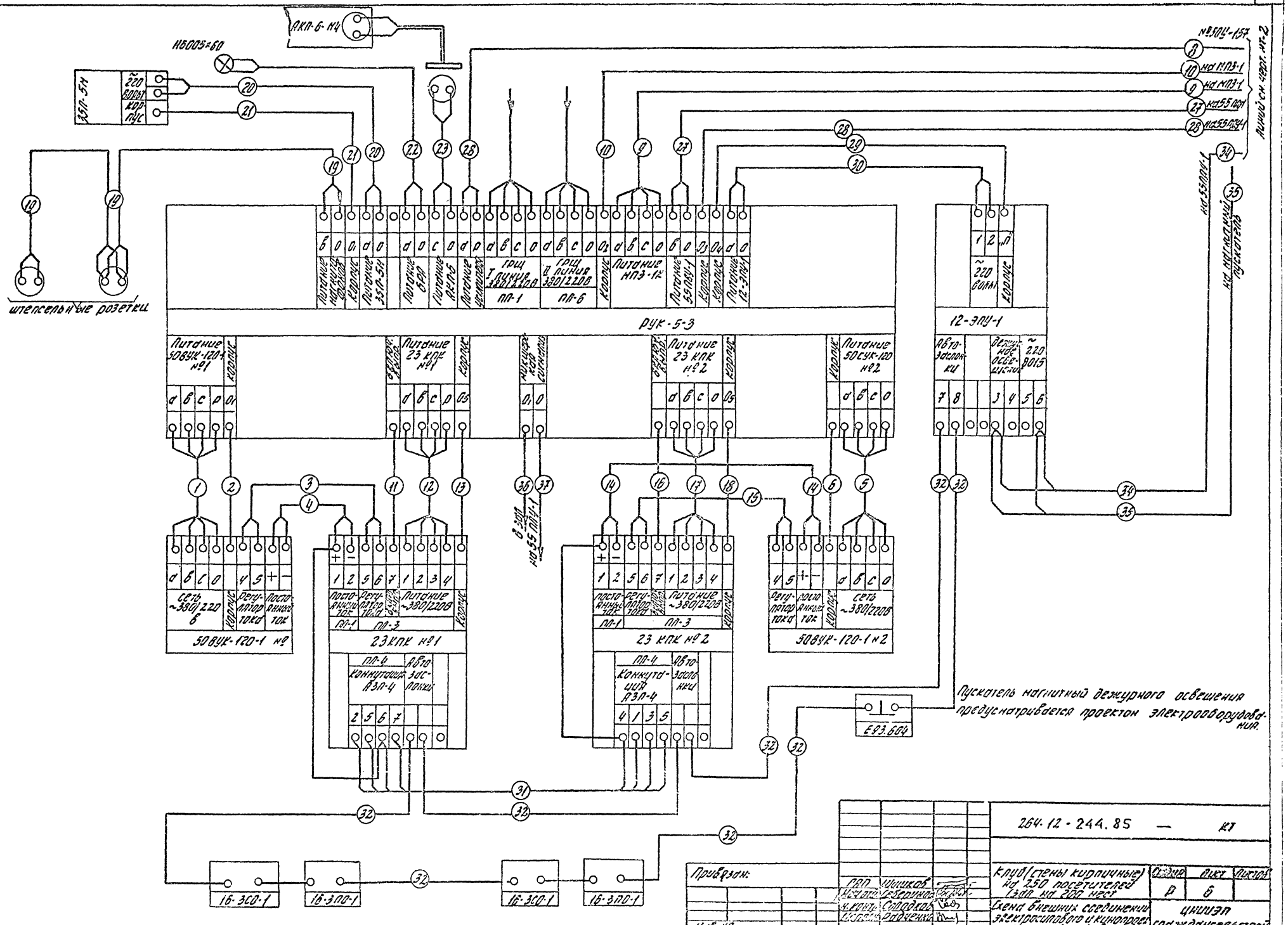
Типовой проект 264-12-244.85 Альбом II
АКП-6-М4
Н6005×60
35П-5М
~220 вольт
Корпус
штепсельные розетки
№50У-157
на МПЗ-1
на МПЗ-1
на 55ПЛУ-1
на 55ПЛУ-1
Линий см. черт. нт-2
на 55ПЛУ-1
на магнитный пускатель
Питание магнитоприводов
Корпус
Питание 35П-5М
Питание БРП
Питание АКП-6
Питание усилителя
ГРЩ I линия 380/220В
ПП-1
ГРЩ II линия 380/220В
ПП-6
Питание МПЗ-1К
Питание 55ПЛУ-1
Питание 12-ЭПУ-1
РУК-5-3
~220 вольт
12-ЭПУ-1
Питание 50ВУК-120-1 №1
Питание 23 КПК №1
Питание 23 КПК №2
Питание 50СУК-120 №2
Автозаслонки
Дежурное освещение
~220 8015
Сеть ~380/220 В
Регулятор тока
Постоянный ток
50ВУК-120-1 №
Постоянный ток
Регулятор тока
Питание ~380/220В
ПП-1
ПП-3
23КПК №1
ПП-4
Коммутация АЗП-4
Автозаслонки
23 КПК №2
50ВУК-120-1 №2
В зал на 55 ПЛУ-1
Е93.604
Пускатель магнитный дежурного освещения предусматривается проектом электрооборудования.
16-ЗСО-1
16-ЗПО-1
16-ЗСО-1
16-ЗПО-1
264-12-244.85 — КТ
Привязан:
Инв. №
ГИП Шишков
Мл. отд. Северинов
Н. контр. Солодков
Инженер Радченко
Клуб (стены кирпичные) на 250 посетителей (зал на 200 мест)
Схема внешних соединений электросилового и кинопроекционного оборудования
Стадия Р
Лист 6
Листов
ЦНИИЭП Гражданстрой

Типовой проект 264-12-244.85 Альбом II

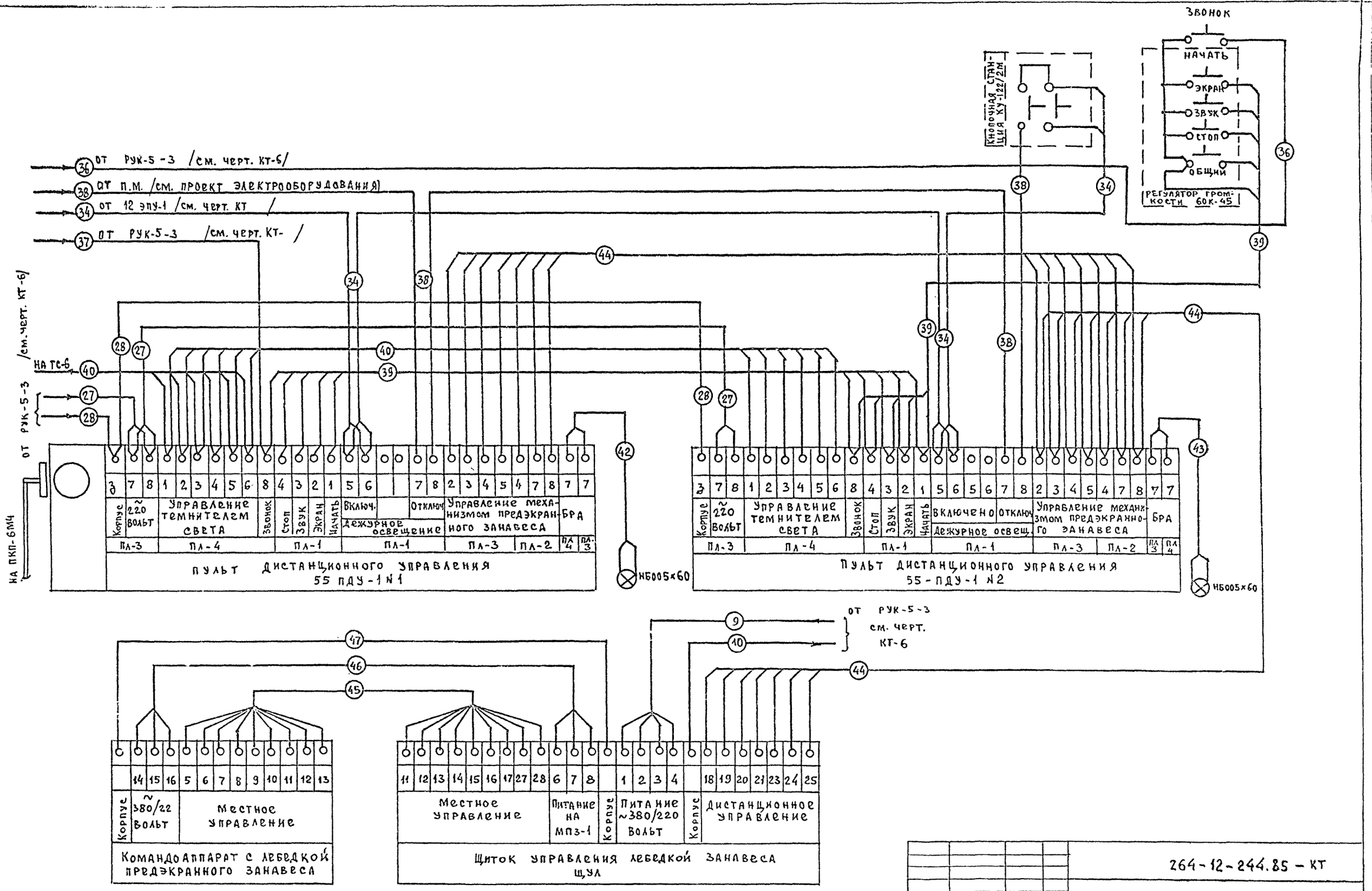

Инв. № подл.	Подпись и дата	Взам. инв. №					
6-3199-7							

264-12-244.85 – КТ

Привязан				Клуб /стены кирпичные/ на 250 посетителей /зал на 200 мест/	Стадия	Лист	Листов
					Р	7	
				Схема внешних соединений электросилового и кинопроекционного оборудования/лист	ЦНИИЭП Гражданскельстрой		
Инв. №							

ГАП	Шишков	
Нач. отд.	Северинов	
Н. контр.	Солодков	
Исполн	Радченко	

1665-02 Формат: 22

Типовой проект 264-12-244.85 Альбом II

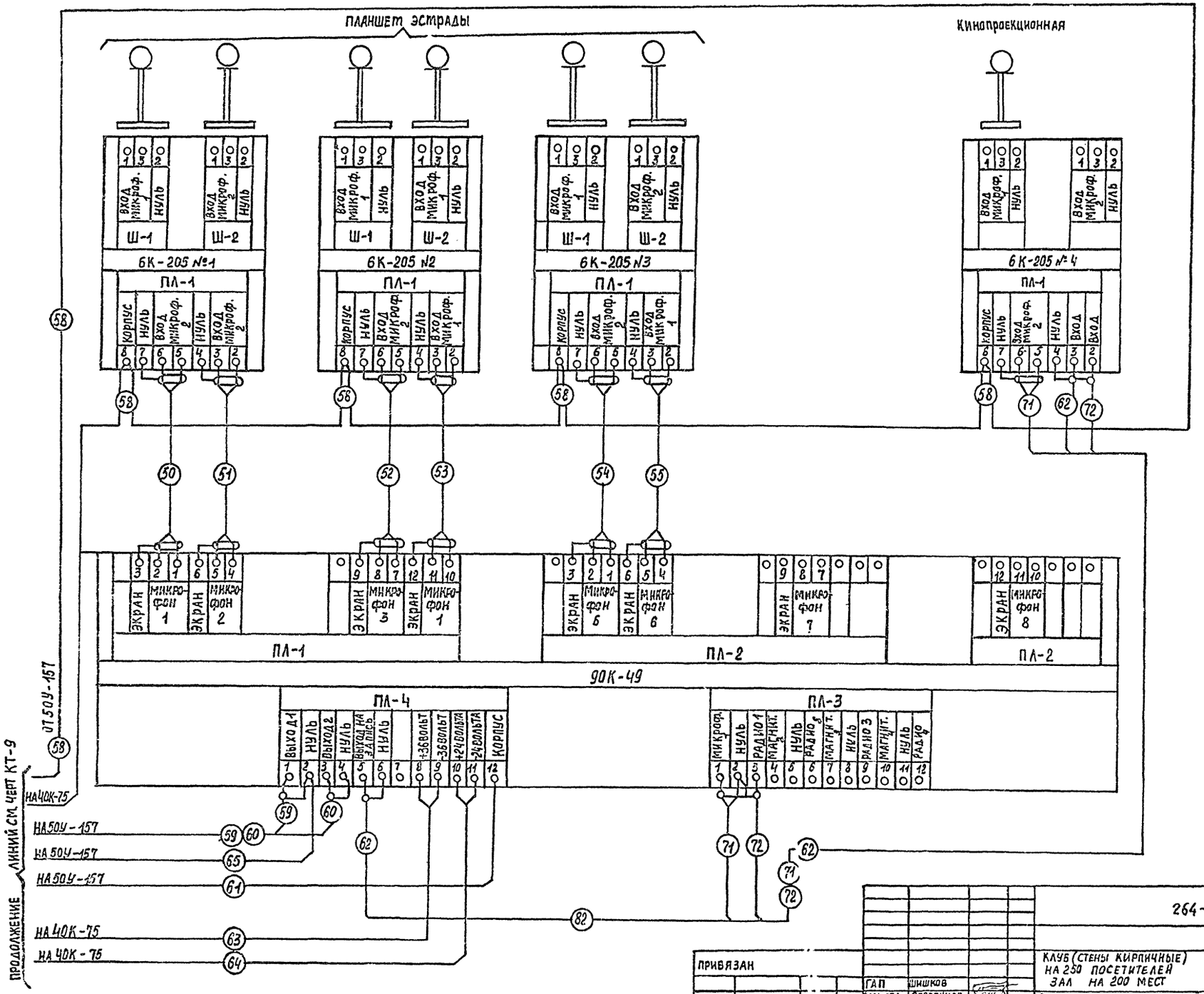

| | | |

Типовой проект 264-12-244.85 Альбом II

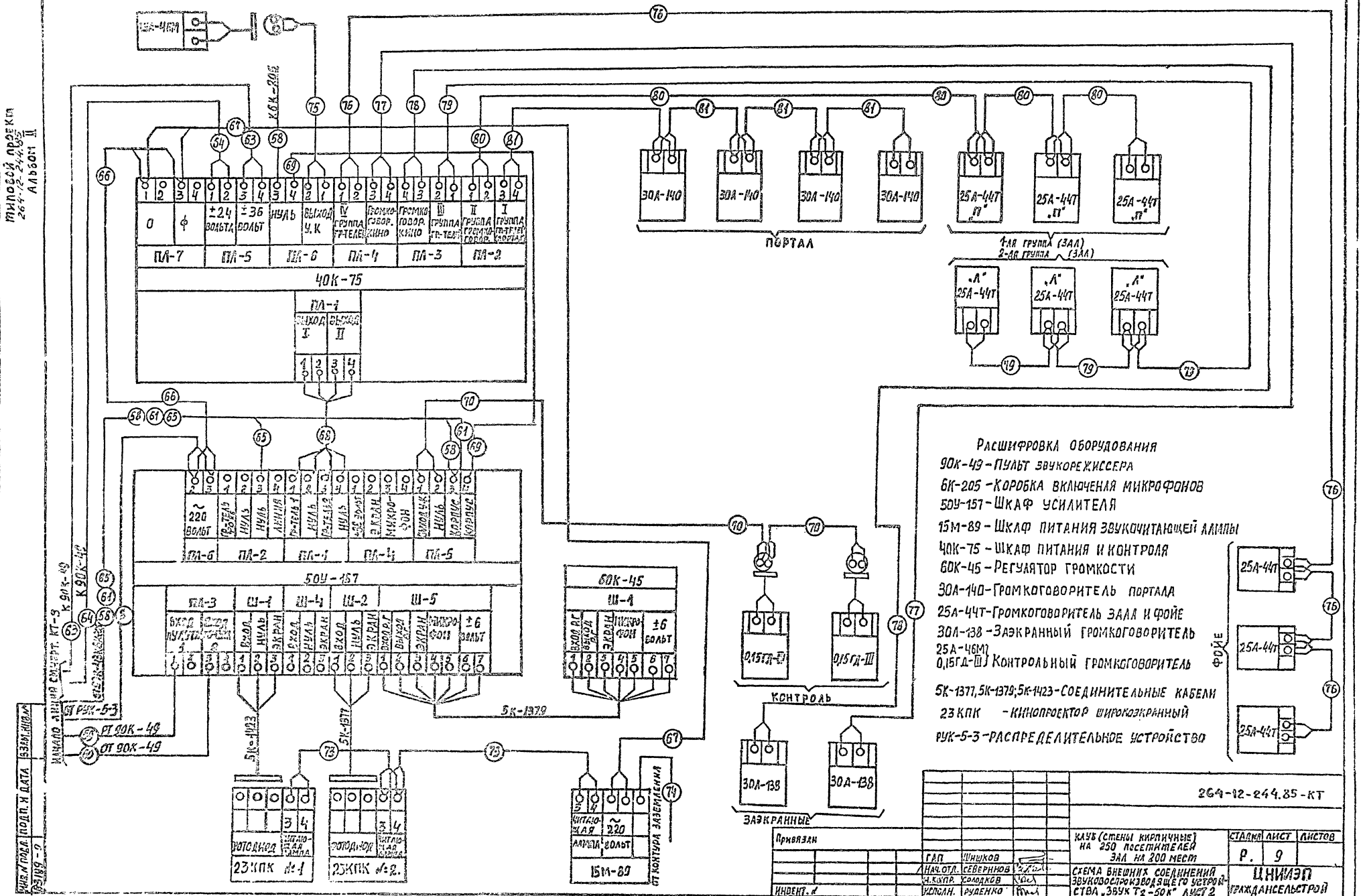

Расшифровка оборудования

90К-49 – Пульт звукорежиссера
6К-205 – Коробка включения микрофонов
50У-157 – Шкаф усилителя
15М-89 – Шкаф питания звукочитающей аппаратуры
40К-75 – Шкаф питания и контроля
60К-45 – Регулятор громкости
30А-140 – Громкоговоритель портала
25А-44Т – Громкоговоритель зала и фойе
30А-138 – Заэкранный громкоговоритель
25А-46М1, 0,15ГД-Ш – Контрольный громкоговоритель
5К-1377, 5К-1379; 5К-1423 – Соединительные кабели
23КПК – Кинопроектор широкоэкранный
РУК-5-3 – Распределительное устройство

						264-12-244.85-КТ	
Привязан							
		ГАП	Шишков		Клуб (стены кирпичные) на 250 посетителей Зал на 200 мест	Стадия: Р	Лист: 9	Листов:
		Нач. отд.	Северинов				
		Н. контр.	Колодков		Схема внешних соединений звуковоспроизводящего устройства „Звук Т2-50К" лист 2	ЦНИИЭП гражданстрой	
Инвент. №		Исполн.	Руденко				

Инв. № подл. | Подп. и дата | Взам. инв. №

1665-02 Формат 22 г

Типовой проект 264-12-244.85 Альбом II

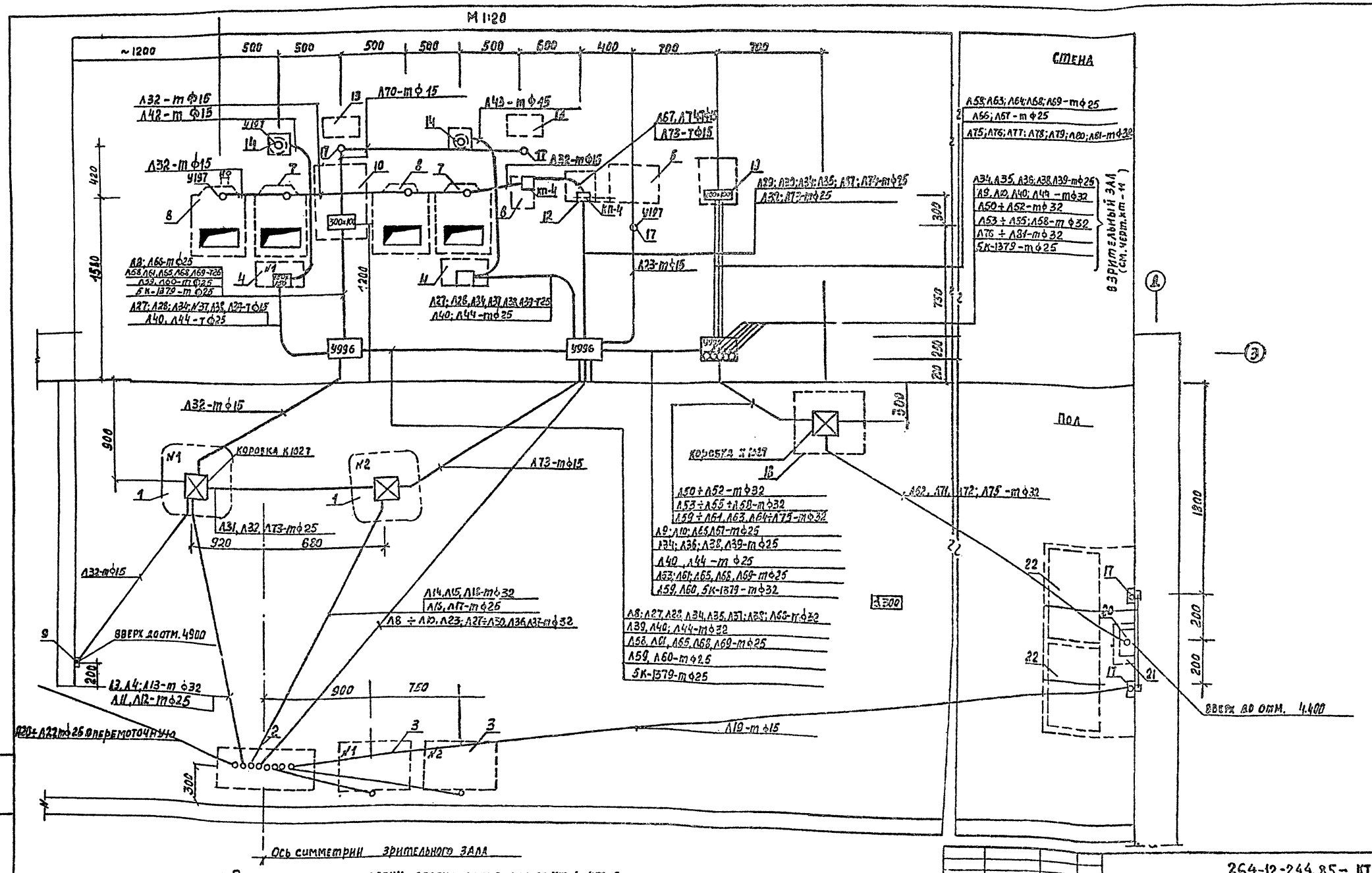

1. Расположение и привязку оборудования см. черт. КТ-4; КТ-5
2. Схемы внешних соединений кинотехнологического оборудования см. черт. КТ-6 ÷ КТ-9
3. Расшифровку линий см. кабельный журнал - черт. КТ-12

Привязан		ГИП	Фишков	
		Нач. отд.	Себеринов	
		Н. контр.	Солодков	
Инвент. №		Исполн.	Руденко	

264-12-244.85 - КТ

Клуб (стены кирпичные) на 250 посетителей зал на 200 мест	Стадия	Лист	Листов
	Р	10	
Монтажная схема кинопроекционной	ЦНИИЭП гражданселькстрой		

1665-02

Инв. № подл. | Подпись и дата | Взам. инв. №
6-3199-10

ТИПОВОЙ ПРОЕКТ 264-12-244.85
АЛЬБОМ II

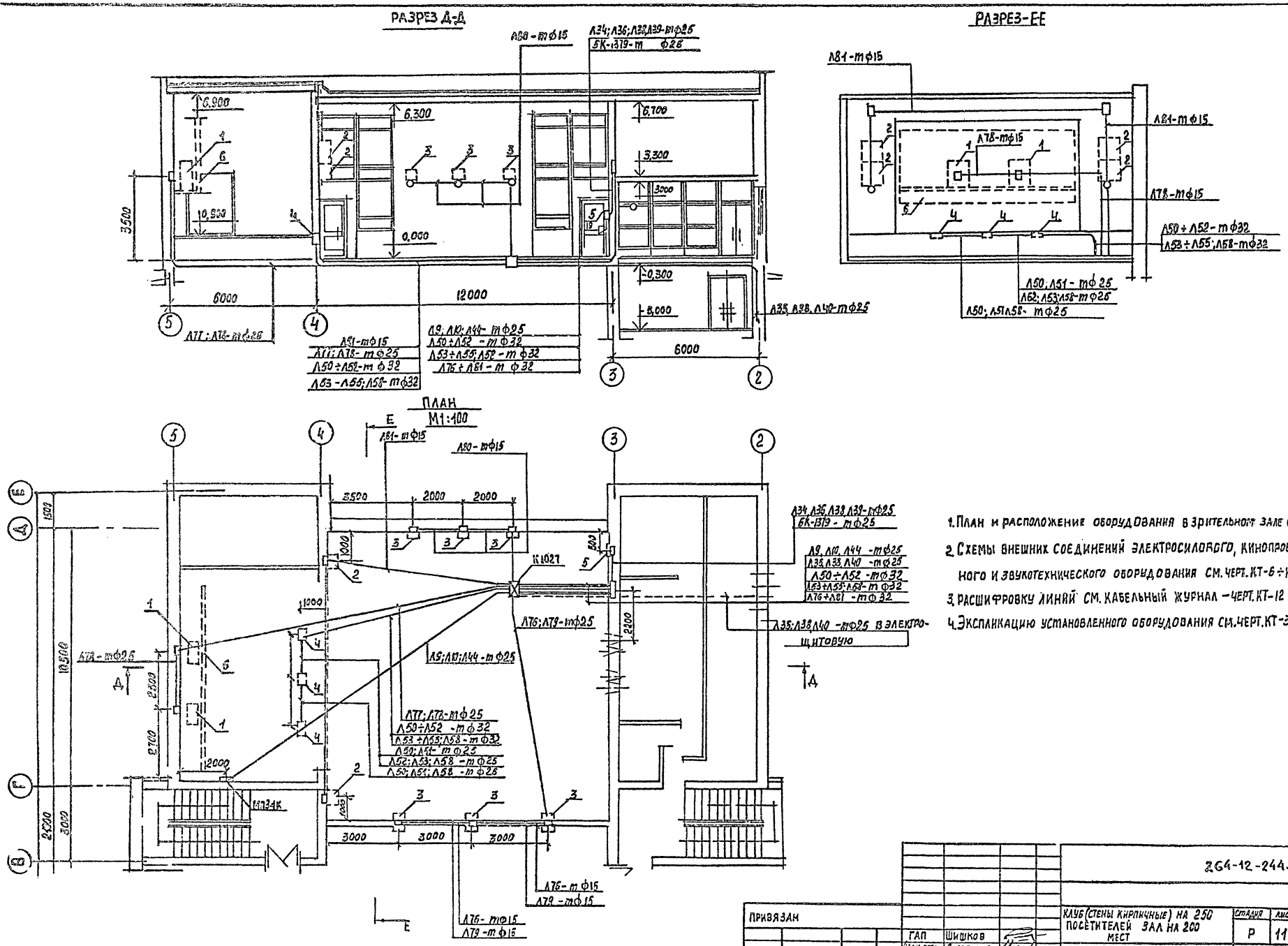

1. План и расположение оборудования в зрительном зале см. черт. КТ-3
2. Схемы внешних соединений электросилового, кинопроекционного и звукотехнического оборудования см. черт. КТ-6÷КТ-9
3. Расшифровку линий см. кабельный журнал – черт. КТ-12
4. Экспликацию установленного оборудования см. черт. КТ-3

ПРИВЯЗАН					264-12-244.85 – КТ		
ИНВЕНТ.№			ГАП	Шишков	КЛУБ (СТЕНЫ КИРПИЧНЫЕ) НА 250 ПОСЕТИТЕЛЕЙ ЗАЛ НА 200 МЕСТ	СТАДИЯ Р	ЛИСТ 11	ЛИСТОВ
			НАЧ.ОТД.	Себеринов				
			Н.КОНТР.	Солодков	МОНТАЖНАЯ СХЕМА ЗРИТЕЛЬНОГО ЗАЛА	ЦНИИЭП ГРАЖДАНСЕЛЬСТРОЙ		
			ИСПОЛ.	Радченко				

ИНВ.№ ПОДЛ. | ПОДПИСЬ И ДАТА | ВЗАМ.ИНВ.№
9159-11

1665-02

Типовой проект 264-12-244.85 Альбом II

Кабельный журнал

№№ линий	Наименование линий	Марка провода	Количество проводов, сечение	Длина линии в м	Способ прокладки	Условный проход трубы
1	Питание выпрямителя № 1	ПВ-660	4(1х6)	12	Т	32
2	Заземление выпрямителя № 1	"	1(1х16)	6	Т	32
3	Регулятор тока выпрямителя № 1	"	2(1х2,5)	6	Т	25;32
4	Постоянный ток на кинопроектор К1	"	2(1х25)	12	Т	32
5	Питание выпрямителя №2	"	4(1х6)	12	Т	32
6	Заземление выпрямителя №2	"	1(1х16)	6	Т	32
7	—	—	—	—	—	—
8	Питание звукотехнического устройства	ПВ-660	2(1х2,5)	5	Т	25
9	Питание механизма предэкранного занавеса	ПВ-660	4(1х1,5)	25	Т	25
10	Заземление комплекта МПЗ-1	ПВ-660	1(1х4)	25	Т	25
11	Линия включения выпрямителя №1	ПВ-660	2(1х1,5)	6	Т	25
12	Линия питания кинопроектора №1	"	4(1х1,5)	12	Т	25
13	Заземление кинопроектора №1	"	1(1х16)	6	Т	32
14	Постоянный ток на кинопроектор №2	"	2(1х25)	12	Т	25;32
15	Регулятор тока выпрямителя №2	"	2(1х2,5)	12	Т	25
16	Линия включения выпрямителя №2	"	1(1х1,5)	6	Т	25
17	Линия питания кинопроектора №2	"	4(1х1,5)	12	Т	25
18	Заземление кинопроектора №2	"	1(1х16)	6	Т	25;15
19	Питание магнитофонов	"	2(1х1,5)	12	Т	25
20	Питание автоперематывателя	"	2(1х1,5)	10	Т	25
21	Заземление автоперематывателя	"	1(1х4)	10	Т	25
22	Питание БРА в перемоточной	"	2(1х1,5)	10	Т	25
23	Питание устройства автоматизации кинопоказа	"	2(1х1,5)	7	Т	25;15
24		—	—	—	—	—
25		—	—	—	—	—
26	—	—	—	—	—	—
27	Питание пультов дистанционного управления	ПВ-660	2(1х1,5)	7	Т	25
28	Заземление пультов дистанционного управления	"	1(1х4)	7	Т	25
29	Заземление электропитающего устройства	"	1(1х4)	6	Т	25
30	Питание электропитающего устройства	"	2(1х1,5)	6	Т	25
31	Линия перехода с поста на пост	"	2(1х2,5)	4	Т	25*
32	Противопожарные автозаслонки	"	2(1х1,5)	18	Т	15;25
33	—	—	—	—	—	—
34	Линия дежурного освещения	ПВ-660	2(1х1,5)	50	Т	25
35	Линия дежурного освещения	ПВ-660	2(1х1,5)	50	Т	25
36	Микшерская сигнализация	"	1(1х1,5)	32	Т	25
37	Микшерская сигнализация	"	1(1х1,5)	6	Т	25
38	Линия дежурного освещения	"	1(1х1,5)	50	Т	25
39	Линия сигнализации	"	5(1х1,5)	32	Т	25
40	Линия управления темнителем света	"	6(1х1,5)	50	Т	25
41	—	—	—	—	—	—
42	Линия местного освещения	ПВ-660	2(1х1,5)	2	Т	15
43	Линия местного освещения	"	2(1х1,5)	2	Т	15
44	Линия дистанционного управления механизмом МПЗ-1	"	7(1х1,5)	20	Т	25
45	Линия местного управления механизмом МПЗ-1	"	9(1х1,5)	2	Т	25
46	Линия питания ЩУЛ	"	3(1х1,5)	2	Т	25
47	Линия заземления ЩУЛ	"	1(1х4)	2	Т	25
50	Микрофонный вход I	РВШЭ-1	2х0,5	18	Т	32;25
51	Микрофонный вход II	"	2х0,5	18	Т	32;25
52	Микрофонный вход III	"	2х0,5	18	Т	32;25
53	Микрофонный вход IV	"	2х0,5	18	Т	32;25
54	Микрофонный вход V	"	2х0,5	26	Т	32;25
55	Микрофонный вход VI	"	2х0,5	26	Т	32;25
56	—	—	—	—	—	—
57	—	—	—	—	—	—
58	Корпус	ПВ-660	1(1х1,5)	30	Т	32;25
59	Линия „Выход I"	РВШЭ-1	2х0,5	32	Т	25
60	Линия „Выход II"	"	2х0,5	32	Т	25
61	Корпус	ПВ-660	1(1х1,5)	15	Т	25
62	Линия „Выход на запись"	РБШЭ-1	2х0,5	32	Т	25
63	Линия „± 36 вольт"	ПВ-660	2(1х1,5)	15	Т	25
64	Линия „± 24 вольта"	"	2(1х1,5)	15	Т	25
65	Линия „нуль"	ПВ-660	1(1х1,5)	40	Т	25
66	Сеть ~ 220 вольт	"	2(1х1,5)	5	Т	25
67	Сеть ~ 220 вольт	"	2(1х1,5)	5	Т	25
68	Линия „выход"	"	4(1х1,5)	5	Т	25
69	Линия „нуль"	"	1(1х1,5)	5	Т	25
70	Выход контрольного усилителя	"	2(1х1,5)	2	Т	15
71	Микрофонный вход	РВШЭ-1	(2х0,5)	32	Т	25
72	Вход „радио"	"	2х0,5	32	Т	25
73	Читающая лампа	ПВ-660	2(1х2,5)	10	Т	25
74	Заземление комплекта	"	1х4	20	Т	25
75	Выход контрольного усилителя	"	2(1х1,5)	5	Т	16
76	Выход на громкоговорители	"	2(1х1,5)	72	Т	25
77	Выход на экранные громкоговорители	"	2(1х4)	47	Т	25
78	Выход на экранные громкоговорители	"	2(1х4)	47	Т	25
79	Выход на громкоговорители зала (2ая группа)	"	2(1х1,5)	25	Т	25
80	Выход на громкоговорители зала (1ая группа)	"	2(1х1,5)	25	Т	25
81	Выход на громкоговорители портала	"	2(1х1,5)	20	Т	25

Привязан

Инв. №

ГАП	Шишков	
Нач. отд	Северинов	
Н. контр	Солодков	
Исполн	Радченко	

264-12-244.85 - КТ

Клуб /стены кирпичные/ на 250 посетителей /зал на 200 мест/

Стадия	Лист	Листов
Р	12	

Кабельный журнал

ЦНИИЭП гражданселькстрой

1665-02 формат А2

Инв. № подл. | Подпись и дата | Взам. инв. №

6-3199-12

Типовой проект 264-12-244.85 Альбом

Пояснительная записка.

1. Проект постановочного освещения разработан в соответствии с требованиями ПУЭ, а также исходя из требований сценической технологии.
2. Напряжение питающей электросети-380/220в, напряжение на лампах постановочного и рабочего освещения 220в, на лампах аварийного освещения – 36в.
3. Исходя из целевого назначения эстрады, постоновочное освещение выполняется многоцветным, нерегулируемым. Поплавные софиты I и II планов подъемно-опускные. Рампа на обрезе авансцены съемно-накладная. Выносной софит устанавливается на галерее над зрительным залом. Боковые выносные прожектора подключаются через штепсельные разъемы ШТС-40. Для возможности подключения переносных приборов в планшете предусматривается развитая сеть штепсельных включений с разъемами ШТС-40.
4. Проводка выполняется проводом марки ПВ-660 в стальных трубах, а к переносным приемникам-шланговым кабелем марки КРПТ. Подводка к софитным фермам выполняется с помощью гибкой петли (по ТУ) на основе провода марки ПРГ. По софитным фермам – проводом ПРКС.
5. Все металлические нетоковедущие части электрооборудования подлежат заземлению.

Ведомость рабочих чертежей основного комплекта

Лист	Наименование	Примечание
ПО-1	Общие данные	
ПО-2	Технологическая таблица. Схема соединений.	
ПО-3	Расчетная схема постановочного освещения.	
ПО-4	Электросети. План и разрез I–I	
ПО-5	Трубно-кабельный журнал.	
ПО-6	Технология изготовления гибких лент и установка клеммных ящиков. Лист 1.	
ПО-7	Технология изготовления гибких лент и установка клеммных ящиков. Лист 2.	

Ведомость ссылочных и прилагаемых документов

Обозначение	Наименование	Примечание
т.п. 264-12-148 с	Э-24-00-00; Э-24-00-00 СБ; Э-24-00-01 Кшт-4	изготовить 3 шт
—— " ——	Э-25-00-00; Э-25-00-00СБ Э-25-00-01; Кшт-6	изготовить 2 шт.
—— " ——	Э-27-00-00; Э-27-00-00СБ Э-27-00-01 по-0,5; ЯК-6024	изготовить 2 шт.
—— " ——	Э-28-00-00; Э-28-00-00 СБ ЯКС-6024	изготовить 2 шт.

Типовой проект соответствует действующим нормам и правилам и обеспечивает безопасную эксплуатацию здания при соблюдении предусмотренных проектом мероприятий.

Гл. инженер проекта /Солодков/

Гл. инженер проекта привязки

Инв.№ подл. | Подпись и дата | Взам. инв.№ | 6-3199-13

Привязан:

Инв.№

Т. п. 264-12-244.85 – ПО

ГАП	Шишков		
Нач. отд.	Северинов		
Н. контр.	Солодков		
Исполн.	Зайцев		

Клуб/стены кирпичные/на 250 зрителей, с залом на 200 мест

Стадия	Лист	Листов
Р	1	-7

Общие данные

ЦНИИЭП гражданэльстрой

1665-02 формат А3

Типовой проект 264-12-244.85 Альбом II

Номера линий	Наименование потребителей	Цвет света фильтра	Количество точек	Мощность кВт: одной точки	Мощность кВт: всех точек	Количество и тип аппаратуры
	А. Постоянное освещение эстрады					
1	Рампа	ж	12	0,1	1,2	9 шт. РСП-4К
2	Рампа	с	12	0,1	1,2	
3	Рампа	б	12	0,1	1,2	
4	Боковые выносные прожектора. Левая сторона	ж	2	0,5	1,0	6 шт. ПР-0,5-115
5	—"— —"—	с	2	0,5	1,0	
6	—"— —"—	б	2	0,5	1,0	
7	Боковые выносные прожектора. Правая сторона.	ж	2	0,5	1,0	6 шт. ПР-0,5-115
8	—"— —"—	с	2	0,5	1,0	
9	—"— —"—	б	2	0,5	1,0	
10	Выносной софит	ж	4	0,5	2,0	12 шт. ПР-0,5-150
11	Выносной софит	с	4	0,5	2,0	
12	Выносной софит	б	4	0,5	2,0	
13	Планшет эстрады. Левая сторона	у	—	—	2,0	Переносная аппаратура
14	—"— —"—	у	—	—	2,0	
15	Планшет эстрады. Правая сторона.	у	—	—	2,0	
16	—"— —"—	у	—	—	2,0	
17	Софит I плана	к	6	0,3	1,8	6 шт. УСРП-4З
18	Софит I плана	ж	6	0,3	1,8	
19	Софит I плана	с	6	0,3	1,8	
20	Софит I плана	б	6	0,3	1,8	
21	Софит II плана	к	6	0,3	1,8	6 шт. УСРП-4З
22	Софит II плана	ж	6	0,3	1,8	
23	Софит II плана	с	6	0,3	1,8	
24	Софит II плана	б	6	0,3	1,8	
	Б. Рабочее (дежурное) освещение и эл. приводы					
1р	Софит I плана	б	2	0,5	1,0	2шт. ЗГ-0,5
2р	Софит II плана	б	2	0,5	1,0	2шт. ЗГ-0,5
3г	Планшет, левая сторона	б	3	0,2	0,6	3шт. РН-200
4р	Планшет, правая сторона	б	3	0,2	0,6	4шт. РН-200
5р	Склад декораций	б	4	0,2	0,8	4шт. РН-200
6р	Лебедка ЛРЗ	—	1	0,6	0,6	Щиток эпр лебедкой
7р	Лебедка ПЭЗ	—	1	0,6	0,6	—"—

Инв.№подл. | Подпись и дата | Взам.инв.№ | Т-3199-14

Схемы соединений.

380/220В

1. Софиты I и II планов

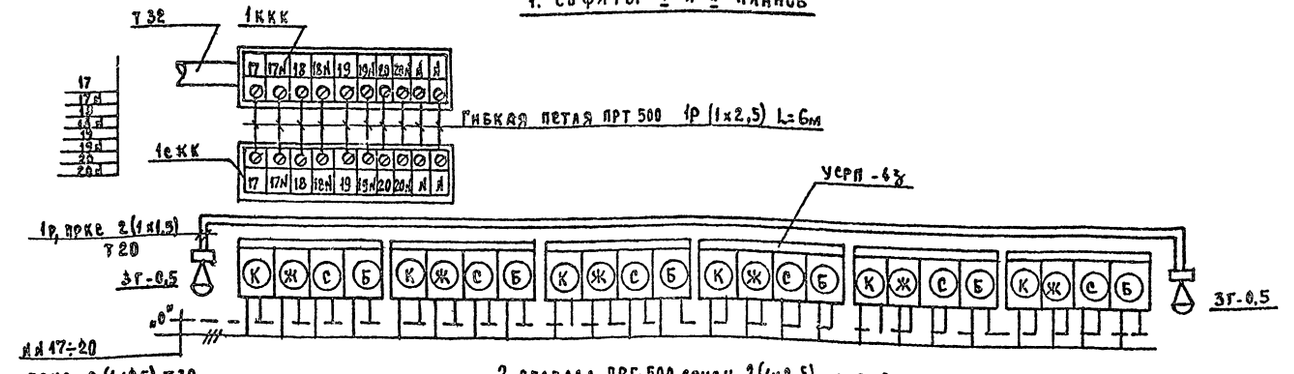

2 провода ПРГ-500 сечен. 2(1х2,5) – для заземления софитной фермы (обозначены „Н")

Примечание: Схема соединений софита II плана – аналогична.

2. Выносной софит.

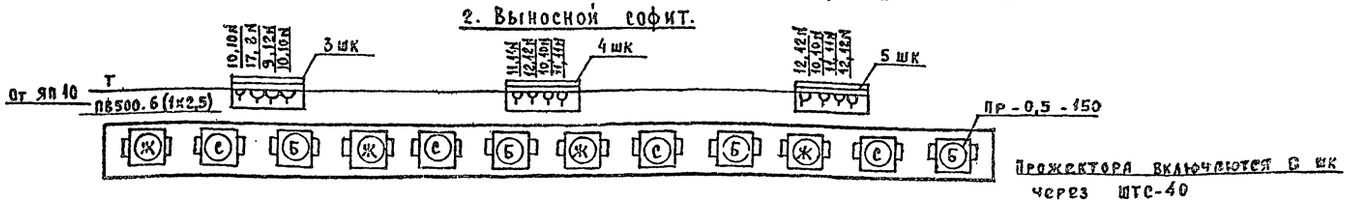

Прожектора включаются с шк через ШТС-40

3. Рампа

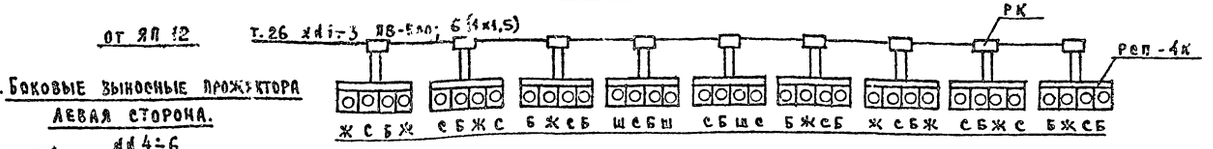

4. Боковые выносные прожектора левая сторона.

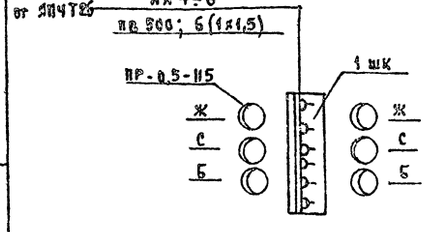

5. Планшет эстрады

Левая сторона.

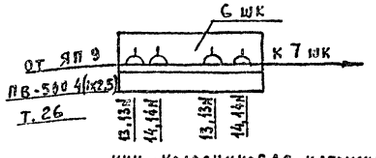

Правая сторона.

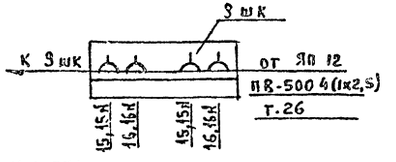

Примечания.

1. Схема соединений боковых выносных прожекторов правой стороны – аналогична.
2. Прожекторы включаются в шк через ШТС-40

ККК – колосниковая клеммная коробка
СКК – софитная клеммная коробка
ШК – штепсельная коробка
РК – распаечная коробка
Н – нулевой провод

Т.п. 264-12-244.85 – ПО

Привязан			
Инв.№	ГАП	Шишков	
	Нач.отд	Северикова	
	Н.контр.	Солодков	
	Испол.	Зайцев	

Клуб/стены кирпичные/ на 250 посетителей с залом на 200 мест

Технологическая таблица. Схема соединений.

Стадия	Лист	Листов
Р	2	

ЦНИИЭП гражданселькстрой

Типовой проект 264-12-244.85 Альбом II

СУ 9445-11

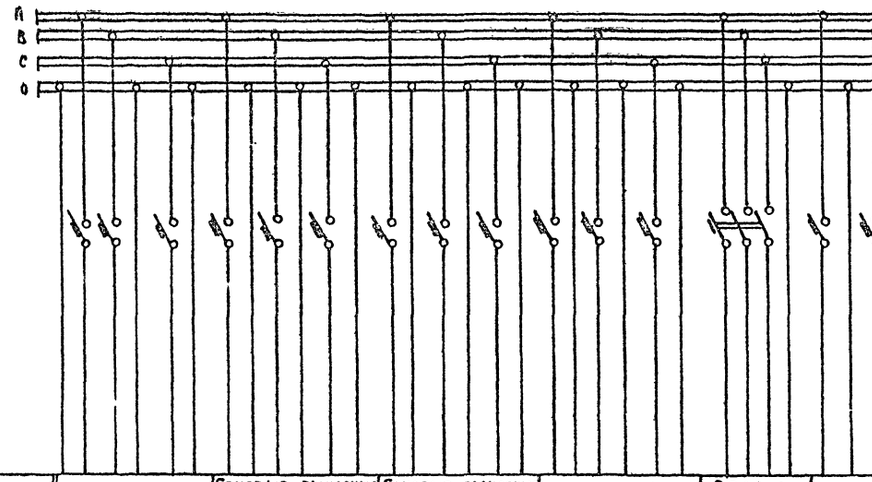

СУ 9442-17

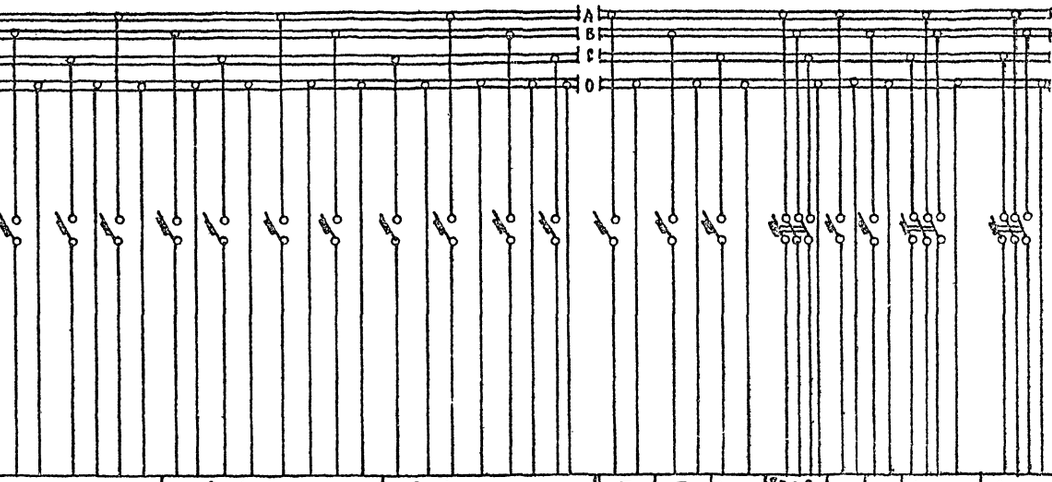

Наименование потребителей	Рампа			Боковые выносные прожектора левая сторона			Боковые выносные прожектора правая сторона			Выносной софит			Ввод от Я3124-25 N1	Планшет эстрады левая сторона		Планшет эстрады правая сторона		Софит I плана				Софит II плана				I софит	II софит	Склад декораций	Ввод от Я3124-25 N2			Лебедка А.Р.Э.	Лебедка П.Э.Э.
Номера линий	1	2	3	4	5	6	7	8	9	10	11	12	25	13	14	15	16	17	18	19	20	21	22	23	24	1Р	2Р	3Р	26	4Р	5Р	6Р	7Р
Цвет светофильтра	Ж	С	Б	Ж	С	Б	Ж	С	Б	Ж	С	Б	—	У	У	У	У	К	Ж	С	Б	К	Ж	С	Б	Б	Б	Б	—	Б	Б	—	—
Количество и сечение проводов	6 (1×1,5)			6 (1×1,5)			6 (1×1,5)			6 (1×2,5)			3(1×10)+1×6	4 (1×2,5)		4(1×2,5)		8 (1×2,5)				8 (1×2,5)				2(1×1,5)	2(1×1,5)	2(1×1,5)	3(1×4)+1×2,5	2(1×1,5)	2(1×1,5)	4 (1×1,5)	4(1×1,5)
Расчетная длина, м	31			27			15			22			80	30		23		20				23				20	23	25	80	30	23	28	34
Мощность кВт	1,2	1,2	1,2	1,0	1,0	1,0	1,0	1,0	1,0	2,0	2,0	2,0	38,0	2,0	2,0	2,0	2,0	1,8	1,8	1,8	1,8	1,8	1,8	1,8	1,8	1,0	1,0	0,8	4,36	0,6	0,6	0,6	0,6
Расчетный ток, А	5,4	5,4	5,4	4,5	4,5	4,5	4,5	4,5	4,5	9,0	9,0	9,0	57,6	9,0	9,0	9,0	9,0	8,1	8,1	8,1	8,1	8,1	8,1	8,1	8,1	4,5	4,5	3,6	6,6	2,7	2,7	0,9	0,9
Тип автомата	А-3161			А-3161			А-3161			А-3161			А-3124	А-3161		А-3161		А-3161				А-3161				А-3161	А-3161	А-3161	А-3124	А-3161	А-3161	А-3163	А-3163
Ток расцепителя	15			15			15			15			60	15		15		15				15				15	15	15	15	15	15	15	15
Количество и тип аппаратуры	9 шт. РСП-4К			6 шт. ПР-0,5-115			6 шт. ПР-0,5-115			12 шт. ПР-0,5-150			—	Переносная аппаратура		Переносная аппаратура		6 шт. УСРП-4З				6 шт. УСРП-4З				2 шт. ЗГ-0,5	2 шт. ЗГ-0,5	4 шт. РН-200	—	3 шт. РН-200	3 шт. РН-200	Щит управ. лебедки	Щит управ. лебедки

Т.П. 264-12-244.85-ПО

Клуб (стены кирпичные) на 250 посетителей с залом на 200 мест

Стадия	Лист	Листов
Р	3	

Расчетная схема постановочного освещения.

ЦНИИЭП Гражданэльектрой

ГАП	Шишков	
Нач. отд.	Севрюгинов	
Н. контр.	Солодков	
Исполн.	Зайцев	

Привязан

Инв. №

Инв. № подл. | Подпись и дата | Взам. инв. №

6-3199-15

380/220В

Типовой проект 264-12-244.85 Альбом II

План эстрады и зрительного зала

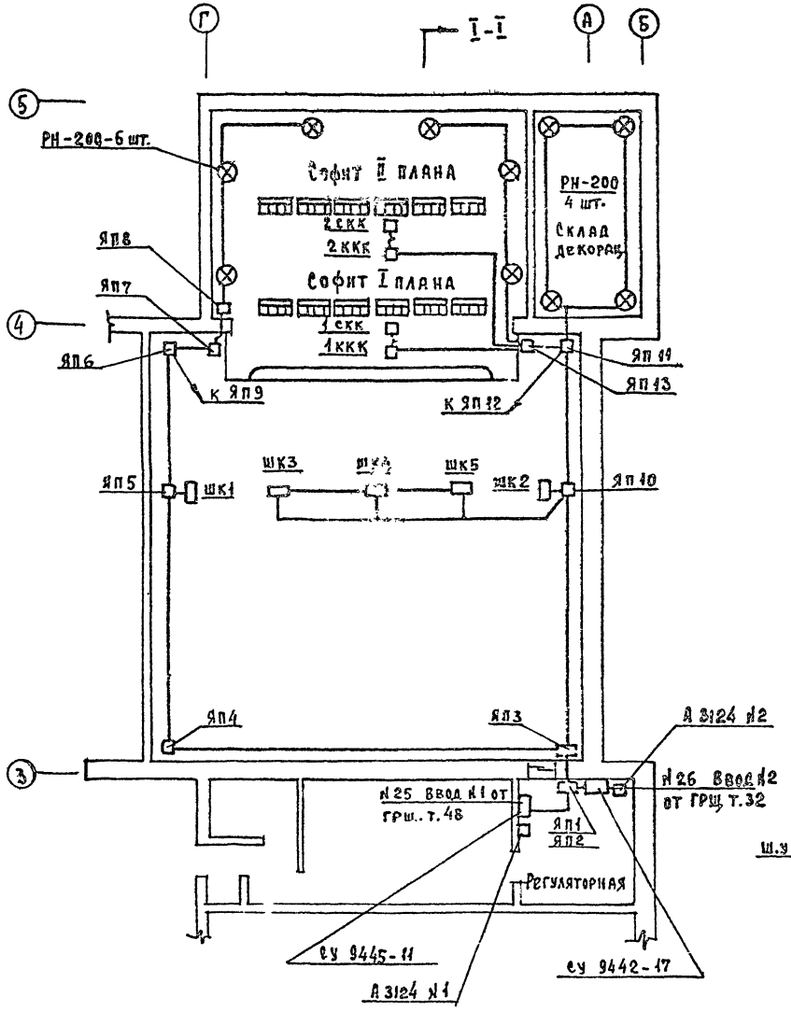

Разрез I-I

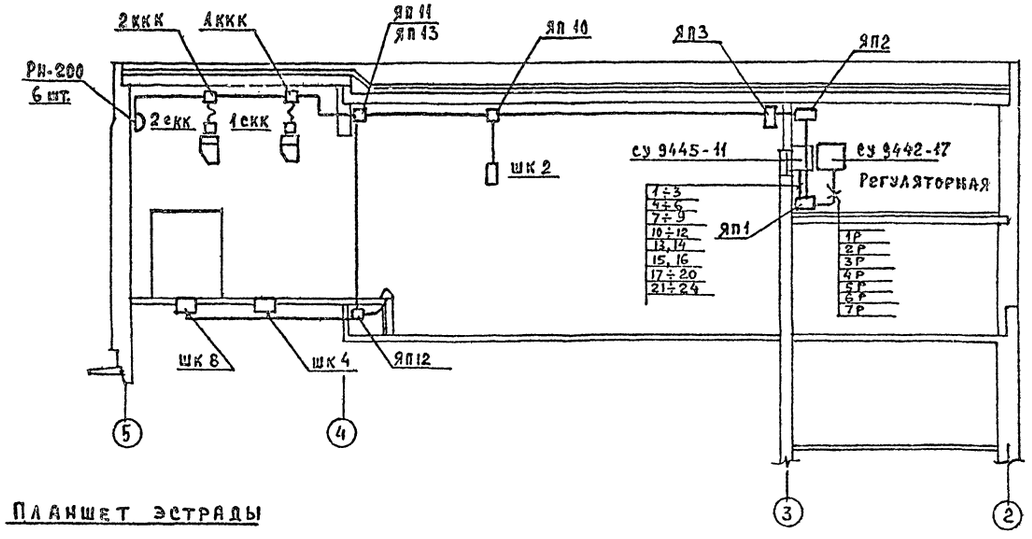

Планшет эстрады

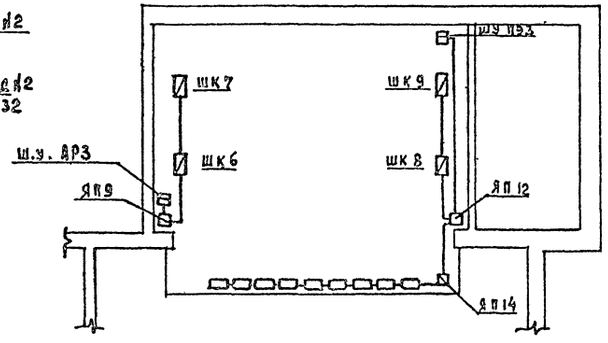

Трубно-кабельный журнал см. лист ПО-5
Технологическую таблицу см. лист ПО-2

Т.П. 264-12-244.85- ПО					
Привязан					
	ГАП	Шишков	Клуб (стены кирпичные) на 250 посетителей с залом на 200 мест	Стадия: Р	Лист: 4	Листов:
	Нач. отд.	Северинов			
	Н. контр.	Солодков	Электросети. План и разрез I-I.	ЦНИИЭП граждансельстрой	
Инв. №	Исполн.	Зайцев			

Инв. № подл. 3199-76 | Подпись и дата | Взам. инв. №

Типовой проект 264-12-244.85 Альбом II

№ магист. труб	Начало трассы	№№ протяжных ящиков на трассе	Конец трассы	Номера линий по тех. таблице	Количество и сечение проводов	Длина трассы, м	Диаметр ст. трубы мм
1	2	3	4	5	6	7	8
МО 1	ГРЩ	—	А 3124 №1	25	3(1×10)+1×6	80	48
МО 2	А-3124 №1	—	СУ 9445-11	25	3(1×10)+1×6	5	48
МО 3	ГРЩ	—	А 3124 №2	26	3(1×4)+1×2,5	80	32
МО 4	А-3124 №2	—	СУ 9442-17	26	3(1×4)+1×2,5	5	32
П 1	СУ 9445-11	ЯП1÷ЯП3	ЯП 10	1÷3	6(1×1,5)	11	26
П 2	— » —	— » —	— » —	7÷9	6(1×1,5)	11	26
П 3	— » —	— » —	— » —	10÷12	6(1×2,5)	11	26
П 4	— » —	— » —	— » —	15, 16	4(1×2,5)	11	26
П 5	— » —	— » —	— » —	17÷20	8(1×2,5)	11	32
П 6	— » —	— » —	— » —	21÷24	8(1×2,5)	11	32
П 7	СУ 9442-17	— » —	ЯП 10	1Р	2(1×1,5)	11	20
П 8	— » —	— » —	— » —	2Р	2(1×1,5)	11	20
П 9	— » —	— » —	— » —	4Р	2(1×1,5)	11	20
П 10	— » —	— » —	— » —	5Р	2(1×1,5)	11	20
П 11	— » —	— » —	— » —	7Р	4(1×1,5)	11	20
П 12	ЯП 10	—	ШК 2	7÷9	6(1×1,5)	3	26
П 13	— » —	—	ШК 3,4,5	10÷12	6(1×2,5)	10	26
П 14	— » —	ЯП 11,12	РАМПА	1÷3	6(1×1,5)	22	26
П 15	— » —	— » —	ПЛАНШЕТ ПРАВАЯ СТОРОНА	15,16	4(1×2,5)	20	26
П 16	— » —	— » —	ЛЕБЕДКА ПЭ3	7Р	4(1×1,5)	23	20
П 17	— » —	ЯП 11,13	I софит	17÷20	8(1×2,5)	16	32
П 18	— » —	— » —	II софит	21÷24	8(1×2,5)	19	32
П 19	— » —	— » —	ПЛАНШЕТ ПРАВАЯ СТОРОНА	4Р	2(1×1,5)	15	20
П 20	— » —	ЯП 11	СКЛАД ДЕКОРАЦИЙ	5Р	2(1×1,5)	24	20
П 21	СУ 9445-11	ЯП1÷4	ЯП 5	4÷6	6(1×1,5)	21	26
П 22	— » —	— » —	— » —	13,14	4(1×2,5)	21	26
П 23	СУ 9442-17	— » —	— » —	3Р	2(1×1,5)	21	20
П 24	СУ 9442-17	ЯП1÷4	ЯП 5	6Р	4(1×1,5)	21	20
П 25	ЯП 5	—	ШК 1	4÷6	6(1×1,5)	3	26
П 26	— » —	ЯП 6	ЯП 8	13,14	4(1×2,5)	12	26
П 27	ЯП 9	—	ШК 6,7	13,14	4(1×2,5)	6	26
П 28	ЯП 5	ЯП 6	ЯП 9	7Р	4(1×1,5)	5	20
П 29	— » —	ЯП6,7,8	ПЛАНШЕТ, ЛЕВАЯ СТОРОНА	3Р	2(1×1,5)	16	20
П 30	ЯП 13	—	1ККК	17÷20	8(1×2,5)	8	32
П 31	1ККК	—	1ЕКК	17÷20	ПЕТЛЯ ℓ=6м 10(1×2,5) ПРГ	—	—
П 32	ЯП 13	—	2ККК	21÷24	8(1×2,5)	11	32
П 33	2ККК	—	2ЕКК	21÷24	ПЕТЛЯ ℓ=6м 10(1×2,5) ПРГ	—	—
П 34	1ЕКК	—	I софит	17÷20	10(1×2,5) ПРКС	6	32
П 35	2ЕКК	—	II софит	21÷24	10(1×2,5) ПРКС	6	32
П 36	ШК 1	—	Бок. выпос. прож. лев. ст.	4÷6	6(1×1,5) КРПТ	9	—
П 37	ШК 2	—	Бок. выпос. прож. лев. ст.	7÷9	6(1×1,5) КРПТ	9	—
П 38	ШК 3	—	Выносной софит	10÷12	6(1×2,5) КРПТ	6	—
П 39	ШК 4	—	— » —	10÷12	6(1×2,5) КРПТ	6	—
П 40	ШК 5	—	— » —	10÷12	6(1×2,5) КРПТ	6	—
П 41	ЯП 9	—	ШК 6, ШК 7	13,14	4(1×2,5)	7	26
П 42	ЯП 12	—	ШК 8, ШК 9	15,16	4(1×2,5)	7	26

Примечания:

1. Вся проводка линий постановочного освещения производится медный проводом марки ПВ-660 в стальных тонкостенных трубах.
2. Гибкие петли подланных софитов монтируются проводом марки ПРГ-500, а разводка по софитным фермам – жаростойким проводом марки ПРКС.
3. Технологию изготовления гибких петель см. листы ПО-6 и ПО-7.
4. К планшетным штепсельным коробкам трубы проложить под настилом планшета, а к боковым выносным прожекторам – в штрабах.
5. Данный лист рассматривать совместно с технологической таблицей (лист ПО-2) и электросетями постановочного освещения эстрады (лист ПО-4).

Инв. № подл. | Подпись и дата | Взам. инв. № | 6-3199-17

Т. п. 264-12-244.85 - ПО

Привязан

Инв. №

ГАП	Шишков	
Нач. отд.	Северинов	
Н. контр.	Солодков	
Исполн.	Зайцев	

Клуб (стены кирпичные) на 250 посетителей с залом на 200 мест

Трубно-кабельный журнал

Стадия	Лист	Листов
Р	5	

ЦНИИЭП гражданстрой

1665-02 Формат А2

Типовой проект 264-12-244.85 Альбом II

Расчет ширины заготовок брезента для ленты расчитывается по формуле: $[(h \times 2) \cdot (h \times 2 \times 0{,}15)^2 + 0{,}06$ где h-ширина ленты по проекту в метрах, 2- коэффициент, предусматривающий обшивку ленты с двух сторон, 0,15-коэффициент, учитывающий усадку полотнища брезента по ширине в метрах; 0,06- припуск по ширине полотнища необходимый на запас - в метрах: в данном случае ширина полотнища брезента для обшивки ленты будет равна (рис.1 из) 0,38+0,06+0,06= 0,50 метра.

4. До начала изготовления гибкой ленты брезент и пеньковый канат предварительно пропитываются химическим противопожарным составом по указанию Управления пожарной охраны. После пропитки брезент просушивают и прогладывают одновременно просушивают и канат.

5. По краям гибкой ленты вшивают качественный канат, имеющий наименьшее растяжение (рис.1). Диаметр пенькового каната берется в 2 раза больше диаметра провода наибольшего сечения, но не менее 10-12мм.

6. Пропитанные брезент и канат заготавливают нужной длины для гибкой ленты в соответствии с проектом заготовки брезента и каната подвешивают с грузом на одном конце и держали в подвешенном состоянии 20-25 часов. Величина груза для брезента и каната 25-30 кг.

Заготовка провода ПРГ-500

7. Провода для гибкой ленты нарезаются отрезками равной длины с учетом ширины чаек и свободных концов (по проекту) и укладываются на козлы (рис. 2 из). Провода меньшего сечения занимают середину ленты последующие провода укладываются симметрично по возрастающему к краям сечению (рис.1). По краям гибкой ленты укладывается пеньковый канат (рис.1).

Натяжка и укладка провода.

8. Берутся два деревянных бруска сеч 150х150мм и длиной 1000мм. Два бруска должны быть очень прочно закреплены. Первоначально закрепляют на одном бруске провода и пеньковый канат. Между проводами сохраняют зазор 2мм (рис.1). После закрепления проводов и каната приступают к их выправке. Провода проглаживают способом протяжки через тряпку, удерживаемую в руках. Запрещается выправлять провода способом ударов об пол во избежании нарушения изоляции. После выправки провода тщательно осматриваются на обрыв и качество изоляции. По окончании осмотра проводов производят их прозвонку мегомметром на 500 вольт. По окончании определения качества проводов их закрепляют на противоположном бруске, соблюдая строгую параллельность проводов с сохранением 2-4мм. зазора. Провода должны иметь одинаковую натяжку по всей длине ленты.

Сшивка гибкой ленты.

9. Брезент берут, протягивают его под провода и раскладывают на козлах, оставляя равные концы проводов с обеих сторон не подлежащие обшивке. Свободные концы проводов нужны для дальнейшего монтажа в клеммовых коробках рис.(2 из). С одной стороны подосу брезента шириной 60мм. завертывают на провода и прошивают по первому промежутку между проводом и канатом т.е. обшивают канат по всей длине брезента - затяжку ниток делают с учетом небольшого вдавливания брезента в лазы - промежутки. Брезент должен прилегать к канату и проводам.
В случае сильной затяжки ниток готовая лента потеряет гибкость. Слабая затяжка брезента - тоже нежелательно. В этом случае будет движение провода в брезенте. После прошивки одного каната брезент расправляют и накладывают наверх ленты, не нарушая порядок раскладки проводов.
Положенный брезент прошивают вдоль второго каната аналогично первому. После обшивки второго каната, оставшийся конец брезента прошивают вторично у первого каната, наложенного на запас. После окончания прошивки канатов делают разметку поперечных швов, шаг которого равен ширине ленты из (рис.3). По намеченной разметке прошивают ленту поперечными швами. Последующая прошивка по диагонали между поперечными швами (рис.3). Иглу следует вкалывать в брезент вертикально и быть уверенным, что игла не задела и не нарушила изоляцию провода. Порча изоляции провода приведет к переделке гибкой ленты. Соединение ниток между собой должно делаться с полной гарантией на прочный узел. Сшитую ленту снимают с креплений, отрезая провода рядом с брусом. Оставляют свободные необшитые концы проводов и пеньковых канатов с обеих сторон длиною не менее одного метра.

Монтаж софитной ленты

10. Софитную ленту затаскивают на софитную ферму, находящуюся в подвешенном состоянии. Один ее конец протягивают через корзину в клеммозую софитную коробку закрепляют и разделывают концы проводов в соответствии проекта. Перегибы ленты фиксируют т.е. осаживают с таким расчетом, чтобы радиус изгиба был не менее 50мм и не более 60мм, учитывая сечения проводов ленты.
Свободный конец ленты затягивают в клеммовую коробку мостиковую или колосниковую закрепляют и разделывают концы.
Место расположения клеммовой коробки мостиковой или колосниковой определяют отвесом. В этом случае отвес должен находиться в центре корзины, а расположение шнура на мостике или колосниках является местом спуска гибкой ленты (рис4).

Для удобства эксплуатации софитная ферма в нижнем положении устанавливается на 0,5м от планшета сцены.

Испытания гибкой ленты.

11. После изготовления следует проверить ленту, соответствует ли она данным техническим условиям позиции 1,2,5,7,8,9. У смонтированной ленты на месте производится испытание изоляции проводов в соответствии с ПУЭ.
Включаются все софитные лампы и, проверяется их работа при движении софитной фермы, а также укладки ленты в корзину.
По окончании испытаний составляется протокол испытаний.
Испытания производятся с представителем заказчика.

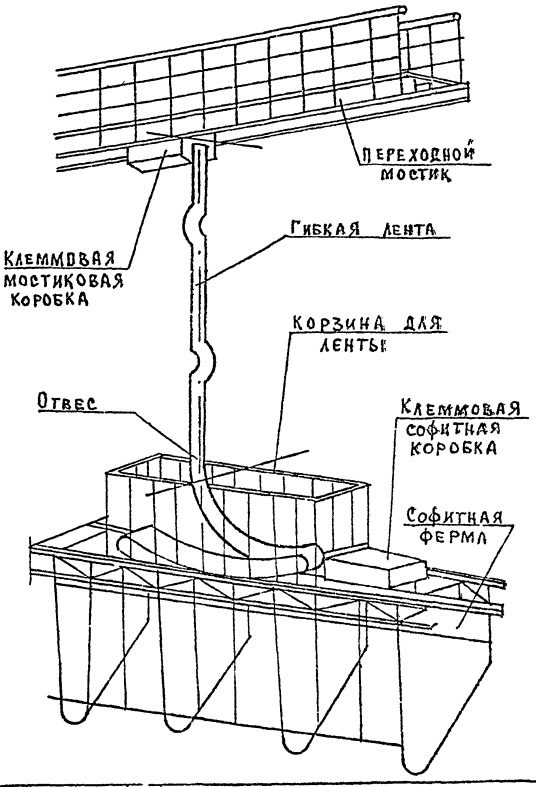

Инв. № подл. | Подпись и дата | Взам. инв. №

Привязан

Инв. №

ГАП	Шишков	
Нач. отд	Северцов	
Н. контр.	Солодков	
Исполн	Зайцев	

Т.П. 264-12-244.85 - ПО

Клуб (стены кирпичные) на 250 посетителей с залом на 200 мест

Стадия	Лист	Листов
Р	6	

Технология изготовления гибких лент и установка клеммных ящиков. Лист 1

ЦНИИЭП Гражданельстрой

1665-02 Формат: 22

Типовой проект 264-12-244.85 Альбом 4

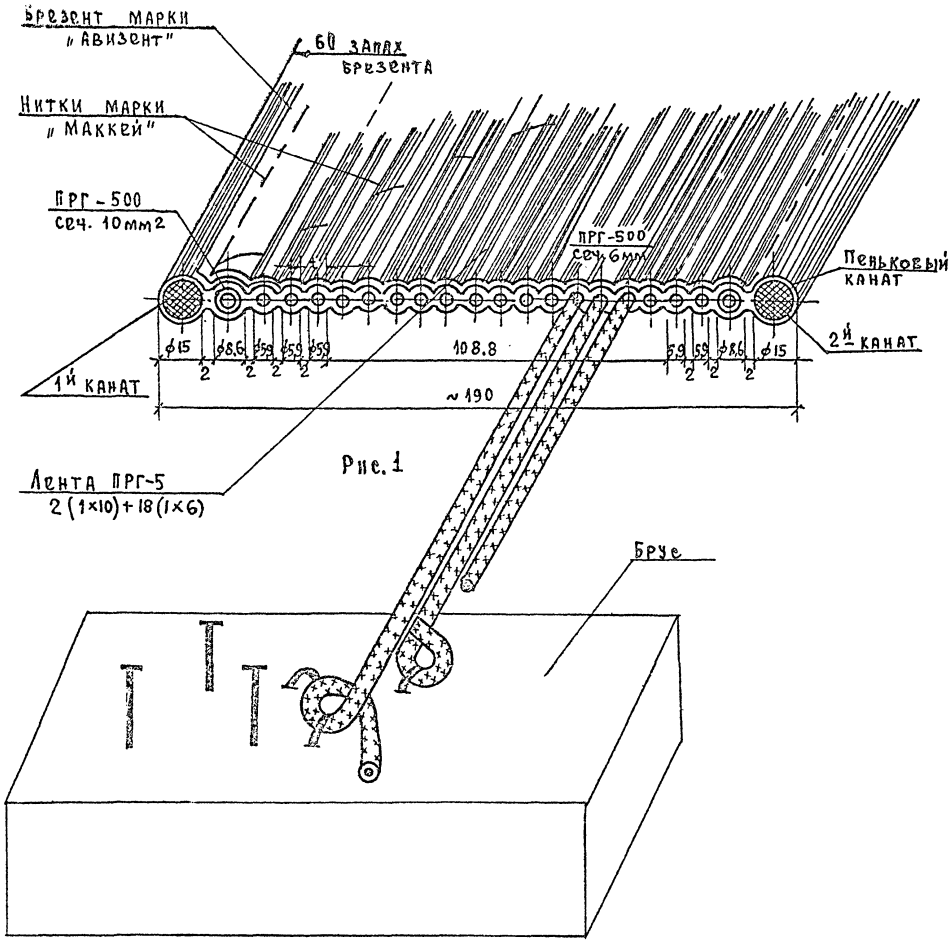

Рис. 1

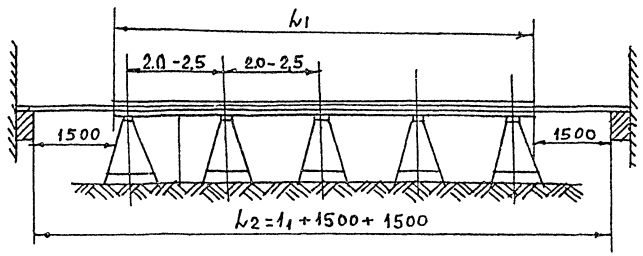

Рис. 2

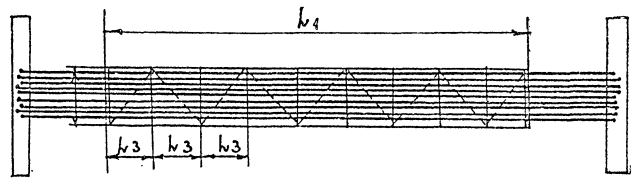

Рис. 3

Для изготовления гибких лент применяется провод установочный, гибкий по ГОСТ 1977-68 марки ПРГ-500, сечением не менее 4 мм² и не более 25 мм².

Для наружного защитного чехла применять авиационный брезент марки Авизент. Как исключение разрешается применять парусину и бризенты других марок, но в каждом отдельном случае следует приобретать материал с максимальной плотностью.

Расчет заготовки брезента для изготовления гибкой ленты.

Расчет длины заготовки куска парусины для гибкой ленты берется равной длине по проекту L_1 (рис. 2). На каждый метр длины дается припуск 12-15 см, необходиный на осадку материала при ее обработке.

Пример: по проекту длина гибкой ленты L_1, обшиваемой брезентом 15 метров. Припуск будет равен 150 × 0,15 = 2,25 метра. Длина всего куска будет составлять 15,0 × 2,25 = 17.25 метра.

				т.п. 264-12-244.85 ПО	
Привязан				Клуб (стены кирпичные) на 250 посетителей с залом на 200 мест.	Стадия: Р; Лист: 7; Листов:
		ГАП	Шишков		
		Нач. отд.	Северинов	Технология изготовления гибких лент и установка клеммных ящиков. Лист 2	ЦНИИЭП Гражданскельстрой
		Н. контр.	Солодков		
Инв. №		Исполн.	Зайцев		

Инв. № подл. 5-3199-19 | Подпись и дата | Взам. инв. №

Типовой проект 264-12-244.85 Альбом II

Основные показатели

Наименование	Ед. изм.	Кол-во
Городская телефонизация		
Емкость телефонного ввода, пар	пар	10
В том числе используемых в данном здании	пар	5
Количество абонентов	шт.	5
Радиотрансляция		
Количество абонентских точек	шт.	8
Сеть коллективного приема телевидения		
Количество телевизионных антенн	шт.	1
Количество телевизоров	шт.	4
Электрочасофикация		
Количество устанавливаемых вторичных часов	шт.	6
Пожарная сигнализация		
Емкость приемной станции, лучей	луч.	10
Количество занятых лучей	шт.	5
Охранная сигнализация		
Емкость приемной станции, лучей	луч	—
Количество занятых лучей	шт.	2

Ведомость ссылочных и прилагаемых документов

Обозначение	Наименование	Примечание
	Ссылочные документы	
Серия 2.190/1/2 Выпуск II	„Узлы и детали инженерного оборуд. жилых и общественных зданий для сельского строительства."	
	Прилагаемые документы	
ВМ.СС	Ведомость потребности в материалах	Альбом
СО.СС	Спецификация оборудования	Альбом

Ведомость рабочих чертежей основного комплекта С.С.

Лист	Наименование	Примечание
1.	Общие данные (начало)	
2.	Общие данные (окончание)	
3.	Схема расположения устройств связи и сигнализ.	
4.	Планы 1 и 2 этажей. План подвала.	

Условные обозначения:

- а) □ б) ⊠ — Коробка а). разветвительная б). ограничительная
- Громкоговоритель
- Радиорозетка
- Провод радиосети
- Распределительная коробка телефонная
- Телефонный аппарат
- Телефонная сеть
- Коробка телевизионная распределительная
- Телевизионная сеть
- Электропервичные часы
- Электровторичные часы
- Провод электрочасофикации
- Лампа наскаливания
- Электрозвонок
- Провод звонковой сигнализации
- Приемно-контрольный прибор „Сигнал-12АМ"
- Датчик охранной сигнализации: магнито-контактный
- Электроконтактный (на окнах; на дверях)
- Тепловой пожарный извещатель
- Провод пожарно-охранной сигнализации
- Шкаф устройств связи
- Стояки
- Труба
- Подпольная коробка

Типовой проект соответствует действующим нормам и правилам и обеспечивает безопасную эксплуатацию здания при соблюдении предусмотренных проектом мероприятий.

Гл. инженер проекта [подпись] (Бородкин)
Гл. инженер проекта привязки

Инв. № подл.	Подпись и дата	Взам. инв. №
17-3199-18		

Привязан:

Инв. №

264-12-244.85 -С.С.

Клуб (стены кирпичные на 250 посетителей) Зал на 200 мест	Стадия	Лист	Листов
	Р	1	4
Общие данные (начало)	ЦНИИЭП гражданскельстрой		

ГАП Шишков
Нач. отд. Северинов
Н. контр. Бородкин
Исполн. Гаврилова

1665-02

Типовой проект 264-12-244.85 Альбом II

Телефонизация.

Телефонизация здания осуществляется посредством кабельного ввода через десятипарную распределительную коробку т. КРТП-10 устанавливаемую на 1 этаже в шкафу устройств связи.
Абонентская проводка выполняется проводом марки ТРП-1×2×0,5 скрыто в винипластовых трубах ф25 мм. проложенных в полу. Телефонные аппараты приняты т. ТА-72.

Радиофикация и озвучание.

Для присоединения внутренней радиопроводки к внешней сети радиотрансляции на кровле устанавливается радиостойка типа РС-I с абонентским трансформатором т. ТАНУ-10Т. Радиоввод заканчивается разветвительным плинтом, который устанавливается в ШЭСУ 2 эт. Вся радиопроводка выполняется проводом марки ПТПЖ 2×1,2 мм. скрыто в винипластовых трубах ф25мм. проложенных в полу. В качестве громкоговорителей приняты динамики т. 0,25ГД, устанавливаемые на высоте 1,5 м. от пола и не более 1м. от розеток электросети.

Телевидение.

Для телевизионного вещания предусматривается установка на кровле телевизионной антенны т. АТКГ. Для усиления телевизионных сигналов используется унифицированное усилительное оборудование т. УТТО. Оборудование УТТО питается от сети переменного тока напряжением 220В через блок питания, входящий в комплект оборудования. Магистральная сеть выполняется кабелем марки РК-75-9-13, а абонентская - кабелем РК-75-4-15.

Электрочасофикация.

Для единого отсчета времени в комнате администратора устанавливаются электропервичные части ПЧНЗ-26Р-Р24-012.
В качестве электровторичных часов приняты часы типа ВП-3РО-24-66к.
Вся сеть выполняется проводом марки ПРПМ 2×0,8 мм. скрыто в винипластовых трубах.

Пожарная сигнализация.

Для обнаружения загорания и сообщения о месте его возникновения предусматривается устройство пожарной сигнализации. В комнате администратора устанавливается приемно-контрольный прибор т. Сигнал-12АМ с приставкой. Электропитание прибора осуществляется от сети переменного тока напряжением 220 В. Резервное питание предусмотрено от аккумуляторной батареи 6СТ 45 ОМ в количестве 2 шт. которые устанавливаются в шкафу т. 1005 м. (АП 1283 м) в защитном исполнении разм. 600×1200×310мм.
В сеть пожарной сигнализации последовательно включаются извещатели т. ДТЛ, которые устанавливаются на потолках блокируемых помещений. Шлейфы пожарной сигнализации выполняются проводом марки ТРП-1×2×0,5мм. скрыто в винипластовой трубе, проложенной в подготовке пола последующего этажа или в слое утеплителя. При привязке проекта должна быть предусмотрена централизованная система оповещения о пожаре, согласованная с местными органами госпожнадзора.

Охранная сигнализация.

Для охраны материальных ценностей предусматривается охранная сигнализация контролирует целосность шлейфов и включает сигнал тревоги при их обрыве или коротком замыкании. В шлейфы прибора последовательно включаются датчики и блокировочные контуры охранной сигнализации. Блокировка дверей и фрамуг на открывание осуществляется при помощи магнитоуправляемых датчиков типа ДМК и электроконтактных типа ДЭК-2. Блокировка стеклянных поверхностей осуществляется при помощи датчиков ДИМК. Блокировка дверей на пролом выполняется проводом марки МГ-0,2 который прокладывается скрыто в бороздах 3×3 мм, прорезаемых по месту с последующей шпаклевкой и покраской. Шлейфы охранной сигнализации выполняются проводом ТРП1×2×0,5 скрыто. Шлейфы охранной сигнализации включаются в прибор т. Сигнал-12АМ предусмотренный в разделе пожарная сигнализация.

Молниезащита.

Для защиты устройств связи от атмосферных разрядов проектом предусматривается устройство молниезащиты. Молниеотвод выполняется из стальной катанки ф 8 мм., которая прокладывается по поверхности кровли и покрывается битумом за два раза. Для заземления используются электроды из угловой стали. Разм. 50×50×5 мм. длиной 2,5 м. забиваемые на 0,5 м. от уровня земли. Расстояние между электродами 5,0 м. Электроды соединяются между собой стальной полосой разм. 20×5 мм. Количество электродов, забиваемых в землю, определяется в зависимости от грунта при привязке проекта.

Инв. № подл.	Подпись и дата	Взам. инв. №					
3199-19							

					264-12-244.85 -СС		
Привязан:							
			ГАП	Шишков	Клуб (стены кирпичные, на 250 посетителей) зал на 200 мест.	Стадия	Лист	Листов
			Нач.отд.	Северинов		Р	2	
			Н.контр.	Бородкин	Общие данные. (окончание)	ЦНИИЭП гражданскельстрой		
Инв. №			Испол.	Петрова				

1665-02

Типовой проект 264-12-244.85 Альбом II

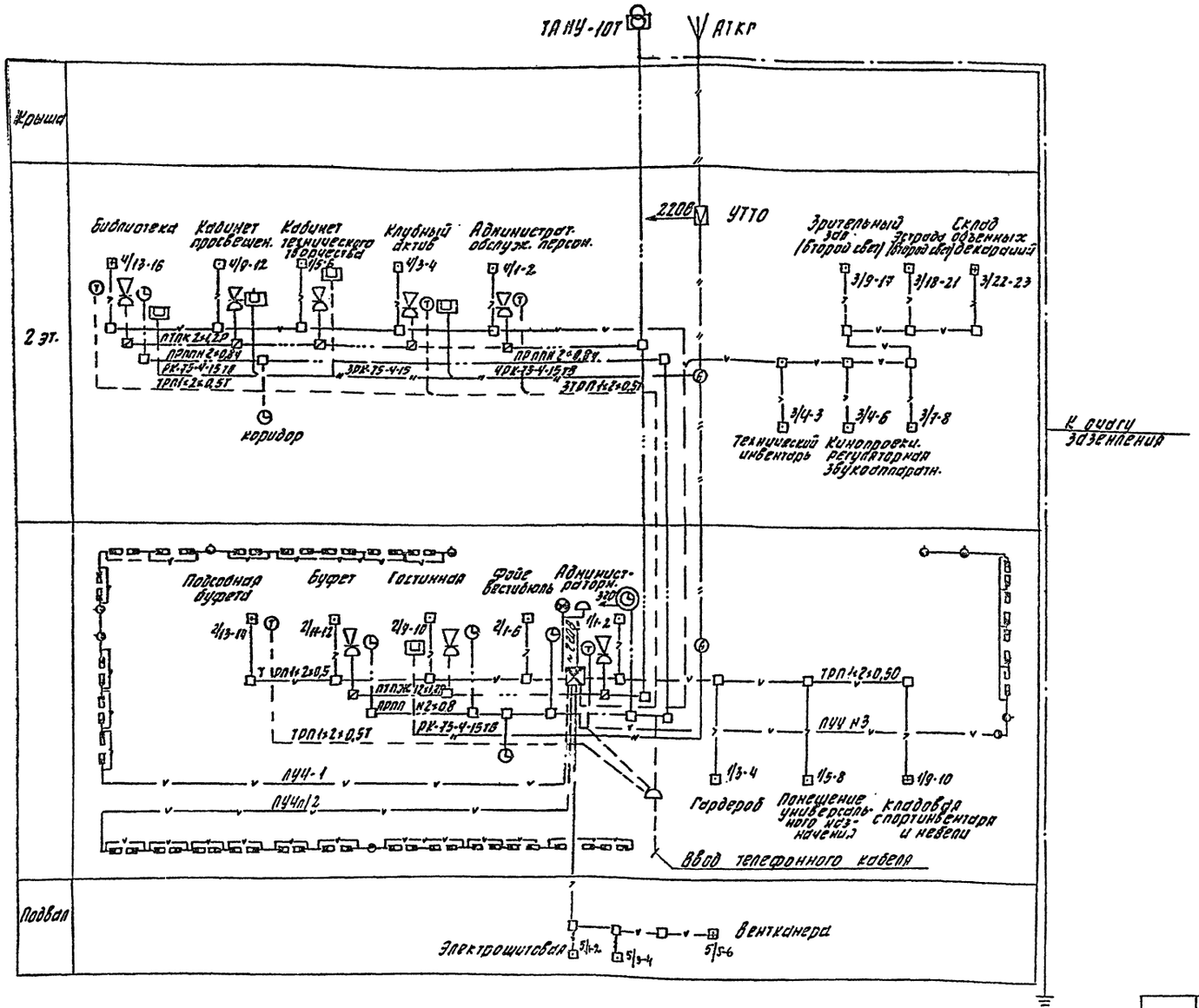

Привязан:				264-12-244.85	-СС
	ГАП	Шишков		Клуб (стены кирпичные) на 250 посетителей (зал на 200 мест).	Стадия: Р; Лист: 3; Листов:
	Нач.отд.	Северинов		Схема расположения устройств связи и сигнализации.	ЦНИИЭП гражданскельстрой
Инв. №	Н.контр.	Бородкин			
	Испол.	Петрова			

Инв. № подл. | Подпись и дата | Взам. инв. №
17-3199-20

1665-02

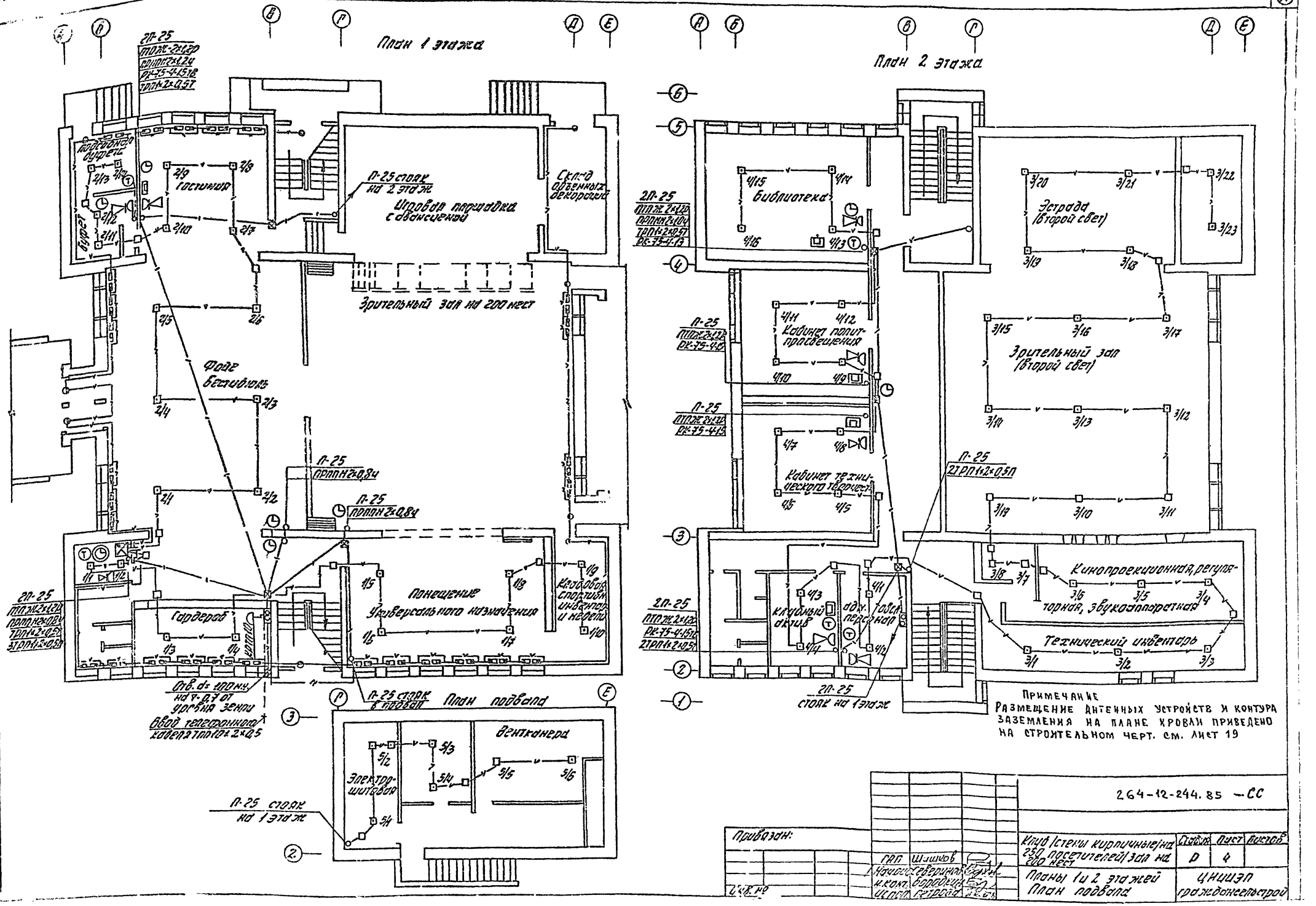

ПРИМЕЧАНИЕ
РАЗМЕЩЕНИЕ АНТЕННЫХ УСТРОЙСТВ И КОНТУРА ЗАЗЕМЛЕНИЯ НА ПЛАНЕ КРОВЛИ ПРИВЕДЕНО НА СТРОИТЕЛЬНОМ ЧЕРТ. СМ. ЛИСТ 19

264-12-244.85 — СС

Привязан:

ГАП	Шишков	Клуб (стены кирпичные) на 250 посетителей/зал на 200 мест	Стадия: Р; Лист: 4; Листов:
Начальн.	Северинов	Планы 1 и 2 этажей	ЦНИИЭП
Н.конт.	Бородкин	План подвала	гражданскстрой
Испол.	Петрова		

Инв. № подл. 17-3199-21

ЦЕНТРАЛЬНЫЙ ИНСТИТУТ
ТИПОВОГО ПРОЕКТИРОВАНИЯ ГОССТРОЯ СССР
МИНСКИЙ ФИЛИАЛ

220600, г.Минск, ул.К.Маркса, 32
Сдано в печать 13.01. 1986 г.
Заказ № 49 Тираж 100 экз.
Инв. № 1665/12

gost.e-ecolog.ru