ТИПОВОЙ ПРОЕКТ
264-12-244.85

КЛУБ
(СТЕНЫ КИРПИЧНЫЕ)
НА 250 ПОСЕТИТЕЛЕЙ
(ЗАЛ НА 200 МЕСТ)

АЛЬБОМ I

Архитектурно - строительные чертежи
и технологические

1665-01
1-98

20-3100-1

				Привязан
Инв. N				

gost.e-ecolog.ru

ТИПОВОЙ ПРОЕКТ
264-12-244.85

КЛУБ

(СТЕНЫ КИРПИЧНЫЕ)

НА 250 ПОСЕТИТЕЛЕЙ

(ЗАЛ НА 200 МЕСТ)

СОСТАВ ПРОЕКТНОЙ ДОКУМЕНТАЦИИ

Альбом I — Архитектурно-строительные чертежи и технологические

Альбом II — Чертежи санитарно-технические, электрооборудования, связи и сигнализации, автоматики вентиляционных систем, кинотехнологические, звукотехнические и постановочного освещения

Альбом III — Чертежи механического оборудования эстрады

Альбом IV — Спецификации оборудования

Альбом V — Сметы. Книги 1; 2

Альбом VI — Ведомости потребности в материалах

АЛЬБОМ I

Разработан
проектным институтом
ЦНИИЭПграждансельстрой

Гл. инженер института — Цикунов А.П.
Гл. архитектор проекта — Шишков И.Н.

Проект утвержден Госгражданстроем
приказ N 43 от 10.02.84 г.
Рабочая документация введена в действие
ЦНИИЭПграждансельстроем
приказ N 51/т от 04.04.85 г.

Привязан

Инв. N

1665-01

20-3199-2

Типовой проект N 264-12-244.85 „Клуб (стены кирпичные) на 250 посетителей (зал на 200 мест) разработан авторским коллективом мастерской N1 ЦНИИЭПграждансельстрой:

архитекторы - Шишков И.Н., Куличихин М.Ф., Маханько Б.А.
инженер-конструктор - Таранев В.А.
инженеры ОВ - Евдокимова Г.В., Ухина О.Д.
инженеры ВК - Молодкин Ю.И., Кукина Э.С.
инженеры ЭО - Курочкин В.И., Соловьева З.С.
инженеры КТ - Солодков М.И., Пахомова Л.В.
инженер СС - Петрова М.П.
инженер - технолог - Чернецова З.Я.
инженер - сметчик - Мильман Б.М., Мамонтова А.Г.

Общая характеристика проекта

Типовой проект N разработан на основании задания на проектирование, утвержденного Госграждан-строем от 20.08.82г и согласованного Министерством культуры СССР от 14.07.82г. Технический проект утвержден Госграждан-строем от 10.02.84г, приказ N 43.

Настоящий проект предназначен для строительства во II, III строительно-климатических районах и в IВ подрайоне. Расчетная зимняя температура наружного воздуха минус 20°С, минус 30°С (основное решение) минус 40°С.

Инженерно-геологические условия - обычные:
грунты нескальные, однородные, непучинистые, грунтовые воды отсутствуют. Объемная масса грунта, залегающего ниже подошвы фундамента $\gamma = 1800$ кг/м^3. Угол внутреннего трения $\varphi = 20°$. Удельное сцепление грунта $C = 0{,}011$ МПа (0,11 кгс/см^2). Модуль деформации $E = 19$ МПа (190 кгс/см^2)

Сейсмичность - не выше 6 баллов
Степень огнестойкости - II
Степень долговечности - II
Вес снегового покрова - 0,98 кПа (100 кгс/м^2).
Скоростной напор ветра - 0,44 кПа (45 кгс/м^2).

Настоящий проект привязан и соответствует действующим нормам и правилам, в т.ч. по взрыво-пожарной безопасности

Гл. архитектор проекта
Гл. инженер проекта

Настоящий проект выполнен в соответствии с действующими нормами и правилами, в т.ч. по взрыво-пожарной безопасности.

Гл. архитектор проекта /Шишков И.Н./
Гл. инженер проекта /Таранев В.А./

Архитектурно-планировочное решение

Здание клуба представляет собой компактный симметричный двухэтажный объем. Габаритные размеры в плане 27×24м (в осях). Высота этажа 3,30м (в свету 3,00м). Высота зрительного зала - 6,30м.

Архитектурно-планировочное решение дает возможность автономно или совместно эксплуатировать функциональные блоки клуба. Планировочное решение зрительного зала предусматривает увеличение его площади за счет универсального помещения. За условную отметку 0,000 принят уровень чистого пола 1го этажа.

Генеральный план

Предлагаемая схема генерального плана является рекомендацией. При привязке проекта схему уточнить с учетом местных условий и заменить на новую. На участке предусмотрены спортивная зона, зона отдыха.

Подъезды к зданию асфальтировать, пешеходные дорожки выложить бетонными плитами 500×500. Размещение здания на участке может иметь как угловое, так и фронтальное решение. За планировочную отметку земли условно принята отметка -0,900 по всему периметру здания. Площадь участка - 0,5 га.

Конструктивное решение

Несущий остов здания клуба, образованный совокупностью несущих кирпичных стен и междуэтажных железобетонных перекрытий, которые связаны в единую систему, обеспечивает прочность, жесткость и устойчивость сооружения на весь период его существования.

Фундаменты - бутобетонные, ленточные.

Кладка наружных стен из пустотелого глиняного кирпича по ГОСТ 530-80 марки М 75 пластического прессования на цементно-известковом растворе марки М 25.

Внутренние стены класть из обыкновенного глиняного кирпича по ГОСТ 530-80 марки М 75 на растворе марки М 50.

Цоколь здания ниже гидроизоляционного слоя выполнить из глиняного хорошо обожженного кирпича марки 100 на растворе марки 50.

Морозостойкость кирпича не менее $M_{рз}$ - 35.

Перекрытия и покрытие здания выполнить из сборных железобетонных панелей по сериям 1.141-1 вып. 60,63; 1-241-1 вып. 21,22.

Лестницы внутренние - сборные железобетонные по сериям 1.251.1-4 вып.1; 1.252.1-4 вып.1; 1.055.1-1 вып.1.

Перемычки - железобетонные сборные по серии 1.138-10. вып. 1,2,3,4.

Прогоны - сборные железобетонные по сериям 1.225.1-3; 1.225-2 вып. 11.

Перегородки из глиняного обыкновенного кирпича по ГОСТ 530-80 на цементно-известковом растворе марки М 50.

Крыльца имеют покрытие из бетонных плит по армированной бетонной подготовке со ступенями по серии 1.255.1-1.

Крыша - совмещенная, невентилируемая с внутренними водостоками.

Примерная схема генерального плана

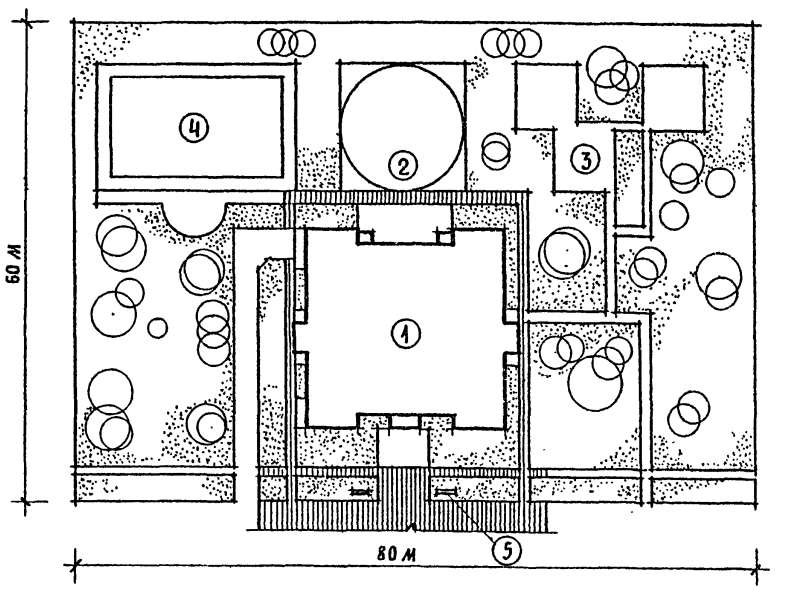

Экспликация сооружений к схеме генерального плана

Номер по генплан.	Наименование	Кол-во	Примечание
1	Здание клуба	1	Настоящий проект
2	Танцевальная площадка	1	Разработать при привязке
3	Площадка отдыха	1	По Т.П. 310-5-4
4	Спортивная площадка, тип У	1	Т.П. 290-1-11
5	Рекламный щит, тип 1	2	Т.П. 320-61

Проектом предусмотрены традиционные архитектурно-планировочные и конструктивные решения.

Привязан

Инв. N

Т.П. 264-12-244.85-АС

Нач.отд.	Шишков		
Нач.мас.	Омельченко		
Гл.ин.мас.	Доронин		
ГАП	Шишков		
ГИП	Таранев		
Ст.арх.	Куличихин		

Клуб (стены кирпичные) на 250 посетителей (зал на 200 мест)

Стадия	Лист	Листов
Р	1	23

Общие данные (начало)

ЦНИИЭП гражданселькстрой

Копировал:

1665-01 Формат А2

Инв. N подл. | Подпись и дата | Взам. инв. N | 20-3199-3

Ведомость основных комплектов рабочих чертежей

Обозначение	Наименование	Примечание
Альбом I	Архитектурно-строительные чертежи и технологические	АС, ТХ
Альбом II	Чертежи санитарно-технические,	ОВ, ВК, ЭО,
	электрооборудования, связи и	СС, АВ, ПО,
	сигнализации, автоматики вентиляционных систем, кинотехнологические, звукотехнические, и постановочного освещения	КГ
Альбом III	Чертежи механического оборудования эстрады	МО
Альбом IV	Спецификации оборудования	
Альбом V	Сметы	
Альбом VI	Ведомости потребности в материалах	

Ведомость рабочих чертежей основного комплекта

Лист	Наименование	Примечание стр.
	Обложка	
	Титульный лист	1
	Чертежи марки АС	
1	Общие данные (начало)	2
2	Общие данные (продолжение)	3
3	Общие данные (продолжение)	4
4	Общие данные (окончание)	5
5	Фундаменты	6
6	Подпольные каналы. План воздухозаборной шахты	7
7	Фасады 6-1; 1-6	8
8	Фасады Ж-А; А-Ж	9
9	Фрагмент главного входа в осях „4-3"	10
10	Фрагмент фасада в осях „3-4"	11
11	План 1го этажа	12
12	План 2го этажа. План подвала	13
13	Разрез 1-1; 2-2; 3-3. Развертки стен с вентканалами	14
14	Перемычки	15

Лист	Наименование	Примечание
15	Монтажные планы перекрытий и лестниц	16
16	Монтажный план покрытия. Спецификация	17
17	Монолитные участки	18
18	Штанкетная площадка. План приямка №1	19
19	План кровли. Детали. Узлы. Спецификация	20
20	Сборно-разборная эстрада	21
21	Развертки стен зрительного зала, фойе-вестибюля, гостиной, вестибюль гардероба	22
22	Ворота распашные индивидуальные. План расстановки оборудования гардероба	23
ТХ-23	План буфета с расстановкой оборудования и мебели	24

Ведомость ссылочных и прилагаемых документов

Обозначение	Наименование	Примечание
серия 1.219.1-3	Лотки железобетонные	
1.243.1-4	Плиты плоские железобетонные	
1.238.1-2	Паркетные плиты	
1.251.1-4 вып.1	Накладные проступи	
1.225.1-3	Железобетонные прогоны	
1.225-2 вып.4	Железобетонные прогоны	
1.225-2 вып.11	Железобетонные прогоны	
1.225-2 вып.11	Опорные плиты	
1.141-1 вып.60,63	Панели перекрытий железобетонные многопустотные	

Обозначение	Наименование	Примечание
серия 1.241-1 вып.21,22	Панели перекрытий железобетонные многопустотные	
1.138-10 вып.1,2	Перемычки железобетонные	
1.252.1-4 вып.1	Железобетонные лестничные площадки	
1.251.1-4 вып.1	Железобетонные лестничные марши	
1.055.1-1 вып.1	Ступени бетонные и железобетонные	
1.269.1-4	Стаканы железобетонные	
1.255.1-1	Ступени железобетонные	
1.269.1-4	Подстаканники железобетонные	
1.236-6 вып.1 (ч.1,2)	Окна и балконные двери общественных зданий	

Обозначение	Наименование	Примечание
серия 1.136.5-16 ч.1,2	Окна и балконные двери для жилых зданий	
1.136.5-19	Двери деревянные наружные для жилых и общественных зданий	
1.236-5 вып.1	Противопожарные двери для общественных зданий	
1.136-10	Двери деревянные внутренние для жилых и общественных зданий	
1.136.1-13 вып.1	Плиты подоконные для жилых и общественных зданий	

Ведомость объемов сборных бетонных и железобетонных конструкций по чертежам основного комплекта марки АС

Наименование группы эл-тов конструкции	Код	Кол., м³	Примеч.
Ригели из тяжелого бетона предварительно напряженные	582514	5,17	
Ригели с обычным армированием	582521	1,93	
Перемычки	582800	23,91	
Плиты перекрытий предварительно напряженные	584210	106,98	
Плиты перекрытий с обычным армированием	584221	7,70	
Конструкции каналов	585621	22,33	
Элементы лестниц	589100	7,20	
Архитектурно-строительные элементы зданий из железобетона	589400	3,76	
Всего бетона и железобетона		178,98	

Привязан

Инв. №

Инв. № подл. | Подпись и дата | Взам. инв. № 20-3199-4

Нормоконтр.	Шишков		
Нач. мас.	Омельченко		
Гл. ин. м.	Доронин		
ГАП	Шишков		
ГИП	Тараней		
Ст. арх.	Куличихин		

Т.П. 264-12-244.85-АС

Клуб (стены кирпичные) на 250 посетителей (зал на 200 мест)

Стадия	Лист	Листов
Р	2	

Общие данные (продолжение)

ЦНИИЭП граждансельстрой

Копировал:

1665-01 Формат А2

Типовой проект 264-12-244.85 Альбом I

Ведомость спецификаций

Лист	Наименование	Примечание
АС-11	Спецификация заполнения оконных и дверных проемов	основное решение
АС-12	Спецификация заполнения оконных проемов	варианты
АС-20	Спецификация элементов эстрады (Э-1; Э-2; Э-3)	
АС-22	Спецификация оборудования	
АС-6	Спецификация элементов подпольного канала	
АС-14	Спецификация перемычек и балок	
АС-16	Спецификация элементов перекрытий и лестниц	
АС-18	Спецификация стальных конструкций	
АС-19	Спецификация элементов кровли	

Указания к производству работ в зимнее время

Строительные работы по возведению конструкций в зимнее время года производить с соблюдением требований глав СНиП III-15-76; СНиП III-16-80; СНиП III-17-78; СНиП III-20-74 и СНиП III-В.14-72.

Фундаменты возводить по слою песчаной подготовки толщиной 100 мм. Для кирпичной кладки стен принять метод замораживания с последующим естественным оттаиванием кладки как наиболее доступный и не требующий специального оборудования.

Строительный цементно-известковый раствор приготовлять на портландцементе с химическими добавками с учетом требований СНиП II-22-81 не ниже марки 75.

Кладку наружных и внутренних стен вести одновременно с перевязкой кирпича в местах пересечения.

Монтаж плит перекрытия производить немедленно после возведения стен этажа с установкой всех анкеров и связей, предусмотренных проектом.

Плиты перекрытий укладывать на цементно-песчаный раствор марки 100 с добавками, обеспечивающими приобретение раствором не менее 25% прочности до его замораживания.

Установить временные стойки на клиньях под перемычки к периоду оттаивания кладки для разгрузки опорных участков.

Вертикальные швы кирпичной кладки тщательно заполнить раствором.

Горизонтальные швы кирпичной кладки делать толщиной не менее 12 мм.

Технико-экономические и эксплуатационные показатели

Наименование	Ед. измерения	Всего
Стоимость		
Общая сметная стоимость	тыс. руб.	150,49
в том числе:		
Строительно-монтажных работ	"	116,12
Оборудования и мебели	"	33,37
Стоимость строительно-монтажных работ		
на 1 м² полезной площади	руб.	146,62
то же, строительного объема	"	28,10
Стоимость общая на расчетный показатель	"	601,96
Трудоемкость		
Построечные трудовые затраты	чел./дн.	2429,09
То же, на 1 м² полезной площади	"	3,07
то же, на 1 м³ строительного объема	"	0,59
то же, на расчетный показатель	"	9,72
Расходы		
Расход строительных материалов		
Цемент	т	109,8
Цемент, приведенный к марке М 400	"	103,9
то же, на 1м² полезной площади	кг	131,0
то же, на 1м³ строительного объема	"	25,1
Сталь	т	13,2
Сталь, приведенная к классам AI и С38/23	"	17,24
в том числе:		
Сталь прокатная, приведенная к классу С38/23	"	2,46
Сталь, приведенная к классам AI и С38/23		
на 1 м² полезной площади	кг	21,8
то же, на расчетный показатель	"	68,96
Бетон и железобетон	м³	305,0
в том числе:		
монолитный	"	127,0
сборный тяжелый	"	178,0
сборный легкий	"	
Бетон и железобетон на 1м² полезной площади	"	0,385
то же на расчетный показатель	"	1,22

Наименование	Ед. измерения	Всего
Лесоматериалы	м³	39,7
Лесоматериалы, приведенные к круглому лесу	"	56,8
Кирпич	тыс. шт.	182,5
Эксплуатационные показатели		
Расход		
воды	м³/час	1,24
холодной	м³/сут.	14,3
то же	л/с	3,12
горячей	"	0,46
канализационные стоки	"	5,18
Тепла	ккал/ч / квт	154750 / 180
в том числе:		
на отопление	"	66700 / 77,6
на вентиляцию	"	64050 / 74,5
на горячее водоснабжение	"	24000 / 27,9
тепла на отопление 1 м² полезной площади	"	84,2 / 0,098
Потребная электрическая мощность	квт	70
Технические характеристики		
Строительный объем	м³	4133,0
в том числе подземной части	"	247,0
Строительный объем на 1 м² полезной площади	"	5,22
то же, на 1 м² рабочей площади (K_2)	"	6,19
то же, на расчетный показатель	"	16,53
Площадь		
застройки	м²	635,0
общая	"	910,0
в том числе подземной части	"	64,0
Полезная площадь	"	792,0
то же, на расчетный показатель	"	3,17
рабочая	"	668,0
то же, на расчетный показатель	"	2,67
то же, на 1 м² полезной площади (K_1)	"	0,84

За расчетный показатель принят 1 посетитель.

Инв. N подл. | Подпись и дата | Взам. инв. N | 20-3199-5

Т.П. 264-12-244.85-АС			
Привязан	Нормок.	Шишков	Клуб (стены кирпичные) на 250 посетителей (зал на 200 мест)
	Нач. мас.	Омельченко	
	Гл. ин. м.	Доронин	
Инв. N	ГАП	Шишков	Общие данные (продолжение)
	ГИП	Таранев	
	Ст. арх.	Куличихин	

Стадия	Лист	Листов
Р	3	

ЦНИИЭП граждансельстрой

Копировал:

1665-01 Формат А2

Типовой проект 264-12-244.85 Альбом I

N по порядку	Наименование помещения	Пол: площадь м²	Пол: вид отделки	Пол: N узла по серии	Потолок: площадь м²	Потолок: вид отделки (окраска)	Стены, перегородки: площадь м²	Стены, перегородки: вид отделки (окраска)	Низ стен, перегородок (панель): площадь м²	Низ стен, перегородок (панель): вид отделки	Низ стен, перегородок (панель): высота мм	Примечания
						1 этаж						
1	Фойе - вестибюль	102,0	паркет	218	102,0	силикатная	69,0	терразитовая штукатурка	—	—	—	
2	Вестибюль-гардероб	32,5	керам. плитка	241	32,5	—"—	49,0	—"—	—	—	—	
3	Помещение дежурного администратора	4,5	доски	193	4,5	—"—	42,0	силикатная	—	—	—	
4	Сан. узел	9,0	керам. плитка	250	9,0	—"—	15,5	—"—	27,5	глазурованн. керам. плитка	1800	
5	Гостиная	31,0	паркет	218	31,0	—"—	58,0	—"—	—	—	—	
6	Подсобное помещение буфета	16,0	керам. плитка	250	16,0	—"—	49,5	—"—	30,0	глазурованн. керам. плитка	1800	
7	Зрительный зал	123,0	паркет	218	123,0	—"—	220,0	терразитовая штукатурка	—	—	—	
8	Универсальное помещение	51,0	—"—	34	51,0	—"—	142,0	—"—	—	—	—	
9	Эстрада	49,0	рейка	191	49,0	—"—	126,5	силикатная	—	—	—	
10	Склад декораций	15,0	доски	193	15,0	—"—	96,5	—"—	—	—	—	
11	Кладовая	14,0	—"—	193	14,0	—"—	44,0	—"—	—	—	—	
12	Коридор	3,0	керам. плитка	241	3,0	—"—	18,5	—"—	—	—	—	
						2 этаж						
13	Холл	35,0	паркет. доски	35	35,0	силикатная	144,0	силикатная	—	—	—	
14	Кабинеты	64,0	—"—	35	64,0	—"—	109,0	—"—	—	—	—	
15	Библиотека	40,0	—"—	35	40,0	—"—	67,0	—"—	—	—	—	
16	Коридоры	21,5	—"—	35	21,5	—"—	24,0	—"—	—	—	—	
17	Помещения клубного актива, персонала	24,0	—"—	35	24,0	—"—	50,0	—"—	—	—	—	
18	Сан. узлы, душ	10,5	керам. плитка	127	10,5	—"—	17,0	—"—	29,0	глазурованн. керам. плитка	1800	
19	Перемоточная	4,0	—"—	133	4,0	—"—	9,5	—"—	14,0	—"—	1800	
20	Кинопроекцион.	32,0	—"—	133	32,0	—"—	27,0	—"—	41,5	—"—	1800	
21	Тамбур	2,5	—"—	133	2,5	—"—	4,0	—"—	—	—	—	
22	Кладовая	23,0	—"—	133	23,0	—"—	87,0	—"—	—	—	—	
23	Лестницы	—	—	—	—	—"—	195,0	—"—	—	—	—	
24	Тамбуры	11,0	керам. плитка	250	11,0	—"—	36,0	терразитовая штукатурка	—	—	—	
						Подвал						
25	Коридор	5,0	керам. плитка	250	5,0	извест. побелка	19,0	масляная	—	—	—	
26	Электрощитов.	16,0	бетон	245	16,0	—"—	46,0	—"—	—	—	—	
27	Инвентарная	9,0	керам. плитка	250	9,0	—"—	34,0	—"—	—	—	—	
28	Венткамера	31,0	—"—	250	31,0	—"—	63,0	—"—	—	—	—	

Инв. N подл. 20-3199-6 | Подпись и дата | Взам. инв. N

Толщина наружных стен при расчетной температуре наружного воздуха $t_н$ для помещений с нормальным режимом работы и температурой внутреннего воздуха $t_в$, мм

Тип кладки	$t_в$ \ $t_н$	минус 20°С	минус 30°С	минус 40°С
Керамический пустотелый кирпич по ГОСТ 530-80 марки 75 пластического прессования на цементно-известковом растворе марки 50	плюс 18°С	380	510	510
Керамический полнотелый кирпич по ГОСТ 530-80 пластического прессования марки 75 на цементно-известковом растворе марки 50	плюс 18°С	510	640	770
Толщина внутренних стен, мм				
Керамический полнотелый кирпич по ГОСТ 530-80 полусухого прессования марки 75 на цементном растворе марки 50	для всех температур	по проекту	по проекту	по проекту
Толщина утеплителя, мм				
Пенобетон γ_0 = 400 кг/м³ ГОСТ 5742-76	плюс 18°С	150	180	200

Таблица привязки наружных стен к разбивочным осям

Привязка стены	Толщина стен: 380	510	640
„а"	180	310	440

Ведомость отделки фасадов

Фасад	Элементы	Отделка	Колер
по периметру	цоколь, ограждение крылец	облицовка керамической плиткой типа „кабанчик"	темный
	стены	лицевой кирпич	светлый
	оконные переплеты, двери	окраска эмалевым составом	темный

Номер узла пола указан по серии 2.244-1 вып. 4.

Т.П. 264-12-244.85-АС

Привязан	Нормок.	Шишков	
	Нач. мас.	Омельченко	
	Гл. ин. м.	Доронин	
	ГЛП	Шишков	
	ГИП	Таранев	
Инв. N	Ст. арх.	Куличихин	

Клуб (стены кирпичные) на 250 посетителей (зал на 200 мест)

Общие данные (окончание)

Стадия	Лист	Листов
Р	4	

ЦНИИЭП гражданскельстрой

Копировал:

1665-01 Формат А2

План фундаментов

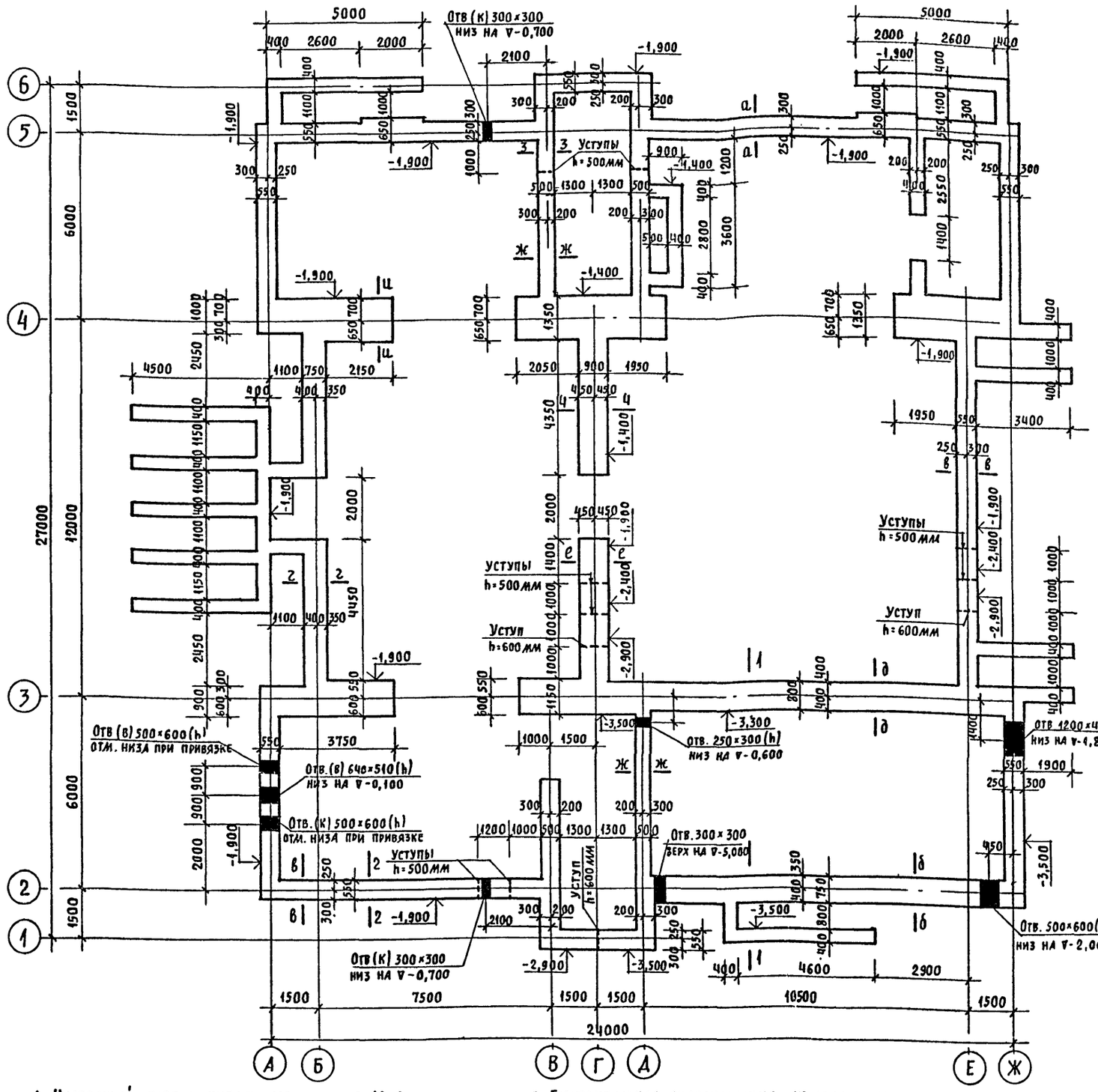

1-1

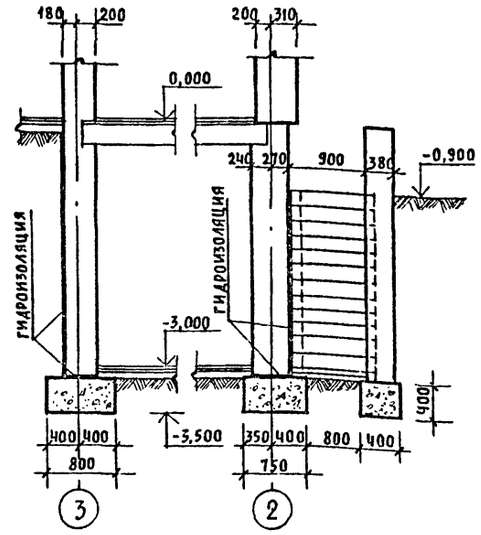

2-2

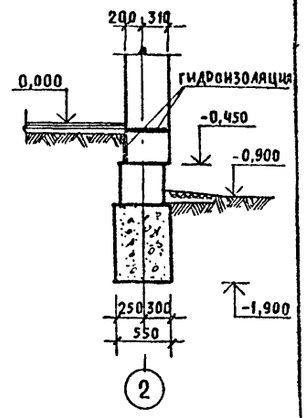

3-3

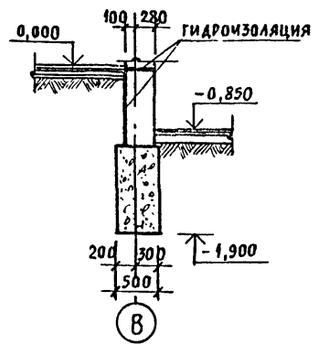

4-4

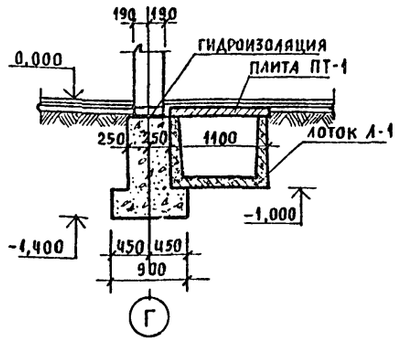

Таблица нагрузок $P_н$ тс/п.м. на уровне обреза фундаментов

Тип стены	Сечение	Температура наружного воздуха -20°С (кирпич пустотелый)	-30°С (кирпич пустотелый)	-40°С (кирпич пустотелый)	-20°С (кирпич полнотелый обыкновенный)	-30°С (кирпич полнотелый обыкновенный)	-40°С (кирпич полнотелый обыкновенный)	Примечание
Наружные	а-а	7,3	8,7	8,7	9,6			кирпич пластическ. прессования
	б-б	10,7	12,1	12,1	13,1			
	в-в	7,5	8,9	8,9	9,8			
	г-г	10,4	11,9	11,9	13,0			
Тип стены	Сечение	Температура внутреннего воздуха +18°С, кирпич полнотелый обыкновенный, температура наружного воздуха:						
Внутренние	д-д	12,7						кирпич полусухого прессования
	е-е	13,9						
	ж-ж	7,4						
	и-и	19,6						

1. Настоящий чертеж читать совместно с АС-6.
2. Фундаменты бутобетонные из бутового камня марки 150 и бетона марки 100.
3. Стены подвала и цоколя выполнить из керамического полнотелого кирпича марки 100 ГОСТ 530-80.
4. Вертикальную гидроизоляцию наружных стен подвала производить обмазкой горячим битумом за 2 раза.
5. Горизонтальная гидроизоляция - из двух слоев гидроизола на битумной мастике по выравненной поверхности цементным раствором.
6. При привязке проекта фундаменты должны быть переработаны на конкретные условия строительства.

Согласовано: ГИП ВК Молодкин

Инв. N подл. | Подпись и дата | Взам. инв. N | 20-3199-7

Привязан

Инв. N

Нач. ж.	Таранев	
Нач. мас.	Омельченко	
Гл. ин. м.	Шоронин	
ГАП	Шишков	
ГИП	Таранев	
Ст. арх.	Куличихин	

Копировал:

Т.П. 264-12-244.85-АС

Клуб (стены кирпичные) на 250 посетителей (зал на 200 мест)

Стадия	Лист	Листов
Р	5	

Фундаменты

ЦНИИЭП Граждансельстрой

1665-01 Формат А2

Типовой проект 264-12-244.85 Альбом I

Схема - план подпольных каналов

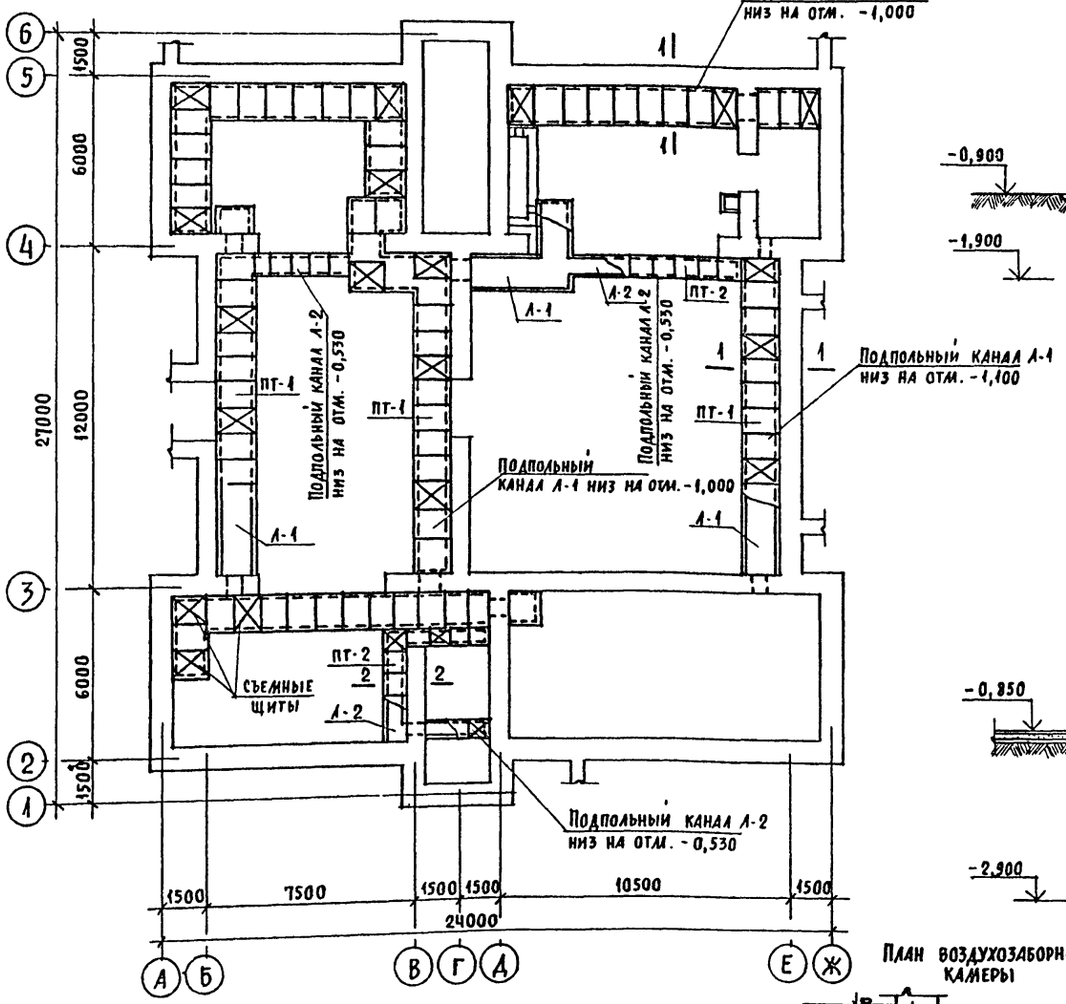

1 - 1

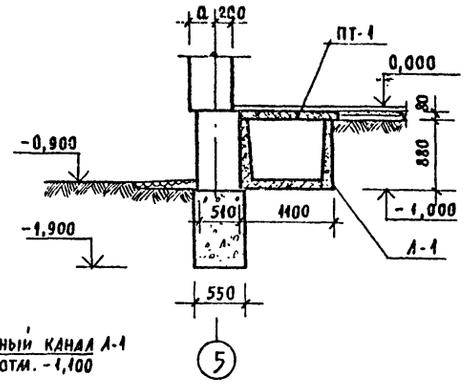

2 - 2

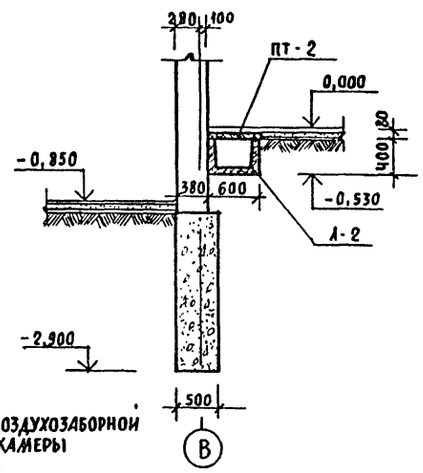

План воздухозаборной камеры

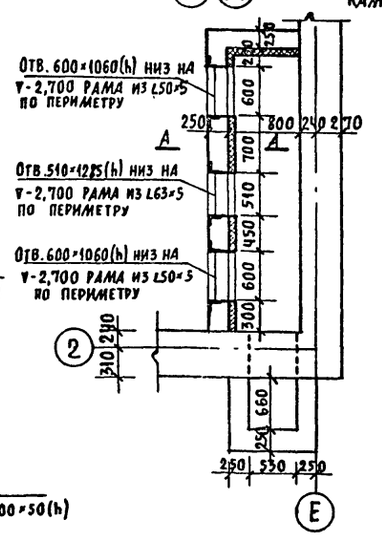

Съемный щит канала

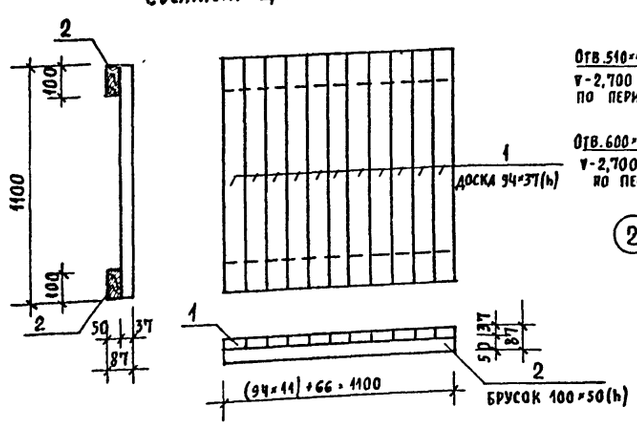

А - А

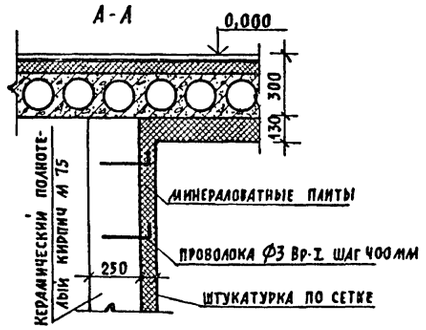

Спецификация элементов подпольного канала

Марка, поз.	Обозначение	Наименование	Кол.	Масса ед., кг	Примеч.
	Лотки	подпольных каналов			
А1	1.219.1-3	А 12,5-15-11.9	55	800	
А2	1.219.1-3	А 12,5-15-6.4	17	350	
	Плиты для покрытия	лотков - каналов			
ПТ-1	1.243.1-4	ПТП 12,5-11-9	65	198	
ПТ-2	1.243.1-4	ПТП 12,5-8-6	30	96	
		Съемный щит (30 шт.)			всего
1	ГОСТ 8486-66	доска 94×37(h)	11	0,004 м³	0,05 м³
2	ГОСТ 8486-66	брусок 100×50(h)	2	0,06 м³	0,12 м³
		Перемычки			
ПР-1	1.138-10 вып. 1	1ПР2-15.12.14	4	75	
	ГОСТ 8509-72*	∠63×6 ℓ=1100мм	6	6,3	
	ТУ 14-4-659-75	ф3 Вр-I сетка сварная			всего 23,6 кг
	ГОСТ 8509-72*	∠63×5			17,0 кг
	ГОСТ 8509-72*	∠50×5			28,0 кг

1. Настоящий чертеж читать совместно с АС-5.
2. Деревянные щиты подпольных каналов покрыть антисептическими красками по ГОСТ 23790-79.
3. Монолитные участки перекрытия над каналами выполнять толщиной 80мм из бетона марки 200 и армировать стержнями ф6 А-I шагом 100мм в обеих направлениях по месту.
4. Гидроизоляцию выполнять обмазкой горячим битумом за 2раза.
5. Отверстия-проходы каналов во внутренних стенах выполнять размерами 540×400(h) мм.

СОГЛАСОВАНО

ГИП ОВ	ЕВДОКИМОВА	
ГИП ВК	МОЛОДКИН	
ГИП ЭО	КУРОЧКИН	

Инв. N подл. | 20-3199-8 | Подпись и дата | Взам. инв. N

Привязан

Инв. N

Нормок.	Таранев	
Нач. маст.	Омельченко	
Гл. инж. м.	Доронин	
ГАП	Шишков	
ГИП	Таранев	
Ст. арх.	Куличихин	

Т.П. 264-12-244.85-АС

Клуб (стены кирпичные) на 250 посетителей (зал на 200 мест)

Подпольные каналы. План воздухозаборной камеры

Стадия	Лист	Листов
Р	6	

ЦНИИЭП гражданселькстрои

Копировал:

1665-01 Формат А2

Фасад 6-1

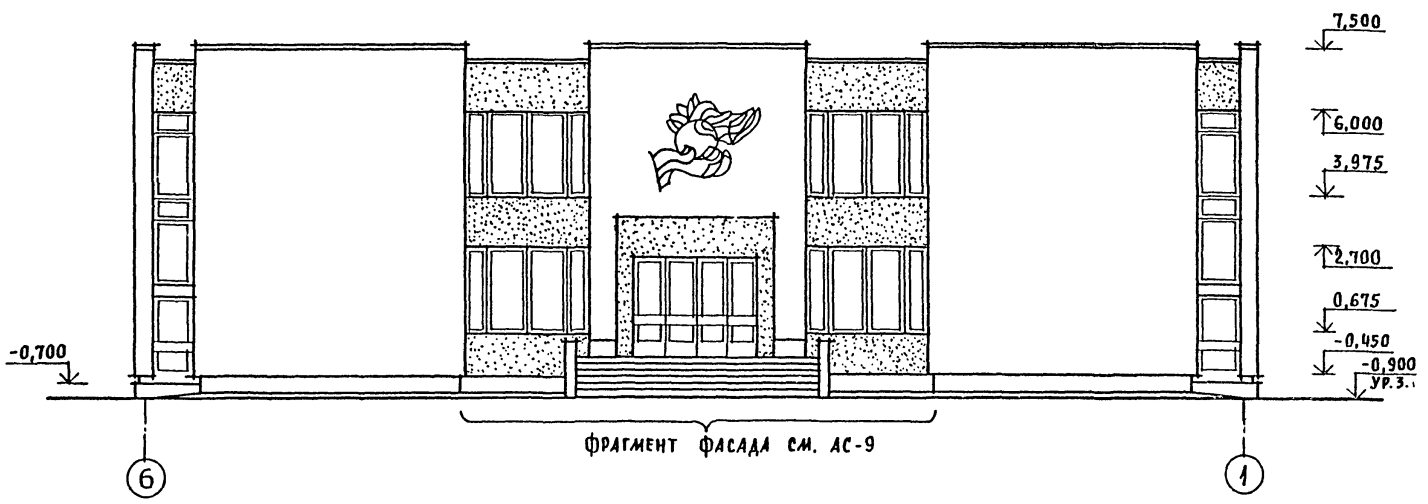

Фасад 1-6

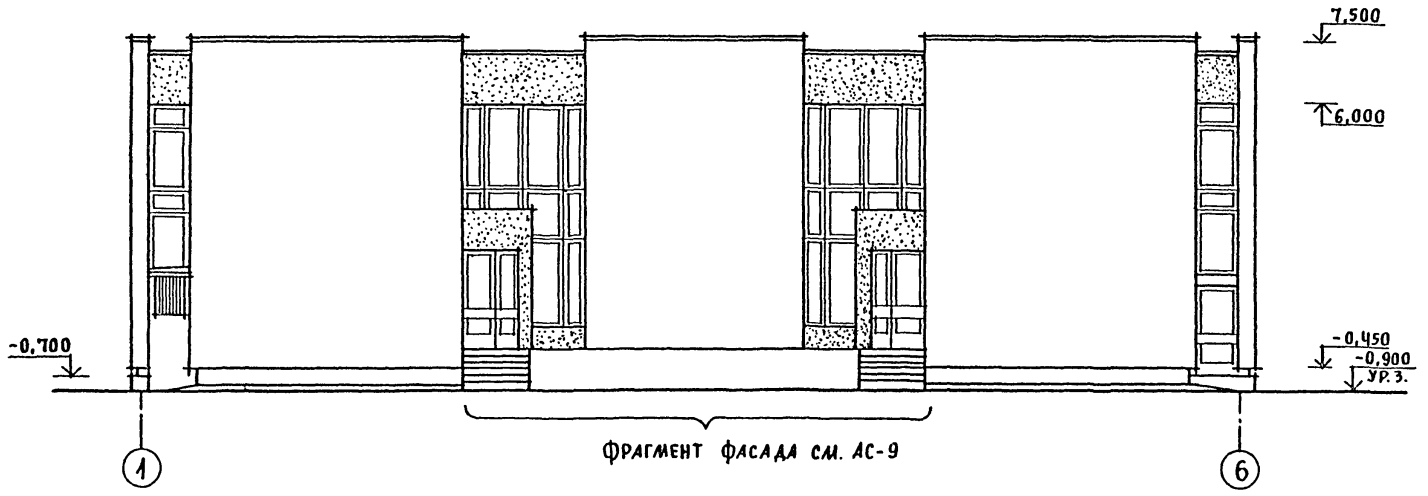

Угол стены (планы рядов) стены толщиной 510 мм
1 и 2 вариант

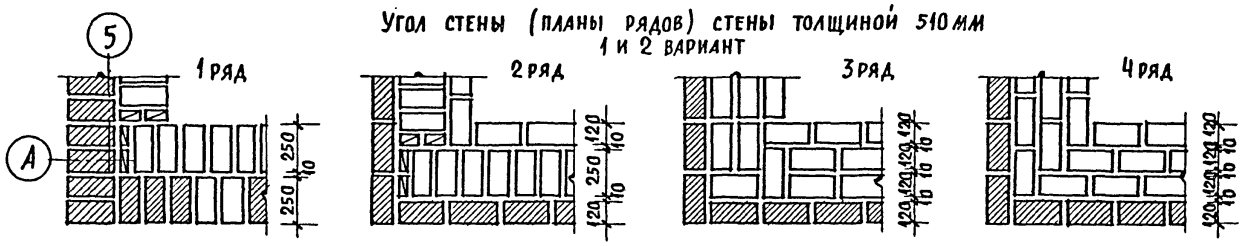

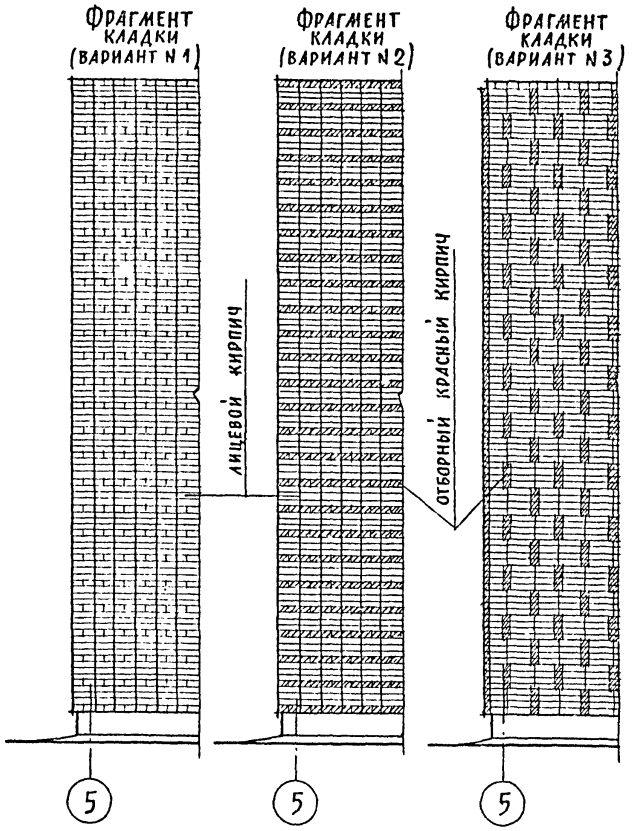

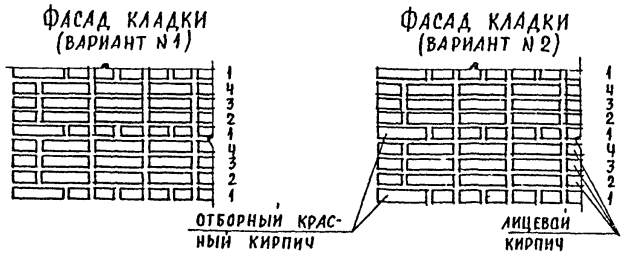

1. Стены облицовываются лицевым кирпичом светлых глин (на планах рядов лицевой кирпич заштрихован) с расшивкой швов под рейки.
2. При толщине стены 380 мм кладку выполнять по детали 10 серии 2.130-1 вып.1.
3. Фасад и планы рядов кладки (вариант N3) см. АС-8.
4. Крепление чеканки разработать при привязке.

Инв. N подл. | Подпись и дата | Взам. инв. N
20-3199-9

Привязан

Инв. N

Норм.ск.	Шишков	
Нач.мас.	Омельченко	
Гл.ин.м.	Доронин	
ГАП	Шишков	
ГИП	Таранев	
Ст.арх.	Куличихин	

Т.П. 264-12-244.85-АС

Клуб (стены кирпичные) на 250 посетителей (зал на 200 мест)

Стадия	Лист	Листов
Р	7	

Фасады 1:6; 6-1

ЦНИИЭП граждансельстрой

Копировал:

1665-01 Формат А2

Типовой проект
264-12-244.85
Альбом I

Фасад Ж-А



Фасад А-Ж



Фасад кладки (вариант N3)

М 1:25

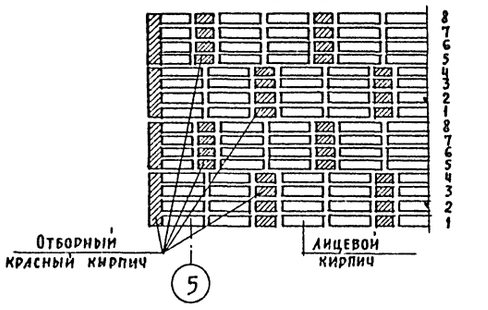

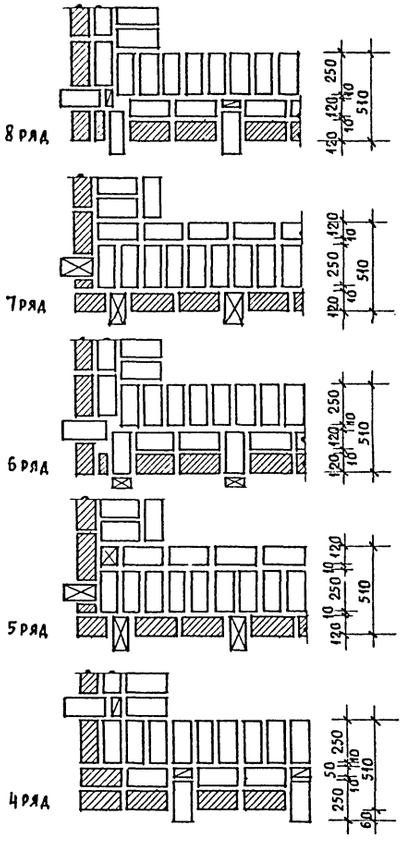

Угол стены (планы рядов кладки)



Привязан			
Инв. N			
Нормок.	Шишков		
Нач. маст.	Омельченко		
Гл. ин. м.	Доронин		
ГАП	Шишков		
ГИП	Таранев		
Ст. Арх.	Куличихин		

Копировал:

Т. П. 264-12-244.85-АС

Клуб (стены кирпичные) на 250 посетителей (зал на 200 мест)

Стадия	Лист	Листов
Р	8	

Фасады Ж-А; А-Ж

ЦНИИЭП гражданселькстрой

1665-01 Формат А2

Инв. N подл. | Подпись и дата | Взам. инв. N
20-3199-10

Типовой проект
264-12-244.85
Альбом I

Фрагмент главного входа

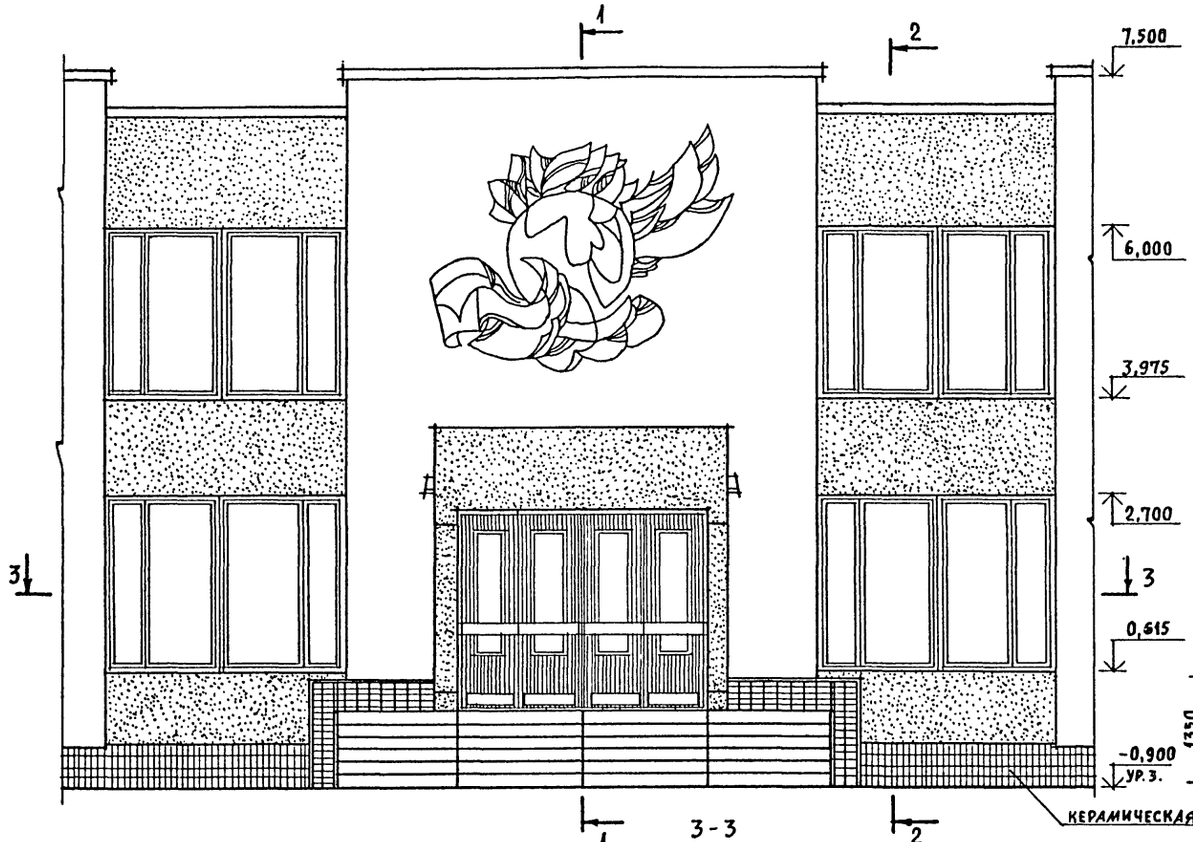

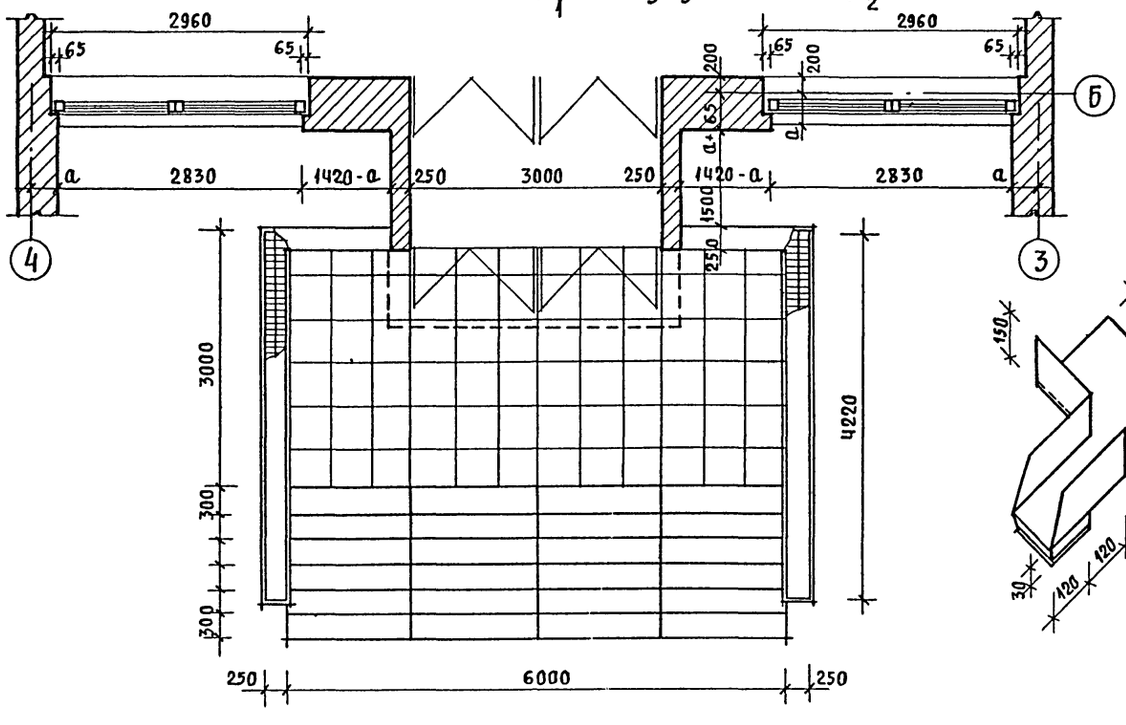

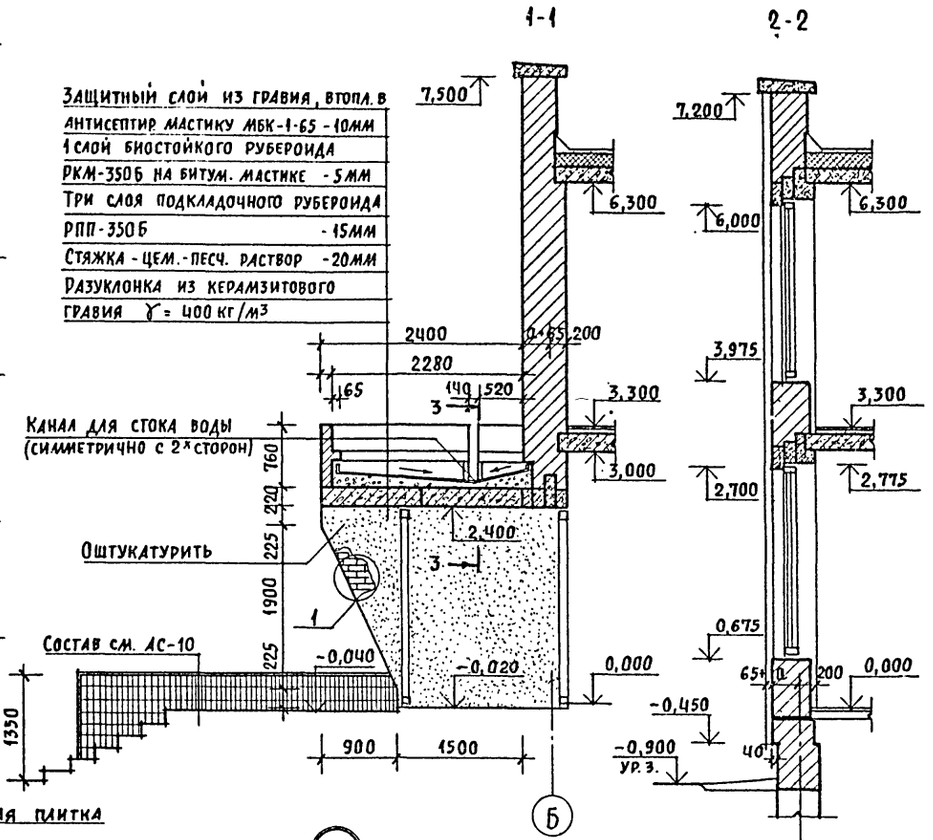

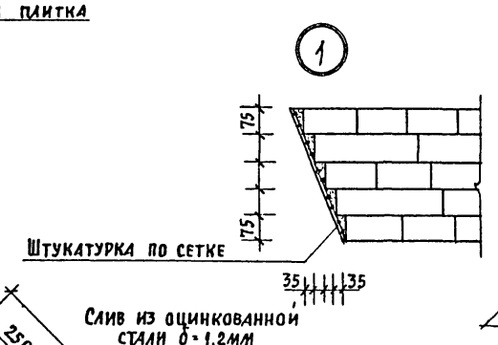

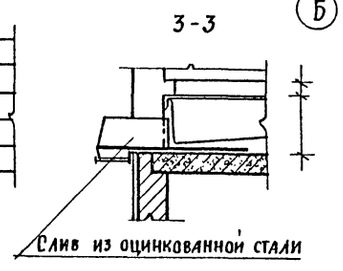

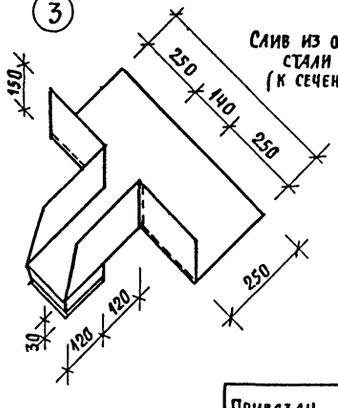

1. Декоративное панно из чеканки - заказ на выполнение передать художественному комбинату.

Привязан			Т.П. 264-12-244.85-АС	
	Нормок.	Шишков	Клуб (стены кирпичные) на 250 посетителей (зал на 200 мест)	Стадия: Р; Лист: 9; Листов:
	Нач.мас.	Омельченко		
	Гл.ин.м.	Доронин		
	ГАП	Шишков	Фрагмент главного входа в осях „4-3"	ЦНИИЭП гражданселькстрой
Инв.N	ГИП	Таранев		
	Ст.арх.	Куличихин		

Копировал:

1665-01 Формат А2

Инв.N подл. | Подпись и дата | Взам. инв.N
20-3199-11

Типовой проект 264-12-244.85 Альбом I

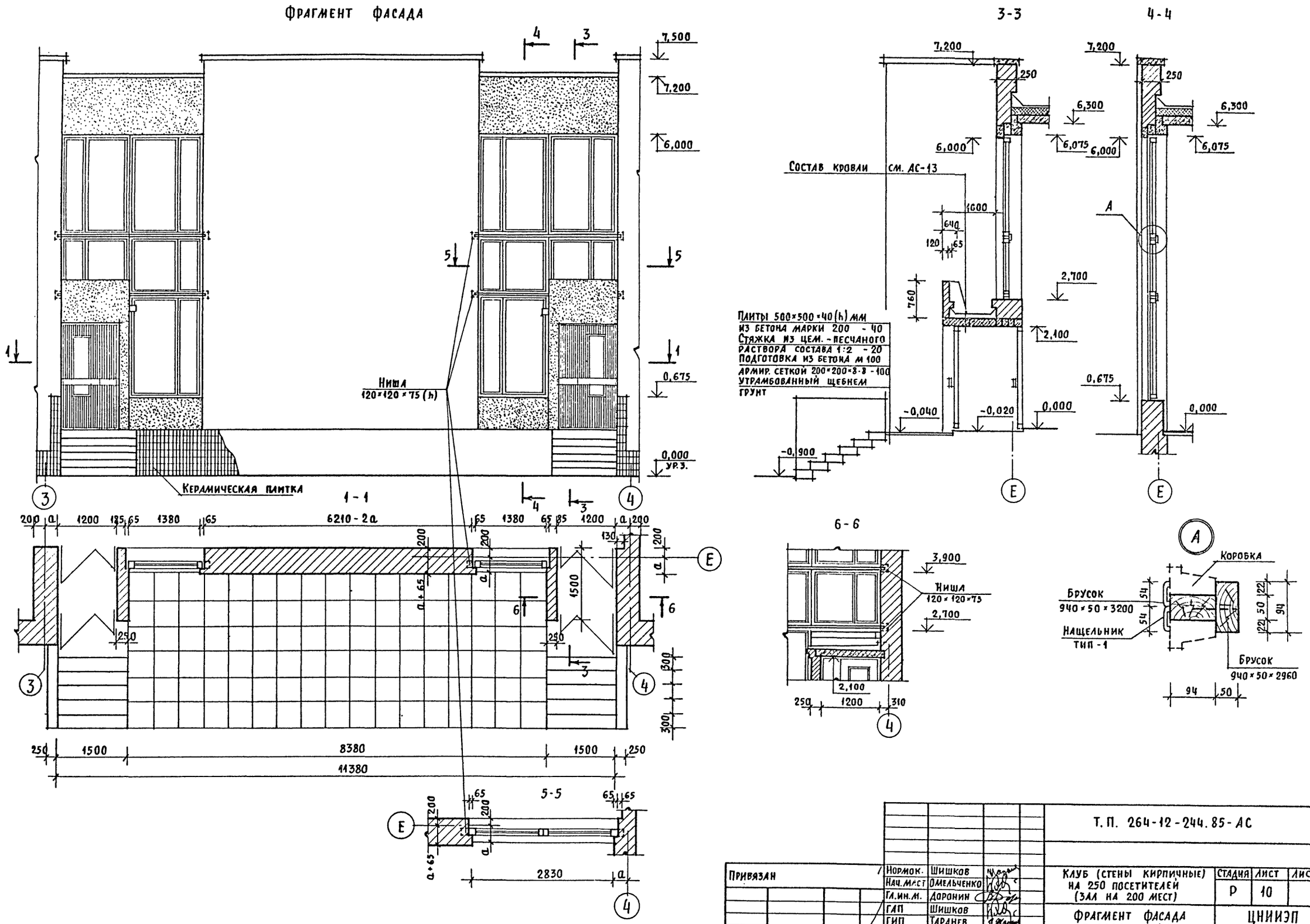

Т.П. 264-12-244.85-АС							
Привязан	Нормок.	Шишков		Клуб (стены кирпичные) на 250 посетителей (зал на 200 мест)	Стадия	Лист	Листов
	Нач.маст	Омельченко			Р	10	
	Гл.ин.м.	Доронин					
	ГАП	Шишков		Фрагмент фасада в осях „3-4"	ЦНИИЭП Гражданстрой		
	ГИП	Таранев					
Инв. N	Ст. арх.	Куличихин					

Копировал:

1665-01 Формат А2

Инв. N подл. 20-3199-12 | Подпись и дата | Взам. инв. N

Типовой проект
264-12-244.85
Альбом I

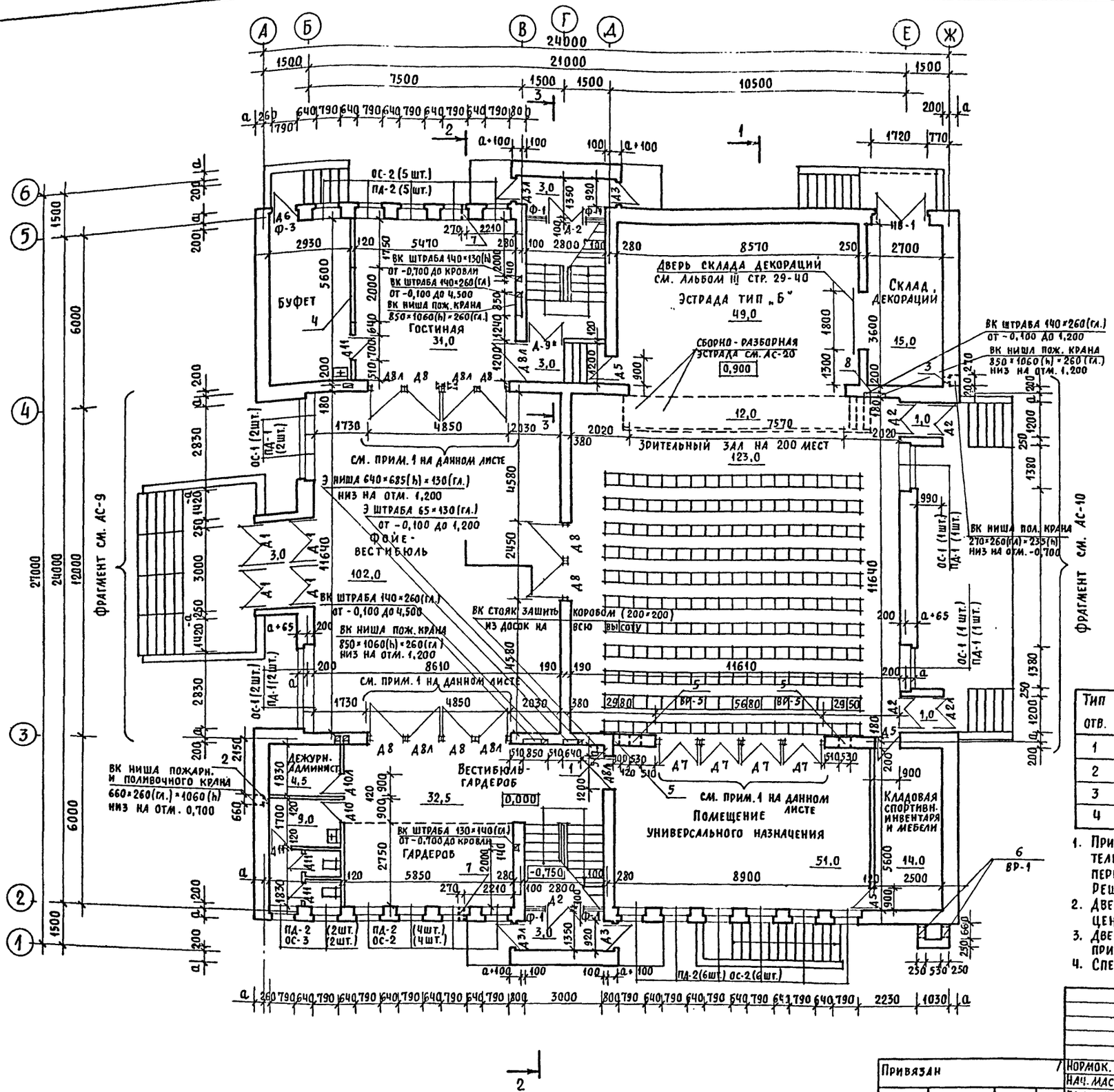

Спецификация заполнения оконных и дверных проемов (основ. реш.)

Марка, позиция	Обозначение, серия	Наименование	Количество 1эт	2эт.	всего	Примечан.
	Окна с двойным остеклением, фрамуги					
ОС-1	1.236-6 вып.1 (ч.1,2)	ОС 21-15г	6	8	14	
ОС-2	——— " ———	ОС 21-9в	15	18	33	
ОС-3	1.136.5-16 ч.1,2	ОС 9-9	2/1	4	7	в подвале
ОС-4	1.236-6 вып.1 (ч.1,2)	ОС 12-15в	—	4	4	
Ф-1	1.136-12 вып.1	ФНА 06-19	4	—	4	
Ф-2	——— " ———	ФВ 06-10	—	16	16	
Ф-3	——— " ———	ФН 06-10	1	—	1	
	Двери деревянные наружные и внутренние					
Д-1	1.136.5-19	ДН 24-15 ЩР 1АП	4	—	4	
Д-2	——— " ———	ДН 21-13 ЩР 1АП	6	—	6	в т.ч. 2 шт. Д2л
Д-3	——— " ———	ДН 21-9 ЩР 1П	4	—	4	в т.ч. 2 шт. Д3л
Д-4	——— " ———	ДС 21-13 ГТ	1	—	1	в подвале
Д-5	——— " ———	ДС 19-9 ГТ	3/2	5	10	в подвале
Д-6	——— " ———	ДС 19-9 ГУ	1/1	—	2	в подвале
Д-7	1.236-5 вып.1	ДП1.05	4	—	4	
Д-8	1.136-10	ДГ 21-12	12	—	12	в т.ч. 5 шт. Д8л
Д-9	——— " ———	ДО 21-13	1	2	3	
Д-10	——— " ———	ДГ 21-9	2	5	7	в т.ч. 1 шт. Д10л
Д-11	——— " ———	ДГ 21-7	4	4	8	
Д-12	——— " ———	ДГ 21-10	—	3	3	
ИВ-1	индивид. изготовлен.	ворота ИВ-1	1	—	1	см. АС-22
	Подоконные доски					
ПД-1	1.136.1-13 вып.1	ПОО 16.25.45-Т-д	6	4	10	
ПД-2	1.136.1-13 вып.1	ПОО 10.25.45-Т-д	15	18	33	
ПД-3	1.136.1-13 вып.1	ПОО 10.25.45-Т-д	12/1	4	7	в подвале

Экспликация отверстий и проемов

Тип отв.	Размеры В	Размеры Н	Отм. низа	Назначение	Тип отв.	Размеры В	Размеры Н	Отм. низа	Назначение
1	140	160	2,840	ВК	5	530	535	2,540	ОВ
2	140	235	-0,100	ВК	6	530	610	1,100	ОВ
3	140	160	-0,100	ВК	7	270	310	-0,700	ВК
4	2000	2100	0,000	АС	8	140	160	0,900	ВК

1. При привязке проекта для обеспечения полной трансформации зрительного зала в проемы по оси „3" и „4" разработать раздвижные перегородки по серии 1.273.9-3 (взамен установки Д-7, Д-8. Решение согласовать с органами Госпожнадзора.
2. Двери Д-8 фойе-вестибюля, зрительного зала отделать шпоном ценных пород древесины.
3. Двери лестничных клеток Д-9* - самозакрывающиеся с уплотненным притвором. Оконный проем внутренних дверей Д-2* заделать рейкой.
4. Спецификацию на оборудование (ПК, ВР-1) см. АС-22.

2

5. Для варианта установки раздвижной перегородки (см. прим. 1) произвести ее обработку огнезащитным составом, обеспечив степень огнестойкости 0,25 часа.

Согласовано: ГИП ОВ Евдокимова; ГИП ВК Молодкин; ГИП ЭО Курочкин; Гл. спец. ТО Солдаков

Инв. N подл. | Подпись и дата | Взам. инв. N | 20-3199-13

Привязан

Инв. N

Нормок.	Шишков	
Нач. мас.	Омельченко	
Гл. ин. м.	Доронин	
ГАП	Шишков	
ГИП	Тараев	
Ст. арх.	Куличихин	

Т. П. 264-12-244.85-АС

Клуб (стены кирпичные) на 250 посетителей (зал на 200 мест)

План 1 этажа

Стадия	Лист	Листов
Р	11	

ЦНИИЭП гражданселькстрой

Копировал:

1665-01 Формат А2

Типовой проект
264-12-244.85
Альбом I

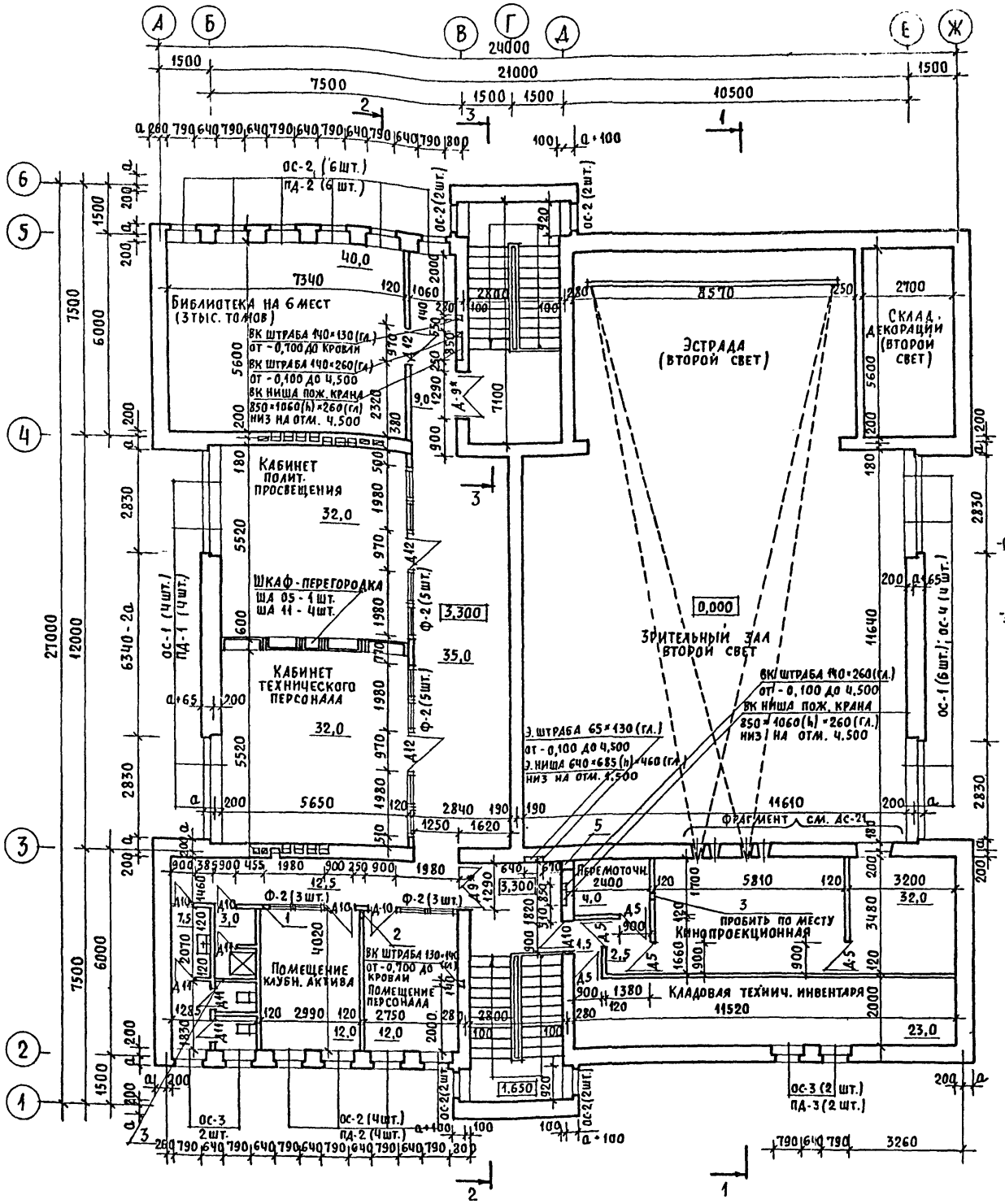

1. Дверь Д6; Д4, окно ОС-3 в подвале установить после монтажа оборудования.
2. Фрамуги Ф-2 установить под потолком.
3. Спецификацию на оборудование (шкаф-перегородка, шкаф ПК) см. АС-22.
4. В ниши пожарного крана установить шкафы ПК.

Экспликация отверстий и проемов

Тип отв.	Размеры В	Размеры Н	Отм. низа	Назначение
1	350	385	5,915	ОВ
2	300	385	5,915	ОВ
3	150	160	6,140	ОВ
4	500	600	-2,000	ОВ
5	200	160	6,600	ВК
6	150	160	-0,460	ОВ
7	200	235	-0,535	ОВ
8	250	310	-6,100	ВК
9	600	1060	-2,750	ОВ
10	510	1285	-2,700	ОВ
11	1200	460	-1,860	ОВ
12	1200	960	-0,960	ОВ

Монтажный проем (см. прим. 1)

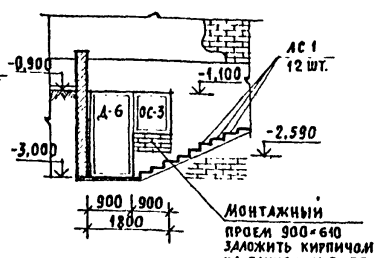

Спецификация заполнения оконных проемов (варианты)

Марка, позиция	Обозначение серия	Наименование	Количество 1 эт.	Количество 2 эт.	Количество всего	Примечан.
	Окна с двойным остеклением (для $t_н$ = -20°С)					
ОС-1	1.236-6 вып.1 (ч.1,2)	ОС 21-15Г	6	8	14	
ОС-2	——— // ———	ОС 21-9Г	15	18	33	
ОС-3	1.136.5-16 (ч.1,2)	ОС 9-9	2/1	4	7	
ОС-4	1.236-6 вып.1 (ч.1,2)	ОС 12-15В	—	4	4	
	Окна с тройным остеклением (для $t_н$ = -40°С)					
ОС-1	1.236.5-9	ОРС 21-15Г	6	8	14	
ОС-2	——— // ———	ОРС 21-9Г	15	18	33	
ОС-3	1.136.5-17	ОРС 9-9	2/1	4	7	
ОС-4	1.236.5-9	ОРС 12-15В	—	4	4	
	Окна со стеклопакетами (для $t_н$ = -20°С)					
ОС-1	1.236.5-11 вып.1	ОСП 21-13,5	6	8	14	
ОС-2	——— // ———	ОСП 21-9	15	18	33	
ОС-3	1.136.5-18	ОСП 9-9	2/1	4	7	
ОС-4	1.136.5-11 вып.1	ОСП 12-13,5	—	4	4	
	Окна со стеклопакетами (для $t_н$ = -30°С)					
ОС-1	1.236.5-10	ОРСП 21-13.5	6	8	14	
ОС-2	——— // ———	ОРСП 21-9	15	18	33	
ОС-3	1.136.5-20	ОРСП 9-9	2/1	4	7	
ОС-4	1.236.5-10	ОРСП 12-13,5	—	4	4	

Фрамуги взять по спецификации основного проема.

План подвала

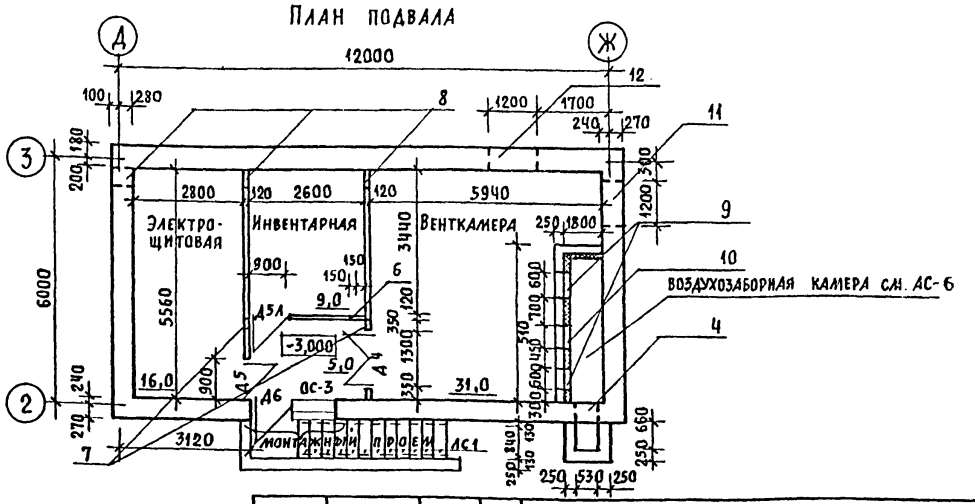

Согласовано

Гл. спец. ТО	Солдаков	
ГИП ОВ	Евдокимова	
ГИП ВК	Молодкин	
ГИП ЭО	Курочкин	

Инв. N подл. | Подпись и дата | Взам. инв. N | 20-3199-14

Т.П. 264-12-244.85-АС

Привязан			
Инв. N			
Нормок.	Шишков		
Нач. мас.	Омельченко		
Гл. ин. м.	Доронин		
ГАП	Шишков		
ГИП	Таранев		
Ст. арх.	Куличихин		

Клуб (стены кирпичные) на 250 посетителей (зал на 200 мест)

Стадия	Лист	Листов
Р	12	

План 2 этажа. План подвала

ЦНИИЭП граждансельстрой

Копировал:

1665-01 Формат А2

Типовой проект 264-12-244.85 Альбом I

Разрез 1-1

Защитный слой из гравия, втопленн. в антисептир. мастику МБК-Г-65	10мм
1 слой биостойкого рубероида РКМ-350Б на битумной мастике	3,5мм
Три слоя подкладочного рубероида РПП-350Б	6мм
Стяжка из цементно-песчаного раствора марки 100	20мм
Разуклонка из керамзитового гравия γ=400 кг/м³ от 20мм до 100мм	
Утеплитель - пенобетон γ=400 кг/м³	180мм
Пароизоляция - 2слоя пергамина на битумной мастике МБК-Г-65	2,5мм
Выравнивающий слой - цементный раствор	10мм
Сборные железобетонные плиты покрытия	220мм

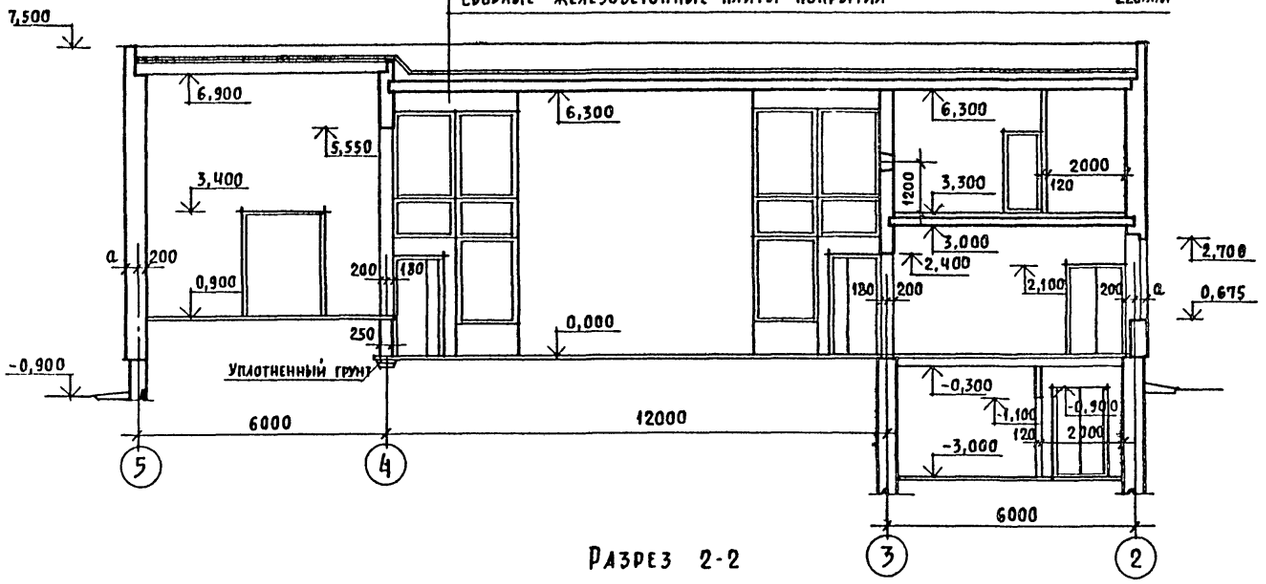

Разрез 2-2

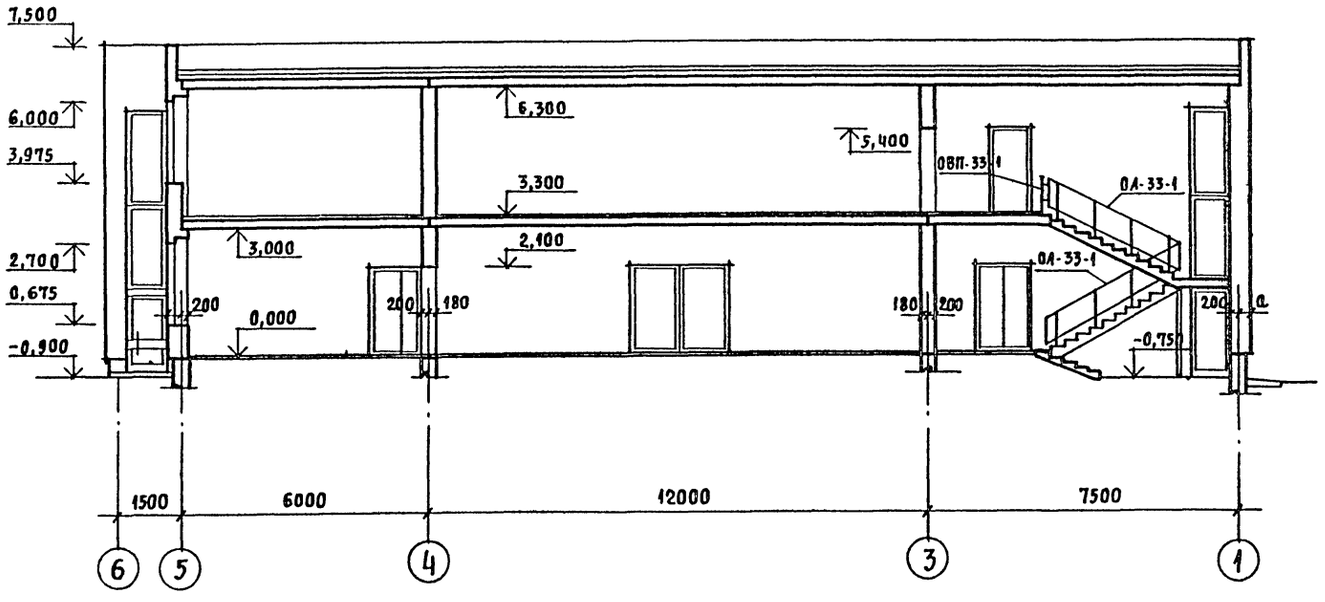

Разрез 3-3

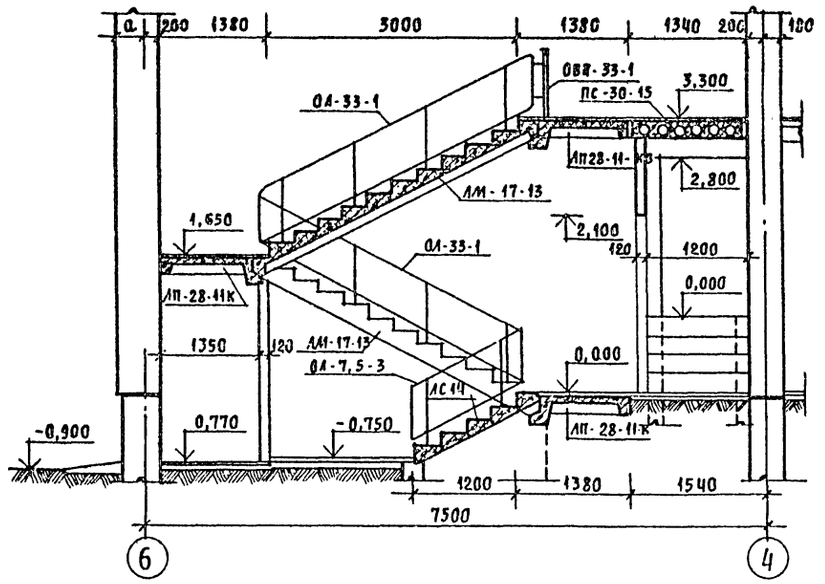

Развертки стен с вентканалами

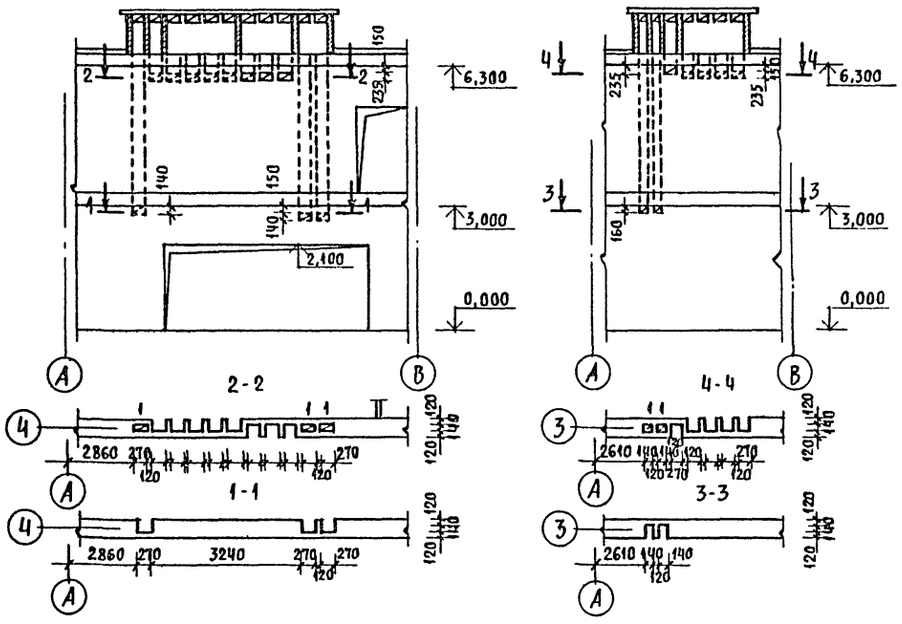

СОГЛАСОВАНО
ГИП ОВ Евдокимова

Инв. N подл. | Подпись и дата | Взам. инв. N
20-3199-15

Привязан	Нормок.	Шишков	Т.П. 264-12-244.85-АС	
	Нач.маст.	Омельченко	Клуб (стены кирпичные) на 250 посетителей (зал на 200 мест)	Стадия: Р; Лист: 13; Листов:
	Гл.ин.м.	Доронин		
	ГАП	Шишков	Разрез 1-1; 2-2; 3-3. Развертки стен с вентканалами	ЦНИИЭП граждансельстрой
Инв. N	ГИП	Таранев		
	Ст.арх.	Куличихин		

Копировал:

1665-01 Формат А2

Типовой проект 264-12-244.85 Альбом I

Схема расположения перемычек и балок 1-го этажа

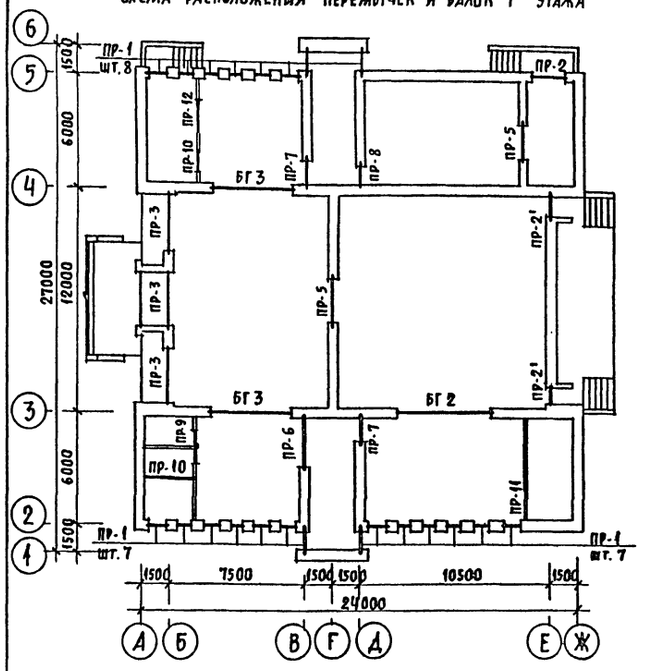

Схема расположения перемычек 2-го этажа

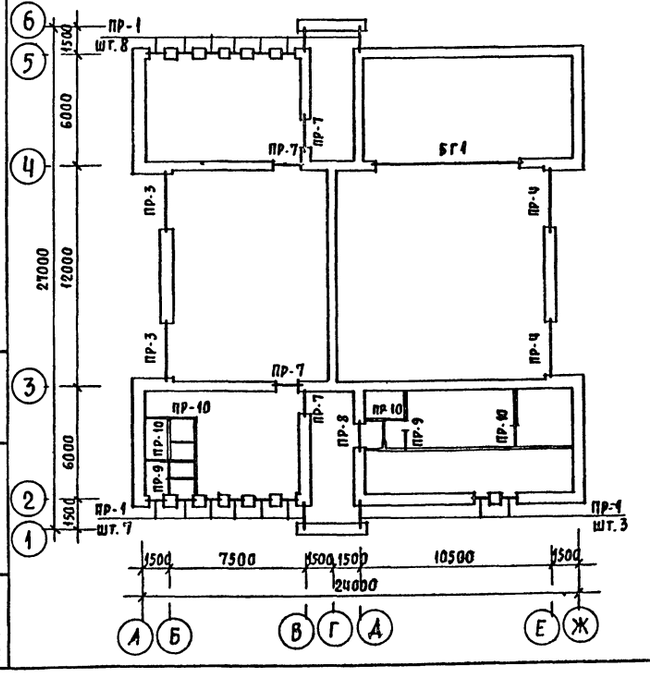

Схема расположения перемычек подвала

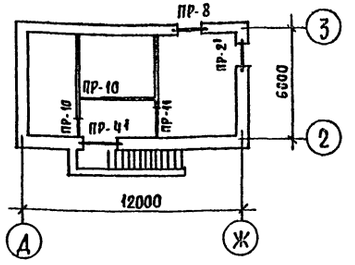

Узел опоры балок БГ

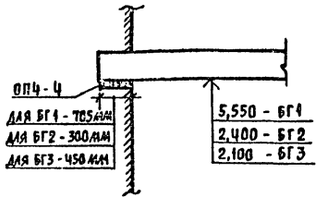

Ведомость перемычек при температуре наружного воздуха

$t_н$ = - 20°С и $t_н$ = -30°С и -40°С

Тип	Схема сечения	Тип	Схема сечения
ПР-1	1ПР1-12.12.6; 1ПР38-12.12.22У; 2,700; 6,000; 180 200; 75; ②⑤	ПР-1	1ПР1-12.12.6; 1ПР38-12.12.22У; 2,700; 6,000; 310 200; 75; ②⑤
ПР-2 ПР-2¹	1ПР3-19.12.14; 1ПР2-15.12.14; 3,425; 2,100; 180 200; 75; ⑤Е	ПР-2 ПР-2¹	1ПР3-19.12.14; 1ПР2-15.12.14; 3,425; 2,100; 310 200; 75; ⑤Е
ПР-3	1ПР4-33.12.22; 3ПР32-38.25.44; 2,700; 6,000; 180 200; Б	ПР-3	1ПР4-33.12.22; 1ПР32-38.25.44; 2,700; 6,000; 310 200; Б
ПР-4 ПР-4¹	3ПР41-44.38.44; 3ПР41-29.38.29; 6,075; -1,100; 180 200; Е②	ПР-4 ПР-4¹	1ПР8-44.12.29; 1ПР4-25.12.14; 3ПР41-44.38.44; 3ПР41-29.38.29; 6,000; -1,175; 310 200; Е②
ВНУТРЕННИЕ СТЕНЫ И ПЕРЕГОРОДКИ			
ПР-5	1ПР4-29.12.22; 1ПР38-29.25.22У; 190 190; 2,100; Г	ПР-7	1ПР2-16.12.14; 1ПР38-18.12.22У; 2,100; 5,400; 280 100; В④
ПР-6	1ПР4-33.12.22; 1ПР20-33.25.22У; 2,775; 280 100; В	ПР-8	1ПР38-15.12.22У; 1ПР2-15.12.14; 5,400; -1,400; 100 280; Д
ПР-9 ПР-10 ПР-11 ПР-12	1ПР1-10.12.6; 1ПР1-12.12.14; 1ПР3-19.12.14; 1ПР4-25.12.14; 120; На месту		

Спецификация перемычек и балок (основной вариант)

Марка, поз.	Обозначение	Наименование	Кол.	Масса ед., кг	Примеч
ПР-1	1.138-10 вып.1	1ПР38-12.12.22У	40	75	
ПР-1	"	1ПР1-12.12.6	125	25	
ПР-2	"	1ПР3-19.12.14	5	75	
ПР-2¹; ПР8	"	1ПР2-15.12.14	8	75	
ПР-3; ПР-6	"	1ПР4-33.12.22	14	225	
ПР-5	"	1ПР38-29.25.22У	2	400	
ПР-5	"	1ПР4-29.12.22	3	225	
ПР-7	"	1ПР38-18.12.22У	6	125	
ПР-7	"	1ПР2-16.12.14	12	100	
ПР-8	"	1ПР38-15.12.22У	2	100	
ПР-9	"	1ПР1-10.12.6	10	25	
ПР-10	"	1ПР1-12.12.14	8	50	
ПР-11	"	1ПР3-19.12.14	3	75	
ПР-12	"	1ПР4-25.12.14	2	100	
ПР-4	1.138-10 вып.3	3ПР41-44.38.44	3	1530	
ПР-4¹	"	3ПР41-29.38.29	1	755	
ПР-3	"	3ПР32-38.25.44	5	790	
ПР-4	1.138-10 вып.4	1ПР8-44.12.29	2	385	
ПР-6	"	1ПР20-33.25.22У	2	450	
		Прогоны			
БГ-1	1.225-1	НП 5.2-90-7.5	1	4850	
БГ-2	1.225-2 вып.4	П 72-63	1	3470	
БГ-3	1.225-2 вып.5	П 40-60 п. А IV	4	1500	
		Опорные плиты			
	1.225-2 вып.5	ОП4-4-А-III	10	50	

Настоящий чертеж читать совместно с АС-11, 12, 13.

Привязан	Нормок	Таранев	
	Нач. маст.	Омельченко	
	Гл. ин. м.	Доронин	
	ГАП	Шишков	
	ГИП	Таранев	
Инв. №	Ст. арх.	Куличихин	

Т.П. 264-12-244.85-АС

Клуб (стены кирпичные) на 250 посетителей (зал на 200 мест)

Стадия	Лист	Листов
Р	14	

Перемычки

ЦНИИЭП гражданельстрой

Копировал:

1665-01 Формат А2

Инв. № подл. | Подпись и дата | Взам. инв. № | 20-3199-16

Типовой проект
264-12-244.85
Альбом I

Монтажный план перекрытия и лестниц 1-го этажа

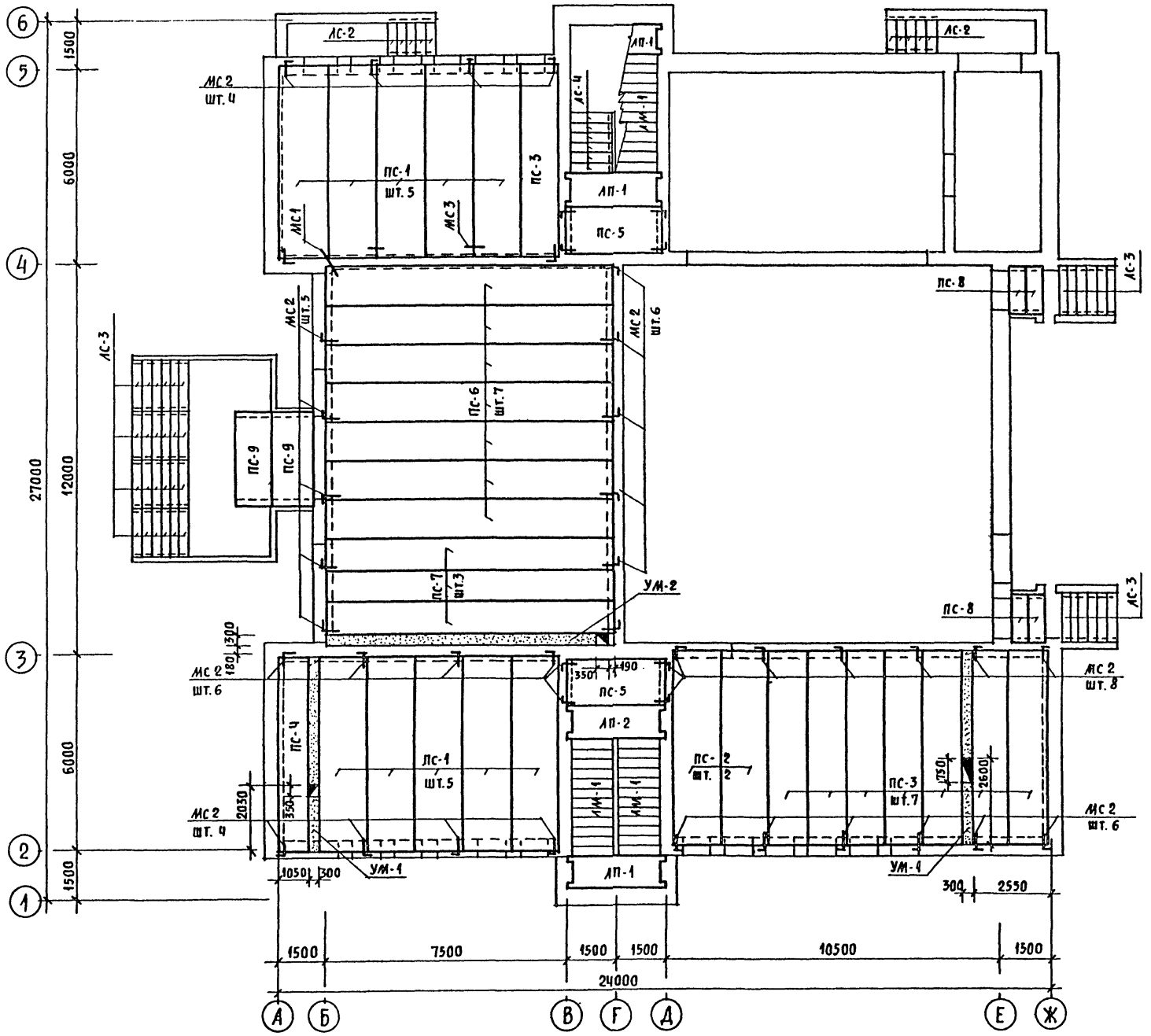

Монтажный план перекрытия и лестницы подвала

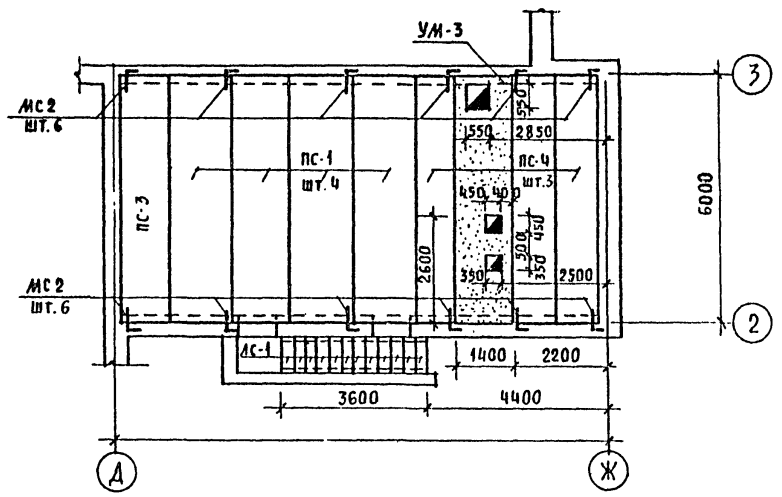

1. Настоящий чертеж читать совместно с АС-11, 12, 13.
2. Анкерные связи приварить к петлям плит электродами Э-42 ГОСТ 9467-75; высота шва $h_ш$ = 6мм.
3. Узлы и детали крепления плит в кирпичной кладке выполнять по серии 2.140-1 вып. 1.
4. Плиты укладывать по свежеуложенному раствору марки 100.
5. Швы между плитами заполнить раствором марки 150.
6. Отверстия в плитах сверлить по месту без нарушения бетона между пустотами.

Согласовано:
ГИП ОВ Евдокимова
ГИП ВК Молодкин

Инв. N подл. | Подпись и дата | Взам. инв. N
20-3199-17

Привязан

Инв. N

Нормок.	Таранев	
Нач. отд.	Емельченко	
Гл. инж. пр.	Доронин	
ГАП	Шишков	
ГИП	Таранев	
Ст. арх.	Куличихин	

Т.П. 264-12-244.85-АС

Клуб (стены кирпичные) на 250 посетителей (зал на 200 мест)

Стадия	Лист	Листов
Р	15	

Монтажные планы перекрытий и лестниц

ЦНИИЭП гражданселькстрои

Копировал:

1665-01 Формат А2

Типовой проект 264-12-244.85 Альбом I

Монтажный план покрытия

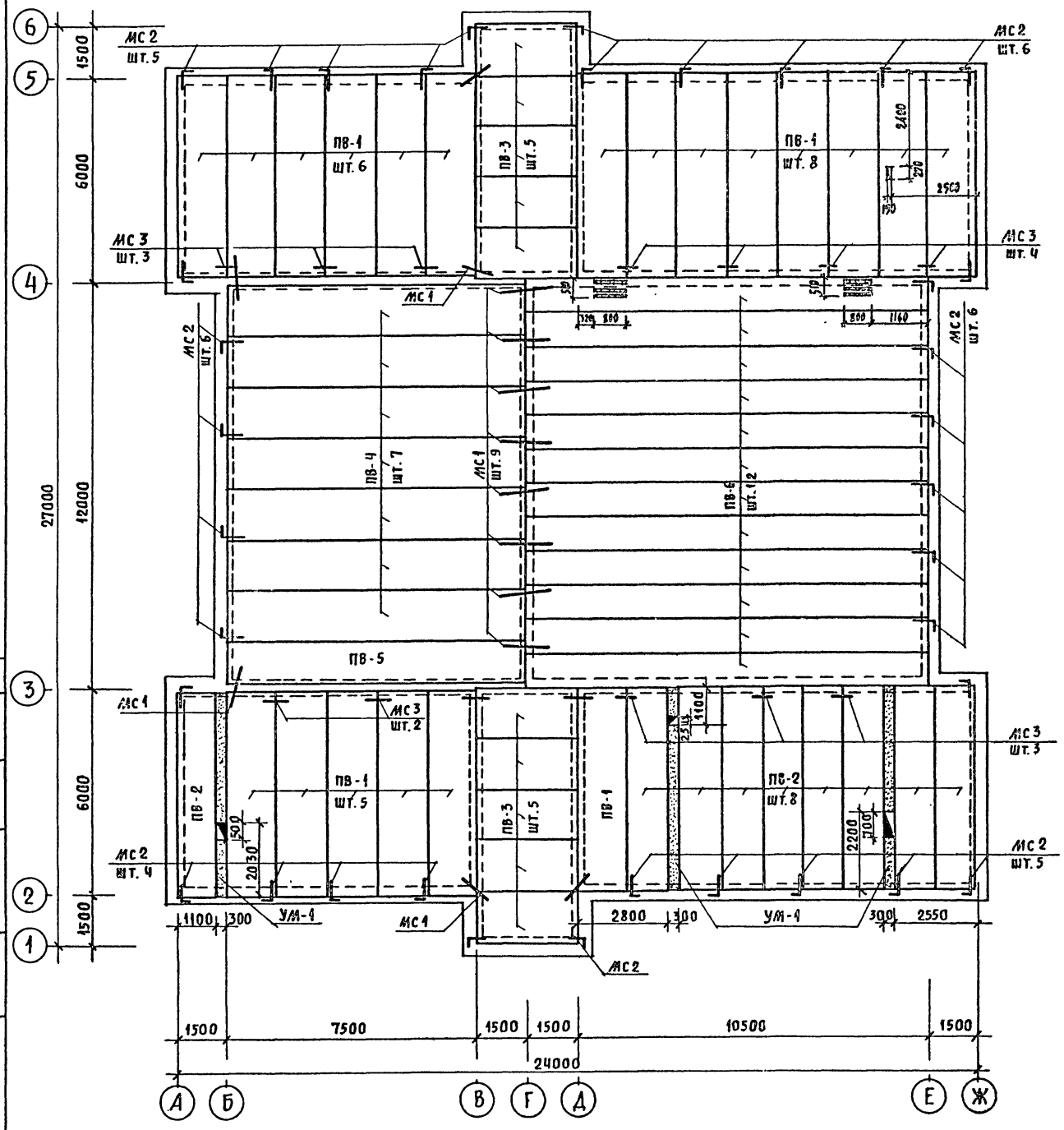

1. Настоящий чертеж читать совместно с АС-11, 12, 13.
2. Узлы и детали крепления плит выполнять по серии 2.140-1.

Спецификация элементов перекрытий и лестниц

Марка поз.	Обозначение	Наименование	Кол.	Масса ед., кг	Примеч
	Сборные ж.-б. плиты	перекрытия 4-го этажа	и по	двала	
ПС-1	1.141-1 вып. 63	ПК6-60.15	14	2800	
ПС-2	"	ПК8-60.15	2	2800	
ПС-3	"	ПК8-60.12	9	2100	
ПС-4	"	ПК6-60.10	4	1725	
ПС-5	1.141-1 вып. 60	ПС30-15	2	1425	
ПС-6	1.241-1 вып. 21	ПК3-90.12	7	3150	
ПС-7	"	ПК8-90.10	3	2600	
ПС-8	1.138-10 вып. 2	2ПР5-14.51.14	4	250	
ПС-9	1.141-1 вып. 63	ПС36-12	2	1280	
	Сборные ж.-б.	плиты покрытия здания			
ПВ-1	1.141-1 вып. 63	ПК4-60.15	20	2800	
ПВ-2	"	ПК4-60.12	9	2100	
ПВ-3	1.141-1 вып. 60	П30-15	10	1425	
ПВ-4	1.241-1 вып. 21	ПК4,5-90.15	7	4200	
ПВ-5	"	ПК8-90.12	1	3150	
ПВ-6	1.241-1 вып. 22	ПК4,5-120.10	12	4990	
	Сборные ж.-	б. элементы лестниц			
ЛМ-1	1.251.1-4 вып. 1	ЛМ-17.13	4	1417	
ЛП-1	1.252.1-4 вып. 1	ЛП-28.11К	4	1091	
ЛП-2	"	ЛП-28.11КВ, А	1	1246	
ЛП-3	"	ЛП-28.11КВ. ПР.	1	1246	
ЛС-1	1.055.1-1 вып. 1	ЛС11-17	12	115	
ЛС-2	"	ЛС12-17	10	135	
ЛС-3	"	ЛС15	36	165	
ЛС-4		ЛС14	12	150	
	1.254.1-4 вып. 1	ЛН-13	42	38	
	"	ЛН-13В	4	25	
	"	ЛН-13Н	4	33	
	Изделия металлические	ограждения лестниц			
	1.256-1	ОЛ-33-1	4	39,46	
	"	ОЛ-7,5-3	2	19,80	
	"	ОВП-33-1	2	19,75	

Согласовано: ГИП ОВ Евдокимова; ГИП ВК Молодкин

Инв. N подл. | Подпись и дата | Взам. инв. N | 20-3199-18

Привязан

Инв. N

Т. П. 264-12-244.85-АС		
Норм. контр.	Таранев	
Нач. мас.	Омельченко	
Гл. ин. м.	Доронин	
ГАП	Шишков	
ГИП	Таранев	
Ст. Арх.	Куличихин	
Клуб (стены кирпичные) на 250 посетителей (зал на 200 мест)	Стадия: Р; Лист: 16; Листов:	
Монтажный план покрытия. Спецификация	ЦНИИЭП гражданселькстрой	

Копировал:

1665-01 Формат А2

Монолитный участок УМ-3

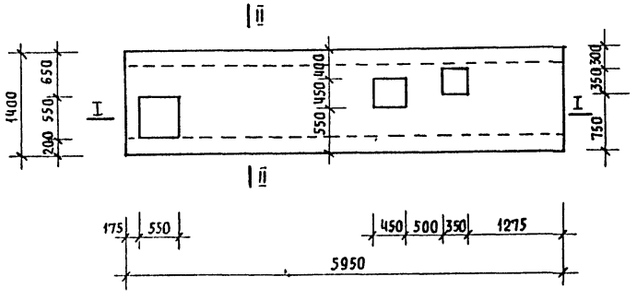

I-I

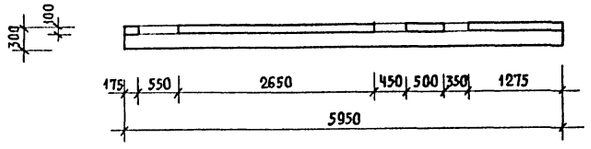

II-II

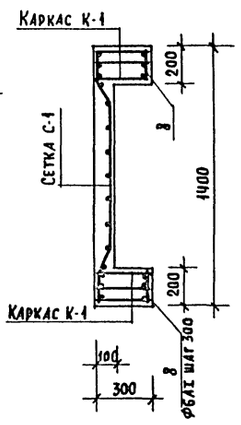

Монолитный участок УМ-1

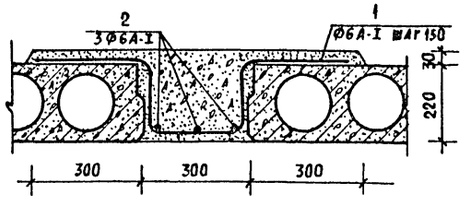

Монолитный участок УМ-2

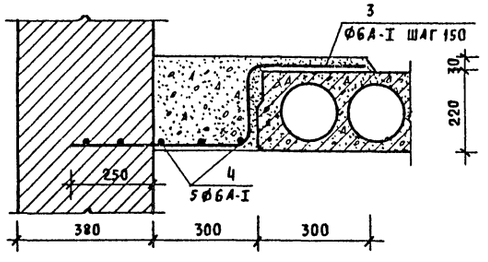

Каркас К-1

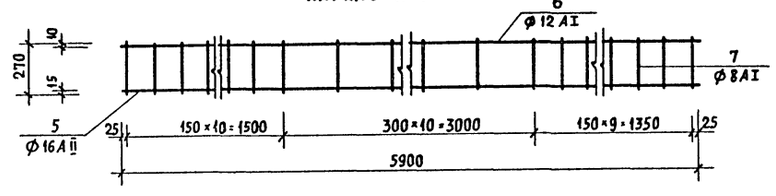

Сетка С-1

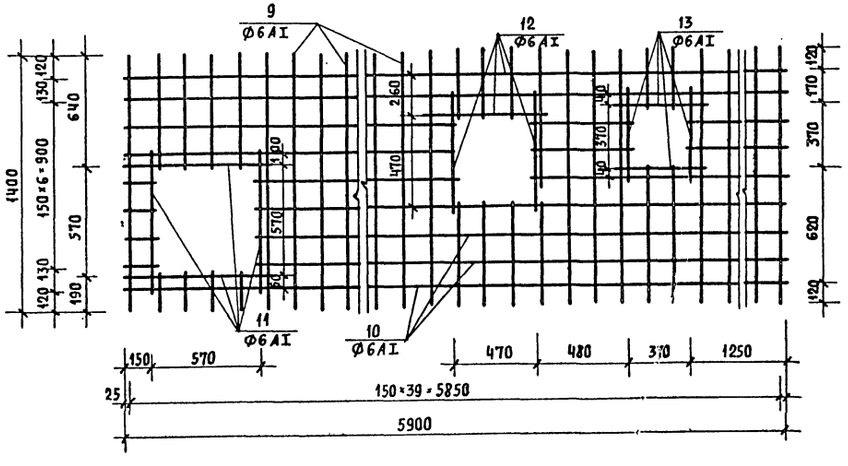

МС 2

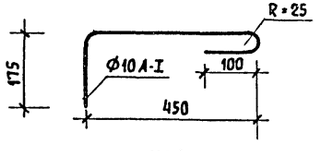

МС 1

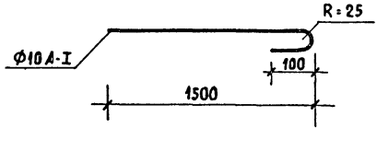

Ведомость арматурных стержней

Обознач. элемент	Марк. ар-ры элем.	Поз.	Эскиз или сечение	Диаметр мм	Длина мм	Кол.	Общая масса кг
УМ-1 шт. 5		1	270 100 220	6АI	1320	41	12,4
		2		6АI	6000	3	4,0
			Бетон марки 200			0,54м³	
УМ-2		3	300 270 550	6АI	1080	61	14,5
		4		6АI	9000	5	10,0
			Бетон марки 200			0,67м³	
УМ-3	К-1 шт. 6	5		16АII	5900	1	9,30
		6		12АI	5900	1	5,25
		7		8АI	270	30	3,20
		8		6АI	180	42	1,7
		9		6АI	1400	40	12,5
		10		6АI	5850	9	14,7
	С-1	11		6АI	750	4	0,67
		12		6АI	620	3	0,42
		13		6АI	470	4	0,42
			Бетон марки 200			1,30м³	

1. Настоящий чертеж смотреть совместно с АС-15, 16.
2. Защитный слой бетона марки 200 - 20мм.

Инв. N подл. | Подпись и дата | Взам. инв. N
20-3199-19

Привязан

Инв. N

Нормоконт.	Таранев	
Нач. маст.	Омельченко	
Гл. ин. м.	Доронин	
ГАП	Шишков	
ГИП	Таранев	
Ст. арх.	Куличихин	

Т.П. 264-12-244.85-АС

Клуб (стены кирпичные) на 250 посетителей (зал на 200 мест)

Стадия	Лист	Листов
Р	17	

Монолитные участки

ЦНИИЭП граждансельстрой

Копировал:

1665-01 Формат А2

Типовой проект
264-12-244.85
Альбом I

Монтажный план штанкетной площадки

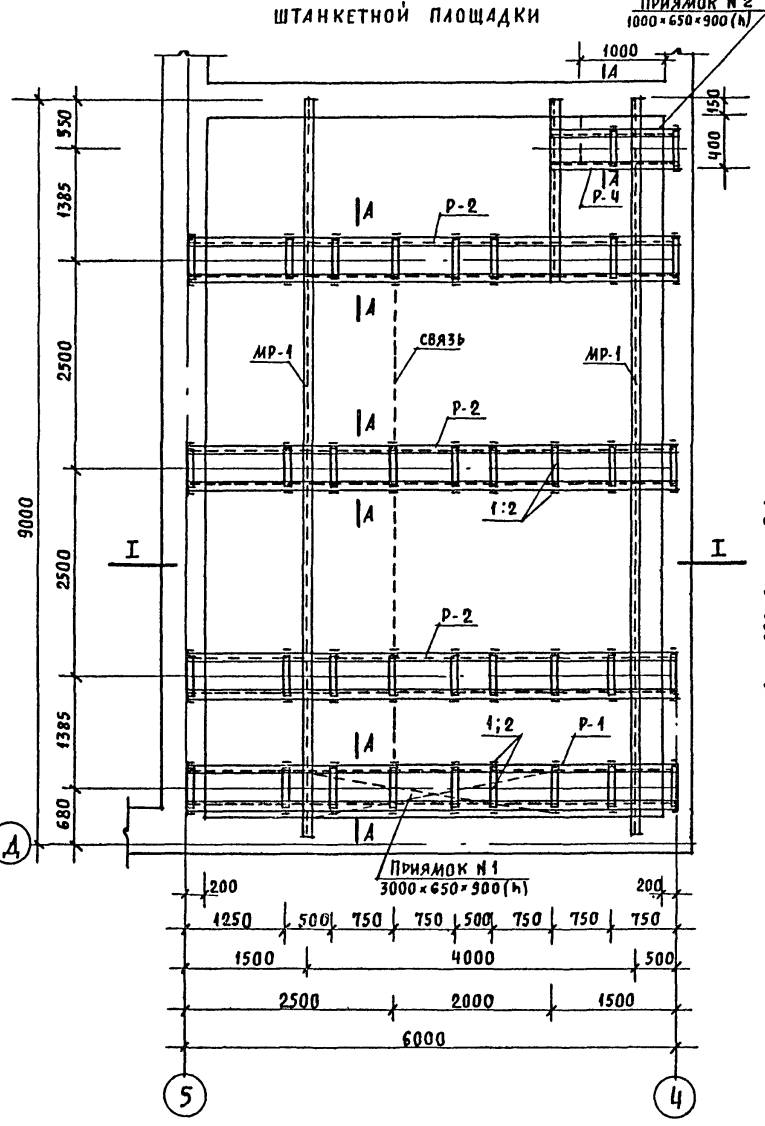

План приямка N 1

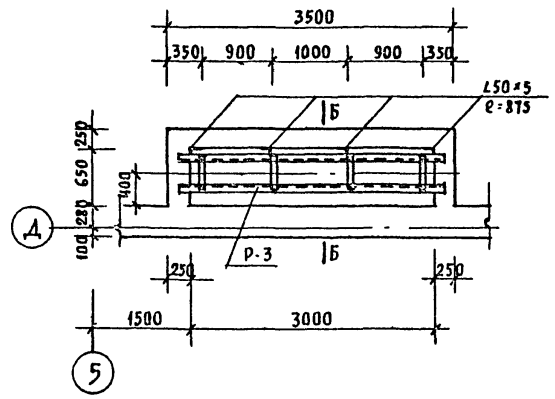

Б-Б

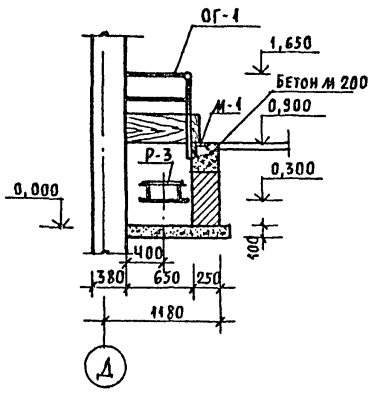

М-1

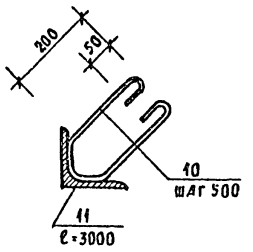

ОГ-1

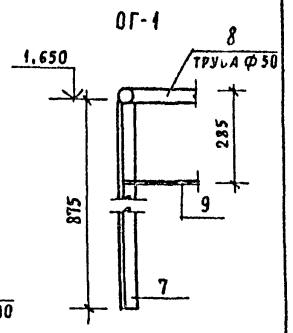

А-А

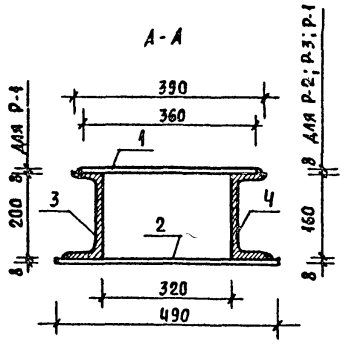

Деталь

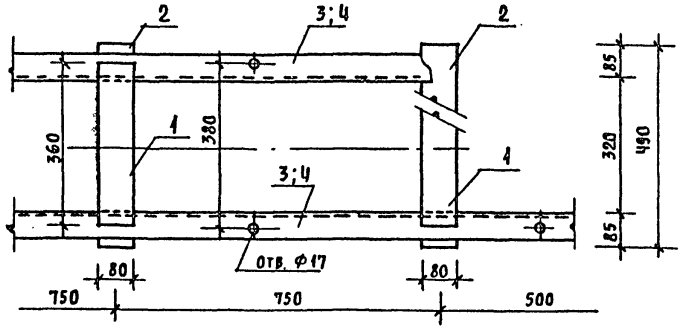

I - I

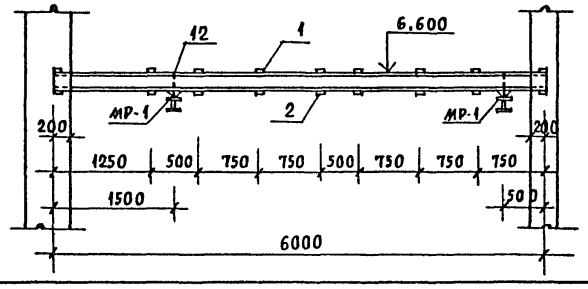

Спецификация стальных конструкций

Марка издел.	Поз.	Сечение	Длина мм	Кол. в марке	Масса кг: поз.	Масса кг: всех	Масса кг: марки	Кол. марок	Масса всех марок кг
Р-1	1	-80×8	360	9	2,2	19,8	269,1	1	269,1
	2	-80×8	490	9	3,1	27,9			
	3	[20	6000	2	110,7	221,4			
Р-2	1	-80×8	360	9	2,2	19,8	217,9	3	652,7
	2	-80×8	490	9	3,1	27,9			
	4	[16	6000	2	85,1	170,2			
Р-3	1	-80×8	360	4	2,2	8,8	109,4	1	109,4
	2	-80×8	490	4	3,1	12,4			
	5	[16	3300	2	44,1	88,2			
Р-4	1	-80×8	360	3	2,2	6,6	58,5	1	58,5
	2	-80×8	490	3	3,1	9,3			
	6	[16	1500	2	21,3	42,6			
ОГ-1	7	∠50×5	875	5	3,30	16,5	31,6	1	31,6
	8	Труба Ф50	4860	1	6,5	6,5			
	9	Ф16 А-I	4860	1	8,6	8,6			
М-1	10	Ф12 А-II	700	7	0,62	4,3	61,7	1	61,7
	11	∠125×10	3000	1	57,4	57,4			
МР-1	12	-320×8	200	5	4,8	24,0	109,0	2	218,0
	13	I 10	9000	1	85,0	85,0			

Согласовано
Гл. спец. ТО Солодков

Инв. N подл. | Подпись и дата | Взам. инв. N
20-3199-20

Привязан

Инв. N

Нормок.	Таранев	
Нач. отд.	Омельченко	
Гл. ин. м.	Доронин	
ГАП	Шишков	
ГИП	Таранев	
Ст. арх.	Куличихин	

Т. П. 264-12-244.85-АС

Клуб (стены кирпичные) на 250 посетителей (зал на 200 мест)

Стадия	Лист	Листов
Р	18	

Штанкетная площадка. План приямка N 1

ЦНИИЭП граждансельстрой

Копировал:

1665-01 Формат А2

Типовой проект
264-12-244.85
Альбом I

План кровли

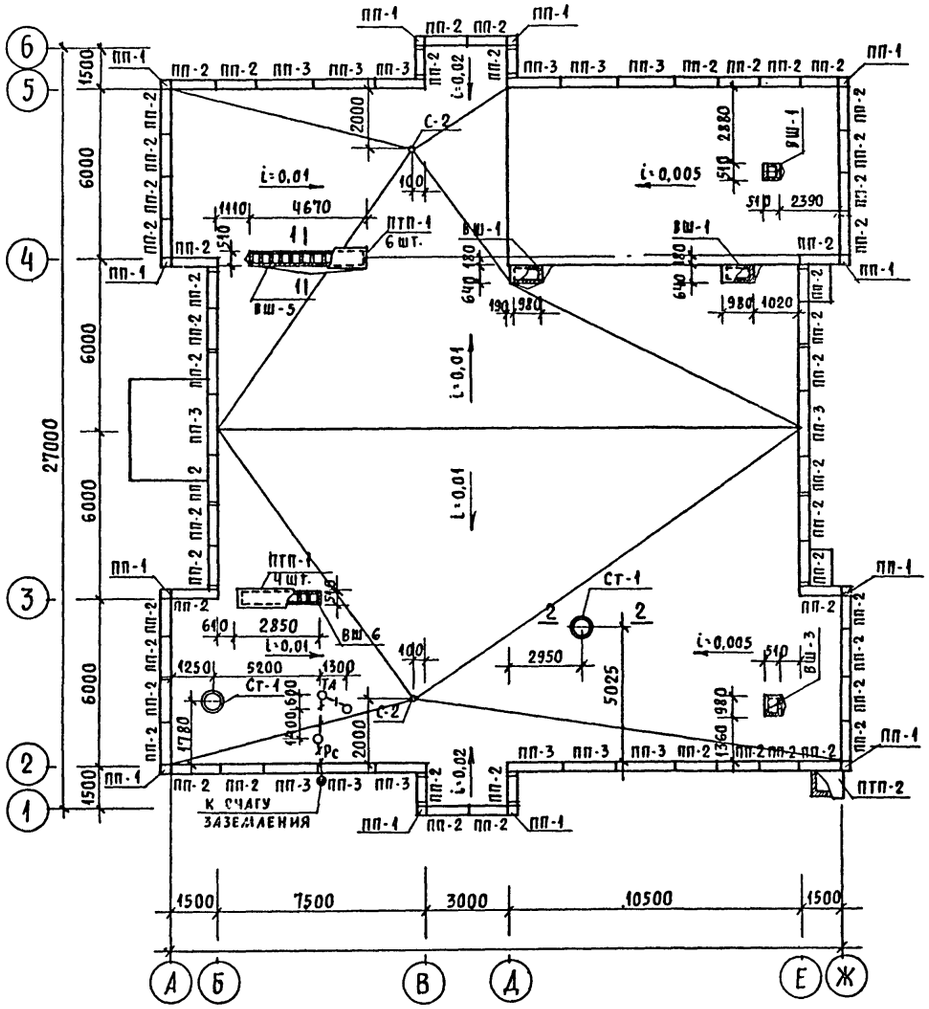

1 - 1

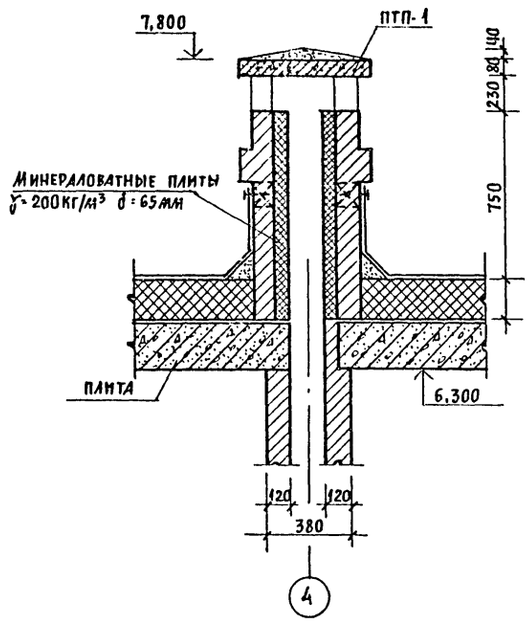

2 - 2

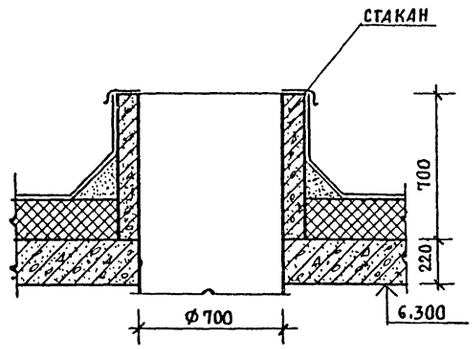

Спецификация элементов кровли

Марка поз.	Обозначение	Наименование	Кол.	Масса ед. кг	Примечан.
	Плиты парапетные	железобетонные			
ПП-1	1.238.1-2	ППУ 4.4	12	30	
ПП-2	1.238.1-2	ПП 15.4	52	100	
ПП-3	1.238.1-2	ПП 18.4	14	250	
	Стаканы и	подстаканники			
СТ-1	1.269.1-4	СКВ 7.7	2	252	
	"	ПС 12.12	2	485	
	Плиты плоские	железобетонные			
ПТП-1	1.243.1-4	ПТП 12,5-8-6	10	96	
ПТП-2	"	ПТП 12.5-11-9	1	198	

1. Настоящий чертеж смотреть совместно с АС-16, 13, 17.
2. Крепление радиостойки и телеантенны выполнять по серии 2.190-1/72 V лист СУ-10.
3. В цементной стяжке кровли по периметру заложить металлические стержни 2Ø8 А-I в соответствии с СН 305-77.

Согласовано
ГИП ОВ Евдокимова
ГИП ВК Молодкин

Инв.N подл. | 20-3199-21 | Подпись и дата | Взам. инв.N

Т.П. 264-12-244.85-АС

Привязан

Инв.N

Нормок.	Таранев	
Нач.	Омельченко	
Гл. ин. м.	Доронин	
ГАП	Шишков	
ГИП	Таранев	
Ст. арх.	Куличихин	

Клуб (стены кирпичные) на 250 посетителей (зал на 200 мест)

Стадия	Лист	Листов
Р	19	

План. кровли. Детали. Узлы. Спецификация

ЦНИИЭП гражданселькстрой

Копировал:

1665-01 Формат А2

Типовой проект
264-12-244.85
Альбом I

Фасад сборно-разборной эстрады

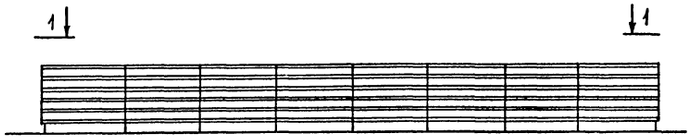

1-1

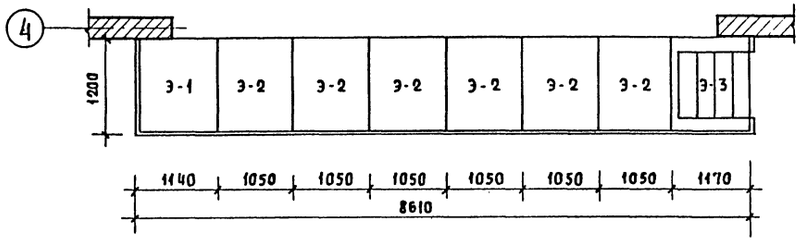

Элемент эстрады (Э-1)

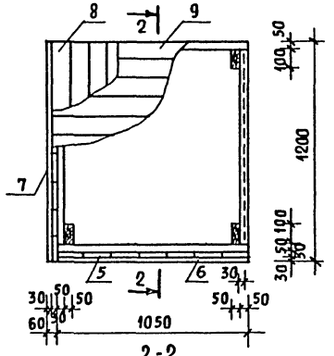

Элемент эстрады (Э-2)

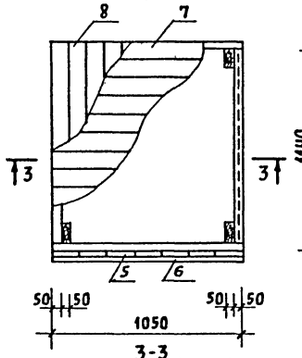

Элемент эстрады (Э-3)

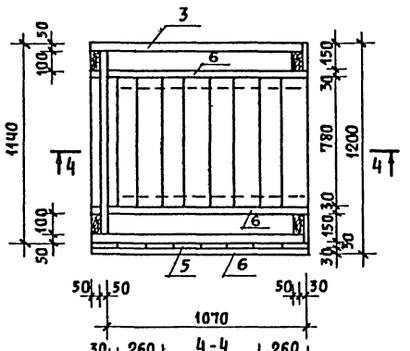

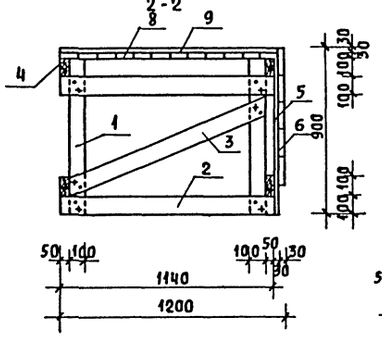

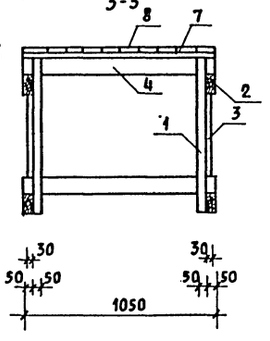

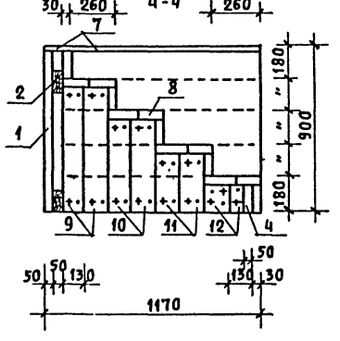

Все деревянные части подвергнуть глубокой пропитке антисептиком и антипиренами.

Спецификация элемента эстрады (Э-1)

Марка поз.	Обозначение	Наименование	Кол. шт.	Масса ед., кг	Примеч.
1	ГОСТ 24454-80 Е	Доска 840×100×50	4		0,017м³
2	"	Доска 1140×100×50	4		0,023
3	"	Доска 1200×100×30	1		0,004
4	"	Доска 1050×100×50	4		0,021
5	"	Доска 840×150×30	15		0,057
6	"	Доска 1050×150×30	5		0,024
7	"	Доска 1200×150×30	5		0,027
8	"	Доска 1050×100×30	12		0,038
9	"	Доска 1200×100×30	11		0,040

Спецификация элемента эстрады (Э-2) шт.6

Марка поз.	Обозначение	Наименование	Кол. шт.	Масса ед., кг	Примеч.
1	ГОСТ 24454-80 Е	Доска 840×100×50	4		0,017м³
2	"	Доска 1140×100×50	4		0,023
3	"	Доска 1200×100×30	2		0,007
4	"	Доска 1050×100×50	4		0,021
5	"	Доска 840×150×30	7		0,026
6	"	Доска 1050×150×30	5		0,024
7	"	Доска 1050×100×30	12		0,038
8	"	Доска 1200×100×30	11		0,040

Спецификация элемента эстрады (Э-3)

Марка поз.	Обозначение	Наименование	Кол. шт.	Масса ед., кг	Примеч.
1	ГОСТ 24454-80 Е	Доска 840×100×50	2		0,008м³
2	"	Доска 1040×100×50	2		0,010
3	"	Доска 1140×100×50	4		0,023
4	"	Доска 150×100×50	2		0,002
5	"	Доска 870×150×30	8		0,031
6	"	Доска 1170×150×30	18		0,095
7	"	Доска 1140×100×30	5		0,017
8	"	Доска 780×150×30	13		0,046
9	"	Доска 690×130×30	4		0,011
10	"	Доска 510×130×30	4		0,008
11	"	Доска 330×130×30	4		0,005
12	"	Доска 150×150×30	4		0,002

Инв. N подл. | Подпись и дата | Взам. инв. N
20-3199-22

Привязан

Инв. N

Нормок.	Шишков	
Нач. лас.	Омельченко	
Гл. ин. м.	Доронин	
ГАП	Шишков	
ГИП	Таранев	
Ст. арх.	Куличихин	

Т.П. 264-12-244.85-АС

Клуб (стены кирпичные) на 250 посетителей (зал на 200 мест)

Сборно-разборная эстрада

Стадия	Лист	Листов
Р	20	

ЦНИИЭП гражданселькстрой

Копировал:

1665-01 Формат А2

Развертки стен зрительного зала

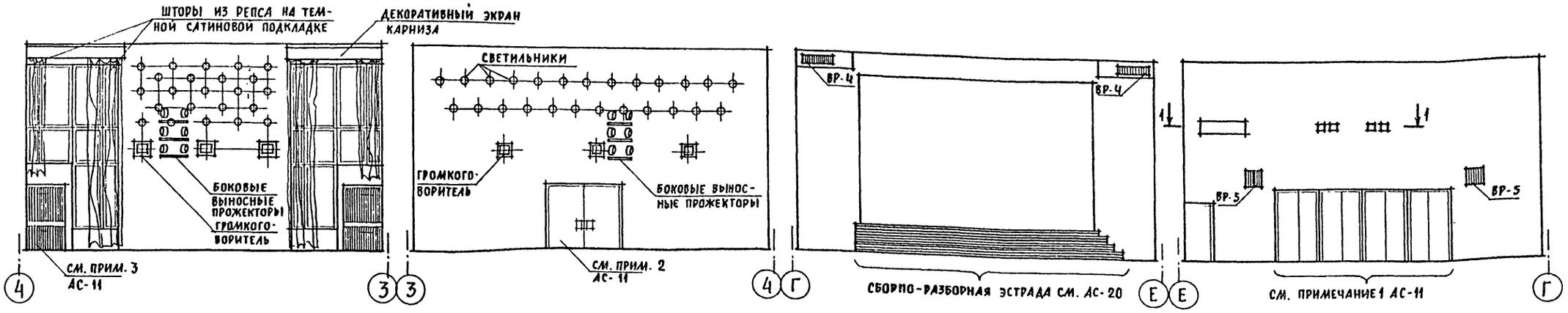

Развертки стен фойе - вестибюля

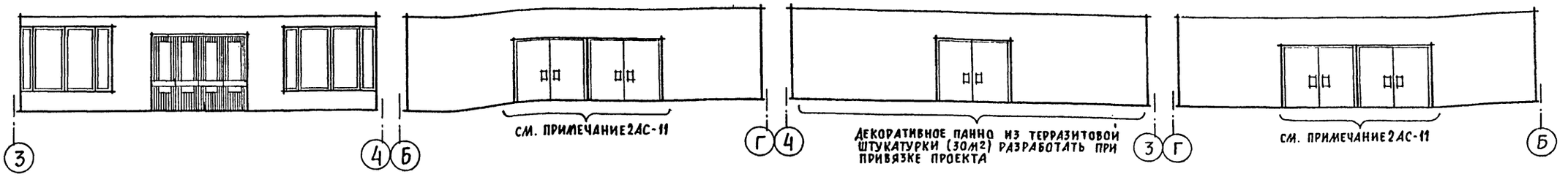

Развертки стен гостиной

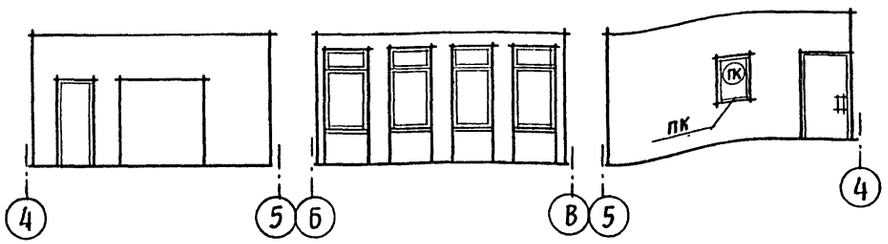

Развертки стен вестибюля - гардероба

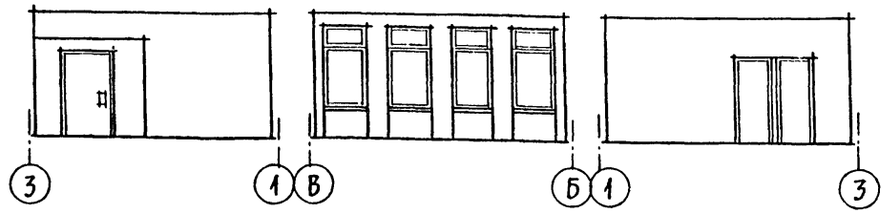

1-1

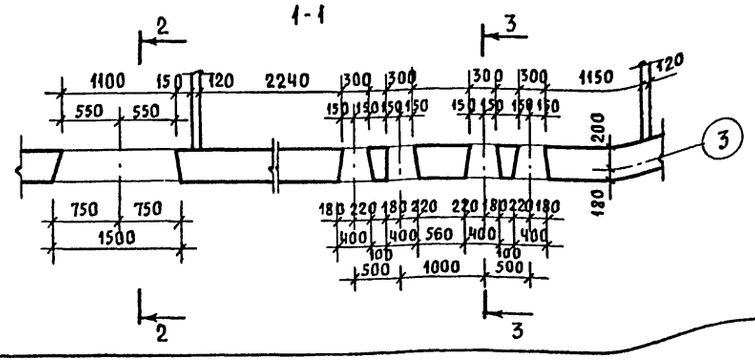

2-2

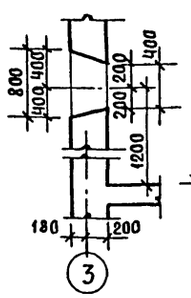

3-3

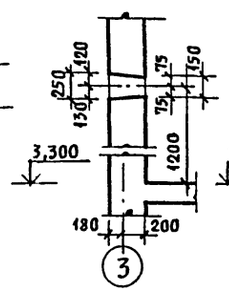

1. Настоящий чертеж читать совместно с АС-11,12.
2. Спецификацию оборудования (ПК, ВР-4, ВР-5) см. АС-22.
3. Электротехническое оборудование см. альбом II. КТ-3, ЭО-3.

Привязан			Т.П. 264-12-244.85-АС	
Нормок.	Шишков		Клуб (стены кирпичные) на 250 посетителей (зал на 200 мест)	Стадия: Р; Лист: 21; Листов:
Нач.мас.	Омельченко			
Гл.ин.м.	Доронин			
ГАП	Шишков		Развертки стен зрительного зала, фойе-вестибюля, гостиной, вестибюля гардероба	ЦНИИЭП, Граждансельстрои
ГИП	Таранев			
Ст. арх.	Куличихин			
Инв. N				

Копировал:

1665-01 Формат А2

Согласовано: Гл. спец. ТО Солодков

Инв. N подл. | Подпись и дата | Взам. инв. N | 20-3199-23

Типовой проект 264-12-244.85 Альбом I

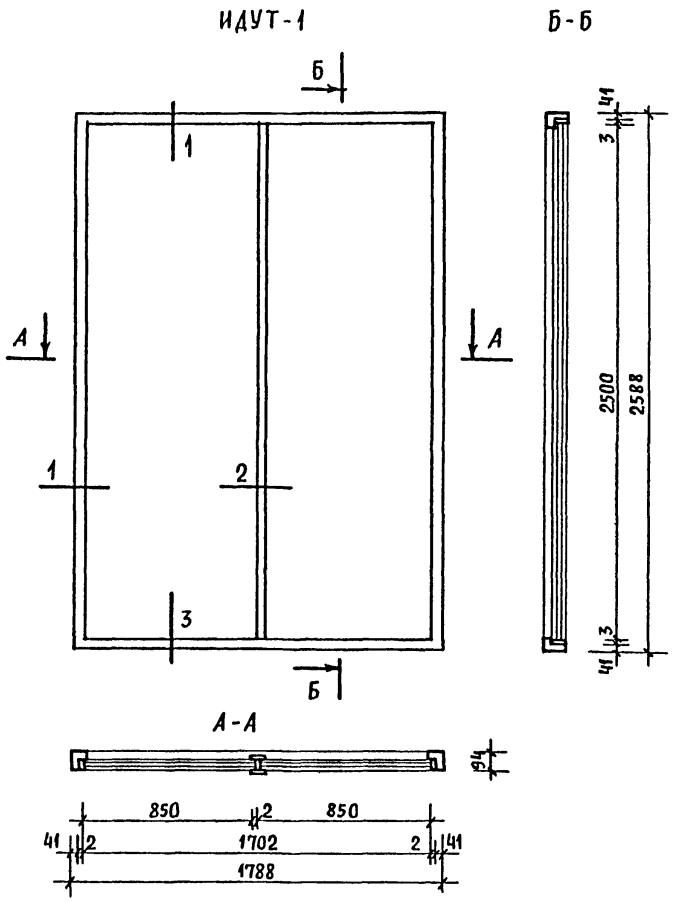

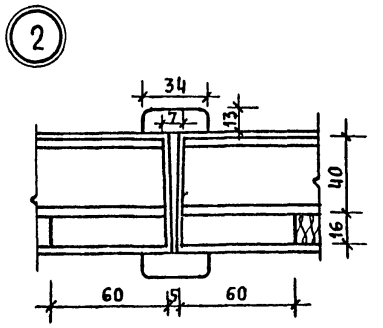

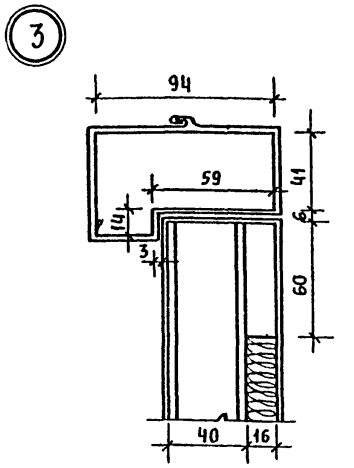

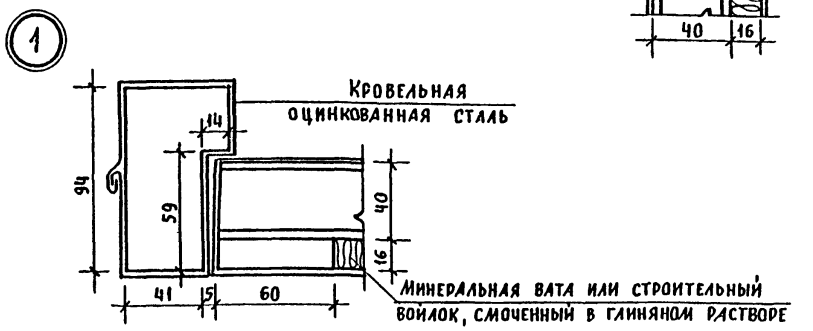

План расстановки оборудования гардероба

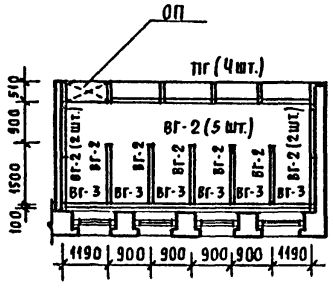

Спецификация оборудования

Марка поз.	Обозначение	Наименование	Кол.	Примечание
ОП	Индивид. изготовления	Откидной прилав. 1100×510	1	Гардероб 1 эт. (см. АС-11)
ША-1	Серия 1.272.5-6 ч 1,2	Шкафное отделение ША-05	1	Кабинеты 2 эт. (см. АС-12)
ША-2	1.272.5-6 ч. 1,2	Шкафное отделение ША-11	4	Кабинеты 2 эт. (см. АС-12)
ВР-5/ВР-4	1.279.9-2	Вентрешетка ВР-5/ВР-	2/4	Зрительн. зал (см. АС-11)
ПГ	1.271-4 вып. 7	Прилавок гардер. ПГ.02.СБ	4	Гардероб (см. АС-11)
ВР-1	1.271-4 вып. 6	Вешалка гардер. ВГ.09.СБ	5	Гардероб (см. АС-11)
ВГ-2	1.271-4 вып. 5	Вешалка гардер. ВГ.02.СБ	4	Гардероб (см. АС-11)
ВГ-3	1.271-4 вып. 6	Вешалка гардер. ВГ.01.СБ	6	Гардероб (см. АС-11)
ПК	1.279.9-2	Шкаф пож. крана ПК-4	5	Эстрада, гостиная лест. клет. (см. АС-11)
ВР-1	1.279.9-2	Вентрешетка ВХР-10	2	Воздухозаборная шахта (см. АС-11)

Откидной прилавок ОП изготовить из листа ДСП, аналогично верхней панели ПГ.02.СБ (см. спецификацию оборудования).

1. Технические условия по серии 1.136.5-19.
2. Общий расход древесины 0,054 м³ определен по черновым заготовкам.
3. Общий расход утеплителя 0,06 м³.
4. Приборы открывания условно не показаны.
5. Влажность деревянных элементов из хвойных пород не менее 12%
6. Изготовление, приемка, хранение и транспортировка по ГОСТ 475-78.
7. Деревянные элементы пропитать антипиренами с последующей окраской за 2 раза.

Т.П. 264-12-244.85-АС					
Привязан	Нормок.	Шишков	Клуб (стены кирпичные) на 250 посетителей (зал на 200 мест)	Стадия	Лист	Листов
	Нач.мас.	Омельченко		Р	22	
	Гл.ин.м.	Доронин				
	ГАП	Шишков	Ворота распашные индивидуальные. План расстановки оборудования гардероба.	ЦНИИЭП гражданселькстрой		
Инв. N	ГИП	Таранев				
	Ст.арх.	Куличихин				

Копировал: 1665-01 Формат А2

Инв. N подл. 20-3199-24 | Подпись и дата | Взам. инв. N

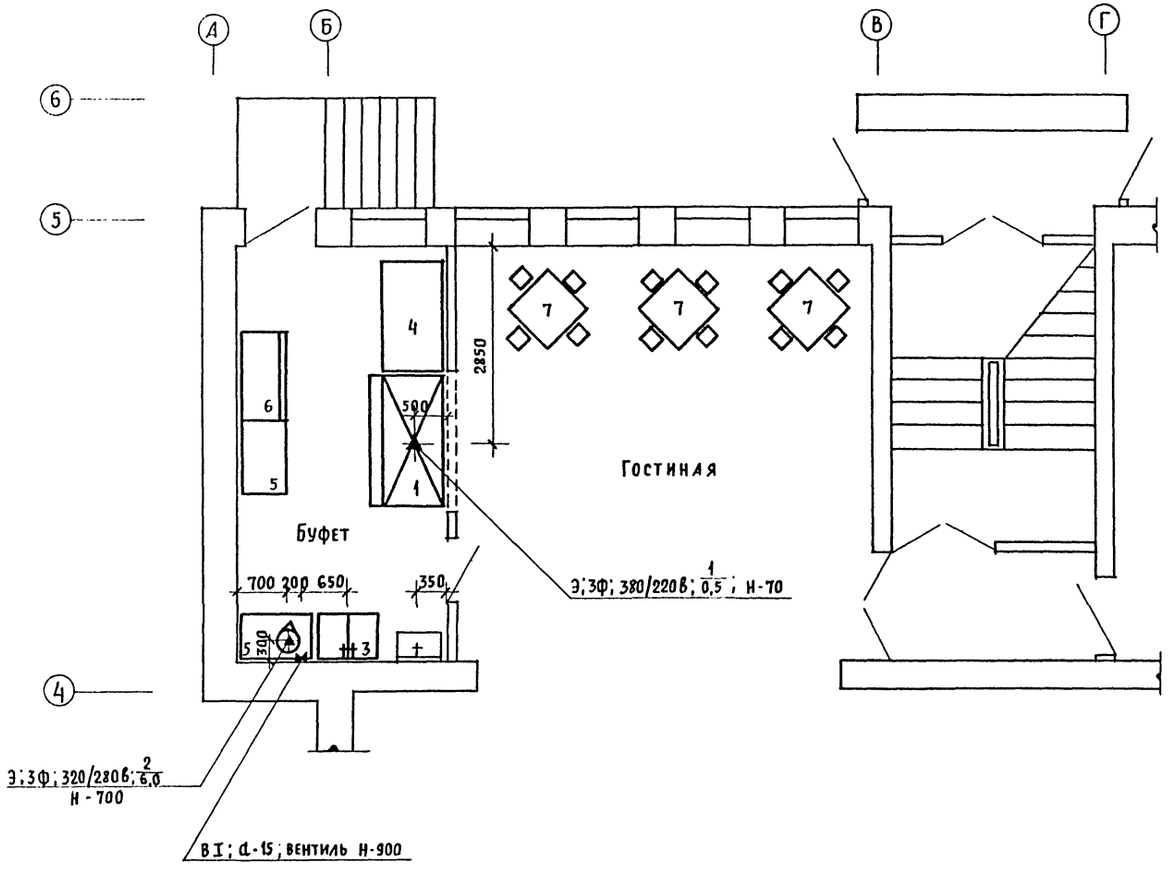

Экспликация оборудования

N	Наименование оборудования	Тип, марка	Количество
1	Прилавок-витрина 2055×1180×1325; 400 кг; 0,42 квт	"Пингвин-В"	1
2	Электрокипятильник 427×303×702; 18 кг; 6,0 квт	КНЭ-50	1
3	Мойка чугунная на 2 отд. 800×600×234	МЧ-2	1
4	Стол производственный 1500×800×850	СПМ-1500	1
5	Стол производственный	СП 10 50А	2
6	Шкаф универсальный	ШМП	1
7	Стол обеденный		3

Условные обозначения ▲Э; Ф; N/W; ⋈; ⊞; Н

- ▲Э — подвод электроэнергии
- Ф — фазность тока
- N — номер позиции по спецификации
- W — мощность токоприемника
- ⋈ — вентиль
- ⊞ — подвод холодной и горячей воды через смеситель d-15 на Н-1000
- Н — высота подвода в мм

1. Привязочные размеры даны в мм от обработанных поверхностей стен, пола, перегородок.
2. Подвод воды и электроэнергии произвести скрыто.
3. Прилавок-витрина /поз. N1/ устанавливается в проеме перегородки буфета размером 2100×2000.

Инв.N подл. | Подпись и дата | Взам.инв.N
20-3199-25

Привязан	Нормок.	Чернецова	
	ГАП	Шишков	
	Нач.мас.	Магидин	
	ГИП	Чернецова	
	Исполн.	Пимкина	
Инв.N			

Т.П. 264-12-244.85-ТХ

Клуб (стены кирпичные) на 250 посетителей (зал на 200 мест)

План буфета с расстановкой оборудования и мебели

Стадия	Лист	Листов
Р	23	

ЦНИИЭП граждансельстрой

Копировал:

1665-01 Формат А2

ЦЕНТРАЛЬНЫЙ ИНСТИТУТ
ТИПОВОГО ПРОЕКТИРОВАНИЯ ГОССТРОЯ СССР
МИНСКИЙ ФИЛИАЛ

220600, г.Минск, ул.К.Маркса, 32

Сдано в печать 18.05 1988 г.
Заказ № 7и Тираж 460 экз.
Инв.№ 1665/1

gost.e-ecolog.ru