ТИПОВОЙ ПРОЕКТ

224-1-447.85

СРЕДНЯЯ ОБЩЕОБРАЗОВАТЕЛЬНАЯ ШКОЛА НА 11 КЛАССОВ (198 УЧАЩИХСЯ) СО СТЕНАМИ ИЗ КИРПИЧА

АЛЬБОМ I

Архитектурно-строительные и технологические решения

1731-01

gost.e-ecolog.ru

ПРИМЕНЯЕМ:

ЦЕНТРАЛЬНЫЙ ИНСТИТУТ
ТИПОВОГО ПРОЕКТИРОВАНИЯ ГОССТРОЯ СССР
МИНСКИЙ ФИЛИАЛ
220600, г.Минск, ул.К.Маркса, 32
Сдано в печать 28.04 1986 г.
Заказ № 374 Тираж 400 экз.
Инв. № 1731/1

ТИПОВОЙ ПРОЕКТ

224-1-447.85

СРЕДНЯЯ ОБЩЕОБРАЗОВАТЕЛЬНАЯ ШКОЛА НА 11 КЛАССОВ (198 УЧАЩИХСЯ) СО СТЕНАМИ ИЗ КИРПИЧА

АЛЬБОМ I

СОСТАВ ПРОЕКТА

АЛЬБОМ I	Архитектурно-строительные и технологические решения
АЛЬБОМ II	Внутренний водопровод и канализация, отопление и вентиляция, электротехническая часть, кинотехнология, устройства связи
АЛЬБОМ III	Сметы (в базисных ценах) Сметы (в местных ценах)
АЛЬБОМ IV	Ведомость потребности в материалах
АЛЬБОМ V	Показатели результатов применения научно-технических достижений в строительных решениях проекта
АЛЬБОМ VI	Проектная документация на перевод бытовых помещений подвала для использования под ПРУ

РАЗРАБОТАН
институтом «БелНИИгипросельстрой»
Главный инженер института П.А.Шелавителев
Главный инженер проекта А.Б.Шелевиля
Главный архитектор проекта Л.А.Нордштейн

УТВЕРЖДЕН
Госстроем БССР Приказ № 35 от 15.03.85
Введен в действие институтом
«БелНИИгипросельстрой»
Приказ № 155 от 28.05.85

Привязан.

Инв. №

Альбом I

Содержание альбома

Лист	Наименование	Примечание
1	Содержание альбома	
2	Характеристика проекта	
3	Пояснительная записка (начало)	
4	Пояснительная записка (продолжение)	
5	Пояснительная записка (продолжение)	
6	Пояснительная записка (продолжение)	
7	Пояснительная записка (продолжение)	
8	Пояснительная записка (продолжение)	
9	Пояснительная записка (окончание)	
10	Пояснительная записка ТЭП.	
	Архитектурно-строительные решения (АС)	
1	Общие данные (начало)	
2	Общие данные (окончание)	
3	Примерное решение генплана М 1:500	
4	Фасад 1-12, фасад Ж-Д	
5	Фасад 12-1. Фасад А-Ж	
6	План цокольного этажа и подвала	
7	План 1 этажа между осями А-Г	
8	План 1 этажа между осями Г-Ж. Таблица толщин утеплителя.	
9	План 2 этажа между осями А-Г	
10	План 2 этажа между осями Г-Ж	
11	План фонаря на отм. 7.500. Экспликация помещений	
12	Разрез 1-1. Воздухозаборная шахта.	
13	Разрез 2-2.	
14	Планы 1 и цокольного этажей с обозначением типов полов. Экспликация полов.	
15	План 2 этажа с обозначением типов полов. План мозаичного пола 1 этажа.	
16	Схема расположения элементов перемычек цокольного этажа и подвала. Ведомость перемычек.	
17	Схема расположения элементов перемычек 1 и 2 этажа	
18	Ведомость перемычек.	
19	Ведомость отделки помещений (начало)	
20	Ведомость отделки помещений (окончание)	
	Вариант отделки помещений	
21	Схема расположения элементов перекрытия цокольного этажа и подвала. Узел в. Сечения А-А, Б-Б, В-В	
22	Схема расположения элементов перекрытия между осями А-Г.	
23	Схема расположения элементов перекрытия между осями Г-Ж Сечения А-А; Б-Б; В-В.	
24	Схема расположения элементов покрытия между осями А-Г	
25	Схема расположения элементов покрытия между осями Г-Ж	
	Схема расположения элементов покрытия фонаря.	
26	Сечения 1-1÷5-5, 19-19. Узлы А, Б. Спецификация эл-тов перекрыт. и покрытия	
27	Сечения по перекрытию и покрытию кровли 6-6÷18-18	
28	Лестница N1. План. Разрезы 1-1 и 2-2	
29	Лестница N1. Ступени Ст-1 и Ст.2 Узлы 1 и 2	
30	Лестница N2	
31	Лестница N3	
32	Наружная лестница	
33	Подвесные потолки N1, N2.	
34	План кровли между осями А-В. Виды А, Б, В, Г.	
35	План кровли между осями В-Ж	
36	Шумоглушители N1 ÷ N5; ФВ-1; Спецификация.	
37	Опорная плита ИОП-1 (ИОП-2). Ж.Б. Плита ПЛ-1.	
38	Вентшахты	
39	План фундаментов между осями А÷В. Схема расчетных нагрузок на отм. 0.000 (тс/пм)	
40	Схема расположения элементов фундаментов между осями В-Ж	
41	Сечения фундаментов 1-1 ÷ 13-13.	
42	Сечения фундаментов 14-14÷24-24 Развертка стены по оси В	
43	Развертки стен фундаментов по оси Е, Г, Ж, 4, 5, 6, 8, 9.	
44	Сечения фундаментов 14А-14А; 26А-26А; 25-25÷35-35	
45	Развертки стен по осям 9/1; Д/1. Лестница N4.	
46	Сечения по монолитным шпонкам	
47	Каркасы монолитных шпонок К-1÷К-23	
48	Развертки вентканалов по осям „Б" и „В."	
49	Развертка вентканалов по оси „Б"	
50	Развертка вентканалов по оси 4	
51	Развертка вентканалов по оси 9.	
52	Развертка вентканалов по оси В	
53	Развертка вентканалов по осям Г и В.	
54	Развертка вентканалов по осям 5 и В	
55	Схема расположения элементов подпольных каналов между осями А-Г Сечения 1-1÷3-3	
56	Схема расположения элементов подпольных каналов между осями Г-Ж. Сечения 8-8; 9-9, 10-10	
57	Сечения 4-4÷7-7. Экспликация отверстий	
58	Ведомость заполнения оконных проемов	
59.	Вариант перепланировки 1 этажа. Устройство остекленного помещения. Спецификация заполнения дверных проемов	
60	Входной витраж.	
61	Крыльцо тип 1; тип 2; тип 3; тип 4	
62	Развертки стен вестибюля	
63	Развертки стен рекреации 2 этажа	
64	Развертки стен актового зала. Вентиляционная решетка ВР-1	
65	Вешалка гардеробная	
66	Ограждение конвекторов в спортзале. Узлы 1÷4. Стойка поз. 2	
67	Ограждение конвекторов	
68	Элемент ограждения окон в спортзале.	
69	Шкаф Ш-1. Узел крепления шумоглушителя МЩ-1, МЩ-2	
70	Металлические решетки для остекленных дверей	
71	Схема расположения элементов крепления светильников спортзала.	
72	Металлические сетки и анкера	
73	Монолитные участки МУ-1, МУ-2, МУ-3, сетки С-10а÷С-22	
74	Фасад 1-12; фасад Ж-А (вариант)	
75	Фасад 12-1; фасад А-Ж (вариант)	
76	Фрагменты планов 1 и 2 этажей между осями 2-11, Б-Ж, Ж-Б (вариант)	
	Архитектурно-строительные изделия (АСИ)	
1	Щит ИД-19	
2	Щит боковой ИД-20	
3	Крючок ИМ-9	
4.5.6	Полоса ИМ-35. Полоса ИМ-37 Уголок ИМ-38	
7	Опалубочный чертеж прогона НП5.2-60-45 с разбивкой закл деталей	
8	Закладные детали прогона НП5.2-60-45 ЗД-1 и ЗД-2	
	Технологические решения	
1	Общие данные	
2	План 1 этажа между осями А-Т с расстановкой технологического оборудования	
3	План 1 этажа между осями Г-Ж с расстановкой технологического оборудования	
4.	План 2 этажа между осями А-Т с расстановкой технологического оборудования	
5	План 2 этажа между осями Г-Ж с расстановкой технологического оборудования и вариант перепланировки 1 этажа между осями 7÷11 А-Б с расстановкой технологического оборудования	
6	План цокольного этажа с расстановкой технологического оборудования	
7	План столовой с расстановкой технологического оборудования электрическими и сантехническими подводами к оборудованию	

Инв № подл. | Подпись и дата | Взам инв. № | Инв. № спец. ин-та Ленгипроспецсельстроя

Привязан:

Инв. №

Н. контр.	Бухарина		5.03.85
Нач. МТЭП	Беганская		10.12.84
ГИП	Шелевиля		10.12.84
ГАП	Нордштейн		10.12.84
Гл. констр.	Чернецкий		10.12.84
Ст. арх.	Сластенина		10.12.84

Т.П. 224-1-447.85

Средняя общеобразовательная школа на 11 классов (198 учащихся) со стенами из кирпича

Стадия	Лист	Листов
Р	1	10

Содержание альбома

Госстрой БССР Белнииигипросельстро г. Минск

Альбом I

Авторский коллектив:

Архитекторы:
Г.А. Беганская
В.К. Зайцев
Л.А. Нордштейн

Конструкторы:
А.Б. Шелевиля
А.А. Вольфленок
О.В. Калушева

При участии:
О.Г. Карчевского
В.С. Карпенко
Л.В Кофановой,
Е.Е. Сластенниной
Е.Л. Фоминовой,
И.Я. Гадлевской,
Т.М Шаголкиной
В.И. Кукареко
И.В. Титовой,
М.И. Поляковой
И.А. Старостенко
О.А. Мороз
Д.З. Горелика
В.Д. Тарашкевича
Л.А. Майструк
Р.Р. Брашенаса
З.К. Сохоневич

Строительные конструкции и отделка

Наименование	Характеристика
Фундаменты, стены подземной части.	Плиты сборные ж.б для фундаментов по серии 1.112-5 и блоки бетонные для стен подвала по ГОСТ 13579-78 для подвала. Фундаменты монолитные из бетона м100
Стены наружные	Из эффективного кирпича ГОСТ 530-80
Стены внутренние	Из полнотелого кирпича ГОСТ 530-80
Перегородки	Кирпичные Гипсобетонные
Перекрытия	Сборные ж-б элементы - многопустотные панели по серии 1.141-1 в.14,60,63, ребристые по серии 1.465-3 в. 2
Крыша	Совмещенная мастичная с внутренним водостоком
Полы	мозаичные, бетонные, дощатые, линолеум, керамические, паркетные.
Окна	С раздельными переплетами по ГОСТ 11214-78.
Двери	Внутренние по ГОСТ 6629-74. Наружные по ГОСТ 24698-81
Наружная отделка	Улучшенная цементно-известковая штукатурка, лицевой эффективный кирпич. Высококачественная штукатурка декоративным раствором с белой мраморной крошкой, камневидная штукатурка (вариант).
Внутренняя отделка	Улучшенная клеевая, масляная, водоэмульсионная покраска, известковая побелка, облицовка глазурованной плиткой.
Наибольшая масса	конструкции - панель покрытия-7.0т.

Технико-экономические показатели

№№ п/п	Показатели	Ед. изм.	По представленному проекту	По проекту принят за эталон СМ пр.3	По действующим нормам	Рекомендовано к утверждению
1	Количество этажей	эт.	2-3	2		
2	Вместимость	мест	198	108		
3	Площадь застройки	м²	1938.60	992.16		
4	Общая площадь	м²	3126.84	1711.71		
5	Полезная площадь	м²	2422.65	1497.42		
6	Рабочая площадь	м²	1843.16	1231.34		
	в т.ч на одного учащегося	м²	9.31			
7	Строительный объем	м³	11657.98	6571.88		
8	в т.ч цокольного этажа и подвала	м³	1637.42	122.95		
9	Естественная освещенность					
10	Расход стали на 1м² полезной площади в натуральной массе	кг.	11.96	11.98	16.0÷13	
	то же, приведенной к классу A-I	кг.	18.40	18.42	21-17	
11	Расход цемента	т	301.68	187.10		
12	Расход цемента (приведенного к марке 400) на 1 м² полезной площади.	кг.	124.60	124.95	135-106	
13	Расход натуральной стали для систем инженерного оборудования на 1м² полезной площади	кг	064/055			см.пр.п 4
14	Затраты труда на 1 м² полезной площади	ч/час	14.44	15.15		
15	Общая сметная стоимость строительства	тыс.руб	320.22 (327.29)	191.86		
16	То же, на единицу вместимости	руб.	1657.68 (1656.52)	1776.48		
17	То же, на 1 м³ здания	руб.	28.15	29.42		
18	Стоимость строительно-монтаж. работ	тыс.руб	266.24 (266.01)	158.53		
19	То же, на единицу вместимости	руб.	1330.45 (1343.84)	1467.87		
20	То же, на 1 м³ здания	руб.	22.84 (22.82)	29.19		
21	Удельный расход тепла для отопления 1м² полезной площади	Вт/м² (ккал/ч)	63,6 (54,7)	81,96 (75,63)		
22	Расход лесоматериалов, привед. к круглому лесу на 1м² полезной площади	м³	0.060	0.071		

Инженерное оборудование

Наименование		Характеристика
Отопление		Центральное от наружной сети при С=-26°С
Вентиляция		Приточно-вытяжная с механическим побуждением
Водопровод	Холодный	Хозяйственно-питьевой от наружной сети
	Горячий	Централизованный от поселковой сети от электрических нагревателей
Канализация		Хозяйственно-фекальная в наружную сеть
Электроснабжение		От двух независимых источников питания на напряжение 380/220в

Ведомость объемов сборных бетонных и ж/б конструкций по рабочим чертежам основного комплекта марки АС

№ строк	Наименование группы элементов конструкций	Код	Кол. м³	Примечание
1	Плиты фундаментов	581300	17.59	
2	Блоки стеновые	583500	134.9	
3	Плиты покрытий	584100	151.8	
4	Плиты перекрытий	584200	176.9	
5	Перемычки	582800	52.8	
6	Элементы лестниц	589100	6.73	
7	Всего бетона и железобетона		540.72	

Эксплуатационные показатели

Расход тепла на отопление при расчетных температурах наружного воздуха -26°С Вт (ккал/ч) Общий; (на отопление); [на горяч. водоснаб.]; {на вентиляц.}		462226 (397445) (152490 (131120)) [122115 (105000)] {187621 (161325)}
Расход воды, л/с	Холодной	2.97
	Горячей	1.06
	На канализацию	3.70
Требуемый напор в точке подключения м. вод. ст. (МПа)	На хозяйственно-питьевые нужды холодной (горячей).	18 (0.180) (13 (0.130))
Потребная мощность	электроэнергии, кВт	92

1. Сметная стоимость определена в ценах и нормах, вводимых в действие с 01.01.1984г по сборникам единичных норм и расценок для сельской местности Белорусской ССР, в скобках - в базисных ценах.

2. Технико-экономические показатели приведены для расчётной зимней температуры наружн. воздуха -26°С.

3 За аналог взят экспериментальный проект „Неполная средняя школа на 9 классов (108 учащихся) - блок-здание" разработанный ин-том „Белниигипросельстрой" в 1983г. г. Минск

4. Показатели в числителе расхода натуральной стали на 1м² пол. пл. даны для систем отопления и вентиляц, в знаменат - для водосн. и кан

Привязан

Инв. №

Инв. № подл. | Подпись и дата | Взам. инв. №

Т.П 224-1-447.85				
Н. контр.	Бухарина		25218	
Нач. МТЗП	Беганская		25218	
ГИП	Шелевиля		25218	
ГАП	Нордштейн		25218	
Гл. констр.	Черненкий		25218	
Ст. арх.	Сластенина		25218	

Средняя общеобразовательная школа на 11 классов (198 учащихся) со стенами из кирпича.

Характеристика проекта.

Стадия	Лист	Листов
Р.П	2	

Госстрой БССР Белниигипросельстрой г. Минск

Альбом I

Пояснительная записка.
Общая часть.

Типовой проект средней общеобразовательной школы на 11 классов (198 учащихся) со стенами из кирпича разработан в соответствии с программой-заданием утвержденной Госстроем БССР от 3 августа 1984 года и согласованной минпросом БССР. Состав помещений принят в соответствии с приложением к программе-заданию.

Область применения – сельская местность БССР (II в климатической подрайон) с расчетными зимними температурами наружного воздуха –26°С (основное решение) и –21°С.

Скоростной напор ветра – 0,27 кПа (27 кгс/м²).

Вес снегового покрова – 0,98 кПа (100 кгс/м²).

Рельеф территории спокойный, грунтовые воды отсутствуют, грунты непучинистые, непросадочные со следующими расчетными характеристиками:

Расчетный угол внутреннего трения $\varphi_н$ = 0,49 рад или 28°,
Расчетное удельное сцепление $C_н$ = 2 кПа (0,02 кгс/см²),
модуль деформации нескальных грунтов E = 14,7 кПа (150 кгс/см²),
плотность грунта γ = 1,6 т/м³,
коэффициент – безопасности по грунту $K_г$ = 1,
коэффициент – безопасности по грунту $K_г$ = 1,
класс ответственности здания – I,
коэффициент надежности по назначению $\gamma_н$ = 1,0.
степень долговечности – II
степень огнестойкости – II
Нормативные нагрузки, принятые в проекте:
для классов и служебных помещений – 1,96 кПа (200 кгс/м²),
для коридоров – 2,94 кПа (300 кгс/м²),
для зала – 3,92 кПа (400 кгс/м²).

Генеральный план.

Генеральный план здания школы разработан в соответствии со СНиП II-65-73 „Общеобразовательные школы и школы-интернаты" и СНиП II-60-75* „Планировка и застройка городов, поселков и сельских населенных пунктов."

Здание располагается на участке со спокойным рельефом, удобным для отвода атмосферных вод.

Архитектурно-планировочное решение.

Типовой проект средней общеобразовательной школы с уменьшенной наполняемостью классных помещений (18 учащихся в I-XI классах) разработан в соответствии со СНиП II-65-73 „Общеобразовательные школы и школы-интернаты." СН 227-82 „Инструкция по типовому проектированию", указаниями по разработке и корректировке типовой проектной документации общественных зданий и сооружений № 139.

При проектировании использованы результаты НИР „Технико-экономическое обоснование различных типов сельских школ с уменьшенной наполняемостью классов". выполнение институтом „БелНИИгипросельстрой".

Принятое объемно-планировочное решение здания обеспечивает сокращение коммуникаций и технологических связей. Рекреационные помещения приняты зального типа. Актовый зал многофункционального использования (для проведения собраний, просмотра кинофильмов и т.д. (санитарные узлы для учащихся запроектированы дифференцированно для младшей, средней и старшей возрастных групп с естественным освещением и вентиляцией гардеробы предусмотрены секционными на 2 класса раздельно для I и IV и V-XI классов.

Проектом предусмотрена возможность объединения трех классных комнат для учащихся младших классов в два помещения с целью создания двух класс-комплектов (I-III, II-IV классы), а также устройство застекленного помещения при лаборантской биологии для выращивания растений.

Здание представляет собой двухэтажный объем с цокольным этажом (основное решение) На первом этаже здания размещены: помещения для младших классов, учебно-спортивный зал, помещения для группы продленного дня, обеденный зал и кухня. На втором этаже размещены: помещения для средних и старших классов, помещения для начальной военной подготовки и профессиональной ориентации учащихся, актовый зал, библиотека, административные помещения. В цокольном этаже размещены помещения для трудового обучения, венткамера и узел ввода.

Проектом разработаны интерьеры основных помещений школы с учетом применения типовых элементов интерьеров общественных зданий для сельских поселков БССР, запроектированных институтом „БелНИИгипросельстрой" и каталога школьной детской мебели, выпускаемой предприятиями Минлеспрома БССР.

Наружная отделка.

Для отделки фасадов здания применен лицевой керамический эффективный кирпич (основное решение), вариант-штукатурка. Указания по отделке фасадов смотри на листах АС-4,5.

Внутренняя отделка

Поверхности кирпичных стен, кирпичные и гипсобетонные перегородки оштукатуриваются цементно-песчаным, известково-песчаным или сложным раствором. Отделку поверхностей внутренних стен см. на листах АС-19,20; Экспликацию полов – на листе АС-14. Радиаторы, трубы окрашиваются масляной краской за 2 раза под цвет стены или панели.

Проектом предусмотрен вариант внутренней отделки помещений.

Конструктивная часть

Здание решено с несущими продольными и поперечными стенами. Устойчивость здания обеспечена жесткостью ж.-б. панелей, связанных между собой и с кирпичными стенами здания металлическими анкерами.

Фундаменты.

Фундаменты разработаны для основания с залегающими по всей площади здания, однородными непросадочными грунтами с ненарушенной водостойкой и нерыхлой природной структурой.

Фундаменты запроектированы исходя из расчетных характеристик, указанных в общей части пояснительной записки, – из сборных бетонных блоков для цокольного этажа и подвала и из монолитного бетона М 100.

Мрз ≥ 100 для бесподвальной части здания.

Горизонтальная и вертикальная гидроизоляция выполняются в соответствии с указаниями, данными на чертежах фундаментов.

Для обеспечения привязки в проекте приводится схема расчетных нагрузок на отм. – 0.025 для наружных стен и на отм. – 0.080 – для внутренних.

Работы по возведению фундаментов производить в соответствии со СНиП III-15-76 „Бетонные и железобетонные конструкции монолитные. Правила приемки и производства работ".

При возведении фундаментов в зимнее время см. соответствующий раздел вышеуказанной главы СНиП.

Стены надземной части.

Наружные стены запроектированы для температуры наружного воздуха – 26°С (основное решение) – из керамического кирпича рядового эффективного (ГОСТ 530-80) – стены первого, второго, а также цокольного этажей возводятся с отм. – 0.270 – плотностью не более 1400 кг/м³ с облицовкой лицевым пустотелым кирпичом (ГОСТ 7484-78) и общей толщиной кладки 510 мм с оштукатуриванием внутренних поверхностей наружных стен обыкновенной штукатуркой толщиной 15 мм и для температуры наружного воздуха – 21°С – из такого же кирпича с облицовкой лицевым пустотелым кирпичом общей толщиной кладки 380 мм с оштукатуриванием внутренних поверхностей наружных стен гипсоперлитовой штукатуркой толщиной 15 мм (в помещениях с мокрым и влажным режимом, штукатурка – цементно-известково-перлитовая без добавления гипса).

Материал наружных стен, кроме особо оговоренных мест – кирпич М 75 Мрз ≥ 25 на растворе М 25, армированная кладка выполняется на растворе М 50, лицевой кирпич – М 100 Мрз ≥ 35.

Парапеты, нижний ряд цоколя, 2 верхних ряда выступающей подоконной части подвергающиеся сильному увлажнению (покрытие оцинкованной сталью ГОСТ 7118-78) выполнить из обыкновенного керамического кирпича М 75 на сложном растворе М 25 Мрз ≥ 35.

Внутренние стены выполняются из обыкновенного керамического рядового кирпича М 75 на растворе М 25 Мрз ≥ 25.

При выполнении кирпичной кладки следует соблюдать требования СНиП III-17-78 „Каменные конструкции. Правила производства и приемки работ" и СНиП II-22-81 „Каменные и армокаменные конструкции. Нормы проектирования".

Перегородки

Перегородки – в помещениях с влажным режимом (санузлах, душевых, моечных, фотолаборатории, в цехах) – из обыкновенного керамического кирпича толщиной 120 мм без армирования и из эффективного в помещениях с сухим и нормальным режимом (кирпич М 75 на растворе М 50),

Инв. № подл. | Подпись и дата | Взам. инв. №

Привязан:				т. п. 224-1-447.85	ПЗ
	Н. контр.	Бухарина		15.03.85	
	Нач. МТЭП	Беганская		15.2.85	Пояснительная записка (начало)
	ГИП	Шелевипя		25.2.85	Стадия Р; Лист 3; Листов
Инв. №					Госстрой БССР БелНИИгипросельстрой г. Минск

толщиной 65см кирпичные армированные арматурой ф5 вр I через 3 ряда кладки по высоте, гипсобетонные толщиной 80 мм из мелких гипсовых плит (ГОСТ 6428-74) одинарные, двойные с воздушной прослойкой 40мм из стеклоблоков.

Перекрытие и покрытие

Перекрытие – из сборных железобетонных многопустотных панелей по серии 1.141-1, вып. 60, 63, 14.

Покрытие – из сборных железобетонных многопустотных панелей по серии 1.141-1, вып. 60, 63 и из ребристых плит серии 1.225-2, вып. 5.

Укладку панели на стены производить по предварительному выровненному по уровню, цементному раствору М50. Швы между панелями перекрытии и наружными стенами должны быть заполнены цементным раствором М100 (по возможности на безусадочном цементе) непосредственно после укладки панелей.

Перемычки, прогоны, опорные плиты.

Перемычки приняты сборные железобетонные по серии 1.138-10. вып. 1, 2, 3 прогоны по серии 1.225-2, вып. 5, опорные плиты – по серии 1.225-2. вып. 5.

Лестницы

Лестницы запроектированы из сборных железобетонных элементов (лестничные площадки – по серии 1.252.1-4, лестничные марши по серии 1.251.1-4), из сборных железобетонных ступеней по серии 1.055.1-1.

Полы.

Полы запроектированы по серии 2.244-1, вып. 4.

В помещениях хозблока полы керамические, мозаичные. В классных помещениях и рекреациях полы деревянные, в раздевалках, в ТСО, в фотолаборатории – полы из линолеума, в актовом зале, рекреационном помещении для средних и старших классов, библиотеке, кабинетах администрации – полы – паркетные, в комбинированных мастерских, в учебно-спортивном зале, снарядной – полы речные, в обеденном зале, в тамбурах, вестибюле – полы мозаичные, в помещениях технического назначения – полы бетонные, в коридорах полы – линолеум, бетонные, дощатые.

Кровля.

Кровля – мастичная совмещенная с внутренним водостоком. Указания по устройству кровли см. на листе АС-36. При производстве работ руководствоваться РСН-57-83.

Таблицу толщин утеплителей и цементно-песчаных стяжек см. на листе АС-8 данного проекта.

Указания по производству работ в зимнее время.

Проект разработан для летних условий работ.

При производстве работ в зимнее время руководствоваться соответствующими пунктами СНиП III-17-78. Каменные конструкции. Правила производства и приемки работ", СНиП III-16-80 „Бетонные и железобетонные конструкции монолитные. Правила производства и приемки работ", СН 290-74, „Инструкция по приготовлению и применению строительных растворов", „Рекомендациями по применению в строительстве бетонов с добавками поташа и нитрита натрия в зимних условиях без прогрева", разработанными ЦНИИСком Госстроя СССР и „Руководством по производству бетонных и железобетонных работ в зимних условиях", разработанным ЦНИИОМТП Госстроя СССР.

Рабочие чертежи, предназначенные для производства работ в зимних условиях, должны иметь указания проектной организации, выполнившей привязку проекта, о произведенной проверке конструкций для производства работ в зимних условиях, исходя из конкретных условий производства работ и принятого способа возведения конструкций в зимних условиях.

Без таких указаний возведение конструкций в зимних условиях не допускается.

Лица, отвечающие за производство работ в зимнее время, в обязательном порядке должны быть ознакомлены с перечисленными выше нормативными документами, настоящими указаниями. и дополнительными указаниями организации, выполнившей привязку проекта.

Качество материалов, применяемых при производстве работ в зимних условиях (бетона, раствора, кирпича), должно систематически контролироваться.

При производстве работ в зимних условиях необходимо соблюдать следующее.

А. Фундаменты и стены нулевого цикла.

1 Устройство фундаментов по замерзшему основанию не допускается. Основание фундаментов должно быть защищено от промерзания как во время производства работ, так и по их окончании.

2. Засыпку пазух производить только талым грунтом после монтажа перекрытия над подвалом, устройства пола подвала и выполнения окрасочной гидроизоляции.

3. Открытые горизонтальные поверхности при перерывах работ должны закрываться.

4. Монолитный бетон приготавливать на портландцементе с добавкой нитрита натрия или поташа. При производстве работ неполь зовать способ термоса или электропрогрев.

5. Растворы и бетоны с добавкой нитрита натрия набирают прочность при отрицательных температурах до −15°С; поташа до −30°С.

6. Возведение конструкций с химическими добавками к растворам и бетонам выполнять в соответствии со СНиП III-15-76, СН 290-74, „Рекомендациями по применению в строительстве растворов и бетонов с добавками поташа и нитрита натрия. в зимних условиях без прогрева", разработанными ЦНИИСком Госстроя СССР и „Руководством по производству бетонных и железобетонных работ в зимних условиях", разработанными ЦНИИОМТП Госстроя СССР.

Б. Конструкции надземной части.

1. Разрешается возведение кирпичных стен с укладкой панелей перекрытий и установкой перегородок (без выполнения полов, стяжек перекрытий). на свежеуложенном растворе, приготовленном на портландцементе, с добавкой нитрита натрия (при среднесуточной температуре воздуха до −15°С). или поташа (при среднесуточной температуре воздуха до −30°С).

2. Кладку стен с химическими добавками выполнять на растворе не ниже М50.

3. Для монтажа панелей перекрытий, замоноличивания швов между ними, устройства монолитных участков перекрытий применять растворы и бетоны, приготовленные на портландцементах с добавками в соответствии с п. 1. раздела Б.

4. На период преобретения раствором с противоморозными добавками 50% марочной прочности на перекрытиях должны отсутствовать временные и случайные нагрузки (строительные материалы и др.).

5. При строительстве здания в зимнее время железобетонные многопустотные панели перекрытий должны иметь прочность не ниже 100%.

Противопожарные мероприятия и мероприятия по антисептированию.

Здание запроектировано в соответствии со СНиП II-2-80 „Противопожарные нормы проектирования зданий и сооружений", СНиП II-А.2-72 „Общественные здания и сооружения" и СНиП II-65-73 „Общеобразовательные школы и школы-интернаты".

Деревянные элементы ограждений и интерьеров, которые находятся на путях эвакуации подвергаются глубокой пропитке антипиренами с поглощением солей не менее 75% от объема элемента в соответствии со СНиП III-19-76 „Деревянные конструкции. Правила производства и приемки работ" или покрываются в 2 слоя толщиной 0,6мм (расход состава 500г/м²) покрытием „ОФП-9" ГОСТ 23790-79 „Покрытие по древесине фосфатное огнезащитное" выпускаемое заводом антисептических препаратов. Минпромстроя СССР (Московская область г. Воскресенск).

Привязан:

Инв. №

Инв. № подл. | Подпись и дата | Взам. инв. №

Госстрой БССР Белниигипросельстрой г. Минск	Н. контр.	Бухарина		5.02.85	Пояснительная записка (продолжение)	т. п. 224-1-447.85	ПЗ	Лист 4
	Нач. МТЭП	Беганская		25.12.85				
	ГИП	Шелевила		25.12.85				

Кроме того, деревянные элементы подвергаются антисептированной обработке в соответствии с гл. 19 СНиП III-19-76 (табл. 3 и 1÷4)

Условные обозначения

- кирпичная кладка
- армированная кирпичная кладка
- кирпичная перегородка
- утеплитель
- однослойная гипсобетонная перегородка
- двухслойная кирпичная перегородка
- железобетон

Технологическая часть

Проект разработан на основании задания на проектирование и в соответствии со СНиП II-65-73 „Общеобразовательные школы и школы-интернаты", НП-22-74 „Помещения общеобразовательных школ" (школы).

Мебель и оборудование расчитаны на кабинетную систему обучения и внедрение современных методов обучения с применением технических средств обучения-кино, телевидения проекционной аппаратуры

В соответствии с назначением учебного помещения столы преподавателей и демонстрационные столы снабжены пультом управления, проекционной аппаратурой Демонстрационные столы, в зависимости от специализации учебного помещения оборудованы системами подачи воды, электричества и канализации Демонстрационное место преподавателя в кабинетах физики, химии и биологии, трудового обучения, в соответствии с требованиями учебного процесса, поднимаются относительно уровня пола на 15см

Для учащихся младшего возраста предусмотрены помещения для организации групп продленного дня за счет трансформации мебели и оборудования в этих помещениях возможна организация различных видов и форм работы с детьми младшего возраста

Библиотека делится на две зоны: хранения книг и проведения учебных занятий с группой учащихся

Столовая на 50 мест запроектирована в соответствии с заданием и СНиП II-Л-8-71 „Предприятия общественного питания". Столовая предназначена для обслуживания учащихся и преподавателей В состав пищеблока входят следующие производственные и административно-бытовые помещения: горячий цех, холодный цех, помещение для резки хлеба (объединены в одном помещении), мясо-рыбный цех, овощной цех и кладовая овощей (объединены в одном помещении), моечная столовой и кухонной посуды. Для хранения молочных продуктов, гастрономии, мяса, рыбы в загрузочной-тарной установлена сборно-разборная холодильная камера КХС-2-6. Предусмотрена кладовая сухих продуктов, гардероб для персонала

В горячем цехе установлено современное оборудование, работающее на электричестве Над тепловым модулированным оборудованием предусмотрены местные вентотсосы Пищеблок рассчитан на реализацию 700-800 блюд в сутки Столовая работает в одну смену штат ее 6 человек

Ассортимент продукции столовой холодные закуски, первые, вторые блюда, горячие напитки, сладкие блюда, молоко и молочно-кислые продукты

Для раздачи предусмотрена линия прилавков самообслуживания ЛПС-Г.

Все производственные помещения оснащены современным технологическим оборудованием в соответствии с нормами оснощения (приказ министра торговли СССР от 26 ноября 1971г № 187)

Отопление и вентиляция

Проект отопления и вентиляции школы разработан в соответствии со СНиП II Л. 33-75.* Отопление, вентиляция и кондиционирование воздуха", СНиП II-65-73 „Общеобразовательные школы-интернаты", СНиП II-Л.8-71 „Предприятия общественного питания. Нормы проектирования" Для расчетных наружных температур воздуха -26°С и -21°С.

Теплоснабжение школы осуществляется от наружных тепловых сетей.

Тепловой пункт в зависимости от параметров теплоносителя подбирается при привязке и размещается в отдельном помещении, в цокольном этаже.

Система отопления запроектирована горизонтальная, однотрубная. Параметры теплоносителя 95-70°С. Нагревательные приборы конвекторы „Комфорт 20".

Система монтируется из труб водогазопроводных ГОСТ3262-75*

Регулирование теплоотдачи нагревательных приборов осуществляется при помощи воздушных клапанов у конвекторов.

Удаление воздуха из системы отопления запроектировано при помощи микровоздушников.

Спуск воды из поэтажных веток системы отопления предусматривается через дренажные трубопроводы в воронку в тепловом пункте.

Расход тепла по зданию и удельные расходы на 1м² полезной площади приведены на листе ОВ1.

Вентиляция запроектирована приточно-вытяжная с механическим и естественным побуждением

Учебные помещения актовый и спортивный залы обслуживает приточная система П1, вытяжка-естественная в размере однократного обмена в час через желюзийные решетки внутристенных каналов для классов и кабинетов и с удалением остального воздуха через рекреационные помещения и санузлы системами В1÷В3, вытяжка из спортзала и актового зала-естественная.

В помещении химлаборатории воздух из вытяжного шкафа удаляется системой В4 с установкой на кровле вентилятора в коррозийностойком исполнении. На вытяжном воздуховоде от хим. лабораторного шкафа в верхней зоне устанавливается канал-захлопка, через который осуществляется естественная вытяжка из помещения хим. лаборатории при неработающем вытяжном шкафе.

Пищеблок обслуживают системы П1, В5 и В6.

В качестве воздуховодов в системах вентиляции используются: подпольные кирпичные каналы, кирпичные каналы в стенах, металлические воздуховоды из тонколистовой стали и оцинкованной стали (кухонный блок).

Вытяжной воздух от хим лабораторного шкафа выполняется из тонколистовой стали с покрытием внутри и снаружи кислотоупорным лаком.

Для борьбы с аэродинамическим шумом в проекте принято: установка вентиляторов на виброоснованиях, устройство шумоглушителей, присоединение вентиляторов к системе воздуховодов через гибкие вставки.

Приточные системы П1 и П2 автоматизированы (см. раздел автоматики).

Теплоснабжение калориферов осуществляется от теплового пункта. В качестве регулирующей арматуры на системе П1 установлен регулятор температуры РТ, на системе П2-соленоидный вентиль 15 кч 892 п.

Водоснабжение и канализация.

Проект разработан на основании задания на проектирование и в соответствии со СНиП II-30-76. „Внутренний водопровод и канализация зданий", СНиП II-34-76 „Горячее водоснабжение", СНиП II-65-73 „Общеобразовательные школы и школы-интернаты". Монтаж, испытания и приемку систем водоснабжения и канализации производить в соответствии со СНиП III-28-75 и СН 478-80.

Здание оборудуется хозяйственно-питьевым водопроводом, централизованным горячим водоснабжением, хозяйственно-бытовой канализацией и системой внутренних водостоков

Привязан:

Инв. №

Госстрой БССР БЕЛНИИГИПРОСЕЛЬСТРОЙ г. Минск	Н. контр	Бухарина		15.03.85	Пояснительная записка (продолжение)	Т. п. 224-1-447.85	П3	Лист 5
	Нач МТЭП	Беганская		10.03.84				
	ГИП	Шелевиля		10.03.84				

Инв № подл | Подпись и дата | Взам. инв №

Альбом I

Водоснабжение

Водоснабжение зданий предусматривается от наружной водопроводной сети. Система - тупиковая, с одним вводом водопровода. Ввод водопровода устраивается из напорных полиэтиленовых труб ф 63 по ГОСТ 18599-83. На вводе водопровода предусматривается установка водомера ВТ-50 с обводной линией ф 65 мм. Внутренние сети систем холодного водоснабжения монтируются из стальных водогазопроводных оцинкованных легких (обыкновенных при скрытой прокладке) труб по ГОСТ 3262-75*. Разводящие участки и подводки к приборам прокладываются с уклоном 0.002 для обеспечения слуска воды из них в низших точках предусмотрены тройники с пробками. Для поливки прилегающей к зданию территории предусмотрена установка поливочных кранов.

Расход воды на наружное пожаротушение составляет 15 л/с. Водоисточник наружного пожаротушения решается при привязке проекта.

Горячее водоснабжение

Проектом предусмотрено централизованное горячее водоснабжение. Температура горячей воды, подаваемой в столовую 50°С, к остальным приборам -37°С, что обеспечивается установкой в тепловом узле группового смесителя. Сети систем горячего водоснабжения монтируются из стальных водогазопроводных оцинкованных легких (обыкновенных при скрытой прокладке) труб по ГОСТ 3262-75*. Монтаж системы аналогичен водопроводу.

Канализация.

Отвод сточных вод в наружные сети канализации, система — самотечная.

Отводные трубопроводы от санитарно-технических приборов и технологического оборудования выше отметки 0.000 выполняются из полиэтиленовых труб по ГОСТ 22689.3-77 и как вариант из чугунных канализационных труб по ГОСТ 6942.3-80.

Вытяжная часть канализационных стояков выводится на 0.5 м выше кровли и монтируется из асбестоцементных труб по ГОСТ 1839-80. Стоки от санитарных приборов, расположенных в цокольном этаже, поступают в наружную сеть по отдельному выпуску, на котором устанавливается задвижка с электроприводом

Водостоки

Отведение дождевых и талых вод с кровли здания осуществляется системой внутренних водостоков. Вода из системы внутренних водостоков отводится на отмостку. На стояках внутри здания предусмотрены гидравлические затворы. Для предотвращения образования наледей у водосточной воронки предусматривается в зимний период обогрев воронок потоком теплого воздуха, поступающего из канализационного стояка и слуск незначительного количества талых вод - в канализационную сеть через отводную трубу и пробковый кран.

Сети внутренних водостоков запроектированы в двух вариантах:

1 - стояки из напорных полиэтиленовых труб ф 110 мм по ГОСТ 18599-73.

- выпуски из чугунных канализационных труб ф 100 мм по ГОСТ 6942.3-80.

2 - стояки из асбестоцементных напорных труб ВТ-9 ф 100 мм по ГОСТ 539-80.

- выпуски из чугунных канализационных труб ф 100 мм по ГОСТ 6942.3-80.

Электротехническая часть.

Электротехническая часть разработана на основании задания на проектирование, в соответствии с требованиями СН и П II-65-73, ПУЭ-76, СН и П II-4-79, СН-543-82, ВСН 97-83, СН 305-77, СН 102-76.

В объем проекта входит разработка силового электрооборудования, электрического освещения и защитных мер безопасности.

Кладовая сухих продуктов, кинопроекционная с перемоточной, комбинированная мастерская (для обработки металла и древесины), кабинет обслуживающих видов труда (для обработки тканей и кулинарии), помещение для установки спецоборудования и складское помещение относятся к помещениям с пожароопасными зонами класса П-II а; душевые - к особо сырым; моечная - к сырым; горячий цех — к влажным и жарким; фотолаборатория, мясо-рыбный и овощной цеха, кладовая овощей, загрузочная - тарная, охлаждаемая камера, узел ввода и тепловой пункт - к влажным, остальные - к нормальным.

В отношении опасности поражения электрическим током к помещениям особо опасным относятся венткамера, узел ввода, тепловой пункт, электрощитовая, моечная, охлаждаемая камера, загрузочно-тарная, фотолаборатория, горячий цех, мясо-рыбный и овощной цеха, душевая, кинопроекционная, помещение для установки спецоборудования;

к помещениям с повышенной опасностью - кладовая сухих продуктов и овощей, вестибюль, гардеробы, обеденный зал, коридоры и рекреации 1 этажа, кабинет врача, раздевалки, санузел, лаборатории физики, химии и биологии, лаборантская.

Остальные помещения - к помещениям без особой опасности.

Проект разработан на напряжение ~380/220 В при глухозаземленной нейтрали трансформатора. По степени надежности электроснабжение электроприемники школы по ВСН 97-83 (п. 4.5р) относятся к потребителям III категории.

Электроснабжение школы предусмотрено по одной линии от одного источника электроснабжения.

Для приема и распределения электроэнергии предусмотрено одно вводно-распределительное устройство I ВРУ с одной секцией шин I ВРУ, состоящее из панелей ВРИ-29-66 УХЛ4 (I шт) и пункта распределительного ПР11-3064-21У3.

Учет электроэнергии

Предусмотрен централизованный расчетный учет электроэнергии по школе и учет по столовой. Счетчики энергии входят в комплект I ВРУ.

Силовое электрооборудование.

Силовыми потребителями электроэнергии школы являются электроприемники столовой, лабораторий и кабинетов комбинированной мастерской, электропервичных и сигнальных часов, прибора охранной сигнализации, электродвигатели приточных и вытяжных вентиляторов, канализационной задвижки.

Все электроприемники поставляются с сантехническим и технологическим оборудованием. В качестве защитно-коммутационной аппаратуры использованы устройства серии РУС 5000, пускатели серии ПМЛ и ПМ8, розетки. Для распределения электроэнергии к силовым электроприемникам использованы устройства I ВРУ, пункты серии ПР11, комплекты для лаборатории химии (КЭХ 10) и физики (КЭФ 8).

Централизованное отключение общеобменной вентиляции при пожаре предусмотрено вручную с устройства I ВРУ (вводным автоматом пункта ПР11-3064-21У3).

Для питания прибора охранной сигнализации „Топаз-10" выполнено АВР питающих линий".

Привязан:

Инв. № подл. | Подпись и дата | Взам. инв. №

Госстрой БССР Белниигипросельстрой г. Минск	Н. контр.	Бухарина		12.85	Пояснительная записка (продолжение)	т. п. 224-1-447.85 ПЗ. Лист 6
	Нач. МОП	Беганская		12.85		
	ГИП	Щелевила		12.85		

Инв. № подл.

Управление вентсистемами В4-В6-дистанционное из обслуживающих помещений кнопками, входящими в комплект пускателей ПМЛ. Решения по управлению вентсистемами П1, П2, В1, В2, В3 и канализационной задвижки приведены в разделе проекта „ автоматизация."

Питающие и распределительные силовые сети выполнены проводом АПВ-380/660 скрыто в полиэтиленовых трубах и открыто в стальных тонкостенных и винипластовых трубах, в электрощитовой открыто по лоткам, проводом АППВ-380/660 скрыто в пустотах плит перекрытия и под штукатуркой стен. Полиэтиленовые трубы прокладываются скрыто в подготовке пола и штрабах стен, винипластовые-в венткамере открыто по стенам и конструкциям и скрыто в подготовке пола, стальные тонкостенные - открыто за всех остальных помещениях. Подвод питания к электродвигателям вентсистем установленным на виброоснованиях, выполнено проводами ПВ1 в гибких вводах.

Электрическое освещение

Проектом предусмотрено общее равномерное освещение следующих видов:

Рабочее во всех помещениях.

Аварийное для продолжения работы /в электрощитовой, кинопроекционной с перемоточной, кабинете врача/.

Эвакуационное / по путям эвакуации и фонари „Выход"/.

В примерочной кабине кабинета обслуживаемых видов труда предусмотрено комбинированное освещение. В зале в качестве дежурного освещения использовано эвакуационное освещение.

Величины освещенности приняты в соответствии со СНиП II-4-79. Аварийное и эвакуационные светильники выделены из числа светильников общего освещения.

В качестве источников света запроектированы люминесцентные лампы и лампы накаливания /в кладовых, душевых, санузлах, венткамере, тепловом пункте, кинопроекционной, узле ввода/.

В кабинетах черчения, обслуживающих видов труда и врача, лаборатории и лаборантской химии и биологии предусмотрены светильники с люминесцентными лампами типа ЛДЦ, в остальных помещениях - с лампами ЛБ.

Обслуживание светильников предусмотрено с лестниц-стремянок, в учебно-спортивном зале и рекреации на втором этаже - со строительных трубчатых металлических лесов /лестницы-стремянки и леса преобретаются заказчиком.

Напряжение сети рабочего аварийного и эвакуационного освещения - 380/220 в у лампы - 220в, сети местного освещения - 220в и 36 в.

Питание рабочего и аварийно-эвакуационного освещения предусмотрено от разных групп 1ВРУ.

Групповые щитки приняты серии ЩОЗ1 и установлены в нишах предусмотренных в архитектурно-строительной части проекта.

Управление освещением проходов, лестниц, рекреаций первого и второго этажей - централизованное из вестибюля.

Проектом предусмотрено автоматическое управление рабочим освещением вестибюля, коридоров, лестниц, рекреаций в зависимости от учебного расписания /отключение во время занятий/.

Управление рабочим освещением актового зала осуществлено с постов управления серии ПКУ-15, установленных на эстраде и кинопроекционной, дежурным /эвакуационным/ освещением - с тех же постов и с поста у входа в зал.

Включение световых указателей централизованное включателями в вестибюле. Управление освещением остальных помещений осуществляется включателями по месту.

Питающие сети выполнены проводом АПВ-380/660 открыто на лотках, в электрощитовой скрыто в полиэтиленовых трубах, прокладываемых в подготовке пола и штрабах стен из кирпича и перегородках из гипсобетонных плит и в винипластовых трубах открыто по цокольному этажу.

Групповые сети выполнены в кинопроекционной проводом ПВ1-380/220 скрыто под штукатуркой стен и в пустотах покрытия, в кладовых сухих продуктов, складском помещении, венткамере, комбинированной мастерской, кабинета обслуживающих видов труда, помещении для установки спецоборудования - кабелем АВВГ-0.66 открыто, в остальных помещениях - проводом АППВ-380/220 скрыто под штукатуркой стен, штрабах перегородках из гипсобетонных плит, в пустотах плит перегородок, в учебно-спортивном зале окрыто по светильникам. Сеть управления освещением актового зала выполнены скрыто проводом АПВ-360/660 в полиэтиленовых трубах, в кинопроекционной проводом ПВ1-380/660 в винипластовых трубах /полиэтиленовые и винипластовые трубы проложены скрыто в подготовке пола и штрабах стен/.

Защитные меры электробезопасности

Защитные меры электробезопасности предусмотрены согласно ПУЭ-76, СН 102-76, СН 543-82.

В качестве проводников зануления использованы нулевые провода сети, специально проложенные проводники металлоконструкций.

Здание II степени огнестойкости согласно СН 305-77 молниезащите не подлежит /уточняется при привязке/.

Автоматизация

Проект разработан на основании сантехнического задания, материалов смежных частей проекта и в соответствии с требованиями гл. VII ПУЭ-76 СНиП II-65-73, СНиП II-64-80, МСН 205-69 ммсс СССР.

Автоматизация предусмотрена для приточных систем II-1 /учебные помещения, актовый зал, учебно-спортивный зал/, II 2 /кухня/. Вытяжных систем В1-В3, канализационной задвижки.

Приточные системы обеспечивают в холодный период года подогрев наружного воздуха в калориферной секции до 16 С /П2/ и 18 С /П1/.

Основные решения по автоматизации:

1. Для автоматизируемых систем общеобменной вентиляции схемами автоматики предусмотрено:

а) местное управление (опробование) отдельными элементами систем;

б) дистанционное управление установки;

в) сигнализация положения „включено" для всех систем, аварии для системы П1;

г) защита калориферов от замерзания;

д) технологический контроль местными приборами. температуры воздуха после калорифера, температура и давления в трубопроводе обратной воды

Привязан

Инв. №

Госстрой БССР Белинжпромпроект г. Минск	Гл. инж.						
	Гл. спец.						
	Нач. отд.						
	Ст. инж.						
	Гл. конструктор						
	Гл. инж. проекта						
	Ст. инж.						
	Ст. инж.						
	Ст. инж.

2. Для канализационной задвижки схемой автоматики предусмотрено:

а) местное управление:

б) автоматическое закрытие при повышении уровня стоков в прочистке с подачей светового и звукового сигнала.

3. Электропитание цепей управления систем общеобменной вентиляции и задвижки предусмотрено на напряжении 220 В, 50 Гц (однофазное) от силовых цепей соответствующих систем.

4. Аппаратура контроля и управления размещена „по месту" на металлоконструкциях.

5. Контрольно-измерительные приборы и устройства автоматики устанавливаются в соответствии с требованиями СНиП III-34-74 по чертежам типовых конструкций, разработанных Главмонтажавтоматикой.

6. Врезка закладных конструкций (бобышек, штуцеров, расширителей и т.д) для приборов контроля на трубопроводах и камерах выполнена по чертежам и учтена сметами сантехнической части проекта.

7. Электропроводки в пределах венткамеры и узла ввода выполнены скрыто проводом АПВ-380/660 в винипластовых и открыто в полиэтиленовых трубах (винипластовые трубы проложены открыто по стенам и конструкциям, полиэтиленовые скрыто в подготовке пола).

Вне указанных помещений электропроводки выполнены скрыто в подготовке пола и штрабах стен проводом АПВ-380/660 в полиэтиленовых трубах.

8. В соответствии с требованиями гл. 1-7 ПУЭ-76 СН 102-76 занулению подлежат металлические корпуса контрольно-измерительных приборов, аппаратов управления, исполнительных механизмов, гибких вводов, коробки.

В качестве нулевых защитных проводников используются нулевые провода. При выполнении зануления следует руководствоваться требованиями ВСН 296-81 ММСС СССР.

Кинотехнология

Кинотехнологическая часть проекта разработана на основании архитектурно-строительных решений проекта и в соответствии с требованиями: СНиП II-65-73 „Общеобразовательные школы и школы-интернаты. Нормы проектирования" РТМ 19-77-77 „Руководящий технический материал по развитию и техническому оснащению киносети СССР."

„Правила устройства электроустановок ПУЭ-76."

В актовом зале предусматривается демонстрация широкоэкранных и обычных 35-мм кинофильмов с одиокальной фотографической фонограммой на плоский убирающийся экран ЭБМ-ПУ 5.2×2.2.

Устройства связи

Проектом предусматривается устройство внутренних сетей телефонизации, радиофикации, местного радиовещания, телефикации, часофикации и звуковой сигнализации.

Телеффонный ввод выполняется кабелем ТПП 10×2 через подвал. Распределительные коробки КРТП устанавливаются на 1 и 2 этажах в шкафах.

Ввод сетей радиофикации осуществляется через радиостойку, устанавливаемую на крыше здания.

Абонентские проводки выполняются скрыто (в трубах и под штукатуркой) проводом ПТПЖ 2×1.2.

Озвучивание актового и спортивного залов осуществляется усилением ТУ-100, который устанавливается в комнате ТСО. В ТСО устанавливается школьный радиоузел (РУШ-1-30). Школьный радиоузел предназначен для озвучания классных помещений и позволяет обеспечить одной из двух программ и громкоговорящей связью любого из 30-ти абонентов.

Для приема программ телевидения на крыше устанавливается антенна коллективного пользования, от которой прокладывается магистральный кабель РК-75-9-12 до коробок УАР-6.1. Абонентские линии выполняются кабелем РК-75-4-15 и заканчиваются коробкой к ст.

Молниезащита радиостонки и телеантенны предусматривается с использованием заземляющего проводника с $R \leq 200$ м (учтено в разделе АС).

Часофикация школы предусмотрено от первичных электрочасов, которые устанавливаются в учительской: Вторичные электрочасы включаются в первичные проводом ПТПЖ 2×1.2, который прокладывается скрыто.

Для регламентации учебного процесса устанавливаются электрозвонки, управляемые сигнальными часами, которые устанавливаются в учительской.

Основные технико-экономические показатели приведены на листе СУ-1.

Охранная сигнализация

Системой охранной сигнализации предусматривается использование прибора „Топаз." емкостью 10 зон, который устанавливается у вахтера.

В шлейфах охранной сигнализации используются датчики СМК и ДИМК.

Питание прибора осуществляется напряжением ~ 220 В и ± 24 В (см. раздел „ЭЛ").

Проводки выполняются проводом ТРВ 2×0.5.

Основные технико-экономические показатели приведены на листе ПО-1.

Прогрессивные решения в проекте, обеспечивающие снижение сметной стоимости.

1. В проекте для оштукатуривания внутренних поверхностей наружных стен применена гипсоперлитовая штукатурка, в результате чего уменьшается толщина стены, нагрузка на фундаменты, увеличиваются теплозащитные свойства ограждающих конструкций, что соответственно дает экономию тепла на отопление здания, расхода кирпича, цемента и снижение сметной стоимости.

2. Для организации водоотвода с кровли предусмотрено рациональное устройство ее профиля, обеспечивающее минимальную толщину утеплителя для создания уклона, что ведет как к экономии утеплителя так и к экономии металла (уменьшает несущую способность плит покрытия) и к снижению сметной стоимости.

Привязан

Инв.№ подл. | Подпись и дата | Взам.инв.№

Госстрой БССР Белниигипросельстрой г. Минск	Н.контр.	Бударина		5.03.85	Пояснительная записка (продолжение)	Т.П. 224-1-447.85	ПЗ	Лист 8
	Нач.МТЭП	Беганская		15.03.85				
	ГИП	Шедевлая		15.03.85				

Альбом I

3. Предусмотрено устройство мастичной кровли.

4. Для устройства хозяйственно-бытовой и дождевой канализации применены полиэтиленовые трубы по ГОСТ 22689 3-77 и ГОСТ 18599-73* Применение неметаллических труб привело к экономии чугуна.

5. К смывным бачкам предусмотрены полиэтиленовые подводки ф15мм ТУ 400-28-169-76 вместо стальных водогазопроводных.

6. Система отопления принята однотрубная горизонтальная с замыкающими участками.

7. При открытой прокладке трубопроводов приняты легкие трубы с минимальной толщиной стенок.

8. В приточных вентустановках применены регуляторы прямого действия, что дает экономию черного металла и проводникового материала за счет усовершенствования схем.

9. Для электропроводок применены алюминевые провода сечением 2 мм² вместо 2,5 мм², что привело к экономии цветного металла.

Основные положения по организации строительства.

1. Общая часть.

При производстве строительно-монтажных работ строго руководствоваться требованиями, изложенными в третьей части СНиП-„Правила производства и приемки работ, а также правил пожарной безопасности при производстве строительно-монтажных работ."

2. Строительный генеральный план.

При разработке раздела проекта „Организация строительства" при привязке проекта к конкретным условиям к стройгенплану предъявляются следующие требования:

2.1 Временные здания и сооружения должны располагаться комплектно, вне зоны действия монтажных механизмов с соблюдением противопожарных разрывов вблизи инженерных коммуникаций.

2.2 Использовать для нужд строительства постоянные дороги, а при их отсутствии – временные.

2.3 Склады сборных железобетонных изделий и кирпича располагать в зоне действия монтажного механизма.

2.4 Обеспечить безопасное ведение работ и пожарную безопасность.

3. Методы выполнения основных видов работ

3.1. Земляные работы.

Земляные работы следует начинать после геодезической разбивки здания.

Срезка растительного слоя грунта, рытье котлована и траншей, а также обратная засыпка производится с использованием бульдозера и экскаватора. В процессе производства земляных работ должны быть приняты меры по недопущению попадания поверхностных вод в котлован и траншеи.

При выполнении земляных работ необходимо соблюдать требования СНиП III-8-76 „Земляные сооружения. Правила производства и приемки работ" и СНиП III-4-80 „Техника безопасности в строительстве. Правила производства и приемки работ".

3.2. Монтаж сборных конструкций.

Монтаж сборных конструкций должен, как правило, производиться с транспортных средств или с предварительной раскладкой конструкций в зоне действия монтажного механизма.

При укладке плит перекрытия следует обеспечивать заданные проектом размеры площадок опирания плит на опорные конструкции и выравнивать лицевые поверхности плит.

Учитывая размеры здания в плане и по высоте монтаж конструкции надземной части может производится:

а) двумя башенными кранами типа КБ-160-2 (КБ-308; С-981) и КБ-100;

б) башенным краном типа КБ-160.2 и пневмоколесным типа КС-5363 (гусеничным МКГ-25);

в) пневмоколесным краном типа КС-6362 с башенно-стреловым оборудованием (гусеничным МКГ-40, СКГ-40 БС).

Максимальный вес монтируемого элемента – плита покрытия 7.0т.

Работы выполнять в строгом соответствии с требованиями СНиП III-16.80 „Бетонные и железобетонные конструкции сборные. Правила производства и приемки работ и СНиП III-4-80 „Техника безопасности в строительстве. Правила производства и приемки работ."

3.3. Каменные конструкции.

При выполнении работ по возведению каменных конструкций должны соблюдаться требования глав III части СНиП по каменным конструкциям, организации строительного производства, геодезическим работам, технике безопасности в строительстве, а также инструкции по приготовлению строительных растворов и правил пожарной безопасности при производстве строительно-монтажных работ. Возведение каменных конструкций следует осуществлять в соответствии с технической документацией, содержащей указания: по виду материалов, применяемых для кладки, маркам растворов, способу кладки, требованиям по контролю прочности кирпича и раствора.

Контроль качества материалов производится путем испытаний в строительной лаборатории. Раствор, применяемый при возведении каменных конструкций должен быть использован до начала схватывания. Растворы, расслоившиеся при перевозке, должны быть перемешаны до подачи на рабочее место.

Не допускается применение обезвоженных растворов.

Кладку стен в местах взаимных пересечений или примыканий необходимо производить, как правило, одновременно. При вынужденных разрывах кладка должна выполняться в виде наклонной или вертикальной штрабы. Если разрыв выполняется вертикальной штрабой, то в швы кладки необходимо закладывать конструктивную арматуру.

При перерывах в работе и в периоды интенсивных атмосферных осадков верхние ряды возводимых кирпичных кладок следует укрывать от увлажнения.

При производстве работ по возведению каменных конструкций должны использоваться инвентарные леса и подмостки.

Указания по привязке проекта.

Проект может быть принят к строительству после предварительного выполнения работ, связанных с применением проекта для конкретного участка, на основании архитектурно-планировочного задания местных архитектурных органов, заключения о гидрогеологическом строении и несущей способности грунтов основания и других исходных данных.

В зависимости от местных условий конкретного строительства и степени инженерного благоустройства населенного пункта при применении проекта должны быть внесены соответствующие коррективы; необходимо исключить все чертежи вариантов, не применяемых в данном строительстве, во всех оставшихся чертежах должны быть вычеркнуты детали, размеры, спецификации и т.п., относящиеся к неиспользуемым вариантам.

Привязан:

Инв. №

Инв. № подл. | Подпись | Взам. инв. №

Госстрой БССР Белниигипросельстрой г. Минск	Н. контр.	Бухарина		3.03.83	Пояснительная записка (окончание)	Т. П. 224-1-447.85 ПЗ	Лист 9
	Нач. МТЭЛ	Беганская		10.03.83			
	ГИП	Шелевая		10.03.83			

Альбом I

Технико-экономические показатели.

Показатели	Ед. изм.	По представленному проекту	По проекту аналогу см. прин. п.2	По действующим нормам
I. Объемно-планировочные показатели				
1. Рабочая площадь на единицу вместимости (пропускной способности)	м²	9.31	11.40	
2. Полезная площадь на единицу вместимости (пропускной способности)	м²	12,24	9.26	
в т.ч. площадь неотапливаемых помещ.	м²	—	—	
3. Общая площадь на единицу вместимости (пропускной способности)	м²	15,79	15.85	
4. Строительный объем на единицу вместимости (пропускной способности)	м³	58.88	60.85	
в т.ч. объем неотапливаемых помещ.	м³	—	—	
5. Отношение рабочей площади к полезной площади здания	—	0,76	0.82	
6. Отношение строительного объема к общей площади здания	—	3,73	3.84	
7. Отношение строительного объема к рабочей площади здания	—	6.38	5.34	
8. Отношение площади наружных ограждений конструкций к полезной площади здания	—		—	
II. Показатели сметной стоимости строительства				
1. Полная сметная стоимость строительства здания с учетом затрат на технологическое оборудование	тыс. руб.	328,22 (327,99)	191,86	
на 1м² полезной площади	руб	135,48 (135,38)	128,13	
на расчетную единицу вместимости (пропускной способности)				
на 1 чел.	руб.	1657,68 (1656,52)	1776,48	
2. Затраты на технологическое и хозяйственно-бытовое оборудование здания	тыс руб			
на 1м² полезной площади	руб.			
на расчетную единицу вместимости (пропускной способности)	руб.			
на 1 человека	руб.			
III. Показатели затрат труда на 1м² полезной площади.				
1. Затраты труда в построечных условиях	чел. час	14,44	15,15	
2. Затраты труда на изготовление в заводских условиях изделий для несущих и ограждений конструкций	чел. час	—	—	
3. Общие затраты труда.	чел. час	—	—	
IV. Показатели потребности в основных материалах на 1м² приведенной общей площади.				
1. Бетон и железобетон:				
Монолитный	м³		—	
Сборный	м³			
в том числе				
Тяжелый	м³			
Легкий (пористый заполнитель —)	м³			
Ячеистый (автоклавного производства)	м³			
2. Сталь в натуральном исчислении	кг	11,96	11,98	16 ÷ 13
приведенная к стали кп А-1	кг	18,40	18,42	21 ÷ 17
Общий расход на конструкции	кг			
в том числе на изготовление сборных изделий	кг			
3. Цемент (приведенный к марке 400)				
Общий расход	кг	124,50	124,95	135 ÷ 106
в том числе на изготовление сборных изделий.	кг	—	—	
4. Лесоматериалы (в переводе на пиломатериалы)	м³	0,060	0,071	
Эффективные теплоизоляционные материалы (γ = 75 кг/м³)	м³	0,018	0,112	
V. Показатели потребности в топливно-энергетических ресурсах на 1м² полезной площади				
1. Расход тепла	ккал/ч/вт	54,7/63,6	75,63/87,96	
2. Потребность в топливе				
VI. Показатели текущих затрат				
1. Затраты на восстановление и ремонт зданий:				
Отчисления на восстановление (реновацию)	руб. год	9518,38 (9511,71)	5563,94 (5559,88)	
Отчисления на капитальный ремонт	руб год			
затраты на текущий ремонт	руб. год	2855,51 (2853,51)	1669,18 (1667,96)	
2. Затраты на эксплуатацию систем инженерного оборудования зданий				
отопление	руб. год	2380,84 (2380,84)	1764,44 (1764,44)	
водоснабжение	руб. год	—	—	
лифты	руб. год	—	—	
мусоропроводы	руб. год	—	—	
3. Затраты на содержание зданий и территорий				
Место общего пользования	руб. год	—	—	
придомовых территорий.	руб. год	—	—	
Внешних инженерных сетей	руб. год	—	—	
4. Административно-управленческие расходы жилищно-эксплуатационных организаций.	руб год	—	—	
VII. Показатели капитальных вложений.				
В развитие производственной базы на 1м² приведенной общей площади				
1. Удельные капитальные вложения в строительство предприятий промышленности строй материалов, строительной индустрии и смежных отраслей промышленности.	руб. год	—	—	
2. Удельные капитальные вложения на приобретение строительных машин транспортных средств и других видов оснащения и оборудования строительных организаций	руб год	—	—	
VIII. Показатели технологичности проектных решений.				
1. Масса конструкций и материалов на 1м² приведенной общей площади	кг	640	660	
2. Число типоразмеров и марок сборных изделий:				
типоразмеров	шт.	44	46	
марок	шт.			
3. Масса монтажных элементов				
наибольшая	кг	7,0	2,95	
средняя	кг	1,7	1.3	
4. Продолжительность строительства объекта в целом				

1. В круглых скобках даны стоимости в базисных ценах, без скобок — в ценах и нормах, вводимых в действие с 01.01.1984г. по сборникам единичных норм и расценок для сельской местности Белорусской ССР.

2. В качестве проекта-аналога принят экспериментальной проект „Неполная средняя школа на 9 классов (108 учащихся) — блок-здание, разработ ин-том БелНИИГипросельстрой в 1983г.

Т. П. 224-1-447.85

Н.контр.	Бухарина		15.03.85
Нач.мтэп	Беганская		25285
Гл.спец	Хармач		25285
ГИП	Шелевиля		25285
ГАП	Нордштейн		25285

Привязан:

Инв. №

Средняя общеобразовательная школа на 11 классов (198 учащихся) со стенами из кирпича.	Стадия	Лист	Листов
	Р	10	

Пояснительная записка. Технико-экономические показатели.

Госстрой БССР БЕЛНИИГИПРОСЕЛЬСТРОЙ г. Минск

Инв. № подл. | Подпись и дата | Взам. инв. №

Альбом I

Лист	Наименование	Примечание
	Архитектурно-строительные решения (АС)	
1	Общие данные (начало)	
2	Общие данные (окончание)	
3	Примерное решение генплана М1:500	
4	Фасад 1-12. Фасад Ж-А.	
5	Фасад 12-1. Фасад А-Ж.	
6	План цокольного этажа и подвала.	
7	План 1 этажа между осями А-Г	
8	План 1 этажа между осями Г-Ж. Таблица толщин утеплителя.	
9	План 2 этажа между осями А-Г.	
10	План 2 этажа между осями Г-Ж.	
11	План фонаря на отм. 7.500. Экспликация помещений.	
12	Разрез 1-1. Воздухозаборная шахта.	
13	Разрез 2-2	
14	Планы 1 и цокольного этажей с обозначением типов полов. Экспликация полов.	
15	План 2 этажа с обозначением типов полов. План мозаичного пола 1 этажа.	
16	Схема расположения элементов перемычек цокольного этажа и подвала. Ведомость перемычек.	
17	Схема расположения элементов перемычек 1 и 2 этажа.	
18	Ведомость перемычек.	
19	Ведомость отделки помещений (начало).	
20	Ведомость отделки помещений (окончание). Вариант отделки помещений.	
21	Схема расположения элементов перекрытия цокольного этажа и подвала. Узел В. Сечения А-А; Б-Б; В-В.	
22	Схема расположения элементов перекрытия между осями А-Г.	
23	Схема расположения элементов перекрытия между осями Г-Ж. Сечения А-А; Б-Б; В-В.	
24	Схема расположения элементов покрытия между осями А-Г	
25.	Схема расположения элементов покрытия между осями Г-Ж. Схема расположения элементов покрытия фонаря.	
26	Сечения 1-1÷5-3; 19-19. Узлы А,Б. Спецификация элементов перекрытия и покрытия.	
27	Сечения по перекрытию и покрытию кровли 6-6÷18-18.	
28	Лестница Н1. План. Разрезы 1-1 и 2-2.	
29	Лестница Н1. Ступени Ст-1 и Ст-2. Узлы 1 и 2.	
30	Лестница Н2	
31	Лестница Н3	
32	Наружная лестница	
33	Подвесные потолки Н1, Н2.	
34	План кровли между осями А-В. Виды А,Б,В,Г.	
35	План кровли между осями В-Ж.	
36	Шумоглушители Н1 ÷ Н5; ФВ-1; Спецификация.	
37	Опорная плита ИОП-1 (ИОП-2). Ж-Б плита ПЛ-1.	
38	Вентшахты N1÷N13	
39	План фундаментов между осями А÷В. Схема расчетных нагрузок на отм. 0.000 (тс) п м)	
40	Схема расположения элементов фундаментов между осями В-Ж.	
41	Сечения фундаментов 1-1 ÷ 13-13.	
42	Сечения фундаментов 14-14 ÷ 24-24. Развертка стены по оси В.	
43	Развертки стен фундаментов по оси Е, Г, Ж, 4, 5, 6, 8, 9.	
44	Сечения по монолитным шпонкам и фундаментам 13А-13А; 13Б-13Б; 25-25÷33-33; 33А-33А	
45.	Развертки стен по осям 9/л; Д/1. Лестница Н4.	
46	Сечения по монолитным шпонкам.	
47	Каркасы монолитных шпонок К-1 ÷ К-23.	
48	Развертки вентканалов по осям „Б" и „В".	
49	Развертка вентканалов по оси „Б"	
50	Развертка вентканалов по оси 4.	
51	Развертка вентканалов по оси 9	
52	Развертка вентканалов по оси В.	
53	Развертка вентканалов по осям „Г" и „В".	
54	Развертка вентканалов по осям „5" и „8"	
55	Схема расположения элементов подпольных каналов между осями А-Г. Сечения 1-1÷3-3.	
56	Схема расположения элементов подпольных каналов между осями Г-Ж. Сечения 8-8; 9-9; 10-10	
57	Сечения 4-4÷7-7. Экспликация отверстий:	
58	Ведомость заполнения оконных проемов.	
59	Вариант перепланировки 1 этажа. Устройство остекленного помещения. Спецификация заполнения дверных проемов.	
60	Входной витраж.	
61	Крыльцо тип 1; тип 2; тип 3; тип 4	
62	Развертки стен вестибюля.	
63	Развертки стен рекреации 2 этажа.	
64	Развертки стен актового зала. Вентиляционная решетка ВР1.	
65	Вешалка гардеробная.	
66	Ограждение конвекторов в спортзале. Узлы 1-4. Стойка поз 2.	
67	Ограждение конвекторов.	
68	Элемент ограждения окон в спортзале.	
69	Шкаф Ш-1. Узел крепления шумоглушителя МЩ-1; МЩ-2.	
70	Металлические решетки для остекленных дверей.	
71	Схема расположения элементов крепления светильников спортзала.	
72	Металлические сетки и анкера.	
73	Монолитные участки МУ-1; МУ-2. Сетки С-10 ÷ С-22;	
74	Фасад 1-12. Фасад Ж-А (вариант)	
75	Фасад 12-1. Фасад А-Ж (вариант)	
76	Фрагменты планов 1 и 2 этажей между осями 2-11, Б-Ж, Ж-Б (вариант)	
	Архитектурно-строительные изделия (АСИ)	
1	Щит ИД-19	
2	Щит боковой ИД-20	
3	Крючок ИМ-9	
4,5,6	Полоса ИМ-35. Полоса ИМ-37. Уголок ИМ-38	
7	Опалубочный чертеж прогона НП5.2-60-4.5 с разбивкой закладных деталей	
8	Закладные детали прогона НП5.2-60-45 ЗД-1 и ЗД-2	

Типовой проект привязан в соответствии с действующими нормами и правилами и предусматривает мероприятия, обеспечивающие взрывную, взрывопожарную и пожарную безопасность при эксплуатации здания.

Гл. инженер проекта

Типовой проект разработан в соответствии с действующими нормами и правилами и предусматривает мероприятия, обеспечивающие взрывную, взрывопожарную и пожарную безопасность при эксплуатации здания.

Главный инженер проекта /Шелевиля/

Главный архитектор проекта /Нордштейн/

Инв. № подл. | Подпись и дата | Взам. инв. №

Гл. спец. техн. | Ленинград

Привязан

Инв. №

Т.п. 224-1-447.85 АС

Н. контр.	Бухарина		15.03.85
Нач. МГЭП	Беганская		10.12.84
ГИП	Шелевиля		10.12.84
ГАП	Нордштейн		10.12.84
Гл. констр.	Чернецкий		10.12.84
Ст. арх.	Сластенина		10.12.84

Средняя общеобразовательная школа на 11 классов (198 учащихся) со стенами из кирпича.

Стадия	Лист	Листов
Р	1	76

Общие данные (начало)

Госстрой БССР Белинигипросельстрой г. Минск

Альбом I

Ведомость основных комплектов чертежей

Обозначение	Наименование	Примечание
АС	Архитектурно-строительные решения	
ТХ	Технологические решения	
ОВ	Отопление и вентиляция	
ВК	Внутренний водопровод и канализация	
ЭЛ	Электротехническая часть	
А	Автоматизация	
КТ	Кинотехнология	
СУ	Устройства связи	
ПО	Охранно-пожарная сигнализация	

Ведомость спецификаций

Лист	Наименование	Примечание
12	Спецификация элементов воздухозаборной шахты.	
13	Спецификация элементов по венткамере	
16	Спецификация элементов к ведомости перемычек	
18	Спецификация элементов к ведомости перемычек	
21	Спецификация опорных подушек к схемам располо-	
	жения элементов перекрытия и покрытия	
	Спецификация к схемам расположения элемен-	
	тов перекрытия и покрытия.	
29	Спецификация элементов лестницы N1	
	Спецификация материалов на ступень Ст-1 и Ст-2	
30	Спецификация элементов к лестницам N2 и N3	
32	Спецификация элементов к лестнице N4	
33	Спецификация элементов по лестницам N5-9	
36	Спецификация элементов к плану кровли.	
37	Спецификация элементов и материалов на изделие	
44	Спецификация элементов монолитных шпонок	
	Спецификация к схеме расположения элемен-	
	тов фундаментов	
47	Спецификация к схеме расположения элементов	
	подпольных каналов	
55	Спецификация металлических элементов к схеме	
	крепления светильников.	
56	Спецификация металлических сеток и анкеров	
57	Спецификация элементов на монолитные	
	участки Спецификация сеток С-10 ÷ С-22.	
59	Спецификация элементов на устройство остек-	
	ленного помещения	
	Спецификация заполнения дверных проемов	
60	Спецификация элементов витража.	
61	Спецификация элементов крыльец	
62,63	Спецификация элементов	
64	Спецификация элементов	
65	Спецификация элементов вешалки	
67,65,68	Спецификация элементов ограждения	

Инв. № подл. | Подпись и дата | Взам. инв. №

Ведомость ссылочных и прилагаемых документов

Обозначение	Наименование	Примечание
	Ссылочные документы	
1.112-5 вып 2	Плиты железобетонные для ленточ-	
	ных фундаментов	
1.141-1 вып.60 63 14	Панели перекрытий железобе-	
	тонные многопустотные	
1 465-3 вып.2 часть1	Плиты сборные предварительные	
	ребристые	
1 138-10, вып 1,2,3,4	Перемычки железобетонные для	
	зданий с кирпичными стенами	
1.225-1	Прогоны железобетонные для на-	
	ружных и внутренних кирпичных	
	стен длиной 448, 598, 898	
1.225-2, вып. 5	Прогоны прямоугольного сечения	
	длиной 598, 358, 318 и 278 см. Опор-	
	ные плиты	
1 138-3 вып 1	Железобетонные карнизные плиты	
	для жилых и общественных зданий	
1.251-1-4 вып. 1	Лестничные марши для высот этажей	
	3,3; 3,6 и 4.2 м шириной 120, 135 и	
	150 см, ребристые конструкции с фризо-	
	выми ступенями, накладные проступи	
1.253.1-4 вып.1	Железобетонные лестничные площад-	
	ки для общественных зданий, ребри-	
	стые конструкции шириной 120, 135, 150 см	
1.055.1-1	Ступени бетонные и железобетонные	
1.243.1-4	Плиты плоские железобетонные	
2.244-1 вып.4	Детали полов общественных зданий	
ГОСТ 13579-78	Блоки бетонные для стен подвалов	
ГОСТ 24698-81	Двери деревянные наружные для	
	жилых и общественных зданий	
ГОСТ 11214-78	Окна и балконные двери деревянные	
	с двойным остеклением для жилых	
	и общественных зданий	
ГОСТ 6629-74*	Двери деревянные внутренние для	
	жилых и общественных зданий	
ГОСТ 18124-75*	Листы асбестоцементные плоские	
ГОСТ 10632-77	Плиты древесностружечные	
ГОСТ 530-80	Кирпич и камни керамические	
ГОСТ 7484-78	Кирпич и камни керамические	
	лицевые	
ГОСТ 9573-82	Плиты теплоизоляционные из мине-	
	ральной ваты на синтетическом	
	связующем:	
ГОСТ 8478-81	Сетки сварные для железобетон-	
	ных конструкций	
ГОСТ 5336-80	Сетки стальные плетеные одинарные	
ГОСТ 8509-72*	Сталь прокатная угловая неравнобокая	
ГОСТ 8510-72*	Сталь прокатная угловая равнобокая	
ГОСТ 5781-82	Сталь горячекатаная для армирования	
ГОСТ 3962-81	Трубы стальные водогазопроводные	
ГОСТ 1118-78	Сталь тонколистовая оцинкованная	
ГОСТ 103-76	Полоса стальная горячекатаная	
ГОСТ 2591-71*	Сталь горячекатаная квадратная	
ГОСТ 8568-77	Листы стальные с ромбическим и	
	чечевичным рифлением	
ГОСТ 17280-79	Доски подоконные деревянные	
ГОСТ 6727-80	Проволока из низкоуглеродистой стали	
	холоднотянутой для армирования	
	железобетонных конструкций	
	Прилагаемые документы	
	Расчеты	хранятся в архиве

Вокруг здания устраивается асфальтобетонная отмостка шириной 1000 мм.

Антикоррозийную защиту конструкций и оборудования производить в соответствии со СНиП II-28-73* „Защита строительных конструкций от коррозии."

Привязан

Инв. №

				Т. П. 224-1-447.85 АС			
Н. контр.	Бухарина		25.03.85				
Нач. МТЭЛ	Беганская		25.1.85				
ГИП	Шелевилэ		25.1.85	Средняя общеобразовательная школа на 11 классов (198 учащихся) со стенами из кирпича	Стадия	Лист	Листов
Гл. констр.	Чернецкий		25.1.85		Р	2	
Рук. гр.	Колушева		25.1.85	Общие данные (окончание)	Госстрой БССР Белниигипросельстрой г. Минск		
Инж.	Гадлевская		25.1.85				

Копировал: Формат А2

Альбом I

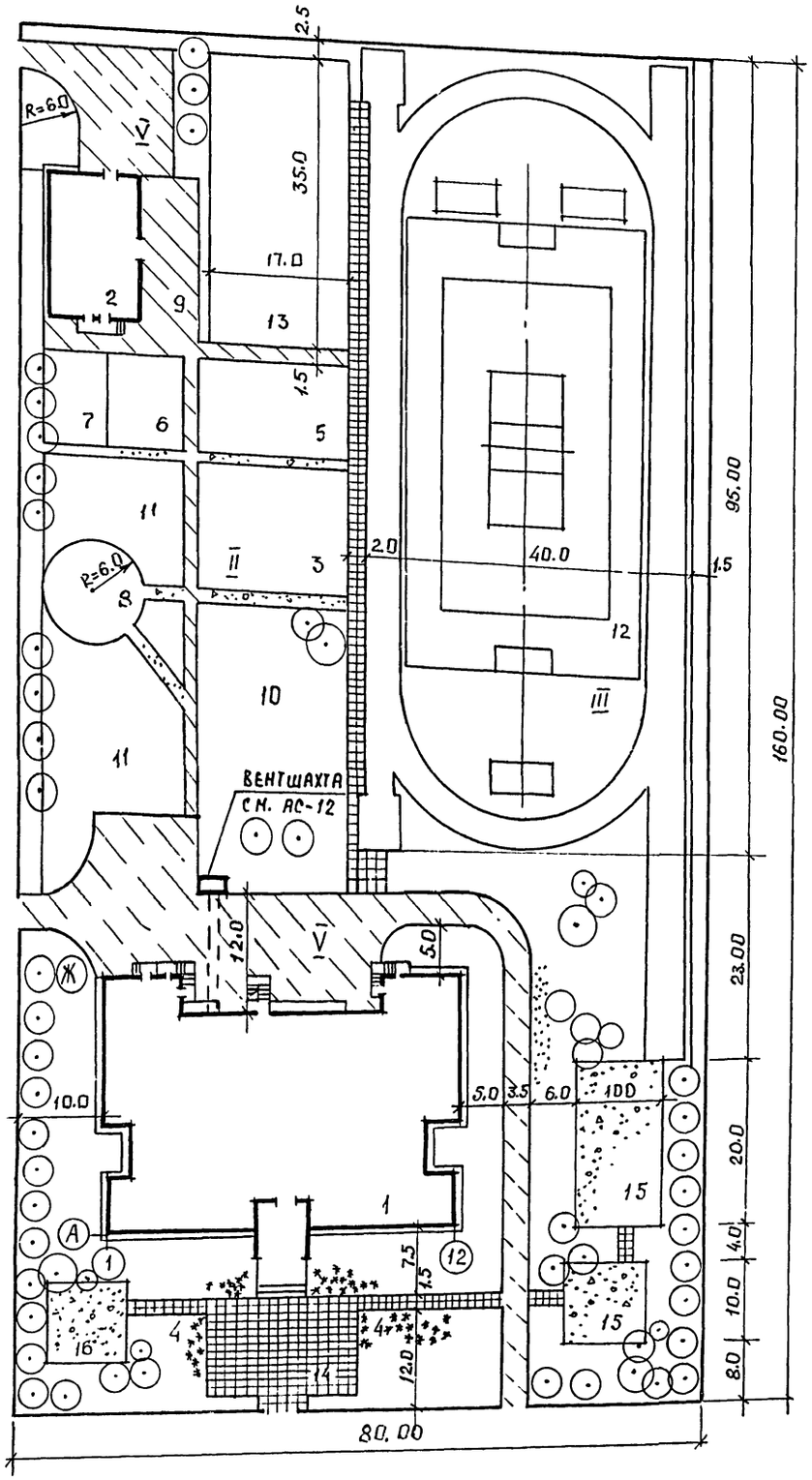

Условные обозначения

- Здания и сооружения проектируемые
- Проезды с асфальтобетонным покрытием
- Площадки и дорожки из бетонных плиток
- Площадки и дорожки из гравийно-песчаной смеси
- Дорожки и площадки из литого асфальта
- Площадка с покрытием из спецсмеси
- Зеленые насаждения

Технико-экономические показатели:

Площадь	участка	1.280 га
Площадь	застройки	1636.60 м²
Площадь	покрытия	1509.40 м²
Площадь	озеленения	4164.00 м²
Площадь	спортзоны	5500.00 м²

Схема возможной ориентации здания школы

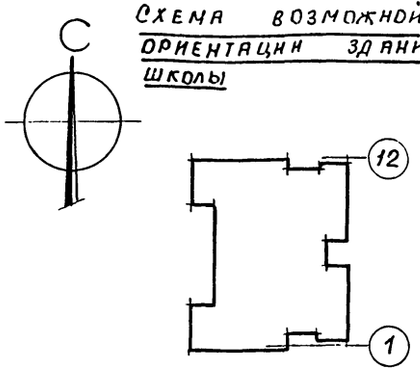

Экспликация зданий и сооружений

№ по генплану	Наименование зданий (сооружений)	Площадь м2	Примечание
I	Сооружения		
1	Здание школы	1938.60	
2	Учебно-хозяйственный блок	198.00	
II	Учебно-опытная зона		
3	Участок плодового сада и		
	ягодников.	200	
4	Участок цветочно-декоратив-		
	ных растений		
5	Участок питомника, плодо-		
	ягодных и декоративных	100	
	растений		
6	Участок коллекционно-		
	селекционной работы	50	
7	Сооружения утепленного		
	грунта с пленочным покры-		
	тием	20	
8	Комплексная учебная пло-		
	щадка (математическая,		
	астрономическая, метеорологи-		
	ческая и географическая)	100	
9	Площадка для занятий по		
	биологии на воздухе	40	
10	Участок начальных классов	50	
11	Участок овощных и полевых		
	культур	100	
III	Спортивная зона		
12	Спортядро	4900	
13	Гимнастическая площадка	600	
IV	Зона отдыха		
14	Площадка для торжественных		
	построений	200	
15	Площадка для подвижных		
	игр	300	
16	Площадка для тихого		
	отдыха	100	
V	Хозяйственная зона	500	

1. Возможная ориентация здания школы – юг, восток
2. Площадь озеленения дана без учета озеленения спортзоны

Гл. спец. Кукарец
Гл. спец. Горелик
Рук. бриг Мороз

Инв. № подл. | Подпись и дата | Взам. инв. №

Привязан:

Инв. №

Т.П. 224-1-447.85				АС
Н. контр.	Бухарина		16.03.86	
Нач. НТЭП	Беганская		22.7.85	
ГИП	Шелевила		22.7.85	Средняя общеобразовательная школа на 11 классов (198 учащихся) со стенами из кирпича
ГАП	Нордштейн		22.7.85	
Гл. конст.	Чернецкий		22.7.85	
Ст. арх.	Кофанова		10.7.85	Примерное решение генплана М 1:500

Стадия	Лист	Листов
Р	3	

Госстрой БССР
БелНИИгипросельстрой
г. Минск

Альбом I

Фасад 1-12

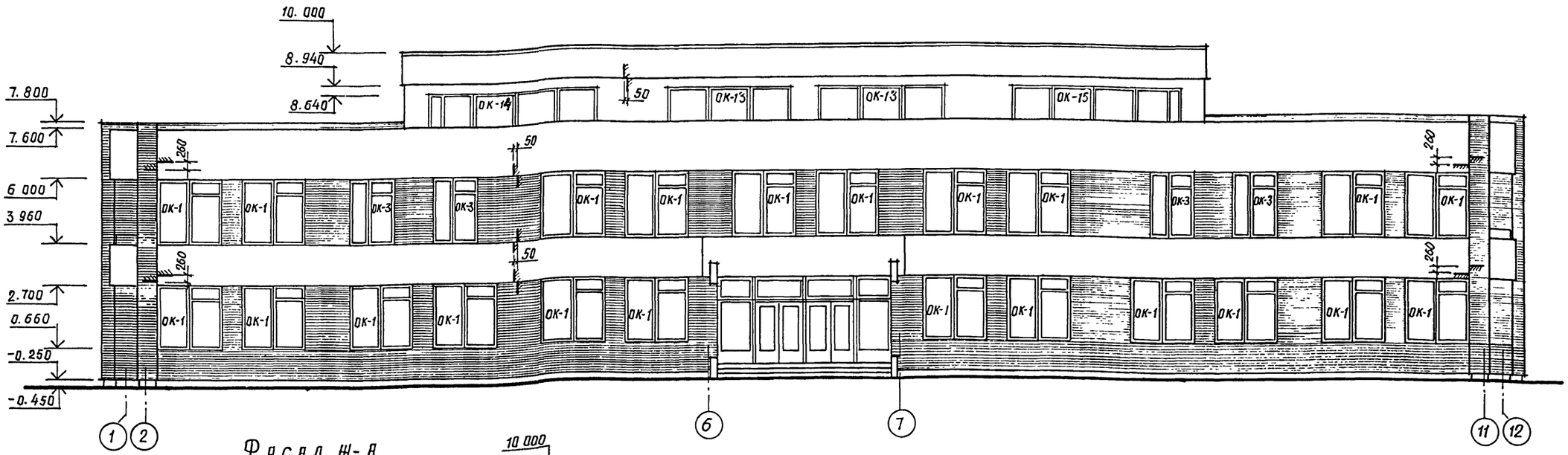

Фасад Ж-А

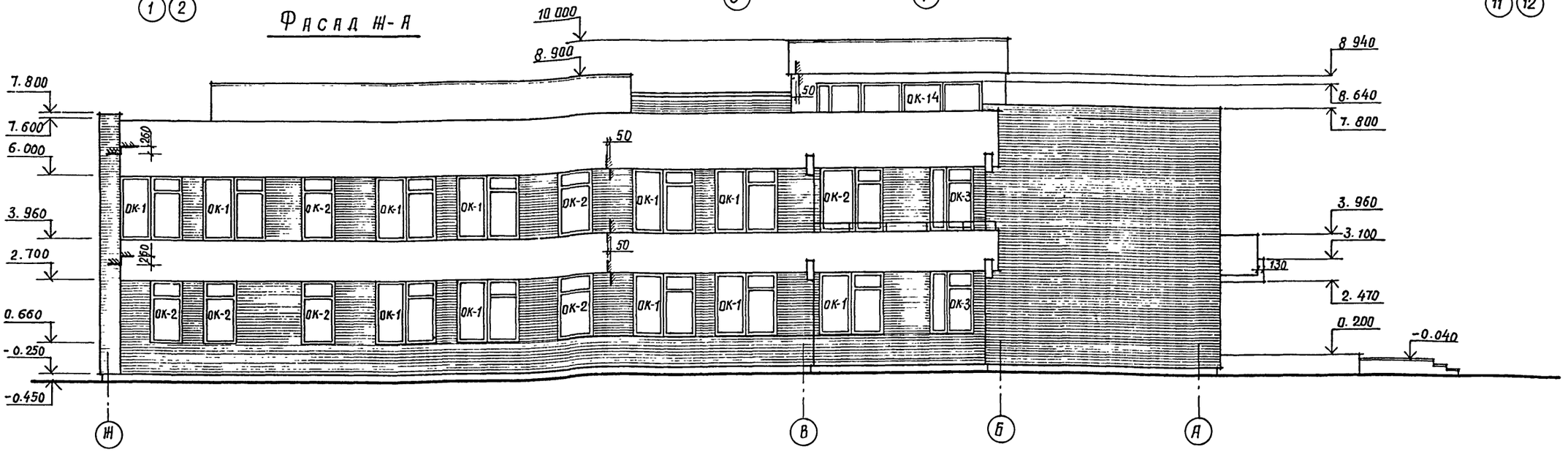

Ведомость отделки фасадов.

Фасад	Элементы	Отделка	Колер
1-12; Ж-А 12-1 А-Ж	пояса, участки стен	улучшенная цементно-известковая штукатурка	белый
1-12 Ж-А 12-1 А-Ж	основные плоскости стен	лицевой керамический эффективный кирпич	
1-12 Ж-А 12-1 А-Ж	цоколь	затирка цементно-песчаным раствором, окраска масляной краской	серый

Лицевой керамический эффективный кирпич (ГОСТ 7484-78)

Известково-песчаная декоративная штукатурка.

1. Данный лист смотри совместно с листами АС-6,7,8,9,10,11.
2. Вентиляционные шахты условно не показаны.
3. Нижние поверхности балконов, козырьков затереть известково-песчаным раствором и покрасить органосиликатной краской.

Н.контр.	Бухарина		15.03.85	Т.П. 224-1-447.85	АС
Нач.МТЭП	Беганская		15.1.85		
ГИП	Шелевиля		15.1.85		
ГАП	Нордштейн		25.2.85		
Гл.констр.	Чернецкий		25.2.85	Средняя общеобразовательная школа на 11 классов (198 учащихся) со стенами из кирпича.	Стадия: Р; Лист: 4; Листов:
Вед.арх.	Зайцев		10.12.84	Фасад 1-12; Фасад Ж-А.	Госстрой БССР Белниигипросельстрой г. Минск

Привязан:

Инв. №

Инв. № подл. | Подпись и дата | Взам. инв. №

Альбом I

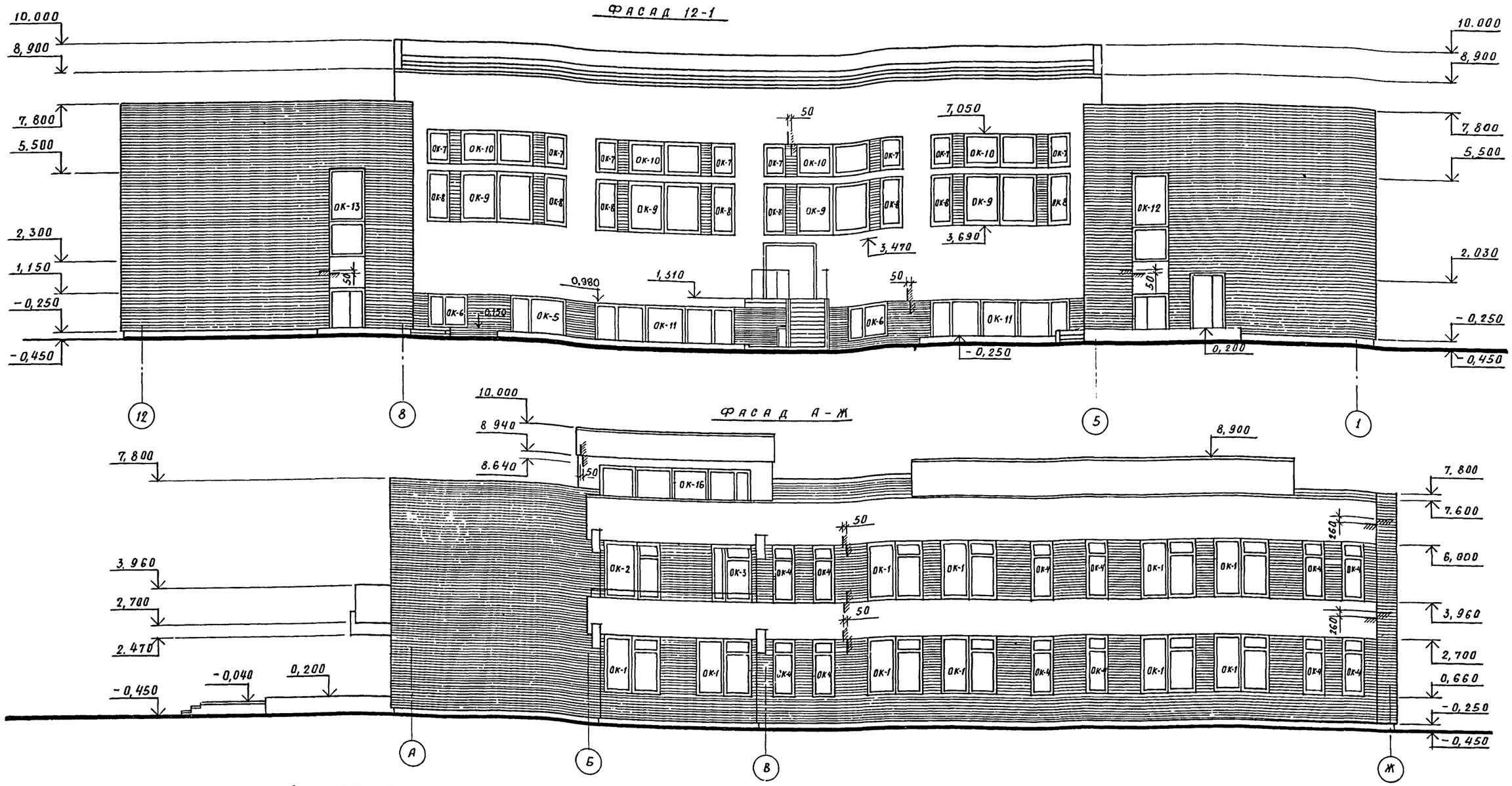

Ведомость отделки фасадом (вариант)

Фасад	Элементы	Отделка	Колер
1-12; Ж-А 12-1; А-Ж	Пояса, участки стен	Высококачественная штукатурка, декоративным р-ром с белой мраморной крошкой	Белый
1-12 Ж-А 12-1 А-Ж	Основные плоскости стен	Камневидная штукатурка	Серый
1-12 Ж-А 12-1 А-Ж	Цоколь	Декоративная штукатурка с последующей покраской перхлорвиниловой краской	Темно-серый

Камневидная штукатурка

Декоративная штукатурка с добавлением белой мраморной крошки

1. Данный лист смотри совместно с листами АС-6, 7, 8, 9, 10, 11.
2. Ведомость отделки см. листы АС-19, 20.

Н.контр.	Бухарина		5.03.85
Нач.МТЭП	Беганская		10.12.84
ГИП	Шелевиля		10.12.84
ГАП	Нордштейн		10.12.84
Гл.констр.	Чернецкий		10.12.84
Вед.арх.	Зайцев		10.12.84

Т.П 224-1-447.85 АС

Привязан:

Инв №

Средняя общеобразовательная школа на 11 классов (198 учащихся) со стенами из кирпича.

Стадия	Лист	Листов
Р.П.	5	

Фасад 12-1; Фасад А-Ж.

Госстрой БССР Белниигипросельстрой г Минск

Инв. № подл | Подпись и дата | Зам.гл инж | Емельянов

План цокольного этажа и подвала.

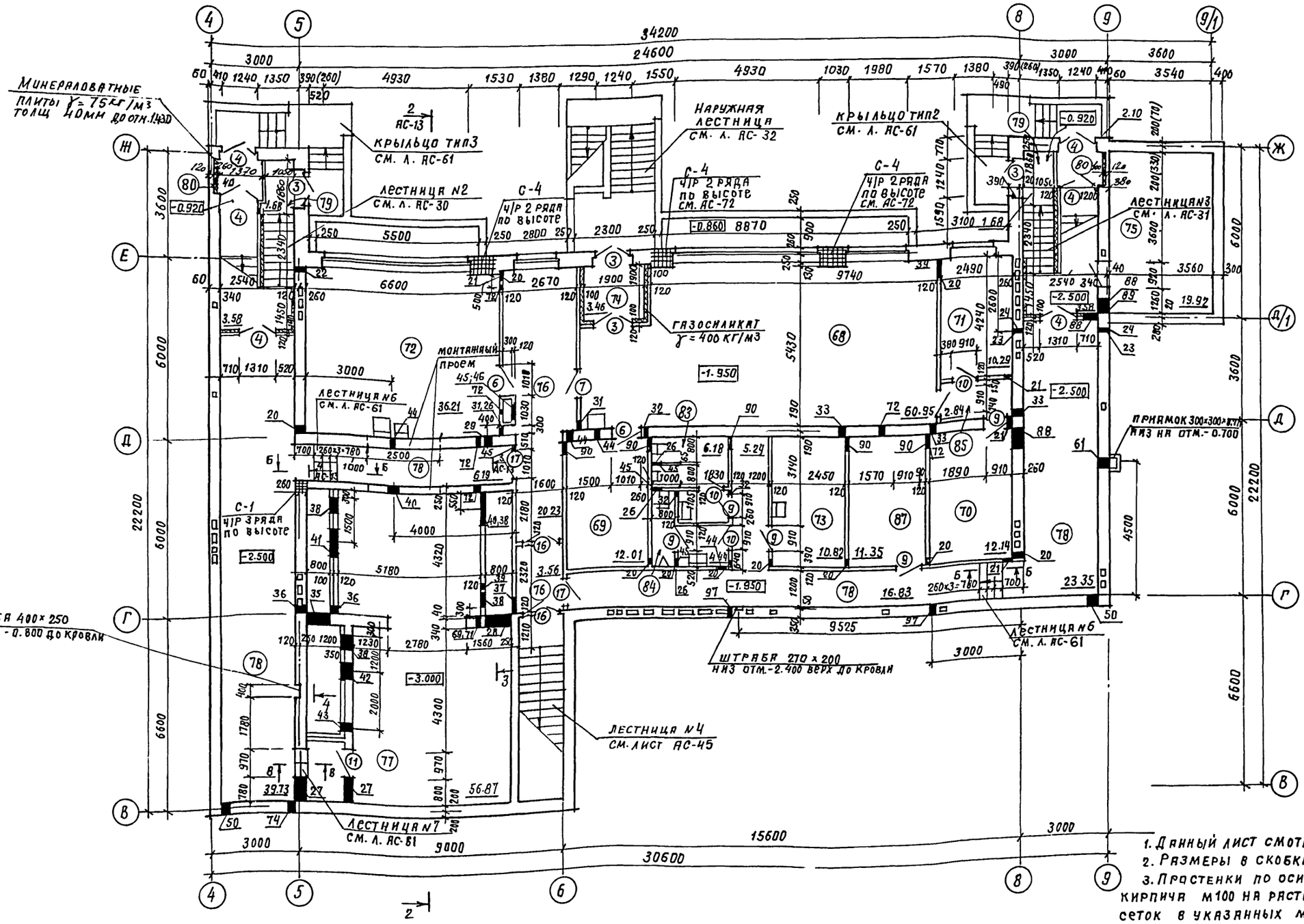

1. Данный лист смотри совместно с листами АС-4;5;7÷11.
2. Размеры в скобках даны для варианта стен толщ.380мм
3. Простенки по оси „Е" выполнить из эффективного керамич. кирпича М100 на растворе М50 с укладкой арматурных сеток в указанных местах.

Н.контр	Бухарина		15.03.85	Т.П. 224-1-447.85 АС
Нач.мтэп	Беганская			
ГИП	Шелевиля			Средняя общеобразовательная школа на 11 классов (198 учащихся) со стенами из кирпича
ГАП	Нордштейн		15.3.85	
Гл.констр	Чернецкий			
Вед.арх.	Зайцев		15.3.85	План цокольного этажа и подвала.
Ст.арх.	Карчевский		15.3.85	

Стадия	Лист	Листов
Р	Б	

Госстрой БССР Белнингипросельстрой г. Минск

Привязан:

Инв. №

Альбом I

Инв.№ подл. | Подпись и дата | Взам.инв.№ | Гл.спец | Рук.бриг | Кукарело | Мороз | Гл.спец | Горелик

План 1 этажа между осями.

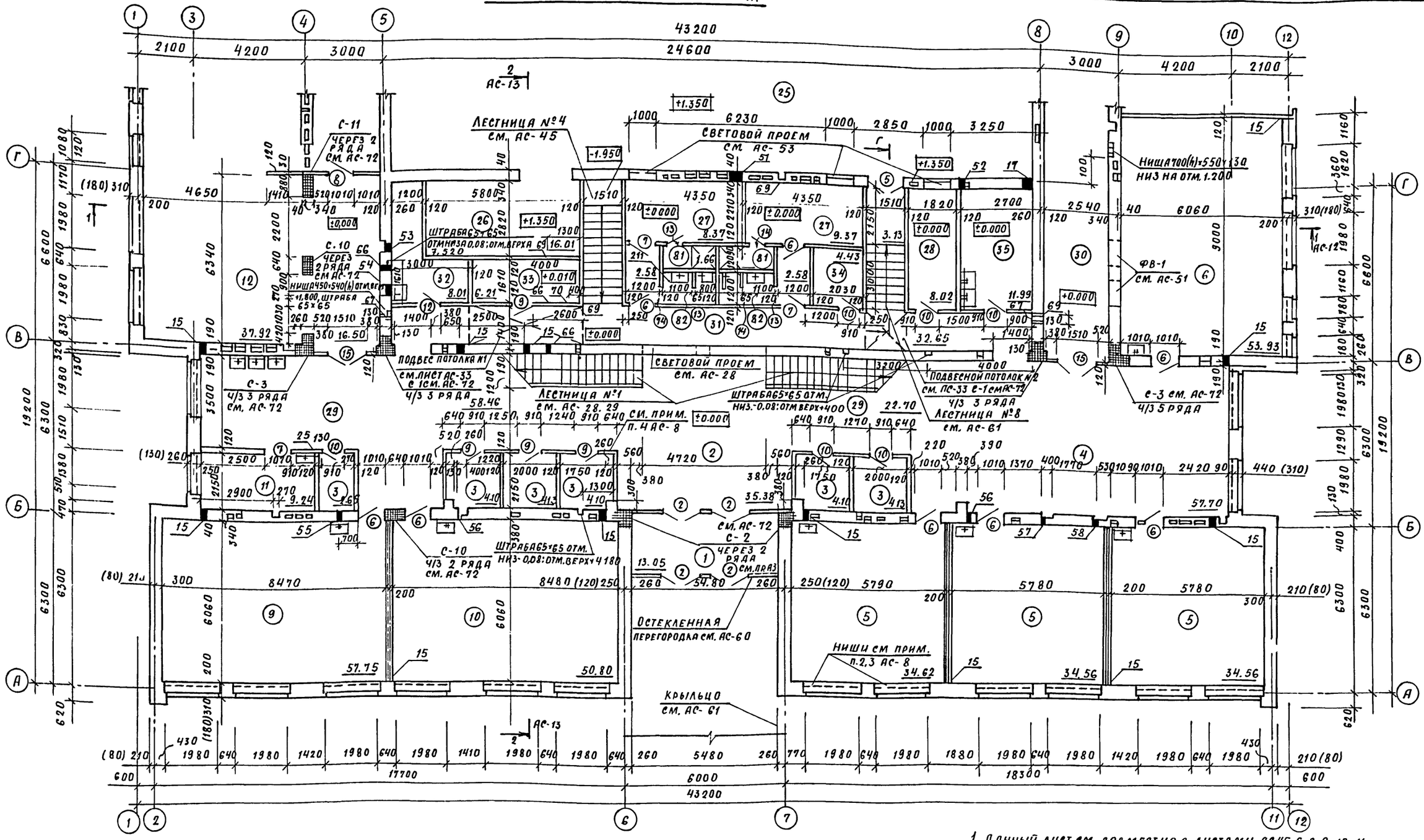

1. Данный лист см. совместно с листами АС-5, 6, 8, 9, 10, 11.
2. Размеры в скобках даны для варианта стен толщиной 380 мм.
3. Указанные участки по осям 6 и 7 и оси Б выкладывать из кирпича М100 на растворе М50 (размер уч-ка 380-580).

				Т.П 224-1-447.85	АС
Н.контр.	Бухарина				
Нач.МТЭП	Беганская				
ГИП	Шелевиля				
ГАП	Нордштейн			Средняя общеобразовательная школа на 11 классов (198 учащихся) со стенами из кирпича.	Стадия: Р.П; Лист: 7; Листов:
Гл.констр.	Чернецкий				
Вед.арх.	Зайцев			План 1 этажа между осями А-Г.	Госстрой БССР Белниигипросельстрой г. Минск

Привязан:

Инв. №

Альбом I

Зам.гл.инж. Емельянов; Гл.спец. Кукарека; Рук.бриг. Мороз

Инв.№ подл. | Подпись и дата | Взам.инв.№

План 1 этажа между осями Г-Ж.

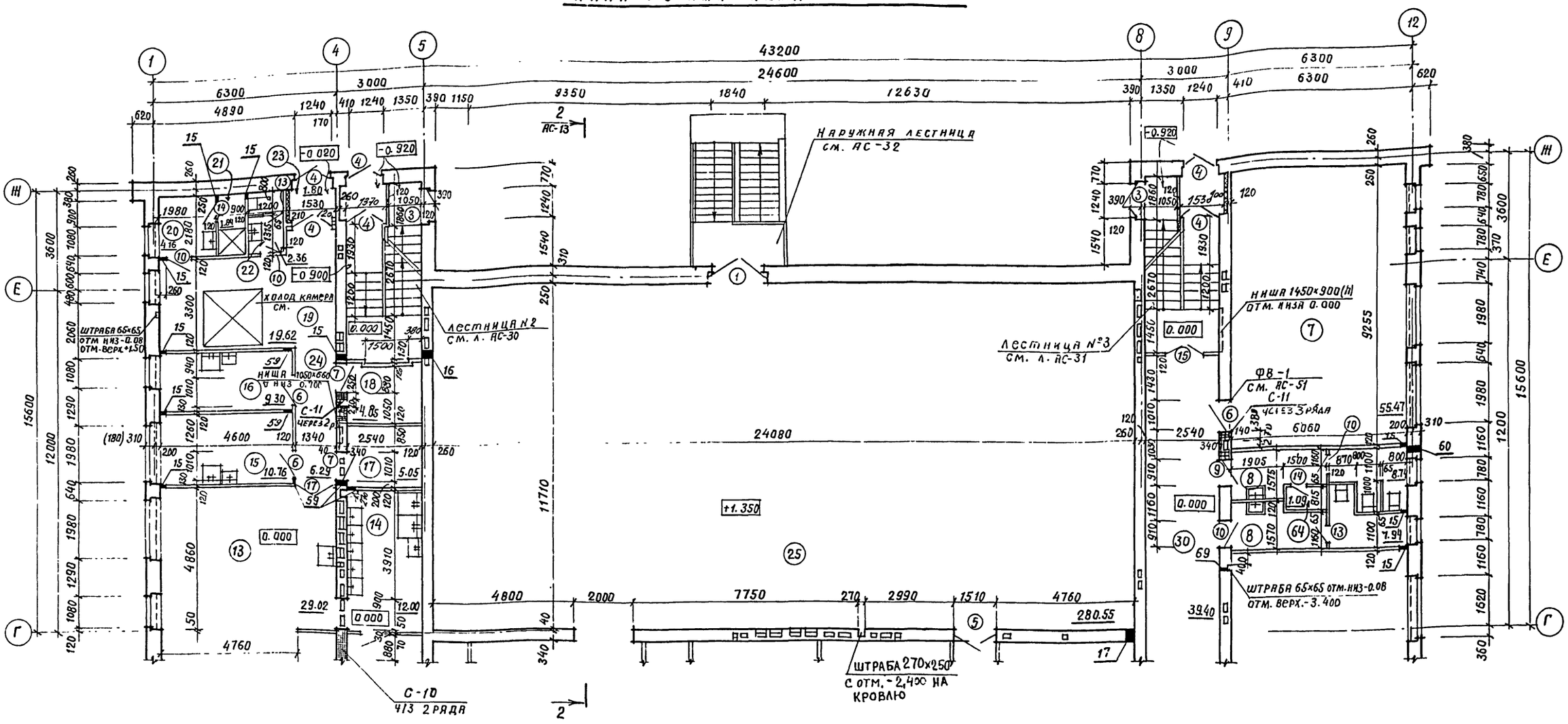

Альбом I

1. Данный лист смотри совместно с листами АС-4,5,6,7,9,10,11.
2. Ширину ниш, расположенных под оконными проемами принять равными ширине оконных проемов.
3. Глубина ниш – 130 мм.
4. Кладку перегородок гардеробов вести до отм. 2.100.
5. Привязку вентиляционных каналов см. АС-48,49,50,51,52,53,54.

Таблица толщин утеплителей и цементно-песчаных стяжек по кровле.

№ п/п	Наименование	Объемная масса кг/м³	Толщина основ. слоя в мм			
			пустотные плиты		ребристые плиты	
			-21°С	-26°С	-21°С	-26°С
1	Газосиликат γ=400 кгс/м³ (ГОСТ 5742-76)		150	170	180	210
	Цементный раствор М50		15	15	15	15
2	Керамзитовый гравий γ=500 кгс/м³ (ГОСТ 9759-76)		170	200	210	240
	Цементный раствор М100		30	30	30	30

Схематический план 1 этажа.

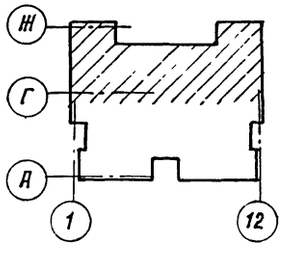

Привязан:

Инв. №

Н. контр.	Бухарина	
Нач. МТЭП	Беганская	
ГИП	Шелевяга	
ГАП	Нордштейн	
Гл. констр.	Чернецкий	
Вед. арх.	Зайцев	

Т.П 224-1-447.85 АС

Средняя общеобразовательная школа на 11 классов (198 учащихся) со стенами из кирпича.

Стадия	Лист	Листов
Р.П	8	

План 1 этажа между осями Г-Ж. Таблица толщин утеплителя

Госстрой БССР Белниигипросельстрой г. Минск

Гл. спец. Кулинкович Мороз Рук. гр. Гл. спец. Копылов Гордиенко

План 2 этажа между осями А-Г

Альбом I

Лестница № 5 см. АС-61

Газосиликат γ=400 кг/м³ δ=100 мм

Ниша 700(h) х 550 х 130 отм низ -4.200

Штраба 65х65 отм низ 3.200, отм верх +4.800

Ниша 1050(h) х 660 х 250(гл) отм. верх +5.150, штраба 65х65

Лестница №1 см. АС-28,29

С-2 через 5 рядов по высоте см АС-72

Козырек см АС-22

Схематический план 2 этажа

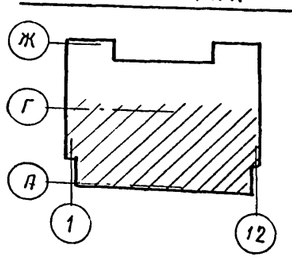

3-3

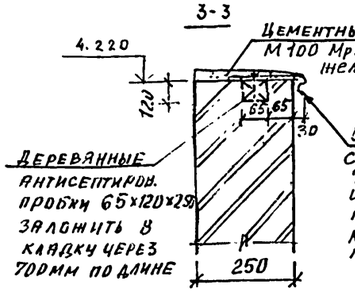

4-4

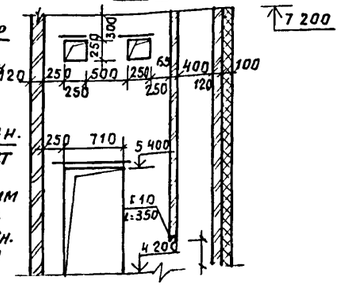

1. Данный лист смотрн совместно с листами АС-4, 5, 6, 7, 8, 10, 11
2. Размеры в скобках даны для варианта стен толщиной 380мм

Привязан:

Инв. №

Т. П. 224-1-447.85 АС

Н. контр.	Бухаринд		12.08.86	Средняя общеобразовательная школа на 11 классов (198 учащихся) со стенами из кирпича	Стадия	Лист	Листов
Нач. м.т.з.п	Беганская		25.02.86		Р	9	
ГИП	Шелевиля		25.02.86				
ГАП	Нардштейн		25.02.86				
Гл. констр.	Чернецкий		25.02.86				
Вед. арх.	Зайцев		25.02.86	План 2 этажа между осями А-Г.	Госстрой БССР Белниигипросельстрой г. Минск		

Гл. спец. Кузнецова Мороз
Рук. бриг.
Копировал
Инв. № подл. | Подпись и дата

План 2 этажа между осями Г-Ж

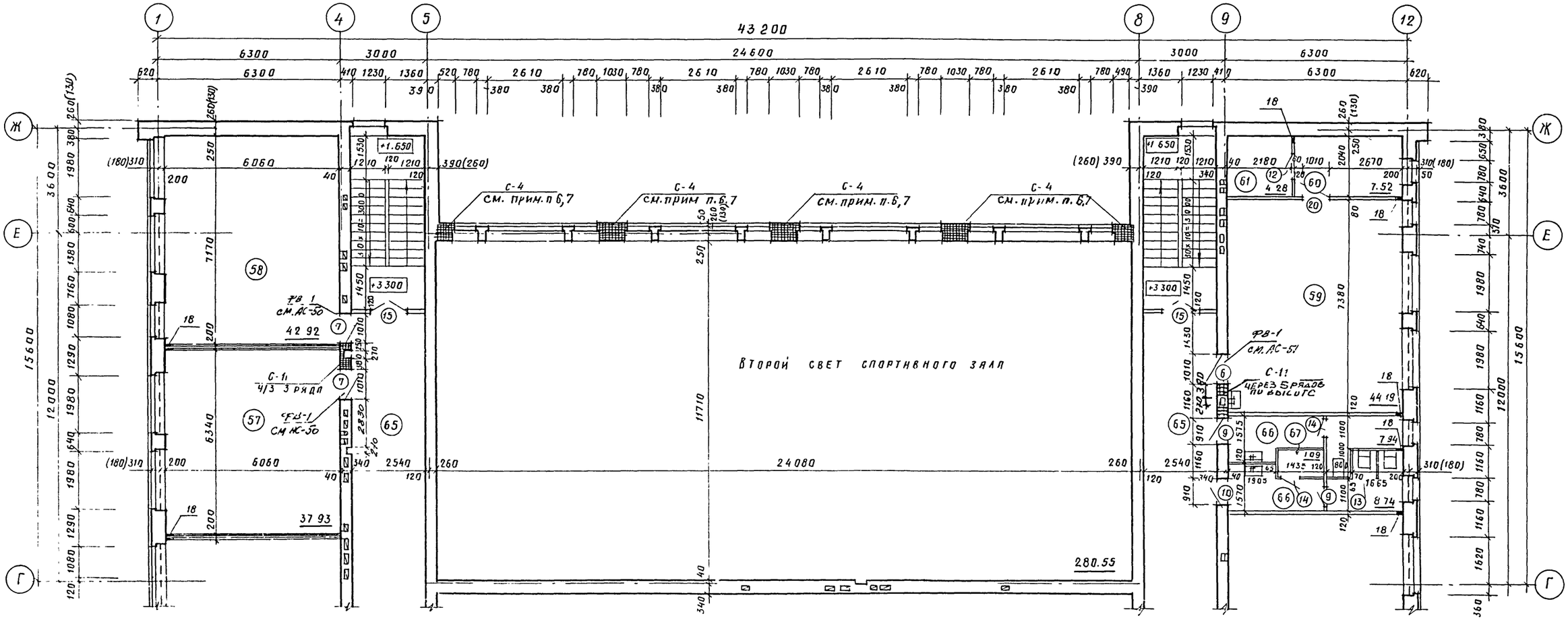

Схематический план 2 этажа

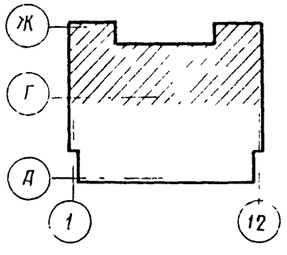

1 Данный лист смотри совместно с листами АС-4-9, 11

2 Ширину ниш расположенных под оконными проемами принять равными ширине оконных проемов.

3 Глубина ниш - 130 мм

4. Привязку вентиляционных каналов см. АС-48-54.

5. Размеры в скобках даны для варианта стен толщ 380 мм

6. Сетки С-4 уложить в трёх рядах под опорными плитами с отм. 6.680 до отм. 6.900 в каждом ряду и от отм. 3.470 до отм. 6.680 - через 4 ряда по высоте кирпичной кладки.

7 Простенки (армирован.) по оси „Е" выкладывать из кирпича М100 на растворе М50.

				Т П 224-1-447.85			АС
Н контр.	Бухарина		15.03.85				
Нач мтэп	Беганская		10.12.84				
ГИП	Шелевиля		10.12.84	Средняя общеобразовательная школа на 11 классов (198 учащихся) со стенами из кирпича	Стадия	Лист	Листов
ГАП	Нордштейн		10.12.84		Р П	10	
Гл констр	Чернецкий		10.12.84				
Вед арх	Зайцев		10.12.84	План 2 этажа между осями Г-Ж	Госстрой БССР Белниигипросельстрой г. Минск		

Привязан.

Инв №

План фонаря на отм. 7.500

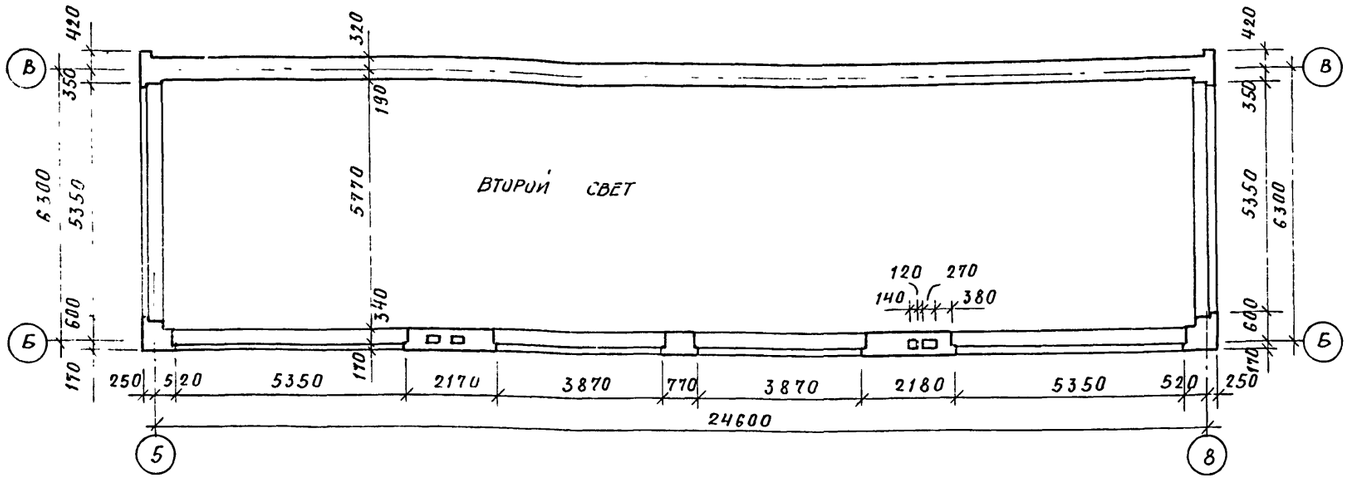

Экспликация помещений

Номер по плану	Наименование	Площадь м²	Категория производства по взрывной взрывопожарной и пожарной опасности
1	2	3	4
	1 этаж		
1	Тамбур главного входа	13.05	
2	Вестибюль	35,38	
3	Гардероб	23,21	
4	Рекреационное помещение для младших классов	57,70	
5	Классное помещение для младших классов	103,74	
6	Универсальное помещение для младших классов	53,93	
7	Спальная-игровая	55,47	
8	Уборные и умывальные для учащихся младших классов	16,68	
9.	Помещение группы продленного дня для проведения учебно-воспитательных занятий	50,75	
10.	Помещение группы продленного дня для организации внеурочной работы, кабинет черчения	50,80	
11	Кабинет врача	9,24	
12	Обеденный зал	54,42	
13	Горячий цех	29,02	
14	Моечная	12,0	
15	Мясо-рыбный	10,76	
16	Овощной цех	9,30	
17	Кладовая сухих продуктов	4,75	
18	Кладовая овощей	4,75	
19	Загрузочно-тарная, охлажд. камера	19,62	
20	Гардеробная персонала	4,15	
21	Душевая персонала	1,84	
22	Уборная персонала	2,36	
23	Тамбур	1,80	
24	Коридор	6,29	
25	Учебно-спортивный зал	280,55	
26	Снарядная	16,01	
27	Раздевалка	23,90	
28	Комната инструктора	8,02	
29	Коридор	81,21	
30	Коридор	39,40	
31	Коридор	32,55	
32	Комната уборочного инвентаря	8,02	
33	Электрощитовая	6,21	
34	ТСО (кладовая)	4,43	
35	Фотолаборатория	11,99	
	2 этаж		
36	Актовый зал	56,02	
37	Эстрада	28,22	
38	Инвентарная	6,22	
39	Киноаппаратная с перемоточной	14,59	
40	Тамбур	3,79	
41	Рекреационное помещение для средних и старших классов	117,11	
42	Лаборатория физики	46,54	
43	Лаборантская физики	15,77	
44	Кабинет математики	38,29	
45	Кабинет русского языка и литературы	38,35	
46	Кабинет истории, географии	38,47	
47	Лаборантская химии	15,83	
48	Лаборатория химии, биологии	46,72	
49	Лаборантская биологии	15,99	
50	Канцелярия	8,02	
51	Кабинет директора	13,85	
52	Учительская	27,87	
53	Кабинет завуча	9,89	
54	Гардеробная для учителей	8,23	
55	Комната общественных организаций	23,89	
56	Кабинет белорусского языка и литературы.	37,90	
57	Кабинет иностранного языка	37,93	
58	Библиотека	42,92	
59	Военный кабинет	44,19	
60	Лаборантская	7,52	
61	Комната хранения оружия	4,28	
62.	Уборная для персонала	1,67	
63	Комната личной гигиены женщин	1,67	
64	Шкаф уборочного инвентаря	1,76	
65	Коридор	112,02	
66	Уборные и умывальные для учащихся средних и старших классов	16,68	
67	Комната личной гигиены девочек	1,09	
	Цокольный этаж		
68	Комбинированная мастерская	60,95	В
69	Складское помещение	12,01	В
70	Помещение для установки спецоборудования	12,14	
71	Комната мастера-инструктора	10,29	
72	Кабинет обслуживающих видов труда	36,21	
73	Комната технического персонала	10,82	
74	Тамбур	3,46	
75	Тепловой пункт	19,92	
76	Коридор	23,79	
77	Венткамера	56,87	
78	Коридор	87,92	
79	Тамбур	13,88	
80	Тамбур	4,20	
81	Душевая	3,32	
82	Уборная	4,22	
83	Уборная	6,18	
84	Уборная	4,44	
85	Коридор	2,84	
86	ТСО (аппаратная, радиоузел)	22,56	
87	Хозяйственная кладовая	11,35	

1 Данный лист см совместно с листами АС-6, 7, 8, 9, 10.

Альбом I

Т.п. 224-1-447 85 АС

Н.контр	Бухарина		
Нач.МТЭП	Беганская		
ГИП	Шелевиля		10.12.84
ГАП	Нордштейн		10.12.84
ГП констр	Чернецкий		10.12.84
Вед.арх.	Зайцев		10.12.84

Привязан.

Инв №

Средняя общеобразовательная школа на 11 классов (198 учащихся) со стенами из кирпича

Стадия	Лист	Листов
Р	11	

План фонаря на отм 7.500.

Экспликация помещений

Госстрой БССР Белнингипросельст...

Инв № подл. | Подпись и дата | Взам. инв. № | Гл. спец. | Гл. спец. | Горелик | Кукареко | Мороз

Альбом I

Разрез 1-1

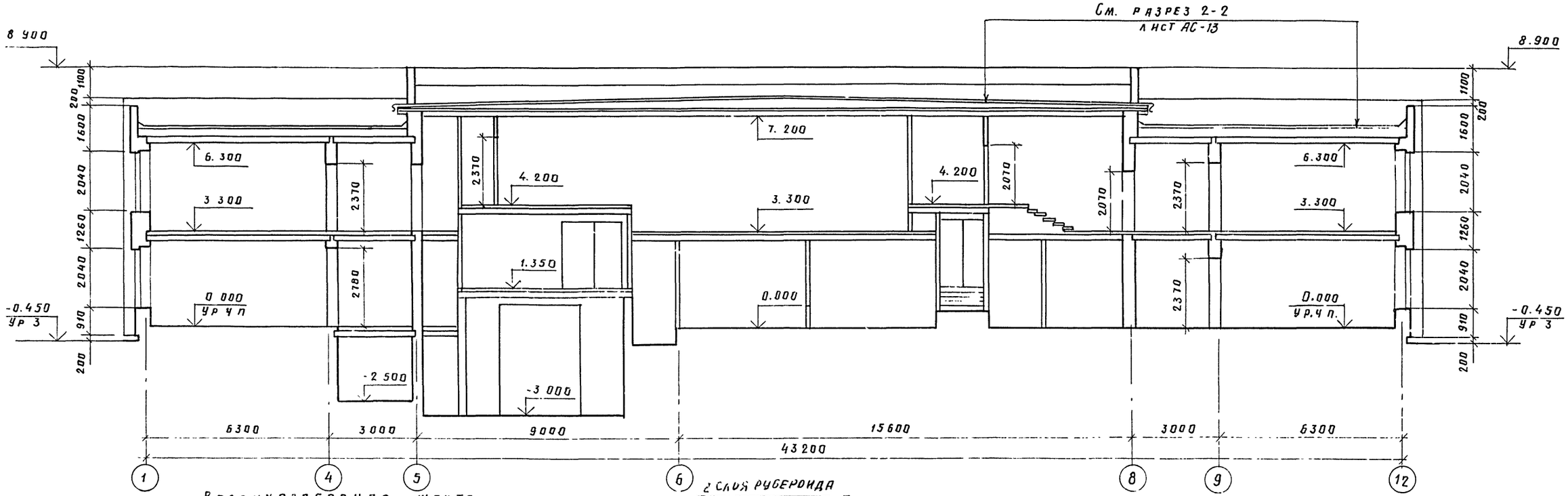

Воздухозаборная шахта

Общий вид

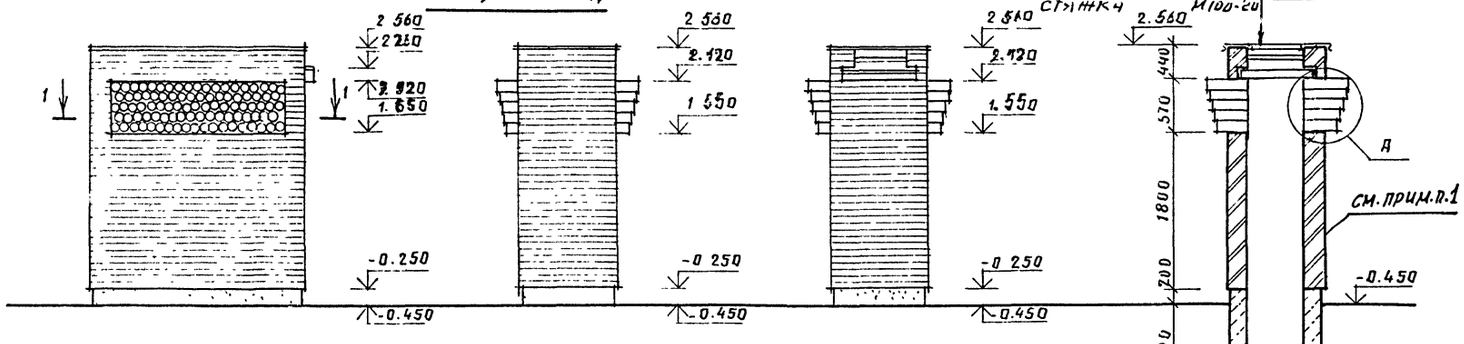

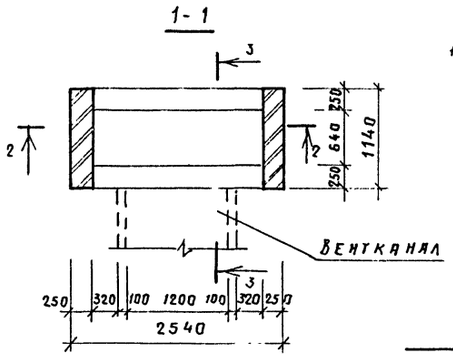

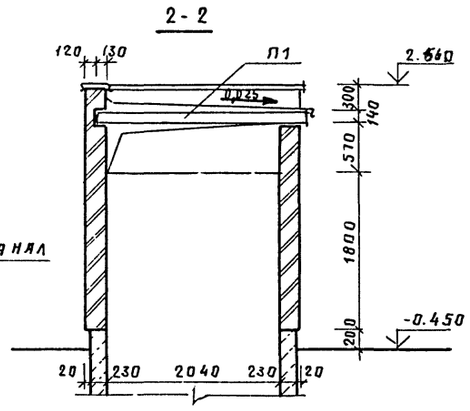

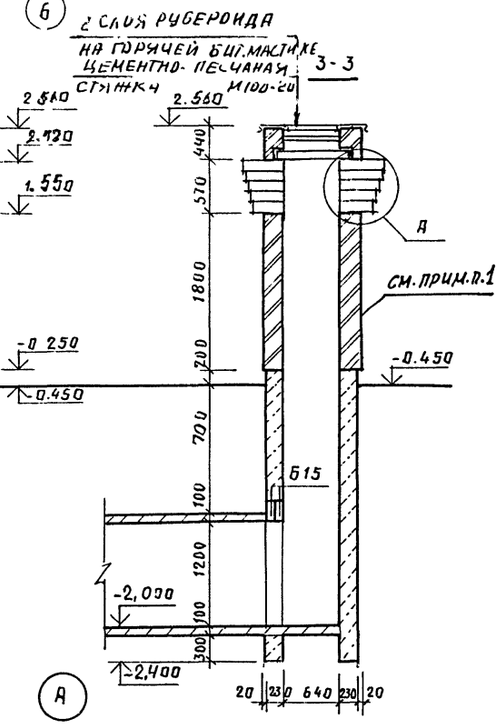

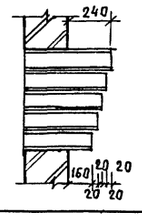

1. Стенки воздухозаборной шахты выполнять из обыкновенного кирпича (ГОСТ 530-80) М75 Мрз≥35 на растворе М50.

Спецификация элементов воздухозаборной шахты

Марка, поз.	Обозначение	Наименование	Кол	Масса ед., кг	Примечание
		Плита перекрытия			
П1	3.006-2, вып II-2	П20д-3	1	640	
		Перемычка			
Б15	1.138-10, вып. 1	1ПР2-15.12.14	2	75	
	ГОСТ 1839-80	Асбоцем. труба ф100	83.7		Е общ

Н контр	Бухарина		15.03.85
Нач МТЭП	Беганская		25.2.85
ГИП	Шелевиля		25.2.85
ГИП	Нордштейн		25.2.85
Гл констр	Чернецкий		25.2.85
Вед арх	Зайцев		25.2.85

Т. п. 224-1-447.85 АС

Средняя общеобразовательная школа на 11 классов (198 учащихся) со стенами из кирпича

Стадия	Лист	Листов
Р	12	

Разрез 1-1; воздухозаборная шахта.

Госстрой БССР Белнингипросельстрой г. Минск

Привязан

Инв. №

Инв. № подл. | Подпись и дата | Взам. инв. №

Альбом I

Инв. № подл. | Подпись и дата | Взам. инв. №

Разрез 2-2

Защитный слой из гравия толщ. 10мм
3 слоя битумной эмульсионной мастики 7мм
Рубероид марки РК4-350А (ГОСТ 10923-82) - 2 слоя
2 слоя битумной эмульсионной пасты 5мм
Грунтовка - битумно-эмульсионная паста разбавлен. водой (1:1)
Цементно-песчаный раствор 15мм
Утеплитель - толщина переменная (Т-4У утепл.-АС-8)
Сборная ж.б. многопустотная плита 220мм

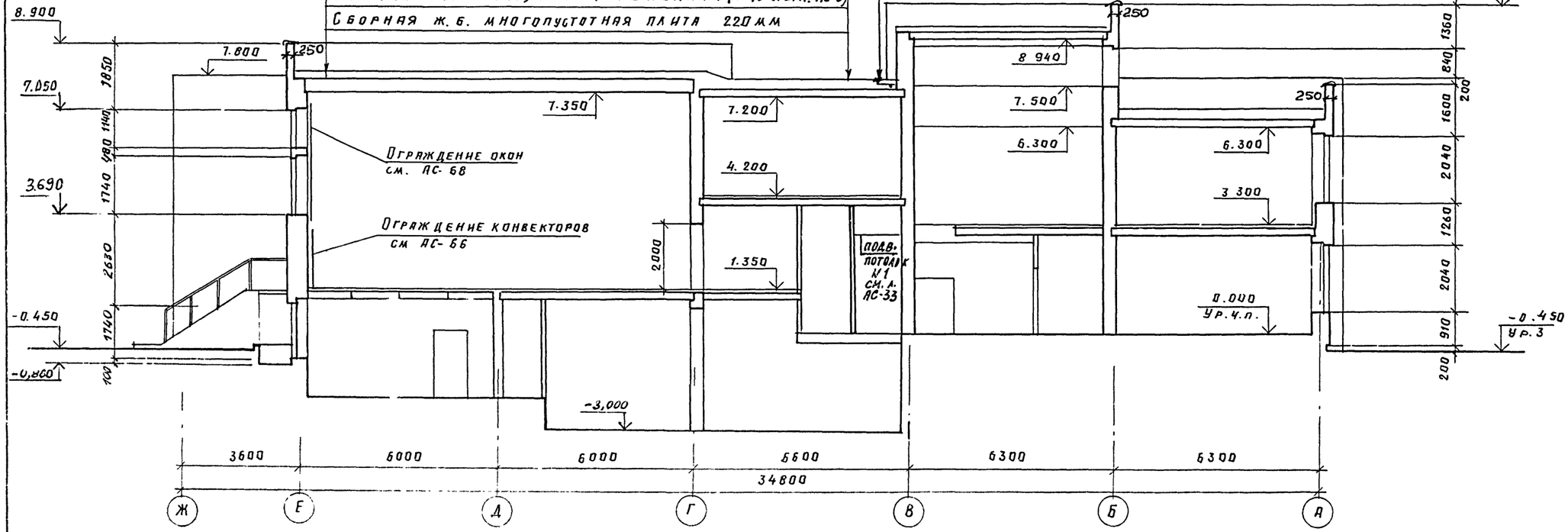

3-3

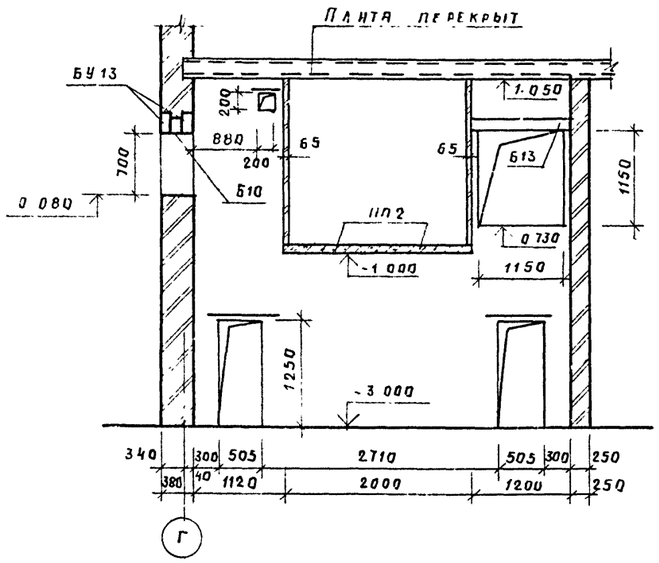

4-4

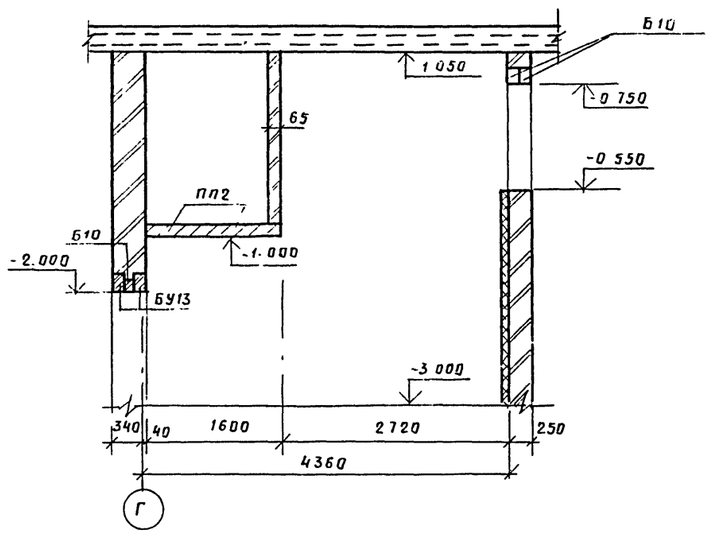

Спецификация элементов по венткамере

Марка, поз.	Обозначение	Наименование	Кол	Масса ед., кг	Примечание
ПП2	1.243.1-4	Плита плоская ПТП 12.5-11-9	7	198	
БУ13	1.138-10.6.1	1ПР38-12 12 22У	4	75	
Б10	1.138-10 6.1	1ПР1-10 42.6	4	25	
		ф10А-III	4	3.15	

1. Данный лист смотреть совместно с листами АС-4, 5, 6, 7, 8, 9, 10, 11, 12.

Привязан

Инв. №

Н. контр	Бухарина		10.12.84
Нач. МТЗП	Беганская		10.12.84
ГИП	Шелевилл		10.12.84
ГАП	Нордштейн		10.12.84
Гл. констр	Чернецкин		10.12.84
Вед. арх	Зайцев		

Т. п. 224-1-447.85 АС

Средняя общеобразовательная школа на 11 классов (198 учащихся) со стенами из кирпича

Стадия	Лист	Листов
Р	11	

Разрез 2-2

Госгражданпроект Белгипромсельстрой

Альбом I

План 1 этажа с обозначением типов полов

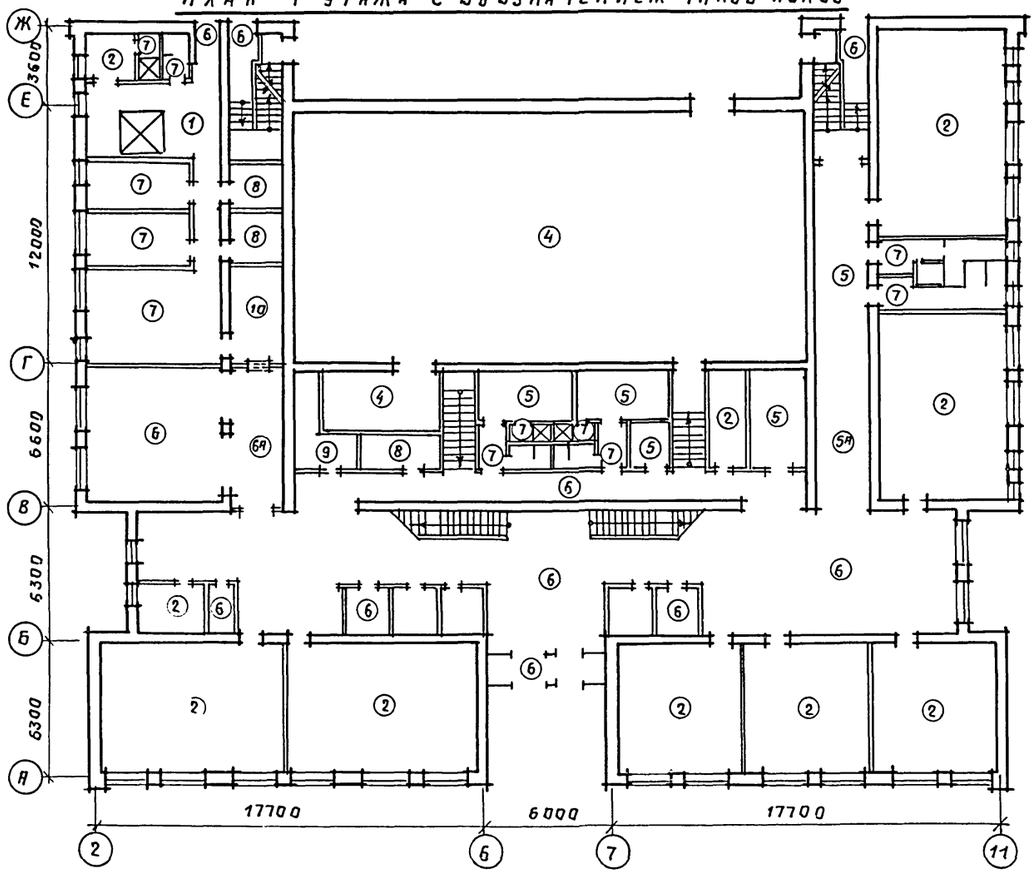

План цокольного этажа с обозначением типов полов.

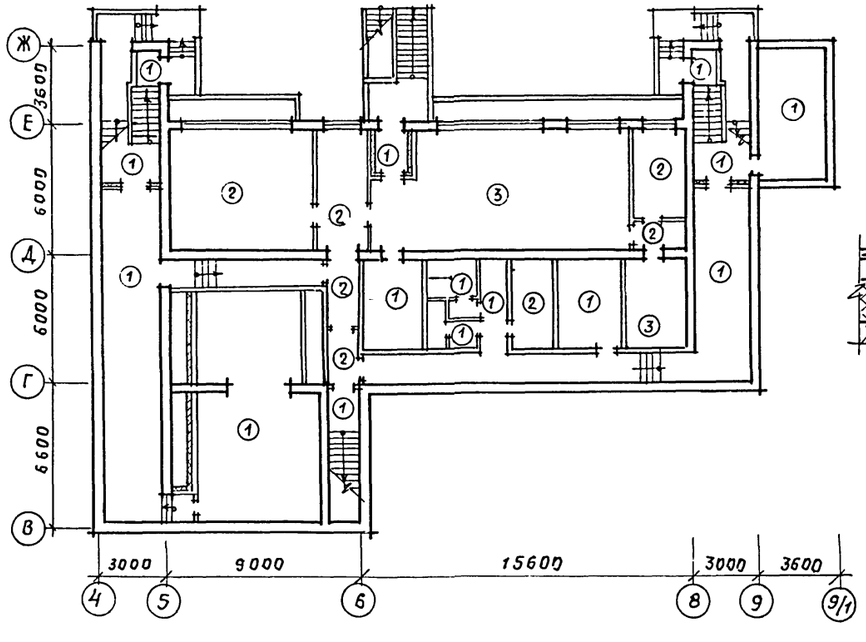

Деталь 9А

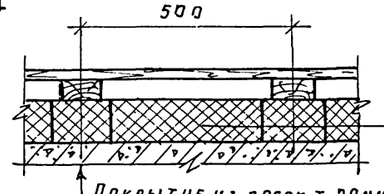

Покрытие из досок т. 29мм

Лага 100×40

Звукоизоляционная ленточная прокладка из минераловатных плит на синтетич. связующ. т. 10см. γ= 125 кг/м³ ГОСТ 9573-82

Ж/б многопустотная панель 220мм

Минераловатные плиты на синтетич. связующ. т. 100мм γ= 75 кг/м³

Данный лист смотреть совместно с листами АС-6,7,8,11.

Экспликация полов

Наименование или номер помещения по проекту	Тип пола по проекту	Схема пола или номер узла по серии 2.244-1 выпуск 4	Элементы пола и их толщина	Площадь пола м²
Цокольный этаж				
69,74,75,77,78,79,83,84,87	1	245	Бетон м 200, h=20мм	221.27
71,72,73,85,75	2	190	Доски ГОСТ 24454-80Е, h=262мм	83.95
68,70	3	194	Рейки 60×60, h=290 мм	73.09
1 этаж				
25, 26	4	23	Рейки 60×60, h=120 мм	296.56
27, 30, 34, 35	5а 5	226 71	Линолеум резиновый многослойный-релин ГОСТ 16914-71, h=10 4 мм	74.56
1-4, 12, 23. 31, 80	6	243	Бетон мозаичного состава м. 200, h=140 мм	303.97
29	6а	135	h=95 мм	
13. 15, 16, 21, 22, 81, 82	7	250	Керамические плитки ГОСТ 6787-80 h=148 мм	89.50
14	10	127		
17, 18, 33	8	138	Бетон м. 200, h=20мм,	42.71
19, 24, 64	1	245	h=20 мм	
79, 32, 10, 11, 5, 6, 20, 28	9 2	22 190	Доски ГОСТ 24454-80Е, h=97мм, h=262мм	344.12
2 этаж				
40, 64	8	138	Бетон м. 200, h=20мм	5.39
42-50, 53-57 59-61	9	22	Доски ГОСТ 24454-80Е, h=97мм	381.34
39, 62, 63, 66, 67	10	127	Керамические плитки ГОСТ 6787-80	35.70
36. 41, 58, 51-53, 65, 37	11	39	Паркет ГОСТ 862.1-76, h=20мм	407.9
86, 54	12	71	Линолеум резиновый многослойный-релин ГОСТ 16914-71, h=4мм	30.79
45	9а			38.35

Привязан:

Инв. №

Т. п. 224-1-447.85				АС
Н. контр	Бухарина			10.85
Нач. штэп	Беганская			10.85
ГИП	Шелевная			10.85
ГАП	Нардштейн			10.85
Гл. констр	Чернецкий			10.85
Ст. арх.	Ластенина			10.85
Средняя общеобразовательная школа на 11 классов (198 учащихся) со стенами из кирпича		Стадия: Р	Лист: 14	Листов:
Планы 1 и цокольного этажей с обозначением типов полов Экспликация полов.		Госстрой БССР Белниигипросельстрой г. Минск		

Инв. № подл. | Подпись и дата | Взам. инв. №

План 2 этажа с обозначением типов полов

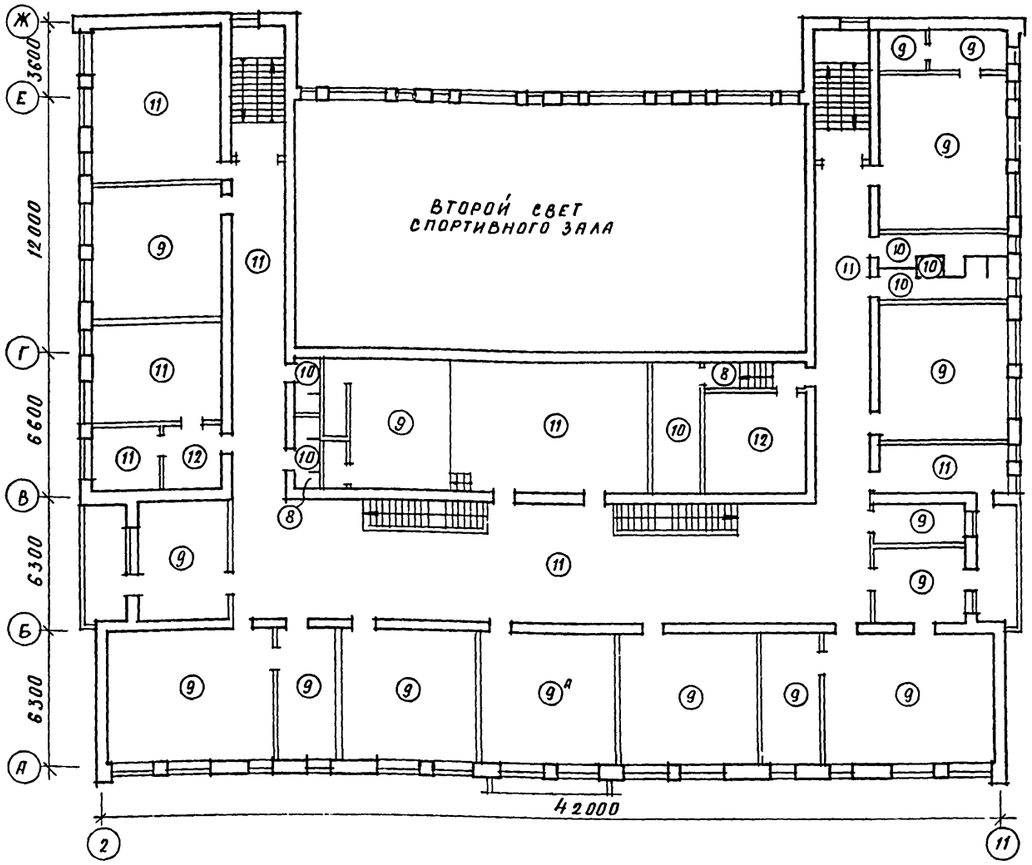

План мозаичного пола 1 этажа

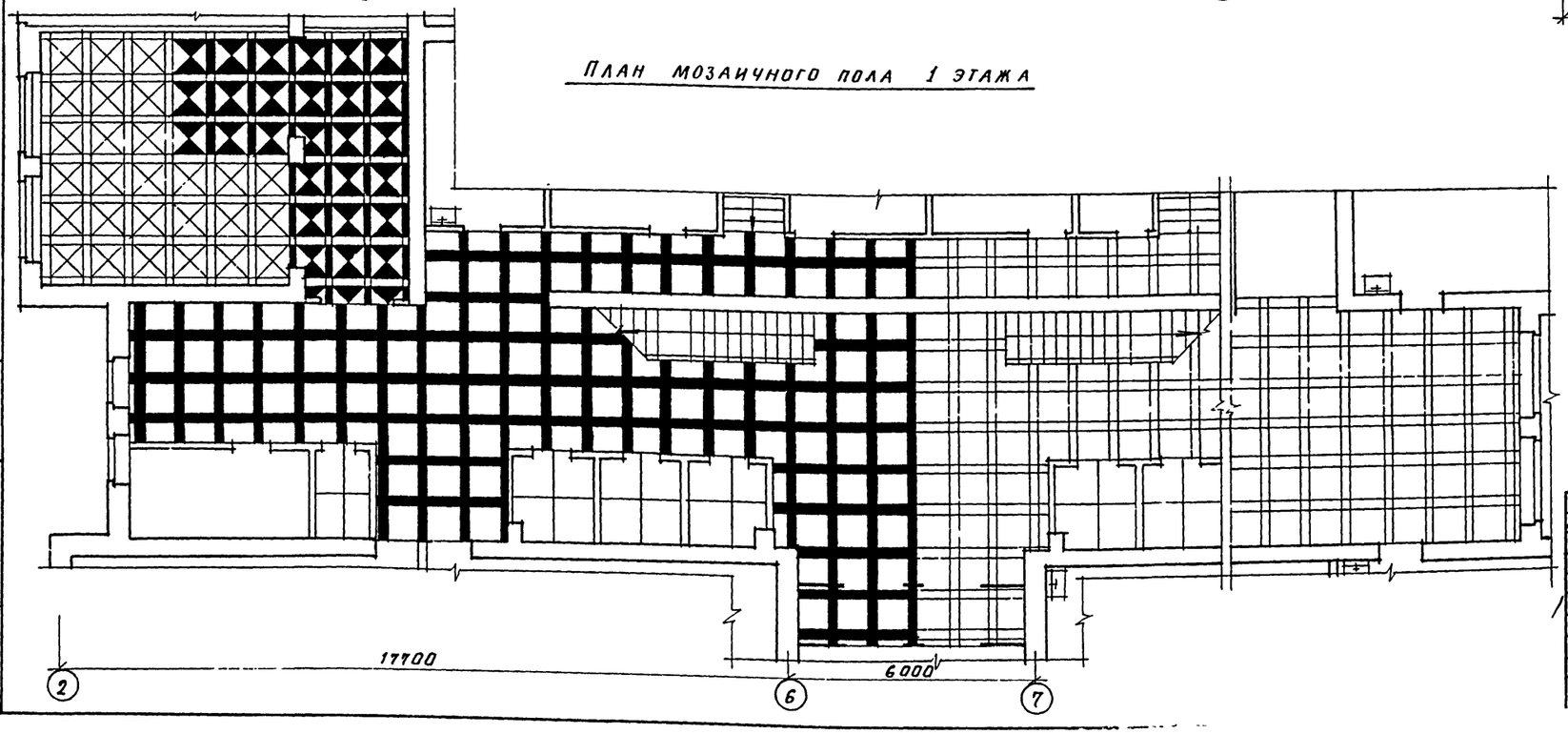

Фрагменты планов мозаичных полов

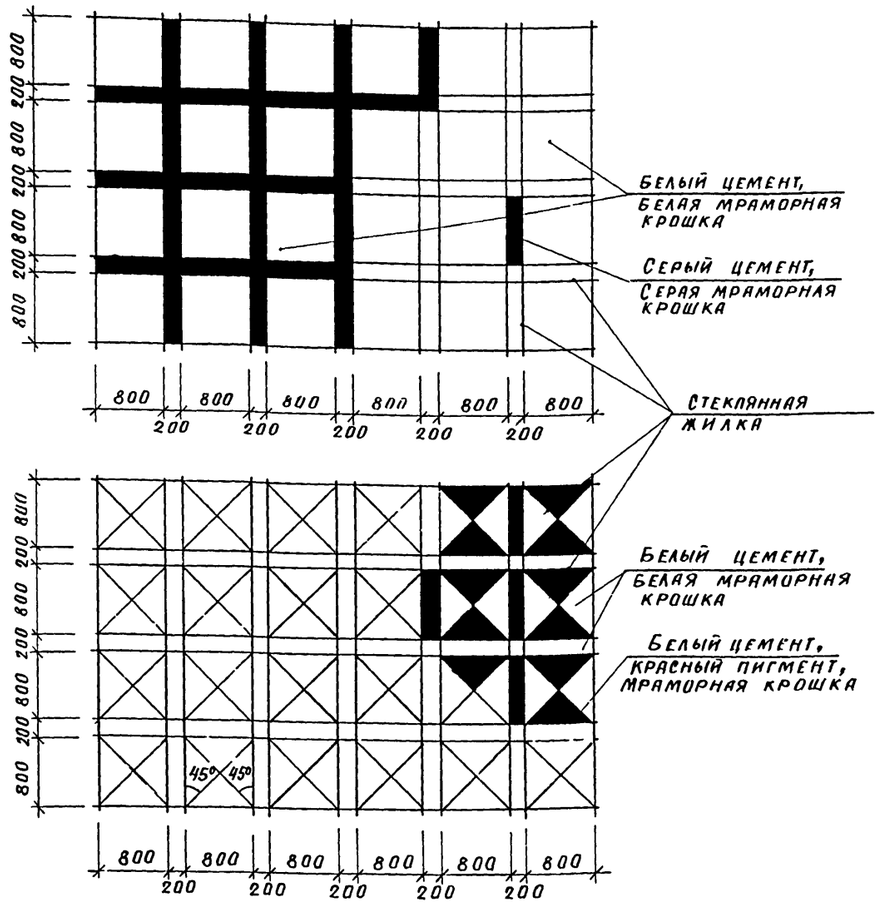

Данный лист смотреть совместно с листами АС-9, 10, 11, 14.

Привязан:

Инв. №

Н. контр.	Бухарина		5.03.85	Т П 224-1-447.85 АС	
Нач. МТЭП	Беганская		10.11.84		
ГИП	Шелевная		10.11.84		
ГАП	Нордштейн		10.11.84		
Гл. констр.	Чернецкий		10.11.84	Средняя общеобразовательная школа на 11 классов (198 учащихся) со стенами из кирпича	Стадия: Р; Лист: 15; Листов:
Ст. арх.	Слепенина		10.11.84	План 2 этажа с обозначением типов полов. План мозаич-	Госстрой БССР Белниигипросельстрой

Альбом I

Схема расположения элементов перемычек цокольного этажа

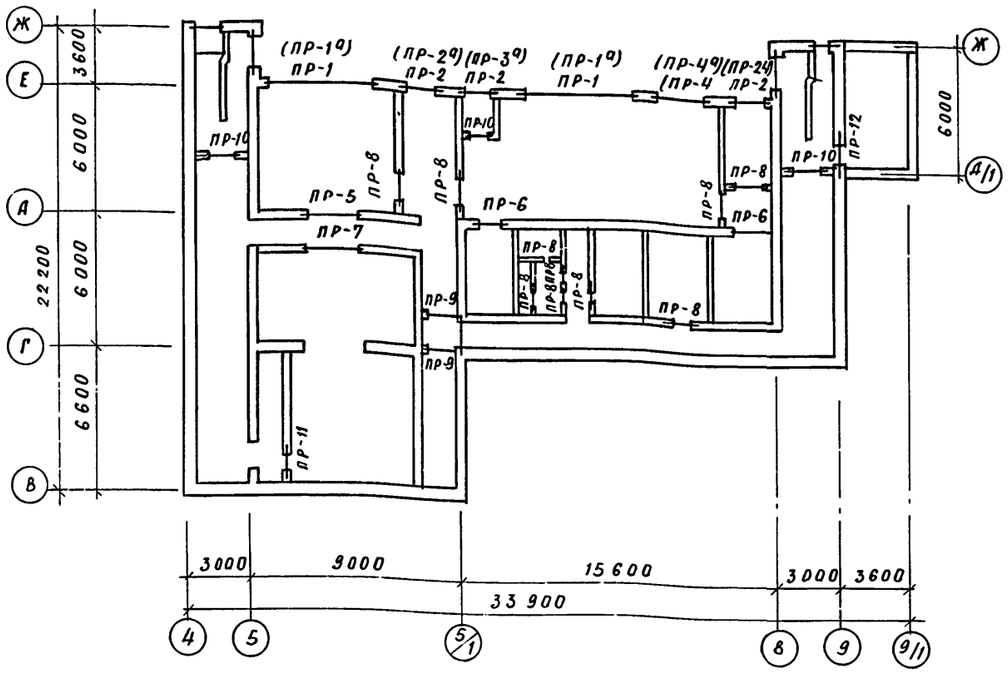

Марка поз.	Схема сечения
ПР-12 шт. 1	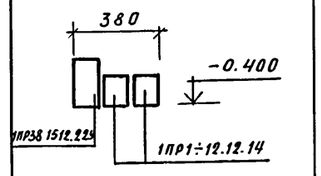

Спецификация элементов к ведомости перемычек

Марка, поз.	Обозначение	Наименование	Кол.	Масса ед, кг	Примечание
3ПР32-59.38.44	1.138-10.8.3	3ПР32-59.38.44	2	2065	2
1ПР8-59.12.29	1.138-10.8.1	1ПР8-59.12.29	2	385	-
1ПР28-20.25.22У	1.138-10.6.1	1ПР28-20.25.22У	2	275	2
1ПР3-19.12.9	1.138-10.6.5	1ПР3-19.12.9	2	55	-
1ПР2-16.12.14	1.138-10.6.1	1ПР2-16.12.14	6	75	5
1ПР38-18.12.22У	1.138-10.6.1	1ПР38-18.12.22У	3	125	3
1ПР1-12.12.14	1.138-10.6.1	1ПР1-12.12.14	12	50	12
1ПР2-15.12.14	1.138-10.6.1	1ПР2-15.12.14	4	75	4
1ПР38-27.25.22У	1.138-10.6.1	1ПР38-27.25.22У	1	375	1
1ПР3-22.12.14	1.138-10.6.1	1ПР3-22.12.14	2	100	1
1ПР3-24.12.14	1.138-10.6.1	1ПР3-24.12.14	1	100	1
П40-28П	1.225-2.6.5	П40-28П	1	250	1
1ПР4-29.12.14	1.138-10.6.1	1ПР4-29.12.14	2	125	2
1ПР1-10.12.6	1.138-10.6.1	1.ПР1-10.12.6	4	25	4
1ПР38-15.12.22У	1.138-10.6.1	1ПР38-15.12.22У	3	100	3

Марка, поз.	Схема сечения
ПР-1 (шт. 2) ПР-1а шт-2	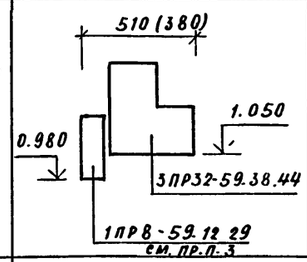
ПР-2 (шт. 2) ПР-2а (шт-2)	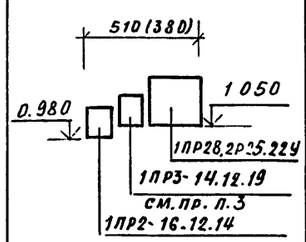
ПР-3 (шт-1) ПР-3а (шт-1)	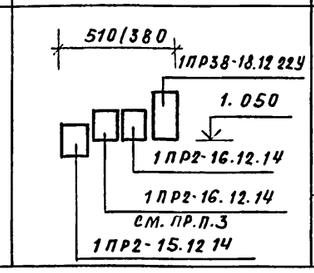
ПР-4 шт.1 ПР-4а (шт.1)	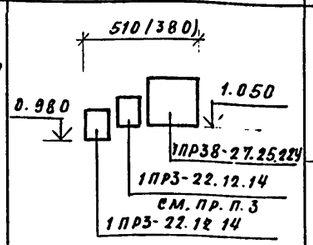
ПР-5 шт 1	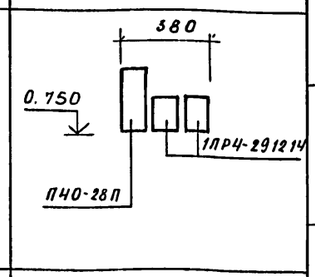
ПР-6 шт 2	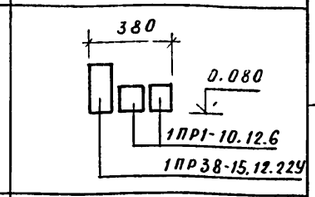
ПР-7 шт.1	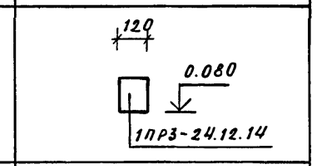
ПР-8 шт. 10	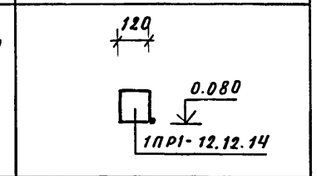
ПР-9 шт. 2	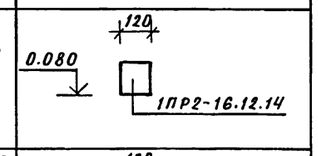
ПР-10 шт. 3	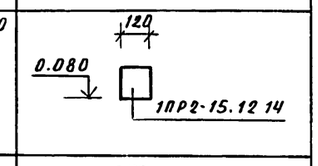
ПР-11 шт 1	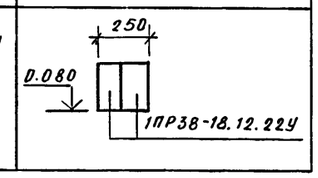

1. Данный лист см. совместно с листом АС-6.
2. В графе примечание дано количество перемычек для варианта со стенами δ = 380мм.
3. Указанные на схеме сечения перемычек для варианта стен δ = 380 анулируются.
4. В круглых скобках обозначены проемы при варианте наружных стен δ = 380 мм.

				Т. П. 224-1-447 85	АС
Н. контр.	Бухарина		25285		
Нач. МТЭП	Беганская		25285		
ГИП	Шелевила		25285	Средняя общеобразовательная школа на 11 классов (198 учащихся) со стенами из кирпича	Стадия: Р; Лист: 16; Листов:
Гл. констр.	Черницкий		25285		
Ст. инж.	Вольфленок		25285		
Ст. техн.	Жаголкина		25285	Схема расположения перемычек цокольного этажа. Ведомость перемычек.	Госстрой БССР Белниигипросельстрой г. Минск

Привязан:

Инв. №

Инв. № подл. | Подпись и дата | Взам. инв. №

Альбом I

Схема расположения элементов перемычек 1-го этажа

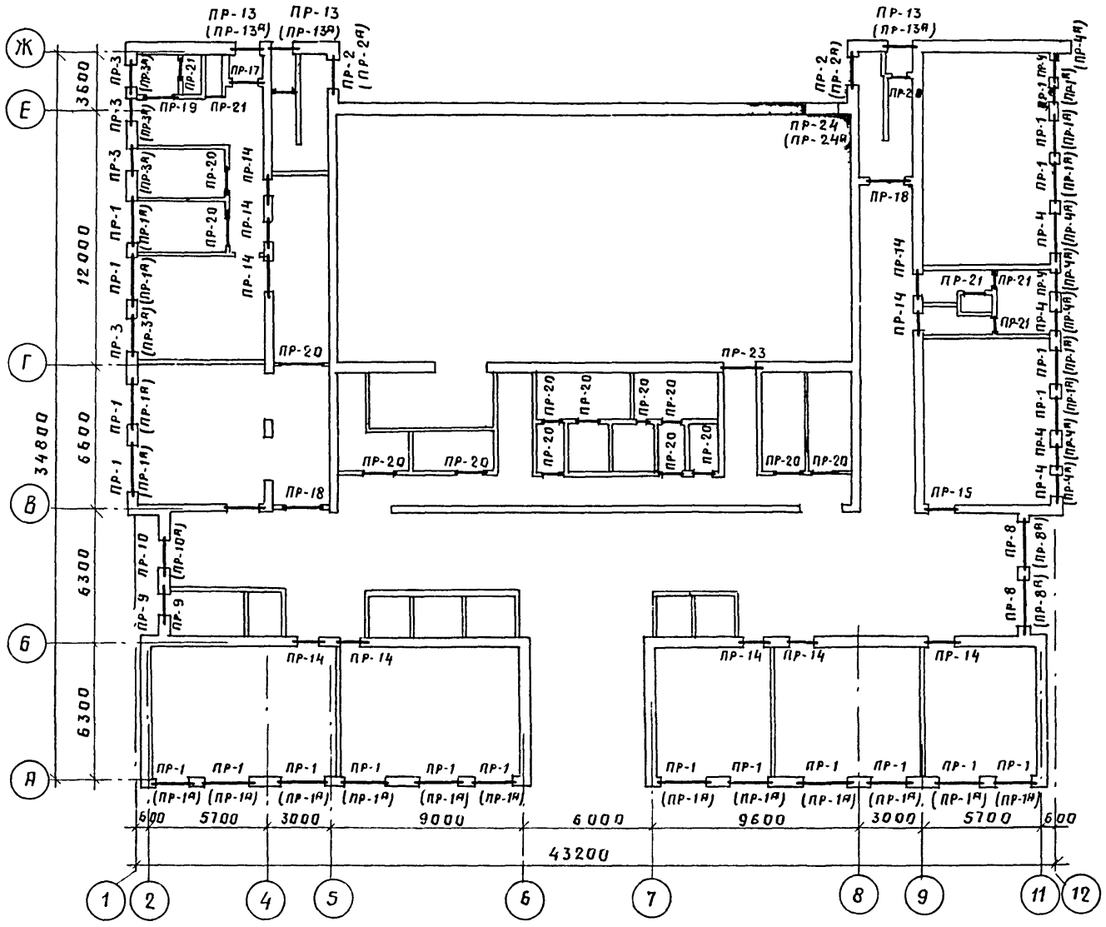

Схема расположения элементов перемычек 2-го этажа.

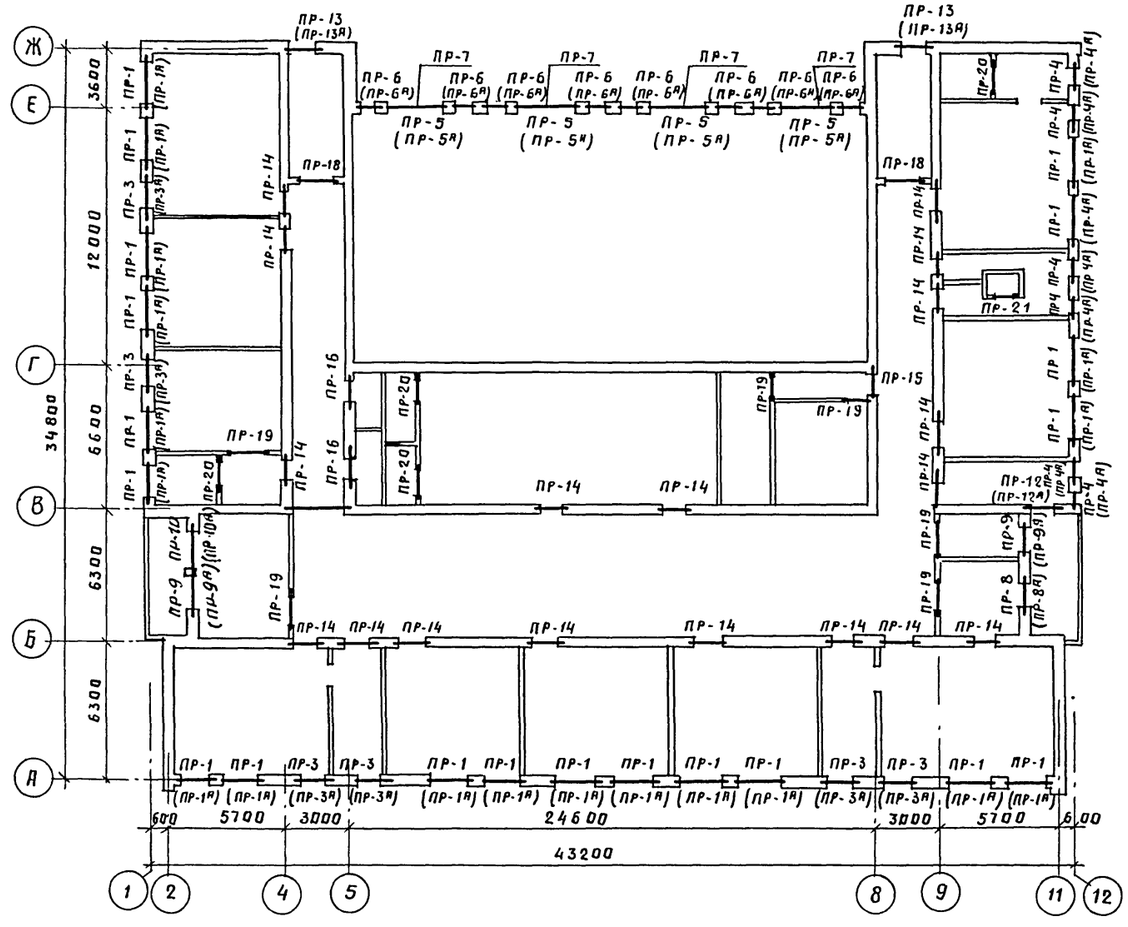

Схема расположения элементов перемычек фонаря.

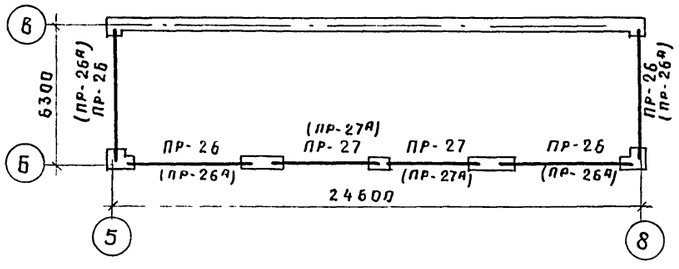

Данный лист см совместно с листами АС-18; АС-7÷10.

				Т. П. 224-1-447.85			АС
Н. контр.	Бухарина		15.12.85				
Рук. мтэл	Беганская		10.12.85	Средняя общеобразовательная школа на 11 классов (198 учащихся) со стенами из кирпича	Стадия	Лист	Листов
ГИП	Шелевяя		10.12.85		Р	17	
Гл. констр	Чернецкий		10.12.85	Схема расположения элементов перемычек	Госстрой БССР Белгипгипросельстрой		
Ст. инж.	Вольфленок		10.12.85				
Ст. техн	Жаголкина		10.12.85				

Привязан:

Инв. №

Инв. № подл. | Подпись и дата | Взам. инв. №

Альбом I

Ведомость перемычек

Марка, поз.	Схема сечения
ПР-1 шт. 40; ПР-1а (шт. 40)	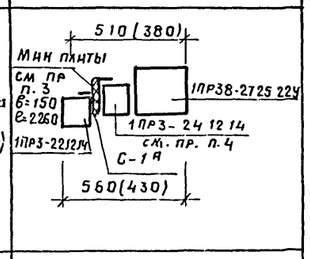
ПР-2 шт. 2; ПР-2а (шт. 2)	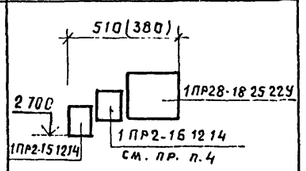
ПР-3 шт. 10; ПР-3а (шт. 10)	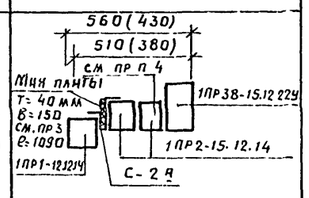
ПР-4 шт. 12; ПР-4а (шт. 12)	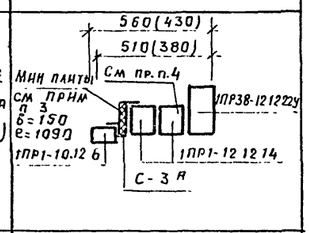
ПР-5 шт. 4; ПР-5а (шт. 4)	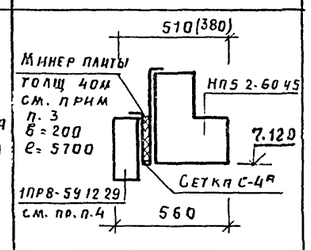
ПР-6 шт. 8; ПР-6а (шт. 8)	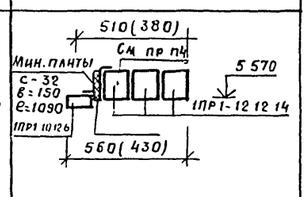
ПР-7 шт. 4; ПР-7а (шт. 4)	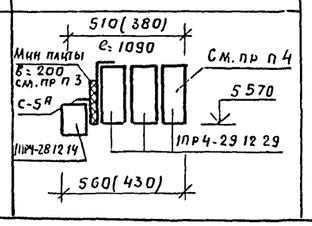

Марка, поз.	Схема сечения
ПР-8 шт. 3; ПР-8а (шт. 3)	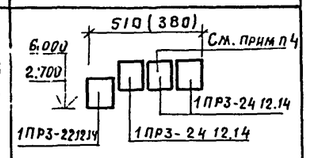
ПР-9 шт. 3; ПР-9б (шт. 3)	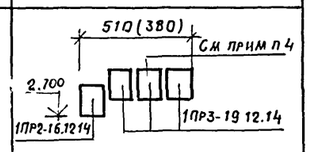
ПР-10 шт. 2; ПР-10а (шт. 2)	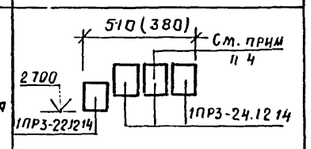
ПР-11 (шт. –); ПР-11а (шт. –)	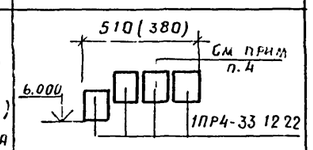
ПР-12 шт. 1; ПР-12а (шт. 1)	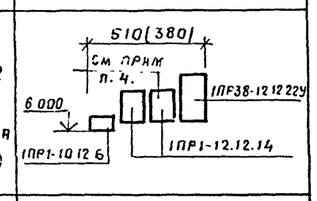
ПР-13 шт. 5; ПР-13а (шт. 5)	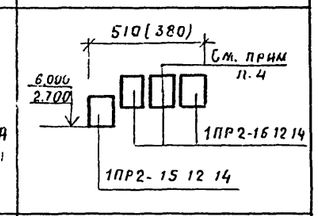
ПР-14 28 шт.	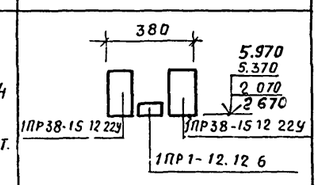
ПР-15 2 шт.	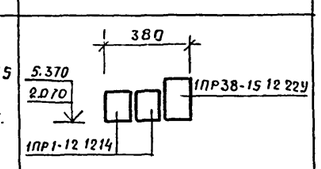

Марка, поз.	Схема сечения
ПР-16 2 шт	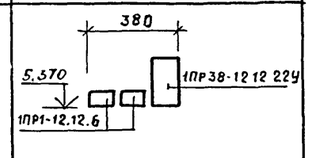
ПР-17 шт. 1	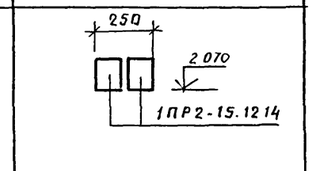
ПР-17а шт. 2	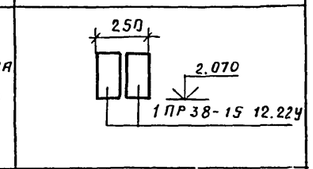
ПР-18 шт. 5	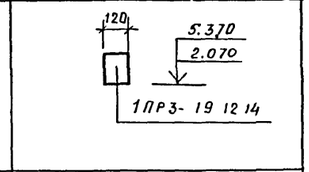
ПР-19 шт. 5	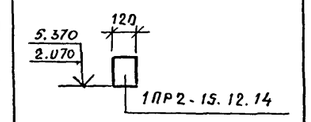
ПР-20 шт. 19	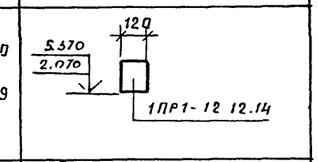
ПР-21 шт. 10	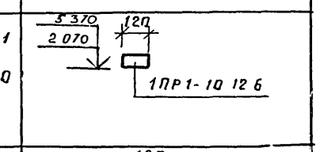
ПР-22 шт. 4	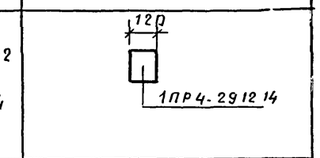
ПР-23 шт. 1	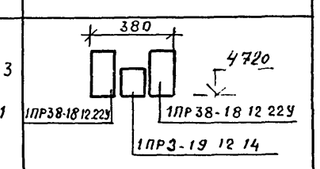
ПР-24 шт. 1; ПР-24а шт. 1	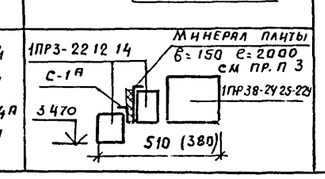

Марка, поз.	Схема сечения
ПР-25 (шт. –); ПР-25а (шт. –)	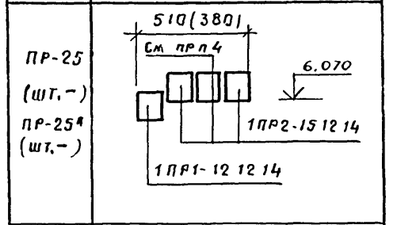
ПР-26 4 шт; ПР-26а (шт. 4)	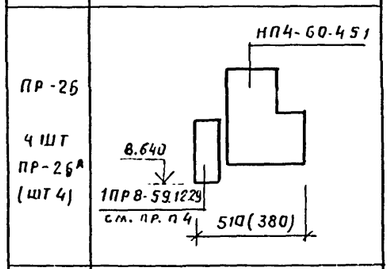
ПР-27 2 шт; ПР-27а (2 шт)	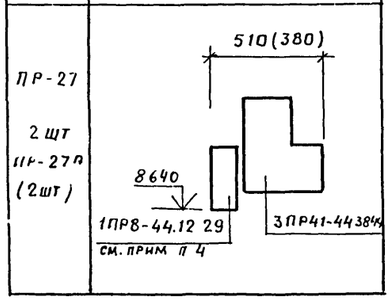

Спецификация элементов к ведомости перемычек

Марка, поз.	Обозначение	Наименование	Кол.	Масса ед., кг	Примечание
1ПР38-12.12.22У	1.138-10 вып. 1	1ПР38-12.12.22У	15	75	13
1ПР38-15.12.22У	1.138-10 вып. 1	1ПР38-15.12.22У	72	100	10
1ПР38-18.12.22У	1.138-10 вып. 1	1ПР38-18.12.22У	1	125	1
1ПР28-18.25.22У	1.138-10 вып. 1	1ПР28-18.25.22У	2	250	2
1ПР38-27.25.22У	1.138-10 вып. 1	1ПР38-27.25.22У	40	375	40
1ПР3-24.12.14	1.138-10 вып. 1	1ПР3-24.12.14	55	100	
1ПР3-22.12.14	1.138-10 вып. 1	1ПР3-22.12.14	55	100	50
1ПР2-16.12.14	1.138-10 вып. 1	1ПР2-16.12.14	20	75	11
1ПР2-15.12.14	1.138-10 вып. 1	1ПР2-15.12.14	34	75	18
1ПР1-12.12.14	1.138-10 вып. 1	1ПР1-12.12.14	83	50	40
1ПР1-10.12.6	1.138-10 вып. 1	1ПР1-10.12.6	31	25	21
1ПР8-59.12.29	1.138-10 вып. 1	1ПР8-59.12.29	8	385	8
1ПР4-28.12.14	1.138-10 вып. 1	1ПР4-28.12.14	4	125	—
1ПР4-29.12.29	1.138-10 вып. 1	1ПР4-29.12.29	12	250	12
1ПР3-19.12.14	1.138-10 вып. 1	1ПР3-19.12.14	15	75	6
1ПР4-33.12.22	1.138-10 вып. 1	1ПР4-33.12.22	–	225	–
1ПР1-12.12.6	1.138-10 вып. 1	1ПР1-12.12.6	32	25	32
1ПР4-29.12.14	1.138-10 вып. 1	1ПР4-29.12.14	4	125	4
НП5.2-60-45	1.225-1	НП5.2-60-45	4	2080	4
3ПР41-44.38.44	1.138-10 вып. 3	3ПР41-44.38.44	2	1530	2
1ПР8-44.12.29	1.138-10 вып. 4	1ПР8-44.12.29	2	520	2
НП4-60-4.51	1.225-1	НП4-60-4.5.1	4	2080	4
	ГОСТ 6727-80	Сетки из ар-ры ф5 Вр1			
		для армирования стен		472	кг
	ГОСТ 5336-80	Сетки ГОСТ 5336-80 "	76.92	202 кг	м²
	ГОСТ 9573-82	Минераловат. пл. толщ. 40	24.5		м²
	ГОСТ 5781-82	Арматура ф10 А III	80		кг

1. Ведомость перемычек разработана для толщины наружных стен 510 мм, в графе примечание дано количество перемычек и обозначение проемов для варианта наружных стен толщиной 380 мм
2. Ведомость перемычек дана для надземных этажей, для цокольного этажа и подвала ведомость перемычек дана отдельно
3. Минераловатные плиты на сантетическом связующем (ГОСТ 9573-82) приняты $\gamma = 75$ кг/м³ толщиной 40 мм, длиной, равной длине проема ширины „б", указанной на чертеже.
4. Указанные перемычки аннулируются при варианте стен $\delta = 380$ мм.

Т.п. 224-1-447.85 АС

Н контр	Бухарина		15.03.85
Нач. МТЭП	Беганская		10.12.84
ГИП	Шелевиля		10.12.84
Гл констр	Чернецкий		10.12.84
Ст инж.	Вольфленок		10.12.84
Инж.	Гадлевская		10.12.84

Средняя общеобразовательная школа на 11 классов (198 учащихся) со стенами из кирпича

Стадия	Лист	Листов
Р	18	

Ведомость перемычек.

Госстрой БССР Белниигипросельстрой г. Минск

Привязан:

Инв №

Инв № подл | Подпись и дата | Взам. инв №

АЛЬБОМ I

ВЕДОМОСТЬ ОТДЕЛКИ ПОМЕЩЕНИЙ, ПЛОЩАДЬ В $м^2$ (НАЧАЛО)

Наименование или номер помещения	Потолок		Стены или перегородки		Низ стен или перегородок (панель)			Примечание
	Площадь	Вид отделки	Площадь	Вид отделки	Площадь	Вид отделки	Высота, мм	
1	13.05	Клеевая	14.40	Улучшенная				
23	1.80	Побелка	10.70	Клеевая				
74	3,46		15.20	Покраска				
79	10,52		28 36					
80	4.20		15.12					
2	35.38	То же	33.54	То же				
3	23.21	"	84.46	Улучшенная				
20	4.15	"	17.75	Масляная	0.54	Облицовка глазуров. пл.	600	Глазуров. плитка над умывальником
27	23.90		101.46	Покраска		—	—	—
4	57.70		51.68	Улучшенная		—	—	—
41	117.11	"		Клеевая		—	—	—
				Покраска		—	—	—
5	103.74	"	178.05	То же	2.40	Облицовка глазуров. пл.	600	Глазуров. плитка над умывальником
6	53.93	"	74.79	"	0.80	То же	То же	То же
9	50.75	"	71.0	"	0.80	"	"	"
10	50.80	"	71.60	"	0.40	"	"	"
11	9.24	"	39.83	"	0.40	"	"	"
42	46.54	"	66.60	"	0.80	"	"	"
46	38.29	"	63.01	"	0.80	"	"	"
47	15.83	"	44.86	"	0.80	"	"	"
48	46.72	"	64.69	"	0.80	"	"	"
49	15.99	"	38.82	"	0.80	"	"	"
7	55.47	"	77.15	"	—	—	—	—
43	15.77	"	45.52	"	—	—	—	—
44	38.47	"	63.99	"	—	—	—	—
45	38.35	"	63.87	"	—	—	—	—
50	8.02	"	32.87	"	—	—	—	—
51	13 85	"	43.09	"	—	—	—	—
53	9.89	"	31.70	"	—	—	—	—
55	23.89	"	50.99	"	—	—	—	—
56	37.90	"	63.39	"	—	—	—	—
57	37.93	"	63.45	"	—	—	—	—
58	42.92	"	65.89	"	—	—	—	—
59	44.19	"	65.69	"	—	—	—	—
60	7.52	"	31.04	"	—	—	—	—
61	4.28	"	23.23	"	—	—	—	—
28	8.02	"	36.34	"	—	—	—	—
29	81.21	"	88.30	"	1.40	Облицовка глазуров. плит.	600	Глазуров. плитка над умывальником
30	39.40	"	95.37	"	—	—	—	—
31	32.55	"	124.72	"	—	—	—	—
34	4.43	"	26.62	"	—	—	—	—
39	14.59	"	48.85	"	—	—	—	—
40	4.51	"	29.91	"	—	—	—	—
65	112.02	"	178.20	"	—	—	—	—

Наименование или номер помещения	Потолок		Стены или перегородки		Низ стен или перегородок (панель)			Примечание
	Площадь	Вид отделки	Площадь	Вид отделки	Площадь	Вид отделки	Высота, мм	
68	60.95	Клеевая	80.10	Улучшен. клеевая покраска	0.80	Облицовка глаз. плиткой	600	Глазурован. плитки над умывальн.
		Побелка						
71	10.29	То же	36.49	То же	—	—	—	—
72	36,21	Клеевая	64.39	Улучшенная	2.40	Облицовка	600	Глазурованная
54	8.23	Побелка	28.71	Клеевая	0.40	Глазурован.	600	Плитка у фронта оборудования
				Покраска		плиткой		
76	23.79	То же	37.61	То же	—	—	—	—
36	56.02	"	77.29	"	—	—	—	—
38	28.22	"	32.94	"	—	—	—	—
8	16.68	Известковая	103.71	Улучшенная	0.40	Облицовка	600	Глазурованная
22	2.36	Побелка	22.28	Масляная	0.40	Глазурован.	600	Плитка над
35	11.99		40.42	Покраска	1.20	плиткой	600	умывальником
62	1.67		23.45		0.80		600	
63	1.67		23.45		0.80		600	
66	16.68		103.71		0.40		600	
67	1.09		12.06		—	—	—	—
82; 83; 84	14.84		147 48		2.40	Облицовка глазуров. плиткой	600	Глазуров. плитка над умывальником
21	1.84	Известковая	7.66	Известковая	10.72	Облицовка	1800	
81	8.32	Побелка	13 44	Побелка	17.90	Глазур. плиткой	1800	
12	54.42	Клеевая	51.34	Водоэмульсионная				
		Побелка						
				Покраска				
13	29.02	Известковая	39.66	Улучшенная	3.50	Облицовка	600	Глазурованная
14	12.00	Побелка	36.56	Масляная	3.30	Глазурован-	600	Плитка у фронта
15	10.76		34.78	Покраска	0.70	ной плиткой	600	оборудования
16	9.30		34.75		0.70		600	
17	4.75	Известковая	24.55	Известковая				
18	4.75	Побелка	24.55	Побелка				
19	19 62		48.71					
24	6.29		20.68					
26	16.01		47.72					
32	8.02		42.62		0.80	Облицовка глазуров. плит.	600	Глазурован. плитка над умывальником
33	6.24		31.53					
38	6.22		40.80					
64	1.97		22.59					
69	12.01		41.41					
86	22.56		58.08					

Инв. № подл. | Подпись и дата | Взам. инв. №

Привязан

Инв. №

Н. контр.	Бухарина		15.03.85
Нач. мтэп	Беганская		25285
Гип	Шелевиля		25285
Гап	Нордштейн		25285
Гл. констр.	Чернецкий		25285
Ст. архит.	Карчевский		25285

Т. п 224-1-447.85 АС

Средняя общеобразовательная школа на 11 классов (198 учащихся со стенами из кирпича

Стадия	Лист	Листов
Р. П	19	

Ведомость отделки помещений (начало).

Госстрой БССР Белинигипросельстрой г. Минск

Ведомость отделки помещений (окончание)

площадь в м²

Наименование или номер помещения	Потолок		Стены или перегородки		Низ стен или перегородок (панель)			Примечание
	площадь	вид отделки	площадь	вид отделки	площадь	вид отделки	высота, мм	
70,85	14,98	известковая	43.09	известковая				
73,87	22,17	побелка	79,2	побелка				
75	19,95		51.16					
77	56 87		141.84					
78	91,34		267.61					
52	27.87	клеевая	55 32	улучшенная				
		побелка		масляная				
				покраска				
25	280 55	клеевая	370 48	улучшенная				
		побелка		масляная покраска				
лестничные	62.92	клеевая	233.08	водоэмульсион-				
клетки		побелка		ная покраска				
			Вариант					
1; 23; 74; 79; 80	33,03	клеевая	57.78	улучшенная				
		побелка		клеевая				
				покраска				
2; 4; 41	209.56	то же	240.41	улучшен-				
				ная масля-				
				ная покраска				
3; 27	47.11	"	185.90	улучшенная				
				маслян. покраска				
20	4.15	"		то же	0.84	облицовка глазуров плит.	600	глазуров плитка над умывальником
5; 6; 9	208 42	"	323.84	улучшенная кле-	4.0	то же	600	то же
				евая покраска				
10; 11	60 04	"	111 43	то же	0.8	"	600	"
42; 46; 47; 48; 49	163 37	"	277 97	"	4.0	"	600	"
7; 28; 34; 39; 40; 43;	410.0	"	863 59	"				
44; 45; 50; 51; 53;								
55; 56; 57; 58; 59;								
60; 61; 86								
29	81.21	"	88 30	улучшен-	1.40	облицовка	600	глазурован.
				ная мас-		глазурован.		плитка над
				ляная покраска		плиткой		умывальником
30; 31; 65	183 97	"	398.29	то же				
25	280 55	"	370 48	"				
52	27.87	"	55.32	улучшенная				
				масляная				
				покраска				
70; 73; 75; 77; 78	210,29	известковая	524.07	известковая				
85; 87		побелка		побелка				
68, 72; 54	105,40	клеевая	173 20	улучшен. кле-	3.60	облицовка	600	глазур. плитка у
		побелка		евая покраска		глазур. плиткой		фронта оборудов
71	10.07	то же	36 49	то же				

Наименование или номер помещения	Потолок		Стены или перегородки		Низ стен или перегородок (панель)			Примечание
	площадь	вид отделки	площадь	вид отделки	площадь	вид отделки	высота, мм	
76	23.79	клеевая	37.61	улучшенная клеевая покраска				
36	56.02	побелка	17.29	декоративная штукатурка				
37	28 22		32.94	то же				
8	16.68	известковая	103.71	улучшенная	0.40	облицовка	600	глазурованная
22	2.36	побелка	22.28	масляная	0.40	глазурован.	600	плитка над
35	11.99		40 42	покраска	1.20	плиткой	600	умывальником
62	1.67		23.45		0.80		600	
63	1.67		23.45		0.80		600	
66	16.68		103.71		0.40		600	
82; 83; 84	14,84		147.48		2.40		600	
67	1.09	то же	12.06	то же				
13	29.02	"	39 66	"	3.50	облицовка	600	глазурованная
14	12.00		39.56		3.30	глазурованной	600	плитка у фронта
15	10.76		34.78		0.70	плиткой	600	оборудования
16	9.30		34.75		0.70		600	
21	1 84	"	7.66	известковая	10.72	то же	1800	то же
81	3.32	"	13.44	побелка	17.90	"	1800	"
32	8.02	"	42.62		0.80	"	600	"
17	4.75	"	24.55	то же				
18	4.75	"	24.55	"				
19	19.62	"	48.71	"				
24	6 29	"	20.68	"				
26	16.01	"	47 72	"				
33	6 21	"	31 53	"				
38	6.22	"	40.80	"				
64	1 97	"	22.59	"				
69	12.01	"	41.41	"				
лестничные	62.92	клеевая	178.22	клеевая	54 86	улучшенная	1800	
клетки		побелка		побелка		масляная покраска		

1. Состав декоративной штукатурки в актовом зале см. лист АС-64.
2. Внутренние двери и окна окрашиваются масляной краской за 2 раза.

Альбом I

Инв. № подл. | Подпись и дата | Взам. инв. №

Привязан:

Инв. №

Т. п. 224-1-447.85				АС
Н. контр.	Бухарина		10.12.85	
Нач. МТЭП	Беганская		10.12.85	
ГИП	Шелевяля		10.12.85	Средняя общеобразовательная школа на 11 классов (198 учащихся) со стенами из кирпича
ГАП	Нордштейн		10.12.85	
Гл. констр.	Чернецкий		10.12.85	
Ст. арх.	Карчевский		10.12.85	Ведомость отделки помещений (окончание). Вариант отделки помещений

Стадия	Лист	Листов
Р	20	

Госстрой БССР
Белниигипросельстрой
г. Минск

СХЕМА РАСПОЛОЖЕНИЯ ЭЛЕМЕНТОВ ПЕРЕКРЫТИЯ ЦОКОЛЬНОГО ЭТАЖА И ПОДВАЛА

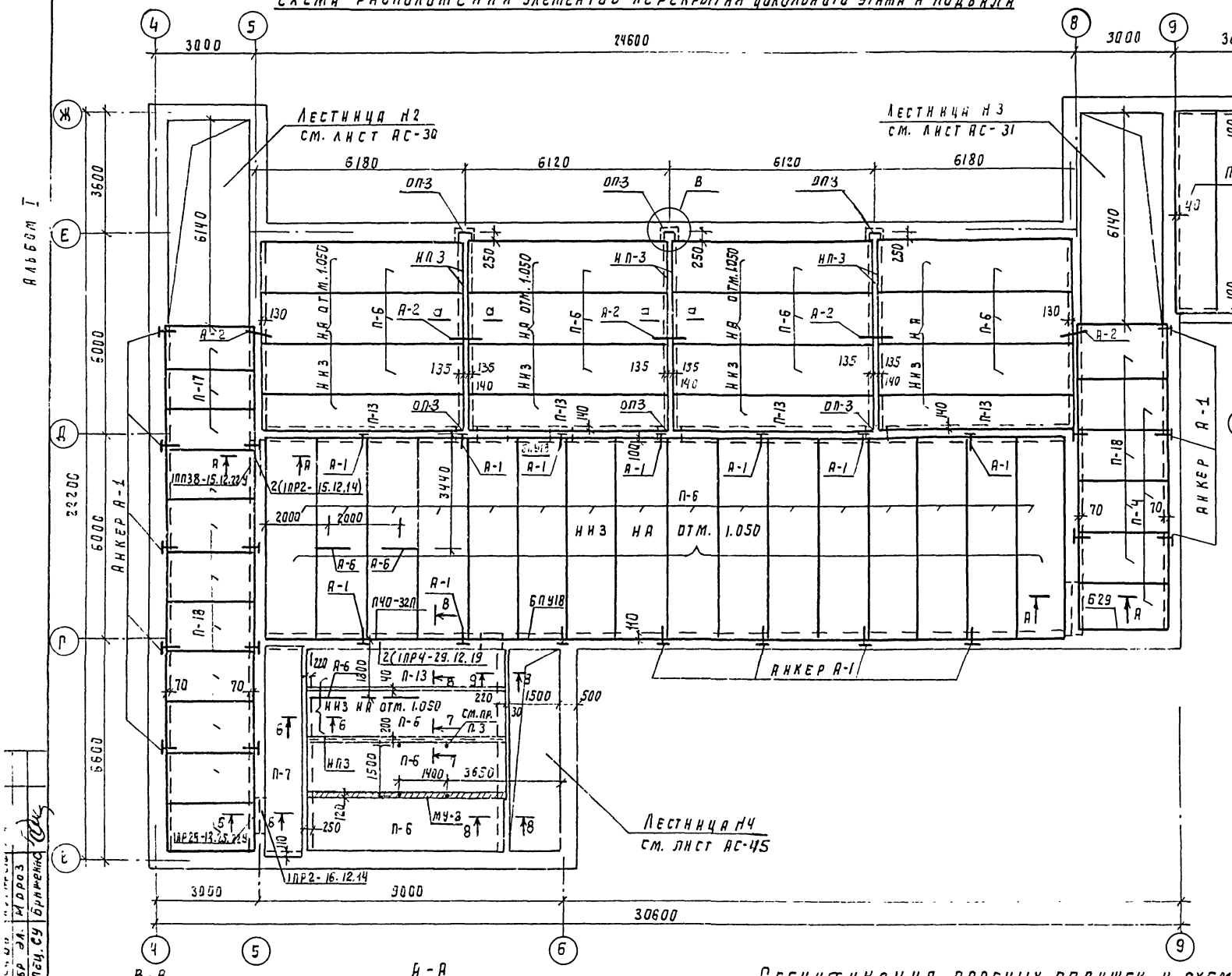

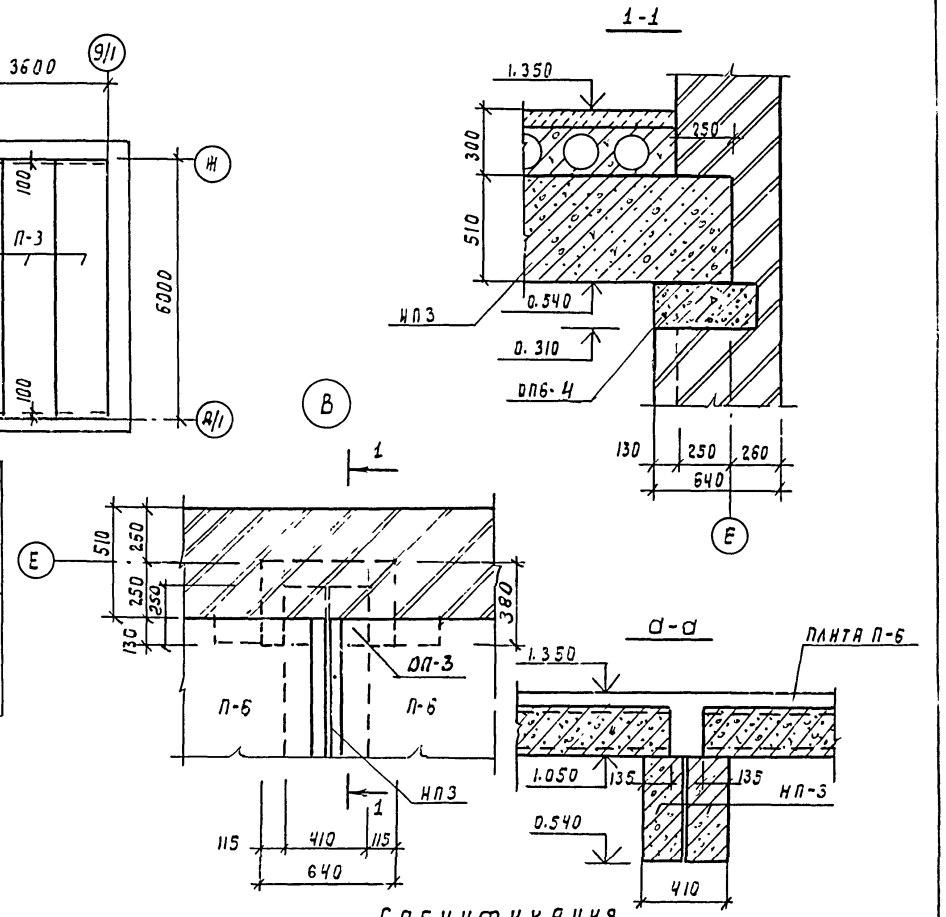

СПЕЦИФИКАЦИЯ АНКЕРОВ К СХЕМАМ РАСПОЛОЖЕНИЯ ЭЛЕМЕНТОВ ПЕРЕКРЫТИЯ И ПОКРЫТИЯ

Марка, поз.	Обозначение	Наименование	Кол. цок.	Кол. пер 1 эт.	Кол. покрыт.	Кол. всего	Масса, ед. кг	Примечание
А-1	См. лист АС-56	Анкер А-1	28	68	78	174	0.45	
А-2	АС-56	Анкер А-2	10	32	32	74	0.32	
А-3	АС-56	Анкер А-3	—	—	8	8	6.69	
А-6	АС-56	Анкер А-6	4	—	1	5	8.44	
А-7	АС-56	Анкер А-7	—	2	—	2	22.4	

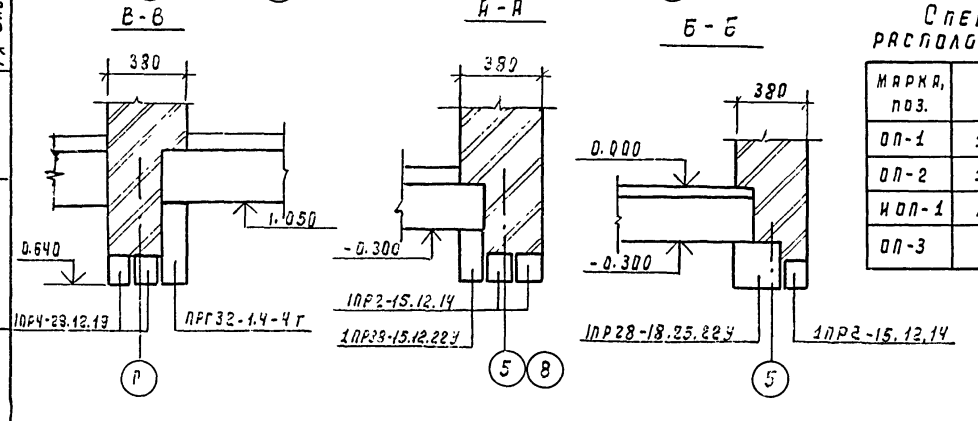

СПЕЦИФИКАЦИЯ ОПОРНЫХ ПОДУШЕК К СХЕМАМ РАСПОЛОЖЕНИЯ ЭЛЕМЕНТОВ ПЕРЕКРЫТИЯ И ПОКРЫТИЯ

Марка, поз.	Обозначение	Наименование	Кол.	Масса ед. кг.	Примечание
ОП-1	1.225-2 В.11	Опорная под. ОП4-4-т	8	50	
ОП-2	1.225-2 В.11	ОП5-4-т	8	70	
ИОП-1	Лист АС-37;	ИОП-1	5	180	
ОП-3	1.225-2 В.11	ОП6-4-т	6	130	

1. Данный лист см. совместно с листами АС-23÷АС-27

Т.п. 224-1-447.85 АС

Н. конт.	Бухарина		15.03.85
Нач. мтэп	Беганская		25.2.85
ГИП	Шелевиля		25.2.85
Гл. кон.	Чернецкий		25.2.85
Рук. бр.	Колушева		25.2.85
Испол.	Вольфленок		25.2.85

Средняя общеобразовательная школа на 11 классов (198 учащихся) со стенами из кирпича

Схема расположения элементов перекрытия цокольного этажа и подвала. Узел В. Сечения А-А; Б-Б; В-В.

Стадия	Лист	Листов
Р	21	

Госстрой БССР Белинингипросельстрой г. Минск

Привязан

Инв. №

Альбом I

Подпись и дата | Взам. инв. № | Рук. бр. эл. | Гл. спец. СУ | Мороз | Брижанов

Альбом I

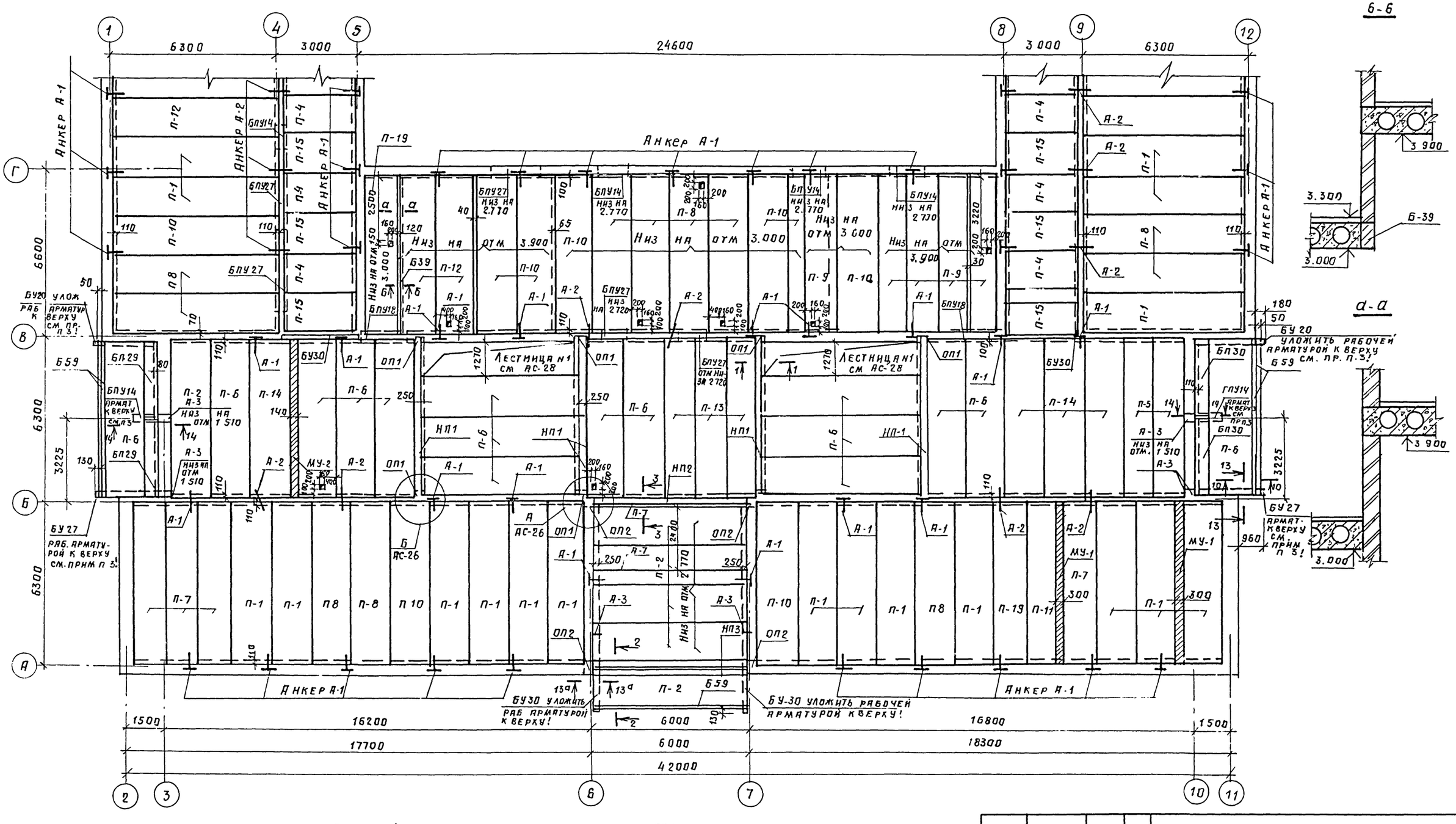
1
4
5
8
9
12
Г
В
Б
А
6300
3000
24600
3000
6300
Анкер А-1
Анкер А-2
Анкер А-1
Анкер А-1
П-19
6600
6300
3225
6300
3225
Низ на отм 3.000
Низ на отм 3.000
Низ на отм 3.000

Схема расположения элементов перекрытия между осями Г-Ж.

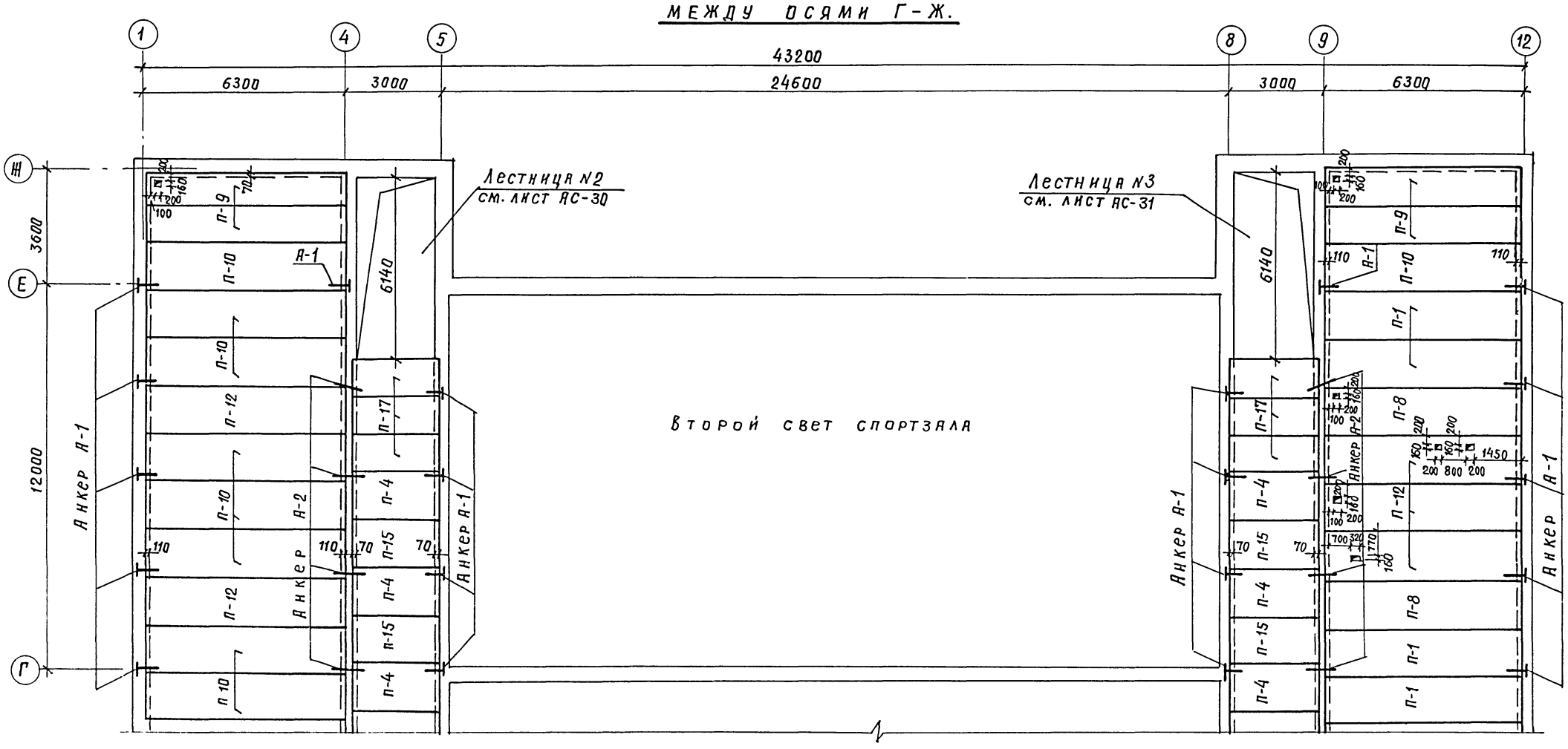

1. Данный лист смотреть совместно с листом АС-22.
2. Перекрытие в осях 5-8, В-Г условно не показана.
3. Отметка низа перекрытия плит 3.000.
4. Спецификацию анкеров см. на листе АС-72.

				Т. П. 224-1-447.85			АС
Н.контр.	Бухарина						
Нач МТЭП	Беганская						
ГИП	Шелевиля			Средняя общеобразовательная школа на 11 классов (198 учащихся) со стенами из кирпича.	Стадия	Лист	Листов
Гл Констр	Чернецкий				Р	23	
Рук.бр.	Колушева						
Ст.инж.	Вольфленок			Схема расположения элементов перекрытия между осями Г-Ж.	Госстрой БССР БЕЛНИИГИПРОСЕЛЬСТРОЙ г. Минск		

Привяз

Инв. №

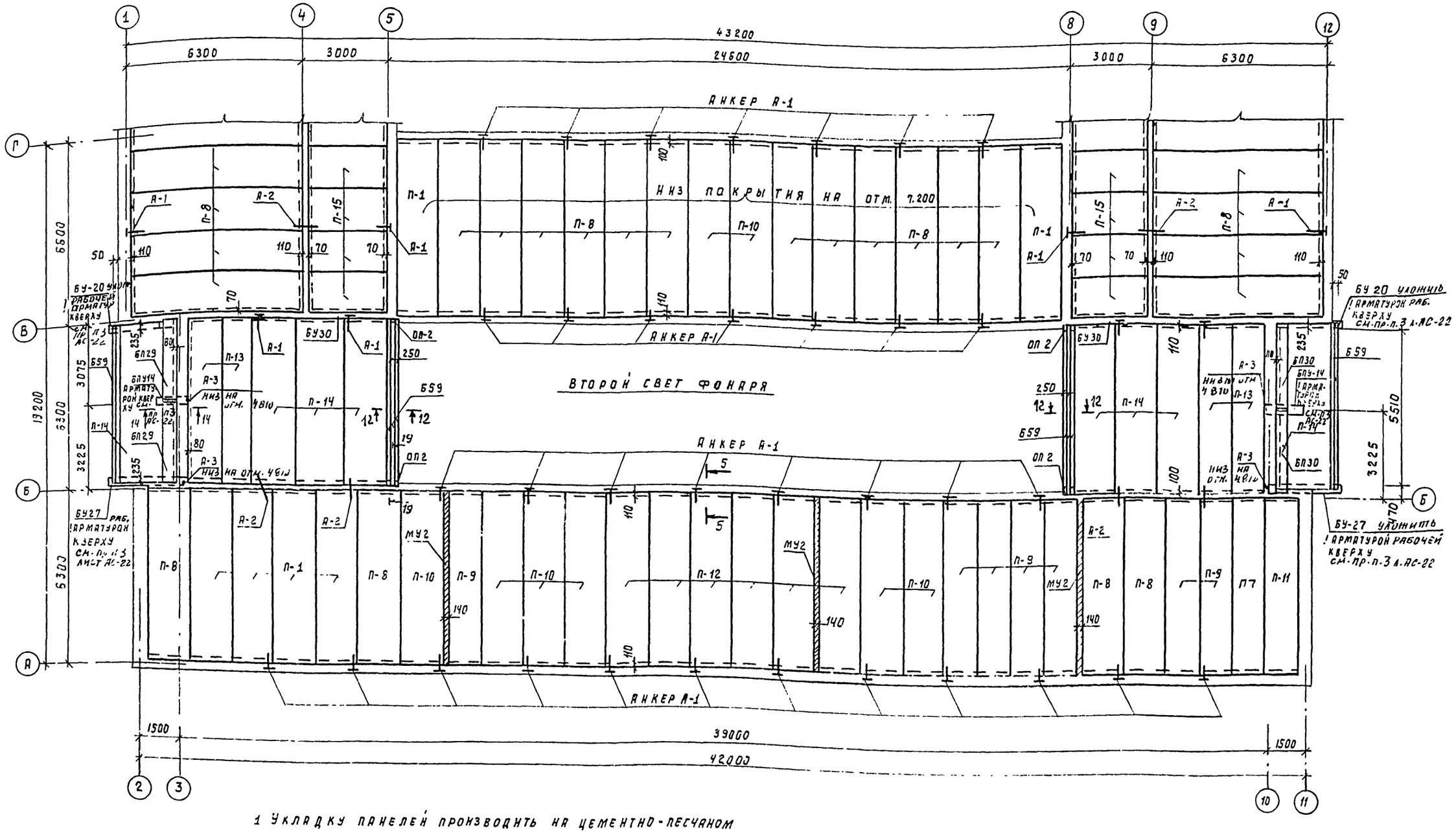

1. Укладку панелей производить на цементно-песчаном р-ре м 50 уложенном на поверхность, очищенную от строительного мусора и пыли.

2. После укладки панелей перекрытия и покрытия швы между ними должны быть тщательно заполнены раствором м 100 или бетоном марки не ниже марки плит.

3. При монтаже плит следить за тем, чтобы глубина их опирания соответствовала проектной.

4. Данный лист смотреть совместно с листом АС-25, АС-72, АС-27.

5. Отверстия ф 150 мм для пропуска сантехнических и электротехнических коммуникаций просверлить, не затрагивая несущих ребер панелей.

6. Отметка низа покрытия (на плане не указано) – 6.300

Н. контр.	Бухарина		15.03.85	Т.П. 224-1-447.85 АС
Нач. мтэл	Беганская		10.12.84	
ГИП	Шелевиля		10.12.84	Средняя общеобразовательная школа на 11 классов (198 учащихся) со стенами из кирпича.
Гл. конст.	Чернецкий		10.12.84	Стадия: Р; Лист: 2; Листов:
Рук. бр.	Колушева		10.12.84	Схема расположения элементов покрытия между осями А-Г.
Ст. инж.	Вольфленок		10.12.84	Госстрой БССР Белнингипросельстрой г. Минск

Привязан

Инв. №

Инв. № подл. | Подпись и дата | Взам. инв. №

Гл. спец. ОБ | Кукарекс
Рук. бр. эл. | Мороз
Гл. спец. СУ | Браженас

Альбом I

Схема расположения элементов покрытия между осями Г-Ж

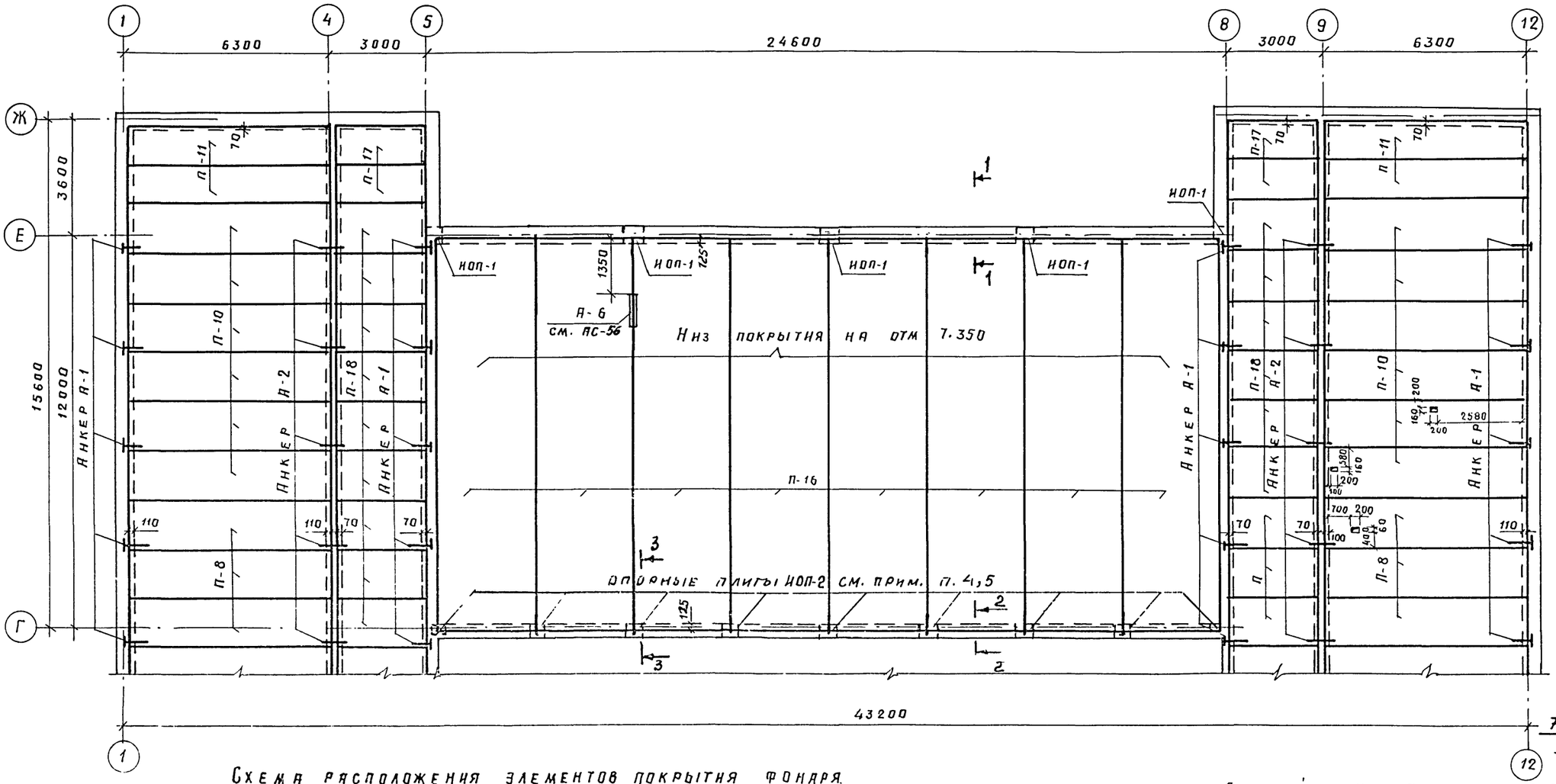

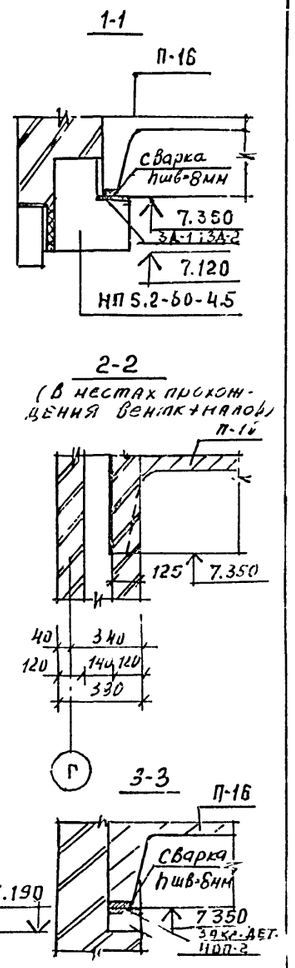

Схема расположения элементов покрытия фонаря

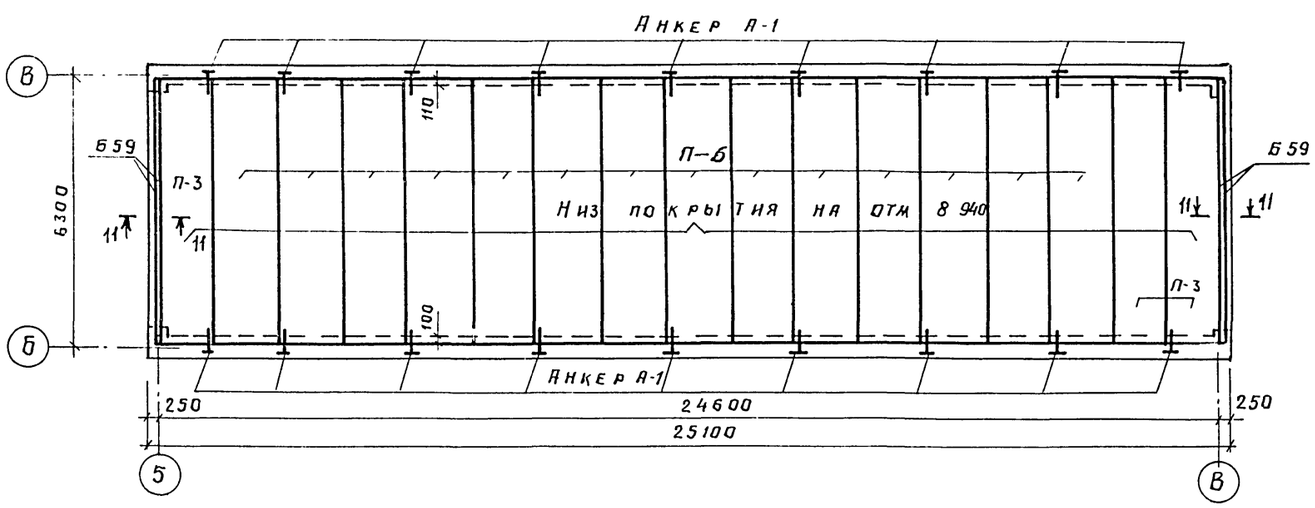

1. Данный лист читать совместно с листом АС-24
2. Покрытие в осях 5-8, В-Г, условно не показана.
3. Отметка низа плит покрытия не указанная на плане - 6.300.
4. В указанных местах опирания ребристых плит на кирпичную кладку уложить опорные плиты ИОП-2, низ на отм. 7.190
5. Плиты покрытия П-16 в местах опирания на опорные плиты и прогоны приварить не менее, чем в 3-х местах к закладным деталям прогонов НП5,2-60-4.5 (см. листы АСИ 7,8) и закладным деталям опорных плит ИОП-2 (см. лист АС-37).

Привязан.

Инв №

Н контр	Бухарина		5.03.85
Нач МТЭП	Беганская		10.12.84
ГИП	Шелевиля		10.12.84
Гл констр	Чернецкий		10.12.84
Рук бр.	Колушева		10.12.84
Ст. инж	Вольфленок		10.12.84

Тип. 224-1-447.85 АС

Средняя общеобразовательная школа на 11 классов (198 учащихся) со стенами из кирпича

Стадия	Лист	Листов
Р	25	

Схема расположения элементов покрытия между осями Г-Ж
Схема расположения элементов покрытия фонаря

Госстрой БССР
Белнингипросельстрой
г. Минск

Инв № подл | Подпись и дата | Взам. инв №
Рук бр эл | Морозов
Гл. спец СУ | Браженас

Альбом I

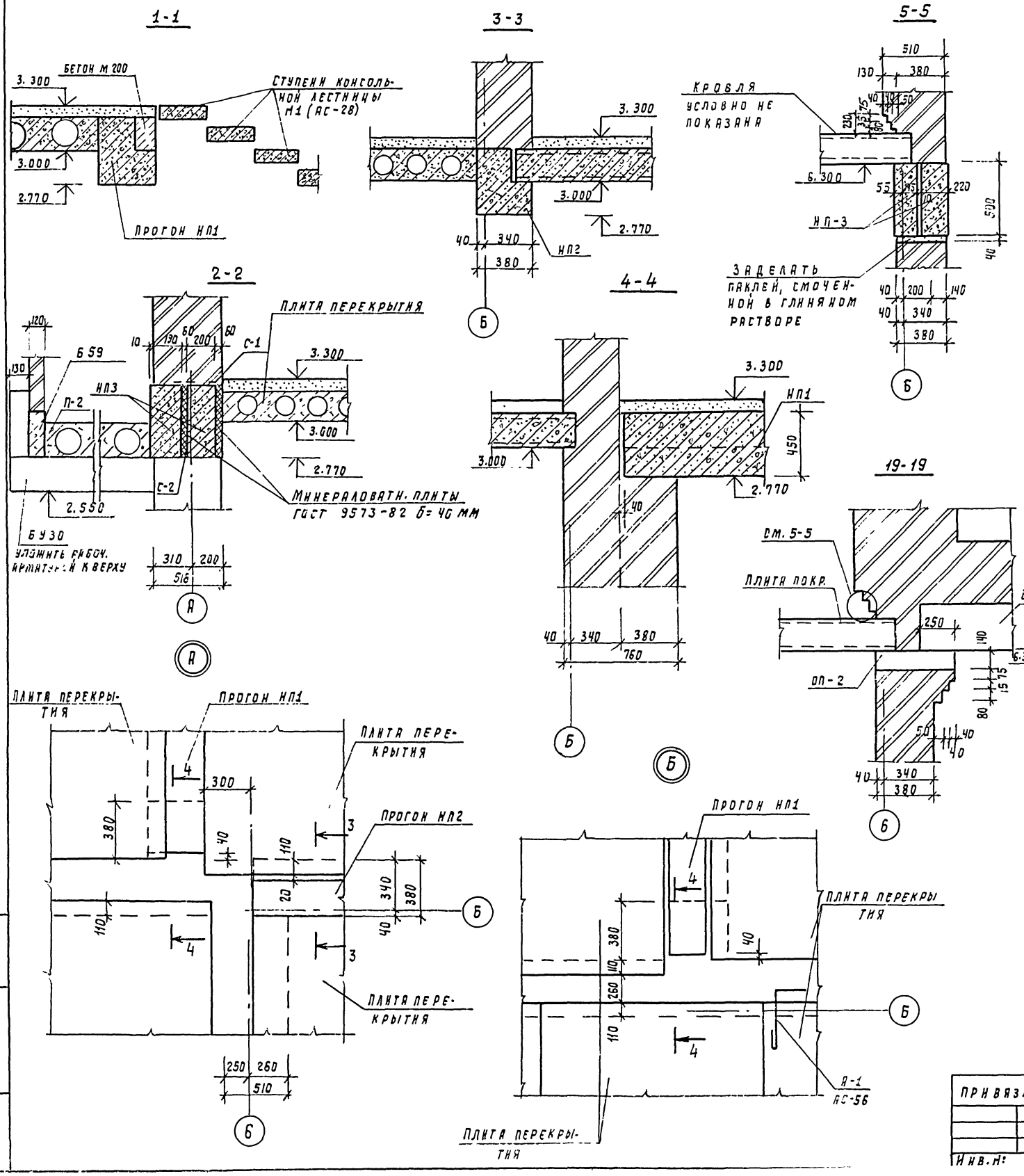

Спецификация к схемам расположения элементов перекрытия и покрытия

Марка поз.	Обозначение	Наименование	Кол. Цок. эт.	Кол. Пер. эт.	Кол. Пок. эт.	Кол. Всего	Масса ед. кг.	Примечание
П-1	1.141-1. в.63	Панель перекрытия ПК63.15-4АтУт.	—	23	5	28	2950	
П-2	1.141-1. в.63	Панель перекрытия ПК60.15-4АтУт.	—	6	—	6	2200	
П-3	1.141-1. в.63	Панель перекрытия ПК60.12-4АтУт.	3	—	3	6	2100	
П-4	1.141-1 в. 60	Панель перекрытия ПК 27.15-4т	3	8	—	11	1290	
П-5	1.141-1 в.63	Панель перекрытия ПК60.12-8АтУ	—	2	—	2	2100	
П-6	1.141-1 в.63	Панель перекрытия ПК6015-6АтУт.	31	16	14	61	2800	
П-7	1.141-1 в.63	Панель перекрытия ПК63.12-4АтУт.	1	4	1	6	2200	
П-8	1.141-1 в.63	Панель перекрытия ПК63.15-6АтУт.	—	13	31	44	2200	
П-9	1.141-1 в.63	Патель перекрытия ПК63.12-8АтУт.	—	9	7	16	2200	
П-10	1.141-1 в.63	Панель перекрытия ПК63.15-8АтУт.	—	13	20	33	2950	
П-11	1.141-1 в.63	Панель перекрытия ПК63.12-6АтУт.	—	1	5	6	2200	
П-12	1.141-1 в.14	Панель перекрытия ПК10-63.15	—	7	6	13	2940	
П-13	1.141-1 в.63	Панель перекрытия ПК60.12-6АтУт.	5	3	4	12	2100	
П-14	1.141-1 в.63	Панель перекрытия ПК60.15-8АтУт.	—	4	8	12	2800	
П-15	1.141-1 в. 60	Панель перекрытия ПК 27.15-6т	—	8	8	16	1230	
П-16	1.465-1-3/80 вып.5	Панель перекрытия 2ВГ12-7АIIIвт	—	—	8	8	7000	
П-17	1.141-1 в. 60	Панель перекрытия ПК 27.12-8т	3	6	4	13	970	
П-18	1.141-1 в. 60	Панель перекрытия ПК 27.15-8т	11	—	18	29	1290	
П-19	1.141-1 в.14	Панель перекрытия ПК10.63-12	—	2	—	2	2200	
БПУ-18	1.138-10 в.2	Перемычка 2ПР72-18.38.22У	2	2	—	4	375	
БПУ-27	1.138-10 в.2	Перемычка 2ПР72.27.38.22У	—	5	—	5	570	
БПУ-14	1.138-10 в.2	Перемычка 2ПР72-14.38.22У	—	5	2	7	295	
НП-1	1.225-1	Прогон НП3-60-4.5-1	—	4	—	4	2030	
НП-2	1.225-1	Прогон НП 5.2-60-4.5-1	—	1	—	1	2080	
НП-3	1.225-2 в.11	Прогон ПРГ 60.2.5-4т	6	4	—	10	1500	
НП-4	1.225-2 в.11	Прогон ПРГ 32.1.4-4т.	1	—	—	1	380	
Б59	1.138-10 в.4	Перемычка 1ПР8-59.12.29	—	5	14	19	385	
Б29	1.138-10 в.5	Перемычка 1ПР4-29.12.19	3	—	—	3	170	
Б16	1.138-10 в.1	Перемычка 1ПР2-16.12.14	1	—	—	1	75	
Б15	1.138-10 в.1	Перемычка 1ПР2-15.12.14	4	—	—	4	75	
БП29	1.138-10 в.2	Перемычка 2ПР13-29.51.22	—	2	2	4	835	
БП30	1.138-10 в.2	Перемычка 2ПР10-29.38.22	—	2	2	4	620	
БУ20	1.138-10 в.1	Перемычка 1ПР28-20.25.22У	1	2	2	5	275	
БУ27	1.138-10 в.1	Перемычка 1ПР38-27.25.22У	—	2	2	4	375	
БУ30	1.138-10 в.1	Перемычка 1ПР38-29.25.22У	—	4	2	6	400	
БУ18	1.138-10 в.1	Перемычка 1ПР38-18.12.22У	2	—	—	2	100	
Б39	1.138-10 в.1	Перемычка 1ПРв-38.12.22	—	1	—	1	250	

1. Данный лист смотреть совместно с листами АС-21, АС-27.

Т.п. 224-1-447 85 АС

Н. контр.	Бухарина		9.93
Нач. МТЭП	Бегинская		
ГИП	Шелевиля		
Гл. конст.	Чернецкий		
Рук. гр	Колушева		
Исполн.	Вольфленок		

Привязан

Инв. №

Средняя общеобразовательная школа на 11 классов (1984 уч. г.) со стенами из кирпича.

Стадия	Лист	Листов
Р	26	

Сечения 1-1÷3-3, 19-19. Узлы А, Б. Спецификация элементов перекрытия и покрытия

Госстрой БССР Белниигипросельстрой

Инв. № подл. | Подпись и дата | Взам. инв. №

Альбом I

6-6

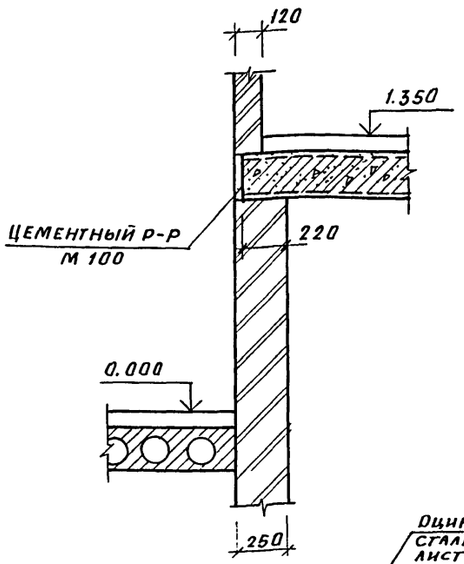

7-7

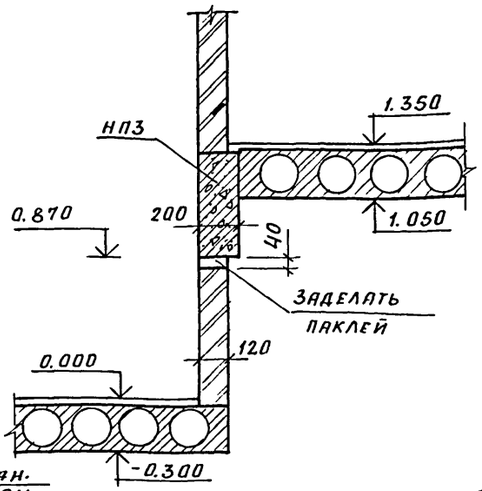

8-8

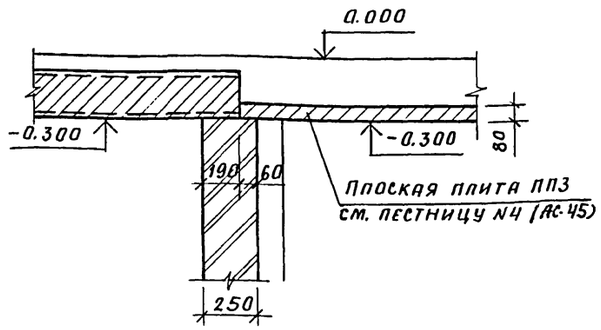

9-9

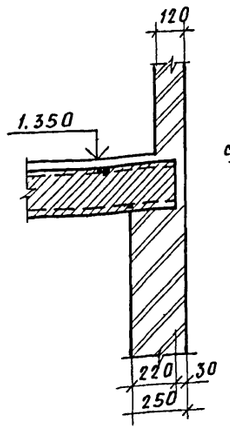

13-13

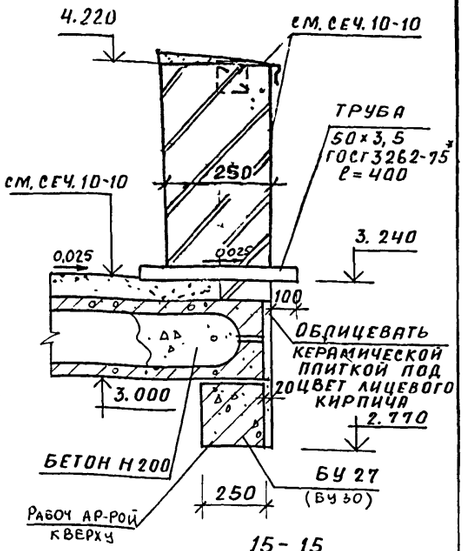

10-10

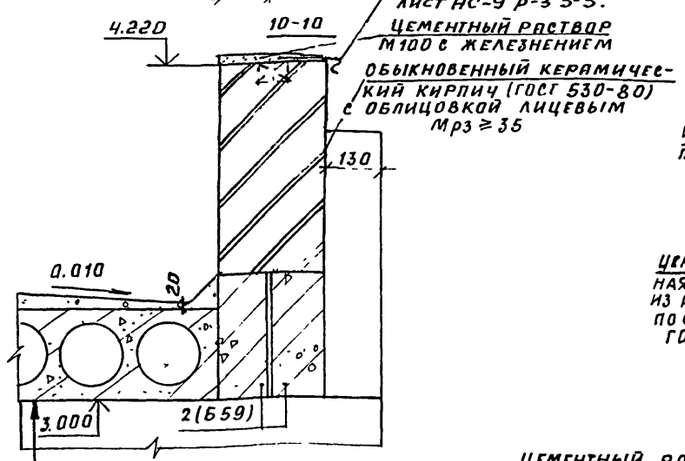

11-11

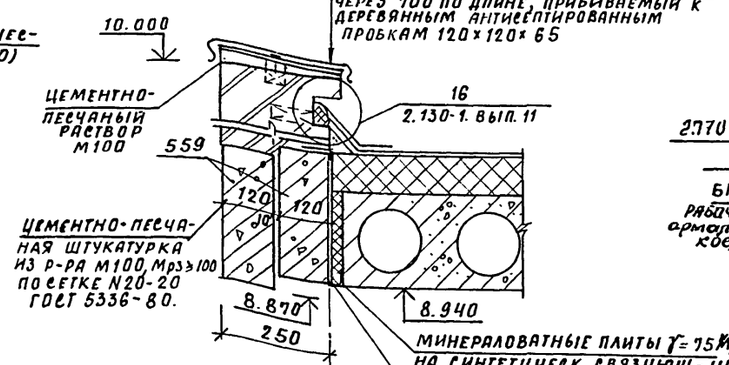

14-14

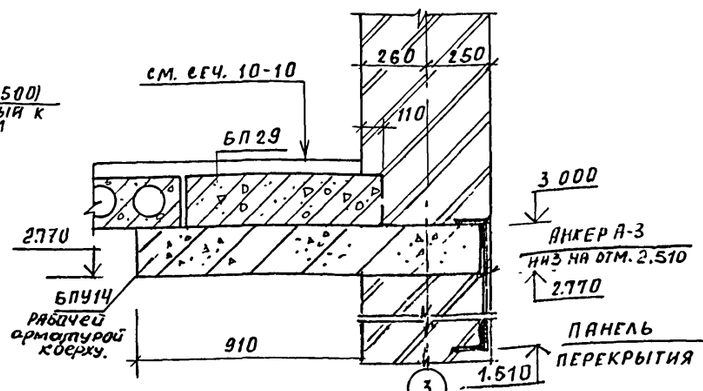

15-15

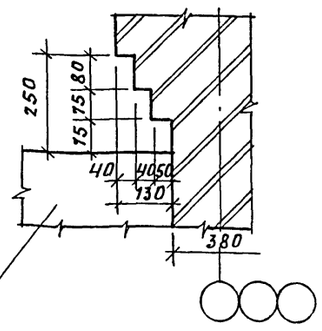

12-12

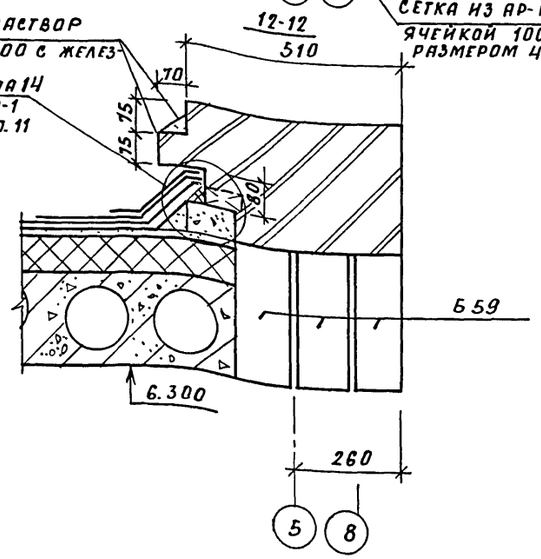

16-16

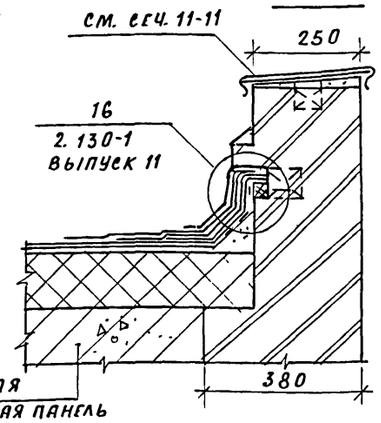

17-17

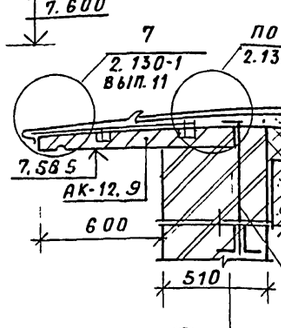

18-18

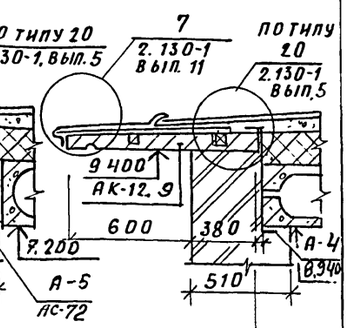

АНКЕР А-4 СМ. НА ЛИСТЕ АС-72.

Данный лист смотреть совместно с листами АС-32, АС-56, АС-21÷АС-25;

				Т. П. 224-1-447.85 АС
Н. контр.	Бухарина		5.03.88	
Нач. МТЗП	Беганская		10.12.87	
ГИП	Шелевила		11.12.87	
Гл. конст.	Чернецкий		11.12.87	Средняя общеобразовательная школа на 11 классов (198 учащихся) со стенами из кирпича
Рук. гр.	Колушева		11.12.87	
Ст. инж.	Вольфленок		11.12.87	Сечения по перекрытию и покрытию кровли 6-6 ÷ 18-18

Стадия	Лист	Листов
Р	27	

Госстрой БССР Белниигипросельстрой г. Минск

Привязан

Инв. №

Инв. № подл. | Подпись и дата | Взам. инв. №

Альбом I

План

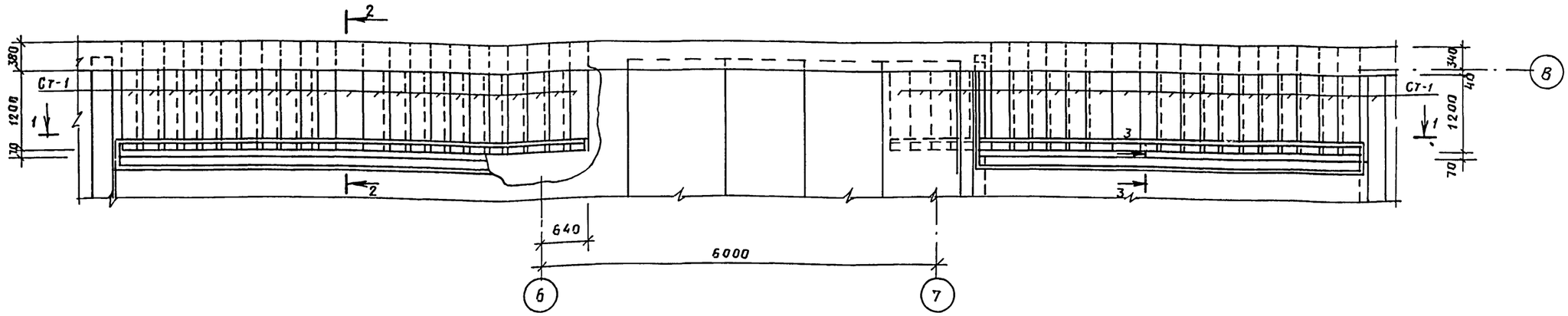

1-1

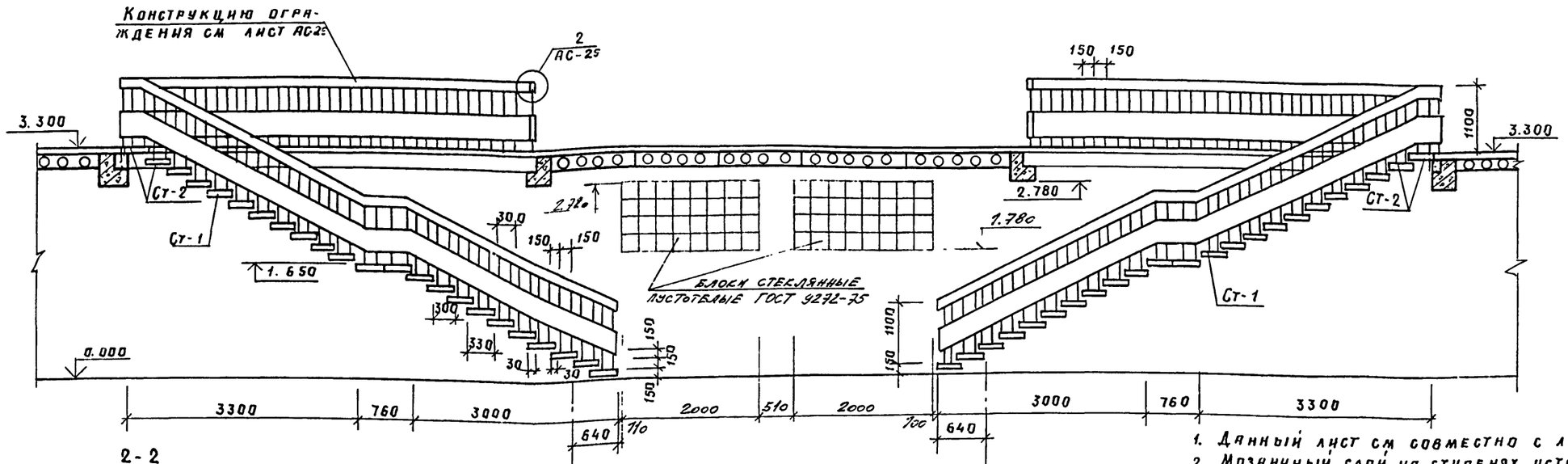

2-2

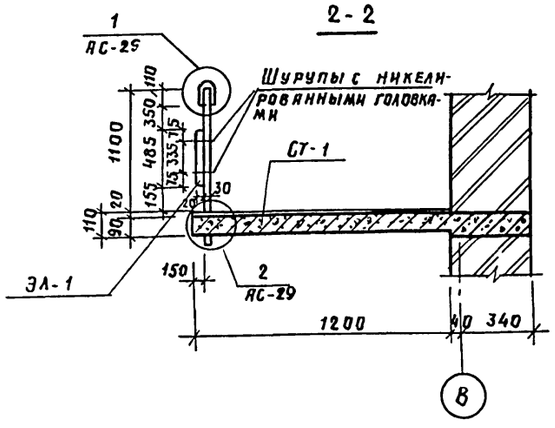

3-3

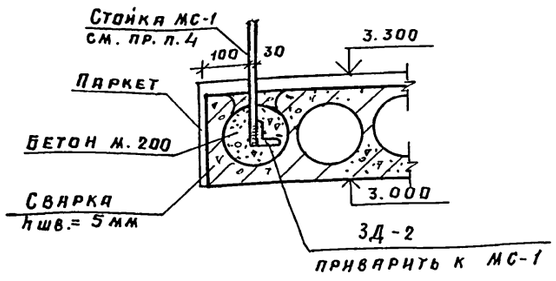

1. Данный лист см совместно с листом АС-29
2. Мозаичный слой на ступенях устраивать после установки стоек ограждения и приварку их к накладным деталям
3. Экраны ограждения лестницы N1 покрыть бесцветным лаком за 2 раза.
4. Для установки стоек МС-1 в пустоте, в месте установки стоек, просверлить отв. ф 100 мм, незатрагивая несущих ребер панелей; после установки стоек отверстия заделать бетоном м. 200.

Т. п. 224-1-447.85 АС

Н. контр.	Бухарина		5.83	Средняя общеобразовательная школа на 11 классов (198 учащихся) со стенами из кирпича	Стадия	Лист	Листов
Нач. МТЭ	Беганская		10.84		Р	28	
ГИП	Шелевная		10.84				
Гл. констр.	Чернецкий		10.84				
Ст. инж.	Вильфленок		10.84	Лестница N 1. План. Разрезы 1-1; 2-2.	Госстрой БССР Белниигипросельстрой г. Минск		

Привязан.

Инв. №

Инв. № подл. | Подпись и дата | Взам. инв. №

Альбом I

СТ-1 (СТ-2)

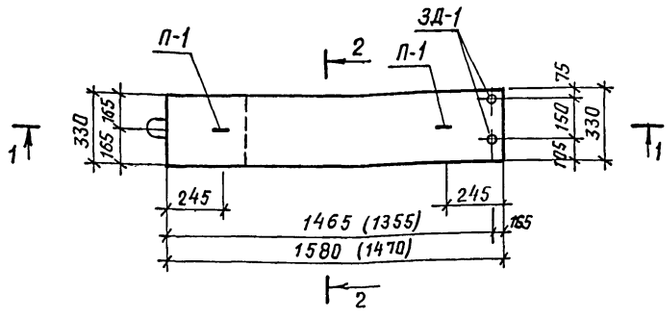

1-1

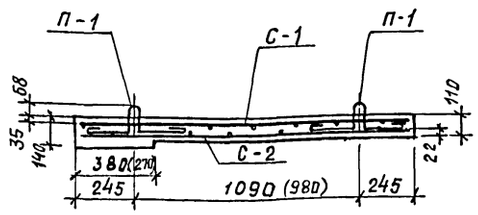

П-1

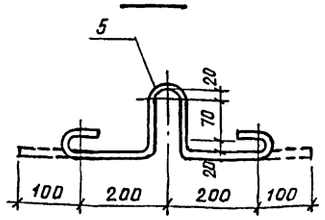

2-2

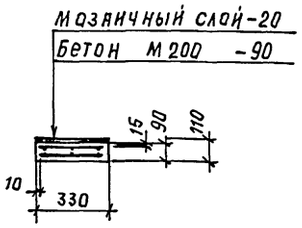

С-1 (С-2)

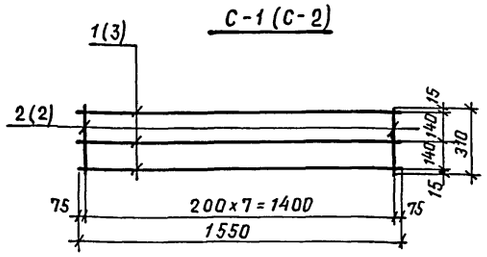

ЗД-1

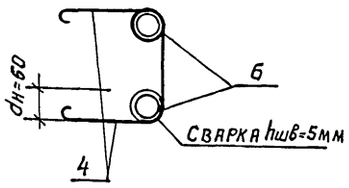

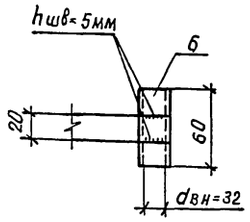

С-3 (С-4)

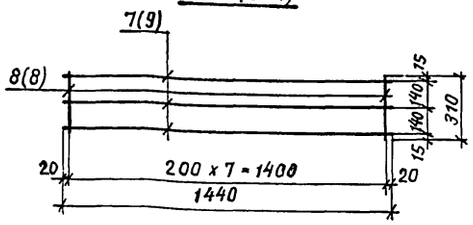

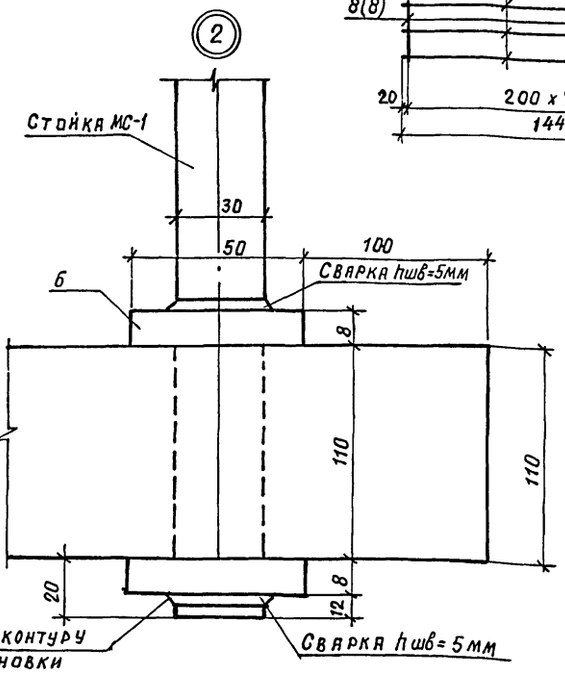

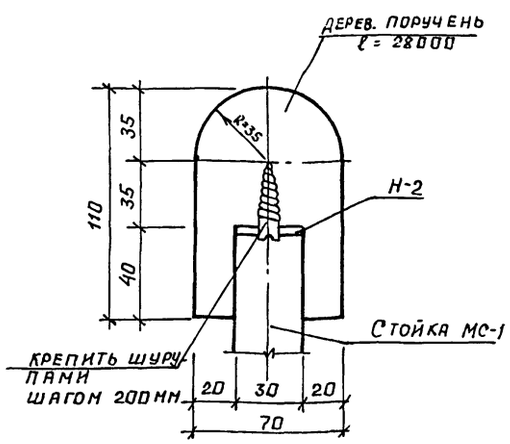

1. Данный лист см. совместно с листом АС-28
2. Ступени устраивать из бетона м200 Мрз≥100, при бетонировании руководствоваться СНиП III-15-76.
3. Закладные детали и петли завести за арм. сетки до бетонирования.
4. Сварку металлических изделий производить в соответствии с ГОСТ 10922-75 и СН 393-78 электродами типа Э-42.
5. В круглых скобках даны размеры для сеток С-2 и С-4.

Спецификация элементов лестницы N1

Марка поз.	Обозначение	Наименование	Кол.	Масса ед. кг	Примечание
		Изделия железобетонные			
СТ-1	АС-29	Ступень СТ-1	42		
СТ-2	АС-29	Ступень СТ-2	4		
		Изделия металлические			
Н-1	ГОСТ 103-76	Накладка -50×8; ℓ=50	46	0,16	
ЗД-2	ГОСТ 8509-72*	Уголок L50×5; ℓ=100	86	0,38	
Н-2	ГОСТ 103-76	Накладка -30×4; ℓ=28000		26,32	
МС-1	ГОСТ 2591-71*	Стойка ⌀30×30, ℓ=1160	170	0,82	
		Изделия деревянные м.п.			
	ГОСТ 24454-80 Е	Поручень дерев. м.п.	28		
ЭЛ-1	ГОСТ 10632-77*	ДСП 485×1800×20	16	0,873	м²

Спецификация материалов на ступень СТ-1 и СТ-2

			Обозначение	Наименование	Кол.	Масса единицы кг
				Ступень СТ-1	1	
			АС-29	Сетка С-1	1	3.44
А2		1		ф10AIII ГОСТ 5781-82, ℓ=1550	3	0,96
А2		2		ф6AI ГОСТ 5781-82; ℓ=310	8	0.07
			АС-29	Сетка С-2	1	1.59
А2		3		ф6AIII ГОСТ 5781-82, ℓ=1550	3	0,344
А2		4		ф6AI ГОСТ 5781-82, ℓ=310	8	0.07
			АС-29	Петля П-1	2	
А2		5		ф6AI ГОСТ 5781-82, ℓ=740	1	0.15
				Закладная дет. ЗД-1	2	0,26
А2		6		Труба 50×3, ГОСТ 3262-75, ℓ=100	1	0,26
				Материал		
				Бетон М200, м³	0,05	
				Ступень СТ-2		
			АС-29	Сетка С-3	1	3,29
А2		7		ф10AIII ГОСТ 5781-82, ℓ=1470	3	0,91
А2		8		ф6AI ГОСТ 5781-82, ℓ=310	8	0,07
			АС-29	Сетка С-4	1	1.55
А2		9		ф6AIII ГОСТ 5781-82, ℓ=1470	3	0,33
А2		8		ф6AI ГОСТ 5781-82, ℓ=310	8	0,07
			АС-29	Петля П-1	2	
А2		5		ф6AI ГОСТ 5781-82, ℓ=740	1	0,15
				Закладная деталь ЗД-1		
				Труба 40×3, ГОСТ 3262-75; ℓ=60	1	0.26

Инв. № подл. | Подпись и дата | Взам. инв. №

Привязан:

Инв. №

Н. контр.	Бухарина		15.03.85
Нач. МТЭП	Беганская		10.12.84
ГИП	Щелевая		10.12.84
Гл. констр.	Чернецкий		10.12.84
Ст. инж.	Вольфленок		10.12.84

Т. П. 224-1-447.85 АС

Средняя общеобразовательная школа на 11 классов (198 учащихся) со стенами из кирпича

Стадия	Лист	Листов
Р	29	

Госстрой БССР
БЕЛНИИГИПРОСЕЛЬСТРОЙ
г. Минск

Лестница N1
Ступени СТ-1 и СТ-2.
Узлы 1, 2

Альбом I

1-1

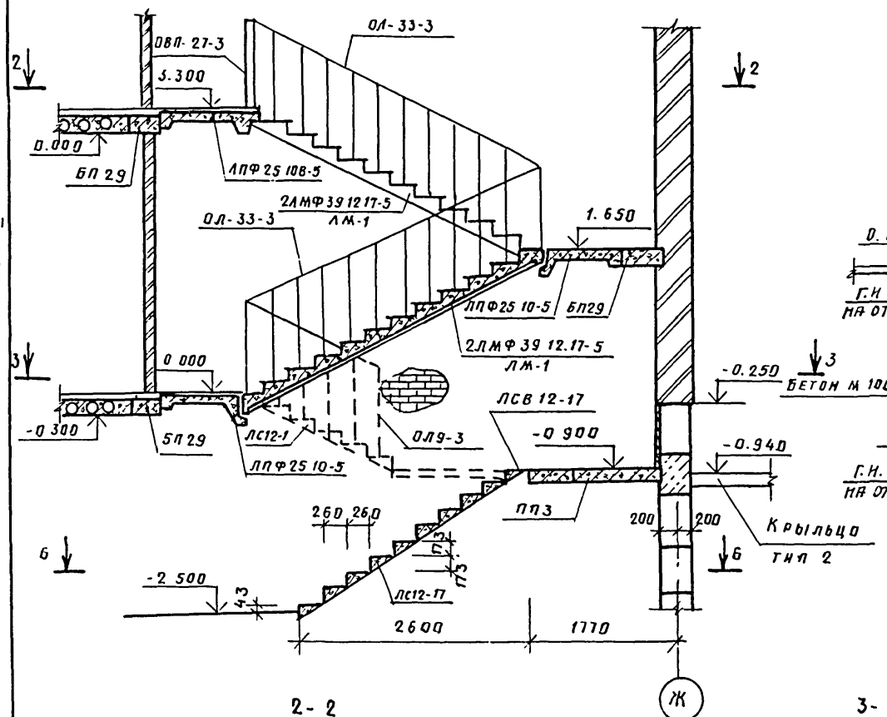

4-4

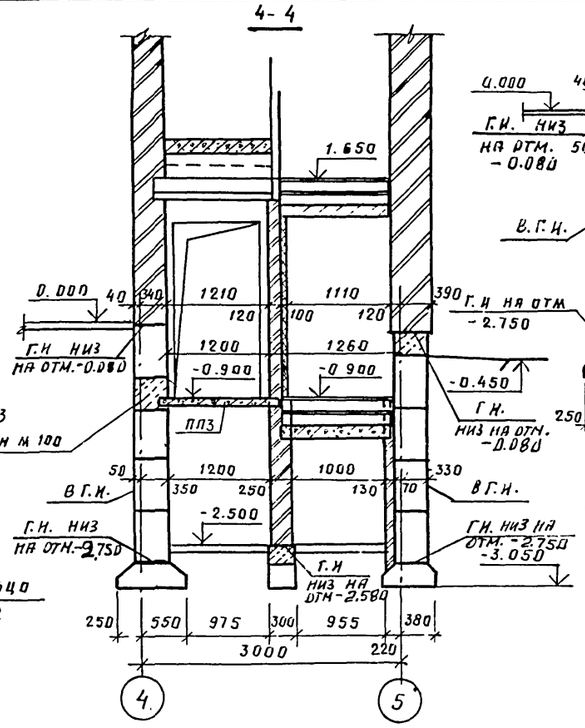

5-5

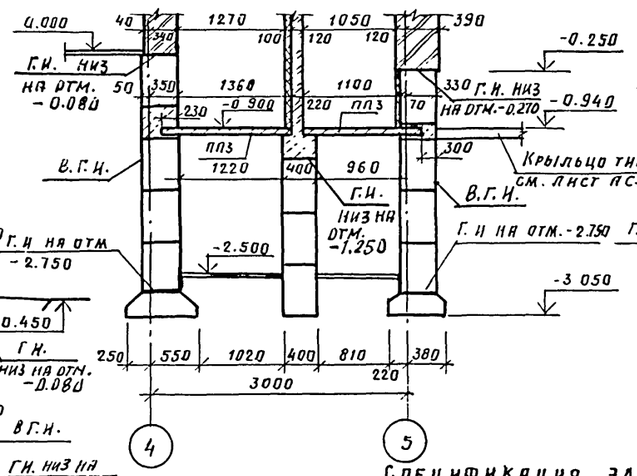

7-7

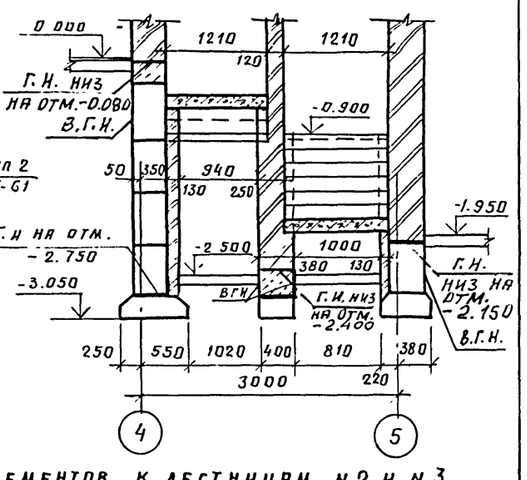

2-2

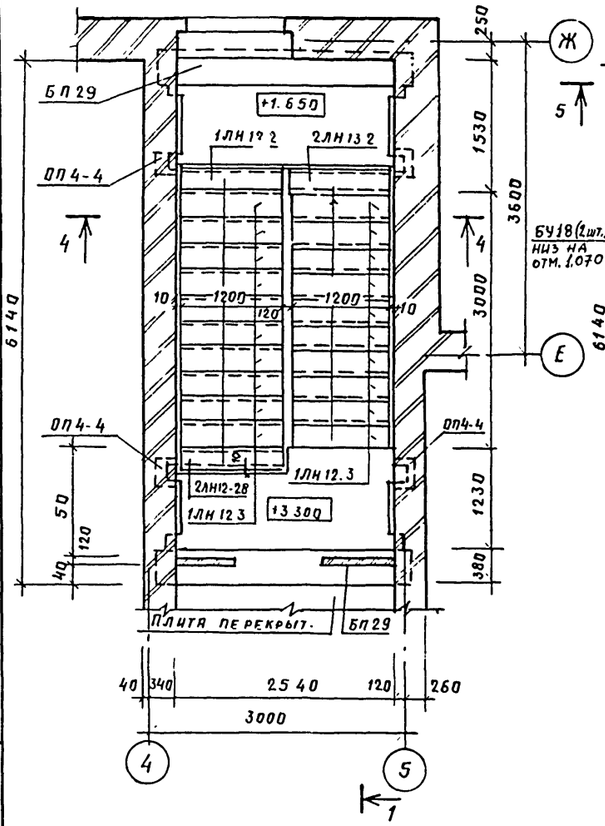

3-3

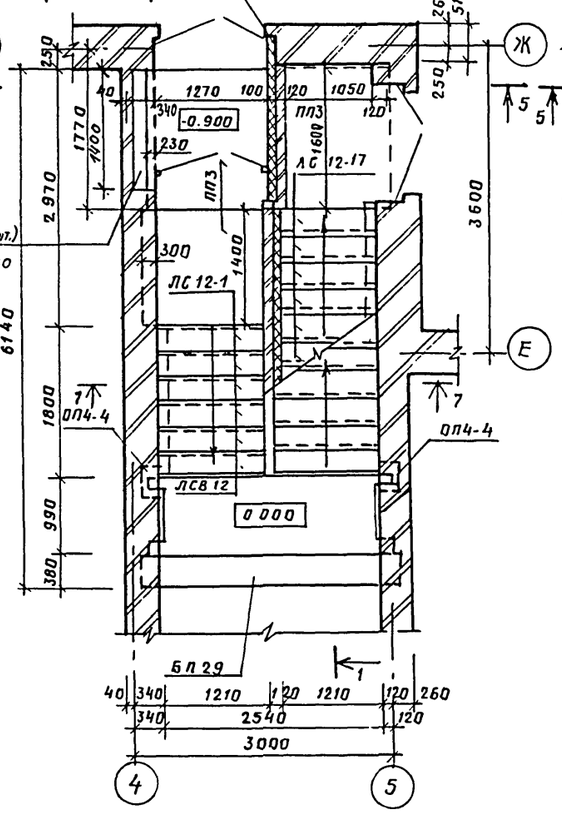

6-6

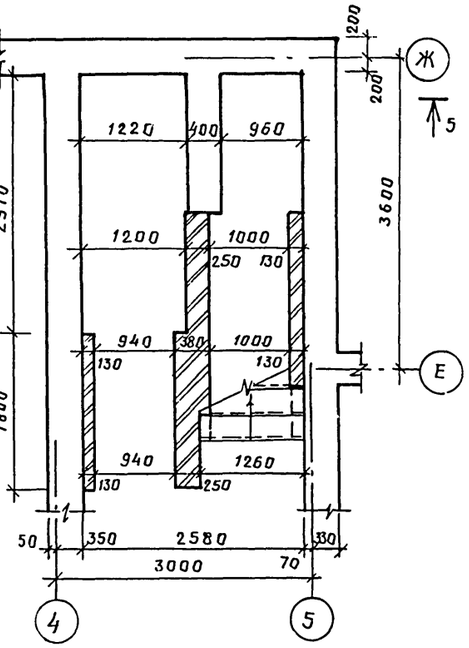

Спецификация элементов к лестницам №2 и №3

Марка, поз	Обозначение	Наименование	Кол	Масса ед., кг	Примечание
ЛПФ25 10В-5	Серия 1.251 2-4 вып.1	Лестнич. площадка ЛПФ25.10В-5	2	1040	
ЛПФ25.10-5	1.251.2-4 вып.1	Лестн. площадка ЛПФ 25.10-5	4	900	
ЛМ-1	1.251.1-4 вып.1	Лестн. марш 2ЛМФ 39 12.17-5	4	1290	
2ЛН12.28	1.251.1-4	Накляд. приступь 2ЛН 12.28	2	26	
1ЛН 12.3	1 251. 1- 4	Накляд. прост. 1ЛН.12.3	42	34	
2ЛН13.2	1. 251. 1- 4	Накляд. прост. 2ЛН 13. 2	2	28	
1ЛН12.2	1. 251. 1- 4	Накляд. прост. 1ЛН12.2	2	23	
ЛСВ 12	1. 055. 1- 1	Ступень ЛСВ 12	2	105	
ЛС12-17	1. 055. 1- 1	Ступень ЛС 12-1	9	135	
ОЛ33-3	1. 256-1	Огражд. лест. мар. ОЛ33-3	4	40.8	
ОВП-27-3	1. 256-1	Огражд верхн. площ. ОВП27-3	2	19.03	
ОЛ-9-3	1. 256-1	Огражд. звена лест. ОЛ-9-3	2	21.44	
БП 29	1. 138-10 вып 2	Перемычка 2ПР13-29.51.22	6	835	
БП 14	1. 138-10 вып. 2	2ПР4-14.38.14	—	190	
ПП3	1. 243-2	ПТП8-16-14	5	448	
ОП4-4	1. 225-2	Опор. плита ОП4-4	12	50	
ЛС12-17	1. 055 -1	Ступень ЛС 12-17	18	135	
ЛСВ12-17	1. 055-1	Ступень ЛС 12-17В	2	108	
БП 14А	1. 138-10 вып.2	Перемычка 2ПР4-14.38.14	3	250	
БП 15	1. 138-10 вып. 2	Перем. 2ПР5-14.51.14	1	250	
БУ18	1. 138-10 вып. 1	Перемычка 1ПР38-18.12.22У	4	125	

Привязан:

Инв. №

Инв. № подл. | Подпись и дата | Взам. инв. №

Т.п. 224-1-447 85						АС
Н. контр	Бухарина		25.1.85			
Нач. МТЭП	Беганская		25.1.85			
ГИП	Шелевиля		25.1.85	Средняя общеобразовательная школа на 11 классов (198 учащихся) со стенами из кирпича.	Стадия	Лист	Листов
Гл. констр.	Чернецкий		25.1.85		Р	30	
Рук. гр.	Колушева		25.1.85				
Ст. инж.	Вольфленок		25.1.85	Лестница № 2.	Госстрой БССР Белниигипросельстрой г. Минск		

Альбом I

1 - 1

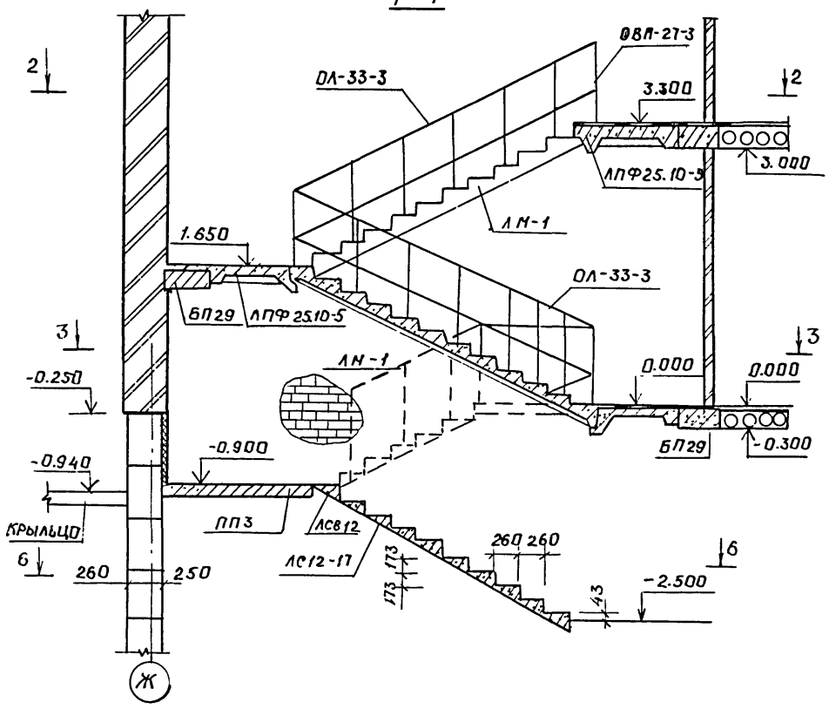

4 - 4

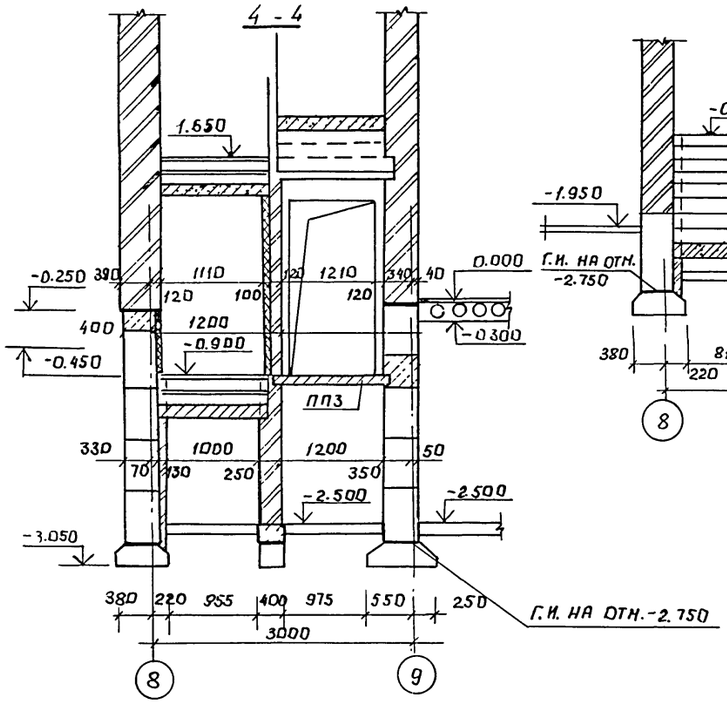

7 - 7

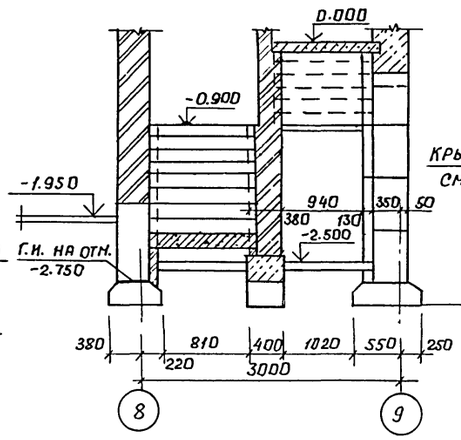

5 - 5

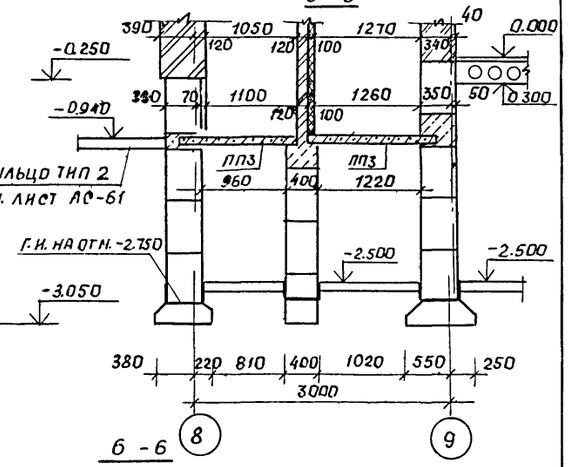

6 - 6

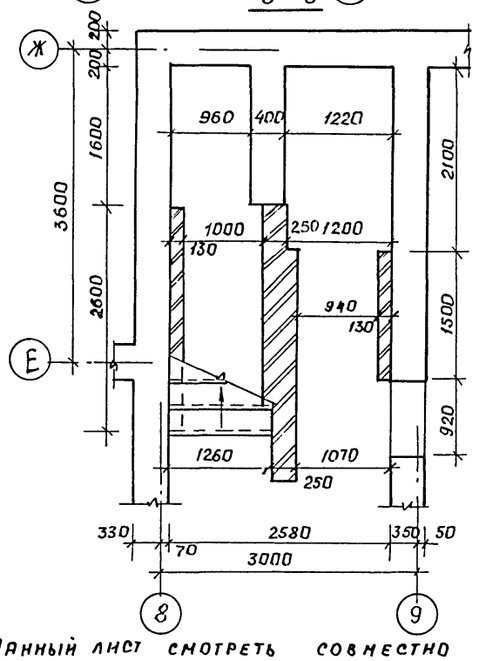

2 - 2

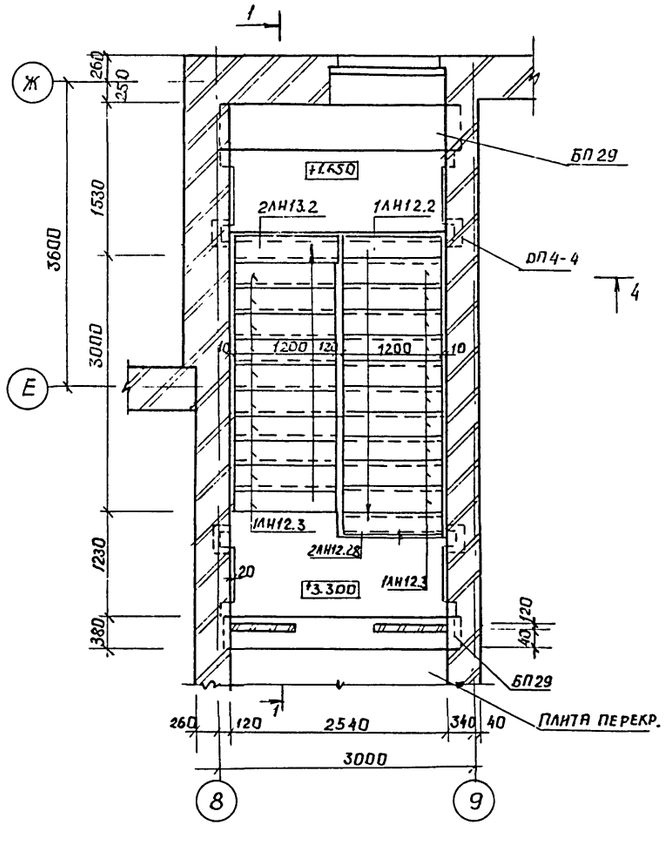

3 - 3

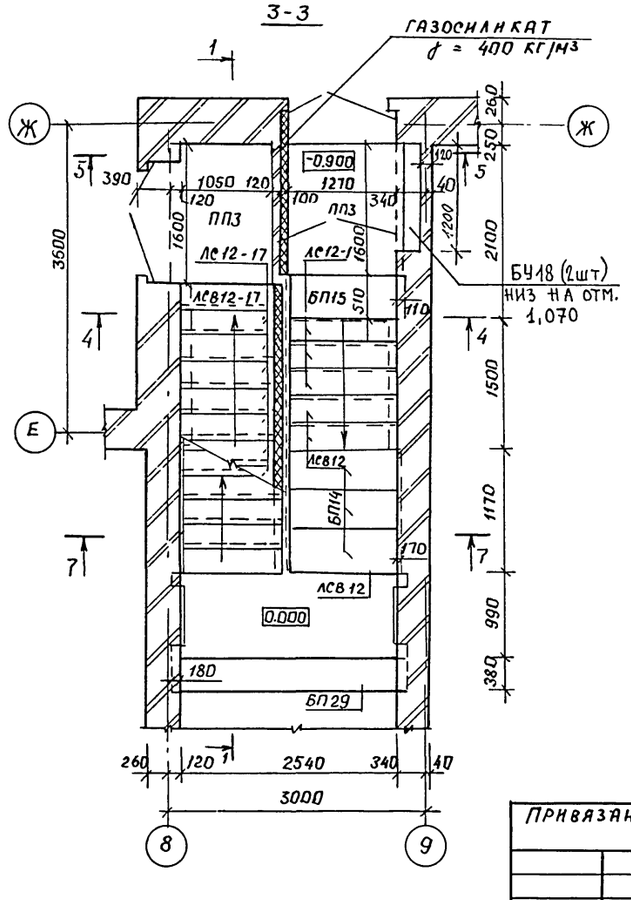

1 Данный лист смотреть совместно с листом АС-30;

2. Сварку производить электродами Э-42 по ГОСТ 10922-75 и СН 393-75.

3. Спецификацию элементов лестницы см. лист АС-30

4. Элементы лестниц укладывать одновременно с возведением кладки.

5. Укладку элементов производить на цементно-песчаном растворе М 100

6. При устройстве лестниц руководствоваться деталями лестниц общественных зданий серии 2.250-2, выпуск 1 „Железобетонные лестницы кирпичных зданий".

				Т.П 224-1-447.85	АС
Н. контр	Бухарина		5.03.85		
Нач. МТЭ	Беганская		25.2.85		
ГИП	Шелевиля		25.2.85		
Гл. констр	Гернецкий		25.2.85	Средняя общеобразовательная школа на 11 классов (198 учащихся) со стенами из кирпича	
Рук. гр.	Колчушева		25.2.85		
Ст. инж	Вольфленок		25.2.85		

Стадия	Лист	Листов
Р	31	

Лестница №3

Госстрой БССР БелНИИгипросельстрой г. Минск

Привязан

Инв.№

Инв.№ подл. | Подпись и дата | Взам. инв.№

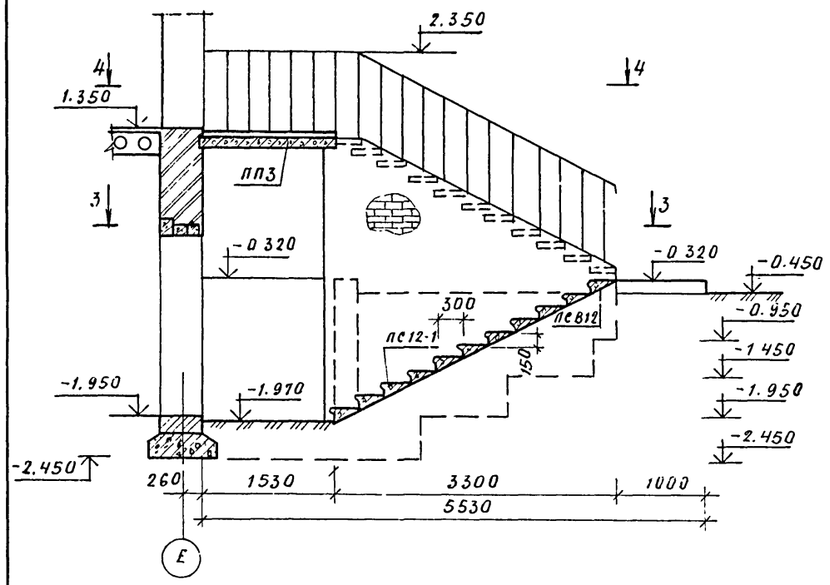

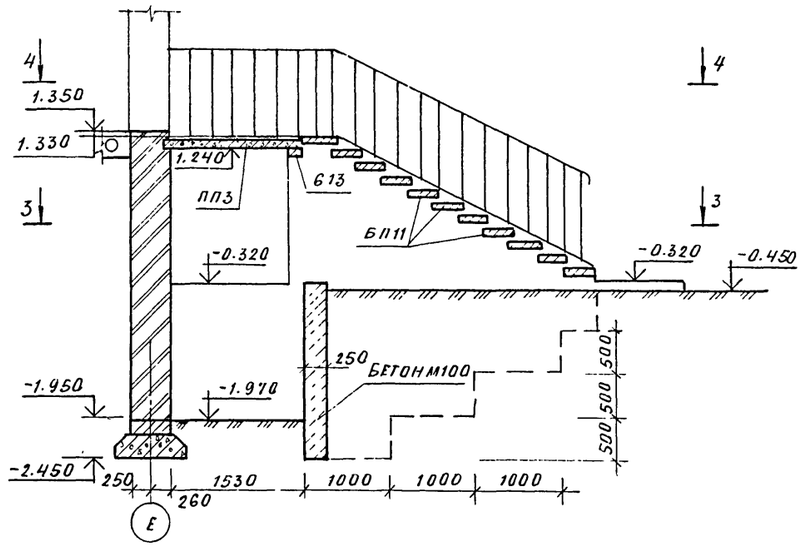

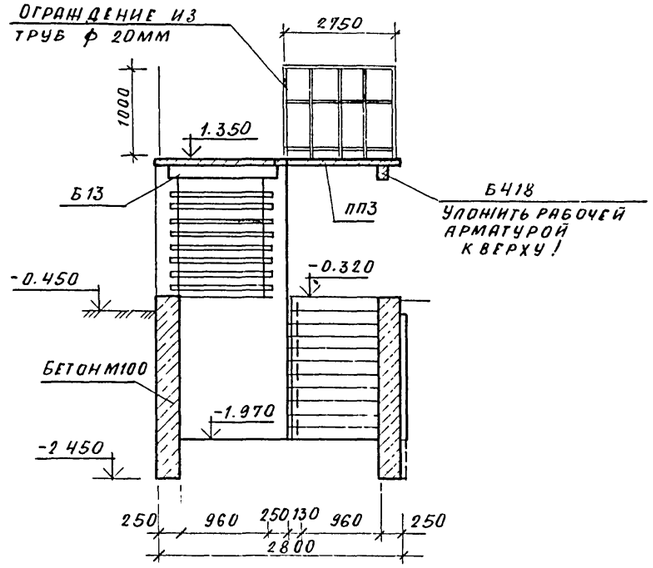

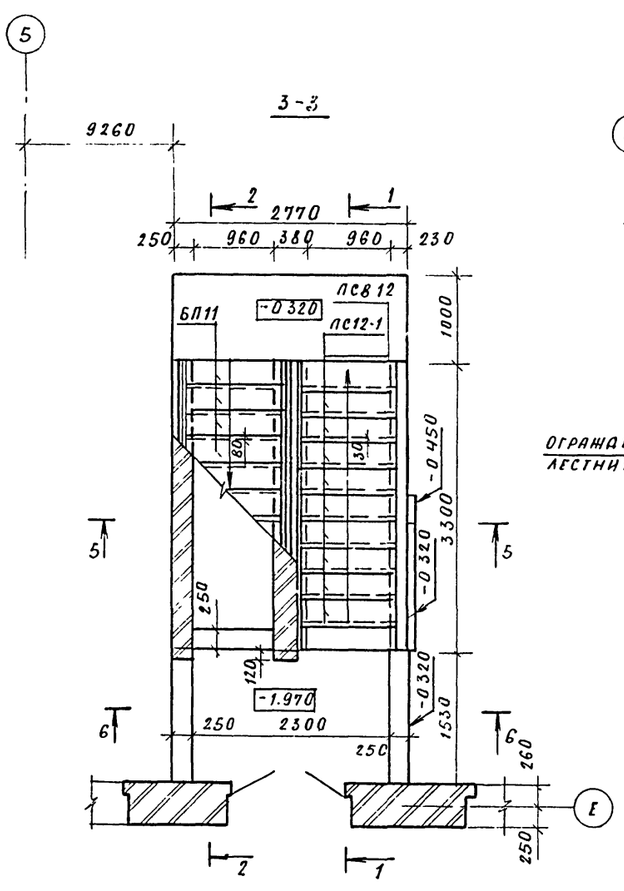

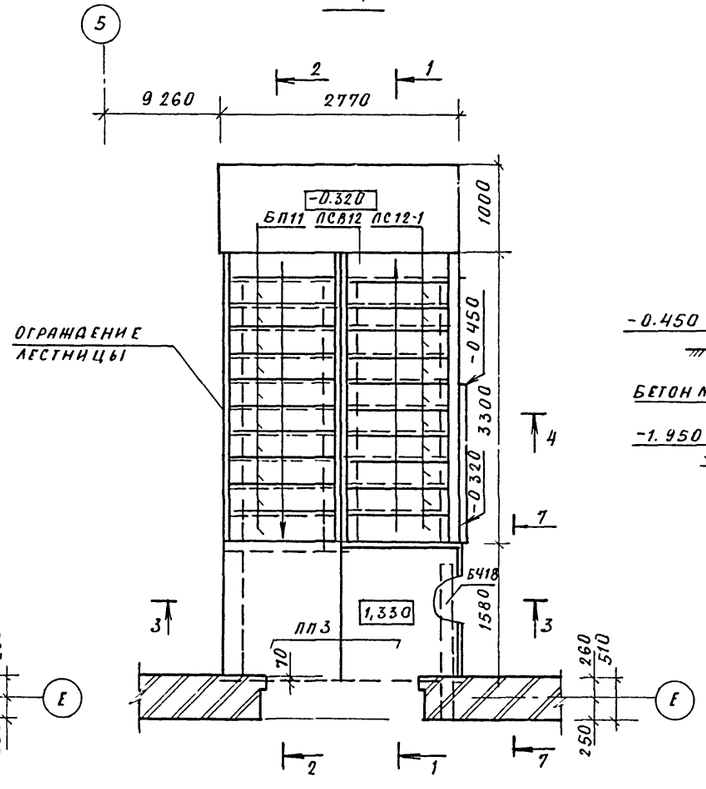

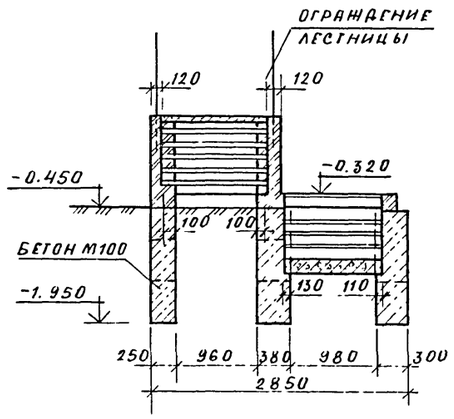

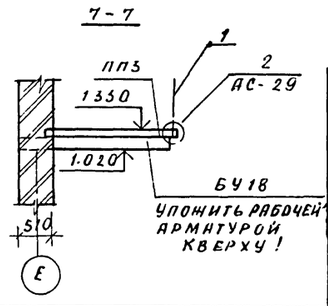

СПЕЦИФИКАЦИЯ ЭЛЕМЕНТОВ НАРУЖНОЙ ЛЕСТНИЦЫ

МАРКА ПОЗ.	ОБОЗНАЧЕНИЕ	НАИМЕНОВАНИЕ	КОЛ.	МАССА ЕД.КГ	ПРИМЕЧАНИЕ
АС 12-1	1 055. 1-1	СТУПЕНЬ АС 12-1	10	135	
ПСВ12	1.05 5. 1-1	СТУПЕНЬ ЛСВ 12	1	105	
БП11	1.138-10.6.2	ПЕРЕМЫЧКА 2ПР3-11 38 6	11	72	
ПП 3	1. 243-2	ПЛИТА ПТП8 -16-14	2	448	
Б13	1.138-10.6.1	ПЕРЕМЫЧКА 1ПР1-12.12.6	1	25	
БУ18	1.138-10.6.1	ПЕРЕМЫЧКА 1ПР8-18.12.22У	1	125	
1	ГОСТ 8639-82	ТРУБА ф 20 ММ	605		М. П

ДАННЫЙ ЛИСТ СМОТРЕТЬ СОВМЕСТНО С ЛИСТОМ АС-29.

ПРИВЯЗАН

ИНВ. №

Н КОНТР.	БУХАРИНА		15.03.85
НАЧ.МТЭП	БЕГАНСКАЯ		25.2.85
ГИП	ШЕЛЕВИНА		25.2.85
ГЛ КОН	ЧЕРНЕЦКИЙ		25.2.85
ИСПОЛН.	ВОЛЬФЛЕНО		25.2.85

Т.П. 224-1-447.85 АС

СРЕДНЯЯ ОБЩЕОБРАЗОВАТЕЛЬНАЯ ШКОЛА НА 11 КЛАССОВ (198 УЧАЩИХСЯ) СО СТЕНАМИ ИЗ КИРПИЧА

СТАДИЯ	ЛИСТ	ЛИСТОВ
Р	32	

НАРУЖНАЯ ЛЕСТНИЦА

ГОССТРОЙ БССР БЕЛНИИГИПРОСЕЛЬСТРОЙ г. МИНСК

ИНВ. № ПОДЛ. | ПОДПИСЬ И ДАТА | ВЗАМ. ИНВ. №

Альбом I

Подвесной потолок N 1

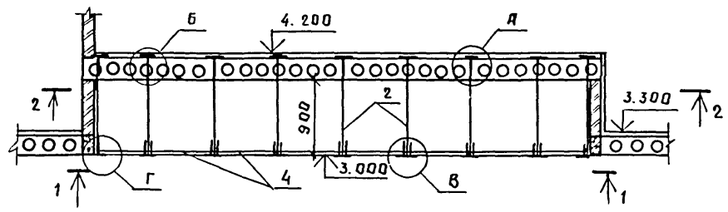

Подвесной потолок N 2

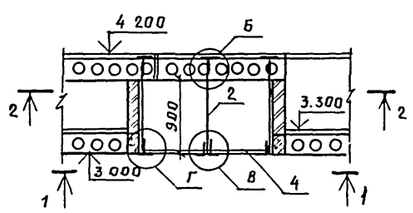

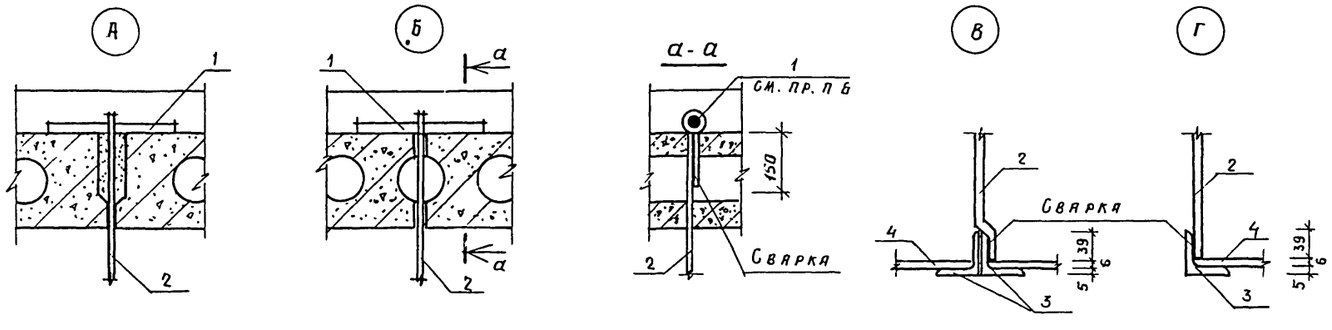

Спецификация элементов подвесных потолков

Марка, поз.	Обозначение	Наименование	Кол	Масса ед, кг	Приме-чание
		Подвесной потолок №1,2			
1	ГОСТ 5781-82	ф20 A-I ℓ=300	36	0.741	26.68
2	ГОСТ 5781-82	ф8 A-III ℓ=1300	36	0.514	18.50
3	ГОСТ 8509-72*	L 50×5 ℓ=1400	20	5.28	105.60
4	ГОСТ 18124-75*	лист асбестоцементный			
		плоский 750×1400	8		
		645×1400	2		

1 Сварку металлических изделий производить в соответствии с ГОСТ 10922-75 и СН 393-78 электродами типа Э-42 ($\delta_{шв}$ = 5 мм).

2. Металлические изделия подвесных потолков (кроме уголков) красить нитроэмалью черного цвета. За 2 раза, уголки окрашивать масляной краской за 2 раза под цвет подвесного потолка

3 Асбестоцементные листы окрасить белой масляной краской за 2 раза.

4. Отверстия в пустотах сверлить ф 10 мм, не затрагивая несущих ребер панелей (в случае, если подвески поз. „2" не попадают в швы между панелями).

5. В графе „примечание" дана общая масса металлических элементов

6. Анкерующий стержень поз. „1" защитить слоем цементно-песчаного раствора м 100 толщ. 20 мм (после установки).

					Г. п. 224-1-447.85	АС	
Н контр.	Бухарина						
Нач. мтэп	Беганская		25285	Средняя общеобразовательная школа на 11 классов (198 учащихся) со стенами из кирпича.	Стадия	Лист	Листов
ГИП	Шелевина		25285		Р	33	
ГАП	Нордштейн		25285				
Гл. констр	Чернецкий		25285	Подвесные потолки N 1, 2.	Госстрой БССР Белниигипросельстрон г. Минск		
Арх.	Карленко		25285				

Привязан

Инв №

Инв. № подл. | Подпись и дата | Взам. инв №

Формат А2

Альбом I

План кровли между осями А-В.

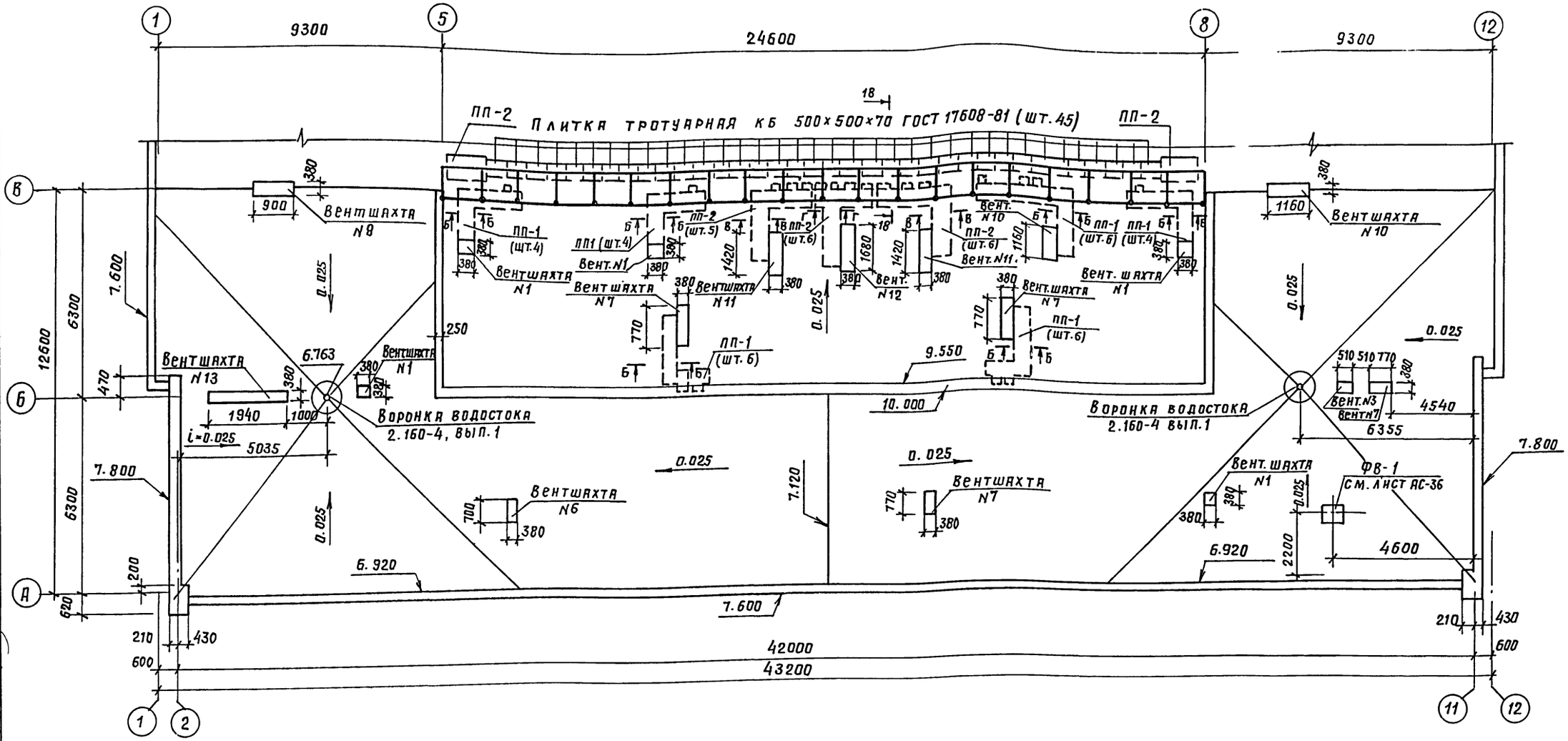

Вид А(Г)

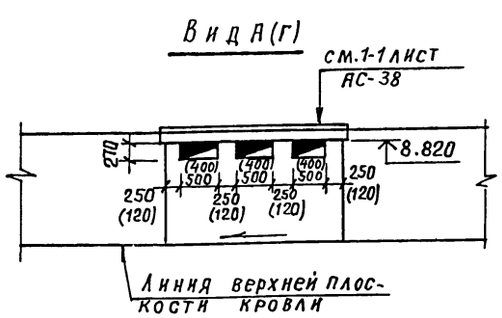

Вид Б

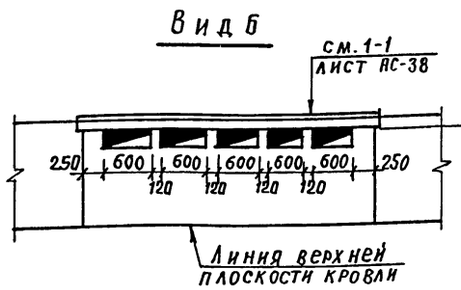

Вид В.

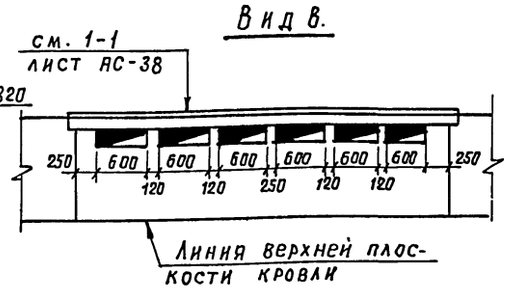

1. Данный лист см. совместно с листами АС 35÷38.

Привязан:

Инв. №

Н. контр.	Бухарина		
Нач. МТЭП	Бегинская		
ГИП	Шелевная		10.87
Гл. констр.	Чернецкий		10.87
Рук. бр.	Колушева		6.87
Ст. инж.	Вольфленок		10.87

Т.П. 224-1-447.85 АС

Средняя общеобразовательная школа на 1 классов (198 учащихся) со стенами из кирпича

Стадия	Лист	Листов
Р	34	

План кровли между осями А-В. Виды А, Б, В, Г.

Госстрой БССР БЕЛНИИГИПРОСЕЛЬСТРОЙ г. Минск

Инв. № подл. | Подпись и дата | Взам. инв. № | Гл. спец. ОВ Кукарека | Гл. спец. ЭМ. Мороз | Гл. спец. СУ

План кровли между осями В-Ж

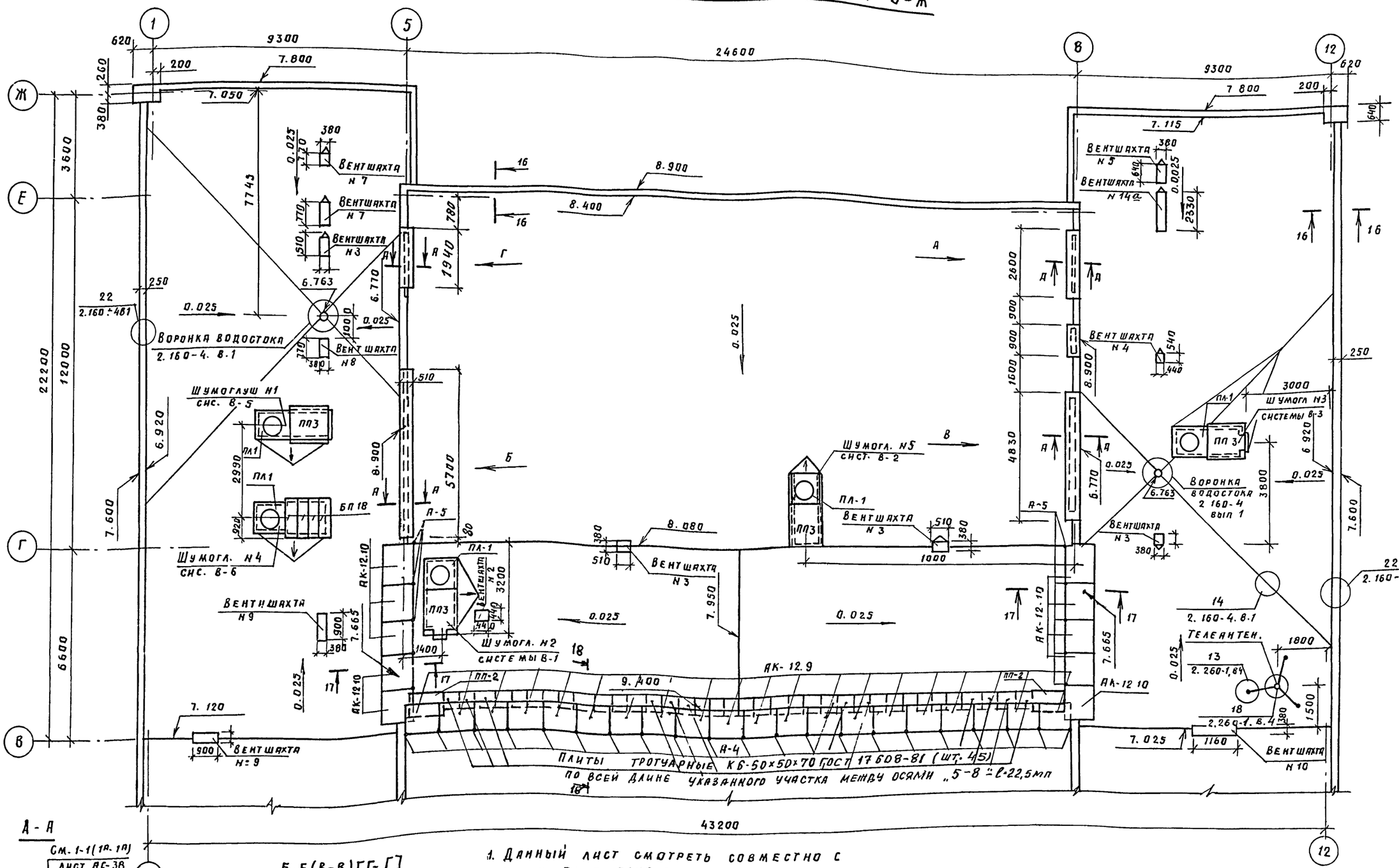

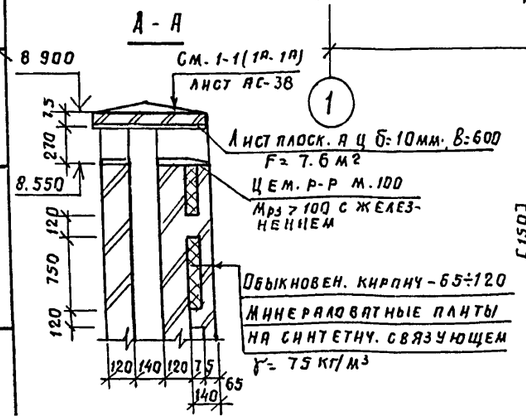

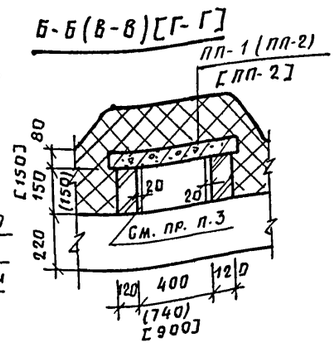

1. Данный лист смотреть совместно с листами АС-34, 36, 37, 38.
2. Минераловатные плиты укладывать в процессе возведения кирпичной кладки защищая их от увлажнения атмосферными осадками.
3. Изнутри каналы оштукатурить цементно-известковым раствором толщ. 20мм.
4. В местах поворота каналов укладывать L50×5 с опиранием по 100 мм с каждой стороны.
5. Сечения 16-16 ÷ 18-18 см. на листе АС-27.

Привязан:

Инв. №

Н. контр.	Бухарина		15.12.84
Нач. МТЭП	Беганская		10.12.84
ГИП	Шелевиля		10.12.84
Гл. констр.	Чернецкий		10.12.84
Рук. гр.	Колушева		10.12.84
Ст. инж.	Вольфленок		10.12.84

Т п. 224-1-447.85 АС

Средняя общеобразовательная школа на 11 классов (198 учащихся) со стенами из кирпича

Стадия	Лист	Листов
Р	35	

План кровли между осями В-Ж.

Госстрой БССР Белнингипросельстрой г. Минск

Копировала: Формат А2

Подпись и дата | Взам. инв. № | Гл. спец. ОВ | Гл. спец. эл. | Кукарекс | Файнберг

АЛЬБОМ I

Шумоглушитель N1 (В-5)

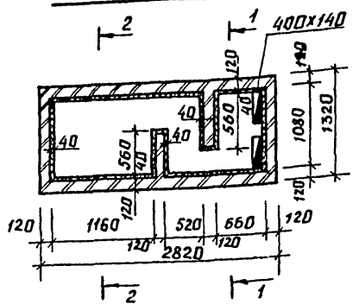

1-1; 3-3

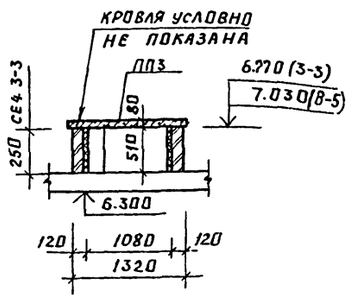

Шумоглушитель N2 (сис. В-1)

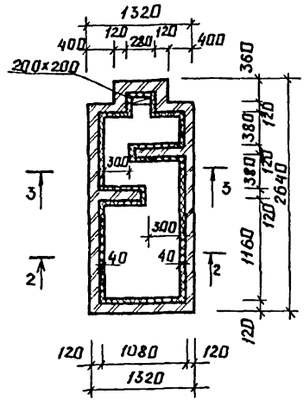

Шумоглушитель N5 (сис. В-2)

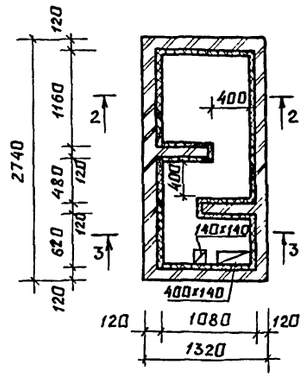

2 - 2

4 - 4

ФВ - 1

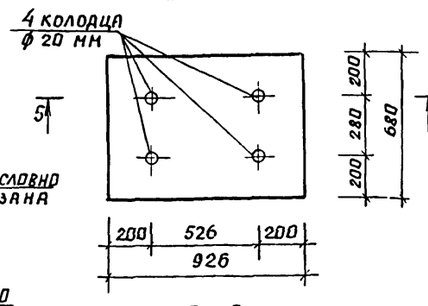

5 - 5

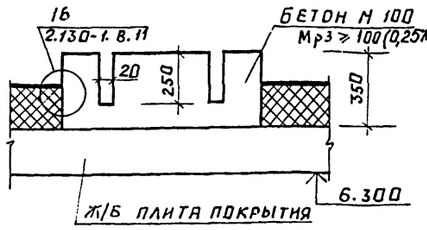

Шумоглушитель N3 (сис. В-3)

Шумоглушитель N4 (сис. В-6)

Спецификация элементов к плану кровли

Марка поз.	Обозначение	Наименование	Кол.	Масса ед. кг	Примечание
АК-12.9	1.138-3, вып.1	Карниз. плита АК-12.9	30	425	
	ГОСТ 5781-82	Арматура ф 10 AI		53	кг
А4	Лист АС-56	Анкер А-4	12	7.33	
А5	Лист АС-56	Анкер А-5	24	4.44	
ПП2	1.243.1-4	Плоская плита ПТП8-11-9	22	198	
ПП3	1.243.1-4	Плоские плиты ПТПВ 13-13	4	338	
БП18	1.138-10. В.2	Перемычка 2ПР5-18,38.14	4	240	
ПЛ-1	АС-37	Плита ПЛ-1	5	187	
ПП1	1.243.1-4	Плоская плита 12.5-8-6	18	96	
СЩ1	1.494-24.8.1	Стакан СБ 76-1	5	320	
	ГОСТ 18124-75*	Лист асбест. плоск. б=10мм	27		м²
	ГОСТ 8509-81	L 50×5		62	кг
		Бетон М 200		0.8	м³
КБ 50×50-2	ГОСТ 17608-81	Плиты трогуарн. КБ 50×50-1	45	30,0	кг

1. Состав кровли запроектирован на основании инструкции по проектированию и устройству кровель, пароизоляции и гидроизоляции на основе битумных и битумно-полимерных эмульсионных паст и мастик рсн 57-84 (госстрой БССР, Минск, 1984г) Уклон кровли = 0.025.

2. При устройстве кровли руководствоваться СНиП II-26-76 „Кровли."

3. Установка канализационных стояков, водосточных воронок, стоек, радио см. серию 2.260-1 вып. 4.

4. Укладку утеплителя производить только после установки стоек радио и прокладки по панелям покрытия винипластовых труб для слаботочных сетей.

5. Работы по устройству крыши производить в соответствии со СНиП III-20-74.

6. При устройстве вентшахт см. планы этажей и покрытий, листы АС-38

7. Стенки вентшахт выполнять из красного полнотелого кирпича М75 на цементно-песчаном растворе М25.

8. Утеплитель из минераловатных плит крепить при помощи выпусков арматуры ф 6 AI из кирпичной кладки (=150мм

9. Парапет устраивать толщиной 25см (кирпич М75 на растворе М50).

10. Заделка рубероидного ковра см. серию 2.160-4 вып 2 деталь 25.

11. Все парапеты отделать оцинкованной сталью.

				т.п. Е24-1-447.85	АС
Н. контр.	Бухарина		5.03.86		
Нач. МТЭ	Беганская		10.12.84		
Г.И.П.	Шелевая		10.12.84		
Гл. конст.	Чернецкий		10.12.84	Средняя общеобразовательная школа на 11 классов (198 уч-ся) со стенами из кирпича	Стадия: Р; Лист: 36; Листов:
Рук. бр.	Колушева		6.12.84		
Ст. инж.	Вольфлёнок		6.12.84		
				Шумоглушители N1÷N5; ФВ-1; Спецификация.	Госстрой БССР, Белниигипросельстрой, г. Минск

Привязан:

Инв. №

Альбом I

Железобетонная плита ПЛ-1

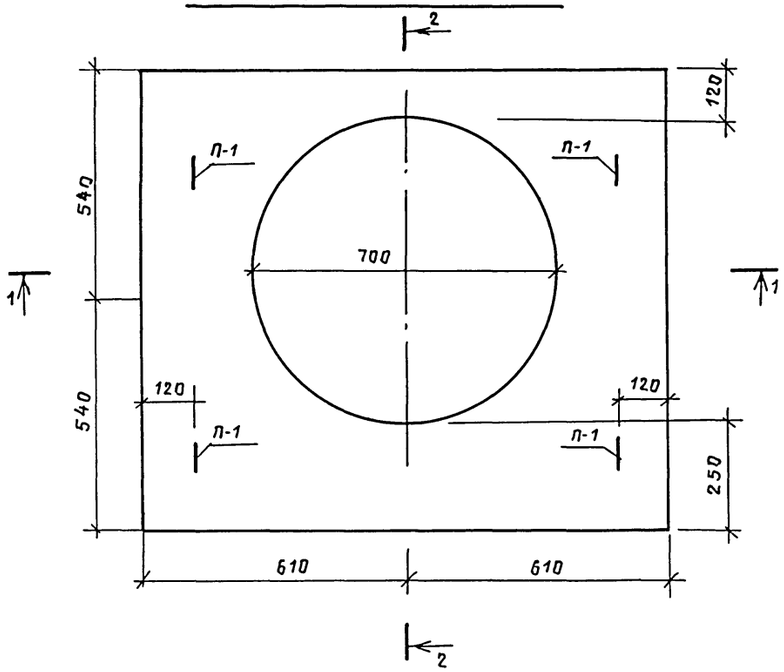

1-1

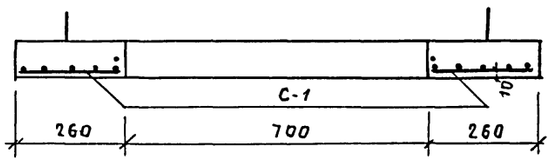

С-1

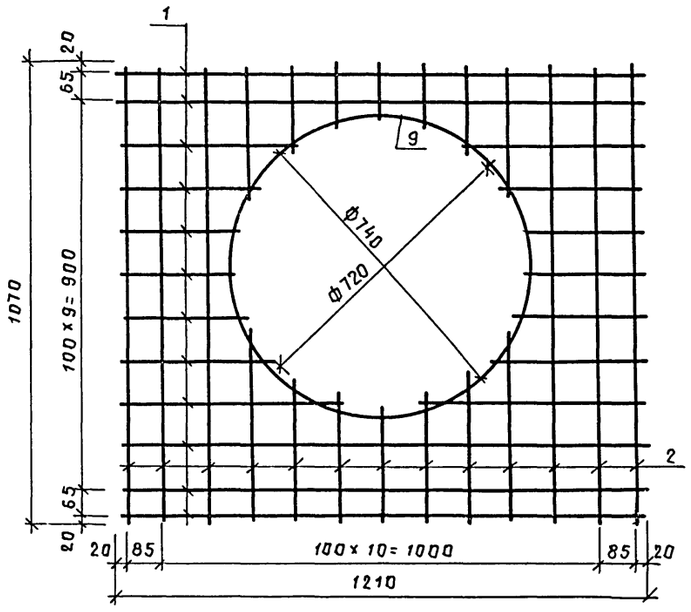

2-2

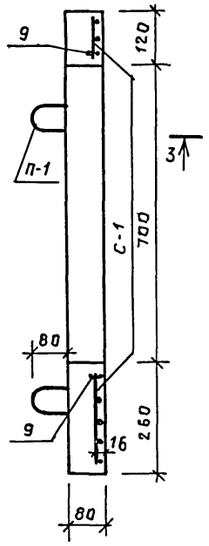

П-1 (П-3)

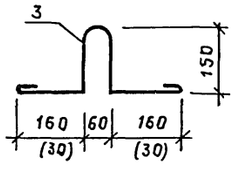

П-2

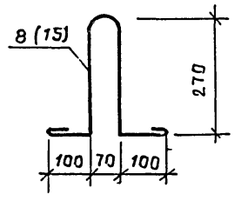

С-2 (С-2а)

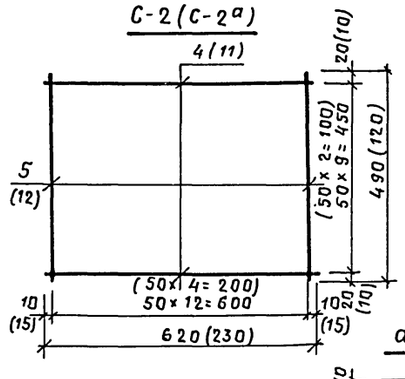

Опорная плита НОП-1

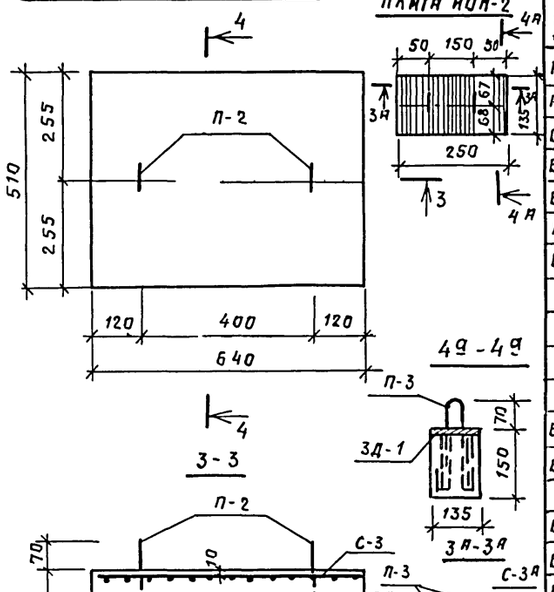

Опорная плита НОП-2

С-3 (С-3а)

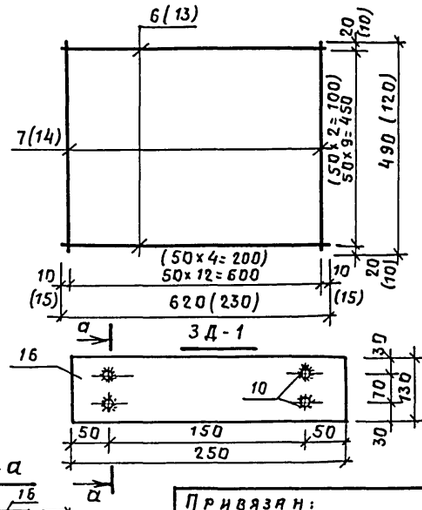

3Д-1

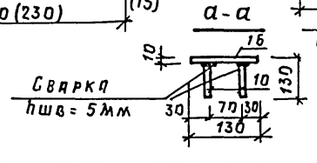

Спецификация элементов и материалов на изделие

Формат	Зона	Поз.	Обозначение	Наименование	Кол.	Примечание
А2			Лист АС-37	Ж.Б плита ПЛ-1		
А2				Сетка С-1 - 1шт.		6.85кг
Бб		1		ф6 AI, ГОСТ 5781-82; ℓ=1210	12	0.269кг
Бб		2		ф6 AI; ГОСТ 5781-82; ℓ=1070	13	0.238кг
Бб		9		ф6 AI; ГОСТ 5781-82; ℓ=2320	1	0.52кг
А2			Лист АС-37	Петля П1 - 4шт.		0.153кг
Бб		3		ф6 AI, ГОСТ 5781-82; ℓ=690	1	0.153кг
				Материал		
				Бетон М.200, м³		0.075
			Лист АС-37	Опорная плита НОП-1	9	180кг
				Сетка С-2 - 1шт.		7.700кг
Бб		4		ф10 AIII, ГОСТ 5781-82, ℓ=620	10	0.380кг
Бб		5		ф10 AIII, ГОСТ 5781-82, ℓ=490	13	0.300кг
			Лист АС-37	Сетка С-3 - 1шт.		2.800кг
Бб		6		ф6 AIII, ГОСТ 5781-82, ℓ=620	10	0.138кг
Бб		7		ф6 AIII, ГОСТ 5781-82; ℓ=490	13	0.109кг
А2			Лист АС-37	Петля П-2 - 2шт.		0.214кг
		8		ф6 AI ГОСТ 5781-82, ℓ=960	1	0.214кг
				Материал		
				Бетон М.200, м³		0.072
			Лист АС-37	Опорная плита НОП-2	9	12кг
				Сетка С-2а - 1шт.		0.793кг
Бб		11		ф10 AIII, ГОСТ 5781-82, ℓ=230	3	0.141кг
Бб		12		ф10 AIII, ГОСТ 5781-82; ℓ=120	5	0.074кг
				Сетка С-3а - 1шт.		0.28кг
Бб		13		ф6 AIII, ГОСТ 5781-82; ℓ=230	3	0.051кг
Бб		14		ф6 AIII, ГОСТ 5781-82; ℓ=130	5	0.020кг
			Лист АС-37	Петля П-3 - 2шт.		0.070кг
Бб		15		ф6 AI, ГОСТ 5781-82; ℓ=320	1	0.070кг
			Лист АС-37	Закладная деталь 3Д-1-1шт		2.79кг
Бб		16		- 130×10, ГОСТ 103-76; ℓ=250	1	2.55кг
Бб		10		ф8 AIII, ГОСТ 5781-82; ℓ=130	4	0.06кг
				Материал		
				Бетон М.200, м³		0.805

1. Данный лист см. совместно с листами АС-34 ÷ АС-36.
2. Сварку производить электродами типа Э-42 в соответствии с ГОСТ 10922-75 и СН 393-78.
3. Плиты изготавливаются из бетона М.200; при изготовлении руководствоваться СН и П II-21-75 „Бетонные и железобетонные конструкции" и СН и П III-15-76 „Бетонные и железобетонные конструкции монолитные".
4. Отверстие в сетке С-1 вырезать по месту.
5. В круглых скобках даны значения для подъемной петли П-3.
6. В графе „Примечание" дана масса 1 элемента.

Т.П. 224-1-447.85 АС

Н.контр	Бухарина		05.88
Нач.МТЭП	Бегунская		12.88
ГИП	Шелевяля		11.88
Гл.констр	Чернецкий		12.88
Ст.инж.	Вольфленок		12.88
Ст.техн	Жаголкина		12.88

Средняя общеобразовательная школа на 11 классов (198 учащихся) со стенами из кирпича

Стадия	Лист	Листов
Р	37	

Опорная плита НОП-1. Ж.Б плита ПЛ-1 (НОП-2).

Госстрой БССР, Белнигипросельстрой, г. Минск

Привязан:

Инв. №

Инв. № подл. | Подпись и дата | Взам. инв. №

Альбом I

Вентшахта N1

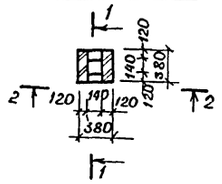

Вентшахта N2

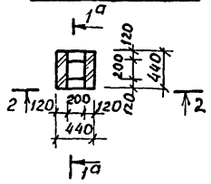

Вентшахта N3

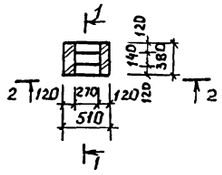

Вентшахта N4

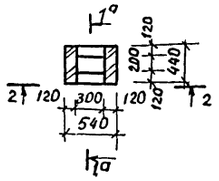

Вентшахта N5

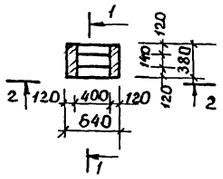

Вентшахты N6, N7

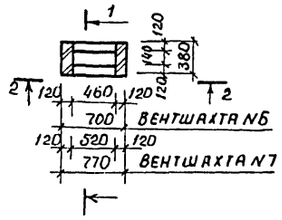

Вентшахта N8

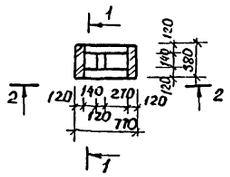

Вентшахта N9

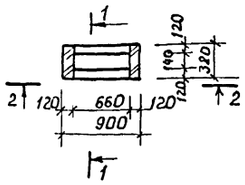

Вентшахта N10

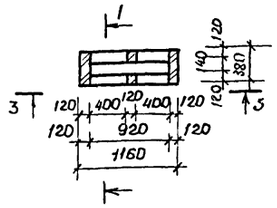

Вентшахта N11

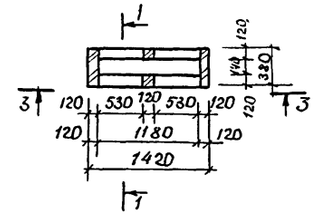

Вентшахта N12

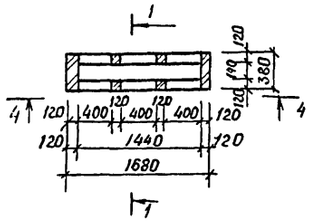

Вентшахта N13,14,14а

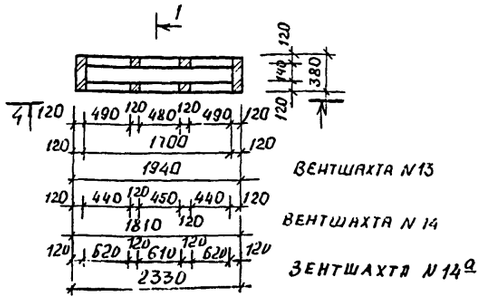

1-1 (1а-1а)

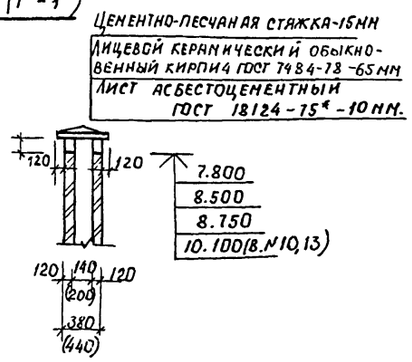

2 - 2

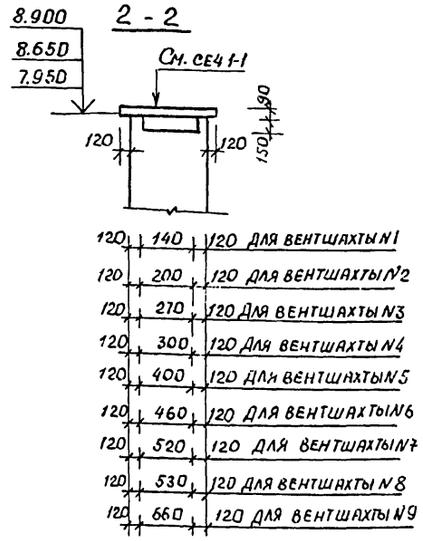

3 - 3

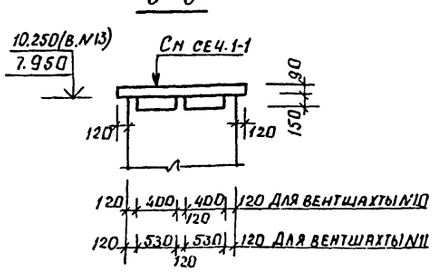

4 - 4

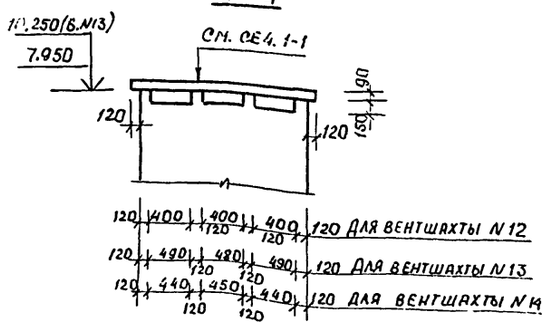

Инв.№ подл. | Подпись и дата | Взам.инв.№ | 11.СПЕЦ 03 | 11.СПЕЦ 08 | Куприев | Бычкина | 12.23 | 1.1.23

				Т.П. 224-1-447.85		АС
Н. контр.	Бухарина		10.23			
Нач. НТЭП	Беганская		10.23			
ГИП	Шелевиля		10.23	Средняя общеобразовательная школа на 11 классов, 198 учащихся) со стенами из кирпича	Стадия	Лист	Листов
Гл. констр.	Чернецкий		10.23		Р	38	
Ст. инж.	Зольфаенок		10.23				
Инж.	Адлевская		11.84	Вентшахты N1 ÷ N13	Госстрой БССР Белниигипросельстрой г. Минск		

Привязан

Инв.№

Альбом I

План фундаментов между осями А-В.

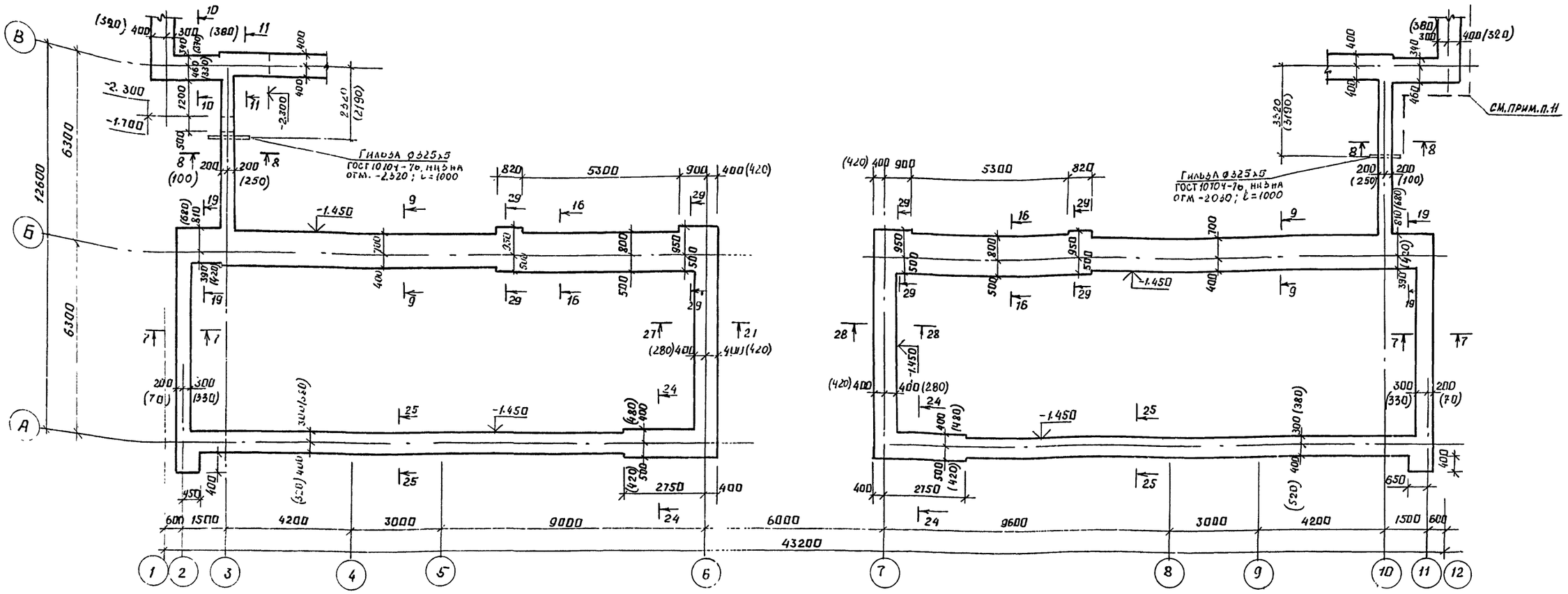

Схема расчетных нагрузок на отм. 0.000 (тс/п.м)

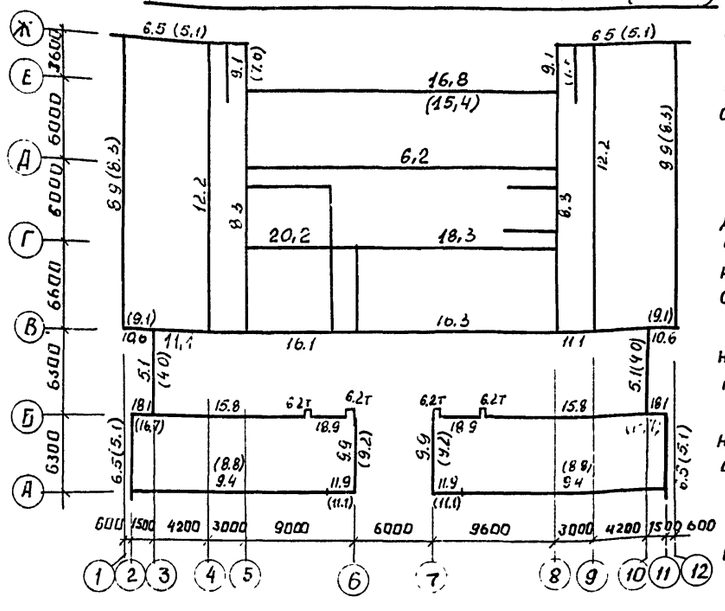

1. Фундаменты разработаны для основания с залегающими по всей площади плана здания непросадочными грунтами с ненарушенной водостойкой и нерыхлой природной структурой.

2. Фундаменты для стен подвала запроектированы сборные прерывистые, для остальных стен - монолитные, исходя из следующих данных:

а) расчетный угол внутреннего трения $\varphi = 28°$;

б) расчетное удельное сопротивление $C = 2$ кПа;

в) плотность грунта $\gamma = 1.8$ т/м³. При привязке проекта фундаменты должны быть переработаны с учетом местных геологических и гидрогеологических условий, расчетного давления на основание, глубины промерзания, рельефа местности в соответствии со СНиП II-15-74.

3. Фундаметные блоки бетонные укладывать на выровненную поверхность основания. После установки блоков проверить нивелировкой их горизонтальность.

4. Блоки стен подвала монтировать на свежем, выровненном по рамке растворе М50 с тщательный заполнением швов.

5. Заделки по месту в наружных стенах подвала выполнять из бетона М 100 до укладки блоков вышележащего ряда.

6. На схеме расчетных нагрузок величины, взятые в скобки, даны для толщины наружных стен 380 мм.

7. Разрывы между плитами фундаментов заполнять местным грунтом с тщательным его уплотнением.

8. Горизонтальная гидроизоляция наружных стен и внутренних стен на отм. -0.960; -2.750; -3.200; -3.500; -3.050; -2.700; -2.150 - из цем. раствора состава 1:2 толщиной 20 мм, руководствуясь СН 301-65* п. 1.10 и СНиП III-20-74 п.п. 4.1 ÷ 4.16. Горизонтальную гидроизоляцию наружных стен и внутренних стен на отм. -0.080; -0.270; -0.320; -2.600 выполнять из 2-х слоев гидроизола или толя, склеенных между собой (и с выровненной цементным раствором поверхностью основания) битумной (или дегтевой - для толя) мастикой.

9. Монолитные фундаменты выполнять из бетона М 100.

10. Сечения см. листы АС-41, 42, 44.

11. По периметру здания на дно котлована рядом с фундаментами для устройства заземления уложить Ø 10АI в месте вывода заземления согласно чертежам СУ, устроить выпуск арматуры до нужной отметки (l = 40м).

12. Засыпку пазух грунтом производить только после устройства пола подвала и возведения всего здания.

Н. контр.	Бухарина		15.02.85	Т.П. 224-1-447.85 АС
Нач. мт.	Беганская		10.12.84	
Гип	Шелевили		10.12.84	Средняя общеобразовательная школа на 11 классов (198 учащихся) со стенами из кирпича
Гл. констр.	Чернецкий		10.12.84	
Рук. гр.	Колушева		10.12.84	
Инж.	Гадлевская		10.12.84	План фундаментов между осями А ÷ В. Схема расчетных нагрузок на отм. 000. (тс/пм)

Стадия	Лист	Листов
Р	39	

Госстрой БССР Белнииигипросельстрой г. Минск

Привязан

Инв. №

Инв. № подл. | Подпись и дата | Взам. инв. №

Альбом I

Схема расположения элементов фундаментов между осями В-Ж

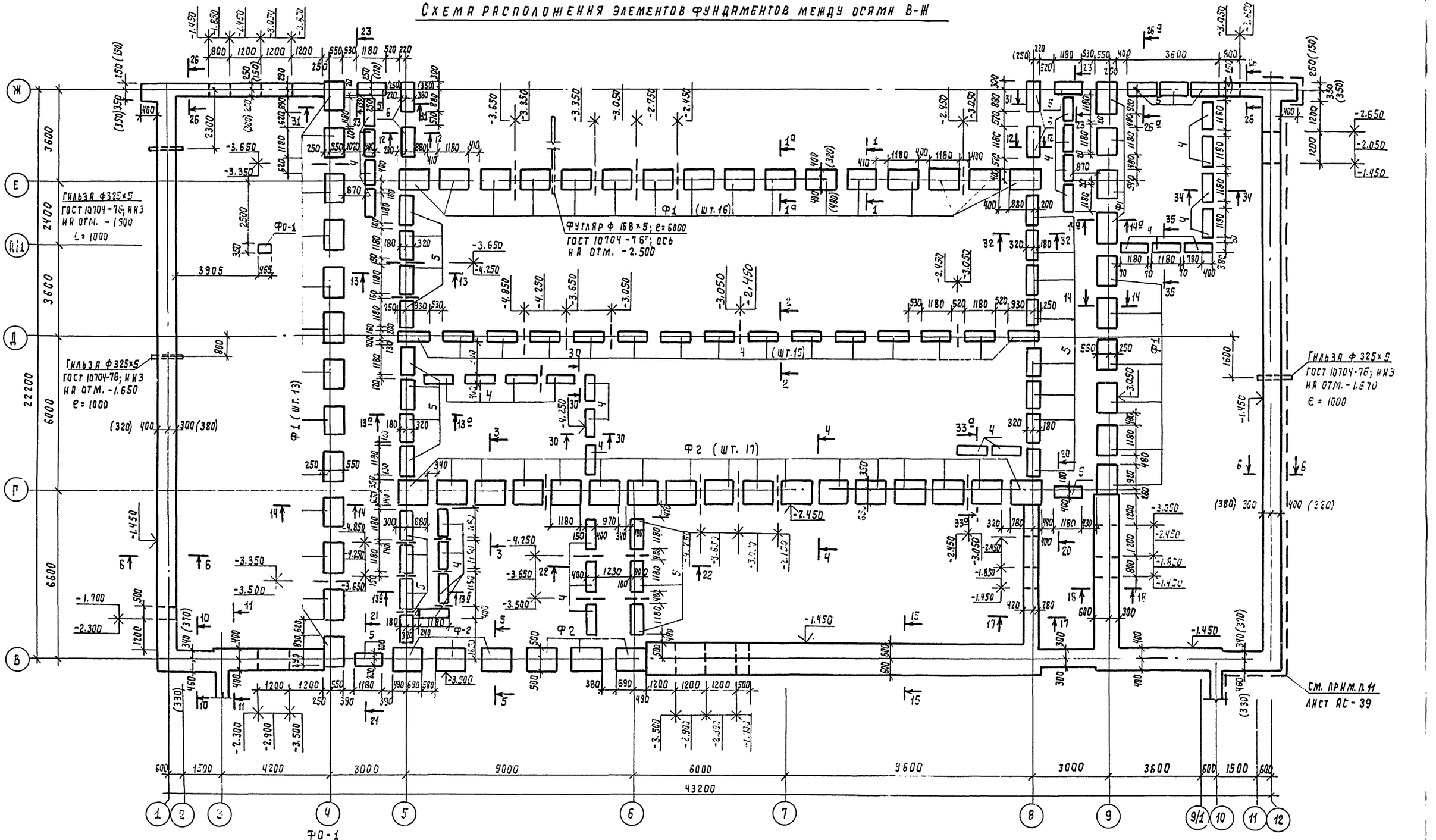

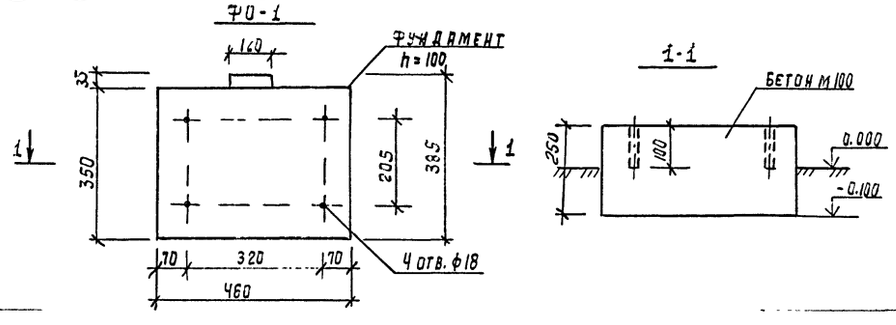

1. Данный лист см. совместно с листами АС-41÷АС-44.
2. Схему расположения монолитных ж.б. шпонок см. лист АС-45.

Т.П 224-1-447.85 АС

Н. контр.	Сухинин		15.03.85
Нач. МТЭП	Сегинский		25.1.85
ГИП	Шелевая		25.1.85
Гл. констр.	Черецкин		25.1.85
Рук. гр.	Колушева		25.1.85
Инж.	Гадлевская		25.1.85

Средняя общеобразовательная школа на 11 классов (198 учащихся) со стенами из кирпича.

Схема расположения элементов фундаментов между осями Е-Ж.

Стадия	Лист	Листов
Р.П	40	

Госстрой БССР Белниигипросельстрой г. Минск

Привязан

Инв. №

Инв. № подл. | Подпись и дата | Взам. инв. №

Альбом I

1-1

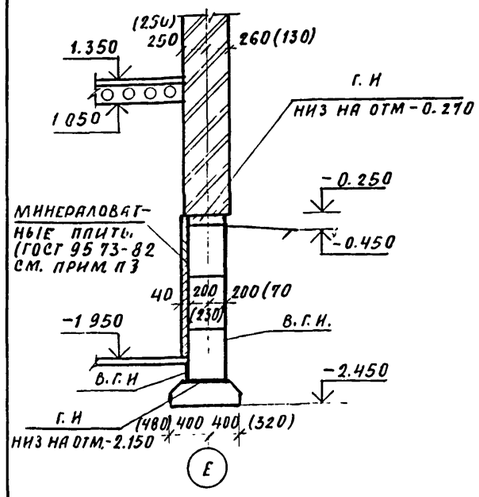

1°-1°

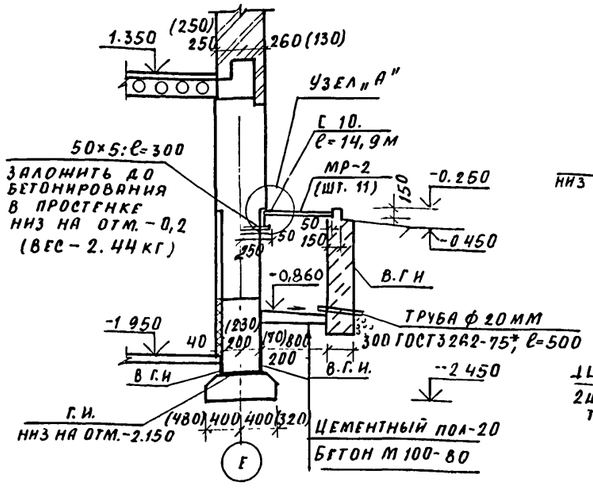

2-2

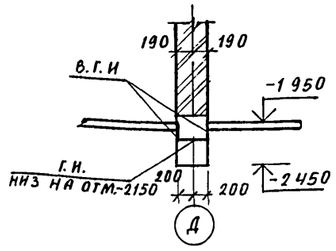

3-3

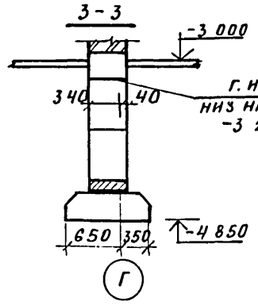

4-4

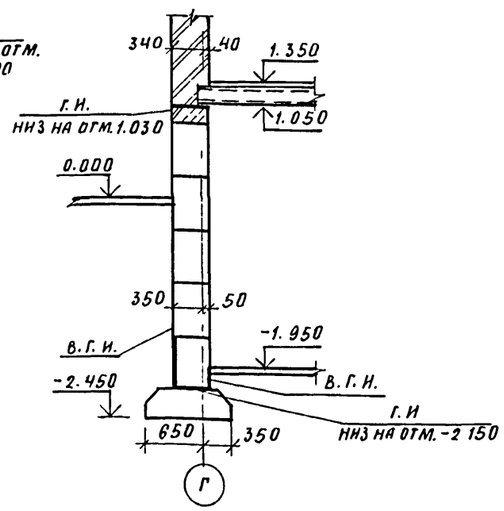

А

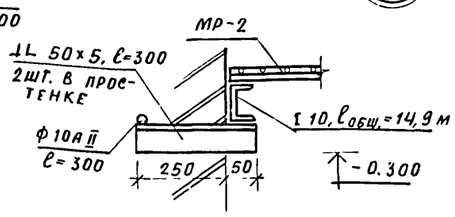

5-5

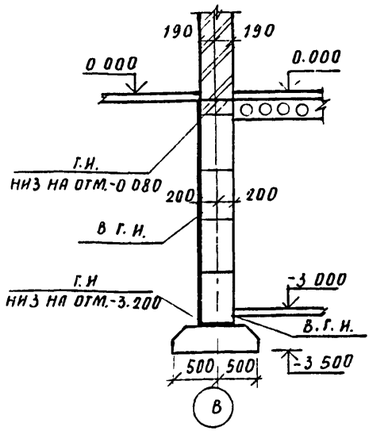

6-6

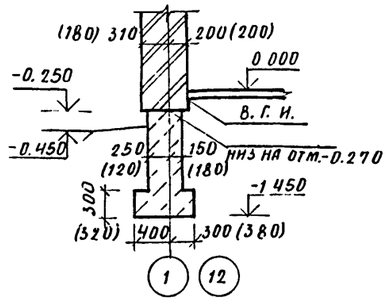

7-7

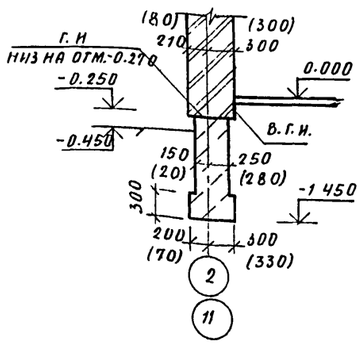

8-8

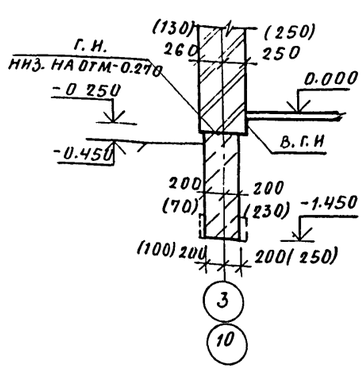

9-9

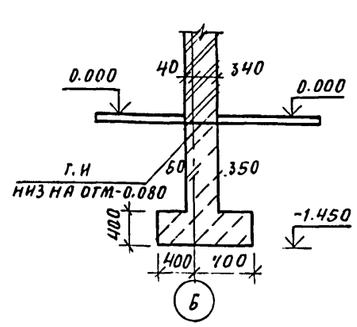

10-10

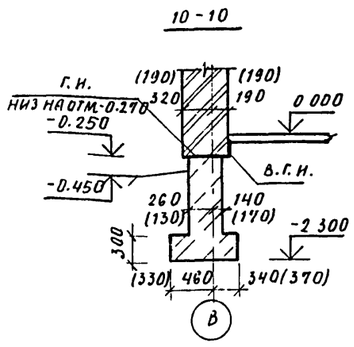

11-11

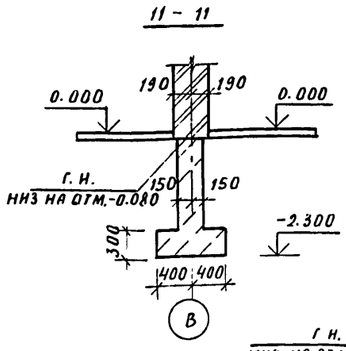

12-12

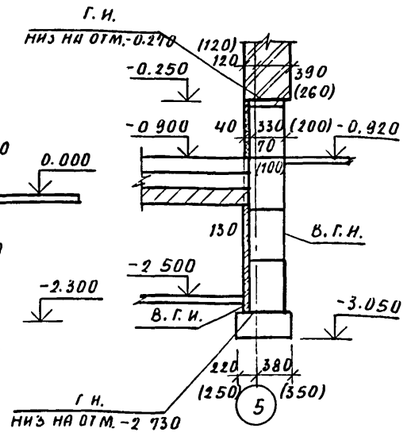

13-13

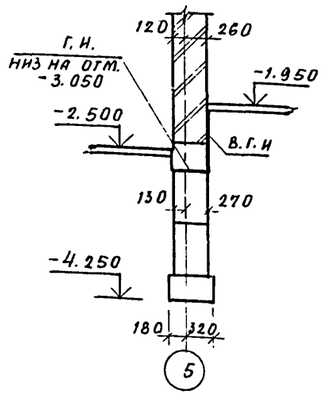

1. В КРУГЛЫХ СКОБКАХ ДАНЫ РАЗМЕРЫ ДЛЯ ВАРИАНТА СТЕН ТОЛЩИНОЙ 380 ММ.

2. ДАННЫЙ ЛИСТ СМОТРЕТЬ СОВМЕСТНО С ЛИСТАМИ АС-39, АС-40.

3. МИНЕРАЛОВАТНЫЕ ПЛИТЫ НА САНТЕХНИЧЕСКОМ СВЯЗУЮЩЕЙ ОШТУКАТУРИТЬ ЦЕМЕНТНО-ПЕСЧАНЫМ РАСТВОРОМ М 100 ПО СЕТКЕ ГОСТ 5336-80 ИЗ АР-РЫ Ф 2 ММ С ЯЧЕЙКОЙ 20×20 — ВЕС 1 м² — 2,66 КГ) ПРИКЛЕЕННОЙ К ШТЫРЯМ ИЗ Ф 8 АI ℓ= 250, ЗАЛОЖЕННОМ В КЛАДКУ В ШАХМАТНОМ ПОРЯДКЕ С РАЗМЕРАМИ ЯЧЕЙКИ 600×600 С ПОСЛЕДУЮЩИМ ОШТУКАТУР.

4. СВАРКУ ПРОИЗВОДИТЬ ЭЛЕКТРОДАМИ ТИП Э-42 В СООТВЕТСТВИИ С ГОСТ 10922-75 И СН 393-78.

Т. П. 224-1-447.85 АС

Н. КОНТР.	БУХАРИНА		15.03.85
НАЧ. МГЭП	БЕГЛИНСКАЯ		15.03.85
ГИП	ШЕЛЕВИНА		15.03.85
ГЛ. КОНСТР.	ЧЕРНЕЦКИЙ		15.03.85
РУК. ГР.	КОЛУШЕВА		15.03.85
ИНЖ.	ГАДАЛЕВСКАЯ		15.03.85

СРЕДНЯЯ ОБЩЕОБРАЗОВАТЕЛЬНАЯ ШКОЛА НА 11 КЛАССОВ (198 УЧАЩИХСЯ СО СТЕНАМИ ИЗ КИРПИЧА.

СТАДИЯ	ЛИСТ	ЛИСТОВ
РП	41	

СЕЧЕНИЯ ФУНДАМЕНТОВ 1-1 ÷ 13-13

ГОССТРОЙ БССР БЕЛНИИГИПРОСЕЛЬСТРОЙ г. МИНСК

ПРИВЯЗАН:

ИНВ. №

ИНВ. № ПОДЛ. | ПОДПИСЬ И ДАТА | ВЗАМ. ИНВ. №

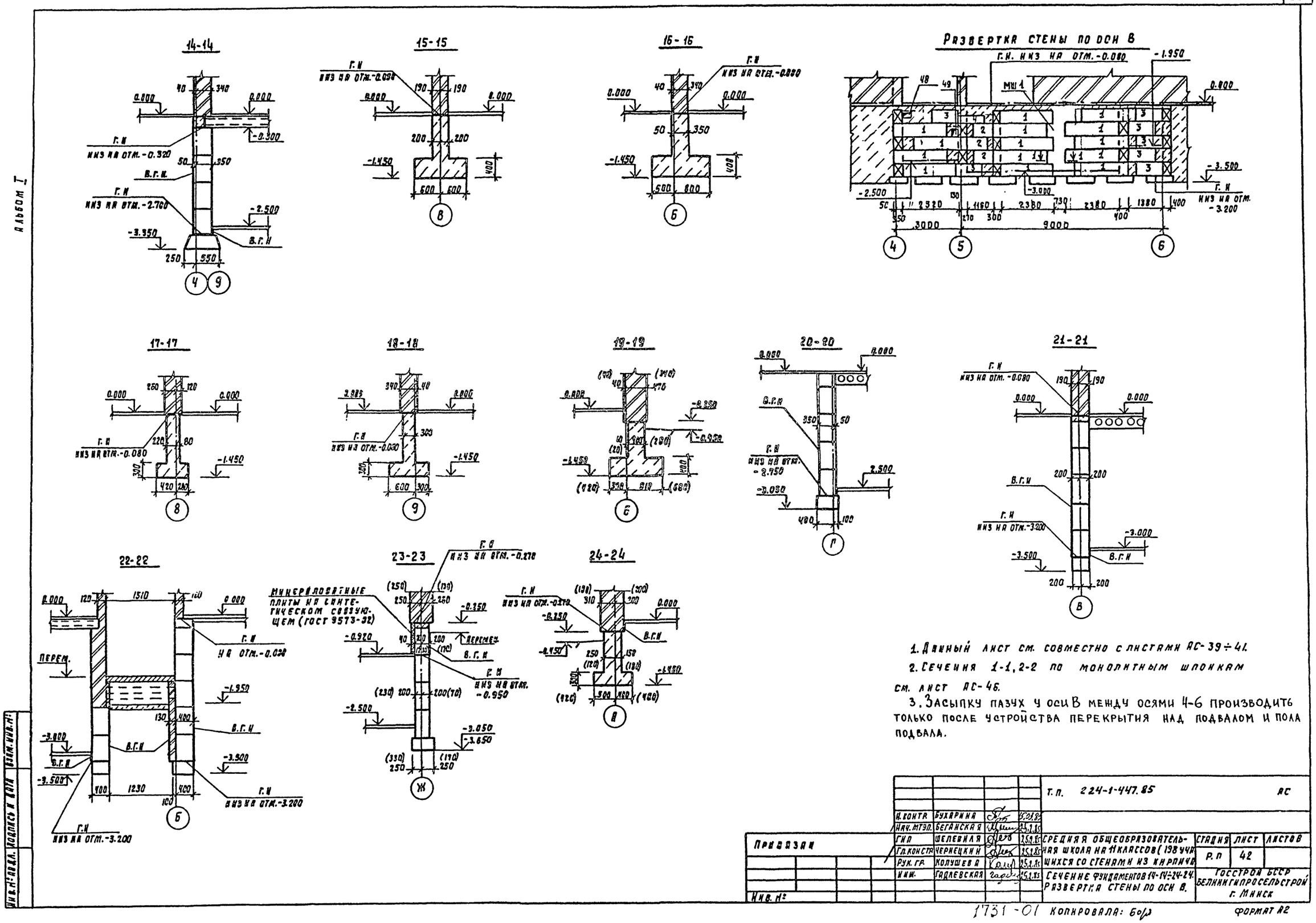

1. Данный лист см. совместно с листами АС-39÷41.
2. Сечения 1-1, 2-2 по монолитным шпонкам см. лист АС-46.
3. Засыпку пазух у оси В между осями 4-6 производить только после устройства перекрытия над подвалом и пола подвала.

				Т.П. 224-1-447.85			АС
	Н. контр.	Бухарина	15.03.85				
	Нач. мтэп.	Беганская	25.2.85				
Привязан	Гип	Шелевиля	25.2.85	Средняя общеобразовательная школа на 11 классов (198 учащихся со стенами из кирпича	Стадия	Лист	Листов
	Гл. констр.	Чернецкий	25.2.85		Р.П	42	
	Рук. гр.	Колушева	25.2.85				
	Инж.	Гадлевская	25.2.85	Сечение фундаментов 14-14÷24-24. Развертка стены по оси В.	Госстрой БССР Белинигипросельстрой г. Минск		
Инв. №							

Инв. № подл. | Подпись и дата | Взам. инв. №

1731-01 Копировала: Бор

Формат А2

Альбом I

Развертка стены по оси Е

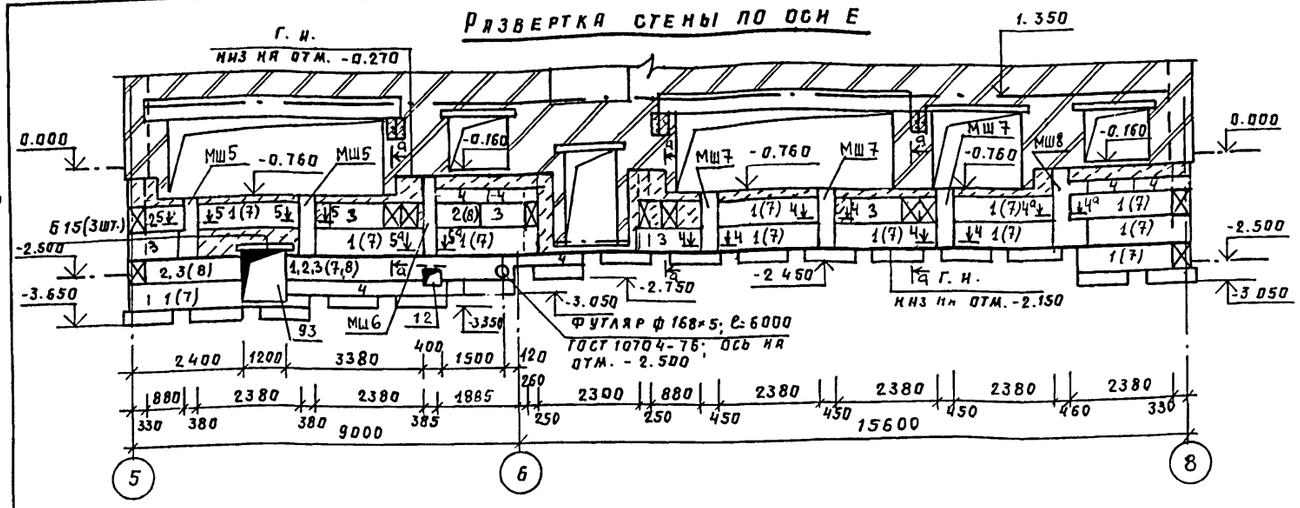

Развертка стены по оси Г

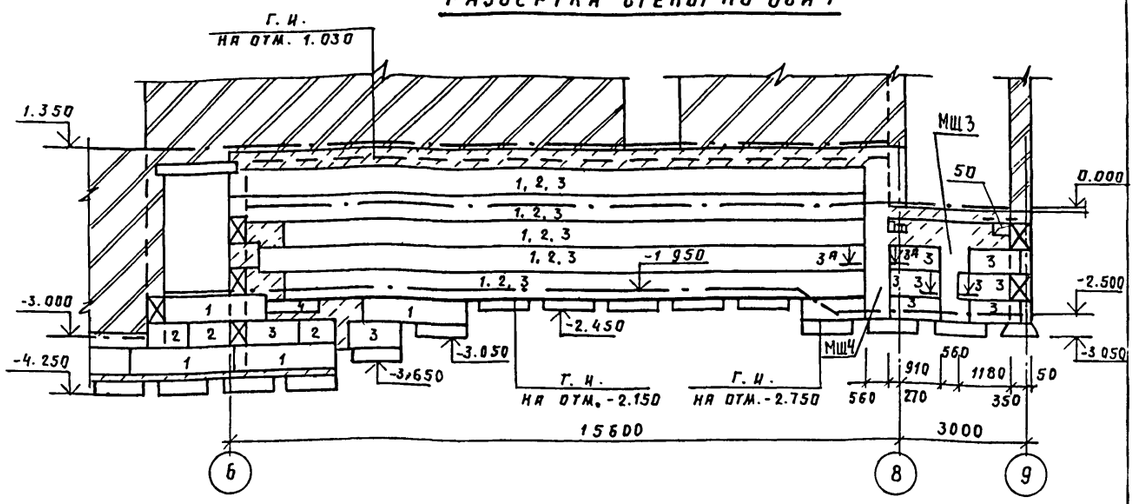

Развертка стены по оси 4

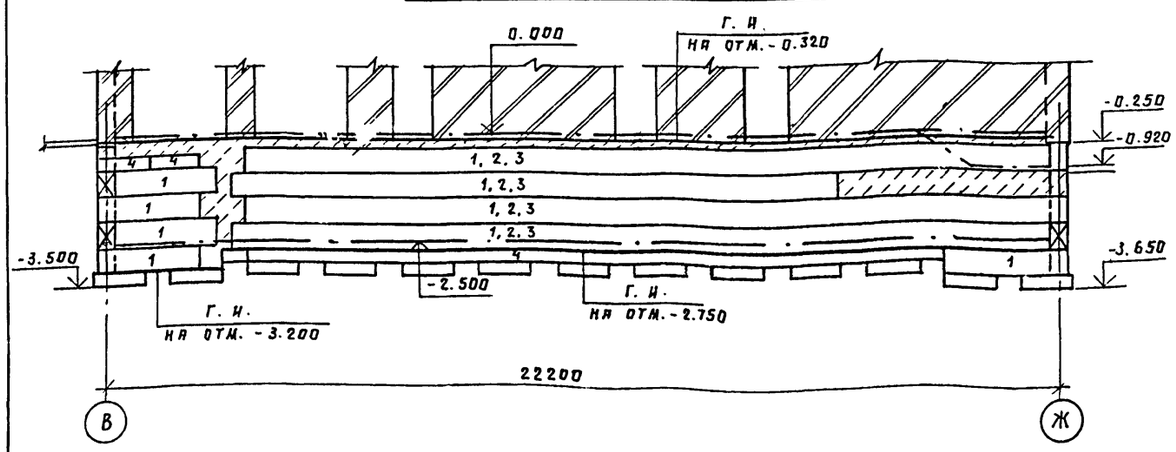

Развертка стены по оси 6

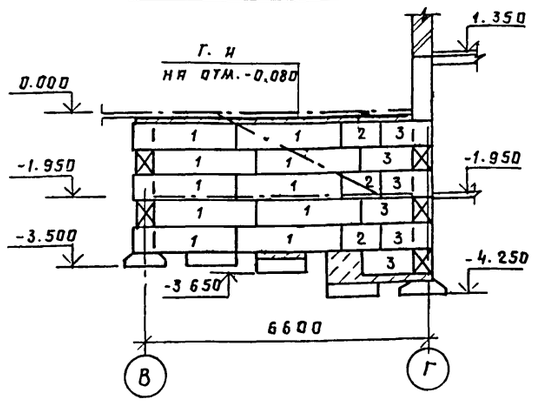

Развертка стены по осям 5 и 8

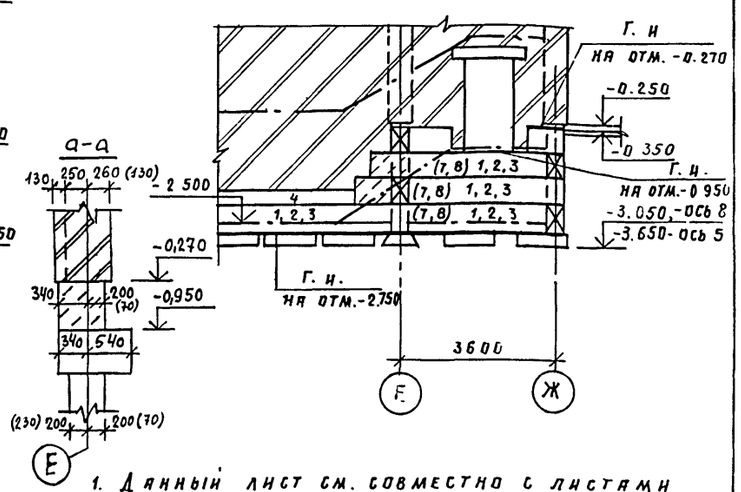

Развертка стены по оси 9

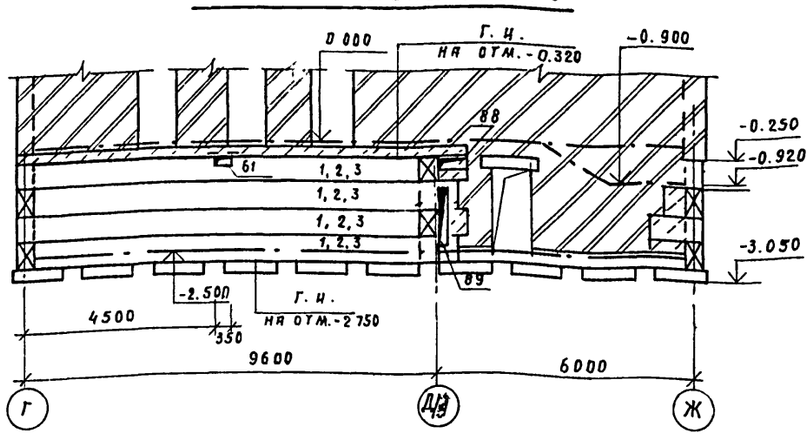

Развертка стены по оси Ж

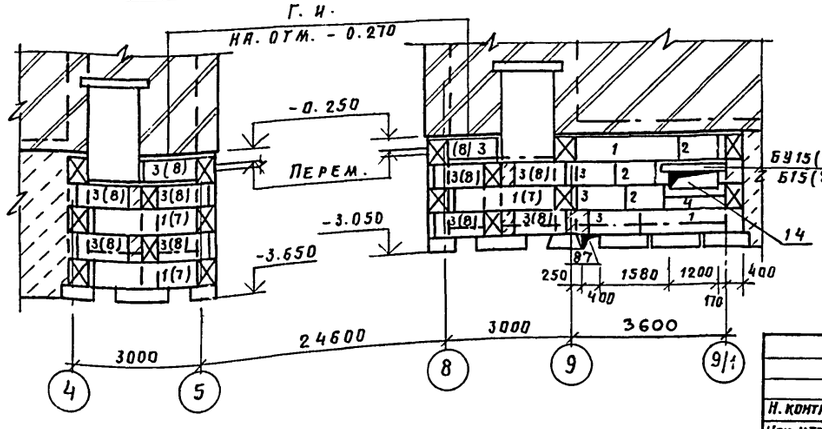

1. Данный лист см. совместно с листами АС-40 ÷ АС-42.
2. Сечения 3-3 ÷ 5-5 по монолитным шпонкам на листе АС-46.
3. В круглых скобках даны блоки для варианта наружных стен толщ. 380 мм.
4. На период строительства всего здания наружные стены подвала по осям 4,9,В между осями 4-5 должны быть укреплены распорками или временными креплениями с подкосами.

Т. п. 224-1-447.85 АС

Н. контр.	Бухарина		15.2.85
Нач. МТЭП	Беганская		15.2.85
ГИП	Шелевиля		15.2.85
Гл. констр	Чернецкий		15.2.85
Рук. гр.	Колушева		15.2.85

Средняя общеобразовательная школа на 11 классов (198 учащихся) со стенами из кирпича

Стадия	Лист	Листов
Р.П	43	

Развертки стен по осям Е, Г, Ж, 4, 5, 6, 8, 9.

Госстрой БССР Белниигипросельстрой г. Минск

Привязан:

Инв. №

Инв. № подл. | Подпись и дата | Взам. инв. №

Альбом I

14А-14А

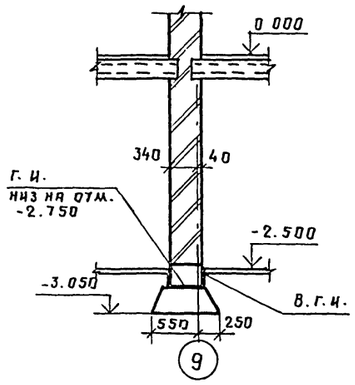

25-25

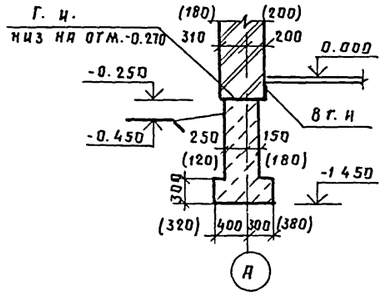

26-26

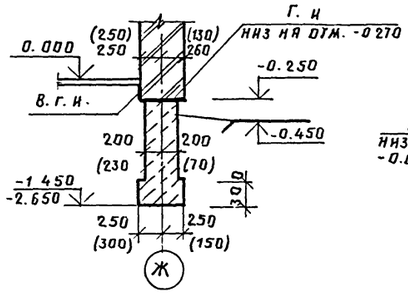

27-27

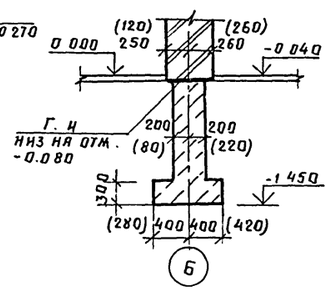

26А-26А

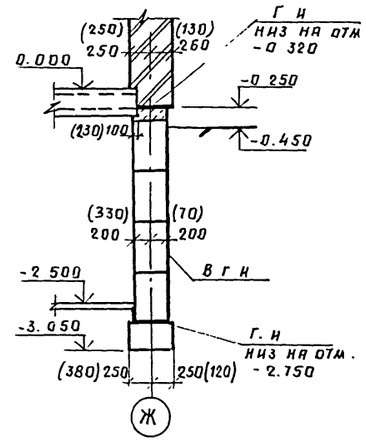

34-34

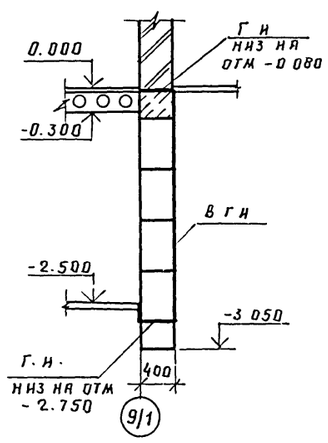

28-28

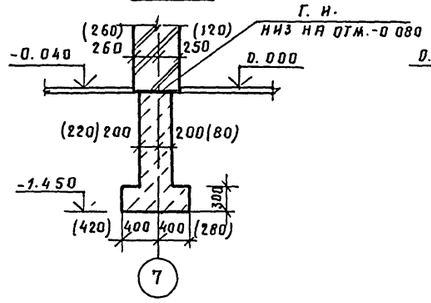

29-29

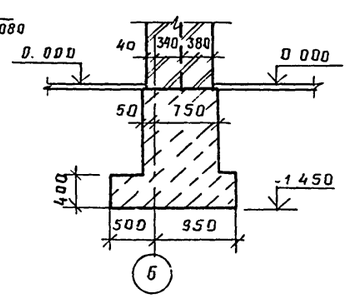

13Б-13Б

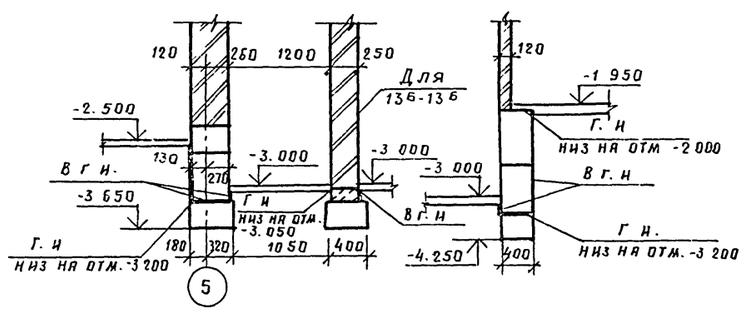

30-30

35-35

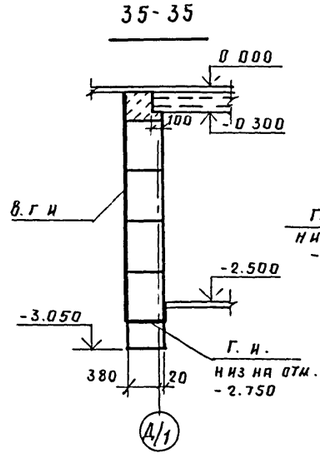

13А-13А

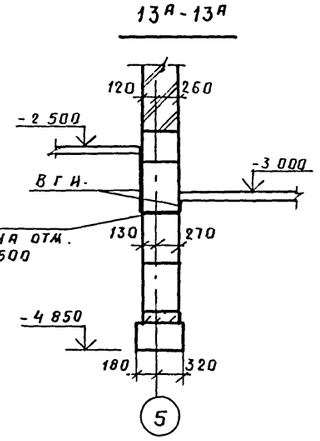

31-31

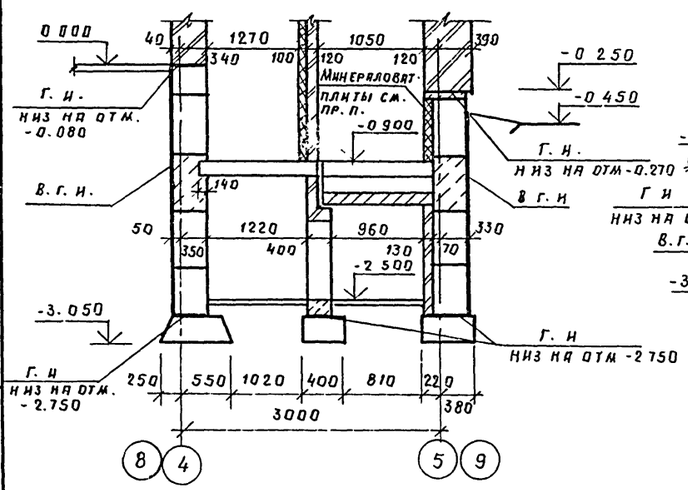

32-32

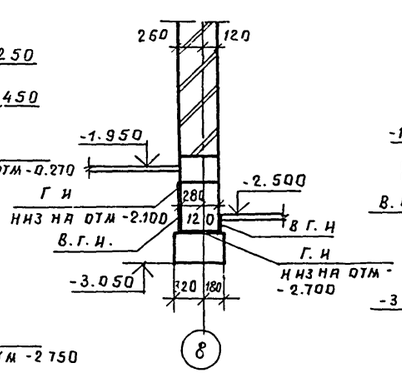

33-33(33Б-33А)

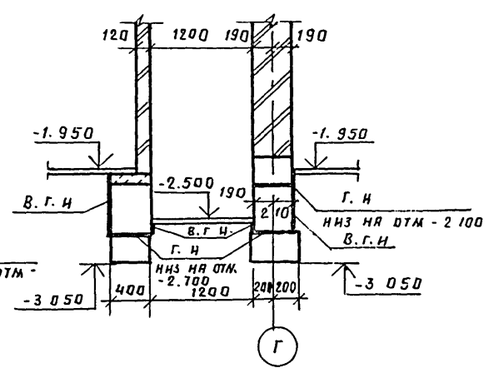

Инв. № подл. | Подпись и дата | Взам. инв. №

				Т. П 224-1-447.85	АС
Привязан					
Инв. №	Н. контр.	Бухарина		15.03.85	
	Нач. МТЭП	Беганская		15.03.85	Средняя общеобразовательная школа на 11 классов (198 учащихся) со стенами из кирпича
	ГИП	Шелевилэ		15.03.85	Стадия: Р; Лист: 44; Листов:
	Гл. констр.	Чернецкий		15.03.85	
	Рук. гр.	Колушева		15.03.85	Сечения фундаментов 14А-14А; 26А-26А; 25-25 ÷ 35-35.
					Госстрой БССР Белниигилросельстрой г. Минск

Альбом I

Развертка стены по оси 9/1

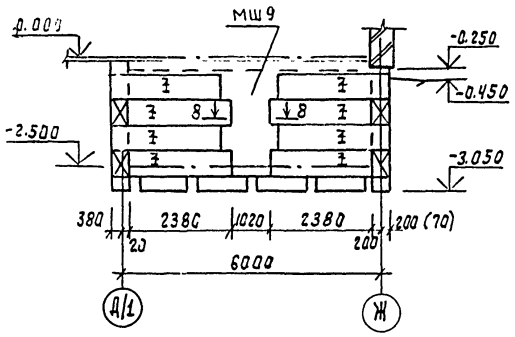

Развертка стены по оси Д/1

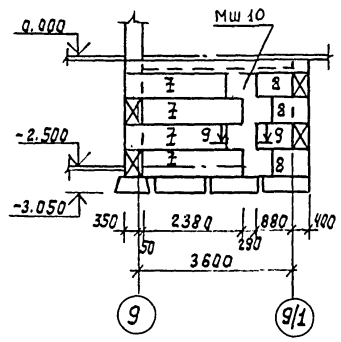

Схема расположения монолитных ж.б шпонок

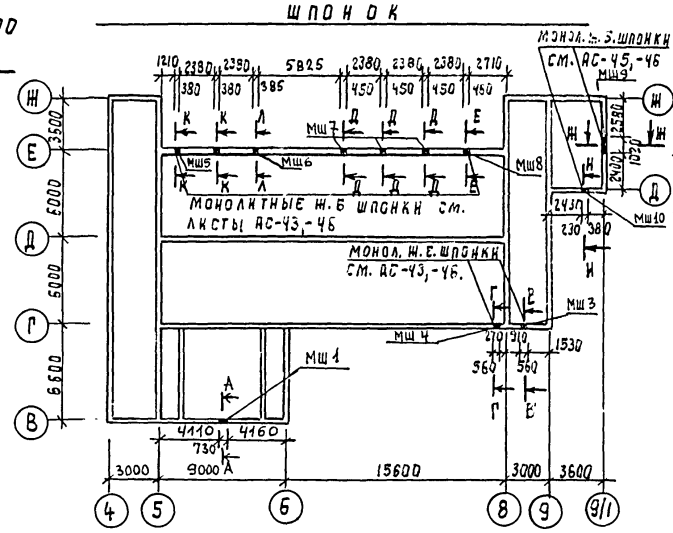

Лестница Л4

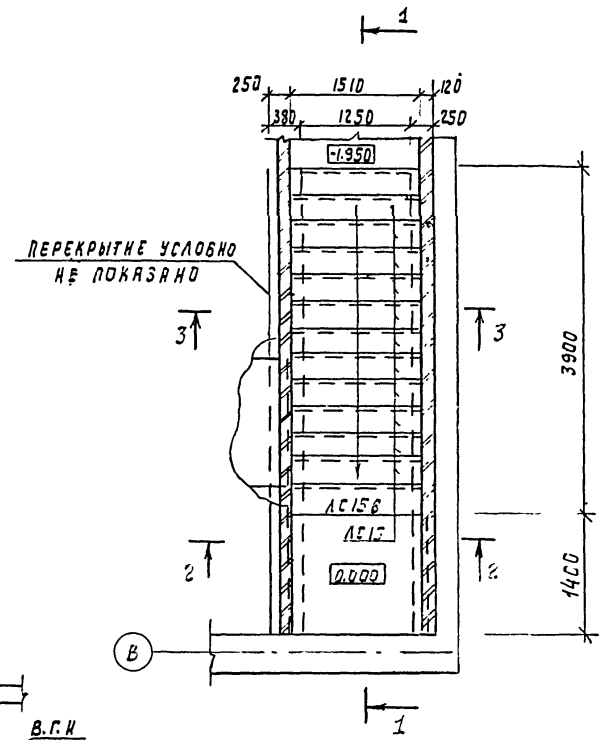

1-1

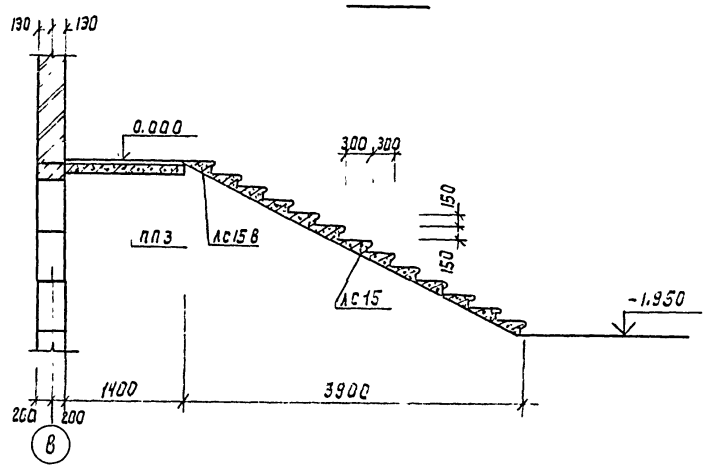

2-2

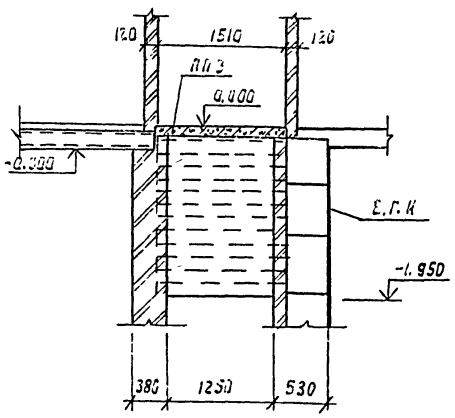

3-3

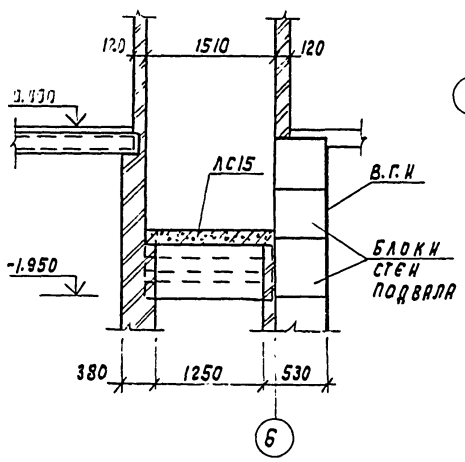

Спецификация к схеме расположения элементов фундаментов

Марка, поз.	Обозначение	Наименование	Кол. шт. I	Кол. шт. II	Масса ед. кг	Примечание
		Ж.б плиты				
Ф1	1.112-5, вып. 2	ФЛ 8.12-2	39	39	685	
Ф2	1.112-5, вып. 2	ФЛ 10.12-2	23	23	750	
		Бетонные блоки				
1	ГОСТ 13579-78	ФБС 24.4.6-Т	173	140	1300	
2	ГОСТ 13579-78	ФБС 9.4.6-Т	163	129	470	
3	ГОСТ 13579-78	ФБС 12.4.6-Т	135	116	640	
4	ГОСТ 13579-78	ФБС 12.4.3-Т	152	145	310	
5	ГОСТ 13579-78	ФБС 12.5.3-Т	27	27	380	
6	ГОСТ 13579-78	ФБС 12.6.3-Т	4	4	460	
7	ГОСТ 13579-78	ФБС 24.3.6-Т	15	48	970	
8	ГОСТ 13579-78	ФБС 9.3.6-Т	12	72	350	
МР2	ИИ-03-03 альбом 71-64	Решетка огражд. приямка МР2	11	11	35.24	
	ГОСТ 8240-72	С10	14.9	14.9	8.59	В общ
	ГОСТ 8509-72	ТГ 50×5; в=300	2	2	7.54	
		Бетон М100, м³	10.0	11.0		Монол. заделки в сб. ф-ты

Спецификация элементов к лестнице Л4

Марка, поз.	Обозначение	Наименование	Кол.	Масса, ед. кг	Примечание
АС15	1.055-1 в.1	Ступень АС15	12	166	
АСВ15	1.055-1 в.1	Ступень АСВ15	1	130	
ПП3	1.243-2	Плоская плита ПТПВ-16-14	1	448	

1. В спецификации к схеме расположения элементов фундаментов. В графе I дано количество для толщины наружных стен 510 мм, в графе II - 380 мм.

Т.П. 224-1-447.85 АС

Н. контр.	Бухарина		5.01.85
Нач. МТЭП	Бегганская		25.12.84
ГИП	Шелебиля		25.12.84
Гл. констр	Чернецкий		25.12.84
Рук. гр.	Колушева		25.12.84

Средняя общеобразовательная школа на 11 классов (198 учащихся) со стенами из кирпича.

Развертки стен по осям 9/1, Д/1. Лестница Л4.

Стадия	Лист	Листов
Р	45	

Госстрой БССР Белинигипросельстрой г. Минск

Привязан

Инв. № подл. | Подпись и дата | Взам. инв. №

Альбом I

1-1

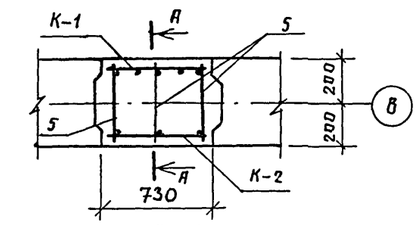

3-3 (3А-3А)

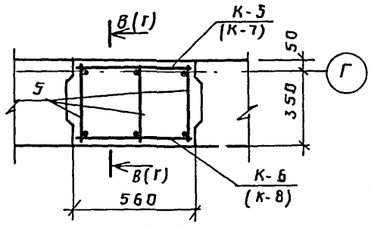

4-4

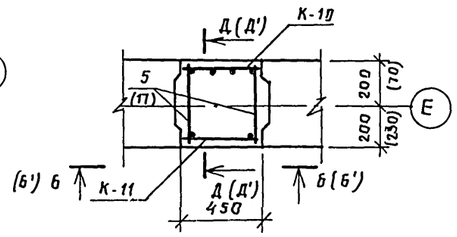

4А-4А

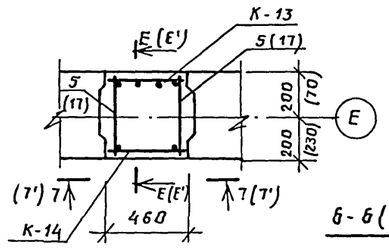

5-5

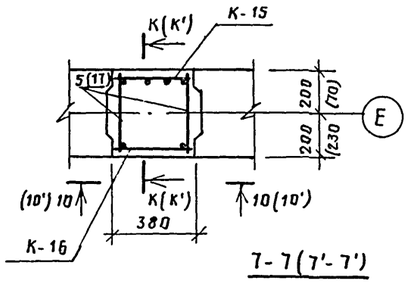

5А-5А

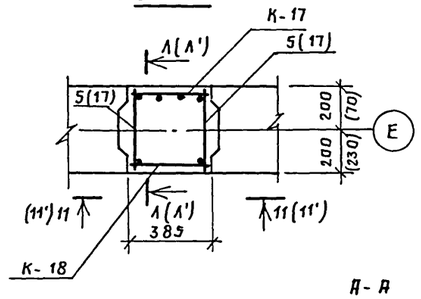

8-8

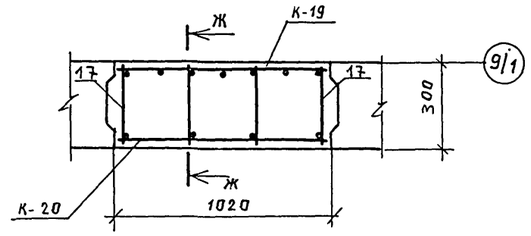

9-9

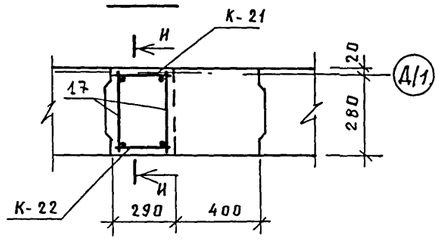

6-6 (6'-6')

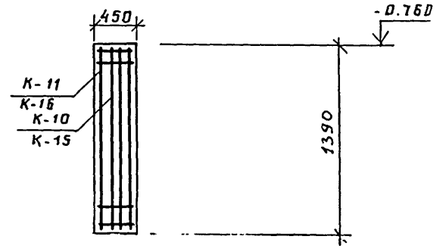

7-7 (7'-7')

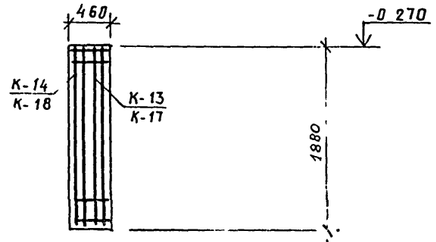

А-А

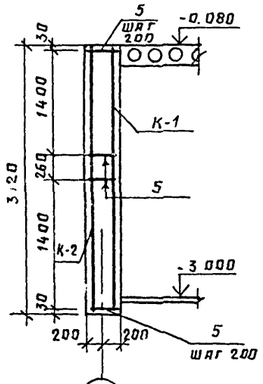

В-В

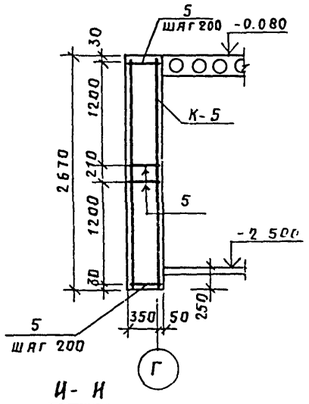

Г-Г

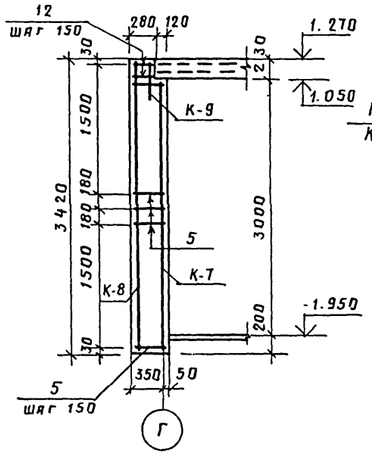

Д-Д (Д'-Д'); К-К (К'-К')

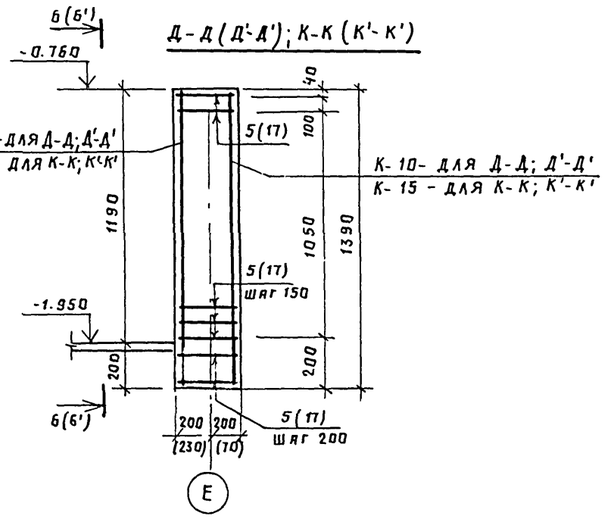

Е-Е (Е'-Е'); Л-Л (Л'-Л')

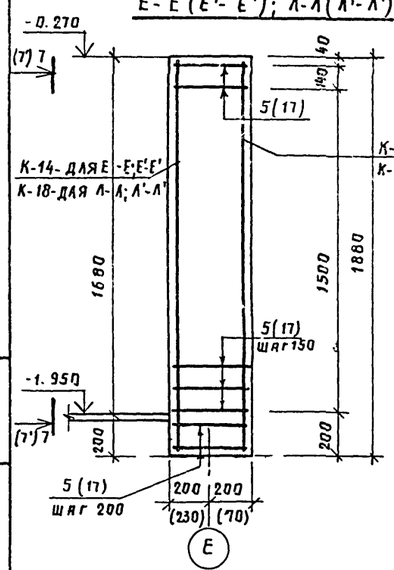

Ж-Ж

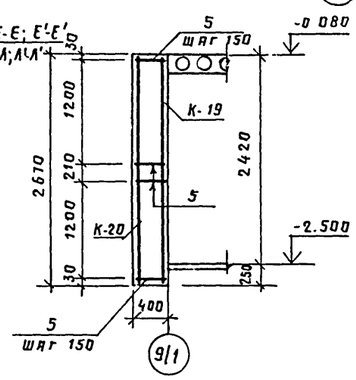

И-И

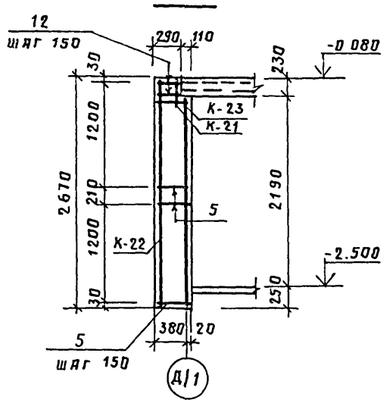

1. Сварку металлических элементов производить электродами типа Э42 в соответствии с ГОСТ 10922-75 и СН 393-78 ($h_{шв}$ = 4 мм).
2. Каркасы см. на листе АС-47.

				Т.П 224-1-447.85			АС
Н контр	Бухарина		25.12.85				
Нач МТЗП	Беганская		25.12.85	Средняя общеобразовательная школа на 11 классов (198 учащихся) со стенами из кирпича	Стадия	Лист	Листов
ГИП	Шелевиля		25.12.85		Р	46	
Гл констр	Чернецкий		25.12.85				
Рук гр	Колушева		25.12.85	Сечения по монолитным щпонкам.	Госстрой БССР Белниигипросельстрой г. Минск		
Ст техн	Жаголкина		25.12.85				

Привязан

Инв. №

Альбом I

К-1 (К-2)

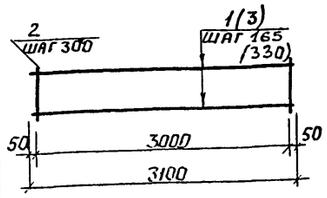

К-9

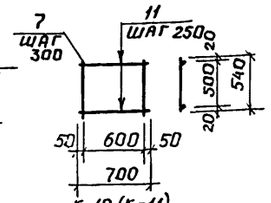

К-10 (К-11)

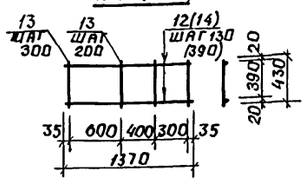

К-5 (К-6)

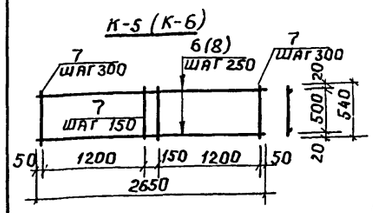

К-13 (К-14)

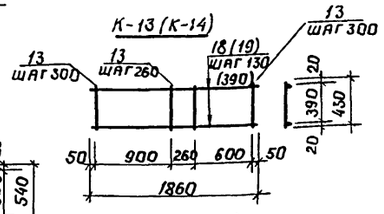

К-7

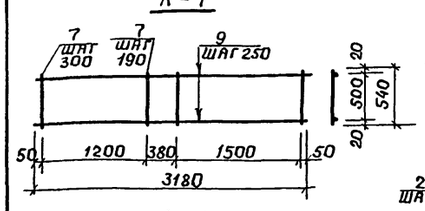

К-15 (К-16)

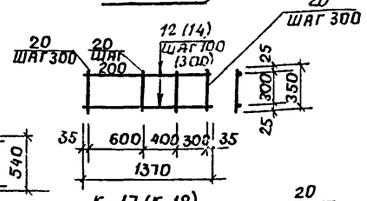

К-8

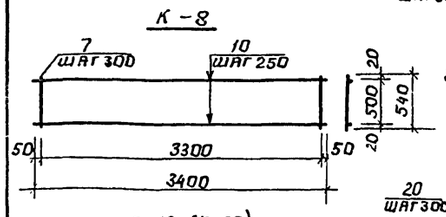

К-17 (К-18)

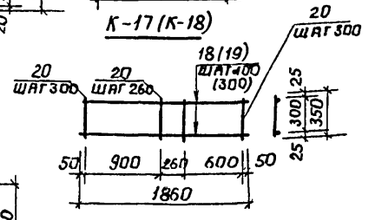

К-19 (К-20)

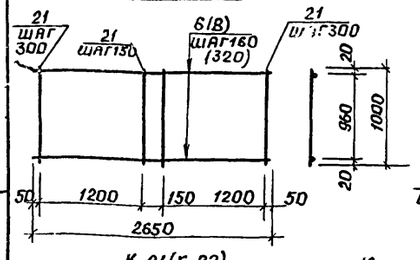

К-23

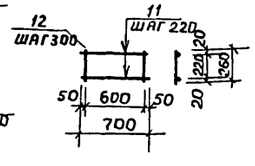

К-21 (К-22)

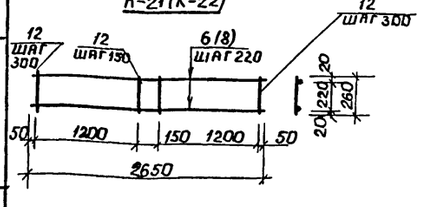

Спецификация элементов на монолитные шпонки

Формат	Зона	Поз.	Обозначение	Наименование	Кол-во I	Кол-во II	Примечание
			АС-47	Каркас К-1	1	1	14,96
Б4		1		ф12 А III, ГОСТ 5781-82, ℓ=3100	5	5	2.75
Б4		2		ф6 АI, ГОСТ 5781-82, ℓ=480	11	11	0.11
			АС-47	Каркас К-2	1	1	6,94
Б4		3		ф10 АI, ГОСТ 5781-82, ℓ=3100	3	3	1.91
Б4		2		ф6 АI ГОСТ 5781-82, ℓ=480	11	11	0.11
			АС-47	Каркас К-5	1	1	8.25
Б4		6		ф12 А III, ГОСТ 5781-82, ℓ=2650	3	3	2.35
Б4		7		ф6 АI, ГОСТ 5781-82, ℓ=540	10	10	0.12
			АС-47	Каркас К-6	1	1	5.1
Б4		8		ф10 АI, ГОСТ 5781-82, ℓ=2650	3	3	1.63
Б4		7		ф6 АI, ГОСТ 5781-82, ℓ=540	10	10	0.12
			АС-47	Каркас К-7	1	1	9.91
Б4		9		ф12 А III, ГОСТ 5781-82, ℓ=3180	3	3	2.82
Б4		7		ф6 АI, ГОСТ 5781-82, ℓ=540	12	12	0.12
			АС-47	Каркас К-8	1	1	7.74
Б4		10		ф10 АI, ГОСТ 5781-82, ℓ=3400	3	3	2.1
Б4		7		ф6 АI, ГОСТ 5781-82, ℓ=540	12	12	0.12
			АС-47	Каркас К-9	1	1	2.22
Б4		11		ф12 А III, ГОСТ 5781-82, ℓ=700	3	3	0.62
Б4		7		ф6 АI, ГОСТ 5781-82, ℓ=540	3	3	0.12
			АС-47	Каркас К-10	3	3	5.48
Б4		12		ф12 А III, ГОСТ 5781-82, ℓ=1370	4	4	1.22
Б4		13		ф6 АI, ГОСТ 5781-82, ℓ=430	6	6	0.1
			АС-47	Каркас К-11	3	3	2.3
Б4		14		ф10 АI, ГОСТ 5781-82, ℓ=1370	2	2	0.85
Б4		13		ф6 АI, ГОСТ 5781-82, ℓ=430	6	6	0.1
					16	16	1.8
			АС-47	Каркас К-13	1	1	73
Б4		18		ф12 А III, ГОСТ 5781-82, ℓ=1860	4	4	1.65
Б4		13		ф6 АI, ГОСТ 5781-82, ℓ=430	7	7	0.1
			АС-47	Каркас К-14	1	1	3.00
Б4		19		ф10 АI, ГОСТ 5781-82, ℓ=1860	2	2	1.15
Б4		13		ф6 АI, ГОСТ 5781-82 ℓ=430	7	7	0.1
			АС-47	Каркас К-15	2	2	5.36
Б4		12		ф12 А III, ГОСТ 5781-82, ℓ=1370	4	4	1.22
Б4		20		ф6 АI, ГОСТ 5781-82, ℓ=350	6	6	0.08
			АС-47	Каркас К-16	2	2	2.18
Б4		14		ф10 АI, ГОСТ 5781-82, ℓ=1370	2	2	0.85
Б4		20		ф6 АI, ГОСТ 5781-82, ℓ=350	6	6	0.08
			АС-47	Каркас К-17	1	1	7.16
Б4		18		ф12 А III, ГОСТ 5781-82, ℓ=1860	4	4	1.65
Б4		20		ф6 АI, ГОСТ 5781-82, ℓ=350	7	7	0.08
			АС-47	Каркас К-18	1	1	2.86
Б4		19		ф10 АI, ГОСТ 5781-82, ℓ=1860	2	2	1.15
Б4		20		ф6 АI, ГОСТ 5781-82, ℓ=350	7	7	0.08
			АС-47	Каркас К-19	1	1	18.67
Б4		6		ф12 А III, ГОСТ 5781-82, ℓ=2650	7	7	2.35
Б4		21		ф6 АI, ГОСТ 5781-82, ℓ=1000	10	10	0.22
			АС-47	Каркас К-20	1	1	8.78
Б4		8		ф10 АI, ГОСТ 5781-82, ℓ=2650	4	4	1.64
Б4		21		ф6 АI, ГОСТ 5781-82, ℓ=1000	10	10	0.22
			АС-47	Каркас К-21	1	1	7.65
Б4		6		ф12 А III, ГОСТ 5781-82, ℓ=2650	3	3	2.35
Б4		12		ф6 АI, ГОСТ 5781-82, ℓ=260	10	10	0.06
			АС-47	Каркас К-22	1	1	5.52
Б4		8		ф10 АI, ГОСТ 5781-82, ℓ=2650	3	3	1.64
Б4		12		ф6 АI, ГОСТ 5781-82, ℓ=260	10	10	0.06
			АС-47	Каркас К-23	1	1	1.98
Б4		11		ф12 А III, ГОСТ 5781-82, ℓ=700	3	3	0.62
Б4		12		ф6 АI, ГОСТ 5781-82, ℓ=260	2	2	0.06
				Отдельные стержни			
Б4		5		ф6 АI, ГОСТ 5781-82, ℓ=380	460	234	0.08
Б4		12		ф6 АI, ГОСТ 5781-82, ℓ=260	8	8	0.06
Б4		17		ф6 АI, ГОСТ 5781-82, ℓ=280	—	226	0.06
				Материалы			
				Бетон М 200, м³	13.2	12.2	

В графе I дано количество для толщины наружных стен 510 мм, в графе II - 380 мм.

Привязан

Инв №

Н. контр.	Бухарина		5.02.85
Нач. МТЭП	Беганская		25.2.85
ГИП	Шелевина		25.2.85
Гл. конст.	Чернецкий		25.2.85
Рук. бриг.	Колушева		25.2.85
Ст. техн.	Жаголкина		25.2.85

т.п. 224-1 447.95 ПС.

Средняя общеобразовательная школа на 11 классов (198 учащихся) со стенами из кирпича

Стадия	Лист	Листов
Р	47	

Каркасы монолитных шпонок К-1 ÷ К-23

Госстрой БССР БелНИИгипросельстрой г. Минск

Альбом I

Развертка вентканалов по оси Б.

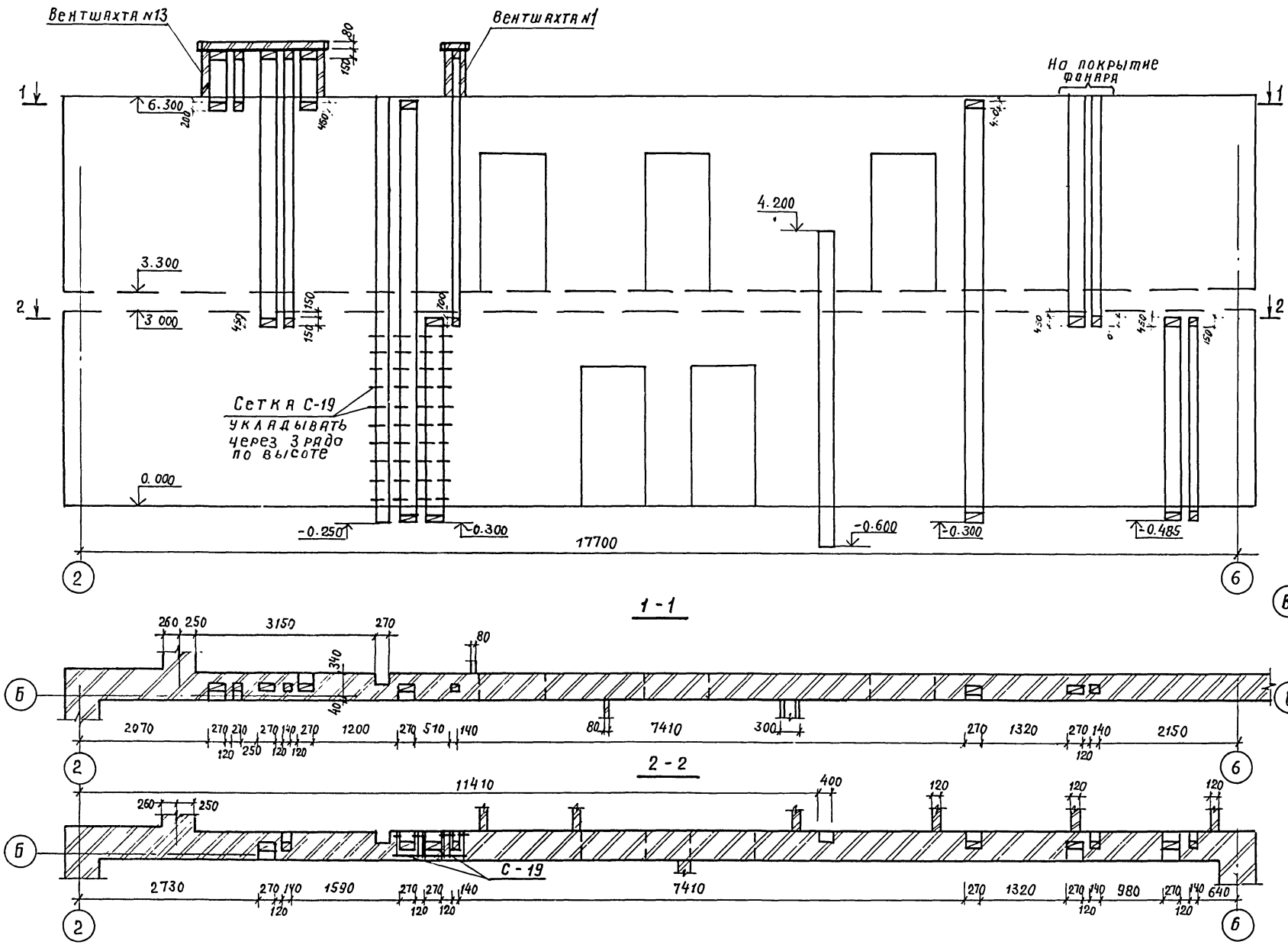

Развертка вентканалов по оси В.

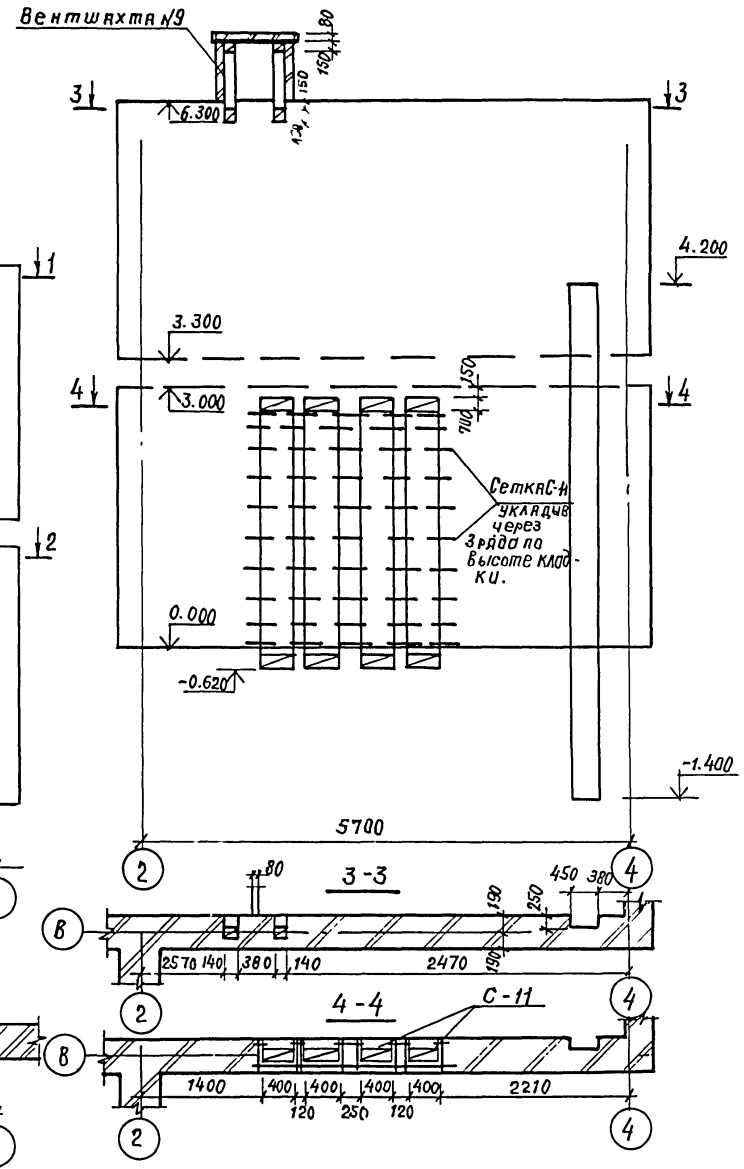

Цокольный лист см. с листами АС-51 и АС-73.

Привязан:

Инв. №

Т.П 224-1-447.85			АС
Н.контр.	Бухарина		12.85
Нач.мтэп	Беганская		2.01.85
ГИП	Шелевая		2.01.85
Гл.констр.	Чернецкий		2.01.85
Рук.гр.	Колушева		10.12.84
Ст.инж.	Вольфсенок		10.12.84
Инженер	Гадлевская		10.12.84

Средняя общеобразовательная школа на 11 классов (1980 уча-щихся) со стенами из кирпича

Стадия	Лист	Листов
Р	48	

Развертки вентканалов по осям „Б" и „В."

Госстрой БССР Белнигипросельстрой г. Минск

Альбом I

Развертка вентканалов по оси Б

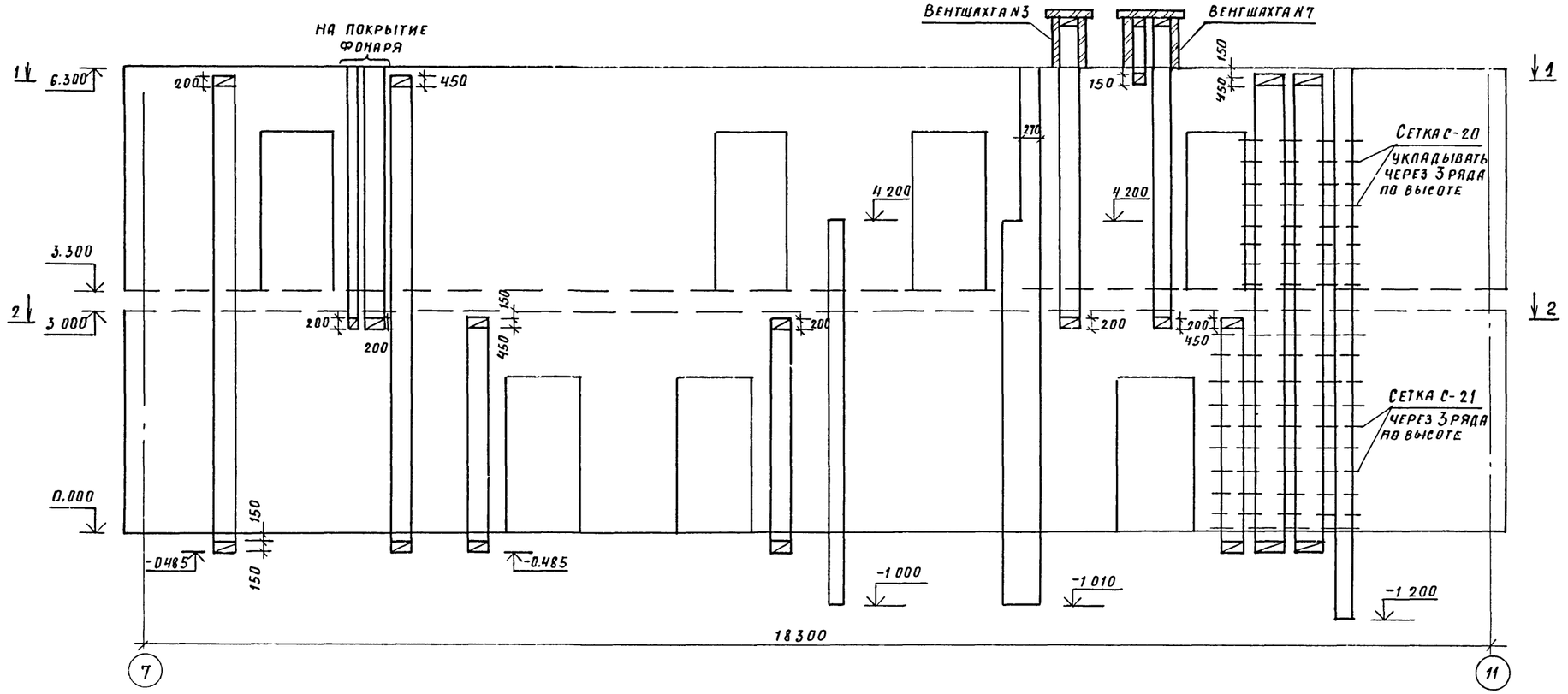

1-1

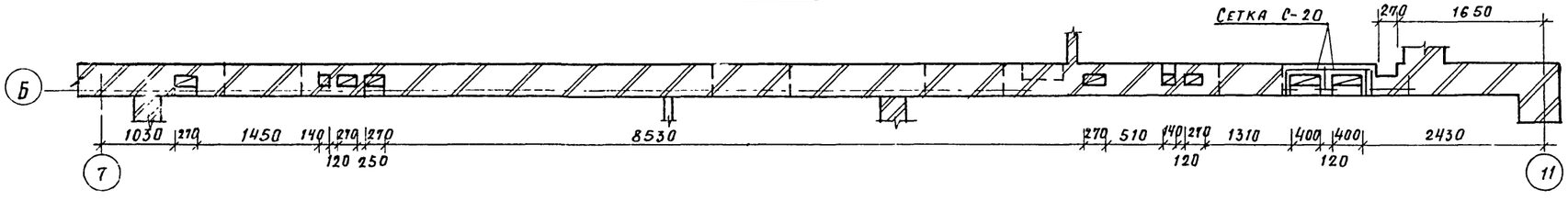

2-2

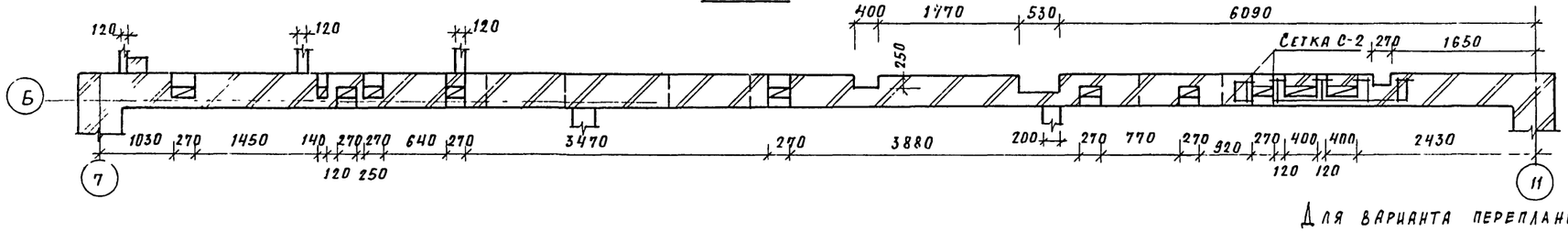

Для варианта перепланировки данную развертку откорректировать в соответствии с листом АС-59.

				ТП 224-1-447.85	АС
Н контр.	Бухарина		15.03.85		
Нач мтэп	Беганская		2.01.85		
ГИП	Шелевиля		8.01.85	Средняя общеобразовательная школа на 11 классов (198 учащихся) с.о стенами из кирпича	Стадия: Р; Лист: 49; Листов:
Гл констр	Чернецкий		8.01.85		
Рук гр	Колушева		10.12.84		
Ст инж.	Вольфсенок		10.12.84	Развертка вентканалов по оси „Б"	Госстрой БССР Белгипгипросельстрой г Минск
Инж	Гандалевская		10.12.84		

Привязан:

Инв. №

Инв. № подл. | Подпись и дата | Взам. инв. №

Альбом I

Развертка вентканалов по оси 4.

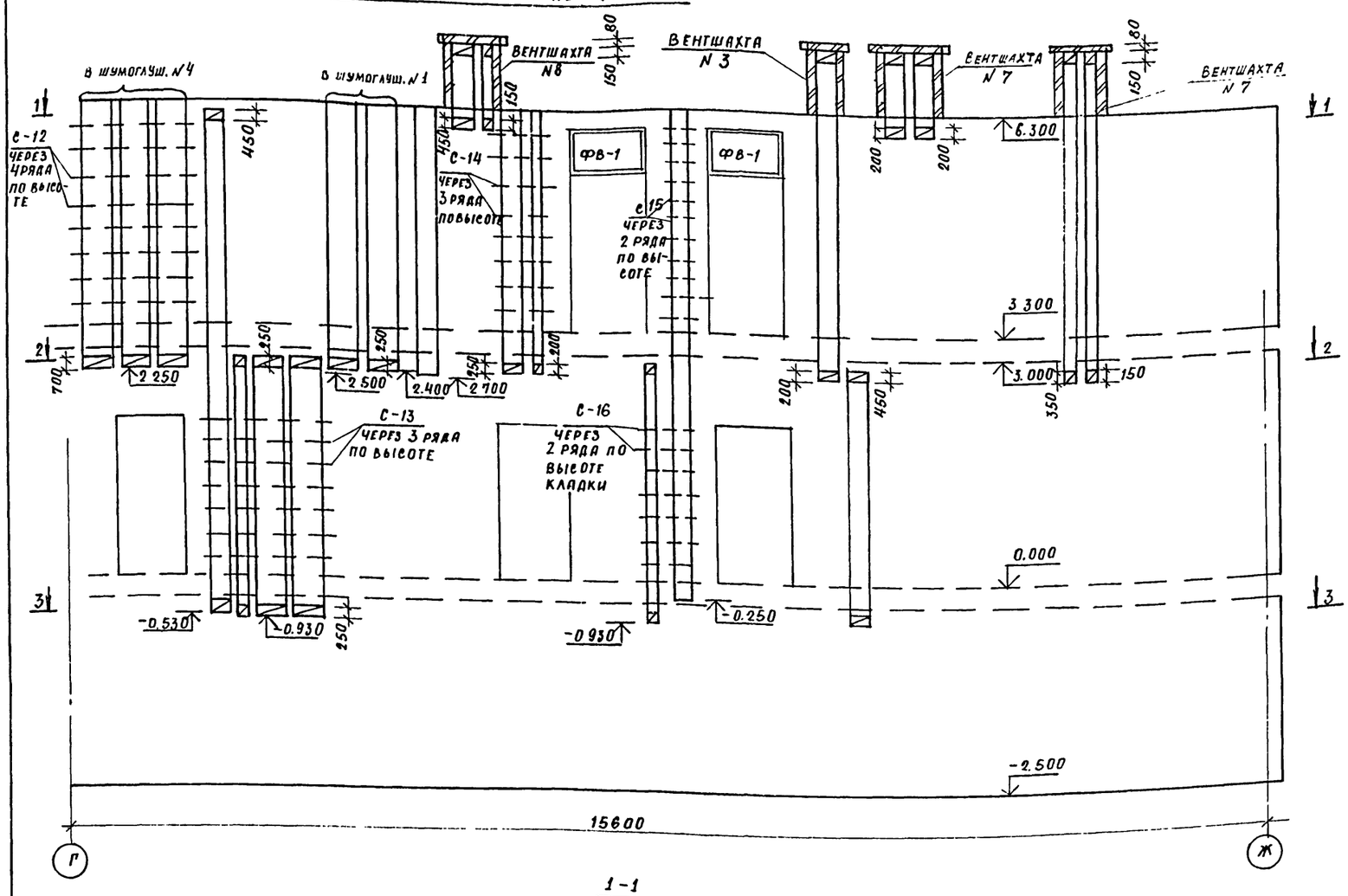

Развертка вентканалов по оси 4.

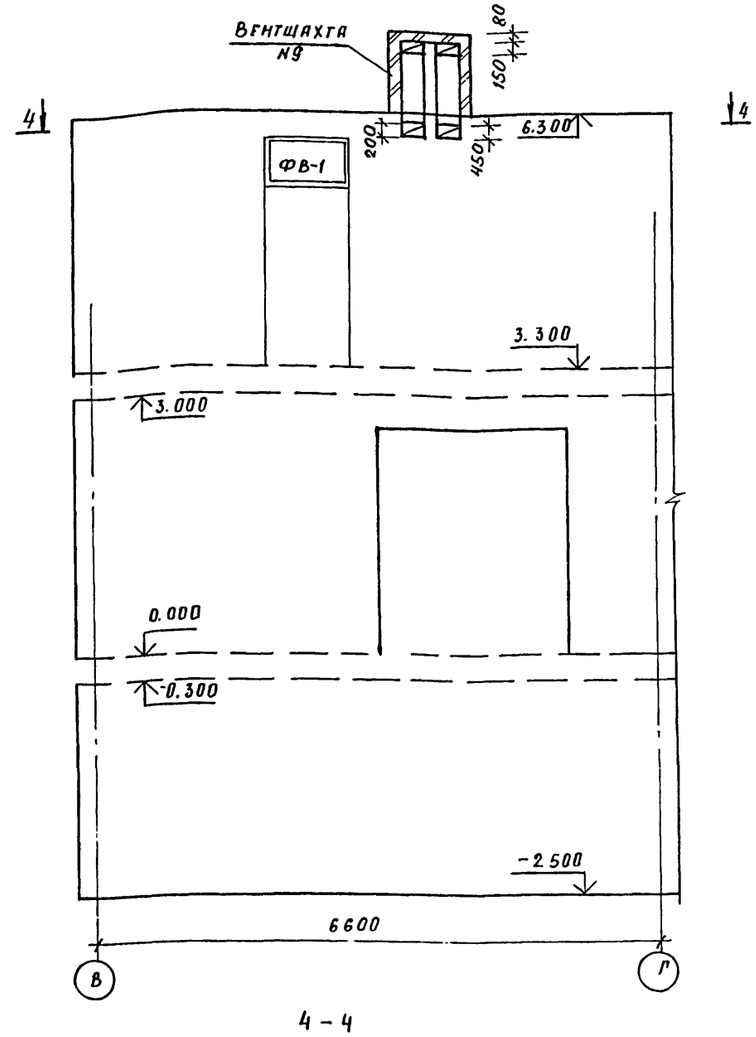

1-1

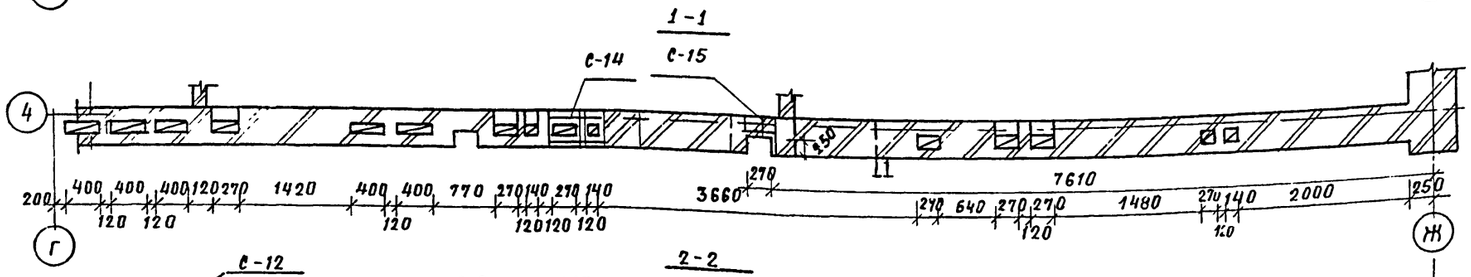

2-2

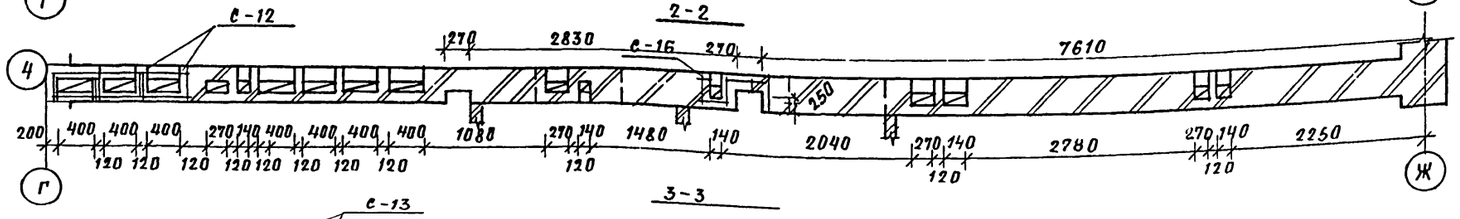

3-3

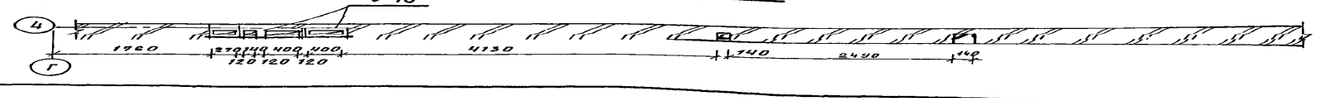

4-4

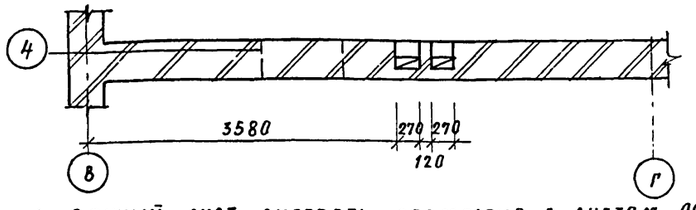

1. Данный лист смотреть совместно с листом АС-10
2. Спецификацию фрамуг см. лист АС-58,51.
3. Арматурные сетки см. на листе АС-73.

Инв. № подл. | Подпись и дата | Взам. инв. №

Привязан

Инв. №

				Т. п. 224-1-447.85	АС
Н. контр.	Бууарина		5.02.86		
Нач. МТЭП	Беганская		10.12.84		
ГИП	Шелевная		10.12.84	Средняя общеобразовательная школа на 11 классов (198 учащихся) со стенами из кирпича	Стадия: Р; Лист: 50; Листов:
Гл. констр	Чернецкий		10.12.84		
Рук. гр.	Колушева		10.12.84		
Ст. инж	Вольфлевнок		10.12.84	Развертка вентканалов по оси 4	Госстрой БССР Белниигипросельстрой г. Минск
Инж.	Гандалевич		10.12.84		

Альбом I

Развертка вентканалов по оси 9

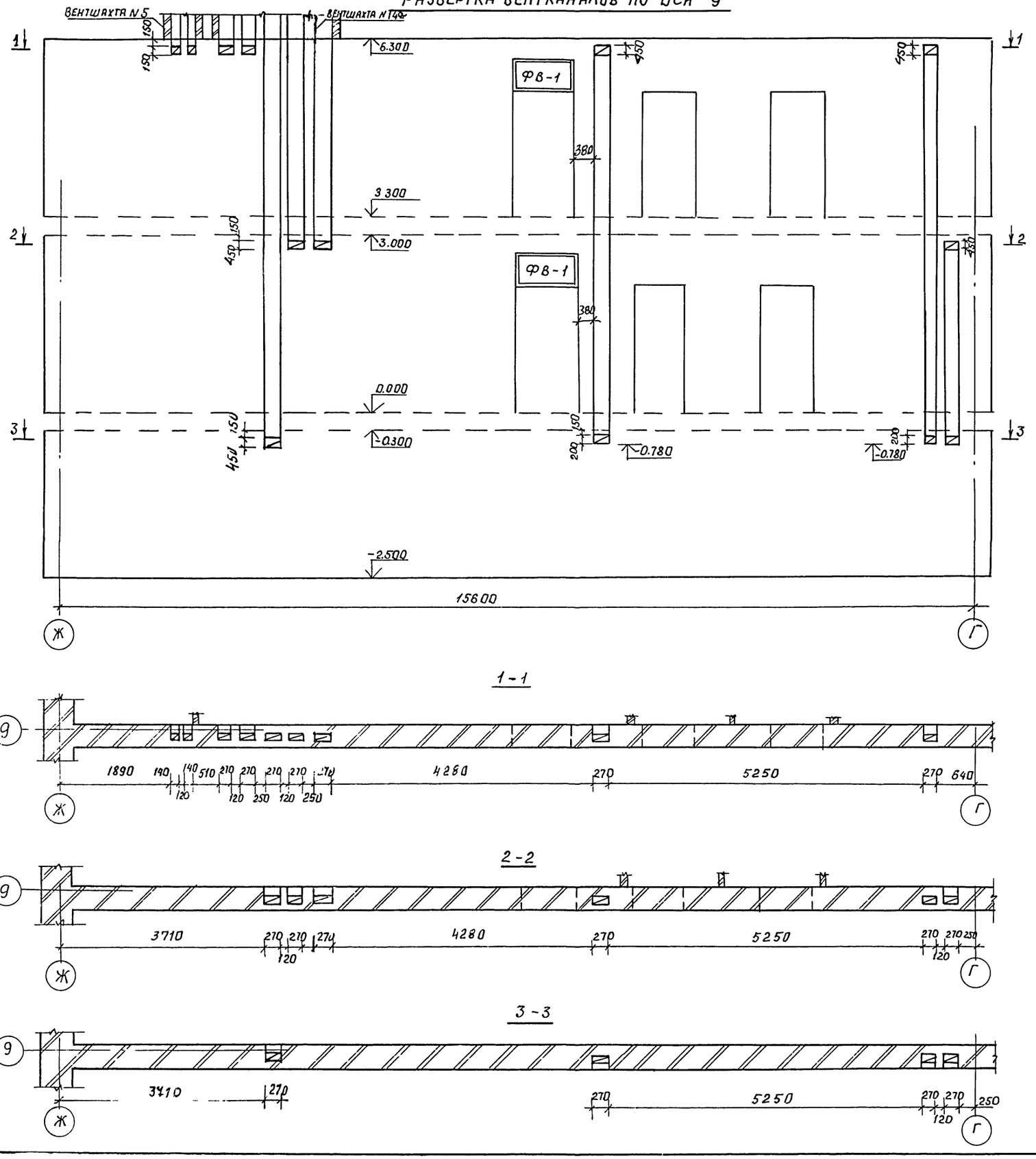

Указания к планам этажей.

1. Отметка пола первого этажа соответствует абсолютной отметке.

2. Наружные стены- из керамического эффективного кирпича (ГОСТ 530-80) М 75, Мр 3,2-25 на сложном растворе М 25 с облицовкой лицевым пустотелым кирпичом (ГОСТ 7484-78), (γ = 1400 кг/м³) общей толщиной 510 мм для температуры наружного воздуха -26°С (основное решение), при этом внутренние поверхности наружных стен оштукатуриваются обыкновенной штукатуркой 15 мм; и 380 мм для температуры наружного воздуха -21°С, при этом внутренние поверхности наружных стен оштукатуривают гипсоперлитовым раствором толщиной 15 мм, а при варианте штукатурки фасадов отделка внутренних поверхностей та же.

3. Армированные участки стен выполнять из керамического кирпича (ГОСТ 530-80) М 75 на растворе М 50.

4. Армировать кирпичную кладку сетками в указанных на планах этажей и на развертках вентканалов местах.

4. Армировать кирпичную кладку сетками в указанных на планах этажей и на развертках вентканалов местах с их укладках через 2÷3 ряда по высоте кирпичной кладки.

5. Парапеты, цоколь, два верхних ряда выступающей подоконн. части, подвергающиеся сильному увлажнению выполнять из обыкновенного керамического кирпича М 75 на растворе М25 Мр3-35.

6. Внутренние стены выполнять из такого же кирпича Мр3-25.

7. Перегородки из мелких гипсовых плит и кирпича толщ 12, 6,5 мм.

8. Кирпичные перегородки толщиной 12см выполнять неармированными из обыкновенного керамического кирпича в помещениях с влажным режимом (кухня, санузлы и т.д.) и из эффективного керамического в помещениях с нормальным влажностным режимом: кирпичные перегородки толщиной 6,5см армируются сеткой из арматуры ф 5 Вр I через 3 ряда кладки по высоте с ячейкой 60 х 200 мм, гипсобетонные перегородки толщиной 80 мм из мелкоразмерных, гипсобетонных плит.

9 В кирпичных перегородках толщиной 6.5см устраиваются рядовые перемычки.

10. При устройстве вентиляционных каналов в кирпичной кладке руководствоваться серией 2.130-1, вып. 1 „Детали стен и перегородок жилых зданий Кирпичные стены сплошной кладки.

11. Спецификацию фрагм см. лист АС-58.

12. Арматурные сетки С-1÷С-11 см. на листе АС-72, арматурные сетки С-12÷С-22 см. на листе АС-73.

Привязан:

Инв. №

Инв. № подл. | Подпись и дата | Взам. инв. №

				Т.П. 224-1-447.85	АС
Н. контр.	Бухарина		10.12.84		
Нач. МТЭП	Беганская		10.12.84		
ГИП	Шелевиля		10.12.84	Средняя общеобразовательная школа на 11 классов (198 учащихся) с стенами из кирпича	Стадия: Р; Лист: 51; Листов:
Гл. констр.	Чернецкий		10.12.84		
Рук. гр.	Колушева		10.12.84		
Ст. инж.	Вольфенова		10.12.84	Развертка вентканалов по оси 9	Госстрой БССР БелНИИгипросельстрой г. Минск
Инж.	Гадлевская		10.12.84		

Альбом 7

Развертка вентканалов по оси В

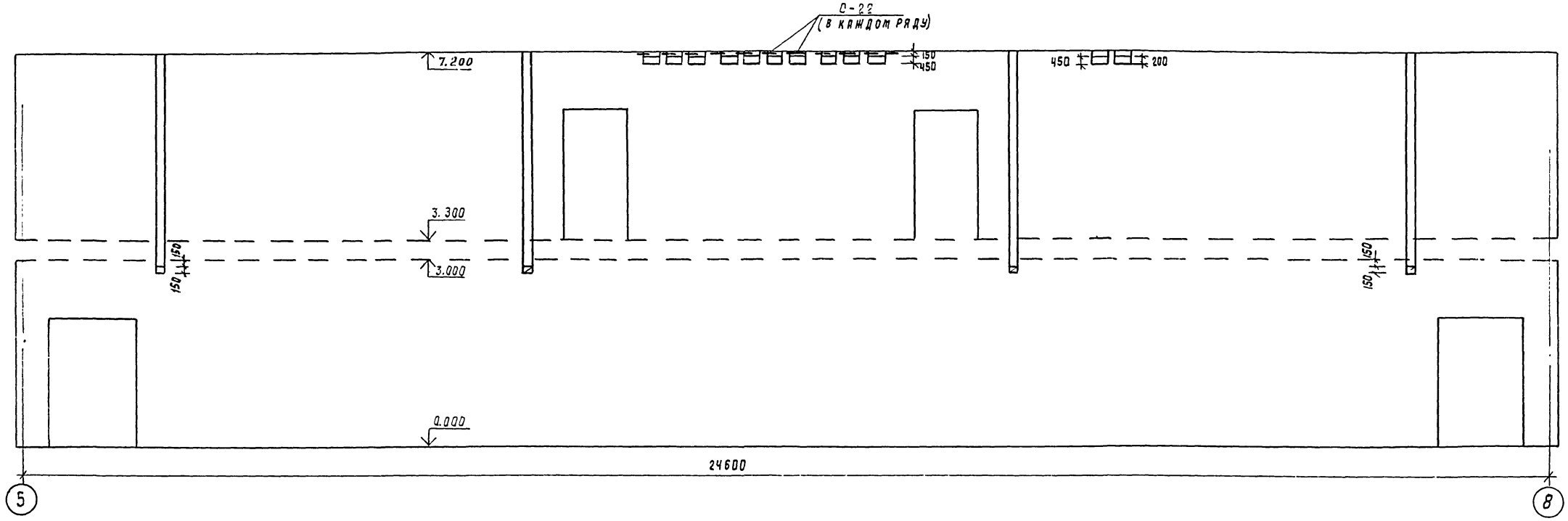

1-1

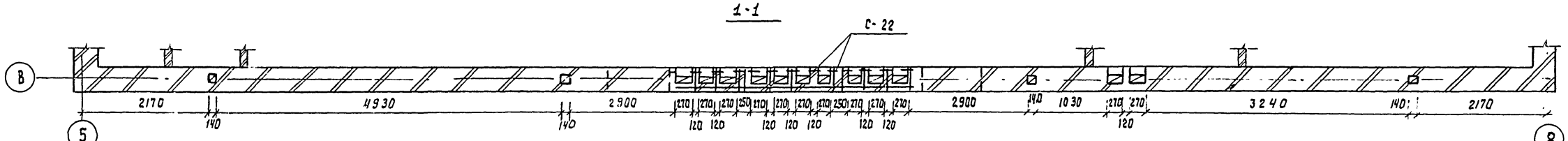

2-2

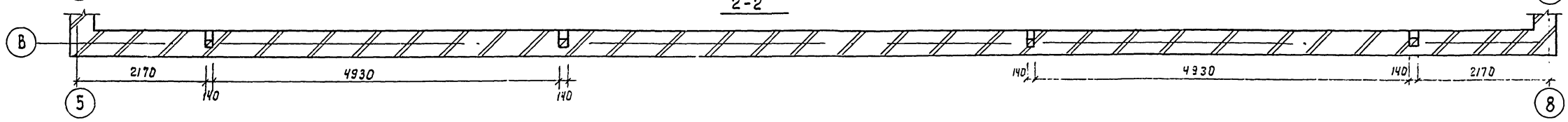

Данный лист см. с листами АС-51 и АС-73.

				Т. п. 224-1-447.85	АС
Н. контр.	Бухарина		15.03.85		
Нач. МТЭП	Беганская		10.12.84		
ГИП	Шелевилэ		10.12.84	Средняя общеобразовательная школа на 11 классов (198 учащихся) со стенами из кирпича	
Гл. констр.	Чернецкий		10.12.84		
Рук. гр.	Колушева		10.12.84		
Ст. инж.	Вольфаенок		10.12.84	Развертка вентканалов по оси „Е"	
Инж.	Гадлевская		10.12.84		

Привязан	Инв. №

Стадия	Лист	Листов
Р	52	

Госстрой БССР Белниигипросельстрой г. Минск

Инв. № подл. | Подп. и дата | Взам. инв. №

Альбом I

Развертка вентканалов по оси В

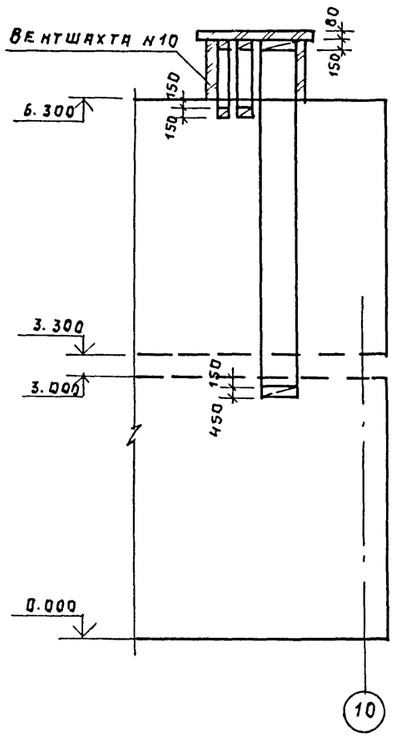

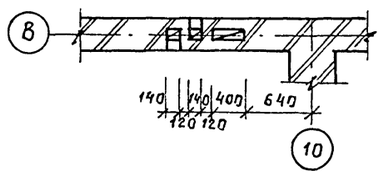

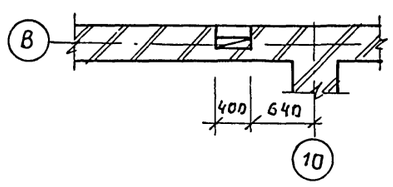

Развертка вентканалов по оси Г

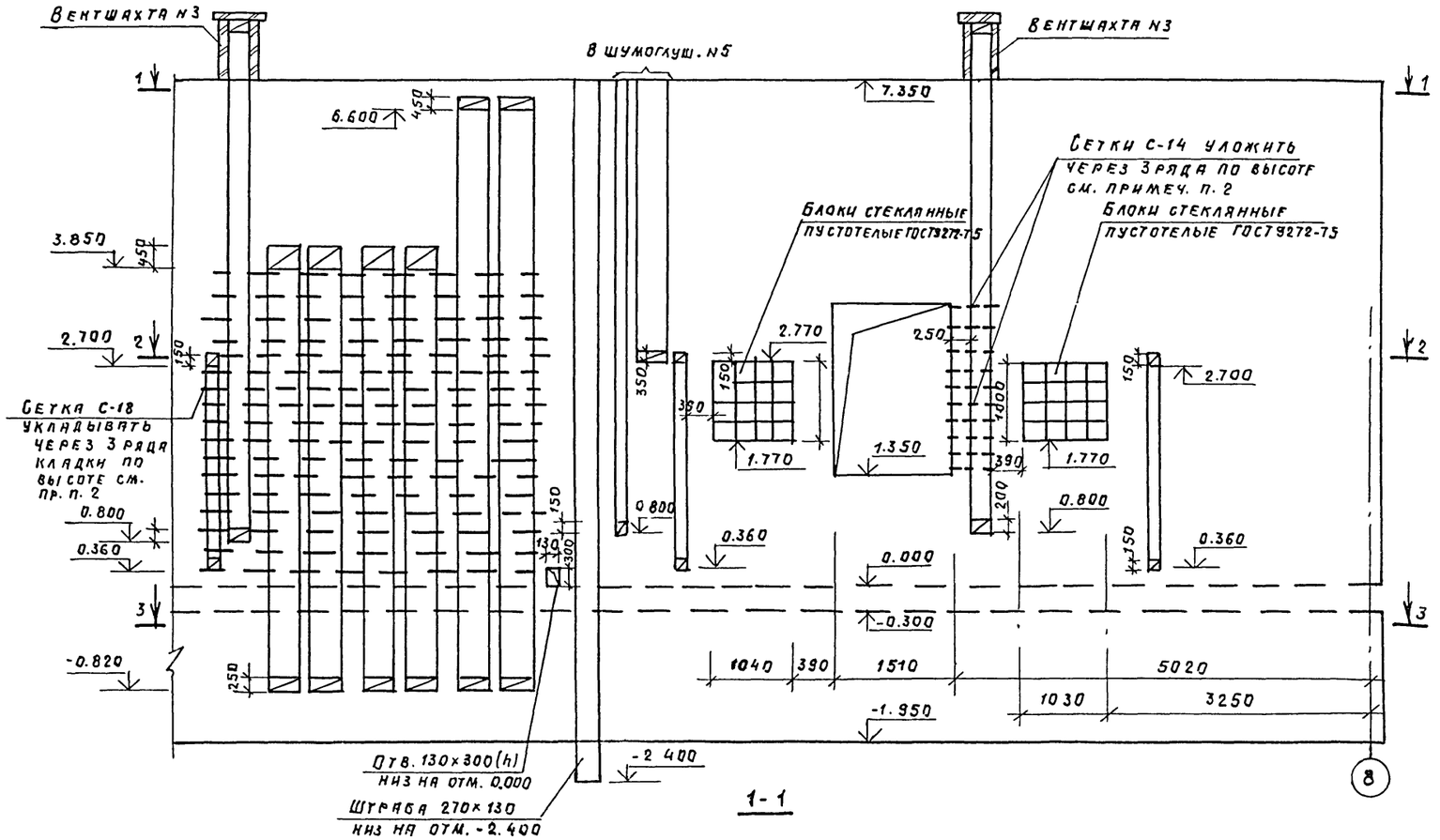

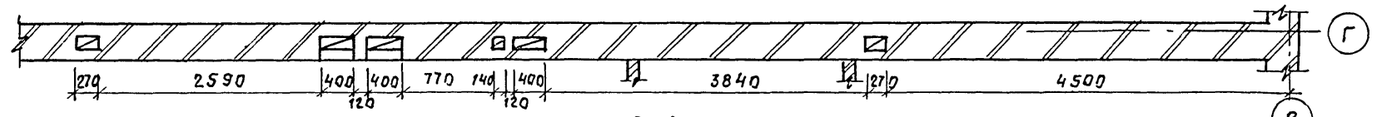

2-2

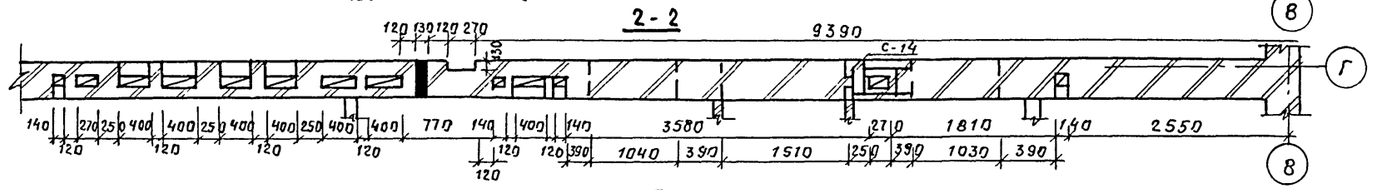

3-3

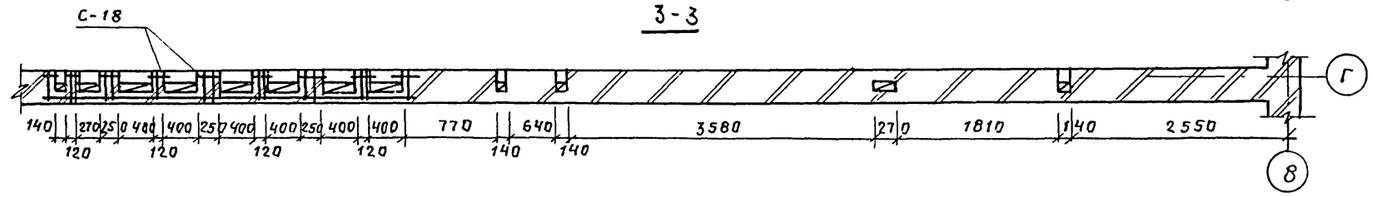

1. Данный лист смотреть совместно с листами АС-8, АС-10, АС-71, АС-51, АС-73
2. Армированные участки стен выполнять на растворе М. 50.

Инв. № подл. | Подпись и дата | Взам. инв. №

				Т. п. 224-1-447.85	АС
Н. контр.	Бухарина		15.03.88		
Нач. МТЭП	Беганская		10.12.87		
ГИП	Шелевляк		10.12.87	Средняя общеобразовательная школа на 11 классов (198 учащихся) со стенами из кирпича	Стадия: Р; Лист: 53; Листов:
Гл. констр.	Чернецкий		10.12.87		
Ст. инж.	Вольфенок		10.12.87		
Инж.	Гидлевская		10.12.87	Развертки вентканалов по оси „Г" и „В"	Госстрой БССР Белниигипросельстрой г. Минск

Привязан.

Инв. №

Копировал

Формат А1

Альбом I

Развертка вентканалов по оси 5

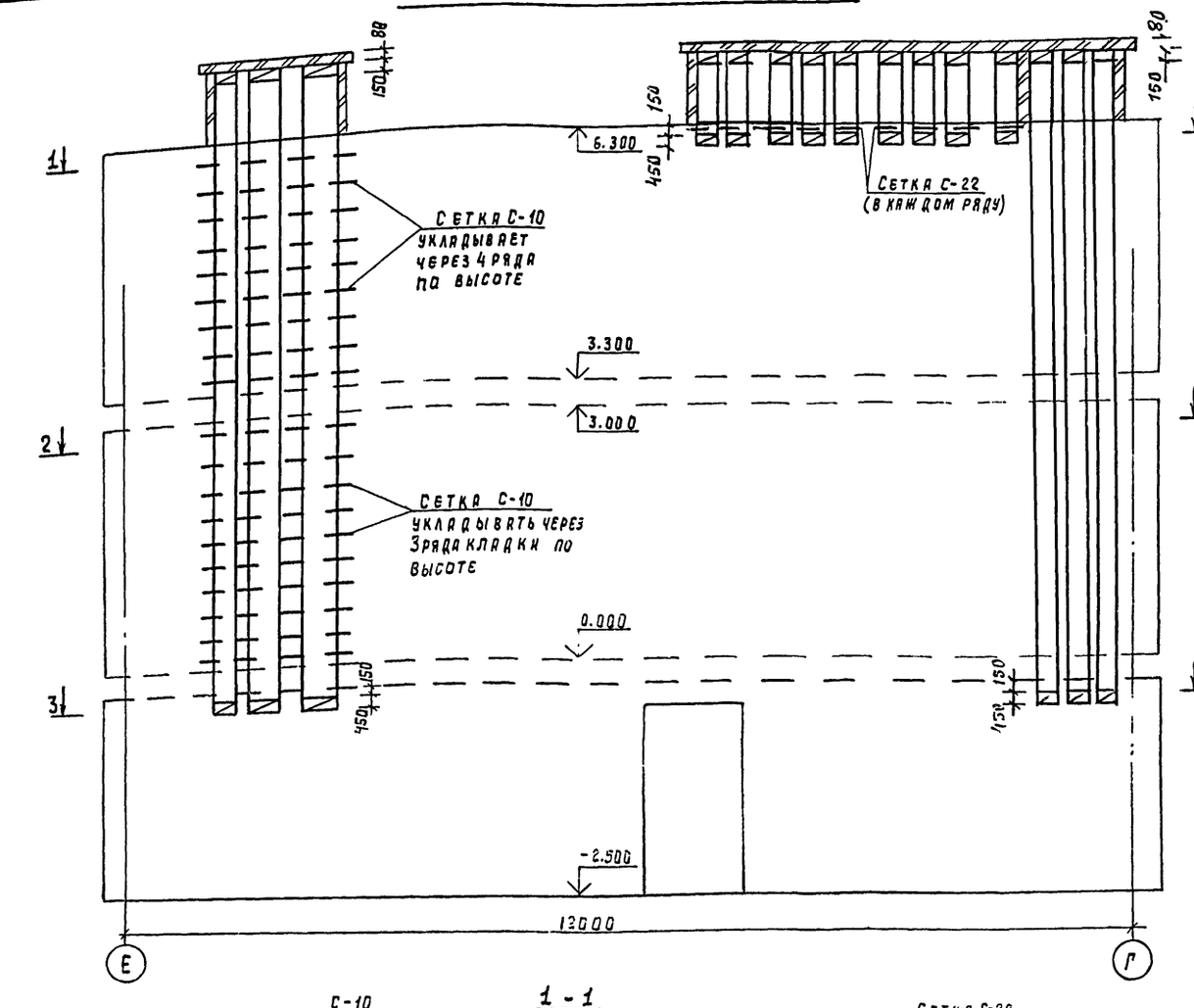

Развертка вентканалов по оси „8"

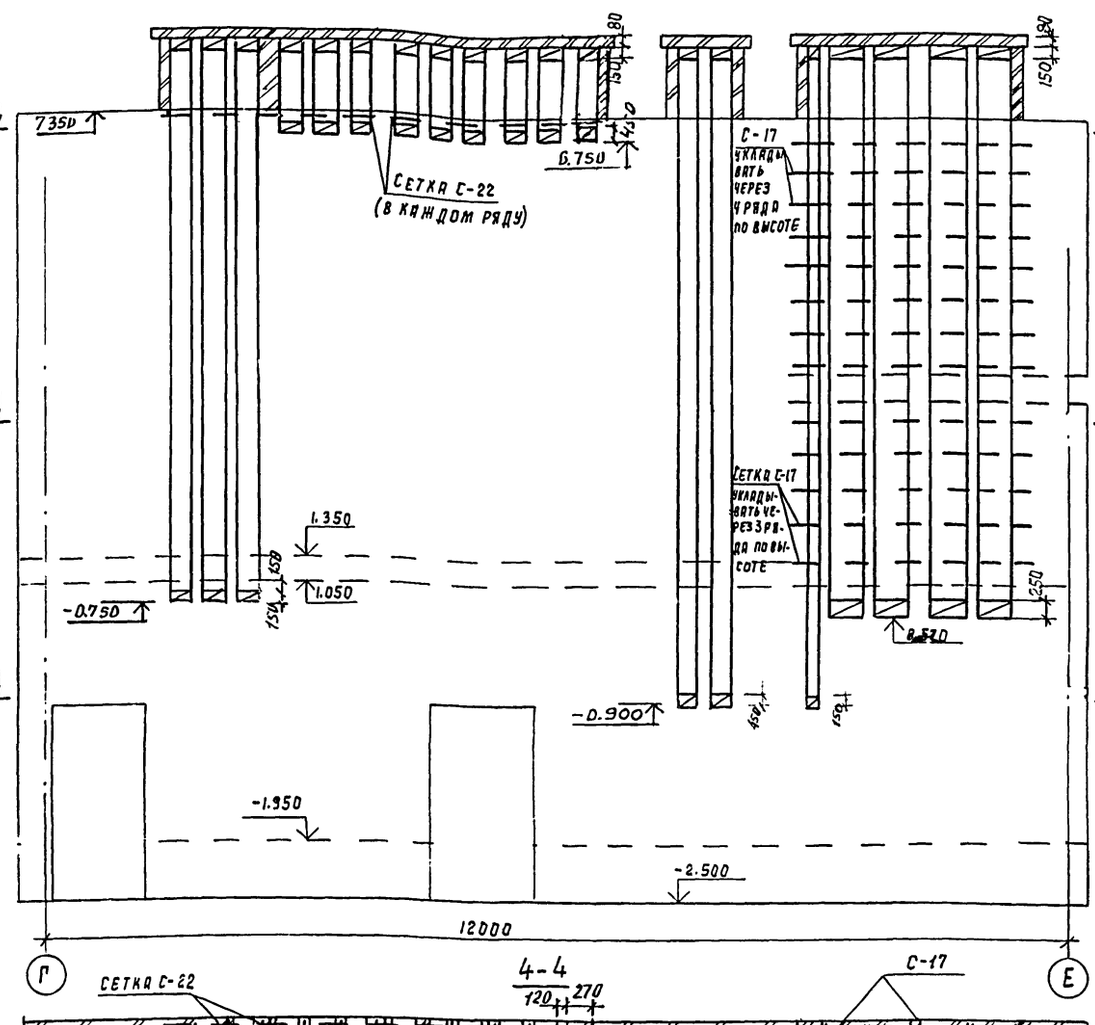

1 - 1

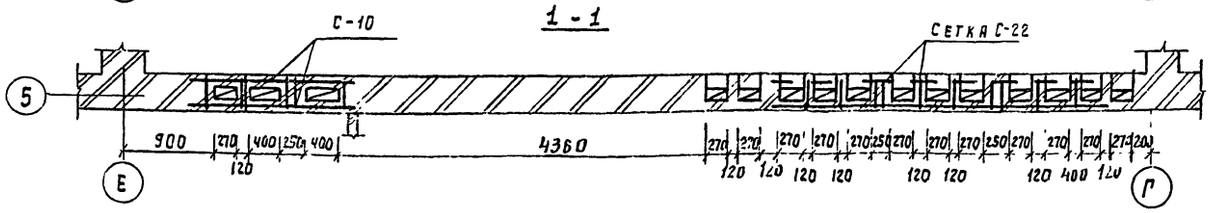

2 - 2

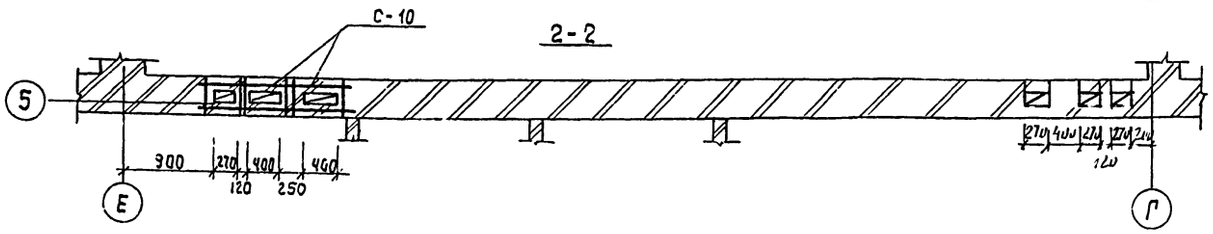

3 - 3

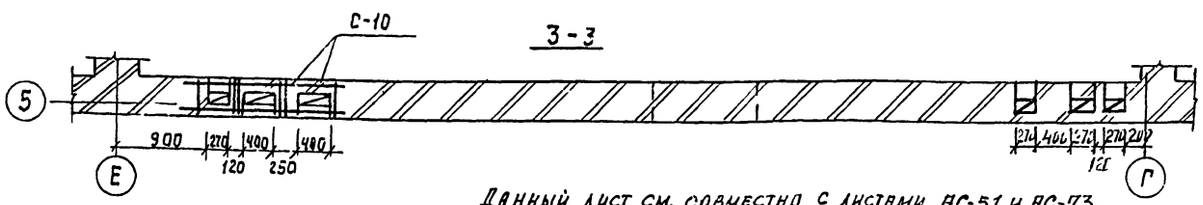

4 - 4

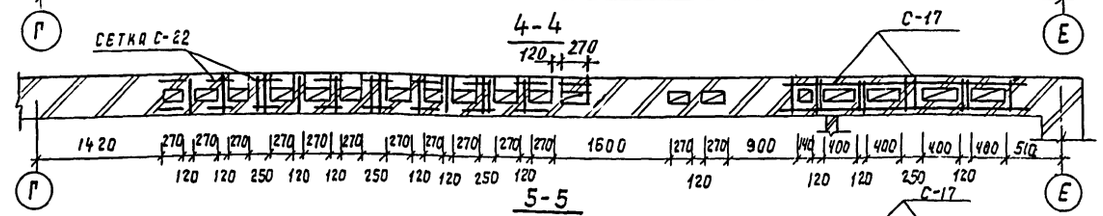

5 - 5

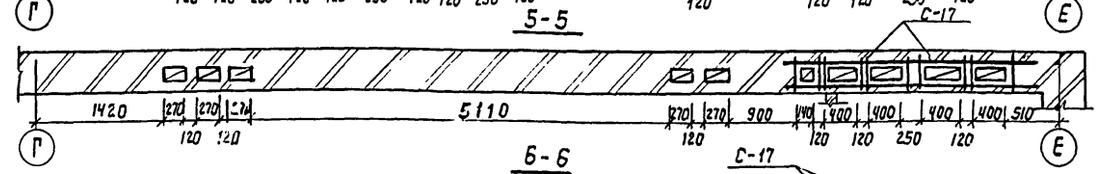

6 - 6

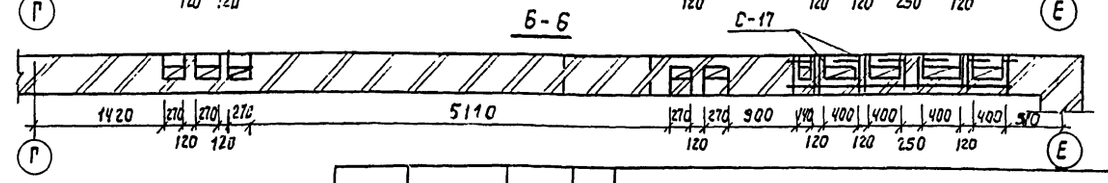

Данный лист см. совместно с листами АС-51 и АС-73.

Т.П 224-1-447.85 АС

Н. контр.	Бухарина		5.02.88		
Нач. МТЭП	Беганская		10.12.87		
ГИП	Шелевяля		10.12.87	Средняя общеобразовательная школа на 11 классов (198 учащихся) со стенами из кирпича	
Гл. констр.	Черецкий		10.12.87		
Рук. гр.	Колушева		4.12.87		
Ст. инж.	Вольфленок		10.12.87	Развертки вентканалов по осям „5" и „8."	Госстрой БССР Белниигипросельстрой г. Минск
Инж.	Гадлевская		29.12.87		

Привязан

Инв. № подл. | Подпись и дата | Взам. инв. №

СХЕМА РАСПОЛОЖЕНИЯ ЭЛЕМЕНТОВ ПОДПОЛЬНЫХ КАНАЛОВ МЕЖДУ ОСЯМИ А-Г:

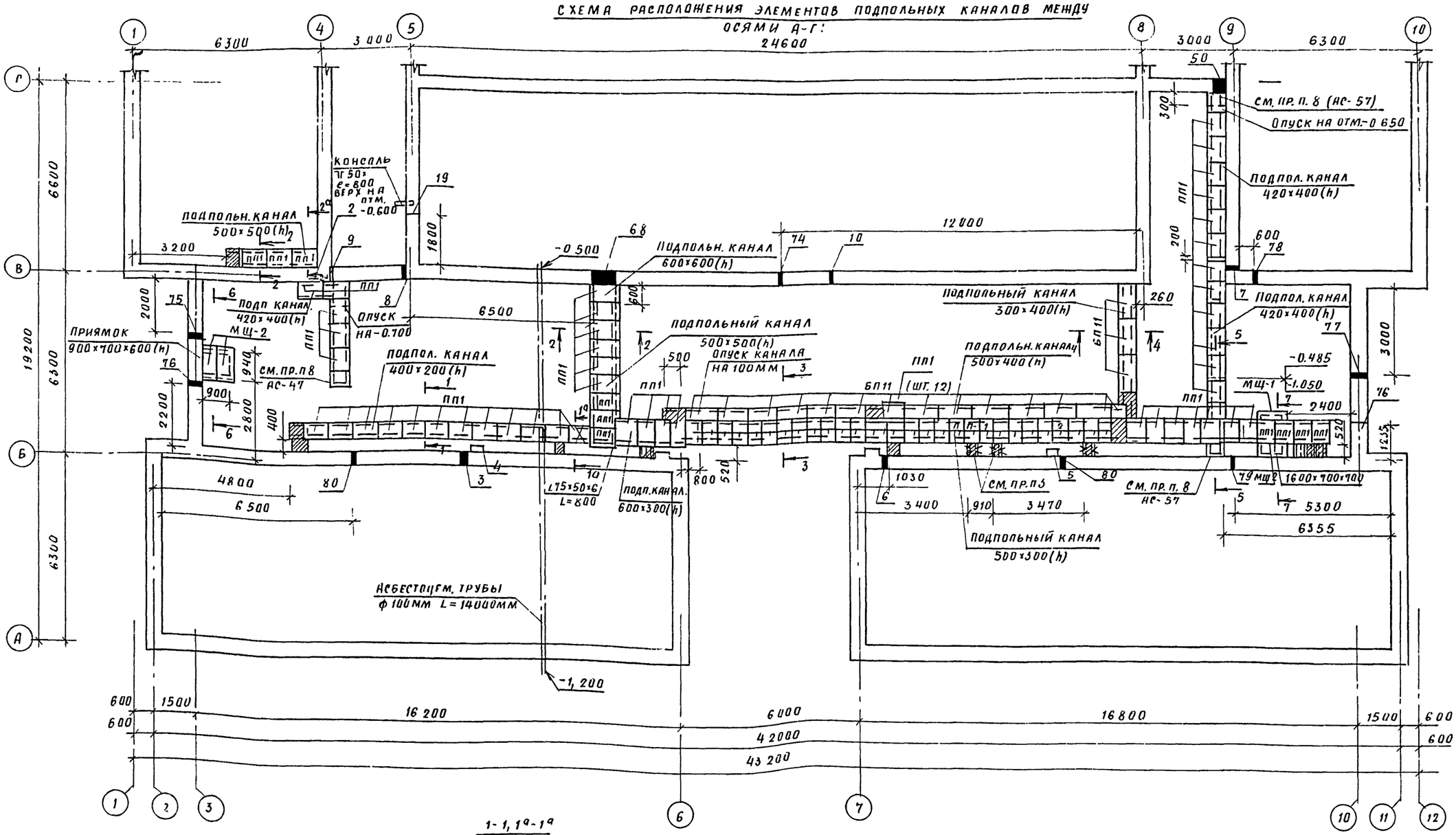

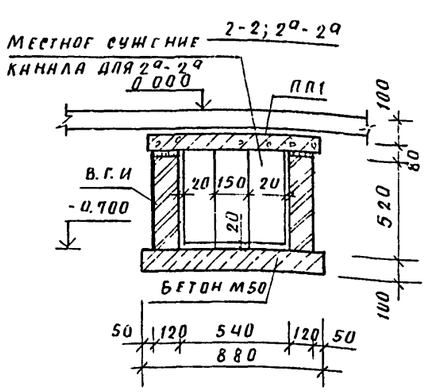

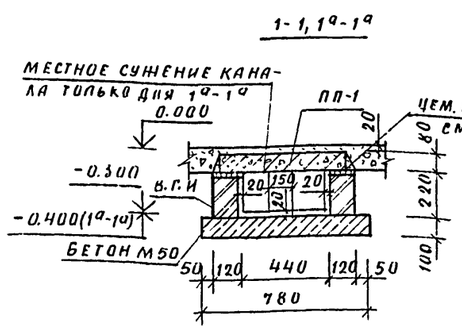

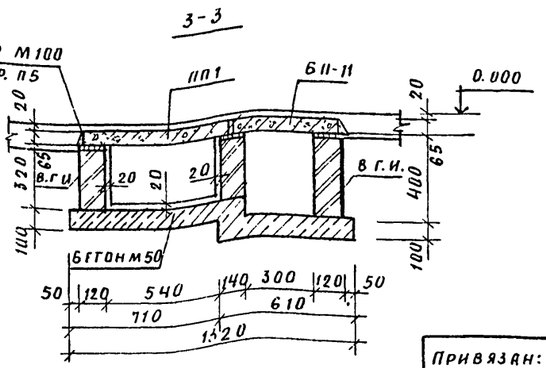

1. Данный лист смотреть совместно с листами АС-56, 57,
2. Общие примечания к схеме расположения элементов подпольных каналов см. лист АС-57.
3. В указанных местах предусмотреть местное сужение канала.
4. Сечения 4-4÷7-7 см. лист АС-57.
5 Стенки подпольных каналов (приточных) выполнять с тщательным заполнением швов цем. раствором, швы между плитами перекрытий каналов заполнить цем.-песчаным раствором и затереть.

Н контр.	Бухарина		15.08.85	т.п. 224-1-447.85 АС
Нач. МТЭП	Беганская		10.11.84	
ГИП	Шелевиля		10.11.84	
Тл. конст.	Чернецкий		10.12.84	Средняя общеобразовательная школа на 11 классов (198 учащихся) со стенами из кирпича.
Рук гр.	Колушева		10.12.84	Стадия: Р; Лист: 55; Листов:
Ст. инж.	Вольфленок		10.12.84	Схема расположения элементов подпольных каналов подпольных каналов между осями А-Г сечения 1-1÷3-3.
Инв. №				Госстрой БССР Белгиигипросельстрой г. Минск

Привязан:

Инв. №

Инв. № подл. | Подпись и дата | Взам. инв. № | Гл. спец. ЗК | Горелик

7-7(9-9)[10-10]

Схема расположения элементов подпольных каналов между осями Г-Ж

Альбом Т

Воздухозаборная шахта, см. лист АС-12

Подпольный вентканал из лотков отм. низа -3.300 ÷ -2.000

Л 13-5- 4шт.

П 10-5- 4шт.

Под польн. канал 300×300

Под пол. канал 300×300(h)

См. пр. п. 6 (АС-57)

Приямок 1200×900×1100(h)

Консоль ТГ 50×5 ℓ=650; верх на отм. 0.670

Консоль ТГ 50×5 ℓ=800

Консоль ТГ 50×5 ℓ=1000 верх на отм. -0.600 затянуть сеткой

Консоли ТГ 50×5 ℓ=800 верх на отм -0.600

Монолитный участок см. пр. п. 6 АС-57

Подпольн. канал 300×300(h)

Приточный подпольный канал 400×790(h)

Приточный подпольный канал 270×270(h)

Приточный подпольный канал 140×270(h)

Подп канал 300×300(h)

Ниша ПА 250×270×375(h) низ на отм. -0.110

Трап 200×200

Приямок 900×700×600(h)

Бетон м.50

Консоли ТГ 50×5 ℓ=800

Консоль ТГ 50×5 ℓ=1000 верх на отм. -0.600

Ниша ПА 250×270×375 низ на отм. -0.110

Бетон м.50

Бетон м.50

Бетон м.50

Альбом I

4-4

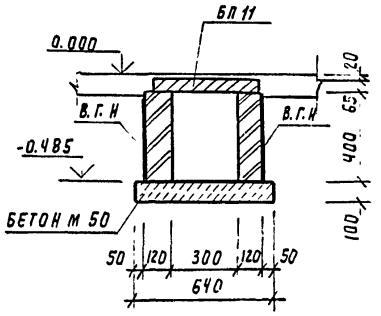

6-6

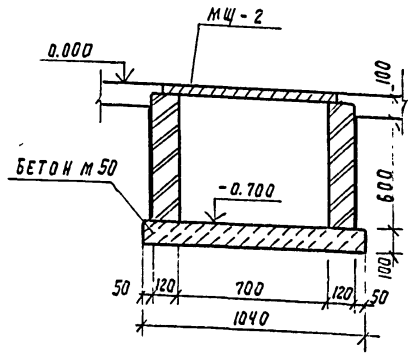

5-5

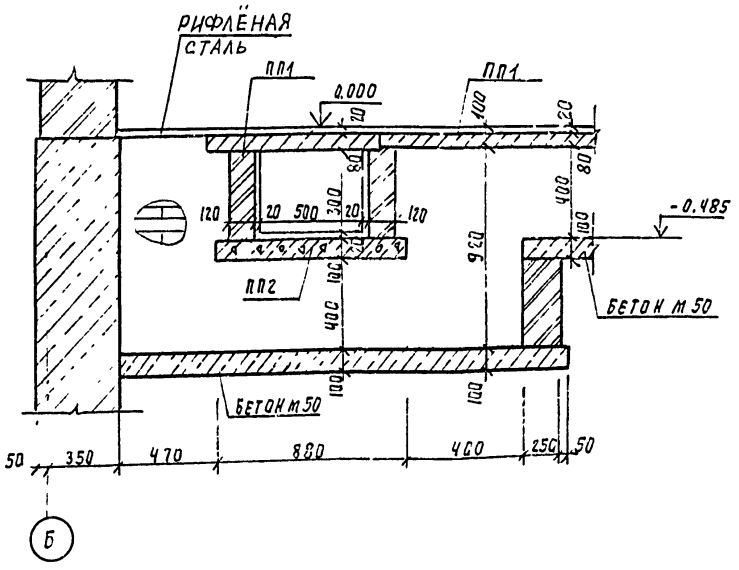

7-7

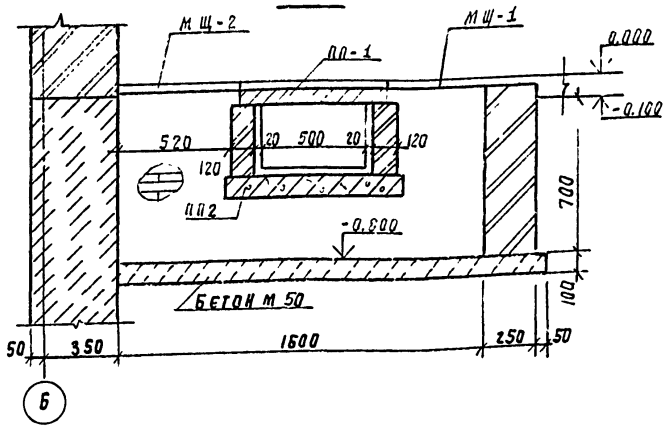

Экспликация отверстий

Тип отв.	Размеры В	Размеры Н	Отм. низа	Примечание	Тип отв.	Размеры В	Размеры Н	Отм. низа	Примечание
1	300	300	-0.600	Отопление	52	150	150	0.09	Водопровод
2	420	400	-0.560	Канализация	53	300	300	2.750	Канализация
3	200	200	-0.670	Канализация	54	400	200	0.000	Водопровод Канализация
4	150	150	-0.650	Канализация	55	150	150	0.090	Водопровод
5	200	200	-0.850	Канализация	56	150	150	0.100	Водопровод
6	200	200	-0.610	Канализация	57	150	150	-0.100	Водопровод
7	150	150	-0.300	Водопровод	58	150	150	0.300	Водопровод
8	200	200	-1.350	Канализация	59	300	150	2.850	Водопровод
9	400	250	-0.600	Водопровод	60	400	400	0.050	Дождевая канализация
10	200	200	-2.460	Канализация	61	350	150	-0.520	Водопровод
11	400	200	-0.650	Водопровод	62	550	210	0.770	Водопровод
12	400	400	-2.850	Канализация	63	250	150	3.350	Водопровод
13	400	400	-2.850	Водопровод	64	300	200	3.250	Водопровод Канализация
14	1200	450	-1.650	Отопление	65	250	200	3.350	Водопровод Канализация
15	200	200	0.100	Отопление	66	250	120	-0.080	Электрика
16	300	200	1.400	Отопление	67	120	120	2.800	Электрика
17	300	200	0.700	Отопление	68	600	600	-0.720	Вентиляция
18	200	200	3.400	Отопление	69	120	120	0.080	Электрика
19	200	150	-0.500	Канализация	70	450	540	1.800	Электрика
20	200	200	-1.950	Отопление	71	120	120	-1.250	Электрика
21	200	200	0.750	Отопление	72	120	120	-2.050	Электрика
22	200	200	-0.600	Отопление	73	300	300	-2.500	Канализация
23	300	300	-1.950	Отопление	74	300	300	-0.750	Канализация
24	300	300	-0.600	Отопление	75	400	400	-0.390	Канализация
25	100	150	0.000	Водопровод	76	400	400	-2.320	Канализация
26	300	300	-1.950	Канализация	77	400	400	-2.030	Канализация
27	100	700	-1.250	Вентиляция	78	200	200	-1.410	Канализация
28	650	550	0.800	Вентиляция	79	200	200	-1.030	Канализация
29	400	400	-0.050	Вентиляция	80	200	200	-0.830	Канализация
30	400	400	0.300	Вентиляция	81	300	150	6.900	Вентиляция
31	400	400	0.600	Вентиляция	82	300	150	7.000	Вентиляция
32	200	200	0.550	Вентиляция	83	200	300	4.200	Вентиляция
33	300	300	0.500	Вентиляция	84	250	250	6.650	Вентиляция
34	700	500	0.450	Вентиляция	85	710	1200	4.200	Вентиляция
35	800	1000	-3.000	Вентиляция	86	250	200	0.750	Вентиляция
36	200	200	0.700	Вентиляция	87	400	400	-3.050	Канализация
37	600	600	0.350	Вентиляция	88	750	300	-0.650	Водопровод Канализация
38	505	1250	-3.000	Вентиляция	89	250	1300	-2.400	Отопление
39	200	200	-0.600	Вентиляция	90	450	400	0,550	Водопровод
40	1150	1150	-0.730	Вентиляция	91	300	300	-2,250	Канализация
41	1000	1600	-3.000	Вентиляция	92	400	400	-1.600	Канализация
42	600	1000	-2.670	Вентиляция	93	1200	1200	-3.300	Вентиляция
43	350	350	-2.050	Вентиляция	94	1200	1200	-4,370	Вентиляция
44	250	150	0.530	Водопровод	95	300	300	-2,600	Канализация
45	670	1400	-1950	Электрика	96	400	150	-0,450	Водопровод
46	420	600	-0,550	Электрика	97	130	150	0,000	Водопровод
47	600	350	0.720	Водопровод					
48	410	250	-0.610	Водопровод					
49	300	300	-0,800	Водопровод					
50	410	250	-0.570	Водопровод					
51	350	150	0.090	Водопровод					

Спецификация к схеме расположения элементов подпольных каналов

Марка, поз.	Обозначение	Наименование	Кол.	Масса ед.кг.	Примечание
ПП1	1.243.1-4	Плита плоская ПТП 12.5-8-6	87	96	
ПП2	1.243.1-4	ПТП 12.5-11-9	2	198	
ПП3	1.243.1-4	ПТП 12.5-16-14	7	446	
БП4	1.138-10 в.1	Перемычка 1ПР8-24.12.22У	2	175	
БП1	1.138-10 в.2	2ПР5-14.51.14	3	250	
БП2	1.138-10 в.2	2ПР4-14.38.14	1	190	
БП3	1.138-10 в.2	2ПР10-23.51.14	3	415	
БП4	1.138-10 в.2	2ПР6-16.51.14	1	300	
БУ15	1.138-10 в.1	1ПР38-15.12.22У	1	160	
Б15	1.138-10 в.1	1ПР2-15.12.14	11	75	
БП11	1.138-10 в.2	2ПР4-11.51.6	16	95	
	ГОСТ 8568-77*	Сталь рифленая	6.5		м²
	ГОСТ 5781-82	Ф8 А-III		50	
МЩ-1	Лист АС-70	Метал. щит МЩ-1	1		
МЩ-2	АС-70	МЩ-1	7		
Л13-5	3.006-2 вып. II-1	Лоток Л 13-5	4	6300	
П10-5	3.006-2 вып. 11-1	Плита П 10-5	4	770	
	ГОСТ 8509-72*	Консоль ТГ 50×5, ℓ=650	7	4,9	
	ГОСТ 8509-72*	ТГ 50×5, ℓ=1000	4	7.5	
	ГОСТ 8509-72*	ТГ 50×5, ℓ= 800	9	6.1	

1. Стенки подпольных каналов выкладывать из полнотелого кирпича м 75 на растворе м 25.
2. Дно подпольных каналов выполнять из бетона м 50 по предварительно уплотненному грунту.
3. Стенки каналов снаружи окрасить горячим битумом за 2 раза.
4. Вентиляционные каналы изнутри штукатурятся.
5. Над не перекрываемыми проемами и отверстиями пролаживать 4ф8 А-III в слое цементного раствора б=40 мм с перепуском арматуры за грань отверстия не менее чем на 200 мм.
6. Монолитные участки (заштрихованы на плане) выполнять из бетона м 200 с армированием сеткой $\frac{100/100/5/5}{1100}$ ГОСТ 8478-81.
7. Участки над которыми не показано перекрытие перекрывать деревянными щитами.
8. На указанных участках подпольные каналы перекрывать рифленой сталью ГОСТ 8568-77.*
9. Данный лист смотреть совместно с листами АС-55; АС-56.

Привязан

Инв.№

				Т.П. 224-1-447.85	АС
Н.контр.	Бухарина		5.08		
Нач.МТЭП	Бегинская		5.08		
ГИП	Шелевина		5.08	Средняя общеобразовательная школа на 11 классов (198 учащихся) со стенами из кирпича.	Стадия: Р; Лист: 57; Листов:
Гл.констр.	Черницкий		5.08		
Рук.гр.	Колушева		5.08		
Ст.инж.	Вольфсенок		5.08	Сечения 4-4 ÷ 7-7. Экспликация отверстий.	Госстрой СССР Белниигипросельстрой г. Минск

Альбом I

ОК-9

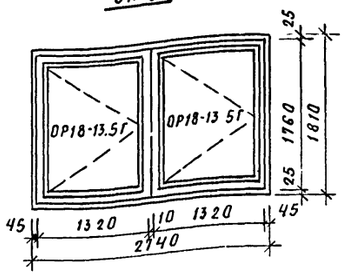

ОК-11

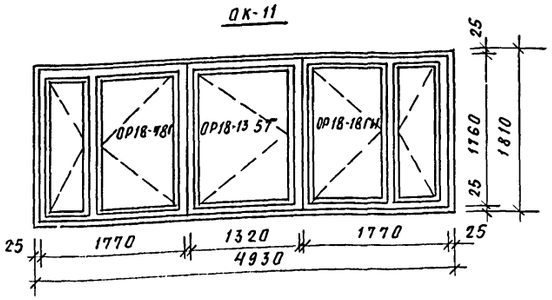

ОК-13

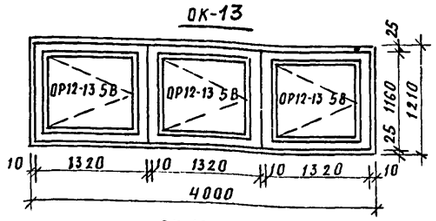

ОК-14

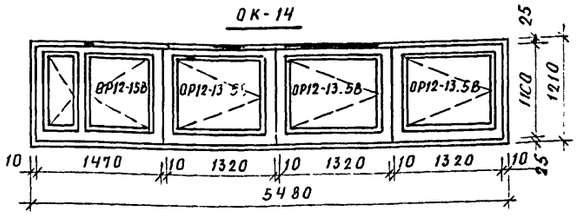

ОК-10

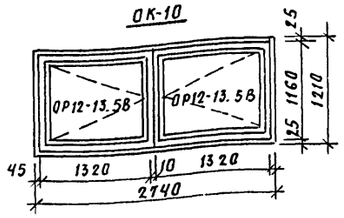

Крепление окон в проемах ОК-9-15

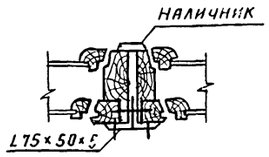

ОК-12

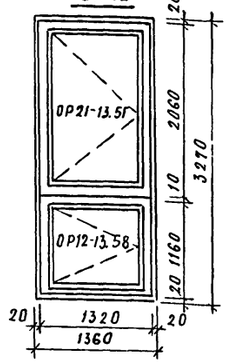

ОК-15

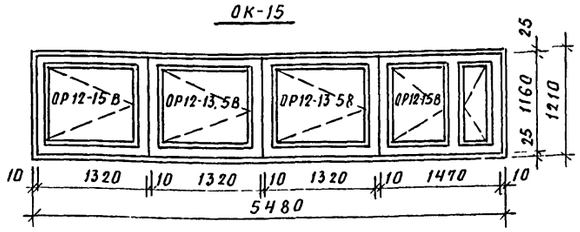

Ведомость заполнения оконных проемов

Марка, поз.	Обозначение	Наименование	Кол	Масса ед. кг	Примечание, см. пр. п. 1
		ОК-1 (шт 43)			
ОР21-21В	ГОСТ 11214-78	Оконный блок ОР21-21В	1		ОСП 21-12 ОСП 21-9А
ПД 22-25	ГОСТ 17280-79	Подоконная доска ПД22-25	1		
		ОК-2 (шт. 8)			
ОР21-12В	ГОСТ 11214-78	Оконный блок ОР21-12В	1		ОСП 21-12
ПД13-25	ГОСТ 17280-79	Подоконная доска ПД13-25	1		
		ОК-3 (шт 7)			
ОР21-15В	ГОСТ 11214-78	Оконный блок ОР21-15В	1		ОСП 21-15
ПД 25-16	ГОСТ 17280-79	Подоконная доска ПД 25-16	1		
		ОК-4 (шт. 12)			
ОР21-9В	ГОСТ 11214-78	Оконный блок ОР21-9В	1		ОСП 21-9А
ПД 10-25	ГОСТ 17280-79	Подоконная доска ПД10-25	1		
		ОК-5 (шт. 1)			
ОР18-21Г	ГОСТ 11214-78	Оконный блок ОР18-21Г	1		ОСП 18-9А ОСП 18-12А
ПД 25-25	ГОСТ 17280-79	Подоконная доска ПД 25-25	1		
		ОК-6 (шт. 2)			
ОР12-15В	ГОСТ 11214-79	Оконный блок ОР 12-15 В	1		ОСП 12-15
		ОК-7 (шт 8)			
ОР12-9А	ГОСТ 11214-78	Оконный блок ОР12-9А	1		ОСП 12-9
		ОК-8 (шт. 8)			
ОР18-9Г	ГОСТ 11214-78	Оконный блок ОР18-9Г	1		ОСП 18-9А
		ОК-9 (шт 4)			
ОР18-13.5Г	ГОСТ 11214-78	Оконный блок ОР18-13.5Г	2		ОСП 18-13,5А
	ГОСТ 8510-72 *	∠75×50×5 ℓ=1800	2	8.62	
	ГОСТ 8242-75	Наличник тип 16 ℓ=1800	1	1.8	м. п

Марка поз	Обозначение	Наименование	Кол.	Масса ед. кг	Примечание см. пр п. 1
		ОК-10 (шт 4)			
ОР12-13.5Г	ГОСТ 11214-78	Оконный блок ОР12-13.5Г	2		ОСП 12-13,5
	ГОСТ 8510-72 *	∠75×50×5 ℓ= 1200	2	5.75	
	ГОСТ 8242-75	Наличник тип 16 ℓ=1200	1	1.2	м п
		ОК-11 (шт. 2)			
ОР18-18Г	ГОСТ 11214-78	Оконный блок ОР18-18Г	1		2(ОСП 18-9А)
ОР18-13,5Г	ГОСТ 11214-78	Оконный блок ОР18-13,5Г	1		ОСП 18-13,5А
ОР18-18ГИ	ГОСТ 11214-78	Оконный блок ОР18-18ГИ	1		2(ОСП 18-9А)
ПД 25-25	ГОСТ 17280-79	Подоконная доска ПД25-25	2		
	ГОСТ 8510-72 *	∠75×50×5 ℓ= 1800	4	7,9	
	ГОСТ 8242-75	Наличник тип 16 ℓ=1800	2	1,8	м п
		ОК-12 (шт. 2)			
ОР21-13.5Г	ГОСТ 11214-78	Оконный блок ОР21-13.5Г	1		ОСП 21-13,5
ОР12-13.5В	ГОСТ 11214-78	Оконный блок ОР12-13.5В	1		ОСП 12-13,5
	ГОСТ 8510-72 *	∠75×50×5 ℓ= 1320	2	6.32	
	ГОСТ 8242-75	Наличник тип 16ℓ=1320	1	1,32	м.п
		ОК-15 (шт. 2)			
ОР12-13.5В	ГОСТ 11214-78	Оконный блок ОР12-13 5В	3		ОСП 12-13,5
	ГОСТ 8510-72 *	∠75×50×5 ℓ= 1210	4	5.79	
	ГОСТ 8242-75	Наличник тип 15 ℓ=1210	2		

Марка, поз	Обозначение	Наименование	Кол	Масса ед. кг	Примечание см. пр п. 1
		ОК-14 (шт. 2)			
ОР12-15 В	ГОСТ 11214-78	Оконный блок ОР12-15 В	1		ОСП 12-15
ОР12-13.5В	ГОСТ 11214-78	Оконный блок ОР12-13 5 В	3		ОСП 12-13,5
	ГОСТ 8242-75	Наличник тип 16 ℓ=1200	3		
	ГОСТ 8510-72 *	∠75×50×5 ℓ= 1200	6	5 75	
		ОК-15 (шт. 2)			
ОР12-15ВИ	ГОСТ 11214-78	Оконный блок ОР12-15ВИ	1		ОСП 12-15,
ОР12-13 5В	ГОСТ 11214-78	Оконный блок ОР12-13.5В	3		ОСП 12-13,
	ГОСТ 8242-75	Наличник тип 16 ℓ=1200	3		
	ГОСТ 8510-72 *	∠76×50×5 ℓ= 1200	6	5 75	
		ФВ-1 (шт. 9)			
ФВ6-10		Фрамуга ФВ6-10	1		

1. В ведомости заполнения оконных проёмов в графе „Примечание" дан вариант заполнения оконных проемов стеклопакетами (ГОСТ 24700-81).

Привязан:

Инв. №

Инв. № подл. | Подпись и дата | Взам. инв. №

				Т П. 224-1-447.85	АС
Н.контр.	Бухарина		15.2.85		
Нач.МТЭП	Беганская		15.2.85		
ГИП	Шелевиля		25.1.85	Средняя общеобразовательная школа на 11 классов (198 учащихся) со стенами из кирпича.	Стадия: Р; Лист: 58; Листов:
ГАП	Нордштейн		15.1.85		
ГП констр	Чернецкий		26.2.85		
Ст арх.	Карчевский		15.1.85	Ведомость заполнения оконных проемов	Госстрой БССР Белниигражданпроект

Альбом I

Вариант перепланировки 1этажа между осями 7-11; А-Б

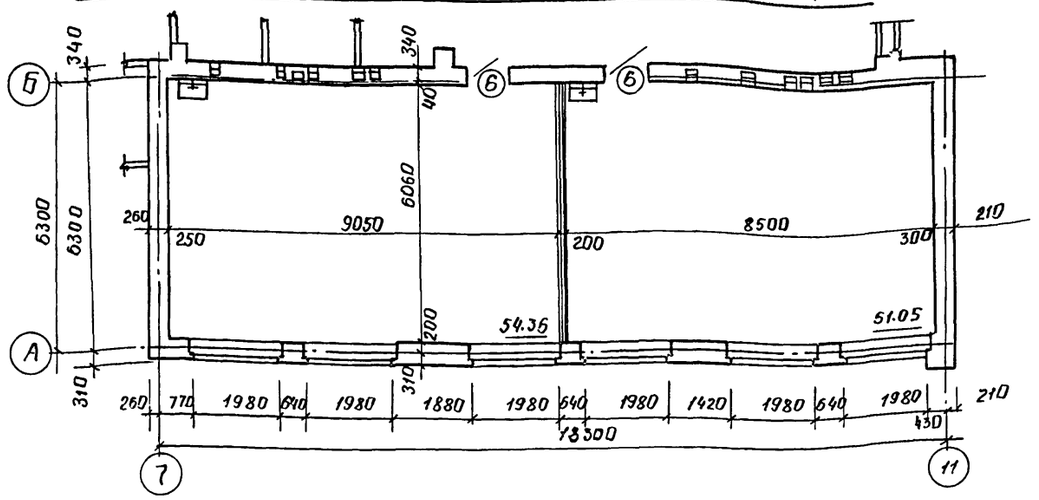

Устройство остекленного помещения

Фрагмент плана между осями Б-В

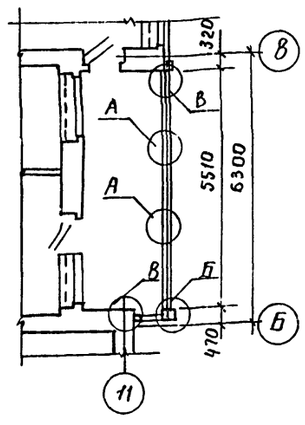

Фрагмент фасада Б-В

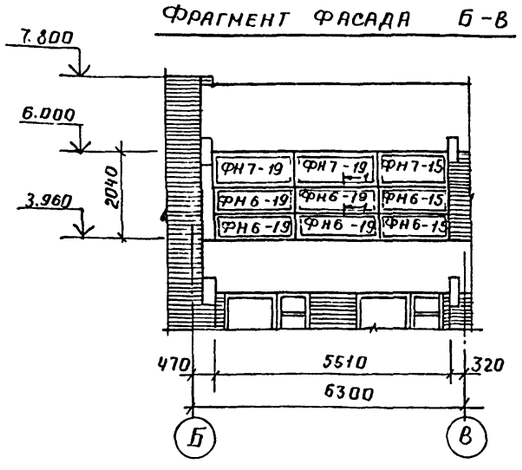

Фрагмент фасада 11-12

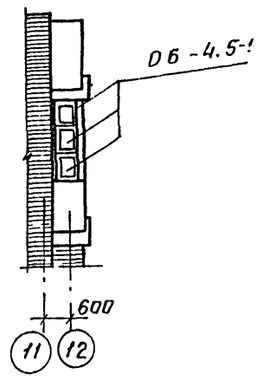

Спецификация элементов на устройство остекленного помещения

Марка поз.	Обозначение	Наименование	Кол	Масса ед. кг	Примечание
		Изделия деревянные			
1		Брус 75х200 ℓ= 2000	1	0.03	
2		Брус 50х75 ℓ= 2000	4	0.007	
3		Доска 16х100 ℓ=2000	8	0.003	
4		Наличник тип 1б ℓ=2000	4	2	М.П.
5		Наличник тип 1б ℓ=5500	8	5.5	М.П
		Фрамуга наружная ФН7-19	2		
		Фрамуга наружная ФН7-15	1		
		Фрамуга наружная ФН6-19	4		
		Фрамуга наружная ФН6-15	2		
		Оконный блок ОБ-4.5-1	3		

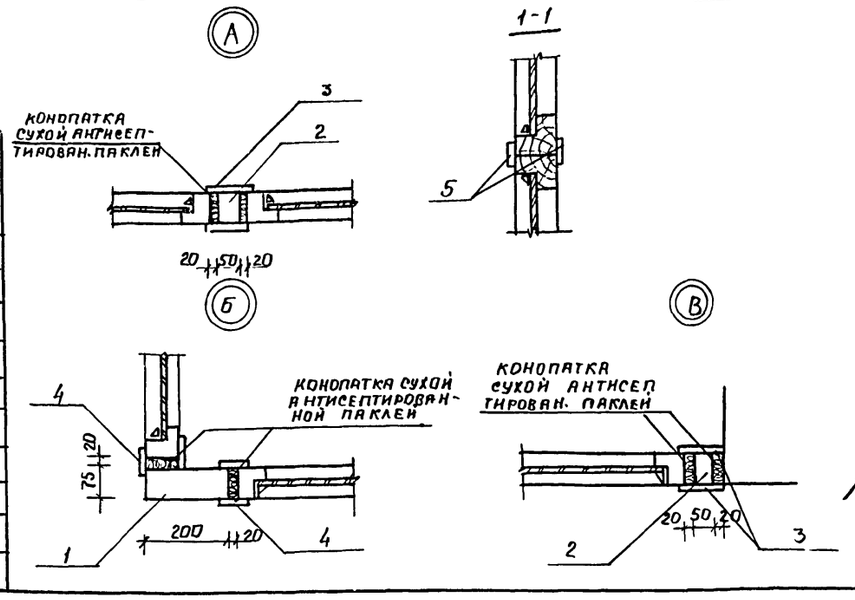

Спецификация заполнения дверных проемов

Марка поз.	Обозначение	Наименование	Кол. цок	Кол. 1эт	Кол. 2эт	Кол. всего	Масса ед. кг	Примечание
		Двери наружные						
1	ГОСТ 24698-81	ДН 24-19Б	–	1	–	1		
2	ГОСТ 24698-81	ДН 21-15А	–	4	–	4		
3	ГОСТ 24698-81	ДН 21-15Б	4	–	–	4		
4	ГОСТ 24698-81	ДН 21-13	2	6	–	8		
		Двери внутренние						
5	ГОСТ 6629-74	ДГ 24-15	–	1	–	1		
6	ГОСТ 6629-74	ДГ 21-10	2	11	13	26		
7	ГОСТ 6629-74	ДГ 21-10Л	1	5	7	13		
8	ГОСТ 6629-74	ДГ 21-10Л (с передат. окном)	–	1	–	1		
9	ГОСТ 6629-74	ДГ 21-9	6	5	3	14		
10	ГОСТ 6629-74	ДГ 21-9Л	4	10	2	16		
11	ГОСТ 6629-74	ДГ 21-9Т	1	–	3	4		
12	ГОСТ 6629-74	ДГ 21-8Л	–	1	1	2		
13	ГОСТ 6629-74	ДГ 21-7	–	5	2	7		
14	ГОСТ 6629-74	ДГ 21-7Л	–	5	4	12		
15	ГОСТ 6829-74	ДО 24-15	–	3	2	5		
16	ГОСТ 6629-74	ДО 21-13	2	–	–	2		
17	ГОСТ 6629-74	ДО 21-10	2	1	1	4		
18	ГОСТ 6629-74	ДО 21-10Л	–	–	1	1		
19	ГОСТ 6629-74	ДО 21-8	–	–	2	2		
20	ГОСТ 6629-74	ДО 21-8Л	–	–	2	2		
		Двери балконные	–	–	–	–		
21	ГОСТ 11214-78	БР 28-9	–	–	1	1		
22	ГОСТ 11214-78	БР 28-9Л	–	–	2	2		

1. Двери, ведущие из комбинированной мастерской и кабинета обслуживающих видов труда в коридор, обить войлоком толщиной 15 мм, выюченном в глиняном, затем кровельной сталью б=0.5 ГОСТ 19903-74.

2. Развертку вентканалов по оси „Б" на листе АС-49. откорректировать в соответствии с данным вариантом перепланировки.

Привязан

Инв. №

				Т.П. 224-1-447.85	АС
Н. контр.	Бухарина				
Нач. МПО	Беганская				
ГИП	Шелевила				
ГАП	Нардштейн			Средняя общеобразовательная школа на 11 классов (1198 учащихся) со стенами из кирпича	Стадия: Р; Лист: 59; Листов:
Гл. констр.	Чернецкий				
Ст. арх.	Ластенина			Вариант перепланировки 1этажа. Устройство остекленного помещения. Спецификация заполнения дверных проемов	Госстрой БССР БелНИИгипросельстрой г. Минск

Инв. № подл. | Подпись и дата | Взам. инв. №

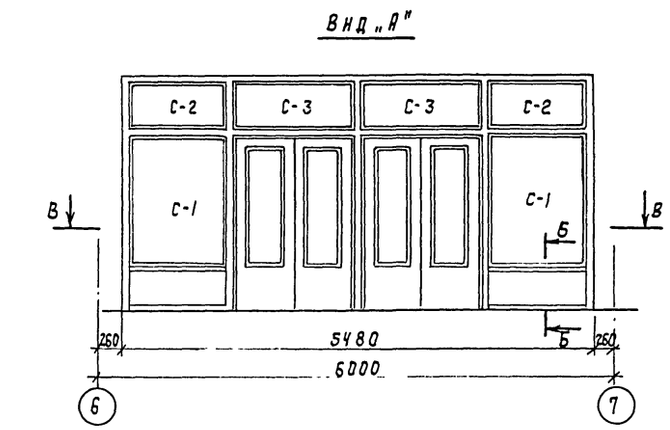

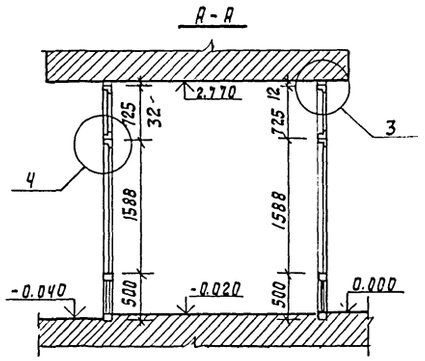

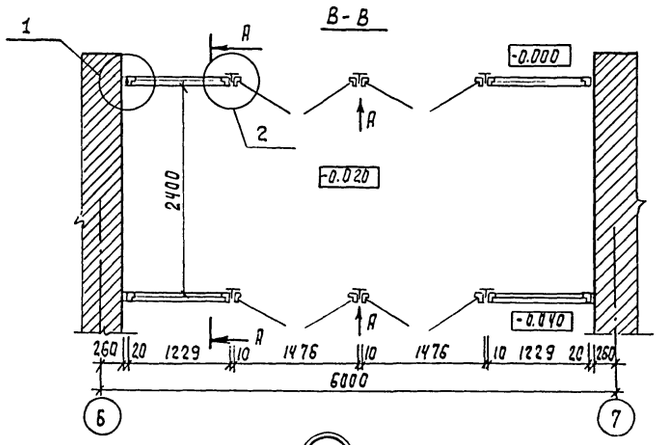

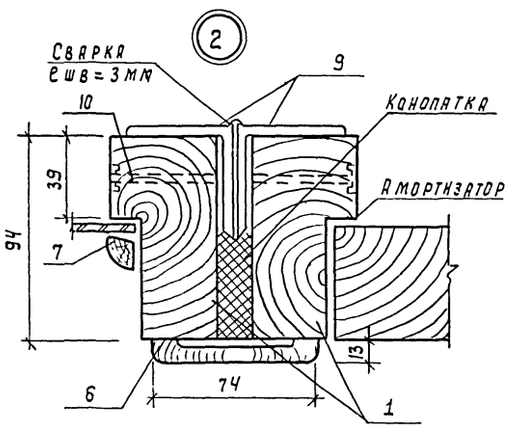

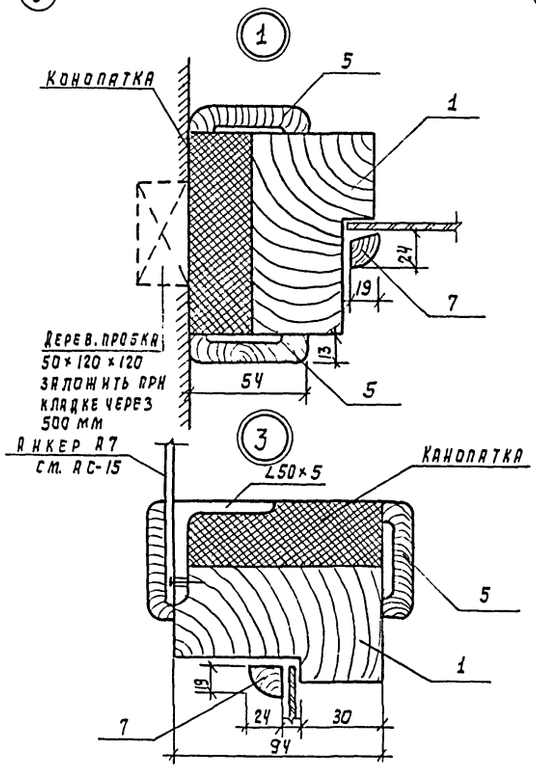

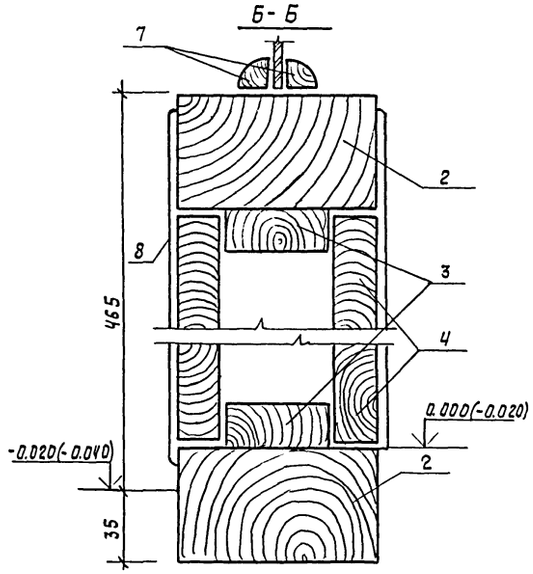

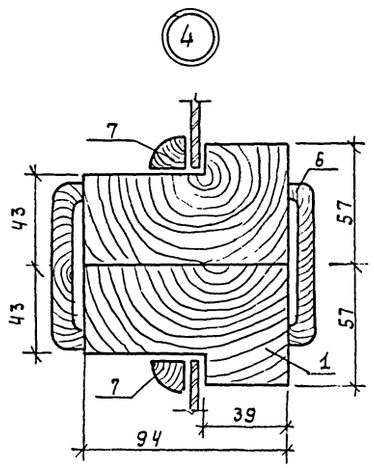

Спецификация элементов витража

Марка, поз.	Обозначение	Наименование	Кол.	Масса ед. кг.	Примечание
		Деревянные изделия			
1	ГОСТ 8486-66	Брус 94×57, е=74.60		0.40	м³
2	ГОСТ 8486-66	Брус 94×55 е=9.1		0.047	м³
3	ГОСТ 8486-66	Брус 52×20 е=9.1		0.009	м³
4	ГОСТ 8486-66	Брус 40×20 е=6.24		0.005	м³
5	ГОСТ 8242-75	Наличник тип. 1Б		44	м.п
6	ГОСТ 8242-75	Наличник тип 1В.		55.2	м.п
7	ГОСТ 8242-75	Раскладка тип 2		101.36	м.п
8	ГОСТ 10632-77*	Сверхтвердый ДСП13×0.4	8	0.57	м²
		Металлические изделия			
9	ГОСТ 8509-72 *	L50×5 е=33.80м			
10	ГОСТ 7785-81	Болт с потайной			
		головкой М10 е=120мм	48		
		Изделия из стекла			
С-1	ГОСТ 13454-77	Стекло 1100×1520	4	1.670	м²
С-2	ГОСТ 13454-77	Стекло 1100×610	4	0.67	м²
С-3	ГОСТ 13454-77	Стекло 1360×610	4	0.82	м²

1. Все элементы витража антисептировать и подвергнуть глубокой пропитке антипиреном (с поглощением древесиной солей из расчета не менее 75 кгс/м³)

2. Все элементы внутреннего и наружного витража выполнить из просушеной древесины сосны, отшлифовать и пропитать раствором бейца до темнокоричневого цвета и обработать синтетическими смолами.

3. Сварные работы производить электродами Э-42 в соответствии с ГОСТ 10922-75 и СН 393-78.

Альбом I

Н. контр.	Бухарина			Т.П. 224-1-447.85	АС
Нач. МТЭП	Беганская		10.11.84		
ГИП	Шелевиля		10.11.84	Средняя общеобразовательная школа на 11 классов (198 учащихся) со стенами из кирпича	Стадия: Р; Лист: 60; Листов:
ГАП	Норштейн		10.11.84		
Гл. конст.	Чернецкий		10.11.84		
Ст. арх.	Карчевский		10.11.84	Входной витраж.	Госстрой БССР, Белинингипросельстрой, г. Минск

Привязан

Инв. №

Инв. № подл. | Подпись и дата | Взам. инв. №

Копировала: Бо/з

Формат А2

Крыльцо тип 1
Общий вид

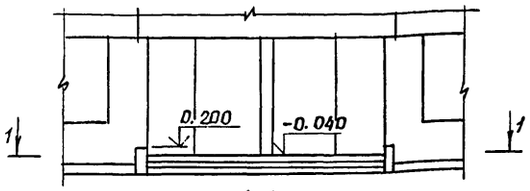

1-1

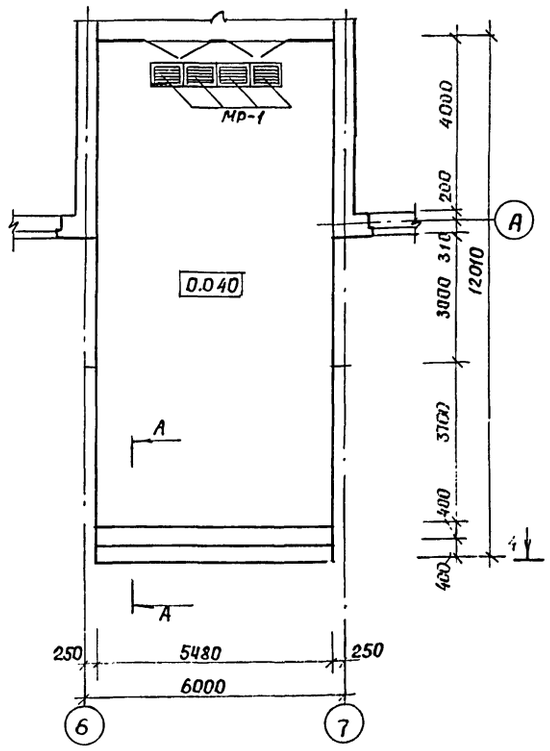

А-А

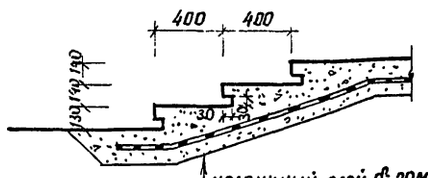

- мозаичный слой δ= 20мм
- бетон М 200, армированный сеткой 100/100/5/5 по ГОСТ 8478-81 δ= 100 мм
- бетон М 100 δ= 80 мм
- утрамбованный послойно грунт

Крыльцо тип 2
Общий вид

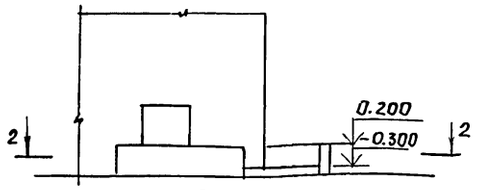

2-2

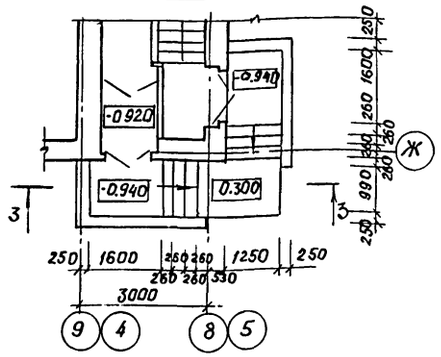

3-3

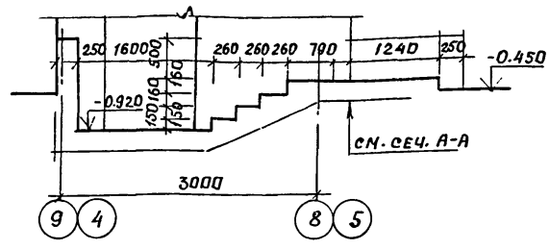

Лестница №8
Г-Г

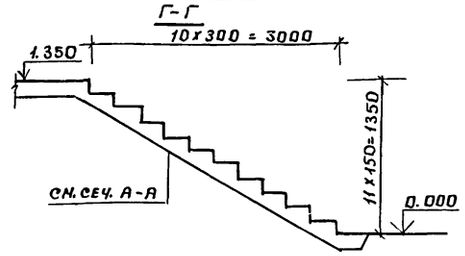

Крыльцо тип 3
Общий вид

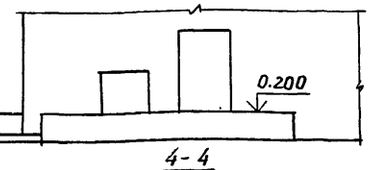

4-4

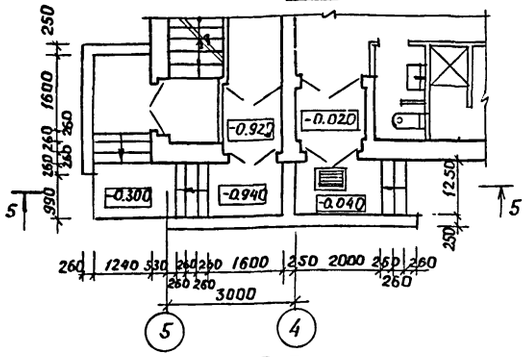

5-5

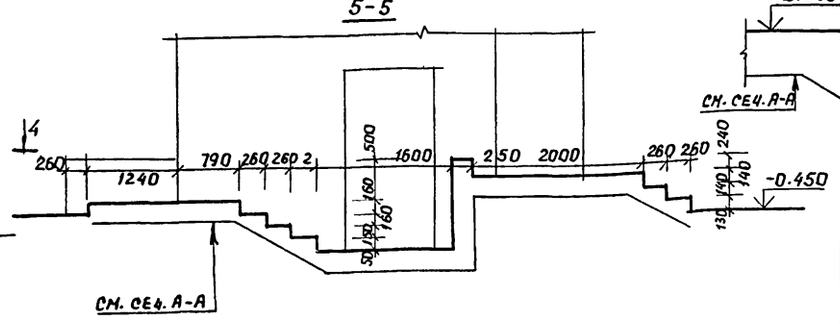

Лестница №5
Д-Д

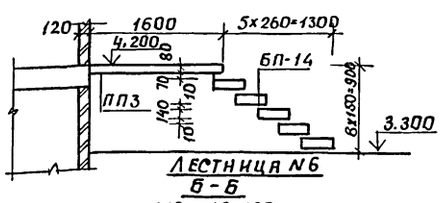

Лестница №6
Б-Б

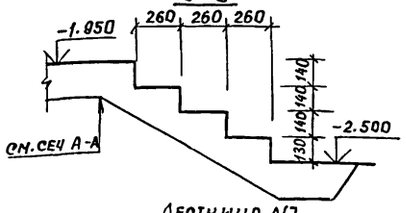

Лестница №7
В-В

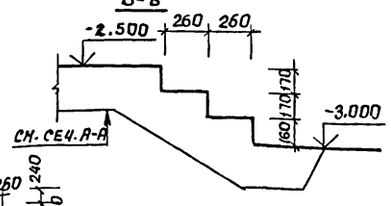

Спецификация элементов крылец и лестниц

Марка, поз.	Обозначение	Наименование	Кол	Масса ед. кг	Примечание
		Крыльцо тип 1			
	ГОСТ 8478-81	Сетка 100/100/5/5	146		м²
		Бетон М 200	658		м³
		Бетон М 100	5.26		м³
		Крыльцо тип 2			
	ГОСТ 8478-81	Сетка 100/100/5/5	15.0		м²
		Бетон М 200	0.67		м³
		Бетон М 100	0.54		м³
		Крыльцо тип 3			
	ГОСТ 8478-81	Сетка 100/100/5/5	35.1		м²
		Бетон М 200	1.3		м³
		Бетон М 100	1.04		м³
		Лестница N: 5			
ЛП3	1.242.1-4	Плита плоская ПТП 8 13-13	1	338	
БП14	1.138-10, вып. 1	Перемычка 2ПР4-14.38.9	5	120	
		Лестница N 6,7,8			
		Бетон М 200	0.9		
		Бетон М 100	0.13		
	ГОСТ 8478-81	Сетка 100/100/5/9 м²	21.0		
		Металлическая решетка			
	ИИ-03-02 альб. 71-64	МР-1	4	12.71	

1. Данный лист смотреть совместно с листами АС-6, АС-7, АС-8, АС-10.
2. Лестница N 5 замаркирована на листе АС-9.

Привязан:

Инв. №

Т.П. 224-1-447.85			АС
Н. контр.	Бухарина		15.01.85
Нач. МТЭП	Беганская		10.11.84
ГИП	Шелевиля		10.12.84
ГАП	Нордштейн		10.12.84
Гл. констр.	Чернецкий		10.11.84
Арх.	Карпенко		10.12.84

Средняя общеобразовательная школа на 11 классов (198 учащихся) со стенами из кирпича

Стадия	Лист	Листов
Р	61	

Крыльцо тип 1; тип 2; тип 3 тип 4

Госстрой БССР Белниигипросельстрой г. Минск

Альбом I

Развертка стены по оси „В"

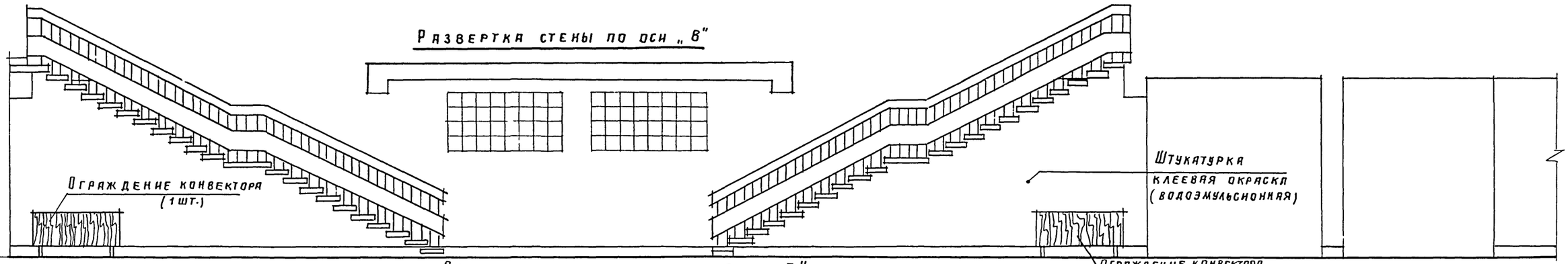

Развертка стены по оси „Б"



План вестибюля

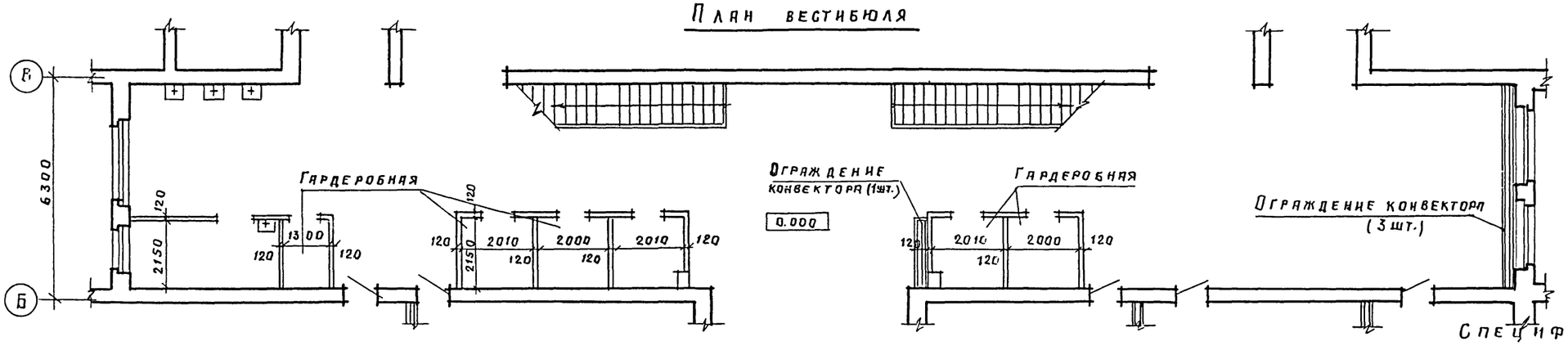

1-1

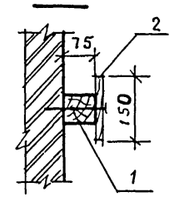

Развертка стены „Б-В"

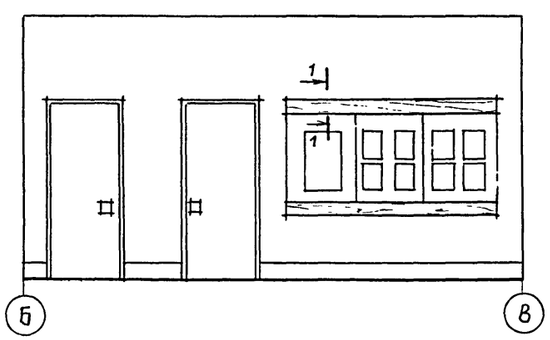

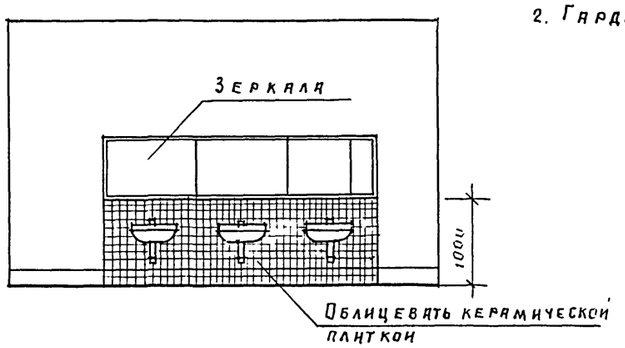

1. Ограждение конвекторов см лист АС-67.
2. Гардеробные см. лист АС-65.

Спецификация элементов

Марка, поз.	Обозначение	Наименование	Кол.	Масса ед, кг	Примечание
1	ГОСТ 24454-80Е	Брус 75×60 п.м	14		
2	ГОСТ 24454-80Е	Доска 150×22 п.м.	14.5		

				Т. п. 224-1-447.85	АС
Н. контр.	Бухарина		5.03.86		
Нач. МТЭП	Беганская		10.12.85		
ГАП	Нордштейн		10.11.85		
ГИП	Шелевина		10.12.85	Средняя общеобразовательная школа на 11 классов (198 учащихся) со стенами из кирпича	Стадия: Р; Лист: 62; Листов:
Гл. конст.	Чернецкий		10.12.85		
Вед. арх.	Фоминова		10.12.85	Развертки стен вестибюля.	Госстрой БССР Белниигипросельстрой г. Минск

Привязан.

Инв №

Инв № подл. | Подпись и дата | Взам. инв №

1731-01

Копировал:

Формат А1

Альбом I

Развертка стены по оси „Б"

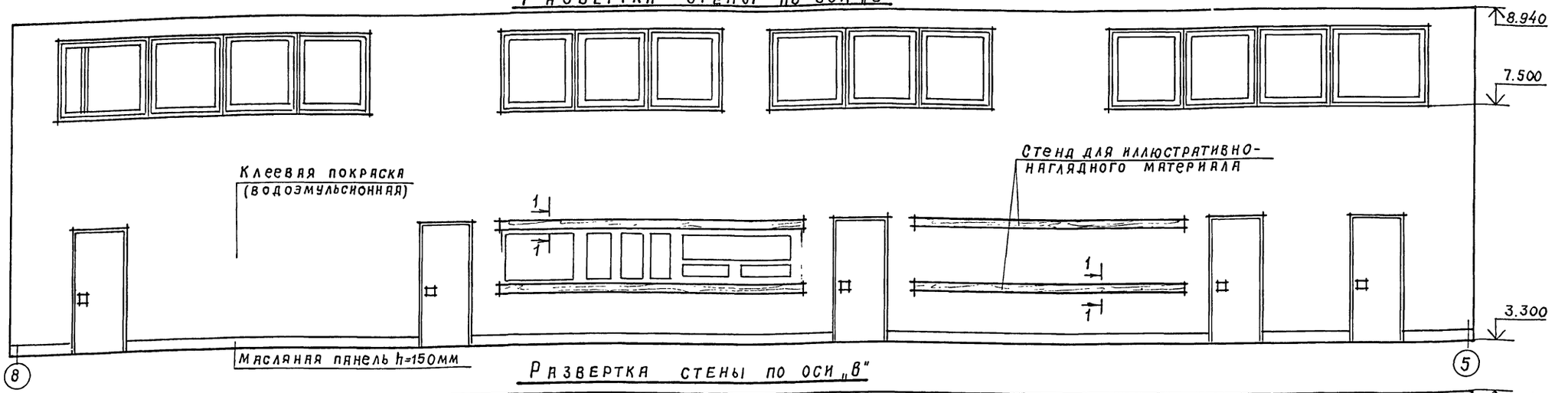

Развертка стены по оси „В"

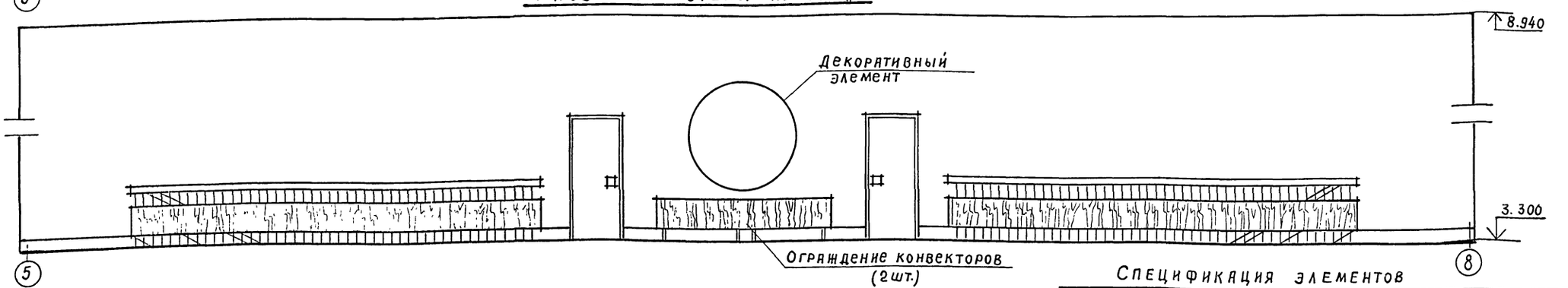

Развертка стены „В-Б"

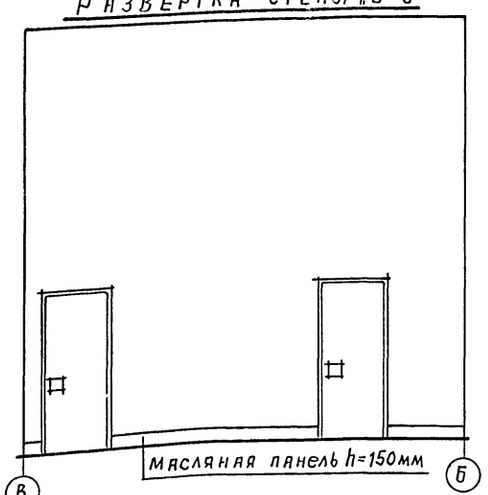

Развертка стены „Б-В"

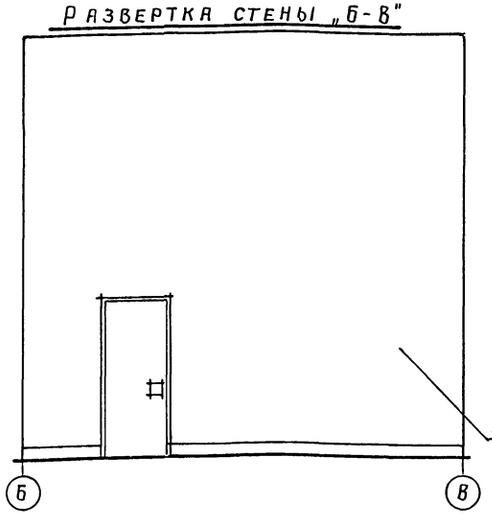

1-1

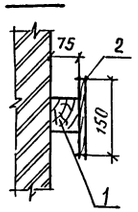

Спецификация элементов

Марка поз.	Обозначение	Наименование	Кол.	Масса ед. кг	Примечание
1	ГОСТ 24454-80Е	Брус 75×60 п м	17		
2	ГОСТ 24454-80Е	Доска 150×22 п.м	18		

Ограждение конвекторов см. лист АС-67.

Привязан:

Инв. №

Н.контр	Бухарина		
Нач.мтэп	Беганская		
ГАП	Норштейн		
ГИП	Шелевиля		
Гл.констр	Чернецкий		
Вед.арх	Фоминова		

Т. П. 224-1-447.85 АС

Средняя общеобразовательная школа на 11 классов (198 учащихся) со стенами из кирпича.

Стадия	Лист	Листов
Р	63	

Развертки стен рекреации 2 этажа.

Госстрой БССР БЕЛНИИГИПРОСЕЛЬСТРОЙ г. Минск

Инв. № подл. | Подпись и дата | Взам. инв. №

Альбом I

Развертка стены по оси „Г"

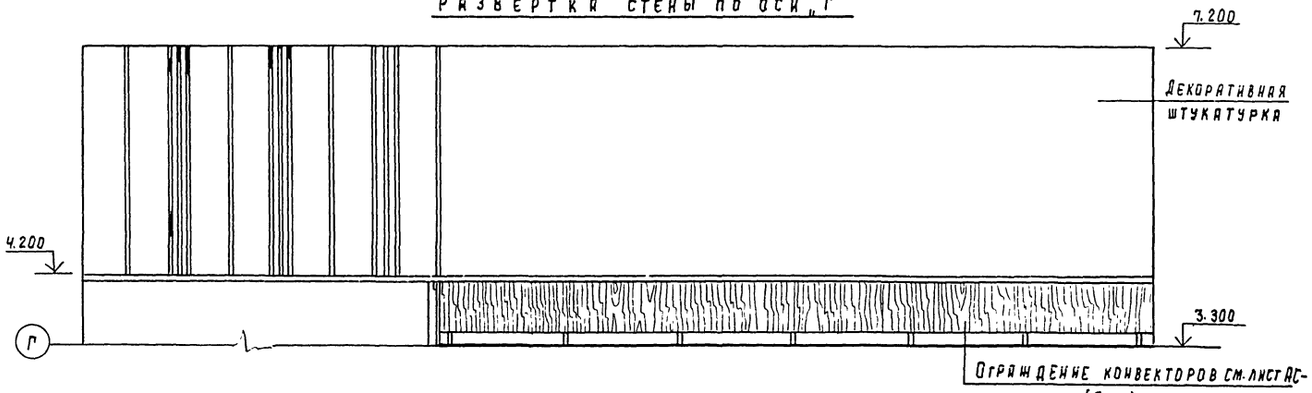

Развертка стены „Г-В"

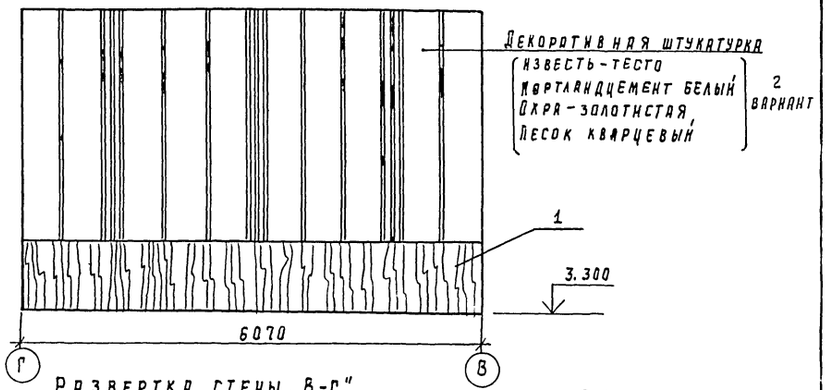

Развертка стены по оси „В"

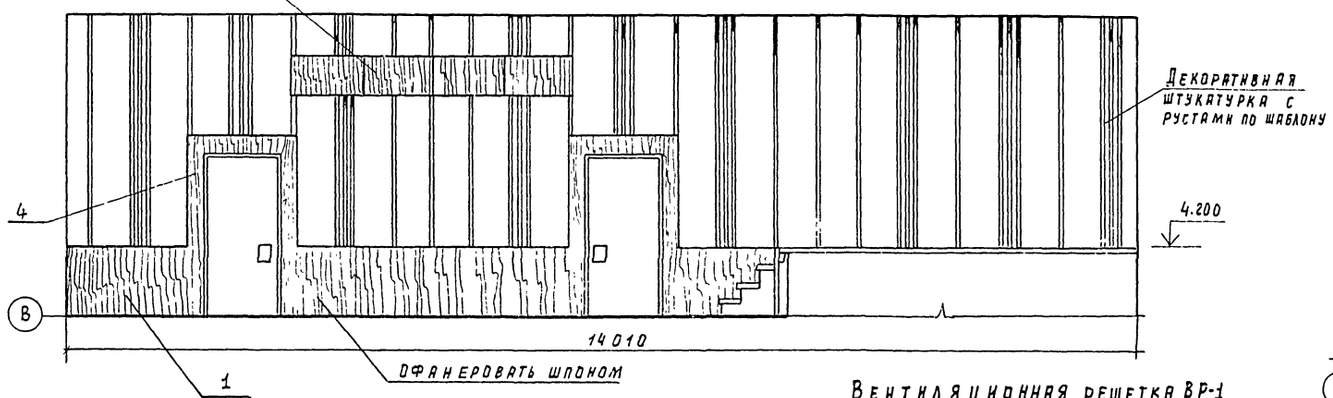

Развертка стены „В-Г"

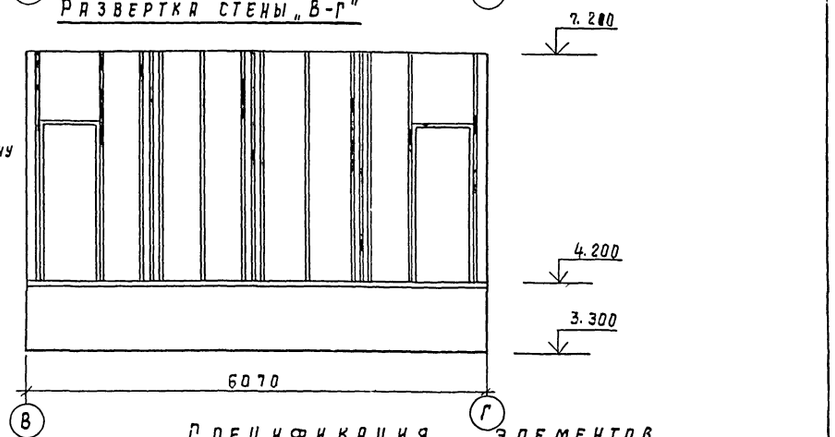

План актового зала

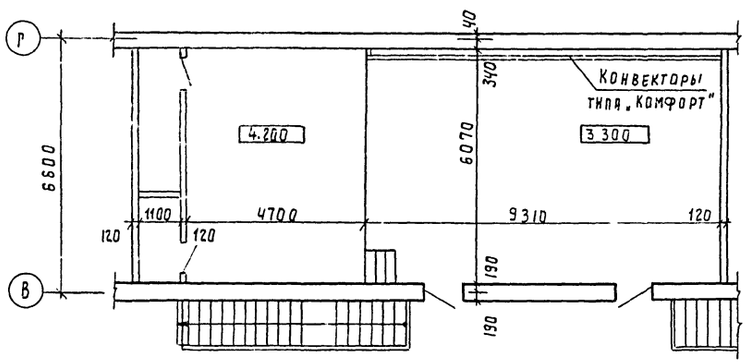

Вентиляционная решетка ВР-1

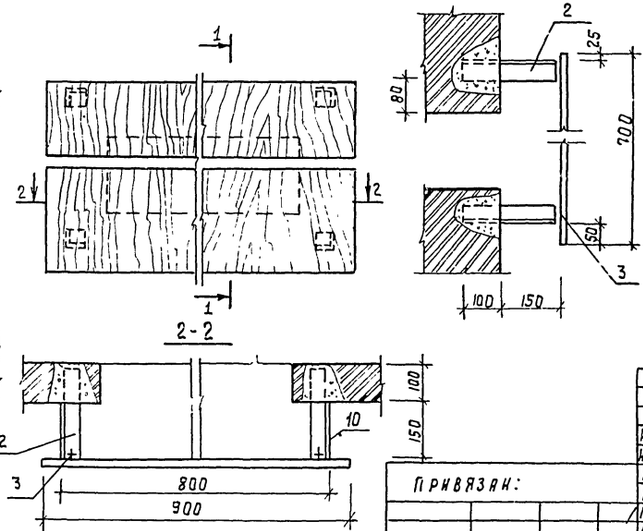

Спецификация элементов

Марка поз	Обозначение	Наименование	Кол.	Масса ед. кг.	Примечание
1	ГОСТ 10632-77*	Щит ДСП 900×900×20	15	0.81	м²
4	ГОСТ 24454-80Е	Доска 200×4500×22	2	0.0198	м³
3	ГОСТ 10632-77*	Щит ДСП 900×700×20	1	0.64	м²
10	ГОСТ 8509-72*	L 30×3 e=250	4	0.94	кг.
2	ГОСТ 7798-70*	Болт ф10 e=35	4		

1. Щиты ДСП и доски офанеровать шпоном лиственных пород.
2. Отделка стен показана для 2 варианта отделки
3. Ограждение конвекторов см. лист АС-67.

Т.п. 224-1-447.85 АС

Н.контр.	Бухарина			
Нач. МТЭЛ	Беганская			
ГИП	Нордштейн			
ГИП	Шелевина			
Гл. конст.	Черецкин			
Вед. арх.	Фомичева			

Средняя общеобразовательная школа на 11 кл. (198 уч-ся) со стенами из кирпича

Стадия	Лист	Листов
Р	64	

Развертки стен актового зала. Вентиляционная решетка ВР-1.

Госстрой БССР Белниигипросельстрой г. Минск

Привязан:

Инв. №:

Инв. № подл. | Подп. и дата | Взам. инв. №

1731-61 Копировала: Боф

Формат А2

Альбом I

ГАРДЕРОБНЫЕ НА 37 УЧ-СЯ

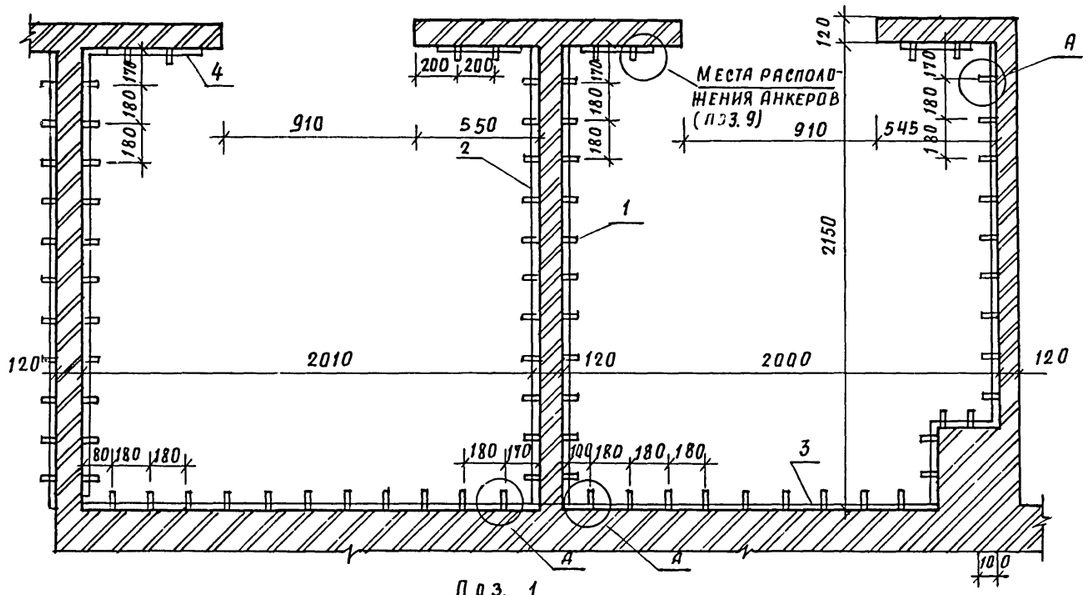

ГАРДЕРОБНАЯ НА 18 УЧ-СЯ

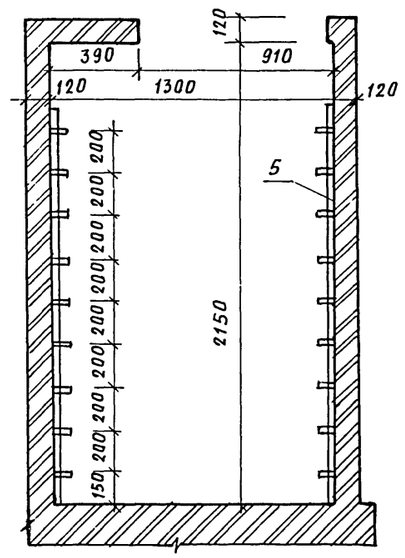

СПЕЦИФИКАЦИЯ ЭЛЕМЕНТОВ ВЕШАЛКИ

МАРКА, ПОЗ.	ОБОЗНАЧЕНИЕ	НАИМЕНОВАНИЕ	КОЛ.	МАССА ЕД., КГ	ПРИМЕЧАНИЕ
1	ГОСТ 103-75	Крюк со штырем			
	ГОСТ 2590-71*	Ф6 ℓ=32	203	0.22	
2	ГОСТ 10632-77*	Щит 2100×250×20	10	0.55	м²
3	ГОСТ 10632-77*	Щит 2000×250×20	5	0.50	м²
4	ГОСТ 10632-77*	Щит 500×250×20	10	0.10	м²
5	ГОСТ 10632-77*	Щит 1800×250×20	2	0.45	м²
6	ГОСТ 24454-80Е	Брусок 40×250×20	44	0.01	м²
7	ГОСТ 24454-80Е	Щиток 40×250×20	4	0.01	м²
8	ГОСТ 1145-80	Шуруп 4×36	170	0.0036	
9	ГОСТ 2590-71*	Анкер Ф10 ℓ=90	44	0.055	
10	ГОСТ 5915-70*	Гайка М10	44	0.011	
11	ГОСТ 11371-78	Шайба 10	44	0.004	

Поз. 1

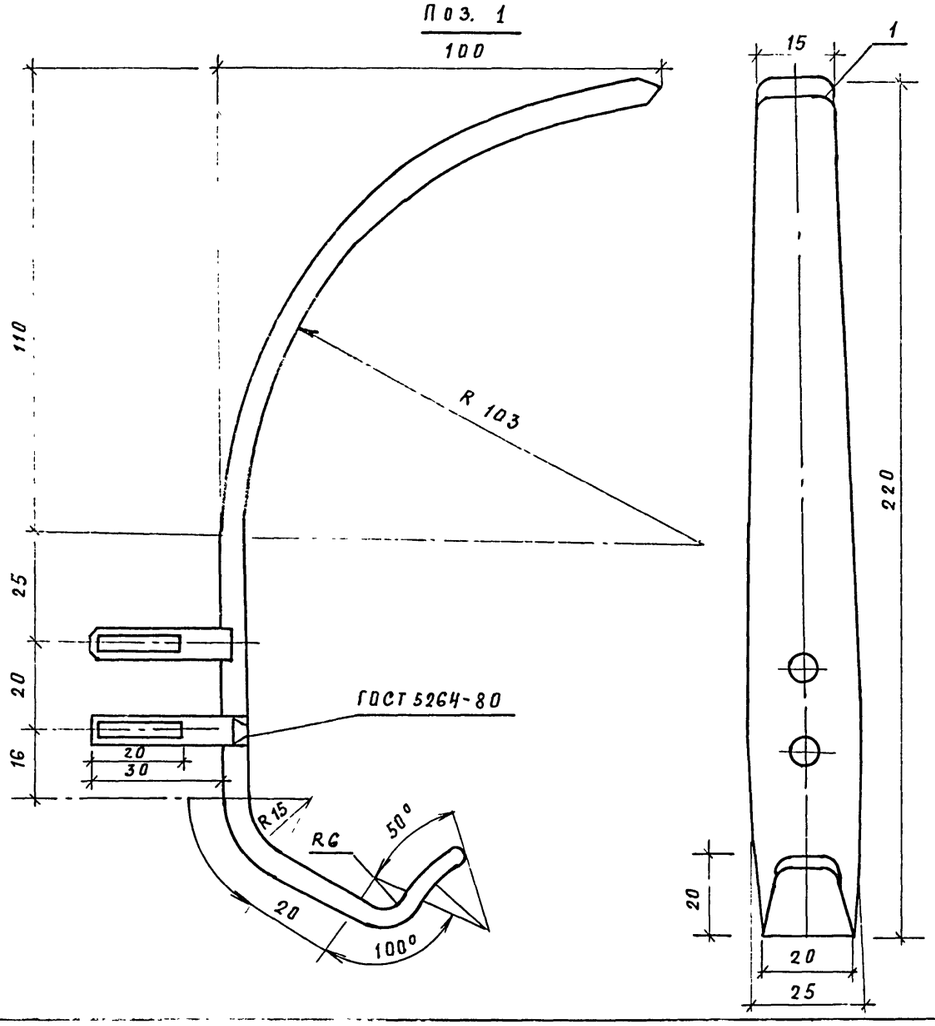

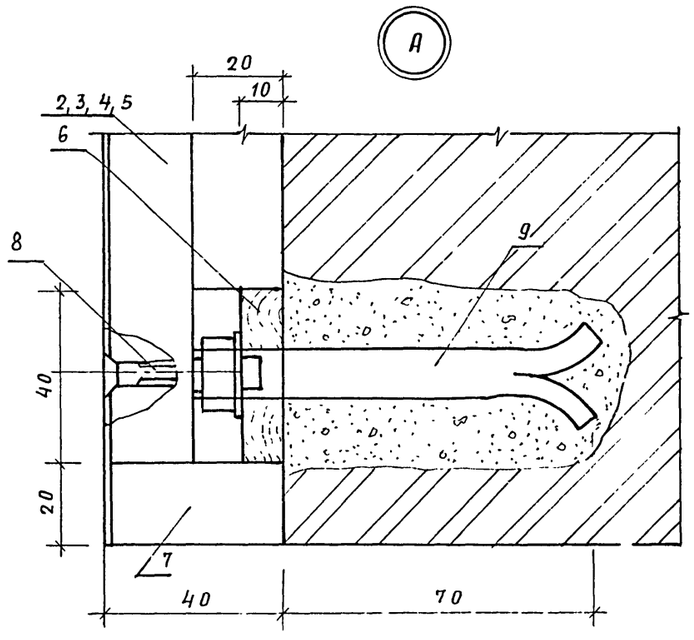

1. Размещение и количество гардеробных см. на плане 1 этажа.
2. Спецификация дана на общее число учащихся.

Привязан:

Инв. №

				т.п. 224-1-447.85	АС
Н.контр.	Бухарина		10.88		
Нач.мгэп	Беганская		10.88		
ГИП	Шелевиля		10.88		
ГАП	Нордштейн		10.88	Средняя общеобразовательная школа на 11 классов (1984 уч-ся) со стенами из кирпича	Стадия: Р; Лист: 65; Листов:
Гл.констр.	Чернецкий		10.88		
Вед. арх.	Фоминова		10.88	Вешалка гардеробная	Госстрой БССР Белниигипросельстрой г. Минск

Альбом I

Фрагмент плана.

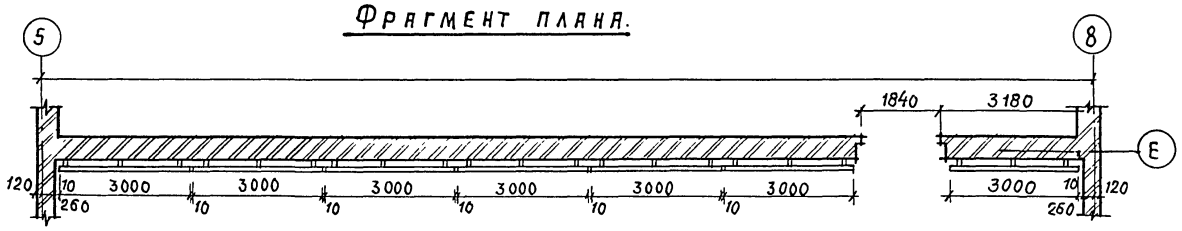

Ограждение конвектора (фрагмент)

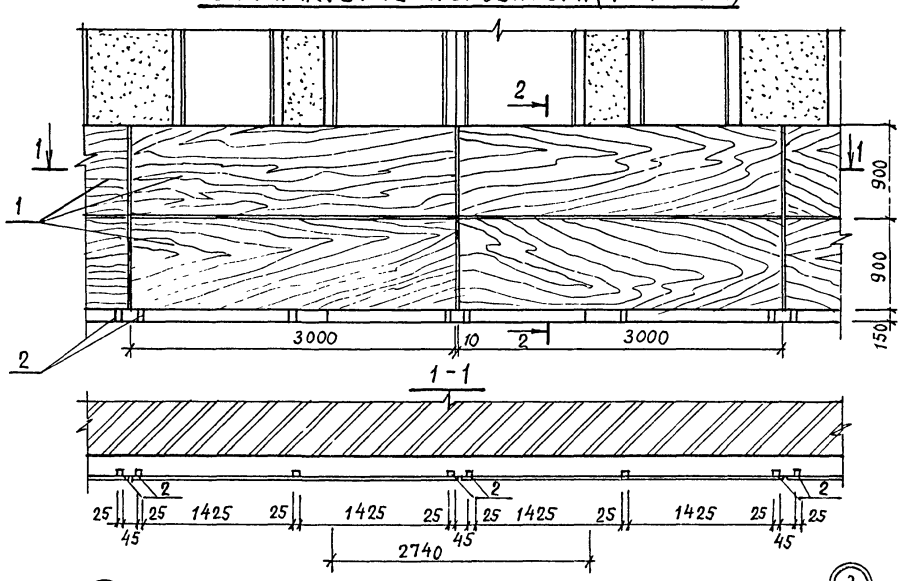

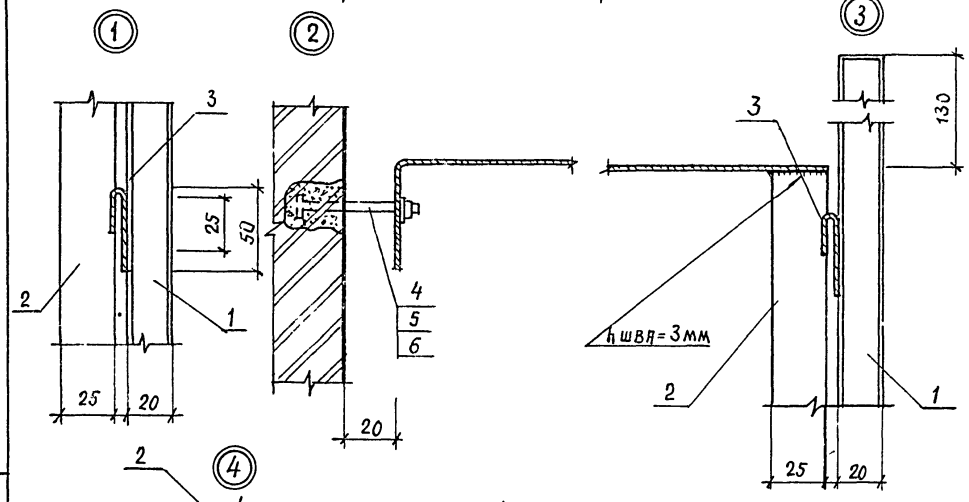

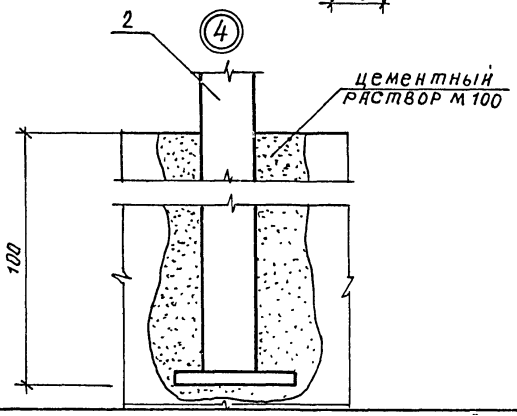

2-2

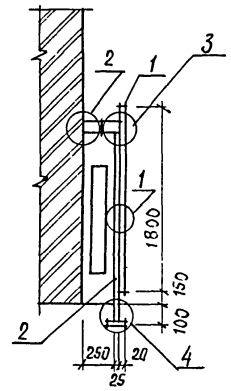

А-А

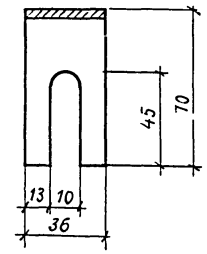

Б-Б

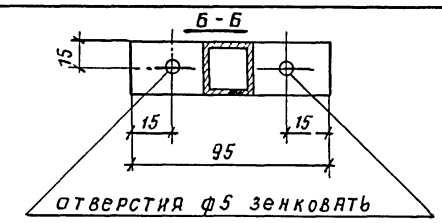

В-В

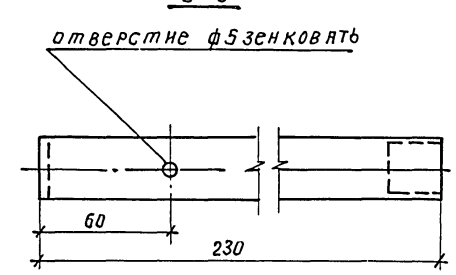

Стойка.

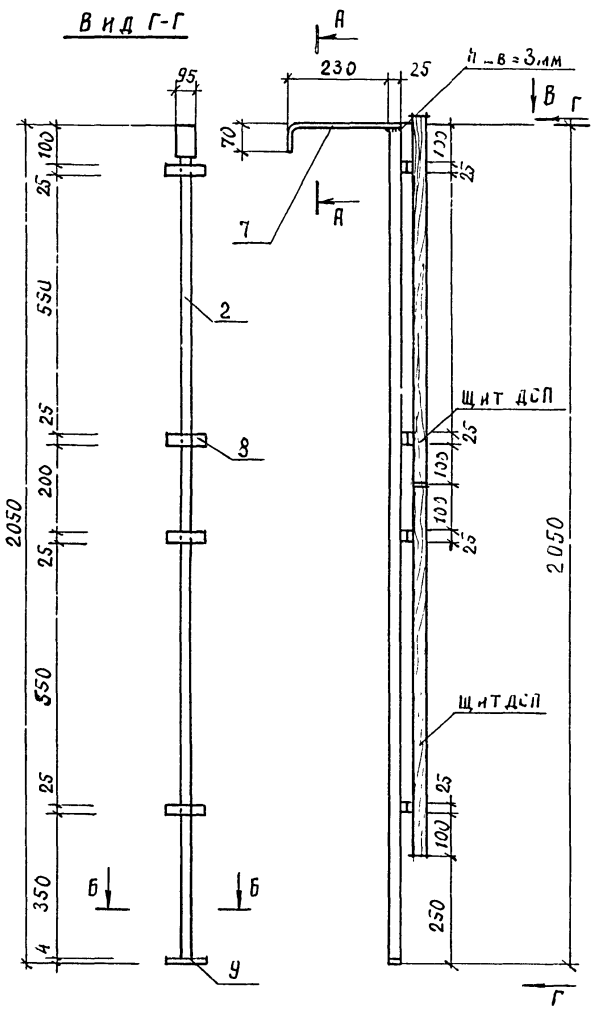

Спецификация элементов ограждения

Марка поз	Обозначение	Наименование	Кол.	Масса ед. кг	Примечание
		Деревянные изделия			
1	ГОСТ 10632-77*	Щит ДСП 3000×800×20	16	2.40	м²
		Металлические изделия			
2	ГОСТ 8639-82	Труба 25×3 ℓ=2050	24	5.05	
3	Лист АСИ-3	Крючок им-9	144	0.041	
4	ГОСТ 11371-78	Шайба	24	0.001	
5	ГОСТ 7802-81	Болт	24	0.01	
6	ГОСТ 5915-70*	Гайка	24	0.001	
7	ГОСТ 103-76	-4×36 ℓ=330	24	0,37	
8	ГОСТ 103-76	-4×25 ℓ=95	144	0,075	
9	ГОСТ 103-76	-4×25 ℓ=100	1	0,079	

Сварку производить электродами Э-42 по ГОСТу 10922-75 СН 393-78.

Инв.№ подл. | Подпись и дата | Взам.инв.№

Привязан:

Инв.№

Н.контр.	Бухарина		10.12.84
Нач.МТЭ	Беганская		10.12.84
ГАП	Нордштейн		10.12.84
ГИП	Шелевая		10.12.84
Гл.констр.	Чернецкий		10.12.84
Вед.арх.	Фомина		10.12.84

Т.П. 224-1-447 АС

Средняя общеобразовательная школа на 11 классов (1984 учащихся) со стенами из кирпича

Стадия	Лист	Листов
Р	66	

Ограждение конвекторов в спортзале. Узлы 1-4. Стойка поз. 2.

Госстрой БССР БЕЛНИИГИПРОСЕЛЬСТРОЙ г. Минск

Альбом I

Общий вид

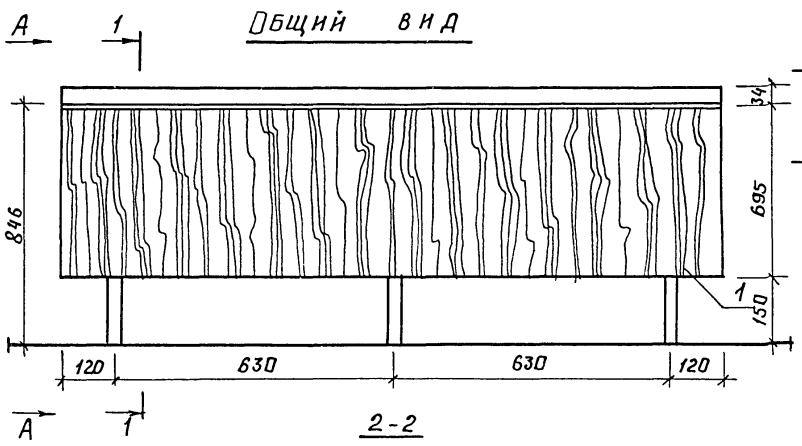

1-1

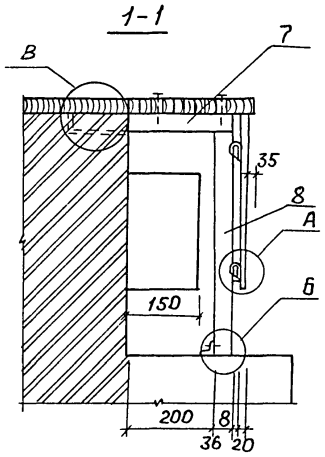

Вид А-А

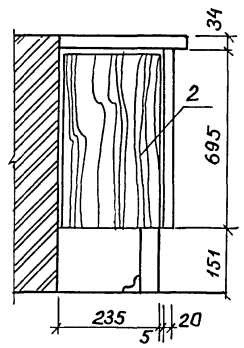

ИД-19

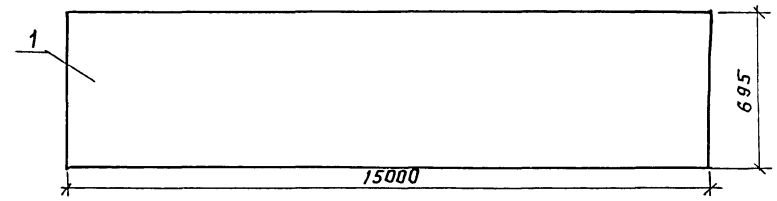

Спецификация элементов на 1 ограждение

Марка поз.	Обозначение	Наименование	кол.		Масса ед., кг	Примечание
1	АС-1-61 альбом III	ИД-19		1	0.675	
2	АС1-62 альбом III	ИД-20		1	0.11	
3	ГОСТ 24454-80Е	Брусок 70х34 ℓ=1500		1	0.004	
4	ГОСТ 24454-80Е	Брусок 25х34 ℓ=1500		4	0.001	
5	ГОСТ 24454-80Е	Брусок 25х34 ℓ=150		10	0.0004	
6	ГОСТ 24454-80Е	Брусок 25х34 ℓ=100		5	0.0003	
7	ГОСТ 24454-80Е	Брусок 36х32 ℓ=390		3	0.0004	
8	ГОСТ 24454-80Е	Брусок 36х32 ℓ=566		3	0.0007	
9	ГОСТ 1145-80	Шуруп 63х20		38	0.001	
10	ГОСТ 1145-80	Шуруп 63х30		7	0.002	
11	ГОСТ 7798-70*	Болт М6 ℓ=50		3	0.013	
12	ГОСТ 5915-70*	Гайка М6		3	0.001	
13	АС-3	ИМ-9		10		
14	АС-5	ИМ-37		6	0.11	
15	АС-6	ИМ-38		3	0.13	
16	АС-4	ИМ-35		2	0.42	
17	ГОСТ 1145х80	Шуруп 65х60		6	0.01	
18	ГОСТ 4028-63*	Гвозди П1.6х40		30		

1. Щиты ДСП офанеровать шпоном лиственных пород
2. Ограждение конвекторов предусмотреть в следующих помещениях: вестибюль, актовый зал, рекреация, учительская, кабинет директора (кол-во: 17 шт.).

Вид Б-Б

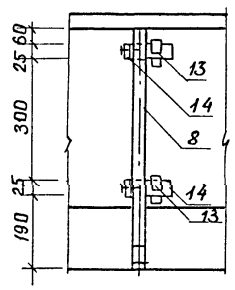

ИД-20



Вид 3-3

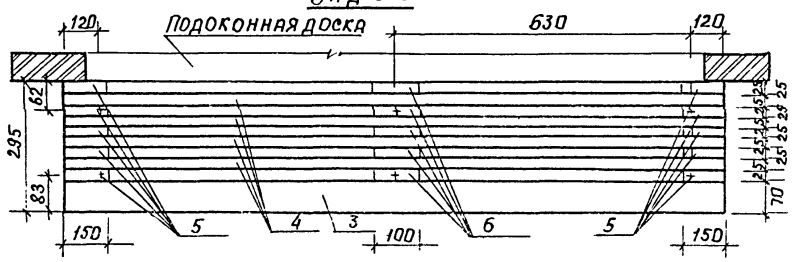

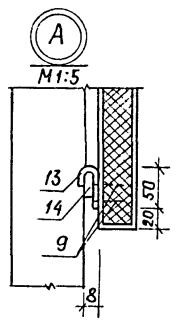

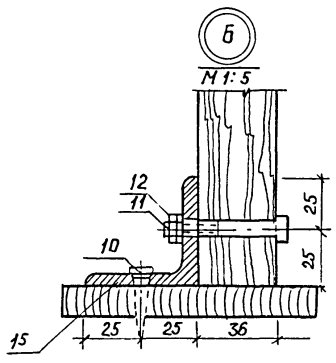

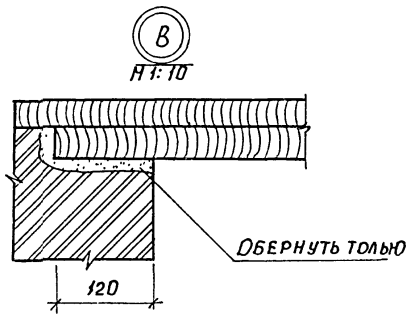

				Т.П. 224-1-447.85	АС
Н. контр.	Бухарина		15.03.85		
Нач. МТЭ	Беганская				
ГАП	Нордштейн		10.11.85		
ГИП	Шелевиля		10.11.85	Средняя общеобразовательная школа на 11 кл (198 уч-ся) со стенами из кирпича	Стадия: Р; Лист: 67; Листов:
Гл. конст.	Чернецкий		10.11.85		
Вед. арх.	Фоминова		10.11.85	Ограждение конвекторов	Госстрой БССР БелНИИгипросельстрой г. Минск

Привязан:

Инв. №

Инв. № подл. | Подпись и дата | Взам. инв. №

Альбом I

Элемент ограждения окон в спортзале

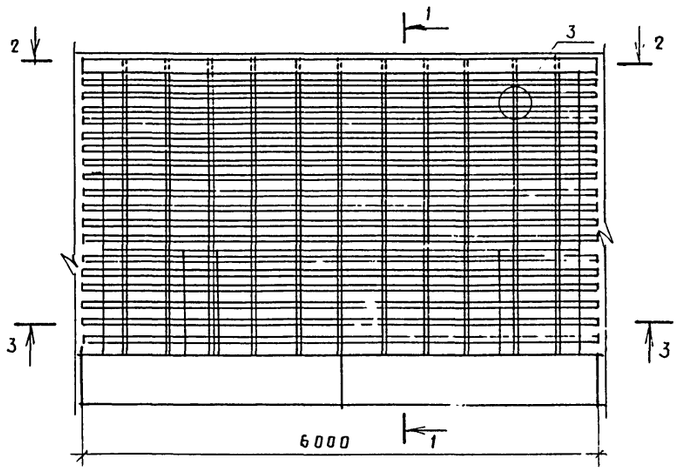

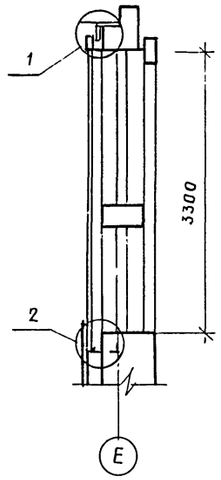

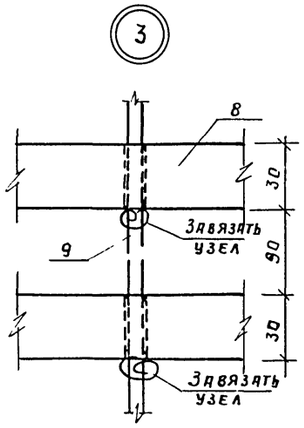

2-2

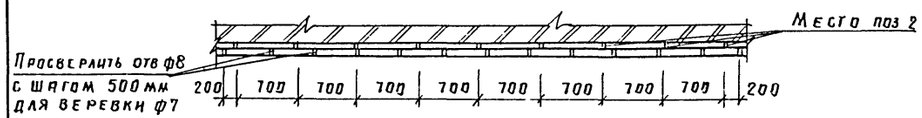

3-3

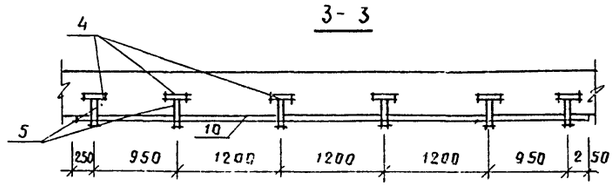

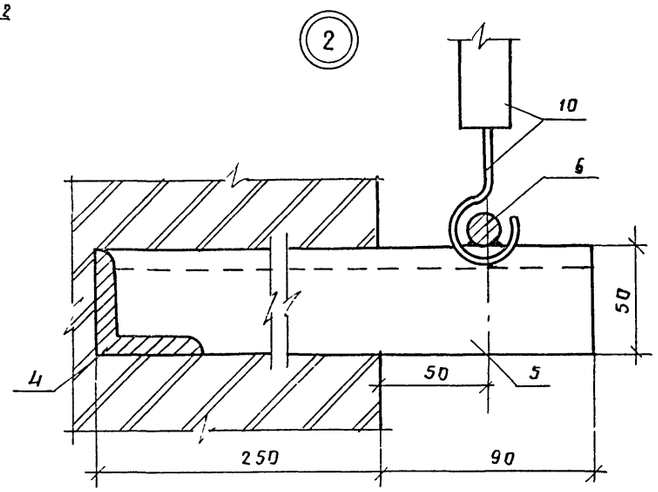

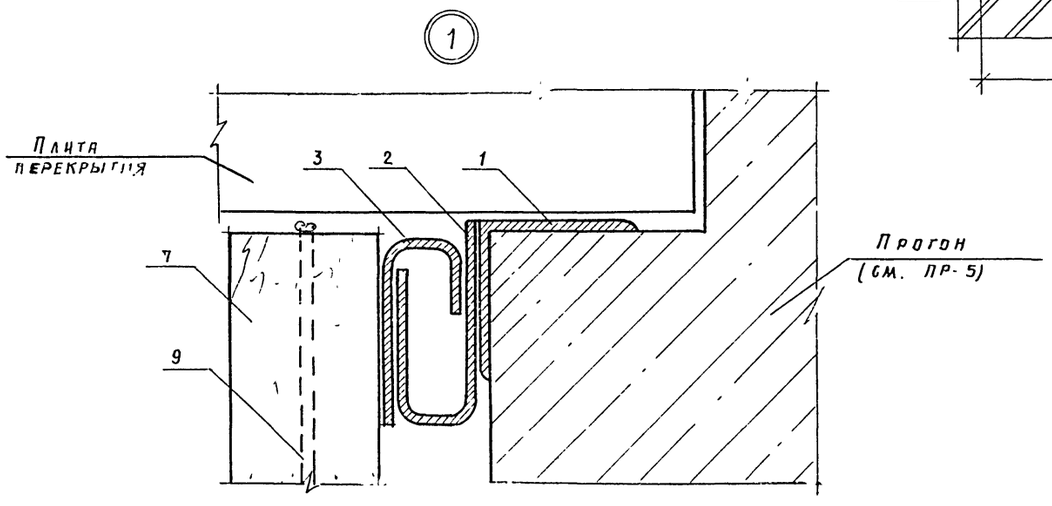

Спецификация элементов ограждения

Формат	Зона	Поз	Обозначение	Наименование	Кол.	Примечание
				Элемент ограждения	4	
				Металлические изделия		
		1	ГОСТ 8509-72*	∠75×75×5 ℓ=2000	3	5.38
		2	ГОСТ 103-76	-200×6 ℓ=100	9	9.42
		3	ГОСТ 103-76	-200×6 ℓ=2000	3	9.42
		4	ГОСТ 8509-72*	∠50×50×5 ℓ=250	6	3.77
		5	ГОСТ 8509-72*	∠50×50×5 ℓ=340	6	3.77
		6	ГОСТ 5781-82	ф16 AI, ℓ=6000	1	9.48
				Деревянные изделия		
		7	ГОСТ 24454-80Е	Брус 200×75×2000 м³	3	0.09
		8	ГОСТ 24454-80Е	Доска 30×50×2000 м³	84	0.009
		9	ГОСТ 483-75*	Веревка ф7 шт.	11	5.0м
		10	ТУ 6 24301-71	Растяжки для волейбольной сетки шт	11	

1 Уголки поз. 1 сварить между собой

2 Сварку производить электродами тип Э-42 по ГОСТ 10922-75 СН 393-78

Т.п. 224-1-447.85 АС

Н.контр	Бухарина		15.12.85
Нач.мтзл	Беганская		10.12.85
ГАП	Нордштейн		10.12.85
ГИП	Шелевиля		10.12.85
Гл.конст	Чернецкий		10.12.85
Вед.арх	Фоминова		10.12.85

Средняя общеобразовательная школа на 11 классов (198 учащихся) со стенами из кирпича

Стадия: Р | Лист: 68 | Листов:

Элемент ограждения окон в спортзале

Госстрой БССР Белниигипросельстрой г. Минск

Привязан

Инв. №

Подпись и дата | Взам. инв. №

Инв. № подл.

Копировал Мисг-1731-С Формат А2

Шкаф Ш-1

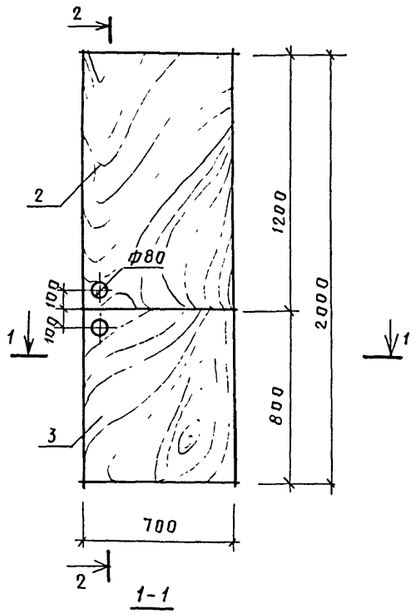

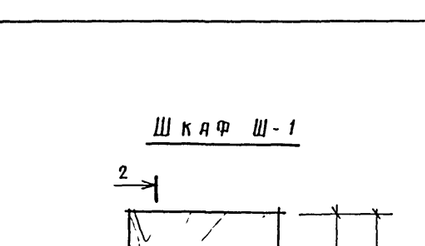

2-2

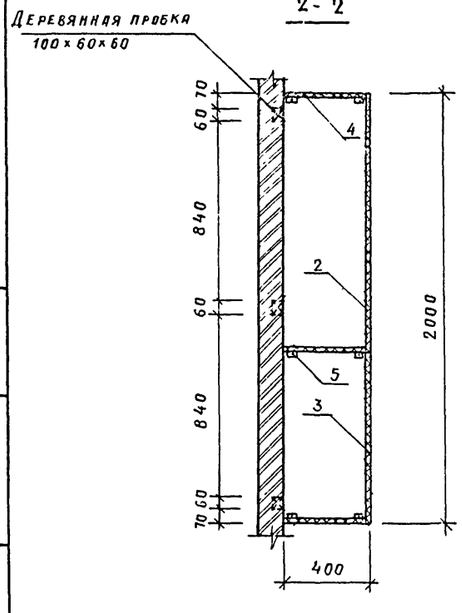

3-3

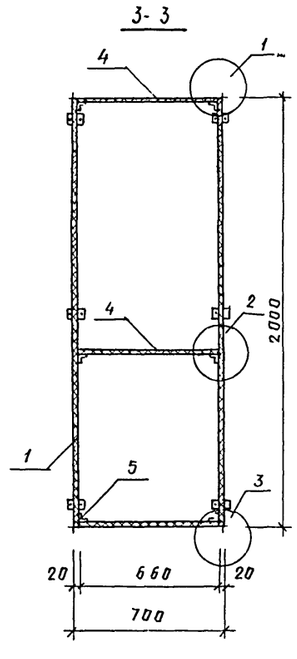

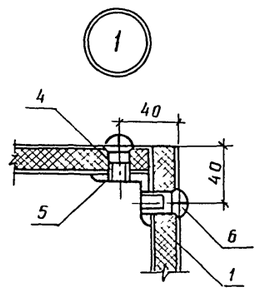

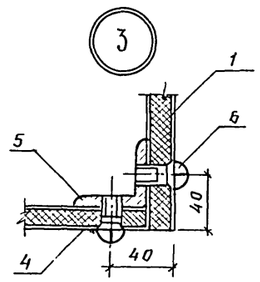

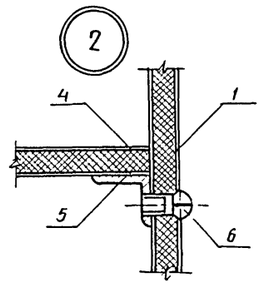

Узел крепления шкафа к стене

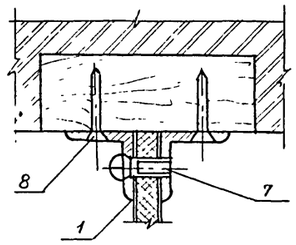

Узел крепления шумоглушителя

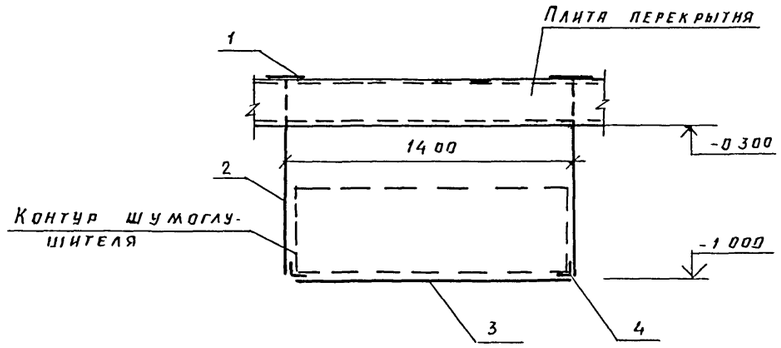

Спецификация элементов

Марка, поз	Обозначение	Наименование	Кол	Масса ед.кг	Примечание
		Шкаф Ш-1			
1	ГОСТ 10632-77*	Щит ДСП 2000×380×20	2	0.760	м²
2	ГОСТ 10632-77*	Щит ДСП 1200×700×20	1	0.840	м²
3	ГОСТ 10632-77*	Щит ДСП 800×700×20	1	0.560	м²
4	ГОСТ 10632-77*	Щит ДСП 660×380×20	3	0.250	м²
5	ГОСТ 8509-72*	∠ 32×4, ℓ= 50	24	0.093	
6	ГОСТ 17474-80*	Винт М6×25	20	0.006	
7	ГОСТ 17474-80*	Винт М6×30	6	0.006	
8	ГОСТ 1145-80	Шуруп 6×6×35	12		
9	ОСТ 13-40-75	Петля	4		
		Крепление шумоглушителя			
1	ГОСТ 103-76	-100×100×5	4	0.48	
2	ГОСТ 5781-82	ф16 АI ℓ= 950	4	1.45	
3	ГОСТ 103-76	-150×6 ℓ= 1400	2	8.25	
4	ГОСТ 8509-72*	∠ 75×50×5 ℓ= 150	4	0.72	
		МЩ-1			
1	ГОСТ 8568-77*	Сталь рифленая δ=6мм	0.35	11.85	м²
2	ГОСТ 103-76	-5×12 ℓ= 2700мм	1	1.269	
3	ГОСТ 5781-82	ф6 АI ℓ= 350мм	2	0.07	
		МЩ-2			
1	ГОСТ 8568-77*	Сталь рифленая δ=6мм	0.5	20.50	м²
2	ГОСТ 103-76	-5×12 ℓ= 3000 мм	1	1.410	
3	ГОСТ 5781-82	ф6 АI ℓ= 350 мм	2	0.07	

МЩ-1; МЩ-2

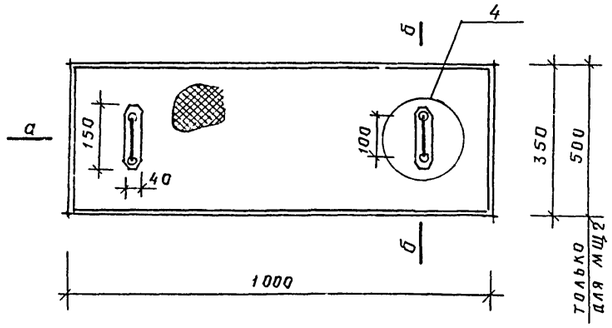

а-а

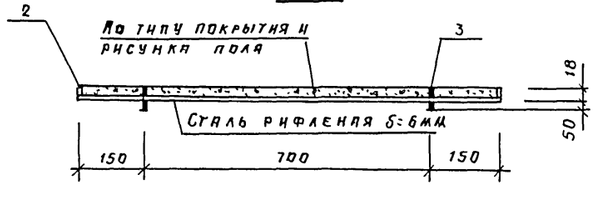

б-б

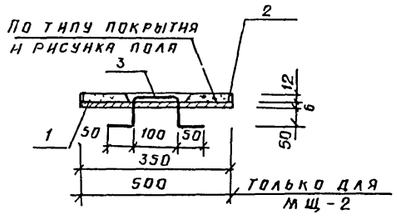

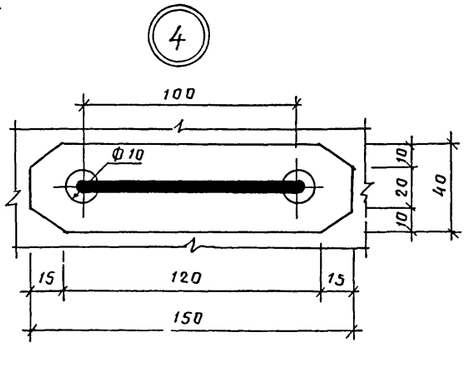

Привязан:

Инв. № подл. | Подпись и дата | Взам. инв. №

				ТП 224-1-447.85	АС
Н. контр	Бухарина		5.03.85		
Нач. МТЭП	Беганская		10.12.84		
ГИП	Шелевная		10.12.84	Средняя общеобразовательная школа на 11 классов (198 учащихся) со стенами из кирпича	Стадия: Р; Лист: 69; Листов:
ГАП	Нордштейн		10.12.84		
Гл. конструктор	Чернецкий		10.12.84		
Ст. инж.	Вольфленок		10.12.84	Шкаф Ш-1 Узел крепления шумоглушителя МЩ-1, МЩ-2.	Госстрой БССР Белгипросельстрой
Ст. арх.	Слястенина		10.12.84		

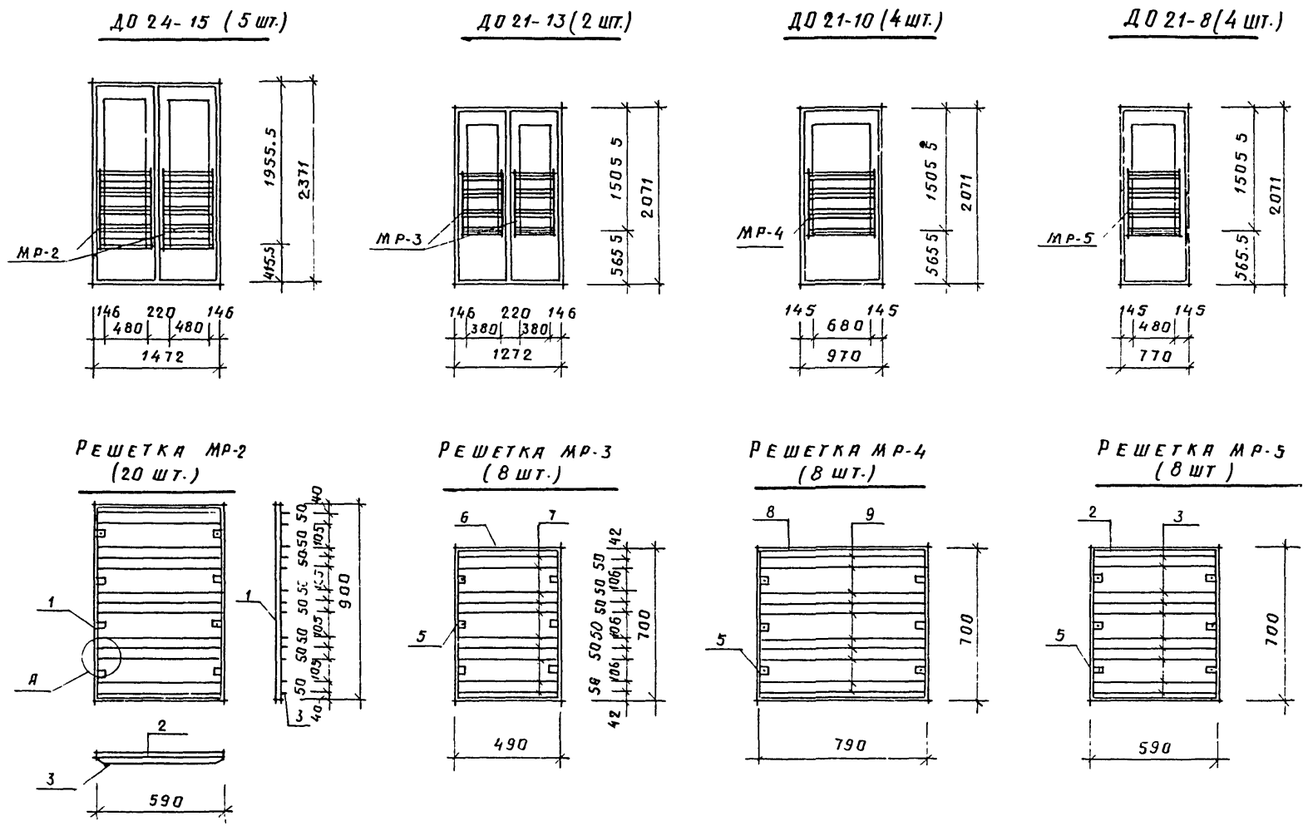

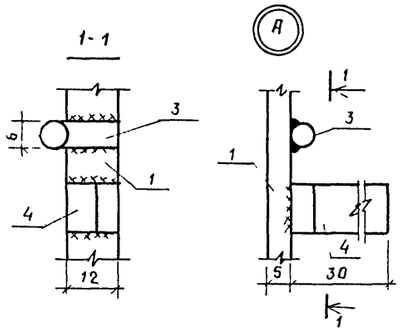

1 Решетки окрашиваются масляной краской светлых тонов за 2 раза

2 Сварку металлических элементов производить электродами типа Э-42 в соответствии с ГОСТ 10922-75 и СН 393-78 (hш = 5 мм).

3 Крепление решеток МР-3 ÷ МР-7 осуществляется на шурупах.

4 Разбивка дана в осях металлических прутьев.

Спецификация элементов

Марка, поз.	Обозначение	Наименование	Кол	Масса ед, кг	Примечание
		Металлические изделия.			
		Решетка МР-2	20	3.38	
1	ГОСТ 103-76	Полоса – 12×5, ℓ=900	2	0.42	
2	ГОСТ 103-76	Полоса – 12×5; ℓ=590	2	0 28	
3	ГОСТ 5781-82	ф 16 А I, ℓ=620	13	0 14	
4	ГОСТ 103-76	Полоса – 12×5, ℓ=40	8	0.02	
		Решетка МР-3	8	2 44	
5	ГОСТ 103-76	Полоса – 12×5, ℓ=700	2	0.33	
6	ГОСТ 103-76	– 12×5; ℓ=490	2	0 23	
7	ГОСТ 5781-82	ф 6 А I, ℓ=540	10	0.12	
4	ГОСТ 103-76	Полоса – 12×5, ℓ=40	6	0 02	
		Решетка МР-4	8	3 32	
5	ГОСТ 103-76	Полоса – 12×5, ℓ=700	2	0.33	
8	ГОСТ 103-76	– 12×5, ℓ=790	2	0 37	
9	ГОСТ 5781-82	ф 6 А I; ℓ=820	10	0.18	
4	ГОСТ 103-76	– 12×5, ℓ=40	6	0 02	
		Решетка МР-5	8	2.74	
2	ГОСТ 103-76	Полоса – 12×5, ℓ=590	2	0 28	
3	ГОСТ 5781-82	ф 6 А I, ℓ=620	10	0 14	
4	ГОСТ 103-76	– 12×5, ℓ=40	6	0 02	
5	ГОСТ 103-76	– 12×5, ℓ=700	2	0.33	
		Решетка МР-6	16	2 62	
10	ГОСТ 103-76	Полоса – 12×5, ℓ=800	2	0 38	
11	ГОСТ 103-76	– 12×5, ℓ=570	2	0 27	
12	ГОСТ 5781-82	ф 6 А I, ℓ=520	10	0.12	
4	ГОСТ 103-76	– 12×5, ℓ=40	6	0.02	
		Решетка МР-7	12	3.12	
10	ГОСТ 103-76	Полоса – 12×5, ℓ=800	2	0 38	
13	ГОСТ 103-76	– 12×5, ℓ=670	2	0 32	
14	ГОСТ 5781-82	ф 6 А I, ℓ=700	10	0.16	
4	ГОСТ 103-76	– 12×5, ℓ=40	6	0 02	

Т. п 224-1-44785 АС

Н контр.	Бухарина		15.03.85
Нач МТЭП	Беганская		10.12.84
ГИП	Шелевиля		10.12.84
ГАП	Нордштейн		10.12.84
Гл констр	Чернецкий		10.12.84
Ст арх.	Сластенина		10.12.84

Привязан:

Инв №

Средняя общеобразовательная школа на 11 классов (198 учащихся) со стенами из кирпича

Стадия	Лист	Листов
Р	70	

Металлические решетки для остекленных дверей

Госстрой БССР Белгипросельстрой г. Минск

Копировала: Формат А2

Инв № подл. | Подпись и дата | Взам. инв №

Альбом I

Схема расположения элементов крепления светильников спортзала

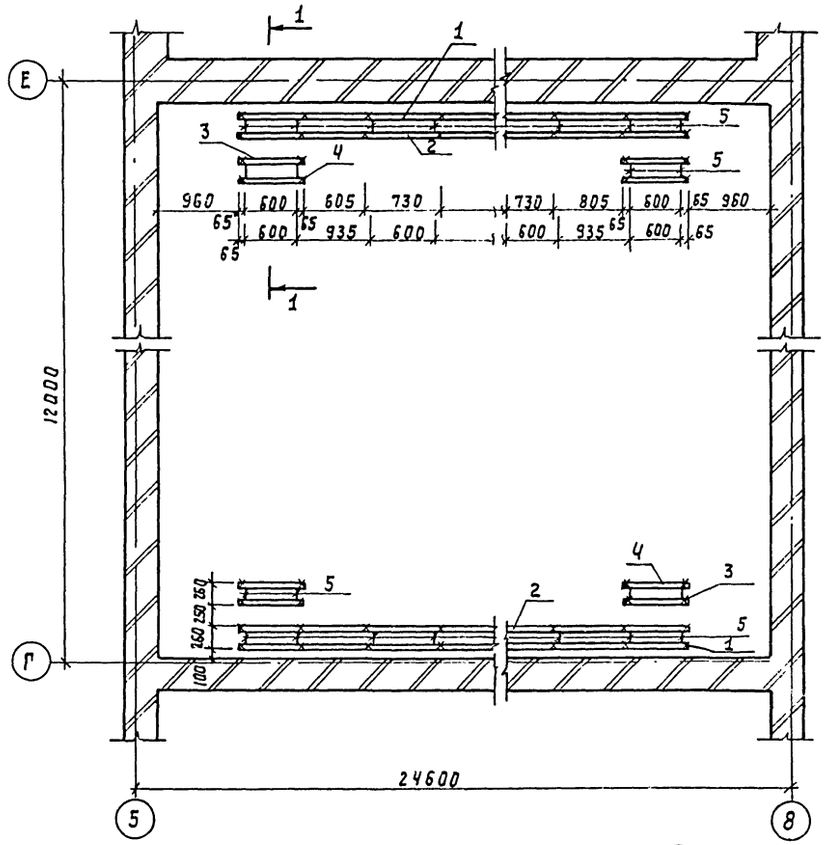

1-1

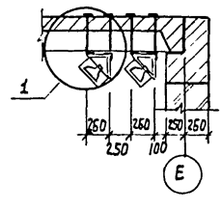

С-1

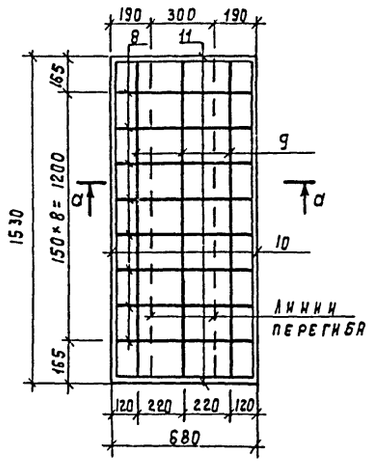

А-А

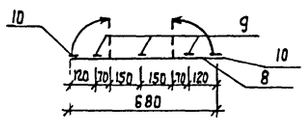

1

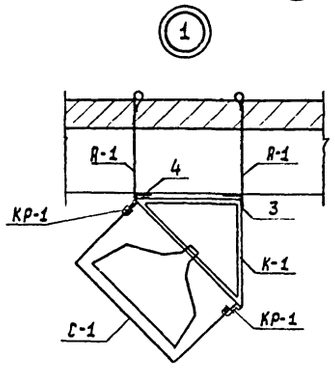

А-1

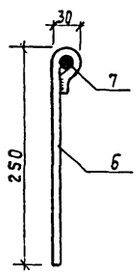

К-1

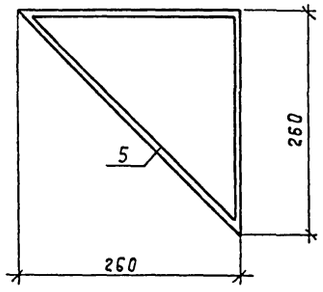

Кр1

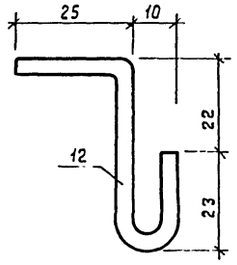

Спецификация металлических элементов к схеме крепления светильников

Формат	Зона	Поз	Обозначение	Наименование	Кол.	Примечание
Бч		1		∠50×5, ГОСТ 8509-72*, ℓ=22330	2	
Бч		2		-40×5 ГОСТ 103-76, ℓ=22330	2	
Бч		3		∠50×5, ГОСТ 8509-72*, ℓ=730	4	11.01 кг.
Бч		4		-40×5, ГОСТ 103-76, ℓ=730	4	4.58 кг.
А2			Лист АС-55	Каркас К-1 - 68 шт.		
Бч		5		-30×4, ГОСТ 103-76, ℓ= 890	1	0.84 кг.
А2			Лист АС-55	Анкер А-1 - 36 шт.		
Бч		6		ф10 AI, ГОСТ 5781-82, ℓ= 370	1	0.23 кг.
Бч		7		ф10 AI, ГОСТ 5781-82, ℓ= 150	1	0.09 кг.
А2			Лист АС-55	Сетка С-1 - 34 шт.		
Бч		8		ф6 AI, ГОСТ 5781-82, ℓ=680	8	1.21 кг.
Бч		9		ф6 AI, ГОСТ 5781-82, ℓ=1530	3	1.02 кг.
Бч		10		-20×4, ГОСТ 103-76, ℓ=1530	2	1.93 кг.
Бч		11		-20×4, ГОСТ 103-76, ℓ=680	2	0.86 кг.
А2			Лист АС-55	Крюк Кр-1 - 136 шт.		
Бч		12		-30×4, ГОСТ 103-76, ℓ= 100	1	0.09 кг.

1. Устройство каркаса для крепления светильников производить после укладки панелей покрытия.

2. Отверстия в панелях под анкера сверлить ф 12 мм, не затрагивая несущей арматуры панелей.

3. Сварку металлических элементов производить электродами типа Э-42 в соответствии с ГОСТ 10922-75 и СН 393-78 ($h_ш$ = 3 мм).

4. Анкера защитить от коррозии слоем цементно-песчаного раствора толщ. 20 мм.

Т. П. 224-1-447.85 АС

Привязан

Инв. №:

Н. контр.	Бухарина		10.12.84	Средняя общеобразовательная школа на 11 классов (198 учащихся) со стенами из кирпича. Схема расположения элементов крепления светильников спортзала.	Стадия: Р; Лист: 71; Листов:
Нач. МТЭП	Бегунская		10.12.84		
ГИП	Шелевяла		10.12.84		
Гл. конст.	Чернецкий		10.12.84		
Ст. инж.	Больфленок		10.12.84		
Ст. техн.	Наголкина		10.12.84		Госстрой БССР Белниигипросельстрой г. Минск

Инв. № подл. | Подпись и дата | Взам. инв. №

Альбом I

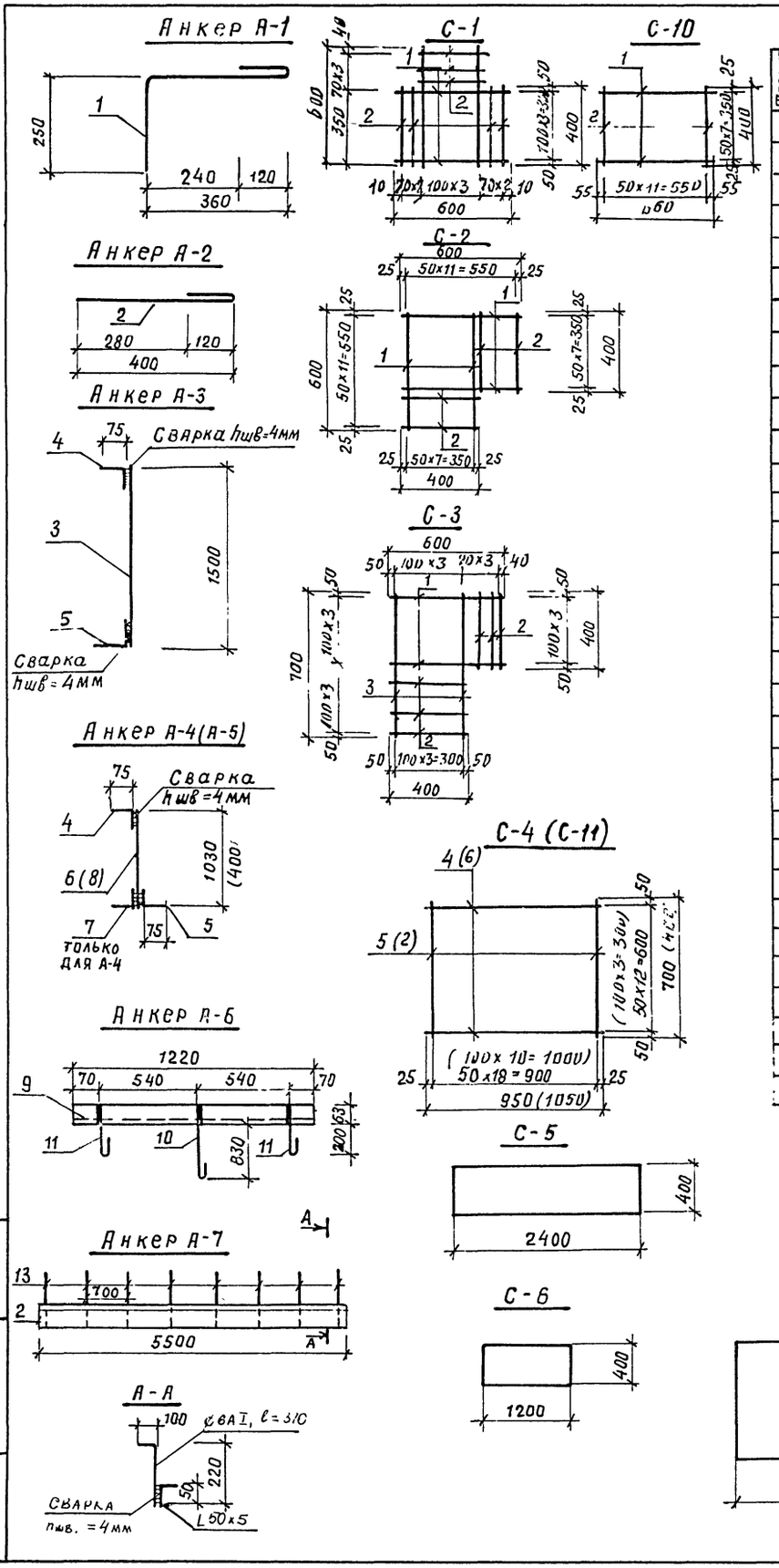

Спецификация металлических сеток и анкеров.

Формат	Зона	Поз	Обозначение	Наименование	Кол.	Примечание (см.п.2)
			лист АС-56	Сетка С-1	26	1.06
		1		ф5ВрI ГОСТ 6727-80, ℓ=600	8	0.083
		2		ф5ВрI, ГОСТ 6727-80, ℓ=400	7	0.056
			лист АС-56	Сетка С-2	52	1.74
		1		ф5ВрI, ГОСТ 6727-80, ℓ=600	16	0.083
		2		ф5ВрI, ГОСТ 6727-80, ℓ=400	8	0.056
			лист АС-56	Сетка С-3	26	0.98
		1		ф5ВрI, ГОСТ 6727-80, ℓ=600	4	0.0834
		2		ф5ВрI, ГОСТ 6727-80, ℓ=400	6	0.056
		3		ф5ВрI, ГОСТ 6727-80, ℓ=700	4	0.097
			лист АС-56	Сетка С-4	87	3.55
		4		ф5ВрI, ГОСТ 6727-80, ℓ=950	13	0.13
		5		ф5ВрI, ГОСТ 6727-80, ℓ=700	19	0.098
			лист АС-56	Сетка С-5	41	2,55
				Сетка N20-20, ГОСТ 5336-80		
				2400×400; F=0,96 м²		
			лист АС-56	Сетка С-6	10	1,27
				Сетка N20-20, ГОСТ 5336-80		
				1200×400, F=0,48 м²		
			лист АС-56	Сетка С-7	20	1.17
				Сетка N20×20 ГОСТ 5336-80		
				1100×400; F=0,44 м²		
			лист АС-56	Сетка С-8	4	13.64
				Сетка N20-20, ГОСТ 5336-80		
				5700×900; F=5,13 м²		
			лист АС-56	Сетка С-9	4	1.73
				Сетка N20-20 ГОСТ 5336-80		
				1200×540; F=0,65 м²		
			лист АС-56	Сетка С-10	19	1.40
		1		ф5ВрI ГОСТ 6727-80, ℓ=600	8	0.091
		2		ф5ВрI ГОСТ 6727-80, ℓ=400	12	0.056

Формат	Зона	Поз.	Обозначение	Наименование	Кол	Примечание (см.п.2)
				Анкера		
				Анкер А-1	1	0.45
А2		1		ф10А II ГОСТ 5781-82; ℓ=730	1	0.45
				Анкер А-2	1	0.32
А2		2		ф10А II ГОСТ 5781-82; ℓ=520	1	0.32
				Анкер А-3	1	6.69
А2		3		ф16А II ГОСТ 5781-82; ℓ=1500	1	2.37
А2		4		L 75×50×5 ГОСТ 8510-72*		
				ℓ=400	1	1.92
				L 75×50×5 ГОСТ 8510-72		
А2		5		ℓ=500	1	2.40
				Анкер А-4	1	7.44
А2		6		ф16А II ГОСТ 5781-82 ℓ=600	1	0.83
А2		4		L 75×50×5 ГОСТ 8510-72		
				ℓ=400	1	1.92
А2		5		L 75×50×5 ГОСТ 8510-72*, ℓ=500	1	2.40
А2		7		L 50×5 ГОСТ 8509-72*; ℓ=500	1	1.89
				Анкер А-5	1	5.44
А2		4		L 75×50×5 ГОСТ 8510-72*		
				ℓ=400	1	1.92
А2		5		L 75×50×5 ГОСТ 8510-72*; ℓ=500	1	1.89
А2		8		ф16А II ГОСТ 5781-82 ℓ=1030	1	1.63
				Анкер А-6	1	8.44
А2		9		L 63×6 ГОСТ 8509-72*, ℓ=1220	1	7.00
А2		10		ф12А II ГОСТ 5781-82 ℓ=950	1	0.84
А2		11		ф12А II ГОСТ 5781-82 ℓ=320	2	0.30
				Анкер А-7	1	21.40
А2		12		L 50×5 ГОСТ 8509-72*; ℓ=5500	1	20.74
А2		13		ф6АI ГОСТ 5781-82; ℓ=370	8	0.082
				Сетка С-11	65	1.200
		2		ф5ВрI ГОСТ 6727-80; ℓ=400	11	0.056
		6		ф5ВрI ГОСТ 6727-80; ℓ=1050	4	0.146

1. Сварку металлических элементов арматурных сеток С-1 ÷ С-4 производить электродами типа Э-42 в соответствии с ГОСТ 10922-75 и СН 393-78, толщина шва 4 мм.
2. В графе „Примечание" дана масса 1 позиции.
3. Арматурные сетки С-5 ÷ С-9 вырезаются размерами, указанными на чертеже из сетки N20-20 ГОСТ 5336-80 (ф ар-ры 2 мм, вес 1 м² сетки - 2.66 кг)

Т.П. 224-1-447.85			АС
Н.контр.	Бухарина		15.09.85
Нач.мтэп	Бегинская		10.12.84
ГИП	Шелевиля		10.12.84
Гл.констр.	Чернецкий		10.12.84
Ст.инж.	Вольфленок		10.12.84
Инж.	Гадлевская		10.12.84

Привязан.

Инв №

Средняя общеобразовательная школа на 11 классов (198 уч-ся) со стенами из кирпича

Стадия	Лист	Листов
Р	72	

Металлические сетки и анкера

Госстрой БССР Белнингипросельстрой г. Минск

Копировала: [illegible]

Формат А2

Инв. № подл. | Подпись и дата | Взам. инв. №

Альбом I

МУ-1

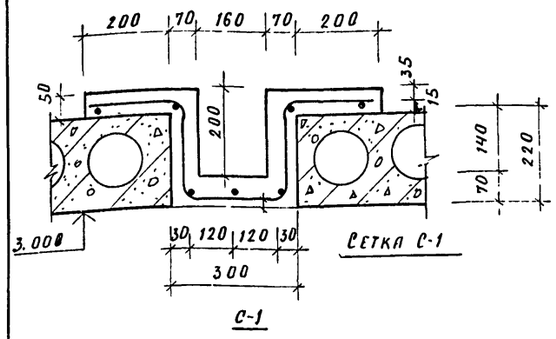

Сетка С-1

С-1

МУ-2 (МУ-3)

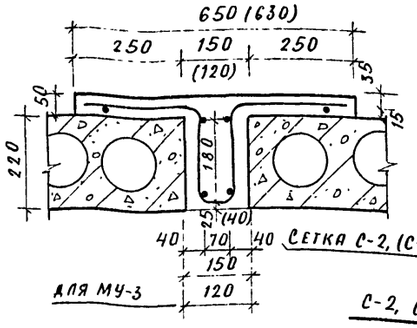

Сетка С-2, (С-3)

для МУ-3

С-2, (С-3)

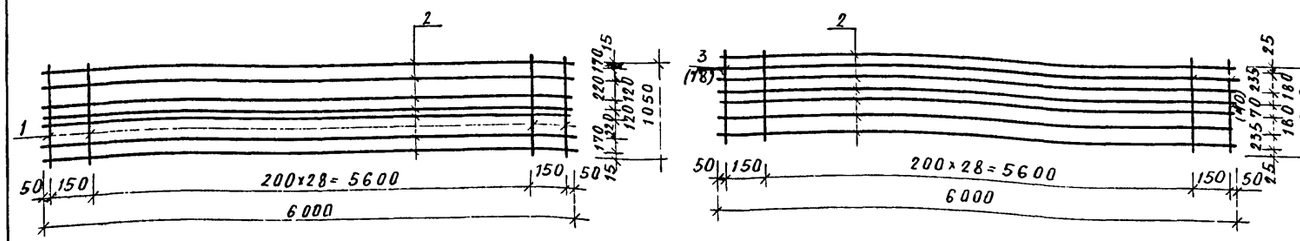

Сетка С-10 а

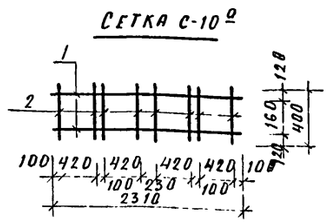

Сетка С-11 а

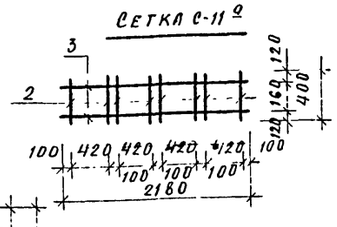

Сетка С-12

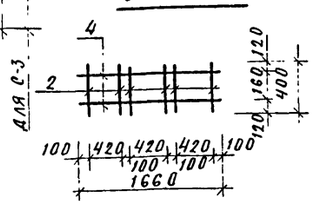

Сетка С-13

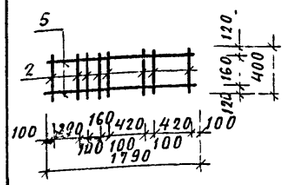

Сетка С-14

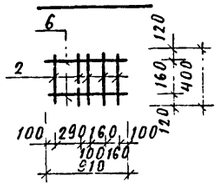

Сетка С-15

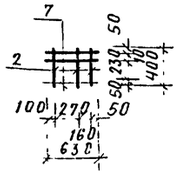

Сетка С-16

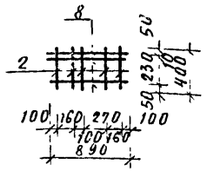

Сетка С-17

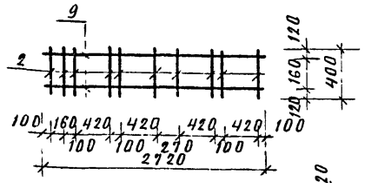

Сетка С-21

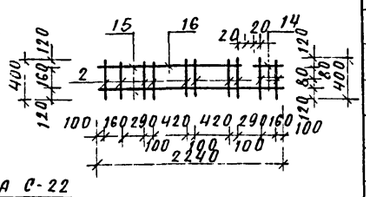

Сетка С-18

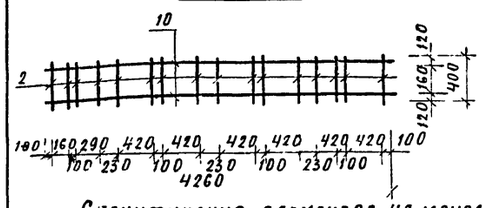

Сетка С-19

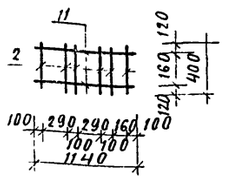

Сетка С-20

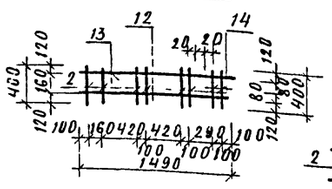

Сетка С-22

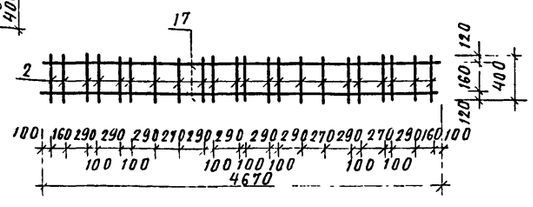

Спецификация элементов на монолитные участки

Формат	Зона	Поз.	Обозначение	Наименование	Кол.	Примечание
			Лист АС-73	Монолитный участок МУ-1	2	
				Сетка С-1		29,42
		1		ф10А-III ГОСТ 5781-82, ℓ=1050	31	0,65
		2		ф6А-I, ГОСТ 5781-82, ℓ=6000	7	1,33
				Бетон М 200, м³		0,41
			Лист АС-73	Монолитный участок МУ-2	4	
				Сетка С-2		26,18
		2		ф6А-I, ГОСТ 5781-82, ℓ=6000	6	1,33
		3		ф10А-III, ГОСТ 5781-82, ℓ=930	31	0,59
				Бетон М 200, м³		0,40
			Лист АС-73	Монолитный участок МУ-3	1	
				Сетка С-3		25,58

Спецификация сеток С-10÷С-22 (продолжение).

Формат	Зона	Поз	Обозначение	Наименование	Кол.	Примечание
		18		ф10А-III, ГОСТ5781-82, ℓ=920	31	0,57
				Бетон М 200, м³		0,34
			Лист АС-73	Сетка С-22	2	4,11
		17		ф5ВрI, ГОСТ 5781-82, ℓ=4670	1	2,80
		2		ф5ВрI, ГОСТ5781-82, ℓ=400	22	0,056

Спецификация сеток С-10÷С-22.

Формат	Зона	Поз	Обозначение	Наименование	Кол	Примечание
			Лист АС-73	Сетка С-10 а	26	1,09
		1		ф5ВрI, ГОСТ6727-82, ℓ=2310	2	0,32
		2		ф5ВрI, ГОСТ 6727-82, ℓ=400	8	0,056
			Лист АС-73	Сетка С-11 а	15	1,05
		3		ф5ВрI; ГОСТ6727-82, ℓ=2180	2	0,303
		2		ф5ВрI; ГОСТ6727-82; ℓ=400	8	0,056
			Лист АС-73	Сетка С-12	11	0,88
		4		ф5ВрI, ГОСТ6727-82, ℓ=1660	2	0,231
		2		ф5ВрI, ГОСТ 6727-82, ℓ=400	6	0,056
			Лист АС-73	Сетка С-13	15	0,95
		5		ф5ВрI, ГОСТ 6727-82, ℓ=1790	2	0,249
		2		ф5ВрI, ГОСТ6727-82, ℓ=400	8	0,056
			Лист АС-73	Сетка С-14	15	0,48
		6		ф5ВрI, ГОСТ6727-82, ℓ=910	2	0,126
		2		ф5ВрI, ГОСТ6727-82, ℓ=400	4	0,056
			Лист АС-73	Сетка С-15	22	0,37
		7		ф5ВрI, ГОСТ6727-82, ℓ=630	3	0,088
		2		ф5ВрI, ГОСТ6727-82, ℓ=400	3	0,056
			Лист АС-73	Сетка С-16	22	0,66
		8		ф5ВрI, ГОСТ6727-82, ℓ=890	3	0,125
		2		ф5ВрI ГОСТ 6727-82, ℓ=400	5	0,056
			Лист АС-73	Сетка С-17	26	1,32
		9		ф5ВрI, ГОСТ6727-82, ℓ=2420	2	0,378
		2		ф5ВрI, ГОСТ 6727-82, ℓ=400	10	0,056
			Лист АС-73	Сетка С-18	15	2,08
		10		ф5ВрI, ГОСТ6727-82, ℓ=4260	2	0,592
		2		ф5ВрI, ГОСТ6727-82, ℓ=400	16	0,056
			Лист АС-73	Сетка С-19	15	0,65
		11		ф5ВрI, ГОСТ6727-82, ℓ=1140	2	0,158
		2		ф5ВрI, ГОСТ6727-82, ℓ=400	6	0,056
			Лист АС-73	Сетка С-20	10	0,94
		12		ф5ВрI; ГОСТ6727-82, ℓ=1490	1	0,207
		13		ф5ВрI, ГОСТ6727-82, ℓ=1320	1	0,181
		14		ф5ВрI, ГОСТ6727-82, ℓ=400	8	0,056
		2		ф5ВрI, ГОСТ 6727-82, ℓ=400	8	0,056
			Лист АС-73	Сетка С-21	15	1,173
		16		ф5ВрI, ГОСТ6727-82, ℓ=2240	1	0,311
		15		ф5ВрI, ГОСТ6727-82, ℓ=1690	1	0,230
		14		ф5ВрI, ГОСТ6727-82, ℓ=280	2	0,036

Взам. инв. № | Подпись и дата | Инв. № подл.

Привязан:

				Т П. 224-1-44.85 АС
Н. контр.	Бухарина		25.2.85	
Нач. МТЭП	Беганская		25.2.85	
ГИП	Шелевиля		25.2.85	Средняя общеобразовательная школа на 11 классов (198 учащихся) со стенами из кирпича
Гл. констр.	Чернецкий		25.2.85	
Рук. гр.	Колушева		25.2.85	
Ст. инж.	Вольфлгнов		25.2.85	Монолитные участки МУ-1; МУ-2, МУ-3
Инж.	Гандлевская		25.2.85	

Стадия	Лист	Листов
Р	73	

Госстрой БССР Белниигипросельстрой

Альбом I

ФАСАД 1-12 (ВАРИАНТ)

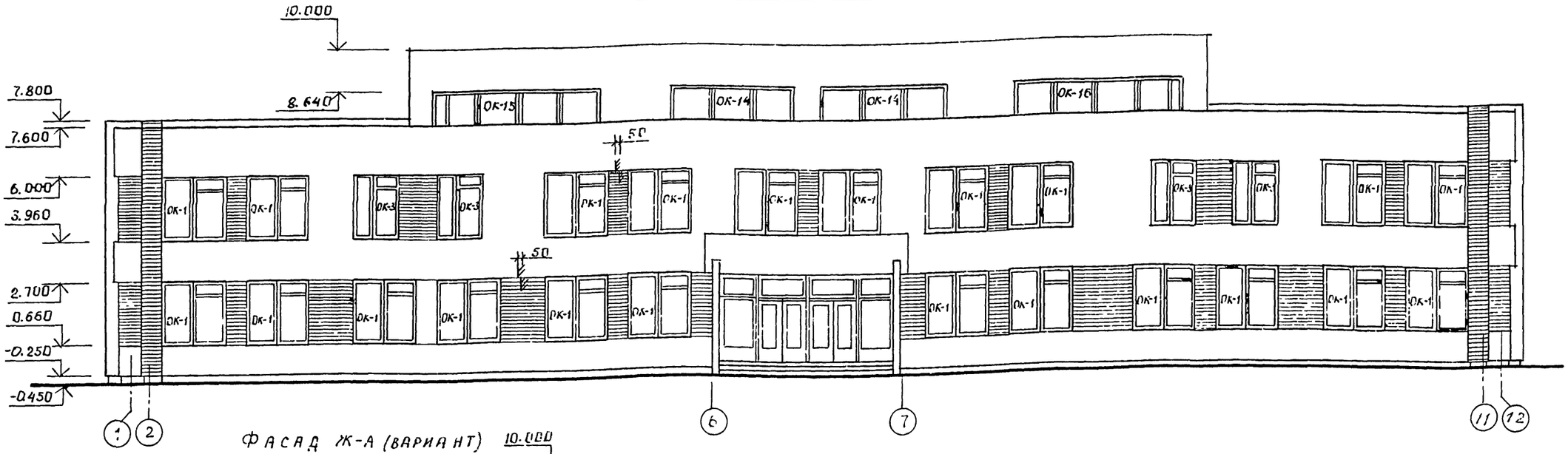

ФАСАД Ж-А (ВАРИАНТ)

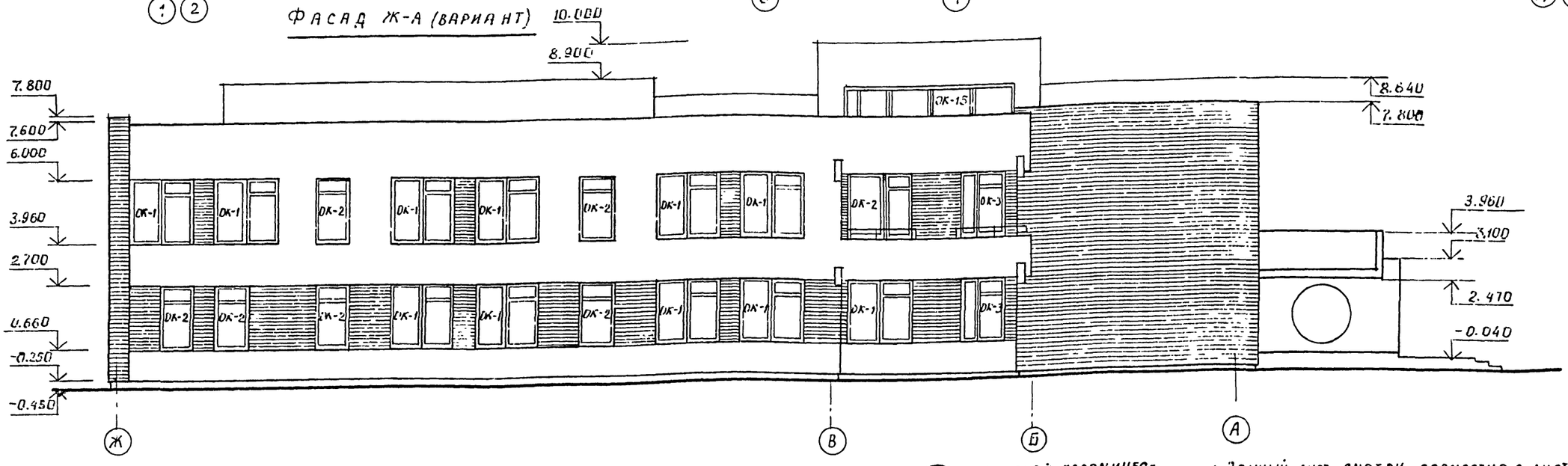

ВЕДОМОСТЬ ОТДЕЛКИ ФАСАДОВ

ФАСАД	ЭЛЕМЕНТЫ	ОТДЕЛКА	КОЛЕР
1-12, Ж-А 12-1 А-Ш	ПОЯСА, УЧАСТКИ СТЕН	УЛУЧШЕННАЯ ЦЕМЕНТНО-ИЗВЕСТКОВАЯ ШТУКАТУРКА	БЕЛЫЙ
1-12 Ж-А 12-1 А-Ж	ПРОСТЕНКИ МЕЖДУ ОКНАМИ	ЛИЦЕВОЙ КЕРАМИЧЕСКИЙ ЭФФЕКТИВНЫЙ КИРПИЧ	
1-12 Ж-А 12-1 А-Ж	ЦОКОЛЬ	ЗАТИРКА ЦЕМЕНТНО-ПЕСЧАНЫМ, РАСТВОРОМ, ОКРАСКА МАСЛЯНОЙ КРАСКОЙ	СЕРЫЙ

ЛИЦЕВОЙ КЕРАМИЧЕСКИЙ ЭФФЕКТИВНЫЙ КИРПИЧ (ГОСТ 7484-78)

ИЗВЕСТКОВО-ПЕСЧАНАЯ ДЕКОРАТИВНАЯ ШТУКАТУРКА

1. ДАННЫЙ ЛИСТ СМОТРИ СОВМЕСТНО С ЛИСТАМИ АС-75,76
2. НИЖНИЕ ПОВЕРХНОСТИ БАЛКОНОВ, КОЗЫРЬКОВ ЗАТЕРЕТЬ ИЗВЕСТКОВО-ПЕСЧАНЫМ РАСТВОРОМ И ПОКРАСИТЬ ОРГАНО СИЛИКАТНОЙ КРАСКОЙ.

Н.КОНТР.	БУХАРИНА		15.03.85
НАЧ.МТЭП	БЕГАНСКАЯ		
ГИП	ЦЕЛЕВИЧ		
ГАП	КОРДШТЕЙН		15.03.85
Л.КОНСТР.	ЧЕРНЕЦКИЙ		
ВЕД. АРХ.	ЗАЙЦЕВ		

ПРИВЯЗАН

ИНВ. №

Т.П. 224-1-447.85 АС

СРЕДНЯЯ ОБЩЕОБРАЗОВАТЕЛЬНАЯ ШКОЛА НА 11 КЛАССОВ (198 УЧАЩИХСЯ) СО СТЕНАМИ ИЗ КИРПИЧА

СТАДИЯ	ЛИСТ	ЛИСТОВ
Р	74	

ФАСАД 1-12, ФАСАД Ж-А (ВАРИАНТ)

ГОССТРОЙ БССР БЕЛНИИГИПРОСЕЛЬСТРОЙ г. МИНСК

КОПИРОВАЛА: Мас/-

ФОРМАТ А2

Инв. № подл. | Подпись и дата | Взам. инв. №

Альбом I

Фасад 12-1 (вариант)

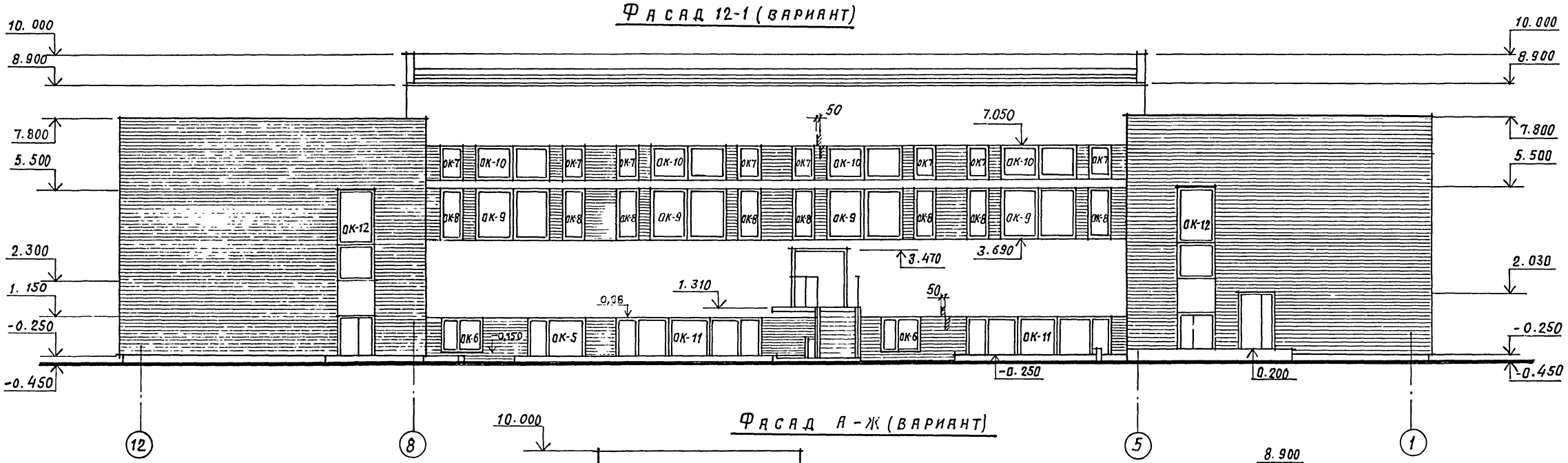

Фасад А-Ж (вариант)

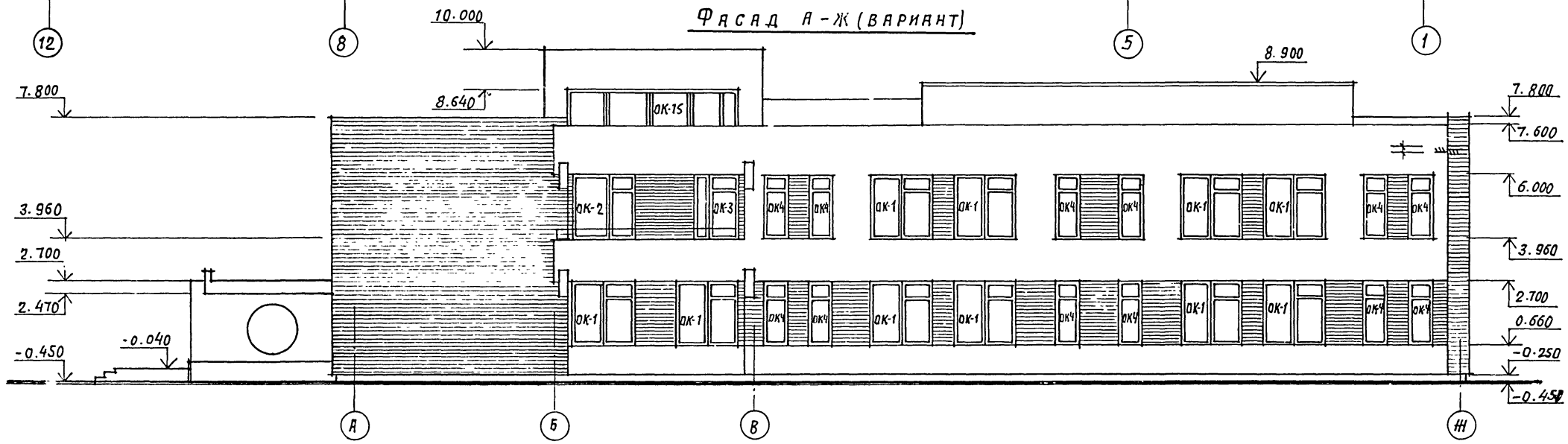

1. Данный лист смотри совместно с листами АС 74,76
2. Ведомость отделки см. листы АС-74

Привязан:

Инв. №

Инв. № подл. | Подпись и дата | Взам. инв. №

				Т.П. 224-1-447.85	АС
Н. контр.	Бухарина		5.03.86		
Нач. МТЭП	Беганская				
ГИП	Шелевиля		22.12.85	Средняя общеобразовательная школа на 11 классов (1984 учащихся) со стенами из кирпича	Стадия: РП; Лист: 75; Листов:
ГАП	Нордштейн		22.12.85		
Гл. конст.	Чернецкий		22.12.85		
Вед. арх.	Зайцев		22.12.85	Фасад 12-1 (вариант) Фасад А-Ж.	Госстрой БССР Белниигипросельстрой г. Минск

Альбом I

Фрагмент 1 этажа между осями 2-11 (вариант)

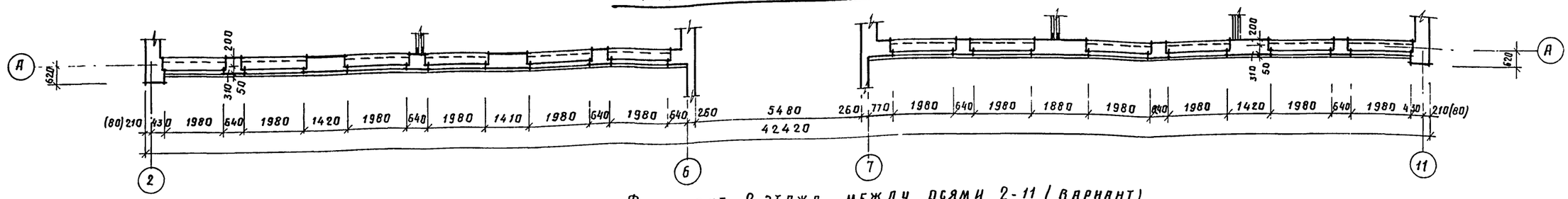

Фрагмент 2 этажа между осями 2-11 (вариант)

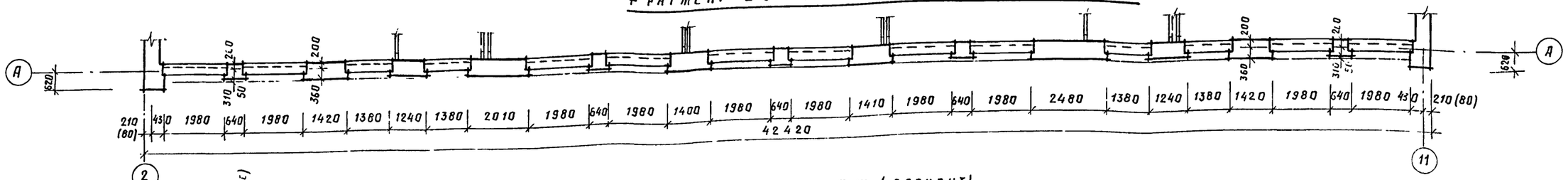

Фрагмент 1 этажа между осями Б-Ж (вариант)

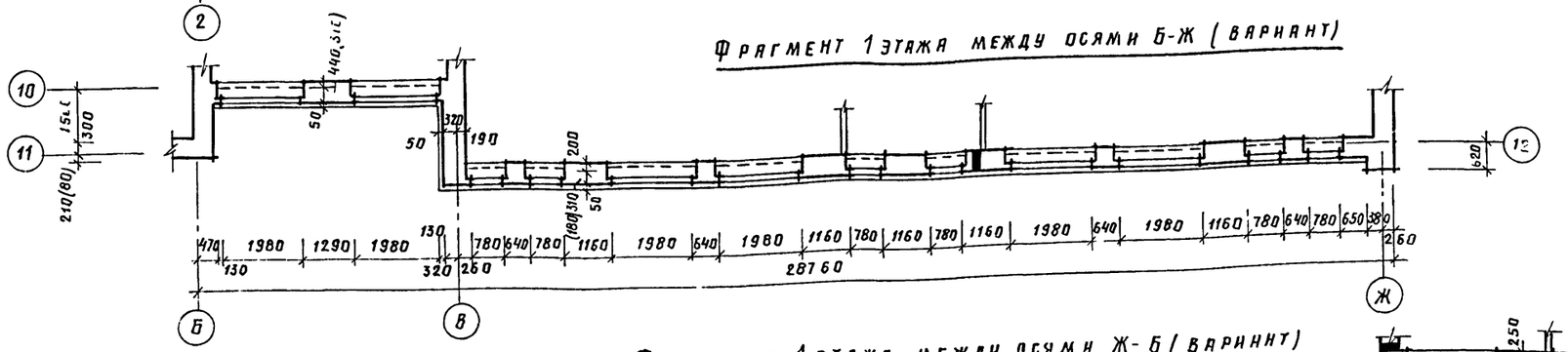

Фрагмент 1 этажа между осями Ж-Б (вариант)

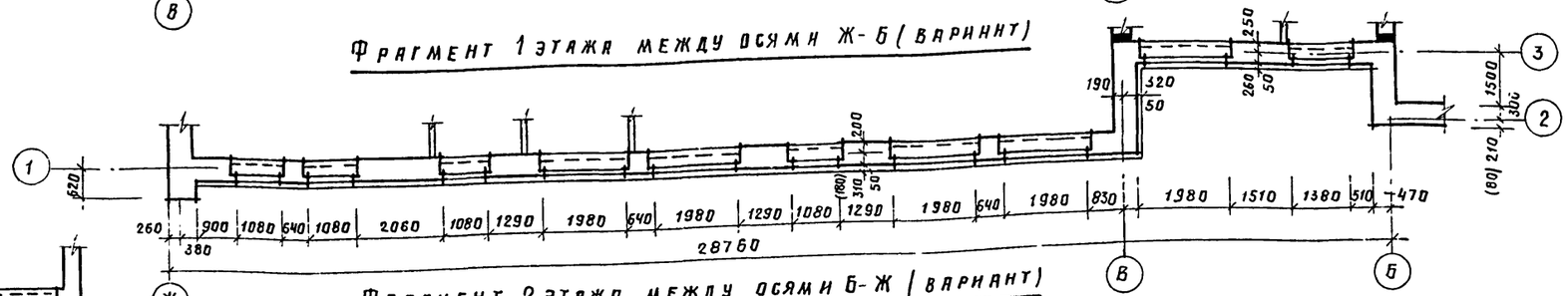

Фрагмент 2 этажа между осями Б-Ж (вариант)

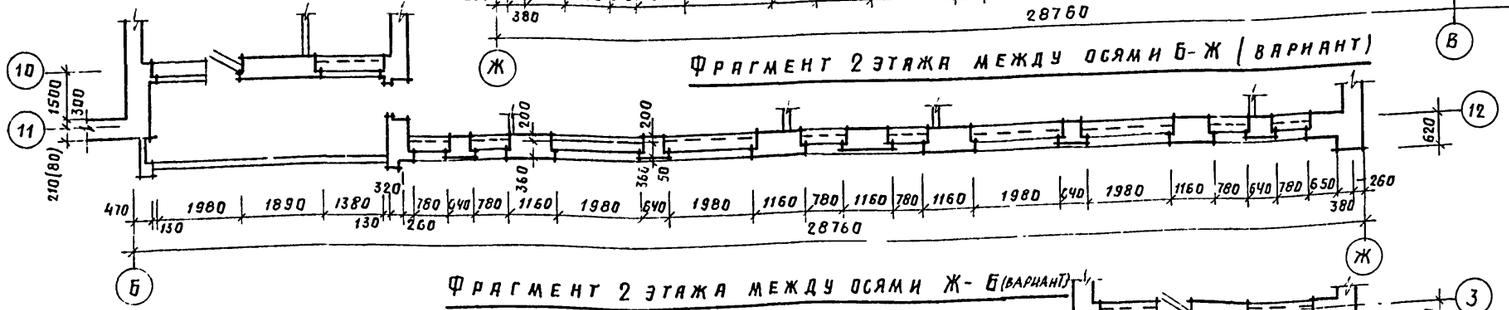

Фрагмент 2 этажа между осями Ж-Б (вариант)

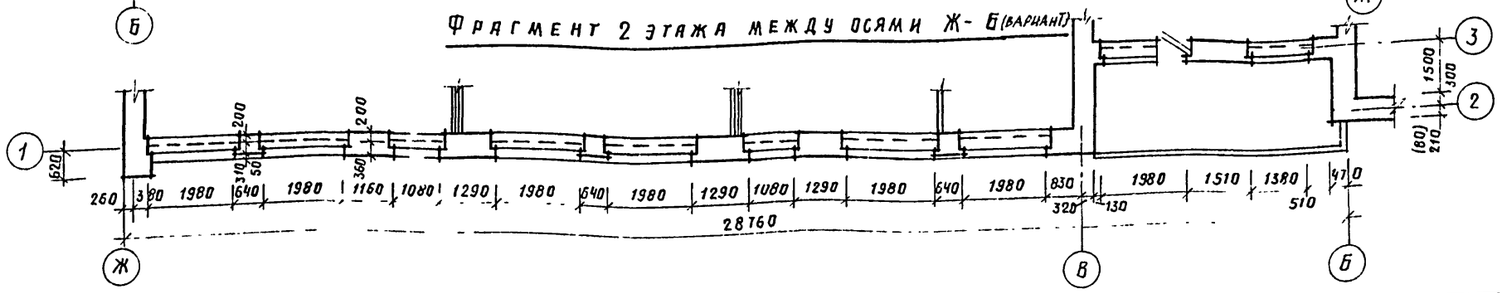

Привязан

Инв №

Т П 224-1-447.85 АС

Н контр	Бухарина		5.03.85
Нач. МТЭП	Беганская		
ГИП	Шелевная		
ГАП	Нордштейн		15.3.85
Гл. констр	Чернецкий		
Ст арх	Горунович		18.3.85

Средняя общеобразовательная школа на 11 классов (198 учащихся) со стенами из кирпича

Фрагменты планов 1 и 2 этажей между осями 2-11, Б-Ж, Ж-Б (вариант)

Стадия	Лист	Листов
Р	76	

Госстрой БССР
Белинигипросельстрой г. Минск

1731-131 Копировала Зам.

Формат А2

Инв. № подл. | Подпись и дата | Взам. инв. № | Зам. гл. инж. | Емельянов

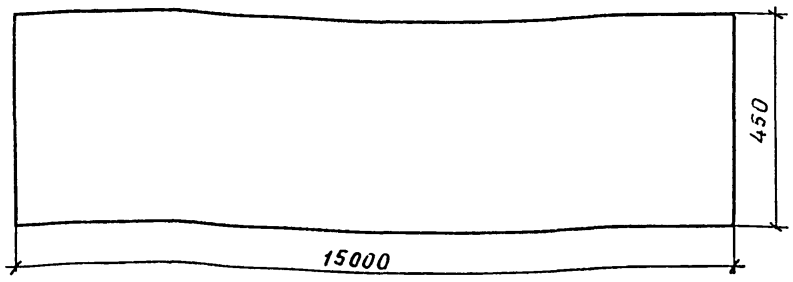

Формат	Зона	Поз.	Обозначение	Наименование	Кол.	Примечание
А4		1		ДСП 1500 × 450 × 20	1	1,35 м³
				ГОСТ 10632-77*		

Т.П. 224-1-447.85 АСИ

Н. контр.	Бухаринн		15.03.85
Нач. МТЭП	Беганская		10.12.84
ГАП	Нордштейн		10.12.84
ГИП	Шелевиля		10.12.84
Гл. констр.	Чернецкий		10.12.84

Щит
ИД-19

Стадия	Масса	Масштаб
Р		1:10
Лист 1	Листов	

Госстрой БССР
БЕЛНИИГИПРОСЕЛЬСТРОЙ
г. Минск

Формат А4

Альбом III

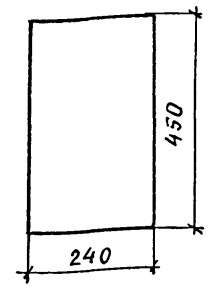

Формат	Зона	Поз.	Обозначение	Наименование	Кол	Примечание
А4		1		ДСП 240 × 450 × 20	1	0,022 м³
				ГОСТ 10632-77*		

Т.П. 224-1-447.85 АСИ

Н. контр	Бухаринн		15.03.85
Нач. МТЭП	Беганская		10.12.84
ГАП	Нордштейн		10.12.84
ГИП	Шелевиля		10.12.84
Гл. констр	Чернецкий		10.12.84

Щит боковой
ИД-20

Стадия	Масса	Масштаб
Р		1:10
Лист	Листов	

Госстрой БССР
БЕЛНИИГИПРОСЕЛЬСТРОЙ
г. Минск

Копировал:

Формат А4

Инв. № подл. | Подпись и дата | Взам. инв. №

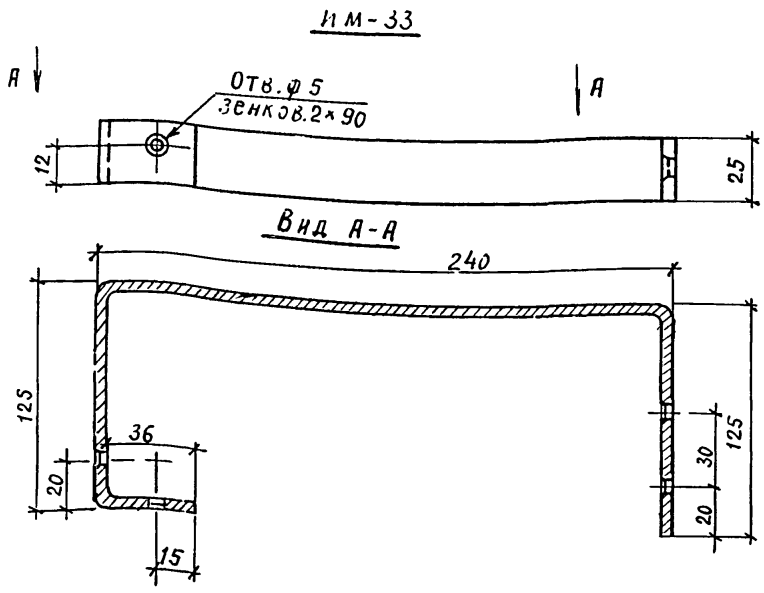

Формат	Зона	Поз	Обозначение	Наименование	Кол.	Примечание
А4		1		-25 × 4 ГОСТ 103-76		
				ℓ = 530	1	0.42 кг.

Т.П. 224-1-447.85 АСИ

Н. контр.	Бухарина		15.03.85
Нач. МТЭП	Беганская		10.12.84
ГАП	Нордштейн		10.12.84
ГИП	Шелевиля		10.12.84
Гл. конст	Чернецкий		10.12.84

Полоса
ИМ-35

Стадия	Масса	Масштаб
Р	0.42 кг	1:5
Лист 3	Листов	

Госстрой БССР
БЕЛНИИГИПРОСЕЛЬСТРОЙ
г. Минск

Формат А4

Альбом III

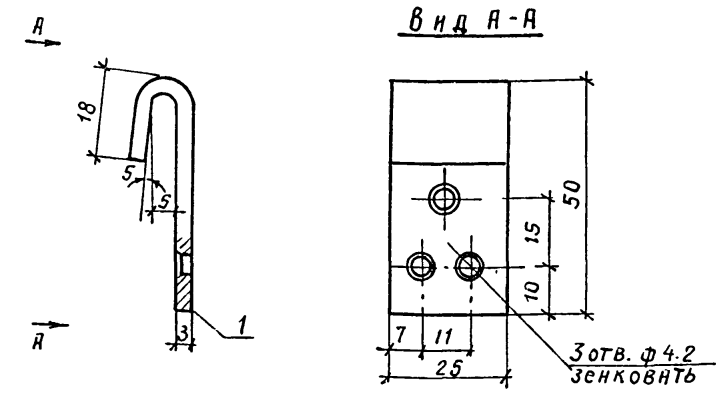

Формат	Зона	Поз.	Обозначение	Наименование	Кол	Примечание
А4		1		Ст. лист гор. кат. 3 × 25		
				ГОСТ 19903-74* ℓ=70	1	0.041

Т.П. 224-1-447.85 АСИ

Н. контр	Бухарина		15.03.85
Нач. МТЭП	Беганский		10.12.84
ГАП	Нордштейн		10.12.84
ГИП	Шелевиля		10.12.84
Гл. конст	Чернецкий		10.12.84

Крючок ИМ-9

Стадия	Масса	Масштаб
Р	0.041	1:1
Лист 4	Листов	

Госстрой БССР
БЕЛНИИГИПРОСЕЛЬСТРОЙ
г. Минск

Формат А4

Инв. № подл. | Подпись и дата | Взам. инв. №

Альбом I

ИМ-35

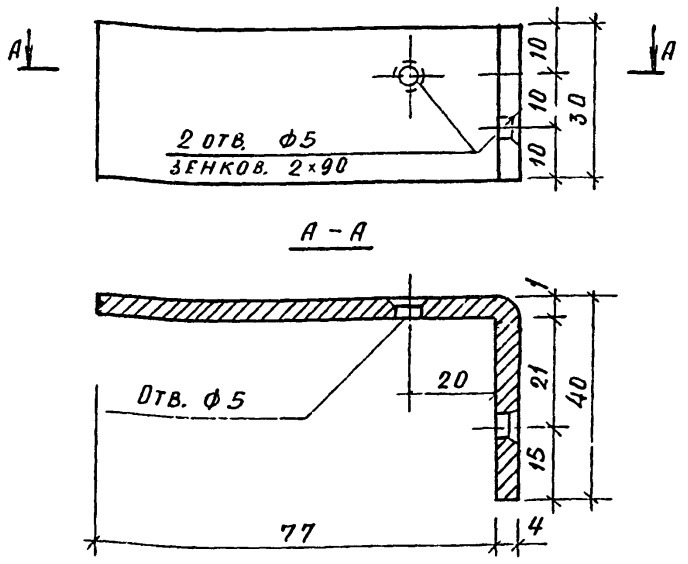

Формат	Зона	Поз.	Обозначение	Наименование	Кол	Примечание
А4		1		-30×4 ГОСТ 103-76		
				ℓ=120	1	0.11 кг

Т.П 224-1-447.85			АСИ
Н.контр	Бухарина		10.85
Нач.МТЭП	Беганская		
ГАП	Нордштейн		
ГИП	Шелевиля		
Гл.констр	Чернецкий		
Полоса ИМ-37	Стадия: Р	Масса: 0,11кг	Масштаб: 1:1
	Лист 5	Листов	
	Госстрой БССР Белниигипросельстрой г. Минск		

Копир. Гиц Формат А4

Альбом I

ИМ-36

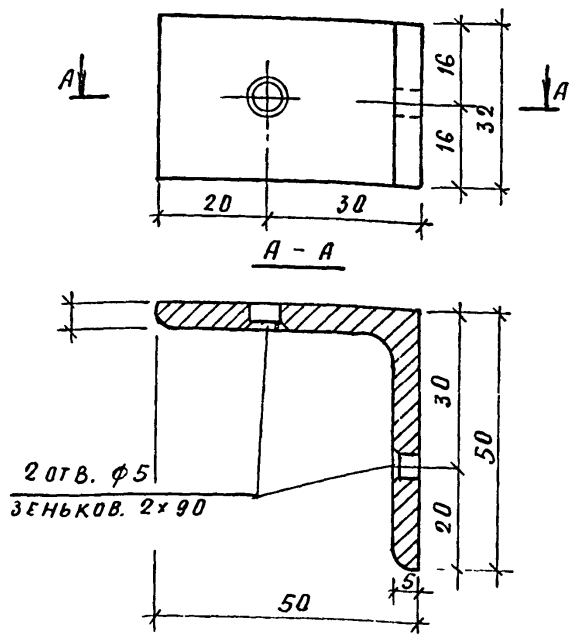

Формат	Зона	Поз	Обозначение	Наименование	Кол.	Примечание
А4		1		∠50×50×5 ГОСТ 8509-72*		
				ℓ=32	1	0,43кг

Т.П. 224-1-447.85			АСИ
Н.контр.	Бухарина		05.13.85
Нач.МТЭП	Беганская		
ГАП	Нордштейн		
ГНП	Шелевиля		
Гл.констр	Чернецкий		
Уголок ИМ-38	Стадия: Р	Масса: 0,13кг	Масштаб: 1:1
	Лист 6	Листов	
	Госстрой БССР Белниигипросельстрой г. Минск		

Копир. Гиц Формат А4

Альбом I

План

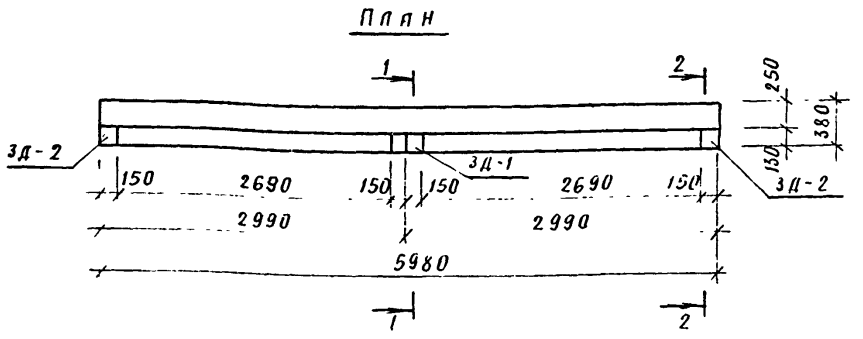

1-1 (2-2)

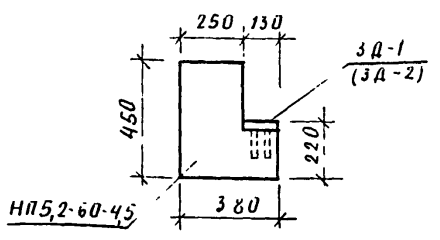

Бетонирование и армирование прогона см в серии 1.255-1 „Прогоны железобетонные. Прогоны для наружных и внутренних кирпичных стен длиной 448, 598, 898 см.

Т.П 224-1-447.85			АСИ
Н.контр	Бухарина		
Нач.МТЭП	Беганская		
ГАП	Нордштейн		
ГИП	Шелевиля		
Гл.констр	Чернецкий		
Ст.техн	Жаголкина		
Опалубочный чертеж прогона НП 5,2-60-4,5 с разбивкой закладных деталей	Стадия: Р	Масса:	Масштаб: 1:5
	Лист 7	Листов	
	Госстрой БССР Белниигипросельстрой г Минск		

Копир. Гиц Формат А4

Альбом I

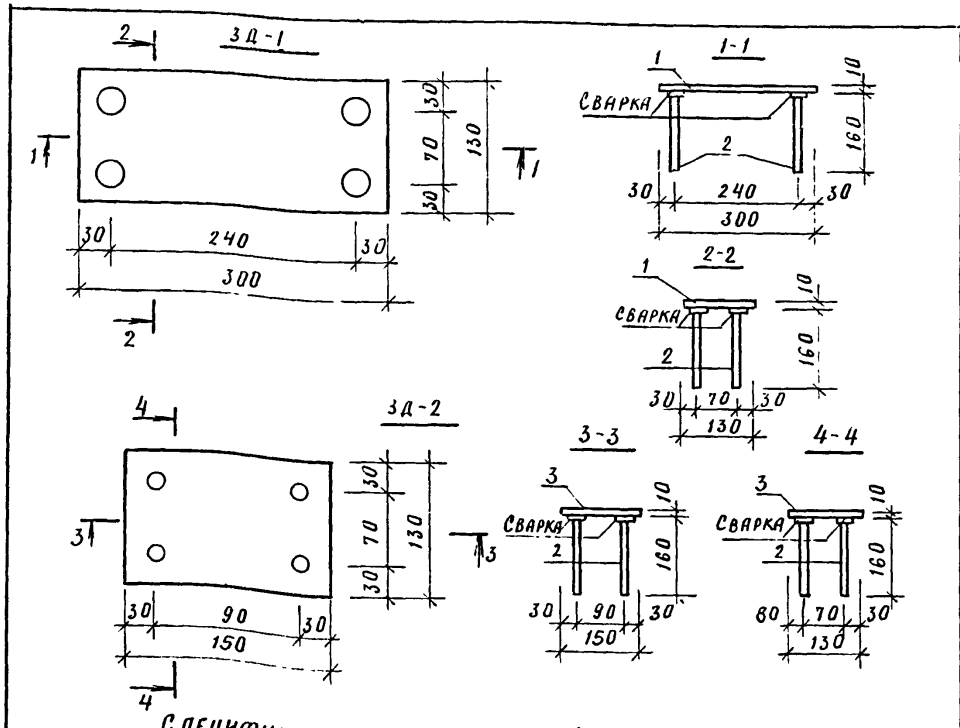

Спецификация материала на 1 элемент.

Формат	Зона	Поз	Обозначение	Наименование	Кол	Примечание Вес, кг
				3Д-1		3,46
Б4		1		-130×10, ГОСТ 103-76, ℓ=300	1	3,06
Б4		2		ф10 AIII, ГОСТ 5781-82, ℓ=160	4	0,099
				3Д-2		1,93
Б4		3		-130×10, ГОСТ 103-76, ℓ=150	1	1,53
Б4		2		ф10 AIII, ГОСТ 5781-82, ℓ=160	4	0,099

Т.П. 224-1-447.85			АСИ
Н.контр	Бухарина		
Нач.МТЭП	Беганская		
ГАП	Нордштейн		
ГИП	Шелевиля		
Гл.констр	Чернецкий		
Ст.техн.	Жаголкина		
Закладные детали прогона НП 5,2-60-4,5 3Д-1 и 3Д-2	Стадия: Р	Масса: 3,46кг 1,93кг	Масштаб: 1:5
	Лист 8	Листов	
	Госстрой БССР Белниигипросельстрой г Минск		

Копир. Гиц Формат А4

Альбом I

Ведомость чертежей основного комплекта

Лист	Наименование	Примечание
1	Общие данные	
2	План 1 этажа между осями А÷Г	
	с расстановкой технологического	
	оборудования	
3	План 1 этажа между осями Г÷Ж с	
	расстановкой технологического	
	оборудования	
4	План 2 этажа между осями А÷Г	
	с расстановкой технологического	
	оборудования	
5	План 2 этажа между осями Г÷Ж и	
	вариант перепланировки 1 этажа	
	между осями 7÷11, А÷Б с	
	расстановкой технологического	
	оборудования	
6	План цокольного этажа с расстанов-	
	кой технологического оборудования	
7	План столовой с расстановкой техноло-	
	гического оборудования, электротехнически-	
	ми и сантехническими подводками к	
	оборудованию	

Ведомость ссылочных и прилагаемых документов

Обозначение	Наименование	Примечание
	Ссылочные документы	
27-0-1 часть 1	Альбом торгового механичес-	
	кого, холодильного оборудова-	
	ния для предприятий торговли	
	и общественного питания	
УПП-1	Секционное немеханическое	
	модулированное оборудование	
	для предприятий общественного	
	питания „Союзкоопмаштреста"	
	Прилагаемые документы	
ТХ.СО	Спецификация оборудования	

Условные обозначения

Х в.	—	подвод холодной воды
г.в	—	подвод горячей воды
К	—	выпуск в канализацию с разрывом струи через воронку
	—	подвод горячей и холодной воды через смеситель h-1000мм
	-	трап 270х270 ф-100мм
ф	-	диаметр трубопровода в мм
Э	-	подвод электроэнергии
ф	-	фазность тока
СУ	-	станция управления
МП	-	магнитный пускатель
Ш	-	штепсельная розетка
Шр	-	штепсельный разъем
Щу	-	щит управления
h	-	высота подводок от чистого пола в мм

Общие указания

Проект разработан на основании задания на проектирование и в соответствии со СНиП II-65-73 „Общеобразовательные школы и школы-интернаты", НП-2.2-74 „помещения общеобразовательных школ"

Мебель и оборудование расчитаны на кабинетную систему обучения и внедрение современных методов обучения с применением технических средств-кино, телевидения, проекционной аппаратуры.

Демонстрационное место преподавателя в кабинетах физики, химии и биологии и помещениях для трудового обучения поднимается относительно уровня пола на 15см

В соответствии с заданием на проектирование в проекте предусмотрена столовая на 50 мест, работающая на сырье.

Состав и площади помещений разработаны в соответствии с заданием на проектирование, СНиП ом II-65-73 „Общеобразовательные школы и школы-интернаты. Нормы проектирования"; СНиП ом II-Л. 8-71. Предприятия общественного питания. Нормы проектирования".

В моечной столовой и кухонной посуды пищеблока предусмотреть дополнительную разводку горячей воды от электрокипятильника (поз.99) к моечным ваннам ВМСМ-1, ВМСМ-5 (поз. 110, 111) на время отключения централизованной подачи горячей воды. Кипятильник в моечной установить по месту на бетонную подготовку из бетона марки 100 h-100мм.

Картофелечистку (поз. 105) в овощном цехе установить на фундамент h-100мм, план фундамента см АС-40.

К тепловому модулированному оборудованию, установленному в горячем цехе, предусмотреть местные вентотсосы, установив их согласно рекомендаций, разработанных Гипроторгом, проект 64-420.

Типовой проект привязан в соответствии с действующими нормами и правилами и предусматривает мероприятия, обеспечивающие взрывную, взрывопожарную и пожарную безопасность при эксплуатации здания.

Главный инженер привязки

Типовой проект разработан в соответствии с действующими нормами и правилами и предусматривает мероприятия, обеспечивающие взрывную, взрывопожарную и пожарную безопасность при эксплуатации здания.

Главный инженер проекта Шелевиля

Инв. № подл. | Подпись и дата | Взам. инв. №

Привязан:

Инв. №

Т. п. 224-1-447 85 ТХ

Н. контр	Бухарина		
Нач. МТЭЛ	Беганская		
ГИП	Шелевиля		
ГАП	Нордштейн		
Гл. конст	Чернецкий		
Ст. арх.	Кофанова		

Средняя общеобразовательная школа на 11 классов (198 учащихся) со стенами из кирпича

Стадия	Лист	Листов
Р	1	7

Общие данные

Госстрой БССР Белниигипросельстрой г. Минск

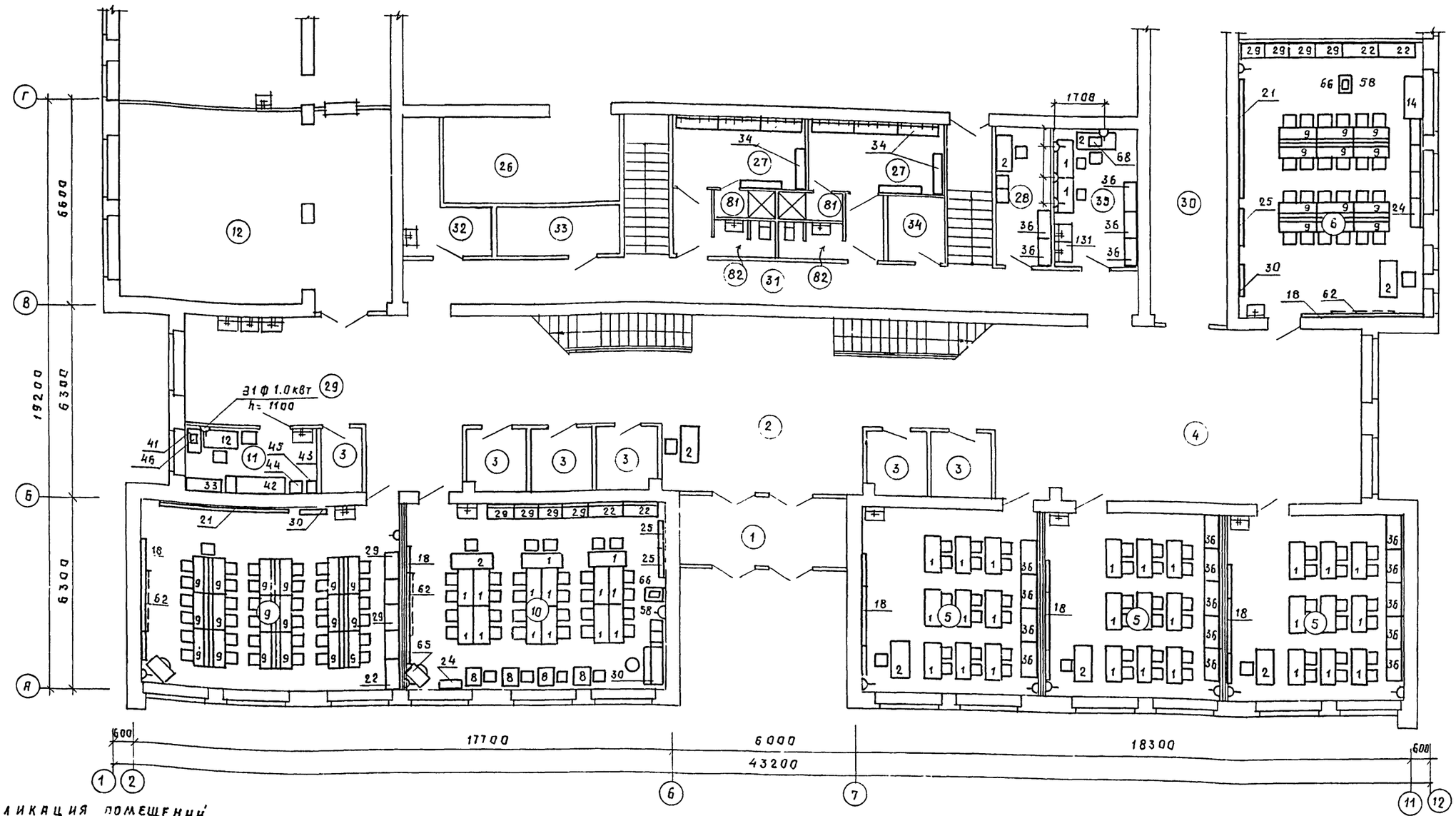

Экспликация помещений

Номер по плану	Наименование	Площадь м²
1	Тамбур главного входа	13 05
2	Вестибюль	35 38
3	Гардероб	23 21
4	Рекреационное помещение для младших классов	57 70
5	Классное помещение для младших классов	103 74
6	Универсальное помещение для младших классов	53. 94
9	Помещение группы продленного дня для проведения учебно воспитательной работы	50 75
10	Помещение группы продлённого дня для организации внеурочной работы, кабинет черчения	50 80
11	Кабинет врача	9 24
12	Обеденный зал	54 42
26	Снарядная	16 01
27	Раздевалка	23 90
28	Комната инструктора	8 02
29	Коридор	81 21
30	Коридор	39.40
31	Коридор	32.55
32	Комнати уборочного инвентаря	8 02
33	Электрощитовая	6 21
34	ТСО (кладовая)	4 43
35	Фотолаборатория	11 99
81	Душевая	3 32
82	Уборная	4 22

Технологическое оборудование обеденного зала см лист ТХ-7.

Привязан

Инв №

Т. п. 224-1-447.85 ТХ

Н контр	Бухарина		15.03.85
Нач МТЭП	Беганская		
ГИП	Шелевиля		
ГАП	Нордштейн		
Гл конст	Чернецкий		
Ст арх	Кофанова		10.12.84

Средняя общеобразовательная школа на 11 классов (198 учащихся) со стенами из кирпича

План 1 этажа между осями А÷Г с расстановкой технологического оборудования

Стадия	Лист	Листов
Р	2	

Госстрой БССР Белниигипросельстрой г Минск

Копировала: Формат

Инв № подл | Подпись и дата | Взам инв № | Гл. спец | Рук бриг | Горелик | Мороз

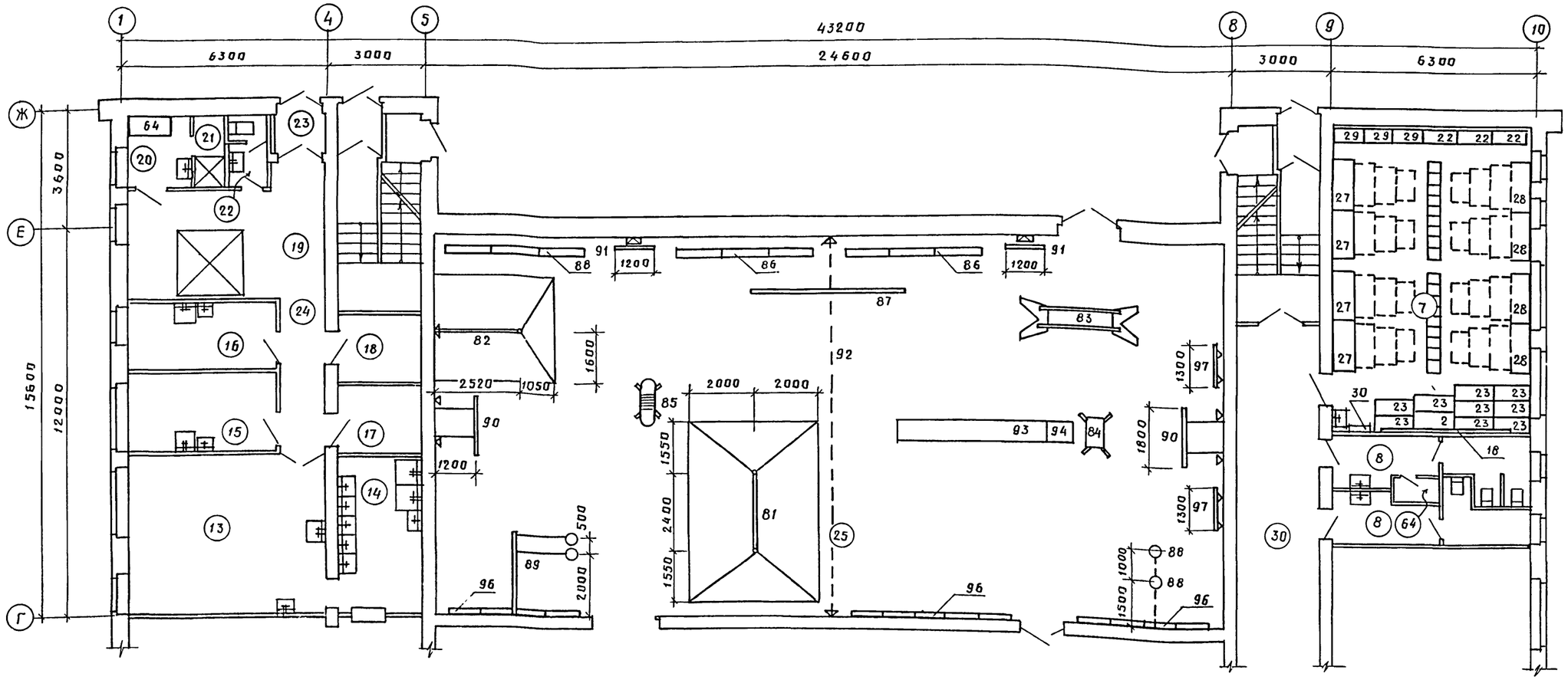

1 Технологическое оборудование кухни см на листе ТХ-7

Экспликация помещений

Номер по плану	Наименование	Площадь м²
7	Спальня-игровая	55 47
8	Уборные и умывальные для учащихся младших классов	16 68
13	Горячий цех	29 02
14	Моечная	12 00
15	Мясо-рыбный цех	10 76
16	Овощной цех	9 30
17	Кладовая сухих продуктов	4 75
18	Кладовая овощей	4 75
19	Загрузочно-тарная	19 62

Номер по плану	Наименование	Площадь м²
20	Гардеробная персонала	4 15
21	Душевая персонала	1.84
22	Уборная персонала	2 35
23	Тамбур	1.80
24	Коридор	6.29
25	Учебно-спортивный зал	280 55
30	Коридор	39 40
64	Шкаф уборочного инвентаря	1.76

Т. п. 224-1-447.85 ТХ

Н контр	Бухарина		15.03.85
Нач МТЭП	Беганская		
ГИП	Шелевиля		
ГАП	Нордштейн		
Гл конст	Чернецкий		
Ст арх	Кофанова		10.12.84

Привязан.

Инв №

Средняя общеобразовательная школа на 11 классов (198 учащихся) со стенами из кирпича

План 1 этажа между осями Г÷Ж с расстановкой технологического оборудования

Стадия	Лист	Листов
Р	3	

Госстрой БССР
Белнингипросельстрой
г Минск

Альбом I

Инв № подл | Подпись и дата | Взам инв № | Гл спец | Рук бриг | Горелик | Мороз

Альбом I

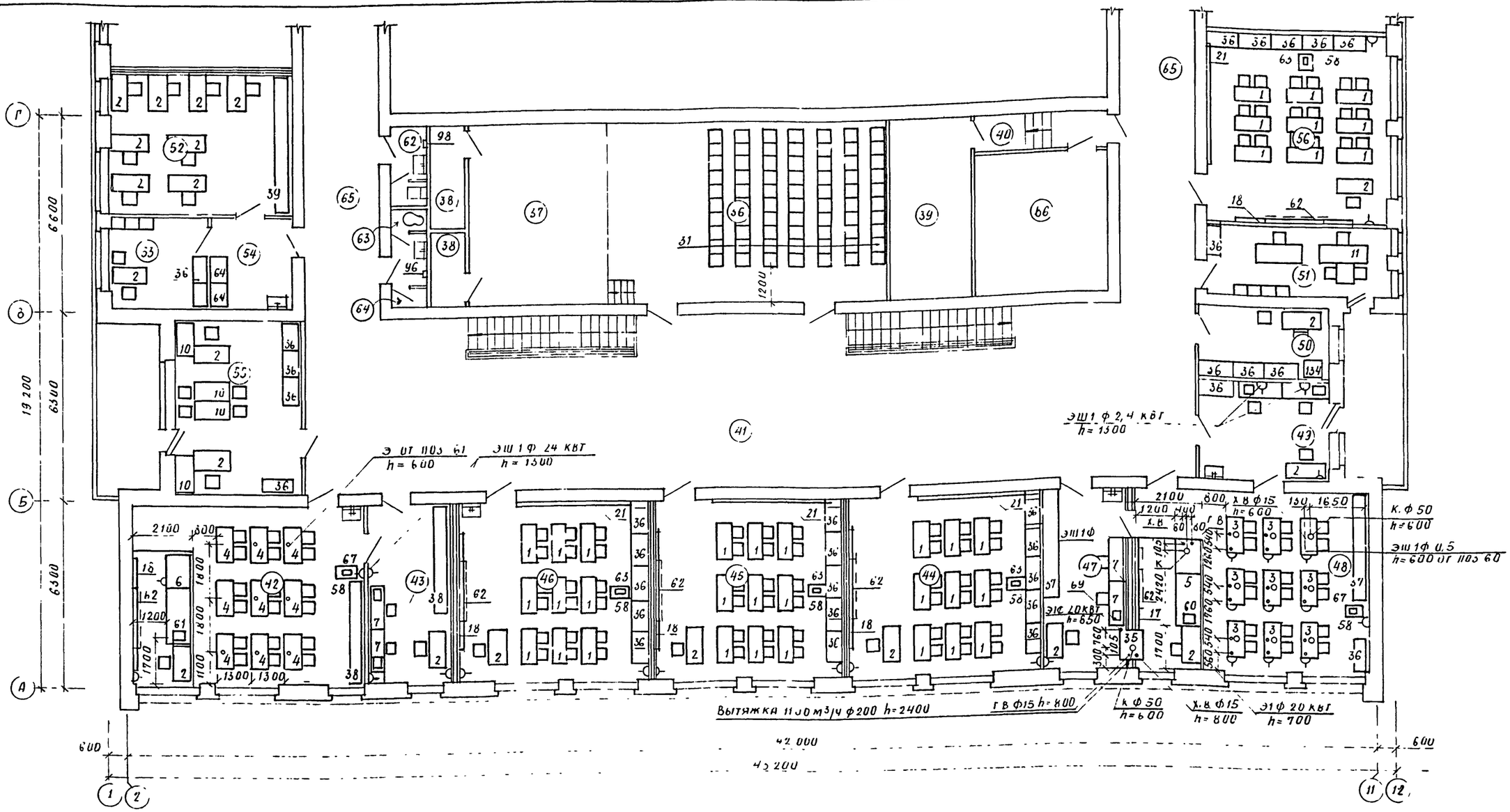
Г
Д
Б
А
1
2
11
12
6600
6300
19200
6300
600
42000
43200
ЭШ1 ф 2,4 кВт h=1500
Э от ПО3 б1 h=600
ЭШ1 ф 2,4 кВт h=1500
ЭШ1ф
ЭТ6 10кВт h=650
Вытяжка 1130 м³/ч ф200 h=2400
ГВ ф15 h=600
К ф50 h=600
Х.В ф15 h=800
Э1 ф 20 кВт h=700
К ф50 h=600
Х.В ф15 h=600
ЭШ1ф 0,5 h=600 от ПО3 60
1300
1300
1200
2100
600
1700
1800
1100
1200
2400
1760
3540
360
760
1105
1650
1650
1650

План 2 этажа между осями Г-Ж с расстановкой технологического оборудования

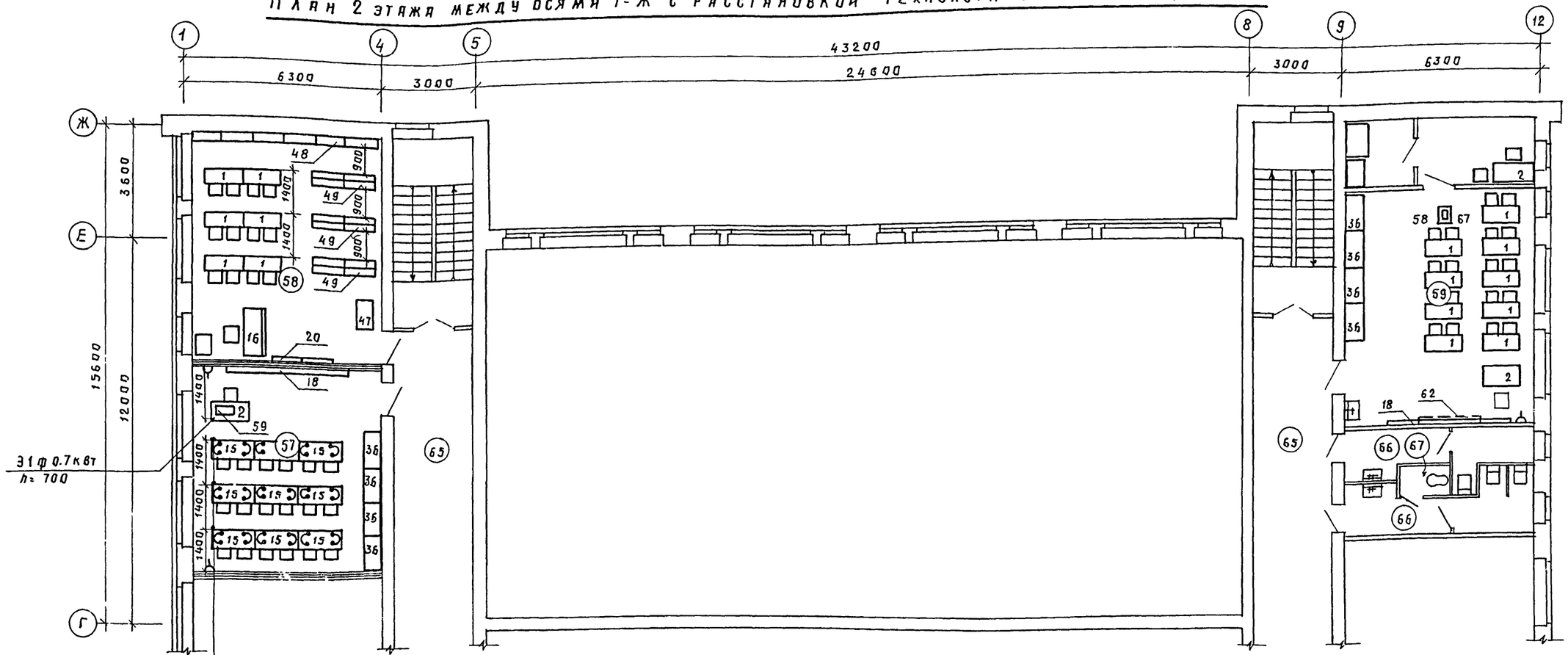

Вариант перепланировки 1 этажа между осями 7÷11, А-Б с расстановкой технологического оборудования

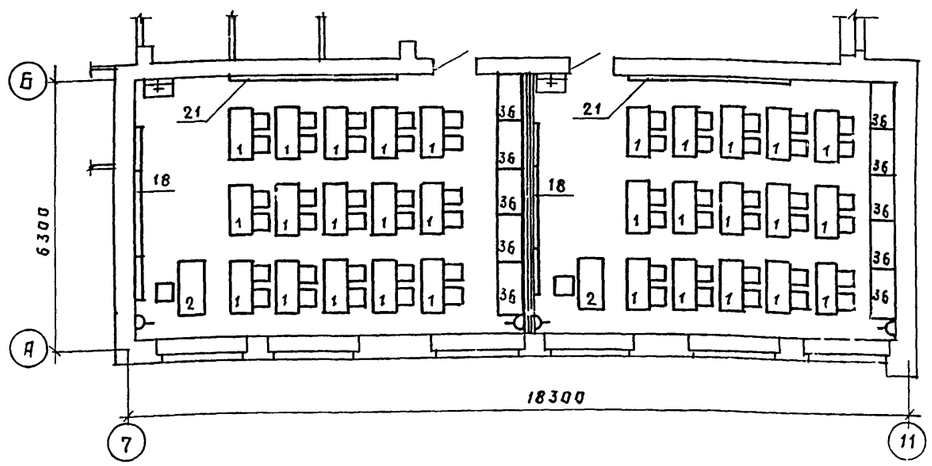

Экспликация помещений

Номер по плану	Наименование	Площадь м²
57	Кабинет иностранного языка	37 93
58	Библиотека	42 92
59	Военный кабинет	44 19
60	Лаборантская	7 52
61	Комната хранения оружия	4.28
65	Коридор	112.02
66	Уборные и умывальные для учащихся средних и старших классов	16 68
67	Комната личной гигиены девочек	1.09

Привязан.

Инв. №

Т. п. 224-1-447 85 ТХ

Н контр	Бухарина		15.03.85
Нач МТЭП	Беганская		
ГИП	Шелевиля		
ГАП	Нордшейн		
Гл констр	Чернецкий		
Ст арх	Кофанова		10.12.84

Средняя общеобразовательная школа на 11 классов (198 учащихся) со стенами из кирпича

Стадия	Лист	Листов
Р	5	

План 2 этажа между осями Г-Ж и вариант перепланировки 1 этажа между осями 7÷11, А-Б с расстановкой техоборудования

Госстрой БССР
Белнингипросельстрой г. Минск

Альбом I

Инв. № подл. | Подпись и дата | Взам инв. № | Гл. спец. | Рук. бриг. | Мороз | Гл. спец. | Хуларенко | Горелик | Этажеиас

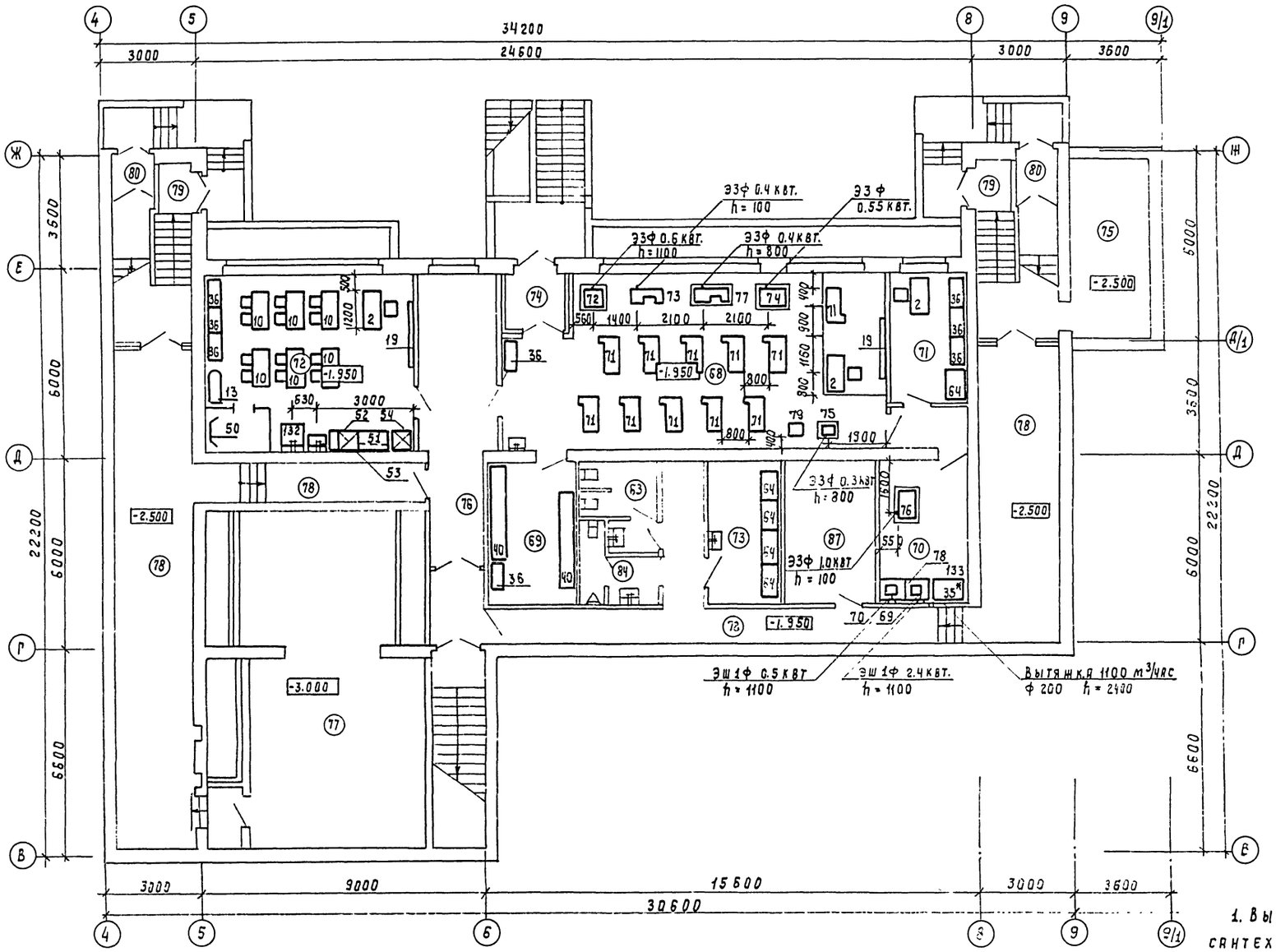

ЭКСПЛИКАЦИЯ ПОМЕЩЕНИЙ

НОМЕР ПО ПЛАНУ	НАИМЕНОВАНИЕ	ПЛОЩАДЬ м²
68	КОМБИНИРОВАННАЯ МАСТЕРСКАЯ	60.95
69	СКЛАДСКОЕ ПОМЕЩЕНИЕ	12.01
70	ПОМЕЩЕНИЕ ДЛЯ УСТАНОВКИ СПЕЦОБОРУДОВАНИЯ	12.14
71	КОМНАТА МАСТЕРА ИНСТРУКТОРА	10.29
72	КАБИНЕТ ОБСЛУЖИВАЮЩИХ ВИДОВ ТРУДА	36.21
73	КОМНАТА ТЕХНИЧЕСКОГО ПЕРСОНАЛА	10.82
74	ТАМБУР	3.46
75	ТЕПЛОВОЙ ПУНКТ	19.92
76	КОРИДОР	23.79
77	ВЕНТКАМЕРА	56.87
78	КОРИДОР	87.92
79	ТАМБУР	13.88
80	ТАМБУР	4.20
83	УБОРНАЯ	6.18
84	УБОРНАЯ	4.44
87	ХОЗКЛАДОВАЯ	11.35

1. ВЫТЯЖНОЙ ШКАФ ПОЗ. 35* ПРИМЕНЕН БЕЗ САНТЕХНИЧЕСКОГО ОБОРУДОВАНИЯ.

АЛЬБОМ I

Т.П. 224-1-447 85			ТХ
Н. КОНТР.	БУХАРИНА		
НАЧ. МТЭП	БЕГАНСКАЯ		
ГИП	ШЕЛЕВИЛЯ		
ГАП	НОРДШТЕЙН		
ГЛ. КОНСТ.	ЧЕРНЕЦКИЙ		
СТ. АРХ.	КОФАНОВА		

ПРИВЯЗАН

ИНВ. №

СРЕДНЯЯ ОБЩЕОБРАЗОВАТЕЛЬНАЯ ШКОЛА НА 11 КЛАССОВ (198 УЧАЩИХСЯ) СО СТЕНАМИ ИЗ КИРПИЧА

СТАДИЯ	ЛИСТ	ЛИСТОВ
Р.	6	

ПЛАН ЦОКОЛЬНОГО ЭТАЖА С РАССТАНОВКОЙ ТЕХНОЛОГИЧЕСКОГО ОБОРУДОВАНИЯ.

ГОССТРОЙ БССР БЕЛНИИГИПРОСЕЛЬСТРО г. МИНСК

Копировал: Гл. ... Формат А2

Гл. спец.	КУКАРЕКО		
Гл. спец.	ГОРЕЛИК		
Рук. бриг.	МОРОЗ		

1 ИВ. № ПОДЛ.	ПОДПИСЬ И ДАТА	ВЗАМ. ИНВ. №	

Альбом I

План столовой с расстановкой технологического оборудования

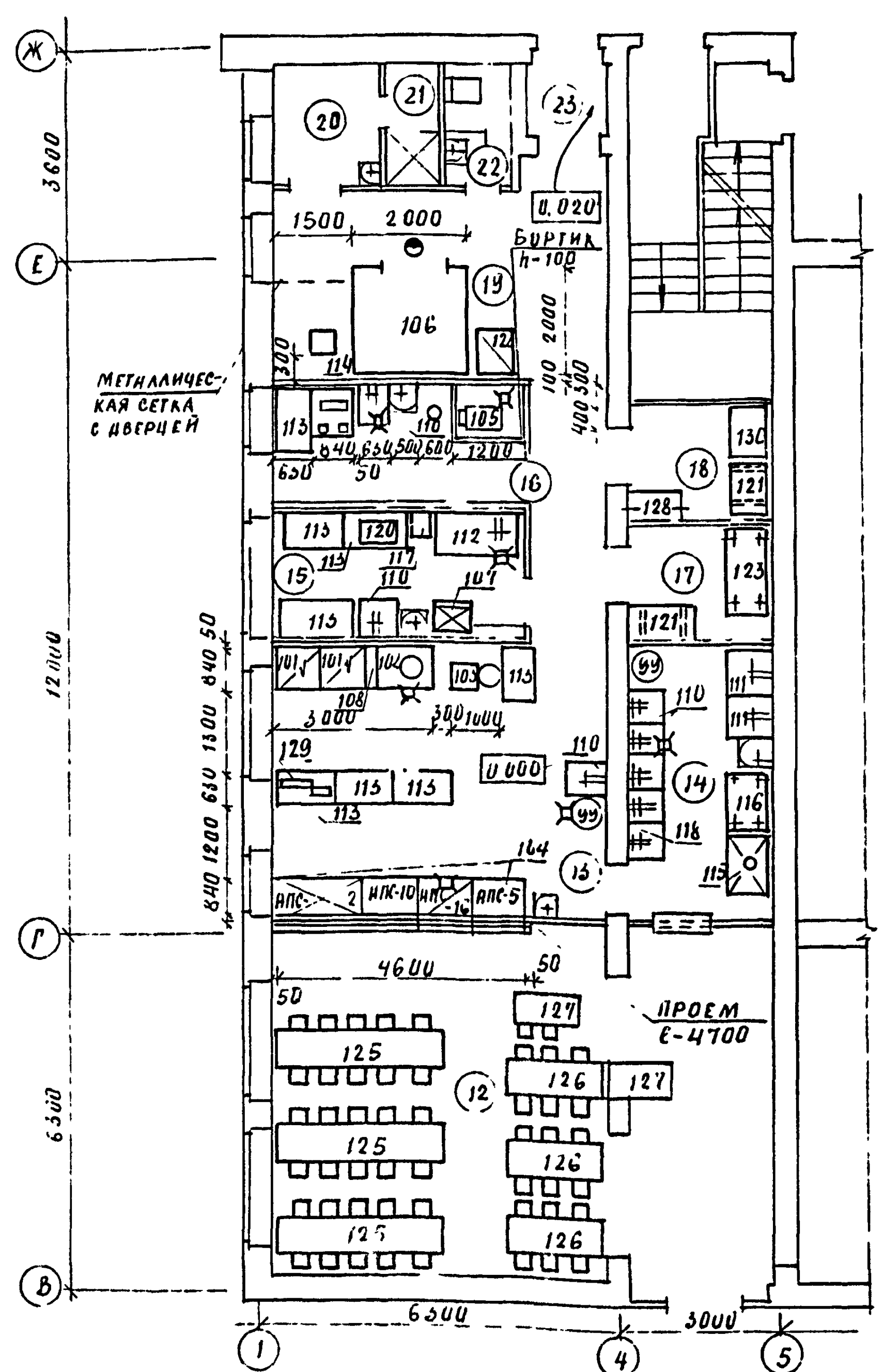

План столовой с электротехническими подводками к оборудованию

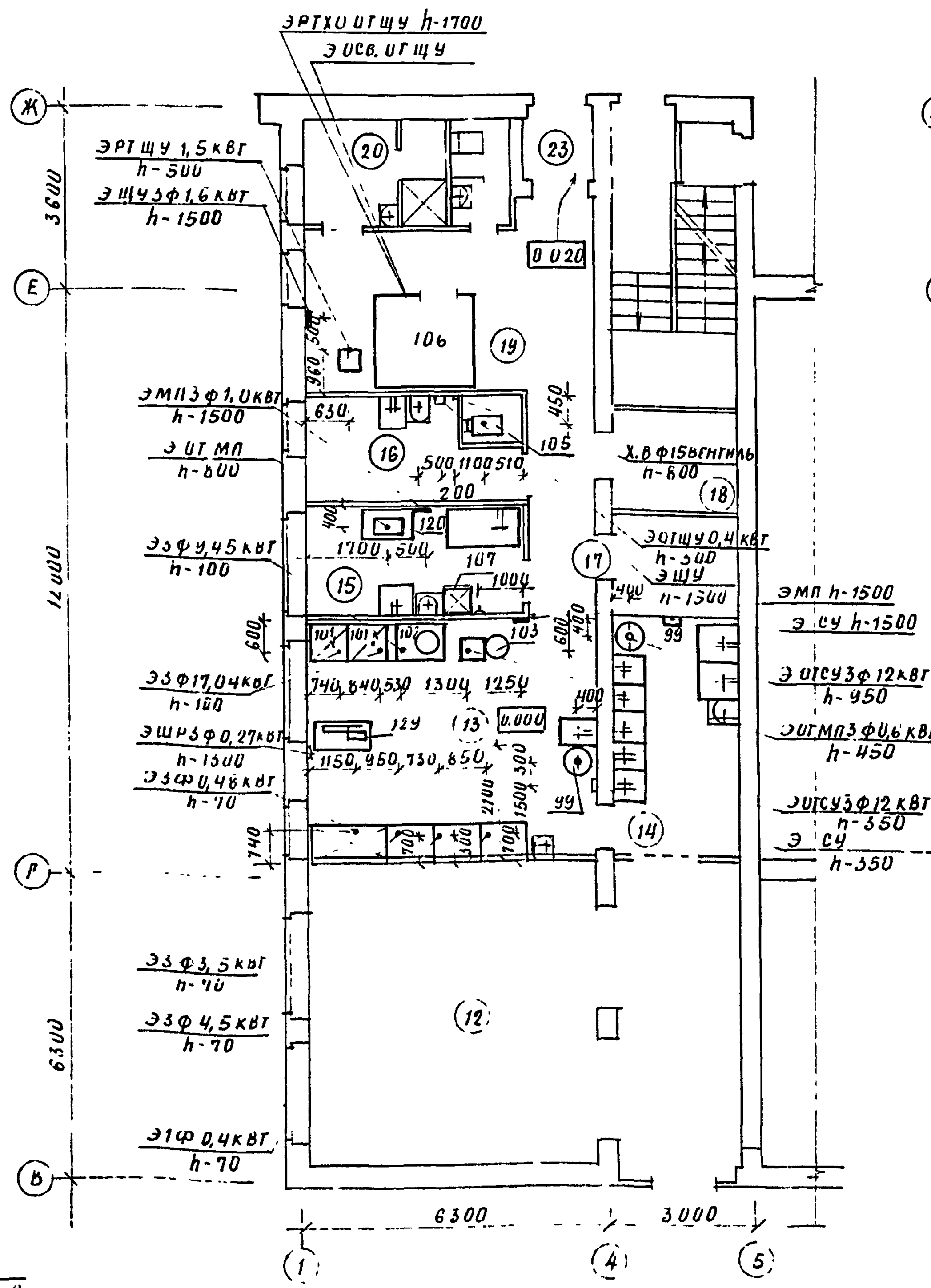

План столовой с сантехническими подводками к оборудованию

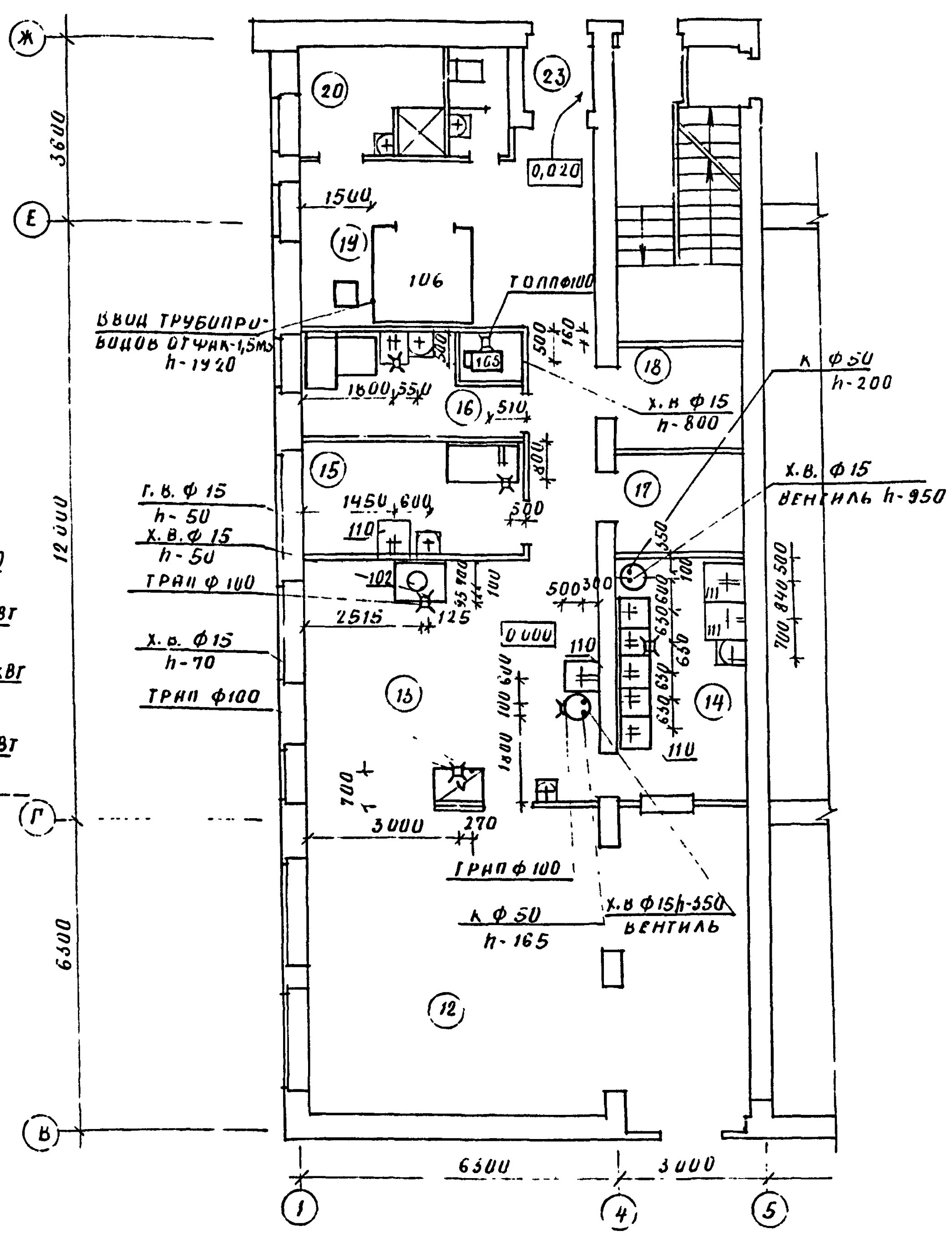

Схема размещения местных вентотсосов над секционным модулированным оборудованием в горячем цехе

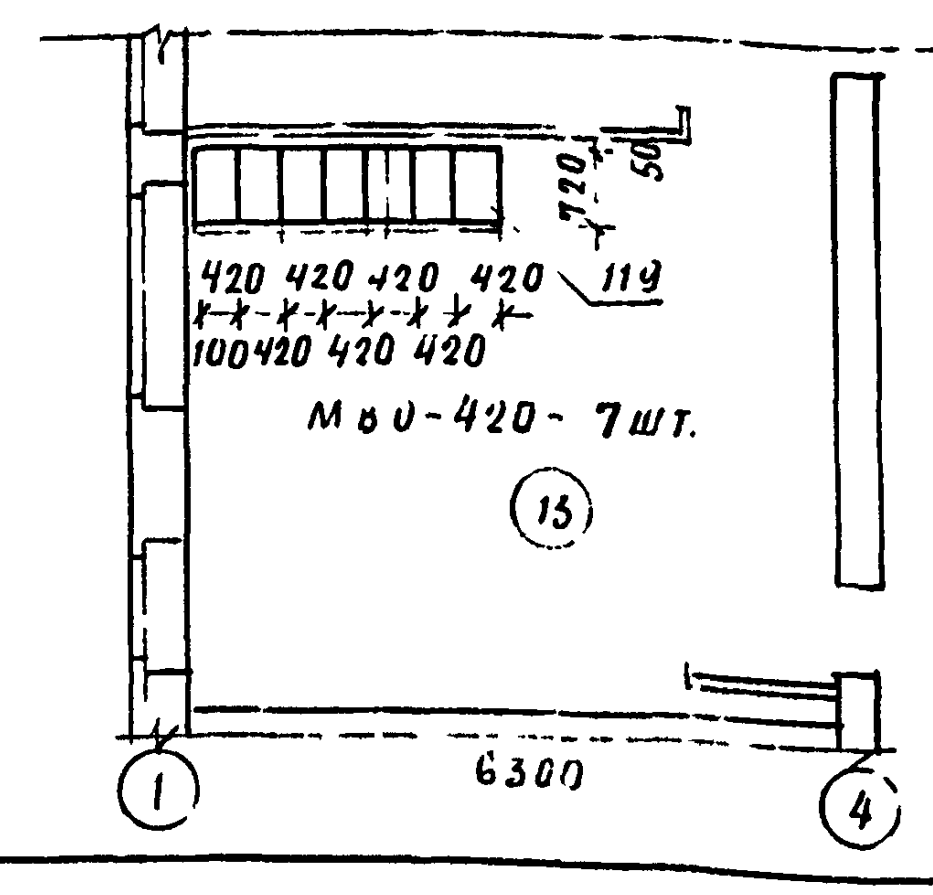

Фрагмент плана столовой в осях 1-5; В

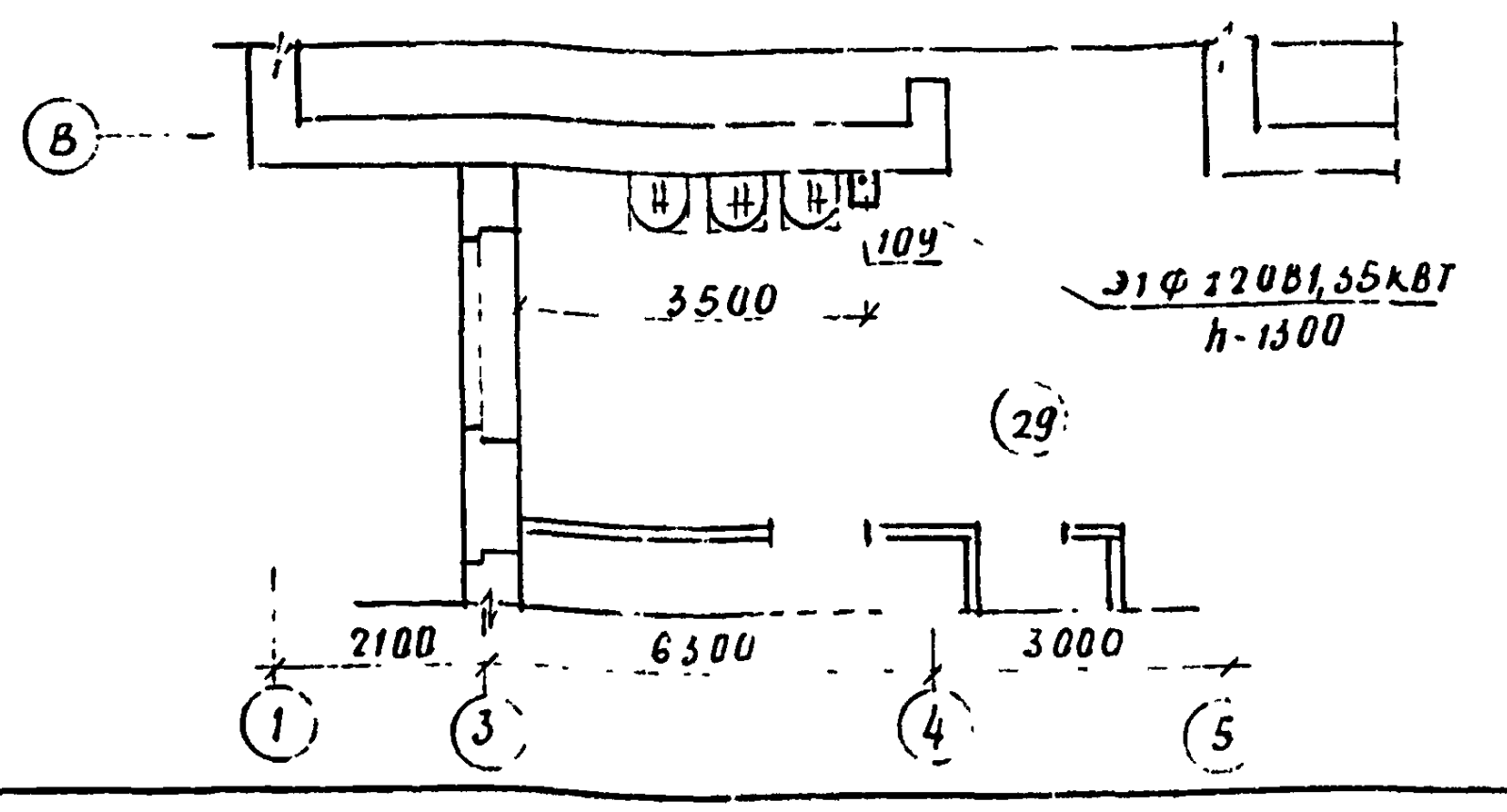

1. Строительная часть показана условно.
2. Данный лист читай совместно с листами ТХ-3
3. Экспликацию помещений см. лист ТХ-3.

Привязан:				Т.П. 224-1-447.85	ТХ
Н контр.	Бухарина		15.03.85	Средняя общеобразовательная школа на 11 классов (198 учащихся) со стенами из кирпича	Стадия: Р; Лист: 7; Листов:
Нач. КМ-1	Монегин				
ГИП	Шелевиляя			План столовой с расстановкой технологического оборудования электротехническими и сантехническими подводками к оборудованию	Госстрой БССР БелНИИгипросельстрой г. Минск
Вед. инж.	Белякова		10.85		
Инв. №					

Инв. № подл.	
Подпись и дата	
Взам. инв. №	
ГАП	Нордштейн
Рук. гр.	Мороз
Гл. спец.	Куканис

Альбом I

Позиция	Наименование и техническая характеристика оборудования и материалов. Завод - изготовитель (для импортного оборудования - страна, фирма)	Тип, марка оборудования. Обозначение документа и № опросного листа	Единица измерения: наименование	Единица измерения: код	Код завода изготовителя	Код оборудования, материала	Цена единицы тыс руб	Количество	Масса единицы оборудования кг
1	2	3	4	5	6	7	8	9	10
	Оборудование и материалы, поставляемые заказчиком								
1	Комплект ученический (стол и два стула)	проект 314-02							
	м.о. „Пинскдрев"	проект 057-02							
	группа „А" стол 1200 × 500 × 600		компл			562213		16	
	стул 270 × 200 × 360					562215			
	группа „Б" стол 1200 × 500 × 600		компл.			562213		31	
	стул 310 × 290 × 360					562215			
	группа „В" стол 1200 × 500 × 660		компл.			562213		22	
	стул 360 × 350 × 410					562215			
	группа „Г" стол 1200 × 500 × 720		компл.			562213		18	
	стул 360 × 350 × 440					562215			
	группа „Д" стол 1200 × 500 × 780		компл.			562213		7	
	стул 380 × 380 × 480					562215			
2	Стол для учителя 1200 × 600 × 750	проект	штук	796		562212		36	
	Слуцкая мебельная ф-ка	Б-2377							
3	Стол ученический лабораторный химический	проект	штук	796		562214		9	
	0.18 кВт 1200 × 600 × 780	Б-2374							
	Слуцкая мебельная фабрика								

Привязан:

Инв №

Т.п 224-1-447.85 ТХ, СО

Н контр	Бухарина	[подпись]	15.03.85
ГИП	Шелевиля	[подпись]	10.12.84
ГАП	Нордштейн	[подпись]	10.12.84
Состав	Кофанова	[подпись]	10.12.84

Спецификация оборудования

Стадия	Лист	Листов
Р.П	1	14

Госстрой БССР Белнингипросельстрой г. Минск

Копировала [подпись] Формат А3

Альбом I

Позиция	Наименование и техническая характеристика оборудования и материалов. Завод - изготовитель (для импортного оборудования - страна, фирма)	Тип, марка оборудования. Обозначение документа и № опросного листа	Единица измерения: наименование	Единица измерения: код	Код завода-изготовителя	Код оборудования, материала	Цена единицы тыс руб.	Количество	Масса единицы оборудования кг
1	2	3	4	5	6	7	8	9	10
4	Стол ученический лабораторный физический 0.18 кВт	проект	штук	796		562214		9	
	1200 × 600 × 780 Слуцкая мебельная фабрика	Б-2373							
5	Стол демонстрационный химический 2650 × 800 × 900	проект	штук	796		562211		1	
	Слуцкая мебельная фабрика 0.2 кВт	Б-2379							
6	Стол демонстрационный физический 2650 × 800 × 900	проект	штук	796		562211		1	
	Слуцкая мебельная фабрика 0.2 кВт	Б-2378							
7	Стол для препараторской 1450 × 600 × 900	проект	штук	796		562214		6	
	Минское п.о мебели	Б-2231							
8	Стол ученический для черчения и рисования	проект							
	группа „В" h = 660 мм		штук	796		562200		4	
	Слуцкая мебельная фабрика	Б-2504							
9	Стол для кабинетов труда I-III классов	проект	штук	796		562200		30	
	1200 × 500 × 660 Слуцкая мебельная фабрика	Б-3441							
10	Стол для аудиторий 1200 × 600 × 760	проект	штук	796		562212		9	
	Слуцкая мебельная фабрика	Б-1552-04							
11	Комплект мебели директора		компл.			561766		1	
	Слуцкая мебельная фабрика								
	Стол для учителя	пр. Б-2380				562212			
	Стол	пр. Б-3342/02				562230			
	Тумба	пр Б-3445/02				562230			
12	Стол врача 1100 × 580 × 730	проект	штук	796		945219		1	
	„Бобруйскдрев"	Б-1307 А							

Привязан:

Инв №

Т. п. 224-1-447.85 ТХ.СО

Лист 2

Копировала [подпись] Формат А3

1731-С1

Позиция	Наименование и техническая характеристика оборудования и материалов. Завод - изготовитель (для импортного оборудования - страна, фирма)	Тип, марка оборудования. Обозначение документа и № опросного листа	Единица измерения: наименование	Единица измерения: код	Код завода изготовителя	Код оборудования, материала	Цена единицы тыс руб.	Количество	Масса единицы оборудования кг
1	2	3	4	5	6	7	8	9	10
13	Стол гладильный 1200×430×850	ОМ-012	штук	796		511558		1	
	Киевский завод проммеханизации								
14	Стол для игр 1450×700×660 „Иванцевичдрев"	Пр Б-3135	штук	796		561890		1	
15	Стол ученический для кабинета иностранного	проект	штук	796		562213		9	
	языка 1390×525×770	Б-2376							
	Слуцкая мебельная фабрика								
16	Кафедра выдачи книг 1500×650×920	КБ-2	штук	796				1	
	РПК Главремпромснаба м.к. БССР								
17	Доска классная двухсекционная 2920×42×1019	К-35	штук	796		966320		1	
	Всесоюзный трест производственных предприятий								
	Госпрофобра СССР								
18	Доска классная пристенной конструкции		компл			966320		14	
	4000×1000 в комплекте:								
	Белместпромпроект Червеньское ПДО								
	Доска классная створчатая 4000×1000 с	проект				966320			
	дополнительными досками	15.77.013							
	Подставка с ящиком для таблиц 1000×140×900	пр. 15.76 054				966310			
	Подставка с ящиком для мела 1000×140×900	пр. 15.73.047				966310			
	Подставка „пустая" 1000×140×900	пр. 15.77.019				966310			

Альбом 1

Привязан

Инв. №

Т.П. 224-1-447.85 ТХ, СО

Лист 3

Копировала: Формат А3

Позиция	Наименование и техническая характеристика оборудования и материалов Завод - изготовитель (для импортного борудования - страна, фирма)	Тип, марка оборудования Обозначение документа и № опросного листа	Единица измерения: наименование	Единица измерения: код	Код завода-изготовителя	Код оборудования, материала	Цена единицы тыс руб.	Количество	Масса единицы оборудования кг
1	2	3	4	5	6	7	8	9	10
19	Доска классная пристенной конструкции		комлл.			966320		2	
	2000×1000 в комплекте								
	Белместпромпроект Червеньское ПДО								
	Доска классная 2000×1000	Пр. 15.76-051				966320			
	Подставка с ящиком для таблиц 1000×140×900	Пр. 15 76-054				966310			
	Подставка с ящиком для мела 1000×140×900	Пр. 15-77-017				966310			
20	Витрина книжная на подставке 1000×140×900	проект	штук	796		966312		2	
	Белместпромпроект Червеньское ПДО	15.77.019							
21	Стенд информационный 4000×140×1900 в		Компл			966312		7	
	комплекте, Белместпромпроект Червеньское								
	ПДО								
	Витрина экспозиционная 1000×1000	Пр. 1576-029				966312			
	Витрина книжная 1000×140×1000	Пр. 15.76-030				966312			
	Подставка „пустая" 1000×140×900	Пр. 1577-019				966310			
22	Шкаф для пособий и игрушек 1004×422	Б-2119	штук	796		561564		9	
	п.о. „Иванцевичдрев"								
23	Стол для игр и занятий 1100×540	Б-3148	штук	796		561890		9	
	Барановичская мебельная ф-ка								
24	Подцветочница 732×404	Б-2125	штук	796		561941		5	
	Барановичская мебельная ф-ка								
25	Стенд для экспозиций 900×24×900	Б-3151	штук	796		966312		3	
	Барановичская мебельная ф-ка								

Альбом 1

Привязан

Инв. №

Т.П. 224-1-447.85 ТХ, СО

Лист 4

Копировала: Формат А3

224-1-447.85

Альбом I

Позиция	Наименование и техническая характеристика оборудования, и материалов. Завод - изготовитель (для импортного оборудования - страна, фирма)	Тип, марка оборудования. Обозначение документа и № опросного листа	Единица измерения: наименование	Единица измерения: код	Код завода-изготовителя	Код оборудования, материала	Цена единицы тыс. руб	Количество	Масса единицы оборудования кг
1	2	3	4	5	6	7	8	9	10
26	Табурет 340 × 362	проект	штук	796		561240		18	
	Барановичская мебельная фабрика	Б-3149							
27	Тумба-кровать трехъярусная 1514 × 700 (2510)	Б-3145	штук	796		561433		4	
	п.о „Ивацевичдрев"								
28	Тумба-кровать трехъярусная 1514 × 700 (2510)	Б-3145-01	штук	796		561433		4	
	в зеркальном изображении								
	Барановическая мебельная ф-ка								
29	Шкаф для белья 1004 × 442	Б-2133	штук	796		561520		14	
	Барановическая мебельная фабрика								
30	Вешалка для полотенец (12 крючков) двухъярус-	Б-3150	штук	796		561952		3	
	ная 706 × 144 Барановическая мебельная ф-ка								
31	Стул полумягкий 450 × 400 × 820	Арт 300	штук	796		561214		130	
	предприятия минлеспрома БССР								
32	Стул ученический 396 × 362	Б-3317				562215			
	Слуцкая мебельная фабрика								
	Группа А - h = 320		штук	796		562215		—	
	группа Б - h = 360		штук	796		562215		—	
	группа В - h = 400		штук	796		562215		24	
	Группа Г - h = 440		штук	796		562215		—	
	Группа Д - h = 480		штук	796		562215		71	
33	Шкаф медицинский двухстворчатый 980 × 370 × 1620	М-64-22	штук	796		945212		1	
	Бобруйское ЛДО								

Привязан

Инв №

Т.П 224-1-447.85 ТХ, СО

Копировала Лист 5

Формат А3

Альбом I

Позиция	Наименование и техническая характеристика оборудования и материалов. Завод - изготовитель (для импортного оборудования - страна, фирма)	Тип, марка оборудования. Обозначение документа и № опросного листа	Единица измерения: наименование	Единица измерения: код	Код завода-изготовителя	Код оборудования, материала	Цена единицы тыс руб	Количество	Масса единицы оборудования кг
1	2	3	4	5	6	7	8	9	10
34	Скамейка для раздевалок 1400 × 350		штук	796		561253		10	
35	Шкаф вытяжной демонстрационный 1058 × 678 × 2400	Б-2952	штук	796		966311		3	
	п.о „Ивацевичдрев"								
36	Шкаф комбинированный лабораторный 884 × 437 × 2060	ШКЛ-4	штук	796		562221		63	
	Барановическая мебельная ф-ка								
37	То же для кабинета химии 3536 × 437 × 2060	ШКЛХ-320У	штук	796		562221		2	
	Барановическая мебельная ф-ка								
38	То же для кабинета физики 3536 × 437 × 2060	ШКЛФ-320У	штук	796		562221		2	
	Барановическая мебельная ф-ка								
39	То же для методического кабинета 4420 × 437 × 2060	ШКМ	штук	796		562221		1	
	Барановическая мебельная ф-ка								
40	Стеллаж для материала и незавершенных		штук	796		561537		2	
	изделий 3000 × 600 × 2080								
41	Столик инструментальный 660 × 410 × 840		штук	796		945216		1	
	Одесский завод медоборудования								
42	Кушетка 1860 × 600 × 731	Б-1249	штук	796		945219		1	
	Бобруйское ЛДО								
43	Ширма двухстворчатая 2135 × 1700		штук	796		945219		1	
	Вильнюсское предприятие медтехники								
44	Весы медицинские 677 × 370 × 1450	ВМ-150	штук	796		944121		1	
	Завод „Прибордеталь" г. Орехово-Зуево								

4731-01

Привязан

Инв №

Т.П 224-1-447.85 ТХ, СО

Копировала Лист 6

Формат А3

Позиция	Наименование и техническая характеристика оборудования и материалов Завод - изготовитель (для импортного оборудования - страна, фирма)	Тип, марка оборудования Обозначение документа и № опросного листа	Единица измерения		Код завода-изготовителя	Код оборудования, материала	Цена единицы тыс руб	Количество	Масса единицы оборудования кг
			наименование	код					
1	2	3	4	5	6	7	8	9	10
45	Ростомер 420 × 530 × 2200	ТЧ- 79	штук	796		944124		1	
	Киевский завод ДЛИ								
46	Кипятильник дезинфекционный электрический	Э-34-220	штук	796		945175		1	
	1Ф 1.0 квт Тюменский завод медоборудования								
47	Шкаф картотечный 970 × 500 × 800	ШК- 54	штук	796		562661			
	Острошицкий райпромкомбинат								
48	Стеллаж библиотечный металлический	ОБМ-1	штук	796		562661		3	
	односторонний двухсекционный 2000 × 250 × 2000								
	Витебский РПК Минкультуры БССР								
49	То же двухсторонний двухсекционный 2000 × 500 × 2000	ОБМ- 2	штук	796		562661		3	
	Витебский РПК Минкультуры БССР								
50	Трельяж 1200 × 350 × 1700	Арт 1211-БЛ	штук	796		561960		1	
	предприятия Минлесдревпрома БССР								
51	Комплект мебели для кухни бытовой	„МИДИ - III"	компл			561720		1	
	шкаф под мойку 800 × 600 × 800								
	Шкаф- стол рабочий 800 × 600 × 800								
	Тумба 400 × 600 × 800								
	Шкаф навесной для посуды 800 × 300 × 600								
	То же для продуктов 800 × 300 × 600								
	То же 400 × 300 × 600								
52	Плита электрическая бытовая напольная 600 × 600 7.0 квт	ЭБУ Ш-6-4-7	штук	796		515100		1	
	3-Д „Электроник" г. Нововятск Кировской обл								

Привязан

Инв №

Т П 224-1-447.85 ТХ, СО

Лист

Копировала Формат А3

Позиция	Наименование и техническая характеристика оборудования и материалов Завод - изготовитель (для импортного оборудования - страна, фирма)	Тип, марка оборудования Обозначение документа и № опросного листа	Единица измерения		Код завода-изготовителя	Код оборудования, материала	Цена единицы тыс руб	Количество	Масса единицы оборудования кг
			наименование	код					
1	2	3	4	5	6	7	8	9	10
53	Воздухоочиститель бытовой 600 × 600 × 200 0 3 квт					486320		1	
	Волжский автозавод г Тольятти								
54	Холодильник бытовой 600 × 600 × 1200	Минск 12Е	штук	796		514011		1	
	Минский завод холодильников								
55	Манекен		штук	796				1	
	База торгового оборудования								
56	Швейная машина электрическая 500 × 350 × 920	„Подольск"	штук	796		515713		3	
	0 27 квт Подольский механический завод								
57	Машина швейная ручная 600 × 350 × 920	„Подольск"	штук	796		515711		5	
	Подольский механический завод								
58	Тележка для препараторской 758 × 516 × 758	проект	штук	796				8	
	Слуцкая мебельная фабрика	Б- 2382							
59	Оборудование лингафонного кабинета с перенос-	ЛКФП-70/1	штук	796		9662/19621		1	
	ным пультом управления 0 6 квт								
	Ставропольский з-д электроавтоматики								
60	Комплект электрооборудования кабинета	КЭХ - 10	компл			966200		1	
	химии 2 квт								
61	Комплект электрооборудования кабинета	КЭФ - 8 - III	компл			966200		1	
	физики 0 4 квт								
62	Экран навесной 2000 × 1700 × 12	ЭПБ-С-26	штук	796		966211		8	
	Одесский завод „Кинап"								

Привязан

Инв №

Т. П. 224-1-447.85 ТХ, СО

Лист 8

Копировала Формат А3

Позиция	Наименование и техническая характеристика оборудования и материалов Завод-изготовитель (для импортного оборудования – страна, фирма)	Тип, марка оборудования Обозначение документа и № опросного листа	Единица измерения: наименование	Единица измерения: код	Код завода-изготовителя	Код оборудования, материала	Цена единицы тыс. руб.	Количество	Масса единицы оборудования кг
1	2	3	4	5	6	7	8	9	10
63	Диапроектор 320×250×210 0 05 кВт	„Лектор-600"	штук	796		9662205100		4	
	г Москва п/я В-8170								
64	Шкаф для одежды 900×600×2550		штук	796		561510		7	
	п о. „Минсмебель"								
65	Телевизор	„Горизонт"	штук	796				2	
	п о. „Горизонт" г Минск								
66	Диапроектор автоматический 320×305×200	„Протон"	штук	796		9662205100		2	
	0 5 кВт г. Москва п/я В-8170								
67	Кинопроектор 385×305×200 0 25 кВт	„Радуга"	штук	796		9662205100		2	
	предприятия Госкино								
68	Фотоувеличитель 375×410×1250 0 1 кВт	„Нева"	штук	796		9662205100		1	
	г. Ленинград								
69	Печь муфельная лабораторная 410×425×530	ПМ-8	штук	796		9662112233		2	
	2 4 кВт Ленинградский з-д								
70	Шкаф сушильный N 3 595×470×600 0.5 кВт		штук	796		9662112234		1	
	„Электродеталь"								
71	Верстак универсальный 1160×650×1280	УСВ-М	штук	796		9662201215		11	
	завод № 2 „Физприбор"								
72	Станок настольный горизонтально-фрезерный	НГФ-100 Ш3	штук	796		381620		1	
	685×690×790 0 6 кВт.								
	г. Ростов-на-Дону завод N 1								

Альбом I

Привязан

Инв №

Т. п 224-1-447.85 ТХ, СО Лист 9

Копировала: Зам. Формат А3

Позиция	Наименование и техническая характеристика оборудования и материалов Завод-изготовитель (для импортного оборудования – страна, фирма)	Тип, марка оборудования Обозначение документа и № опросного листа	Единица измерения: наименование	Единица измерения: код	Код завода-изготовителя	Код оборудования, материала	Цена единицы тыс. руб.	Количество	Масса единицы оборудования кг
1	2	3	4	5	6	7	8	9	10
73	Станок токарно-винторезный 1100×470×1020 0 6кВт	Т 8-4	штук	796		381148		1	
	г Ростов-на-Дону								
74	Станок настольно-сверлильный 770×570×820 0 55кВт	2М 112	штук	796		381212		1	
	Вильнюсский станкостроительный з-д								
	„Коммуна-Рос"								
75	Точило электрическое 400×340×340 0 27 кВт	Э1-62	штук	796		9662202103		1	
	г. Касимово механический завод								
76	Фугавально-пильный станок 920×615×560 1.0 кВт	ФПШ-5М	штук	796		383121		1	
	Кировский завод № 2 „Физприбор"								
77	Станок настольный токарный по дереву 1160×500×475					383138		1	
	0.4 кВт Кировский завод № 2 „Физприбор"	ТСД-9	штук	796					
78	Подставка под оборудование 800×600×800	11 80 п	штук	796		391923		8	
	ПИ № 2 серия г 1Д-3 вып 1 г. Москва								
79	Точило для инструмента ручное 450×450×620	НСО	штук	796		966220		1	
80	Пианино 1200×650×1300	„Беларусь"	штук	796				1	
81	Перекладина гимнастическая высокая	ОСТ 6251-74	штук	796		961128		1	
82	Перекладина гимнастическая пристенная	ОСТ 6251-74	штук	796		961129		1	
83	Брусья гимнастические	ОСТ 6235-78	штук	796		961122		1	
84	Козел гимнастический	ТУ 62-2637-69	штук	796		961120		1	
85	Конь гимнастический	ОСТ 6209-75	штук	796		961125		1	
86	Скамья гимнастическая	ОСТ 6252-74	штук	796		961129		9	
87	Бревно гимнастическое	ОСТ 6250-77	штук	796		961121		1	

Альбом I

1731-С1

Инв № подл | Подпись и дата | Взам инв №

Привязан

Инв №

Т. п. 224-1-447.85 ТХ, СО Лист 10

Копировала: Зам. Формат А3

Позиция	Наименование и техническая характеристика оборудования и материалов. Завод - изготовитель (для импортного оборудования - страна, фирма)	Тип, марка оборудования. Обозначение документа и опросного листа	Единица измерения: наименование	Единица измерения: код	Код завода-изготовителя	Код оборудования, материала	Цена единицы тыс руб.	Количество	Масса единицы оборудования кг
1	2	3	4	5	6	7	8	9	10
88	Канат для лазания	ТУ 2740-63	штук	796		961913		2	
89	Кольца гимнастические на блочной подвеске	МРТУ 622107-61	штук	796		961124		1	
	переменной высоты								
90	Щит баскетбольный с кольцом и сеткой и	МРТУ 62 2279-69	штук	796		961519		2	
	конструкцией крепления к стене								
91	Щит баскетбольный с кольцом и сеткой	МРТУ 62 2279-69	штук	796		961510		2	
92	Сетка волейбольная	МРТУ 62 2283-66	штук	796		961522		1	
93	Дорожка резиновая для разбега					961123		1	
94	Мостик эластичный для опорных прыжков					961126		1	
95	Мат гимнастический					961123		3	
96	Стенка гимнастическая 1000 × 217 × 3200	ОСТ 6293-74				961120		13	
97	Щит для метания мяча в цель					961930		2	
98	Электрополотенце 1.6 кВт	ER-3	штук	796		4951511531		2	
	Утянский завод лабораторных печей								
99	Электрокипятильник 3ф 120 кВт 440×370×800	КНЗ-100М	штук	796		515125 1010		2	35
	г. Челябинск МВД								
100	Подставка к электрокипятильнику 450×450×450		штук	796				2	
	г. Челябинск МВД								
101	Плита электрическая секционная модулирован-	ПЭСМ-4ШБ	штук	796		515122 1030		2	255
	ная 3ф, 17.04 кВт 840×840×860								
	Душанбе завод торгового машиностроения								

Привязан:

Инв. №

Т п 224-1-447.85 ТХ, СО

Лис 11

Копировала: Залу Формат А3

Позиция	Наименование и техническая характеристика оборудования и материалов. Завод - изготовитель (для импортного оборудования - страна, фирма)	Тип, марка оборудования. Обозначение документа и опросного листа	Единица измерения: наименование	Единица измерения: код	Код завода-изготовителя	Код оборудования, материала	Цена единицы тыс. руб	Количество	Масса единицы оборудования кг
1	2	3	4	5	6	7	8	9	10
102	Котел электрический секционный модулирован-	КАЭСМ-60М	штук	796		515121		1	165
	ный 3ф 9.45 кВт 1050×840×860								
	г. Ленинабад завод торгмашин								
103	Привод универсальный 3ф 0.6 кВт 1000×480×1000	ПУ-06	штук	796		5151350014		1	160
	Пермский завод торгмашин								
104	Линия прилавков самообслуживания 3ф 9.0 кВт	ЛПС-Г	штук	796		515154		1	795
	Харьковский завод торгмашин								
105	Картофелечистка 3ф 0.4 кВт 530×380×835	МСК-125	штук	796		5151311011		1	85
	Барановичский завод торгмашин								
106	Камера холодильная сборно-разборная в	КХС-2-6	штук	796		5151121012		1	700
	комплекте с холодильным агрегатом 3ф 1.6 кВт								
	Оренбургский завод холодильного оборудования								
107	Холодильник бытовой двухкамерный 1ф 0.3 кВт	„Минск-15"	штук	796		514611		1	
	Минский завод холодильников	тип КШД-260	штук	796					
108	Вставка к тепловому оборудованию секцион.	ВСМ-210	штук	796		515100		1	36
	Модулиров. г. Ленинабад завод торгмашин								
109	Электросушитель 1ф 1.35 кВт 230×200×193	ЭR-4	штук	796		495151		1	4.2
	Утянский завод лабораторных эл. печей								
110	Ванна моечная 630×630×860	ВМСМ-1	штук	796		515100		8	
	Кибартайский завод торгового оборудования								
111	Ванна моечная 840×840×860	ВМСМ-5	штук	796		5151530047		2	
	Кибартайский завод торгового оборудования								

Привязан:

Инв №

Т. п. 224-1-447.85 ТХ, СО

Лист 12

Копировала Залу Формат А3

Позиция	Наименование и техническая характеристика оборудования и материалов. Завод-изготовитель (для импортного оборудования - страна, фирма)	Тип, марка оборудования. Обозначение документа и № опросного листа	Единица измерения: наименование	Единица измерения: код	Код завода изготовителя	Код оборудования, материала	Цена единицы тыс. руб.	Количество	Масса единицы оборудования кг
1	2	3	4	5	6	7	8	9	10
112	Ванна бытовая 1500 × 750 × 860		штук	796		494100		1	
	Объединение „Союзторгоборудование"								
113	Стол производственный 1050 × 630 × 860	ТЛ-11	штук	796		515158		8	
	Тульский машзавод технологического оборудования								
114	Стол производственный для дочистки картофеля	ТЛ-20	штук	796		515158		1	
	Тульский машзавод технологического оборудования								
115	Стол производственный для сбора остатков пищи	ТЛ-18	штук	796		515158		1	
	Тульский машзавод технологического оборудования								
116	Стеллаж производственный передвижной	ТЛ-23	штук	796		561190		1	
	1050 × 630 × 1800								
	Тульский машзавод технологического оборудования								
117	Стул для разрубки мяса	СР	штук	796		513211		1	
	Объединение „Союзторгоборудование"								
118	Кассета настенная для тарелок 1470 × 295 × 340	КТ-1	штук	796				2	
	Объединение „Союзторгоборудование"								
119	Местный вентотсос 420 × 720 × 400					515100			
	Комиссаровский завод торгового оборудования	МВО-420	штук	796		515159007		7	16.5
120	Мясорубка настольная 3Ф, 1.0 кВт 840 × 310 × 420	М-2	штук	796		516443		1	70
	Барановичский завод торгмашин								
121	Подтоварник 1050 × 630 × 280		штук	796				2	
	Объединение „Союзторгоборудование"								

Привязан:

Инв. №

Т. п. 224-1-447.85 ТХ, СО Лист 13

Копировала: Формат А3

Позиция	Наименование и техническая характеристика оборудования и материалов. Завод-изготовитель (для импортного оборудования - страна, фирма)	Тип, марка оборудования. Обозначение документа и № опросного листа	Единица измерения: наименование	Единица измерения: код	Код завода-изготовителя	Код оборудования, материала	Цена единицы тыс. руб	Количество	Масса единицы оборудования кг
1	2	3	4	5	6	7	8	9	10
122	Весы товарные	РП-150Ц 13т	штук	796		4274670004			
	Объединение „Союзторгоборудование"							1	
123	Стеллаж производственный стационарный	ТЛ-22	штук	796		561190		1	
	1470 × 840								
	Тульский машзавод технологического оборудования								
124	Тележка грузовая	ТГ-125	штук	796		514264		1	
	г. Брянск МВД								
125	Комплект мебели для школьной столовой		штук	796		561741		3	
	10 местный (стол, табурет)								
	Объединение „Союзторгоборудование"								
126	То же 6 местный (стол, табурет)		штук	796		562741		3	
	Объединение „Союзторгоборудование"								
127	То же 2 местный		штук	796		561741		1	
	Объединение „Союзторгоборудование"								
128	Контейнер Гомельский ЗГО	ТОЧ-111	штук	796				2	
129	Хлеборезка 3Ф 1025 × 525 × 680	МРХ-180В	штук	796		515132		1	70
	Кибартайский завод торгового оборудования								
130	Ларь для овощей 840 × 630 × 860	ТЛ-30	штук	796		537122			
	Тульский машзавод технологического оборудования								
131	Ванна моечная на 2 отделения 1260 × 630 × 860	ВМСМ-2	штук	796		515100		1	
	Кибартайский ЗГО								
132	Ванна моечная 840 × 630 × 860 Кибартайский	ВМСМ	штук	796		515100		1	
133	Клееварка		штук	796		—		1	
134	Сейф 450 × 650 × 1780 база „Главснабпроса"		штук	796		969311		1	

Привязан:

Инв. №

Т. п. 224-1-447.85 ТХ, СО Лист 14

Копировала: Формат А3

Альбом

1751-01

gost.e-ecolog.ru