ТИПОВОЙ ПРОЕКТ

224-1-411.83

ШКОЛА НА 13 КЛАССОВ
(489-504 УЧАЩИХСЯ)
СО СТЕНАМИ ИЗ КИРПИЧА

АЛЬБОМ I

АРХИТЕКТУРНО – СТРОИТЕЛЬНЫЕ РЕШЕНИЯ
ТЕХНОЛОГИЧЕСКИЕ РЕШЕНИЯ

МОСКВА – 1985

gost.e-ecolog.ru

ТИПОВОЙ ПРОЕКТ
224-1-411.83

ШКОЛА НА 13 КЛАССОВ
(489-504 УЧАЩИХСЯ)
СО СТЕНАМИ ИЗ КИРПИЧА
АЛЬБОМ I

СОСТАВ ПРОЕКТА

Альбом I – Архитектурно-строительные решения. Технологические решения
Альбом II – Внутренние водопровод и канализация. Отопление и вентиляция. Силовое электрооборудование Электроосвещение Связь и сигнализация.
Альбом III – Задание заводу-изготовителю
Альбом IV – Дополнительные чертежи для варианта с хозяйственно-бытовыми помещениями в подвале. Часть 1,2
Альбом V – Задание заводу-изготовителю/вариант с хозяйственно-бытовыми помещениями в подвале/.
Альбом VI – Проектная документация на приспособление школы под лечебное учреждение
Альбом VII – Проектная документация на перевод, хозяйственно-бытовых помещений в подвале под ПРУ
Альбом VIII – Смета
Альбом IX – Смета для варианта с хозяйственно-бытовыми помещениями в подвале.
Альбом X – Смета на приспособление школы под лечебное учреждение
Альбом XI – Ведомости потребности в материалах
Альбом XII Спецификация оборудования

Разработан
проектным институтом
ЦНИИЭП граждансельстрой

Гл. инженер института А.П. Цикунов.
Гл. архитектор проекта Ю.В. Горохов.

Технический проект
утвержден Госгражданстроем
Приказ N 164 от 27 мая 1983г.

Рабочая документация введена
в действие ЦНИИЭП граждансельстроем
Приказ N 30/т от 18.02.1985 г

4-225-2

Типовой проект 224-1-411.83 Альбом I

№№ листов	Наименование	№№ стр
	Обложка	
	Титульный лист	1
	Содержание альбома	2
	Архитектурно-строительные чертежи АС	
1	Общие данные / начало /	3
2	Общие данные / продолжение /	4
3	Общие данные / продолжение /	5
4	Общие данные / продолжение /	6
5	Общие данные / окончание /	7
6	Схемы полов 1,2 этажей и подвала	8
	Чертежи ниже отм. 0.000	
7	Схема бутобетонных фундаментов. Таблица нагрузок.	9
8	План фундаментов в осях „М-И", „3-10"	10
9	План фундаментов в осях „1-11", „А-И"	11
10	План фундаментов в осях 11-16, В-К. Сечения 46÷48	12
11	План подпольных каналов в осях „М-И", „3-10"	13
12	План подпольных каналов в осях „1-11", „А-И"	14
13	План подпольных каналов в осях „11-16", „В-К"	15
14	Сечения 1-1÷18-18	16
15	Сечения 19-19÷34-34	17
16	Сечения 35-35÷45-45	18
17	План подвала. План перекрытия	19
18	Вентхамера в осях „12-16"	20
19	Схема перемычек подвала	21
20	Крыльца № 1, 2, 3	22
21	Крыльца № 4, 5, 6	23
	Чертежи выше отм. 0.000	
22	Фасады 1-16; 16-1, М-А; К-И, И-Ж	24
23	Фасад А-М. Разрезы 1-1; 2-2	25
24	План 1-го этажа в осях „И-М", „3-10"	26
25	План 1-го этажа в осях „1-11", „А-И"	27
26	План 1-го этажа в осях „11-16", „В-К" Фрагмент плана в осях „10-11"	28
27	План 2-го этажа в осях „И-М", „3-10"	29
28	План 2-го этажа в осях „1-11", „А-И"	30
29	План 2-го этажа в осях „11-16", „В-К". Сечение „а-а"	31
30	Спецификация столярных изделий	32
31	Спецификация панелей перегородок. Экспликация отверстий	33
32	Перемычки 1-го этажа	34
33	Перемычки 2-го этажа	35
34	Спецификация перемычек 1 и 2 этажей / начало /	36
35	Спецификация перемычек 1 и 2 этажей / окончание /	37
36	Узлы перемычек №№ 1÷5	38
37	Узлы перемычек №№ 6÷11	39
38	План перекрытий в осях „И-М", „3-10"	40
39	План перекрытий в осях „1-11", „А-И"	41
40	План перекрытий в осях „11-16", „В-К"	42
41	План покрытия в осях „И-М", „3-10"	43
42	План покрытия в осях „1-11", „А-И"	44
43	План покрытия в осях „11-16", „В-К"	45
44	Узлы покрытий и перекрытий	46
45	Монолитные участки УМ1÷УМ-9а; УМ-14	47
46	Монолитные участки УМ-10÷УМ-13	48
47	План кровли	49
48	Лестница №1 в осях „5-7"	50
49	Лестница №2 в осях „11-12"	51
50	Лестница №3	52
51	Развертки стен вентканалов по осям Е, 2, 5, И, Д.	53
52	Развертки стен вентканалов по осям 13, Д, 12, 7, И, Б	54
53	Фрагменты плана №1, 2, 3. Сечения	55
54	Остекленная перегородка ОП-1. Узлы Спецификация	56
55	Эстрада	57
56	Оборудование спортзала. Узлы крепления	58
57	Звукоизоляционная дверь ВАД-24-14 Фрамуга ИФ-1. Дверка	59
58	Дверка ИД-1. Щиты санузлов ЩС-1÷ЩС-6	60
59	Радиаторные решетки РР-1,	61
	РР-2, РР-3, РР-4.	
60	Закладные детали и деревянные решетки	62
61	Закладные детали и каркасы.	63

Инв. № подл. | Подпись и дата | Взам. инв. №
4-323с-4

Привязан

Инв. №

Н. контр	Горохов	
Рук. маст	Ходжибеков	
Гл. конст	Кашкин	
РАП	Горохов	
ГИП	Румянцева	
Рук. гр	Зеликина	

Т. п. 224-1-411.83 АС

Школа на 13 классов (489-504 учащихся)

Стадия	Лист	Листов
Р	1	

Общие данные / начало /

ЦНИИЭП гражданселстрой

Типовой проект 224-1-411.83 Альбом I

Рабочие чертежи типового проекта школы на 13 классов 489-504 учащихся разработаны институтом ЦНИИЭП граждансельстроем мастерской №2

начальник мастерской - Ходжибеков Е.К.
главный инженер - Кашкин С.А.

В разработке рабочих чертежей принимали участие:
Архитекторы: Горохов Ю.В, Разумеева А.В. Шмелева Ю.М.
инженеры-конструкторы Румянцева К.Н, Зеликина Э.А
инженер по водопроводу и канализации: Молодкин Ю.И
инженер по отоплению и вентиляции: Кейлина Н.М
инженер по электрооборудованию: Курочкин В.И
инженер по слаботочным: Щеглов Н.П.

Пояснительная записка

Рабочие чертежи типового проекта школы на 13 классов 489-504 учащихся разработаны в 1983 году на основании технического проекта, утвержденного Госгражданстроем приказ № 164 от 27 мая 1983 г.

I Область применения

I в подрайон, II и III климатические районы
Расчетная зимняя температура наружного воздуха -20°; -30° /основное решение/ -40°С
Масса снегового покрова - 0.98 кПа.
Скоростной напор ветра на высоте 10 м - 45кгс/м²
Район СССР по скоростному напору ветра - III
Рельеф участка ровный, площадка строительства горизонтальная.
Грунтовые воды отсутствуют
Расчетное давление на грунт основания R=0.2 мпа при ширине фундамента 1м и глубине заложения 2 м

II Характеристика здания

Класс здания — I
Степень долговечности — II
Степень огнестойкости — II
Ориентация — свободная

Архитектурно-планировочное решение

Здание школы проектируется на 12 классов и один подготовительный класс. Здание рассчитано на размещение 10-летней школы (504 учащихся) с организационно-педагогической структурой школы (соотношение потоков 0, I-III, IV-VIII, IX-X кл) I; II; III
Планировка школы решена с учетом группировки помещений в функциональные учебные зоны.
Учебная зона для детей младшего возраста включает учебную секцию из I-III классов и помещение для ручного труда
подготовительный класс, объединенный с рекреацией - спальней своим гардеробом и санузлом выделен в отдельную группу, расположенную рядом со входом. Объединение класса с рекреационным залом посредством перемещения шкафов позволяет использовать его как универсальный зал для свободной деятельности детей.
Учебная зона для учащихся среднего и старшего возраста формирует учебные кабинеты.
Лаборатории физики, химии и биологии вместе с лаборантскими выделены в отдельную группу.
Зона по трудовому обучению объединяет учебные мастерские для учащихся среднего и старшего возраста. Мастерские по обработке дерева и металла имеют непосредственный выход на пришкольный участок.

Настоящий проект выполнен в соответствии с действующими нормами и правилами (в том числе по взрыво-опасной безопасности)

Гл. арх. проекта / Горохов Ю.В /
Гл. инж. проекта / Румянцева К.Н /.

Ведомость основных комплектов рабочих чертежей

Обозначения	Наименование	Примечание
АС	Архитектурно-строительное решение	
Тх.	Технологическая часть	

Ведомость спецификаций

Лист	Наименование	Примечание
13,17,18	Спецификация ж.б. плит перекрытия каналов, перемычек, металлических изделий	
21	Спецификация железобетонных ступеней, тротуарных плит, металлических изделий	
30	Спецификация столярных изделий	
31	Спецификация панелей перегородок	
19,34,35	Спецификация железобетонных перемычек	
40,43	Спецификация железобетонных панелей перекрытия и покрытия.	
48,49	Спецификация сборных железобетонных и металлических изделий лестниц.	
47	Спецификация железобетонных изделий парапетов, канальных плиты, стаканы.	

Ведомость ссылочных и прилагаемых документов.

Обозначение	Наименование	Примечание
Серия I. 236-6 в.1	Окна и балконные двери со спаренными и раздельными переплетами	ссылочные документы
Серия 1.236-5-9	Окна и балконные двери с тройным остеклением	
Серия 1.136-2	Подоконные доски	
Серия 1.136-5-19	Наружные дверные блоки	
Серия 1.136-10	Внутренние дверные блоки	
Серия 1.243-2	Плиты полочные	
Серия 1.238-1	Парапетная плита	
Серия 1.494-24	Стаканы	
Серия 1.138-10 в1;2	Перемычки	
Серия 1.141-1 в. 15, 59, 60	Панели перекрытий	
Серия 1.241-1 в.20	Панели перекрытия	
Серия 1.225-2 в.5	Прогоны, опорные подушки.	
Серия 1.2319-7 в.1	Панели перегородок гипсобетонные	
Серия 1.231-4 в.1	Сборные панели перегородок из гипса	
Серия 2.244-1 в.4	Полы	
Серия 1.020-1 в.3÷1	Ригели	
Серия 1.020-1 в.7÷1	Лестницы железобетонные	
Серия 1.020-1 в.8÷1	Металлические ограждения лестниц.	
Серия 1.055.1-1	Ступени железобетонные и бетонные.	
Серия 2.260-1 в.3	Детали покрытий общественных зданий	
Серия 2.250-1 в.3	Детали лестниц общественных зданий	
Серия 2250-2 в.1	Детали лестниц жилых и общественных зданий	
ГОСТ 17608-81	Плиты бетонные тротуарные	
Серия 1.251-3 в.1	Лестничные марши	
Серия 1.252-3 в.1	Лестничные площадки	
Серия 1.256-1	Металлические ограждения лестниц	
Серия 2.240-1 в.2	Детали перекрытий общественных зданий.	

Т.П. 224-1-411.83			АС
Н. контр.	Горохов		
Нач. маст	Ходжибеков		
Гл. конст	Кашкин		
ГАП	Горохов		
ГИП	Румянцева		
Рук. гр.	Зеликина		
Ст-инж	Воронцова		
Школа на 13 классов (489-504 учащихся)		Стадия: Р	Лист: 2	Листов:
Общие данные (продолжение)		Граждансельстрой		

Инв. № подл. | Подпись и дата | Взам. инв. №
4-3235-5

Альбом I

Типовой проект 224-1-411.83

Конструктивные решения

Пространственная жесткость здания обеспечивается совместной работой горизонтального диска перекрытия и стен продольных и поперечных.

Строительные конструкции и отделка

Наименование	Варианты	Характеристика
Фундаменты	1-основное решение.	Ленточные бутобетонные (бут м-100, бетон м-75
Цоколь	1	Бутобетонный (бут м-100, бетон м-75)
Стены наружные	1 2	Кирпич-глиняный пустотелый Кирпич-глиняный обыкновенный
Стены внутренние	1	Кирпич-глиняный обыкновенный м-75 на растворе м-25
Перемычки	1	Сборные железобетонные серия 1.138-10 в.1
Перегородки	1 2	Гипсобетонные-серия 1.2319-7 в.2. Сборные панельные на дерев. каркасе с обшивкой сухой гипсов. штук. сер. 1.231-4 в.1
Перекрытие и покрытие	1	Сборные железобетонные панели по серии 1.141-1 в.15, 59, 60 Сер. 1.241-1 в.20
Кровля	1	Рулонная из 3х слоев рубероида совмещенная с покрытием
Окна	1 2 3	С раздельными переплетами серия 1.236-6. в.1 со спаренными переплетами серия 1.236-6. в.1 с тройным остеклением серия 1.236.5-9
Двери наружные	1	Деревянные входные по серии 1.136.5-19
Двери внутренние	1	Двери деревянные внутренние по серии 1.136-10
Отделка наружная	1	см. ведомость отделочных работ
Отделка внутренняя	1	см. ведомость отделочных работ

Наибольшая масса монтажного элемента (панель покрытия) – 4,9 т.

Инженерное оборудование

Водопровод		1	от наружных сетей
Канализация		1	в наружную сеть канализации
Отопление		1	от наружных тепловых сетей
Вентиляция		1	естественная
Водоснабжение	холодное	1	от наружных сетей
	горячее	1	от наружных тепловых сетей
Электроосвещение		1	лампы накаливания
Электроснабжение		1	централизованное с подключением к внешним сетям
Связь и сигнализация		1	централизованная с подключением к внешним сетям

Технико-экономические показатели

Наименование	Един. измер.	Всего
Объем строительный здания	м³	15800
в том числе: подземной части.	м³	400
Площадь застройки	м²	2264.8
Общая	"	4073.0
на расчетную единицу	"	8.08
полезная	"	3710.0
рабочая	"	3094.0
на расчетную единицу	"	6.13
K_1 рабочая площадь / полезная площадь		0.83
Сметная стоимость		
Общая сметная стоимость	тыс.руб	499.44
в том числе: строительно-монтажных работ	"	351.28
оборудования и мебели	"	148.16
Стоимость строительно-монтажных работ 1м² общей площади	руб	86.25
то же 1м³ строительного объема здания	"	22.23
Стоимость общая на расчетную единицу.	"	990.95
Трудовые затраты		
на здание	ч/дн	6965.8
на 1м³ здания	"	0.44
на расчетную единицу	"	13.82
Эксплуатационные показатели		
Расход воды-холодной	м³/сут	32.0
-холодной	м³/ч	8.8
горячей	л/с	1.55
Канализационные стоки	"	6.65
Тепла	ккал/ч кВт	762000 886.2
в том числе: на отопление	"	224000 260.5
на горячее водоснабжение	"	196200 228.2
Тепла на отопление 1м² общей площади	"	55.0 0.06
потребная электрическая мощность	кВт.	149

Таблица толщин наружных стен „а" в зависимости от расчетных зимних температур наружного воздуха

Материал стен	Расчетная зимняя температура наружного воздуха		
	-20°	-30°	-40°
Кирпич глиняный пустотелый γ=1600 кгс/м³	380 / 510*	510	640
Кирпич глиняный обыкновенный γ=1800 кгс/м³	510	640	

Таблица толщин утеплителя в зависимости от расчетных температур наружного воздуха.

Утеплитель	Наименование конструкций	Расчетная зимняя t° наруж. воз. -20°	-30°	-40°
Ячеистый бетон γ=400 кгс/м³ (плиты теплоизоляционные по ГОСТ 5742-76)	совмещенная плоская	120	160	220

* Стены гимнастического зала при $t°_{н.в}$ = -20°с выполнять толщиной а=510мм.

Указания по производству работ в зимнее время

Проект разработан исходя из условий производства работ в летнее время.

При производстве работ в зимнее время следует соблюдать соответствующие пункты СНиП III-15-76, СНиП III-16-80, СНиП III-17-78, СНиП III-20-74.

Антикоррозийная защита конструкций.

Работы производить при соблюдении пунктов СНиП III-23-76. Выполнение антикоррозийных мероприятий должно обязательно оформляться специальными актами на скрытые работы.

Сведения о патентоспособности и патентной чистоте.

Принятые конструкции и узлы не патентоспособны, так как являются проектной переработкой известных решений и обладают патентной чистотой в отношении СССР по состоянию на 18.02.1985г.

Указания по привязке проекта.

Проект может быть принят к строительству после предварительного выполнения работ, связанных с применением проекта на конкретном участке. В зависимости от местных условий конкретного строительства и степени инженерного благоустройства населенного пункта при применении проекта должны быть внесены соответствующие коррективы: необходимо исключить все чертежи вариантов, не применяемых в данном строительстве, во всех оставшихся чертежах должны быть вычеркнуты детали, размеры, спецификации и т.п. относящиеся к неиспользуемым вариантам.

Т.П. 224-1-411.83 АС

Привязан:

Инв.№

Н.контр	Гороховв	
Рук.мас	Ходжибеков	
Гл.конст	Кашкин	
ГАП	Гороховв	
ГИП	Румянцева	
Рук.гр.	Зеликина	

Школа на 13 классов (489-504 учащихся)

Стадия	Лист	Листов
Р	3	

Общие данные / продолжение/

Граждансельстрой

Инв.№ подл. | Подпись и дата | Взам.инв.№ 4-3235-6

Альбом I

Типовой проект 224-1-411.83

Ведомость внутренних отделочных работ

№ № п/п	Наименование помещений по проекту	Потолок: площадь м²	Потолок: вид отделки	Стены или перегородки: площадь м²	Стены или перегородки: вид отделки	Низ стен или перегородок: площадь м²	Низ стен или перегородок: вид отделки	Низ стен или перегородок: высота мм	Примечание
1	Подготовительный класс	105,8	побелка	126,79	водоэмульсионная краска		—	—	на всю высоту
2	Классы	177,2	побелка	241,47	"		—		на всю высоту
	Б. Учебные кабинеты:								
3	Литературы	58,6	побелка	80,01	водоэмульсионная краска		—		"
4	Родного языка	58,6	"	80,07	—"—		—		"
5	Математики	118,0	"	157,50	—"—		—		"
6	Истории географии	59,1	"	78,75	—"—		—		"
7	Универсальное помещение для ручного труда	66,7	побелка	78,47	—"—		—		на всю высоту
8	Черчения, ИЗО	73,2	"	120,15	—"—		—		"
9	Музыки	60,0	"	81,39	—"—		—		"
10	Иностр. языков	60,0	"	81,39	—"—		—		"
11	Кабинет военного дела	70,1	"	107,44	—"—		—		"
12	Учебно-методический кабинет	63,5	"	82,35	—"—		—		"
13	Лаборантские ТСО	50,5	побелка	146,30	—"—		—		"
	В. Лаборатории								
14	Физики	63,5	побелка	64,17	—"—		—		на всю высоту
15	Химии	66,9	"	69,27	—"—		—		"
16	Биологии	65,6	"	67,05	—"—		—		"
17	Лаборантские	90,8	"	118,90	—"—		—		"
	Г. Помещения для трудового обучения								
18	Кабинет по обработке тканей	47,9	побелка	72,92	клеевая		масляная окраска	1800	выше до потолка клеевая
19	Мастерская по обраб. металла	64,5	"	85,89	улучшенная		—		на всю высоту
20	Мастерская по обраб. дерева	66,5	"	87,45	окраска силикатной		—		"
21	Инструментальная комната мастера, кладовая готовой продукции	28,4	побелка	95,52	краской		—		"
22	Кабинет кулинарии	29,1	"	59,53	водоэмульсионная краска		—		на всю высоту
	Д. Учебно-спортивные залы и помещения к ним								
23	Спортивный зал	219,6	побелка	434,01	улучшенная окраска сил. кр		—		на всю высоту
24	Раздевальные душевые, с/у	44,4	масляная окраска	199,03	масляная окраска	42,05	облицовка глазур. плиткой	1800	выше до потолка масляная окр.
25	Снарядная	14,8	побелка	50,52	масляная окраска		—		на всю высоту
26	Комната инструктора	6,0	"	29,40	клеевая окраска		—		на всю высоту
27	Актовый зал с эстрадой	107,3	"	99,24	"		—		"
28	Киноаппаратная с перемоточной	32,2	побелка	46,50	масляная окраска	64,09	облицовка глазур. плиткой	2400	выше до потолка масляная окр.
29	Инвентарная при актовом зале	12,7	"	42,84	клеевая окраска		—		на всю высоту
30	Радиоузел	8,3	"	35,28	"		—		"
31	Фотолаборатория	13,6	побелка	17,83	масляная окраска	22,74	облицовка глазур. плиткой	1800	выше до потолка масляная окр.
32	Кружковая	60,0	"	81,39	водоэмульсионная краска		—		на всю высоту
33	Библиотека	33,2	"	53,61	то же		—		на всю высоту

№ № п/п	Наименование помещений по проекту	Потолок: площадь м²	Потолок: вид отделки	Стены или перегородки: площадь м²	Стены или перегородки: вид отделки	Низ стен или перегородок: площадь м²	Низ стен или перегородок: вид отделки	Низ стен или перегородок: высота мм	Примечание
	Е. Помещения столовой								
34	Обеденный зал	80,2	побелка	72,54	улучш. окр. силикатн. кр				на всю высоту
35	Кухня	34,0	масляная окраска	23,42	масляная окраска	23,9	облицовка глазурованной плиткой	1800	выше до потолка маса. окраска
36	Доготовочный цех	20,4	"	25,12	"	28,03	"	"	"
37	Вентиляционная камера	10,3	"	40,82	побелка				на всю высоту
38	Загрузочная	15,9	"	48,00	масляная окраска		—		"
39	Кладовая сухих продуктов с холодильной установкой	16,1	побелка	24,24	"	25,26	облицовка глазур. плиткой	—	на всю высоту около холодильной установки
40	Кладовая овощей	9,9	"	38,46	"		—		на всю высоту
41	Гардероб персонала	9,5	"	38,88	"		—		"
42	Мойка	15,6	масляная окраска	20,63	масляная окраска	26,73	облицовка глазур. плит.	1800	выше до потолка масл. окраска
43	Умывальные при обед. зале	7,2	побелка	69,17	улучш. окраск силикатн. кр.	13,13	"	1500	выше до потолка силикатн. краска
44	Санузлы душевые персон.	4,00	масляная окраска	19,81	масляная окраска	18,47	"	1800	выше до потолка маслян. окраска
	Административные помещения								
45	Вестибюль с гардеробом	214,9	побелка	378,54	улучш. окраска силик. кр.		—		на всю высоту
46	Кабинет директора	16,3	"	44,29	водоэмульсионная краска		—		"
47	Канцелярия	12,6	"	39,49	—"—		—		"
48	Учительская	36,1	"	67,27	—"—		—		"
49	ВЛКСМ пионерская	37,9	"	96,82	—"—		—		"
50	Кабинет зам. директора	17,1	"	48,61	—"—		—		"
51	Кабинет медицинский	14,7	побелка	13,29	водоэмульсионная краска	23,26 / 5,78	масляная окр. / глазурованная пл.	1800	выше до потолка глазур. пл. около сан. пр.
52	Комната тех. персонала	12,4	побелка	52,08	клеевая окраска		—		на всю высоту
53	Санузлы, комната личной гигиены	5,0	масляная окраска	20,26	масляная окраска	19,58	облицовка глазур. плиткой	1800	выше до потолка масл. окраска
54	Рекреации	249,5	побелка	330,96	улучшенная окраска силикатными красками		—		на всю высоту
55	Коридоры	475,7	"	748,55	—"—		—		"
56	Санузлы	53,0	масляная окраска	171,58	масляная окраска	13,2	облицовка глазур. плит.	1800	выше до потолка масл. окр.
57	Тамбур входа	23,7	побелка	19,62	улучш. окраска силикатн. краск		—		на всю высоту
58	Лестницы	49,4	побелка	160,1	улучшенная окраска силик. красками	—	—	—	на всю высоту
59	Венткамера электрощитовая	110,8	побелка	119,5	побелка	—	—	—	на всю высоту

Внутреннюю поверхность наружных стен оштукатурить гипсоперлитовой штукатуркой-2мм, в угловых классах толщину ее увеличить до 4 мм.

Инв.№ подл. | Подпись и дата | Взам. инв.№ 4-3233-7

Привязан	Рук. маст	Ходжибеков	
	Гл. конст	Кашкин	
	ГАП	Горохов	
	ГИП	Румянцева	
Инв. №	Рук. гр.	Разумеева	

Т.П. 224-1-411.83 АС

Школа на 13 классов (489-504 учащихся)

Общие данные / продолжение /

Стадия	Лист	Листов
Р.Ч	4	

ЦНИИЭП граждансельстрой

Альбом I

Типовой проект 224-1-411.83

Экспликация полов

Наименование помещений по проекту	Тип пола по проекту	Схема пола или номер узла по серии	Элементы пола и их толщина	Площадь пола м²
1 этаж				
Подготовит. класс; Классы I, II, III; Помещение ручного труда; Пионерская, кружковая; Кабинет директора; Канцелярия; Кабинет кулинарии; Учебно-методический кабинет; Медицинский кабинет; Рекреации, коридоры; Кладовая сухих прод.; Гардероб персонала; Комната тех. персонала; Комната инструктора; Умывальные при зале	1	222 сер. 2.244-1, вып. 4.	Покрытие - линолеум (ГОСТ 18108-80;)	799.2
Обеденный зал; Доготовочный цех; Загрузочная; Кухня; Мойка; Вентканера; Кладовая овощей; Раздевальные-душевые; Санузлы, с.у. техн. персонал; Холодильная установка; Лестничные клетки	2	240 сер. 2.244-1, вып. 4	Покрытие - керамическая плитка (ГОСТ 6787-80)	281,0
Вестибюль гардероб (часть); Тамбур	3	239 сер 2.244-1 в. 4	Покрытие - мозаичные плитки из бетона марки 200	298,6
Спортивный зал; Снарядная	4	191 сер. 2.244-1 в. 4	Покрытие - рейка 60 × 60	294,4
Кабинет по обраб. тканей; Инстр. комната мастера кладов. гот. продукции; Коридор (часть)	5	51 сер. 2.244-1, в. 4	Покрытие - линолеум ГОСТ - 18108-80	105,7
Мастерская по металлу (часть)	6	120 сер. 2.244-1 вып. 4	Покрытие - бетонные плиты из бетона марки 200 - 20-мм	55,1
Мастерская по обработке металла (часть); Мастерская по обработке дерева	7	238 сер. 2.244-1, в. 4	Покрытие - бетонные плиты из бетона марки 200 - 20 мм.	107,0

Наименование помещений по проекту	Тип пола по проекту	Схема пола или номер узла по серии	Элементы пола и их толщина	Площадь пола м²
2 этаж				
Кабинет родн. языка; Кабинет литературы; Кабинеты математ.; Кабинет истории; Учительская; Актовый зал; Радиоузел; Инвентарная при зале; Кабинет военного дела; Класс пения и музыки - клубная комната; Кабинет черчения; Библиотека; Кабинет иностр. яз.; Кабинет зам. директора; Рекреации, коридоры; Лаборатория химии; " физики; " биологии; Лаборантские; Фотолаборатория; Комната ВЛКСМ	5	51 сер. 2.244-1, вып. 4.	Покрытие - линолеум ГОСТ 18108-80; 6,0 мм	1592,0
Санузлы; Киноаппаратная; Лестничные клетки	8	122 сер. 2.244-1, вып. 4.	Покрытие - керамическая плитка ГОСТ 6787-80	85,6
Подвал				
Вентканера, электрощитов. лестн. клетк.	9	245 сер 2.244-1в.4	Бетон м-200 20 мм	117,0

Ведомость наружных отделочных работ

Фасад	Элементы	Отделка	Колер
1-16, 16-1, А-М, М-А	Наружные стены	Расшивка швов кирпичной кладки	
1-16, 16-1, А-М, М-А	Цоколь	Керамическая плитка типа „Кабанчик".	Темнокоричневый
1-16, 16-1, А-М, М-А	Переплеты окон	Окрашиваются масляной краской	Белый
2-5, 7-12 Д-И 7-3	Деревянные ограждения крылец, дверные полотна	Покрываются горячей олифой за 2 раза по строганым поверхностям с последующим покрытием масляным лаком.	Светлый
2-5, 7-11 Д-И	Металлические части ограждения крылец	Окрашиваются Кузбас - лаком	Черный

Данный лист см. совместно с АС-6.

Н. контр.	Горохов		
Нач. маст.	Ходжибеков		
Гл. инж.	Кашкин		
ГАП	Горохов		
ГИП	Румянцева		
Рчк. грар	Коромыслов		
Рчк. гр. к.	Зеликина		

Т.П. 224-1-411.83 АС

Школа на 13 классов (489-504 учащихся)

Стадия	Лист	Листов
Р	5	

Общие данные (окончание)

ЦНИИЭП граждансельстрой

Привязан

Инв №

Инв. № подл. 4-3235-8 | Подпись и дата | Взам. инв. №

Альбом I

Типовой проект 224-1-411.83

План 1 этажа

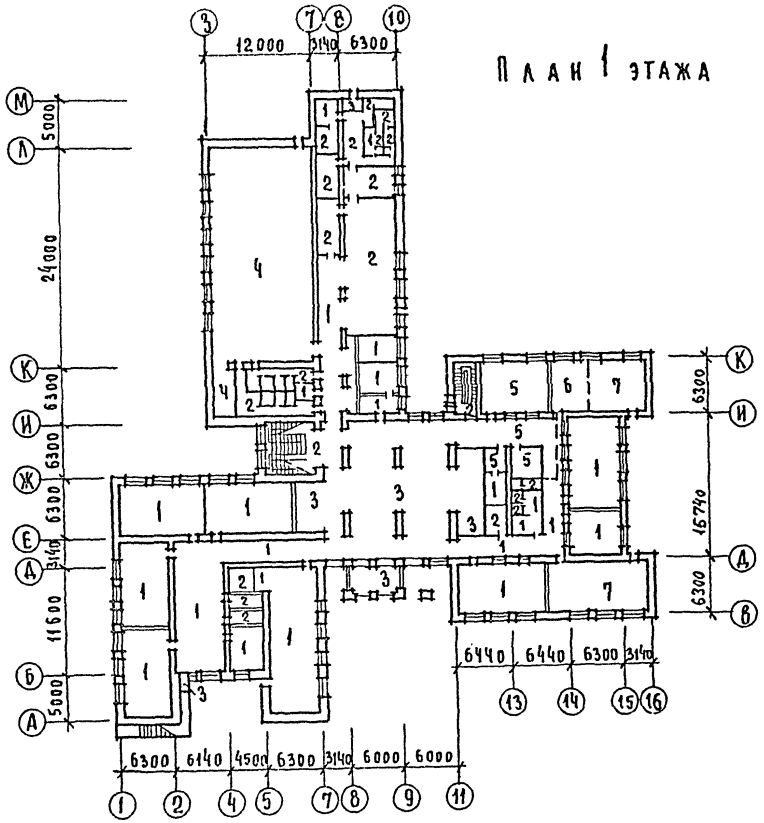

План 2 этажа

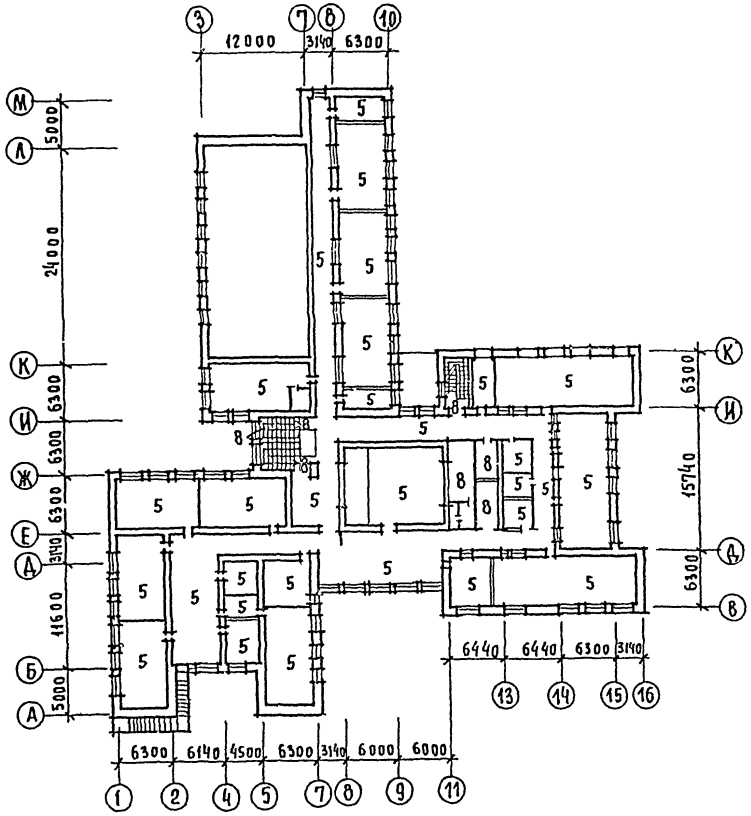

План подвала на ∇. 3.300

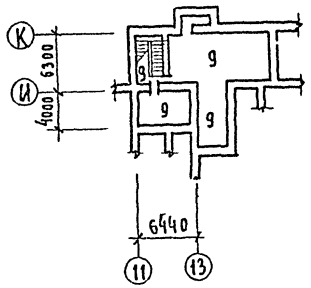

Н. контр.	Горохов		Т. п. 224-1-411.83		АС
Нач. м-2	Ходжибеков		Школа на 13 классов (489-504 учащихся)	Стадия	Лист	Листов
Гл. конс.	Кашкин			Р	6	
ГАП	Горохов		Схемы полов 1, 2 этажей и подвала	ЦНИИЭП гражданселькстрой		
ГИП	Румянцева					
Рук. гр. инж.	Зеликина					
Ст. арх.	Шмелева					

Привязан

Инв. №

Инв. № подл.	Подпись и дата	Взам. инв. №
4-3235-9		

Альбом I

Типовой проект 224-1-411.83

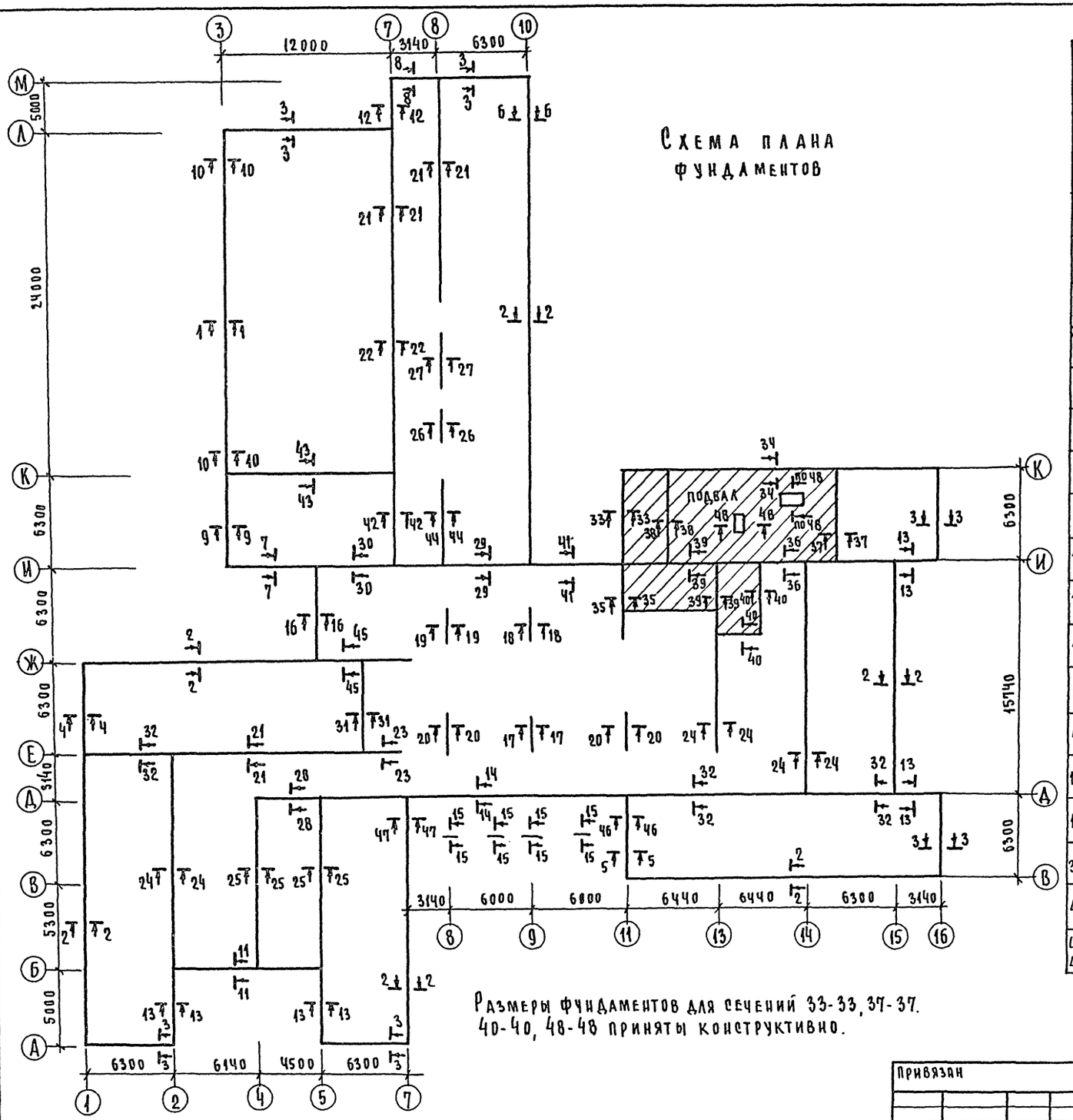

Схема плана фундаментов

Размеры фундаментов для сечений 33-33, 37-37, 40-40, 48-48 приняты конструктивно.

Таблица нагрузок и размеров подошв фундаментов для R=0,2 МПа

N сечения	Отметка приложения нагрузки	Привязочные размеры подошвы фундамента в и г к осям при температуре наружного воздуха tнв и расчетной силе N кН/п.м.									
		Кирпич пустотелый						Кирпич полнотелый			
		-20°		-30°		-40°		-20°		-30°	
		В	Г	В	Г	В	Г	В	Г	В	Г
1	2	3	4	5	6	7	8	9	10	11	12
1-1	0,55	N=82.7		N=82.7		N=91.8		N=88.1		N=98.4	
		240	510	170	580	150	700	200	600	180	720
		750		750		850		800		900	
2-2	"	N=75.9		N=84.0		N=90.2		N=88.9		N=95.9	
		210	490	170	580	130	670	200	600	160	690
		700		750		800		800		850	
3-3	"	N=49.8		N=64.0		N=78.0		N=71.8		N=87.0	
		30	420	50	550	30	670	70	580	80	720
		450		600		700		650		800	
4-4	"	N=49.8		N=64.0		N=78.0		N=71.8		N=87.0	
		80	310	100	500	80	620	120	530	130	670
		450		600		700		650		800	
5-5	"	N=498		N=64.0		N=78.0		N=71.8		N=87.0	
		350	100	360	240	350	350	390	260	400	400
		450		600		700		650		800	
6-6	"	N=84.5		N=95.0		N=105.5		N=101.5		N=113.0	
		240	510	220	630	200	750	250	550	230	770
		750		850		950		900		1000	
7-7	"	N=84.5		N=95.0		N=105.5		N=101.5		N=113.0	
		380	370	360	490	350	600	380	520	350	650
		750		850		950		900		1000	
8-8	"	N=39.4		N=50.0		N=60.8		N=56.4		N=68.5	
		10	390	0	500	-40	600	0	500	-40	600
		400		500		600		500		600	
9-9	"	N=39.4		N=50.0		N=60.8		N=56.4		N=68.5	
		50	350	50	450	30	570	50	450	30	570
		400		500		600		500		600	
10-10	"	N=89.1		N=103.1		N=117.1		N=111.1		N=126.9	
		260	540	270	680	250	800	300	700	280	820
		800		950		1050		1000		1100	
11-11	"	N=30.0		N=37.8		N=45.6		N=42.5		N=57.4	
		10	390	0	500	-40	600	0	500	-40	600
		400		500		600		500		600	
12-12	"	N=71.8		N=85.8		N=99.8		N=93.8		N=109.6	
		320	330	310	440	320	580	360	490	370	630
		650		750		900		850		1000	
13-13	"	N=94.8		N=109.0		N=123.0		N=116.8		N=132.4	
		420	430	410	540	420	680	460	590	450	700
		850		950		1100		1050		1150	
14-14	"	N=40.7		N=40.7		N=40.7		N=43.0		N=43.0	
		200	300	200	300	200	300	200	300	200	300
		500		500		500		500		500	
15-15	"	N=204.9		N=213.9		N=222.9		N=219.8		N=229.8	
		650	650	670	680	700	700	670	680	700	700
		1300×1300		1350×1350		1400×1400		1350×1330		1400×1400	
16-16	"	N=65.3		N=79.3		N=93.4		N=87.3		N=103.1	
		300	300	290	410	300	550	330	470	320	580
		600		700		850		800		900	
34-34	0,55	N=99.9		N=108.0		N=114.2		N=112.9		N=119.9	
		200	550	200	600	130	670	200	600	150	700
		750		800		800		800		850	
41-41	0,55	N=71.8		N=85.8		N=99.8		N=93.9		N=109.6	
		250	350	290	310	270	430	290	310	270	430
		600		600		700		600		700	
46-46 47-47		N=31.8		N=39.6		N=47.4		N=43.6		N=52.4	
		100	300	200	300	300	300	200	300	300	300
		400		500		600		500		600	

N сечения	Отметка приложения нагрузки	Размеры подошвы в и г при расчетной силе N тс	
		Внутренние стены и столбы	
		В	Г
1	2	3	4
17-17	-0,10	N=932,2	
		—	
		4000×2000	
18-18	-0,10	N=847,6	
		—	
		4000×1700	
19-19	-0,10	N=1343,7	
		4000×2100	
20-20	-0,10	N=1343,7	
		—	
		4000×2200	
21-21 44-44	-0,10	N=112,2	
		—	
		1000	
22-22	-0,10	N=112,2	
		—	
		1000	
23-23	-0,10	N=112,2	
		—	
		1000	
24-24	-0,10	N=136,3	
		1200	
25-25	-0,10	N=125,4	
		1100	
26-26	-0,10	N=383,2	
		2000×1400	
27-27	-0,10	N=655,5	
		3500×1100	
28-28	-0,10	N=70,6	
		650	
29-29 42-42	-0,10	N=70,6	
		500	
30-30 45-45	-0,10	N=145,6	
		1250	
31-31	-0,10	N=49,8	
		500	
32-32 43-43	-0,10	N=92,8	
		800	
35-35	-3,30	N=1573,0	
		4000×1800	
36-36	-0,10	N=116,5	
		850	
38-38	-3,30	N=99,1	
		600	
39-39	-3,30	N=163,5	
		1250	

Н контр	Румянцева		
Рук. маст	Хаджибеков		
Гл. конст	Кашкин		
ГАП	Горохов		
ГИП	Румянцева		
Рук. гр. а.	Зеликина		

Т.П. 224-1-411.83 АС

Привязан

Инв N

Школа на 13 классов (489-504 учащихся)

Стадия	Лист	Листов
Р	7	

Схема бутобетонных фундаментов. Таблица нагрузок

ЦНИИЭП гражданскельстрой

Инв N подл	Подпись и дата	Взам. инв N
4-3235-10		

Типовой проект 224-1-411.83 Альбом №1.

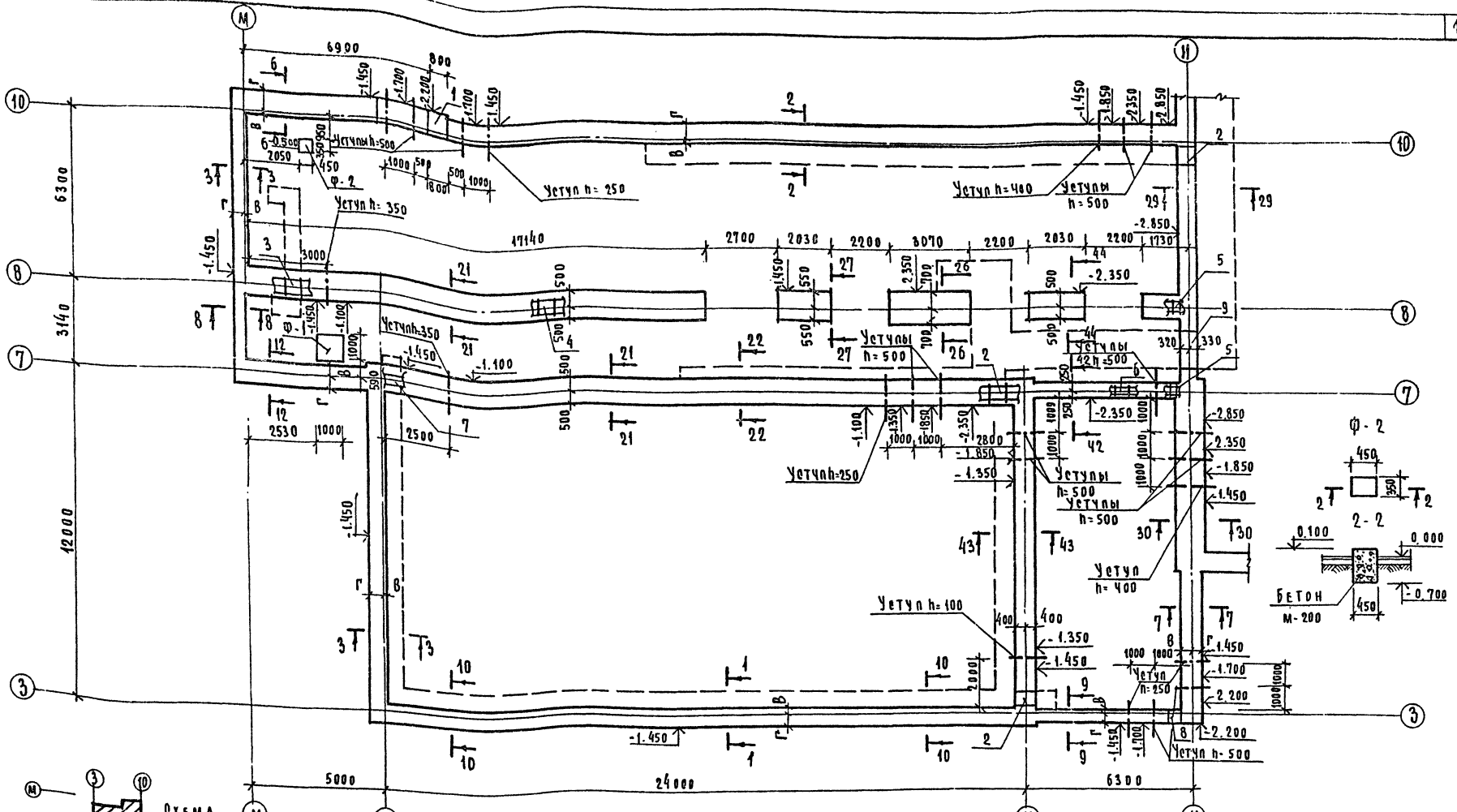

1. Общие примечания по фундаментам см. на листе АС-10.
2. Сечения фундаментов см. на листах АС-14, АС-15, АС-16.
3. Привязки „В" и „Г" см. на листе АС-7.
4. Подпольные каналы показаны условно пунктиром.
5. Экспликацию отверстий см. на листе АС-13.
6. Фундаменты под крыльца см. на листе АС-20, 21.
6 Установку ж.б. плиты виброоснования ФХМ-1 под холодильный агрегат производить по узлам серии 2.290-4. в.3
7 Конструкция ж.б. плиты ФХМ-1 и выборка материалов на нее дана в серии 2.290-4 в.3, виброизолятор АО-42 см. серию 3.001-1 в.1.
8. Экспликация отверстий см. подпольные каналы лист АС-11.

Привязан		
Инв. №		

Н. контр.	Горохов	
Рук. арх.	Оджибекова	
Гл. конст.	Кашкин	
ГАП	Горохов	
ГИП	Романцева	
Рук. гр.	Зеленкина	
Ст. инж.	Воронцова	

Т.п. 224-1-411.83. Ас

Школа на 13 классов (409-504 учащихся)

План фундаментов в осях «М-И», «3-10»

Стадия	Лист	Листов
Р	8	

ЦНИИЭП гражданселькстрой

Согласовано: ГИП ОВ Кенина, ГИП ВК Молоканова

Инв. № подл. | Подп. и дата | Взам. инв. № 4-3235-11

Альбом № I

Типовой проект 224-1-411.83

Согласовано:
ГИП ОФ Кенина
ГИП ОК Молодин

Инв.№ подл. | Подпись и дата | Взам. инв.№
4-9235-12

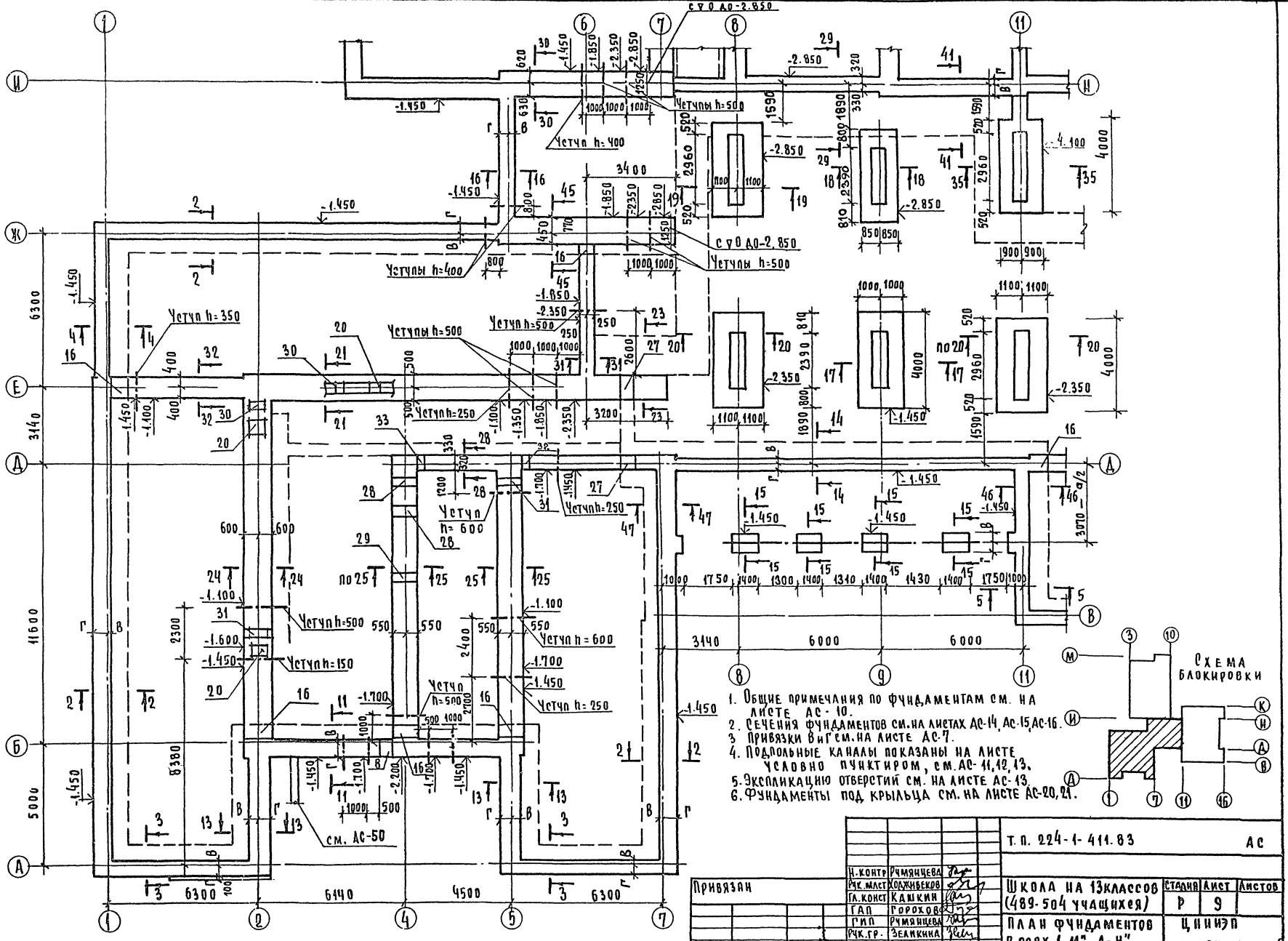

1. Общие примечания по фундаментам см. на листе АС-10.
2. Сечения фундаментов см. на листах АС-14, АС-15, АС-16.
3. Привязки в и г см. на листе АС-7.
4. Подпольные каналы показаны на листе условно пунктиром, см. АС-11, 12, 13.
5. Экспликацию отверстий см. на листе АС-13.
6. Фундаменты под крыльца см. на листе АС-20, 21.

Привязан

Инв.№

Н. контр.	Румянцева	
Рук. маст.	Кожибеков	
Гл. конст.	Кашкин	
ГАП	Горохов	
ГИП	Румянцева	
Рук. гр.	Земкина	
Ст. инж.	Воронцова	

Т. п. 224-1-411.83 АС

Школа на 13 классов (489-504 учащихся)

План фундаментов в осях "1-11", "А-И"

Стадия	Лист	Листов
Р	9	

ЦНИИЭП гражданселькстрой

Типовой проект 224-1-411.83 Альбом №1

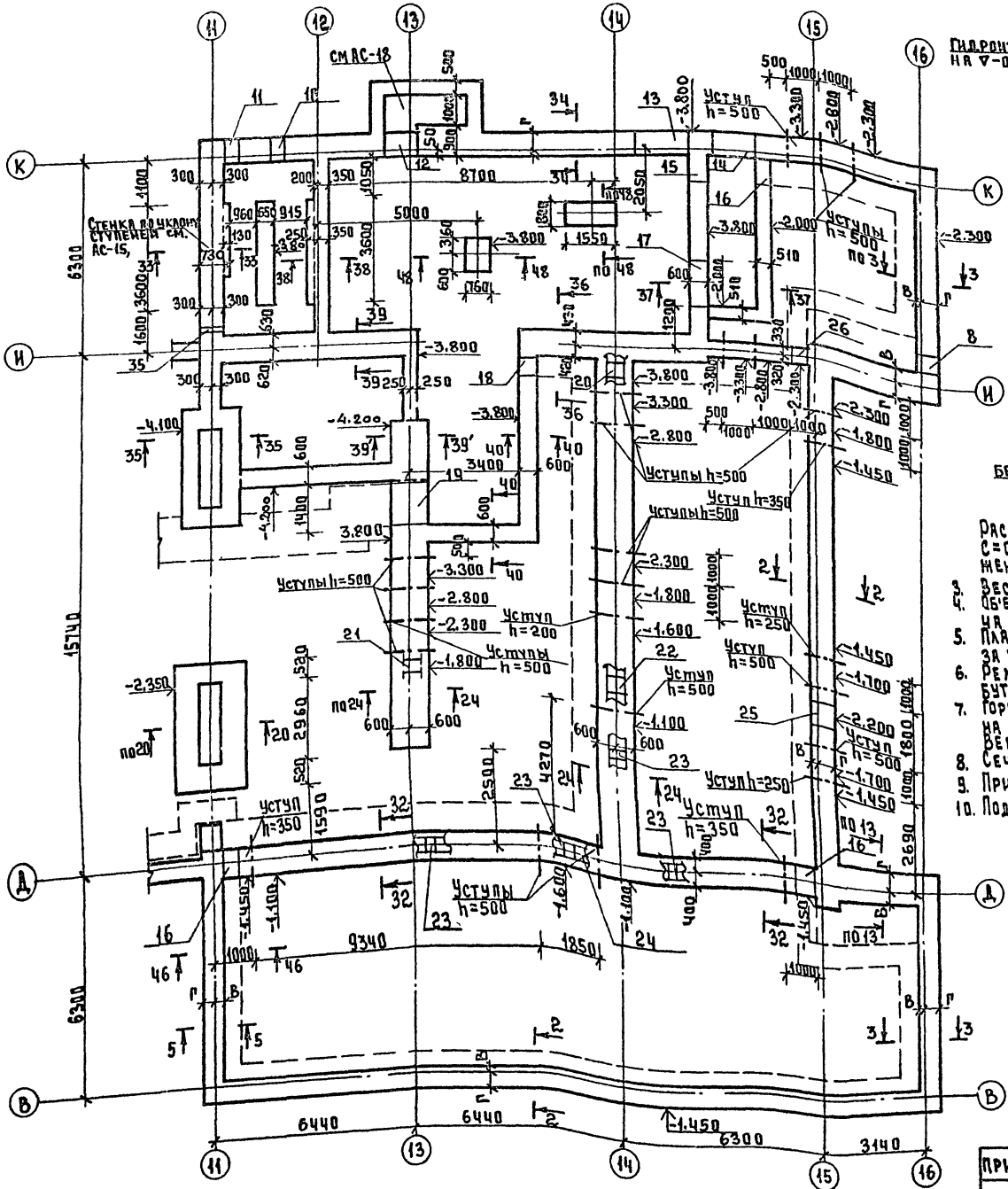
см АС-18
Стенка с вырезами ступенями см. АС-15,
Уступы h=500
Уступы h=350
Уступ h=200
Уступы h=250
Уступ h=500
Уступ h=350
Уступы h=500
Уступ h=250
Уступ h=500
Уступ h=350
Уступы

Альбом I

Типовой проект 224-1-411.83

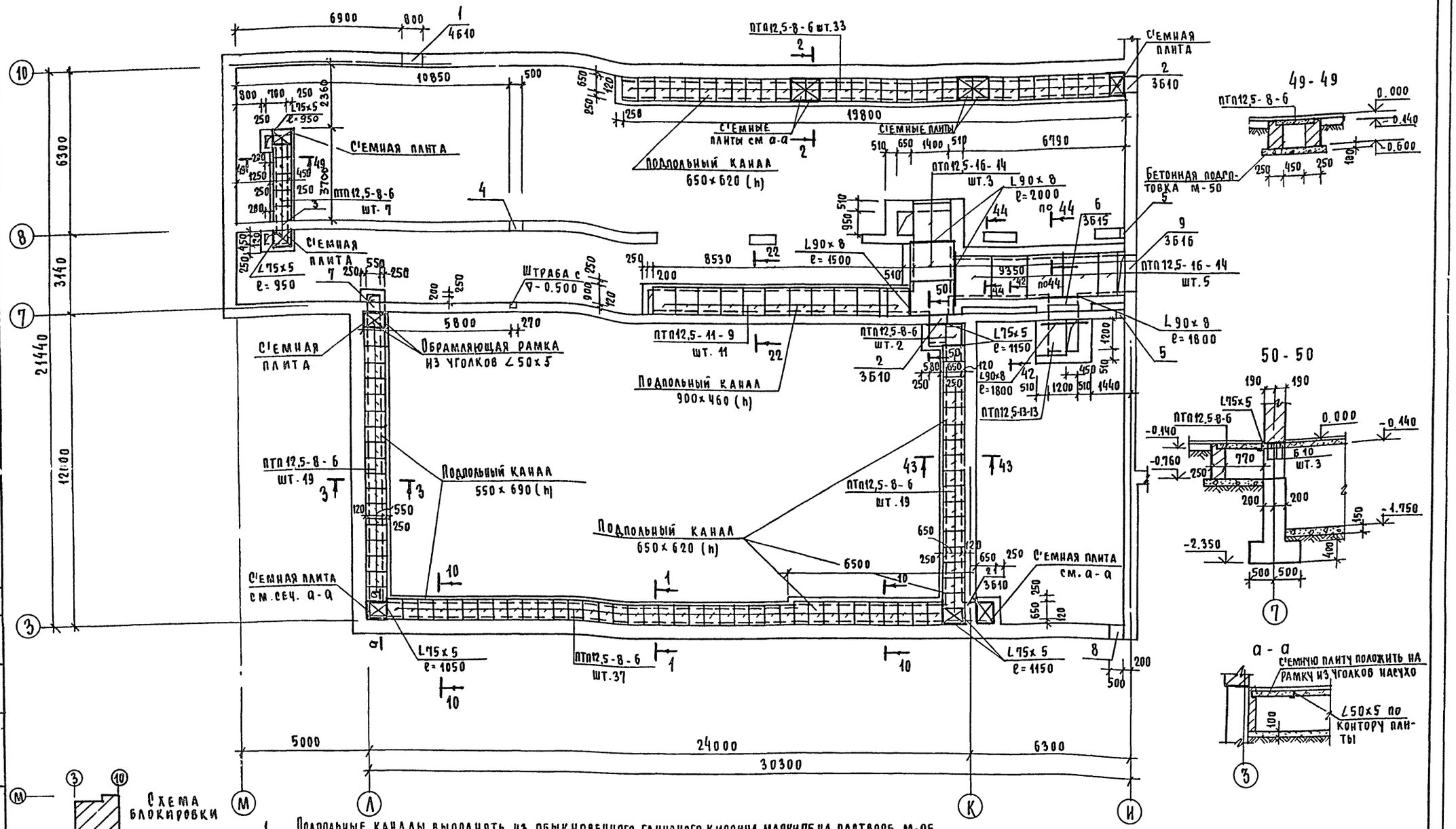

1. Подпольные каналы выполнять из обыкновенного глиняного кирпича марки 75 на растворе М-25 и установить на подготовку из бетона М-50, уложенную на предварительно уплотненный грунт.
2. Обратную засыпку грунта у стен здания и его трамбование производить после устройства перекрытия над подвалом и чистых полов. Обратную засыпку грунта за стенки подпольных каналов и его трамбование производить после укладки канальных плит.
3. Плиты перекрытия каналов укладывать на цементном растворе. В местах смотровых люков сёмные плиты ☒ укладывать на металлические уголки L50×5, окрашенные кузбасслаком за 2 раза (а-а)
4. Поверх сёмных плит ☒ перекрытия каналов установить сёмные деревянные щиты, имеющие фактурный слой, соответствующий полу данного помещения.
5. Сечения по каналам см. на листах АС-14, АС-15, АС-16.
6. Экспликацию отверстий см. на листе АС-13.

Согласовано

ГИП ОВ	Кейлина
ГИП ВК	Молодкин

Инв.№ подл. | Подпись и дата | Взам. инв.№ 4-3235-14

Привязан

Инв №

Н.контр.	Румянцева	
Рук.част	Ходжибеков	
Гл.конст	Кашкин	
ГАП	Горохов	
ГИП	Румянцева	
Рук.гр.	Зеликина	
Ст.инж	Воронцова	

Т.п. 224-1-411.83 АС

Школа на 13 классов /489-504 учащихся/.

План подпольных каналов в осях «М-И», «3-10».

Стадия	Лист	Листов
Р	11	

ЦНИИЭП гражданселькстрой

Типовой проект 224-1-411.83 Альбом I

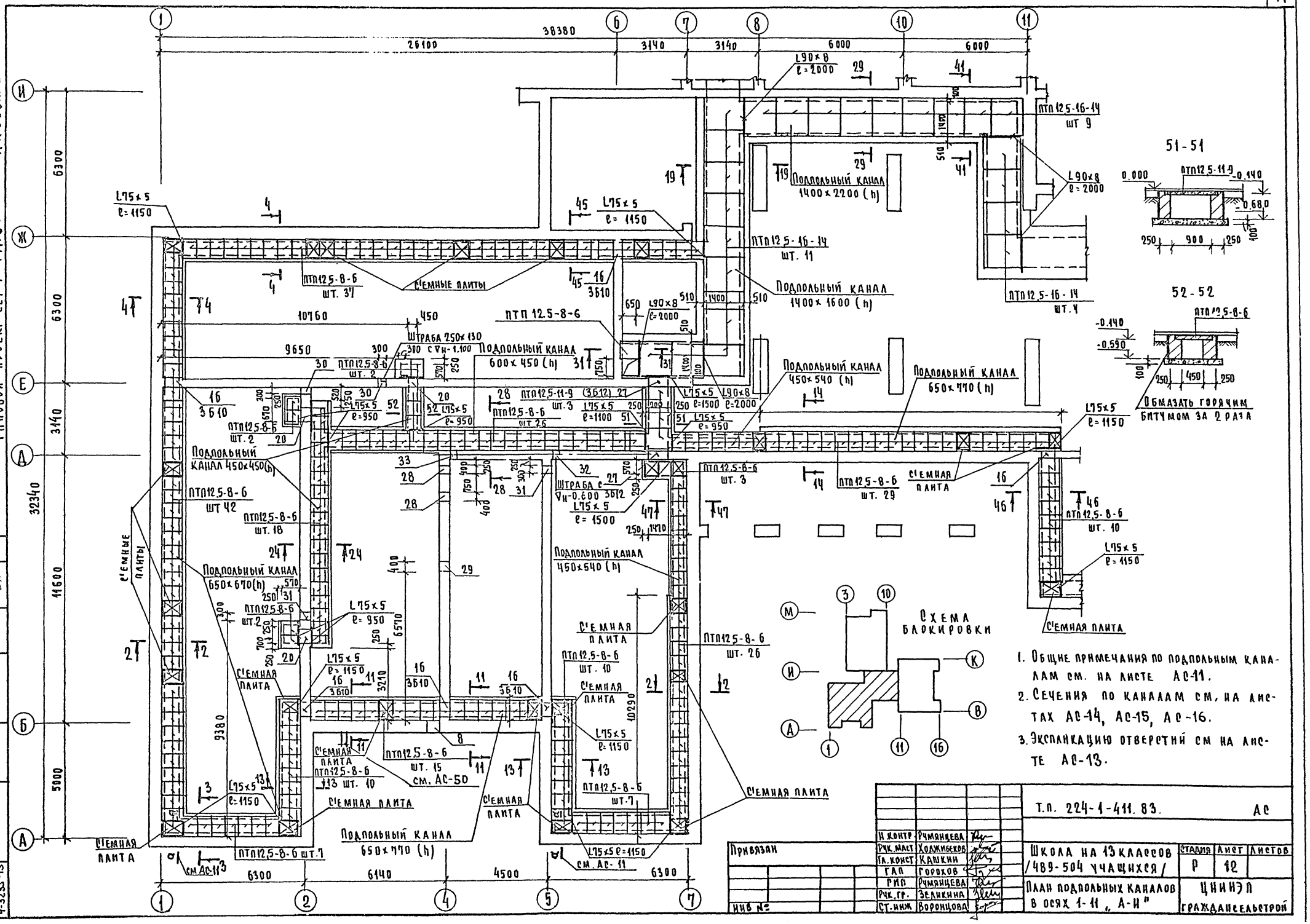

Согласовано:
ГИП ОВ Карина
ГИП ВК Молодкин

Инв.№ подл. | Подпись и дата | Взам. инв.№ 4-3235-15

Привязан

Инв.№

Н. контр.	Румянцева	
Рук. маст.	Ходжибеков	
Гл. конст.	Кашкин	
ГАП	Горохов	
РИО	Румянцева	
Рук. гр.	Зеликина	
Ст. инж.	Воронцова	

Т.п. 224-1-411.83. АС

Школа на 13 классов /489-504 учащихся/

План подпольных каналов в осях 1-11, А-И"

Стадия	Лист	Листов
Р	12	

ЦНИИЭП гражданселькстрой

Альбом №1

Типовой проект 224-1-411.83

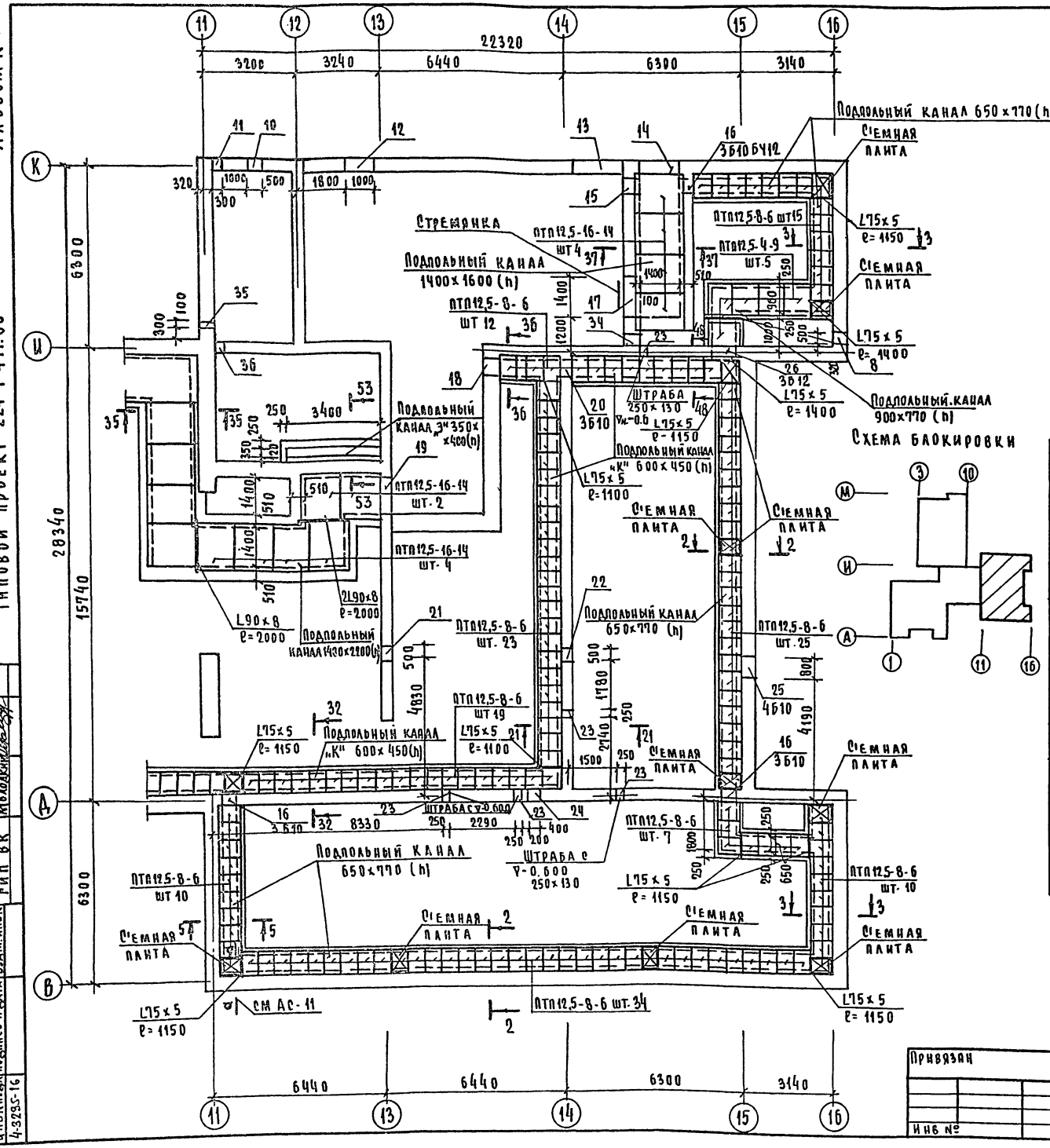
22320
3200
3240
6440
6300
3140
28340
15740
6300
Подпольный канал 650×770 (h)
Стеновая плита
Стеновая плита
Стеновая плита

Альбом I

Типовой проект 224-1-411.83

1-1 10-10

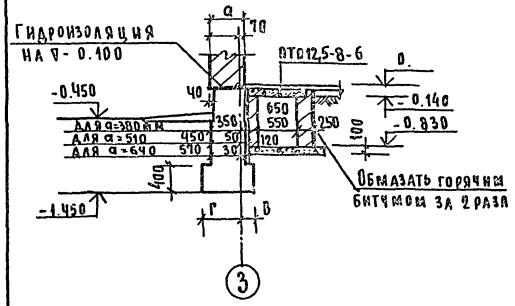

2-2; 6-6

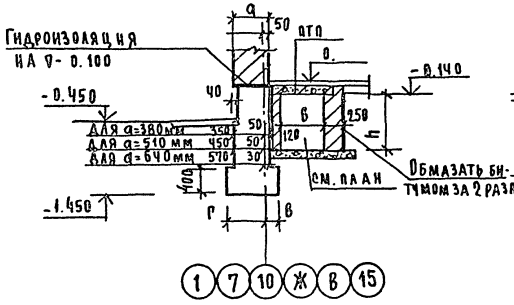

3-3 (8-8)

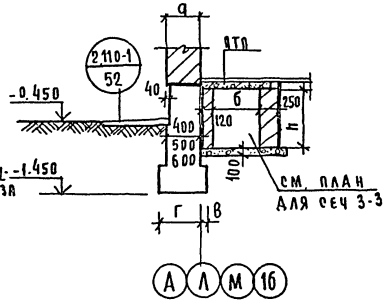

4-4 (9-9)

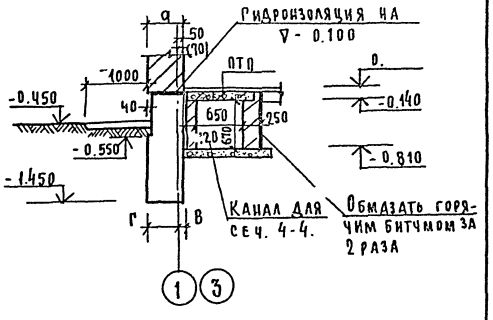

5-5

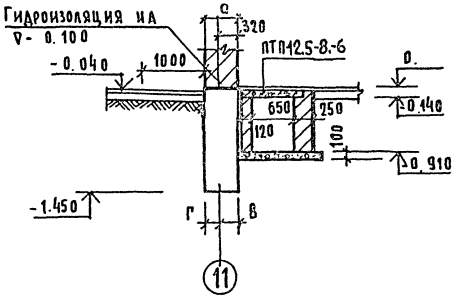

7-7; 12-12

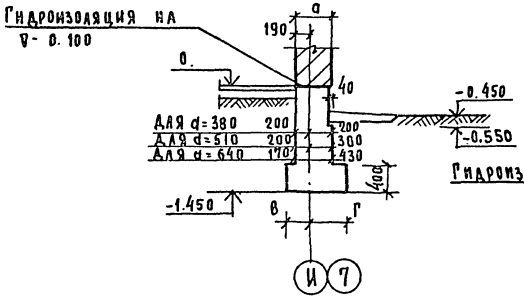

11-11

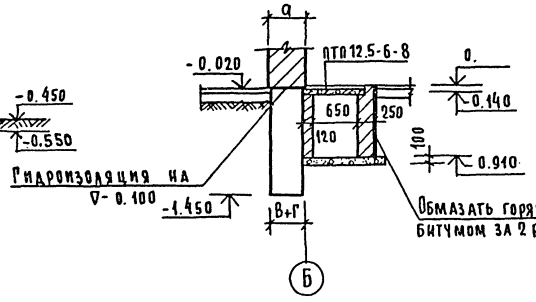

13-13

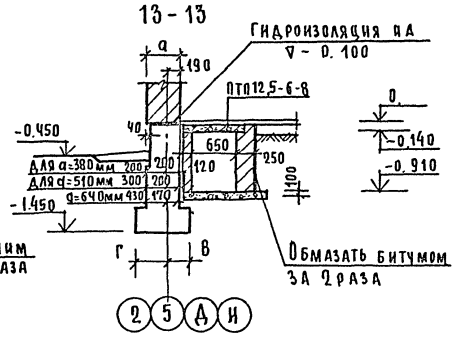

14-14

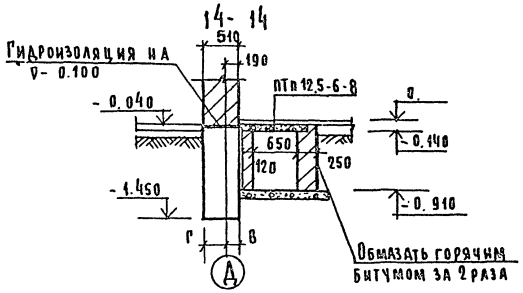

15-15

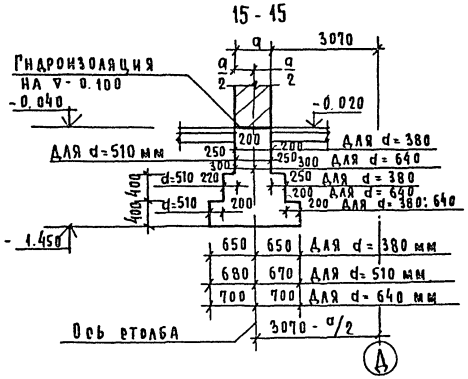

16-16

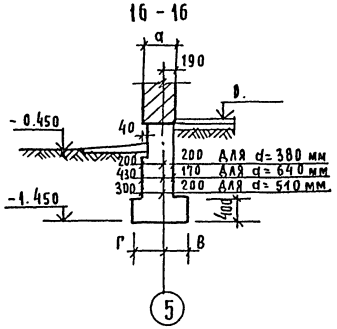

17-17

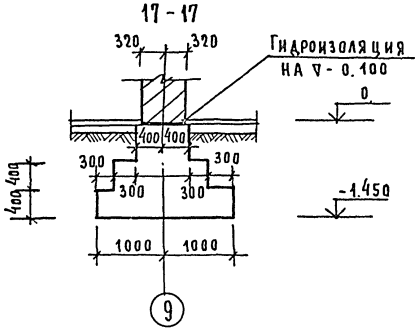

18-18

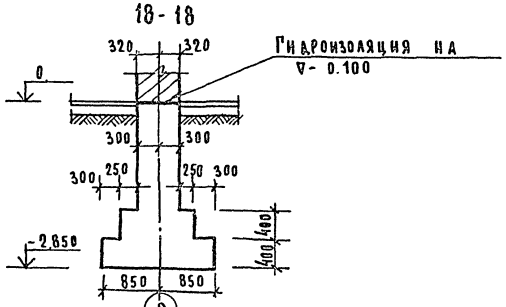

Инв. № подл. | Подпись и дата | Взам. инв. №

4-3235-17

Привязан

Инв. №

Нач. маст.	Ходжибеков	
Гл. конст.	Кашкин	
ГАП	Горохов	
ГИП	Чумянцева	
Рук. гр.	Зеликина	
Ст. инж.	Воронцова	

Т. П. 224-1-411.83 АС

Школа на 13 классов (489-504 учащихся)

Стадия	Лист	Листов
Р	14	

Сечения 1-1 ÷ 18-18

ЦНИИЭП граждансельстрой

Альбом I

Типовой проект 224-1-411.83

19-19

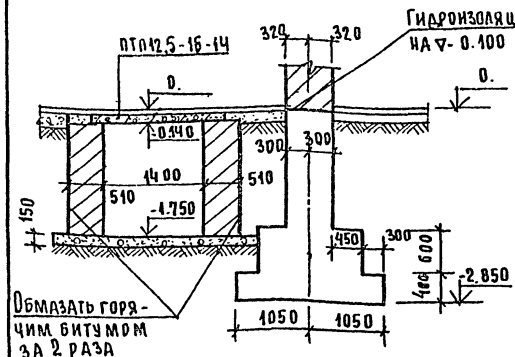

20-20

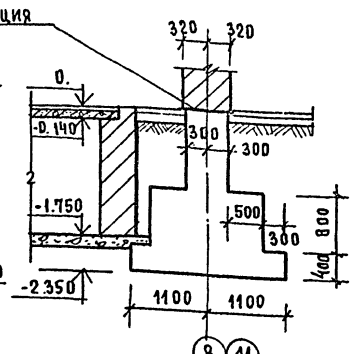

21-21

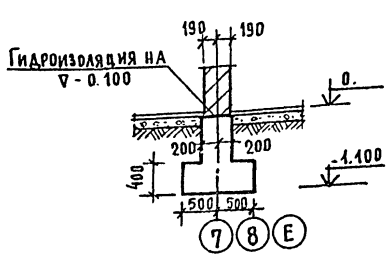

22-22

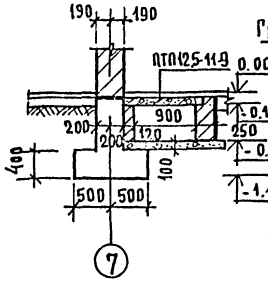

23-23

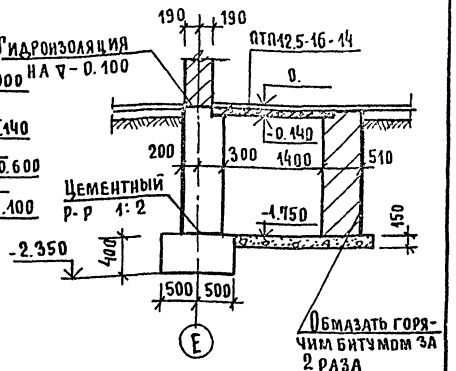

24-24; 25-25

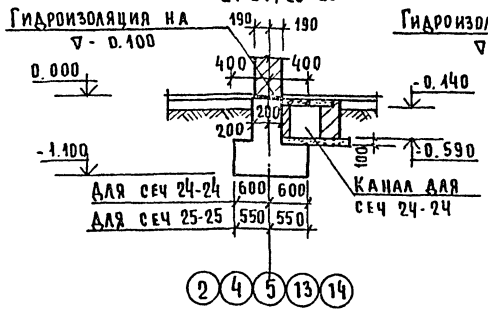

26-26

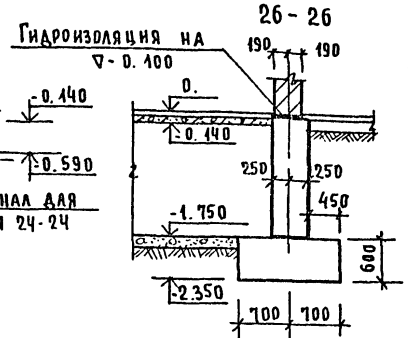

27-27

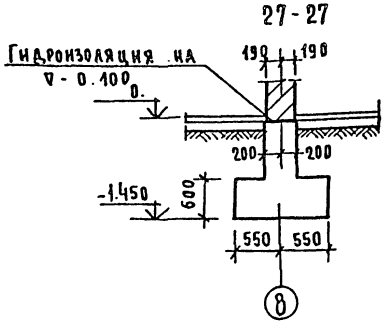

28-28

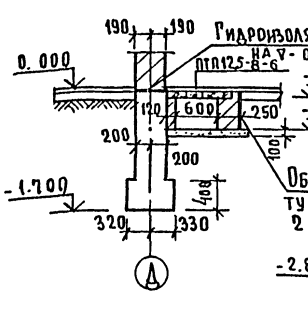

29-29

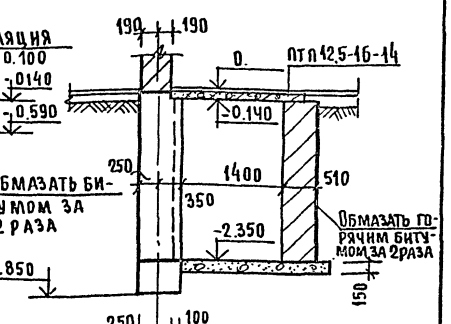

32-32

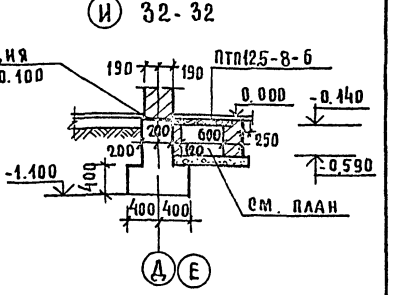

33-33

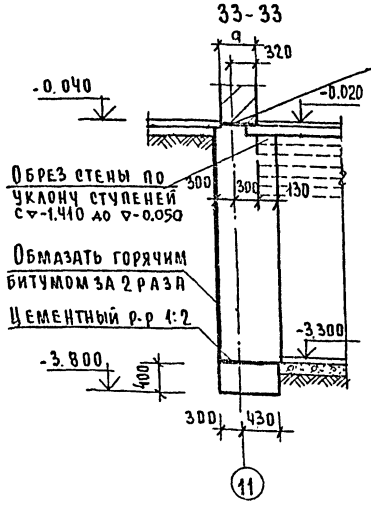

34-34

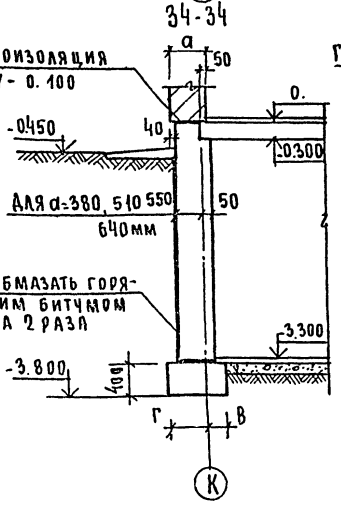

30-30

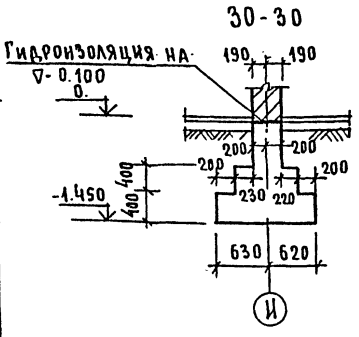

31-31

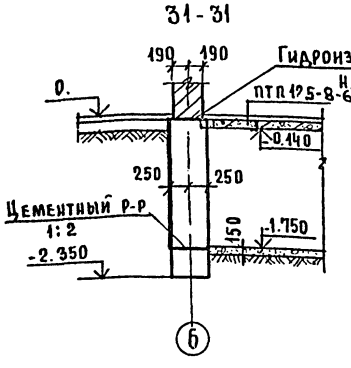

Привязан		Т.П. 224-1-411.83 АС			
		Школа на 13 классов (489-504 учащихся)	Стадия	Лист	Листов
			Р	15	
Инв.№		Сечения 19-19 ÷ 34-34	ЦНИИЭП гражданселькстрой		

Рук.маст	Ходжибеков	
Гл.конст	Кашкин	
ГАП	Горохов	
ГИП	Ручищева	
Рук.гр.к	Белкина	
Ст.инж.	Воронцов	

Инв.№ подл. | Подпись и дата | Взам.инв.№ 4-3235-18

Альбом N I

Типовой проект 224-1-411.83

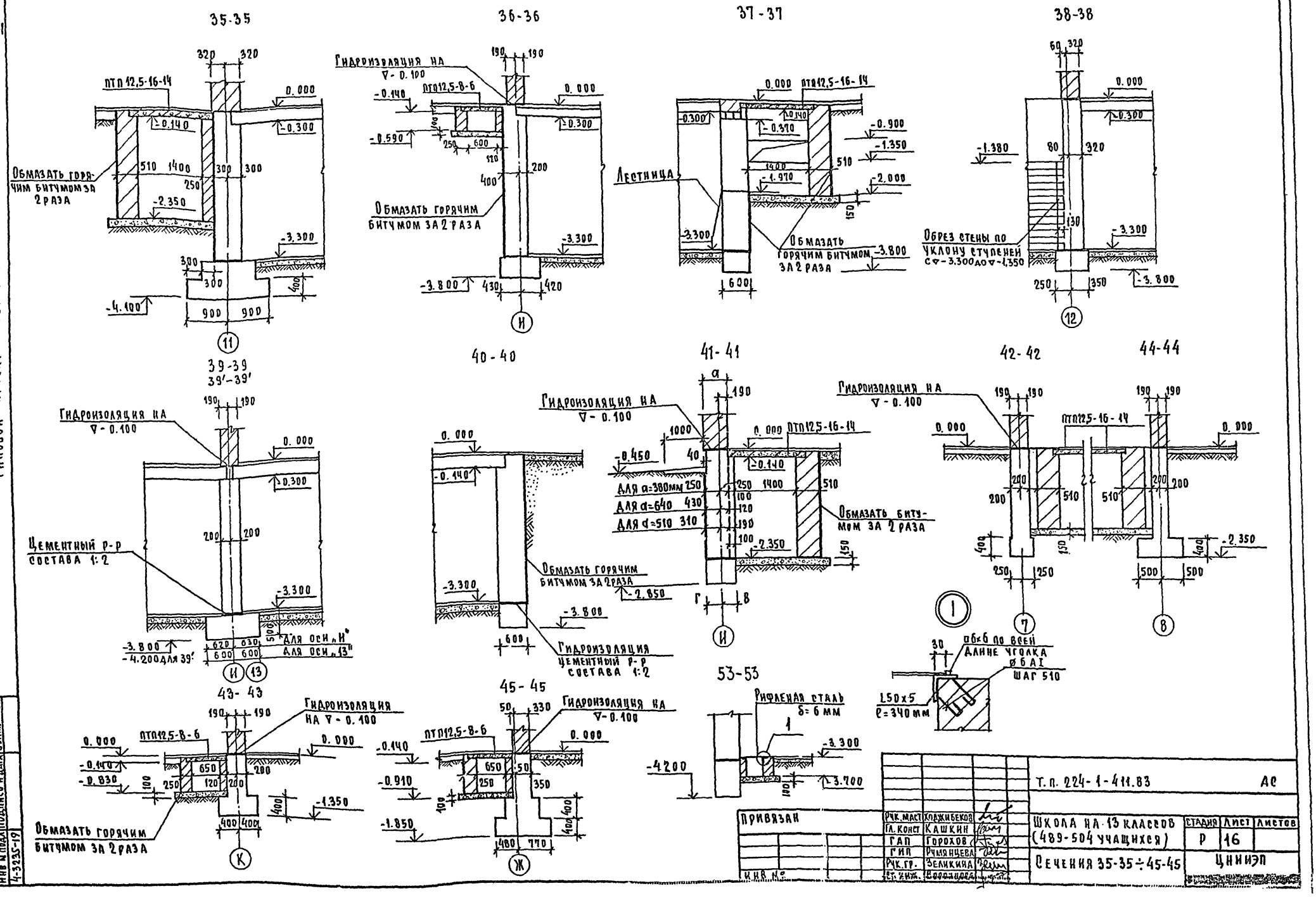

Т.п. 224-1-411.83					АС
Привязан	Рук. маст	Ходжибеков	Школа на 13 классов (489-504 учащихся)	Стадия	Лист	Листов
	Гл. конст	Кашкин		Р	16	
	ГАП	Горохов				
	ГИП	Румянцева	Сечения 35-35÷45-45	ЦНИИЭП		
	Рук. гр.	Зеликина				
Инв. №	Ст. инж.	Воронцова				

Инв. № подл. 4-3235-19 | Подпись и дата | Взам. инв. №

Альбом I

Типовой проект 224-1-411.83

План подвала на ∇ 3.300

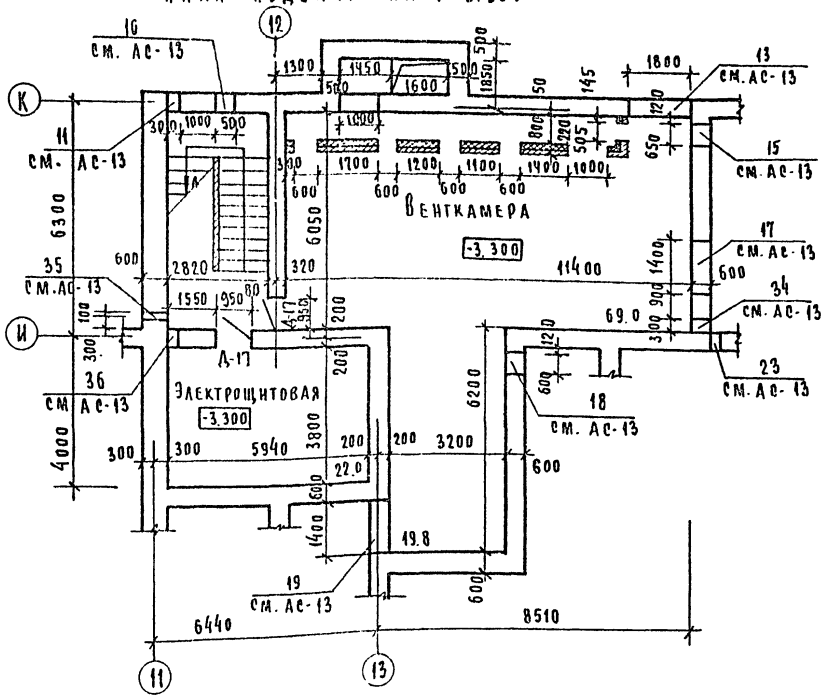

Монтажная схема плит перекрытия над подвалом ∇.н.-0.300

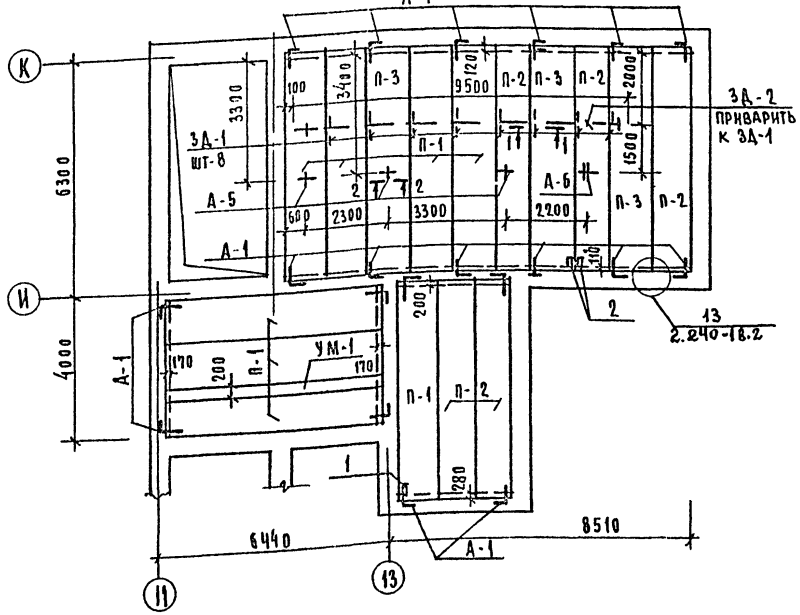

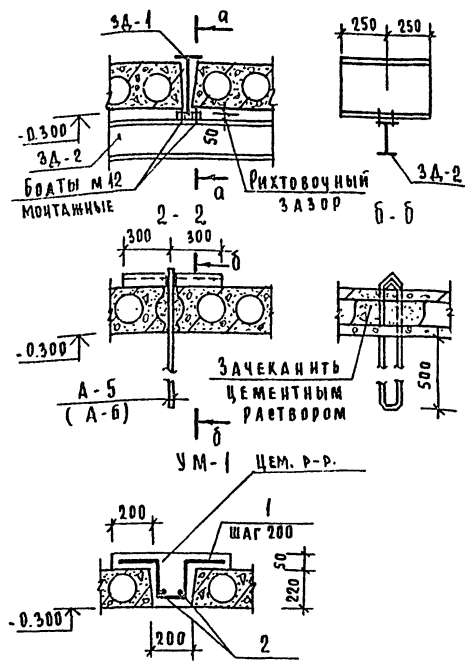

1. Панели перекрытия укладывать на слой свежеуложенного раствора „М100".
2. Швы между панелями очистить от строительного мусора и залить цементным раствором М100.
3. Отверстия в панелях пробить по месту, не нарушая целостности ребер панелей.
4. Все открытые металлические детали анкеровки панелей после сварки покрыть слоем цементного раствора. /А-1, А-5, А-6, ЗД-1/.
5. Защитный слой бетона рабочей арматуры 15 мм.
6. Венткамеру см. лист АС-18.

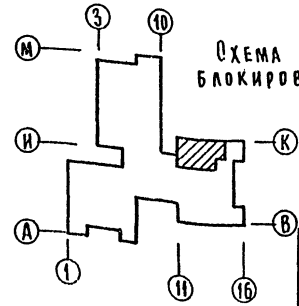

Спецификация железобетонных изделий на перекрытие над подвалом

Марка поз	Обозначение	Наименование	Кол.	Масса ед. кг	Примечание
П-1	1.141-1 в.59	ПК63.12-6 АIVт	8	2200	
П-2	"	ПК63.10-6-АIVт	5	1825	
П-3	"	ПК63.12-8 АIVт	3	2200	
УМ-1	Лист АС-17	УМ-1	1		
ЗД-1	Лист АС-60	ЗД-1	8	13.65	
ЗД-2	"	ЗД-2	1	151.0	
А-1	Лист АС-60	А-1	20	0.54	
А-5	"	А-5	3	8.27	
А-6	"	А-6	1	13.19	

Спецификация монолитных железобетонных конструкций

Формат	Зона	Поз.	Обозначение	Наименование	Кол.	Примечание
			Монолитный	участок УМ-1		
		1	ГОСТ 5781-82	⌀10 АIII ℓ = 990	32	19.6
		2	"	⌀6 АI ℓ = 6280	2	2.8
				Бетон М200		0,46 м²

Ведомость расхода стали на монолитный участок

Марка эл-та	Сталь арматурная по ГОСТ 5781-82				Всего
	Класс АI		Класс АIII		
	⌀6 АI		10 АIII		
УМ-1	2,8		19,6		25,2

Ведомость деталей

Поз	Эскиз
1	200 200 150 220
2	6280

Экспликация отверстий

Тип отв	Размеры мм А	Размеры мм В	Отм. низа	Назначение
1	150	150		ВК
2	150	200		ВК

Т.п 224-1-411.83 АС

Н.контр	Горохов	
Рук.маст	Ходжибеков	
Гл.конст	Кашкин	
ГАП	Горохов	
ГИП	Румянцева	
Рук.гр	Зеликина	
Ст.инж	Гришина	

Школа на 13 классов (489-504 учащихся)

Стадия	Лист	Листов
Р	17	

План подвала. План перекрытия.

ЦНИИЭП Гражданскельстрой

Привязан

Инв №

Согласовано: Гип ВК Молодкин; Гип ОВ Кейлина

Инв № подл 4-3235-20 | Подпись и дата | Взам. инв №

Типовой проект 224-1-411.83 Альбом I

Венткамера в осях „12-16"

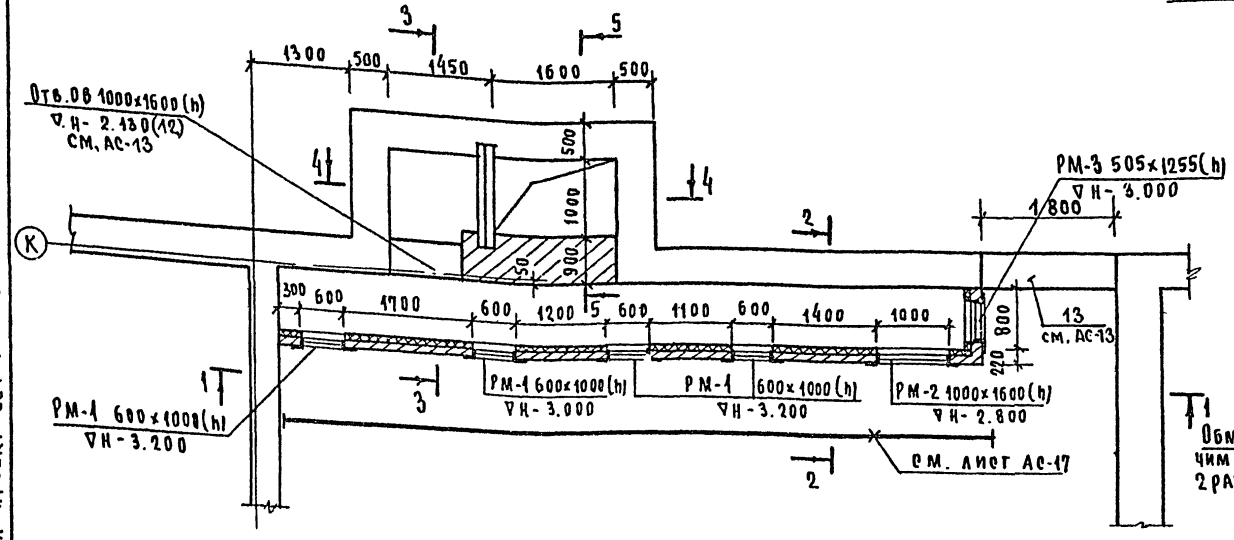

1-1

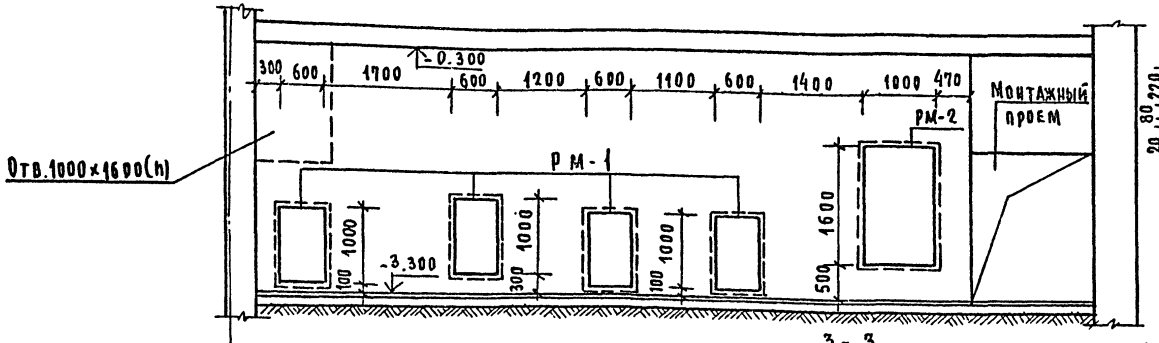

3-3

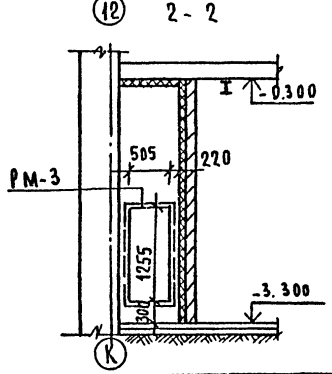

2-2

4-4

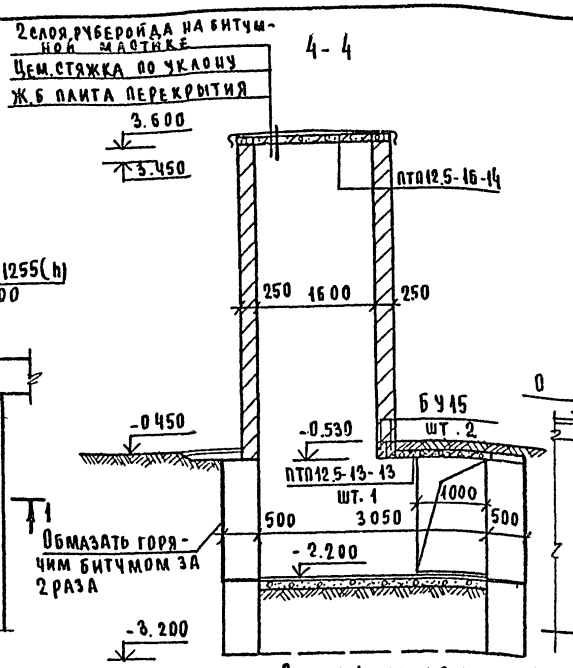

5-5

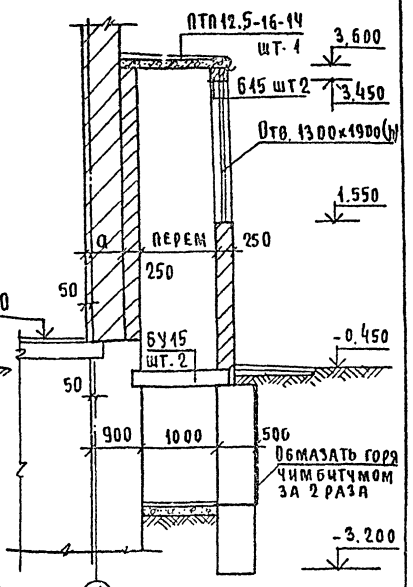



Спецификация изделий

Марка поз	Обозначение	Наименование	Кол.	Масса ед.кг	Примечание
ПТП12.5-13-13	Серия 1.243-2	ПТП 12,5-13-13	1	338	
ПТП12.5-16-14	" "	ПТП 12,5-16-14	1	448	
БУ15	Серия 1.138-10 в.1	1пр 38-15.12.22у	2	100	
Б15	—"—	1пр 2-15.12.14	2	75	
РМ-1	Альбом I лист АС-64	РМ-1	4	22.7	
РМ-2	"	РМ-2	1	34.04	
РМ-3	"	РМ-3	1	23.7	
ø6AI	ГОСТ 5781-82	ø 6 AI	п.м 136.0	30.2	
ø10AI	"	ø 10 AI	п.м 19.5	12.0	
L75×5	ГОСТ 8509-72	L75×5	п.м 1.40	8.1	

1. Стенки венткамеры выполнять из полнотелого глиняного кирпича М-75 на растворе М-25.
2. Металлические рамки заложить в процессе кладки перегородок.
3. Металлические изделия окрасить Кузбасслаком.

Привязан

Инв.№

Н.контр.		
Рук.маст.	Ходжибеков	
Гл.конс.	Кашкин	
ГАП	Горохов	
РИП	Рулянцев	
Рук.гр.к.	Великина	
Ст.инж.	Громов	

Т.П. 224-1-411.83 АС

Школа на 13 классов /489-504 учащихся/

Венткамера в осях „12-16"

Стадия	Лист	Листов
Р	18	

ЦНИИЭП гражданселькстрой

Инв.№ подл. | Подпись и дата | Взам.инв.№ 4-3235-21

Альбом 1

Типовой проект 224-1-411.83

Схема перемычек подвала

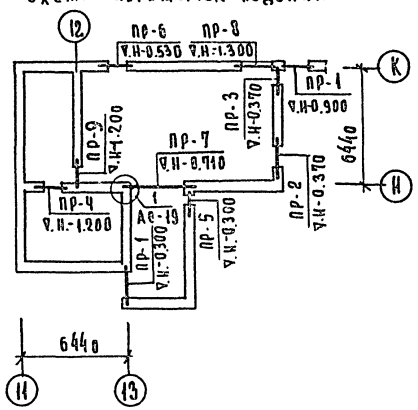

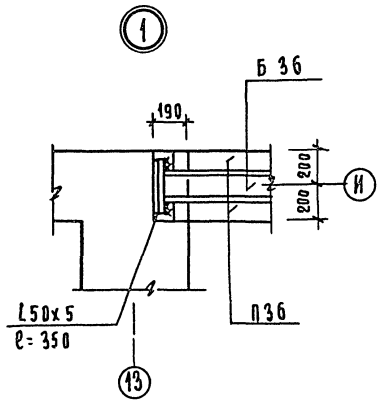

Спецификация ж.б. изделий к схеме перемычек подвала

Марка	Обозначение	Наименование по ГОСТ'у (по проекту)	Кол-во шт	Масса ед. кг.	Примечание
ПР-1	1.138-10 вып. 1	1ПР2-16.12.14 (Б16)	10	75	
ПР-2	1.138-10 вып. 1	1ПР38-18.12.22у (БУ18)	1	125	
		1ПР2-16.12.14 (Б16)	4	75	
ПР-3	1.138-10 вып. 1	1ПР38-12.12.22у (БУ12	1	75	
		1ПР1-10.12.6 (Б10)	4	25	
ПР-4	1.138-10 вып. 1	1ПР1-12.12.6 (Б12)	3	25	
ПР-5	1.138-10. вып. 1	1ПР1-10.12.6 (Б10)	5	25	
ПР-6	1.138-10. вып. 1	1ПР38-15.12.22у (БУ15)	1	100	
		1ПР1-12.12.6 (Б12)	4	25	
ПР-7	1.225-2 вып. 5	П40-36п; А-III (П36)	2	430	
	1.138-10 вып. 1	1ПР4-36.12.22 (Б36)	1	250	
ПР-8	1.138-10. вып. 1	1ПР38-24.25.22у БУ24	1	325	
		1ПР3-22.12.14 (Б22)	3	100	
ПР-9	1.138-10. вып. 1	1ПР38-12.12.22у (БУ12)	1	75	
		1ПР1-12.12.6 (Б12)	2	25	

Ведомость перемычек

Тип	Схема сечения	Тип	Схема сечения	Тип	Схема сечения
ПР-1	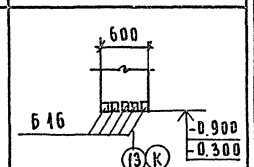	ПР-4	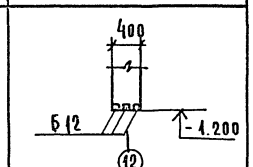	ПР-7	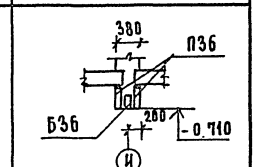
ПР-2	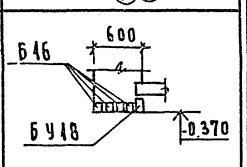	ПР-5	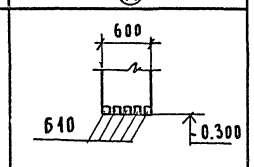	ПР-8	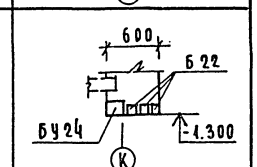
ПР-3	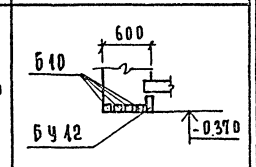	ПР-6	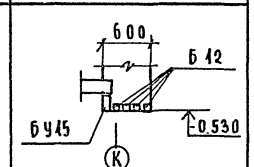	ПР-9	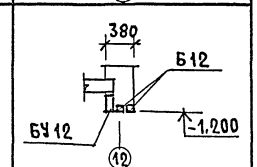

1. Укладку прогонов и перемычек производить на слой свежеуложенного раствора.
2. Сварку металлических элементов производить сразу после установки прогонов в проектное положение электродом типа Э-42 ($h_ш$ = 5 мм).
3. После сварки металлических деталей поверхность покрыть цементным раствором.

Н. контр	Горохов			
Рук. маст	Хсджибеков			
Гл. конст	Кашкин			
Гап	Горохов			
Гип	Румянцева			
Рук. гр.	Зеликина			
Ст. инж	Бородкина			

Т.П. 224-1-411.83 АС

Привязан

ИНВ №

Школа на 13 классов (489-504 учащихся)

Схема перемычек подвала

Стадия	Лист	Листов
Р	19	

ЦНИИЭП гражданскельстрой

Инв № подл.	Подпись и дата	Взам. инв №
4-3235-22		

Альбом I

Типовой проект 224-1-411-83

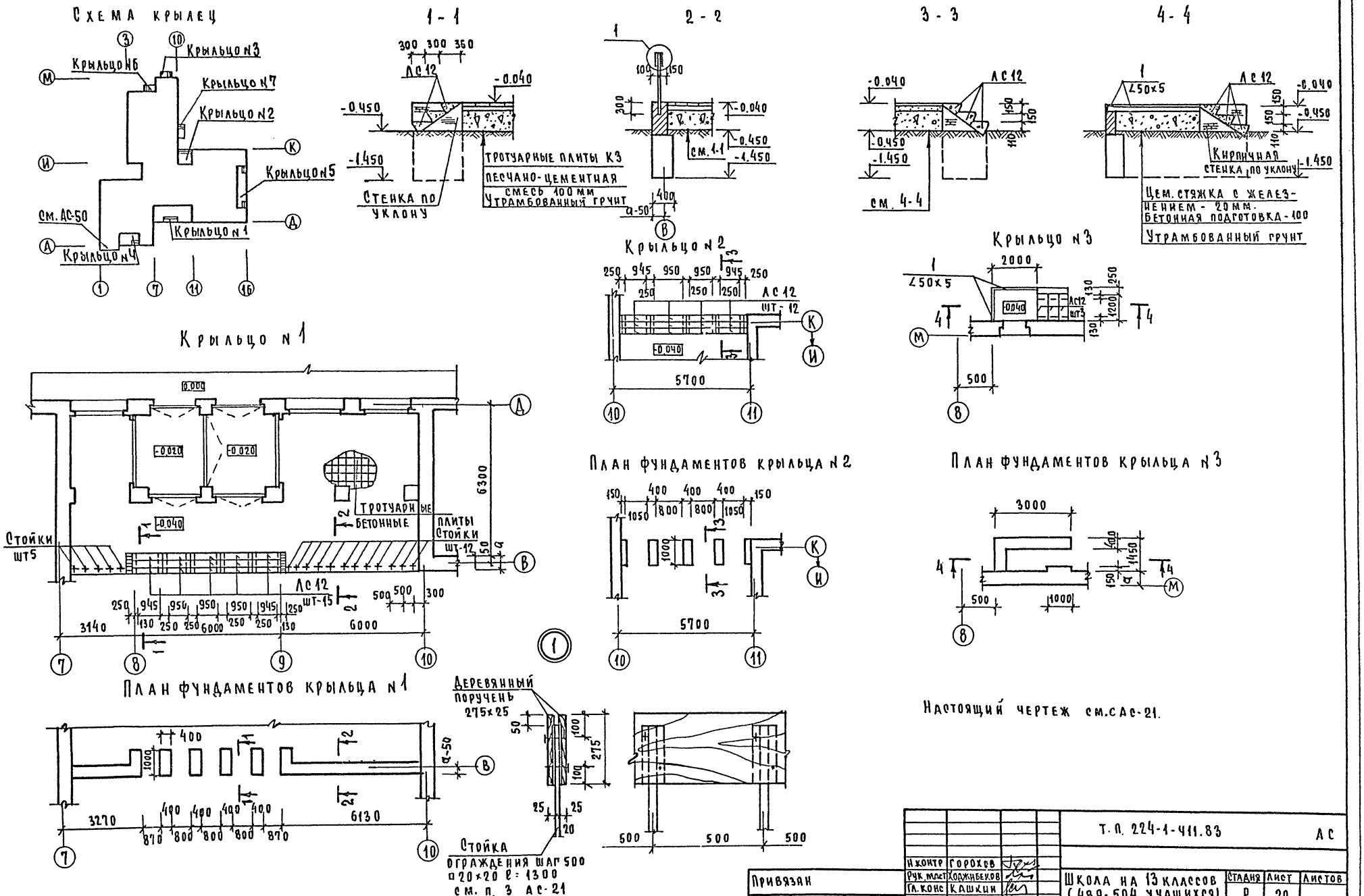

Т.П. 224-1-411.83						АС
Школа на 13 классов (489-504 учащихся)				Стадия	Лист	Листов
				Р	20	
Крыльца №1,2,3				ЦНИИЭП граждансельстрой		
	Н.контр	Горохов				
	Рук.маст	Ходжибеков				
	Гл.конс	Кашкин				
	ГАП	Горохов				
	ГИП	Румянцева				
	Рук.гр.	Зеликина				
	Ст.инж	Гришина				

Привязан

Инв №

Инв № подл. 4-3235-23 | Подпись и дата | Взам. инв №

Альбом I

Типовой проект 224-1-411.83

Крыльцо №4

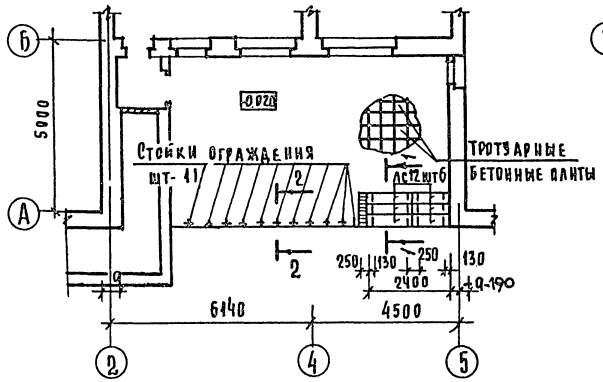

План фундаментов крыльца №4

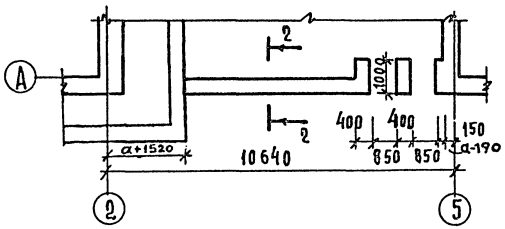

Крыльцо №5

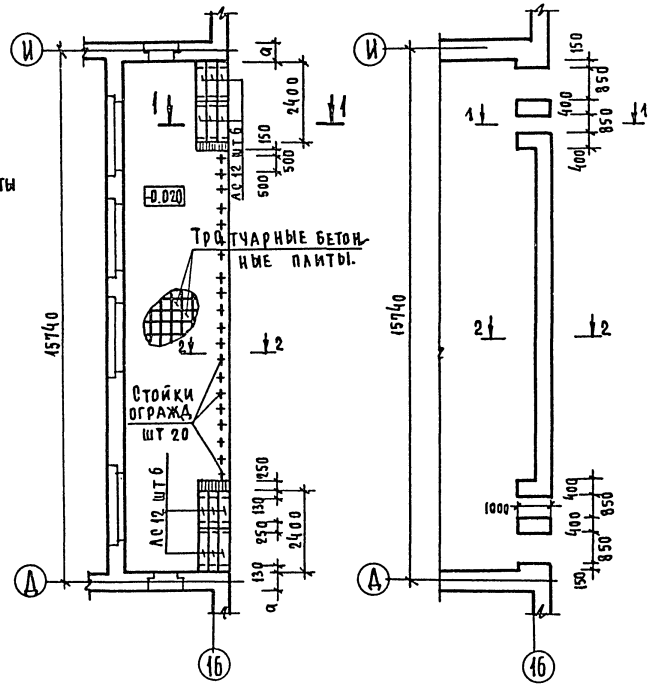

План фундаментов крыльца №5

Крыльцо №6

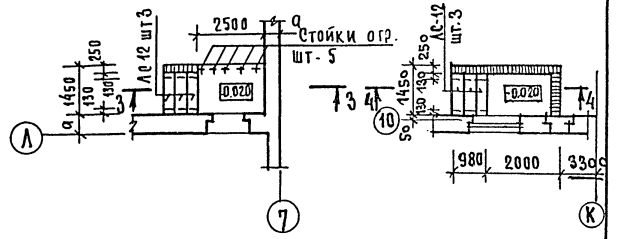

Крыльцо №7

План фундаментов крыльца №6, №7

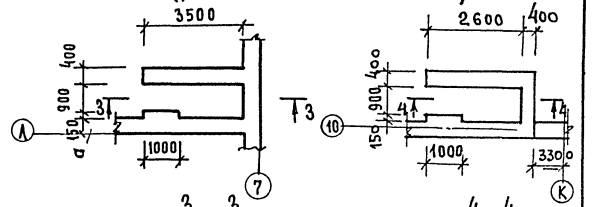

3 - 3

4 - 4

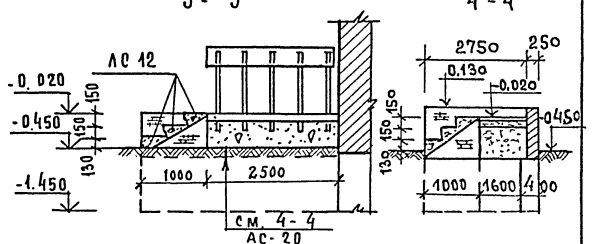

1 - 1

2 - 2

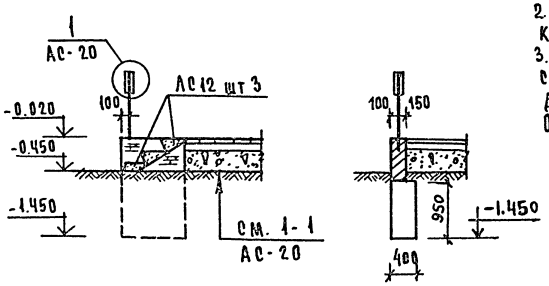

1. Кирпичные стенки для устройства лестниц выполнять из кирпича глиняного обыкновенного
2. Наземную часть крылец выполнять из лицевого кирпича с расшивкой швов
3. Расход материалов на ограждение: стойки □20×20, ℓ=1300мм шт-53, масса - 212,2 кг деревянный поручень-общая длина 50,2 м.п. Объем древесины- 0,35 м³.

Спецификация элементов на крыльца №№ 1÷7

Марка поз	Обозначение	Наименование	Кол.	Масса ед. кг.	Примечание
	Железобетонные изделия				
АС12	серия 1.055.1-1	АС12	54	135	
	Плиты тротуарные 300×300×50				
К3	ГОСТ 17608-81	К3	1466	10,3	
поз.1	ГОСТ 8509-76	∠50×5 ≤ ℓ=3450	-	13,0	

Т.П. 224-1-411.83 АС

Привязан

Инв.№

Н.контр	Горохов	
Рук.маст	Ходжибекоо	
Гл.конст	Кашкин	
ГАП	Горохов	
Гип.	Румянцева	
Рук.гр.	Зеликина	
Ст.инж.	Гришина	

Школа на 13 классов (489-504 учащихся)

Стадия	Лист	Листов
Р	21	

Крыльца №4,5,6

ЦНИИЭП гражданстрой

Инв.№ подл. | Подпись и дата | Взам. инв.№ | 4-3235-24

Альбом I

Типовой проект 224-1-411.83

Фасад 1-16



Фасад К-И

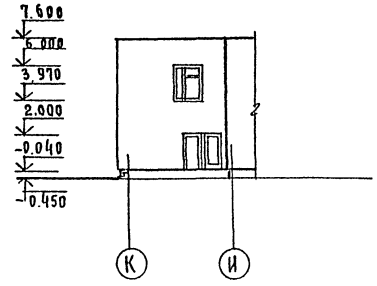

Фасад 16-1

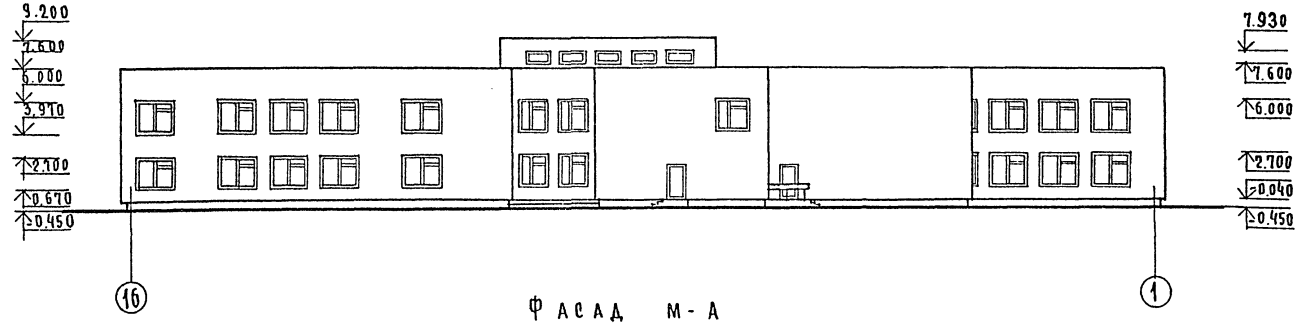

Фасад М-А

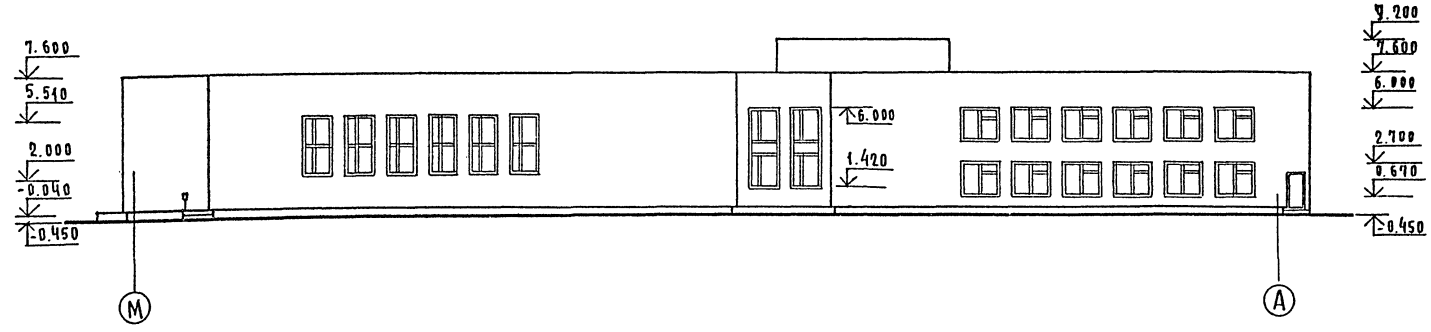

1. Фасад А-М см. лист АС-23.

Н.контр	Горохов		
Рук.маст	Ходжибеков		
Гл.конст	Кашкин		
ГАП	Горохов		
ГИП	Гумянцева		
Рук.гр.А.	Разумеева		
Ст.арх.	Шмелева		

Привязан

Инв №

Т.п. 224-1-411.83 АС

Школа на 13 классов (489-504 учащихся)

Стадия	Лист	Листов
Р	22	

Фасады 1-16; 16-1; М-А; К-И; И-Ж

ЦНИИЭП Гражданселькстрой

Инв № подл	Подпись и дата	Взам. инв №
4-3235-25		

Фасад А-М

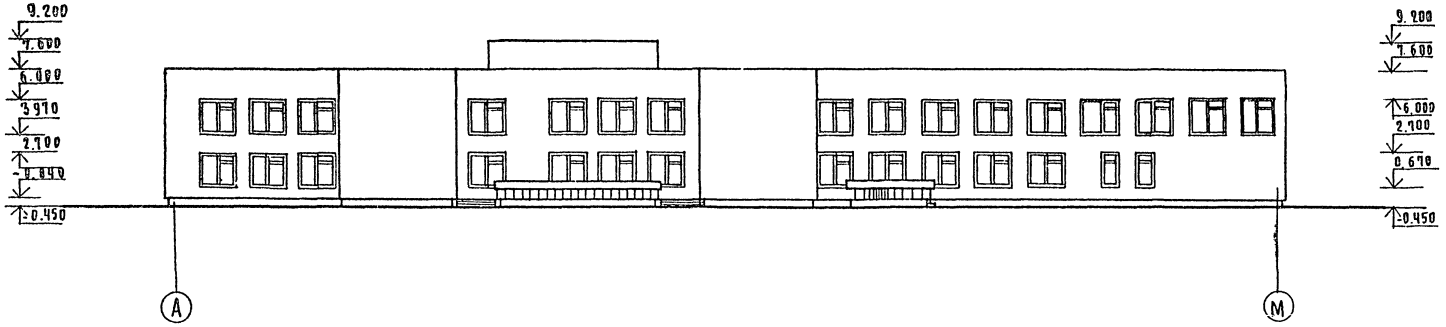

Разрез 1-1

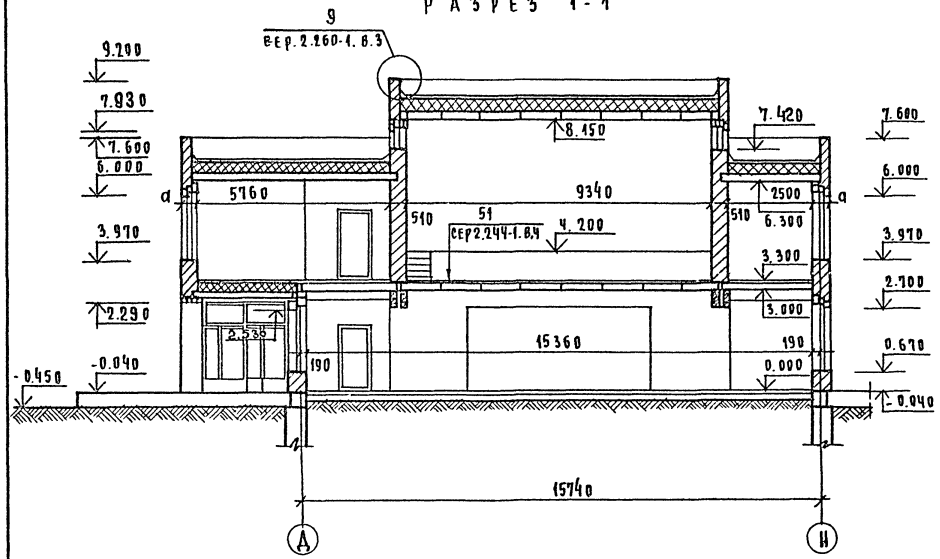

Разрез 2-2

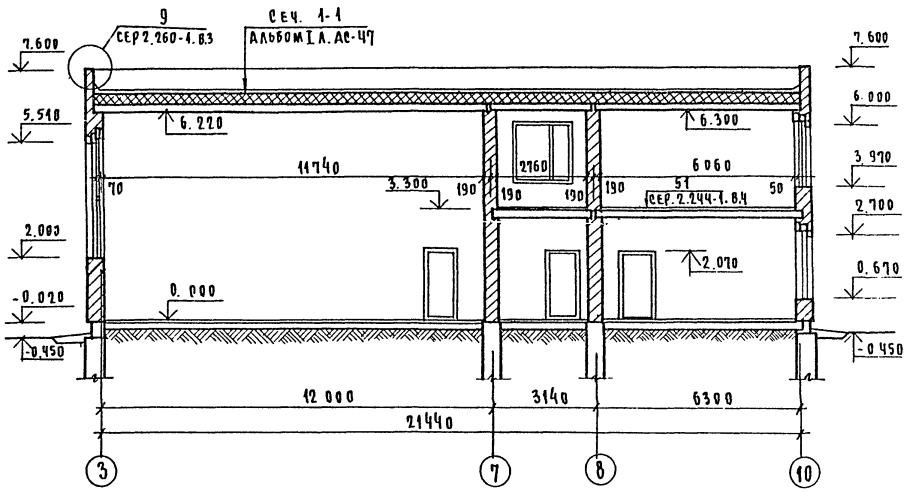

Н. контр	Горохов		
Рук. маст	Ходжибеков		
Гл. конс.	Хашкин		
ГАП	Горохов		
СИП	Румянцева		
Рук. гр.	Разумеева		
Ст. арх.	Шмелева		

Привязан

Инв.№

Т. п. 224-411.83 Ас

Школа на 13 классов (489-504 учащихся)

Стадия	Лист	Листов
Р	23	

Фасад А-М
Разрезы 1-1; 2-2.

ЦНИИЭП гражданселькстрой

Инв.№ подл. | Подпись и дата | Взам. инв.№ 4-3235-26

Альбом I

Типовой проект 224-1-411.83

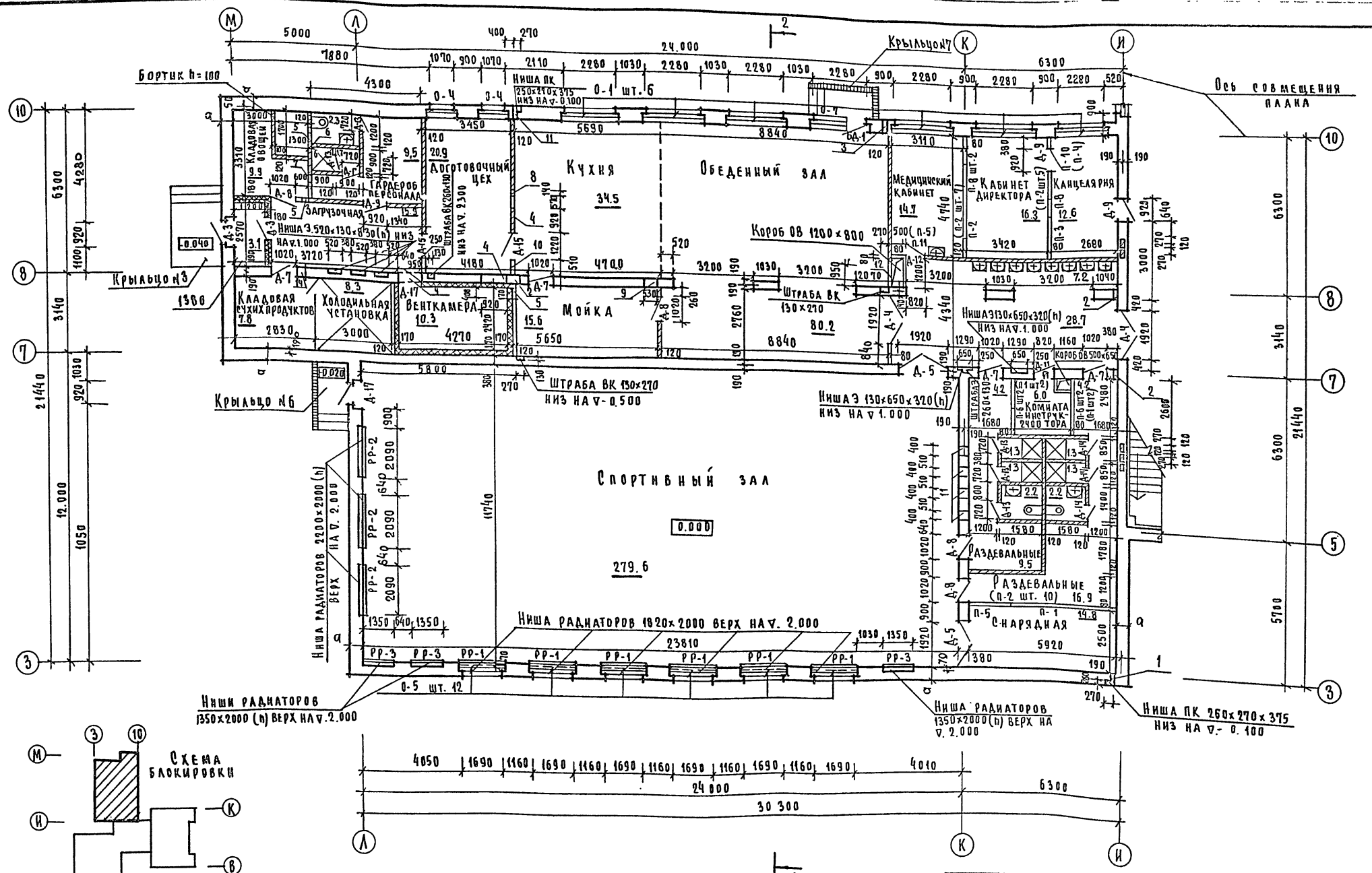

1. Марка в скобках дана для варианта панельных перегородок с обшивкой из сухой гипсовой штукатурки повышенного качества
2. Экспликацию отверстий см. на листе АС-31

Т.П. 224-1-411.83			АС
Школа на 13 классов (489-504 учащихся)	Стадия	Лист	Листов
	Р	24	
План 1 этажа в осях „И-М"; „3-10."	ЦНИИЭП гражданселькстрой		

Н.контр.	Горохов
Рук.маст.	Хаджибекян
Гл.конст.	Кашкин
Гл.п.	Горохов
Гл.ин.	Кузнецова
Рук.гр.ар.	Кузнецова
Ст.арх.	Шмелева

Привязан

Инв №

Согласовано: Гип ВК Молодкин; Гип ОВ Кейлина; Гип Э

Инв № подл. 4-3235-27 | Подпись и дата | Взам. инв. №

Альбом I

Типовой проект 224-1-411.83

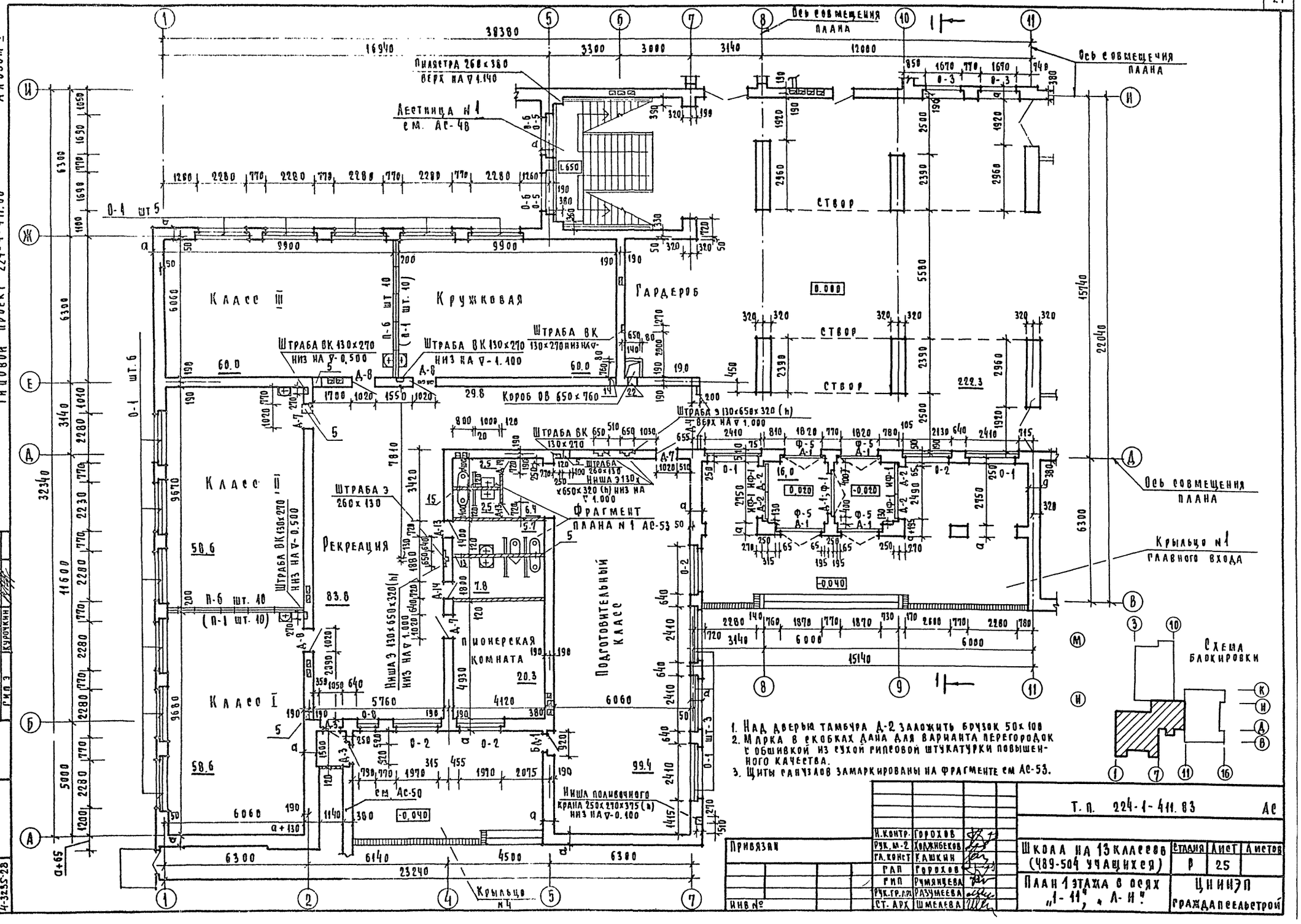

Гип ОВ	Кенина	
Гип ВК	Молодкин	
Гип Э	Курочкин	

Согласовано

Н.контр.	Горохов	
Рук. гр.	Ходжибеков	
Гл. конст	Кашкин	
ГАП	Горохов	
ГИП	Румянцева	
Рук. гр. эл.	Разумеева	
Ст. арх	Шмелева	

Привязан

Инв №

Инв № подл. | Подпись и дата | Взам. инв №

4-3235-28

Т. п. 224-1-411.83 Ас

Школа на 13 классов (489-504 учащихся)

План 1 этажа в осях «1-11», «А-И»

Стадия	Лист	Листов
Р	25	

ЦНИИЭП гражданских зданий

Альбом I

Типовой проект 224-1-411.83

Ось совмещения плана

Фрагмент плана N2 Ас-53

Лестница N2

Крыльцо N5

Кабинет по обработке тканей

Мастерская по обработке металла

Учебно-методический кабинет

Гардероб

Инструментальная комната мастера

Кладовая для хранения сырья и готовой продукции

Комната тех. персонала

Кабинет кулинарии

Универсальное помещение для ручного труда

Мастерская по обработке дерева

Короб ОВ 400×1400

Штраба ВК 130×270 низ на У-0.500

Штраба ВК 130×270 низ на -0.600

Штраба ВК 130×270 низ на У-0.800

Штраба ВК 130×270

Штраба ВК 130×390 низ на -1.100

Штраба 3 260×130

Штраба со 150×150

Ниша 3 130×650×320(h) низ на У-1.000

Ниша ОК 250×270(h) низ на У-0.100

Ниша ВК 130×270 низ на -1.100

Ниша ВК 130×270 низ на У-0.600

Ниша ВК 130×270 низ на У-0.800

Ниша ВК 130×270 низ на У-0.600

Ниша ВК 130×270

Ниша ВК 130×270

Ниша ВК 130×270

Альбом I

Типовой проект 224-1-411.83

Кабинет истории географии

Лаборантская

Кабинет математики

Кабинет математики

Лаборантская

Второй свет спортивного зала

Кабинет военного дела

Хранение оружия

Короб ОВ 480×560

Короб ОВ 480×1160

Короб ВК 280×280

Короб ОВ 500×800

Короб ОВ 200×200

Штраба ВК 130×270

Штраба Э 260×130 верх на ▽ 4.300

Ниша Э 130×650×300(h) низ на ▽ 4.300

Штраба ВК 130×270 (водосток)

Ниша Э 130×650×320(h) низ на ▽ 4.300

Штраба Э 260×130 верх на ▽ 4.300

Ось совмещения плана

Схема балкировки

1. Перегородки, не замаркированные на плане, выполнить из мелкоразмерных перегородок по ГОСТ 6428-74.
2. Марка в скобках дана для варианта панельных перегородок с обшивкой из сухой гипсовой штукатурки повышенного качества.
3. Экспликацию отверстий см. на листе АС-31

Согласовано

ГИП ВК Молодкин

ГИП ОВ Кенлина

ГИП Э.Ч. Курочкин

Инв.№ подл. | Подпись и дата | Взам. инв.№

4-323-30

Привязан

Инв.№

Н. контр	Горохов	
Рук. маст	Хоржевских	
Гл. конст	Кашкин	
ГАП	Горохов	
ГИП	Румянцева	
Рук. град	Разумеева	
Ст. арх	Шмелева	

Т. п. 224-1-411.83 АС

Школа на 13 классов (489-504 учащихся)

План 2 этажа в осях «И-М», «3-10»

Стадия	Лист	Листов
Р	27	

ЦНИИЭП гражданселькстрой

Альбом I

Типовой проект 224-1-411.83

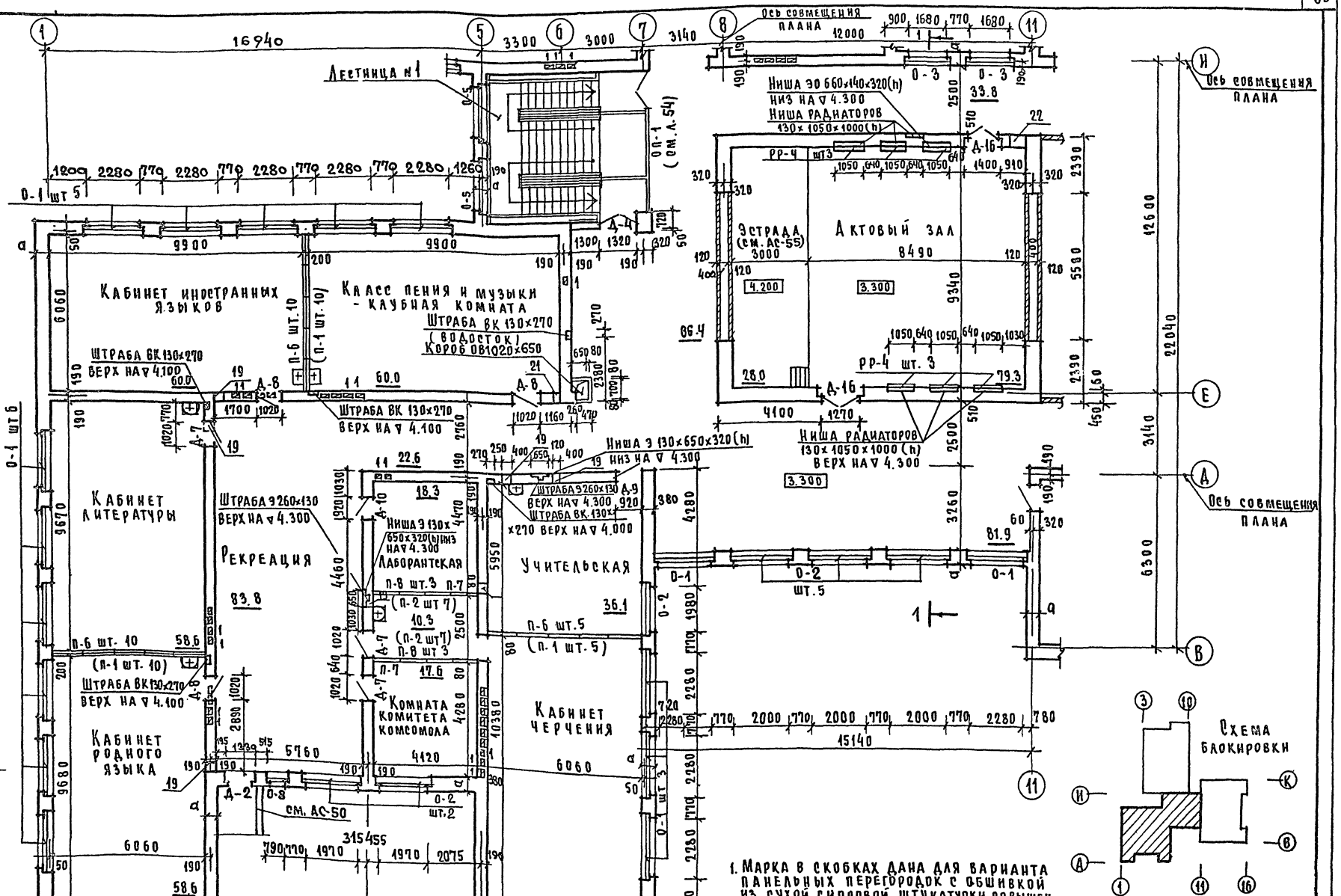

1. Марка в скобках дана для варианта панельных перегородок с обшивкой из сухой гипсовой штукатурки повышенного качества.
2. Экспликацию отверстий см. АС-31

Т.П. 224-1-411.83					АС
Н. контр	Горохов				
Рук. маст	Ходжибеков				
Гл. конст	Кашкин				
ГАП	Горохов				
ГИП	Румянцева				
Рук. гр. д°	Разумеева				
Ст. арх	Шмелева				

Привязан

Инв №

Школа на 13 классов (489-504 учащихся)

План 2 этажа в осях „1-11", „А-Н"

Стадия	Лист	Листов
Р	28	

ЦНИИЭП граждансельстрой

Согласовано

Гип ОВ	Кешина
Гип ВК	Молодкин
Гип Э.	Курочкин

Инв № подл	Подпись и дата	Взам. инв №
4-3235-31		

Альбом I

Типовой проект 224-1-411.83

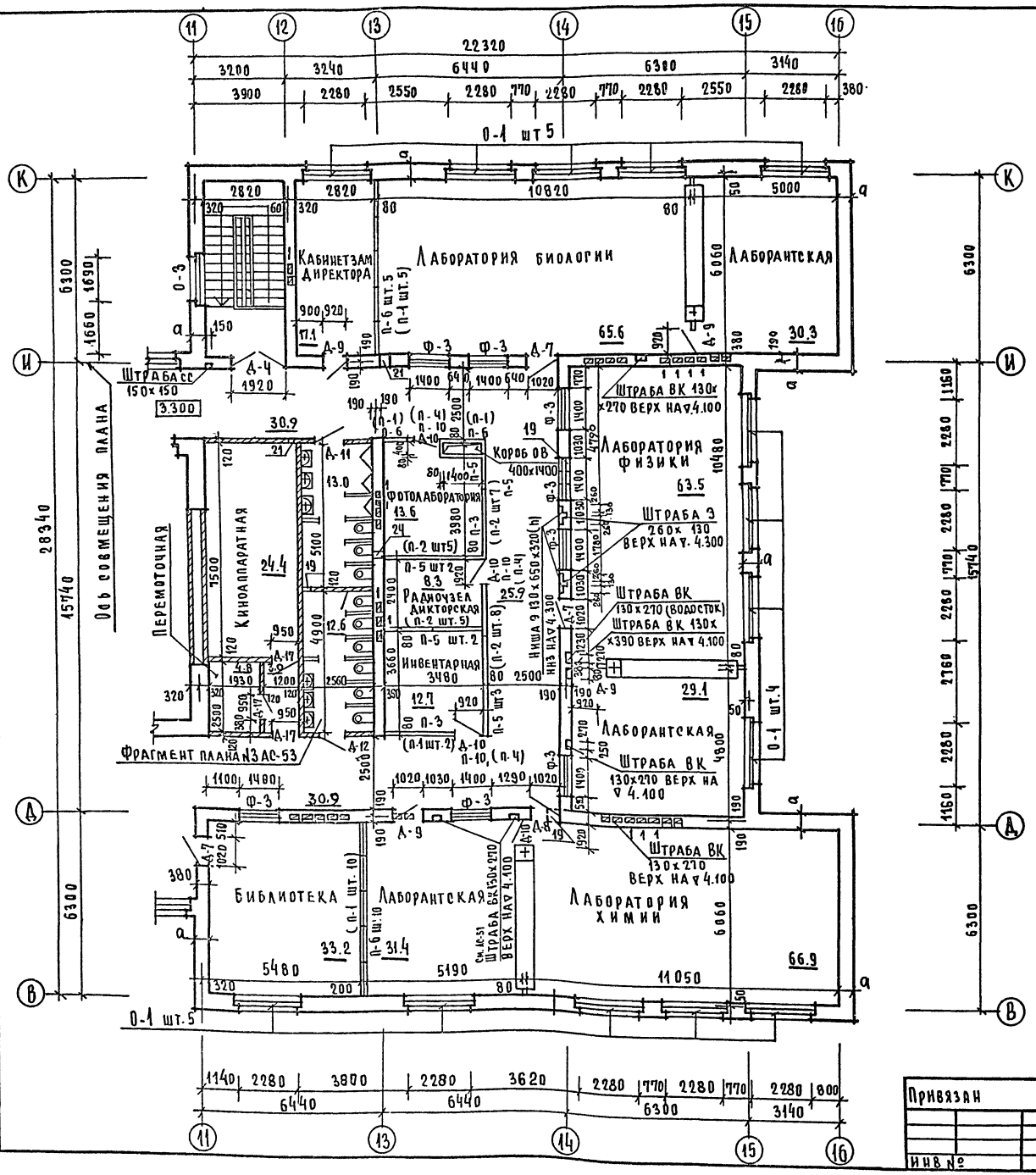

План фонаря

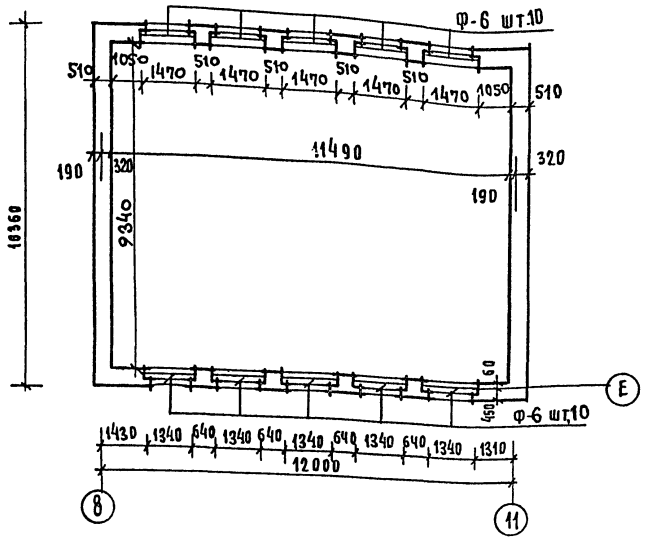

1. Марка в скобках дана для варианта панельных перегородок с обшивкой из сухой гипсовой штукатурки повышенного качества
2. Щиты санузлов замаркированы на фрагменте см. АС-53.

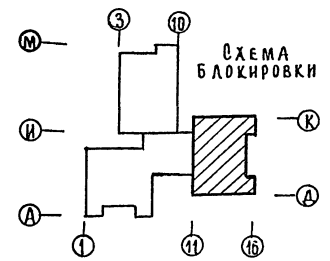

Н. контр.	Горохов		
Рук. маст	Ходжибеков		
Гл. конст	Кашкин		
ГАП	Горохов		
ГИП	Румянцева		
Рук. гр. А	Разумеева		
Ст. арх	Шмелева		

Т.п. 224-1-411.83 АС

Школа на 13 классов (489-504 учащихся)

План 2 этажа в осях „11-16" „В-К". Сечение „а-а"

Стадия	Лист	Листов
Р	29	

ЦНИИЭП гражданселькстрой

Привязан

Инв №

Согласовано

ГИП ОВ	Кейлина
ГИП ВК	Молодкин
ГИП 9.	Курочкин

Инв № подл. | Подпись и дата | Взам. инв №

4-3235-32

Типовой проект 224-1-411.83 Альбом I

Марка поз	Обозначение	Наименование	Количество подъезд	1	2	Всего	Масса ед. кг.	Примечание
1	2	3	Ч	5	6	7	8	9
	Окна и балконные двери со спаренными переплетами							
О-1	серия 1.236-6 в.1	ОС 21-24 в		37	Ч3	80		
О-2	"	ОС 21-21 в		Ч	7	11		
О-3	"	ОС 21-18 в		2	6	8		
О-Ч	"	ОС 21-12 в		2		2		
О-5	"	ОС 18-18 г		14	2	16		
О-6	"	ОС 18-9 г		2		2		
О-7	"	ОС 21-13,5 г		1		1		
О-8	"	ОС 21-9 в		1	1	2		
БД-1	"	БС 28-9		2		2		
	Подоконные деревянные доски							
	серия 1.136-2	ДО 25-15		37	Ч7	80		
	"	ДО 22-15		Ч	7	11		
	"	ДО 19-15		16	8	24		
	"	ДО 13-15		3		3		
	"	ДО 10-15		3	1	Ч		
	Окна и балконные двери с раздельными переплетами							
О-1	серия 1.236-6 в.1	ОР 21-24 в		37	Ч3	80		
О-2	"	ОР 21-21 в		Ч	7	11		
О-3	"	ОР 21-18 в		2	6	8		
О-Ч	"	ОР 21-12 в		2		2		
О-5	"	ОР 18-18 г		14	2	16		
О-6	"	ОР 18-9 г		2		2		
О-7	"	ОР 21-13,5 г		1		1		
О-8	"	ОР 21-9		1	1	2		
БД-1	"	БР 28-9		2		2		
	Подоконные деревянные доски							
	серия 1.136-2	ДО 25-25		37	Ч3	80		
	"	ДО 22-25		Ч	7	11		
	"	ДО 19-25		16	8	24		
	"	ДО 13-25		3		3		
	"	ДО 10-25		3	1	Ч		
	Окна и балконные двери с тройным остеклением							
О-1	серия 1.236.5-9	ОРС 21-24 в		37	Ч3	80		
О-2	"	ОРС 21-21 в		Ч	7	11		
О-3	"	ОРС 21-18 в		2	6	8		
О-Ч	"	ОРС 21-12 в		2		2		
О-5	"	ОРС 18-18 г		14	2	16		
О-6	"	ОРС 18-9 г		2		2		
О-7	"	ОРС 21-13,5 г		1		1		
О-8	"	ОРС 21-9 в		1	1	2		
БД-1	"	БРС 28-9		2		2		
	Подоконные деревянные доски							
	серия 1.136-2	ДО 25-35		37	Ч3	80		
	"	ДО 22-35		Ч	7	11		
	"	ДО 19-35		16	8	24		
	"	ДО 13-35		3		3		
	"	ДО 10-35		3	1	Ч		

1	2	3	Ч	5	6	7	8	9
	Двери деревянные входные наружные и внутренние							
Д-1	серия 1.136.5-19	ДН 21-19 Щр 1п		5		5		
Д-2	"	ДН 21-13 Щр 1п		Ч		Ч		
Д-3	"	ДН 21-10 Щр 1п		Ч		Ч		
Д-Ч	серия 1.136-10	ДО 24-19		5	2	7		для альб. IV Д-Ч-5 шт.
Д-5	"	ДГ 24-19		2		2		
Д-6	"	ДО 21-13		1	8	9		
Д-7	"	ДГ 21-10		12	7	19		
Д-8	"	ДГ 21-10 л		10	8	18		
Д-9	"	ДГ 21-9		3	6	9		
Д-10	"	ДГ 21-9 л			6	6		
Д-11	"	ДГ 21-8		1	1	2		
Д-12	"	ДГ 21-8 л		2	1	3		
Д-13	"	ДГ 21-7		12		12		
Д-14	"	ДГ 21-7 л		7		7		
Д-15	"	ДГ 21-12 л		Ч		Ч		
Д-16	Альбом I лист АС-57	ВАД 24-14		2		2		
Д-17	серия 1.136.5-19	ДС 19-9 гт	2	Ч	3	9		
	Фрамуги							
Ф-1	1.136-12	ФН 06-19		1		1		
Ф-2	"	ФН 06-15			6	6		
Ф-3	"	ФН 06-14		8	8	16		
Ф-Ч	"	ФВ 06-12			8	8		
Ф-5	"	ФН 03-19		Ч		Ч		
Ф-6	"	ФН 05-07			20	20		
ИФ-1	Альбом I лист АС-57	ИФ-1		Ч		Ч		
	Щиты и двери санузлов							
	Альбом I лист АС-58	Щ с-1		2	8	10		
	"	Щ с-2			1	1		
	"	Щ с-3		Ч	2	6		
	"	Щ с-Ч		2		2		
	"	Щ с-5		2		2		
	"	ИД-1		2	1	3		
	Радиаторные решетки							
	Альбом I лист АС-59	РР-1		6		6		
	"	РР-2		3		3		
	"	РР-3		3		3		
	"	РР-Ч			Ч	Ч		
	Вентрешетки							
	Альбом I лист АС-60	ВР-1			10	10		
	"	ВР-2			10	10		
	Дверка для ревизий							
	Альбом I лист АС-57	ЛД-1		15	6	21		

Для альбома IV добавить Д-Ч*
(ДО21-10л-2шт. ДО21-9-2шт.)

Привязан

Инв. №

Н. контр.	Горохов	
Нач. м-с	Хожибеков	
Гл. конст	Кашкин	
ГАП	Горохов	
ГИП	Счмянцева	
Рук. гр.	Коромыслов	
Ст. арх.	Шмелев	

Т.п. 224-1-411.83 АС

Школа на 13 классов (489-504 учащихся)

Стадия	Лист	Листов
Р	30	

Спецификация столярных изделий

ЦНИИЭП граждансельстрой

Инв. № подл. | Подпись и дата | Взам. инв. № 4-3235-33

Панели перегородок

Марка поз	Обозначение	Наименование	Кол-во на этаж: Подвал	1	2	Всего	Масса ед., кг.
1	2	3	4	5	6	7	8
		Панели перегородок гипсобетонные					
П-1	Серия 1.231.9-7в. 1	ПГ42.30.8-5Г	—	1	—	1	
П-2	То же	ПГ27 30.8-5Г	—	2	—	2	
П-3	То же	ПГ24.30.8-5Г	—	5	2	7	
П-4	То же	ПГ21.30.8-5Г	—	1	2	3	
П-5	То же	ПГ17.30.8-5Г	—	2	8	10	
П-6	То же	ПГ12.30.8-5Г	—	49	74	123	
П-7	То же	ПГ11.30.8-5Г	—	1	2	3	
П-8	То же	ПГ10.30.8-5Г	—	6	6	12	
П-9	То же	ПГ10.6.8-5Г	—	2	1	3	
П-10	То же	ПГ9.6.8-5Г	—	1	3	4	
П-11	То же	ПГ8.9.8-5Г	—	1	—	1	
		Сборные панельные, перегородки с обшивкой из сухой гипсовой штукатурки					
П-1	Серия 1.231-4 в.1	ПГД 33.12	—	56	76	132	
П-2	То же	ПГД 33.6	—	33	55	88	
П-3	То же	ПГД 33.10.9	—	2	1	3	
П-4	То же	ПГД 33.9.9	—	1	3	4	
П-5	То же	ПГД 33.8.9	—	1	—	1	

Экспликация отверстий

Тип отв.	Размеры мм: В	Н	Отм. низа	Назначение
	Этаж 1; 2			
1	140	170	0.000	ВК; ОВ
2	140	320	2.310	ВК
3	270	320	0.200	ВК
4	920	620	2.120	ОВ
5	400	390	2.600	ОВ
6	140	390	2.600	ОВ
7	400	390	2.600	ОВ
8	140	170	2.750	ОВ
9	530	320	2.600	ОВ
10	400	390	2.080	ОВ
11	400	320	2.650	ОВ
12	920	540	2.420	ОВ
13	270	170	2.750	ОВ
14	270	390	2.600	ОВ
15	140	170	2.600	ОВ
16	400	390	-0.100	ВК

Тип отв	Размеры мм: В	Н	Отм. низа	Назначение
17	530	170	-0.100	ВК
18	270	170	0.000	ВК
19	400	390	5.900	ОВ
20	530	320	5.900	ОВ
21	270	390	5.900	ОВ
22	660	390	5.680	ОВ
23	140	240	3.300	ВК
24	270	240	3.300	ВК
25	270	170	1.300	ВК
26	140	170	2.200	ВК
27	140	170	3.300	ВК
28	1410	500	2.270	ОВ
29	600	390	2.370	ОВ
30	140	170	2.800	ОВ
31	400	390	2.400	ОВ
32	270	170	7.630	ОВ
33	140	170	6.100	ОВ

1. За условную отметку ±0.000 принята отметка чистого пола 1 этажа.
2. Толщина наружных стен „а" в зависимости от расчетной зимней температуры наружного воздуха дана в таблице см. лист АС-3.
3. В процессе возведения стен заложить все анкера, необходимые для крепления панелей перекрытия, прогонов, панелей перегородок.
4. При возведении кирпичной кладки наружных стен см. фасады АС-22,23.
5. Для крепления оконных и дверных блоков в проёмах заложить антисептированные пробки 120×120×65 по две штуки с каждой стороны.
6. Материал перегородок указан в общих данных см. лист АС-3.
7. Детали полов, отделка помещений см. ведомость отделочных работ листы АС-4; АС-5.
8. Устройство чистых полов, производить после укладки комуникаций и электропроводки.
9. Отметка пола в помещениях с мокрым режимом на 20 мм ниже пола остальных помещений.

Т. п. 224-1-411.83 АС

Н. контр	Горохов	
Рук. мас	Ходжибеков	
Гл. конст	Кашкин	
ГАП	Горохов	
ГИП	Румянцева	
Рук. гр.	Разумеева	
Ст. арх	Шмелева	

Привязан

Инв №

Школа на 13 классов (489-504 учащихся)

Стадия	Лист	Листов
Р	31	

Спецификация панелей перегородок экспликация отверстий

ЦНИИЭП Гражданскельстрой

Инв. № подл. 4-3235-34 | Подпись и дата | Взам. инв. №

Альбом I

Типовой проект 224-1-411.83

Ведомость перемычек

Тип	Схема сечения	Тип	Схема сечения
пр-1	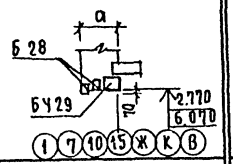	пр-3	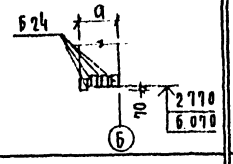
пр-2	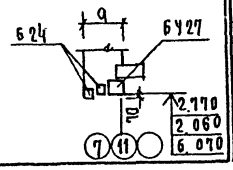	пр-4	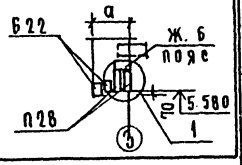

Тип	Схема сечения	Тип	Схема сечения
пр 5	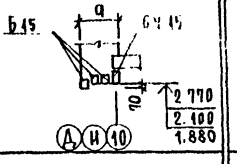	пр-33	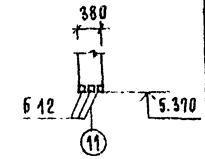
пр-6 (пр-37)	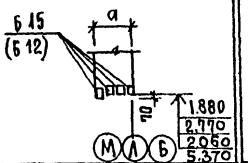	пр-12	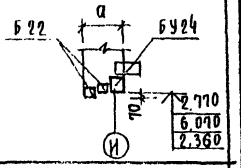
пр-7	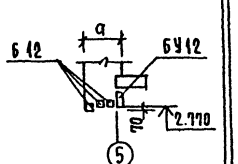	пр-13	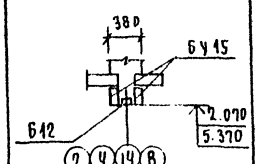
пр-29	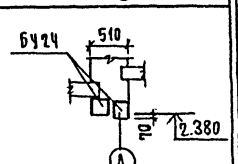	пр-14	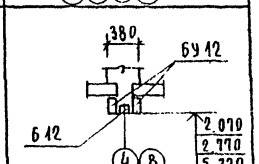
пр-9 (пр-11)	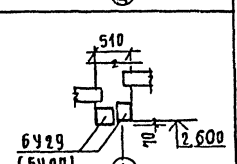	пр-15	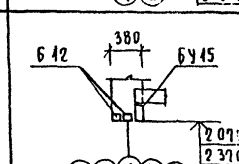
пр-10	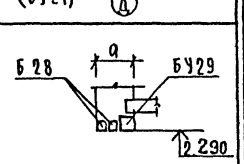	пр-16	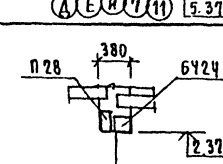

См. совместно с АС-33

Привязан

Инв.№ подл. | Подпись и дата | Взам.инв.№ 4-3235-35

Т.П. 224-1-411.83			АС
Школа на 13 классов (489-504 учащихся)	Стадия	Лист	Листов
	Р	32	
Перемычки 1-го этажа	ЦНИИЭП гражданселькстрой		

Н.контр	Горохов	
Рук.маст	Кодкибеков	
Гл.конст	Кашкин	
ГАП	Горохов	
Рип	Румянцева	
Ст.инж	Бородкина	
Рук.гр.	Зеленкина	

Инв.№

Альбом I

Типовой проект 224-1-411.83

Ведомость перемычек

Тип	Схема сечения	Тип	Схема сечения	Тип	Схема сечения	Тип	Схема сечения
пр-17	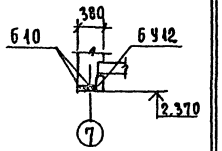	пр-19	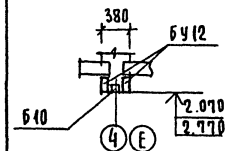	пр-21	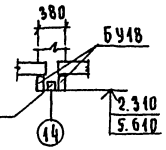	пр-26	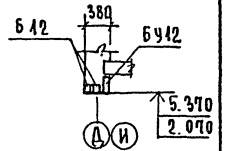
пр-18	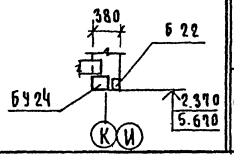	пр-20 (пр-34)	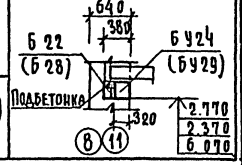	пр-22 (пр-31)	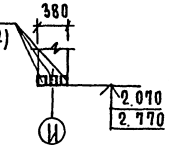	пр-27 (пр-36)	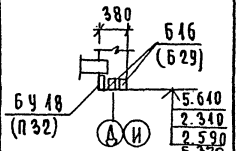
				пр-23	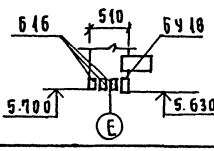	пр-28 (пр-24)	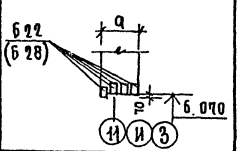
				пр-35	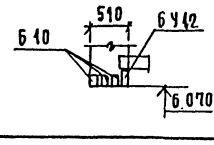	пр-25	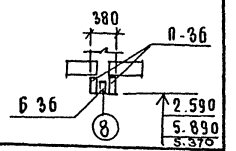
						пр-8	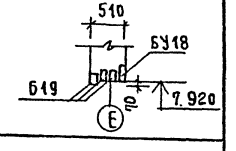
						пр-32 (пр-30)	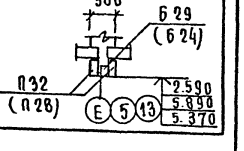

Схема перемычек фонаря

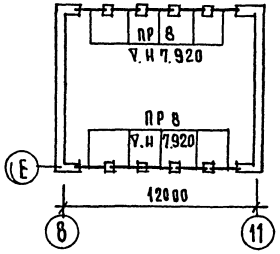

На плане перемычек и в ведомости даны марки перемычек как позиционное обозначение

Привязан

Инв. № подл. | Подпись и дата | Взам. инв. №

4-3235-36

Н. контр	Горохов		
Рук. маст	Ходжибеков		
Гл. конст	Кашкин		
ГАП	Горохов		
ГИП	Румянцева		
Рук. гр.	Зеликина		
Ст. инж.	Бородин		

Т. п. 224-1-411.83 АС

Школа на 13 классов (489-504 учащихся)

Стадия: Р | Лист: 33 | Листов:

Перемычки 2-го этажа

ЦНИИЭП Граждансельстрой

Альбом I

Типовой проект 224-1-411.83

Спецификация ж.б. изделий к ведомости перемычек 1 и 2 этажей (начало)

Марка	Обозначения	Наименование по ГОСТ'у (по проекту)	Количество штук при толщине наружных стен: Кирпич глиняный пустотелый d=380 1эт	d=380 2эт	d=510 1эт	d=510 2эт	d=640 1эт	d=640 2эт	Всего 380	Всего 510	Всего 640	Кирпич полнотелый d=510 1эт	d=510 2эт	d=640 1эт	d=640 2эт	Всего 510	Всего 640	Масса ед. кг.	Примечание
пр-1	1.138-10 вып. 1	1пр38-29.25.22у (БУ29)	35	42	35	42	35	42	77	77	77	35	42	35	42	77	77	400	
		1пр4-28.12.14 (Б28)	35	42	70	84	105	126	77	154	231	70	84	105	126	154	231	125	
пр-2	1.138-10 вып. 1	1пр38-27.25.22у (БУ27)	2	4	2	4	2	4	6	6	6	2	4	2	4	6	6	375	
		1пр3-24.12.14 (Б24)	2	4	4	8	6	12	6	12	18	4	8	6	12	12	18	100	
пр-3	1.138-10 вып 1	1пр3-24.12.14 (Б24)	6	9	8	12	10	15	15	20	25	8	12	10	15	20	25	100	
пр-4	1.225-2 вып 5	п40-28п; А-III (п28)	—	12	—	12	—	12	12	12	12	—	12	—	12	12	12	250	
	1.138-10 вып 1	1пр3-22.12.14 (Б22)	—	12	—	12	—	18	12	12	18	—	12	—	18	18	18	100	
пр-5	1.138-10 вып. 1	1пр38-15.12.22у (БУ15)	4	—	4	—	4	—	4	4	4	4	—	4	—	4	4	100	
		1пр2-15.12.14 (Б15)	8	—	12	—	16	—	8	12	16	12	—	16	—	12	16	75	
пр-6	1.138-10 вып. 1	1пр2-15.12.14 (Б15)	6	3	8	4	10	5	9	12	15	8	4	10	5	12	15	75	
пр-7	1.138-10 вып. 1	1пр38-12.12.22у (БУ12)	1	—	1	—	1	—	1	1	1	1	—	1	—	1	1	75	
		1пр1-12.12.6 (Б12)	2	—	3	—	4	—	2	3	4	3	—	4	—	3	4	25	
пр-8	1.138-10 вып 1	1пр38-18.12.22у (БУ18)	—	10	—	10	—	10	10	10	10	—	10	—	10	10	10	125	
		1пр3-19.12.14 (Б19)	—	30	—	30	—	30	30	30	30	—	30	—	30	30	30	75	
пр-9	1.138-10 вып. 1	1пр38-29.25.22у (БУ29)	4	—	4	—	4	—	4	4	4	4	—	4	—	4	4	400	
пр-10	1.138-10 вып. 1	1пр38-29.25.22у (БУ29)	3	—	3	—	3	—	3	3	3	3	—	3	—	3	3	400	
		1пр4-28.12.14 (Б28)	3	—	6	—	9	—	3	6	9	6	—	9	—	6	9	100	
пр-11	1.138-10 вып. 1	1пр38-27.25.22у (БУ27)	2	—	2	—	2	—	2	2	2	2	—	2	—	2	2	375	
пр-12	1.138-10 вып. 1	1пр38-24.25.22у (БУ24)	4	4	4	4	4	4	8	8	8	4	4	4	4	8	8	325	
		1пр3-22.12.14 (Б22)	4	4	8	8	12	12	8	16	24	8	8	12	12	16	24	100	
пр-13	1.138-10 вып. 1	1пр38-15.12.22у (БУ15)	14	14	14	14	14	14	28	28	28	14	14	14	14	28	28	100	
		1пр1-12.12.6 (Б12)	7	7	7	7	7	7	14	14	14	7	7	7	7	14	14	25	
пр-14	1.138-10 вып. 1	1пр38-12.12.22у (БУ12)	4	2	4	2	4	2	6	6	6	4	2	4	2	6	6	75	
		1пр1-12.12.6 (Б12)	2	1	2	1	2	1	3	3	3	2	1	2	1	3	3	25	
пр-15	1.138-10 вып. 1	1пр38-15.12.22у (БУ15)	11	5	11	5	11	5	16	16	16	11	5	11	5	16	16	100	
		1пр1-12.12.6 (Б12)	22	10	22	10	22	10	32	32	32	22	10	22	10	32	32	25	
пр-16	2.225-2 вып. 5	п40-28п; А-III (п28)	1	—	1	—	1	—	1	1	1	1	—	1	—	1	1	250	
	1.138-10 вып. 1	1пр38-24.25.22у (БУ24)	1	—	1	—	1	—	1	1	1	1	—	1	—	1	1	325	

См. продолжение лист АС-35

Спецификация железобетонных перемычек для ниш и кирпичных перегородок

Марка	Обозначение	Наименование	Колич-во шт 1эт	2эт	Всего	Масса ед. кг.	Примечание
	Перемычки усиленные						
БУ12	1.138.10 вып. 1	1пр38-12.12.22у	8	6	14	75	
БУ18	—— " ——	1пр38-18.12.22у	3	1	4	125	
	Перемычки брусковые						
Б10	1.138-10 вып. 1	1пр1-10.12.6	8	—	8	25	
Б12	—— " ——	1пр1-12.12.6	13	11	24	25	
Б15	—— " ——	1пр2-15.12.14	2	—	2	75	
Б24	—— " ——	1пр3-24.12.14	3	—	3	100	

Данный лист смотреть совместно с листами АС-32, 33.

Привязан	РУК. М-2	Ходжибеков	т.п. 224-1-411-83		АС
	ГЛ. КОНСТ	Кашкин	Школа на 13 классов (489-504 учащихся)	Стадия: Р	Лист: 34	Листов:
	ГАП	Горохов			
	ГИП	Рукавицева	Спецификация перемычек 1 и 2 этажей (начало)	ЦНИИЭП гражданскельстрой	
НИВ N	РУК. ГР.	Зеликина			
	СТ. ИНЖ	Бородкина			

Инв. № подл. 4-3235-37 | Подпись и дата | Взам. инв. №

Типовой проект 224-1-411.83 Альбом I

Спецификация ж.б изделий к ведомости перемычек 1 и 2 этажей (продолжение)

Марка	Обозначения	Наименование по ГОСТу (по проекту)	Количество штук при толщине наружных стен: Кирпич глиняный пустотелый 380 1эт	380 2эт	510 1эт	510 2эт	640 1эт	640 2эт	Всего 380	Всего 510	Всего 640	Кирпич полнотелый 510 1эт	510 2эт	640 1эт	640 2эт	Всего 510	Всего 640	Масса ед. кг.
ПР-17	1.138-10 вып.1	1пр38-12,12,22у(БУ12)	1	—	1	—	1	—	1	1	1	1	—	1	—	1	1	75
		1пр1-10,12.6 (Б10)	2	—	2	—	2	—	2	2	2	2	—	2	—	2	2	25
ПР-18	1.138-10 вып.1	1пр38-24.25.22у(БУ24)	1	1	1	1	1	1	2	2	2	1	1	1	1	2	2	325
		1пр3-22.12.14(Б22)	1	1	1	1	1	1	2	2	2	1	1	1	1	2	2	100
ПР-19	1.138-10 вып.1	1пр38-12.12.22у(БУ12)	6	—	6	—	6	—	6	6	6	6	—	6	—	6	6	75
		1пр1-10.12.6 (Б10)	3	—	3	—	3	—	3	3	3	3	—	3	—	3	3	25
ПР-20	1.138-10 вып.1	1пр38-24.25.22у(БУ24)	3	—	3	—	3	—	3	3	3	3	—	3	—	3	3	325
		1пр3-22.12.14(Б22)	3	—	3	—	3	—	3	3	3	3	—	3	—	3	3	100
ПР-21	1.138-10 вып.1	1пр38-18.12.22у(БУ18)	8	8	8	8	8	8	16	16	16	8	8	8	8	16	16	125
		1пр2-16.12.14(Б16)	4	4	4	4	4	4	8	8	8	4	4	4	4	8	8	75
ПР-22	1.138-10 вып.1	1пр2-15.12.14(Б15)	3	—	3	—	3	—	3	3	3	3	—	3	—	3	3	75
ПР-23	1.138-10 вып.1	1пр38-18.12.22у(БУ18)	—	2	—	2	—	2	2	2	2	—	2	—	2	2	2	125
		1пр2-16.12.14(Б16)	—	6	—	6	—	6	6	6	6	—	6	—	6	6	6	75
ПР-24	1.138-10 вып.1	1пр4-28.12.14(Б28)	—	6	—	8	—	10	6	8	10	—	8	—	10	8	10	125
ПР-25	1.225-2 вып.5	п40-36п.А-III (п36)	8	10	8	10	8	10	18	18	18	8	10	8	10	18	18	400
	1.138-10 вып.1	1пр4-36.12.22(Б36)	4	5	4	5	4	5	9	9	9	4	5	4	5	9	9	250
ПР-26	1.138-10 вып.1	1пр38-12,12,22у(БУ12)	1	2	1	2	1	2	3	3	3	1	2	1	2	3	3	75
		1пр1-12.12.6 (Б12)	2	4	2	4	2	4	6	6	6	2	4	2	4	6	6	25
ПР-27	1.138-10 вып.1	1пр38-18.12.22у(БУ18)	4	5	4	5	4	5	9	9	9	4	5	4	5	9	9	125
		1пр2-16.12.14(Б16)	8	10	8	10	8	10	18	18	18	8	10	8	10	18	18	75
ПР-28	1.138-10 вып.1	1.пр3-22.12.14(Б22)	—	9	—	12	—	15	9	12	15	—	12	—	15	12	15	100
ПР-29	1.138-10 вып.1	1пр38-24.25.22у(БУ24)	4	—	4	—	4	—	4	4	4	4	—	4	—	4	4	325
ПР-30	1.225-2 вып.5	п40-36п; А-III (п36)	—	2	—	2	—	2	2	2	2	—	2	—	2	2	2	400
	1.138-10 вып.1	1пр3-24.12.14(Б24)	—	1	—	1	—	1	1	1	1	—	1	—	1	1	1	100
ПР-31	1.138-10 вып.1	1пр3-22.12.14(Б22)	3	—	3	—	3	—	3	3	3	3	—	3	—	3	3	100
ПР-32	1.225-2 вып.5	п40-32п; А-III (п32)	8	4	8	4	8	4	12	12	12	8	4	8	4	12	12	380
	1.138-10 вып.1	1пр4-29.12.14(Б29)	4	2	4	2	4	2	6	6	6	4	2	4	2	6	6	125
ПР-33	1.138-10 вып.1	1пр1-12.12.6 (Б12)	—	3	—	3	—	3	3	3	3	—	3	—	3	3	3	25
ПР-34	1.138-10 вып.1	1пр38-29.25.22у(БУ29)	—	3	—	3	—	3	3	3	3	—	3	—	3	3	3	400
		1пр4-28.12.14(Б28)	—	3	—	3	—	3	3	3	3	—	3	—	3	3	3	125
ПР-35	1.138-10 вып.1	1пр38-12.12.22у(БУ12)	—	1	—	1	—	1	1	1	1	—	1	—	1	1	1	75
		1пр1-10.12.6(Б10)	—	3	—	3	—	3	3	3	3	—	3	—	3	3	3	25
ПР-36	1.225-2 вып.5	п40-32п; А-III (п32)	1	—	1	—	1	—	1	1	1	1	—	1	—	1	1	380
	1.138-10 вып.1	1пр4-29.12.14(Б29)	2	—	2	—	2	—	2	2	2	2	—	2	—	2	2	125
ПР-37	1.138-10 вып.1	1пр1-12.12.6 (Б12)	6	3	8	4	10	5	9	12	15	6	4	10	5	12	15	25

Спецификация железобетонных изделий

Марка	Обозначения	Наименование по ГОСТу	Количество шт. при „а": 380	510	640	Масса ед. кг.	Примечание
		Прогоны					
П60	1.225-2 вып.5	п40-60п; А-III	24	24	24	1500	
П32	1.225-2 вып.5	п40-32п; А-III	4	4	4	380	
		Опорные подушки					
ОП6-4	1.225-2 вып.5	оп6-4; А-III	15	15	15	140	
ОП5-4	1.225-2 вып.5	оп5-4; А-III	8	8	8	70	
ОП4-4	1.225-2 вып.5	оп4-4; А-III	29	29	29	50	

Данный лист см совместно с листами АС-32, 33.

Инв. № подл. 4-3235-38 | Подпись и дата | Взам. инв. №

Привязан:

Инв. №

Нач. м-с	Ходжибеков	
Гл. констр.	Клишкин	
ГАП	Горохов	
ГИП	Рчиянцева	
Ст. инж.	Бородкина	

Т.п. 224-1-411.83 АС

Школа на 13 классов (489-504 учащихся)

Спецификация перемычек 1 и 2 этажа (окончание)

Стадия	Лист	Листов
Р	35	

ЦНИИЭП гражданселькстрой

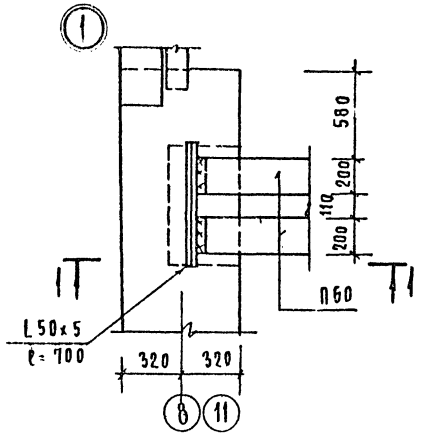

1 - 1

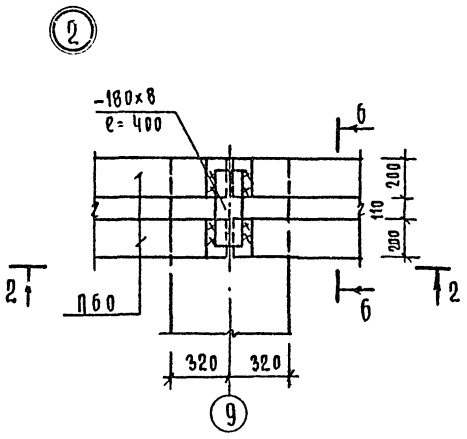

2 - 2

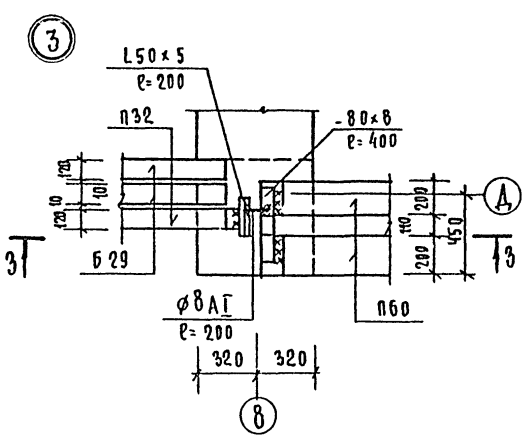

3 - 3

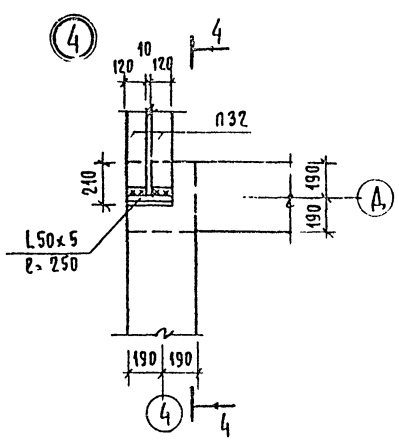

4 - 4

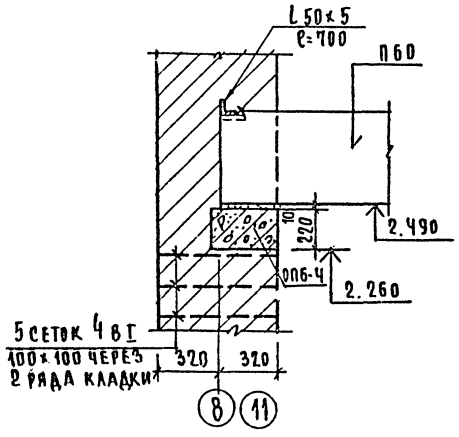

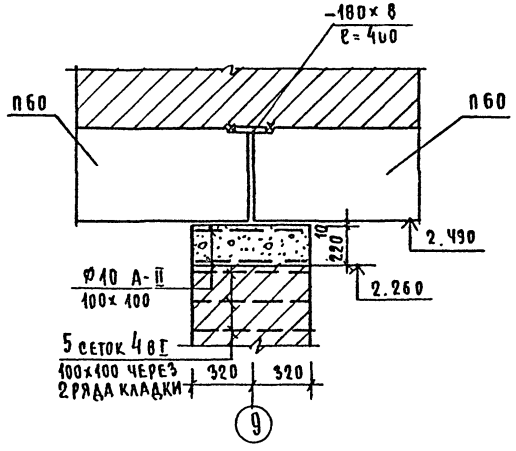

5 - 5

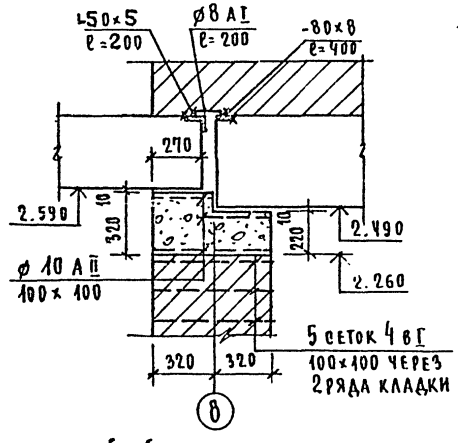

6 - 6

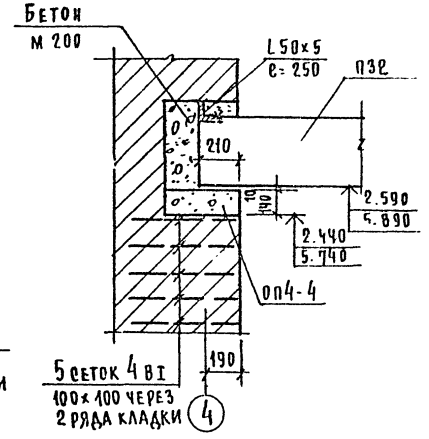

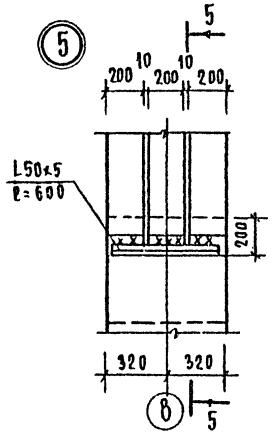

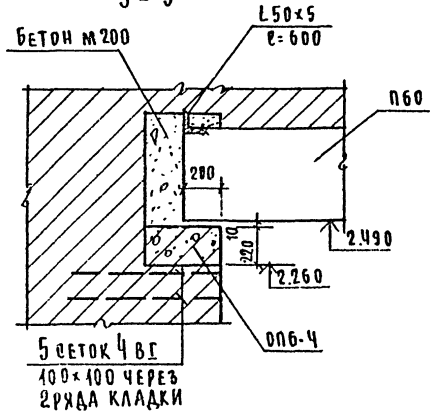

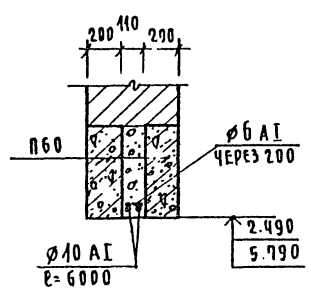

1. Укладку прогонов и перемычек производить на слой свежеуложенного раствора.
2. Сварку металлических элементов производить сразу после установки прогонов в проектное положение электродами типа Э-42 ($h_{шва}$ = 5 мм), приварив их к ЗД прогонов.
3. После сварки все металлические детали покрыть цементным раствором.

Привязан

Инв №

Н.контр	Горохов	
Рук.маст	Хоружебков	
Гл.конст	Кашкин	
ГАП	Горохов	
ГИП	Чмянцева	
Рук.гр.	Зеленкина	
Ст.инж	Бородкина	

Т.П. 224-1-411.83 АС

Школа на 13 классов (489-504 учащихся)

Стадия Р | Лист 36 | Листов

Узлы перемычек №№ 1÷5

ЦНИИЭП гражданскельстрой

Инв.№ подл. | Подпись и дата | Взам. инв.№ 4-3235-29

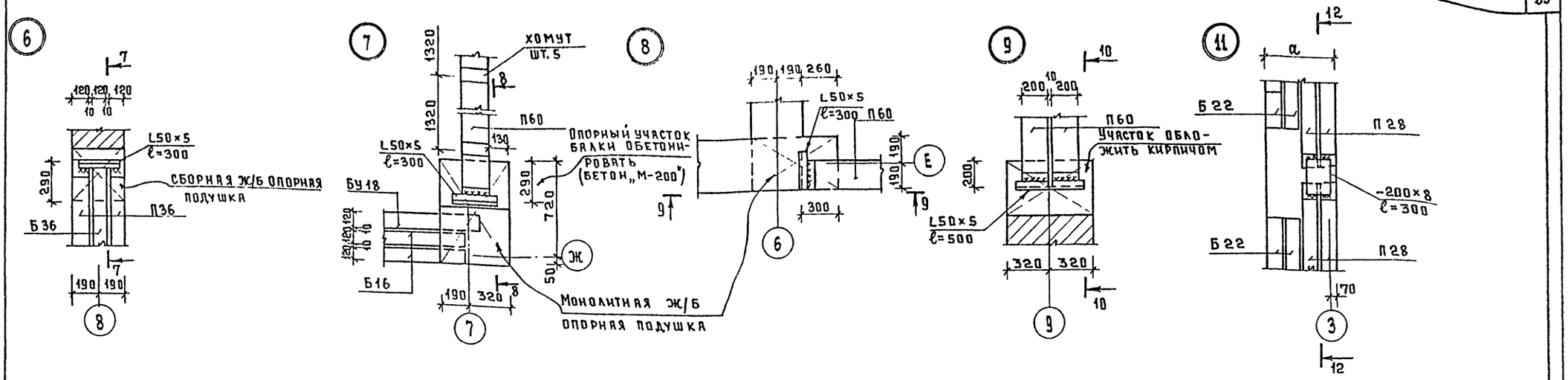

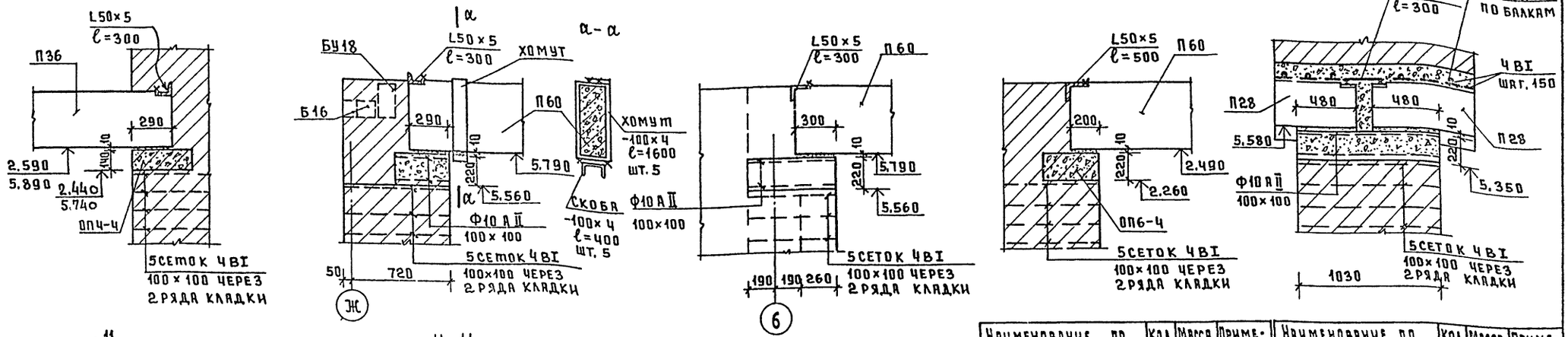

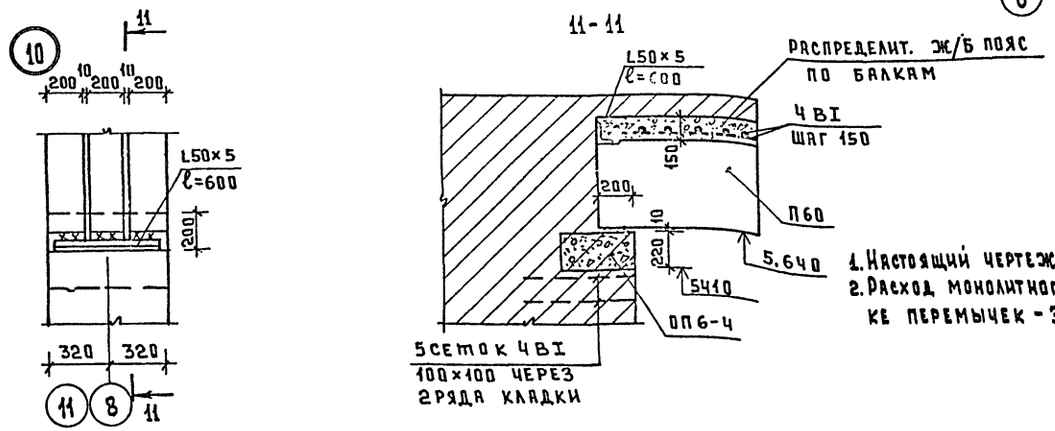

Наименование по ГОСТ'у	Кол. п.м.	Масса общ. кг	Примечание
ФЧВI-ГОСТ 6727-80	1300	130	
L50×5-ГОСТ 8509-72*	19.0	71.6	
δ=8 мм-ГОСТ 103-76	—	21.6	
Ф10 АI-ГОСТ 8781-82	48.0	29.6	
Ф10 АII-ГОСТ —»—	188	116.0	
Ф 6 АI-ГОСТ —»—	14	3.3	

Наименование по ГОСТ'у	Кол. п.м.	Масса общ. кг	Примечание
Ф8 АI-ГОСТ 5781-82		0.6	
-δ=4мм-ГОСТ 103-76	10.0	31.4	

1. Настоящий чертеж см. с листами ЯС-32, ЯС-33.
2. Расход монолитного бетона М-200 при установке перемычек - 3.71 м³.

Привязан

Инв. N

Норм. контр.	Горохов	
Рук. маст.	Ходжибеков	
Гл. инж. м.	Кашкин	
ГАП	Горохов	
ГИП	Румянцева	
Рук. гр.	Зеликина	
Ст. инж.	Городкин	

Т.П. 224-1-411.83 ЯС-

Школа на 13 классов (489-504 учащихся)

Стадия	Лист	Листов
Р	37	

Узлы перемычек № 6 ÷ 11

ЦНИИЭП гражданселькстрой

Инв. N подл. | Подпись и дата | Взам. инв. N

4-3235-40

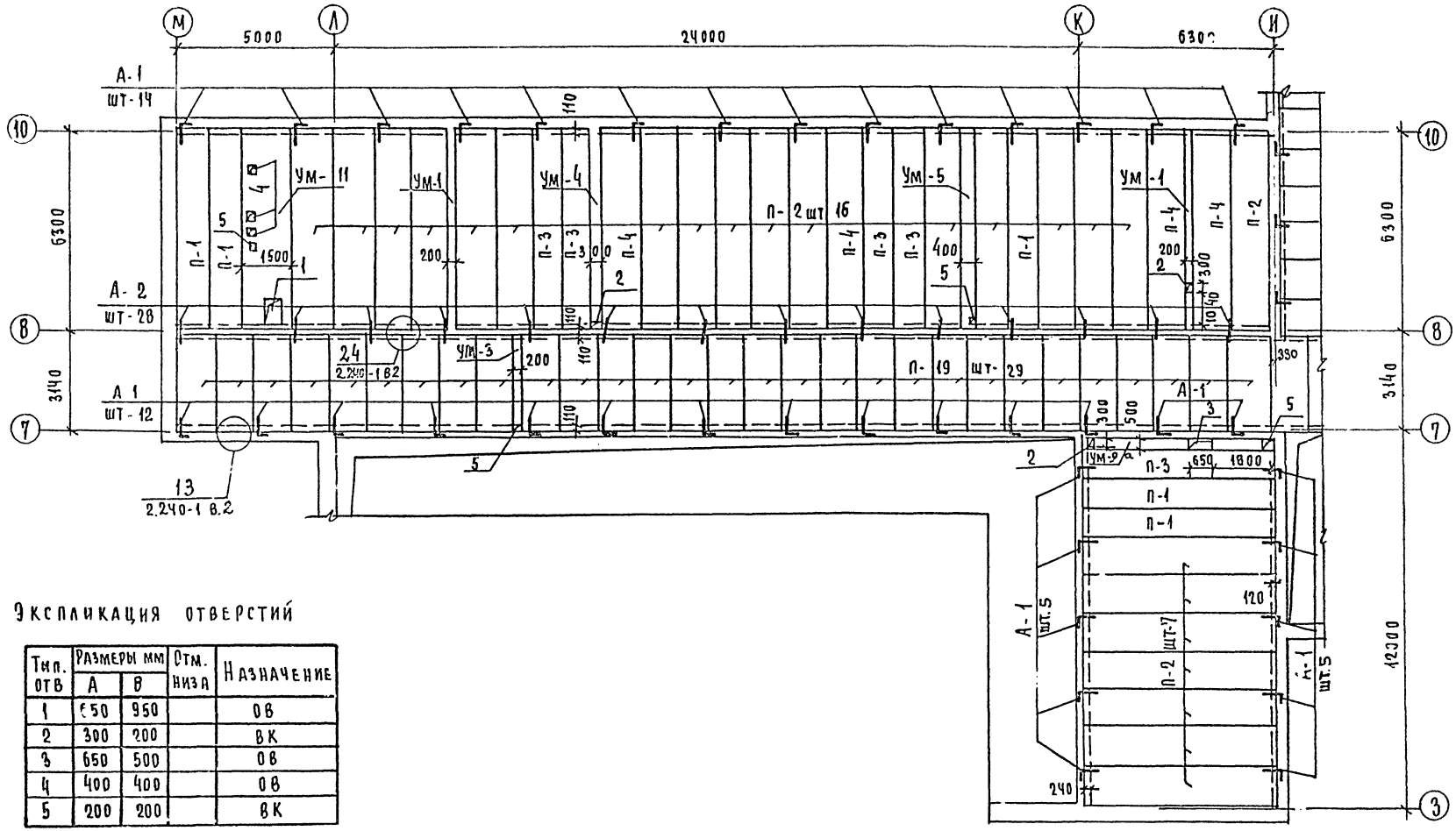

Экспликация отверстий

Тип отв	Размеры мм А	Размеры мм В	Отм. низа	Назначение
1	650	950		ОВ
2	300	200		ВК
3	650	500		ОВ
4	400	400		ОВ
5	200	200		ВК

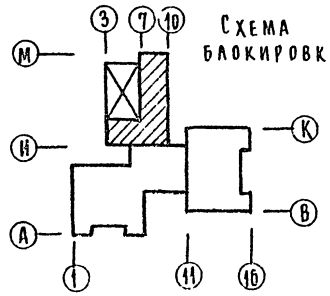

Схема блокировки

1. Примечания см. на листе АС-44
2. Армирование монолитных участков см. л. АС-45,46
3. Спецификацию панелей перекрытия см. л. АС-40
4. Плиты перекрытия уложены на отм. 3.000

Согласовано: ГИП ВК Молодкин; ГИП ОВ Кемлина

Инв. N подл. | Подпись и дата | Взам. инв. N

4-3235-41

Привязан		Н. контр.	Горохов	Т.П. 224-1-411.83	АС
		Нач. маст.	Ходжибеков		
		Гл. конст.	Кашкин	Школа на 13 классов (489-504 учащихся)	Стадия Р; Лист 38; Листов
		ГАП	Горохов		
		ГИП	Румянцева	План перекрытий в осях «И-М», «3-10»	ЦНИИЭП гражданельстрой
Инв. №		Рук. гр.	Зелькина		
		Ст. инж.	Грачева		

Альбом I

Типовой проект 224-1-411.83

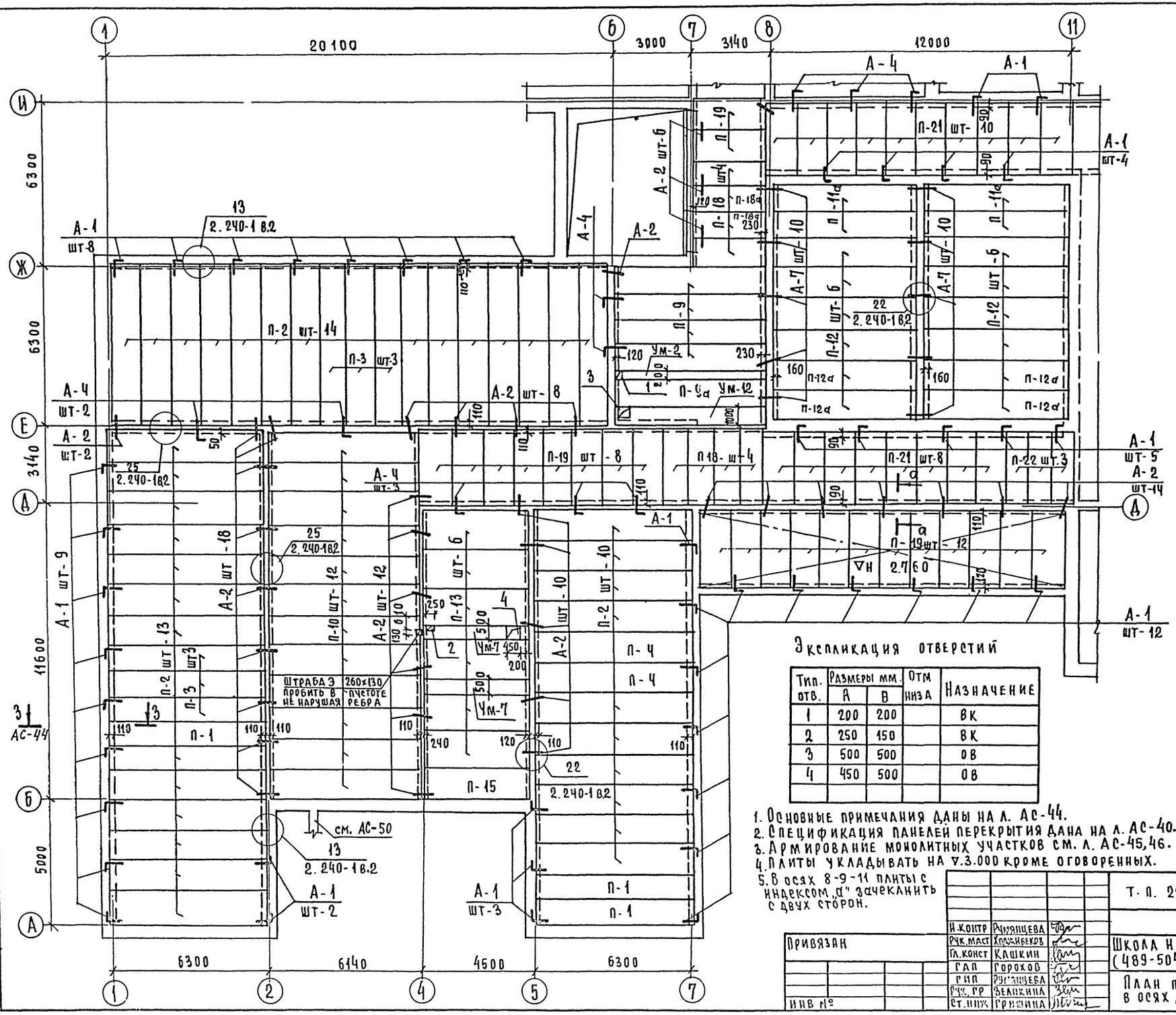

а - а

Конструкция пола - 80 мм.

Цементная стяжка, армированная сеткой 4 В I 150×150-25

Пароизоляция

Жесткие минераловатные плиты γ=150 кг/м³, ГОСТ 9573-82-220

Пароизоляция

Плита железобетонная - 220

Схема блокировки

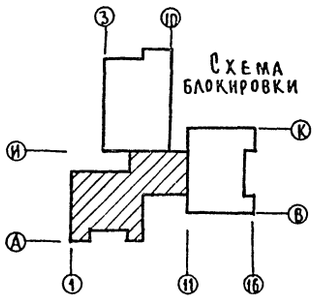

Экспликация отверстий

Тип. отв.	Размеры мм. А	Размеры мм. В	Отм низа	Назначение
1	200	200		ВК
2	250	150		ВК
3	500	500		ОВ
4	450	500		ОВ

1. Основные примечания даны на л. АС-44.
2. Спецификация панелей перекрытия дана на л. АС-40.
3. Армирование монолитных участков см. л. АС-45,46.
4. Плиты укладывать на ∇3.000 кроме оговоренных.
5. В осях 8-9-11 плиты с индексом „а" зачеканить с двух сторон.

Т. п. 224-1-411.83 АС

Н. контр	Румянцева	
Рук. маст	Ходжибеков	
Гл. конст	Кашкин	
ГАП	Горохов	
ГИП	Румянцева	
Рук. гр	Зеликина	
Ст. инж	Гришина	

Привязан

Инв №

Школа на 13 классов (489-504 учащихся)

План перекрытий в осях „1-11", „А-И"

Стадия	Лист	Листов
Р	39	

ЦНИИЭП граждансельстрой

Согласовано: ГИП ВК Молодкин; ГИП ОВ Кейлина

Инв № подл. 4-3235-42 | Подпись и дата | Взам. инв.

Альбом

Типовой проект 224-1-411.83

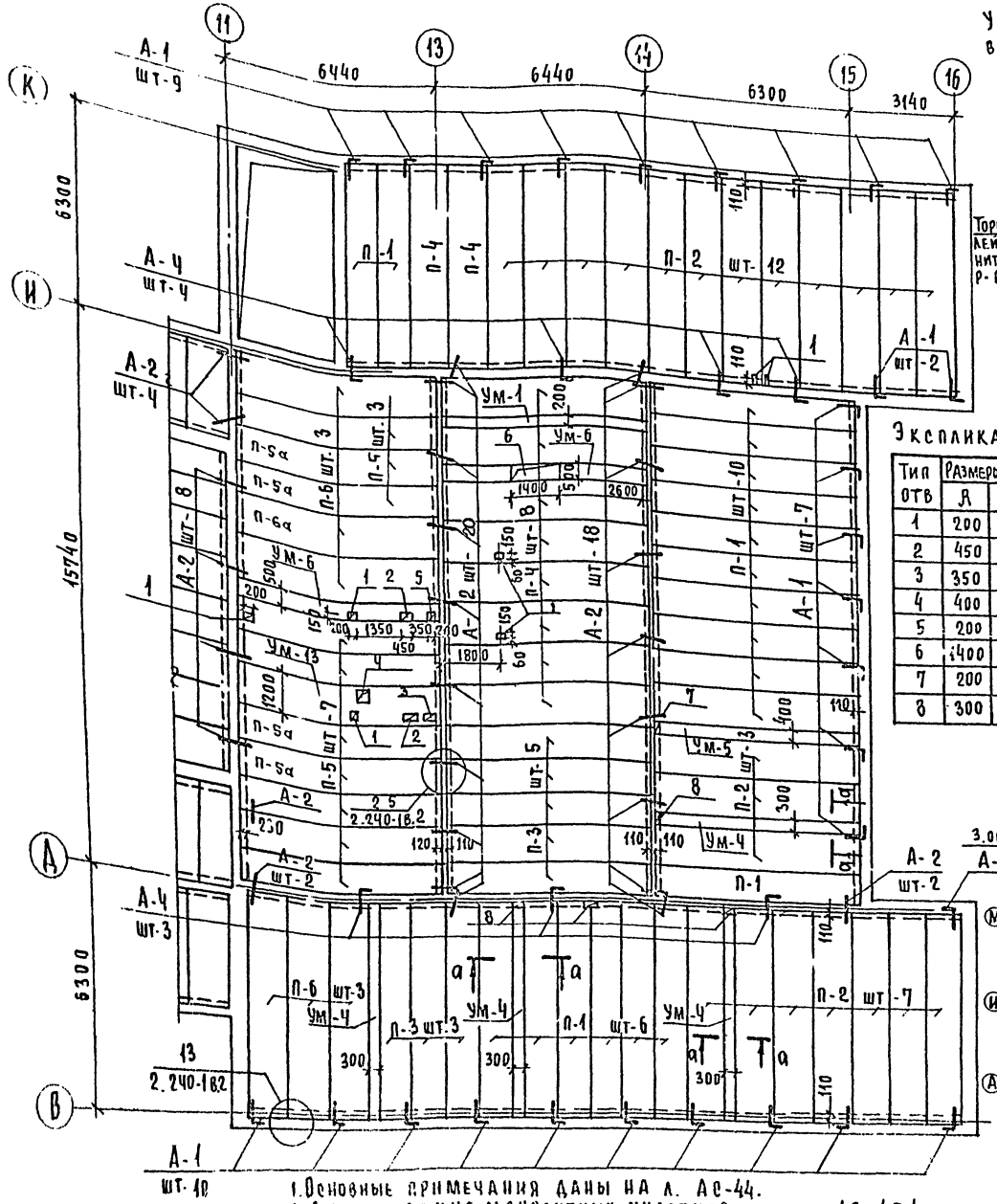

Устройство вентканалов в кирпичной стене.

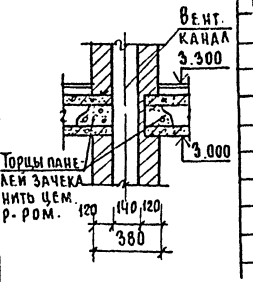

Экспликация отверстий

Тип отв	Размеры мм А	Размеры мм В	Отм низа	Назначение
1	200	150		ВК
2	450	100		ВК
3	350	200		ВК
4	400	400		ОВ
5	200	200		ВК
6	1400	500		ОВ
7	200	400		ВК
8	300	200		ВК

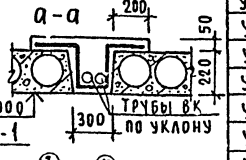

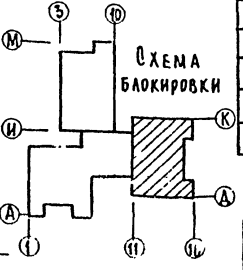

Спецификация к схемам расположения элементов перекрытия

Марка поз.	Обозначение	Наименование	Кол. шт	Масса ед. кг	Примечание
	Панели перекрытий				
П-1	Серия 1.141-1 в.59	ПК 63.10-4 АⅣТ	27	1825	
П-2	"	ПК 63.12-4 АⅣТ	83	2200	
П-3	"	ПК 63.10-6 АⅣТ	19	1825	
П-4	"	ПК 63.12-6 АⅣТ	16	2200	
П-5*	"	ПК 63.10-8 АⅣТ	10	1825	*П-5а шт.4
П-6*	"	ПК 63.12-8 АⅣТ	6	2200	*П-6а шт.1
П-9*	"	ПК 60.10-6 АⅣТ	5	1725	*П-9а шт.1
П-10	"	ПК 60.12-6 АⅣТ	12	2100	
П-11*	"	ПК 60.10-8 АⅣТ	4	1725	*П-11а шт.4
П-12*	"	ПК 60.12-8 АⅣТ	12	2100	*П-12а шт.4
П-13	Серия 1.141-1 в.15	ПК 4-45.15	6	2120	
П-15	"	ПК 4-45.12	1	1590	
П-18*	Серия 1.141-1 в.60	ПК 30.10-8Т	8	882	*П-18а шт.2
П-19	"	ПК 30.12-6Т	51	1080	
П-21	"	ПК 27.12-8Т	18	970	
П-22	"	ПК 27.10-8Т	3	795	
		Анкера			
А-1	Альбом I л. АС-60	А-1	113	0.54	
А-2	"	А-2	154	0.42	
А-4	"	А-4	17	0.66	
А-7	"	А-7	20	0.48	
	Монолитные участки				
УМ-1	Лист АС-45	УМ-1	3		
УМ-3	"	УМ-3	1		
УМ-4	"	УМ-4	5		
УМ-6	"	УМ-6	2		
УМ-7	"	УМ-7	2		
УМ-11	Лист АС-46	УМ-11	1		
УМ-12	"	УМ-12	1		
УМ-13	"	УМ-13	1		
УМ-5	Лист АС-45	УМ-5	2		
УМ-2	"	УМ-2	1		
УМ-9а	"	УМ-9а	1		

1. Основные примечания даны на л. АС-44.
2. Армирование монолитных участков см. лист АС-45,46.
3. Плиты перекрытия уложены на ▽ 3 000.

Согласовано: ГИП ВК Молодкин; ГИП ОВ Кейлина

Инв. № подл. 4-3235-43 | Подпись и дата | Взам. инв. №

Привязан

Инв. №

Н. контр.	Горохов	
Рук. мас.	Ходжибеков	
Гл. конс.	Кашкин	
ГАП	Горохов	
ГИП	Румянцева	
Рук. гр.	Зеликина	
Ст. инж.	Гришина	

Т. п. 224-1-411.83 АС

Школа на 13 классов (483-504 учащихся)

План перекрытия в осях „11-16", „Е-К"

Стадия	Лист	Листов
Р	40	

ЦНИИЭП граждансельстрой

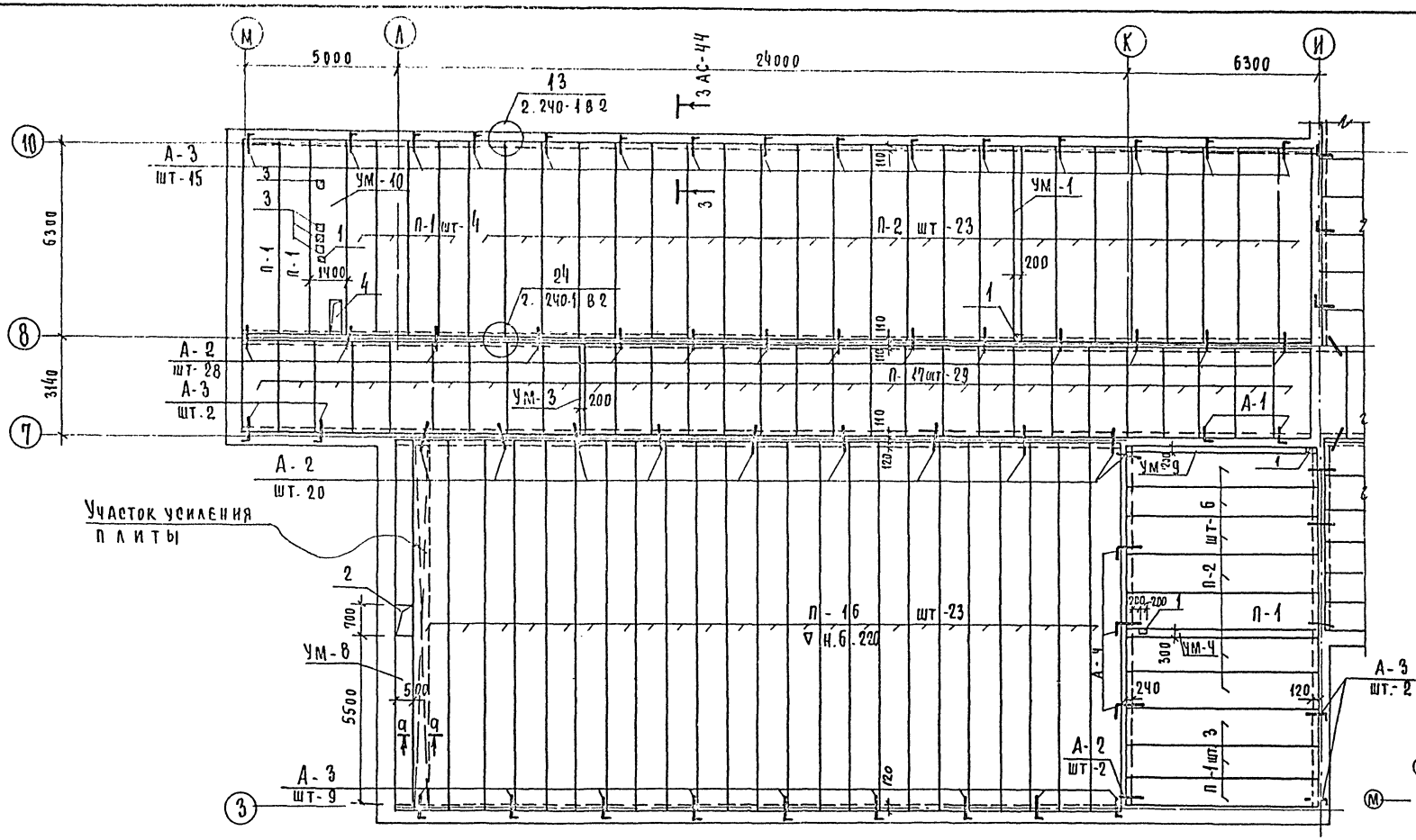

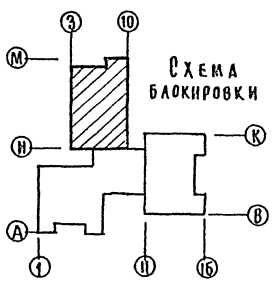

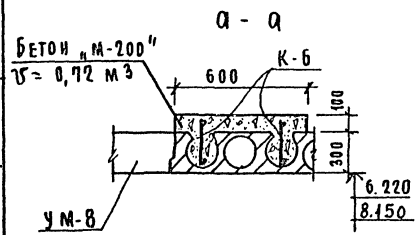

Экспликация отверстий

Тип отв	Размеры мм А	Размеры мм В	Отм. низа	Назначение
1	200	200		ВК, ОВ
2	500	700		ОВ
3	250	250		ОВ
4	500	800		ОВ

1. Основные примечания и сечения см. АС-44.
2. Плиты покрытия уложены на ∇ н. б.300.
3. Армирование монолитных участков см. АС-45,46
4. Узлы и детали см. серию 2.240-1 в. 2.

Т.П. 224-1-411.83 АС

Привязан

Инв N

Н.контр	Горохов	
Рук.маст	Ходжибеков	
Гл.конст	Кашкин	
ГАП	Горохов	
ГИП	Рчмянцева	
Рук.гр.	Зеликина	
Ст.инж	Гришина	

Школа на 13 классов (489-504 учащихся)

План покрытия в осях „И-М"; „3-10"

Стадия	Лист	Листов
Р	41	

ЦНИИЭП гражданселъстрой

Типовой проект 224-1-411.83 Альбом I

Согласовано:
Гип ВК Молодкин
Гип ОВ Кенлина

Инв N подл 4-3235-44 | Подп и дата | Взам инв N

Альбом I

Типовой проект 224-1-411.83

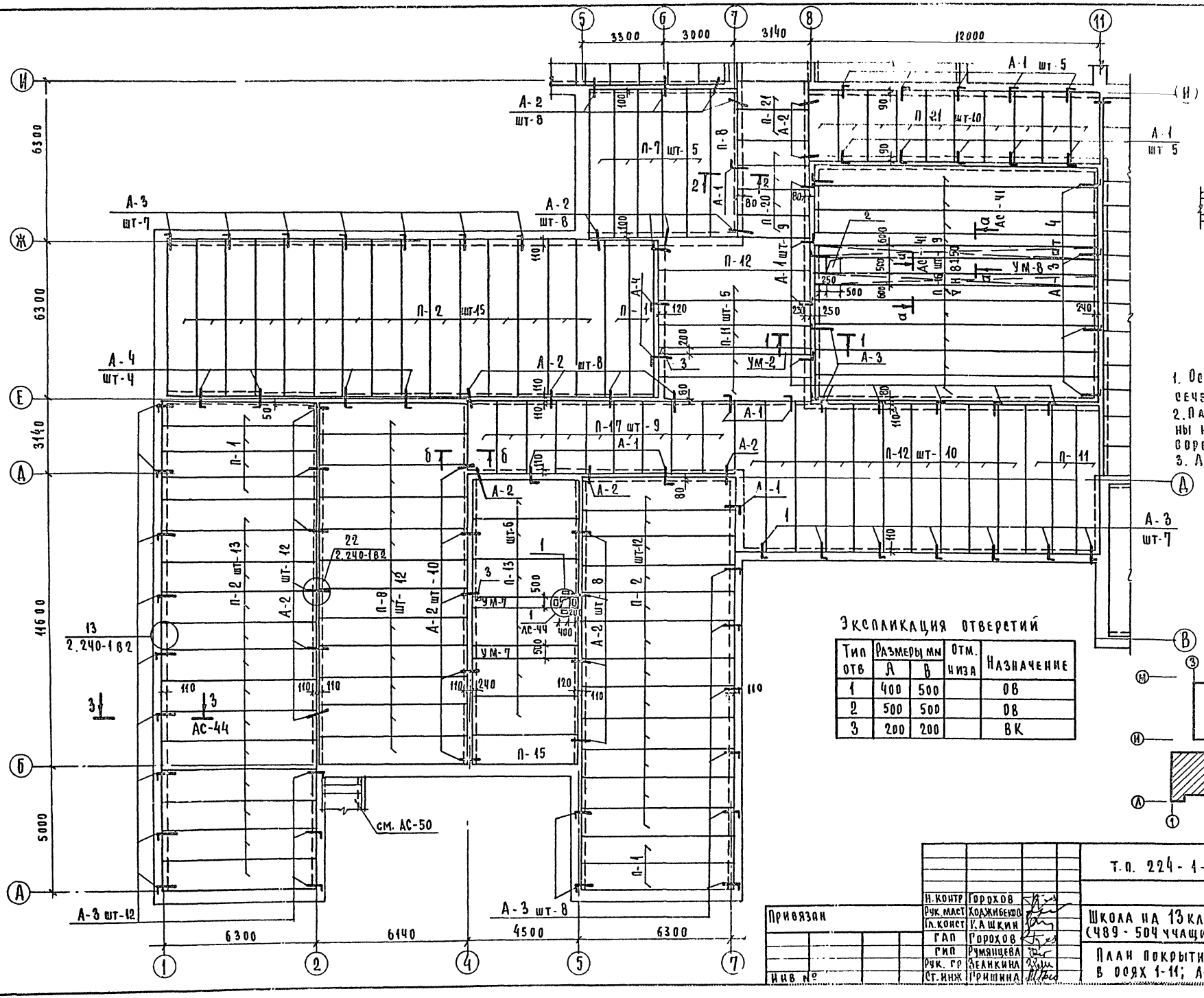

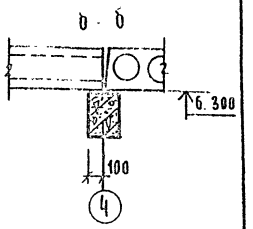

1. Основные примечания и сечения см. АС-44.
2. Плиты покрытия уложены на ∇н. 6,300, кроме оговоренных.
3. Армирование монолитных участков см. л. АС-45, 46.

Экспликация отверстий

Тип отв	Размеры мм А	Размеры мм В	Отм. низа	Назначение
1	400	500		ОВ
2	500	500		ОВ
3	200	200		ВК

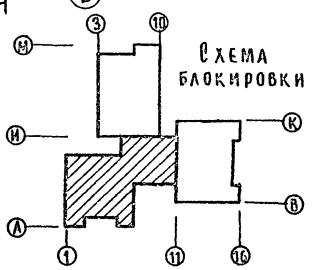

Т.п. 224-1-411.83			АС
Школа на 13 классов (489-504 учащихся)	Стадия	Лист	Листов
	Р	42	
План покрытия в осях 1-11; А-И	ЦНИИЭП гражданскельстрой		

Н. контр	Горохов	
Рук. маст	Ходжибеков	
Гл. конст	Кашкин	
ГАП	Горохов	
ГИП	Румянцева	
Рук. гр	Зеликина	
Ст. инж	Гришина	

Привязан

Инв. №

Согласовано:
ГИП ВК — Молодкин
ГИП ОВ — Кейлина

Инв. № подл. 4-3235-45 | Подпись и дата | Взам. инв. №

Альбом I

Типовой проект 224-1-411.83

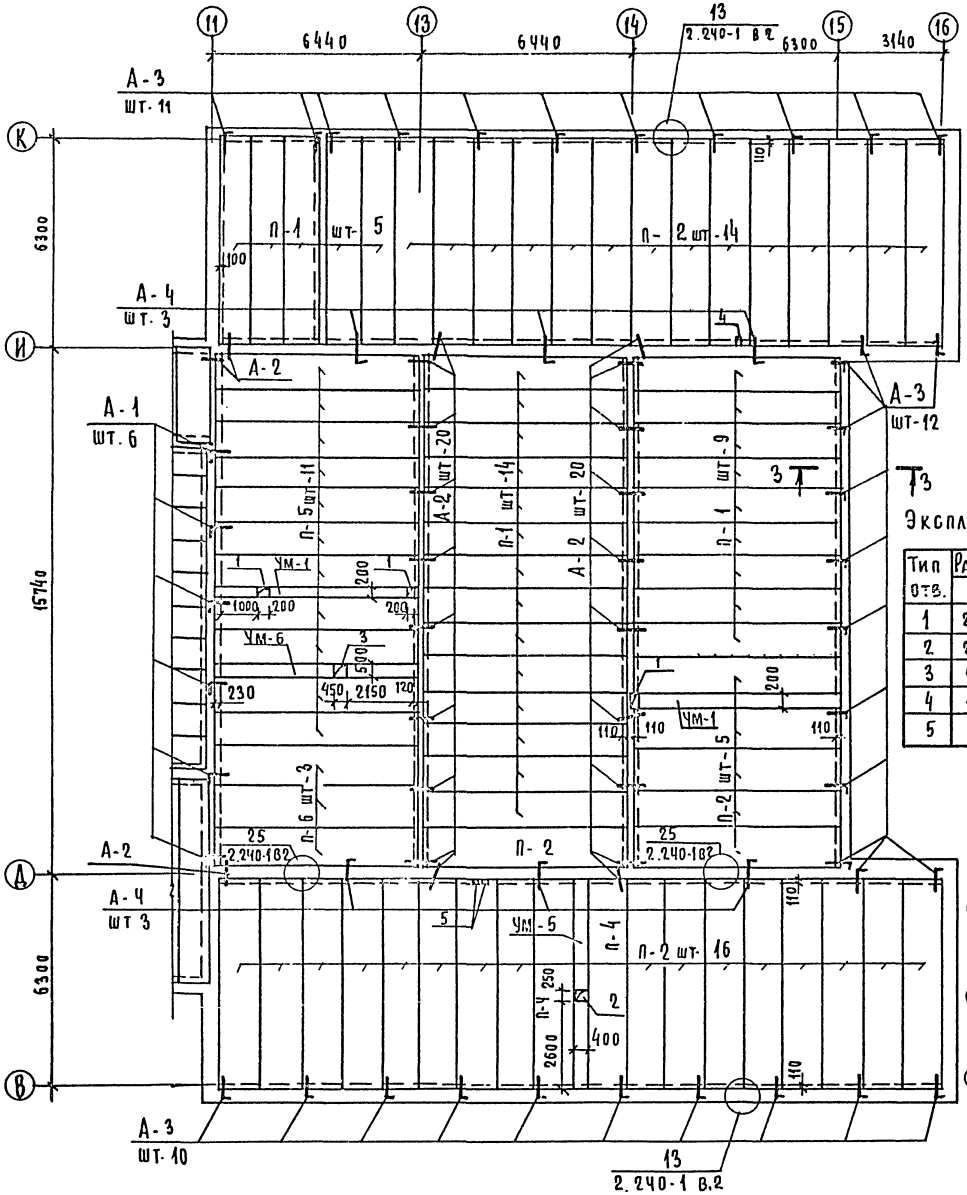

Экспликация отверстий

Тип отв.	Размеры мм A	Размеры мм B	Отм. низа	Назначение
1	200	200		ВК. ОВ
2	250	250		ОВ
3	450	450		ОВ
4	150	200		ВК
5	150	150		ВК

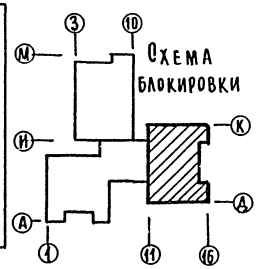

Схема блокировки

Спецификация к схемам расположения элементов покрытия.

Марка поз.	Обозначение	Наименование	Кол. шт.	Масса ед. кг.	Примечание
	Панели перекрытий				
П-1	Серия 1.141-1 в.59	ПК63.10-4АIVт	46	1825	
П-2	"	ПК63.12-4АIVт	105	2200	
П-4	"	ПК63.12-6АIVт	2	2200	
П-5	"	ПК63.10-8АIVт	11	1825	
П-6	"	ПК63.12-8АIVт	3	2200	
П-7	"	ПК60.10.-4АIVт	5	1725	
П-11	"	ПК60.10-8АIVт	8	1725	
П-12	"	ПК60.12-8АIVт	11	2100	
П-8	"	ПК60-12-4АIVт	13	2400	
П-13	Серия 1.141-1 в.15	ПК4-45.15	6	2120	
П-15	" в.15	ПК4-45.12	1	1590	
П-17	Серия 1.141-1 в.60	ПК30.12-6т	38	1080	
П-16	Серия 1.241-1 в.20	ПК4.5-120.10	32	4900	
П-20	Серия 1.141-1 в.60	ПК27.10-8т	4	795	
П-21	"	ПК27.12-8т	12	970	
А-1	АС-60	А-1	33	0.54	
А-2	"	А-2	160	0.42	
А-3	"	А-3	103	0.69	
А-4	"	А-4	15	0.66	
ЗД-6	"	ЗД-6	4	6.42	
К-6	АС-61	К-6	6	32.24	
Ум-1	АС-45	Ум-1	3		
Ум-2	"	Ум-2	1		
Ум-3	"	Ум-3	1		
Ум-4	"	Ум-4	1		
Ум-5	"	Ум-5	1		
Ум-7	"	Ум-7	2		
Ум-8	"	Ум-8	2		
Ум-9	"	Ум-9	1		
Чм-6		Ум-6	1		
Ум-10	АС-46	Ум-10	1		

1. Основные примечания и сечения см. АС-44.
2. Плиты покрытия уложены на ▽ 6.300

Согласовано:
ГИП ВК Молодкин
ГИП ОВ Кекина

Инв.№ подл. | Подпись и дата | Взам. инв.№ 4-3235-46

Привязан

Инв №

Н.контр	Горохов	
Рук.мас	Ходжибеков	
Гл.конс	Кашкин	
ГАП	Горохов	
ГИП	Рычкунова	
Рук.гр.	Зеликина	
Ст.инж	Гришина	

Т.П. 224-1-411.83 АС

Школа на 1320 учащихся (489-594 учащихся)

Стадия	Лист	Листов
Р	43	

План покрытия в осях «11-16», «В-К»

ЦНИИЭП гражданэльстрой

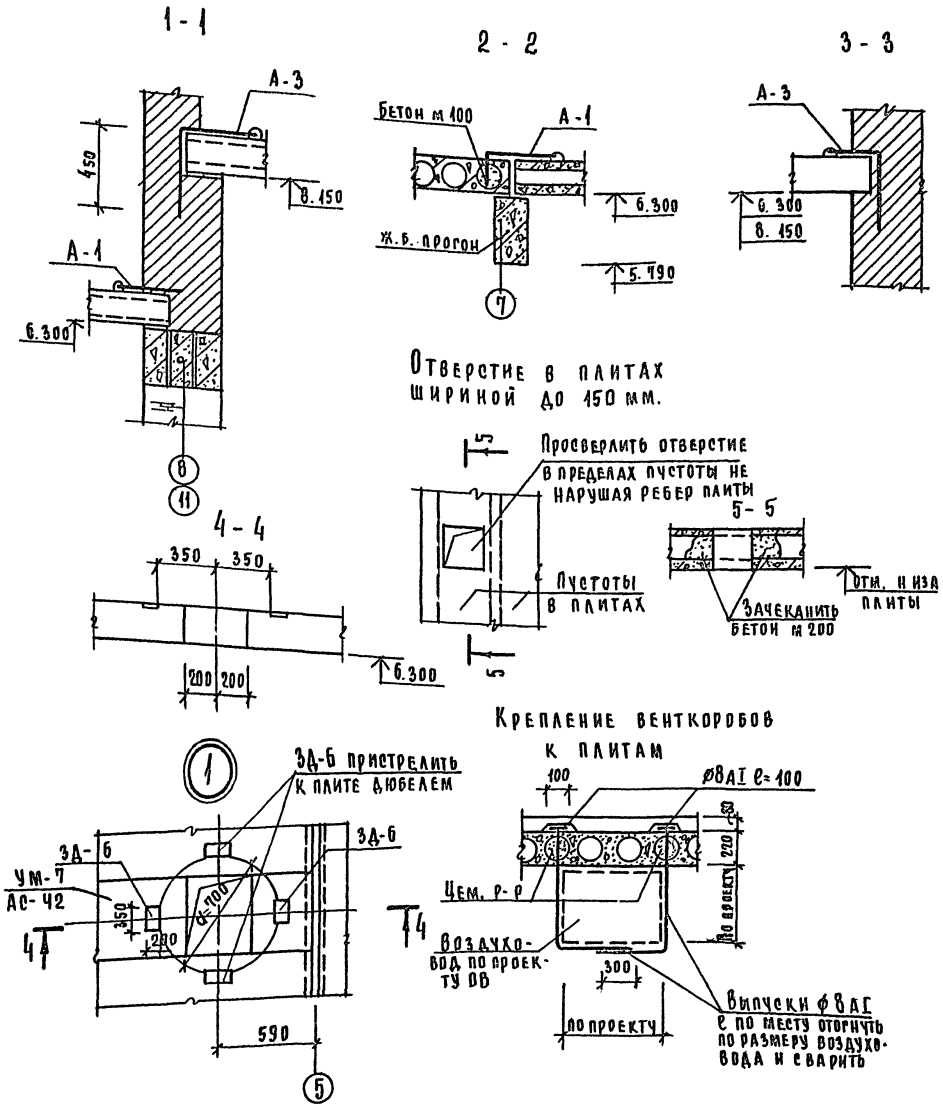

1. Настоящий лист смотреть совместно с АС-38÷48.
2. Монтаж панелей перекрытий и покрытий вести в соответствии с указаниями серии 2.240-1в.2, 2.260-1в.3
3. Панели перекрытий и покрытий укладывать на слой свежеуложенного цементного раствора м-100.
4. Монолитные участки выполнять по листам АС-45,46.
5 Сварку анкеров для крепления панелей перекрытий и покрытий производить внатяг электродом ТИПА Э-42 (hш=6 мм) по ГОСТ 9467-75. Антикоррозийную защиту металлических элементов производить согласно СНиП III 23-76.
6. Кладку стен вышележащего этажа разрешается возводить только после окончания монтажа и анкеровки панелей
7. Швы между панелями тщательно очистить от мусора и замонолитить бетоном м 200. До замоноличивания швов заложить анкера для подвески воздуховодов.
8. Устройство полов и кровли разрешается только после укладки труб электропроводки, слаботочных устройств установки подвесок.
9. Торцы железобетонных панелей с круглыми пустотами, соприкасающиеся с вентиляционными каналами во внутренних стенах, зачеканить цементным раствором.

Альбом I

Типовой проект 224-1-411.83

Н.контр	Горохов		Т.п. 224-1-411.83				АС
Рук.маст	Ходжибеков						
Гл.конс	Кашкин		Школа на 13 классов (489-504 учащихся)	Стадия	Лист	Листов	
ГАП	Горохов			Р	44		
ГИП	Румянцева		Узлы покрытий и перекрытий	ЦНИИЭП граждансельстрой			
Рук.гр	Зеликина						
Ст.инж	Гришина						

Привязан

Инв №

Инв № подл	Подпись и дата	Взам. инв №
3235-47		

Альбом I

Типовой проект 224-1-411.83

УМ-1, УМ-2, УМ-3

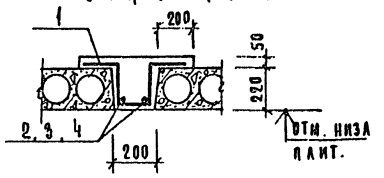

УМ-4, УМ-5

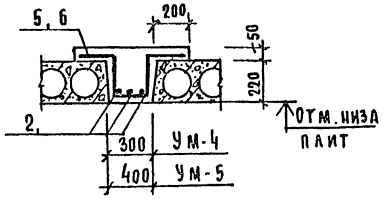

УМ-6, УМ-7, УМ-8

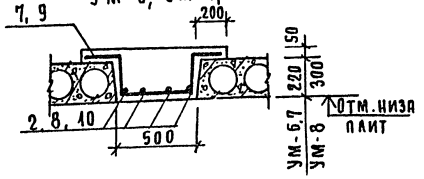

УМ-9, УМ-9а

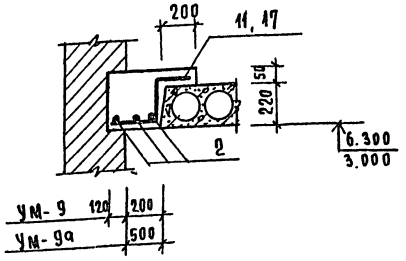

Спецификация монолитных железобетонных конструкций

Формат	Зона	Поз	Обозначение	Наименование	Кол	Примеч
			Монолитный участок УМ-1			
		1	ГОСТ 5781-82	Ø10AIII ℓ=1020	32	
		2	"	Ø6AI ℓ=6280	2	
				Бетон М200 м³	0,47	
			Монолитный участок УМ-2			
		1	ГОСТ 5781-82	Ø10AIII ℓ=1020	31	
		3	"	Ø6AI ℓ=5980	2	
				Бетон М200 м³	0,44	
			Монолитный участок УМ-3			
		1	ГОСТ 5781-82	Ø10AIII ℓ=1020	16	
		4	"	Ø6AI ℓ=2980	2	
				Бетон М200 м³	0,22	
			Монолитный участок УМ-4			
		5	ГОСТ 5781-82	Ø10AIII ℓ=1120	32	
		2	"	Ø6AI ℓ=6280	3	
				Бетон М200 м³	0,64	
			Монолитный участок УМ-5			
		6	ГОСТ 5781-82	Ø10AIII ℓ=1220	32	
		2	"	Ø6AI ℓ=6280	3	
				Бетон М200 м³	0,81	

Формат	Зона	Поз	Обозначение	Наименование	Кол	Примеч
			Монолитный участок УМ-6			
		7	ГОСТ 5781-82	Ø10AIII ℓ=1320	32	
		2	"	Ø6AI ℓ=6280	4	
				Бетон М200 м³	0,98	
			Монолитный участок УМ-7			
		7	ГОСТ 5781-82	Ø10AIII ℓ=1320	23	
		8	"	Ø6AI ℓ=4460	4	
				Бетон М200 м³	0,70	
			Монолитный участок УМ-8			
		9	ГОСТ 5781-82	Ø10AIII ℓ=1480	61	
		10	"	Ø6AI ℓ=11900	4	
				Бетон М200 м³	2,34	
			Монолитный участок УМ-9, УМ-9а			
		11	ГОСТ 5781-82	Ø10AIII ℓ=720	32	
		2	"	Ø6AI ℓ=6280	3	
				Бетон М200 м³	0,61	

Ведомость деталей

Поз	Эскиз
1	200, 220, 200, 220, 180
5 (6)	200, 220, 280, 200, 220, (380)
7 (9)	200, 220, 200, 220, (300), 480, (300)
11	200, 220, 300

Ведомость расхода стали на элемент, кг

Марка элемента	Изделия арматурные: Арматура класса AI, AIII ГОСТ 5781-82 Ø6AI	Ø6AI	Ø10AIII	Всего
УМ-1	2,8		29,2	23,0
УМ-2	2,7		19,6	22,3
УМ-3	1,3		10,1	11,4
УМ-4	4,2		22,2	26,4
УМ-5	4,2		24,2	28,4
УМ-6	5,6		26,2	31,8
УМ-7	4,0		18,8	22,8
УМ-8	10,6		56,0	66,6
УМ-9	4,2		14,3	18,5
УМ-9а	4,2		20,2	24,4

1. Защитный слой бетона рабочей арматуры принят 15 мм.
2. В пределах отверстия стержни разрезать по месту и отогнуть в тело плиты.

Инв.№ подл. | Подпись и дата | Взам. инв.№ 4-3235-48

Привязан

Инв.№

Н. контр.	Рчиянцева	
Рук. маст.	Ходжибеков	
Гл. конст.	Кашкин	
ГАП	Горохов	
ГИП	Рчиянцева	
Рук. гр.	Белкина	
Ст. инж.	Гришина	

Т.п. 224-1-411.83 АС

Школа на 13 классов (489-504 учащихся)

Стадия Р | Лист 45 | Листов

Монолитные участки УМ-1÷УМ-9а.

ЦНИИЭП граждансельстрой

Спецификация монолитных железобетонных конструкций

Формат	Зона	Поз	Обозначение	Наименование	Кол	Примеч
		19	ГОСТ 5781-82	⌀6 AI ℓ = 1250	31	
		20	"	⌀8 AI ℓ = 1170	5	
		6	"	⌀6 AI ≤ ℓ = 61500		
		17	"	⌀6 AI ℓ = 180	88	
				Каркас К-4	6	Альб I л.АС-61
				Бетон м 200 м³	1.19	

Формат	Зона	Поз	Обозначение	Наименование	Кол	Примеч
				Монолитный участок УМ-10		
		1	ГОСТ 5781-82	⌀10 AIII ℓ = 1540	27	
		2	"	⌀6 AI ℓ = 1450	27	
		3	"	⌀8 AI ℓ = 1370	12	
		4	"	⌀8 AI ℓ = 2030	1	
		5	"	⌀8 AI ℓ = 730	1	
		6	"	⌀6 AI ≤ ℓ = 64200	-	
		7	"	⌀6 AI ℓ = 230	92	
		8	"	⌀8 AI ℓ = 1280	1	
				Каркас К-1	6	Альб I л.АС-61
				Бетон м 200 м³	1.32	
				Монолитный участок УМ-11		
		9	ГОСТ 5781-82	⌀10 AIII ℓ = 1640	26	
		10	"	⌀6 AI ℓ = 1550	26	
		11	"	⌀8 AI ℓ = 1470	10	
		12	"	⌀8 AI ℓ = 880	1	
		13	"	⌀8 AI ℓ = 1880	2	
		6	"	⌀6 AI ≤ ℓ = 69500		
		7	"	⌀6 AI ℓ = 230	92	
				Каркас К-2	6	Альб I л.АС-61
				Бетон м 200 м³	1.24	
				Монолитный участок УМ-12		
		14	ГОСТ 5781-82	⌀10 AIII ℓ = 7140	28	
		15	"	⌀6 AI ℓ = 1050	28	
		16	"	⌀8 AI ℓ = 970	2	
		6	"	⌀6 AI ≤ ℓ = 53200		
		7	"	⌀6 AI ℓ = 230	84	
				Каркас К-3	4	Альб I л.АС-61
				Бетон м 200 м³	0.94	
				Монолитный участок УМ-13		
		18	ГОСТ 5781-82	⌀10 AIII ℓ = 1340	31	

Ведомость расхода стали на элемент, кг

Марка элемента	Изделия арматурные: Арматура класса AI AIII ГОСТ 5781-82 ⌀6 AI	⌀8 AI	⌀10 AIII	Всего
УМ-10	27.6	8.1	25.8	61.5
УМ-11	29.0	7.6	26.4	63.0
УМ-12	22.6	0.8	19.8	43.2
УМ-13	25.7	2.3	25.8	53.8

Ведомость деталей

Поз	Эскиз
1/18	1370, 1170, поз. 1, 18
9	1470 поз. 9
14	970 поз. 14
2	85 85
10	1370 поз. 2
15	1470 поз. 10
19	970 поз. 15
	1170 поз. 19

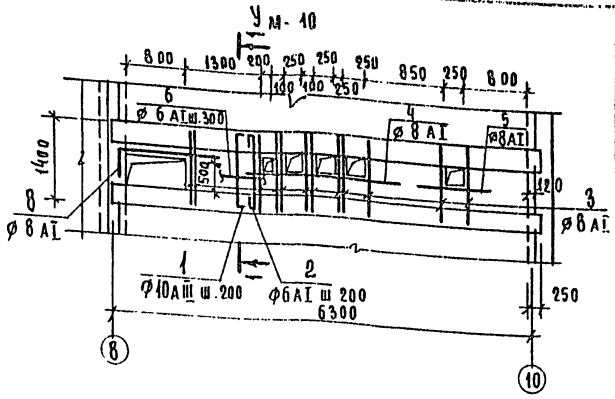

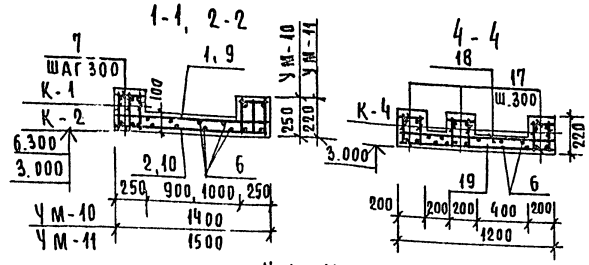

УМ-11

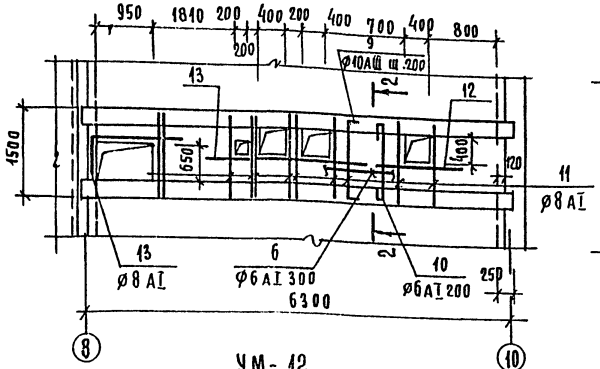

УМ-13

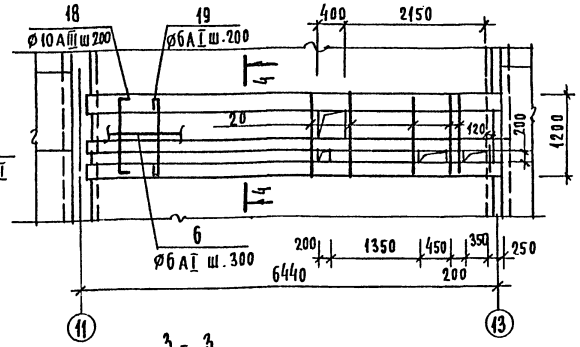

УМ-12

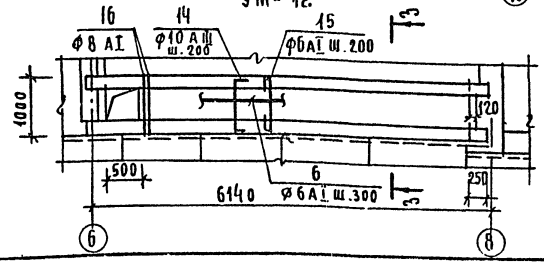

3-3

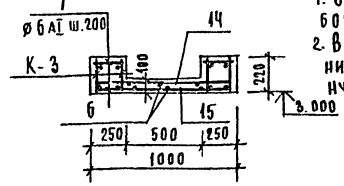

1. Защитный слой бетона рабочей арматуры принят 15 мм.
2. В пределах отверстия стержни разрезать по месту и отогнуть в тело плиты.

Привязан

Инв. №

Н.контр.	Горохов	
Рук. маст.	Хожибекова	
Гл. конст.	Кашкин	
ГАП.	Горохов	
ГИП	Румянцева	
Рук. гр.	Зеликина	
Ст. инж.	Гришина	

Т.п. 224-1-411-83 АС

Школа на 13 классов (489-504 учащихся)

Монолитные участки УМ-10 ÷ УМ-13.

Стадия	Лист	Листов
Р	46	

ЦНИИЭП граждансельстрой

Инв. № подл. | Подпись и дата | Взам. инв. №
4-323S-49

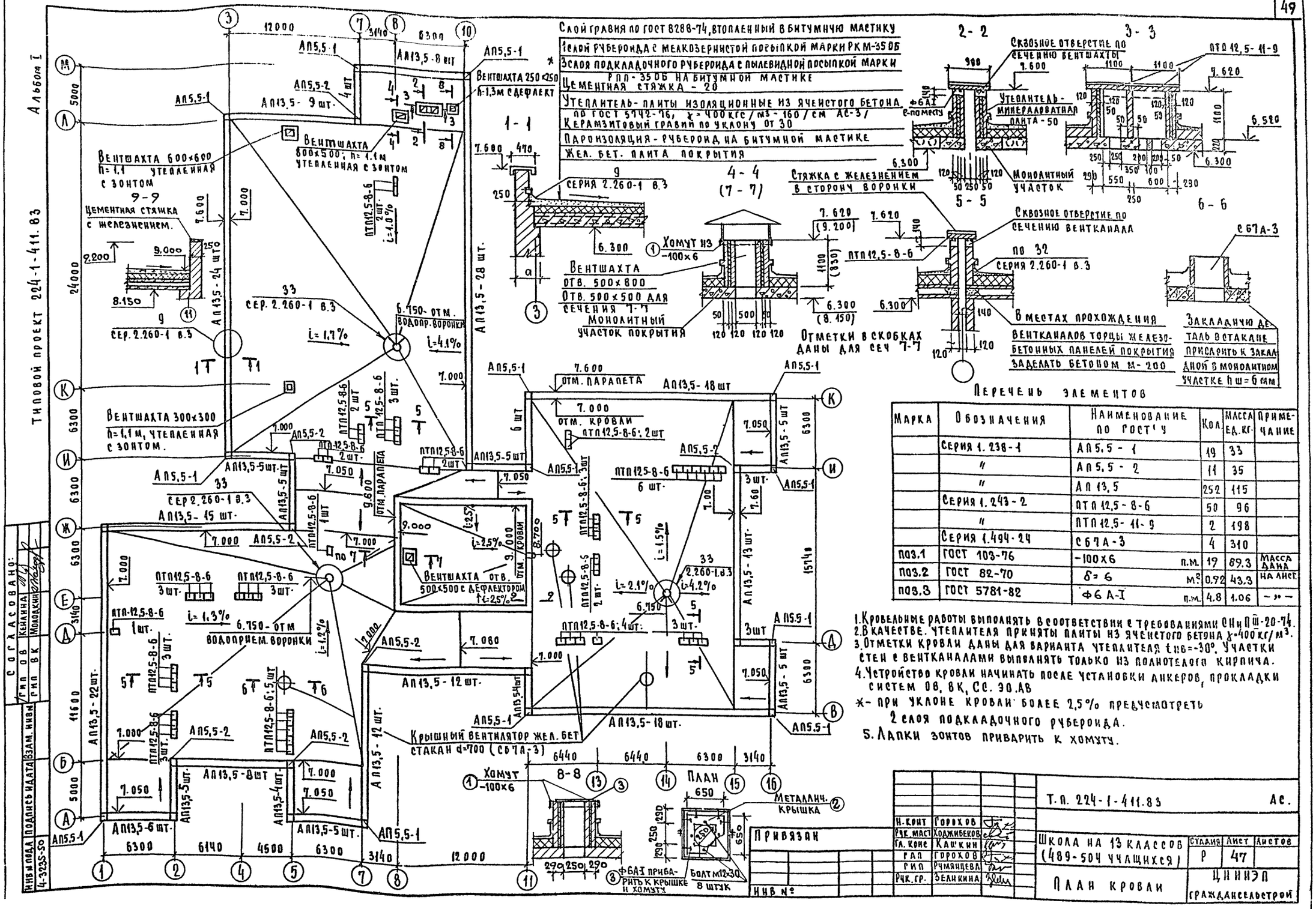

Перечень элементов

Марка	Обозначения	Наименование по ГОСТ'у	Кол.	Масса ед. кг.	Примечание
	Серия 1.238-1	АП5,5-1	19	33	
	"	АП5,5-2	11	35	
	"	АП13,5	252	115	
	Серия 1.243-2	ПТП12,5-8-6	50	96	
	"	ПТП12,5-11-9	2	198	
	Серия 1.494-24	СБ7А-3	4	310	
поз.1	ГОСТ 103-76	-100×6 п.м.	19	89.3	Масса дана на лист
поз.2	ГОСТ 82-70	δ=6 м²	0.92	43.3	
поз.3	ГОСТ 5781-82	Ф6А-I п.м.	4.8	1.06	— " —

1. Кровельные работы выполнять в соответствии с требованиями СНиПIII-20-74.
2. В качестве утеплителя приняты плиты из ячеистого бетона γ=400 кг/м³.
3. Отметки кровли даны для варианта утеплителя tнв=-30°. Участки стен с вентканалами выполнять только из полнотелого кирпича.
4. Устройство кровли начинать после установки анкеров, прокладки систем ОВ, ВК, СС, ЭО, АВ
*- при уклоне кровли более 2,5% предусмотреть 2 слоя подкладочного рубероида.
5. Лапки зонтов приварить к хомуту.

Типовой проект 224-1-411.83 Альбом I

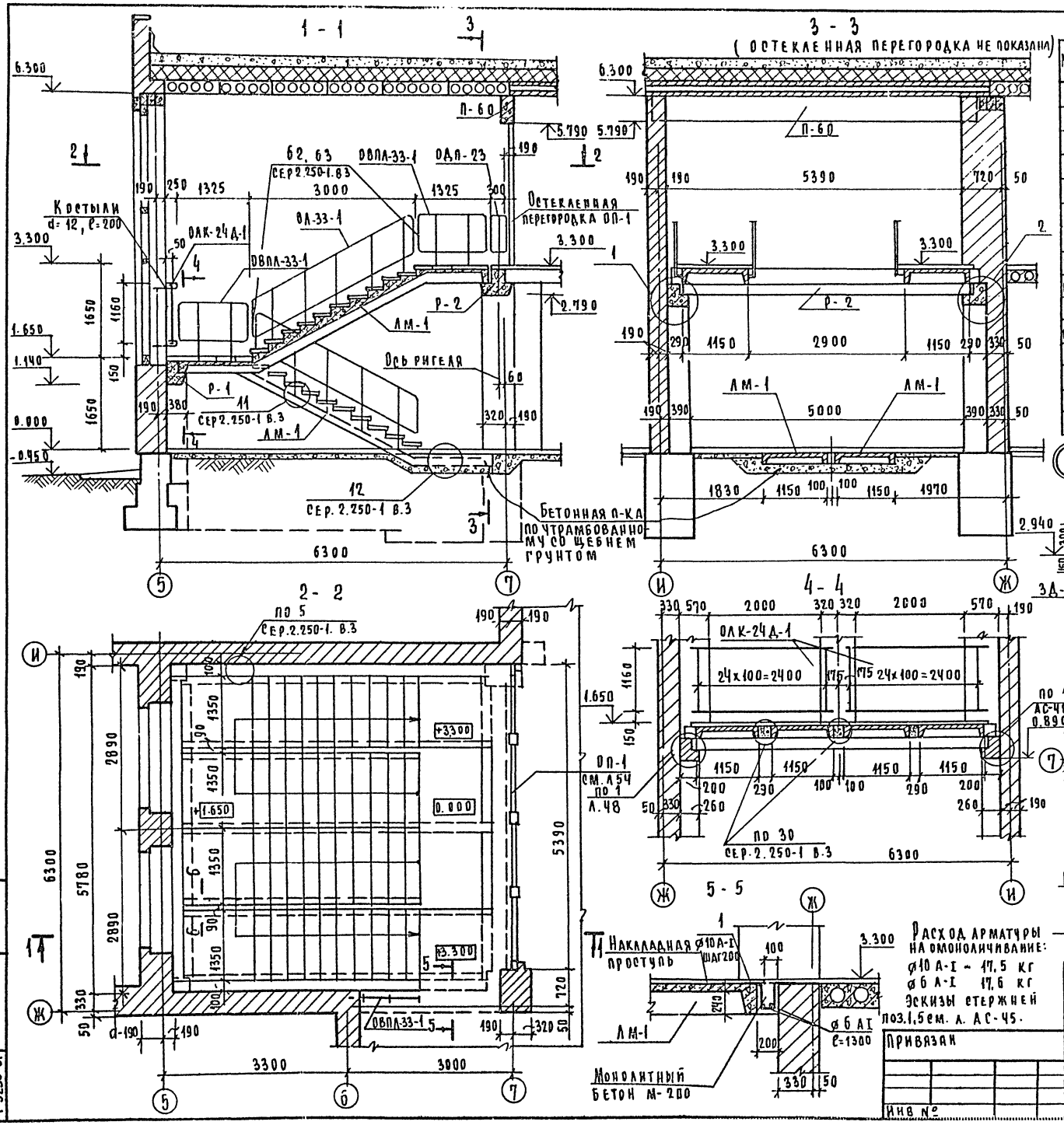

Перечень элементов

Марка	Обозначения	Наименование по ГОСТ'у	Кол	Масса ед. кг	Примечание
Р-1	Серия 1.020-1 вып. 3-1	1РОП 4.57-35 АТ V	1	1900	
Р-2	—"—	1РДП 4.57-69 АТ V	1	2525	
ЛМ-1	Серия 1.020-1 вып. 7-1	ЛМ57. 14. 17	4	2260	
ПР-1	—"—	1 ЛН 13.3	44	49	
ПР-2	—"—	2 ЛН 14.3	18	46	
	Металлические	изделия			
ОЛ-33-1	Серия 1.020-1 вып. 8-1	ОЛ-33-1	8	46.19	
ОВПЛ-33-1	—"—	ОВПЛ-33-1	6	18.98	
ОДП-2.3	—"—	ОДП-2.3	2	2.58	
ОЛК-24Д-1	—"—	ОЛК-24Д-1	2	15.35	
	Закладные детали	Костыли d=12, l=200	4	0,173	
ЗД-7	—"—	см. Альбом I л. АС-63	4	6.48	
	Бетон омоноличивания	—	м³	0.38	

Расход арматуры на омоноличивание:
ø10 А-I – 17,5 кг
ø6 А-I 17,6 кг
Эскизы стержней поз. 1,5 см. л. АС-45.

Т.п. 224-1-411.83			АС
Н. контр.	Горохов		
Рук. маст.	Ходжибеков		
Гл. конст.	Кашкин		
ГАП	Горохов		
СИП	Румянцева		
Рук. гр.	Зеликина		
Школа на 13 классов (489-504 учащихся)	Стадия Р	Лист 48	Листов
Лестница № 1 в осях 5-7	ЦНИИЭП граждансельстрой		

Привязан

Инв №

Инв № подл. 4-3235-51 | Подпись и дата | Взам. инв №

Альбом 1

Типовой проект 224-1-411.83

Лестница №2

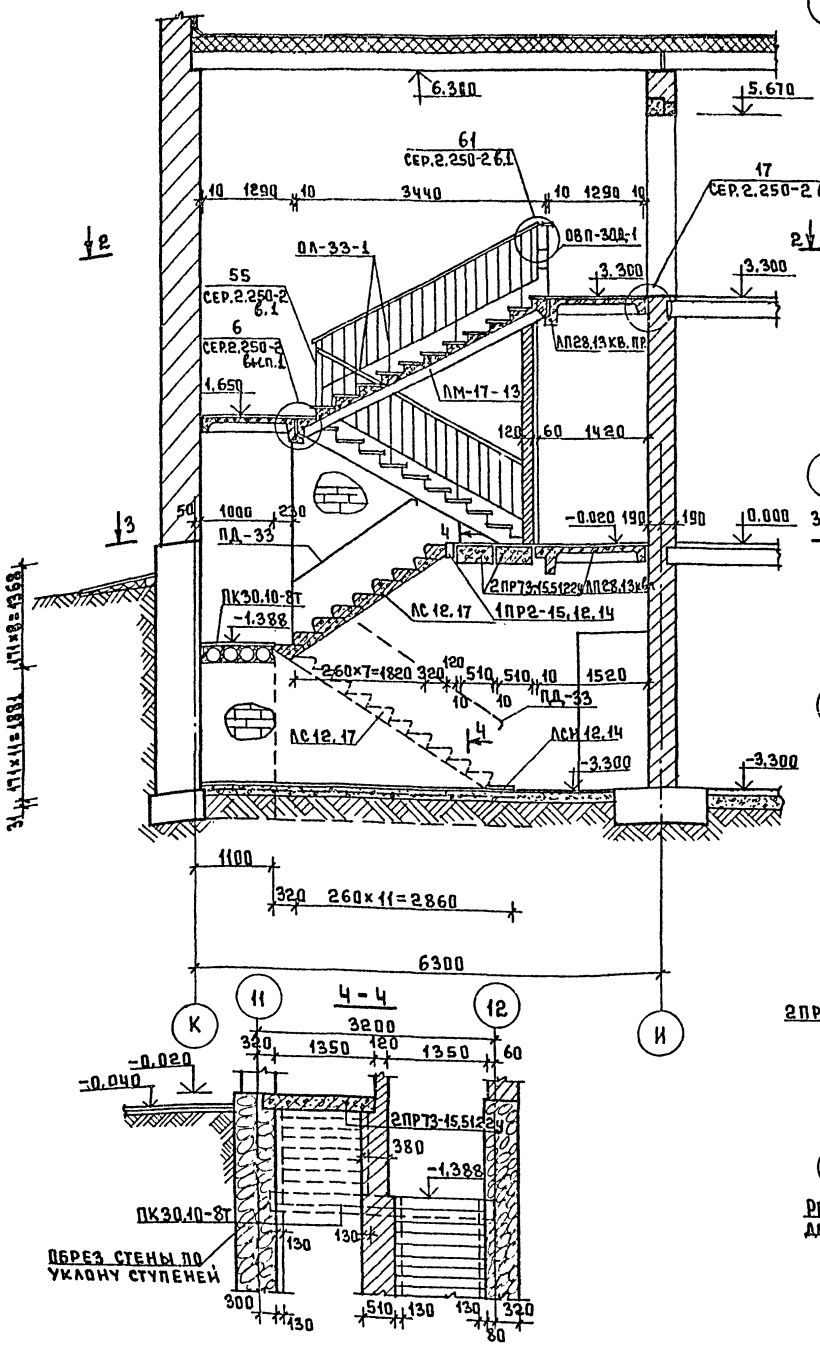

Марка поз.	Обозначение	Наименование	кол. шт	масса ед. кг	Примечание
	Железобетонные изделия				
ЛМ-17.13	Серия 1.251-3 в.1	ЛМ-17.13	2	1417	
ЛП-28.13кв (пр.)	Серия 1.252-3 в.1	ЛП-28.13кв (пр.)	1	1246	
ЛП-28.13кв (л)	Серия ——»——	ЛП-28.13кв (л)	1	1246	
ЛП-28.13к	Серия ——»——	ЛП-28.13к	1	1930	
ЛН-13	Серия 1.251-3 в.1	ЛН-13	20	38	
ЛН-13Н	Серия 1.251-3 в.1	ЛН-13Н	2	25	
ЛН-13В	Серия 1.251-3 в.1	ЛН-13В	1	33	
ЛН-13К	Серия 1.251-3 в.1	ЛН-13К	1	30	
ОПБ-2А III	Серия 1.225-2 в.5	ОПБ-2А III	4	45	
ПК30.10-8т	Серия 1.141-1 в.60	ПК30.10-8т	1	882	
АС12.17	Серия 1.056.1-1	АС12.17	18	135	
АС12.17-1АЕВ	——»——	АС12.17-1АЕВ	2	135	
АСН12.14	——»——	АСН12.14	1	72	
2ПР73-15.51.22У	Серия 1.138-10 в.2	2ПР73-15.51.22У	2	435	
1ПР2-15.12.14	Серия 1.138-10. в.1	1ПР2-15.12.14	1	75	
	Металлические изделия				
ОЛ-33-1	Серия 1.256-1	ОЛ-33-1	2	39.5	
ОВП-30Д-1	——»——	ОВП-30Д-1	1	29.1	
ПД-33	——»——	ПД-33	4	3.2	

1. Данный лист смотреть совместно с листами АС-26,29.

Инв.№ подл. | Подпись и дата | Взам. инв.№ | 4-323-52

Привязан

Инв.№

Нач.конт.	Горохов	
Рук.маст.	Ходжибеков	
Гл.инж.м.	Хашкин	
ГАП	Горохов	
ГИП	Румянцева	
Рук.гр.инж.	Зеликина	
Вед.инж.	Суханова	

Т.П. 224-1-411.83 АС

Школа на 13 классов (480-504 учащихся)

Стадия Р | Лист 49 | Листов

Лестница №2 в осях „11-12"

ЦНИИЭП граждансельстрой

Типовой проект 224-1-411.83 Альбом I

1-1

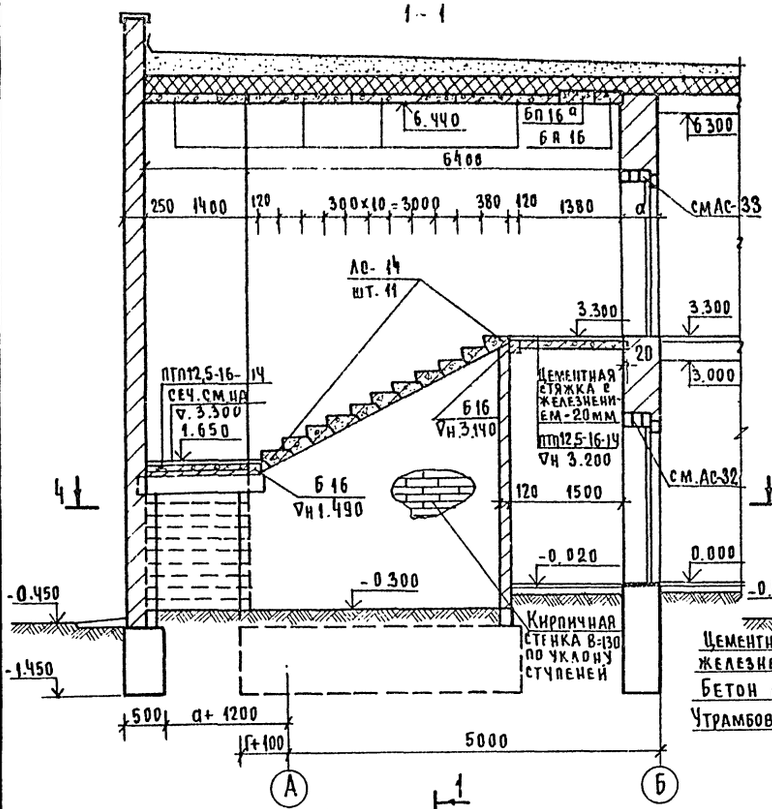

2-2

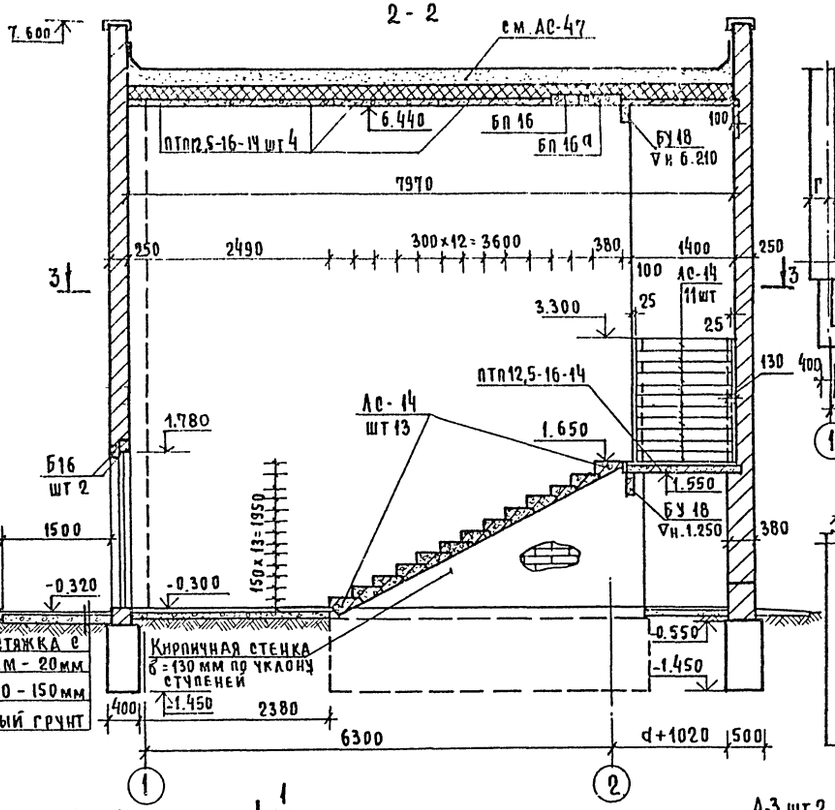

План фундаментов

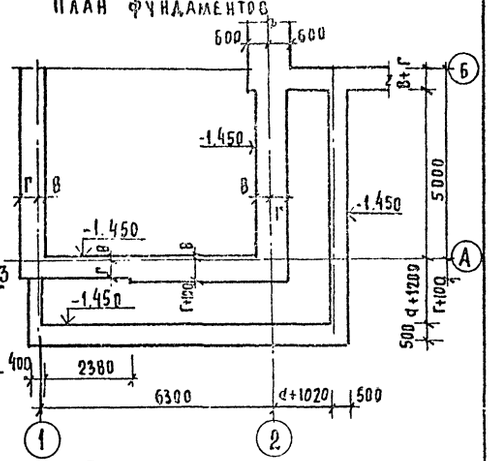

План покрытия

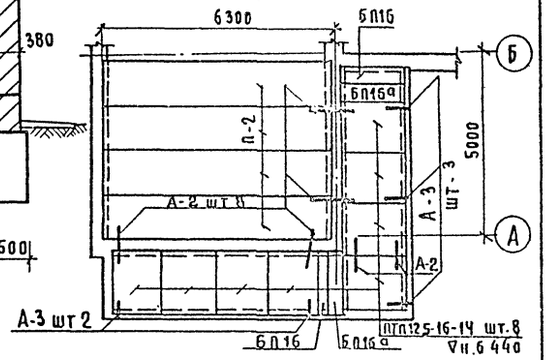

4-4

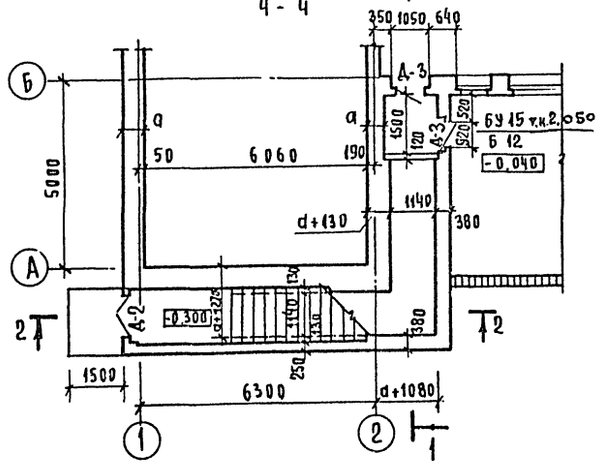

3-3

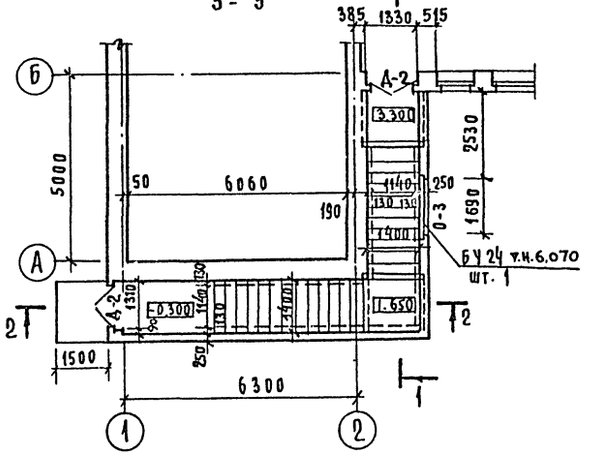

Марка поз	Обозначение	Наименование	Кол шт	Масса ед.кг	Примечания
ПТП12,5-16-14	Серия 1.243-2	ПТП 12,5-16-14	8	448	
БП16	1.138-10 в.2	2пр5-16.38.14	2	224	
БП16а	"	2пр6-16.51.14	2	322	
Б16	1.138-10 в.1	1пр2-16.12.14	4	75	
БУ18	"	1пр38-18.12.22у	2	125	
АС14	1.055.1-1	АС 14	24	150	
БУ15	1.138-10 в.1	1пр38-15.12.22у	1	100	
Б12а	"	1пр1-12.12.6	1	25	
БУ24	"	1пр38-24.25.22у	1	325	
	Металлические изделия				
А-2	Альб I л. АС-60	А-2	12	0.42	
А-3	Альб. I л. АС-60	А-3	5	0.69	

Т.П. 224-1-411.83 АС

Н.контр	Горохов			
Рук.м-2	Ходжибеков			
Н.конст	Кашкин			
ГАП	Горохов			
ГИП	Рулянцева			
Рук.гр.к.	Зеликина			
Ст.инж.	Воронцова			

Школа на 13 классов (489-504 учащихся)

Стадия	Лист	Листов
Р	50	

Лестница № 3

ЦНИИЭП граждансельстрой

Привязан

Инв №

Инв № подл. | Подпись и дата | Взам. инв №

1-323-53

Альбом 1

Типовой проект 224-1-411.83

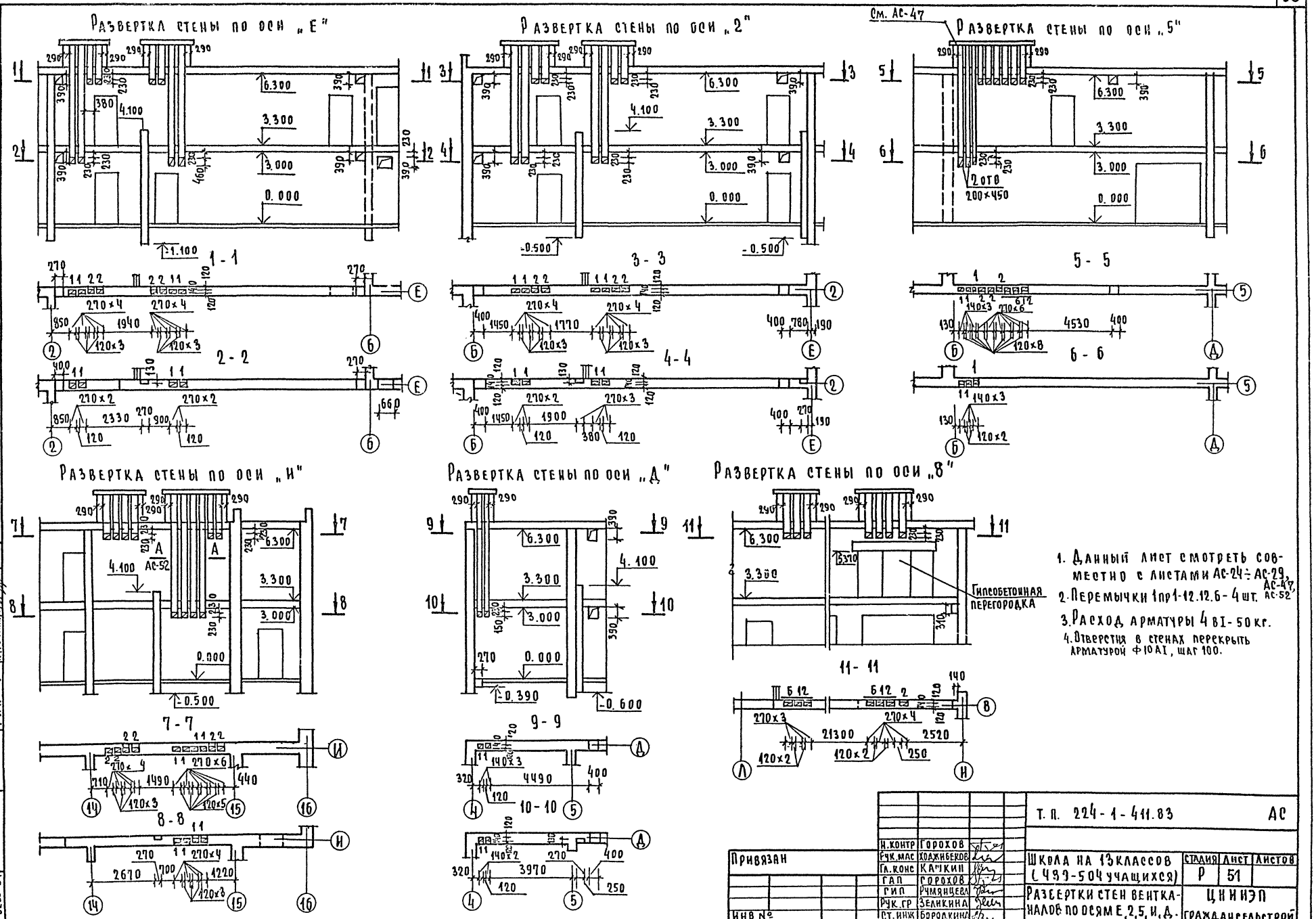

1. Данный лист смотреть совместно с листами АС-24 ÷ АС-29, АС-47, АС-52
2. Перемычки 1пр1-12.12.6 - 4 шт.
3. Расход арматуры 4 в I - 50 кг.
4. Отверстия в стенах перекрыть арматурой Ф10 А I, шаг 100.

Т. П. 224-1-411.83			АС
Н. контр	Горохов		
Рук. мас	Ходжибеков		
Гл. конс	Калинин		
ГАП	Горохов		
ГИП	Румянцева		
Рук. гр	Зеликина		
Ст. инж	Бородкина		
Привязан			
Инв №			
Школа на 13 классов (499-504 учащихся)		Стадия: Р	Лист: 51
Развертки стен вентканалов по осям Е, 2, 5, И, Д.		ЦНИИЭП граждансельстрой	

Согласовано: Гип ОВ Кейлина; Гип ВК Молодкин; Гип Э Курочкин

Инв № подл. 4-3235-54 | Подпись и дата | Взам. инв №

Альбом I

Типовой проект 224-1-411.83

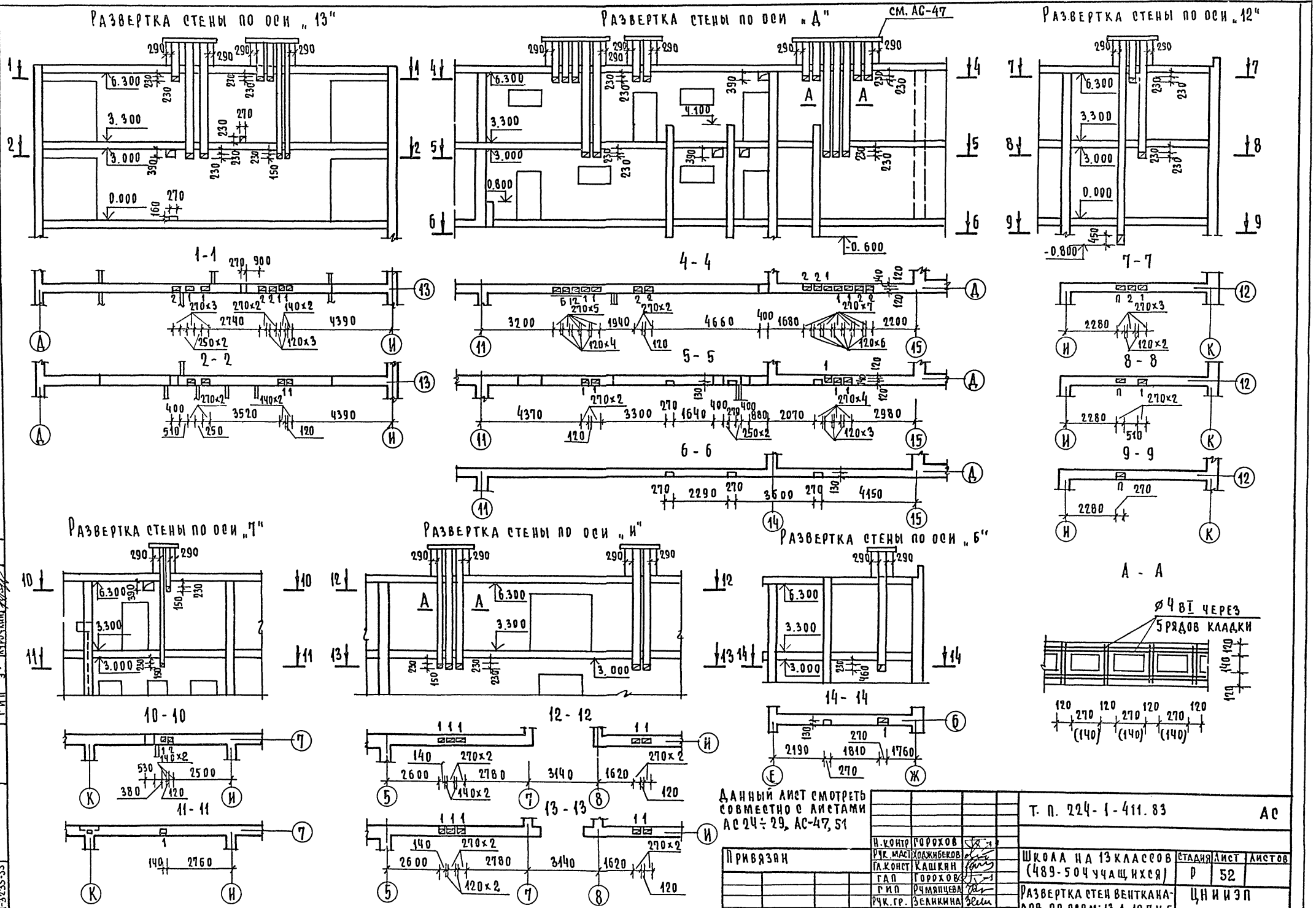

Данный лист смотреть совместно с листами АС 24÷29, АС-47, 51

Н. контр	Горохов		
Рук. маст	Ходжибеков		
Гл. конст	Кашкин		
ГАП	Горохов		
ГИП	Рчмянцева		
Рук. гр.	Зеликина		
Ст. инж	Бородкина		

Т. П. 224-1-411.83 АС

Школа на 13 классов (489-504 учащихся)

Стадия	Лист	Листов
Р	52	

Развертка стен вентканалов по осям: 13, Д, 12, 7, И, Б

ЦНИИЭП Гражданселькстрой

Привязан

Инв №

Согласовано:
Гип. ОВ Кейлина
Гип. ВК Молодкин
Гип. Э. Кучрочкин

Инв № подл. 4-3235-55 | Подпись и дата | Взам. инв.

Альбом I

Типовой проект 224-1-411.83

Фрагмент плана №1

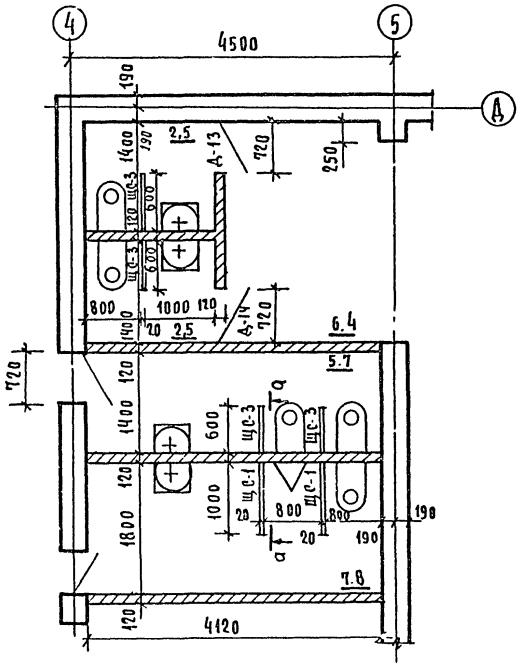

Фрагмент плана №2

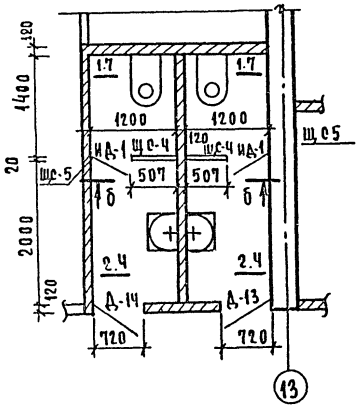

Фрагмент плана №3

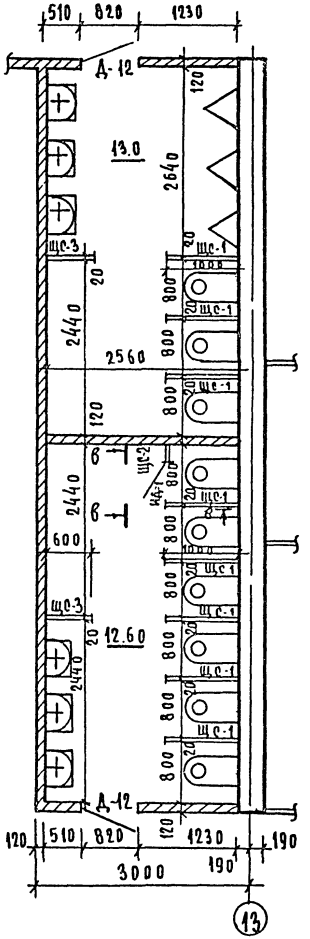

а — а

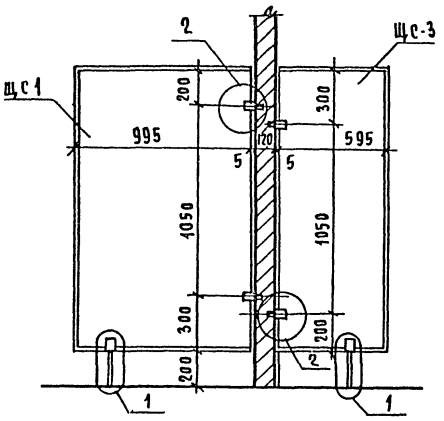

б — б

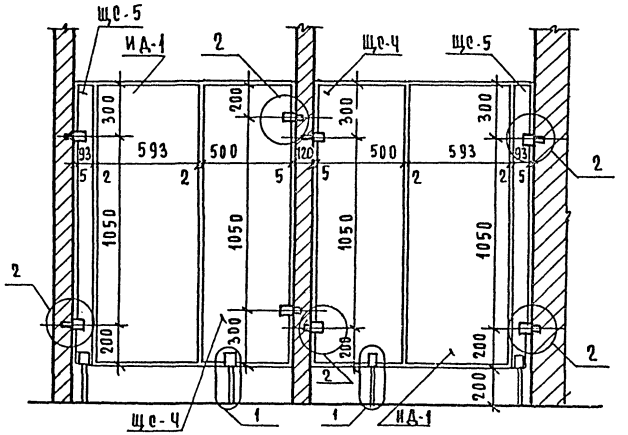

в - в

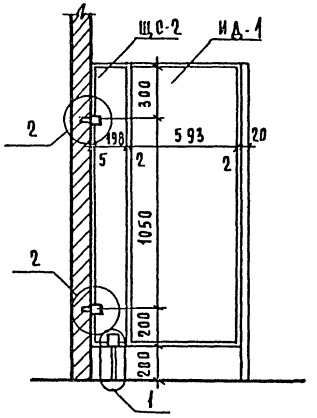

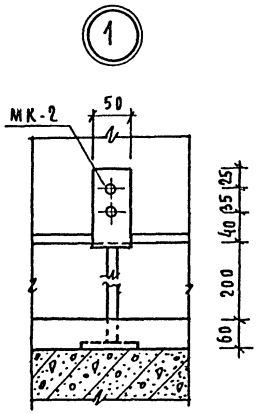

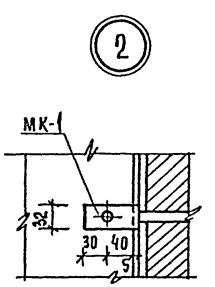

№№ п.п	Наименование	К-во
1	МК - 1	21
2	МК - 2	42

1. Щиты и дверь санузлов учтены в спецификации столярных изделий АС-30
2. Щс-1 ÷ Щс-5 см Альбом I л. АС-60

Н. контр	Горохов		
Рук. мас	Хаджибеков		
Гл. конс	Кашкин		
ГАП	Горохов		
ГИП	Ручинцева		
Рук. гр. др	Разумеева		
Ст. арх	Шмелева		

Привязан

Инв №

Инв. № подл. | Подпись и дата | Взам. инв. №

4-3235-56

т.п. 224-1-411.83 АС.

Школа на 13 классов (489-504 учащихся)

Стадия Р | Лист 53 | Листов

Фрагменты плана №1, 2, 3. Сечения

ЦНИИЭП Гражданэльстрой

Остекленная перегородка ОП-1

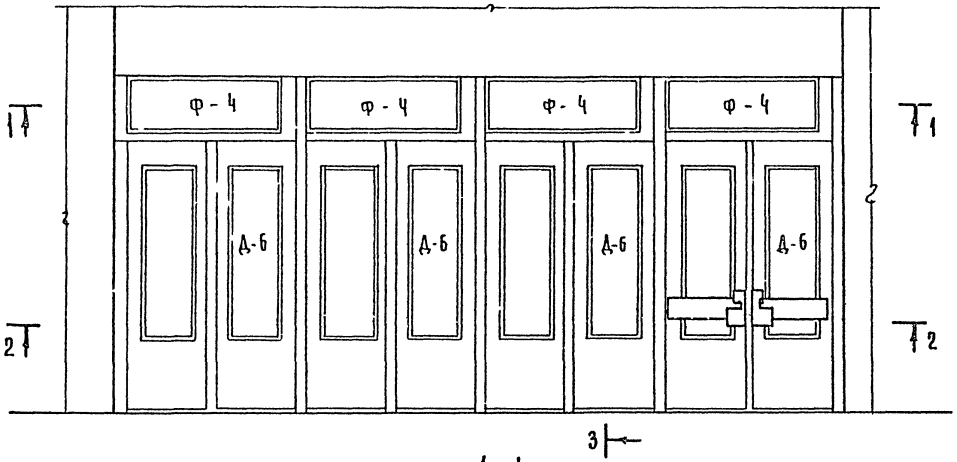

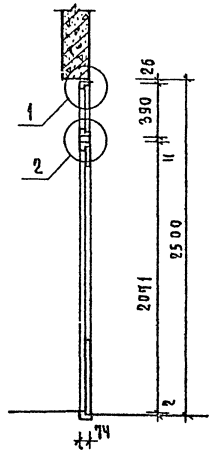

N поз	Марка, наименование детали или изделия	Сечение мм: заготовки Т	заготовки Ш	детали Т	детали Ш	Длина мм	Объем элемента м³	К-во шт.	Объем изделий м³	Масса изделий кг
	Остекленная перегородка									
1	Брус вертикальный	50	80	44	74	2500	0.0160	5	0.0800	
2	Доска вертикальная	19	80	13	74	2500	0.0038	2	0.0076	
3	Доска горизонтальн	13	80	7	74	1278	0.0013	4	0.0052	
4	Наличник	19	80	13	74	п.м	–	63	0.0601	
5	Брус вертикальн	80	80	74	74	435	0.0028	6	0.0168	
	Итого								0.1396	(нестроганных)

1-1

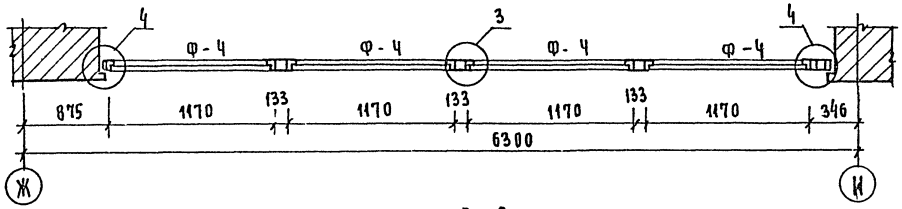

2-2

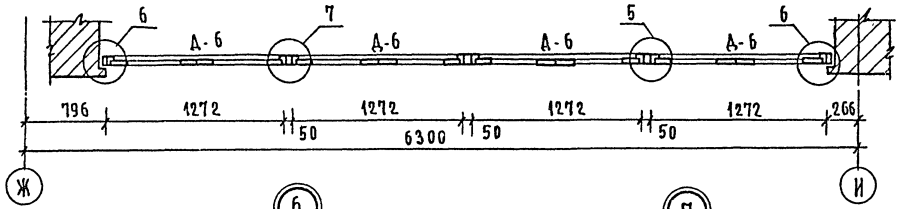

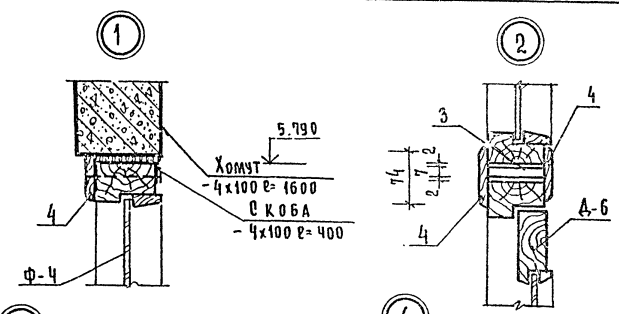

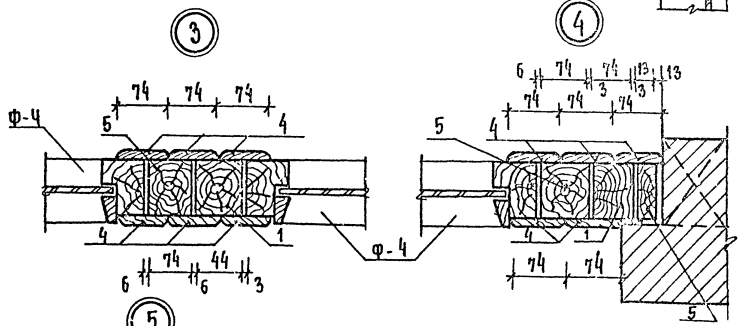

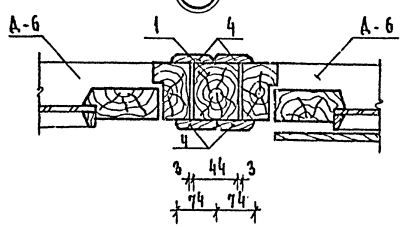

1. Дверь А-6 и фрамуга Ф-4 учтены в сводной спецификации.

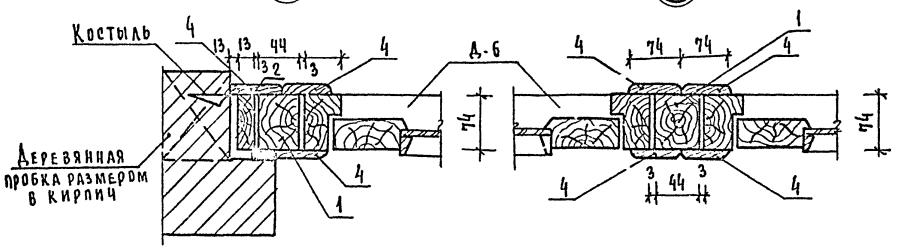

Привязан

Инв №

Н.контр	Горохов	
Рук.арх	Ходучбеков	
Гл.конст	Кашкин	
ГАП	Горохов	
ГИП	Ручинцева	
Рук.гр.	Разумеева	

т.п. 224-1-411.83 АС

Школа на 13 классов (489-504 учащихся)

Остекленная перегородка ОП-1. Узлы. Спецификация

Стадия	Лист	Листов
Р	54	

ЦНИИЭП граждансельстрой

Инв.№ подл. | Подпись и дата | Взам. инв.№ | 4-3235-57

Альбом I

Типовой проект 224-1-411.83

План эстрады

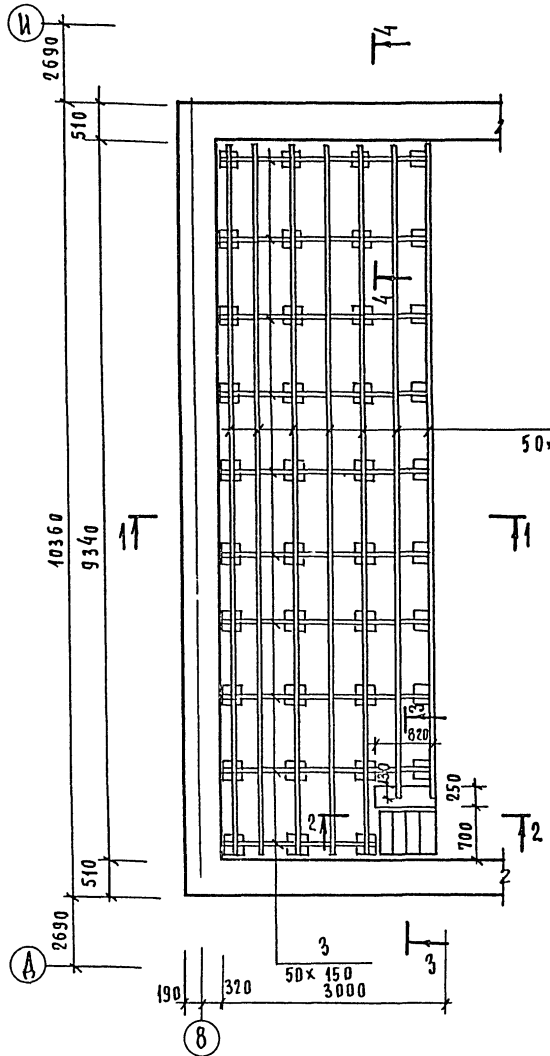

2 - 2

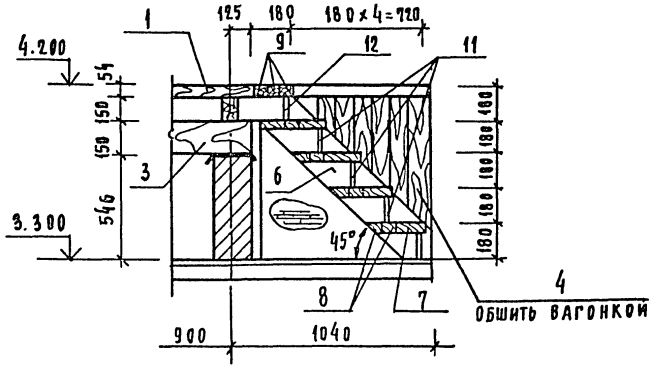

3 - 3

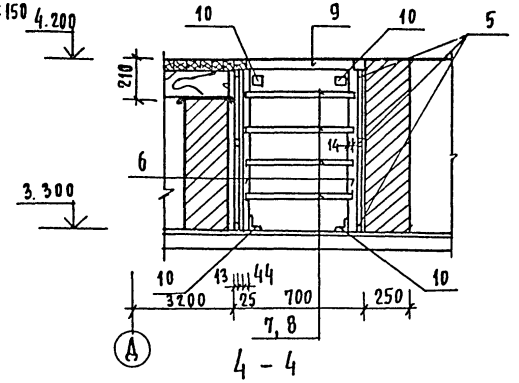

4 - 4

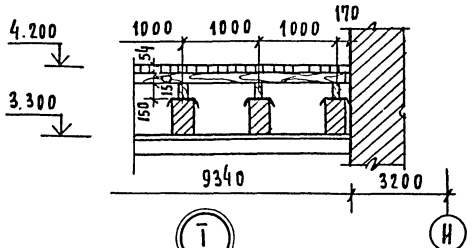

1 - 1

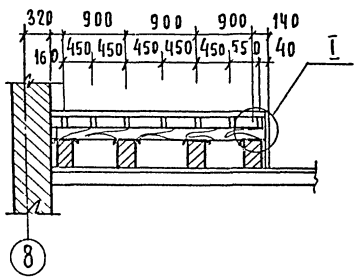

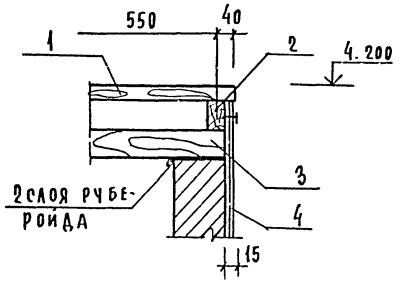

Спецификация материалов на эстраду

№ поз	Наименование	Сечение мм до остружки	Сечение мм после остружки	Длина мм	Кол шт	Кол п.м	Расход древесины м³ на 1 шт.	Расход древесины м³ на все.
1	Брус	60×175	54×69	2990 2090	111 13		0.0134 0.009	1.487 0.117
2	Балка	—	150×50	9300 8500	5 2		0.070 0.064	0.350 0.128
3	Прогон	—	150×50	2970 2070	9 1		0.022 0.016	0.200 0.016
4	Обшивка	19×100	13×94	840	93		0.0016	0.148
5	Доска	—	25×100	230	6		0.001	0.006
6	Тетива	50×200	44×194	1296	2		0.013	0.026
7	Доска	40×150	36×144	564	4		0.003	0.012
8	Доска	40×100	36×94	564	8		0.002	0.016
9	Доска	—	60×60	564	3		0.002	0.006
10	∠75×5	—	—	100	4		0.58	2.32
11	Доска	19×150	13×144	536	4		0.0015	0.006
12	Доска	19×125	13×125	536	1		0.001	0.001
						Итого:		4.84

1. Данный лист см. совместно с АС-28
2. Все деревянные изделия подвергнуть глубокой пропитке антипиренами и антисептиками.

Инв.№ подл. | Подпись и дата | Взам.инв.№ 4-323S-58

Привязан

Инв.№

Н.конст	Румянцева	
Рук.маст	Ходжибеков	
Гл.конс	Кашкин	
ГАП	Горохов	
ГИП	Румянцева	
Рук.гр	Зеликина	
Ст.инж	Гришина	

т.п. 224-1-411.83 АС

Школа на 13 классов (489-504 учащихся)

Стадия	Лист	Листов
Р	55	

Эстрада

ЦНИИЭП гражданельстрой

Альбом I

Типовой проект 224-1-411.83

План спортзала

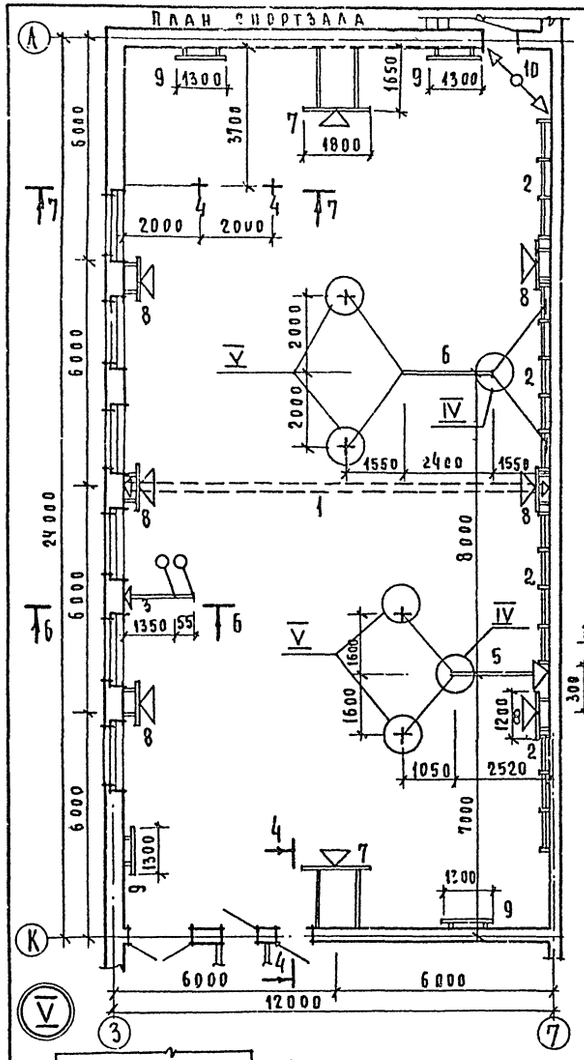

Крепление гимнастической стенки
Поз. 2.

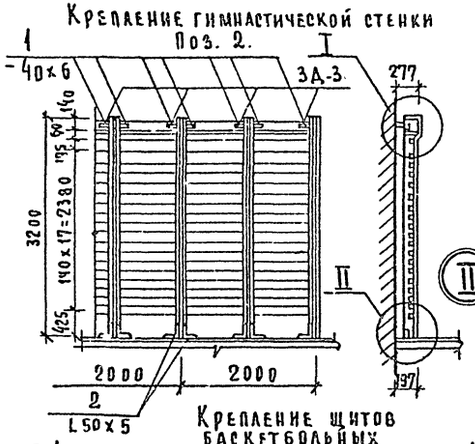

Крепление щитов баскетбольных

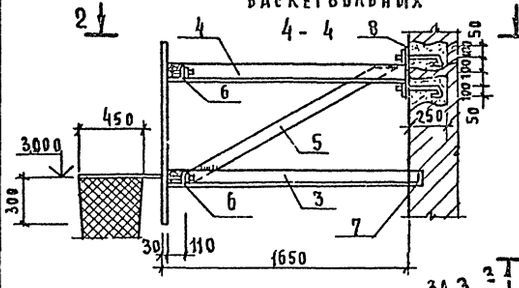

2 - 2

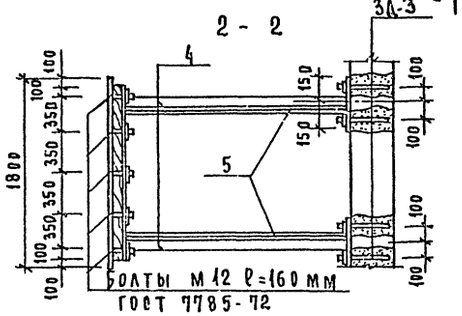

Крепление колец
6 - 6

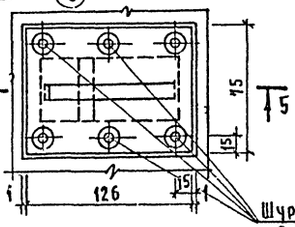

5 5

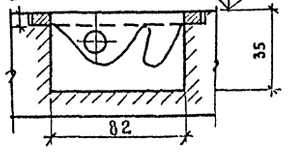

Крепление канатов
7 - 7

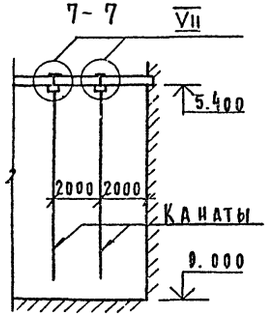

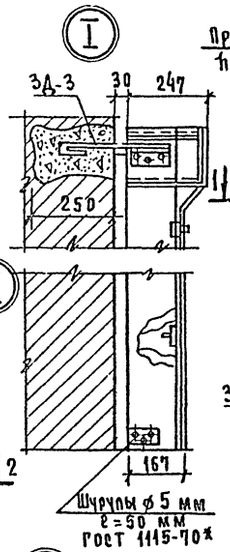

1 - 1

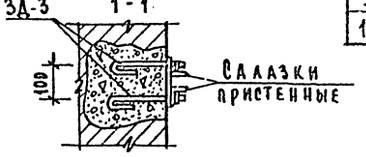

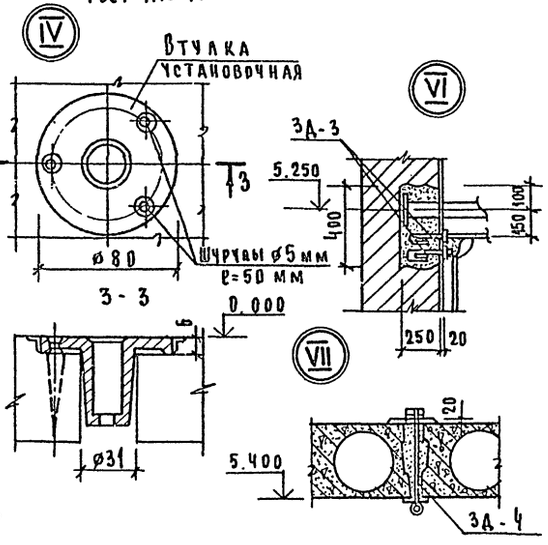

Перечень оборудования спортзала

Поз обозн	Наименование	Кол.	Масса кг	Примеч
1	Сетка волейбольная	1	—	см. нормали школ
2	Стенка гимнастическая из секции	15	—	
3	Кольца гимнастические на консоли	1	—	
4	Канаты	2	—	
5	Перекладина гимнастическая приставная	1	—	
6	Перекладина гимнастическая высокая	1	—	
7	Щиты баскетбольные игровые	2	—	
8	Щиты баскетбольные тренировочные	6	—	
9	Щиты для метания мяча в цель	4	—	
10	Мяч на амортизаторе	1	—	

Ведомость металла
на крепление спортивных снарядов

Марка элемента	№ поз	Эскиз или сечение	Длина мм	Кол шт	Масса кг 1 поз	Масса кг Всех.
Крепление оборудования	1	— 40×6	260	30	0.49	14.70
	2	L 50×5	80	30	0.30	9.0
	3	L 75×5	1700	4	9.9	39.5
	4	L 75×5	1500	4	8.7	35.0
	5	— 100×5	1700	4	6.68	26.7
	6	L 75×5	1600	4	9.3	37.2
	7	L 75×5	120	4	0.7	2.80
	8	— 300×8	300	4	5.7	23.6
	ЗД-3	см. альбом I А. АС-60	—	85	1.23	104.55
	ЗД-4	—— // ——	—	4	1.56	6.24

1. Все разбивки крепежных деталей уточнить после получения оборудования
2. Щиты баскетбольные тренировочные и щиты для метания мяча в цель, крепить аналогично щитам баскетбольным
3. Волейбольные стойки крепить к стенам аналогично узлу 3.

Привязан	Н. контр	Горохов	
	Рук. м-2	Ходжибеков	
	Гл. кон.	Кашкин	
	ГАП	Горохов	
	ГИП	Румянцева	
	Рук. гр. конс	Зеликина	
Инв. №	Исполн	Ларионов	

Т.П. 224-1-411.83 АС

Школа на 13 классов (489-504 учащихся)

Стадия	Лист	Листов
Р	56	

Оборудование спортзала. Узлы крепления.

ЦНИИЭП гражданселькстрой

Инв. № подл. | Подпись и дата | Взам. инв. №

4-3235-59

Альбом Г

Типовой проект 224-1-411.83

ВАД 24-12

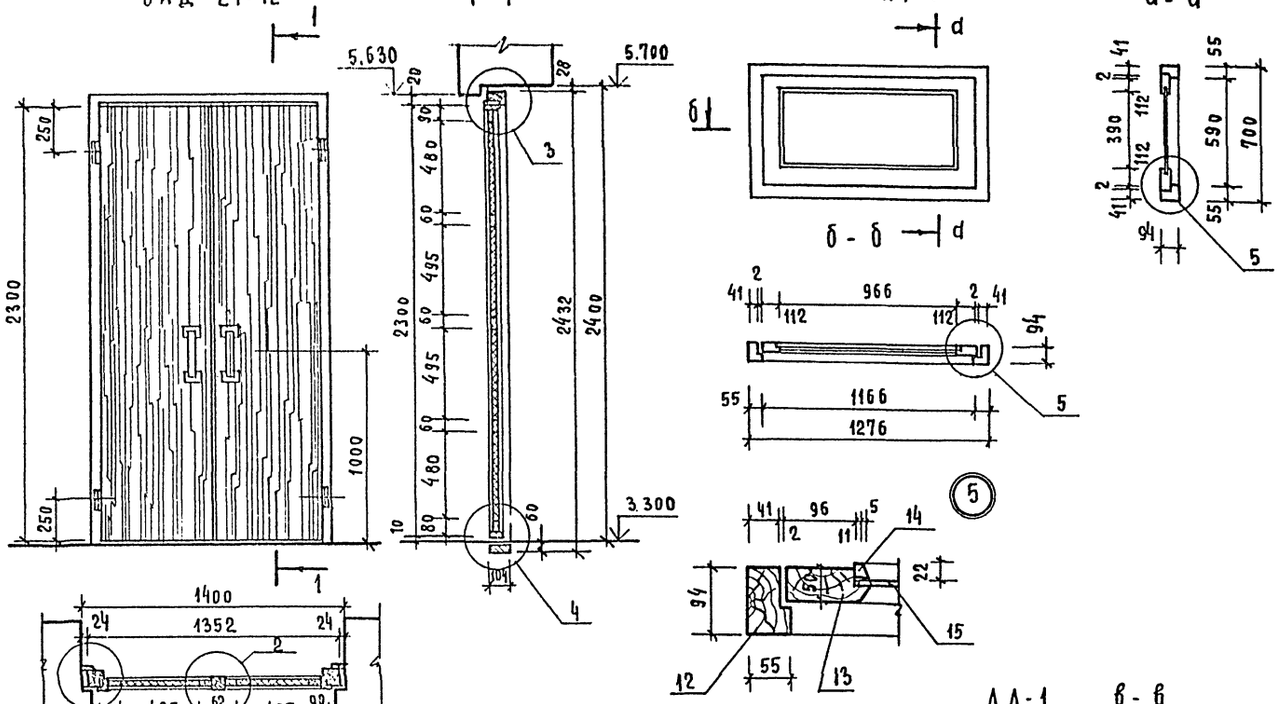

ИФ-1

ЛД-1

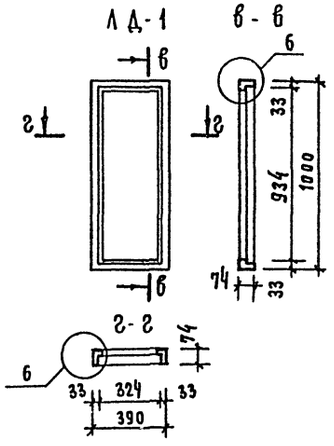

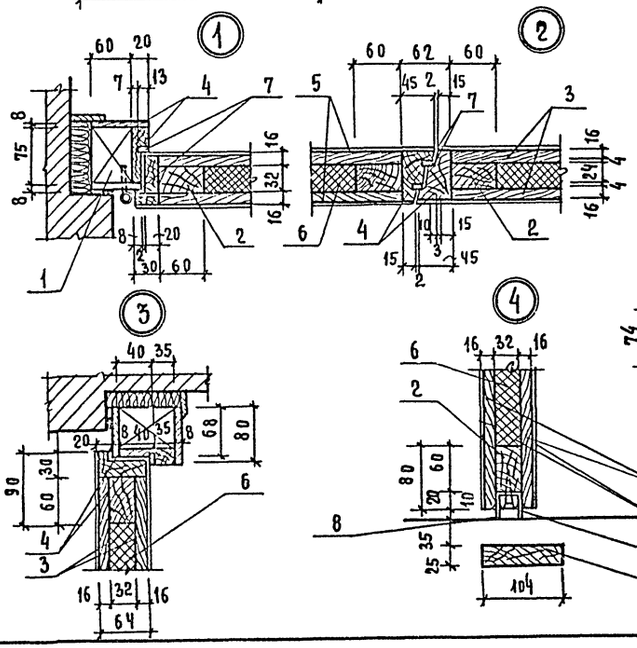

СПЕЦИФИКАЦИЯ

Марка поз	Обозначение	Наименование	Ед изм	К-во	Примечание
		ВАД 24-14			
1	ГОСТ 24454-80	Древесина коробки	м³	0,049	
2	ГОСТ 24454-80	Древесина полотна	"	0,026	
3	ГОСТ 13715-78	Столярная плита	м²	5,00	
4	ГОСТ 9685-61	Дубовая обкладка	м³	0,032	
5	ГОСТ 2977-82	Дубовый шпон	м²	5,65	
6	ГОСТ 9573-72	Минераловатные плиты на синтетич. связующем	"	1,70	
7	ГОСТ 7338-77	Прокладка из пористой резины 13х4	п/м	16,26	
8	ГОСТ 7338-77	Прокладка 600х92х2 резина рулонная 2мб-ам			
9	ГОСТ 5088-78	Петли дверные	шт	4	
10	ГОСТ 5089-80	Замок дверной	"	1	
11	ГОСТ 5087-80	Ручки дверные	"	4	
		ИФ-1			
12	ГОСТ 24454-80	Древесина коробки	м³	0,024	
13	ГОСТ 24454-80	Древесина переплета	"	0,026	
14		Обкладка	п/м	3,40	
15	ГОСТ 111-78	Стекло 1000х600х3 (1шт)			
		ЛД-1			
16	ГОСТ 24454-80	Древесина коробки	м³	0,011	
17	ГОСТ 11368-79	Древесно-стружечная плита 930х320х16	м²	0,30	

1. Расход древесины определен в черновых заготовках.
2. Все деревянные элементы выполнять из древесины хвойных пород с влажностью не выше 12%
3. Дверное полотно звукоизоляционной двери ВАД 24-14 покрыть светлым масляным лаком за 2 раза.

Инв.№ подл. | Подпись и дата | Взам. инв.№ | 4-3235-60

Привязан

Инв.№

Н.контр	Горохов	
Рук.маст	Ходжибеков	
Гл.конст	Кашкин	
ГАП	Горохов	
РИП	Румянцева	
Рук.гр.	Коромыслов	
Ст.арх.	Шмелева	

Т.П. 224-1-411.83 АС

Школа на 13 классов (489-504 учащихся)

Стадия	Лист	Листов
Р	57	

Звукоизоляционная дверь ВАД 24-14. Фрамуга ИФ-1 Дверка ревизии ЛД-1

ЦНИИЭП Гражданэльстрой

Типовой проект 224-1-411.83 Альбом I

ИД-1 ЩС-1 ЩС-2 ЩС-3 ЩС-4 ЩС-5

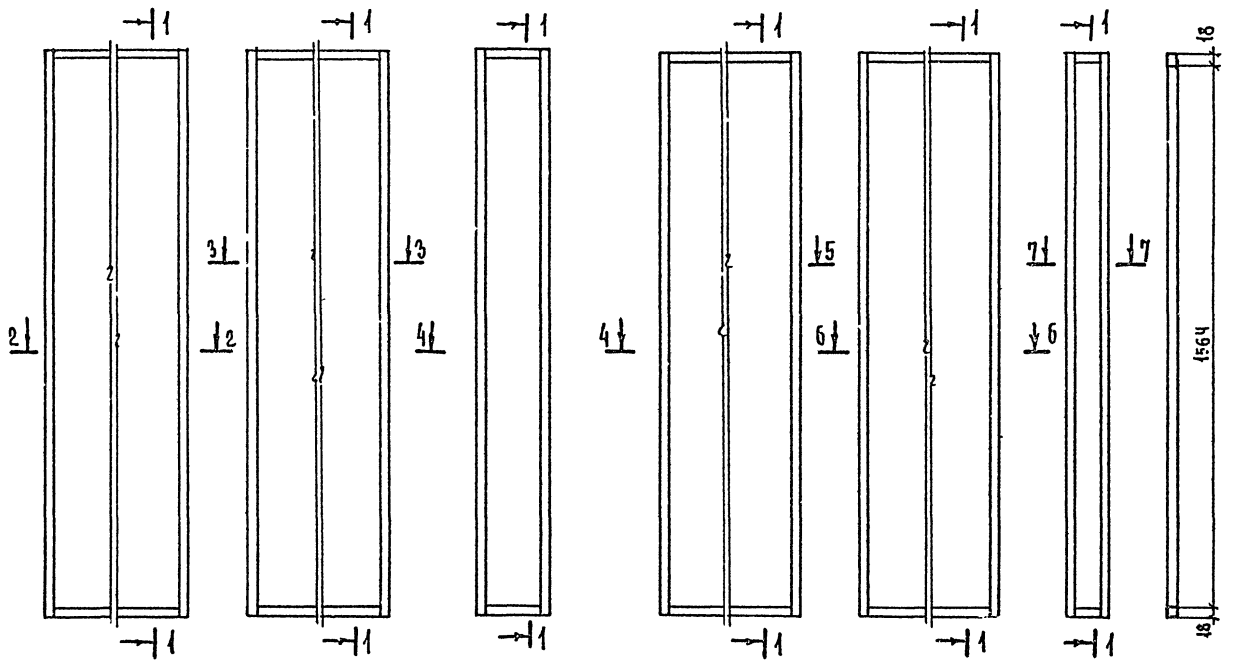

2-2 3-3 4-4 5-5 6-6 7-7

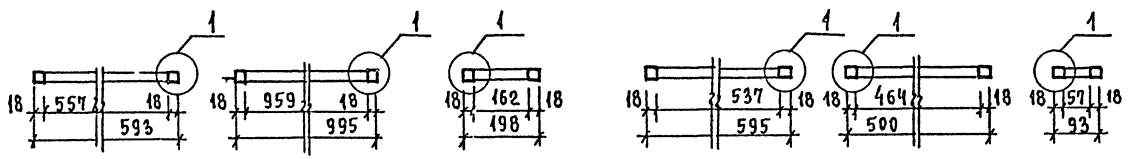

Марка изделий		Наименование	Сечение мм до остружки	Сечение мм после остружки	Длина мм	К-во шт.	Расход древесины на 1 элемент	Общий расход древесины м3
ЩС-1	1	Обкладка	24×30	18×24	5118	1	0.0037	0.0037
	2	Древесно-стружечная плита 18×995×1564						
ЩС-2	1	Обкладка	24×30	18×24	3596	1	0.0026	0.0026
	2	Древесно-стружечная плита 18×198×1564						
ЩС-3	1	Обкладка	24×30	18×24	4318	1	0.0031	0.0031
	2	Древесно-стружечная плита 18×595×1564						
ЩС-4	1	Обкладка	24×30	18×24	4128	1	0.0030	0.0030
	2	Древесно-стружечная плита 18×500×1564						
ЩС-5	1	Обкладка	24×30	18×24	3314	1	0.0024	0.0024
	2	Древесно-стружечная плита 18×93×1564						
ИД-1	1	Обкладка	24×30	18×24	4324	1	0.0031	0.0031
	2	Древесно-стружечная плита 18×593×1564.						

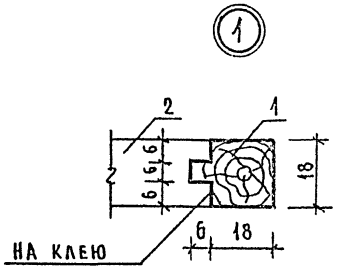

1. Данный лист см. совместно с листом АС-53

Инв.№подл. | Подпись и дата | Взам.инв.№

4-3235-61

Привязан	Н.конт	Горохов	
	Рук.мас	Ходжибеков	
	Гл.конс	Кашкин	
	ГАП	Горохов	
	ГИП	Румянцева	
	Ст.арх	Шмелева	
Инв.№			

Т.п. 224-1-411.83 АС

Школа на 13 классов (489-504 учащихся)	Стадия	Лист	Листов
	Р	58	
Дверка ИД-1 и щиты санузлов ЩС-1÷ЩС-6	ЦНИИЭП граждансельстрой		

Типовой проект 224-1-411.83 Альбом I

РР-2

м 1:10

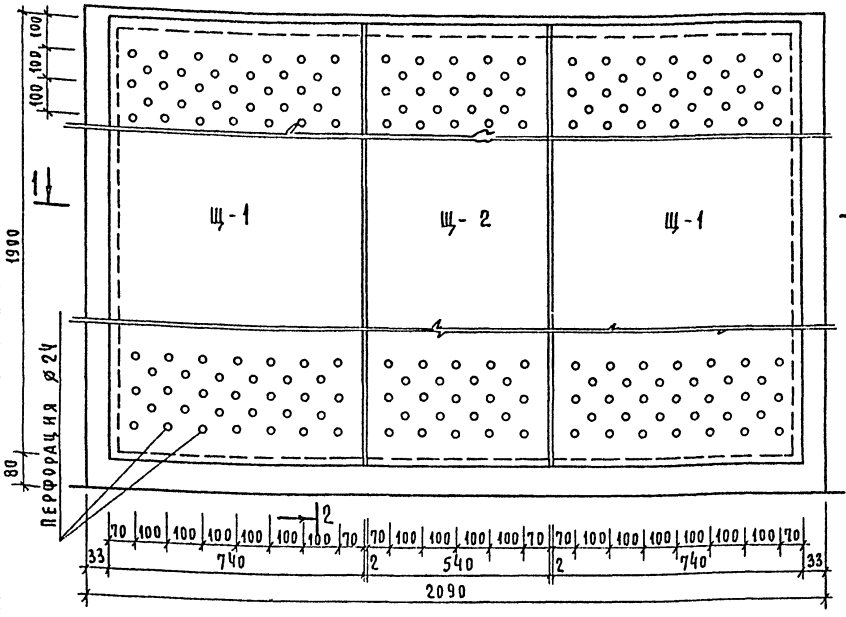

2-2

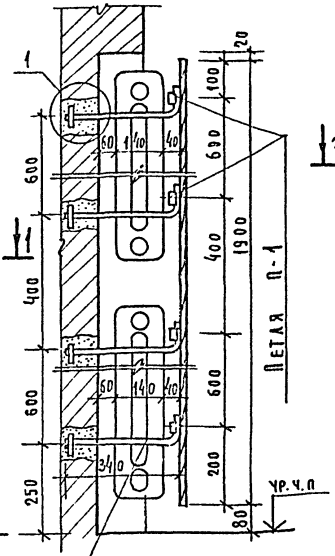

Крюк из стали ø10 А-I заделать в стену

1-1

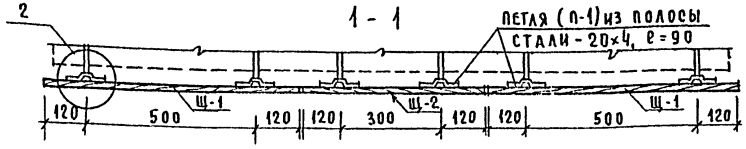

РР-4

м 1:10

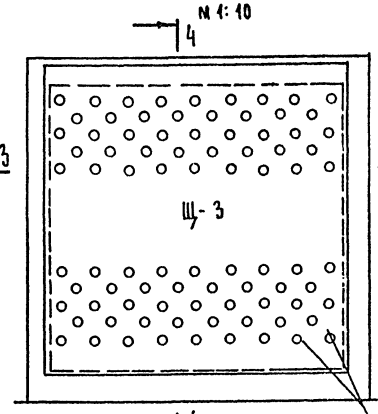

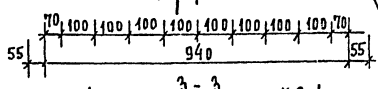

4-4

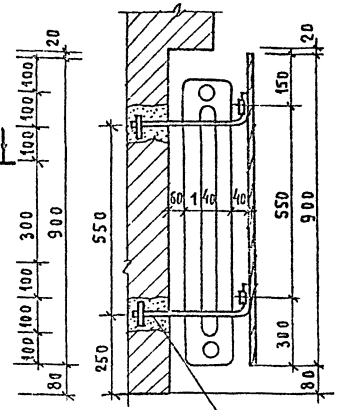

3-3

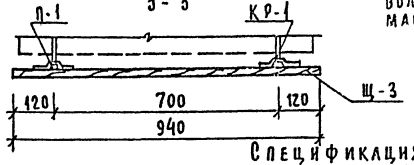

Перфорированную древесно-волокнистую плиту покрыть масляной краской в цвет стены

1

м 1:2

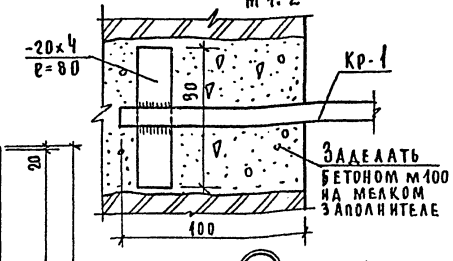

2

м 1:2

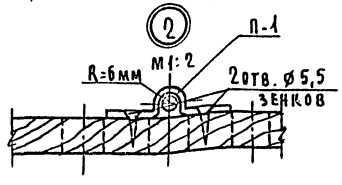

РР-1

м 1:20

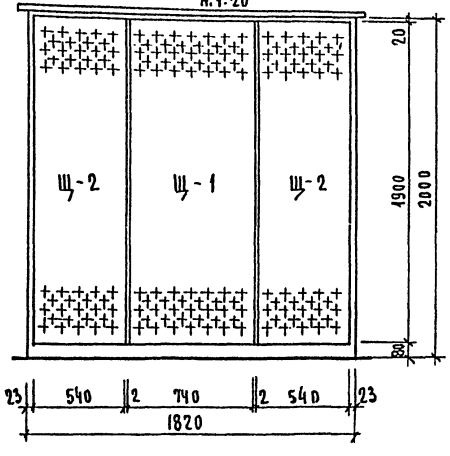

РР-3

м 1:20

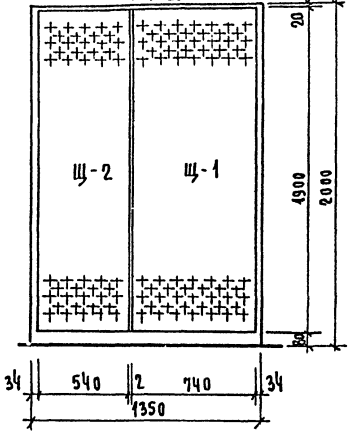

Для радиаторных решеток РР-1 и РР-3 установка щитов Щ-1 и Щ-2 аналогично РР-2

Спецификация элементов

Марка поз	Обозначение	Наименование	Ед. изм	К-во на 1 изд.	Примечание
		Деревянные элементы			
	Гост 8904-81	плиты древесно-волокнистые твердые δ=2,0 мм.			
Щ1	—"—	щит 1900х740х20 шт.15	м²	1,41	
Щ2	—"—	щит 1900х540х20 шт.18	м²	1,03	
Щ3	—"—	щит 940х900х20 шт.6	м²	0,81	
		Металлические элементы			
	Гост 5781-82	ø10 А-I; ℓ=400			приварить полосу см. черт.1
Кр-1		Крюк — шт 76	кг	0,25	
	Гост 19903-74*	-20х4 ℓ=90			
П-1		Петля — шт. 110	кг.	0,06	

Т.п. 224-1-411.83 АС

Школа на 1320 мест (480-504 учащихся)

Стадия	Лист	Листов
Р	59	

Радиаторные решетки РР-1, РР-2, РР-3, РР-4

ЦНИИЭП граждансельстрой

Н.контр.		
Нач.маст.	Ходжибеков	
Гл.конст.	Касикин	
ГАП	Горохов	
Рук.гр.	Рычлянцева	
Рук.гр.АР	Коромыслов	
Ст.Арх.	Шмелева	

Привязан

Инв. №

Инв. № подл. | Подпись и дата | Взам. инв. №

4-3235-42

Альбом I

Типовой проект 224-1-411.83

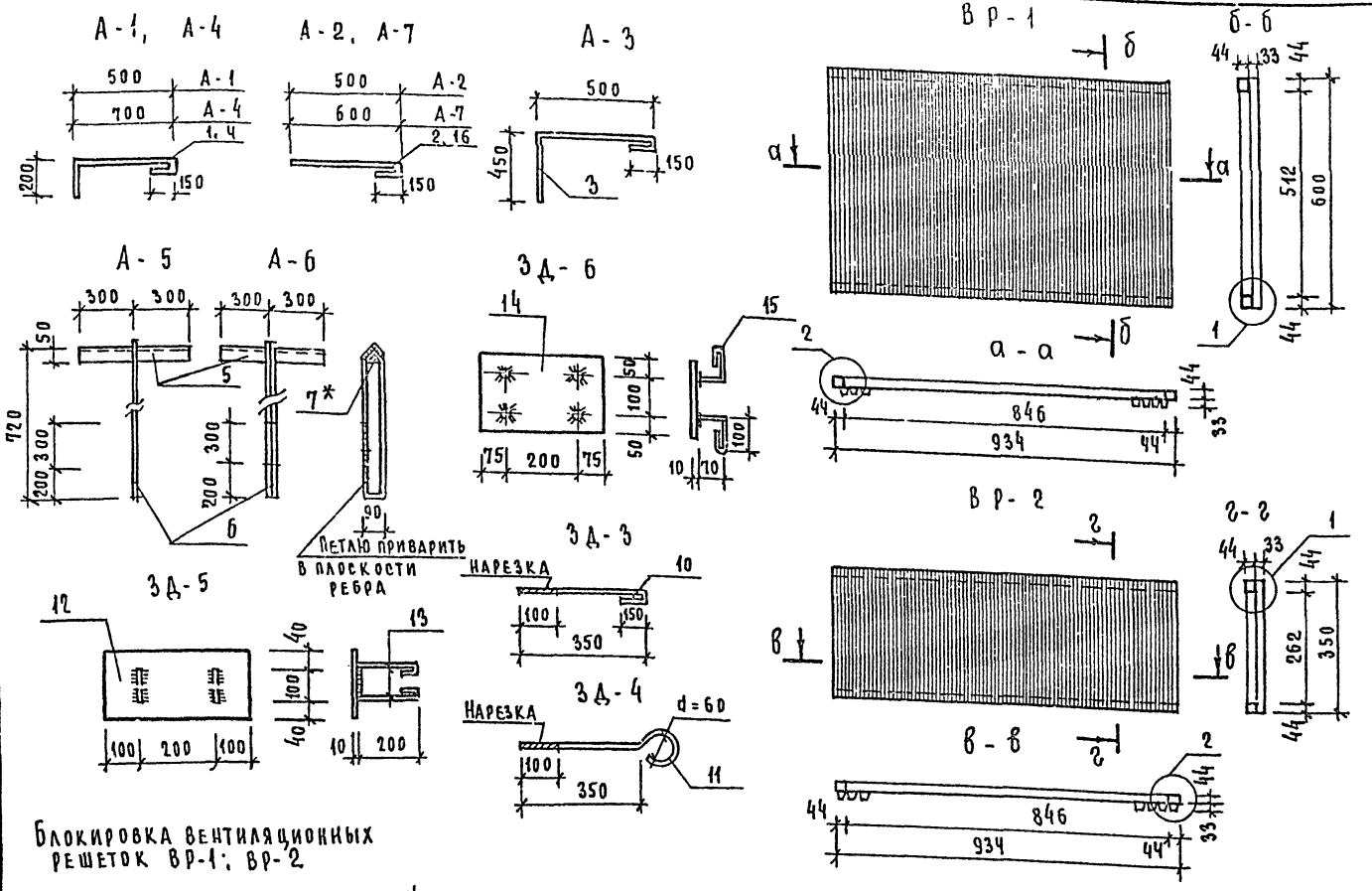

Спецификация металла на одно изделие

Марка	№ п/п	Сечение	Длина мм	Кол шт	Общая длина м	Масса в кг: 1 поз	Всех	Марки	Примечан
А-1	1	ø10 AI	870	1	0,87	0,54	0,54	0,54	
А-2	2	ø10 AI	670	1	0,67	0.42	0.42	0.42	
А-3	3	ø10 AI	1120	1	1,12	0.69	0.69	0.69	
А-4	4	ø10 AI	1070	1	1,07	0.66	0.66	0.66	
А-5	5	∠63×6	600	1	0,60	3.43	3.43	8.27	
	6	ø20 AI	1960	1	1.96	4.84	4.84		
А-6	5	∠63×6	600	1	0.60	3.43	3.43	13.19	
	6	ø20 AI	1960	2	3.92	4.84	9.68		
	7	-50×4	50	1	0.05	0.08	0.08		
ЗД-1	8	I 27	500	1	0.50	15.75	15.75	15.75	
ЗД-2	9	I 16	9500	1	9,50	151.0	151.0	151.0	
ЗД-3	10	ø20 AI	500	1	0.50	1.23	1.23	1.23	
ЗД-4	11	ø20 AI	633	1	0.63	1.56	1.56	1.56	
ЗД-5	12	-180×10	400	1	0.40	5.7	5.7	6.48	
	13	ø10 AI	630	2	1.26	0.39	0.78		
ЗД-6	14	-200×10	350	1	0.35	5,50	5,50	6.42	
	15	ø12 AI	230	4	0.92	0.92	0.92		
А-7	16	ø10 AI	770	1	0.77	0.48	0.48	0.48	

Блокировка вентиляционных решеток ВР-1; ВР-2

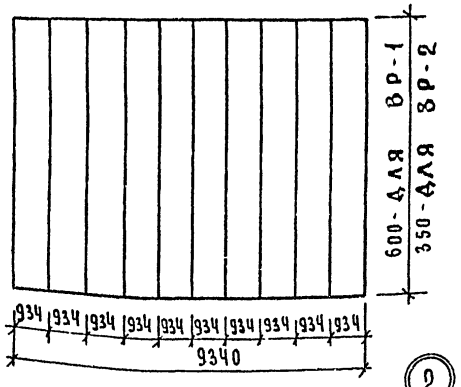

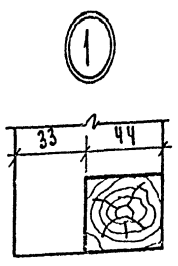

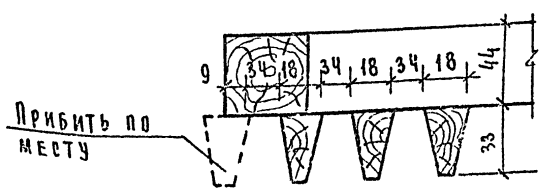

Спецификация древесины на одно изделие

Марка	№ поз	Наименование	Сечение мм: До острожки	После острожки	Длина	Кол шт.	Расход древесины: На 1 шт м3	Общий м3
ВР-1 (шт. 10)	1	Обвязка	50×50	44×44	934	2	0.0023	0.0047
	2	Стойка	50×50	44×44	600	2	0.0015	0.0030
	3	Рейка	39×24	33×18	600	21	0.0006	0.0126
ВР-2 (шт. 10)	1	Обвязка	50×50	44×44	934	2	0.0023	0.0047
	2	Стойка	50×50	44×44	350	2	0.0009	0.0018
	3	Рейка	39×24	33×18	350	21	0.0003	0.0069

1. Материал металлических конструкций-сталь ВСт3 кп2 по ГОСТ 380-80
2. Сварку производить электродами типа Э-42 по ГОСТ 9467-75 (hш = 5 мм)
3. Косынку поз 7* вварить в уголок по центру.
4. Все деревянные изделия подвергнуть глубокой пропитке антипиренами и антисептиками.

Н. контр	Горохов		
Рук. маст	Хоржибеков		
Гл. конс	Клишин		
ГАП	Горохов		
ГИП	Румянцева		
Ст. инж	Гришина		
Ст. арх	Шмелева		

Т.П. 224-1-411.83 АС

Привязан

Инв №

Школа на 13 классов (439-504 учащихся)

Закладные детали и деревянные решетки

Стадия	Лист	Листов
Р	60	

ЦНИИЭП гражданселькстрой

Инв № подл | Подпись и дата | Взам. инв №

4-3235-63

Типовой проект 224-1-411.83 Альбом I

РМ-1, РМ-2, РМ-3

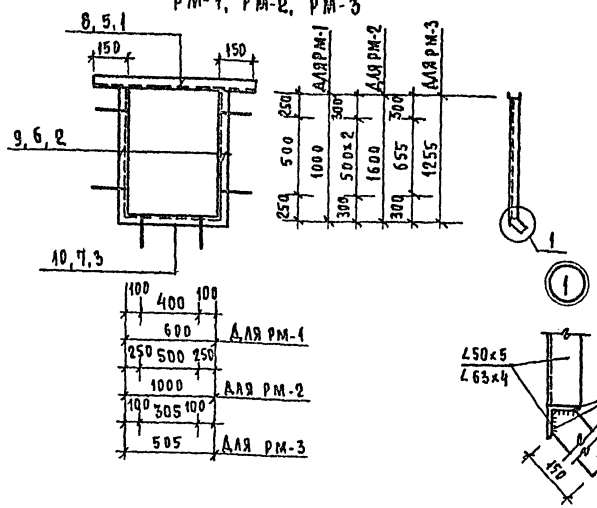

МК-1

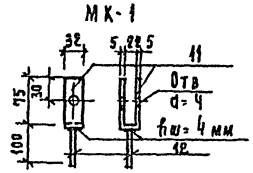

МК-2

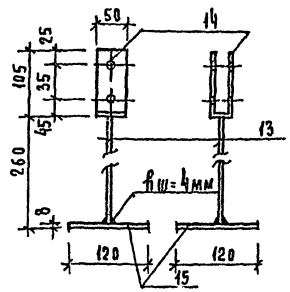

К-1, К-2, К-6

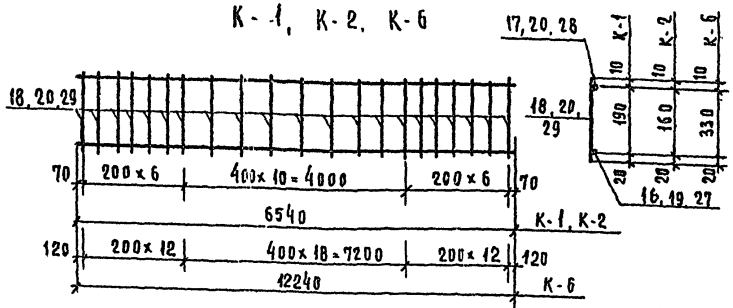

К-5

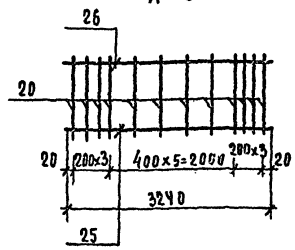

К-3, К-4

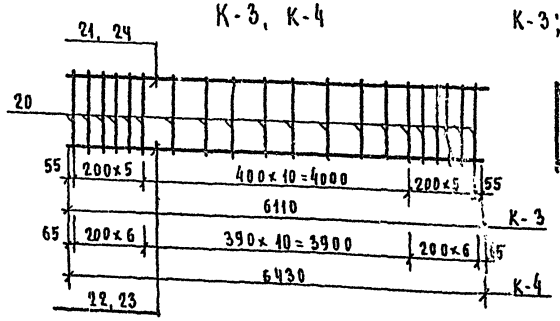

К-3; К-4; К-5

Выборка металла на одну марку

Марка	Сталь А I ГОСТ 5781-82		Сталь А III			
	⌀ 8 А I	⌀ 10 А I	10 А III	16 А III	18 А III	20 А III
К-1	2,09	4,04	—	—	13,07	—
К-2	1,80	4,04	—	10,32	—	—
К-3	1,57	3,77	—	—	12,20	—
К-4	15,86	3,96	—	—	—	15,86
К-5	0,90	1,99	1,99	—	—	—
К-6	6,00	7,60		19,30		32,90

Спецификация металла

Марка	№ п.п.	Сечение	Длина мм	Кол. шт.	Общая длина м	Масса 1 поз	Масса всех	Масса марки	Примеч.
РМ-1	1	[14	900	1	0,9	11,1	11,1	22,7	
	2	L50×5	1050	2	2,1	3,96	7,92		
	3	L50×5	700	1	0,7	2,6	2,6		
	4	-40×4	150	6	0,90	0,18	1,1		
РМ-2	5	[14	1300	1	1,3	16,0	16,0	34,04	
	6	L50×5	1650	2	3,3	6,2	12,4		
	7	L50×5	1100	1	1,1	4,2	4,2		
	4	-40×4	150	8	1,2	0,18	1,44		
РМ-3	8	[14	805	1	0,81	9,96	10,0	23,7	
	9	L63×4	1305	2	2,61	5,1	10,2		
	10	L63×4	605	1	0,61	2,4	2,4		
	4	-40×4	150	6	0,90	0,18	1,1		
МК-1	11	-32×5	172	1	0,17	0,22	0,22	0,31	
	12	⌀12 А I	100	1	0,1	0,09	0,09		
МК-2	13	⌀20 А I	260	1	0,26	0,64	0,64	1,99	
	14	-50×5	232	1	0,23	0,45	0,45		
	15	-120×8	120	1	0,12	0,90	0,90		
К-1	16	⌀18 А III	6540	1	6,54	13,08	13,08	19,20	
	17	⌀10 А I	6540	1	6,54	4,04	4,04		
	18	⌀8 А I	220	24	5,28	0,09	2,09		
К-2	19	⌀16 А III	6540	1	6,54	10,32	10,32	16,16	
	17	⌀10 А I	6540	1	6,54	4,04	4,04		
	20	⌀8 А I	190	24	4,54	0,075	1,80		
К-3	21	⌀18 А III	6110	1	6,11	12,20	12,20	17,54	
	22	⌀10 А I	6110	1	6,11	3,77	3,77		
	20	⌀8 А I	190	21	3,99	0,075	1,57		
К-4	23	⌀20 А III	6430	1	6,43	15,86	15,86	21,55	
	24	⌀10 А I	6430	1	6,43	3,96	3,96		
	20	⌀8 А I	190	23	4,56	0,075	1,73		
К-5	25	⌀10 А III	3240	1	3,24	1,99	1,99	4,88	
	26	⌀10 А I	3240	1	3,24	1,99	1,99		
	20	⌀8 А I	190	12	2,28	0,075	0,90		
К-6	27	⌀16 А III	12240	1	12,24	19,30	19,30	32,90	
	28	⌀10 А I	12240	1	12,24	7,60	7,60		
	29	⌀8 А I	360	43	15,12	0,14	6,00		

1. Материал стальных конструкций сталь Вст 3 кп 2 по ГОСТ 380-80
2. Сварку производить электродами типа Э-42 по ГОСТ 9467-75.

Инв. № подл. | Подпись и дата | Взам. инв. № | 4.3235-64

Привязан

Инв. №

Н. контр.	Горохов	
Рук. гр.	Ходжибеков	
Гл. конс.	Кашкин	
РАП	Горохов	
РИП	Румянцева	
Ст. инж.	Гринина	

Т. п. 224-1-411.83 Ас

Школа на 13 классов (489-504 учащихся)

Стадия Р | Лист 61 | Листов

Закладные детали и каркасы

ЦНИИЭП гражданэльектрострой

Ведомость чертежей марки „Тх"

Лист	Наименование	Стр.	Примечание
1	Общие данные	64	
2	Спецификация учебного оборудования и мебели	65	
3	Спецификация учебного оборудования и мебели	66	
4	Спецификация технологического оборудования и мебели столовой.	67	
5	План 1 этажа в осях „1-11", „А-И" с расстановкой школьного оборудования и мебели.	68	
6	План 1 этажа в осях „11-16", „В-К" с расстановкой школьного оборудования и мебели.	69	
7	План 1 этажа в осях „И-М", „3-10" с расстановкой школьного оборудования и мебели.	70	
8	План 2 этажа в осях „1-11" „А-И" с расстановкой школьного оборудования и мебели.	71	
9	План 2 этажа в осях „11-16", „В-К" с расстановкой учебного оборудования и мебели.	72	
10	План в осях „7-10" с привязкой подводов электроэнергии и воды к технологическому оборудованию столовой.	73	
11	План 2 этажа в осях „И-М", „3-10" с расстановкой школьного оборудования и мебели	74	

Ведомость примененных чертежей

Обозначение	Наименование	Примечание
Оборудование типовых общеобразовательных школ 1.273-2	Шкафы пристенные классных помещений и шкафы перегородки для лаборантских химии, физики и биологии.	
Типовые материалы для проектирования 27-0-2	Альбом торгового, механического, холодильного и подъемно-транспортного оборудования для предприятий торговли и общественного питания часть I, раз. „А-Б"	

Типовой проект разработан в соответствии с действующими нормами и правилами и предусматривает мероприятия, обеспечивающие взрывную, взрывопожарную и пожарную безопасность при эксплуатации зданий.

Главный инженер проекта /Чернецова/

Пояснительная записка.

Технологическая часть разработана на основании технического проекта согласованного Министерством просвещения РСФСР, утвержденного Госгражданстроем прик.№ 164 от 25 мая 1983г.

Технология учебного процесса принята в соответствии с усовершенствованными учебными программами.

Соотношение потоков в проектируемой школе составляет 1:1:1:2, при наполняемости 40 учащихся - в 1-8 классах и 36 учащихся - в 9-10 классах.

Количество учебного оборудования и школьной мебели принято по „Типовому перечню учебного оборудования для общеобразовательных школ" утвержденным Минпросом СССР 30.XII-81 за N 180 и „Типовому перечню школьной мебели для общеобразовательных школ".

В проекте даны примеры расстановки школьного оборудования и мебели с использованием рекомендаций „Нормалей планировочных элементов НП-2.2-74. Помещения общеобразовательных школ".

Примерное распределение групп роста школьников по классам /в процентах/.

Группы роста школьников	Группы мебели	Классы				Кабинеты			Лаборатории		
		подготовительн.	I	II	III	IV-V	VI-VIII	IX-X	Физики	химии	биологии
до 130 см	А	90	70	30		40	8				
130-145 см	Б	10	30	70	80	60	12	80	20	15	30
145-160 см	В				20			20	70	75	60
160-175 см	Г								10	10	10
св. 175 см	Д										

Пищеблок школы запроектирован работающим на сырье и предназначен для обеспечения горячими завтраками всех учащихся и 50% учащихся школы обедами.

Производственная мощность столовой - 1700 блюд в сутки.

Обеденный зал рассчитан на 126 посадочных мест.

Завтрак в столовой осуществляется в 4 посадки, обед - в 2 посадки.

Для оснащения столовой принято современное технологическое оборудование, в том числе тепловое на электрообогреве.

Н.контр	Чернецова	
ГАП	Горохов	
Рук.маст	Магнани	
ГИП	Чернецова	
Разработ.	Никакина	

Привязан:

т.п. 224-1-411.83 -Тх

Школа на 13 классов /489-504 учащихся/

Стадия	Лист	Листов
РД	1	11

Общие данные.

ЦНИИЭП граждансельстрой

Инв.№ подл. | Подпись и дата | Взам. инв.№ 4-3235-65

Альбом I

Типовой проект 224-1-411.83

Марка поз.	Обозначение	Наименование	Кол-во	Масса ед. кг	Примечания
1	2	3	4	5	6
1	ГОСТ 11015-77	Стол ученический одноместный А 750×500×640 Б 750×500×600	36 4		
2	ГОСТ 11015-77 ГОСТ 11016-77	Стол ученический и два стула "А" 1200×450×540 "Б" 1200×450×600 "В" 1200×450×660 "Г" 1200×500×720 "Д" 1200×500×780	20 36 38 119 19		
3	ГОСТ 11016-77	Стул ученический "А" 280×310×320 "Б" 310×340×360 "В" 340×370×400 "Г" 370×400×440 "Д" 400×430×480	4 14 15 25 4		
4	ГОСТ 18314-73	Стол лабораторный для кабинета химии и 2 стула "В" 1200×600×660 "Г" 1200×600×720 "Д" 1200×600×780	3 15 2		
5	ГОСТ 18314-73	Стол лабораторный для кабинета физики и 2 стула "В" 1200×600×660 "Г" 1200×600×720 "Д" 1200×600×780	4 14 2		
6	ГОСТ 18314-73	Стол лабораторный для кабинета биологии и 2 стула "В" 1200×600×660 "Г" 1200×600×720 "Д" 1200×600×780	6 12 2		
7	ГОСТ 19549-74	Стол для кабинета черчения и 2 стула "В" 1200×500×660 "Г" 1200×500×720 "Д" 1200×500×780	4 14 2		
8	ГОСТ 18313-73	Стол для учителя 1200×500×780	32		
9	ГОСТ 11016-77	Стул полумягкий 400×430	80		
10	ГОСТ 18607-73	Стол демонстрационный для кабинета химии 3250×750×900	1		
11	ГОСТ 18607-73	Стол демонстрационный для кабинета физики 2400×750×900	1		
12	ГОСТ 18666-73	Шкаф для наглядных пособий Секции нижняя 980×400×880 верхняя 960×400×800	 157 157		
13	ГОСТ 22360-77	Шкаф вытяжной демонстрационный	1		
14	ГОСТ 20064-74	Доска классная настенная 3000×1000	21		
15	ГОСТ 20064-74	Доска классная передвижная 2000×200×1800	3		
16	ГОСТ 22361-77	Подставка для тсо	16		
17	ГОСТ 22359-77	Кресла актового зала	120		
18	Свердловский завод учебно-наглядных пособий	Верстак слесарный учебный 76н-01 900×600×800	21		
19		Верстак столярный учебный всш 1000×450×800	21		
20		Стол-верстак универсальный УСВ-м 1160×560×1250	3		
21	Торговая сеть	Стол обеденный раздвижной	3		
22		Стол письменный однотумбовый 1100×650×780	10		
23		Стол двухтумбовый с приставкой: 1400×750×740 (900×450×680)	2		
24		Шкаф для книг 1000×450×1600	1		
25		Шкаф для платья 600×450×1600	1		
26		Стол для кабинета домоводства	10		
27		Скамейка для раздевальной 1000×300×400	6		
28		Стол для заседаний секционный 1050×600×740	6		
29	Торговая сеть	Вешалка гардеробная стационарная 2-сторонняя на 20 крючков 1200×260×1690	540		
30		Кабина-примерочная 1200×1100×1800	1		
31		Стол журнальный 600×450×450	1		
32		Кресло для отдыха без подлокотников 550×550×700	3		
33		Кровать детская складная 1400×600×300	25		
34		Телевизор II класса	2		
35		Магнитофон II класса	2		
36		Пианино "Октябрь" 1500×700×1500	1		
37		Табурет для пианино	1		
38		Холодильник "Бирюса" – 0,22 квт 560×870×1160	1		
39	Подольский механический завод	Машина швейная настольная 500×220×340	20		
40		Машина швейная "Чайка-2" 1110×650×900 – 0,27 квт	1		
41	Союзторгоборудование	Стол производственный со встроенной моечной ванной секционный модифицированный СПВСМ 1470×840×1680	3		
42	ГОСТ 104919-69	Бытовая плита электрическая "Лысьва" 500×600×850 – 5,1 квт	3		
43	Одесский завод "Кинап"	Кинопроектор "Украина"-1000×260×670 – 1,0 квт	4" 2		
44		Диапроектор ЛЭТИ-60 300×140×390 – 0,75 квт.	4		

Привязан

ИНВ №

ГАП	Горохов		
Рук. маст.	Магидин		
Гл. инж. м.	Угаров		
ГИП	Черносова		
Исполнил	Пинкина		

Т.П. 224-1-411.83 -Тх.

Школа на 13 классов (489-504 учащихся)

Спецификация учебного оборудования и мебели.

Стадия	Лист	Листов
Р	2	

ЦНИИЭП гражданселькстрой

Инв. № подл. | Подпись и дата | Взам. инв. №

4-3235-66

Альбом I

Типовой проект 224-1-411.83

1	2	3	4	5	6
45	Министерство электротехнической промышленности	Комплект электрооборудования для кабинетов физики средних школ КЭФ-10	1		
46	Ленинградский з-д "Фотоприбор"	Фоточувствительный "Нева эм" - 0.45 квт	1		
47	г. Рига з-д ча. установочных изделий	Электрополировщик ЭРТ-ЭН-10 - 0,4 квт	1		
48	Львовский з-д медоборудования	Стол врача 1150×650×760	1		
49		Шкаф медицинский 600×410×1625	1		
50		Кушетка смотровая 1850×600×500	1		
51		Ширма 3-створчатая Н-1600	1		
52	Ленинградский з-д "Красногвардеец"	Ростомер	1		
53	Волгоградский з-д медоборудования	Столик инструментальный СН-1 660×410×800	1		
54	Волгоградский з-д медицинского оборудования	Стерилизатор медицинский С-81 - 1.3 квт	1		
55	Орехово-Зуевский завод	Весы медицинские ВМ-150	1		
56		Стол для проявки фотографий	1		
57		Стеллаж для книг односторонний 1050×216×2100	7		
58	Слуцкая мебельная фабрика	Стол для препараторской ОР-5-817/1-2 1500×800×1300	4		
59	Орехово-Зуевский завод	Стеллаж для книг двусторонний 1050×430×2100	10		
60	г. Рига	Стол конструкторский КМ 1200×750×720	1		
61	Механический завод №8 г. Касимов	Станок фуговально-пильный ФШ-5м 1500×1100×885 - 1.5 квт	1		
62	Механический завод №8 г. Касимов	Электроточило ЭТШ-1 280×140×230 - 0.38 квт	1		
63		Электроточило ЭТ-75	1		
64	Завод №2 "Физприбор" г. Киров	Станок токарный по дереву СТД-120м 1160×500×475 - 0.4 квт	2		
65	Вильнюсский станкостроительный завод "Коммунарас"	Станок настольно-сверлильный 2М-112 760×360×700 - 0.12 квт	2		
66	Завод №5 им. Дзержинского г. Щелково	Станок горизонтально-фрезерный НГД-110ШЧ 655×950×700 - 0.6 квт	1		
67	Завод №1 учебного оборудования г. Ростов-на-Дону	Станок токарный ТВ-6 1100-470×1020 - 0.6 квт.	2		
68		Печь муфельная МП-8 400×300×440 - 2 квт	1		
69	Ленинградский завод "Электродеталь" ГлавУчтехпром"	Шкаф сушильный ЗШС-3	1		
70	Главспортпром	Стенка гимнастическая 1300×3200	11		
71		Кольца гимнастические на блочной подвеске	1		
72		Перекладина гимнастическая 2520×2600	1		
73		Перекладина гимнастическая высокая 2400×2550	1		
74		Брусья гимнастические 3500×5000×1700	2		
75		Бревна гимнастические 5000×100×700	1		
76		Щиты баскетбольные тренировочные	2		
77	Главспортпром	Щиты баскетбольные игровые с изменяемой высотой	2		
78		Стеллаж деревянный			
79	Торговая сеть	Доска гладильная	1		
80		Трельяж	1		
81		Табурет винтовой	42		
82	Главспортпром	Канаты для лазанья	2		
83		Кольца гимнастические	2		
84		Встроенный шкаф-перегородка для кабинета химии физики, биологии	3		
85	ГОСТ 22359-77	Стулья с пюпитром	40		
86	Торговая сеть	Вешалки для полотенец на 5 мест	5		
87	ГОСТ 18607-73	Стол демонстрационный малый	2		

Инв. № подл. | Подпись и дата | Взам. инв. №

4-3235-87

Привязан

Инв. №

ГАП	Горохов		
Рук. гр.	Благидин		
Гл. инж. пр.	Чгаров		
Рук.	Чернецова		
Исполнил	Пикулина		

Т.п. 224-1-411.83 -Тх.

Школа на 13 классов (489-504 учащихся)

Стадия	Лист	Листов
Р	3	

Спецификация учебного оборудования и мебели

ЦНИИЭП гражданселькстрой

Альбом I

Типовой проект 224-1-411-83

Марка, поз	Обозначение	Наименование	Кол-во	Масса ед. кг	Примечание
1	2	3	4	5	6
1	Объединение "Таджик-торгмаш"	Плита электр. секц. модул. ПЭСМ-4ШБ 840×840×860 17.04 квт	2	255	
2	Сокулукский завод торгового машиностроения	Котел пищеварочный электрический КПЭСМ60М 1050×840×860 9.45 квт	2	180	
3	Объединение "Таджик-торгмаш"	Шкаф жарочный электр. секц. мод. ШЖЭСМ-2 830×800×1500 9.6 квт	1	260	
4	Люберецкий завод "Торгмаш"	Электромармит для первых блюд ЭПМ-5М 1605×930×1150 3.75 квт	1	160	
5	Бердский завод торг. маш	Электрокипятильник КНЭ-100Б 440×370×800 12.0 квт	1	165	
6	Гродненский завод торг. маш.	Посудомоечная машина ММУ-500 1806×760×1440 25,5 квт	1	350	
7	Барановичский завод торг. маш.	Машина овощерезательная универсальная МРО-50-200 530×335×460 0,4 квт	1	55	
8	Оренбургский завод холодильного оборудования	Холодильная камера сборно-разборная КХС-2-6 2000×2000×2290	1	700	
9		Холодильная машина ФАК-1.1 1,2 квт	1	70	
10	Барановичский завод торг. маш.	Картофелечистка МСК-125 530×380×835 0,4 квт	1	85	
11	Союзторгоборудование	Моечная ванна ВМ-1 840×840×860	4	—	
12	Союзторгоборудование	Моечная ванна ВМ-1А 630×630×860	6	—	
13	Люберецкий завод "Торгмаш"	Электромармит для 2 блюд МСЭСМ-60 1050×840×860 3,5 квт	1	180	
14	Барановичский завод торг. маш.	Мясорубка М-2 840×310×420 1.0 квт	1	72	
15	Кибартайский завод торг. маш.	Хлеборезка МРХ-180 1025×525×680 0,27 квт	1	75	
16	Объединение "Мархолодмаш"	Холодильный шкаф Шх-0.80 1500×750×1800	1	300	
17	Пермский завод торг. маш	Универсальный привод П2-0,6 1000×480×1000 0,6 квт	1	160	
18	Союзторгоборудование	Стол производственный СПСМ-3 1050×840×860	5	—	
19		Стол производственный СПСМ-1 1470×840×860	2	—	
20	Союзторгоборудование	Стеллаж производственный СПС-1 1000×840×2000	4	—	
21		Шкаф универсальный ШУП	1	—	
22		Шкаф для одежды персонала ШСО	5	—	
23		Подтоварник ПТ-2А 1060×630×2000	1	—	
24	г. Брянск МВД	Тележка грузовая Тг-50	1	20	
25		Тележка ручная посудная	2	14,5	
26	Иглинский весовой завод	Весы товарные РП-100 Ш13 620×530×185	1	23,6	
27	Союзторгоборудование	Стол обеденный 6 местный с табуретами 1500×500×720	11	—	
28		Стол обеденный 4-местный с табуретами 1000×500×620	16	—	
29		Стул разрубочный СР-1 500×500×700	1	—	

Т.п. 224-1-411.83 -Тх.

Привязан

Инв №

ГАП	Горохов	
РУК. МАСТ	Магидин	
ГЛИНЖ. М.	Угаров	
ГИП	Чернецова	
ИСПОЛНИТ.	Пимкина	

Школа на 13 классов (489-504 учащихся)

Спецификация технологического оборудования и мебели столовой

Стадия	Лист	Листов
РД	4	

ЦНИИЭП гражданскельстрой

Инв № подл. 4-3235-68 | Подпись и дата | Взам. инв. №

Альбом I

Типовой проект 224-1-411.83

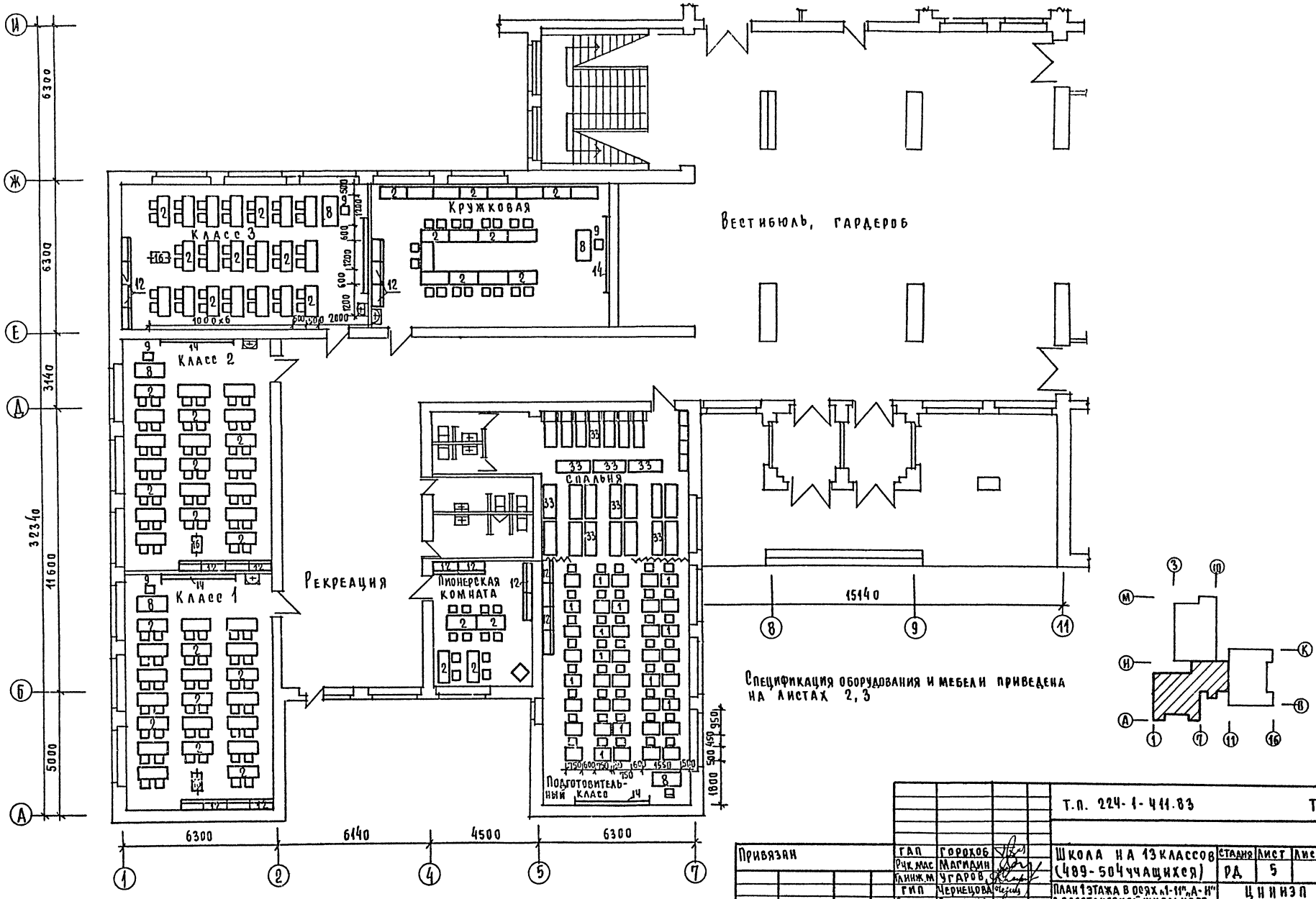

Т.П. 224-1-411.83							Тх.
Привязан		ГАП	Горохов	Школа на 13 классов (489-504 учащихся)	Стадия	Лист	Листов
		Рук.мас	Магидин		РД	5	
		Гл.инж.м	Угаров	План 1 этажа в осях „1-11", „А-И" с расстановкой школьного оборудования и мебели	Ц Н И И З П		
		ГИП	Чернецова				
Инв №		Разраб.	Пимкина		Гражданскельстрой		

Инв № подл.	Подпись и дата	Взам. инв №
4-3235-69		

Альбом I

Типовой проект 224-1-411.83

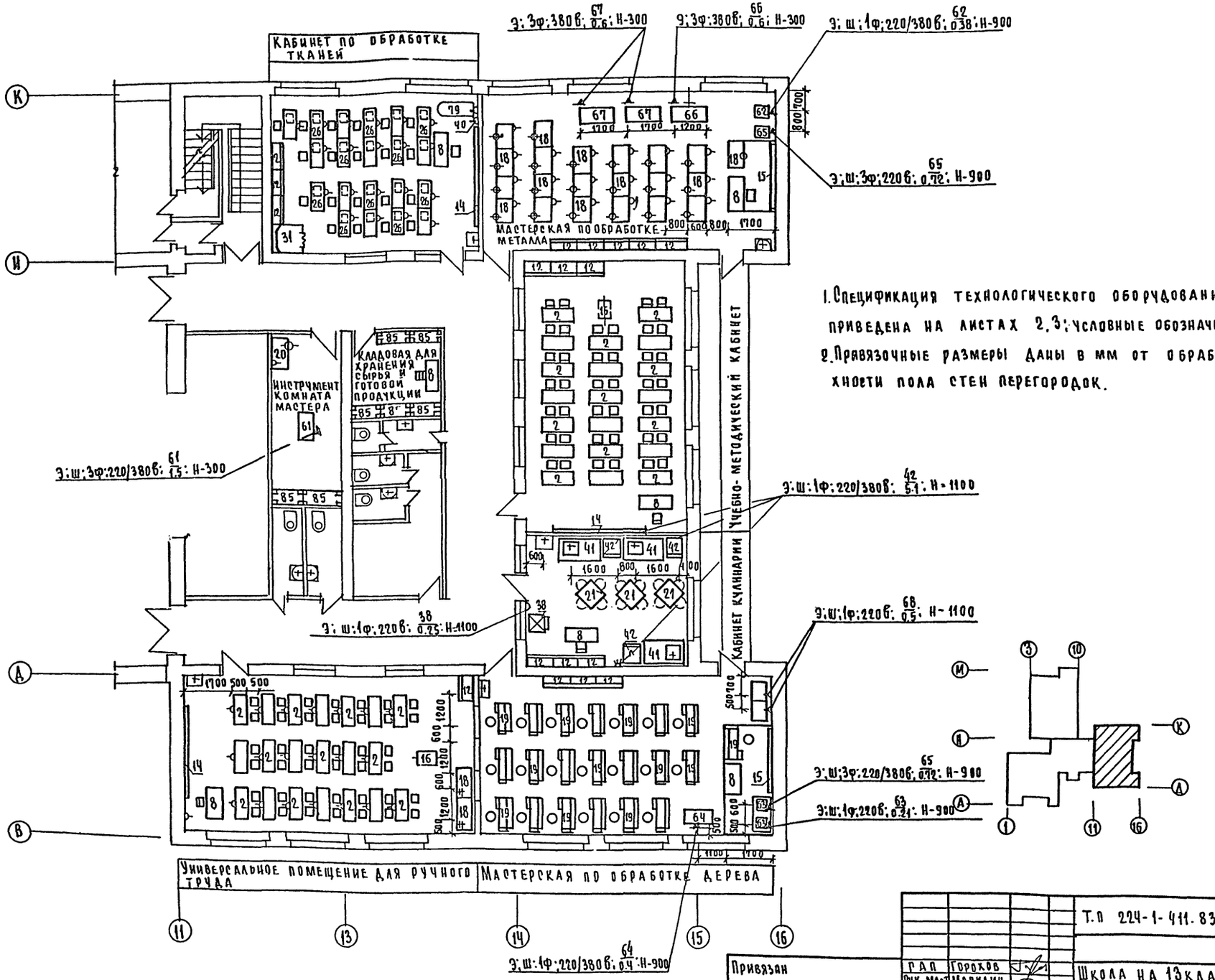

1. Спецификация технологического оборудования и мебели приведена на листах 2, 3; условные обозначения - на листе 1.
2. Привязочные размеры даны в мм от обработанной поверхности пола стен перегородок.

Согласовано			
ГИП ЭА	Курочкин		
ГИП В.К.	Колодкин		
Инв. № подл.	Подпись и дата	Взам. инв. №	
4-3235-70			

Привязан			
Инв №			
ГАП	Горохов		
Рук. маст	Мартдин		
ГИП	Чернецова		
Гл. инж. №	Чгаров		
Исполн.	Чернецова		

Т.П 224-1-411.83 Тх.

Школа на 13 классов (489-504 учащихся)

Стадия	Лист	Листов
Р	6	

План 1 этажа в осях 11-16, "В-К" с расстановкой учебного оборудования и мебели

ЦНИИЭП граждансельстрой

Альбом I

Типовой проект 224-1-411.83

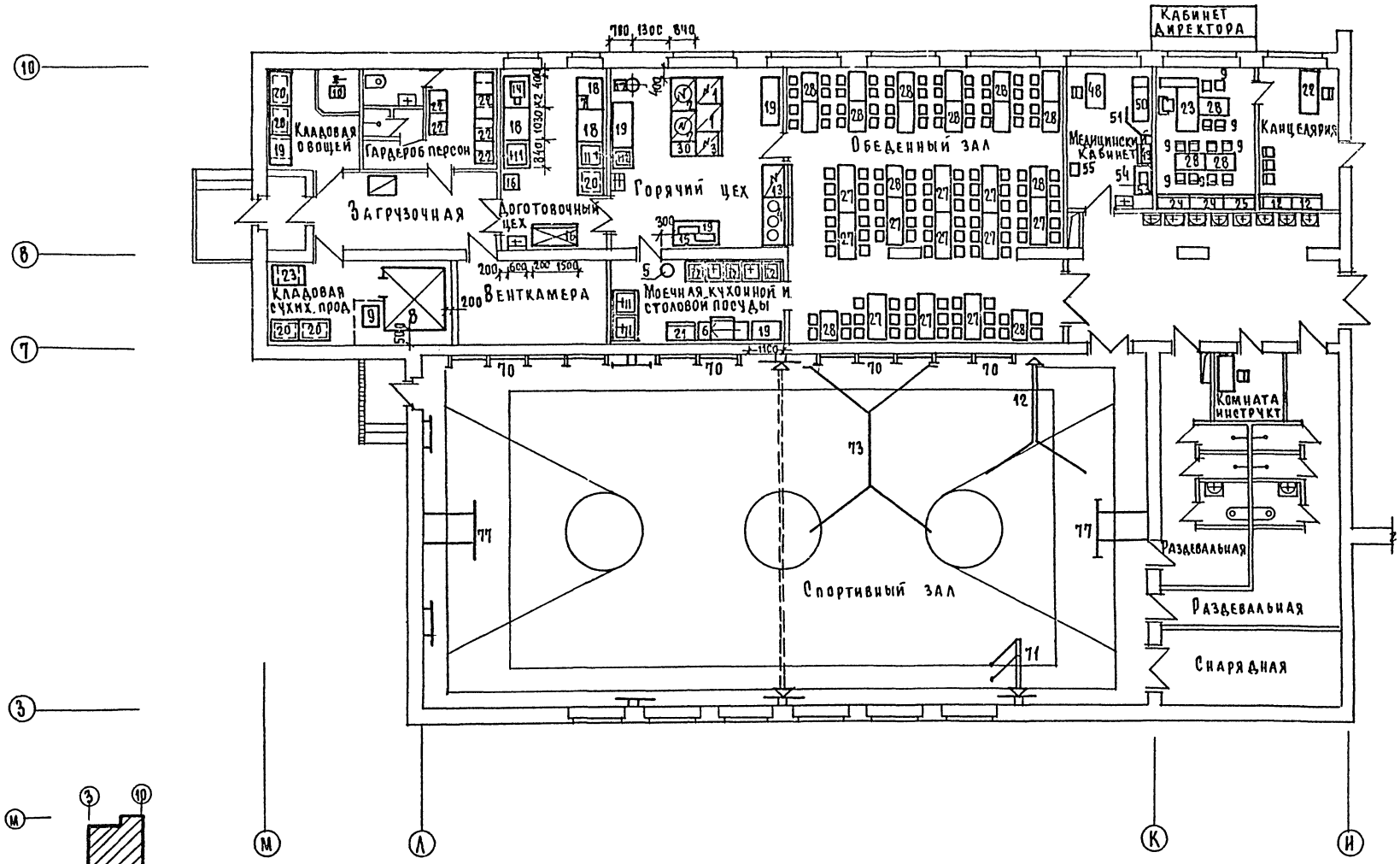

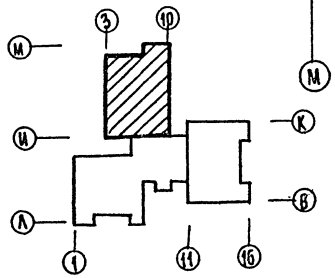

1. Спецификация оборудования и мебели приведена на листах 2, 3, 4
2. Привязочные размеры даны в мм от обработанных поверхностей стен и перегородок.

Согласовано: Гип ОВ Женанина; Гип ВК Молодкин; Гип Э Бородкин

Инв.№ подл. | Подпись и дата | Взам. инв.№ | 4-9235-71

Привязан	ГАП	Горохов	
	Рук. маст	Магидин	
	Гл. инж. м.	Чгаров	
	ГИП	Чернецова	
	Исполн	Дилкина	
Инв. №			

Т. п. 224-1-411.83 - Тх

Школа на 1320 мест (489-504 учащихся)

План 1 этажа в осях «И-М», 3-10 с расстановкой школьного оборудования и мебели

Стадия	Лист	Листов
Р	7	

ЦИНИЭП Гражданселькстрой

Альбом I

Типовой проект 224-1-411-83

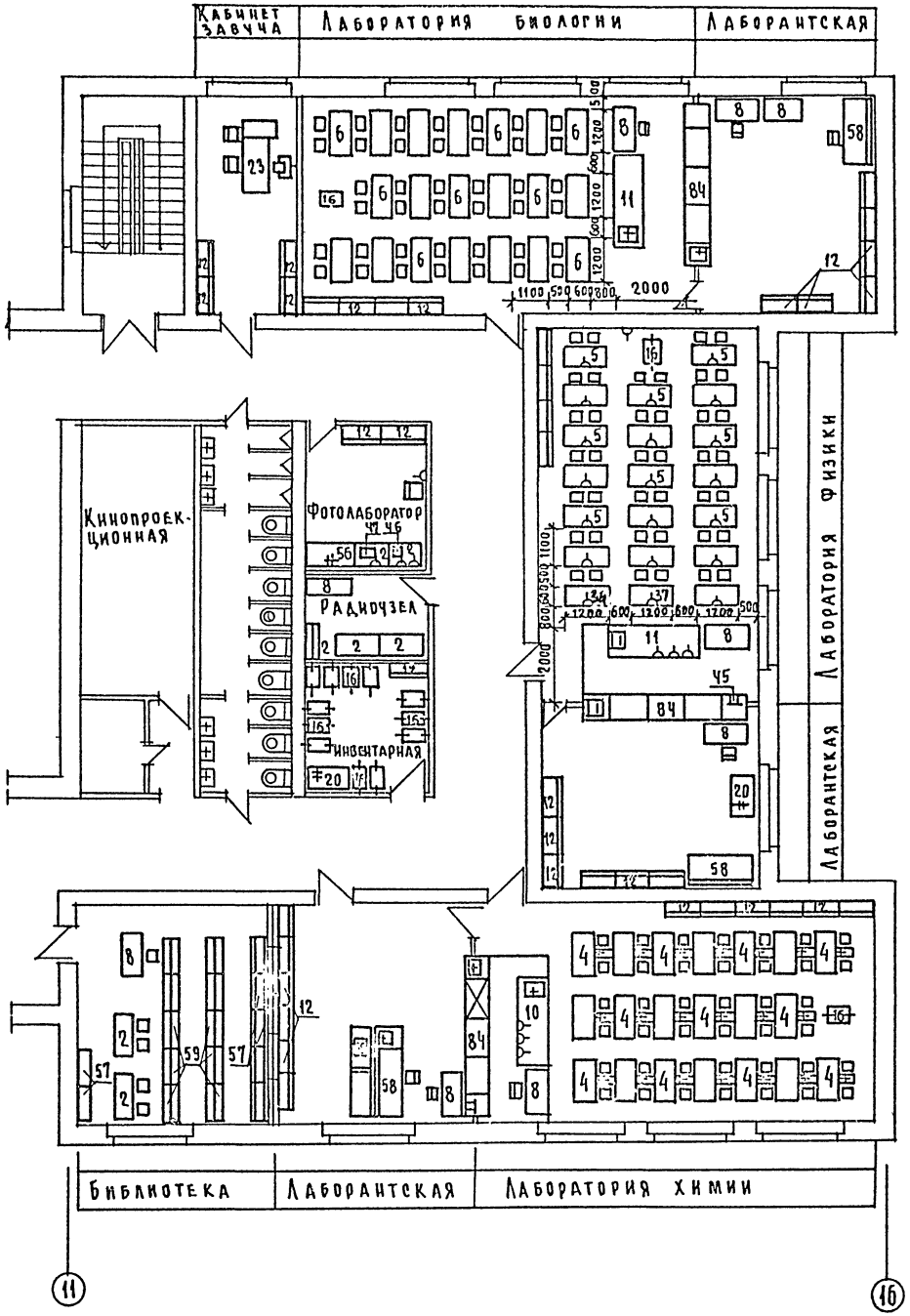

1. Спецификация учебного оборудования и мебели приведена на листах 2. 3.

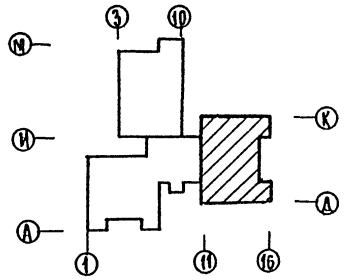

Согласовано
ГИП ЭА Курочкин
ГИП ВК Молодкин

Инв.№ подл. | Подпись и дата | Взам. инв.№
4-3235-72

Привязан		ГАП	Горохов	Т. п. 224-1-411.83	Тх
		Рук. маст	Магидин	Школа на 13 классов (504-489 учащихся)	Стадия: РД; Лист: 8; Листов:
		Гл. инж.	Чгаров	План 2 этажа в осях 11-16 "В-К" с расстановкой учебного оборудования и мебели	ЦНИИЭП гражданстрой
Инв.№		ГИП	Чернецова		
		Исполн.	Пимкина		

Альбом I

Типовой проект 224-1-411.83

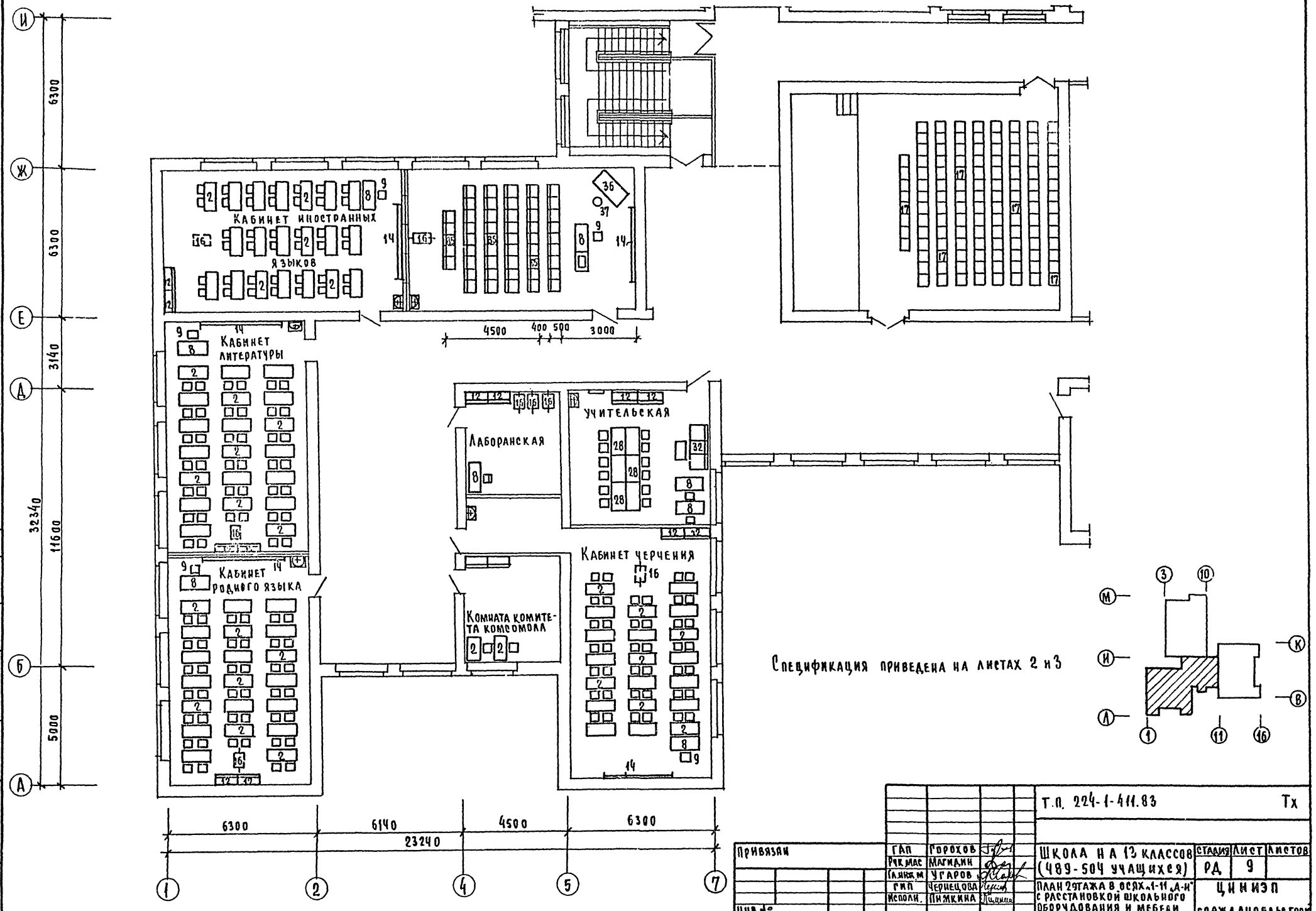

Т.п. 224-1-411.83							Тх
Привязан	ГАП	Горохов		Школа на 13 классов (489-504 учащихся)	Стадия	Лист	Листов
	Рук.мас	Магидин			РД	9	
	Гл.инж.м	Угаров		План 2 этажа в осях 1-11 „А-И" с расстановкой школьного оборудования и мебели	ЦНИИЭП		
	ГИП	Чернецова			Гражданселькстрой		
Инв №	Исполн.	Пимкина					

Согласовано:
ГИП ЭЛ — Курочкин
ГИП ВК — Молодкин

Инв.№ подл. 4-3235-73 | Подпись и дата | Взам. инв.№

Альбом I

Типовой проект 224-1-411.83

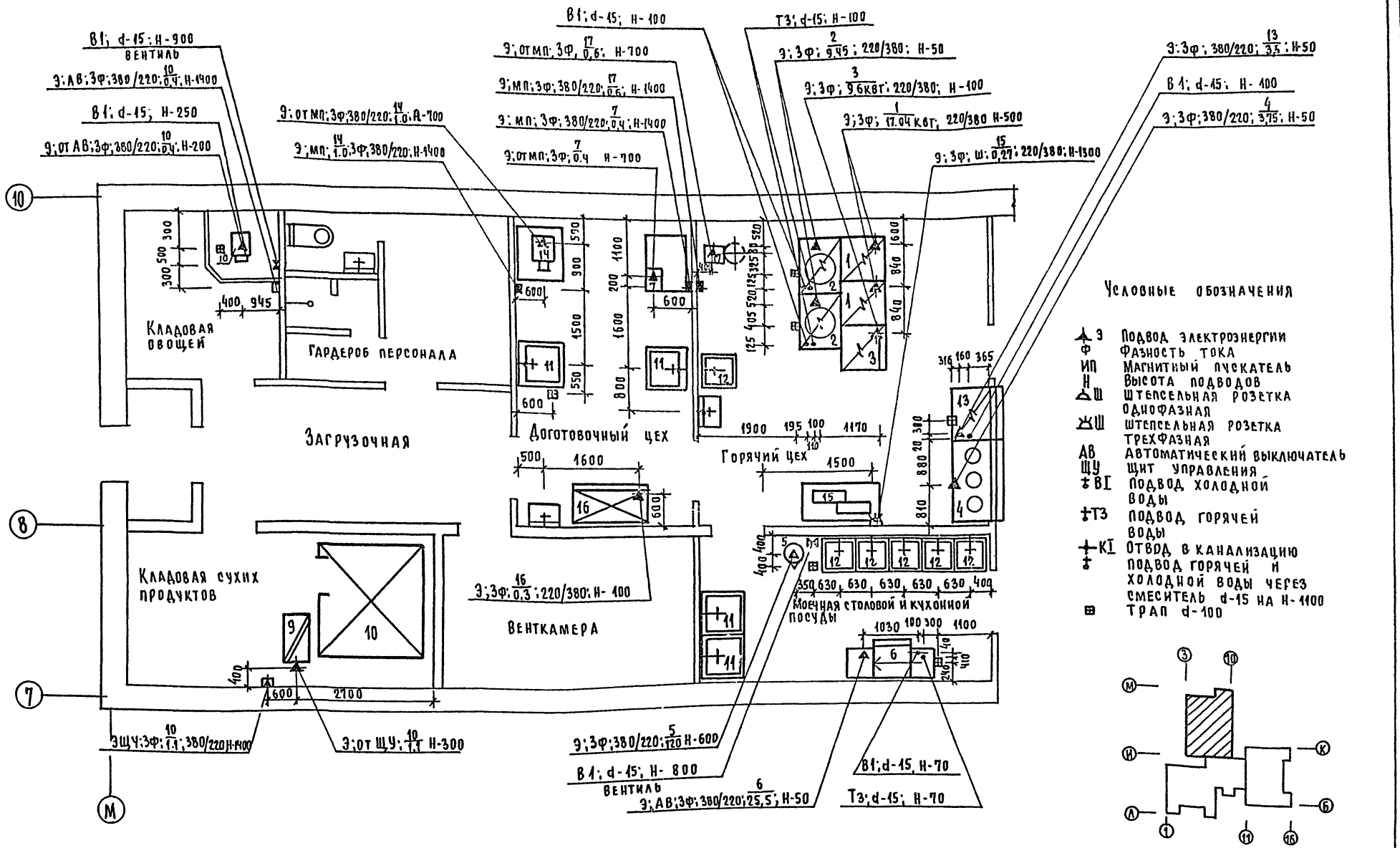

1 Спецификация технологического оборудования приведена на листе 4.
2 Привязочные размеры даны в мм от обработанных поверхностей стен, пола, перегородок.

Т.П. 224-1-411.83			-Тх
Привязан	ГАП	Горохов	Школа на 13 классов (489-504 учащихся)
	Рук. маст	Магкдин	
	Гл. инж. м.	Угаров	План в осях „7-10", „М-И" с привязкой подводов электроэнергии и воды к технологическому оборудованию столовой
	ГИП	Чернецова	
	Исполнит	Пимкина	
ИНВ №			

Стадия	Лист	Листов
Р	10	

ЦНИИЭП

Граждансельстрой

Согласовано:
ГИП ЗЛ — Курочкин
ГИП ВК — Молодкин
ГИП ОВ — Кейлина

Инв № подл	Подпись и дата	Взам. инв №
4-3235-74		

Альбом Г

Типовой проект 224-1-411.83

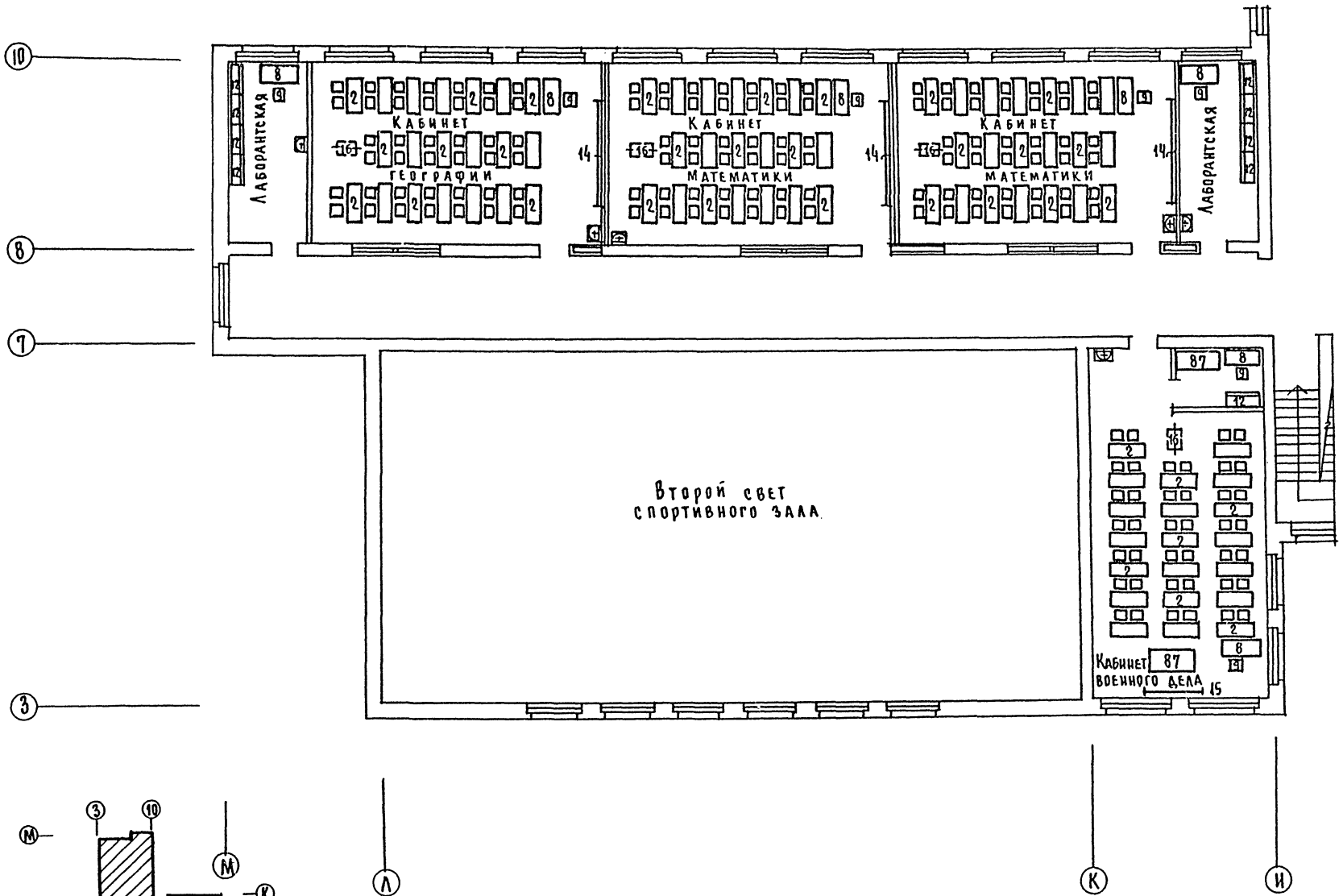

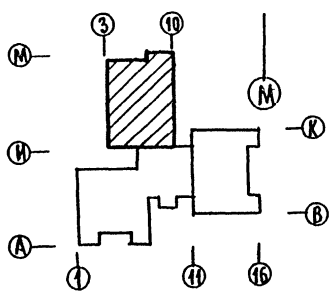

Спецификацию школьного оборудования и мебели см. на листе 2, 3

Т. п. 224-1-411.83							Тх.
Привязан		ГАП	Горохов	Школа на 13 классов (489-504 учащихся)	Стадия	Лист	Листов
		Рук. мас	Магидин		РД	11	
		ГИП	Чернецова	План 2 этажа в осях „И-М" 3-10 с расстановкой школьного оборудования и мебели	ЦНИИЭП		
		Разработ	Пимкина		Гражданскельстрой		
Инв №							

Согласовано: Гип ЗА Курочкин; Гип ВК Молодкин

Инв № подл. 4-3235-75 | Подпись и дата | Взам. инв №

Отпечатано
в Новосибирском филиале ЦНТП
630064 г.Новосибирск, пр Карла Маркса 1
Выдано в печать 27 V 1974г.
Заказ Т-1316 Тираж 460

gost.e-ecolog.ru