ТИПОВОЙ ПРОЕКТ

ТП-901-2-119

ВОДОПРОВОДНАЯ НАСОСНАЯ СТАНЦИЯ В ШАХТЕ ГЛУБИНОЙ 4,0 м; 6,0 м; 9,0 м ПРОИЗВОДИТЕЛЬНОСТЬЮ ОТ 5 ДО 200 КУБ. М В ЧАС.

АЛЬБОМ II

Нестандартизированное оборудование и чертежи задания-заводу изготовителю

17028-02

gost.e-ecolog.ru

Инв. №

Копировал: Глаголевский А. Формат 22

ТИПОВОЙ ПРОЕКТ

ТП-901-2-119

ВОДОПРОВОДНАЯ НАСОСНАЯ СТАНЦИЯ В ШАХТЕ ГЛУБИНОЙ 4,0 М; 6,0 М; 9,0 М ПРОИЗВОДИТЕЛЬНОСТЬЮ ОТ 5 ДО 200 КУБ. М В ЧАС

АЛЬБОМ II

СОСТАВ ПРОЕКТА:

Альбом I	Архитектурно-строительная, технологическая, санитарно-техническая и электротехническая части
Альбом II	Нестандартизованное оборудование и чертежи задания - заводу изготовителю
Альбом III	Заказные спецификации
Альбом IV	Сметы

Разработан
проектно - изыскательским институтом
„МОСГИПРОТРАНС"

17028-02

Главный инженер института Л.Е. Кузнецов.
Главный инженер проекта Г.И. Белянинов.

Утвержден
Министерством Транспортного Строительства
Приказ № А-1204 от 8 сентября 1980 г.
введен в действие с 1 ноября 1980 г.

Привязан

Инв. №

Копировал: Г.Глаголевская Формат А2

Содержание альбома

Наименование	Обозначение	Стр.
Нестандартизированное оборудование		
Обложка		1
Титульный лист		2
Содержание альбома		
Вакуумная установка с двумя насосами марки „КВН-4". Спецификация	ВНС.001.00.000	3
Вакуумная установка с двумя насосами марки „КВН-4" Сборочный чертеж	ВНС.001.00.000.СБ	4
Рама Спецификация	ВНС.001.01.000	3
Рама Сборочный чертеж	ВНС.001.01.000.СБ	5
Вакуумный бачок Спецификация	ВНС.001.02.000	6
Вакуумный бачок Сборочный чертеж	ВНС.001.02.000.СБ	7
Заливочный бачок Спецификация Сборочный чертеж	ВНС.001.03.000 ВНС.001.03.000.СБ	8
Электродный датчик Спецификация Сборочный чертеж	ВНС.001.04.000 ВНС.001.04.000.СБ	9
Электродный датчик Детали	———	10
Воздушно-напорный колпак Спецификация, детали	ВНС.002.00.000	11
Воздушно-напорный колпак Сборочный чертеж	ВНС.002.00.000.СБ	12
Электродный датчик Спецификация Сборочный чертеж	ВНС.004.00.000 ВНС.004.00.000.СБ	13
Электродный датчик Детали	———	14
Воздухосборник Спецификация Сборочный чертеж	ВНС.003.00.000. ВНС.003.00.000.СБ	15
Воздухосборник Детали	———	16
Вакуумная установка с двумя насосами марки КВН-4. Ведомость покупных изделий.	ВНС.002.00.000.ВП	16
Вакуумная установка с двумя насосами марки КВН-4 Ведомость покупных изделий	ВНС.001.00.000.ВП	17
Воздухосборник. Ведомость покупных изделий	ВНС.003.00.000.ВП	18
Электродный датчик. Ведомость покупных изделий	ВНС.004.00.000.ВП	18
Чертежи задания заводу-изготовителю		
Ящик управления ЯУ. Чертеж общего вида (Вариант без электроотопления)	ВНС.005.001.ВО	19
Ящик управления ЯУ. Таблица технических данных аппаратов. (Вариант без электроотопления)	ВНС.005.001.ТБ1	19
Ящик управления ЯУ. Таблица перечня надписей (Вариант без электроотопления)	ВНС.005.001.ТБ2	19
Ящик управления ЯУ. Схема электрических соединений (Вариант без электроотопления)	ВНС.005.001.Э4	20
Ящик управления ЯУ. Чертеж общего вида (Вариант с электроотоплением)	ВНС.006.001.ВО	21
Ящик управления ЯУ. Таблица технических данных аппаратов. (Вариант с электроотоплением)	ВНС.006.001.ТБ1	21
Ящик управления ЯУ. Таблица перечня надписей. (Вариант с электроотоплением)	ВНС.006.001.ТБ2	21
Ящик управления ЯУ. Схема электрических соединений. (Вариант с электроотоплением).	ВНС.006.001.Э4	22

Типовой проект 901-2-119 Альбом II

Формат	Зона	Поз.	Обозначение	Наименование	Кол.	Примеч.
				Документация		
22			ВНС.001.000.000.СБ	Сборочный чертеж		
				Сборочные единицы		
11		1	ВНС.001.01.000	Рама	1	
11		2	ВНС.001.02.000	Вакуумный бачок	1	
11		3	ВНС.001.03.000	Заливочный бачок	1	
11		4	ВНС.001.04.000	Электродный датчик	1	
				Детали		
Б4		5	ВНС.001.00.001	Прокладка Пластина I, лист ОМБ-М-3-9.9 ГОСТ 7338-77	1	0.05 кг
				Стандартные изделия		
		6		Болт М12×25.46.05 ГОСТ 7798-70	8	
		7		Болт М12×100.48.15 ГОСТ 7798-70	4	
		8		Болт М16×70.46.05 ГОСТ 7798-70	8	

Инв.№ подл. | Подп. и дата | Взам. инв.№ | Инв.№ дубл. | Подп. и дата

Изм.	Лист	N докум.	Подп.	Дата
Разраб.		Богданова		
Провер.		Белянинов		
Гл.спец.от.		Заболотин		
Н.контр.		Фомина		
Утв.		Москалец		

ВНС.001.00.000

Вакуумная установка с двумя насосами марки КВН-4

Лит	Лист	Листов
	1	2

Мосгипротранс г. Москва

Копировал: Полякова Формат 11

Типовой проект 901-2-119 Альбом II

Формат	Зона	Поз.	Обозначение	Наименование	Кол.	Примеч.
		9		Шпилька М12×35 $\frac{15}{25}$ 5.8.05 ГОСТ 22034-76	4	
		10		Гайка М12.5.05 ГОСТ 5915-70	16	
		11		Гайка М16.5.05 ГОСТ 5915-70	8	
		12		Шайба 12.01.05 ГОСТ 11371-78	16	
		13		Шайба 16.01.05 ГОСТ 11371-78	8	
				Прочие изделия		
		14		Вакуумный насос КВН-4, Q=20 м³/час эл.двиг. А02-22-4 N=1.5 кВт; n=1450 об/мин	2	

Инв.№ подл. | Подп. и дата | Взам. инв.№ | Инв.№ дубл. | Подп. и дата

Изм.	Лист	N докум.	Подп.	Дата

ВНС.001.00.000

Лист 2

Копировал: Полякова Формат 11

Типовой проект 901-2-119 Альбом II

ВНС.001.02.004

9/(√)

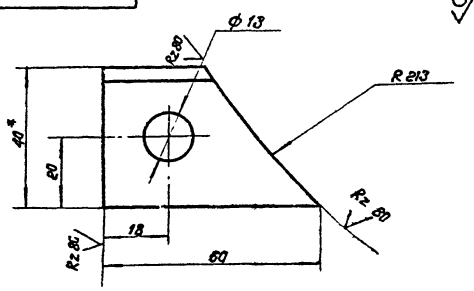

ВНС.001.02.004-01 зеркальное отражение
остальное — см. ВНС.001.02.004

М 1:2

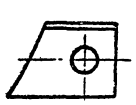

* Размер для справок.

Изм.	Лист	N докум.	Подп.	Дата
Разраб.		Сорокина		
Провер.		Богданова		
Гл.спец.пр.		Белянинов		
Гл.спец.от.		Заболотин		
Н.контр.		Фомина		
Утв.		Москалец		

ВНС.001.02.004

Лапа

Лит.	Масса	Масш.
	0.8	1:1

Лист	Листов 1

Уголок Б-40×40×4 ГОСТ 8509-72 / ВСт3сп ГОСТ 535-79

Мосгипротранс г. Москва

Копировал: Полякова Формат 11

Типовой проект 901-2-119 Альбом II

Формат	Зона	Поз.	Обозначение	Наименование	Кол.	Примеч.
				Документация		
22			ВНС.001.01.000.СБ	Сборочный чертеж		
				Детали		
Б4		1	ВНС.001.01.001	Стойка Уголок Б-40×40×4 ГОСТ 8509-72 ВСт3сп ГОСТ 535-79 L=1100	4	2.7 кг
Б4		2	ВНС.001.01.002	Поперечина Уголок Б-40×40×4 ГОСТ 8509-72 ВСт3сп ГОСТ 535-79 L=855	6	2.0 кг
Б4		3	ВНС.001.01.003	Поперечина Уголок Б-40×40×4 ГОСТ 8509-72 ВСт3сп ГОСТ 535-79 L=350	10	0.85 кг

Инв.№ подл. | Подпись и дата | Взам. инв.№ | Инв.№ дубл. | Подпись и дата

Изм.	Лист	N докум.	Подп.	Дата
Разраб.		Богданова		
Провер.		Белянинов		
Гл.спец.от.		Заболотин		
Н.контр.		Фомина		
Утв.		Москалец		

ВНС.001.01.000

Рама

Лит	Лист	Листов
		1

Мосгипротранс г. Москва

Копировал: Полякова Формат 11

Типовой проект 901-2-119 Альбом II

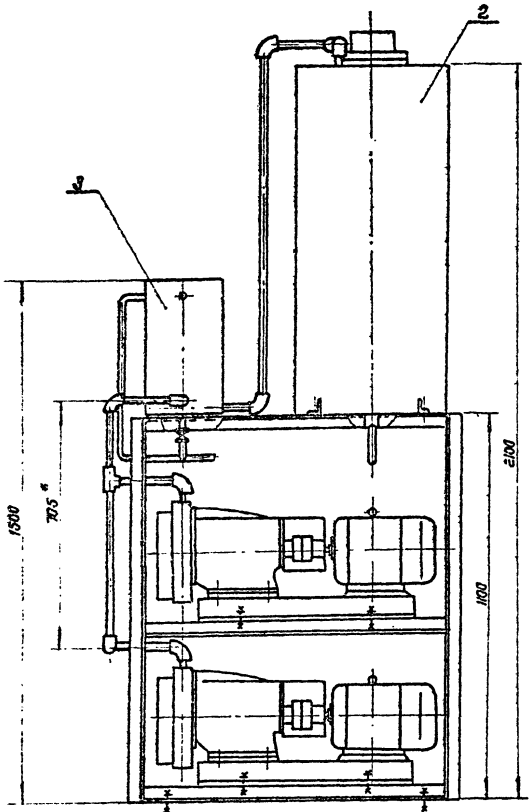

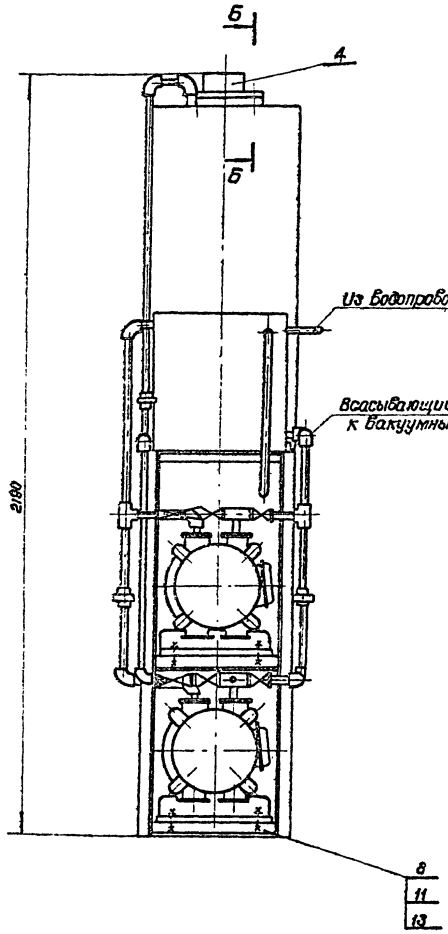

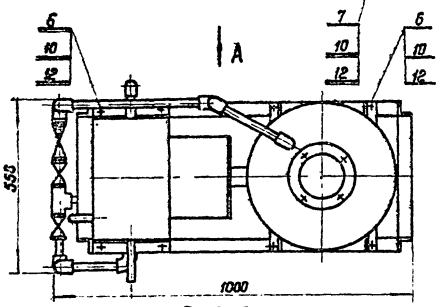

Вид А

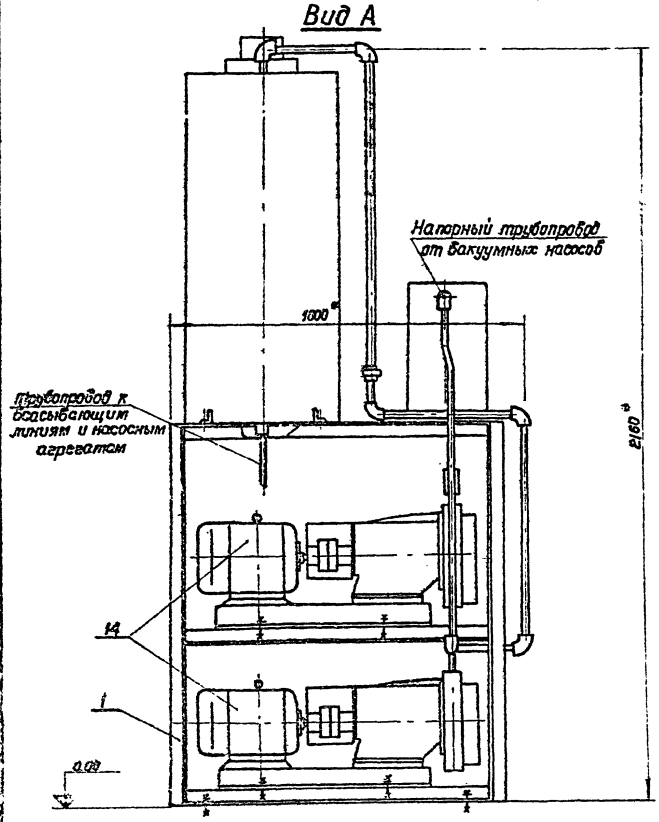

Б-Б
М1:1

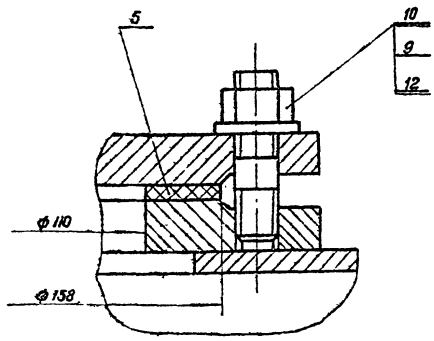

1. Установку испытать на герметичность:
   жидкость — вода
   давление — 50 кгс/см²
   время — 1 час.
2. Установку окрасить масляной краской по СН 181-70-за 2 раза.
3. Неуказанные предельные отклонения размеров $\pm \frac{IT17}{2}$
4. *Размеры для справок.

Изм.	Лист	N докум.	Подп.	Дата
Разраб.		Богданова		
Провер.		Белянинов		
Т.контр.		Белянинов		
Гл.спец.		Забалатич		
Н.контр.		Фомина		
Утв.		Москалец		

ВНС. 001. 00.000. СБ

Вакуумная установка с двумя насосами марки КВН-4 Сборочный чертеж

Лит.	Масса	Масштаб
	250.0	1:5
Лист	Листов 1	

Мосгипротранс г. Москва

Копировал: Галя Палякова

Формат А2

Инв. № подл. | Подпись и дата | Взам. инв. № | Инв. № дубл. | Подпись и дата

ВНС.001.01.000.СБ

Типовой проект 901-2-119 Альбом II

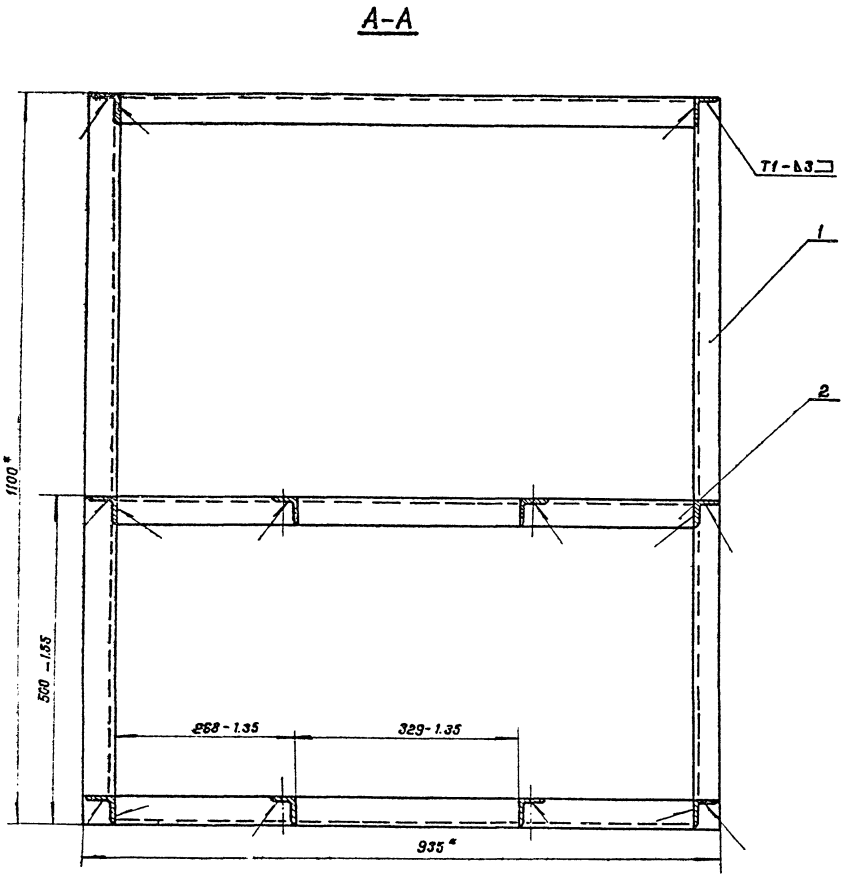

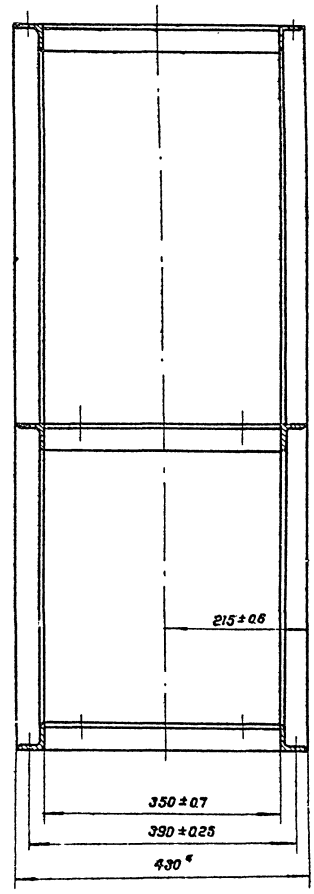

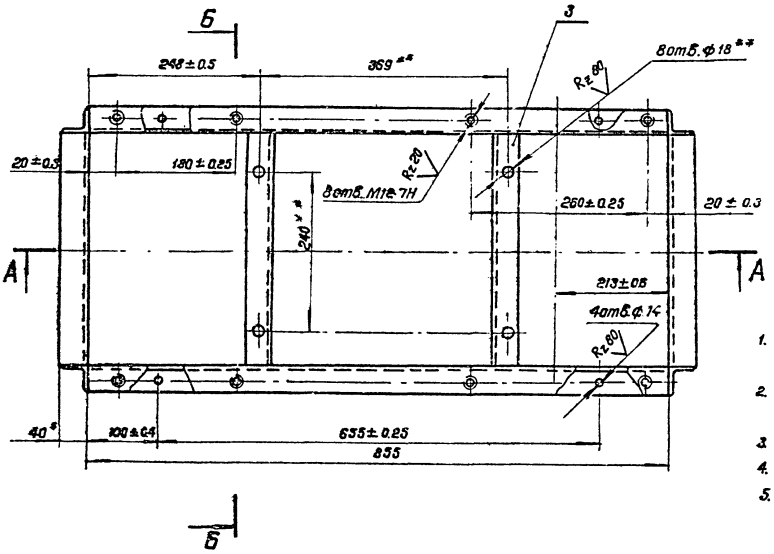

1. Неуказанные предельные отклонения размеров: отверстий — Н14, остальных — $\pm\frac{IT14}{2}$
2. Шероховатость обрабатываемых поверхностей деталей БЧ-$\overset{Rz160}{\surd}$.
3. Швы сварных соединений по ГОСТ 5264-69.
4. **Обработать по насосному агрегату.
5. *Размеры для справок.

					ВНС.001.01.000 СБ			
Изм.	Лист	N докум.	Подп.	Дата	Рама Сборочный чертеж	Лит.	Масса	Масштаб
Разраб.		Богданова					32.0	1:5
Провер.		Белянинов				Лист	Листов 1	
Гл.инж.пр.		Белянинов				Мосгипротранс г.Москва		
Гл.спот.		Заболотин						
Н.контр.		Фомина						
Утв.		Москалец						

Копировал: [signature] (Полякова)

Формат 2Б

Инв. N подл. | Подпись и дата | Взам. инв. N | Инв. N дубл. | Подпись и дата

ВНС.001.02.005

Типовой проект 901-2-119 Альбом II

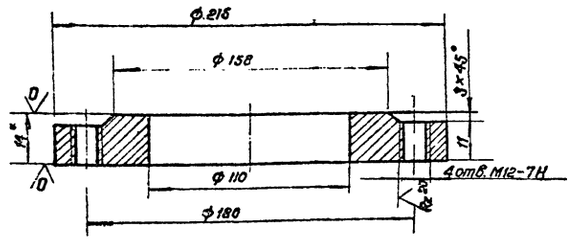

1. Неуказанные предельные отклонения размеров: валов – h 14, отверстий – H14; остальных – $\pm \frac{IT14}{2}$
2. * Размер для справок

Изм.	Лист	N докум.	Подп.	Дата
Разраб.		Сорокина		
Провер.		Богданова		
Гл.инж.п.		Белянинов		
Гл.спец.		Заболотин		
Н.контр.		Фомина		
Нач.отд.		Москалец		

ВНС 001.02.005

Фланец

Лит.	Масса	Масш.
	3,9	1:2
Лист	Листов 1	

Лист 6-ПН-14 ГОСТ 19903-74 В.Ст.3сп ГОСТ 14637-69

Мосгипротранс Москва

Формат 11

Типовой проект 901-2-119 Альбом II

Формат	Зона	Поз.	Обозначение	Наименование	Кол.	Примеч.
				Документация		
		22	ВНС.001.02.000.СБ	Сборочный чертеж		
				Детали		
		Бч	1	ВНС.001.02.001	Обечайка	
					Труба 426×9 ГОСТ 10704-76	
					Б Ст.3сп ГОСТ 10705-63	
					L = 9 88	1	91.5 кг.
		11	2	ВНС.001.02.002	Дно	1	
		11	3	ВНС.001.02.003	Крышка	1	
		11	4	ВНС.001.02.004	Лапа	2	
		11	5	-01	Лапа	2	
		11	6	ВНС.001.02.005	Фланец	1	
					Стандартные изделия		
			7		Муфта 15		
					ГОСТ 8966-75	1	
			8		Муфта 25		
					ГОСТ 8966-75	1	

Инв.№ подл. | Подп. и дата | Взам. инв.№ | Инв.№ дубл. | Подп. и дата

Изм.	Лист	N докум.	Подп.	Дата
Разраб.		Богданова		
Провер.		Белянинов		
Гл.спец.		Заболотин		
Н.контр.		Фомина		
Утвер.		Москалец		

ВНС. 001.02.000

Вакуумный бачок

Лит	Лист	Листов
		1

Мосгипротранс г. Москва

Формат 11

ВНС.001.02.004

Типовой проект 901-2-119 Альбом II

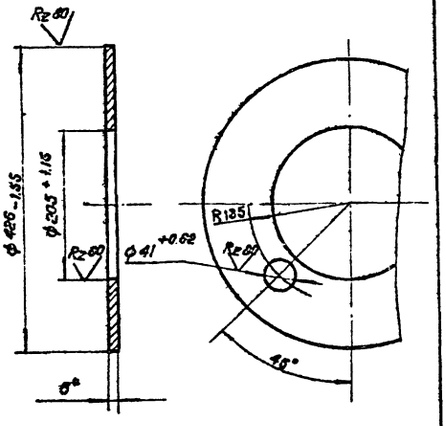

* Размер для справок

Изм.	Лист	N докум.	Подп.	Дата
Разраб.		Богданова		
Проверил		Белянинов		
Т.контр		Белянинов		
Гл.спец.от.		Заболотин		
Н.контр.		Фомина		
Утвер.		Москалец		

ВНС 001.02.004

Крышка

Лит	Масса	Масштаб
	62	1:5
Лист	Листов 1	

Лист 6-ПН-6 ГОСТ 19903-74 В.Ст.3сп ГОСТ 14637-69

Мосгипротранс г. Москва

Формат 11

ВНС.001.02.002

Типовой проект 901-2-119 Альбом II

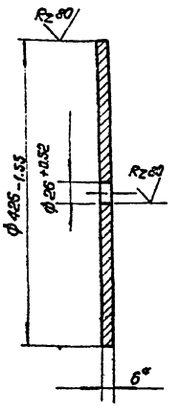

* Размер для справок

Изм.	Лист	N докум.	Подп.	Дата
Разраб.		Богданова		
Проверил		Белянинов		
Т.контр		Белянинов		
Гл.спец.от.		Заболотин		
Н.контр.		Фомина		
Утвер.		Москалец		

ВНС 001.02.002

Дно

Лит	Масса	Масштаб
	67	1:5
Лист	Листов 1	

Лист 6-ПН-6 ГОСТ 19903-74 В.Ст.3сп ГОСТ 14637-69

Мосгипротранс г. Москва

Катировал: Лыз Малякова

Формат 11

ВНС.001.02.000.СБ

Типовой проект 901-2-119 Альбом II

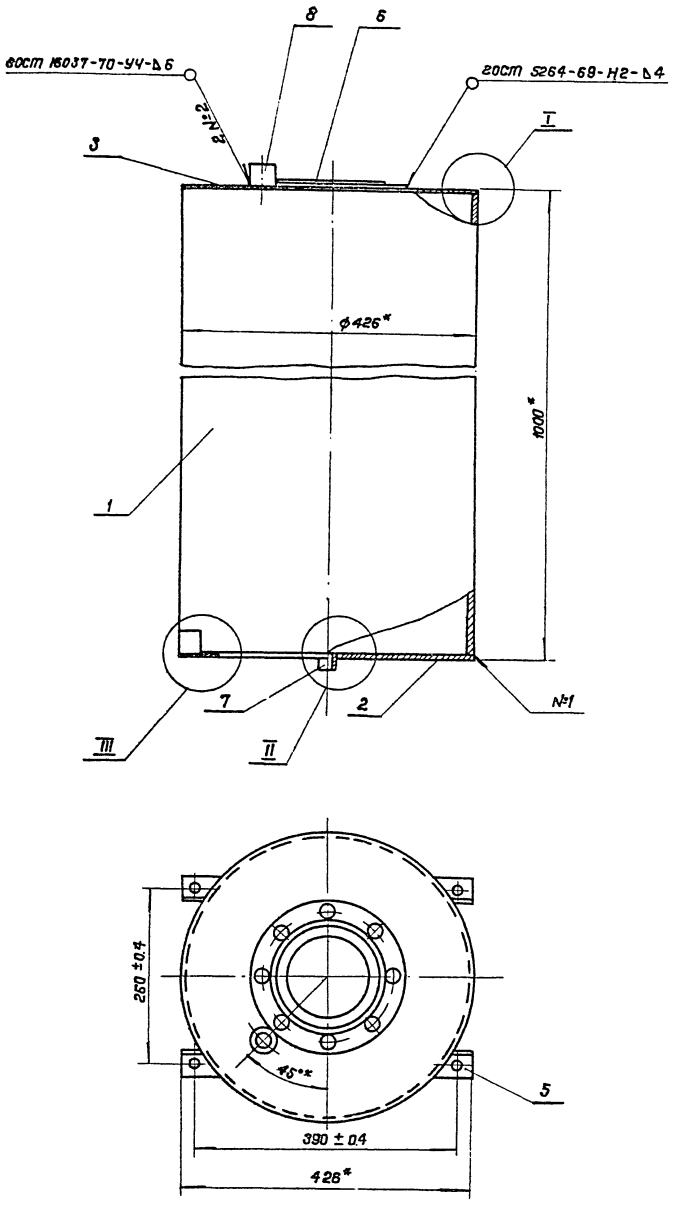

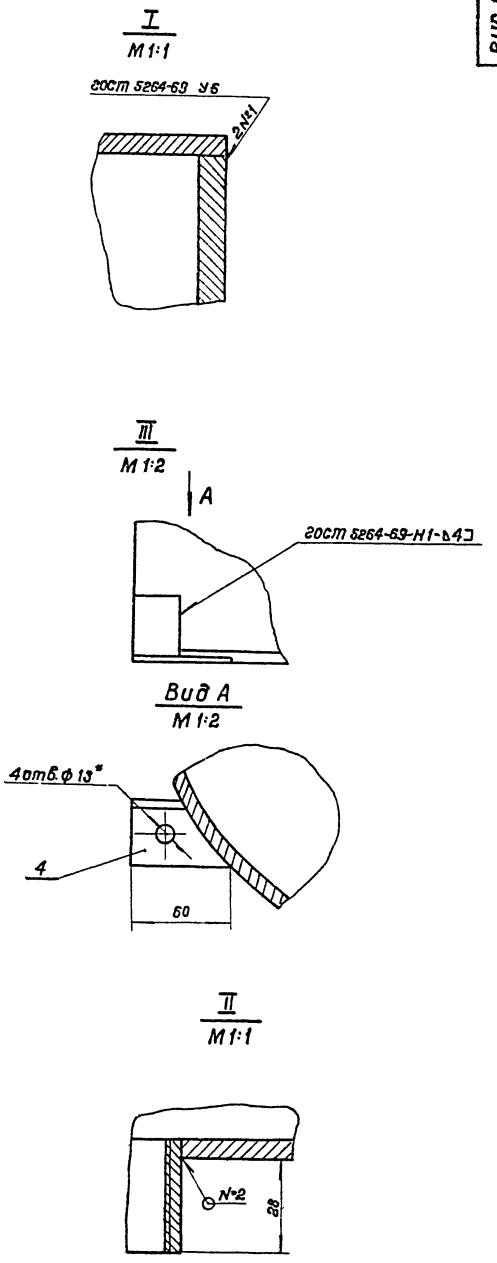

1. Шероховатость обрабатываемых поверхностей деталей БЧ- Rz 160
2. *Размеры для справок

					ВНС.001.02.000 СБ			
Изм.	Лист	N докум.	Подп.	Дата	Вакуумный бачок Сборочный чертеж	Лит	Масса	Масштаб
Разраб.		Линкина					111.0	1:5
Провер.		Фомина				Лист	Листов 1	
Глин. пр.		Белянинов				Мосгипротранс г.Москва		
Гл.спец.от.		Заболотин						
Н.контр.		Фомина						
Утв.		Москалец						

Копировал: [подпись] (Полякова) Формат 22

Инв.N подл. | Подпись и дата | Взамен инв. | Инв.N дубл. | Подпись и дата

ВНС.001.03.000.СБ

Типовой проект 901-2-119 Альбом II

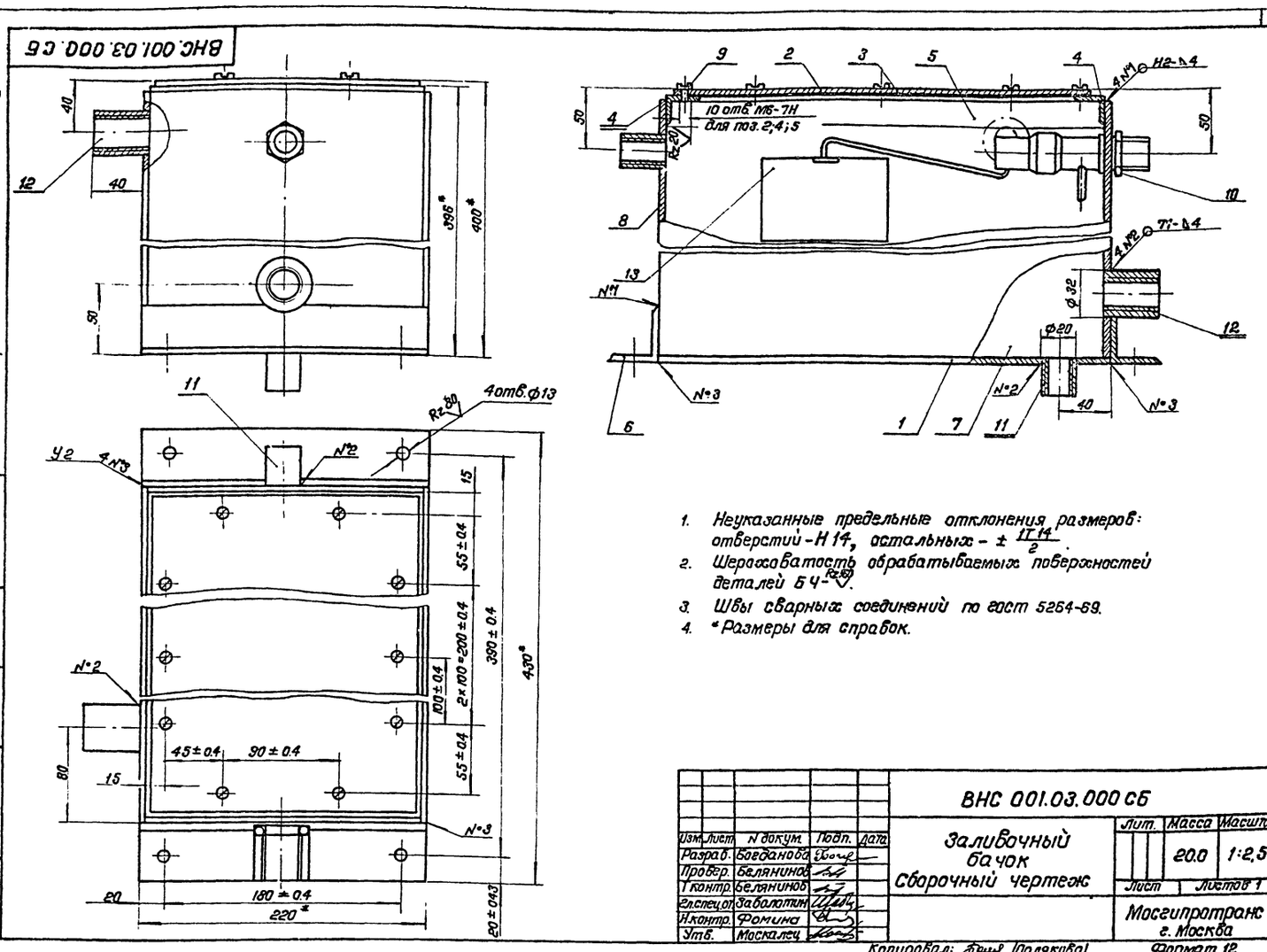

1. Неуказанные предельные отклонения размеров: отверстий - Н14, остальных - $\pm \frac{IT14}{2}$.
2. Шероховатость обрабатываемых поверхностей деталей БЧ - Rz160.
3. Швы сварных соединений по гост 5264-69.
4. *Размеры для справок.

Изм.	Лист	N докум.	Подп.	Дата	ВНС 001.03.000 СБ			
Разраб.	Богданова				Заливочный бачок Сборочный чертеж	Лит.	Масса 20.0	Масштаб 1:2,5
Провер.	Белянинов					Лист	Листов 1	
Т.контр.	Белянинов					Мосгипротранс г. Москва		
Гл.спец.от.	Заболотин							
Н.контр.	Фомина							
Утв.	Москалец							

Копировал: [signature] /Полякова/ Формат 12

Альбом II

Типовой проект 901-2-119

Формат	Зона	Поз.	Обозначение	Наименование	Кол.	Примеч.
				Документация		
12			ВНС 001.03.000.СБ	Сборочный чертеж		
				Детали		
БЧ		1	ВНС.001.03.001.	Дно		
				Лист Б-ПН-4 гост 19903-74		
				В Ст.3сп гост 14637-69		
				220×350	1	2,4 кг
БЧ		2	ВНС.001.03.002	Крышка		
				Лист Б-ПН-4 гост 19903-74		
				В Ст.3сп гост 14637-69		
				204×334	1	2,1 кг
БЧ		3	ВНС.001.03.003	Прокладка		
				Пластина I, лист,		
				ОМБ-М-3×204×334-9,9		
				гост 7338-77	1	0,5 кг
БЧ		4	ВНС.001.03.004	Опора		
				Уголок Б20×20×4 гост 8509-72		
				В Ст.3сп гост 535-79		
				L=172	2	0.19 кг
БЧ		5	ВНС.001.03.005	Опора		
				Уголок Б20×20×4 гост 8509-72		
				В Ст.3сп гост 535-79		
				L=342	2	0.38 кг
БЧ		6	ВНС 001.03.006	Лапа		
				Уголок Б-40×40×4 гост 8509-72		
				В Ст.3сп гост 535-79		

Изм.	Лист	N докум.	Подп.	Дата	ВНС.001.03.000			
Разраб.	Богданова				Заливочный бачок	Лит.	Лист 1	Листов 2
Провер.	Белянинов					Мосгипротранс г. Москва		
Гл.спец.	Заболотин							
Н.контр.	Фомина							
Утв.	Москалец							

Копировал: [signature] /Полякова/ Формат 11.

Альбом II

Типовой проект 901-2-119

Формат	Зона	Поз.	Обозначение	Наименование	Кол.	Примеч.
				L=220	2	0.53кг
БЧ		7	ВНС 001.03.007	Стенка		
				Лист Б-ПН-4 гост 19903-74		
				В Ст.3сп гост 14637-69		
				350×338	2	3.71 кг
БЧ		8	ВНС 001.03.008	Стенка		
				Лист Б-ПН-4 гост 19903-74		
				В Ст.3 сп гост 14637-69		
				212×338	2	2,25кг
				Стандартные изделия		
		9		Винт М6×12,46.05		
				гост 1491-72	10	
		10		Контргайка 15		
				гост 8961-75	1	
		11		Муфта 15		
				гост 8966-75	2	
		12		Муфта 25		
				гост 8966-75	2	
		13		Клапан КПП		
				гост 21485.1-76	1	

Изм.	Лист	N докум.	Подпись	Дата	ВНС.001.03.000.	Лист 2

Копировал: [signature] /Полякова/ Формат 11

ВНС.001.04.000.СБ

Типовой проект 901-2-119 Альбом II

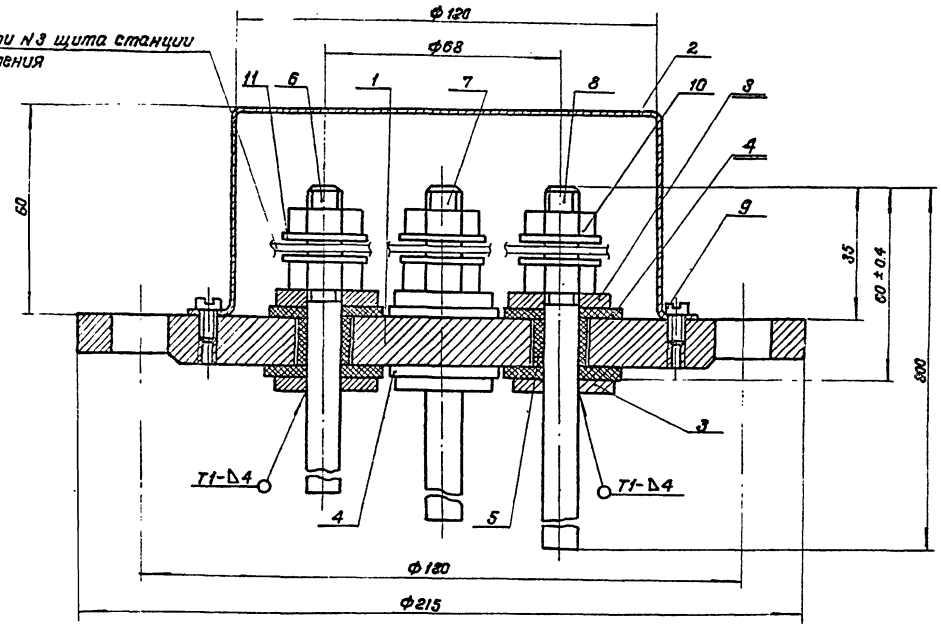

1. Шероховатость обрабатываемых поверхностей деталей БЧ - Rz 160.
2. Швы сварных соединений по гост 5264-69.
3. Размеры для справок.

Изм.	Лист	N докум.	Подпись	Дата	ВНС. 001.04.000 СБ			
Разраб.		Баранова			Электродный датчик Сборочный чертеж	Лит.	Масса	Масштаб
Проверил		Фомина					6.0	1:1
Т.контр.		Белянинов				Лист	Листов 1	
Гл.спец.отд.		Заболотин				Мосгипротранс г. Москва		
Н.контр.		Фомина						
Утв.		Москалец						

Копировал: [подпись] /Полякова/ Формат 12

Инв. N подл. | Подпись и дата | Взам. инв. N | Инв. N дубл. | Подпись и дата

Типовой проект 901-2-119 Альбом II

Формат	Зона	Поз.	Обозначение	Наименование	Кол.	Примеч.
				Документация		
12			ВНС. 001.04.000. СБ	Сборочный чертеж		
				Детали		
11		1	ВНС. 001.04.001.	Крышка	1	
11		2	ВНС. 001.04.002.	Колпак	1	
БЧ		3	ВНС. 001.04.003	Шайба		
				Лист Б-ПН-4 гост 19903-74 / В Ст.3сп гост 14637-69		
				Ф30 × Ф11	8	0.02 кг
БЧ		4	ВНС. 001.04.004	Шайба		
				Пластина I, лист		
				ОМБ-М-3-9.9		
				гост 7338-77		
				Ф34 × Ф10	8	0.004 кг
БЧ		5	ВНС. 001.04.005	Втулка		
				Трубка 3 с 10×3.0		
				гост 5496-78		
				l=14	4	0.03 кг
11		6	ВНС. 001.04.006	Электрод	1	
		7	-01	Электрод	2	
		8	-02	Электрод	1	

Изм.	Лист	N докум.	Подп.	Дата	ВНС. 001.04.000			
Разраб.		Богданова			Электродный датчик	Лит.	Лист 1	Листов 2
Провер.		Белянинов				Мосгипротранс г. Москва		
Гл.спец.отд.		Заболотин						
Н.контр.		Фомина						
Утв.		Москалец						

Копировал: [подпись] /Полякова/ Формат 11

Инв. N подл. | Подп. и дата | Взам. инв. N | Инв. N дубл. | Подп. и дата

Типовой проект 901-2-119 Альбом II

Формат	Зона	Поз.	Обозначение	Наименование	Кол.	Примеч.
				Стандартные изделия		
		9		Винт М4×8.4.6.05 гост 1491-72	2	
		10		Гайка М10.5.05 гост 5915-70	8	
		11		Шайба 10.04.05 гост 6958-78	8	

Изм.	Лист	N докум.	Подп.	Дата	ВНС. 001.04.000	Лист 2

Копировал: [подпись] /Полякова/ Формат 11

ВНС.001.04.006

Rz 80

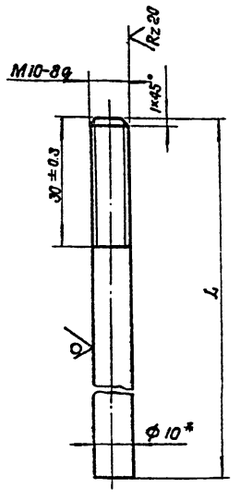

Обозначение	l, мм	Масса, кг
ВНС.001.04.006	160-1,0	0.10
-01	500-1,55	0.31
-02	800-2.0	0.49

* Размер для справок

ВНС.001.04.006

Электрод

Круг В.10 ГОСТ 2590-71 / В Ст.3 сп ГОСТ 535-73

Лит. | Масса: см. табл. | Масштаб: —

Лист | Листов 1

Мосгипротранс г. Москва

Изм. Лист N докум. Подп. Дата

Разраб. Богданова

Провер. Белянинов

Гл.инж.пр. Белянинов

Гл.спец. Заболотин

Н.контр. Фомина

Нач.отд. Москалец

Инв.N подл. | Подпись и дата | Взам.инв.N | Инв.N дубл. | Подпись и дата

Типовой проект 901-2-113 Альбом II

Копировал: Полякова Формат 11

ВНС.001.04.002

Rz 160

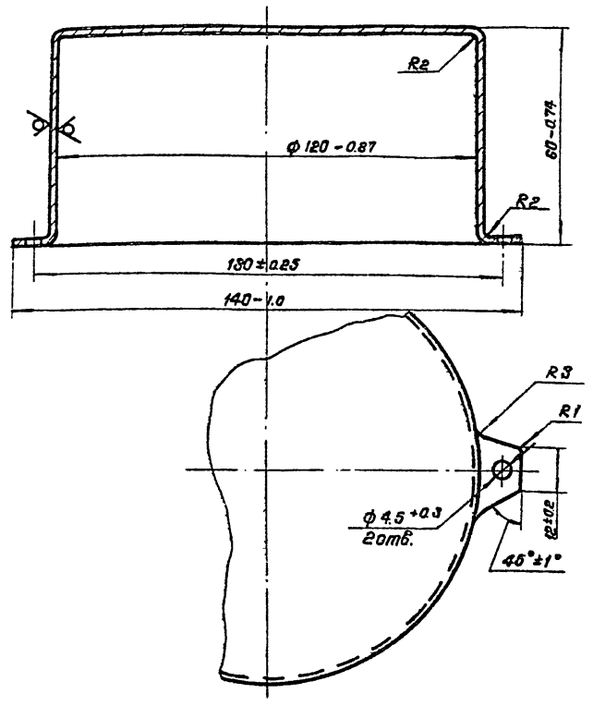

ВНС.001.04.002

Колпак

Сталь кровельная оцинкованная 0.6 ГОСТ 8075-56

Лит. | Масса: 0.3 | Масштаб: 1:1

Лист | Листов 1

Мосгипротранс г. Москва

Изм. Лист N докум. Подп. Дата

Разраб. Богданова

Провери Белянинов

Т.контр. Белянинов

Гл.спец.от. Заболотин

Н.контр. Фомина

Утв. Москалец

Инв.N подл. | Подпись и дата | Взам.инв.N | Инв.N дубл. | Подпись и дата

Типовой проект 901-2-113 Альбом II

Копировал: Полякова Формат 11

ВНС.001.04.001

Rz 80

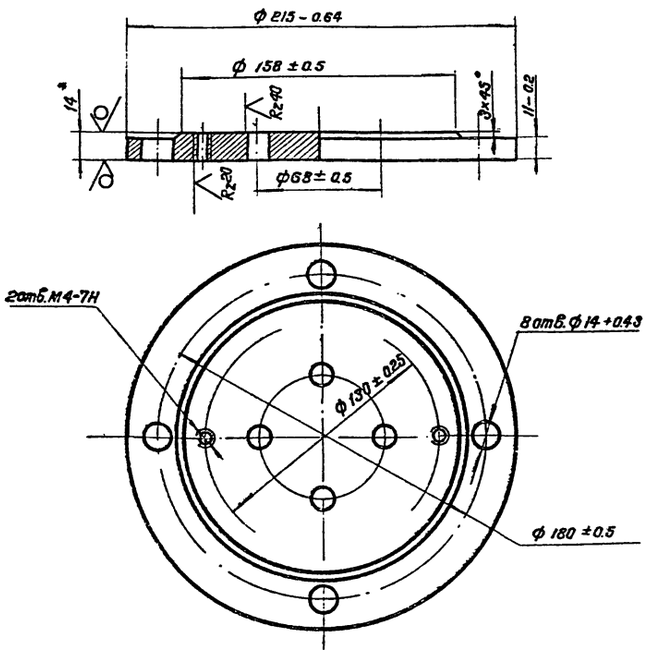

* Размер для справок

ВНС.001.04.001

Крышка

Лит. | Масса: 3.9 | Масштаб: 1:2

Лист | Листов 1

Мосгипротранс г. Москва

Лист Б-ПН-14 ГОСТ 19903-74 / В Ст.3 сп ГОСТ 14637-69

Изм. Лист N докум. Подп. Дата

Разраб. Сорокина

Провер. Богданова

Гл.инж.пр. Белянинов

Гл.спец. Заболотин

Н.контр. Фомина

Нач.отд. Москалец

Инв.N подл. | Подпись и дата | Взам.инв.N | Инв.N дубл. | Подпись и дата

Типовой проект 901-2-113 Альбом II

Копировал: Полякова Формат 11

ВНС 002.00.002

Rz 160

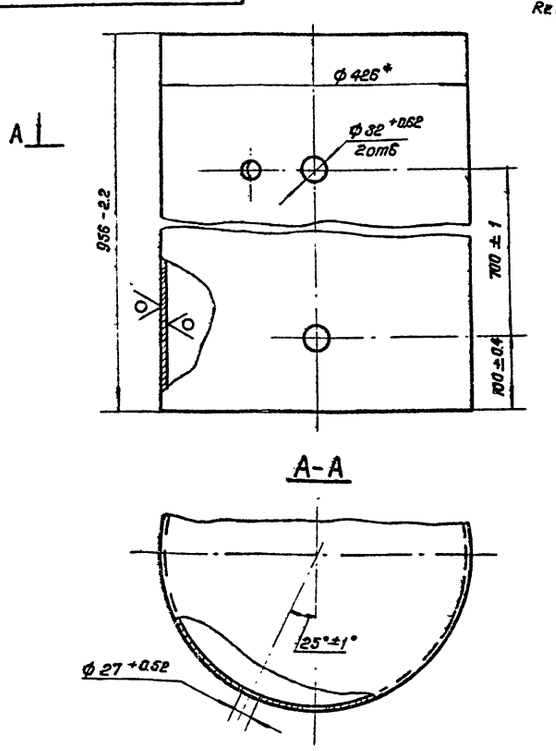

* Размер для справок

ВНС 002.00.002

Обечайка

Труба 426×8П ГОСТ 10704-76 / Б-20 ГОСТ 10705-63

Лит. | Масса: 82 | Масштаб: 1:5

Лист | Листов 1

Мосгипротранс г. Москва

Изм. Лист N докум. Подп. Дата

Разраб. Сорокина

Провери Богданова

Гл.спец.от. Заболотин

Н.контр. Фомина

Нач.отд. Москалец

Инв.N подл. | Подпись и дата | Взам.инв.N | Инв.N дубл. | Подпись и дата

Типовой проект 901-2-113 Альбом II

Копировал: Полякова Формат 11

Типовой проект 901-2-119 Альбом II

Формат	Зона	Поз.	Обозначение	Наименование	Кол.	Прим.
				Документация		
22			ВНС.002.00.000.СБ	Сборочный чертеж		
				Детали		
11		1	ВНС.002.00.001	Обечайка	1	
11		2	ВНС.002.00.002	Стенка боковая	1	
11		3	-01	Стенка боковая	1	
БЧ		4	ВНС.002.00.003	Патрубок		
				Труба 57×4 ГОСТ 8732-78 / Б.Ст.4сп ГОСТ 8731-74		
				ℓ=160-1.0	1	0.64 кг
11		5	ВНС.002.00.004	Патрубок	1	
				Стандартные изделия		
		6		Фланец 50-16 ГОСТ 1255-67	1	
		7		Муфта 15 ГОСТ 8966-75	1	
		8		Муфта 20 ГОСТ 8966-75	2	

Инв.N подл. | Подпись и дата | Взам. инв.N | Инв.N дубл. | Подпись и дата

Изм.	Лист	N докум.	Подп.
Разраб.	Богданова		
Провер.	Белянинов		
Гл.спец.от.	Заболотин		
Н.контр.	Фомина		
Утв.	Москалец		

ВНС.002.00.000

Воздушно-напорный колпак

Лит.	Лист.	Листов
	1	2

Мосгипротранс г. Москва

Копировал: Полякова Формат 11

Типовой проект 901-2-119 Альбом II

Формат	Зона	Поз.	Обозначение	Наименование	Кол.	Примеч.
				Прочие изделия		
		9		Кран пробно-спускной сальниковый цапковый с прямым спуском и ниппелем		
				Ру 10 кгс/см²		
				Ду 20 мм		
				10 б 19 бк 1	1	
		10		Запорное устройство кранового типа указателя уровня (краны цапковые верхний и нижний)		
				Ру 16 кгс/см²		
				Ду 20 мм		
				12 б 1 бк	1	

Инв.N подл. | Подпись и дата | Взам. инв.N | Инв.N дубл. | Подпись и дата

Изм.	Лист	N докум.	Подп.	Дата

ВНС.002.00.000

Лист 2.

Копировал: Полякова Формат 11

ВНС.002.00.004

Типовой проект 901-2-119 Альбом II

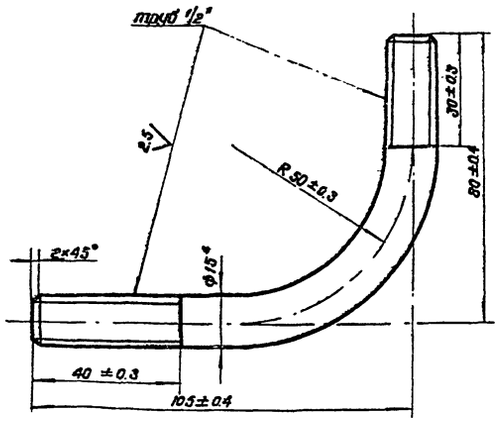

1. Длина заготовки 164 мм
2. * Размер для справок

Инв.N подл. | Подпись и дата | Взам. инв.N | Инв.N дубл. | Подпись и дата

ВНС.002.00.004

Патрубок

Лит.	Масса	Масшт.
	3.0	1:1

Лист	Листов 1

Труба 15×2.35 ГОСТ 3262-75

Мосгипротранс г. Москва

Изм.	Лист	N докум.	Подп.	Дата
Разраб.	Богданова			
Провер.	Белянинов			
Гл.инж.пр.	Белянинов			
Гл.спец.	Заболотин			
Н.контр.	Фомина			
Нач.отд.	Москалец			

Копировал: Полякова Формат 11

ВНС.002.00.001

Типовой проект 901-2-119 Альбом II

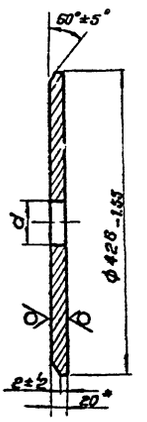

Обозначение	Размер d, мм	Масса кг
ВНС.002.00.001	$58^{+0,87}$	20.8
-01	—	22.0

* Размер для справок.

Инв.N подл. | Подпись и дата | Взам. инв.N | Инв.N дубл. | Подпись и дата

ВНС.002.00.001.

Стенка боковая

Лит.	Масса	Масшт.
	см. табл.	1:5

Лист	Листов 1.

Лист Б-ЛН-20 ГОСТ 19903-74 / Ст.Зсп. ГОСТ 14637-69

Мосгипротранс г. Москва

Изм.	Лист	N докум.	Подп.	Дата
Разраб.	Сорокина			
Провер.	Богданова			
Гл.инж.пр.	Белянинов			
Гл.спец.	Заболотин			
Н.контр.	Фомина			
Нач.отд.	Москалец			

Копировал: Полякова Формат 11

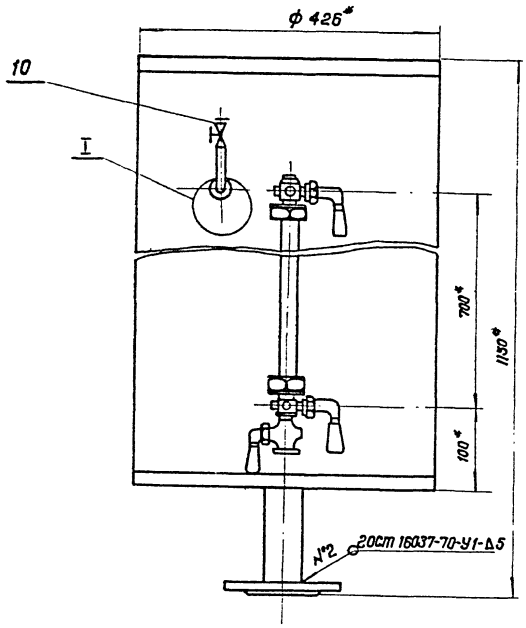

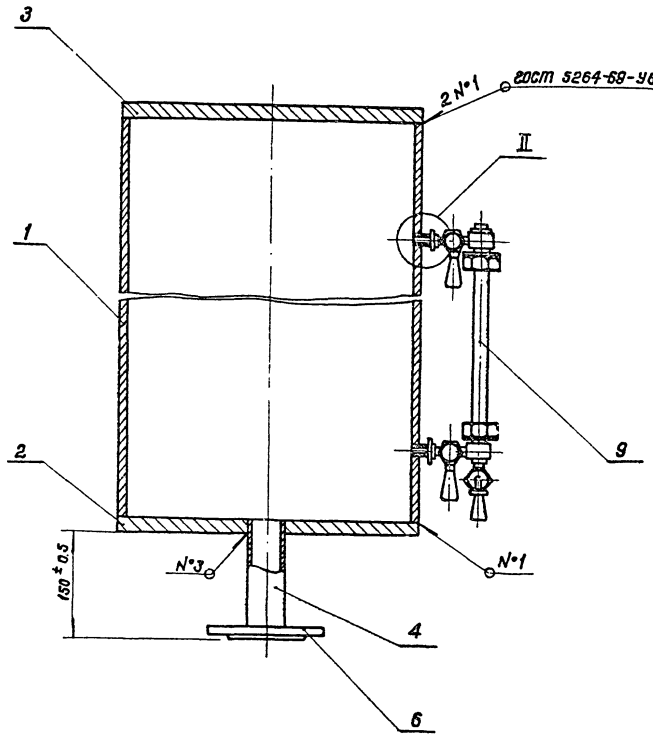

I
M1:2

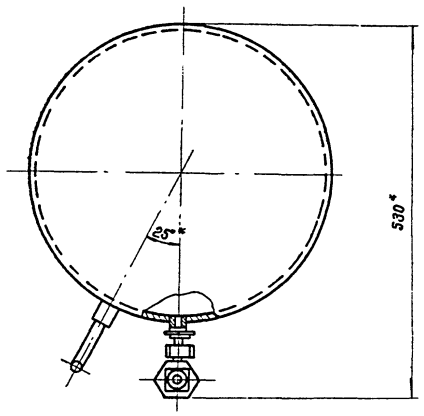

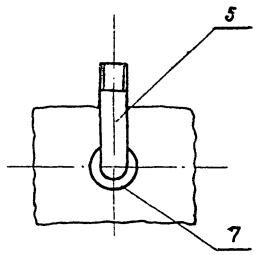

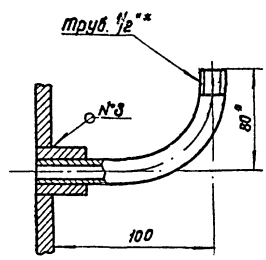

II
M 1:2

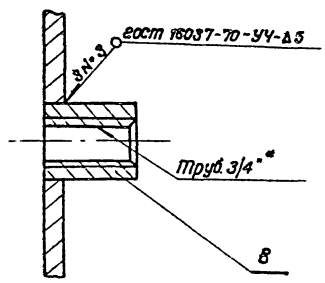

1. Шероховатость обрабатываемых поверхностей деталей Б4-$\sqrt{}$ 2ст63.
2. *Размеры для справок

				ВНС.002.00.000.СБ			
Изм.	Лист	N докум.	Подп.	Дата	Воздушно-напорный колпак. Сборочный чертеж	Лит.	Масса 136	Масштаб 1:5
Разраб.		Богданова						
Провер.		Белянинов				Лист	Листов 1	
Т.контр.		Белянинов						
Гл.спец.от.		Заболотин				Мосгипротранс г. Москва		
Н.контр.		Фомина						
Утв.		Москалец						

Копировал: Полякова Формат 22

Инв.№ подл. | Подп. и дата | Взам. инв.№ | Инв.№ дубл. | Подпись и дата

Типовой проект 901-2-119 Альбом II

Формат	Зона	Поз.	Обозначение	Наименование	Кол.	Примеч.
				Документация		
12			ВНС.004.00.000.СБ	Сборочный чертеж		
				Детали		
11		1	ВНС.004.00.001	Стойка	1	
11		2	ВНС.004.00.002	Планка	1	
11		3	ВНС.004.00.003	Скоба	1	
11		4	ВНС.004.00.004	Электрод	1	
		5	-01	Электрод	1	
		6	-02	Электрод	2	
54		7	ВНС.004.00.005	Втулка		
				Трубка 3 С8×3.0		
				ГОСТ 5496-78		
				ℓ=40	4	0.09 кг
				Стандартные изделия		
		8		Болт М8×25.58		
				ГОСТ 7798-70	2	
		9		Болт М6×16.58		
				ГОСТ 7798-70	2	
		10		Гайка М8.5.05		
				ГОСТ 5915-70	2	

ВНС.004.00.000

Изм.	Лист	N докум.	Подп.	Дата
Разраб.		Богданова		
Пробер.		Белянинов		
Гл.спец.		Заболотин		
Н.контр.		Фомина		
Утв.		Москалец		

Электродный датчик

Лит.	Лист	Листов
	1	2

Мосгипротранс г. Москва

Копировал: Полякова Формат 11

Типовой проект 901-2-119 Альбом II

Формат	Зона	Поз.	Обозначение	Наименование	Кол.	Примеч.
		11		Гайка М6.5.05		
				ГОСТ 5915-70	10	
		12		Шайба 8.04.05		
				ГОСТ 6402-70	2	
		13		Шайба 6.04.05		
				ГОСТ 6958-78	10	
		14		Винт 2М6×10.58		
				ГОСТ 17473-72	4	
				Материалы		
		15		Трубка III ТВ-40-230-6×0.6		
				ГОСТ 19034-73*		
				ℓ=230	1	
		16		Трубка III ТВ-40-230-6×0.6		
				ГОСТ 19034-73*		
				ℓ=280	1	
		17		Трубка III ТВ-40-230-6×0.6		
				ГОСТ 19034-73*		
				ℓ=680	2	

ВНС.004.00.000

Лист 2

Копировал: Полякова Формат 11

ВНС.004.00.000.СБ

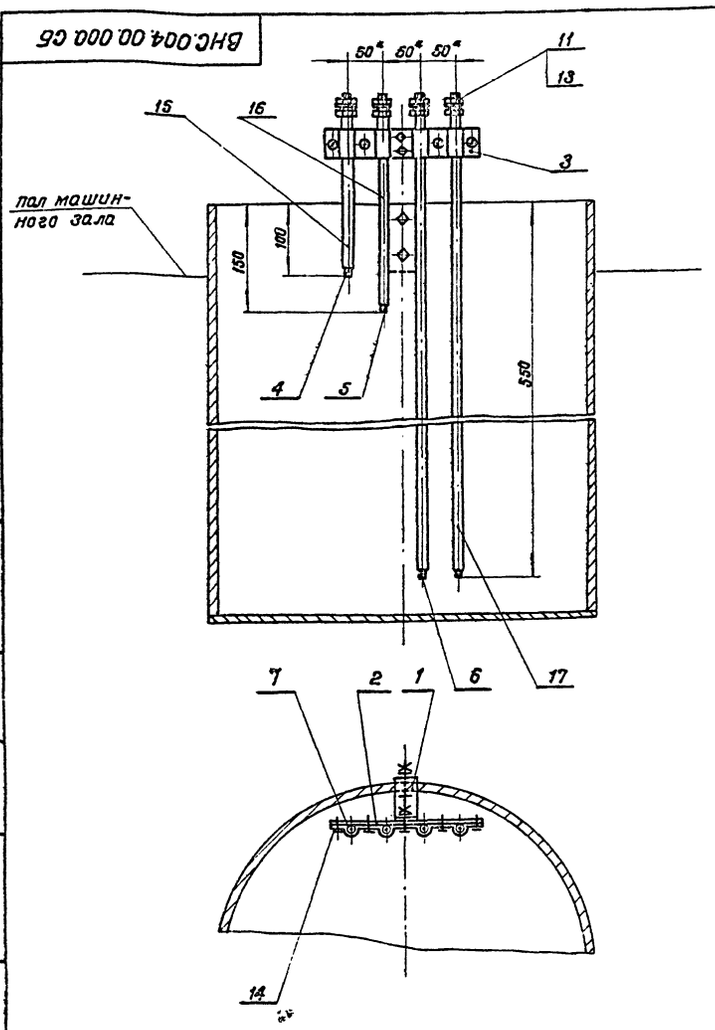

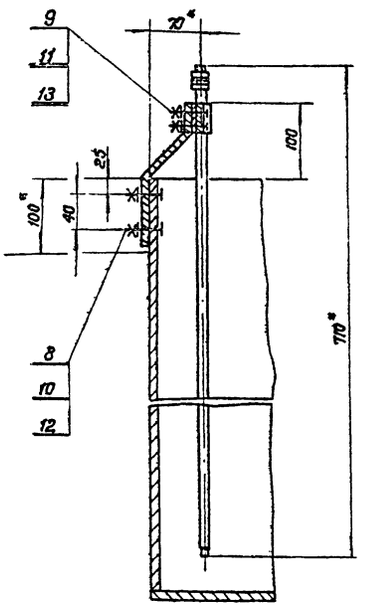

1. Провод к электродам изолировать изоляционной лентой ГОСТ 2162-78.
2. В нижней части электроды оголить на 10 мм.
3. * Размеры для справок.

ВНС.004.00.000.СБ

Изм.	Лист	N докум.	Подп.	Дата
Разраб.		Богданова		
Пробер.		Белянинов		
Гл.спец.		Заболотин		
Н.контр.		Фомина		
Утв.		Москалец		

Электродный датчик
Сборочный чертеж

Лит.	Масса	М-б
	1.1	1:5
Лист	Листов 1	

Мосгипротранс г. Москва

Копировал: Полякова Формат 12

Типовой проект 901-2-119 Альбом II

Инв.N подл. | Подпись и дата | Взам.инв.N | Инв.N дубл. | Подпись и дата

Типовой проект 901-2-119 Альбом II

ВНС. 004.00.001

Rz 80 (√)

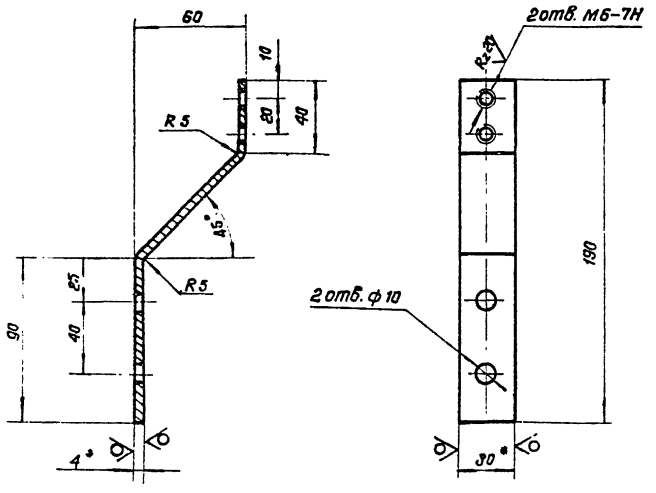

1. Неуказанные предельные отклонения размеров обработанных поверхностей, валов – h 14, отверстий – H 14, прочих – $\pm \frac{IT14}{2}$
2. Длина заготовки 215 мм.
3. * Размеры для справок.

Изм.	Лист	N докум.	Подпись	Дата
Разраб.		Богданова		
Провер.		Белянинов		
Гл.инж.пр.		Белянинов		
Гл.спец.от.		Заболотин		
Н.контр.		Фомина		
Нач.отд.		Москалец		

ВНС. 004.00.001.

Стойка

Лит.	Масса	М-б
	0,22	1:2
Лист	Листов	

Полоса Б-2 4×30 ГОСТ 103-76 / Ст. 3 кп 20СТ 535-79

Мосгипротранс г. Москва

Копировал: Полякова Формат 11

Типовой проект 901-2-119 Альбом II

ВНС. 004.00.002

Rz 80 (√)

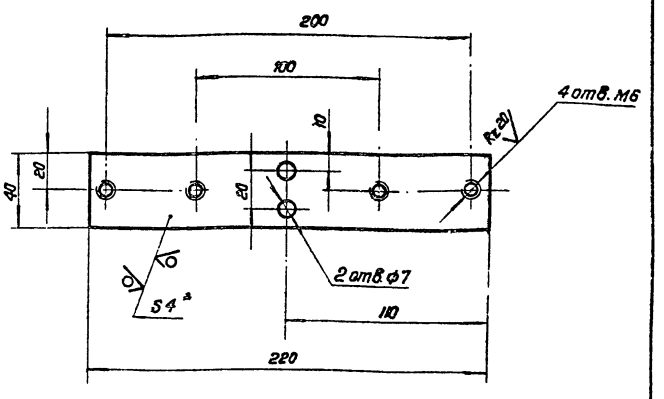

1. Неуказанные предельные отклонения размеров обработанных поверхностей, валов – h14, отверстий – H14, прочих – $\pm \frac{IT14}{2}$
2. *Размер для справок.

Изм.	Лист	N докум.	Подпись	Дата
Разраб.		Богданова		
Провер.		Белянинов		
Гл.инж.пр.		Белянинов		
Гл.спец.от.		Заболотин		
Н.контр.		Фомина		
Нач.отд.		Москалец		

ВНС. 004.00.002

Планка

Лит.	Масса	М-б
	0,28	1:2
Лист	Листов	

Лист Б-ПН-4 ГОСТ 19903-74 / В Ст.3сп 2ОСТ 14637-69

Мосгипротранс г. Москва

Копировал: Полякова Формат 11

Типовой проект 901-2-119 Альбом II

ВНС. 004.00.004

Rz 80 (√)

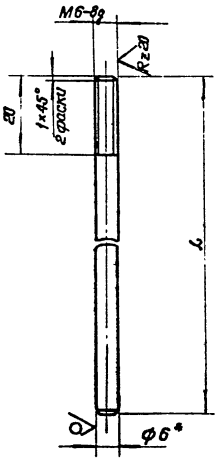

Обозначение	L, мм	Масса, кг
ВНС. 004.00.004	260	0,06
–01	310	0,07
–02	710	0,16

1. Неуказанные предельные отклонения размеров обработанных поверхностей, валов – h 14; прочих – $\pm \frac{IT14}{2}$
2. * Размер для справок.

Изм.	Лист	N докум.	Подп.	Дата
Разраб.		Богданова		
Провер.		Белянинов		
Гл.инж.пр.		Белянинов		
Гл.спец.		Заболотин		
Н.контр.		Фомина		
Нач.отд.		Москалец		

ВНС. 004.00.004.

Электрод

Лит.	Масса	М-б
	См. табл.	1:1
Лист	Листов	

Круг В Б ГОСТ 2590-71 / Ст.3 ГОСТ 535-79

Мосгипротранс г. Москва

Копировал: Полякова Формат 11

Типовой проект 901-2-119 Альбом II

ВНС. 004.00.003

Rz 80 (√)

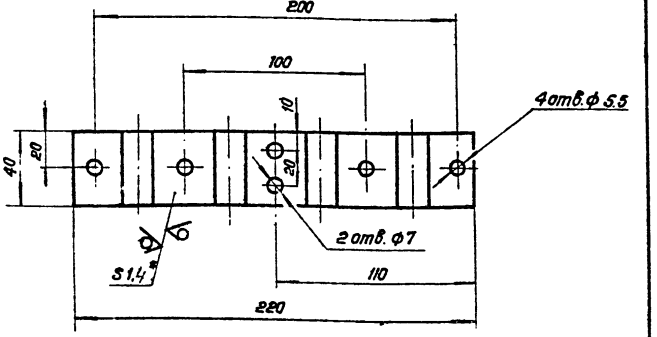

профиль гибки

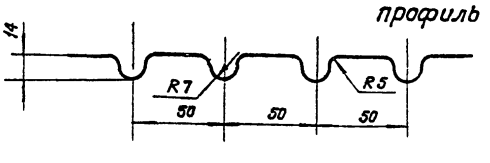

1. Неуказанные предельные отклонения размеров обработанных поверхностей, валов – h 14, отверстий – H14, прочих – $\pm \frac{IT14}{2}$
2. Длина заготовки 255 мм.
3. * Размер для справок.

Изм.	Лист	N докум.	Подп.	Дата
Разраб.		Богданова		
Провер.		Белянинов		
Гл.инж.пр.		Белянинов		
Гл.спец.от.		Заболотин		
Н.контр.		Фомина		
Нач.отд.		Москалец		

ВНС. 004.00.003

Скоба

Лит.	Масса	М-б
	0,12	1:2
Лист	Листов	

Лента 1,4×40 Б Ст.2пс ГОСТ 6009-74

Мосгипротранс г. Москва

Копировал: Полякова Формат 11

ВНС. 003.00.000.СБ

Типовой проект 901-2-119 Альбом II

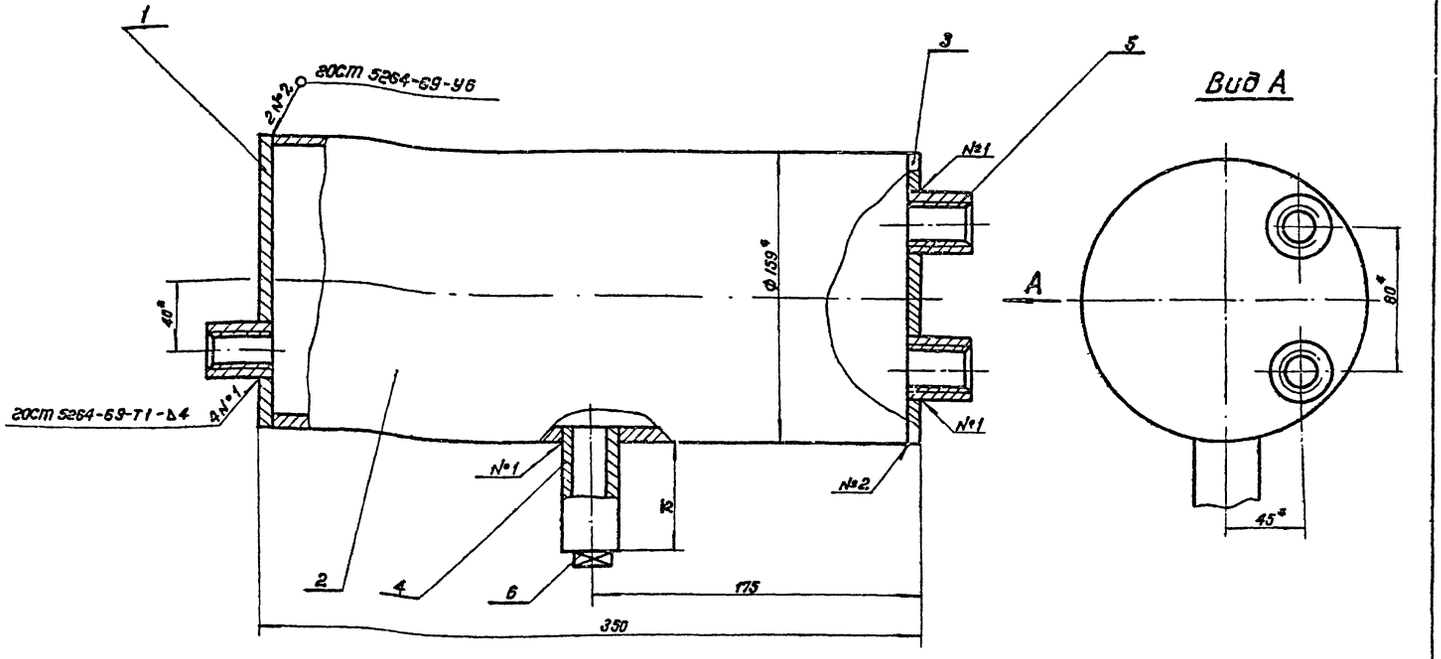

* Размеры для справок

					ВНС 003.00.000. СБ			
Изм.	Лист	N докум.	Подпись	Дата	Воздухосборник Сборочный чертеж	Лит.	Масса	Масштаб
Разраб.		Богданова					9.0	1:2
Проверил		Белянинов				Лист	Листов 1	
Т.контр.		Белянинов				Мосгипротранс г. Москва		
Гл.сп.отд.		Заболотин						
Н.контр.		Фомина						
Утв.		Москалец						

Копировал: [подпись] /Полякова/ Формат 12

Инв.N подл. | Подпись и дата | Взам.инв.N | Инв.N дубл. | Подпись и дата

ВНС. 003.00.001

Типовой проект 901-2-119 Альбом II

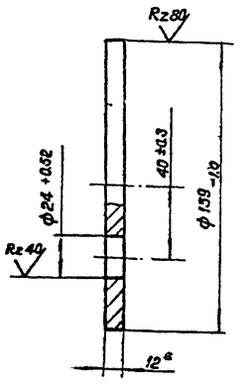

* Размер для справок

					ВНС.003.00.001.			
Изм.	Лист	N докум.	Подпись	Дата	Дно	Лит.	Масса	Масштаб
Разраб.		Богданова					1.82	1:2
Проверил		Белянинов				Лист	Листов 1	
Гл.инж.пр.		Белянинов						
Гл.сп.отд.		Заболотин						
Н.контр.		Фомина						
Утв.		Москалец			Лист В-ПН-12 ГОСТ 19903-74 В Ст.3сп ГОСТ 14637-69	Мосгипротранс г. Москва		

Копировал: [подпись] /Полякова/ Формат 11

Инв.N подл. | Подпись и дата | Взам.инв.N | Инв.N дубл. | Подпись и дата

Типовой проект 901-2-119 Альбом II

Формат	Зона	Поз.	Обозначение	Наименование	Кол-во	Примеч.
				Документация		
12			ВНС.003.00.000.СБ	Сборочный чертеж		
				Детали		
11		1	ВНС.003.00.001	Дно	1	
11		2	ВНС.003.00.002	Обечайка	1	
11		3	ВНС.003.00.003	Дно	1	
64		4	ВНС.003.00.004	Патрубок		
				Труба 15×2.35		
				ГОСТ 3262-75		
				L=80-0.74	1	0.1 кг
				Стандартные изделия		
		5		Муфта 15		
				ГОСТ 8966-75	3	
		6		Пробка 15		
				ГОСТ 8963-75	1	

					ВНС.003.00.000.			
Изм.	Лист	N докум.	Подпись	Дата	Воздухосборник	Лит.	Лист.	Листов
Разраб.		Богданова						1
Проверил		Белянинов				Мосгипротранс г. Москва		
Гл.спец.от.		Заболотин						
Н.контр.		Фомина						
Утв.		Москалец						

Копировал: [подпись] /Полякова/ Формат 11

Инв.N подл. | Подпись и дата | Взам.инв.N | Инв.N дубл. | Подпись и дата

ВНС 003 00 002

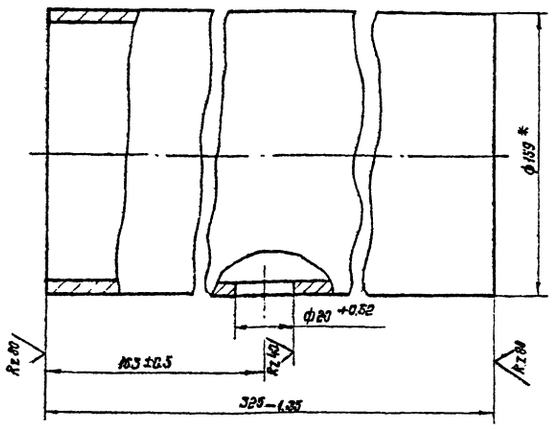

* Размер для справок

ВНС.003.00.002

Изм.	Лист.	№ докум.	Подпись	Дата
Разраб.		Богданова		
Проверил		Белянинов		
Гл.инж.пр.		Белянинов		
Гл.специал.		Заболотин		
Н.контр.		Фомина		
Утв.		Москалец		

Обечайка

Лит.	Масса	Масштаб
	5.0	1:2
Лист	Листов 1	

Труба 159×4 II ГОСТ 10704-76 / Б20 ГОСТ 10705-61

Мосгипротранс г. Москва

ВНС 003 00 003

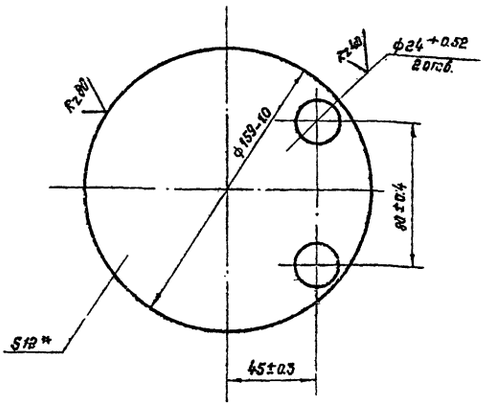

* Размер для справок.

ВНС.003.00.003

Изм.	Лист.	№ докум.	Подпись	Дата
Разраб.		Богданова		
Проверил		Белянинов		
Гл.инж.пр.		Белянинов		
Гл.специал.		Заболотин		
Н.контр.		Фомина		
Утв.		Москалец		

Днo

Лит.	Масса	Масштаб
	1.8	1:2
Лист	Листов 1	

Лист 8-ПН-12 ГОСТ 19903-74 / В ст. 3 сп ГОСТ 14637-69

Мосгипротранс г. Москва

Типовой проект 901-2-119 Альбом II

№ строки	Наименование	Обозначение документа на поставку	Поставщик	Куда входит (обозначение)	Количество: на изделие	Количество: в комплекты	Количество: на регулиров.	Количество: Всего	Примечание
1									
2	Арматура								
3									
4	Кран пробно-спускной								
5	сальниковый цапковый								
6	с прямым спуском и								
7	ниппелем								
8	Ру 10 кгс/см², Ду 20 мм	10 в 19бк 1		ВНС.002.00.000.	1			1	
9									
10	Запорное устройство								
11	кранового типа указателя								
12	уровня (краны цапковые								
13	верхний и нижний)								
14	Ру 16 кгс/см², Ду 20 мм	12б 1 бк			1			1	
15									
16	Соединительные части								
17	трубопровода								
18									
19	Фланец 50-16	20СТ 1255-67			1			1	
20									
21	Муфта 15	20СТ 8966-75			1			1	
22	Муфта 20				2			2	
23									
24									
25									
26									

Инв.№ подл. | Подпись и дата | Взам. инв.№ | Инв.№ дубл. | Подпись и дата

Изм.	Лист	№ докум.	Подпись	Дата
Разраб.		Богданова		
Провер.		Белянинов		
Н.контр.		Фомина		
Утв.		Москалец		

ВНС.002.00.000.ВП.

Воздушно-напорный колпак. Ведомость покупных изделий

Лит.	Лист	Листов
		1

Мосгипротранс г. Москва

Копировал: Полякова

Формат 12

Типовой проект 901-2-119 Альбом II

№ строки	Наименование	Обозначение документа на поставку	Поставщик	Куда входит (обозначение)	Количество: на изделие	в комплекты	на регулир.	Всего	Примечание
1	Оборудование								
2	Вакуумный насос КВН-4,		Завод						
3	Q=20 м³/час, электродвигатель		„Ливгидромаш"	ВНС.001.00.000	2			2	
4	А02-22-4, N=1,5 квт,								
5	n=1450 об/мин								
6	Клапан КПП	ГОСТ 21485.1-76		ВНС.001.03.000	1			1	
7	Крепежные изделия								
8	Болт М12×26.46.05	ГОСТ 7798-70		ВНС.001.00.000	8			8	
9	М12×100.46.05				4			4	
10	М16×70.46.05				8			8	
11									
12	Шпилька М12×35 $\frac{15}{26}$ 58.05	ГОСТ 22034-76			4			4	
13									
14	Винт М4×8.46.05	ГОСТ 1491-72		ВНС.001.04.000	2			2	
15	М6×12.46.05			ВНС.001.03.000	10			10	
16									
17	Гайка М12.5.05	ГОСТ 5915-70		ВНС.001.04.000	8			8	
18	М12.5.05			ВНС.001.00.000	16			16	
19	М16.5.05								
20									
21	Контргайка 15	ГОСТ 8961-75		ВНС.001.03.000	1			1	
22									
23	Шайба 10.04.05	ГОСТ 6958-78		ВНС.001.04.000	8			8	
24	12.01.05	ГОСТ 11371-78		ВНС.001.00.000	16			16	
25	16.01.05				8			8	
26									

Инв. № подл. | Подп. и дата | Взам. инв. №

Изм.	Лист	№ докум.	Подп.	Дата
Разраб.		Богданова		
Провер.		Беляников		
Н.контр.		Фомина		
Утв.		Москалец		

ВНС.001.00.000.ВП.

Вакуумная установка с двумя насосами марки КВН-4. Ведомость покупных изделий

Лит.	Лист	Листов
	1	2

Мосгипродтранс Москва

Копировал: Люся Полякова Формат 12

Типовой проект 901-2-119 Альбом II

№ строки	Наименование	Обозначение документа на поставку	Поставщик	Куда входит (обозначение)	Количество: на изделие	в комплекты	на регулир.	Всего	Примечание
1									
2	Муфта 15	ГОСТ 8966-75		ВНС.001.02.000	1			1	
3				ВНС.001.03.000	2			2	
4								3	
5	Муфта 25			ВНС.001.02.000	1			1	
6				ВНС.001.03.000	2			2	
7								3	
8									
9									
10									
11									
12									
13									
14									
15									
16									
17									
18									
19									
20									
21									
22									
23									
24									
25									
26									
27									
28									
29									

Инв. № подл. | Подп. и дата | Взам. инв. №

Изм.	Лист	№ докум.	Подп.	Дата

ВНС.001.00.000.ВП

Лист 2

Копировал: Люся Полякова Формат 12

Типовой проект 901-2-119 Альбом II

N строки	Наименование	Обозначение документа на поставку	Поставщик	Куда входит (обозначение)	Количество: на изделие	в комплекты	по регулир.	Всего	Примечание
1									
2	Крепежные изделия								
3									
4	Болт М6×16.58	ГОСТ 7798-70		ВНС.004.00.000.	2			2	
5	М8×25.58				2			2	
6									
7	Гайка М6.5.05	ГОСТ 5915-70			10			10	
8	М8.5.05				2			2	
9									
10	Шайба 6.04.05	ГОСТ 6958-78			10			10	
11	8.04.05				2			2	
12									
13	Винт 2М6×10.58	ГОСТ 17473-72			4			4	
14									
15									
16									
17									
18									
19									
20									
21									
22									
23									
24									
25									
26									

Изм.	Лист	N докум.	Подпись	Дата
Разраб.		Богданова		
Провер.		Белянинов		
Н.контр.		Фомина		
Утв.		Москалец		

ВНС.004.00.000. ВП.

Электродный датчик. Ведомость покупных изделий

Лит.	Лист	Листов
		1

Мосгипротранс г. Москва

Копировал: Полякова

Формат 12

Альбом II

Типовой проект 901-2-119

N строки	Наименование	Обозначение документа на поставку	Поставщик	Куда входит (обозначение)	Количество: на изделие	в комплекты	на регулир.	Всего	Примечание
1									
2	Муфта 15	ГОСТ 8966-75		ВНС.003.00.000.	3			3	
3									
4	Пробка 15	ГОСТ 8963-75			1			1	
5									
6									
7									
8									
9									
10									
11									
12									
13									
14									
15									
16									
17									
18									
19									
20									
21									
22									
23									
24									
25									
26									

Изм.	Лист	N докум.	Подпись	Дата
Разраб.		Богданова		
Провер.		Белянинов		
Н.контр.		Фомина		
Утв.		Москалец		

ВНС.003.00.000. ВП

Воздухосборник. Ведомость покупных изделий

Лит.	Лист	Листов
		1

Мосгипротранс г. Москва

Копировал: Полякова

Формат 12

ТП 901-2-119

ВНС 005.001.80

Вид спереди
Дверь не показана

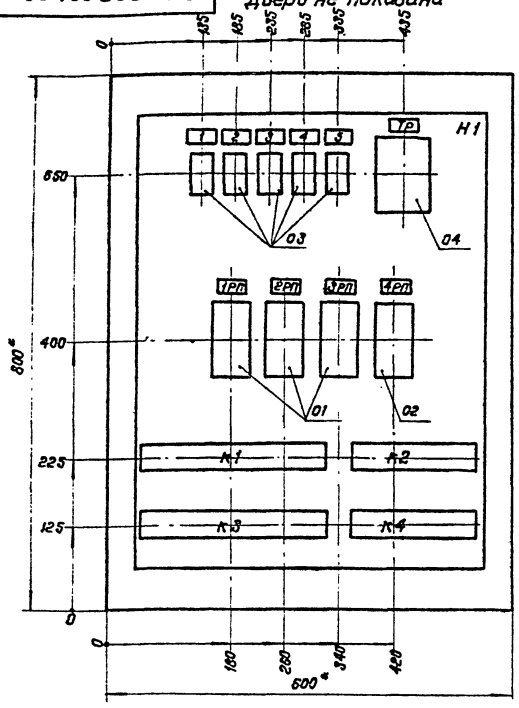

Дверь ящика
Вид спереди

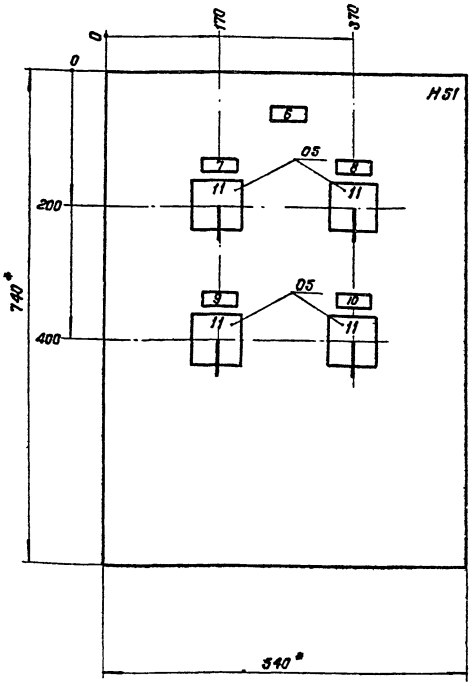

1. * Размеры для справок.
2. Неуказанные предельные отклонения размеров ПО...
3. В контуре табличек и аппаратов указаны номера надписей по перечню надписей.
4. Глубина ящика 350 мм.

Изм.	Лист	N докум.	Подпись	Дата
Разраб.		Вестерская		
Провер.		Бурыгин		
Т.контр.		Беляниноб		
Гл.специал.		Заболотин		
Н.контр.		Фомина		
Утв.		Москалец		

ВНС 005.001.80

Ящик управления ЯУ. Чертеж общего вида. (Вариант без электроотопления)

Лит.	Масса	Масштаб
		1:5
Лист 1	Листов 1	

Мосгипротранс г. Москва

Копировал: Полякова | Формат 12

ТП 901-2-119

Формат	Зона	Поз.	Обозначение	Наименование	Кол.	Примеч.
				Документация		
12			ВНС 005.001.ВО	Ящик управления ЯУ.		
				Чертеж общего вида.		
22			ВНС 005.001.Э4	Ящик управления ЯУ		
				Схема электрических		
				соединений.		
11			ВНС 005.001.ТБ2	Ящик управления ЯУ.		
				Таблица перечня		
				надписей.		
				Сборочные единицы		
				Н1 01		
		01		Реле РПУ-2-362203		
				U-12В; 50Гц; 2з, 2р	03	1РП-3РП
		02		Реле РПУ-2-362203		
				U-220В; 50Гц; 2з, 2р	01	4РП
		03		Предохранитель		
				ПРС-6-П, Uвст.=6А	05	1ПР-2ПР 4ПР-6ПР
		04		Трансформатор ТБС3-0,063		
				U-220/12В, 63ВА	01	Тр
				Н51 01		
		05		Универсальный		
				переключатель УП5311-С23	04	3иу-6иу

Изм.	Лист	N докум.	Подпись	Дата
Разраб.		Вестерская		
Провер.		Бурыгин		
Т.контр.		Беляниноб		
Н.контр.		Фомина		
Утв.		Москалец		

ВНС 005.001.ТБ1

Ящик управления ЯУ. Таблица технических данных аппаратов. (Вариант без электроотопления)

Лит.	Лист	Листов
	1	1

Мосгипротранс г. Москва

Копировал: Полякова | Формат 11

ТП 901-2-119

Панель	Строка	Надпись	Поз. обозначение	Место надписи	Текст	Кол.	Вид шрифта	Заготовка
		1		Табличка	Питание дифманометра 1ДМ	1		
		2		То же	Питание дифманометра 2ДМ	1		
		3		"	Цепи управления вентилятором	1		
		4		"	Резерв	1		
		5		"	Цепи управления вакуум-насо-			
					сов и дренажного насоса	1		
				"	Тр	1		
				"	1РП	1		
				"	2РП	1		
				"	3РП	1		
				"	4РП	1		
		6		"	Ящик управления ЯУ	1		
		7		"	Вакуум-насос №1	1		
		8		"	Вакуум-насос №2	1		
		9		"	Вентилятор П-1	1		
		10		"	Дренажный насос	1		
		11		Розетка	8 1 2	4		
					Авт. — 0 — Маст.			

Изм.	Лист	N докум.	Подпись	Дата
Разраб.		Вестерская		
Провер.		Бурыгин		
Гл.специал.		Заболотин		
Н.контр.		Фомина		
Утв.		Москалец		

ВНС 005.001.ТБ2

Ящик управления ЯУ. Таблица перечня надписей. (Вариант без электроотопления)

Лит.	Лист	Листов
	1	1

Мосгипротранс г. Москва

Копировал: Полякова | Формат 11

ВНС 005.001. Э4

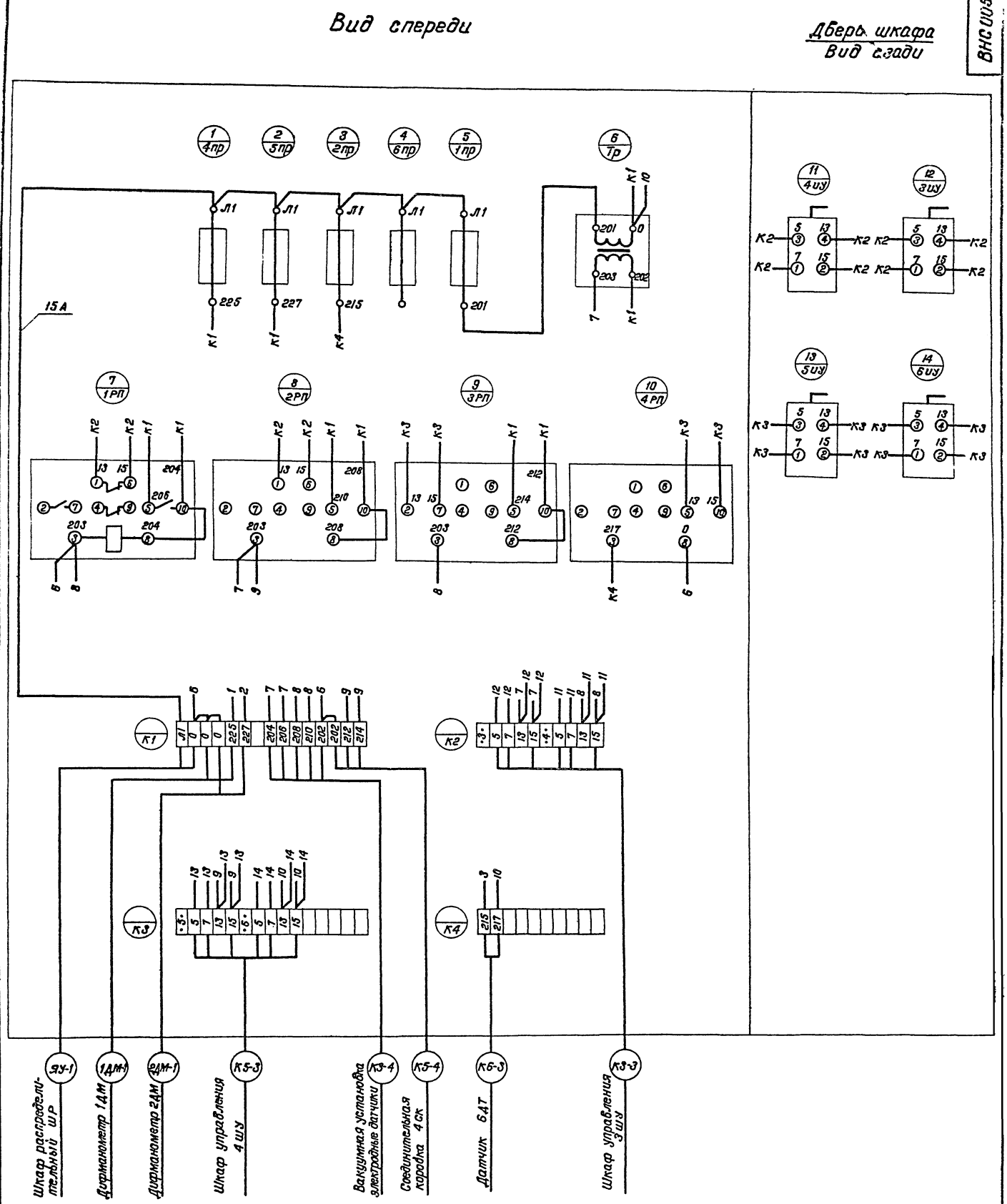

					ВНС 005.001. Э4			
Изм.	Лист	N докум.	Подп.	Дата	Ящик управления ЯУ. Схема электрических соединений. (Вариант без электроотопления)	Лит.	Масса	Масштаб
Разраб.		Вестерская						
Проверил		Бурыгин				Лист 1	Листов 1	
Т. контр.		Белянинов						
Гл.спец.ст.		Заболотин				Мосгипротранс г. Москва		
Н. контр.		Давыдова						
Утв.		Москалец						

Копировал: [illegible] (Полякова) Формат 22

ТП 901-2-119

ВНС 006.001.ВО

Вид спереди
Дверь не показана

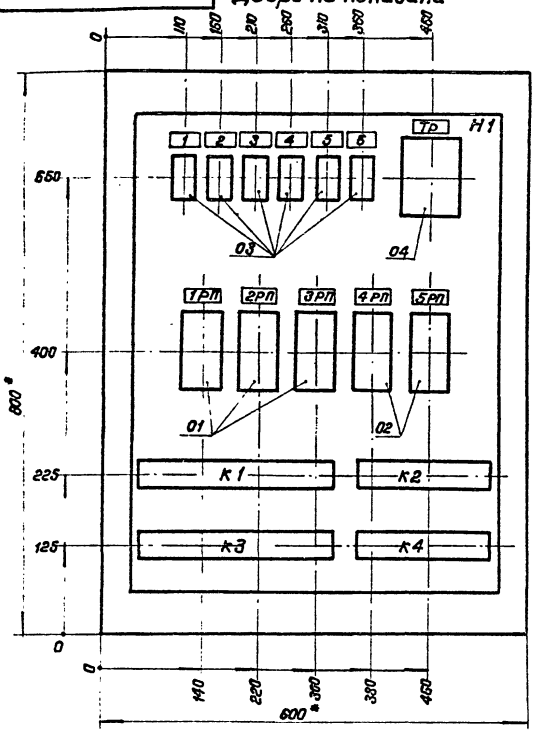

Дверь ящика
Вид спереди

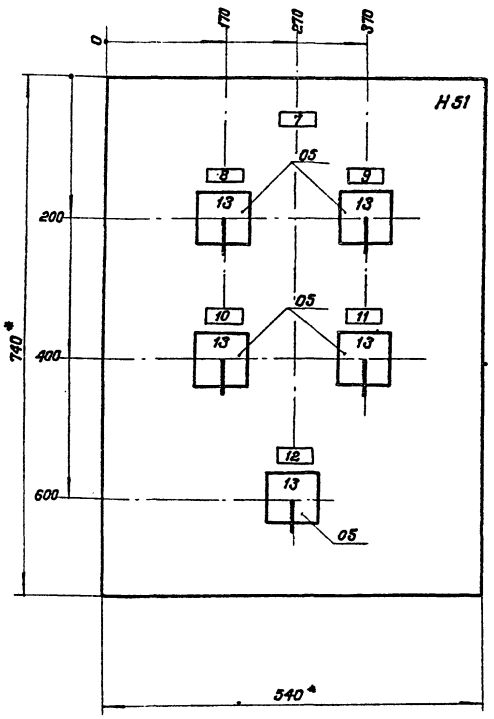

1. * Размеры для справок.
2. Неуказанные предельные отклонения размеров по...
3. В контуре табличек и аппаратов указаны номера надписей по перечню надписей.
4. Глубина ящика 350 мм.

Изм.	Лист	N докум.	Подпись	Дата	ВНС 006.001.ВО			
Разраб.		Давыдова			Ящик управления ЯУ. Чертеж общего вида. (Вариант с электроотоплением)	Лит.	Масса	Масштаб
Проверил		Бурыгин						1:5
Т.контр.		Белянинов				Лист 1	Листов 1	
Гл.специал.		Заболотин				Мосгипротранс г. Москва		
Н.контр.		Давыдова						
Утв.		Москалец						

Копировал: Полякова | Формат 12

ТП 901-2-119

Формат	Зона	Поз.	Обозначение	Наименование	Кол.	Примеч.
				Документация		
12			ВНС 006.001. ВО	Ящик управления ЯУ.		
				Чертеж общего вида		
			ВНС 006.001. Э4	Ящик управления ЯУ.		
22				Схема электрических соединений		
11			ВНС 006.001. ТБ2	Ящик управления ЯУ.		
				Таблица перечня надписей		
				Сборочные единицы		
				Н1 01		
		01		Реле РПУ-2-362203		
				U~12В; 50Гц; 2з, 2р	03	1РП-3РП
		02		Реле РПУ-2-362203		
				U~220В; 50Гц; 2з, 2р	02	4РП-5РП
		03		Предохранитель		
				ПРС-6-П, Iвст.=6А	06	1Пр-6Пр
		04		Трансформатор ТБС3-0.063		
				U~220/12В, 63ВА	01	Тр
				Н51 01		
		05		Универсальный переключ.		
				УП 5311-С23	05	3иу-6иу 8иу

Изм.	Лист	N докум.	Подпись	Дата	ВНС 006.001.ТБ1			
Разраб.		Давыдова			Ящик управления ЯУ. Таблица технических данных аппаратов. (Вариант с электроотоплением)	Лит.	Лист 1	Листов 1
Провер.		Бурыгин				Мосгипротранс г. Москва		
Т.контр.								
Н.контр.		Давыдова						
Утв.		Москалец						

Копировал: Полякова | Формат 11

ТП 901-2-119

Панель	Строка	Надпись	Поз. обозначение	Место надписи	Текст	Кол.	Вид шрифта	Заготовка
		1		Табличка	Цепи питания электроотопл.	1		
		2		То же	Питание дифманометра 1ДМ	1		
		3		"	Питание дифманометра 2ДМ	1		
		4		"	Цепи управления вентилятор.	1		
		5		"	Резерв	1		
		6		"	Цепи управления вакуум-насосов			
					и дренажного насоса	1		
				"	Тр	1		
				"	1РП	1		
				"	2РП	1		
				"	3РП	1		
				"	4РП	1		
				"	6РП	1		
		7		"	Ящик управления ЯУ	1		
		8		"	Вакуум-насос N 1	1		
		9		"	Вакуум-насос N 2	1		
		10		"	Вентилятор П-1	1		
		11		"	Дренажный насос	1		
		12		"	Отопление	1		
		13		Розетка	8. 1 2	5		
					авт. — 0 — мест			

Изм.	Лист	N докум.	Подпись	Дата	ВНС 006.001.ТБ2			
Разраб.		Давыдова			Ящик управления ЯУ. Таблица перечня надписей. (Вариант с электроотоплением)	Лит.	Лист 1	Листов 1
Провер.		Бурыгин				Мосгипротранс г. Москва		
Т.контр.								
Н.контр.		Давыдова						
Утв.		Москалец						

Копировал: Полякова | Формат 11

Вид спереди

Дверь шкафа
Вид сзади

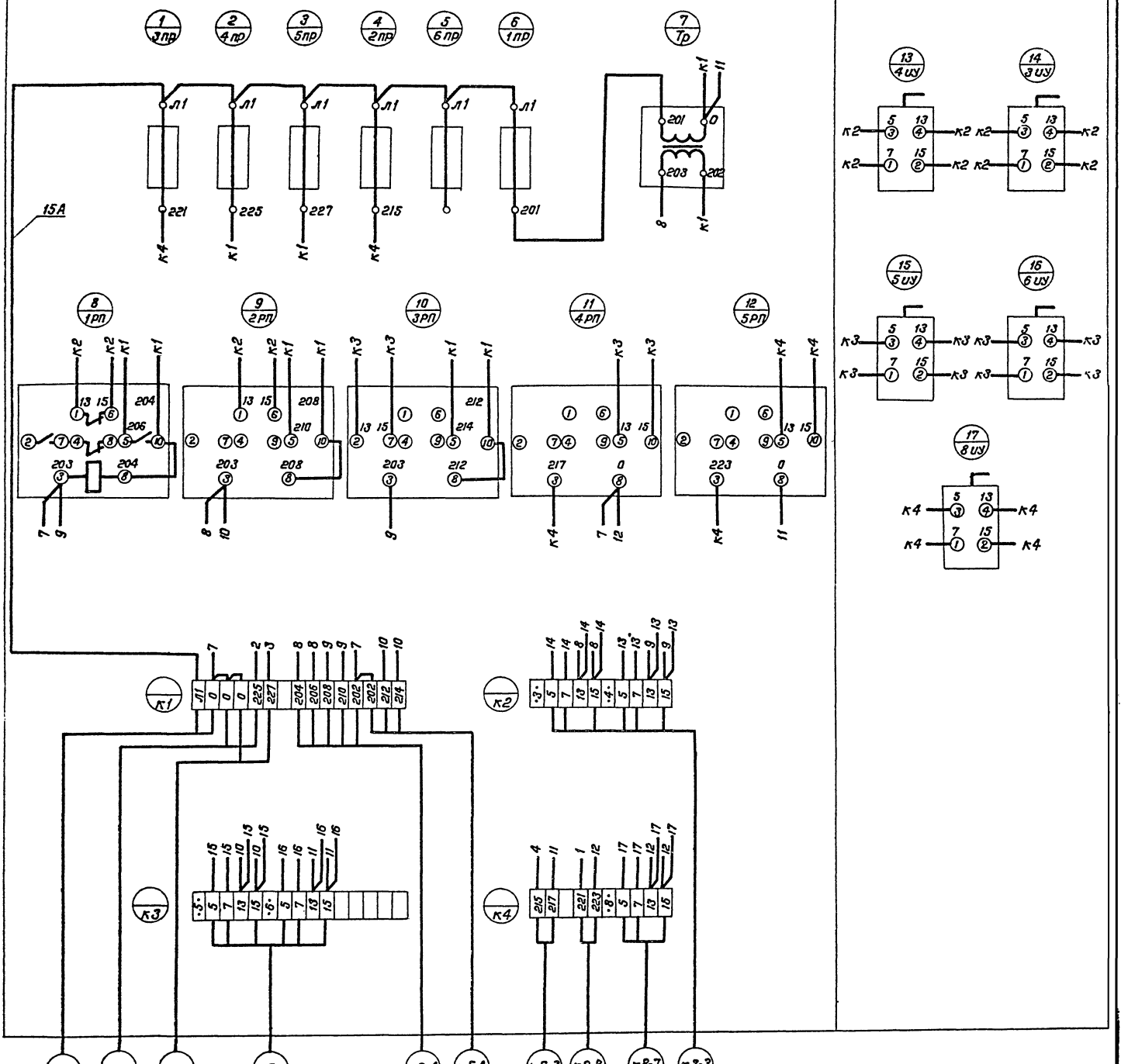

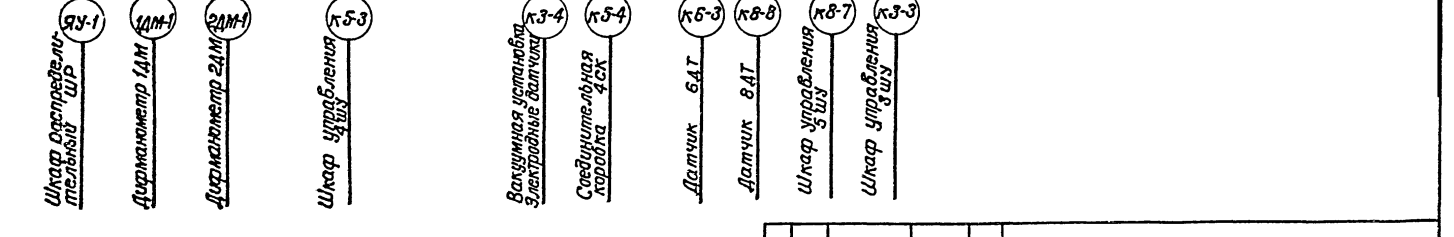

				ВНС. 006.001. 34	
Изм.	Лист	N докум.	Подп.	Дат.	
Разраб.		Вестерская		Ящик управления ЯУ. Схема электрических соединений. (Вариант с электроотоплением)	Лит. / Масса / Масштаб
Провер.		Бурыгин			Лист 1 / Листов 1
Т.контр.		Беланина			
Гл.спец.		Заболотин			Мосгипротранс г. Москва
Н.контр.		Давыдова			
Утв.		Москалец			

Копировал: Полякова

Формат А2

ТП 901-2-119

Инв.№ подл. | Подпись и дата | Взам. инв.№ | Инв.№ дубл. | Подпись и дата

Госстрой СССР
ЦЕНТРАЛЬНЫЙ ИНСТИТУТ ТИПОВОГО ПРОЕКТИРОВАНИЯ
Свердловский филиал
620062, г.Свердловск-62, ул.Чебышева, 4
Заказ № 3582 Инв.№ 14028-02 тираж 1600
Сдано в печать 30/VIII 1981г цена 7-82

gost.e-ecolog.ru