СССР
ОТРАСЛЕВОЙ СТАНДАРТ

МУСОРОСБОРНИКИ И КОНТЕЙНЕРЫ МЕТАЛЛИЧЕСКИЕ ДЛЯ БЫТОВОГО МУСОРА И ПИЩЕВЫХ ОТХОДОВ

Общие технические условия

ОСТ 22-1643—85

Издание официальное

МИНИСТЕРСТВО СТРОИТЕЛЬНОГО, ДОРОЖНОГО
И КОММУНАЛЬНОГО МАШИНОСТРОЕНИЯ
МОСКВА

gost.e-ecolog.ru

УТВЕРЖДЕН И ВВЕДЕН В ДЕЙСТВИЕ ПРИКАЗОМ Министерства строительного, дорожного и коммунального машиностроения от 29 августа 1985 г. № 601

ИСПОЛНИТЕЛИ: Л. И. Андрийко; А. Г. Боровский, канд. техн. наук; **Е. Н. Изотов,** канд. техн наук; **Н. Я. Чернов; Т. М. Сахарова**

СОГЛАСОВАН:
Министерством жилищно-коммунального хозяйства РСФСР
Начальник Управления единого заказчика **В. П. Шалин**
Заместитель начальника
Главного управления благоустройства **Н. И. Ереснов**

УДК 628.444.7 Группа Г 45

О Т Р А С Л Е В О Й С Т А Н Д А Р Т

МУСОРОСБОРНИКИ И КОНТЕЙНЕРЫ МЕТАЛЛИЧЕСКИЕ ДЛЯ БЫТОВОГО МУСОРА И ПИЩЕВЫХ ОТХОДОВ. Общие технические условия

ОСТ 22-1643-85

Введен впервые

ОКСТУ 4853

Приказом Министерства строительного, дорожного и коммунального машиностроения от 29 августа 1985 г. № 601
срок введения установлен с 1 января 1986 г

Несоблюдение стандарта преследуется по закону

Настоящий стандарт распространяется на металлические мусоросборники и контейнеры, предназначенные для сбора и транспортирования бытового мусора и пищевых отходов.

I. ОСНОВНЫЕ ПАРАМЕТРЫ И РАЗМЕРЫ

I.I. Основные параметры и размеры мусоросборников и контейнеров должны соответствовать указанным на черт.I-6 и в таблице.

I.2. Конструкция контейнеров должна обеспечивать возможность механизированной погрузки бытового мусора и пищевых отходов в кузовные и контейнерные мусоровозы.

Издание официальное

Перепечатка воспрещена

Мусоросборник

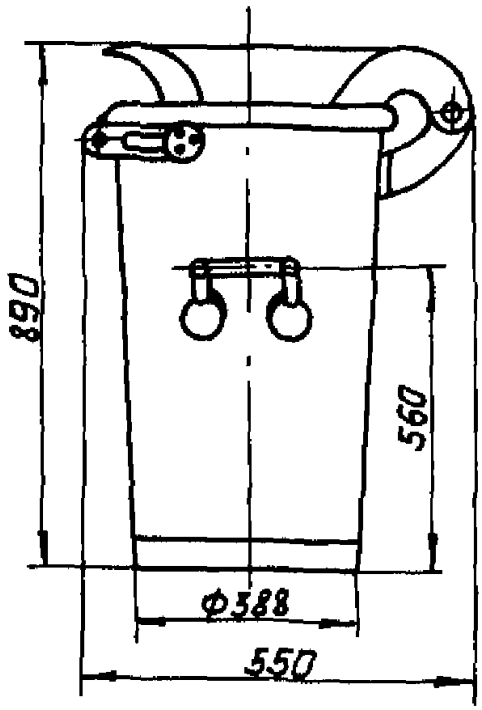

Черт. 1

Контейнер для пищевых отходов 0,55 м³

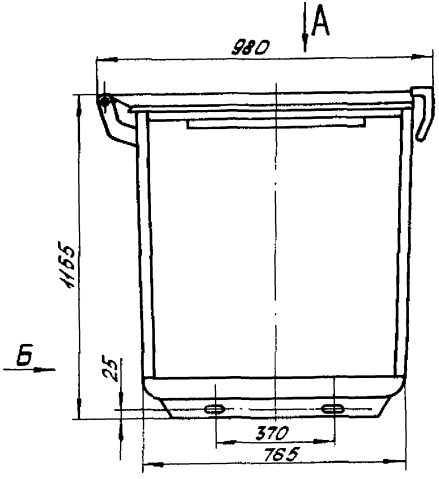

Черт. 2

Примечание: Вид А на черт. 5, Вид Б на черт. 5

Контейнер для бытового мусора - 0,75 м³

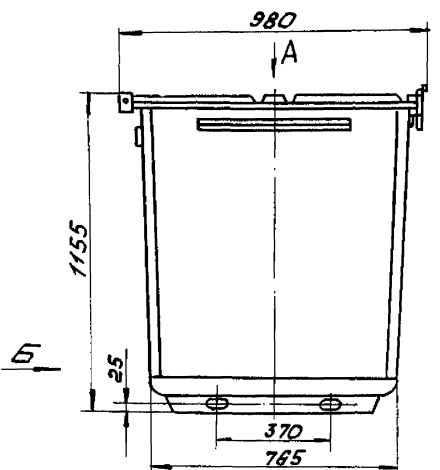

Черт. 3

Примечание: Вид А на черт. 5 и Вид Б на черт. 5

Контейнер для пищевых отходов 0,4 м³

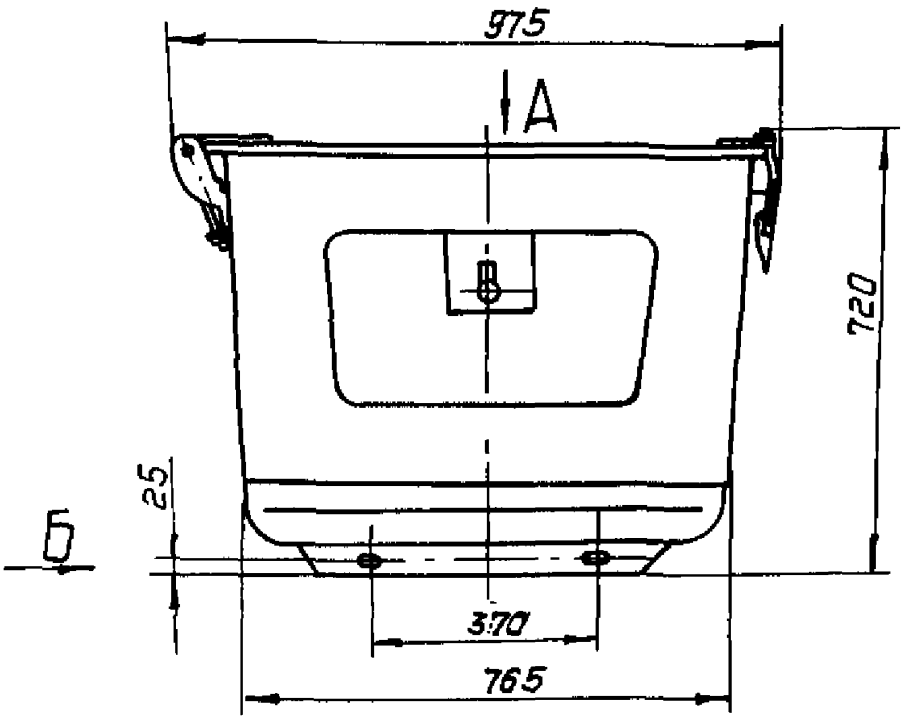

Черт. 4

Примечание: Вид А на черт. 5, 6 и Вид Б на черт. 5

Контейнер для бытового мусора и пищевых отходов

Вид А

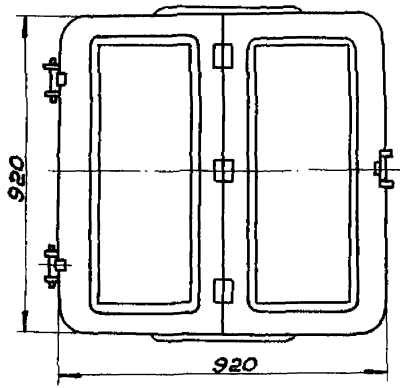

Вид Б

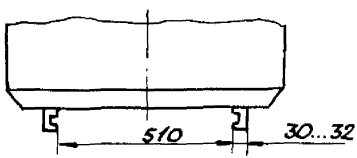

Черт.5

Контейнер для пищевых отходов

Вид А

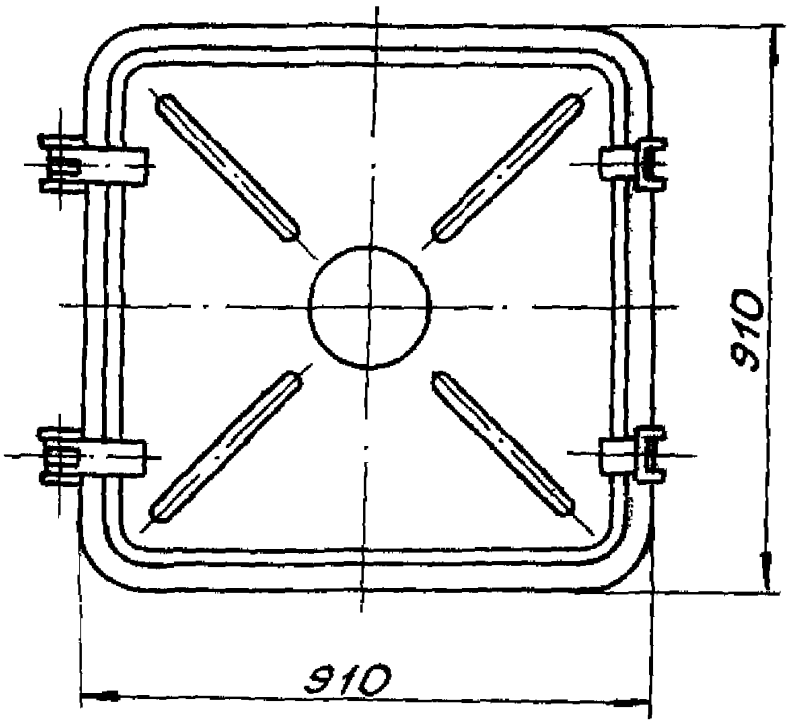

Черт. 6

Примечание к черт. 1-6. Чертежи не определяют конструкции мусоросборников и контейнеров.

Наименование изделия		Вместимость, $м^3$		Удельная масса, $кг/м^3$	Масса, кг, не более
		номин.	пред. откл.		
Мусоросборник		0,10		210	21
Контейнер	для пищевых отходов	0,40		162	65
		0,55	±0,03	163	90
	для бытового мусора	0,75		140	105

2. ТЕХНИЧЕСКИЕ ТРЕБОВАНИЯ

2.1. Мусоросборники и контейнеры должны изготавливаться в соответствии с требованиями настоящего стандарта по рабочим чертежам, утвержденным в установленном порядке.

2.2. Мусоросборники и контейнеры должны изготовляться климатического исполнения УХЛ1 по ГОСТ 15150-69.

2.3. Детали мусоросборников и контейнеров должны изготовляться из стали по ГОСТ 16523-70, категории 1, группы отделки поверхности Ш, нормальной вытяжки.

Толщина стенок, днища и крышки мусоросборников должна быть 1,0-1,2 мм, а контейнеров: 2 мм - стенок и днища и 1,5 мм - крышки.

2.4. Контейнеры для пищевых отходов должны быть водонепроницаемыми на полную высоту, а мусоросборники и контейнеры для бытового мусора - на 1/3 высоты.

2.5. *Коробление и перекосы в готовых изделиях не должны* быть более 8 мм по диагоналям.

2.6. Мусоросборники и контейнеры для бытового мусора должны подвергаться горячей оцинковке Гор.Ц.60-100 по ГОСТ 9.073-77. Допускается окраска мусоросборников и контейнеров для бытового мусора по ГОСТ 9.032-74, класс покрытия IУ. Условия эксплуатации 9 по ГОСТ 9.104-79. По согласованию с потребителем допускается окраска мусоросборников и контейнеров для других условий эксплуатации по ГОСТ 9.104-79.

2.7. Контейнеры для пищевых отходов должны быть окрашены по ГОСТ 9.032-74, класс покрытия Ш. Условия эксплуатации для внутренней поверхности контейнеров 7 по ГОСТ 9.032-74, а для наружной

поверхности - по группе 9 ГОСТ 9.104-79.

2.8. Крышки контейнеров должны быть выполнены составными или сплошными.

2.9. Крышки должны прилегать к корпусу по всему периметру и свободно открываться и закрываться. Допускается зазор между крышкой и корпусом - не более 4 мм. Крышки контейнеров должны быть снабжены замками.

2.10. Корпуса изделий должны быть сварными.

2.11. Опоры корпуса контейнеров должны быть расположены симметрично их оси и параллельно друг другу. Отклонение от параллельности и симметричности не должно превышать 3 мм на длину опоры.

2.12. Замки крышек должны обеспечивать их надежное запирание, исключающее самопроизвольное открывание крышек в процессе эксплуатации мусоросборников и контейнеров и при транспортировании.

2.13. Ручки для переноса и опорожнения мусоросборников должны обеспечивать безопасный подъем загруженного мусоросборника массой до 150 кг.

2.14. Все приварные элементы на корпусах контейнеров для бытового мусора и пищевых отходов, предназначенные для строповки или механизированной перегрузки в мусоровозы, должны позволять производство работ по подъему и перемещению загруженных контейнеров массой до 650 кг.

2.15. Конструкция опор мусоросборников и контейнеров должна обеспечивать их устойчивость при установке в местах сбора мусора и пищевых отходов и исключить возможность их опрокидывания.

2.16. Опоры контейнеров должны обеспечивать возможность их закрепления на мусоровозе и надежное удержание при транспортировании, опорожнении и мойке.

2.17. Корпуса и крышки мусоросборников и контейнеров не должны иметь надрывов, острых кромок, трещин и деформированных участков.

2.18. Срок службы мусоросборников и контейнеров - не менее 5 лет.

3. ПРАВИЛА ПРИЕМКИ

3.1. Изготовитель должен проводить приемо-сдаточные испытания мусоросборников и контейнеров на соответствие требованиям п.п.1.1; 2.1-2.8; 2.10-2.14 и 2.16.

3.2. Приемо-сдаточным испытаниям подвергают не менее 20% мусоросборников и контейнеров от предъявляемой партии, но не менее 20 шт.

За партию принимают число изделий, предъявленных к приемке по одному документу.

3.3. Для испытаний на водонепроницаемость, безопасность и прочность конструкции должно быть отобрано от проверенной по п.3.2 партии 15% изделий, но не менее 3 шт.

3.4. При получении неудовлетворительных результатов производят повторные испытания удвоенного количества изделий. Результаты повторных испытаний являются окончательными и распространяются на всю партию.

4. МЕТОДЫ КОНТРОЛЯ И ИСПЫТАНИЙ

4.1. Проверку отсутствия видимых повреждений, качества окраски, сварных швов, сборки, плотности прилегания крышек производят внешним осмотром.

4.2. При контроле основных параметров и размеров (п.1.1) погрешность измерения должна быть не более 1 мм, погрешность взвешивания - не более 0,1 кг.

4.3. При испытании изделий на прочность и безопасность конструкции заполнить контейнеры грузом массой 600 кг и мусоросборники - 150 кг, закрыть замки крышек, поднять на высоту 0,5 м и выдержать в течение 15 мин. Коробление и перекосы не должны быть более указанных в п.2.3. Погрешность измерения должна быть не более 1 мм.

4.4. При проверке на водонепроницаемость изделие следует

погрузить в воду или заполнить водой и выдержать в течение 10 мин. Следы влаги не допускаются.

5. МАРКИРОВКА, УПАКОВКА, ТРАНСПОРТИРОВАНИЕ И ХРАНЕНИЕ

5.1. На видном месте каждого изделия должен быть штамп, содержащий следующие надписи:

наименование предприятия-изготовителя и его товарный знак;

год выпуска;

обозначение настоящего стандарта.

5.2. Упаковке изделия не подлежат.

5.3. Транспортирование изделий допускается любым видом транспорта.

5.4. Условия хранения и транспортирования - по группе ОЖ1 ГОСТ 15150-69.

6. УКАЗАНИЯ ПО ЭКСПЛУАТАЦИИ

6.1. При погрузке и разгрузке контейнеров необходимо следить за тем, чтобы захваты плотно прилегали к уголкам контейнера.

7. ГАРАНТИИ ИЗГОТОВИТЕЛЯ

7.1. Изготовитель должен гарантировать соответствие мусоросборников и контейнеров требованиям настоящего стандарта при соблюдении условий эксплуатации, транспортирования и хранения, установленных стандартом.

7.2. Гарантийный срок эксплуатации мусоросборников и контейнеров - 12 месяцев со дня ввода в эксплуатацию.

Ответственный за выпуск А.М.Вифлянцева
Технический редактор Т.В. Леонтьева

Подписано в печать 20.II.85 Формат 60х90 1/16
Печать плоская Уч.-изд.л. 0,3 Усл.печ.л. 0,75
Тираж 110 Изд.№ 422-85 Зак. 1380

ЦНИИЭстроймаш, 121019, Москва, ул.Маркса-Энгельса, 7/10
Отдел опытного полиграфического производства
111141, Москва ,2-й проезд Перова поля, 5

gost.e-ecolog.ru