ТИПОВОЙ ПРОЕКТ
П-4-100/411-2-196.89

ЦЕХ ПО ПРОИЗВОДСТВУ ДЕРЕВЯННОЙ ТАРНОЙ ПРОДУКЦИИ МОЩНОСТЬЮ 10 ТЫС.М^3 ПЕРЕРАБАТЫВАЕМОГО СЫРЬЯ В ГОД

/СТЕНЫ КИРПИЧНЫЕ/

АЛЬБОМ 8

ПРОЕКТНАЯ ДОКУМЕНТАЦИЯ ПО ПЕРЕВОДУ ПОДВАЛА НА РЕЖИМ ПРУ

10305/11
цена: 2-20

Инв. №

Ф. ЦИТП 10305/11

Привязан:

gost.e-ecolog.ru

ТИПОВОЙ ПРОЕКТ

П-4-100/411-2-196.89

ЦЕХ ПО ПРОИЗВОДСТВУ ДЕРЕВЯННОЙ ТАРНОЙ ПРОДУКЦИИ МОЩНОСТЬЮ 10 ТЫС. М³ ПЕРЕРАБАТЫВАЕМОГО СЫРЬЯ В ГОД

/СТЕНЫ КИРПИЧНЫЕ/

АЛЬБОМ 8

ПЕРЕЧЕНЬ АЛЬБОМОВ

АЛЬБОМ 1	ПЗ	ПОЯСНИТЕЛЬНАЯ ЗАПИСКА
	ТХ	ТЕХНОЛОГИЯ ПРОИЗВОДСТВА
	АР	АРХИТЕКТУРНЫЕ РЕШЕНИЯ
	КЖ	КОНСТРУКЦИИ ЖЕЛЕЗОБЕТОННЫЕ
	КМ	КОНСТРУКЦИИ МЕТАЛЛИЧЕСКИЕ
	КЖИ	ИЗДЕЛИЯ ЗАВОДСКОГО ИЗГОТОВЛЕНИЯ
АЛЬБОМ 2	ОВ	ОТОПЛЕНИЕ, ВЕНТИЛЯЦИЯ
	ВК	ВНУТРЕННИЙ ВОДОПРОВОД И КАНАЛИЗАЦИЯ
	ЭМ	СИЛОВОЕ ЭЛЕКТРООБОРУДОВАНИЕ
	ЭО	ЭЛЕКТРИЧЕСКОЕ ОСВЕЩЕНИЕ
	СС	СВЯЗЬ И СИГНАЛИЗАЦИЯ
	АОВ	АВТОМАТИЗАЦИЯ ОТОПЛЕНИЯ И ВЕНТИЛЯЦИИ
АЛЬБОМ 3	АОВ.ОО ЭМ.ОО	ЗАДАНИЯ ЗАВОДУ-ИЗГОТОВИТЕЛЮ НА ИЗГОТОВЛЕНИЕ ЩИТОВ
АЛЬБОМ 4	НО ЧАСТЬ 1, 2	НЕСТАНДАРТИЗИРОВАННОЕ ОБОРУДОВАНИЕ
АЛЬБОМ 5	СО	СПЕЦИФИКАЦИИ ОБОРУДОВАНИЯ
АЛЬБОМ 6	ВМ	ВЕДОМОСТИ ПОТРЕБНОСТИ В МАТЕРИАЛАХ
АЛЬБОМ 7	С ЧАСТЬ 1, 2, 3	СМЕТЫ
АЛЬБОМ 8		ПРОЕКТНАЯ ДОКУМЕНТАЦИЯ ПО ПЕРЕВОДУ ПОДВАЛА НА РЕЖИМ ПРУ

Утвержден Госкомлесом СССР, протокол от 17.11.89 г. N 21
Введен в действие Киевским филиалом ин-та «Союзгипролесхоз», приказ от 21.11.89 г. N 67
Согласован со штабом ГО УССР 4.11.89 г.
Начальник ПТО штаба ГО УССР
полковник Чуков

Разработан: Киевским филиалом «Союзгипролесхоз»
Директор филиала А.Н.Бобко
Главный инженер проекта П.Н.Кукотин

10305/11

ПРИВЯЗАН						ПРИВЯЗАН	
ИНВ №			ИНВ №				

© ЦИТП Госстроя СССР 1990 г.

Типовой проект 411-2-196.89 П-4-100 Альбом 8

Наименование	Номер чертежа	Номер страницы
Содержание альбома		2
Объектная смета		3
Пояснительная записка (начало)		4
Пояснительная записка (окончание)		5
Архитектурное решение		
Помещение на отм. - 3.300	АР-1	6
Внутренний водопровод и канализация		
План на отм. -3.300 в осях 10÷11, А÷Г	ВК-1	7
Схема систем В1, К1, Т3	ВК-2	8
Отопление, вентиляция и кондиционирование воздуха.		
Общие данные	ОВ-1	9
План на отм.- 3.300 в осях 10÷11, А÷Г	ОВ-2	10
Установка системы вентиляции П1. План. Спецификация. Схемы систем ВЕ6, ВЕ7	ОВ-3	11

Наименование	Номер чертежа	Номер страницы
Установка системы вентиляции П1. Разрезы 1-1, 2-2. Схемы системы П1. Отопления	ОВ-4	12
Силовое электрооборудование		
Принципиальная схема распределительной сети 10 шр	ЭМ2-1	13
План расположения на отм. -3.300	ЭМ2-2	14
Электрическое освещение		
План на отм.- 3.300	ЭО2-1	15
Спецификация оборудования		
Спецификация оборудования водопровода и канализации	ВК.СО	
Спецификация оборудования, отопления и вентиляции	ОВ.СО	
Спецификация оборудования силового электрооборудования	ЭМ.СО	
Спецификация оборудования электрического освещения	ЭО.СО	

ГИП	Кукотин		
Н. контр.	Бурлаченко		1.87
Нач. отд.	Клименко		1.87
Гл. спец.	Бурлаченко		1.87
Инж.	Тищук		1.87

ТП 411-2-196.89 П-4-100

Цех по производству деревянной тарной продукции мощностью 10 тыс. м³ переработываемого сырья в год	Стадия	Лист	Листов
	Р.П.	1	
Содержание альбома	Союзгипролесхоз Киевский филиал		

10306/11

Привязан:

Инв. №

Инв. № подл. | Подп. и дата | Взам. инв. №

Копировал Краснова

Формат А3

Типовой проект цех по производству деревянной тарной продукции мощностью 10тыс. м³ перерабатываемого сырья в год

Объектная смета

на общестроительные работы по переводу бытовых помещений подвала на реакт убежища

сметная стоимость 3,03 тыс. руб.
составлена в ценах 1984 года

NN по порядку	NN смет	Наименование работ или затрат	Сметная стоимость, тыс. руб.				Общая сметная стоимость тыс. руб.
			строительные работы	монтажные работы	оборудование	прочие затраты	
1	2	3	4	5	6	7	8
1	1	Дополнительные работы в служебном помещении	0,84	—	—	—	0,84
2	2	Отопление	0,29	—	—	—	0,29
3	3	Вентиляция	0,42	—	—	—	0,42
4	4	Хозяйственно-питьевой водопровод	0,08	—	—	—	0,08
5	5	Горячее водоснабжение	0,05	—	—	—	0,05
6	6	Канализация	0,46	—	—	—	0,46
7	7	Освещение	—	0,33	—	—	0,33
8	8	Приобретение и монтаж электросилового оборудования	—	0,31	0,25	—	0,56
		Всего	2,14	0,64	0,25		3,03

Главный инженер ---------- П.П. Яворовский
Начальник отдела ---------- В.Ф. Клименко
Главный инженер проекта ---------- П.Н. Кукотин
Главный специалист ---------- Я.Ю. Гильченко
Составила инженер ---------- В.М. Бакулина
Проверила вед. инженер ---------- С.М. Яворовская

Инв.№ подл. | Подп. и дата | Взам. инв.№

10905/11

Копировал Краснова Формат А3

Альбом 8

Типовой проект П-4-100 411-2-196.89

Электротехническая часть

Силовое электрооборудование.

Напряжение электросети 380/220 В, 50 Гц. По надежности электроснабжения силовые приемники относятся к III категории, за исключением задвижки пожарного крана, относящейся к I категории. Бесперебойность действия электрозадвижки обеспечивается устройством АВР питания от независимого резервного силового ввода.

При привязке проекта питающие линии резервного и рабочего ввода должны быть подключены к разным (независимым) источником электроснабжения.

При невозможности по местным условиям выполнить это требование, допускается осуществить питание их от одного источника: от разных трансформаторов двухтрансформаторной подстанции или от двух близлежащих однотрансформаторных подстанций.

Суммарные нагрузки электроприемников силового электрооборудования составляют:

Установленная мощность	—	0,45 кВт
Расчетная мощность	—	0,32 кВт
Коэффициент мощности	—	0,7

Питающая сеть выполняется кабелем марки АВВГ от 10 ШР.

Питание силовых электроприемников осуществляется от силового распределительного пункта типа ШР11.

В качестве пусковой аппаратуры приняты магнитные пускатели типа ПМЛ и ПМЕ.

Силовая распределительная сеть выполняется кабелем марки АВВГ.

Схемы электрические принципиальные управления смотри альбом 2.

Для защиты обслуживаемого персонала от поражения электрическим током.

Все металлические нормально нетоковедущие части оборудования зануляются путем присоединения к нулевому проводнику питающего кабеля.

10305/11

ГИП	Кукотин		09.89	П-4-100 ТП 411-2-196.89 ПЗ
Н.контр	Олейник		09.89	
Нач.отд.	Клименко		09.89	
Гл.спец	Олейник		09.89	

Цех по производству деревянной тарной продукции мощностью 10 тыс. м³ перерабатываемого сырья в год

Стадия	Лист	Листов
Р.П.		

Пояснительная записка /начало/

Союзгипролесхоз Киевский филиал

Привязан:

Инв. №

Инв. № подл. | Подп. и дата | Взам. инв. №

Копировал Краснова

формат А3

Альбом 8

Типовой проект 411-2-196.89 П-4-100

Инв.№ подл. | Подп. и дата | Взам.инв.№

Электрическое освещение.

Проект электрического освещения ПРУ разработан на основании ПУЭ-86, СНиП II-4-79, СНиП II-11-77* (ч.2 гл. II) и заданий смежных специальностей.

Проектом предусмотрено рабочее и эвакуационное освещение.

Для освещения ПРУ приняты светильники с лампами накаливания.

Крепление осветительной арматуры выполняется на крюках.

Обслуживание светильников производится с приставных лестниц и стремянок.

Напряжение сети рабочего освещения 380/220 В при заземленной нейтрали трансформатора.

Напряжение сети ремонтно-переносного освещения ~ 36 В. Питание осветительных нагрузок ПРУ осуществляется от щитка 2ЩО групп №8,9,10

Питание светильников эвакуационного освещения – от группы ЩО-Я.

В случае исчезновения напряжения проектом предусмотрено 2 переносных ручных фонаря типа СГТ-5.

Групповые сети выполняются кабелем прокладываемым по стенам и потолку на скобах.

Для защиты обслуживающего персонала от поражения эл. током предусмотрено зануление всех металлических нетально-токоведущих частей электрического оборудования, путем присоединения их к рабочему нулевому проводу.

Основные показатели проекта		
Установленная мощность, кВт	1,7	
Естественный коэффициент мощности	1,0	
Количество светоточек, шт	18	
Освещаемая площадь, м²	186	
Наибольшее падение напряжения	0,2	

10305/11

ГИП	Кукотин			ТП 411-2-196.89 П-4-100	ПЗ
Н.контр.	Алейник				
Начотд.	Клименко				
Гл.спец.	Олейник				
Вед.инж.	Казакова				
				цех по производству деревянной тарной продукции мощностью готовых м³ переработываемого сырья в год	Стадия: Р.П. / Лист / Листов
				Пояснительная записка (окончание)	Сонзгипролесхоз Киевский филиал

Привязан:

Инв.№

Копировал Краснова

Формат А3

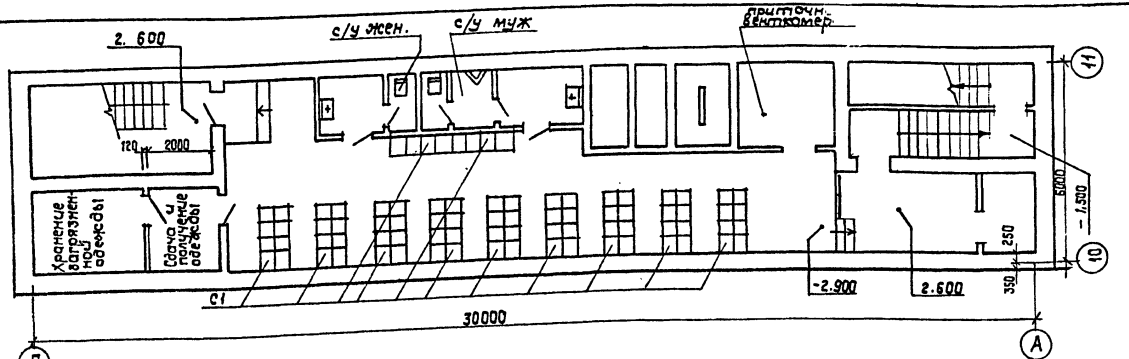

В подвале пристройки административно-бытовых помещений техническое подполье приспособлено для укрытия 100 человек. Техническое подполье, предназначенное под ПРУ представляет собой заглубленное сооружение размерами в плане 30×6 м глубиной 3,0 м, решенное в сборных бетонных и ж/б конструкциях. Помещения в подвале, приспособляемые под ПРУ тип П-2 запроектированы в полном соответствии со СН и П II-11-77*. Конструкции подвального помещения расчитаны на дополнительные нагрузки в соответствии с требованиями п.17 приложения 1 к СН и П II-11-77*. Характер использования помещений в мирное время определяется при привязке типового проекта к местным условиям с учетом возможности его освобождения в установленные сроки.

Спецификация оборудования

Марка	Обозначение	Наименование	К-во
С1	Лист 1	Нары двухярусные	10

10305/11

ГИП	Кукотин		09.89
Н. контр.	Клименко		09.89
Нач. отд.	Клименко		09.89
Вед. инж.	Гаврилов		09.89
Инж.	Святченко		09.89

П-4-100

ТП 411-2-196.89 АР

Цех по производству деревянной тарной продукции мощностью 10 тыс. м³ перерабатываемого сырья в год

Стадия	Лист	Листов
Р	1	1

Помещение на отм. - 3.300

Союзгипролесхоз Киевский филиал

Привязан:

Инв. №

Копировал Краснова

Формат А2

Альбом 8

Типовой проект 411-2-196.89

П-4-100

Инв. № подл. | Подп. и дата | Взам. инв. №

Типовой проект 411-2-196.89 Альбом 8 П-4-100

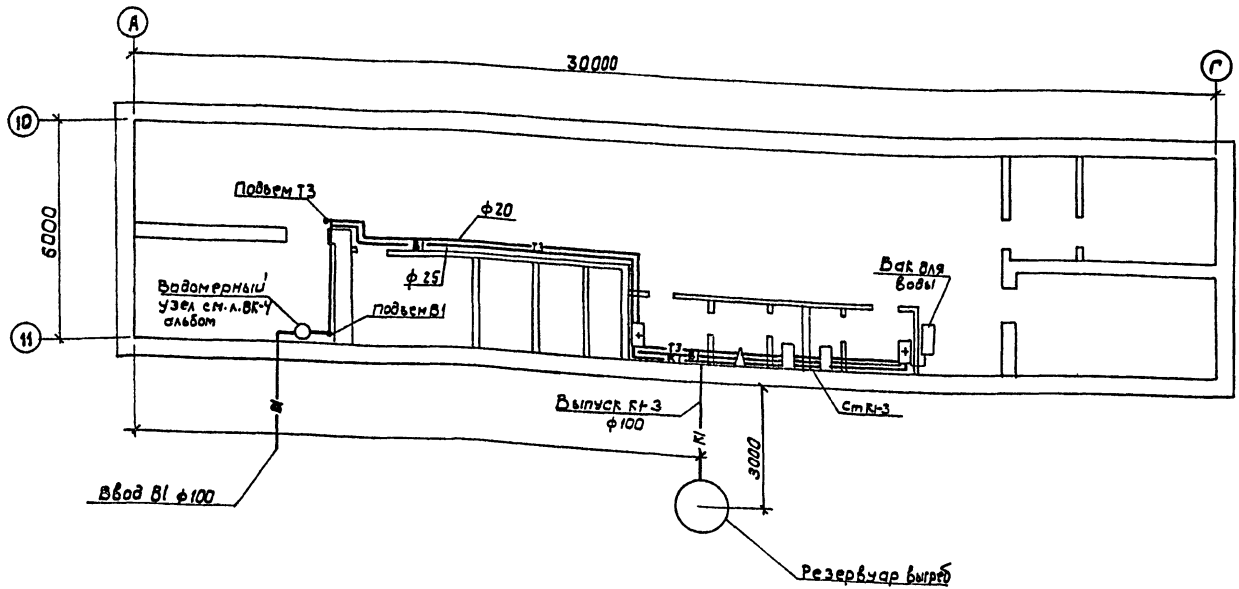

10505/11

Привязан:

Инв. №			
Гип	Кукотин		09.89
Н. контр.	Строганов		06.89
Нач. отд.	Клименко		09.89
Гл. спец.	Строганов		06.89

П-4-100

ТП 411-2-196.89 ВК

Цех по производству деревянной тарной продукции мощностью 10тыс. м³ перерабатываемого сырья в год.

План на отм. - 3.300 в осях 10÷11, А÷Г.

Стадия	Лист	Листов
РП	1	2

СОЮЗГИПРОЛЕСХОЗ Киевский филиал

Типовой проект разработан в соответствии с действующими нормами и правилами и предусматривает мероприятия, обеспечивающие взрывную, взрывопожарную и пожарную безопасность при соблюдении правил эксплуатации здания.

Главный инженер проекта Кукотин

Инв. № подл. | Подпись и дата | Взам. инв. №

Копировал Герман

Формат А3

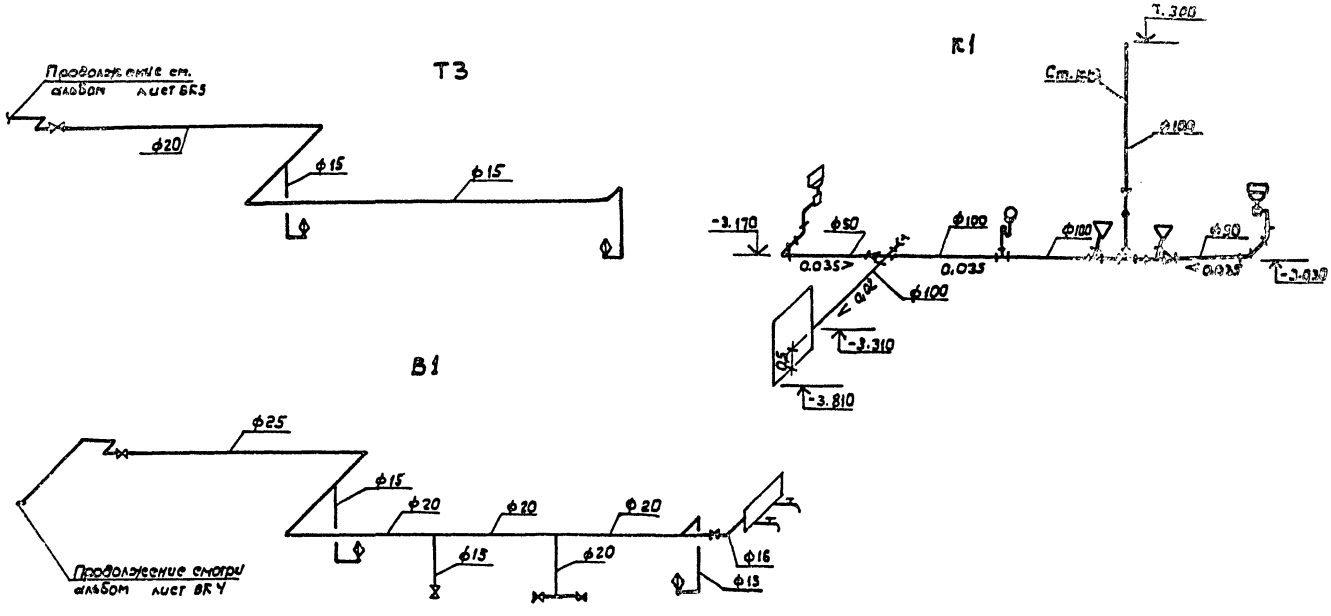

10305/11

ГИП	Кукотин		
Н. контр	Строганов		06.89
Нач. отд	Клименко		07.89
Гл. спец	Строганов		06.89

П-4-100

ТП 411-2-196.89 ВК

Привязан:

Инв. №

Цех по производству деревянной тарной продукции мощностью 10 тыс. м³ переработываемого сырья в год.

Схемы систем В1, К1, Т3.

Стадия	Лист	Листов
РП	2	

СОЮЗГИПРОЛЕСХОЗ Киевский филиал

Типовой проект 411-2-196.89 Альбом 8

Инв. № подл. | Подпись и дата | Взам. инв. №

Копировал Герман

Формат А3

Альбом 8

Типовой проект П-4-100 411-2-196.89

Характеристика отопительно-вентиляционного оборудования

Обозначение системы	Кол. систем	Наименование обслуживаемого помещений (технологического оборудования)	Тип установки агрегата	Вентилятор: Тип исполн. взрывозащит.	№	Схема исполнен.	Положение	L_1 м³/ч	P_1 (кгс/м²)	n_1 об/мин	Электродвигатель: Тип, исполнение по взрывозащите	N_1 кВт	n_1 об/мин	Фильтр: Тип	№	Кол.	ΔP_1 кгс/м²	Концентрация мг/м³: Начальная	Конечная	Примечан.
П-4	1	Помещение для	ЭРБ-72-2	ЦУ-70	3,2	1	ПрО	1060	270/27	1400	АОЛ-21-4	0,27	1400	ФАПВ		1				
		укрываемых																		

Ведомость рабочих чертежей основного комплекта

Лист	Наименование	Примечан.
1	Общие данные	
2	План на отм. -3.300 в осях 10-11; А-Г	
3	Установка системы П1. План, спецификация. Схемы	
	систем ВЕ6, ВЕ7	
4	Установка системы вентиляции П1. Разрезы 1-1, 2-2. Схема	
	системы П1. Схема системы отопления	

Основные показатели по чертежам отопления и вентиляции

Наименование здания (сооружения), помещения	Объем м³	Период года при t°н, с	Расход тепла, Вт (ккал/ч): На отопление	На вентиляцию	На горячее водоснабжение	Общий	Расход пара на технологию кг/ч	Установ. мощн. эл. двигат. кВт
Подвал		холодный -20	4450/3850	—	—	4450/3850	—	0,27
		холодный -30	5900/5100	—	—	5900/5100	—	0,27
		холодный -40	6400/5500	—	—	6400/5500	—	0,27

Типовой проект разработан в соответствии с действующими нормами и правилами и предусматривает мероприятия, обеспечивающие взрывную, взрывопожарную и пожарную безопасность при соблюдении правил эксплуатации здания.

Главный инженер проекта Кукотин

Данный раздел проекта выполнен на основании архитектурно-строительных чертежей, а также в соответствии со СНиП 2.04.05-86, 2.02.03-85.

Расчетные параметры наружного воздуха для проектирования систем отопления и вентиляции в холодный и теплый периоды года:

$t_н = -20°C$ $t_н = -30°C$ $t_н = -40°C$

$t_н = +22°C$ $t = +22°C$ $t_н = +22°C$

Температура внутреннего воздуха в холодный период +10°С.

Теплоноситель - вода с параметрами $T_п = +130°C$, $T_о = +70°C$

Монтаж отопительно-вентиляционного оборудования вести в соответствии со СНиП 3.05-01-85.

10305/11

Инв. №			
ГИП	Кукотин		06.89
Н. контр.	Строганов		06.89
Нач. отд.	Клименко		06.89
Гл. спец.	Строганов		06.89
Рук. гр.	Зайцева		06.89

Привязан

П-4-100

ТП 411-2-196.89 ОВ

Цех по производству деревянной тарной продукции мощностью 10 тыс. м³ перерабатываемого сырья в год.	Стадия	Лист	Листов
	РП	1	4
Общие данные	Союзгипролесхоз Киевский филиал		

Инв. № подл. | Подпись и дата | Взам. инв. №

Копировал Герман

Формат А3

Типовой проект П-4-100 411-2-196.89 Альбом 8

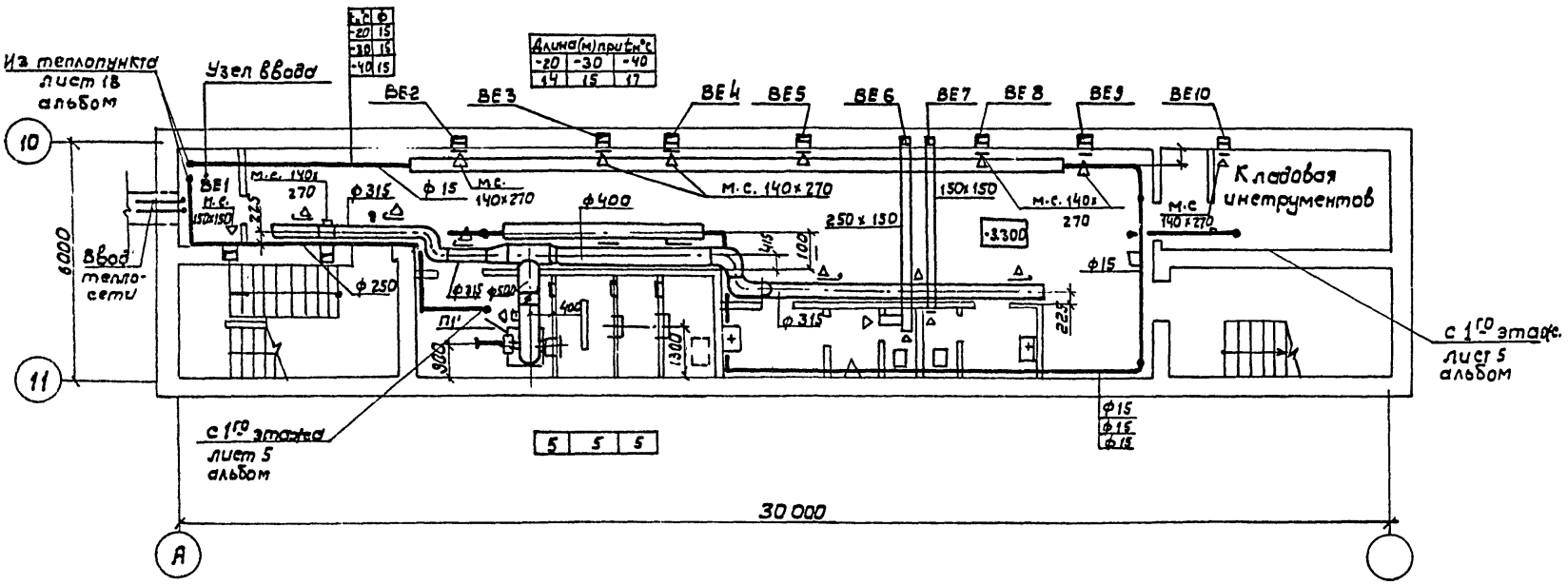

Данный лист рассматривать совместно с листами 1,3,4.

10305/11

ГИП	Кукотин		09.89
Н.контр.	Строганов		06.89
Нач. отд.	Клименко		09.89
Гл. спец.	Строганов		06.89
Рук. гр.	Зайцева		06.89

П-4-100
ТП 411-2-196.89 ОВ

Цех по производству деревянной тарной продукции мощностью 10 тыс. м³ перерабатываемого сырья в год

План на отм. -3.300 в осях 10-11, А-Г.

Стадия	Лист	Листов
РП	2	

СОЮЗГИПРОЛЕСХОЗ Киевский филиал

Привязан:

Инв. №

Согласовано:

Арх. стр. сект. Клименко

Эл. техн. сект. Олейник

Инв. № подл. | Подпись и дата | Взам. инв. №

Копировал Герман

Формат А3

Типовой проект П-4-100 411-2-196.89 Альбом 8

План на отм.-3.300 между осями А-Г, 1-10.

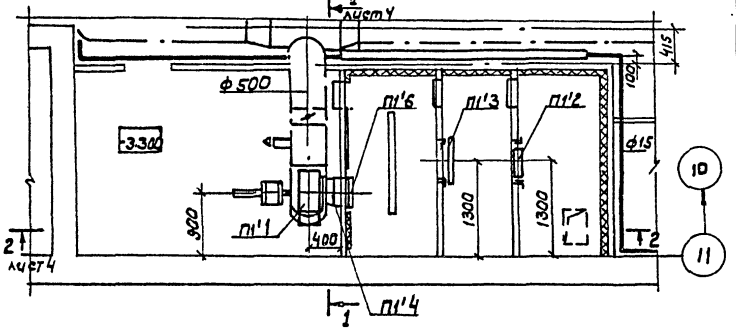

ВЕ6, ВЕ7

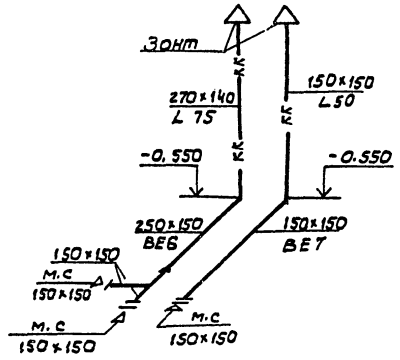

Спецификация установки системы П1'

Марка поз.	Обозначение	Наименование		Масса ед.кг.	Примечание
		П1'			
П1'1		Вентиляторная установка ЭРВ-72-2	1	90	
		Комплектно:			
		а) Вентилятор центробежный Ц4-70 N3.2 исполнение 1, положение ПрО			
		б) электродвигатель АОЛ-21-4, N=0,27 кВт			
		n=1400 об/мин привод ручной и электрический			
П1'2	5.903.7	Утепленный створный клапан тип I каркас			
		Кр-1	1	15	
П1'3	ТУ22-6120-85	Фильтр ячейковый			
		воздушный ФЯПБ	1		
П1'4	5.904-38	Вставка гибкая			
		В00.00-05	1	1,24	
П1'5	5.904-38	Вставка гибкая			
		Н.00.00-07	1	1,14	
П1'6		Ограждение входного			
		патрубка вентилятора	1	0,33	ф125
П1.7	5.904-4	Дверь для вентиляционной камеры			
		Д 1,25×0,5	3	24,0	

ГИП	Кукотин		09.89
Н.контр.	Строганов		06.89
Нач.отд.	Клименко		07.89
Гл.спец.	Строганов		06.89
Рук.гр.	Зайцева		06.89

П-4-100

ТП 411-2-196.89 ОВ

Цех по переработке деревянной тарной продукции мощностью 10 тыс. м³ перерабатываемого сырья в год.

Стадия	Лист	Листов
РП	3	

Установка системы вентиляции П1 План. спецификация. схемы систем ВЕ6, ВЕ7

Союзгипролесхоз Киевский филиал

Согласовано:

Арх. стр. сект. Клименко

Эл. техн. сект. Олейник

Взам. инв. №

Подпись и дата

Инв. № подл.

10305/11

Привязан:

Инв. №

Копировал Герман

Формат А3

Типовой проект 411-2-196.89 Альбом 8

П-4-100

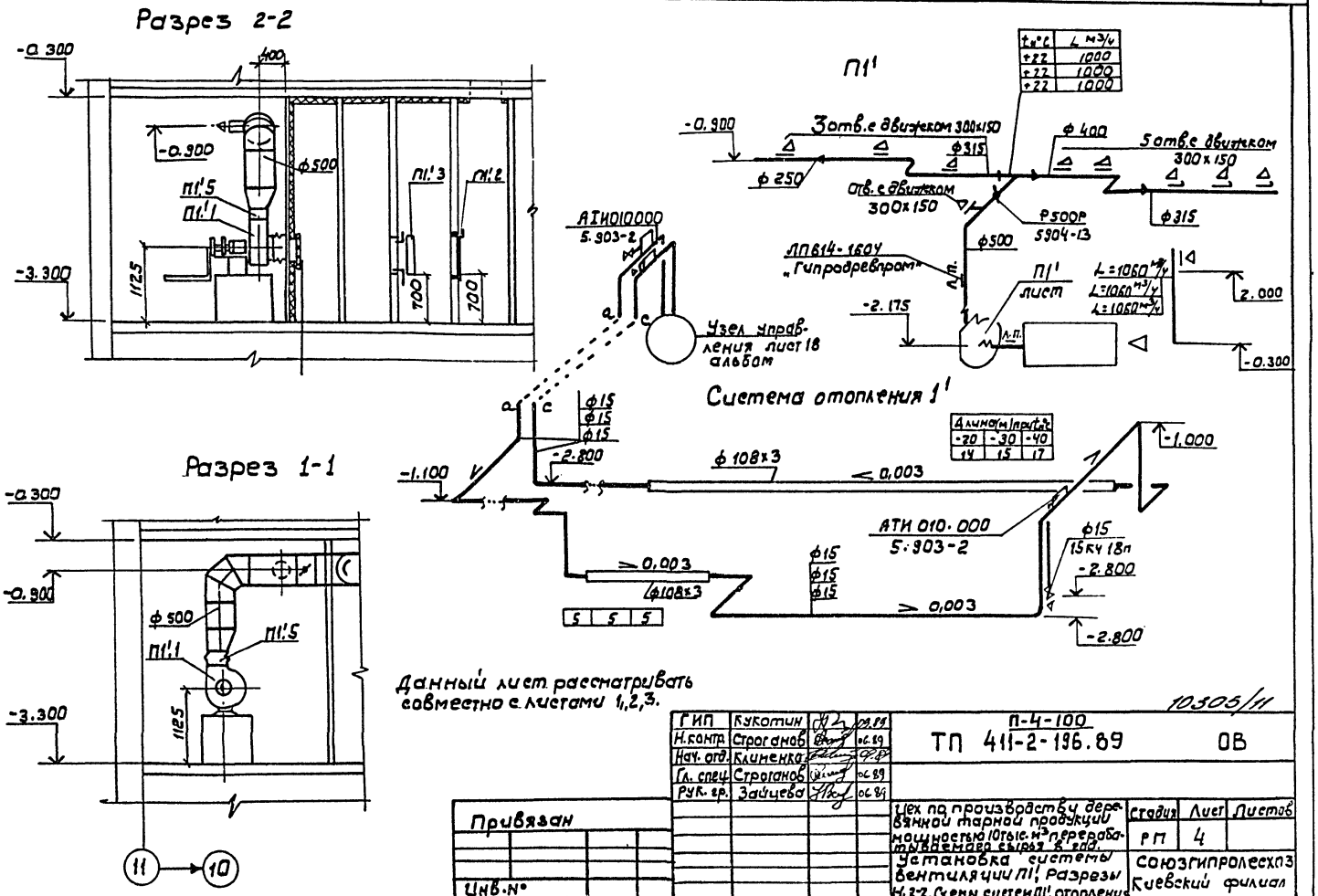

t, °C	L м³/ч
+22	1000
+22	1000
+22	1000

Длина (м) при t, °C		
-20	-30	-40
14	15	17

Данный лист рассматривать совместно с листами 1,2,3.

10305/11

ГИП	Кукотин		09.89
Н.контр.	Строганов		06.89
Нач. отд.	Клименко		09.89
Гл. спец.	Строганов		06.89
Рук. гр.	Зайцева		06.89

П-4-100

ТП 411-2-196.89 ОВ

Цех по производству деревянной тарной продукции мощностью 10 тыс. м³ перерабатываемого сырья в год.

Установка системы вентиляции П1', Разрезы 1,2-2. Схемы систем П1', отопления

Стадия	Лист	Листов
РП	4	

Союзгипролесхоз Киевский филиал

Привязан

Инв. №

Инв. № подл. | Подпись и дата | Взам. инв. №

Копировал Герман

Формат А3

Альбом 8

Типовой проект 411-2-196.89 П-4-100

Распределительное устройство	Аппарат отходящей линии/ввод/ обозначение Тип; Iном; А Расцепитель или плавкая вставка	Участок сети №1	Пусковой аппарат: обозначение Тип; Iном, А; Расцепитель или плавкая вставка, Уставка теплового реле	Участок сети №2	Кабель, провод: Участок сети №1	Обозначение	Марка	Количество жил и сечение	Длина, м	Труба: Обозначение на плане	Длина, м	Электроприемник: Обозначение	Рном кВт	Iном Iпуск А	Наименование, тип, обозначение чертежа принципиальной схемы
10 ШР ШР11-7350 54У2 $P_у$=0,45кВт $P_м$=0,32 Вт $I_м$=0,6 А	Р17-353 200 А														Ввод от ШР Альбом 2 Лист ЭМ16
	НПН2-60 63 10		П. П1' ПМЛ121002 В 1,0		1	Н-П1'-1	АВВГ	4×2,5	5	—	—	П1'	0,27	1,0	Приточный вентилятор
					2	Н-П1'-2	АВВГ	3×2,5	8	—	—				
					-							Ку-П1'	—	—	Кнопка ПКЕ 722-2У3
					2	К-П1'-1	АВВГ	3×2,5	1	—	—				
	НПН2-60 63 10		П. 3д-1-1 ПМЕ 081 МВ		1	Н-3д-1-1	АВВГ	4×2,5	10	—	—				
					2	Н-3д-1-2	АВВГ	4×2,5	2	—	—				
			А-3д-1 ЯП506-3МТ 1,6		2	Н-3д-1-3	АВВГ	4×2,5	2	—	—				
			П. 3д-1-2 ПМЕ-0,84 МВ 1,0		-							3д-1	0,18	0,66	Пожарная задвижка
					2	Н-3д-1-3	АВВГ	3×2,5	10	—	—				
													—	—	Кнопка Лист ЭМ-33 Альбом 2

10305/11

Проект разработан в соответствии с действующими нормами и правилами и предусматривает мероприятия обеспечивающие взрывную, взрывопожарную и пожарную безопасность при соблюдении правил эксплуатации здания.

Главный инженер П.Н. Кукотин

Привязан:

ГИП	Кукотин		09.89
Н. контр.	Олейник		09.89
Нач. отд.	Климельд		09.89
Рук. гр.	Олейник		09.89
Инж.	Кравчук		09.89

П-4-100 ТП 411-2-196.89 ЭМ2

Цех по производству деревянной тарной продукции мощностью 10 тыс. м3 переработки пиломатериалов в год

Стадия	Лист	Листов
Р.П.	1	

Принципиальная схема распределительной сети 10 ШР

СОЮЗГИПРОЛЕСХОЗ Киевский филиал

Инв. № подл. | Подп. и дата | Взам. инв. №

Копир. Краснова

Формат А3

Альбом 8

П-4-100
т.п 411-2-196.89

Согласовано:
Строит. сект. Клименко
Сан.техн. сект. Страхова

Инв. № подл. | Подп. и дата | Взам. инв. №

План на отм. - 3.300

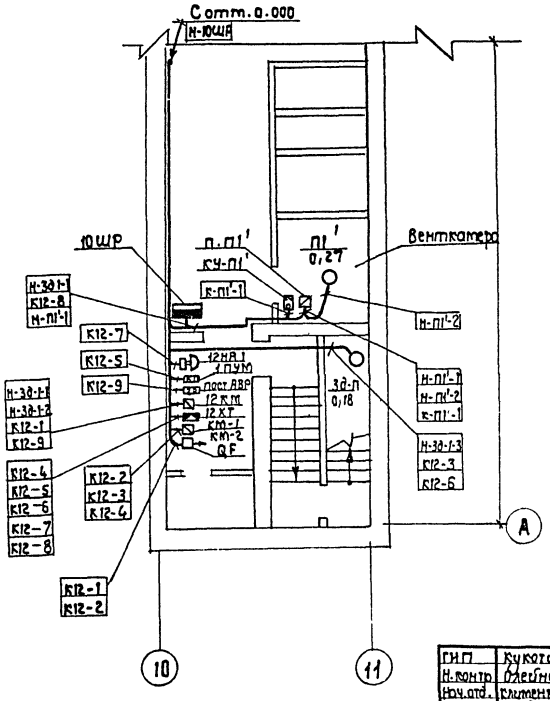

10305/11

ГИП	Кукотин		09.89	ТП 411-2-196.89 П-4-100	ЭМ.2
Н.контр.	Олейник		09.89		
Нач.отд.	Клименко		09.89		
Гл.спец.	Олейник		09.89		
Инж.	Кравчук		09.89		

Привязан:

Инв. №

Цех по производству деревянной тарной продукции мощностью 10 тыс. $м^3$ перерабатываемого сырья в год	Стадия	Лист	Листов
	Р.П.	2	
План расположения на отм. - 3.300	Союзгипролесхоз Киевский филиал		

Копировал Краснова

Формат А3

Альбом 8

П-4-100
ТП 411-2-196.89

Согласовано:

Инв. № подл.	Подп. и дата	Взам. инв. №	Отр. сект.	Клименко

План на отм. - 3.300
М 1: 100

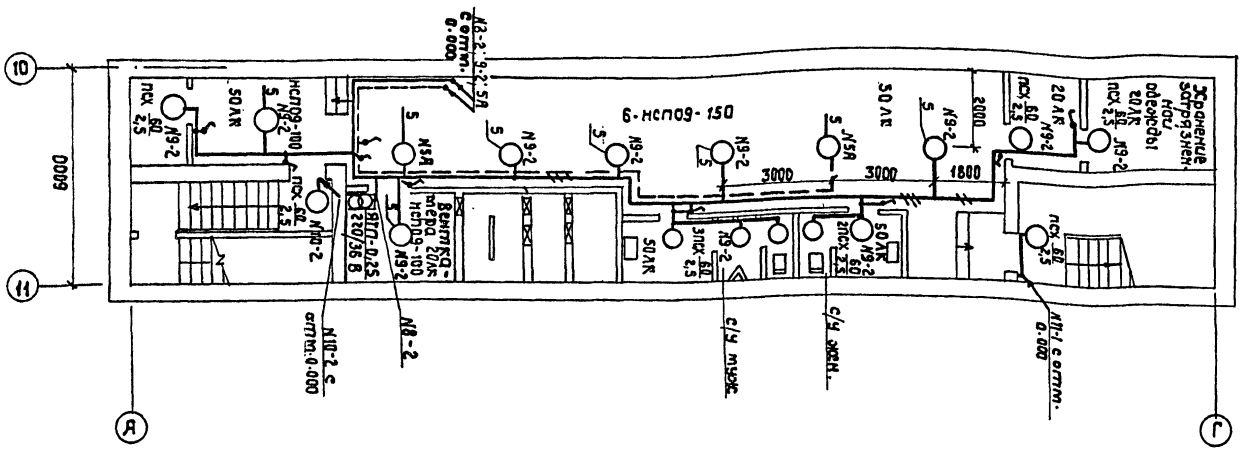

Проект разработан в соответствии с действующими нормами и правилами и предусматривает мероприятия, обеспечивающие взрывную, взрывопожарную и пожарную безопасность при соблюдении правил эксплуатации здания.
Главный инженер проекта П.Н. Кукотин

Инв. №			
ГИП	Кукотин		08.89
Н.контр.	Олейник		08.89
Нач.отд.	Клименко		08.89
Гл.спец.	Олейник		08.89
Разраб.	Пашин		08.89

10305/11

Привязан:

П-4-100
ТП 411-2-196.89 ЭО.2

Цех по производству деревянной тарной продукции мощностью 10 тыс. м³ переработываемого сырья в год

Стадия	Лист	Листов
Р.П.	1	

Электроосвещение. План на отм. - 3.300

Союзгипролесхоз Киевский филиал

Копировал Краснова

Формат А3

Альбом 8

Типовой проект 411-2-196.89 П-4-100

Позиция	Наименование и техническая характеристика оборудования и материалов. завод-изготовитель для импортного оборудования - страна, фирма)	Тип, марка оборудования документа и номер опросного листа	Единица измерения наименование	Единица измерения код	Код завода-изготовителя	Код оборудования материала	Цена единицы тыс. руб.	Количество	Масса единицы оборудования, кг
	Оборудование и материалы, поставляемые заказчиком								
	Холодное водоснабжение								
	Арматура								
	Вентиль запорный муфтовый, гост 18161-72* ф25	15 кч 18р2	шт.	796				1	
	ф15	15 кч 18р2	шт.	796				3	
	Горячее водоснабжение								
	Арматура								
	Вентиль запорный муфтовый ф20	15б1 н	шт.	796				1	
	Оборудование и материалы, поставляемые подрядчиком								
	Холодное водоснабжение								
	Трубопроводы								
	Трубы стальные водогазопроводные, оцинкованные								
	легкие ф25	гост 3262-75*	м	006					
	То же ф20	гост 3262-75*	м	006					
	То же ф15	гост 3262-75*	м	006					
	Трубы стальные электросварные (бак для воды) ф300	гост 10704-76*	м	006					

10305/11

Инв. № подл. | Подп. и дата | Взам. инв. №

Привязан:

Инв. №

ГИП	Сухотин		06.89
Н. контр.	Строганов		06.89
Начат.	Клименко		06.89
Гл. спец.	Строганов		06.89

П-4-100

ТП 411-2-196.89 ВК.СО

Цех по производству деревянной тарной продукции мощностью 10 тыс. м³ перерабатываемого сырья в год. Спецификация оборудования

Стадия	Лист	Листов
Р	1	2

Союзгипролесхоз Киевский филиал

Копировал Красново

Формат А3

Альбом 8

Типовой проект П-4-100 411-2-196.89

Позиция	Наименование и техническая характеристика оборудования и материалов (завод-изготовитель для импортного оборудования - страна, фирма)	Тип, марка оборудования, обозначение документа и номер опросного листа	Единица измерения: наименование	Единица измерения: код	Код завода - код оборудования	Изготовителя материала	Цена единицы тыс. руб	Количество	Масса единицы оборудования
1	2	3	4	5	6	7	8	9	10
	Арматура								
	Кран писсуарный ТУ21-26-126-75 Ф15	КП-2	шт.	796				1	
	Фланцы приварные, стальные (для бака воды) Ф300	ГОСТ 12820-80	шт.	796				2	
	Горячее водоснабжение								
	Трубопроводы								
	Трубы стальные водогазопроводные, оцинкованные легкие Ф20	ГОСТ 3262-75*	м	006				16	
	То же Ф15	ГОСТ 3262-75*	м	006				14	
	Канализация								
	Трубопроводы								
	Трубы ПВХ и фасонные части к ним Ф100	ТУ619-307-86	м	006				14.5	
		ТУ619-308-86							
	То же Ф50	ТУ619-307-86	м	006				7	
		ТУ619-308-86							
	Приборы								
	Умывальник прямоугольный со спинкой l=600 мм с настольным смесителем с нижней камерой смешения	ГОСТ 23759-85	компл	671				2	
		СМ-УМ-НКСА							
	ГОСТ 25809-83, с бутылочным сифоном								
	Унитаз керамический с косым выпуском и высокорасполагаемым чугунным бачком	ГОСТ 22847-85	компл	671				2	
	Писсуар настенный керамический с цельнолитым сифоном	ГОСТ 755-85	шт.	796				1	
	Другие элементы системы								
	Колодец железобетонный водопроводный	ТП901-09-11.84	шт.	796				1	
	H=3,8 м. Д=1,5 м.								

Инв. № подл. | Взам. инв. № | Инв. №

Привязан:

Инв. № подл.

10303/11

ТП П-4-100 411-2-196.89 ВК.СО Лист 2

Копировал Краснова

Формат А3

Альбом 8

Типовой проект П-4-100 411-2-196.89

Позиция	Наименование и техническая характеристика оборудования и материалов завод-изготовитель для импортного оборудования - страна, фирма	Тип, марка оборудования документа и материального листа	Единица измерения наименование	Единица измерения код	Код завода изготовителя	Код оборудования материала	Цена единицы тыс. руб.	Количество	Масса, единицы оборудования
	Противорадиационное укрытие								
	Оборудование, поставляемое заказчиком								
	I Отопление								
	1 Вентиль запорный муфтовый для пара и воды на Ру=16 кгс/см² и температуру до 200°С ф15 мм	15кч 18п	шт.	796		3732111102708		3	0,7
	II Вентиляция								
П1'	1. Вентиляторная установка комплектно:	ЭРВ-72-2	шт.	796				1	90
	а) вентилятор центробежный ВЦ4-70 N3,2 исполнение 1, положение Пр 0°								
	б) электродвигатель АОЛ21-4, 0,27 кВт, 1400 об/мин								
	Привод электрический и ручной								
П'	2. Фильтр ячейковый воздушный (заполнитель - пенополиуретан)	ФЯПБ ТУ22-6120-85	шт.	796				1	4,4

10306/11

Привязан:

Инв. № подл. | Подп. и дата | Взам. инв. №

Инв. №

ГИП	Букатин		06.89
Н. контр.	Олейник		06.89
Нач. отд.	Клименко		06.89
Гл. спец.	Строганов		06.89
Рук. гр.	Зотуева		06.89

П-4-100
ТП 411-2-196.89
ОВ.СО

Цех по производству деревянной тарной продукции мощностью 10 тыс. м³ перерабатываемого сырья в год
Спецификация оборудования

Стадия	Лист	Листов
Р	1	3

Союзгипролесхоз Киевский филиал

Копировал Краснова

Формат А3

Альбом 8

Типовой проект 411-2-196.89 П-4-100

Позиция	Наименование и техническая характеристика оборудования и материалов. Завод-изготовитель для импортного оборудования – страна, фирма)	Тип, марка оборудования, обозначение документа и номер опросного листа	Единица измерения: наименование	Единица измерения: код	Код завода. Код оборудования	Изготовитель материала	Цена единицы, тыс. руб.	Количество	Масса единицы оборудования
1	2	3	4	5	6	7	8	9	10
	Оборудование, поставляемое подрядчиком								
	I Отопление								
	1. Труба стальная водогазопроводная dy 15	3262-75	м	006				60/60*	
	2. То же оцинкованная dy 15	"	"	"				10	
	3. Регистр из стальной электросварной трубы гост 10704-75								
	$t_н$ = -20°С; -30°С, -40°С ф 108×3,5; ℓ = 5 м		шт	796				1/2,40	
			экт	0,17					
	ф 108×3,5; ℓ = 14 м, $t_н$ = -20°С		"	"				1/6,72	
	ф 108×3,5; ℓ = 15 м; $t_н$ = -30°С		"	"				1/7,20	
	ф 108×3,5; ℓ = 17 м; $t_н$ = -40°С		"	"				1/8,16	
	4. Воздухосборник горизонтальный проточный АИИ010 000	5.903-2	шт.	796				3	5,9
	5. а) Изоляция: маты теплоизоляционные минераловатные вертикально-слоистые S = 40 мм		м³	113					
	а) покровный слой - мешковина, смоченная в огнеупорной глине		м²	055					
	б) краска масляная		кг	116					

* В знаменателе указано количество изолируемых труб.

Инв. № подл. | Взам. инв. № | Инв. № подл.

Привязан:

Инв. № подл.

10305/11

П-4-100 ТП 411-2-196.89 ОВ.СО Лист 2

Копировал Краснова

Формат А3

Альбом 8

П-4-100 Типовой проект 411-2-196.89

Позиция	Наименование и техническая характеристика оборудования и материалов. Завод-изготавливатель для импортного оборудования - страна, фирма)	Тип, марка оборудования, обозначение документа и номер опросного листа	Единица измерения: Наименование	Единица измерения: Код	Код завода изготовителя оборудования	Изготовитель материала	Цена единицы, тыс. руб.	Количество	Масса единицы оборудования
1	2	3	4	5	6	7	8	9	10
	II Вентиляция								
	1. Воздуховод из листовой стали:	ГОСТ 19904-74							
	ф 200 δст = 0,5 мм		м	006				1	
	ф 315 δст = 0,6 мм		м	006				14	
	ф 500 δст = 0,7 мм		м	006				6,5	
	ф 600 δст = 0,7 мм		м	006				1,5	
	250×150 δст =		м	006				6	
	150× δст =		м	006				6	
	2. Заслонка воздушная унифицированная РБ00Р АЗД133000-0,4	5.904-13	шт.	796				1	16,0
	3. Утепленный створный клапан тип I с каркасом Кр1	1.494-26,6.2	шт.	796				1	16,0
	4. Дверь для вентиляционной камеры Ду 1,25×0,5	5.904-4	"	"				3	24,0
	5. Вставка гибкая В.00.00-05	5.904-38	"	"				1	1,24
	Н.00.00-07	"	"	"				1	1,14
	6. Решетка воздухоприемная 150×590	1.494-27 (применительно)	шт.	796				1	
	7. Лючок для измерения давления ЛП614-1604	„Гипроаргев-пром"	шт.	796				1	
	8. Ограждение отверстия входного патрубка вентилятора. Ф 525	„Сантехпроект"	шт.	796				1	
ВЕВ,ВЕ7	9. Зонт для вентиляционной системы: 3П 00.000	1.494-32	шт.	796				2	4,5
	10. Сетка металлическая с ячейкой 1×1:								
	150×150		шт.	796				3	
	140×270		шт.	796				7	

Инв.№ подл. | Подп. и дата | Взам. инв.№ | Инв.№ дубл.

Привязан:

Инв.№

10303/11

П-4-100 ТП 411-2-196.89 ОВ.СО

Лист 3

Копировал Красова

Формат А3

Альбом 8

Типовой проект 411-2-196.89 П-4-100

Позиция	Наименование и техническая характеристика оборудования и материалов. Завод-изготовитель (для импортного оборудования - страна, фирма)	Тип, марка оборудования, обозначение документа и номер опросного листа	Единица измерения: наименование	Единица измерения: код	Код завода-изготовителя	Код оборудования материала	Цена единицы оборудования тыс. руб.	Количество	Масса единицы оборудования, кг
1	2	3	4	5	6	7	8	9	10
	Оборудование и материалы, поставляемые заказчикам								
	I. Комплектные устройства								
	Шкаф силовой распределительный с рубильником на вводе РП-353 на 200 А с предохранителями НПН2-60 на отходящих фидерах с плавкими вставками: 63/10 А - 5 шт	шв11-13701 5442	комп.	671				1	
	II. Аппараты напряжением до 1000 В								
	1. Выключатель автоматический с электромагнитным расцепителем с плавкой вставкой 1,6 А ТУ16.522.139-78	АП50Б-3МТ	шт.	796				1	
	2. Пускатель магнитный нереверсивный защищенный с катушкой 380 В, 50 Гц с тепловыми элементами тепловых реле на ток 1,0 А	ПМЛ121002В	шт.	796				1	

10.305/11

Инв. № подл. | Подп. и дата | Взам. инв. №

Инв. №

привязан:

ГИП	Кусотин		08.89
Н. контр.	Олейник		08.89
Нач. отд.	Клименко		08.89
Гл. спец.	Олейник		08.89
Инж.	Кравчук		08.89

П-4-100
ТП 411-2-196.89 ЭМ.СО

Цех по производству деревянной тарной продукции мощностью 10 тыс. м³ перерабатываемого сырья в год
Спецификация оборудования

Стадия	Лист	Листов
Р.П.	1	4

Союзгипролесхоз Киевский филиал

Копировал Краснова

Формат А3

Альбом 8

Типовой проект 411-2-196.89 П-4-100

Позиция	Наименование и техническая характеристика оборудования и материалов завод-изготовитель для импортного оборудования - страна, фирма)	Тип, марка, оборудования обозначение документа и номер опросного листа	Единица измерения наименование	Единица измерения код	Код завода-изготовителя оборудования	Код завода-изготовителя материала	Цена единицы тыс. руб.	Количество	Масса единицы оборудования
1	2	3	4	5	6	7	8	9	10
	3 Пускатель магнитный реверсивный защищенный с катушкой 220В, 50Гц с тепловыми элементами тепловых реле на ток 1,0А								
	ТУ16.536.381-83	ПМЕ-084МВ	шт.	796				1	
	4 Пускатель магнитный нереверсивный защищенный с катушкой 220В 50Гц							1	
	ТУ 16-536.381-83	ПМЕ-081 МВ	шт.	796					
	5. Пост управления кнопочный диаметр отверстия 1/2 с надписями „Пуск" „Стоп"	ПКЕ-722-2У3	шт.	796				1	
	6. То же, одношлифтовый	ПКЕ-722-143	шт.	796				10	
	7. Пост управления 1 ПУМ, 2 ПУМ с сальником ф 32 мм								
	N1 „КЕ-011" исп. 2 „К" „Стоп"								
	N2 „КЕ-011" исп. 2 „Ч" „Открыто"								
	N3 „КЕ-011" исп. 2 „Ч" „Закрыто"								
	N4 „АЕ-123121" „220В" „Открыто"								
	N5 „АЕ-121121" „220В" „Заклинивание"								
	N6 „АЕ-125121" „220В „Закрыто"	ПКУ15.21							
	ТУ 16.526.333-74	231.40У3	шт.	796				2	
	8. Пост управления АВР с сальником 19мм								
	N1 „АЕ 123121" „220В" „Включено"	ПКУ15.21							
	ТУ 16.526.33374	121.40У3	шт.	796				1	
	9. Звонок переменного тока - 220В	МЗ-1						1	
	10. Пост сигнализации ПС с сальником 19 мм N1 „АЕ-121121" „220" Переполнение	ПСУ15.21 121.40У3	шт.	796				1	

Инв. № подл. | Взам. инв. № | Инв. № дубл.

Привязан:

Инв. № подл.

10305/М

П-4-100 ТП 411-2-196.89 ЭМ.СО

Лист 2

Копировал Краснова

Формат А2

Альбом 8

Типовой проект П-4-100 411-2-196.89

Позиция	Наименование, характеристика оборудования и материалов. Завод-изготовитель для импортного оборудования - страна, фирма)	Тип, марка, оборудования, обозначение документа и номер опросного листа	Единица измерения: наименование	Единица измерения: код	Код завода-изготовителя оборудования	Изготовитель материала	Цена единицы, руб.	Количество	Масса единицы оборудования
1	2	3	4	5	6	7	8	9	10
	III Приборы и средства автоматизации								
	1. Регулятор - сигнализатор уровня	ЭРСУ							
	с датчиком ℓ = 0,6 м	4УХЛ3	шт.	796				1	
	IV Кабели и провода								
	1. Кабель силовой с алюминиевыми жилами в поливинилхлоридной изоляции по ГОСТ 16442-80* сечением кв. мм								
	2 × 2,5	АВВГ	км	0,08				0,016	
	3 × 2,5	АВВГ	км	0,08				0,030	
	4 × 2,5	АВВГ	км	0,08				0,035	
	2. Провод с алюминиевой жилой в поливинилхлоридной изоляции по ГОСТ 6323-79* сечением кв. мм								
	1 × 2,0	АПВ	км	0,08				0,065	
	3. То же с медными жилами по ГОСТ 6323-79* сечением кв. мм								
	1 × 1	ПВ	км	0,08				0,015	

Инв. № подл. | Подп. и дата | Взам. инв. №

Привязан:

Инв. № подл.

10905/11

ТП 411-2-196.89 (П-4-100) ЭМ.СО Лист 3

Копировал Краснова

Формат А3

Альбом 8

Типовой проект 411-2-196.89 П-4-100

Позиция	Наименование и техническая характеристика оборудования и материалов завод-изготовитель для импортного оборудования - страна, фирма.	Тип, марка оборудования, обозначение документа и номер опросного листа	Единица измерения: Наименование	Единица измерения: Код	Код завода-изготовителя оборудования	Изготовителя материала.	Цена единицы, тыс. руб	Количество	Масса единицы оборудования
1	2	3	4	5	6	7	8	9	10
	Оборудование и материалы, поставляемые подрядчиком.								
	I Трубы и монтажные материалы								
1.	Труба поливинилхлоридная, толщина стенки 1,2 мм ТУ6-19-215-83	ПВХ-8-Р ЭП 16 У	км	008				0,005	
2.	Коробка клеммная	КСК-16	шт	796				2	
3.	Ввод гибкий ф 22 ℓ=925 мм	К 1082	шт.	796				8	
4.	То же, ф 32	К 1085	шт.	796				2	
5.	Профиль монтажный	К 235-У2	шт.	796				4	
6.	То же	К 101-1-142	шт.	796				4	
7	Полоса 3×40 гост 103-76	3×40	м	006				4	

Инв. № подл. | Подп. и дата | Взам. инв. №

привязан:

Инв. № подл.

10305/11

ТП 411-2-196.89 П-4-100 ЭМ.СО Лист 4

Копировал Краснова

формат А3

Альбом 8

П-4-100 Типовой проект 411-2-196.89

Позиция	Наименование и техническая характеристика оборудования и материалов. Завод-изготовитель (для импортного оборудования-страна, фирма)	Тип, марка оборудования, обозначение документа и номер опросного листа	Единица измерения: Наименование	Единица измерения: Код	Код завода-изготовителя	Код оборудуемого материала	Цена единицы оборудования, тыс. руб.	Количество	Масса единицы оборудования, кг
1	2	3	4	5	6	7	8	9	10
	Оборудование и материалы, поставляемые	Заказчиком							
	1. Оборудование светотехническое								
1.1	Светильник подвесной полностью пылезащищенный	НСП09 × 200 Р50-03-02							
	Алатырский электромеханический завод	ТУ16-535.708-73	шт.	796				8	
1.2	Светильник	ПСХ-60МУ3							
	Завод „Электроприбор" г. Гродно	ТУ16.535.829-74	шт.	796				10	
1.3	Лампа накаливания мощностью 60 Вт, 220 В	Б215-225-60							
	Уфимский электроламповый завод	ГОСТ 2239-79	шт.	796				10	
1.4	Лампа накаливания мощностью 100 Вт, 220 В	Б215-225-100							
	Уфимский электроламповый завод	ГОСТ 2239-79	шт.	796				2	

10305/11

Инв.№ подл. | Подп. и дата | Взам.инв.№

Грибязан:

Инв.№

ГИП	Кукотин		02.89
Н.контр.	Олейник		02.89
Нач.отд.	Клименко		02.89
Гл.спец.	Олейник		02.89
Вед.инж.	Козакова		02.89

П-4-100
ТП 411-2-196.89
ЭО.СО

Цех по производству деревянной тарной продукции мощностью 10 тыс. м3 перерабатываемого сырья в год. Спецификация оборудования

Стадия	Лист	Листов
Р.П.	1	3

Союзгипролесхоз Киевский филиал

Копировал Краснова

Формат А3

Альбом 8

П-4-100 Типовой проект 411-2-196.89

Позиция	Наименование и техническая характеристика оборудования и материалов, завод-изготовитель для импортного оборудования - страна, фирма).	Тип, марка оборудования, обозначение документа и опросного листа	Единица измерения: Наименование	Единица измерения: Код	Код завода-изготовителя оборудования	Изготовитель материала	Цена единицы, тыс. руб.	Количество	Масса единицы оборудования
1	2	3	4	5	6	7	8	9	10
1,5	Лампа накаливания мощностью 150 Вт, 220 В Уфимский электролампавый завод	Б 215-225-150 ГОСТ 2239-79	шт.	796				6	
1.6	Переносной аккумуляторный фонарь Прокопьевский з-д шахтных автоматики	СГТ-5	шт.	796				2	
1.7	Светильник переносной ручной ПО „Электроприбор", г. Москва	РВО-42 ТУ16-545.132-77	шт.	796				1	
1.8	Лампа накаливания ТЗЛ3	ТУ16 ИКАФ 675 300.001 ТУ-88						1	
	2. Кабельные изделия								
1.	Кабель 2×2,5 -660	АКВВГ ГОСТ 16442-80	км	008				0,13	
2.	Кабель 3×2,5 - 660	АВВГ ГОСТ 16442-80	км	008				0,025	

Инв. № подл. | Подп. и дата | Взам. инв. № | Инв. № дубл.

Привязан:

Инв. №

10305/11

П-4-100
ТП 411-2-196.89 ЭО.СО

Лист 2

Альбом 8

Типовой проект 411-2-196.89 П-4-100

Позиция	Наименование и техническая характеристика оборудования и материалов завод-изготовитель для импортного оборудования - страна, фирма	Тип, марка оборудования обозначения документа и номера опросного листа	Единица измерения: Наименование	Единица измерения: Код	Код завода-изготовителя оборудования	Изготовителя материала	Цена единицы тыс. руб.	Количество	Масса единицы оборудования
1	2	3	4	5	6	7	8	9	10
	Оборудование и материалы, поставляемые подрядчиком								
	1. Электроустановочные изделия								
1.1	Выключатель для открытой установки однополюсный с клавишным приводом с уплотненным вводом 6А, 220В завод „Эстопласт" г. Таллин	01-1 Р44-17-6/220 ГОСТ 7397-76	шт.	796				10	
	2. Изделия заводов ГЭМ								
2.1	Ящик с понижающим трансформатором 220/36 В ГЭМ	ЯТП-0,25/36	шт.	796				1	
2.2	Коробка пластмассовая, ГЭМ	Ч-409.41 ТУ36-1859-75	шт.	796				18	

Привязан:

Инв. № подл.

Копир. Краснова

П-4-100 ТП 411-2-196.89 ЭО.СО Лист 3

10305/11

Формат А3

Инв. № подл. | Взам. инв. № | Инв. № дубл.

ЦЕНТРАЛЬНЫЙ ИНСТИТУТ ТИПОВОГО ПРОЕКТИРОВАНИЯ
ГОССТРОЯ СССР
КИЕВСКИЙ ФИЛИАЛ
г Киев-57 ул Эжена Потье № 12
9/17
Заказ № 10586 Инв № 10305/11 Тираж 100
Сдано в печать 26.10. 1988 г Цена 2-20

gost.e-ecolog.ru