ТИПОВОЙ ПРОЕКТ 411-2-196.89

ЦЕХ ПО ПРОИЗВОДСТВУ ДЕРЕВЯННОЙ ТАРНОЙ ПРОДУКЦИИ МОЩНОСТЬЮ 10 ТЫС. М³ ПЕРЕРАБАТЫВАЕМОГО СЫРЬЯ В ГОД

/СТЕНЫ КИРПИЧНЫЕ/

АЛЬБОМ 4

ЧАСТЬ 2

НЕСТАНДАРТИЗИРОВАННОЕ ОБОРУДОВАНИЕ

gost.e-ecolog.ru

ЦЕНТРАЛЬНЫЙ ИНСТИТУТ ТИПОВОГО ПРОЕКТИРОВАНИЯ
ГОССТРОЯ СССР
КИЕВСКИЙ ФИЛИАЛ
г. Киев-57 ул. Эжена Потье № 12
Заказ № 9/11 10580 Инв. № 10305/5 Тираж 100
Сдано в печать 26.10. 1990 Цена 12-62

ТИПОВОЙ ПРОЕКТ
411-2-196.89

ЦЕХ ПО ПРОИЗВОДСТВУ ДЕРЕВЯННОЙ ТАРНОЙ ПРОДУКЦИИ МОЩНОСТЬЮ 10 ТЫС. $М^3$ ПЕРЕРАБАТЫВАЕМОГО СЫРЬЯ В ГОД

/СТЕНЫ КИРПИЧНЫЕ/

АЛЬБОМ 4

ЧАСТЬ 2

ПЕРЕЧЕНЬ АЛЬБОМОВ

АЛЬБОМ 1	ПЗ	ПОЯСНИТЕЛЬНАЯ ЗАПИСКА
	ТХ	ТЕХНОЛОГИЯ ПРОИЗВОДСТВА
	АР	АРХИТЕКТУРНЫЕ РЕШЕНИЯ
	КЖ	КОНСТРУКЦИИ ЖЕЛЕЗОБЕТОННЫЕ
	КМ	КОНСТРУКЦИИ МЕТАЛЛИЧЕСКИЕ
	КЖИ	ИЗДЕЛИЯ ЗАВОДСКОГО ИЗГОТОВЛЕНИЯ
АЛЬБОМ 2	ОВ	ОТОПЛЕНИЕ, ВЕНТИЛЯЦИЯ
	ВК	ВНУТРЕННИЙ ВОДОПРОВОД И КАНАЛИЗАЦИЯ
	ЭМ	СИЛОВОЕ ЭЛЕКТРООБОРУДОВАНИЕ
	ЭО	ЭЛЕКТРИЧЕСКОЕ ОСВЕЩЕНИЕ
	СС	СВЯЗЬ И СИГНАЛИЗАЦИЯ
	АОВ	АВТОМАТИЗАЦИЯ ОТОПЛЕНИЯ И ВЕНТИЛЯЦИИ
АЛЬБОМ 3	АОВ.ОО	ЗАДАНИЯ ЗАВОДУ-ИЗГОТОВИТЕЛЮ
	ЭМ.ОО	НА ИЗГОТОВЛЕНИЕ ЩИТОВ
АЛЬБОМ 4	НО	НЕСТАНДАРТИЗИРОВАННОЕ
ЧАСТЬ 1,2		ОБОРУДОВАНИЕ
АЛЬБОМ 5	СО	СПЕЦИФИКАЦИИ ОБОРУДОВАНИЯ
АЛЬБОМ 6	ВМ	ВЕДОМОСТИ ПОТРЕБНОСТИ В МАТЕРИАЛАХ
АЛЬБОМ 7	С	СМЕТЫ
ЧАСТЬ 1,2		
АЛЬБОМ 8		ПРОЕКТНАЯ ДОКУМЕНТАЦИЯ ПО ПЕРЕВОДУ ПОДВАЛА НА РЕЖИМ ПРУ

РАЗРАБОТАН:
КИЕВСКИМ ФИЛИАЛОМ
«СОЮЗГИПРОЛЕСХОЗ»

ДИРЕКТОР ФИЛИАЛА А.Н.БОБКО
ГЛАВНЫЙ ИНЖЕНЕР ПРОЕКТА П.Н.КУКОТИН

УТВЕРЖДЕН:
ГОСКОМЛЕСОМ СССР
ПРОТОКОЛ ОТ 17.11.1989 Г. N 21
ВВЕДЕН В ДЕЙСТВИЕ
КИЕВСКИМ ФИЛИАЛОМ
ИНСТИТУТА «СОЮЗГИПРОЛЕСХОЗ»
ПРИКАЗ ОТ 21.11.1989 Г. N 67

© РФ. ЦИТП Госстроя СССР 1990г.

10305/5

Содержание альбома

Наименование	Обозначение	Стр.
Содержание альбома		2
Конвейер выноса отходов. Спецификация	НО-10.00.00.000	3
Ведомость спецификаций	НО-10.00.00.000 ВС	
Конвейер выноса отходов. сборочный чертеж	НО-10.00.00.000 СБ	4,5
Станция приводная. спецификация. Прокладка	НО-10.01.00.000	6
	НО-10.00.00.002	
Станция приводная. сборочный чертеж	НО-10.01.00.000 СБ	7,8
Звездочка, Рама, Спецификация	НО-10.01.00.001; НО-10.01.01.000	9
Рама, сборочный чертеж	НО-10.01.01.000 СБ	10,11
Поперечина. Стойка, Косынка	НО-10.01.01.001÷НО-10.01.01.004	12,13
Пята, Кронштейн, Ограждение.	НО-10.01.01.012; НО-10.01.01.013	
Спецификация	НО-10.01.02.000	
Ограждение, сборочный чертеж	НО-10.01.02.000 СБ	14
Стенка, Муфта, Спецификация	НО-10.01.02.001, НО-10.01.03.000	15
Палец	НО-10.01.03.005	
Муфта, сборочный чертеж. Полумуфта. Полумуфта. Втулка упругая. Втулка распорная	НО-10.01.03.000 СБ	16,17
	НО-10.01.03.001÷НО-10.01.03.004	
Звездочка натяжная. Спецификац.	НО-10.01.04.000; НО-10.01.01.001	18
Сборочный чертеж. Ось.	НО-10.01.04.000 СБ	
Крышка. Прокладка. Звездочка	НО-10.01.04.002, НО-10.01.04.004	19
Звездочка. сборочный чертеж	НО-10.01.05.000; НО-10.01.05.001	20
Спецификация. Венец	НО-10.01.05.000 СБ	
Ступица. Секция наклонная I	НО-10.01.05.002; НО-10.02.00.000	21
Секция наклонная II. Секция горизонтальная. Спецификация	НО-10.03.00.000; НО-10.05.00.000	
Секция наклонная I. Сборочн. черт.	НО-10.02.00.000 СБ	22
Секция наклонная II. Сборочн. черт.	НО-10.03.00.000 СБ	23
Станция переходная. Спецификация. сборочный чертеж. Рама. спецификация	НО-10.04.00.000	24
	НО-10.04.00.000СБ; НО-10.04.01.000	
Рама. Сборочный чертеж	НО-10.04.01.000 СБ	25,26
Секция горизонтальная сборочный чертеж	НО-10.05.00.000СБ	27
Транспортер опилочный цепной спецификация. Ведомость спецификаций	НО-11.00.00.000	28
	НО-11.00.00.000 ВС	
Сборочный чертеж	НО-11.00.00.000 СБ	29,30
Рама под приводную станцию	НО-11.01.00.000	31
Спецификация. Стойка. Косынка	НО-11.01.00.001; НО-11.01.00.002	
Рама под приводную станцию Сборочный чертеж	НО-11.01.00.000СБ	32
Стяжка. Косынка. Балка. Стенка	НО-11.01.00.003; НО-11.01.00.004	33,34
Стойка. Переходная станция	НО-11.01.00.013; НО-11.01.00.015	
Спецификация	НО-11.01.00 017; НО-11.01.00.009	
	НО-11.02.00.000	
Переходная станция. сборочный чертеж	НО-11.02.00.000СБ	35
Направляющая. Направляющая	НО-11.02.00.001; НО-11.02.00.004	36
Стенка. Направляющая	НО-11.02.00.007; НО-11.02.00.012	
Опора спецификация. сборочн. чертеж	НО-11.03.00.000СБ; НО-11.03.00.000	37,38
Транспортер поперечный. Спецификац.	НО-12.00.00.000; НО-12.02.00.001	
Пластина; Транспортер поперечный	НО-12.00.00.000ВС	
Ведомость спецификаций		

Наименование	Обозначение	Стр.
Транспортер поперечный. сборочный черт.	НО-12.00.00.000СБ	39-40
Рама специальная. Стойка	НО-12.01.00.000; НО-12.01.00.003	41
Рама. сборочный чертеж	НО-12.01.00.000. СБ	42,33
Упор. Косынка. Опора. Стойка	НО-12.01.00.004÷НО-12.01.00.000	44
Опора. Косынка. Поперечина	НО-12.01.00.003÷НО-12.01.00.018	45,46
Толкатель. Спецификация. Сборочный чертеж. Люк. Спецификация	НО-12.02.00.000; НО-12.02.00.000СБ	47
	НО-13. 00. 00.000	
Люк. Сборочный чертеж	НО-13 .00.00. 000 СБ	48
Груз. Короб. Спецификация	НО-13.00.001; НО-13.01.00.000	49
Короб, сборочный чертеж	НО-13. 01. 00. 000 СБ	
Стенка. Крышка. Спецификация	НО-13.01.00.013; НО-13.02.00.000	50
сборочный чертеж	НО-13.02.00.000 СБ	
Течка, сборочный чертеж	НО-14. 00. 00. 000 СБ	51
Течка, спецификация. Корпус.	НО-14.00.00. 000; НО-14.00.00.000	52
спецификация, сборочный чертеж	НО-14. 01. 00. 000СБ	
Уголок. Боковина. Уголок	НО-14. 01. 00-001; НО-14.01.00. 002	53
Крышка спецификация	НО-14.01.00.007; НО-14.07.00. 000	
Крышка, сборочный чертеж	НО-14.02.00.000СБ	54
Шибер	НО-18. 00.00. 011	
Зонт, спецификация.	НО-15.00.00. 000; НО-15.00. 00. 001	55
Ребро, Стенка	НО-15.00. 00. 002	
Зонт, сборочный чертеж	НО-15.00. 00. 000СБ	56
Стенка. Стяжка. Затвор бункера. спецификация	НО-15.00.00. 003; НО-15.00. 00.004	57
	НО-16.00.00.000	
Затвор бункера. сборочный чертеж	НО-16.00.00.000 СБ	58
Каркас. спецификация. сборочный	НО-16.01.00. 000; НО-16.01.00.000СБ	59
чертеж. Стенка	НО-16.01.00. 003	
Створка. спецификация. сборочный	НО-16.02.00. 000; НО-16.02.00.000СБ	60
чертеж. Кронштейн.	НО-16.03.00. 000	
спецификация		
Уголок. Петля. Врезка.	НО-16.01.00.001; НО-16.01.00.002	61
Уголок.	НО-16.02.00.001; НО-17.00.00.003	
Кронштейн. Сборочный чертеж	НО-16.03.00.000 СБ	62
Кронштейн. Блок	НО-16.00.00.001; НО-16.00.00. 002	
Бункер, спецификация	НО-17.00.00. 000	63
Уголок. Лист	НО-17.00.00.001; НО-17.00.00.002	
Бункер. сборочный чертеж	НО-17.00.00.000 СБ	64
Улавитель крупных кусковых	НО-18.00.00.000	65
отходов, спецификация.	НО-18.00.00.001	
Фланец		
Улавитель крупных кусковых	НО-18.00.00.000 СБ	66
отходов,		
сборочный чертеж		
Труба, Стойка	НО-18.00.00.002; НО-18.00.00.005	67
Стойка, Стенка	НО-18.00.00.007; НО-18.00.00.008	
Лифт. Платформа. Спецификация. Вал	НО-19.00.00.000; НО-19.00.01.000	68
	НО-19.00.00.001	
Лифт: сборочный чертеж	НО-19.00.00. 000СБ	69,70
Платформа, сборочный чертеж	НО-19.01. 00. 000СБ	71,72
Ведомость покупных изделий		73-81

Альбом 4

Типовой проект 411-2-196.89

Инв.№ подл. | Подп. и дата | Взам.инв.№

10305/5

ГИП	Кукотин		08.89	ТП 411-2-196.89
Нач.отд.	Клименко		08.89	
Гл.спец.	Бурмакенко		07.89	
Инж.	Станевская		07.89	

Цех по производству деревянной тарной продукции мощностью 10тыс. м3 переработанного сырья в год	Стадия	Лист	Листов
	Р.П.	1	1
Содержание альбома	Союзгипролесхоз Киевский филиал		

Копировал Краснова Формат А2

Альбом 4
Типовой проект 411-2-196.89

Форма	Зона	Поз.	Обозначение	Наименование	Кол	Примечание
				Документация		
*			НО-10.00.00.000 СБ	Сборочный чертеж		*2л-А2
А3			НО-10.00.00.000 ВС	Ведомость специфик.		
				Сборочные единицы		
А4		1	НО-10.01.00.000	Станция приводная		
А4		2	НО-10.02.00.000	Секция наклонная I		
А4		3	НО-10.03.00.000	Секция наклонная II		
А4		4	НО-10.04.00.000	Станция переходная		
А4		5	НО-10.05.00.000	Секция горизонтальная		
				Детали		
*		6	НО-01.00.00.005-01	Болт фундаментный	44	* см. НО-01.00.00.005
А4		7	НО-01.00.00.005	Болт фундаментный	4	
*		8	НО-01.00.00.005-04	Болт фундаментный	4	* см. НО-01.00.00.005
				Материалы		
		9		Доска 25×200 ГОСТ 8486-86Е	0,25	м³
		10		Лента 4-500-1-ТК-100-2-1-С ГОСТ 20-85*	105	м

Инв. № подл. | Подп. и дата | Взам. инв. № | Инв. № дубл. | Подп. и дата

Изм	Лист	№ докум.	Подп.	Дата
Разраб.		Станевская		06.89
Пров.		Бурлаченко		07.89
Рук.		Бурлаченко		07.89
Н.контр.		Тищук		07.89
Утв.				

НО-10.00.00.000

Конвейер выноса отходов

Лит	Масса	Масштаб
Р		

Лист	Листов
1	2

Союзгипролесхоз Киевский филиал

Копировал Краснова Формат А4

Альбом
Типовой проект

Форма	Зона	Поз.	Обозначение	Наименование	Кол.	Примечание
				Стандартные изделия		
				Болты ГОСТ 7798-70*		
		11		М10×30.58	3	
		12		М12×35.58	232	
		13		Шуруп 6×30.2	152	
				Гайки ГОСТ 5915-70*		
		14		М10.5	3	
		15		М12.5	296	
		16		М16.5	4	
		17		М20.5	8	
				Шайбы ГОСТ 6402-70*		
		18		10-65Г	3	
		19		12-65Г	296	
		20		16-65Г	4	
		21		20-65Г	8	
				Прочие изделия		
		22		Устройства натяжное 5040-60-80	1	
		23		Роликоопора натяжная Н5П ГОСТ 22645-77*	16	
		24		Роликоопора желобчатая ОЖ-50 ГОСТ 22645-77*	38	

Инв. № подл. | Подп. и дата | Взам. инв. № | Инв. № дубл. | Подп. и дата

Изм	Лист	№ докум.	Подп.	Дата

НО-10.00.00.000

Лист 2

Копировал Краснова Формат А4

Альбом 4
Типовой проект 411-2-196.89

№ строки	Обозначение	Наименование	Куда входит: Обозначение	Кол.	Общее кол-во	Примечание
1	НО-10.00.00.000	Конвейер выноса отходов			1	
2	НО-10.01.00.000	Станция приводная	НО-10.00.00.000	1	1	
3	НО-10.01.01.000	Рама	НО-10.01.00.000	1	1	
4	НО-10.01.02.000	Ограждение	НО-10.01.00.000	1	1	
5	НО-10.01.03.000	Муфта	НО-10.01.00.000	1	1	
6	НО-10.01.04.000	Звездочка натяжная	НО-10.01.00.000	1	1	
7	НО-10.01.05.000	Звездочка	НО-10.01.00.000	1	1	
8	НО-10.02.00.000	Секция наклонная I	НО-10.00.00.000	1	1	
9	НО-10.03.00.000	Секция наклонная II	НО-10.00.00.000	1	1	
10	НО-10.04.00.000	Станция переходная	НО-10.00.00.000	1	1	
11	НО-10.04.01.000	Рама	НО-10.04.00.000	1	1	
12	НО-10.05.00.000	Секция горизонтальная	НО-10.00.00.000	1	1	
13						

Инв. № подл. | Подп. и дата | Взам. инв. № | Инв. № дубл. | Подп. и дата

10305/5

НО-10.00.00.000 ВС

Изм	Лист	№ докум.	Подп.	Дата
Разраб.		Станевская		06.89
Пров.		Бурлаченко		07.89
Рук.		Бурлаченко		07.89
Н.контр.		Тищук		07.89
Утв.				

Конвейер выноса отходов.
Ведомость спецификаций

Лит.	Масса	Масштаб
Р		

Лист	Листов
1	1

Союзгипролесхоз Киевский филиал

Копировал Краснова Формат А3

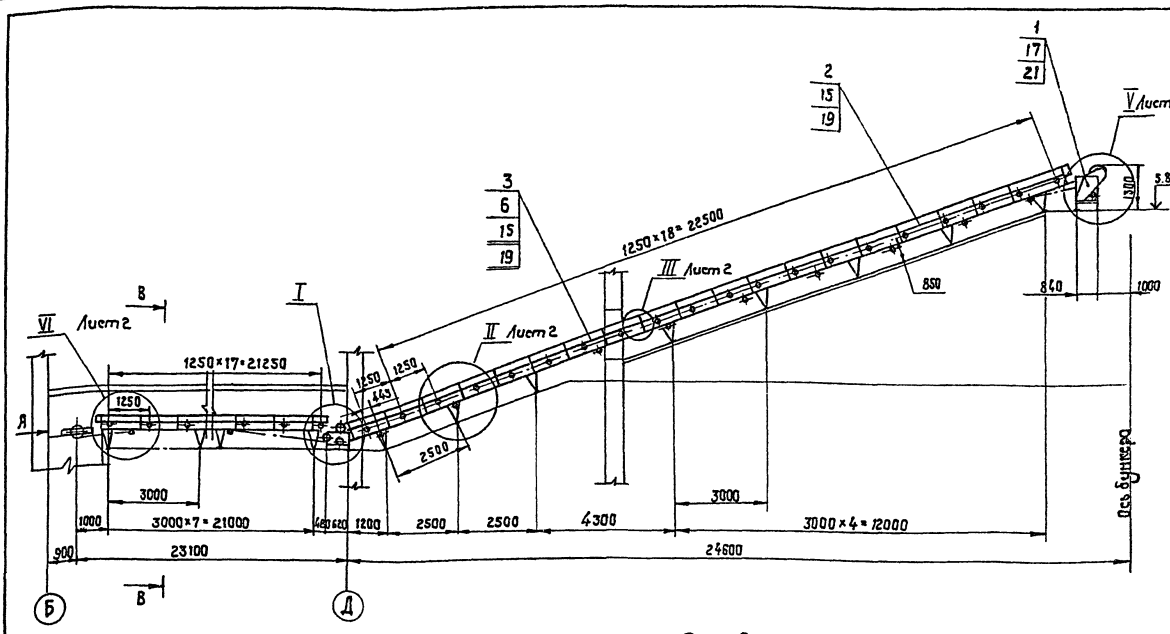

План фундаментных болтов

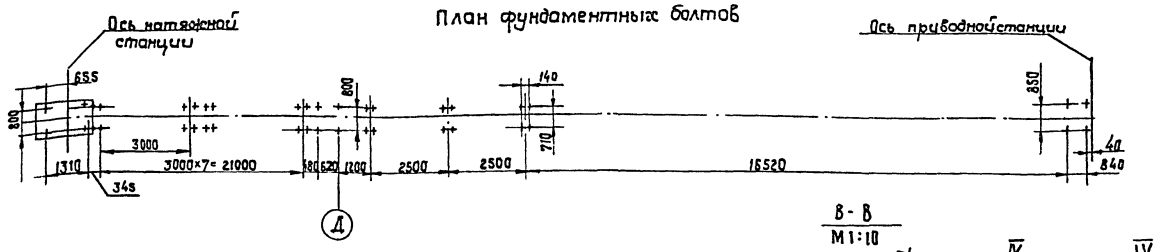

Вид А
М 1:10

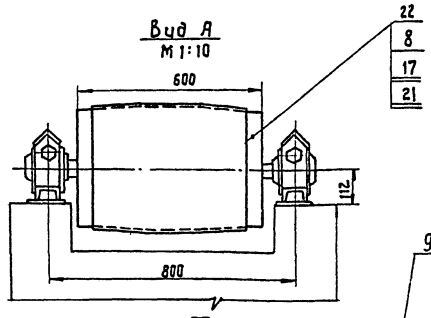

I
М 1:10

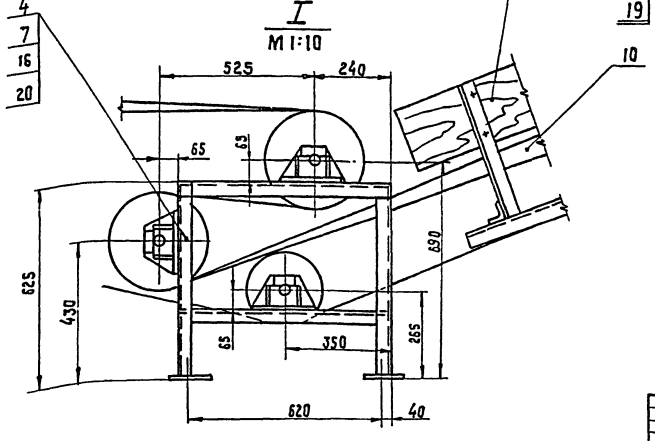

В - В
М 1:10

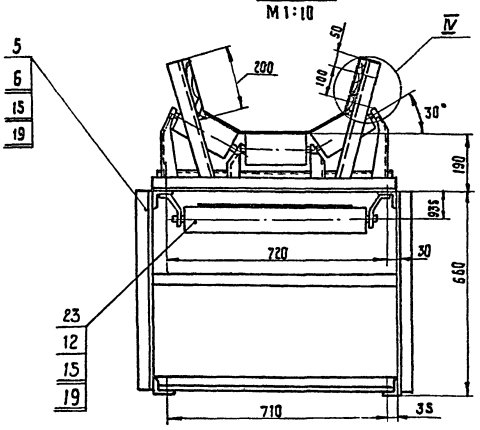

IV
М 1:5

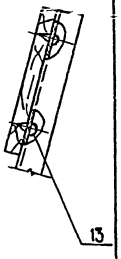

Техническая характеристика.

Конвейер предназначен для выноса кусковых отходов из цеха в бункер

Тип конвейера - 5050 – 80

Скорость движения ленты - 1,7 м/сек.

Мощность привода - 5,5 квт.

Угол наклона конвейера - 20°

Расположение конвейера в цехе см. альбом I лист ТХ2.

Крепление опор наружной части конвейера на эстакаде см. альбом I Лист КЖ-10305/5

1. Размеры для справок.
2. Металлоконструкции после монтажа и пробного пуска грунтовать ФЛ-03-К ГОСТ 9109-81*. красить - эмаль ПФ-115 (серая) ГОСТ 6465-76*.

Инв. № подл.	Подп. и дата	Взам. инв. №	Инв. № дубл.	Подп. и дата

Изм.	Кол.	№ докум.	Подп.	Дата	НО-10.00.00.000 СБ
Разраб.		Бурлаченко		01.89	Конвейер выноса отходов. Сборочный чертеж
Пров.					
Т.контр.		Тищук		01.89	
Рук.		Бурлаченко		01.89	
Н.контр.		Тищук		01.89	
Утв.		Куратник			

Лит.	Масса	Масштаб
Р	3100	1:100
Лист 1	Листов 2	

союзгипролесхоз Киевский филиал

Копировал Краснова Формат А2

Альбом 4

Типовой проект 411-2-196.89

II
М 1:10
Лист 1

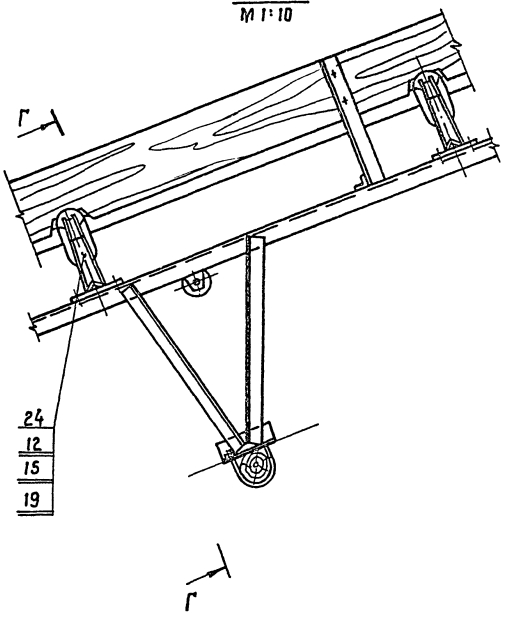

Г - Г
М 1:10
повернуто

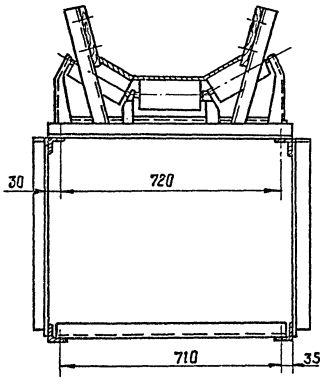

III
М 1:10
Лист 1

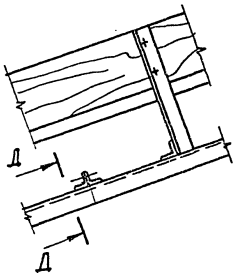

Д - Д
М 1:10
повернуто

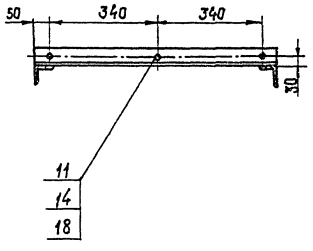

V
М 1:10
Лист 1

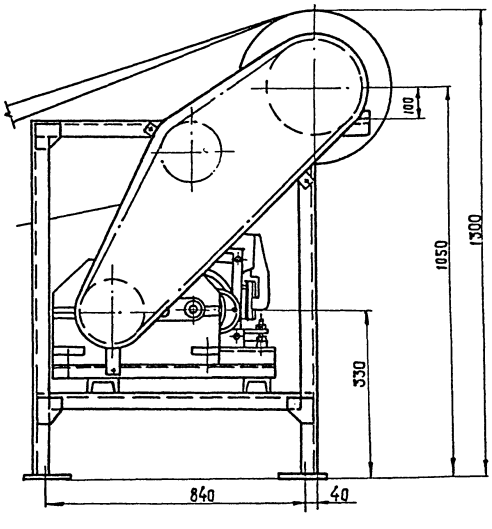

Вид К
М 1:10

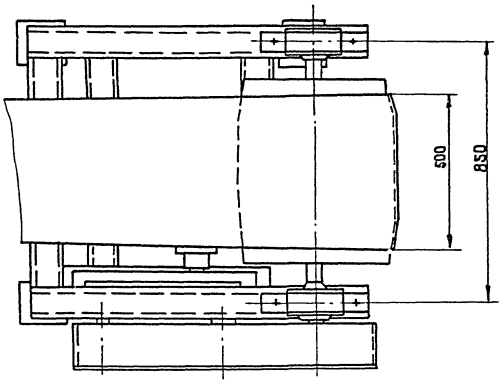

VI
М 1:10
Лист 1

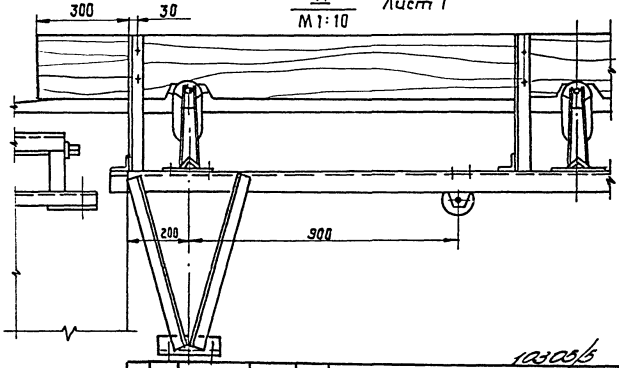

Инв.№подл.	Подп. и дата	Взам.инв.№	Инв.№дубл.	Подп. и дата

Изм.	Лист	№докум.	Подп.	Дата	НО-10.00.00.000 СБ	Лист 2

Копир. Краснова

Формат А2

Формат	Зона	Поз.	Обозначение	Наименование	Кол.	Примечание
				Документация		
*			НО-10.01.00.000 СБ	Сборочный чертеж		*А2-2л
				Сборочные единицы		
А4		1	НО-10.01.01.000	Рама	1	
А4		2	НО-10.01.02.000	Ограждение	1	
А4		3	НО-10.01.03.000	Муфта	1	
А4		4	НО-10.01.04.000	Звездочка натяжная	1	
А4		5	НО-10.01.05.000	Звездочка	1	
				Детали		
А3		6	НО-10.01.00.001	Звездочка	1	
А4		7	НО-10.01.00.002	Прокладка	4	
				Стандартные изделия		
				Болты ГОСТ 7798-70*		
		8		М10 × 40.58	7	
		9		М10 × 60.58	4	
		10		М20 × 60.58	4	
		11		М24 × 65.58	4	
				Винты ГОСТ 1476-84*		
		12		М10 × 16.58	1	
		13		М12 × 16.58	2	

Инв. № подл. | Подп. и дата | Взам. инв. № | Инв. № дубл. | Подп. и дата

Изм.	Лист	№ докум.	Подп.	Дата
Разраб.		Станевская		06.89
Пров.		Бурлаченко		07.89
Рук.		Бурлаченко		07.89
Н.контр.		Тищук		07.89
Утв.				

НО-10.01.00.000

Станция приводная

Лит.	Лист	Листов
Р	1	3

Союзгипролесхоз Киевский филиал

Копировал Краснова — Формат А4

Формат	Зона	Поз.	Обозначение	Наименование	Кол.	Примечание
				Гайки ГОСТ 5915-70*		
		14		М10.5	11	
		15		М20.5	4	
		16		М24.5	4	
				Шайбы ГОСТ 6402-70*		
		17		10-65Г	11	
		18		20-65Г	4	
		19		24-65Г	4	
				Шайбы ГОСТ 11371-78*		
		20		10.02	4	
		21		20.02	4	
		22		24.02	4	
				Шайбы ГОСТ 10906-78*		
		23		10.02	7	
				Кольцо ГОСТ 2833-77*		
		24		60	1	
		25		95	1	
				Прочие изделия		
		26		Барабан 5050Г-80 ГОСТ 22644-77*	1	
		27		Двигатель 4А112М4У3 N=5,5 кВт n=1500 об/мин ТУ-16-510.810-83	1	
		28		Редуктор Ц2У-160-31,5-1-92	1	
		29		Цепь ПР-25,4-5000 ГОСТ 13568-75* L=2,54 м	1	
		30		Звено С-ПР-25,4-5000 ГОСТ 13568-75*	7	

Инв. № подл. | Подп. и дата | Взам. инв. № | Инв. № дубл. | Подп. и дата

Изм.	Лист	№ докум.	Подп.	Дата

НО-10.01.00.000

Лист 2

Копировал Краснова — Формат А4

Формат	Зона	Поз.	Обозначение	Наименование	Кол.	Примечание
		31		Тормоз ТКТ 200/100	1	

Инв. № подл. | Подп. и дата | Взам. инв. № | Инв. № дубл. | Подп. и дата

Изм.	Лист	№ докум.	Подп.	Дата

НО-10.01.00.000

Лист 3

Копировал Краснова — Формат А4

НО-10.01.00.002

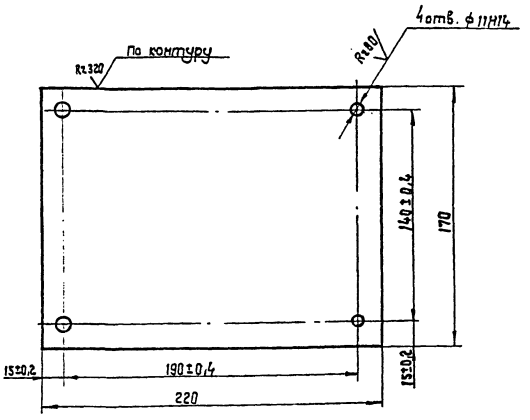

10305/5

Инв. № подл. | Подп. и дата | Взам. инв. № | Инв. № дубл. | Подп. и дата

Изм.	Кол.	№ докум.	Подп.	Дата
Разраб.		Станевская		06.89
Пров.		Бурлаченко		07.89
Т.контр.		Тищук		07.89
Рук.		Бурлаченко		07.89
Н.контр.		Тищук		07.89
Утв.				

Прокладка

Лит.	Масса	Масштаб
Р	0,3	1:2

Лист	Листов 1

Лист 6-ПН-1 ГОСТ 19903-74* 3-IV-Ст3кп ГОСТ 16523-70

Союзгипролесхоз Киевский филиал

Копировал Краснова — Формат А4

НО-10.01.00.000СБ

Альбом 4

Типовой проект 411-2-196.89

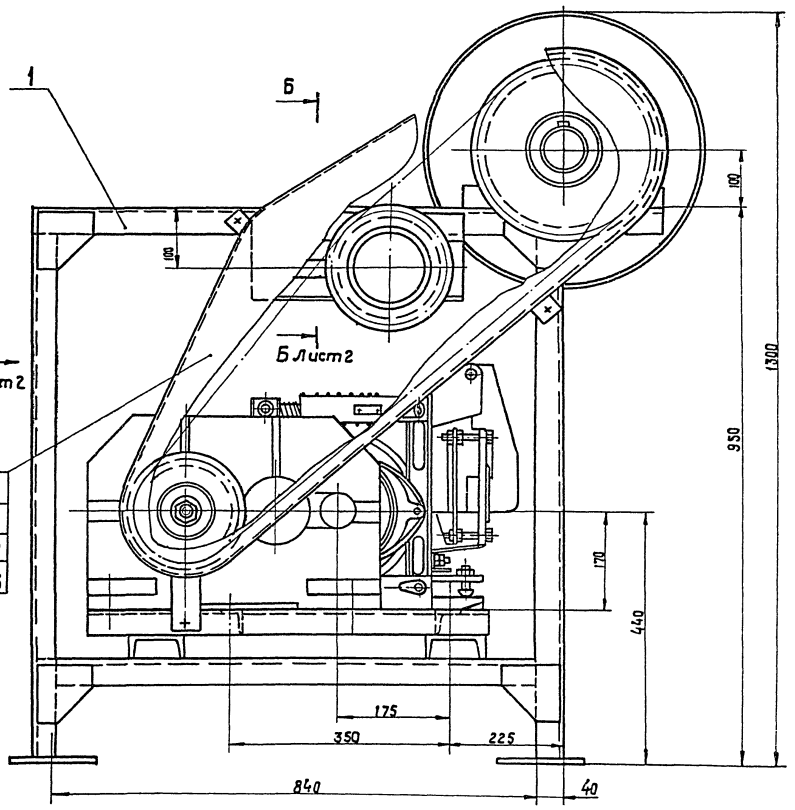

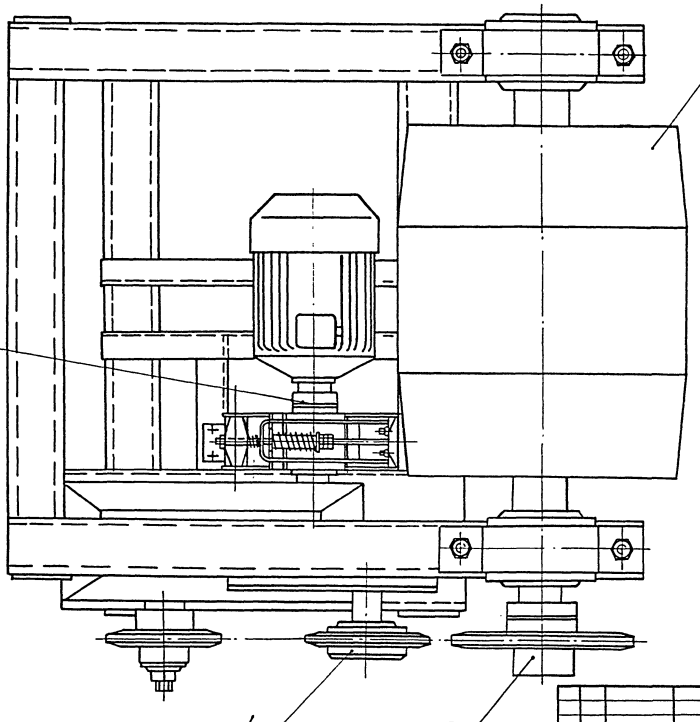

Техническая характеристика.

Привод:

электродвигатель 4А12М4У3

N = 5,5 кВт; n = 1500 об/мин; ТУ16-510.810-83.

редуктор ЦУ-160-31,5-1-У2.

Тормоз ТКТ-200/100.

Цепь ПР-25,4-5000 ГОСТ 13568-75*.

Межосевое расстояние – 900 мм

Размеры для справок.

10305/5

Изм.	Кол.	№ докум.	Подп.	Дата	НО-10.01.00.000 СБ		
Разраб.		Бурлаченко		07.89	Станция приводная. Сборочный чертеж	Лит.	Масса	Масштаб
Пров.				07.89		Р	560	1:5
Т.контр.		Тищук		07.89		Лист 1	Листов 2	
Рук.		Бурлаченко		07.89		Союзгипролесхоз Киевский филиал		
Н.контр.		Тищук		07.89				
Утв.		Кукоткин						

Копировал Краснова

Формат А2

Инв.№ подл. | Подп. и дата | Взам.инв.№ | Инв.№ дубл. | Подп. и дата

Альбом 4

Типовой проект 411-2-198.89

Вид А
М 1:8
Лист 1

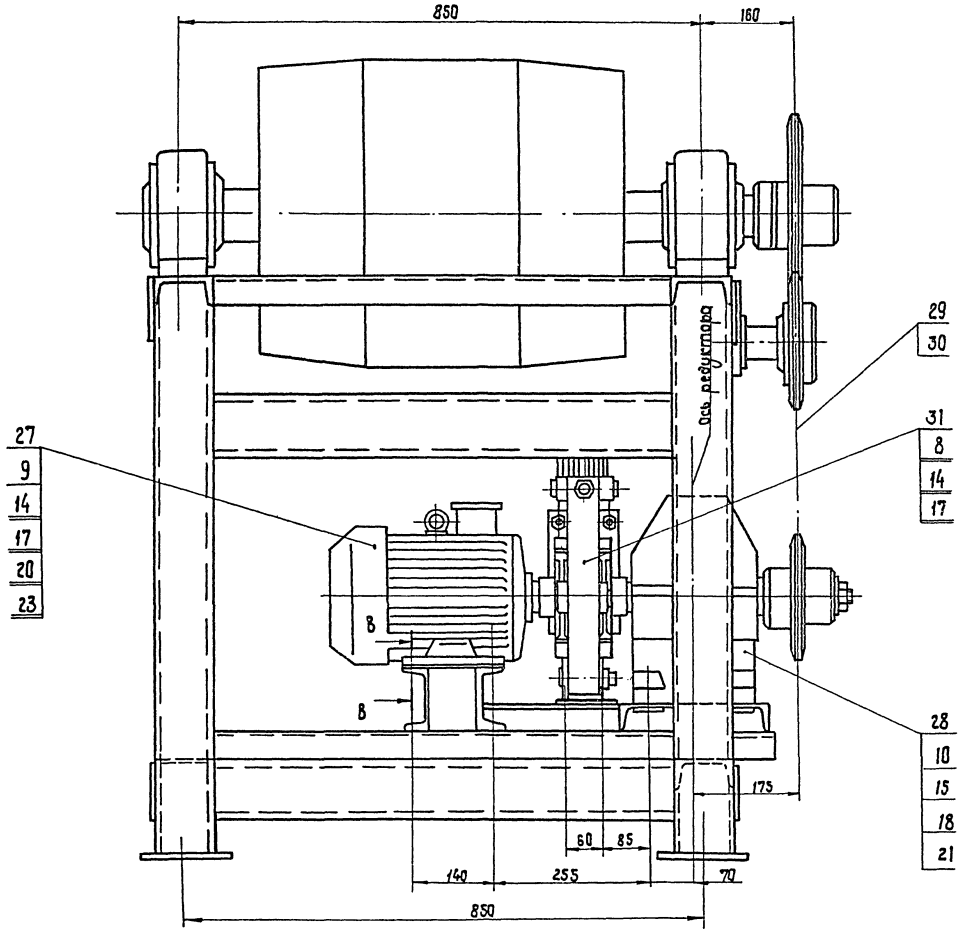

Б - Б
М 1:2
Лист 1

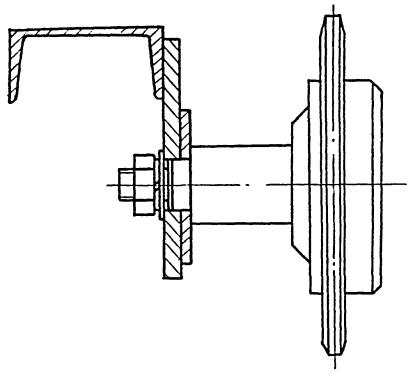

В - В
М 1:2

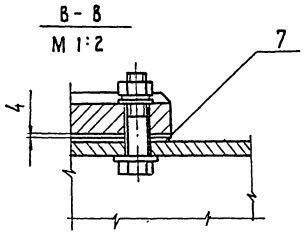

Инв.№подл. | Подп. и дата | Взам.инв.№ | Инв.№дубл. | Подп. и дата

1035/6

Изм.	Кол.	№докум.	Подп.	Дата	НО-10.01.00.000 СБ	Лист 2

Копировал Краснова Формат А2

Типовой проект 411-2-196.89 Альбом 4

Rz80 ▽(▽)

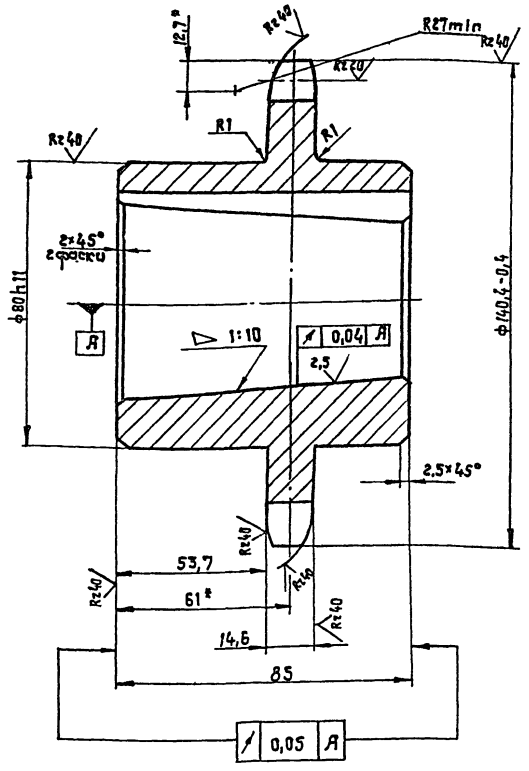

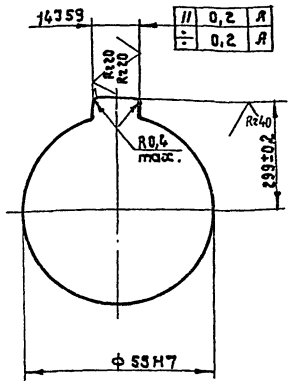

Число зубьев		z	16
Сопрягаемая цепь	шаг	t	25,4
	диаметр ролика	d	15,88
Профиль зуба по ГОСТ 591-69*		—	смещенный
Класс точности по ГОСТ 591-69*		—	3
Диаметр окружности впадин		d1	114,14-0,4
Допуск на разность шагов		δt	0,2
Радиальное биение окружности впадин		Er	0,5
Торцевое биение зубчатого венца		—	0,5
Диаметр делительной окружности		d0	130,20
Сопрягаемая цепь	ширина внутренней пластины	B	24,13
	расстояние между внутренними пластинами	Bвн	15,88

1. Отжечь.
2. Венец 2,5...3 HRC 40 ÷ 50.
3.* Размеры для справок.
4. Неуказанные предельные отклонения размеров: отверстий - H14; валов - h14; остальных ± IT14/2.

Изм	Лист	№ докум.	Подп.	Дата	НО-10.01.00.001			
Разраб.		Станевская		06.89	Звездочка	Лит.	Масса	Масштаб
Пров.		Бурлаченко		07.89		Р	3,4	1:1
Т.контр.		Тищук		07.89		Лист	Листов 1	
Рук.		Бурлаченко		07.89	Круг В-150 ГОСТ 2590-88* / 45-2-б ГОСТ 1050-74*	СОЮЗГИПРОЛЕСХОЗ Киевский филиал		
Н.контр.		Тищук		07.89				
Утв.								

Копировал Краснова Формат А3

Типовой проект 411-2-196.89 Альбом 4

Форм.	Зона	Поз.	Обозначение	Наименование	Кол.	Примечание
				Документация		
*			НО-10.01.01.000	Сборочный чертеж		* А2-2л
				Детали		
А4		1	НО-10.01.01.001	Поперечина	2	
А4		2	НО-10.01.01.002	Стойка	4	
А4		3	НО-10.01.01.003	Косынка	6	
А4		4	НО-10.01.01.004	Косынка	2	
Б4		5	НО-10.01.01.005	Платик	8	
				Лист Б-ПН-3 ГОСТ 19903-74*		
				3-Ст.3 кп ГОСТ 14637-79		
				68h16×100h15		
Б4		6	НО-10.01.01.006	Кронштейн	1	
				Лист Б-ПН-10 ГОСТ 19903-74*		
				3-Ст3кп ГОСТ 14637-79		
				140h16×300h15		
Б4		7	НО-10.01.01.007	Швеллер	2	
				Швеллер 10 ГОСТ 8240-72*		
				Ст.3 ГОСТ 535-79*		
				L = 620 h15		
Б4		8	НО-10.01.01.008	Швеллер	2	
				Швеллер 10 ГОСТ 8240-72		
				Ст.3 ГОСТ 535-79*		
				L = 700 h15		

Изм	Лист	№ докум.	Подп.	Дата	НО-10.01.01.000			
Разраб.		Станевская		06.89	Рама	Лит.	Лист	Листов
Пров.		Бурлаченко				Р	1	2
Рук.		Бурлаченко				СОЮЗГИПРОЛЕСХОЗ Киевский филиал		
Н.контр.		Тищук						
Утв.								

Копировал Краснова Формат А4

Альбом Типовой проект

Форм.	Зона	Поз.	Обозначение	Наименование	Кол.	Примечание
Б4		9	НО-10.01.01.009	Консоль	2	
				Швеллер 10 ГОСТ 8240-72*		
				Ст.3 ГОСТ 535-79*		
				L = 1095 h15		
Б4		10	НО-10.01.01.010	Балка	2	
				Швеллер 10 ГОСТ 8240-72*		
				Ст.3 ГОСТ 535-79*		
				L = 1000 h15		
Б4		11	НО-10.01.01.011	Платик	1	
				Лист Б-ПН-5 ГОСТ 19903-74*		
				3-Ст3 кп ГОСТ 14637-79		
				80h16×300h15		
А4		12	НО-10.01.01.012	Пята	4	
А4		13	НО-10.01.01.013	Кронштейн	1	
*		14	НО-10.01.01.013-01	Кронштейн	1	* Ст. НО-12.01.01.013
Б4		15	НО-10.01.01.014	Стяжка	4	
				Швеллер 10 ГОСТ 8240-72*		
				Ст.3 ГОСТ 535-79*		
				L = 750 h15		

10305/6

Изм	Лист	№ докум.	Подп.	Дата	НО-10.01.01.000	Лист 2

Копировал Краснова Формат А4

Альбом 4

Типовой проект 411-2-196.89

НО-10.01.01.000СБ

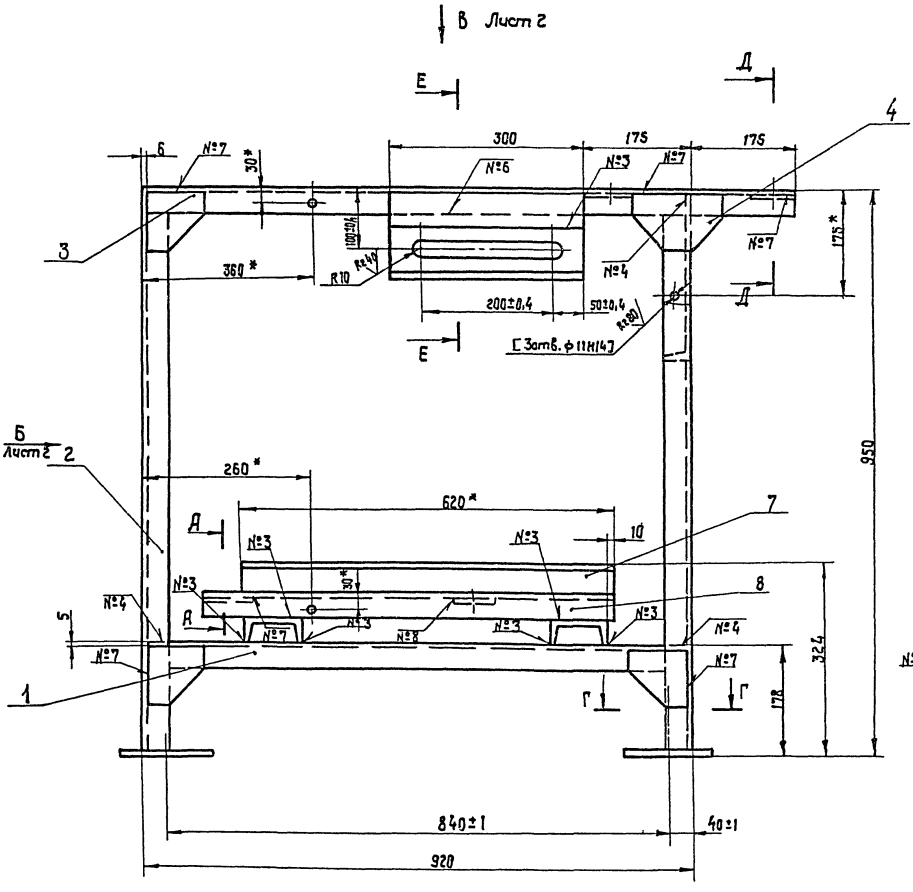

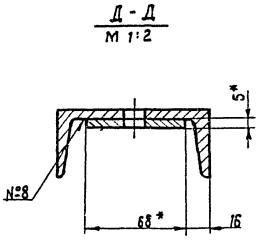

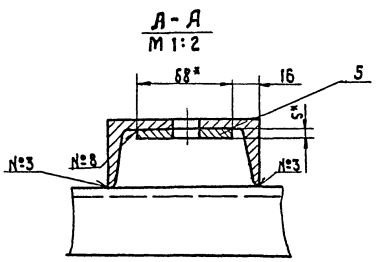

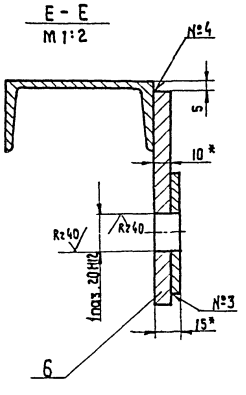

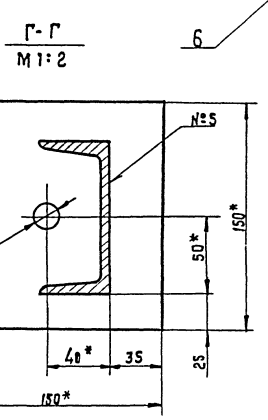

Номер шва	Обозначение	Требования ко шву	Кол.
1	уч-◺4-⊐		2
2	С2		2
3	Т1-◺4		32
4	Т1-◺4-⊐		17
5	Т1-◺4	по замкнутой линии	4
6	Н1-◺4		5
7	Н1-◺4-⊐		12
8	Н1-◺4	по замкнутой линии	6

1. Сварные швы по гост 5264-69.
2. * Размеры для справок.
3. Неуказанные предельные отклонения размеров: отверстий — Н15; валов — h15; остальных $\pm \frac{JT15}{2}$
4. Обработку по размерам в квадратных скобках производить совместно с узлом НО-10.01.02.000 СБ

10305/5

Изм	Лист	№ докум.	Подп.	Дата
Разраб.		Бурлаченко		07.89
Пров.		Станевская		06.89
Т. контр		Тищук		07.89
Рук.		Бурлаченко		07.89
Н. контр		Тищук		07.89
Утв.		Кукотин		

НО-10.01.01.000СБ

Рама
Сборочный чертеж

Лит.	Масса	Масштаб
Р	153	1:5

Лист 1 Листов 2

СОЮЗГИПРОЛЕСХОЗ
Киевский филиал

Инв. № подл. | Подп. и дата | Взам. инв. № | Инв. № дубл. | Подп. и дата

Копировал Краснова

Формат А2

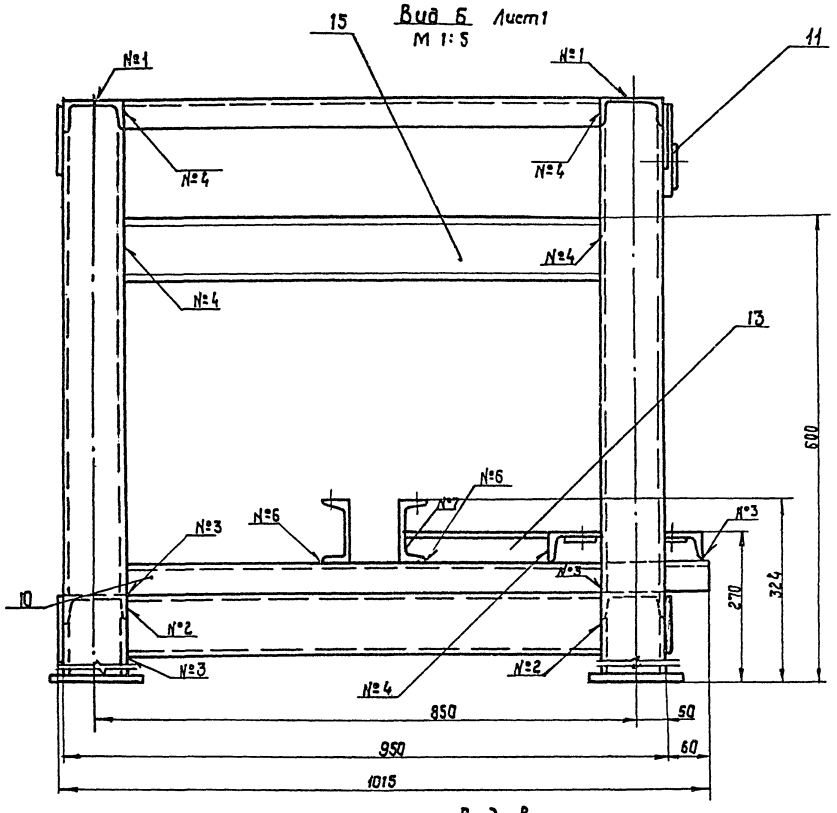

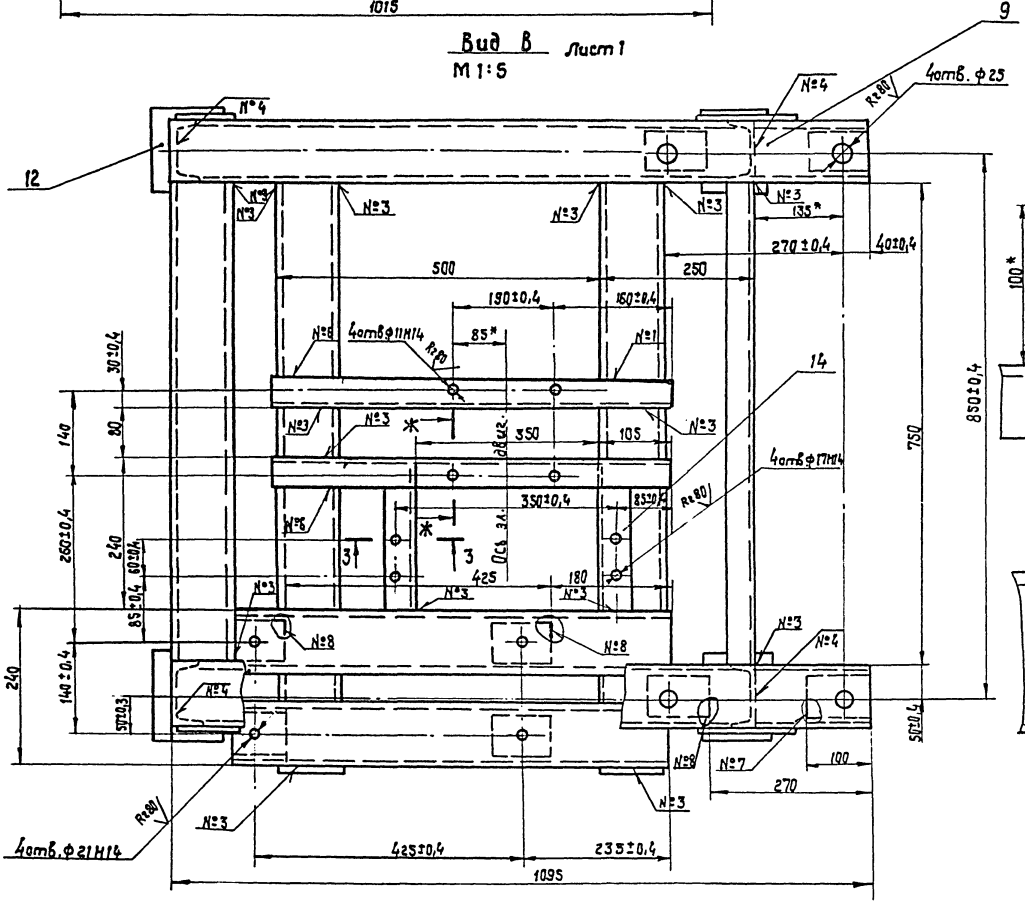

Инв.№ подл.	Подп. и дата	Взам.инв.№	Инв.№ дубл.	Подп. и дата

Изм.	Лист	№докум.	Подп.	Дата	НО - 10.01.01.000 СБ	Лист 2
Копировал Красова					формат А2	

10305/5

Типовой проект 411-2-196.89 Альбом 4

НО-10.01.01.001

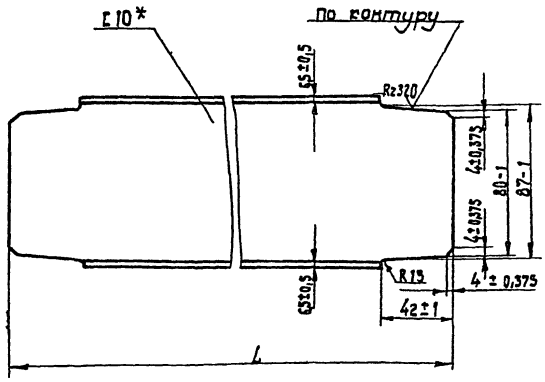

Обозначение	L h15	масса, в кг
НО-10.01.01.001	908	8,3
-01	688	5,8

* Размер для справок.

Изм. Лист	№ докум.	Подп.	Дата
Разраб.	Станевская		06.89
Пров.	Бурлаченко		07.89
Т.контр.	Тищук		07.89
Рук.	Бурлаченко		07.89
Н.контр.	Тищук		07.89
Утв.			

НО-10.01.01.001

Поперечина

Лит.	Масса	Масштаб
Р	см. табл.	1:2
Лист	Листов 1	

швеллер 10 ГОСТ 8240-72* / Ст3 ГОСТ 535-79*

Союзгипролесхоз Киевский филиал

Копировал Краснова Формат А4

Типовой проект

НО-10.01.01.002

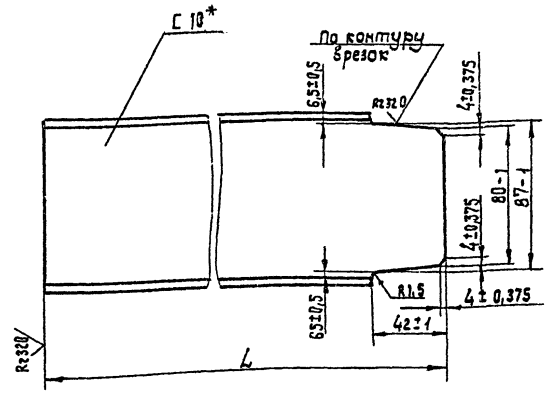

Обозначение	L h15	масса в кг
НО-10.01.01.002	943	7,7
-01	609	5,1

* Размер для справок.

Изм. Лист	№ докум.	Подп.	Дата
Разраб.	Станевская		06.89
Пров.	Бурлаченко		07.89
Т.контр.	Тищук		07.89
Рук.	Бурлаченко		07.89
Н.контр.	Тищук		07.89
Утв.			

НО-10.01.01.002

Стойка

Лит.	Масса	Масштаб
Р	см. табл.	1:2
Лист	Листов 1	

швеллер 10 ГОСТ 8240-72* / Ст3 ГОСТ 535-79*

Союзгипролесхоз Киевский филиал

Копировал Краснова Формат А4

Типовой проект 411-2-196.89 Альбом 4

НО-10.01.01.003

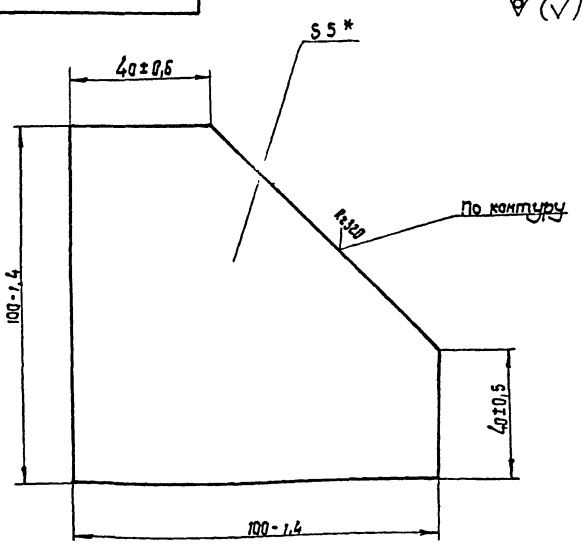

* Размер для справок.

Изм. Лист	№ докум.	Подп.	Дата
Разраб.	Станевская		06.89
Пров.	Бурлаченко		07.89
Т.контр.	Тищук		07.89
Рук.	Бурлаченко		07.89
Н.контр.	Тищук		07.89
Утв.			

НО-10.01.01.003

Косынка

Лит.	Масса	Масштаб
Р	0,15	1:1
Лист	Листов 1	

Лист 6-ПН-5 ГОСТ 19903-74* / 3Сп3кп ГОСТ 14637-79

Союзгипролесхоз Киевский филиал

Копировал Краснова Формат А4

НО-10.01.01.004

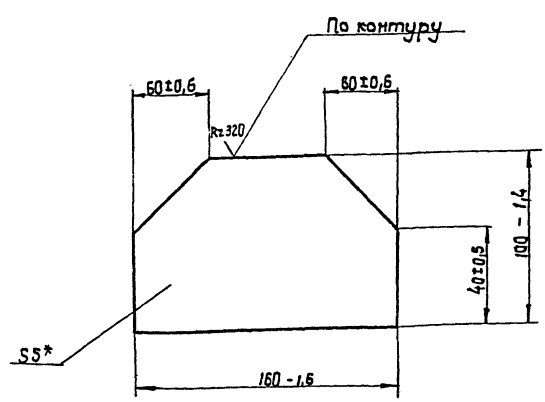

* Размер для справок.

10305/6

Изм. Лист	№ докум.	Подп.	Дата
Разраб.	Станевская		06.89
Пров.	Бурлаченко		07.89
Т.контр.	Тищук		07.89
Рук.	Бурлаченко		07.89
Н.контр.	Тищук		07.89
Утв.			

НО-10.01.01.004

Косынка

Лит.	Масса	Масштаб
Р	0,48	1:2
Лист	Листов 1	

Лист 6-ПН-5 ГОСТ 19903-71* / 3Сп3кп ГОСТ 14637-79

Союзгипролесхоз Киевский филиал

Копировал Краснова Формат А4

Альбом 4
Типовой проект 411-2-196.89

НО-10.01.01.012

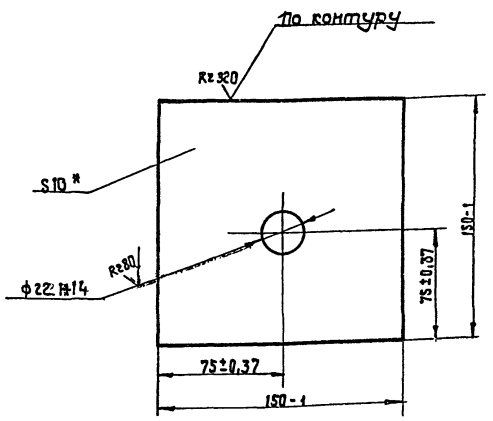

* Размер для справок.

Изм.	Кол.	№ докум.	Подп.	Дата
Разраб.		Станевская		06.89
Пров.		Бурлаченко		07.89
Т. контр.		Тищук		07.89
Рук.		Бурлаченко		07.89
Н. контр.		Тищук		07.89
Утв.				

НО-10.01.01.012

Пята

Лит.	Масса	Масштаб
Р	1,8	1:2
Лист	Листов 1	

Б-ПН-10 ГОСТ 19903-74*
Лист 3-Ст3кп ГОСТ 14637-79

Союзгипролесхоз
Киевский филиал

Копировал Краснова

Формат А4

Альбом 4
Типовой проект 411-2-196.89

НО-10.01.01.013

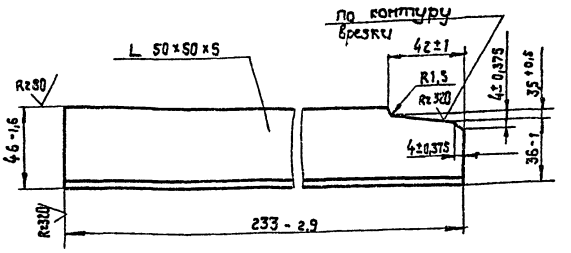

НО-10.01.01.013-01 - зеркальное отражение
М1:4 остальное - см. НО-10.01.01.013

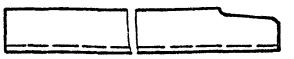

* Размеры для справок.

Изм.	Лист	№ докум.	Подп.	Дата
Разраб.		Станевская		06.89
Пров.		Бурлаченко		07.89
Т. контр.		Тищук		07.89
Рук.		Бурлаченко		07.89
Н. контр.		Тищук		07.89
Утв.				

НО-10.01.01.013

Кронштейн

Лит.	Масса	Масштаб
Р	0,86	1:2
Лист	Листов 1	

Уголок 6-50×50×5 ГОСТ 8509-Ст.3 ГОСТ 535-79

Союзгипролесхоз
Киевский филиал

Копировал Краснова

Формат А4

Альбом 4
Типовой проект 411-2-196.89

Формат	Зона	Поз.	Обозначение	Наименование	Кол.	Примечание
				Документация		
А4			НО-10.01.02.000 СБ	Сборочный чертеж		
				Детали		
А4		1	НО-10.01.02.001	Стенка	1	
Б4		2	НО-10.01.02.002	Обечайка	1	5,4 кг
				Лист 6-ПН-2 ГОСТ 19903-74* 3-IV Ст3 кп ГОСТ 16523-70 128 h16 × 2680 h16		
Б4		3	НО-10.01.02.003	Кронштейн	1	0,07 кг
				Лист 6-ПН-3 ГОСТ 19903-74* 3-IV-Ст3 кп ГОСТ 16523-70 30 h16 × 105 h16		
Б4		4	НО-10.01.02.004	Кронштейн	1	0,08 кг
				Лист 6-ПН-3 ГОСТ 19903-74* 3-IV-Ст3 кп ГОСТ 16523-70 30 h16 × 115 h16		

Изм.	Лист	№ докум.	Подп.	Дата
Разраб.		Станевская		06.89
Пров.		Бурлаченко		07.89
Рук.		Тищук		07.89
Н. контр.		Бурлаченко		07.89
Утв.				

НО-10.01.02.000

Ограждение

Лит.	Лист	Листов
Р	1	2

Союзгипролесхоз
Киевский филиал

Формат А4

Альбом 4
Типовой проект 411-2-196.89

Формат	Зона	Поз.	Обозначение	Наименование	Кол.	Примечание
Б4		5	НО-10.01.02.005	Кронштейн	1	0,1 кг
				Лист 6-ПН-3 ГОСТ 19903-74* 3-IV-Ст3 кп ГОСТ 16523-70		
				30 h16 × 150 h16	1	

10305/5

НО-10.01.02.000

Лист 2

Копировал Краснова

Формат А4

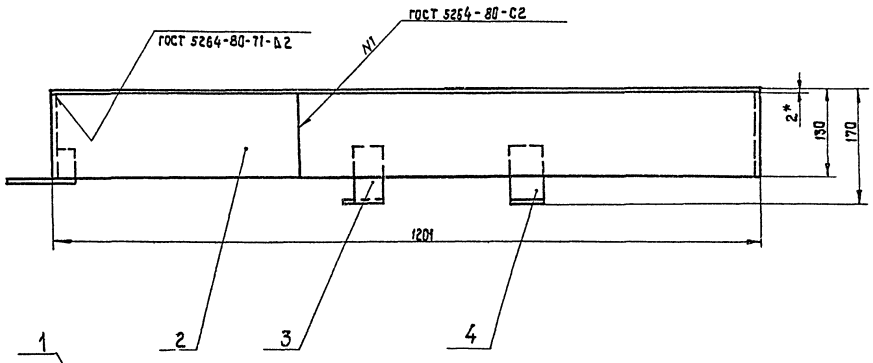

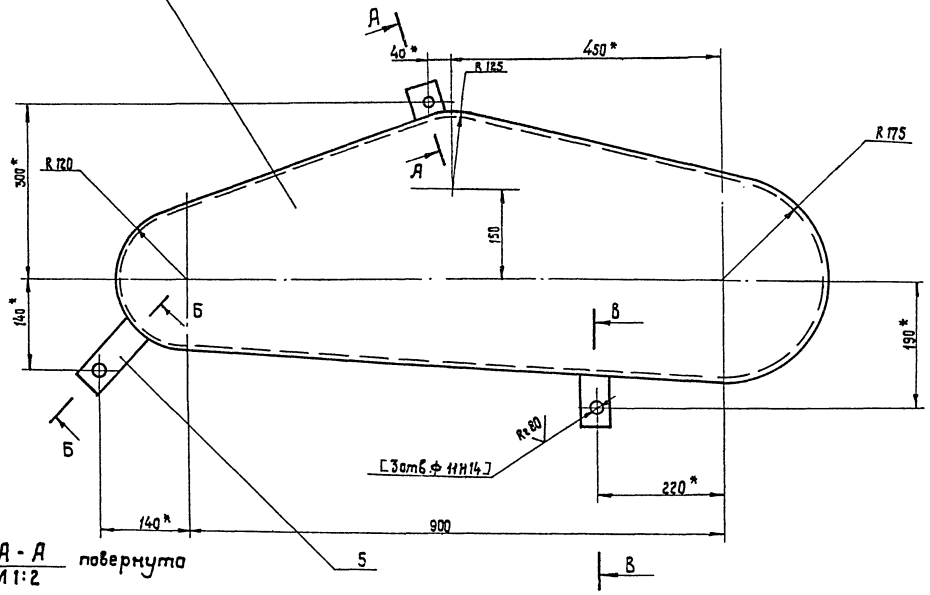

А - А
М 1:2 повернута

В
В - В
М 1:2 повернута

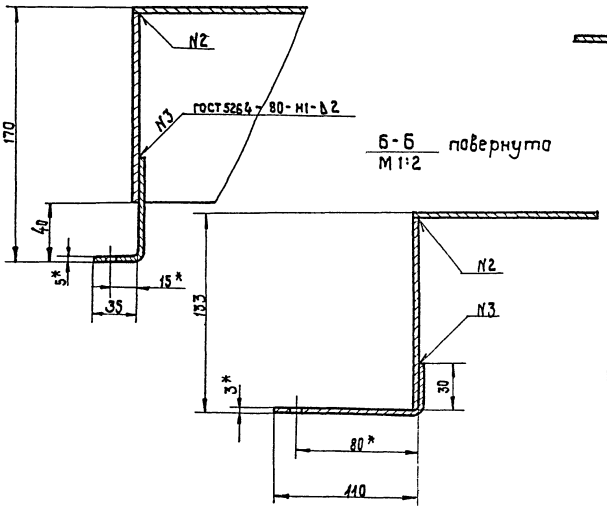

Б - Б
М 1:2 повернута

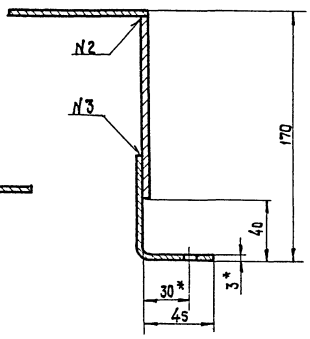

1. * Размеры для справок.
2. Неуказанные предельные отклонения размеров: отверстий - Н15; валов - Н15, остальных $\pm \frac{IT15}{2}$.
3. Обработку по размерам в квадратных скобках производить совместно с узлом НО-10.01.01.000 СБ.
4. Масса наплавленного металла 10305/5 — 0,08 кг.

Изм.	Лист	№докум.	Подп.	Дата
Разраб.		Бурмаченко		07.89
Пров.		Станевская		06.89
Т.контр.		Тищук		07.89
Рук.		Бурмаченко		07.89
Н.контр.		Тищук		07.89
Утв.		Куфтин		

НО - 10.01.02.000 СБ

Ограждение
Сборочный чертеж

Лит.	Масса	Масштаб
Р	8	1:5
Лист	Листов 1	

Союзгипролесхоз
Киевский филиал

Копировал Краснова Формат А2

Инв.№подл. | Подп. и дата | Инв.№дубл. | Взам.инв.№ | Подп. и дата

Типовой проект 411-2-196.89 Альбом 4

НО-10.01.02.001

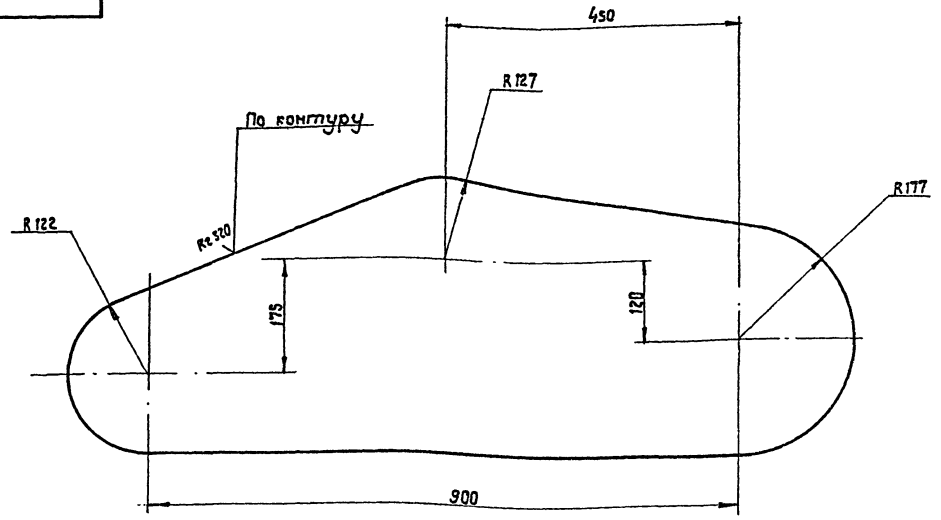

Rz 80 (√)

1.* Размер для справок.
2. Неуказанные предельные отклонения размеров: валов - h15; остальных ± JT15/2.

Изм.	Кол.	№ докум.	Подп.	Дата
Разраб.		Станевская		06.89
Пров.		Бурлаченко		08.89
Т.контр		Тищук		08.89
Рук.		Бурлаченко		08.89
Н.контр		Тищук		08.89
Утв.				

НО-10.01.02.001

Стенка

Лит.	Масса	Масштаб
Р	2.1	1:5

Лист 1 Листов 1

Лист 3-IV-Ст.3 кп ГОСТ 16523-70

Союзгипролесхоз Киевский филиал

Копировал Краснова Формат А3

Типовой проект 411-2-196.89 Альбом 4

Формат	Зона	Поз.	Обозначение	Наименование	Кол.	Примечание
				Документация		
А3			НО-10.01.03.000 СБ	Сборочный чертеж		
				Детали		
А3		1	НО-10.01.03.001	Полумуфта	1	
А4		2	НО-10.01.03.002	Палец	6	
А4		3	НО-10.01.03.003	Втулка упругая	6	
А3		4	НО-10.01.03.004	Полумуфта	1	
А4		5	НО-10.01.03.005	Втулка распорная	6	
				Стандартные изделия		
		6		Гайка М10.5 ГОСТ 5915-70*	6	
		7		Шайба 10.65Г ГОСТ 6402-70*	6	

Изм.	Кол.	№ докум.	Подп.	Дата
Разраб.		Станевская		06.89
Пров.		Бурлаченко		08.89
Т.контр		Тищук		08.89
Рук.		Бурлаченко		08.89
Н.контр		Бурлаченко		08.89
Утв.				

НО-10.01.03.000

Муфта

Лит.	Лист	Листов
Р		1

Союзгипролесхоз Киевский филиал

Копировал Краснова Формат А4

Альбом

Типовой проект

НО-10.01.03.005

Rz 80 (√)

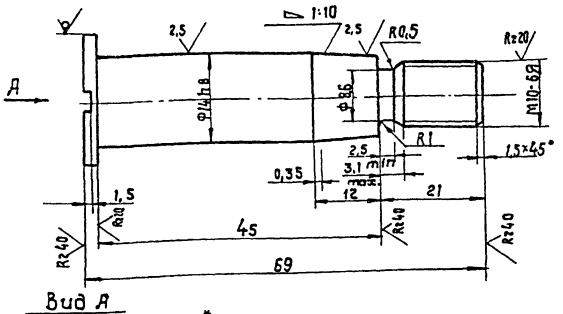

Вид А

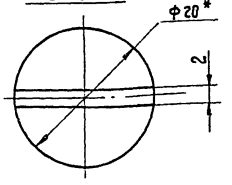

1. Отрезать.
2. HRC 45...50
3. Отклонение конусности по 6-ой степени точности ГОСТ 8908-81.
4. Размер для справок.
5. Неуказанные предельные отклонения размеров: отверстий по-H14; валов-h14; остальных ± JT14/2.

10305/6

Изм.	Кол.	№ докум.	Подп.	Дата
Разраб.		Станевская		06.89
Пров.		Бурлаченко		08.89
Т.контр		Тищук		08.89
Рук.		Бурлаченко		08.89
Н.контр		Тищук		08.89
Утв.				

НО-10.01.03.005

Палец

Лит.	Масса	Масштаб
Р	0,07	2:1

Лист Листов 1

Круг 20 ГОСТ 2590-88 / 45 ГОСТ 1050-74**

Союзгипролесхоз Киевский филиал

Копировал Краснова Формат А4

Альбом 4

Типовой проект 411-2-196.89

НО-10.01.03.000СБ

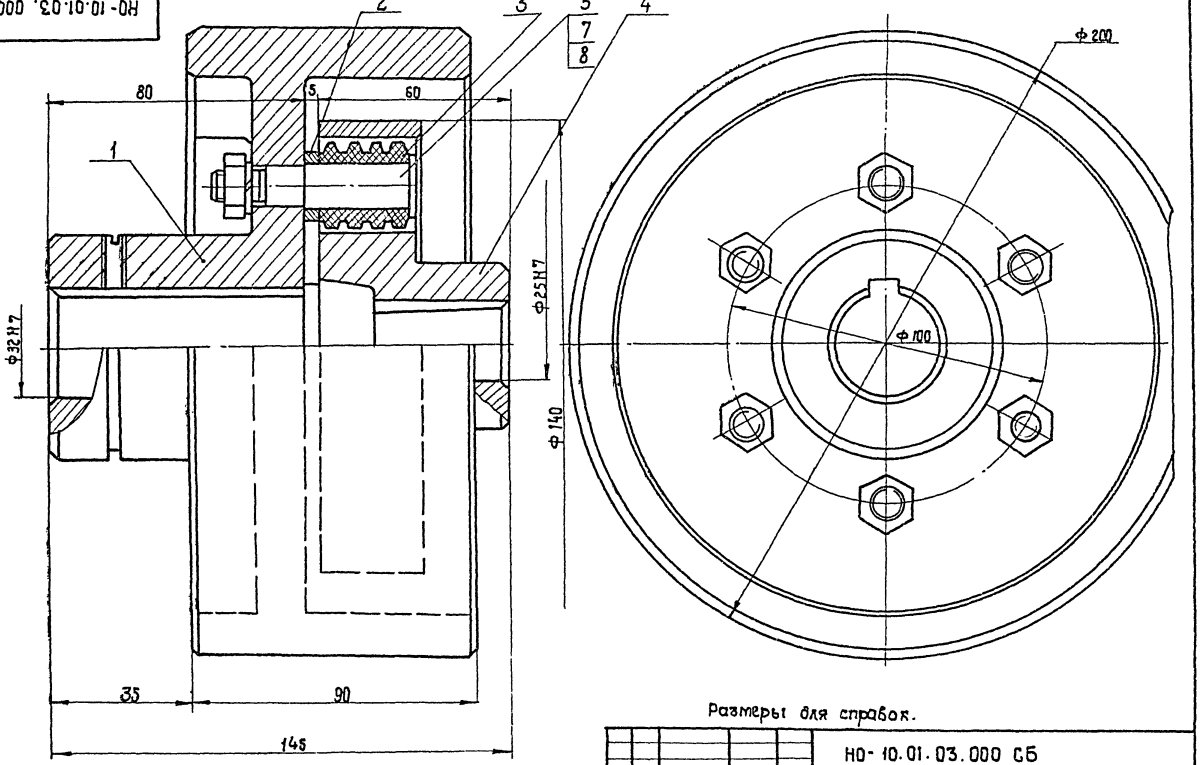

Размеры для справок.

					НО-10.01.03.000 СБ		
Изм.	Лист	№ докум.	Подп.	Дата	Муфта Сборочный чертеж	Лит.	Масса	Масштаб
Разраб.		Бурлаченко		07.89		Р	6,6	1:1
Пров.		Станевская		06.89		Лист	Листов 1	
Т. контр.		Тищук		07.89				
Рук.		Бурлаченко		07.89				
Н. контр.		Тищук		07.89				
Утв.								

Союзгипролесхоз Киевский филиал

Копировал Краснова

Формат А3

Инв. № подл. | Подп. и дата | Взам. инв. № | Инв. № дубл. | Подп. и дата

НО-10.01.03.001

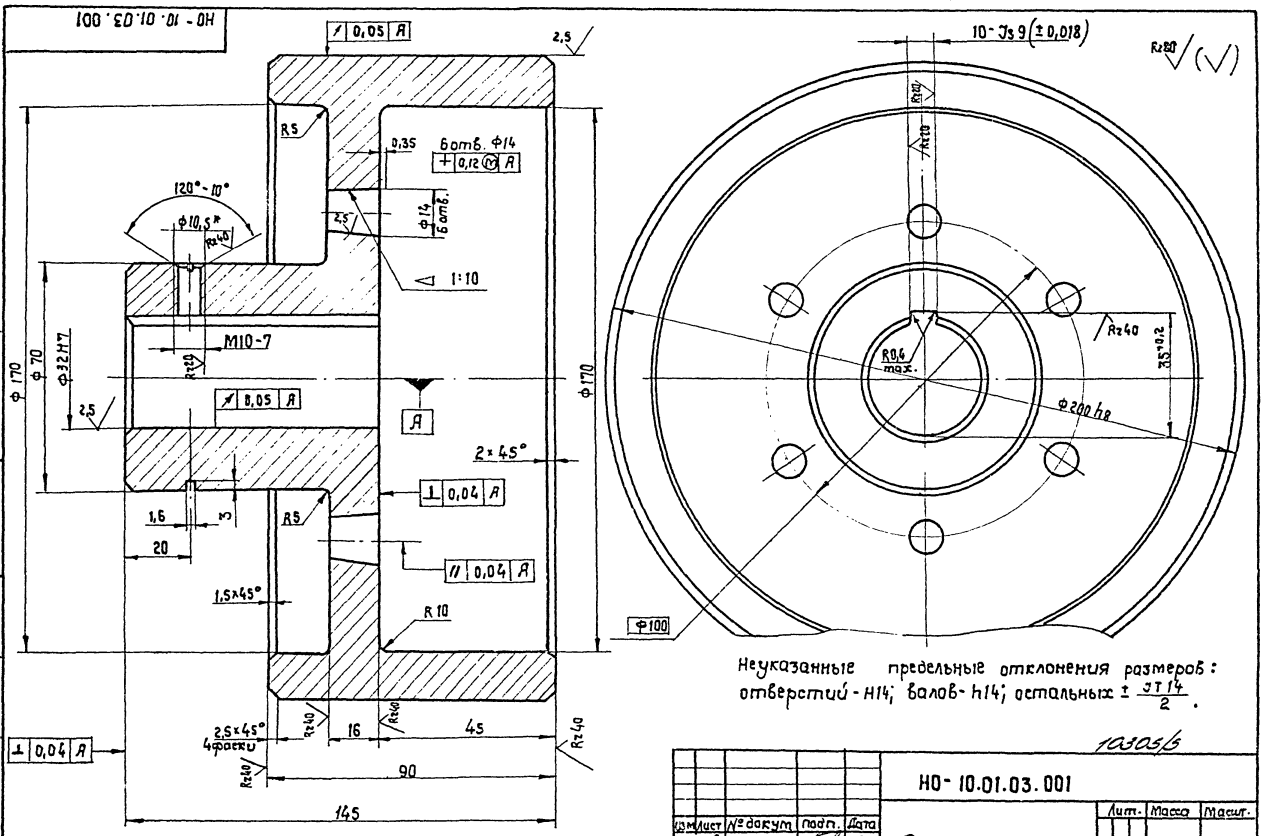

Неуказанные предельные отклонения размеров: отверстий - H14; валов - h14; остальных $\pm \frac{IT14}{2}$.

10305/6

					НО-10.01.03.001		
Изм.	Лист	№ докум.	Подп.	Дата	Полумуфта	Лит.	Масса	Масшт.
Разраб.		Бурлаченко		06.89		Р	3,8	1:1
Пров.		Станевская		06.89		Лист	Листов 1	
Т. контр.		Тищук		06.89				
Рук.		Бурлаченко		07.11	Чугун СЧ21-40 ГОСТ 1412-85			
Н. контр.		Тищук		07.11				
Утв.								

Союзгипролесхоз Киевский филиал

Копировал Краснова

Формат А3

Типовой проект 411-2-196.89 Альбом 4

НО-10.01.03.002

Rz80 ▽(▽)

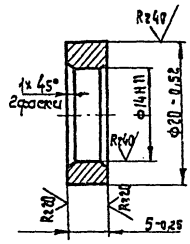

Изм.	Лист	№ докум.	Подп.	Дата
Разраб.		Станевская		06.89
Пров.		Бурлаченко		06.89
Т.контр.		Тищук		06.89
Рук.		Бурлаченко		06.89
Н.контр.		Тищук		06.89
Утв.				

НО-10.01.03.002

Втулка распорная

Лит.	Масса	Масштаб
Р	0,15	2:1
Лист	Листов 1	

Круг 22 ГОСТ 2590-88* / Ст.3 ГОСТ 535-79*

Союзгипролесхоз Киевский филиал

Копировал Краснова Формат А4

Типовой проект 411-2-196.89 Альбом 4

НО-10.01.03.003

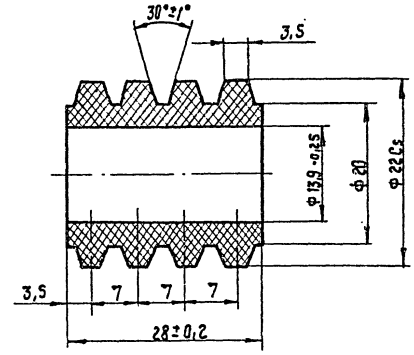

Изм.	Лист	№ докум.	Подп.	Дата
Разраб.		Бурлаченко		06.89
Пров.		Станевская		06.89
Т. контр.		Тищук		06.89
Рук.		Бурлаченко		06.89
Н.контр.		Тищук		06.89
Утв.				

НО-10.01.03.003

Втулка упругая

Лит.	Масса	Масшт.
Р	0,015	2:1
Лист	Листов 1	

Резина 4355 МРТУ 38-5-204-65

Союзгипролесхоз Киевский филиал

Копировал Краснова Формат А3

Типовой проект 411-2-196.89 Альбом 4

НО-10.01.03.004

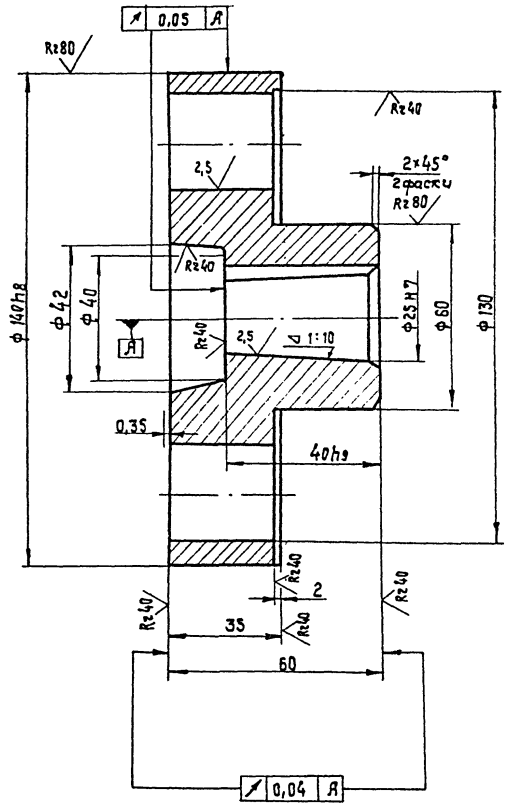

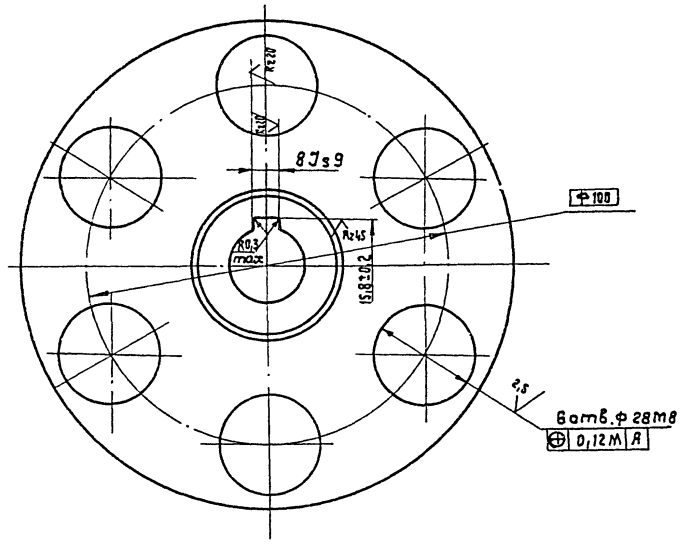

Чертеж

Изм.	Лист	№ докум.	Подп.	Дата
Разраб.		Бурлаченко		07.89
Провер.		Станевская		06.89
Т. контр.		Тищук		07.89
Рук.		Бурлаченко		07.89
Н.контр.		Тищук		07.89
Утв.				

НО-10.01.03.004

Полумуфта

Лит.	Масса	Масштаб
Р	2,3	1:1
Лист	Листов 1	

Чугун СЧ21-40 ГОСТ 1412-85

Союзгипролесхоз Киевский филиал

Копировал Краснова Формат А3

Типовой проект 411-2-196.89 Альбом 4

Формат	Зона	Поз.	Обозначение	Наименование	Кол.	Примечание
				Документация		
А3			НО-10.01.04.000 СБ	Сборочный чертеж		
				Детали		
А4		1	НО-10.01.04.001	Ось	1	
А3		2	НО-10.01.04.002	Крышка	1	
А4		3	НО-10.01.04.003	Прокладка	1	
А3		4	НО-10.01.04.004	Звездочка z=16; t=25,4	1	
				Стандартные изделия		
		5		Болт М6×10.58 ГОСТ 7798-70*	6	
		6		Гайка М16.5 ГОСТ 5915-70*	1	
		7		Шайба 6.65 Г ГОСТ 6402-70*	6	
		8		Шайба 16.65 Г ГОСТ 6402-70*	1	
		9		Шайба 16.02 ГОСТ 11371-78*	1	
		10		Кольцо УА25 ГОСТ 13940-86	1	
		11		Подшипник 205 ГОСТ 8338-75*	1	
		12		Кольцо 24-37-5 ГОСТ 6418-81*	1	

Инв.№подл. | Подп. и дата | Инв.№дубл. | Взам.инв.№ | Подп. и дата

Изм.	Лист	№докум.	Подп.	Дата
Разраб.		Станевская		06.89
Пров.		Бурлаченко		
Рук.		Бурлаченко		
Н.контр.		Тищук		
Утв.				

НО-10.01.04.000

Звездочка натяжная

Лит.	Лист	Листов
Р		1

союзгипролесхоз Киевский филиал

Копировал Краснова

Формат А4

НО-10.01.04.001

Rz 80 ▽(▽)

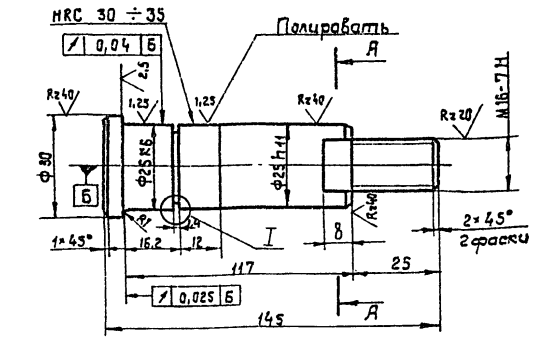

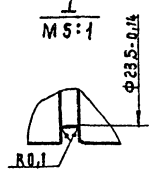

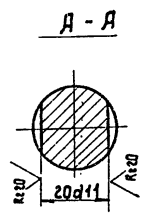

Неуказанные предельные отклонения размеров: отверстий — Н14; валов — h14; прочих — $\pm \frac{IT14}{2}$.

Изм.	Кол.	№докум.	Подп.	Дата
Разраб.		Станевская		06.89
Пров.		Бурлаченко		06.89
Т.контр.		Тищук		06.89
Рук.		Бурлаченко		06.89
Н.контр.		Тищук		06.89
Утв.				

НО-10.01.04.001

Ось

Лит.	Масса	Масшт.
Р	0,4	1:1
Лист	Листов 1	

В-35 ГОСТ 2590-88* / Круг 45 ГОСТ 1050-74**

союзгипролесхоз Киевский филиал

Копировал Краснова

Формат А4

НО-10.01.04.000 СБ

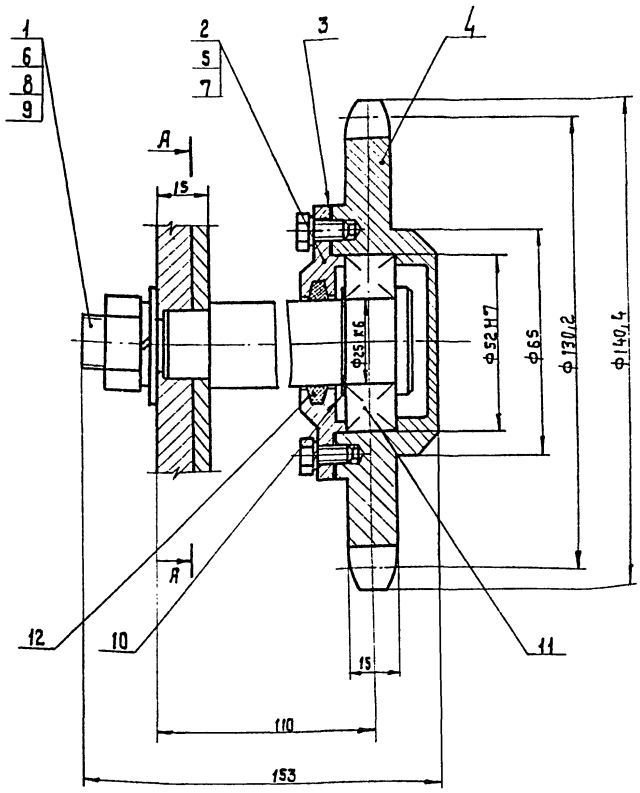

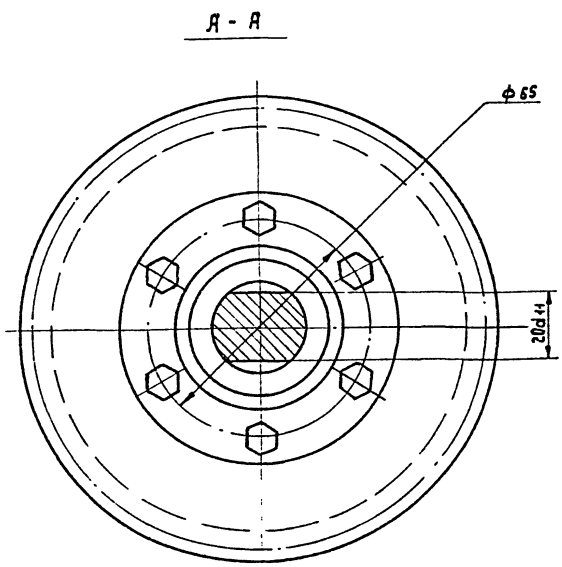

Размеры для справок.

10305/5

Изм.	Кол.	№докум.	Подп.	Дата
Разраб.		Станевская		06.89
Пров.		Бурлаченко		06.89
Т.контр.		Тищук		06.89
Рук.		Бурлаченко		06.89
Н.контр.		Тищук		06.89
Утв.				

НО-10.01.04.000 СБ

Звездочка натяжная

Сборочный чертеж

Лит.	Масса	Масштаб
Р	2,2	1:1
Лист	Листов 1	

союзгипролесхоз Киевский филиал

Копировал Краснова

Формат А3

Типовой проект 411-2-196.89 Альбом 4

НО-10.01.04.002

Rz80 ▽(▽)

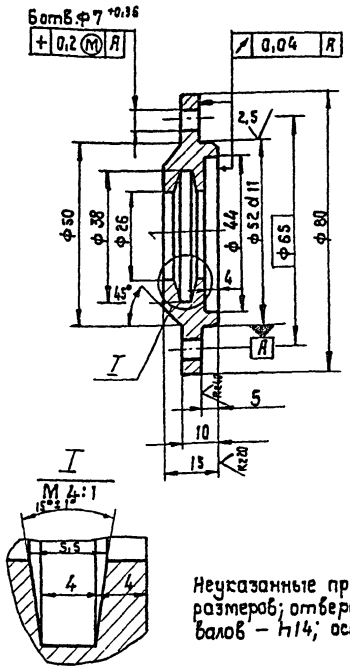

Неуказанные предельные отклонения размеров: отверстий – H14, валов – h14; остальных $\pm\frac{IT1}{2}$.

Изм.	Кол.	№ докум.	Подп.	Дата	НО-10.01.04.002	Лит.	Масса	Масштаб
Разраб.		Станевская		06.89	Крышка	Р	0,2	1:1
Пров.		Бурлаченко		08.89		Лист	Листов 1	
Т.контр.		Тищук		08.89				
Рук.		Бурлаченко		08.89	Круг 85 ГОСТ 2590-88* / 45 ГОСТ 1050-74**	Союзгипролесхоз Киевский филиал		
Н.контр.		Тищук		08.89				
Утв.								

Копировал Краснова Формат А4

Типовой проект 411-2-196.89 Альбом 4

НО-10.01.04.003

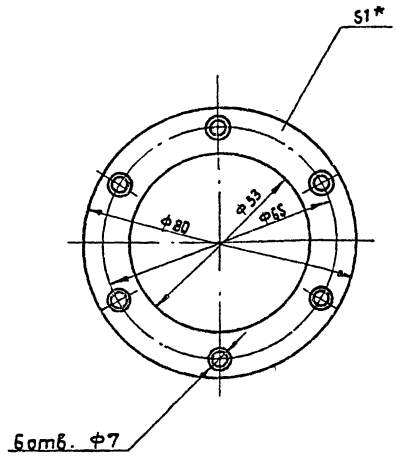

* Размер для справок.

Изм.	Кол.	№ докум.	Подп.	Дата	НО-10.01.04.003	Лит.	Масса	Масштаб
Разраб.		Станевская		06.89	Прокладка	Р	0,01	1:1
Пров.		Бурлаченко		08.89		Лист	Листов 1	
Т.контр.		Тищук		08.89				
Рук.		Бурлаченко		08.89	Картон прокладочный S1 ГОСТ 9347-74*	Союзгипролесхоз Киевский филиал		
Н.контр.		Тищук		08.89				
Утв.								

Копировал Краснова Формат А4

Типовой проект 411-2-196.89 Альбом 4

НО-10.01.04.004

Rz80 ▽(▽)

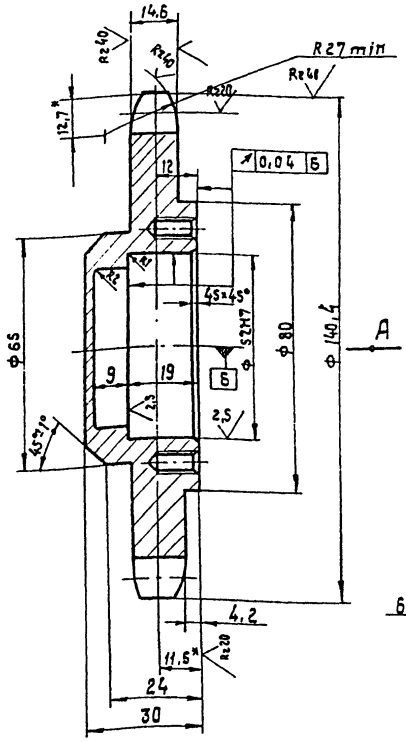

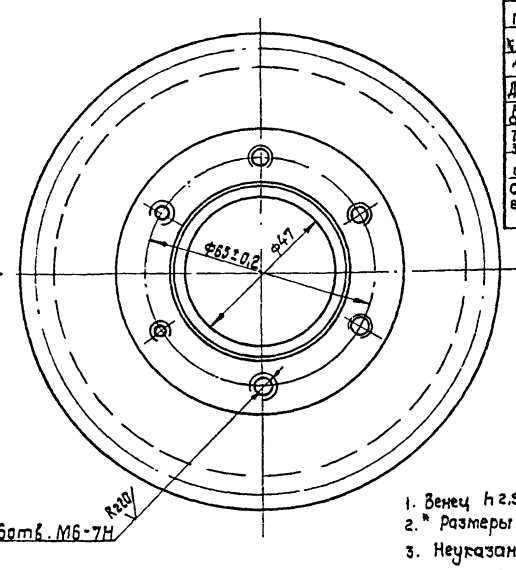

Число зубьев		z	16
Сопрягаемая цепь	Шаг	t	25,4
	Диаметр ролика	Д	15,88
Профиль зуба ГОСТ 591-69*		—	со смещением
Класс точности по ГОСТ 591-69*		—	3
Диаметр окружности впадин		D_i	114,14-0,46
Допуск на разность шагов		δt	0,25
Радиальное биение окружности впадин		F_o	0,63
Торцевое биение зубчатого венца		—	0,63
Диаметр делительной окружности		d_d	130,20
Сопрягаемая цепь	ширина внутренней пластины	b	24,13
	расстояние между внутр. пласт.	B_{3h}	15,88

1. Венец h 2,5 ÷ 3; HRC 45 ÷ 50.
2. * Размеры для справок.
3. Неуказанные предельные отклонения размеров: отверстий – H14; валов – h14; прочих $\pm\frac{IT14}{2}$.

10.30.5/6

Изм.	Кол.	№ докум.	Подп.	Дата	НО-10.01.04.004	Лит.	Масса	Масштаб
Разраб.		Станевская		06.89	Звездочка z=16; t=25,4.	Р	2,0	1:1
Пров.		Бурлаченко		08.89		Лист	Листов 1	
Т.контр.		Тищук		08.89				
Рук.		Бурлаченко		08.89	Круг 150 ГОСТ 2590-88* / 45 ГОСТ 1050-74**	Союзгипролесхоз Киевский филиал		
Н.контр.		Тищук		08.89				
Утв.								

Копировал Краснова Формат А3

Типовой проект 411-2-196.89 Альбом 4

Формат	Зона	Поз.	Обозначение	Наименование	Кол.	Примечание
				Документация		
А3			НО-10.01.05.000 СБ	Сборочный чертеж		
				Детали		
А4		1	НО-10.01.05.001	Венец	1	
А4		2	НО-10.01.05.002	Ступица	1	

НО-10.01.05.000

Изм. Кол. Лист № докум. Подп. Дата

Разраб. Станевская 06.89
Пров. Бурлаченко 07.89
Т. контр. Бурлаченко 07.89
Н. контр. Тищук 07.89
Утв.

Звездочка

Лит. Р | Лист | Листов

союзгипролесхоз Киевский филиал

Копировал Краснова Формат А4

Типовой проект Альбом

НО-10.01.05.001

Rz80 ▽(▽)

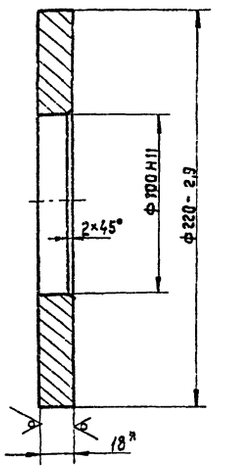

* Размер для справок.

НО-10.01.05.001

Изм. Кол. Лист № докум. Подп. Дата

Разраб. Станевская 06.89
Пров. Бурлаченко 07.89
Т. контр. Тищук 07.89
Рук. Бурлаченко 07.89
Н. контр. Тищук 07.89
Утв.

Венец

Лит. Р | Масса 2,5 | Масштаб 1:2

Лист | Листов 1

Лист 5-ПН-18 ГОСТ 19903-74* / 45 ГОСТ 1050-74 **

союзгипролесхоз Киевский филиал

Копировал Краснова Формат А4

Типовой проект 411-2-196.89 Альбом

НО-10.01.05.000 СБ

Rz80 ▽(▽)

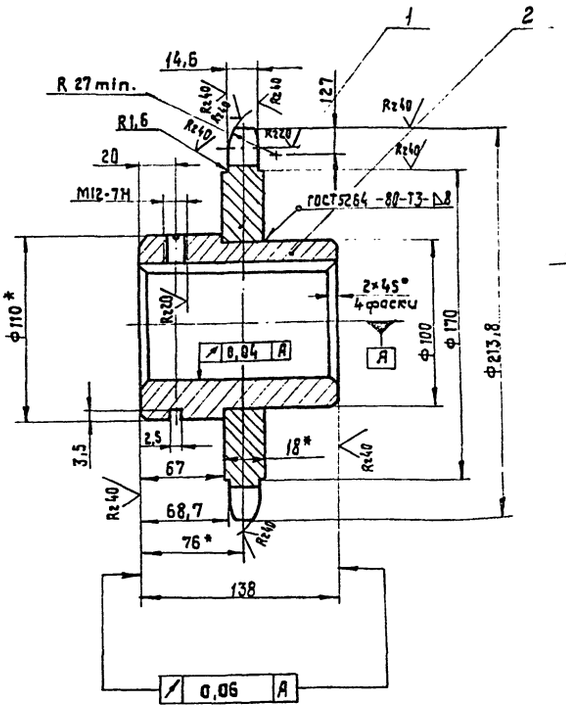

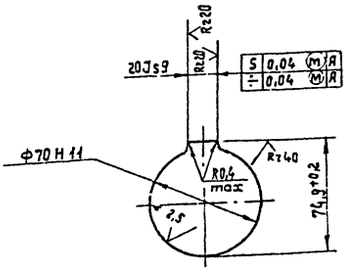

Числа зубьев		z	25
	Шаг	t	25,4
	Диаметр ролика	d	15,88
Профиль зуба по ГОСТ 591-69*		—	со смещением
Класс точности по ГОСТ 591-69*		—	3
Наибольшая хорда		L*	186,15-0,6
Допуск на разность шагов		δt	0,25
Радиальное биение окружности впадин		Ea	0,63
Торцевое биение зубчатого венца		—	0,63
Диаметр делительной окружности		da	202,66
Сопрягаемая цепь	Ширина внутренней пластины	B	24,13
	Расстояние между внутренними пластинами	B6н	15,88

1. Венец h25... 3 HRC 40 ... 50.
2. * Размеры для справок.
3. Неуказанные предельные отклонения размеров: отверстий - H14; валов - h14; остальных ± JT14/2.
4. Масса наплавленного металла — 0,07 кг.

103056

НО-10.01.05.000 СБ

Изм. Кол. Лист № докум. Подп. Дата

Разраб. Бурлаченко 08.89
Пров. Станевская 06.89
Т. контр. Тищук 08.89
Рук. Бурлаченко 07.89
Н. контр. Тищук 08.89
Утв.

Звездочка
Сборочный чертеж

Лит. Р | Масса 7,0 | Масштаб 1:2

Лист | Листов 1

союзгипролесхоз Киевский филиал

Копировал Краснова Формат А3

Типовой проект 411-2-196.89 Альбом 4

НО-10.01.05.002

Rz 80 (√)

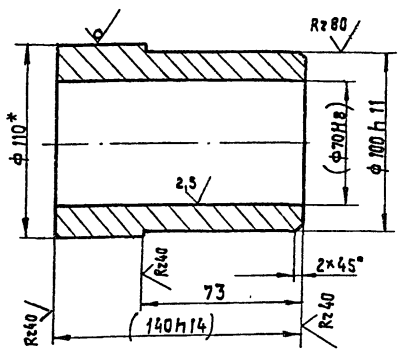

1. Размеры в скобках – после сборки.
2.* Размер для справок.

Изм.	Кол.	№докум.	Подп.	Дата
Разраб.		Бурлаченко		08.89
Пров.		Станевская		06.89
Т.контр		Тищук		08.89
Рук.		Бурлаченко		08.89
Н.контр.		Тищук		08.89
Утв.				

НО-10.01.05.002

Стулица

Лит.	Масса	Масштаб
Р	4,5	1:2

Лист | Листов 1

Круг 110 ГОСТ 2590-88*
45 ГОСТ 1050-74*

Союзгипролесхоз Киевский филиал

Копир. Краснова Формат А4

Типовой проект 411-2-196.89 Альбом 4

Форм. Зона	Поз.	Обозначение	Наименование	Кол.	Примечание
			Документация		
А2		НО-10.02.00.000 СБ	Сборочный чертеж		
			Детали		
Б4	1	НО-10.02.00.001	Пролет	2	
			Уголок 63×63×5 ГОСТ 8509-86		
			Ст3сп ГОСТ 535-79*		
			L = 14250 h15		
Б4	2	НО-10.02.00.002	Уголок	24	
			Уголок 50×50×5 ГОСТ 8509-86		
			Ст3сп ГОСТ 535-79*		
			L = 420 h15		
Б4	3	НО-10.02.00.003	Поперечина	13	
			Уголок 50×50×5 ГОСТ 8509-86		
			Ст3сп ГОСТ 535-79*		
			L = 780 h15		
Б4	4	НО-10.02.00.004	Стойка	20	
			Уголок 50×50×5 ГОСТ 8509-86		
			Ст3сп ГОСТ 535-79*		
			L = 640 h15		
Б4	5	НО-10.02.00.005	Пята	10	
			Уголок 63×63×5 ГОСТ 8509-86		
			Ст3сп ГОСТ 535-79*		
			L = 180 h15		
Б4	6	НО-10.02.00.006	Стяжка	3	
			Уголок 50×50×5 ГОСТ 8509-86		
			Ст3сп ГОСТ 535-79* L=720 h15		

Изм.	Лист	№докум.	Подп.	Дата
Разраб.		Бурлаченко		08.89
Пров.		Станевская		06.89
Рук.		Бурлаченко		08.89
Н.контр.		Тищук		08.89
Утв.				

НО-10.02.00.000

Секция наклонная I

Лит.	Лист	Листов
Р		1

Союзгипролесхоз Киевский филиал

Копировал Краснова Формат А4

Типовой проект 411-2-196.89 Альбом 4

Форм. Зона	Поз.	Обозначение	Наименование	Кол.	Примечание
			Документация		
А2		НО-10.03.00.000 СБ	Сборочный чертеж		
			Детали		
Б4	1	НО-10.03.00.001	Пролет	2	
			Уголок 63×63×5 ГОСТ 8509-86		
			Ст3сп ГОСТ 535-79*; L=9800h15		
Б4	2	НО-10.03.00.002	Уголок	16	
			Уголок 50×50×5 ГОСТ 8509-86		
			Ст3сп ГОСТ 535-79*; L=420h15		
Б4	3	НО-10.03.00.003	Поперечина	9	
			Уголок 50×50×5 ГОСТ 8509-86		
			Ст3сп ГОСТ 535-79* L=780h15		
Б4	4	НО-10.03.00.004	Стойка	12	
			Уголок 50×50×5 ГОСТ 8509-86		
			Ст3сп ГОСТ 535-79*; L=640h15		
Б4	5	НО-10.03.00.005	Пята	6	
			Уголок 63×63×5 ГОСТ 8509-86		
			Ст3сп ГОСТ 535-79*; L=180h15		
Б4	6	НО-10.03.00.006	Стяжка	3	
			Уголок 50×50×5 ГОСТ 8509-86		
			Ст3сп ГОСТ 535-79*; L=720h15		

Изм.	Лист	№докум.	Подп.	Дата
Разраб.		Бурлаченко		08.89
Пров.		Станевская		06.89
Рук.		Бурлаченко		08.89
Н.контр.		Тищук		08.89
Утв.				

НО-10.03.00.000

Секция наклонная

Лит.	Лист	Листов
Р		1

Союзгипролесхоз Киевский филиал

Копировал Краснова Формат А4

Типовой проект 411-2-196.89 Альбом 4

Форм. Зона	Поз.	Обозначение	Наименование	Кол.	Примечание
			Документация		
А2		НО-10.05.00.000 СБ	Сборочный чертеж		
			Детали		
Б4	1	НО-10.05.00.001	Пролет	2	
			Уголок 63×63×5 ГОСТ 8509-86		
			Ст3сп ГОСТ 535-79*; L=21530h15		
Б4	2	НО-10.05.00.002	Уголок	36	
			Уголок 50×50×5 ГОСТ 8509-86		
			Ст3сп ГОСТ 535-79*; L=420h15		
Б4	3	НО-10.05.00.003	Поперечина	18	
			Уголок 50×50×5 ГОСТ 8509-86		
			Ст3сп ГОСТ 535-79*; L=780h15		
Б4	4	НО-10.05.00.004	Стойка	72	
			Уголок 50×50×5 ГОСТ 8509-86		
			Ст3сп ГОСТ 535-79*; L=640h15		
Б4	5	НО-10.05.00.005	Пята	36	
			Уголок 63×63×5 ГОСТ 8509-76		
			Ст3сп ГОСТ 535-79*; L=180h15		
Б4	6	НО-10.05.00.006	Стяжка	8	
			Уголок 50×50×5 ГОСТ 8509-86		
			Ст3сп ГОСТ 535-79*; L=740h13		

10305/5

Изм.	Лист	№докум.	Подп.	Дата
Разраб.		Бурлаченко		08.89
Пров.		Станевская		06.89
Рук.		Бурлаченко		08.89
Н.контр.		Тищук		08.89
Утв.				

НО-10.05.00.000

Секция горизонтальная

Лит.	Лист	Листов
Р		1

Союзгипролесхоз Киевский филиал

Копировал Краснова Формат А4

НО-10.02.00.000 СБ

Альбом 4

Типовой проект 411-2-196.89

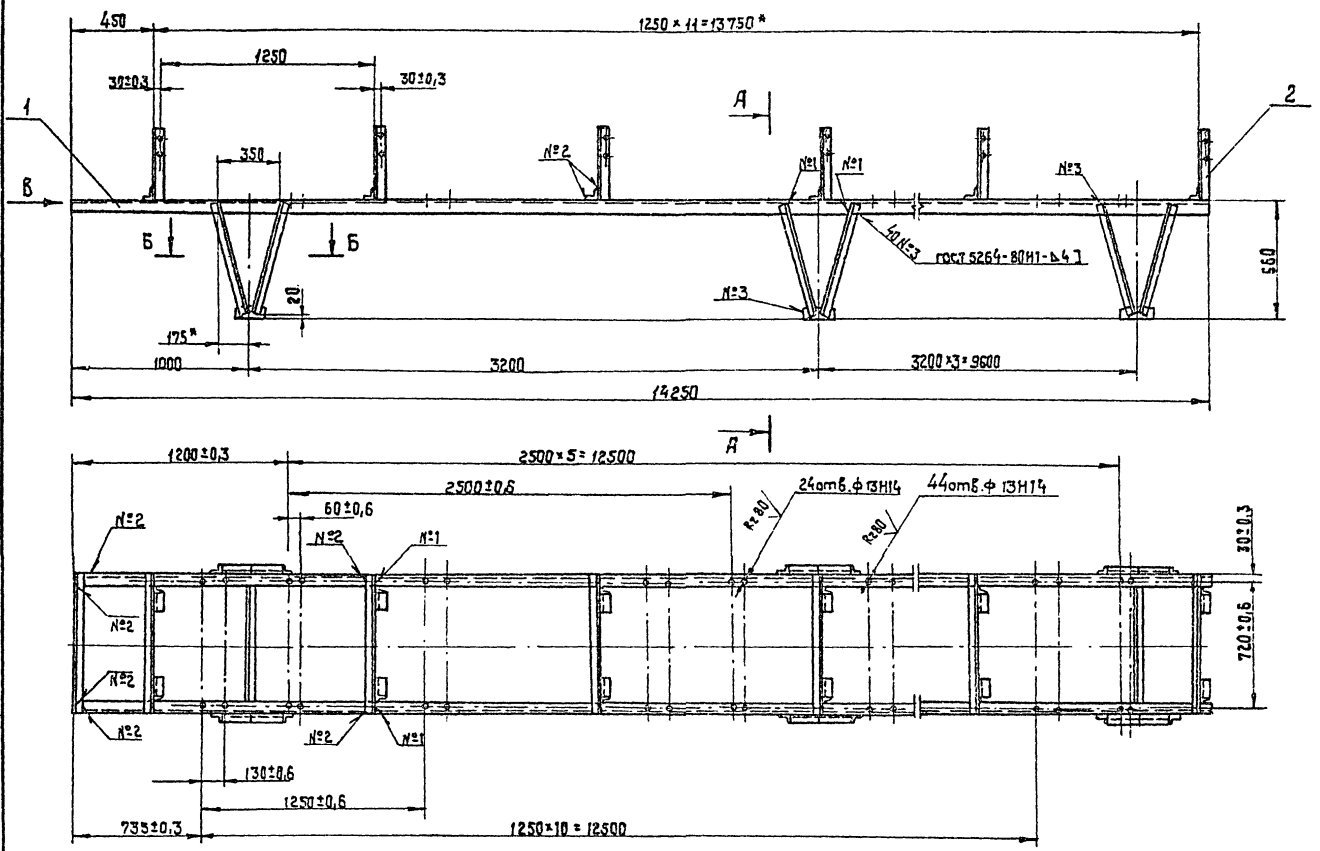

А - А
М 1 : 10

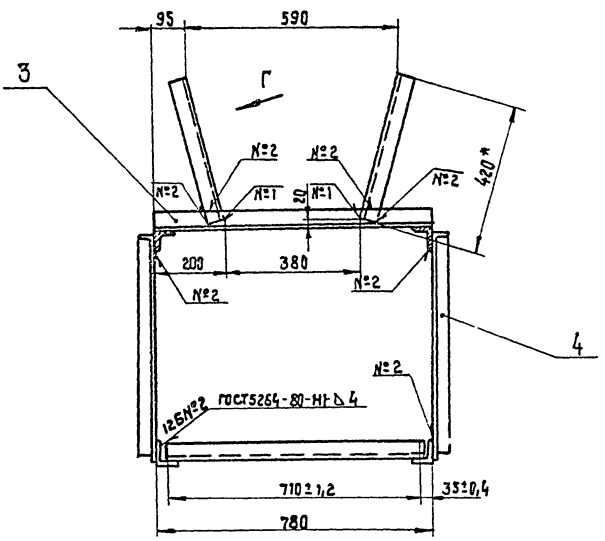

Б - Б
М 1 : 10

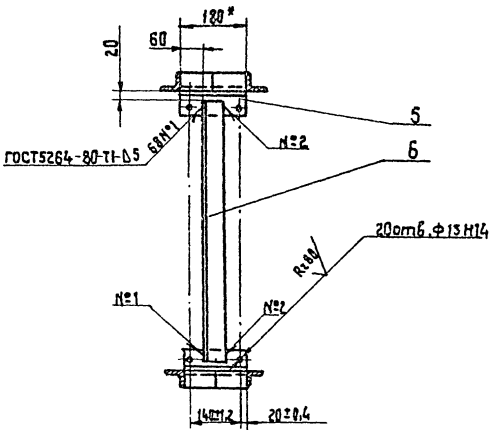

Вид В
М1:10

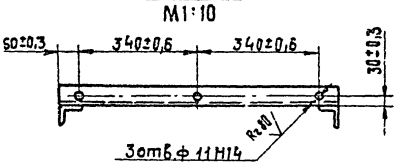

Вид Г
М1:2

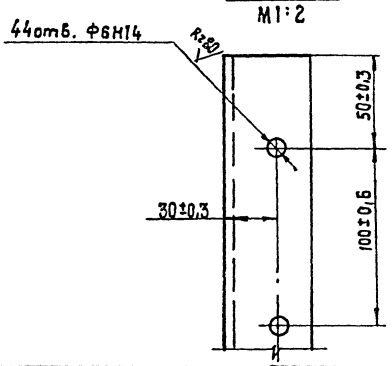

1.* Размеры для справок.
2. Неуказанные предельные отклонения размеров: отверстий - Н15; валов - h15; остальных $\pm \frac{IT15}{2}$.
3. Масса наплавленного металла — 1,8 кг.

10305/5

Изм	Кол	№ докум.	Подп.	Дата	НО-10.02.00.000 СБ			
Разраб.		Бурлаченко		07.89	Секция наклонная I.	Лит.	Масса	Масштаб
Пров.		Станевская		08.89	Сборочный чертеж	Р	182	1:2
Т.контр.		Тищук		08.89		Лист	Листов 1	
Рук.		Бурлаченко		08.89		Союзгипролесхоз Киевский филиал		
Н.контр.		Тищук		08.89				
Утв.		Кукотин						

Инв. № подл. | Подп. и дата | Взам. инв. № | Инв. № дубл. | Подп. и дата

Копировал Краснова

Формат А2

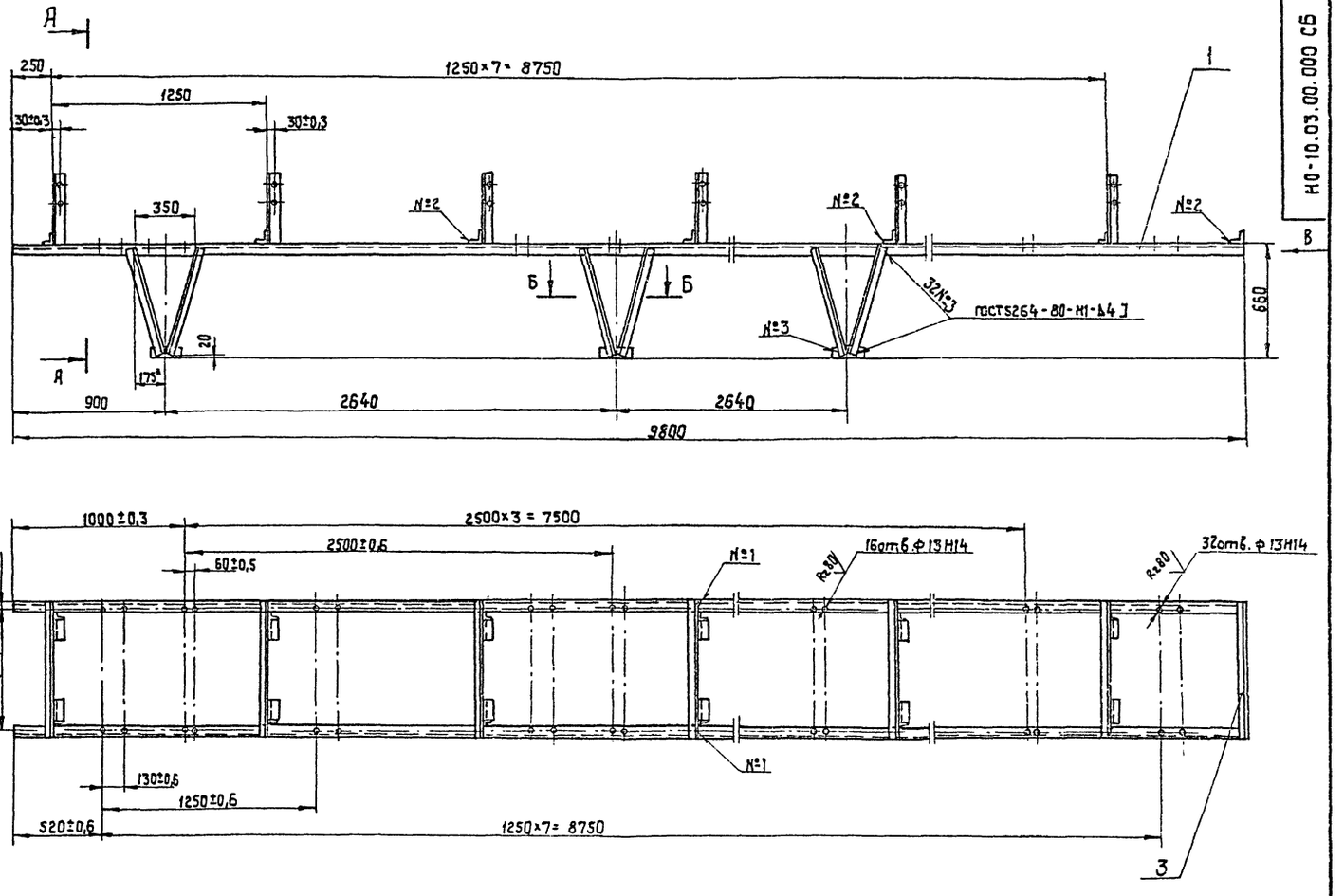

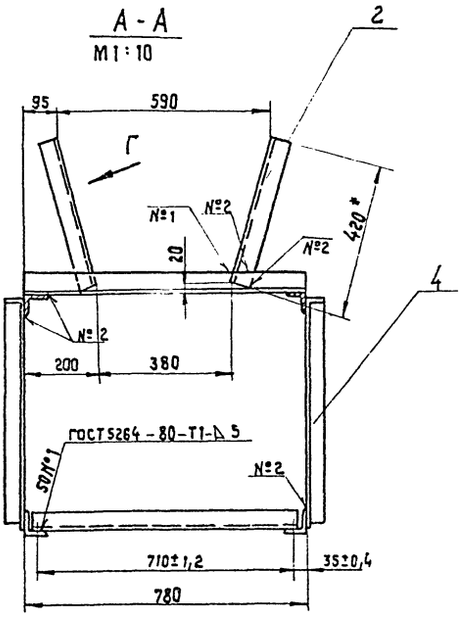

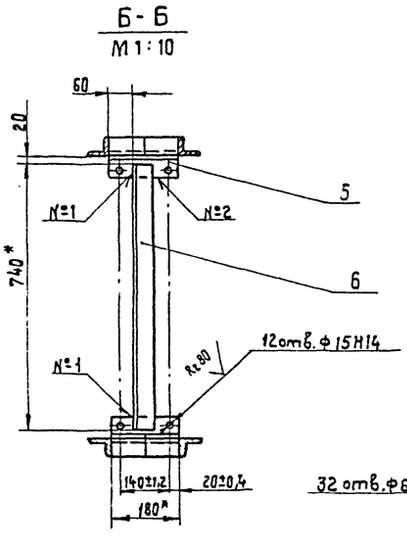

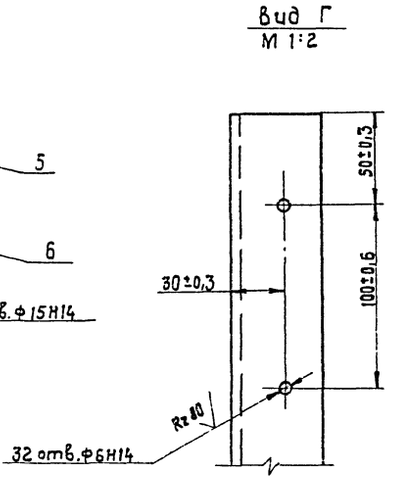

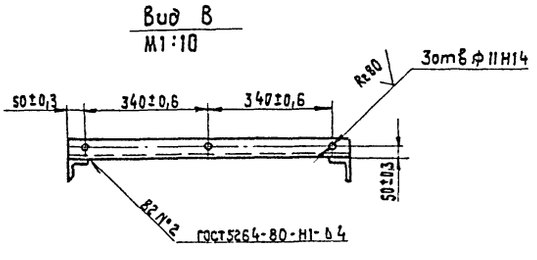

1. * Размеры для справок.
2. Неуказанные предельные отклонения размеров: отверстий - Н15; валов - h15; остальных ± IT15/2.
3. Масса наплавленного металла - 1,8 кг.

1030516

					НО-10.03.00.000 СБ		
Изм.	Кол.	№докум.	Подп.	Дата	Секция наклонная II	Лит.	Масса	Масштаб
Разраб.		Бурлаченко		07.89		Р	150	1:20
Пров.		Студневская		06.89	Сборочный чертеж	Лист	Листов 1	
Т.контр.		Тищук		08.89				
Рук.		Бурлаченко		08.89				
Н.контр.		Тищук		08.89		Союзгипролесхоз Киевский филиал		
Утв.		Кукотин						

Копировал Краснова

Формат А2

Инв.№подл. | Подп. и дата | Взам.инв.№ | Инв.№дубл. | Подп. и дата

Альбом 4 Типовой проект 411-2-196.89

Форм.	Зона	Поз.	Обозначение	Наименование	Кол.	Примечание
				Документация		
А3			НО-10.04.00.000 СБ	Сборочный чертеж		
				Сборочные единицы		
А4		1	НО-10.04.01.000	Рама	1	
				Стандартные изделия		
		2		Болт М16×35.58 гост 7798-70*	12	
		3		Гайка М16.5 гост 5915-70*	12	
		4		Шайба 16.65Г гост 6402-70*	12	
		5		Шайба 16.02 гост 11371-78*	12	
				Покупные изделия		
		6		Барабан 5032-50 гост 22644-77	2	
		7		Барабан 5025-50 гост 22644-77*	1	

НО-10.04.00.000

Изм.	Лист	№ докум.	Подп.	Дата
Разраб.		Бурлаченко		06.89
Пров.		Станевская		07.89
Рук.		Бурлаченко		08.89
Н. контр.		Тищук		08.89
Утв.				

Станция переходная

Лит.	Лист	Листов
Р		1

Союзгипролесхоз Киевский филиал

Копировал Краснова — Формат А4

Альбом Типовой проект

Форм.	Зона	Поз.	Обозначение	Наименование	Кол.	Примечание
				Документация		
*			НО-10.04.01.000 СБ	Сборочный чертеж		* А2-2Л
				Детали		
Б4		1	НО-10.04.01.001	Балка	2	
				Швеллер 10 гост 8240-72*		
				Ст3 гост 535-79*; L=700 h15		
Б4		2	НО-10.04.01.002	Платик	6	
				Лист 6-ПН-5 гост 19903-74*		
				3-Ст3кп гост 14637-79		
				68 h15 × 210 h15		
Б4		3	НО-10.04.01.003	Стяжка	1	
				Уголок 6-50×50×5 гост 8509-86		
				Ст3 гост 535-79*; L=700 h15		
*		4	НО-10.01.01.001-01	Поперечина	2	* см. НО-10.01.01.001
*		5	НО-10.01.01.002-01	Стойка	4	* см. НО-10.01.01.002
А4		6	НО-10.01.01.012	Пята	4	

НО-10.04.01.000

Изм.	Лист	№ докум.	Подп.	Дата
Разраб.		Бурлаченко		06.89
Пров.		Станевская		07.89
Рук.		Бурлаченко		08.89
Н. контр.		Тищук		08.89
Утв.				

Рама

Лит.	Лист	Листов
Р	1	1

Союзгипролесхоз Киевский филиал

Копировал Краснова — Формат А4

Альбом 4 Типовой проект 411-2-196.89

НО-10.04.00.000 СБ

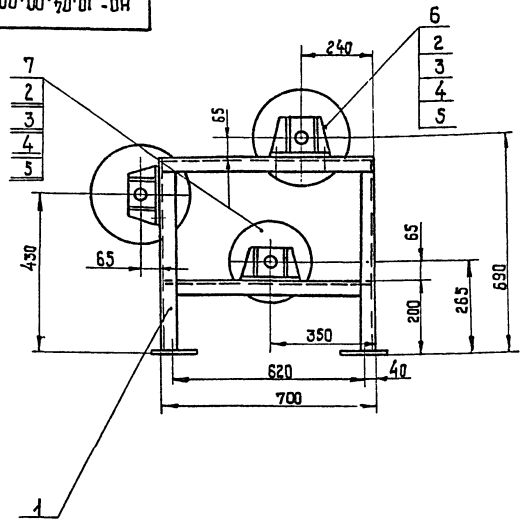

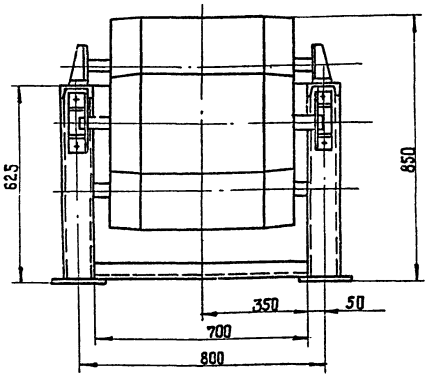

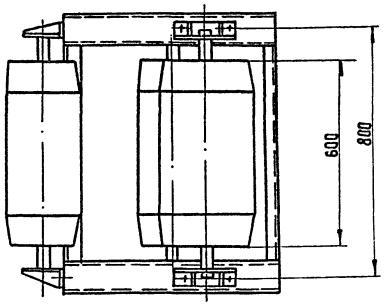

Размеры для справок.

10305/5

НО-10.04.00.000 СБ

Изм.	Лист	№ докум.	Подп.	Дата
Разраб.		Бурлаченко		08.89
Пров.		Станевская		06.89
Т. контр.		Тищук		07.89
Рук.		Бурлаченко		08.89
Н. контр.		Тищук		08.89
Утв.		Кукотин		

Станция переходная
Сборочный чертеж

Лит.	Масса	Масштаб
Р –	254	1:10

Лист | Листов 1

Союзгипролесхоз Киевский филиал

Копировал Краснова — Формат А3

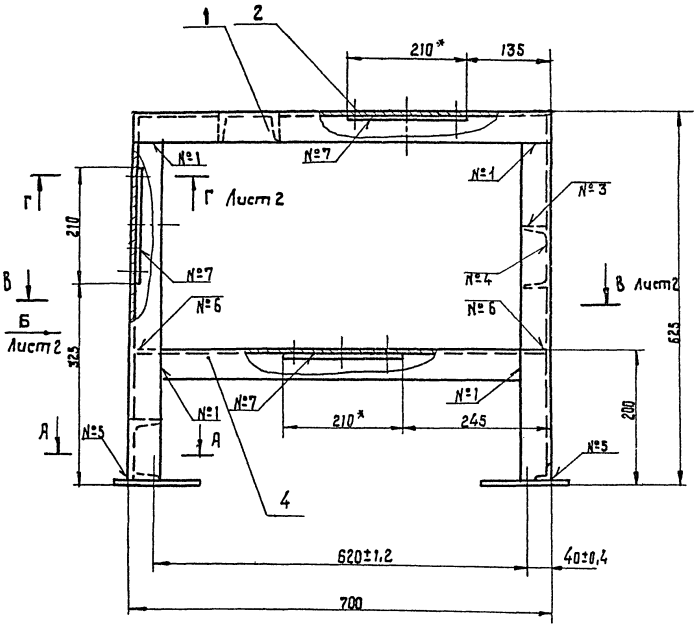

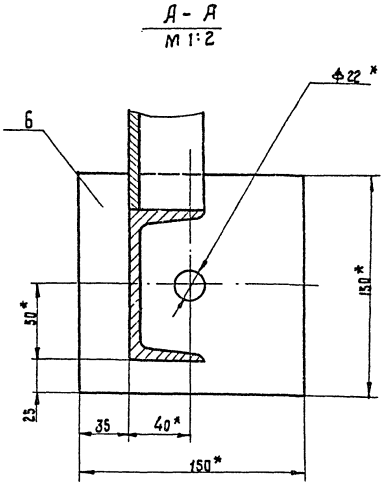

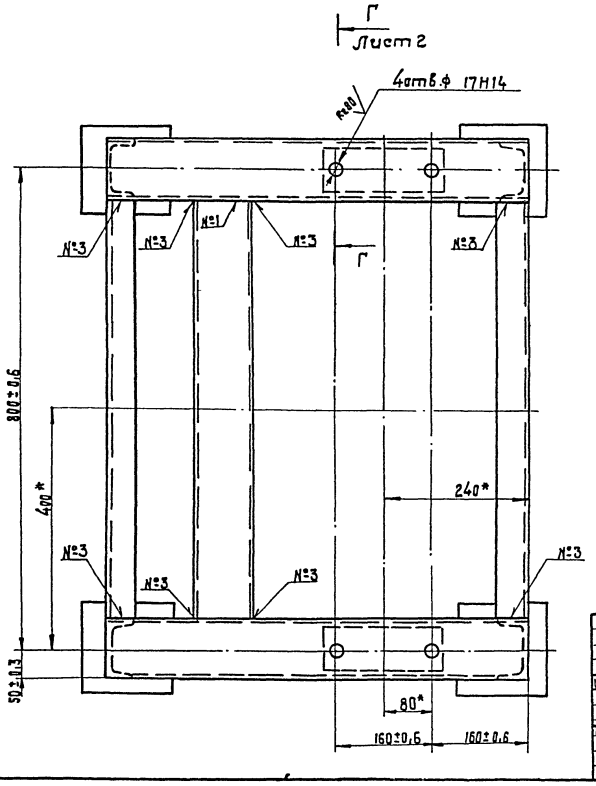

Номер шва	Обозначение шва	Требования к шву	Кол. швов
1	С2		24
2	У3 - △4-□		4
3	Т1-△4		12
4	Т1-△4-□		8
5	Т1-△4	по замкнутой линии	4
6	Т3-△4		4
7	Н2-△4	по замкнутой линии	6

1. Сварные швы по ГОСТ 5264-80.
2. * Размеры для справок.
3. Неуказанные предельные отклонения размеров: отверстий - H15; валов - h15; остальных $\pm \frac{IT15}{2}$.
4. Масса наплавленного металла — 0,66 кг.

1030516

Изм.	Лист	№ докум.	Подп.	Дата
Разраб.		Бурлаченко		06.89
Пров.		Сотниевская		06.89
Т. контр.		Тишук		07.89
Рук.		Бурлаченко		07.89
Н. контр.		Тишук		07.89
Утв.		Кукотин		

НО-10.04.01.000 СБ

Рама
Сборочный чертеж

Лит.	Масса	Масштаб
Р	66.5	1:5

Лист 1 | Листов 3

Союзгипролесхоз
Киевский филиал

Копировал Краснова

Формат А2

Инв.№ подл. | Подп. и дата | Взам.инв.№ | Инв.№дубл. | Подп. и дата

Вид Б
М1:5
Лист 1

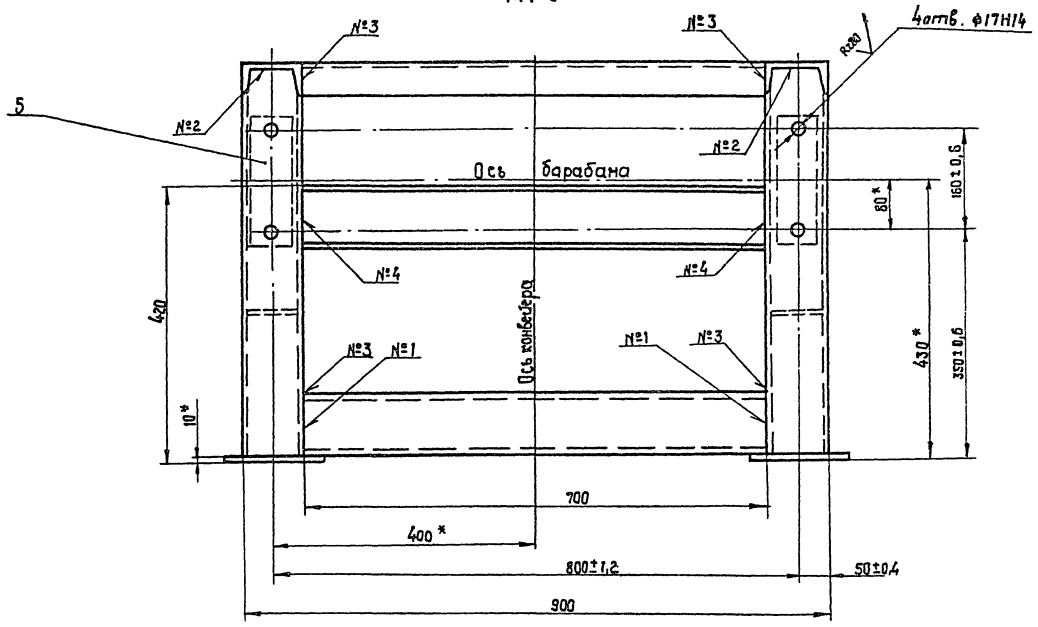

В-В
М1:5
Лист 1

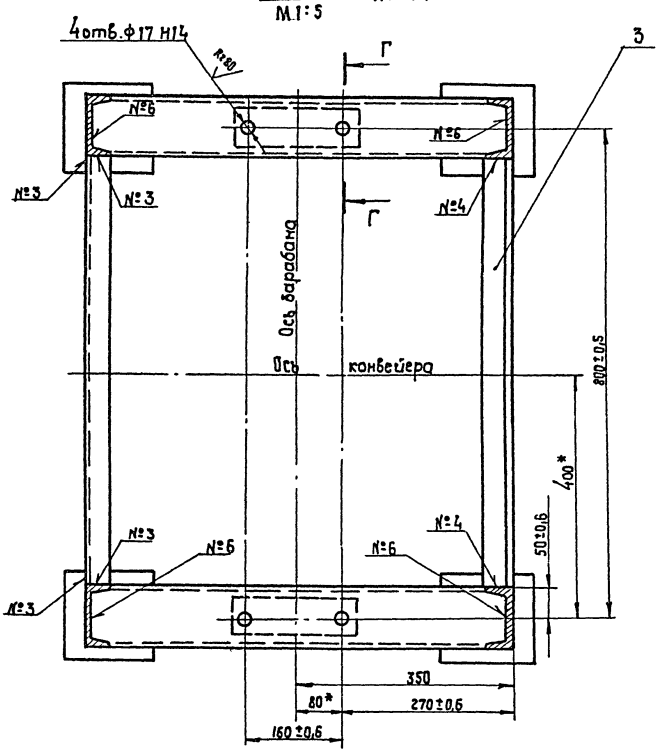

Г–Г
М1:2
Лист 1

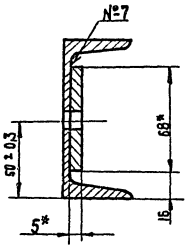

НО-10.05.00.000 СБ

Альбом 4

Типовой проект 411-2-196.89

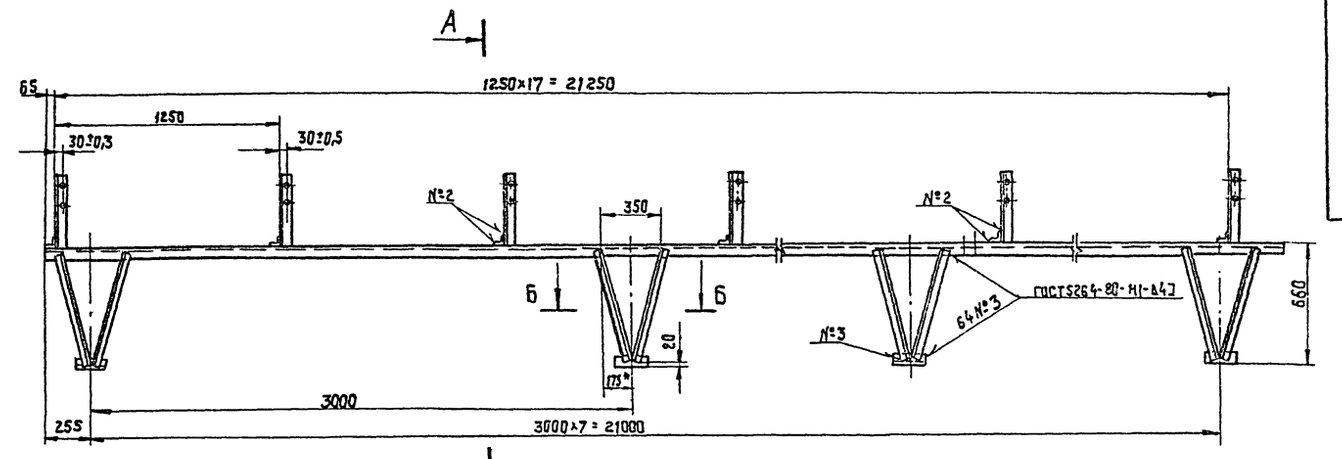

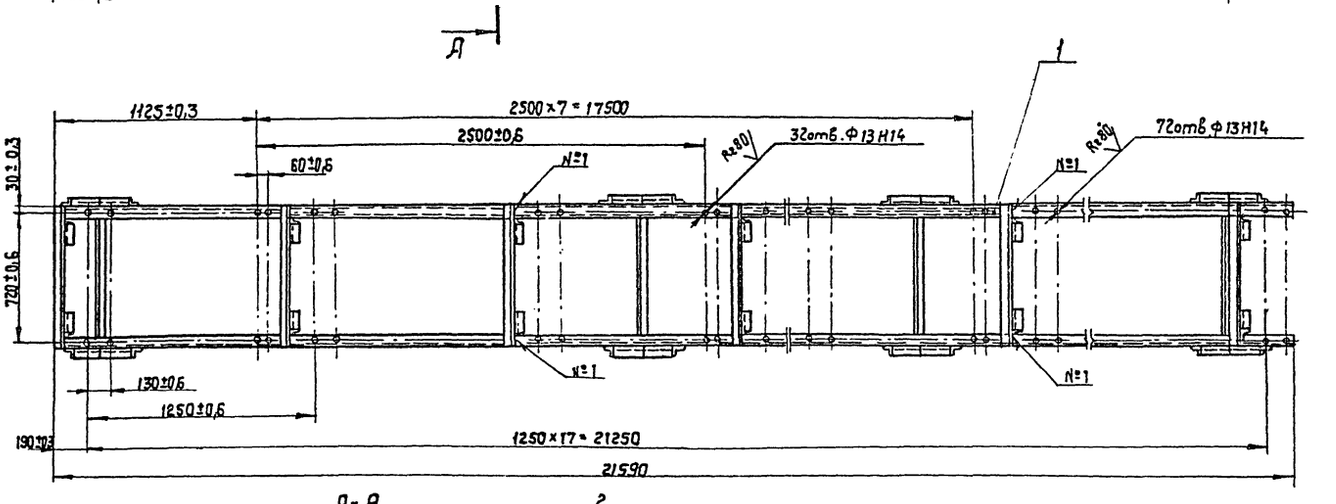

Д-А
М 1:10

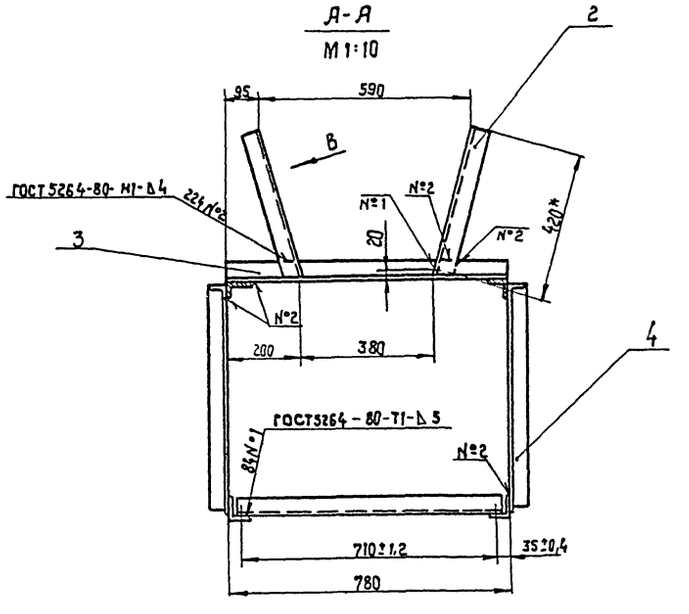

Б-Б
М 1:10

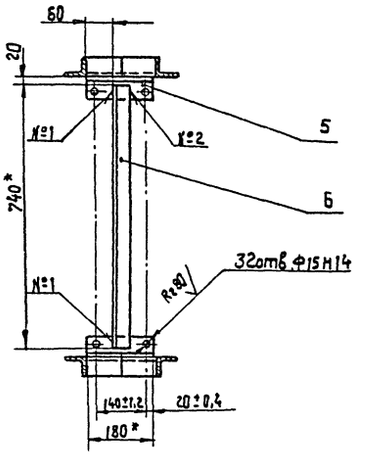

Вид В
М 1:2

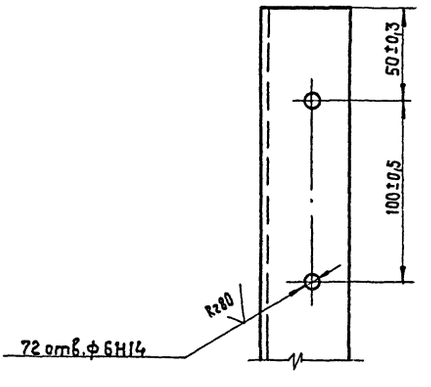

1* Размеры для справок.

2. Неуказанные предельные отклонения размеров: отверстий - H15; валов - h15; остальных $\pm \frac{IT15}{2}$.

3. Масса наплавленного металла — 3,0 кг.

12305/6

					НО-10.05.00.000 СБ		
Изм.	Кол.	№докум.	Подп.	Дата	Секция горизонтальная Сборочный чертеж	Лит.	Масса	Масштаб
Разраб.		Бурлаченко		07.89		Р	309	1:20
Сработ.		Станевская		06.89		Лист	Листов 1
Т.контр.		Тищук		07.89			
Рук.		Бурлаченко		08.89		Союзгипролесхоз Киевский филиал	
Н.контр.		Тищук		08.89			
Утв.		Кукотин					

Копировал Краснова

Формат А2

Инв.№ подл. | Подп. и дата | Взам.инв.№ | Инв.№ дубл. | Подп. и дата

Альбом 4

Типовой проект 411-2-196.89

Формат	Зона	Поз.	Обозначение	Наименование	Кол.	Примечание
				Документация		
А2			НО-11.00.00.000 СБ	Сборочный чертеж	2	
А3			НО-11.00.00.000 ВС	Ведомость спецификаций	1	
				Сборочные единицы		
А4		1	НО-11.01.00.000	Рама под приводную станцию	2	
А3		2	НО-11.02.00.000	Переходная секция	2	
А4		3	НО-11.03.00.000	Опора	1	
				Детали		
*		4	НО-01.00.00.000-01	Болт фундаментный	20	К ст. НО-01.00.00.000
				Стандартные изделия		
		5		Болт М10×25.58 ГОСТ 7798-70*	88	
		6		Болт М16×70.58 ГОСТ 7798-70*	30	
		7		Гайка М10.5 ГОСТ 5915-70*	88	
		8		Гайка М16.5 ГОСТ 5915-70*	66	
		9		Шайба 10.65Г ГОСТ 6402-70*	88	

Инв.№подл. | Подп. и дата | Взам.инв.№ | Инв.№дубл. | Подп. и дата

Изм.	Лист	№ докум.	Подп.	Дата
Разраб.		Станевская		05.89
Пров.		Бурлаченко		08.89
Рук.		Бурлаченко		08.89
Н. контр.		Тищук		08.89
Утв.				

НО-11.00.00.000

Транспортер опилочный цепной

Лит.	Лист	Листов
Р	1	2

Союзгипролесхоз Киевский филиал

Копировал Краснова Формат А4

Альбом 4

Типовой проект

Формат	Зона	Поз.	Обозначение	Наименование	Кол.	Примечание
		10		Шайба 16.65Г ГОСТ 6402-70*	66	
		11		Шайба 16.01 ГОСТ 10906-78*	48	
				Прочие изделия		
		12	ТОЦ16-5.12.000	Натяжная станция	1	
		13	ТОЦ16-5.08.000	Промежуточная секция	9	
		14	ТОЦ16-5.01.000	Ведущий вал	1	
		15	ТОЦ16-5.06.000	Начальная секция	1	
		16	ТОЦ16-5.11.000	Обводная звездочка	1	

Инв.№подл. | Подп. и дата | Взам.инв.№ | Инв.№дубл. | Подп. и дата

Изм.	Лист	№ докум.	Подп.	Дата

НО-11.00.00.000

Лист 2

Копировал Краснова Формат А4

Альбом 4

Типовой проект 411-2-196.89

Позиция	Обозначение	Наименование	Куда входит: Обозначение	Кол.	Общее кол.	Примечание
1	НО-11.00.00.000	Транспортер опилочный цепной			1	
2	НО-11.01.00.000	Рама под приводную станцию	НО-11.00.00.000	1	1	
3	НО-11.02.00.000	Переходная секция	НО-11.00.00.000	1	1	
4	НО-11.03.00.000	Опора	НО-11.00.00.000	10	10	
5						
6						
7						
8						
9						
10						
11						

Инв.№подл. | Подп. и дата | Взам.инв.№ | Инв.№дубл. | Подп. и дата

10305/5

Изм.	Кол.	№ докум.	Подп.	Дата
Разраб.		Станевская		05.89
Пров.		Бурлаченко		08.89
Рук.		Бурлаченко		08.89
Н. контр.		Тищук		08.89
Утв.				

НО-11.00.00.000 ВС

Транспортер опилочный цепной

Ведомость спецификаций

Лит.	Лист	Листов
Р		1

Союзгипролесхоз Киевский филиал

Копировал Краснова Формат А3

Типовой проект 411-2-196.89 Альбом 4

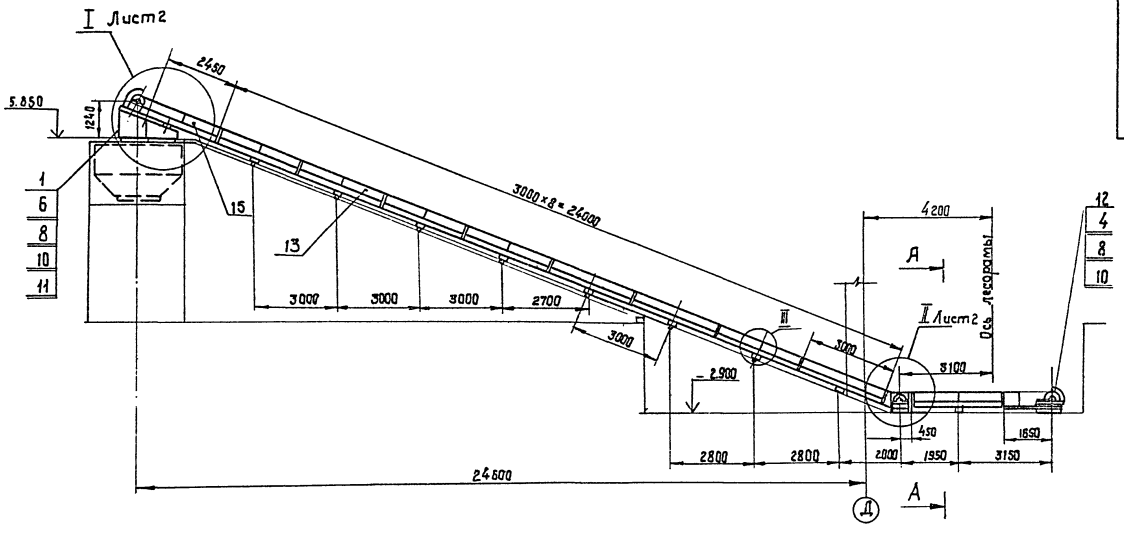

План фундаментных болтов

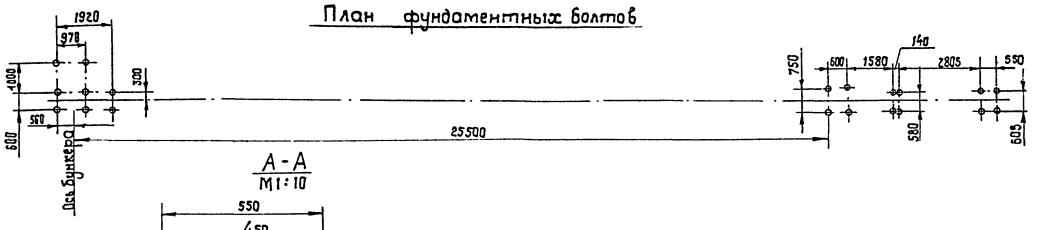

А-А
М1:10

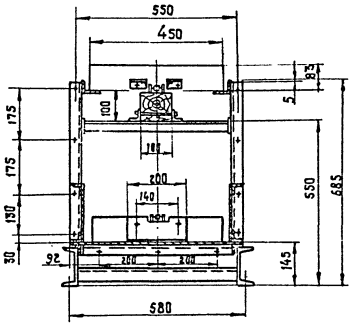

Техническая характеристика.

Транспортер предназначен для выноса опилок от лесорамы в бункер.

Вне цеха транспортер монтируется на эстакаде.

Скорость движения цепи, м/сек.	—	0,5
Длина транспортера, м	—	32,3
Расстояние между скребками, мм	—	800
Мощность привода, кВт	—	5,5
Угол наклона транспортера	—	20°

1. Размеры для справок.
2. Металлоконструкции после монтажа грунтовать грунтовкой ФЛ-03К ГОСТ 9109-81, красить — эмаль ПФ115 ГОСТ 6465-76*.

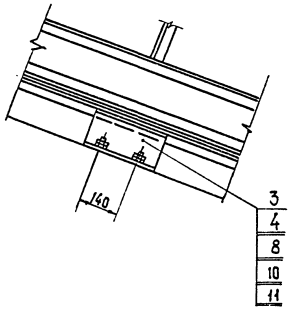

10305/5

НО-11.00.00.000 СБ

Изм.	Кол.	№ докум.	Подп.	Дата
Разраб.		Бурмаченко		07.89
Пров.				
Т.контр.		Тищук		08.89
Рук.		Бурмаченко		08.89
Н.контр.		Тищук		08.89
Утв.		Кукотин		09.89

Транспортер опилочный цепной Сварочный чертеж

Лит.	Масса	Масштаб
Р	3270	1:100
Лист 1	Листов 2	

Союзгипролесхоз Киевский филиал

Копировал Краснова

Формат А2

Инв.№подл. | Подп. и дата | Взам.инв.№ | Инв.№дубл. | Подп. и дата

Типовой проект 411-2-196.89 Альбом 4

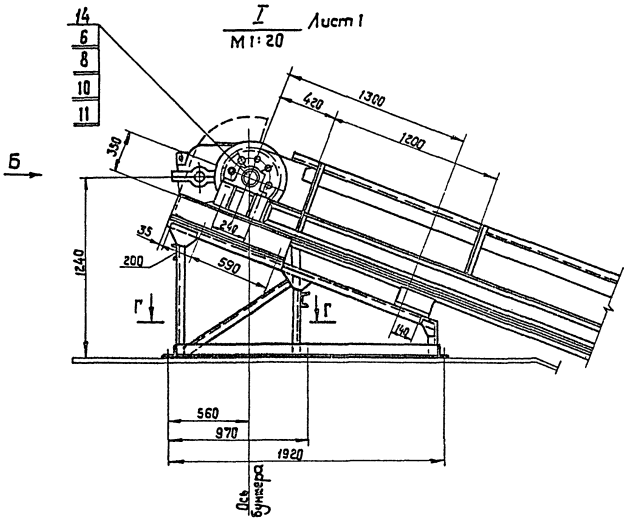

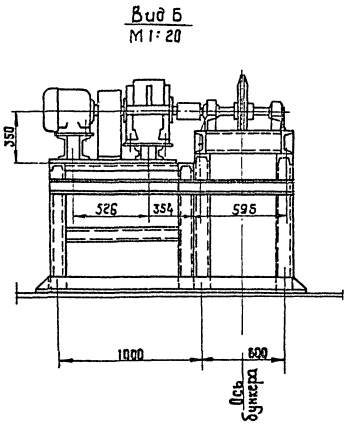

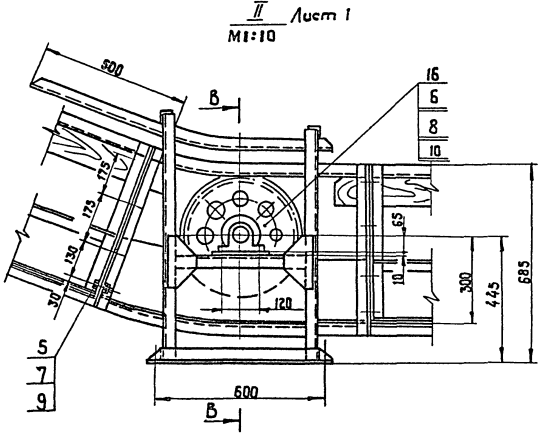

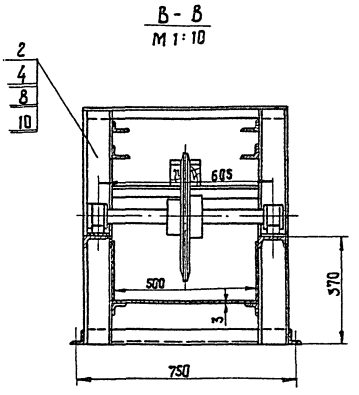

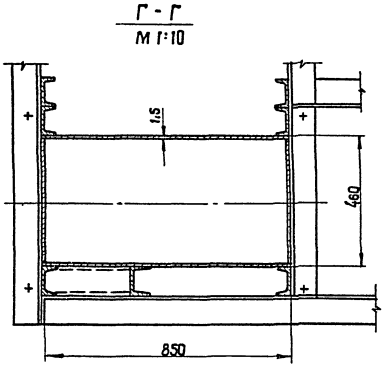

10305/5

Изм.	Кол.	№ докум.	Подп.	Дата	НО-11.00.00.000 СБ	Лист 2

Копировал Краснова

Формат А2

Инв.№ подл. | Подп. и дата | Взам.инв.№ | Инв.№ дубл. | Подп. и дата

Типовой проект 411-2-196.89 Альбом 4

Форм.	Зона	Поз.	Обозначение	Наименование	Кол.	Примечание
				Документация		
А2			НО-11.01.00.000 СБ	Сборочный чертеж	1	
				Детали		
А4		1	НО-11.01.00.001	Стойка	2	
А4		2	НО-11.01.00.002	Косынка	2	
А4		3	НО-11.01.00.003	Стяжка	3	
А4		4	НО-11.01.00.004	Косынка	2	
*		5	НО-02.03.00.002-03	Стойка		*Ст. НО-02.03.00.002
Б4		6	НО-11.01.00.005	Стяжка Швеллер 10 ГОСТ 8240-72* Ст3 ГОСТ 535-79* L = 1700 h15	2	
Б4		7	НО-11.01.00.006	Поперечина Швеллер 10 ГОСТ 8240-72* Ст.3 ГОСТ 535-79* L = 850 h15	2	
Б4		8	НО-11.01.00.007	Поперечина Швеллер 10 ГОСТ 8240-72* Ст.3 ГОСТ 535-79* L = 830 h15	4	
Б4		9	НО-11.01.00.008	Платик Лист Б-ПН-8 ГОСТ 19903-74* 3-Ст3 кп ГОСТ 14637-79 95 h16 × 95 h15	2	
А4		10	НО-11.01.00.009	Стойка	2	

НО-11.01.00.000

Изм. Лист №докум. Подп. Дата

Разраб. Станевская 05.89
Пров. Бурлаченко 07.89
Рук. Бурлаченко 07.89
Н.контр. Тищук 07.89
Утв.

Рама под приводную станцию

Лит. | Лист 1 | Листов 2

Союзгипролесхоз Киевский филиал

Копировал Краснова Формат А4

Альбом

Форм.	Зона	Поз.	Обозначение	Наименование	Кол.	Примечание
Б4		11	НО-11.01.00.010	Стяжка Уголок Б-100×100×7 ГОСТ 8509-86 Ст.3 сп ГОСТ 535-79* L = 1900 h15	1	
Б4		12	НО-11.01.00.011	Поперечина Уголок Б-100×100×7 ГОСТ 8509-86 Ст.3 сп ГОСТ 535-79* L = 850 h15	1	
Б4		13	НО-11.01.00.012	Стяжка Уголок Б-100×100×7 ГОСТ 8509-86 Ст.3 сп ГОСТ 535-79* L = 1800 h15	1	
А4		14	НО-11.01.00.013	Стяжка	1	
Б4		15	НО-11.01.00.014	Поперечина Уголок Б-100×100×7 ГОСТ 8509-86 Ст.3 сп ГОСТ 535-79* L = 870 h15	1	
А4		16	НО-11.01.00.015	Балка	2	
Б4		17	НО-11.01.00.016	Стенка Лист Б-ПН-2 ГОСТ 19903-74* 3-Ст3 кп ГОСТ 14637-79 666 h16 × 900 h15	1	
А4		18	НО-11.01.00.017	Стенка	2	
Б4		19	НО-11.01.00.018	Стенка Лист Б-ПН-2 ГОСТ 19903-74* 3-Ст3 кп ГОСТ 14637-79 666 h16 × 600 h15	1	
А4		20	НО-11.01.00.009-01	Стойка	2	
Б4		21	НО-11.01.00.019	Платик Лист Б-ПН-8 ГОСТ 19903-74* 3-Ст.3 кп ГОСТ 14637-79 95 h16 × 200 h15	2	

НО-11.01.00.000 Лист 2

Копировал Краснова Формат А4

НО-11.01.00.001

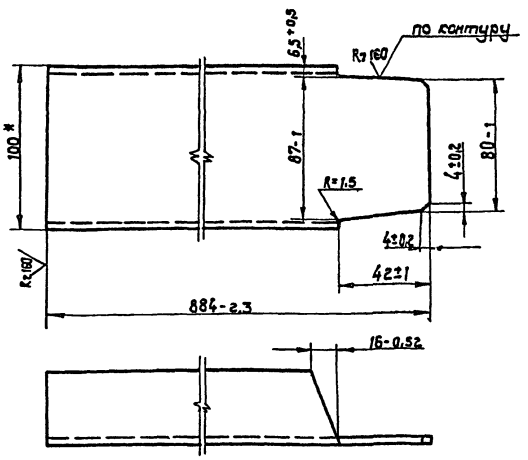

* Размер для справок

НО-11.01.00.001

Изм. Кол. №докум. Подп. Дата

Разраб. Станевская 05.89
Пров. Бурлаченко 07.89
Т.контр. Тищук 07.89
Рук. Бурлаченко 07.89
Н.контр. Тищук 07.89
Утв.

Стойка

Лит. Р | Масса 7,5 | Масштаб 1:2

Лист | Листов 1

Швеллер 10 ГОСТ 8240-72* / Ст.3 ГОСТ 535-79*

Союзгипролесхоз Киевский филиал

Копировал Краснова Формат А4

НО-11.01.00.002

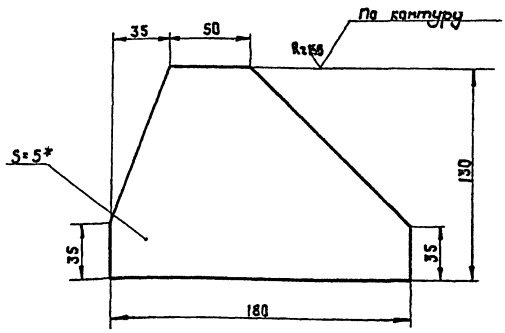

1.* Размер для справок.

2. Неуказанные предельные отклонения размеров: валов – h16 остальных ± JT16/2

10305/5

НО-11.01.00.002

Изм. Кол. №докум. Подп. Дата

Разраб. Станевская 05.89
Пров. Бурлаченко 05.89
Т.контр. Тищук 08.89
Рук. Бурлаченко 08.89
Н.контр. Тищук 08.89
Утв.

Косынка

Лит. Р | Масса 0,75 | Масштаб 1:2

Лист | Листов

Лист Б-ПН-3 ГОСТ 19903-74* / 3-Ст.3 кп ГОСТ 14637-79

Союзгипролесхоз Киевский филиал

Копировал Краснова Формат А4

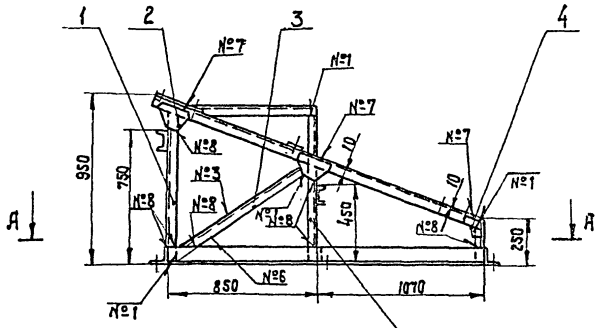

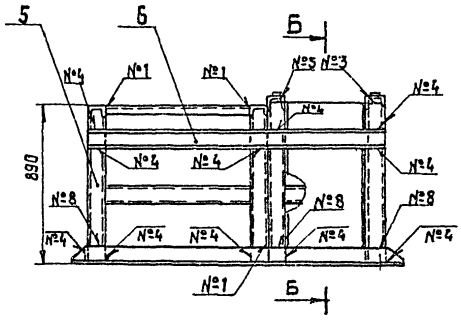

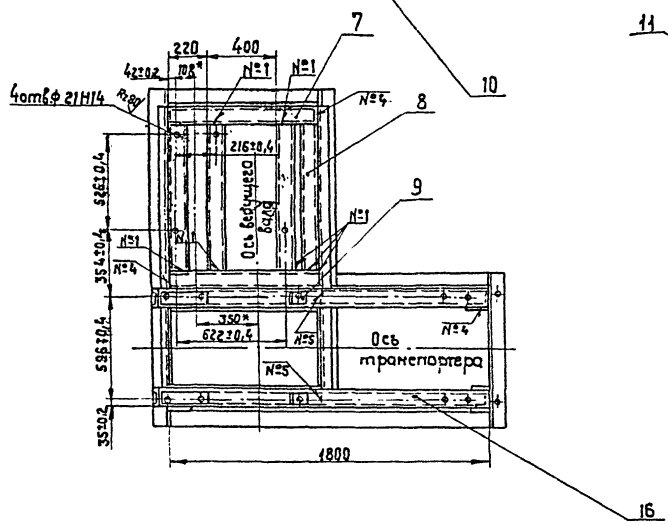

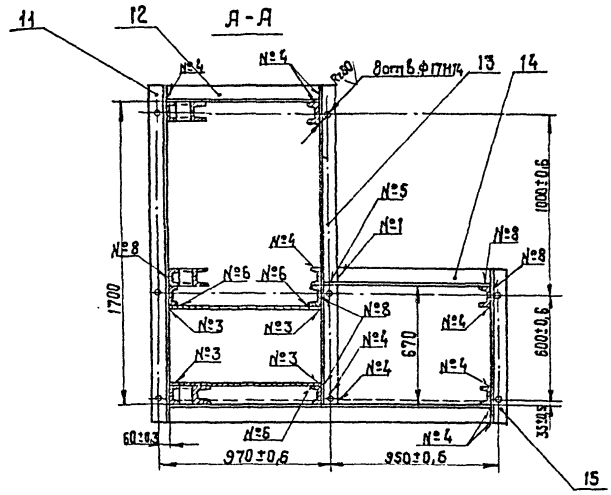

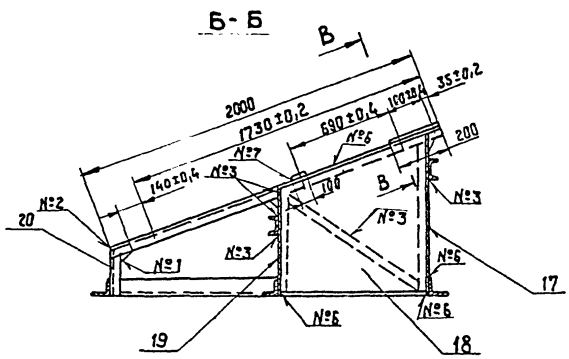

Номер шва	Условное обозначение	Требования к шву	Кол. швов
1	С2		38
2	У2		2
3	Т1-△2		11
4	Т1-△4		40
5	Т3-△4□		5
6	Н1-△2		11
7	Н1-△4□		10
8	Н1-△4		16

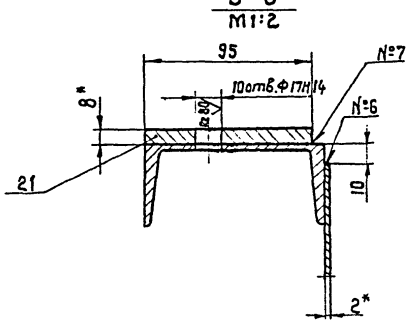

1. Сварные швы по ГОСТ 5264-80.
2. * Размеры для справок.
3. Неуказанные предельные отклонения размеров: отверстий - H15; валов - h15, остальных - $\pm\frac{IT15}{2}$.
4. Масса наплавленного металла — 29 кг.

10305/6

Изм.	Кол.	№ докум.	Подп.	Дата	НО-11.01.00.000 СБ
Разраб.		Бурлаченко		05.89	Рама под приводную станцию. Сборочный чертеж
Пров.		Станевская		05.89	
Т.контр.		Тищук		05.89	
Рук.		Бурлаченко		05.89	
Н.контр.		Тищук		05.89	
Утв.					

Лит.	Масса	Масштаб
Р	296	1:20
Лист	Листов 1	

Союзгипролесхоз Киевский филиал

Копировал Краснова

Формат А2

Инв. № подл. | Подп. и дата | Взам. инв. № | Инв. № дубл. | Подп. и дата

Типовой проект 411-2-196.89 Альбом 4

НО-11.01.00.003

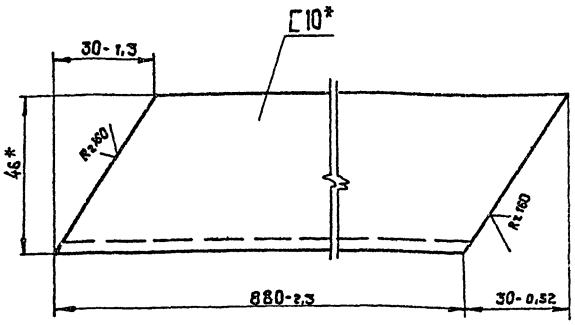

* Размер для справок.

Изм.	Кол.	№ докум.	Подп.	Дата
Разраб.		Станевская		05.89
Пров.		Бурлаченко		07.89
Т.контр.		Тищук		07.89
Рук.		Бурлаченко		07.89
Н.контр.		Тищук		07.89
Утв.				

НО-11.01.00.003

Стяжка

Лит.	Масса	Масштаб
Р	7,5	1:1
Лист	Листов 1	

Швеллер 10 ГОСТ 8240-72* / Ст.3 ГОСТ 535-79*

Союзгипролесхоз Киевский филиал

Копировал Краснова Формат А4

Типовой проект Альбом

НО-11.01.00.004

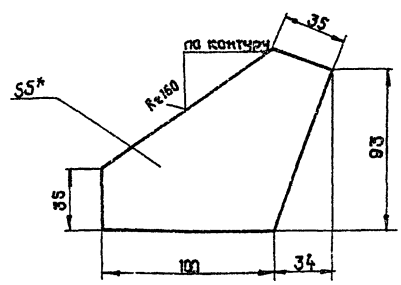

1.* Размер для справок.

2. Неуказанные предельные отклонения размеров: балав - h15; остальных - $\pm \frac{IT15}{2}$.

Изм.	Кол.	№ докум.	Подп.	Дата
Разраб.		Станевская		05.89
Пров.		Бурлаченко		07.89
Т.контр.		Тищук		07.89
Рук.		Бурлаченко		07.89
Н.контр.		Тищук		07.89
Утв.				

НО-11.01.00.004

Косынка

Лит.	Масса	Масштаб
Р	0,35	1:2
Лист	Листов 1	

Б-ПН-5 ГОСТ 19903-74* / Лист 3-Ст3 кп ГОСТ 14637-79

Союзгипролесхоз Киевский филиал

Копировал Краснова Формат А4

Типовой проект 411-2-196.89 Альбом 4

НО-11.01.00.013

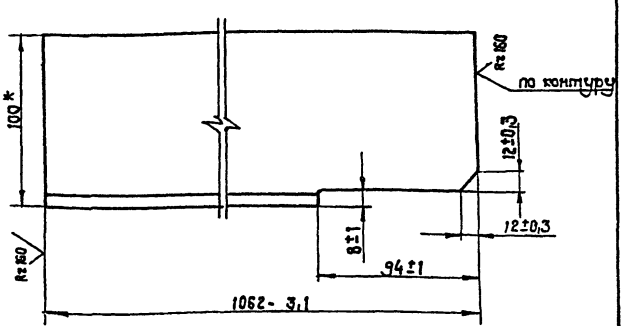

* Размер для справок.

Изм.	Кол.	№ докум.	Подп.	Дата
Разраб.		Станевская		05.89
Пров.		Бурлаченко		07.89
Т.контр.		Тищук		07.89
Рук.		Бурлаченко		07.89
Н.контр.		Тищук		07.89
Утв.				

НО-11.01.00.013

Стяжка

Лит.	Масса	Масштаб
Р	10,9	1:2
Лист	Листов 1	

Уголок Б-100×100×7 ГОСТ 8509-86 / Ст3 сп ГОСТ 535-79*

Союзгипролесхоз Киевский филиал

Копировал Краснова Формат А4

Типовой проект Альбом

НО-11.01.00.015

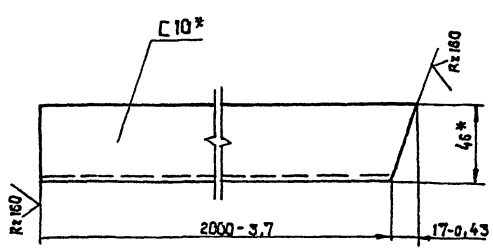

* Размеры для справок

1030316

Изм.	Кол.	№ докум.	Подп.	Дата
Разраб.		Станевская		05.89
Пров.		Бурлаченко		07.89
Т.контр.		Тищук		07.89
Рук.		Бурлаченко		07.89
Н.контр.		Тищук		07.89
Утв.				

НО-11.01.00.015

Балка

Лит.	Масса	Масштаб
Р	17,1	1:2
Лист	Листов 1	

Швеллер 10 ГОСТ 8240-72* / Ст.3 ГОСТ 535-79*

Союзгипролесхоз Киевский филиал

Копировал Краснова Формат А4

Типовой проект 411-2-196.89 Альбом 4

НО-11.01.00.017

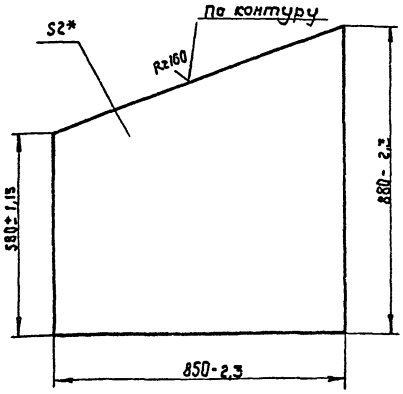

* Размер для справок.

Изм.	Кол.	№докум.	Подп.	Дата
Разраб.		Станевская		05.89
Пров.		Бурлаченко		07.89
Т.контр.		Тищук		07.89
Рук.		Бурлаченко		07.89
Н.контр.		Тищук		07.89
Утв.				

НО-11.01.00.017

Стенка

Лит.	Масса	Масштаб
Р	9,8	1:10

Лист | Листов 1

Лист 5-ПН-2 ГОСТ 19903-74 * / 3-Ст3кп ГОСТ 14637-79

Союзгипролесхоз Киевский филиал

Копировал Краснова Формат А4

Типовой проект 411-2-196.89 Альбом 4

НО-11.01.00.009

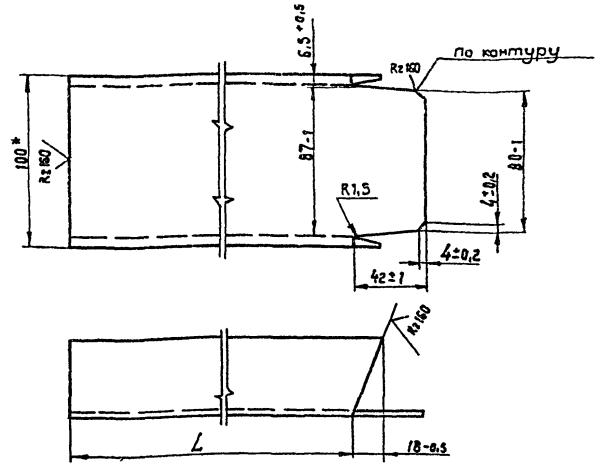

Обозначение	L	Масса
НО-11.01.00.009	540	4,3
— 01	200	1,8

* Размер для справок.

Изм.	Кол.	№докум.	Подп.	Дата
Разраб.		Станевская		05.89
Пров.		Бурлаченко		08.89
Т.контр.		Тищук		08.89
Рук.		Бурлаченко		08.89
Н.контр.		Тищук		08.89
Утв.				

НО-11.01.00.009

Стойка

Лит.	Масса	Масштаб
Р	см. табл.	1:2

Лист | Листов 1

10 ГОСТ 8240-72* Швеллер Ст.3 ГОСТ 535-79 *

Союзгипролесхоз Киевский филиал

Копировал Краснова Формат А4

Типовой проект 411-2-196.89 Альбом 4

Формат	Зона	Поз.	Обозначение	Наименование	Кол.	Примечание
				Документация		
А2			НО-11.02.00.000	Сборочный чертеж	1	
				Детали		
А4		1	НО-11.02.00.001	Направляющая	1	
Б4		2	НО-11.02.00.002	Поперечина	4	
				Уголок 40×40×4 ГОСТ 8509-86		
				Ст.3 сп ГОСТ 535-79 *		
				L = 580 h15		
Б4		3	НО-11.02.00.003	Стойка	2	
				Швеллер 10 ГОСТ 8240-72 *		
				Ст.3 ГОСТ 535-79 *		
				L = 945 h15		
А4		4	НО-11.02.00.004	Направляющая	1	
А4		5	НО-05.01.00.003	Косынка	4	
Б4		6	НО-11.02.00.005	Стойка	2	
				Швеллер 10 ГОСТ 8240-72 *		
				Ст.3 ГОСТ 535-79 *		
				L = 825 h15		
Б4		7	НО-11.02.00.006	Поперечина	2	
				Уголок Б-40×40×4 ГОСТ 8509-86		
				Ст3сп ГОСТ 535-79 *		
				L = 700 h15		
А4		8	НО-11.02.00.007	Стенка	2	
Б4		9	НО-11.02.00.008	Стяжка	2	
				Уголок Б-50×50×5 ГОСТ 8509-86		
				Ст3сп ГОСТ 535-79 *; L = 640 h15		

Изм.	Лист	№докум.	Подп.	Дата
Разраб.		Станевская		05.89
Пров.		Бурлаченко		08.89
Рук.		Бурлаченко		08.89
Н.контр.		Тищук		08.89
Утв.				

НО-11.02.00.000

Переходная секция

Лит.	Лист	Листов
Р	1	2

Союзгипролесхоз Киевский филиал

Копировал Краснова Формат А4

Типовой проект 411-2-196.89 Альбом 4

Формат	Зона	Поз.	Обозначение	Наименование	Кол.	Примечание
Б4		10	НО-11.02.00.009	Днище	1	
				Лист Б-ПН-3 ГОСТ 19903-74.*		
				3-Ст.3 кп ГОСТ 14637-79		
				505 h16 × 990 h15		
А4		11	НО-02.01.00.002-04	Поперечина	2	
Б4		12	НО-11.02.00.010	Платик	2	
				Лист Б-ПН-10 ГОСТ 19903-74 *		
				3-Ст.3 кп ГОСТ 14637-79		
				90 h16 × 200 h15		
Б4		13	НО-11.02.00.011	Поперечина	2	
				Уголок Б-50×50×5 ГОСТ 8509-86		
				Ст.3 ГОСТ 535-79 *		
				L = 705 h15		
А4		14	НО-11.02.00.012	Направляющая	1	
*		15	НО-11.02.00.012-01	Направляющая	1	* См. НО-11.02.00.000
*		16	НО-11.02.00.001-01	Направляющая	1	* См. НО-11.02.00.000
*		17	НО-11.02.00.004-01	Направляющая	1	* См. НО-11.02.00.000

10305/5

Изм.	Лист	№докум.	Подп.	Дата

НО-11.02.00.000 Лист 2

Копировал Краснова Формат А4

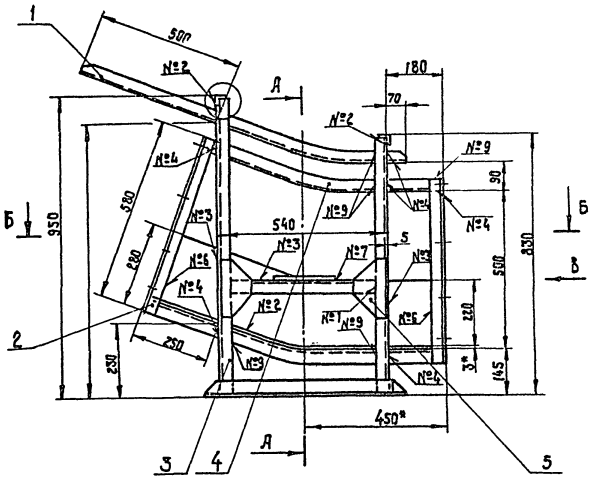

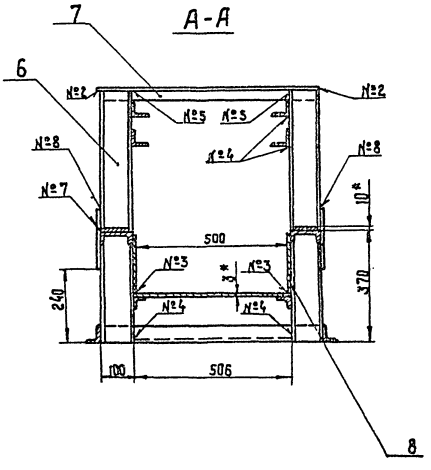

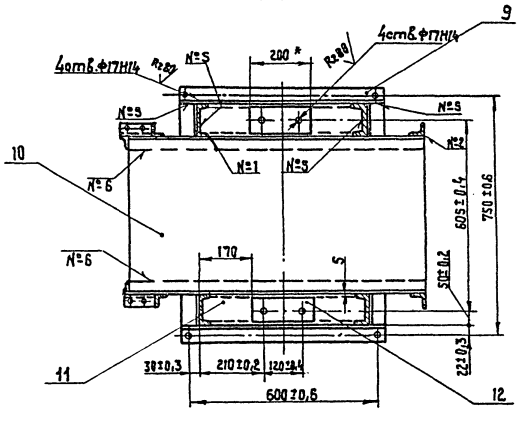

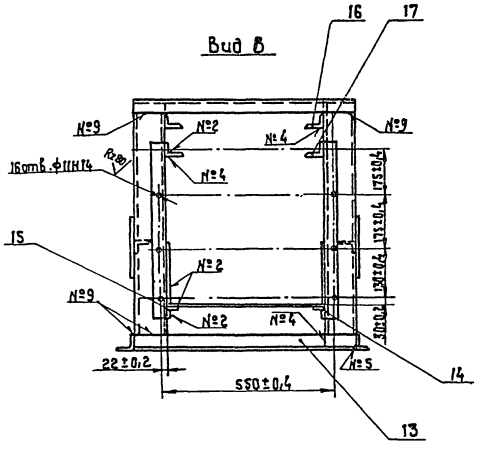

Номер шва	Условное обозначение	Требования к шву	Кол. швов
1	С2		8
2	У2		22
3	Т1 – △3		8
4	Т1 – △4		32
5	Т1 – △4 ⊐		12
6	Н1 – △3		6
7	Н1 – △5	По замкнутой линии	2
8	Н1 – △5 ⊐		4
9	Н1 – △5		28

1. Сварные швы по ГОСТ 5264-80.
2.* Размеры для справок.
3. Неуказанные предельные отклонения размеров: отверстий - H15, валов - h15; остальных — $\pm \frac{IT15}{2}$
4. Масса наплавленного металла — 0,85 кг.

10305/3

			НО-11.02.00.000 СБ	
Изм.	Кол.	№ докум.	Подп.	Дата
Разраб.		Булавченко		08.89
Пров.				
Т.контр.		Тищук		08.89
Рук.		Булавченко		08.89
Т.контр		Тищук		08.89
Утв.		Кукотин		08.89

Переходная станция
Сборочный чертеж

Лит.	Масса	Масштаб
Р	85	1:10
Лист	Листов 1	

Союзгипролесхоз Киевский филиал

Копировал Краснова
Формат А2

Инв.№подл. | Подп. и дата | Взам.инв.№ | Инв.№дубл. | Подп. и дата

Типовой проект 411-2-196.89 Альбом 4

НО-11.02.00.001

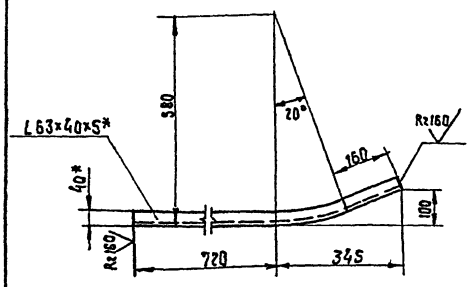

Длина развертки L = 1080 мм

НО-11.02.00.000-01 - зеркальное отражение
остальное НО-11.02.00.001
М 1:20

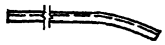

1.* Размеры для справок.
2. Неуказанные предельные отклонения размеров: валов - h15; остальных ± $\frac{JT15}{2}$.

Изм.	Кол.	№ докум.	Подп.	Дата
Разраб.		Станевская		05.89
Пров.		Бурлаченко		07.89
Т.контр.		Тищук		08.89
Рук.		Бурлаченко		08.89
Н.контр.		Тищук		08.89
Утв.				

НО-11.02.00.001

Направляющая

Лит.	Масса	Масштаб
Р	4.0	1:10

Лист | Листов 1

Уголок 6-63×40×5 ГОСТ 8510-86 / Ст.3 сп ГОСТ 535-79*

Союзгипролесхоз Киевский филиал

Копировал Краснова — Формат А4

Типовой проект Альбом

НО-11.02.00.004

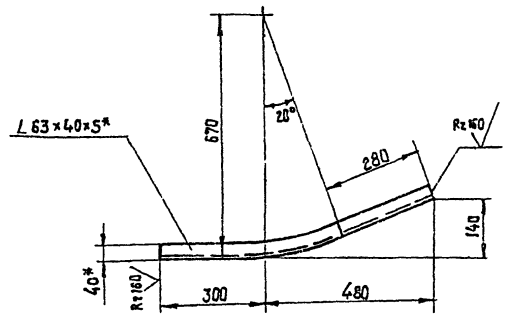

Длина развертки L = 790 мм

НО-11.02.00.004-01 - зеркальное отражение
Остальное - см. НО-11.02.00.004
М 1:20



1.* Размеры для справок.
2. Неуказанные предельные отклонения размеров: валов - h15; остальных ± $\frac{JT15}{2}$.

Изм.	Кол.	№ докум.	Подп.	Дата
Разраб.		Станевская		05.89
Пров.		Бурлаченко		07.89
Т.контр.		Тищук		08.89
Рук.		Бурлаченко		07.89
Н.контр.		Тищук		08.89
Утв.				

НО-11.02.00.004

Направляющая

Лит.	Масса	Масштаб
Р	3,1	1:10

Лист 1 | Листов 1

Уголок 6-63×40×5 ГОСТ 8510-86 / Ст.3 сп ГОСТ 535-79*

Союзгипролесхоз Киевский филиал

Копировал Краснова — Формат А4

Типовой проект 411-2-196.89 Альбом

НО-11.02.00.007

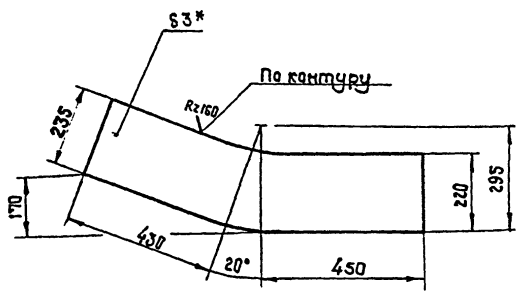

1.* Размер для справок.
2. Неуказанные предельные отклонения размеров: валов - h15; остальных ± $\frac{JT15}{2}$.

Изм.	Лист	№ докум.	Подп.	Дата
Разраб.		Станевская		05.89
Пров.		Бурлаченко		07.89
Т.контр.		Тищук		08.89
Рук.		Бурлаченко		08.89
Н.контр.		Тищук		08.89
Утв.				

НО-11.02.00.007

Стенка

Лит.	Масса	Масштаб
Р	5,3	1:10

Лист | Листов 1

Лист 6-ПМ-3 ГОСТ 19903-74* / 3-Ст.3 сп ГОСТ 14637-79

Союзгипролесхоз Киевский филиал

Копировал Краснова — Формат А4

НО-11.02.00.012

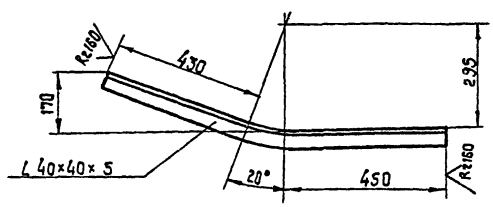

Длина развертки L = 980 мм

НО-02.00.012-01 - зеркальное отражение
Остальное см. НО-02.00.012.
М 1:20



1.* Размер для справок.
2. Неуказанные предельные отклонения размеров: валов - h15, остальных ± $\frac{JT15}{2}$

10300/6

Изм.	Кол.	№ докум.	Подп.	Дата
Разраб.		Станевская		05.89
Пров.		Бурлаченко		07.89
Т.контр.		Тищук		08.89
Рук.		Бурлаченко		08.89
Н.контр.		Тищук		08.89
Утв.				

НО-11.02.00.012

Направляющая

Лит.	Масса	Масштаб
Р	2,9	1:10

Лист | Листов 1

Уголок 6-40×40×5 ГОСТ 8509-86 / Ст.3 сп ГОСТ 535-79*

Союзгипролесхоз Киевский филиал

Копировал Краснова — Формат А4

НО-11.03.00.000 СБ

Типовой проект 411-2-196.89 Альбом 4

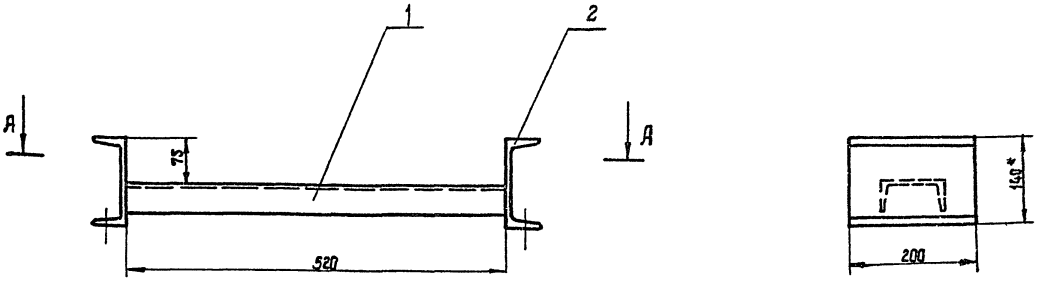

А–А

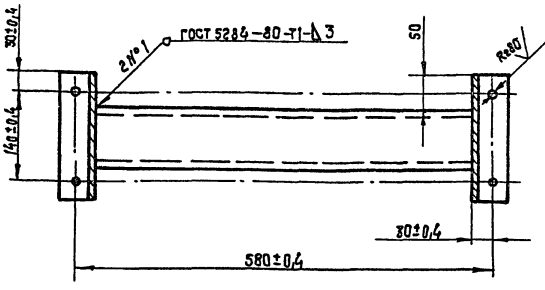

1.* Размер для справок.

2. Неуказанные предельные отклонения размеров:

отверстий – Н15; валов – h15;

остальных $\pm \frac{IT15}{2}$.

3. Масса наплавленного металла – 0,09 кг.

Изм.	Кол.	№ докум.	Подп.	Дата
Разраб.		Станевская		05.89
Пров.		Бурлаченко		07.89
Т.контр.		Тищук		08.89
Рук.		Бурлаченко		08.89
Н.контр.		Тищук		08.89
Утв.				

НО-11.03.00.000 СБ

Опора
Сборочный чертеж

Лит.	Масса	Масштаб
Р	9,2	1:5
Лист 1	Листов 1	

Союзгипролесхоз Киевский филиал

Копировал Краснова — Формат А3

Типовой проект 411-2-196.89 Альбом 4

Формат	Зона	Поз.	Обозначение	Наименование	Кол.	Примечание
				Документация		
А3			НО-11.03.00.000 СБ	Сборочный чертеж	1	
				Детали		
Б5		1	НО-11.03.00.001	Связь	1	
				Швеллер 10 ГОСТ 8240-79*		
				Ст.3 ГОСТ 535-79*		
				L = 520 h15		
Б4		2	НО-11.03.00.002	Опора	2	
				Швеллер 14 ГОСТ 8240-72*		
				Ст.3 ГОСТ 535-79*		
				L = 200 h15		

Изм.	Лист	№ докум.	Подп.	Дата
Разраб.		Станевская		05.89
Пров.		Бурлаченко		07.89
Рук.		Бурлаченко		08.89
Н.контр.		Тищук		08.89
Утв.				

НО-11.03.00.000

Опора

Лит.	Лист	Листов
Р		1

Союзгипролесхоз Киевский филиал

Копировал Краснова — Формат А4

Типовой проект Альбом 4

Формат	Зона	Поз.	Обозначение	Наименование	Кол.	Примечание
				Документация		
*			НО-12.00.00.000 СБ	Сборочный чертеж		* 2Л-А2
А3			НО-12.00.00.000 ВС	Ведомость спецификаций	1	
				Сборочные единицы		
А4		1	НО-12.01.00.000	Рама	1	
А4		2	НО-12.02.00.000	Толкатель	30	
				Детали		
А4		3	НО-01.00.00.005-03	Болт фундаментный	17	
				Материалы		
		4		Доска 32×200 ГОСТ 8486-86Е; L=5500	30	
		5		Брусок 75×130 ГОСТ 8486-86Е; L=6300	7	
				Стандартные изделия		
		6		Болт М16×65.58 ГОСТ 7798-70*	30	
		7		Гайка М16.5 ГОСТ 5915-70*	30	
		8		Гайка М20.5 ГОСТ 5915-70*	17	

Изм.	Лист	№ докум.	Подп.	Дата
Разраб.		Станевская		05.89
Пров.		Бурлаченко		07.89
Рук.		Буллачко		08.89
Н.контр.		Тищук		08.89
Утв.				

НО-12.00.00.000

Транспортер поперечный

Лит.	Лист	Листов
Р		2

Союзгипролесхоз Киевский филиал

Копировал Краснова — Формат А4

Альбом 4

Типовой проект 411-2-196.89

Формат	Зона	Поз.	Обозначение	Наименование	Кол.	Примечание
		9		Шайба 16.65Г ГОСТ 6402-70*	30	
		10		Шайба 20.65Г ГОСТ 6402-70*	17	
		11		Гвоздь 3×100 ГОСТ 4028-63*	406	
				Прочие изделия		
		12	ТЦП10.00.000	Транспортер поперечный для пиломатериалов	1	ЗАО „Северный комунар" г. Вологда

Инв. № подл. | Подп. и дата | Взам. инв. № | Инв. № дубл. | Подп. и дата

Изм.	Лист	№ докум.	Подп.	Дата
Разраб.		Станевская		05.19
Пров.		Бурлаченко		07.19
Т. контр.		Тищук		08.19
Рук.		Бурлаченко		08.19
Н. контр.		Тищук		08.19
Утв.				

НО-12.00.00.000

Лист 2

Копировал Краснова

Формат А4

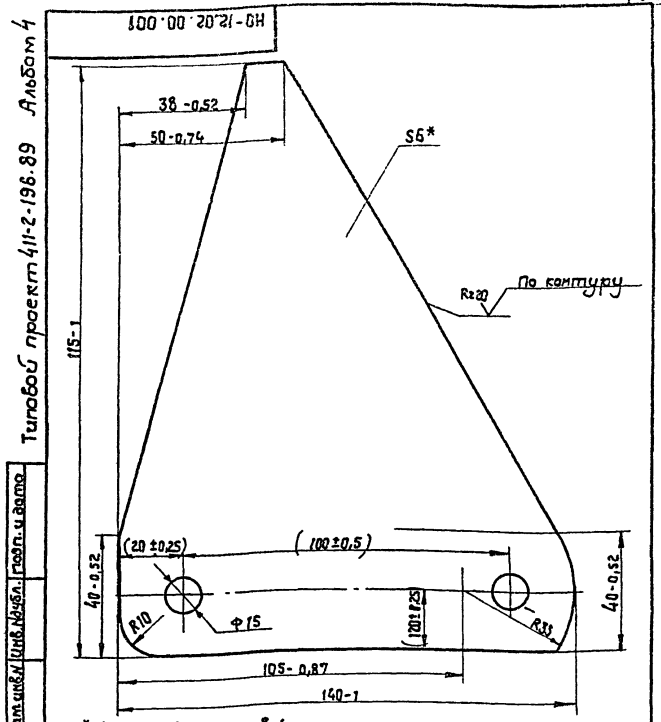

1. * Размер для справок.
2. Размеры в скобках после сварки.

НО-12.02.00.001

Изм.	Лист	№ докум.	Подп.	Дата
Разраб.		Станевская		05.19
Пров.		Бурлаченко		07.19
Т. контр.		Тищук		08.19
Рук.		Бурлаченко		08.19
Н. контр.		Тищук		08.19
Утв.				

Пластина

Лит.	Масса	Масшт.
Р	0,6	1:1
Лист	Листов 1	

Лист 6-ПН-6 ГОСТ 19903-74* 45 ГОСТ 1050-74 **

Союзгипролесхоз Киевский филиал

Копировал Краснова

Формат А4

Альбом 4

Типовой проект 411-2-196.89

№ строки	Обозначение	Наименование	Куда входит: Обозначение	Кол.	Общее количество	Примечание
1	НО-12.00.00.000	Транспортер поперечный			1	
2						
3	НО-12.01.00.000	Рама	НО-12.00.00.000	1	1	
4						
5	НО-12.02.00.000	Толкатель	НО-12.00.00.000	21	21	
6						
7						
8						
9						
10						
11						
12						
13						
14						
15						
16						
17						
18						
19						
20						
21						
22						
23						

Инв. № подл. | Подп. и дата | Взам. инв. № | Инв. № дубл. | Подп. и дата

10305/6

Изм.	Лист	№ докум.	Подп.	Дата
Разраб.		Станевская		05.19
Пров.		Бурлаченко		07.19
Рук.		Бурлаченко		08.19
Н. контр.		Тищук		08.19
Утв.				

НО-12.00.00.000 ВС

Транспортер поперечный

Ведомость спецификаций

Лит.	Лист	Листов
Р	1	1

Союзгипролесхоз Киевский филиал

Копировал Краснова

Формат А3

Альбом 4

Типовой проект 411-2-196.89

НО-12.00.00.000 СБ

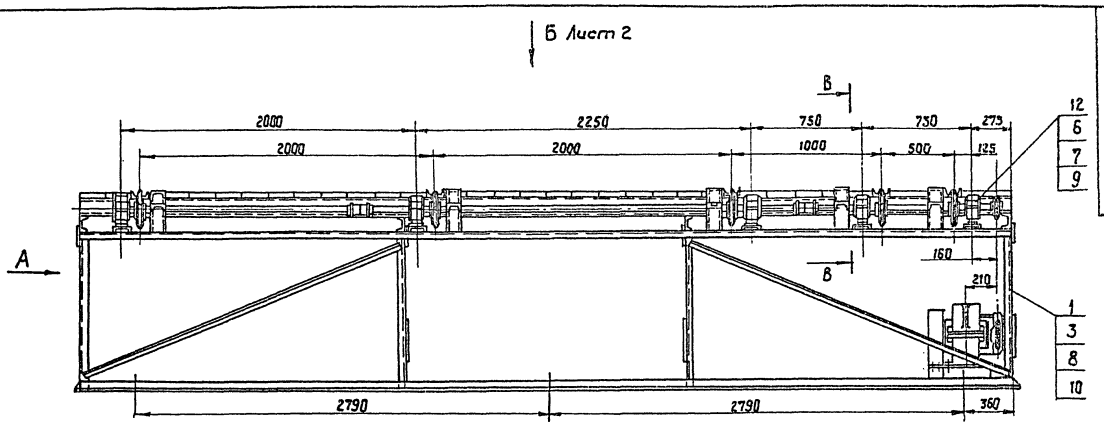

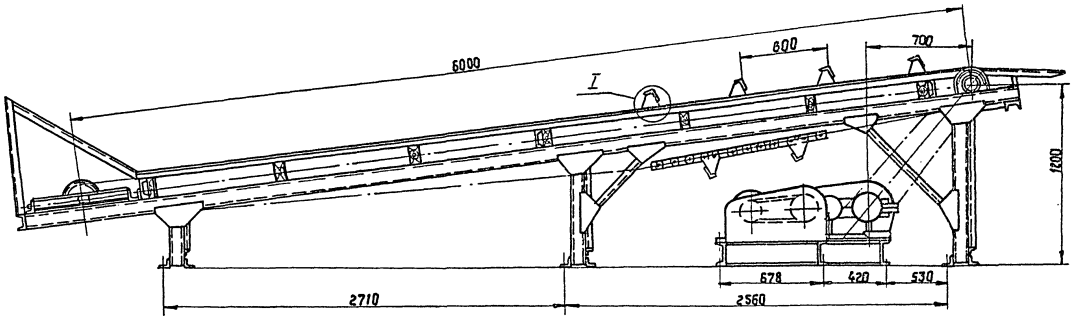

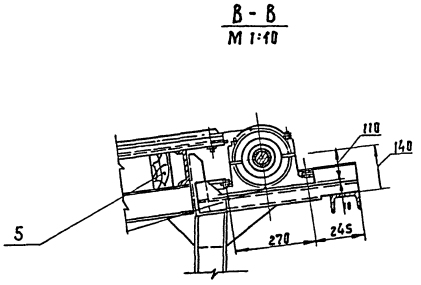

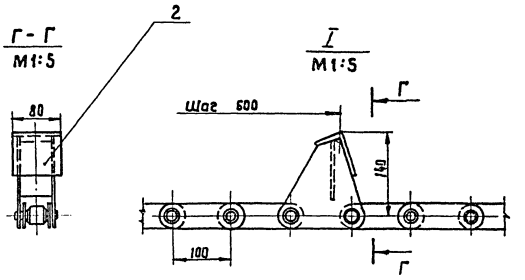

Техническая характеристика.

Транспортер предназначен для транспортировки лесоматериалов длиной от 1 до 6 м.

Количество тяговых цепей, шт – 5

Скорость тяговых цепей, м/сек – 03

Межосевое расстояние, мм – 6000

Расстояние между упорами, мм – 600

Мощность привода квт – 5,5

1. Размеры для справок.
2. Расположение транспортера на генплане см. альбом 1 лист П3 – поз.5.
3. Металлоконструкции реле монтажа грунтовать грунтовкой ФЛ-03К ГОСТ 9109-81*; красить- эмаль ПФ 115 ГОСТ 6465-76*

План фундаментных болтов

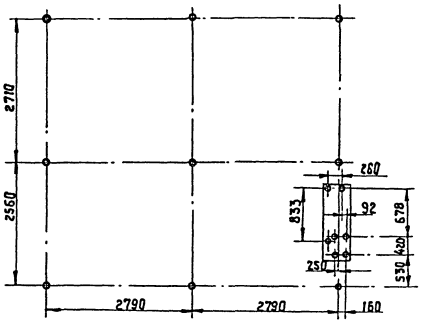

10305/5

				НО-12.00.00.000 СБ			
Изм.	Кол.	№ докум.	Подп.	Дата	Транспортер поперечный	Лит.	Масса	Масштаб
Разраб.		Бурлаченко		07.89		Р	2630	1:20
Пров.								
Т. контр.		Тищук		08.89	Сборочный чертеж	Лист 1	Листов 2	
Рук.		Бурлаченко		08.89		Союзгипролесхоз Киевский филиал		
Н. контр.		Тищук		08.89				
Утв.		Кукотин		09.89				

Копировал Краснова

Формат А2

Инв. № подл. | Подп. и дата | Взам. инв. № | Инв. № дубл. | Подп. и дата

НО-12.00.00.000 СБ

Альбом 4

Типовой проект 411-2-196.89

Вид Б Лист 1

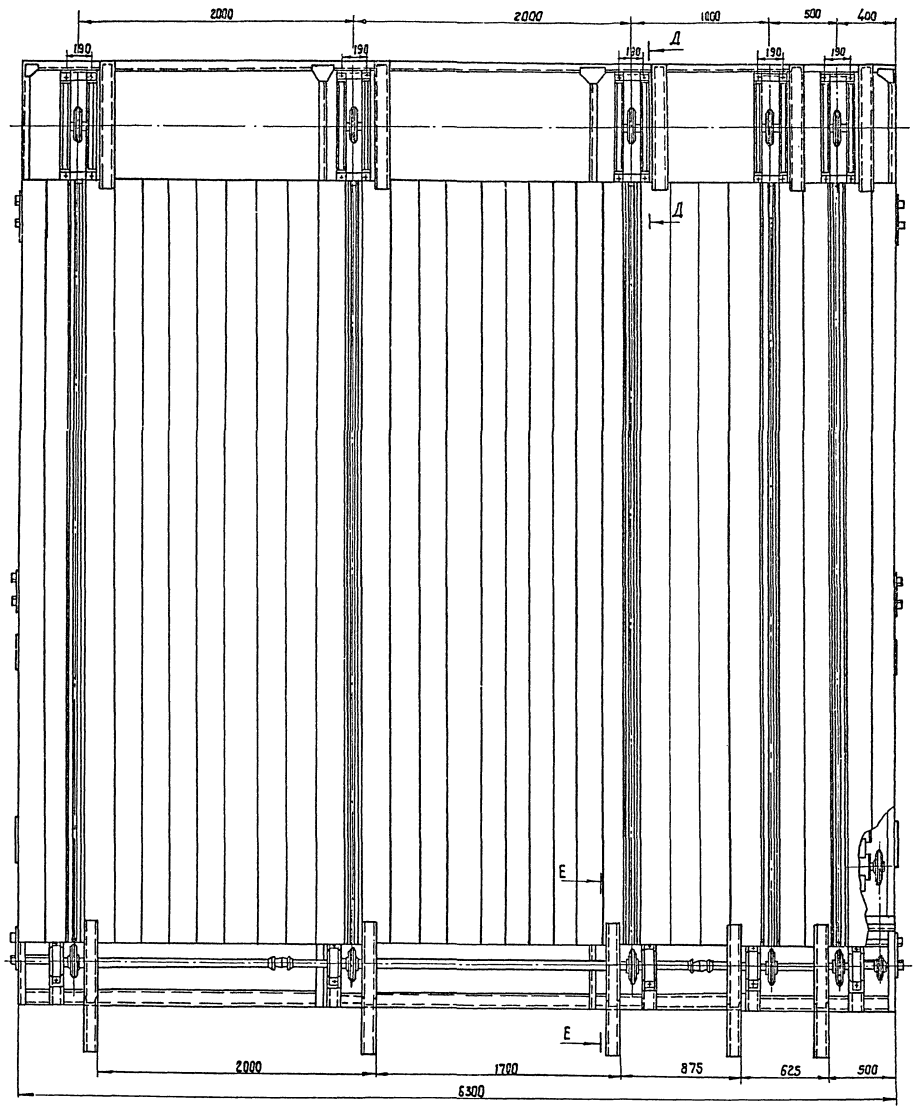

Д - Д
М 1:10 повернута

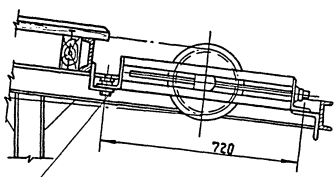

Е - Е
М 1:10 повернута

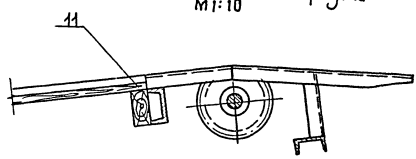

6
7
9

Инв.№подл. | Подп. и дата | Взам.инв.№ | Инв.№дубл. | Подп. и дата

Изм	Кол	№ докум.	Подп.	Дата	НО-12.00.00.000 СБ	Лист 2

Копировал Краснова Формат А2

Типовой проект 411-2-196.89 Альбом 4

Формат	Зона	Поз.	Обозначение	Наименование	Кол.	Примечание
				Документация		
			НО-12.01.00.000 СБ	Сборочный чертеж		
				Детали		
Б4		1	НО-12.01.00.001	Стяжка	2	
				Уголок 50×50×5 ГОСТ 8509-86		
				Ст3сп ГОСТ 535-79*		
				L = 2350 h15		
Б4		2	НО-12.01.00.002	Связь	6	
				Уголок 63×63×6 ГОСТ 8509-86*		
				Ст3сп ГОСТ 535-79*		
				L = 6400 h15		
А4		3	НО-12.01.00.003	Стойка	5	
А4		4	НО-12.01.00.004	Упор	5	
А4		5	НО-12.01.00.005	Косынка	12	
А4		6	НО-12.01.00.006	Опора	2	
Б4		7	НО-12.01.00.007	Стяжка	2	
				Уголок 50×50×5 ГОСТ 8509-86		
				Ст3сп ГОСТ 535-79*		
				L = 2200 h15		
А3		8	НО-12.01.00.008	Кронштейн	5	
А4		9	НО-12.01.00.009	Стойка	5	
А4		10	НО-12.01.00.010	Опора	2	
Б4		11	НО-12.01.00.011	Стяжка	2	
				Уголок 50×50×5 ГОСТ 8509-86		
				Ст3сп 10 ГОСТ 535-79* L = 2240 h15		

Инв. № подл. | Подп. и дата | Взам. инв. № | Инв. № дубл. | Подп. и дата

Изм.	Кол.	№ докум.	Подп.	Дата
Разраб.		Станевская		05.89
Пров.		Бурлаченко		07.89
Рук.		Бурлаченко		08.89
Н. контр.		Тищук		08.89
Утв.				

НО - 12.01.00.000

Рама

Лит.	Масса	Масштаб
Р		

Лист	Листов
1	3

Союзгипролесхоз Киевский филиал

Копировал Краснова Формат А4

Типовой проект 411-2-196.89 Альбом 4

Формат	Зона	Поз.	Обозначение	Наименование	Кол.	Примечание
Б4		26	НО-12.01.00.023	Раскос	4	
				Уголок 50×50×5 ГОСТ 8509-86		
				Ст3сп ГОСТ 535-79*		
				L = 600 h15		
Б4		27	НО-12.01.00.024	Раскос	4	
				Уголок 50×50×5 ГОСТ 8509-86		
				Ст3сп ГОСТ 535-79*		
				L = 800 h15		

Инв. № подл. | Подп. и дата | Взам. инв. № | Инв. № дубл. | Подп. и дата

Изм.	Лист	№ докум.	Подп.	Дата

НО-12.01.00.000

Лист 3

Копировал Краснова Формат А4

Альбом

Формат	Зона	Поз.	Обозначение	Наименование	Кол.	Примечание
А4		12	НО-12.01.00.012	Косынка	18	
А4		13	НО-12.01.00.013	Опора	2	
А4		14	НО-12.01.00.014	Косынка	2	
Б4		15	НО-12.01.00.015	Кронштейн	10	
				Уголок 100×100×8 ГОСТ 8509-86*		
				Ст3сп ГОСТ 535-79*		
				L = 250 h15		
Б4		16	НО-12.01.00.016	Кронштейн	5	
				Швеллер 12 ГОСТ 8240-72*		
				Ст3сп ГОСТ 535-79*		
				L = 275 h15		
А4		17	НО-12.01.00.017	Косынка	12	
А4		18	НО-12.01.00.018	Поперечина	5	
Б4		19	НО-12.01.00.019	Пролет	4	
				Швеллер 12 ГОСТ 8240-72*		
				Ст3сп ГОСТ 535-79*		
				L = 6800 h15		
Б4		20	НО-12.01.00.020	Балка	5	
				Швеллер 12 ГОСТ 8240-72*		
				Ст3сп ГОСТ 535-79*		
				L = 6300 h15		
Б4		21	НО-12.01.00.021	Направляющая	5	
				Швеллер 12 ГОСТ 8240-72*		
				Ст3сп ГОСТ 535-79*		
				L = 5510		
Б4		22	НО-12.01.00.022	Платик	5	
				Лист 6-ПН-10 ГОСТ 19903-74*		
				3-Ст3сп ГОСТ 14637-79		
				100 h15 × 340 h15		
*		23	НО-12.01.00.006-01	Опора	2	* См. НО-12.01.00.006
*		24	НО-12.01.00.010-01	Опора	2	* См. НО-12.01.00.010
*		25	НО-12.01.00.013-01	Опора	2	* См. НО-12.01.08.015

Инв. № подл. | Подп. и дата | Взам. инв. № | Инв. № дубл. | Подп. и дата

Изм.	Лист	№ докум.	Подп.	Дата

НО-12.01.00.000

Лист 2

Копировал Краснова Формат А4

Альбом

НО-12.01.00.003

(√)

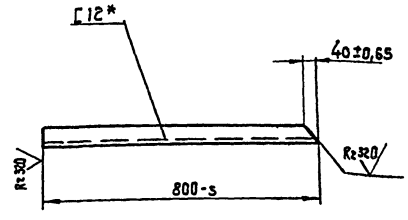

* Размер для справок

Типовой проект

Инв. № подл. | Подп. и дата | Взам. инв. № | Инв. № дубл. | Подп. и дата

10305/5

НО-12.01.00.003

Изм.	Кол.	№ докум.	Подп.	Дата
Разраб.		Станевская		05.89
Пров.		Бурлаченко		07.89
Т. контр.		Тищук		08.89
Рук.		Бурлаченко		07.89
Н. контр.		Тищук		08.89
Утв.				

Стойка

Швеллер 12 ГОСТ 8240-72*
Ст3сп ГОСТ 535-79*

Лит.	Масса	Масштаб
Р	8,3	1:10

Лист	Листов

Союзгипролесхоз Киевский филиал

Копировал Краснова Формат А4

Альбом 4

Типовой проект 411-2-196.89

НО-12.01.00.000 СБ

Б Лист2

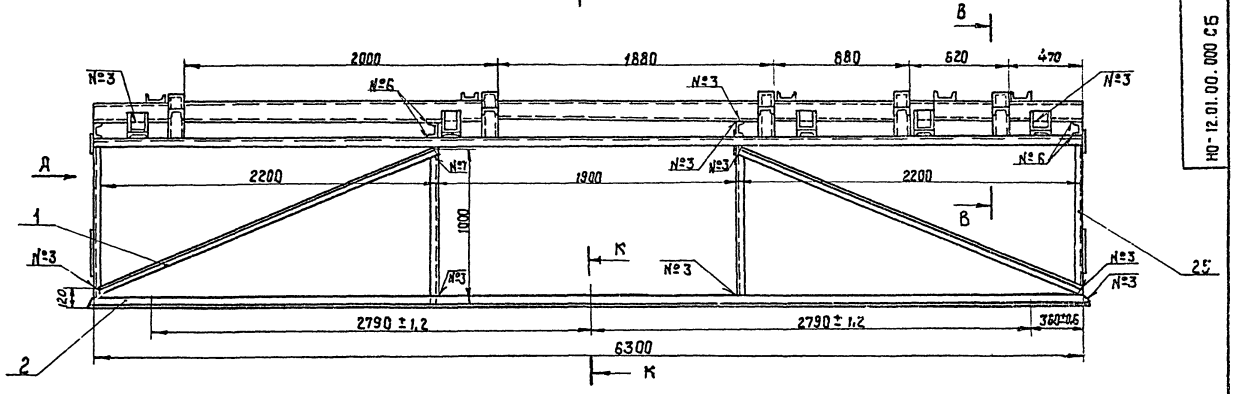

Вид А

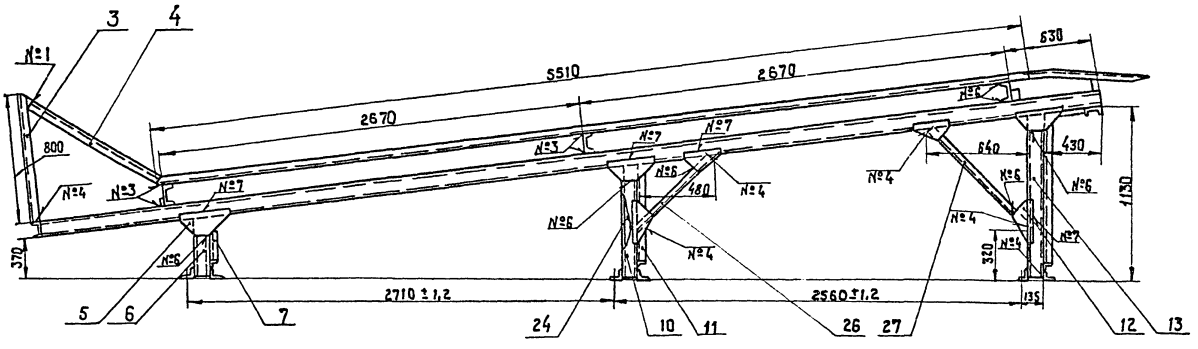

В - В
М 1:10

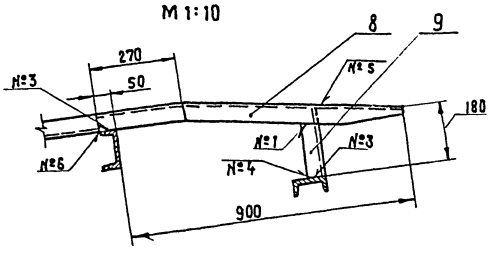

Номер шва	Условное обозначение	Требования ко шву	Кол. швов
1	С2		30
2	У2 ⊐		5
3	Т1 – ◺ 4		166
4	Т1 – ◺ 4 ⊐		39
5	Т3 – ◺ 4 ⊐		10
6	Н1 – ◺ 5		78
7	Н1 – ◺ 5 ⊐		54
8	Н1 – ◺ 5	по замкнутой линии	5

Е - Е Лист2
М 1:5

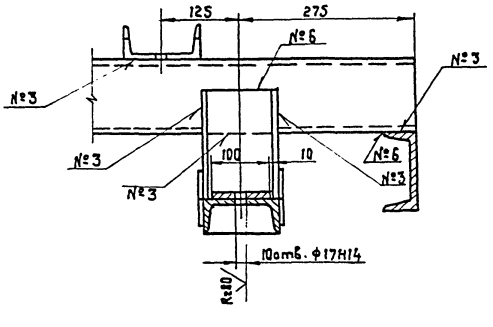

1. Сварные швы по гост 5264-80.
2. * Размеры для справок.
3. ** Размеры определяются по оборудованию.
4. Неуказанные предельные отклонения размеров: отверстий – Н15; валов – h15; остальных ± $\frac{JT15}{2}$,
5. Масса наплавленного металла – 11 кг.

К - К
М 1:2

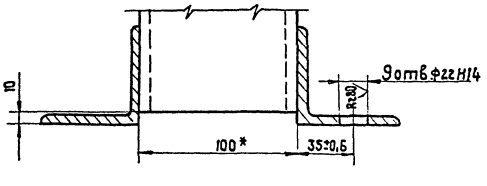

10305/5

Изм	Кол	№ докум.	Подп.	Дата
Разраб.		Бурлаченко		07.89
Пров.				
Т.контр.		Тищук		08.89
Рук.		Бурлаченко		08.89
Н.контр.		Тищук		08.89
Утв.		Кукотин		09.89

НО-12.01.00.000 СБ

Рама
Сборочный чертеж

Лит.	Масса	Масштаб
Р	1120	1:20

Лист 1 Листов 2

Союзгипролесхоз
Киевский филиал

Копировал Краснова Формат А2

Инв. № подл. | Подп. и дата | Взам. инв. № | Инв. № дубл. | Подп. и дата

Альбом 4

Типовой проект 411-2-196.89

Вид Б Лист 1

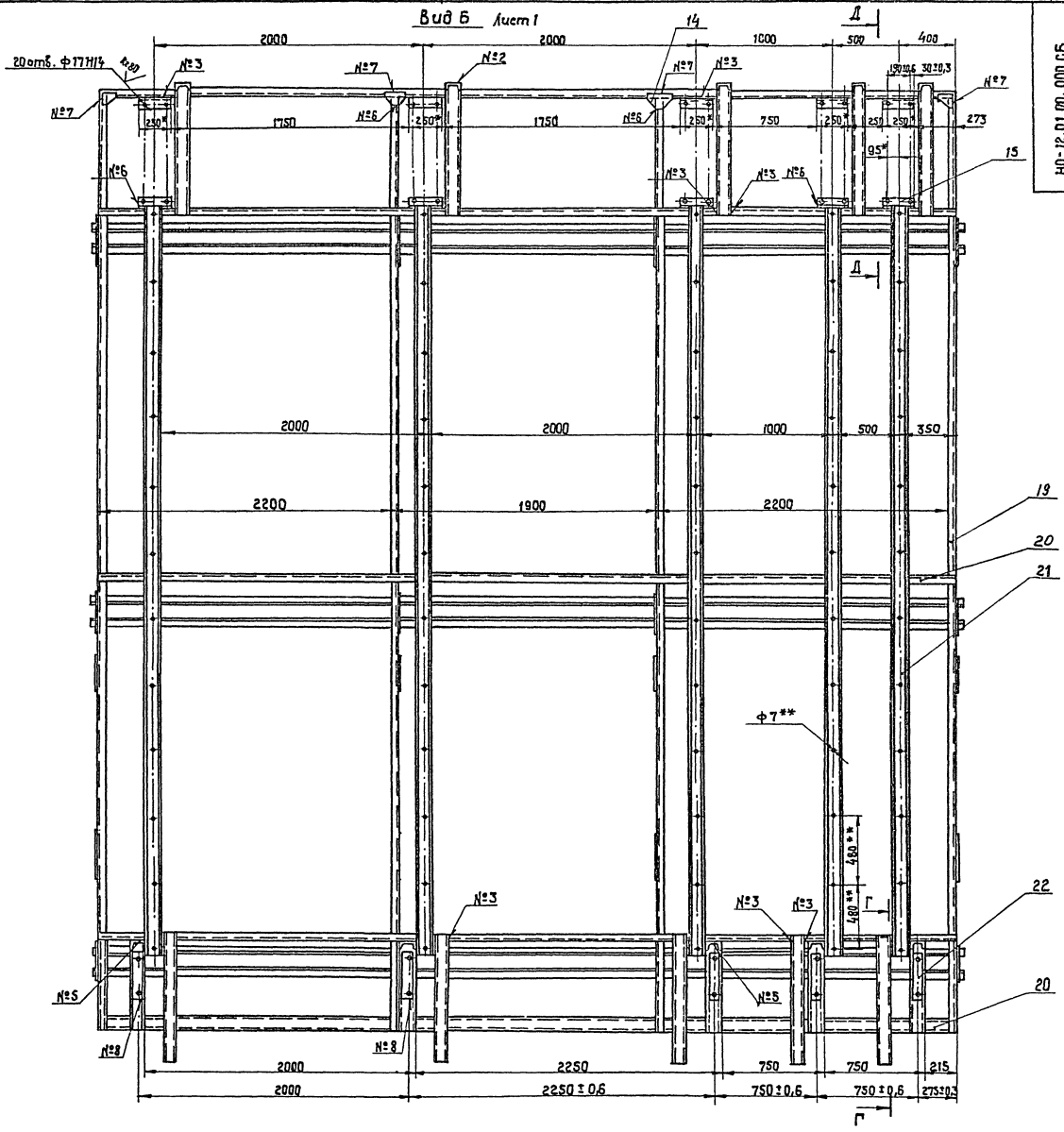

Г-Г
М 1:5
повернуто

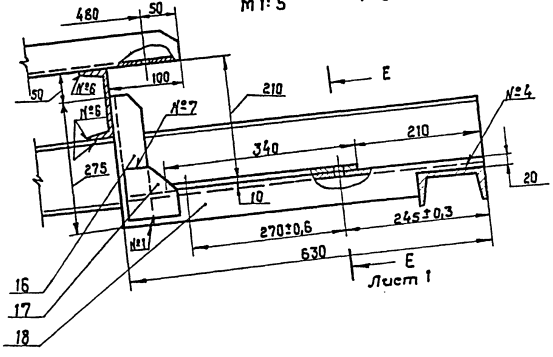

Лист 1

Д-Д
М 1:10
повернуто

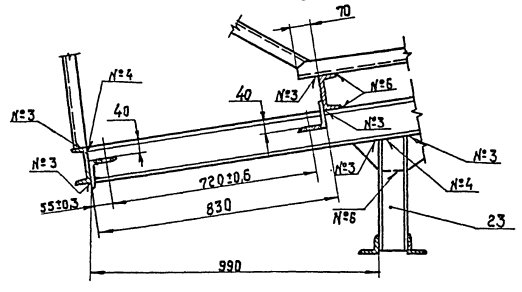

10305/5

Изм.	Кол.	№ докум.	Подп.	Дата	НО-12.01.00.000 СБ	Лист 2

Копировал краснова

Формат А2

Инв. № подл. | Подп. и дата | Взам. инв. № | Инв. № дубл. | Подп. и дата

Типовой проект 411-2-196.89 Альбом 4

НО-12.01.00.004

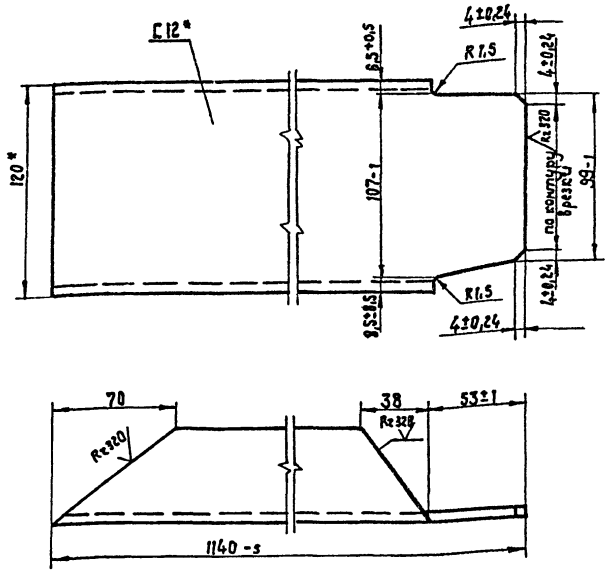

* Размеры для справок.

Изм.	Кол.	№ докум.	Подп.	Дата
Разраб.		Станевская		05.89
Пров.		Бурлаченко		07.89
Т.контр		Тищук		08.89
Рук.		Бурлаченко		08.89
Н.контр		Тищук		08.89
Утв.				

НО-12.01.00.004

Упор

Лит.	Масса	Масштаб
Р	11,4	1:2
Лист	Листов	

швеллер 12 ГОСТ 8240-72* / Ст.3 ГОСТ 535-79*

Союзгипролесхоз Киевский филиал

Копировал Краснова Формат А4

Типовой проект 411-2-196.89 Альбом 4

НО-12.01.00.005

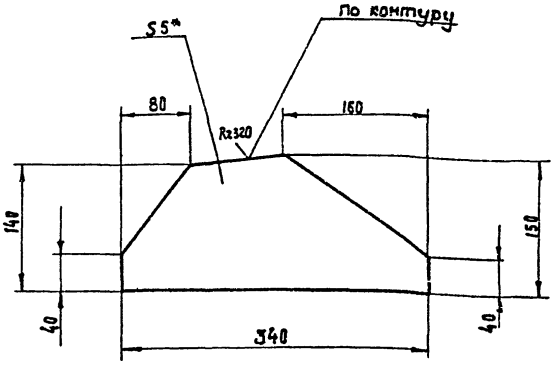

1.* Размер для справок.

2. Неуказанные предельные отклонения размеров: валов - h15, остальных $\pm \frac{IT15}{2}$.

Изм.	Кол.	№ докум.	Подп.	Дата
Разраб.		Станевская		05.89
Провер.		Бурлаченко		07.89
Т.контр		Тищук		08.89
Рук.		Бурлаченко		08.89
Н.контр		Тищук		08.89
Утв.				

НО-12.01.00.005

Косынка

Лит.	Масса	Масштаб
Р	0,7	1:4
Лист	Листов	

Лист 6-ПН-5 ГОСТ 19903-74* / 3-Ст3 кп ГОСТ 14637-79

Союзгипролесхоз Киевский филиал

Формат А4

Типовой проект 411-2-196.89 Альбом 4

НО-12.01.00.006

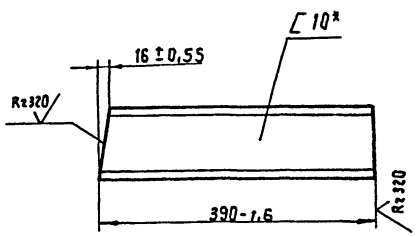

НО-12.01.000.06-П1 — зеркальное отражение
остальное см. НО-12.01.00.006
М1:10

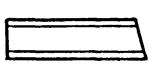

* Размер для справок.

Изм.	Кол.	№ докум.	Подп.	Дата
Разраб.		Станевская		05.89
Пров.		Бурлаченко		07.89
Т.контр		Тищук		08.89
Рук.		Бурлаченко		07.89
Н.контр		Тищук		08.89
Утв.				

НО-12.01.00.006

Опора

Лит.	Масса	Масштаб
Р	4,0	1:5
Лист	Листов	

швеллер 10 ГОСТ 8240-72* / Ст.3 сп ГОСТ 535-79*

Союзгипролесхоз Киевский филиал

Копировал Краснова Формат А4

Альбом

Типовой проект

НО-12.01.00.009

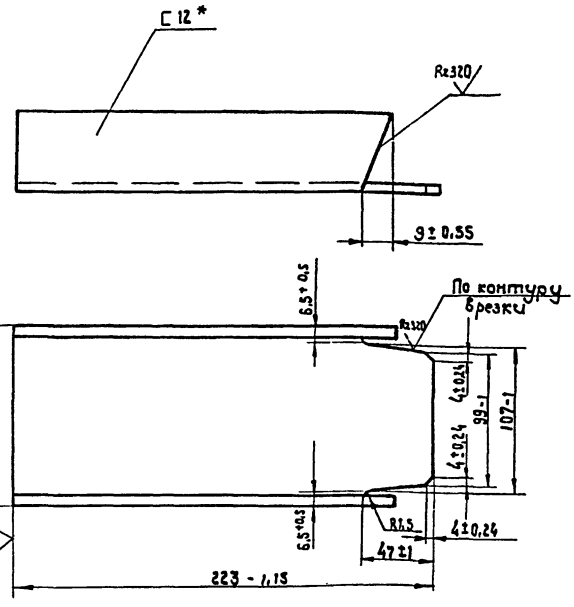

* Размеры для справок.

10305/6

Изм.	Кол.	№ докум.	Подп.	Дата
Разраб.		Станевская		05.89
Пров.		Бурлаченко		07.89
Т.контр		Тищук		08.89
Рук.		Бурлаченко		07.89
Н.контр		Тищук		08.89
Утв.				

НО-12.01.00.009

Стойка

Лит.	Масса	Масштаб
Р	2,2	1:2
Лист	Листов	

швеллер 12 ГОСТ 8240-72* / Ст.3 сп ГОСТ 535-79*

Союзгипролесхоз Киевский филиал

Копировал Краснова Формат А4

НО-12.01.00.008

Типовой проект 411-2-196.89 Альбом 4

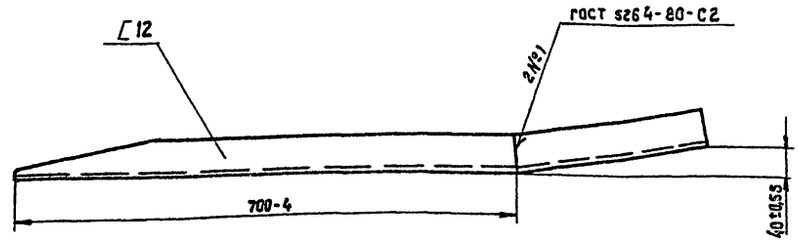

Развертка

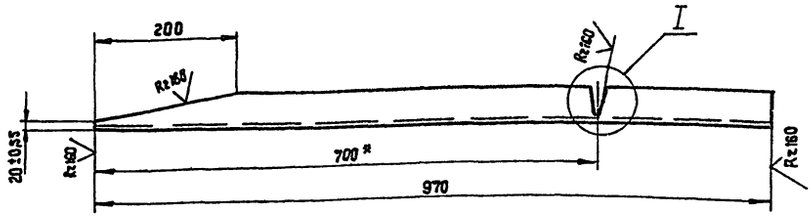

I
М1:1

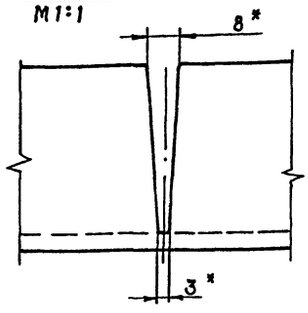

* Размеры для справок.

Изм.	Кол.	№докум.	Подп.	Дата
Разраб.		Станевская		05.89
Пров.		Бурлаченко		07.89
Т.контр.		Тищук		08.89
Рук.		Бурлаченко		07.89
Н.контр.		Тищук		08.89
Утв.				

НО-12.01.00.008

Кронштейн

Лит.	Масса	Масштаб
Р	10,0	1:5

Лист | Листов

Швеллер 12 ГОСТ 8240-72* / Ст3сп ГОСТ 535-79*

Союзгипролесхоз Киевский филиал

Копировал Краснова

Формат А3

НО-12.01.00.010

Типовой проект 411-2-196.89 Альбом 4

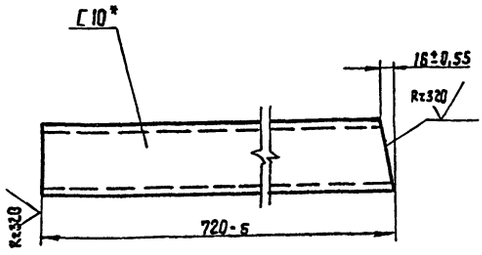

НО-12.01.00.010-01 - зеркальное отражение.
Остальное - см. НО-12.01.00.010

М1:10

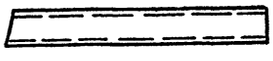

* Размер для справок.

Изм.	Кол.	№докум.	Подп.	Дата
Разраб.		Станевская		05.89
Пров.		Бурлаченко		07.89
Т.контр.		Тищук		08.89
Рук.		Бурлаченко		07.89
Н.контр.		Тищук		08.89
Утв.				

НО-12.01.00.010

Опора

Лит.	Масса	Масштаб
Р	6,1	1:5

Лист | Листов

Швеллер 18 ГОСТ 8240-72* / Ст3сп ГОСТ 535-79*

Союзгипролесхоз Киевский филиал

Копировал Краснова

Формат А4

НО-12.01.00.012

Альбом

Типовой проект

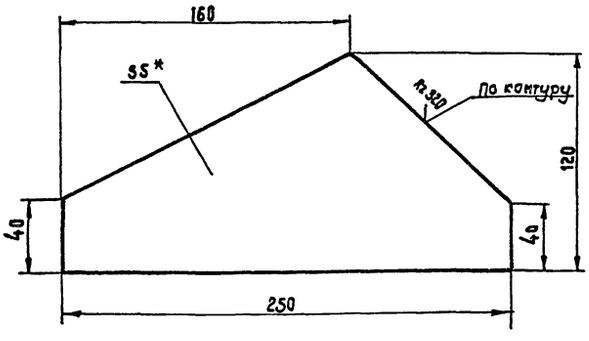

1.* Размер для справок.

2. Неуказанные предельные отклонения размеров:
валов – $h15; \pm \frac{IT15}{2}$.

10305/5

Изм.	Кол.	№докум.	Подп.	Дата
Разраб.		Станевская		05.89
Пров.		Бурлаченко		07.89
Т.контр.		Тищук		08.89
Рук.		Бурлаченко		07.89
Н.контр.		Тищук		08.89
Утв.				

НО-12.01.00.012

Косынка

Лит.	Масса	Масшт.
Р	0,5	1:2

Лист | Листов 1

Лист 6-ПН-5 ГОСТ 19903-74* / 3-Ст3кп ГОСТ 14637-79

Союзгипролесхоз Киевский филиал

Копировал Краснова

Формат А4

Типовой проект 411-2-196.89 Альбом 4

НО-12.01.00.013

√(√)

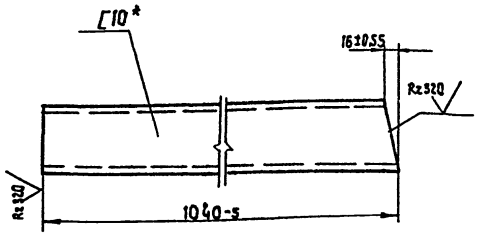

НО-12.01.00.013-01- зеркальное отражение
остальное см. НО-12.01.00.03

М 1:10

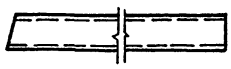

* Размер для справок.

Изм.	Кол.	№ докум.	Подп.	Дата
Разраб.		Станевская		05.89
Провер.		Бурлаченко		07.89
Т.контр.		Тищук		08.89
Рук.		Бурлаченко		08.89
Н.контр.		Тищук		08.89
Утв.				

НО-12.01.00.013

Опора

Лит.	Масса	Масштаб
Р	8,6	1:5

Лист | Листов 1

швеллер 10 ГОСТ 8240-72* / Ст.3 сп. ГОСТ 535-79*

СОЮЗГИПРОЛЕСХОЗ Киевский филиал

Копировал Краснова — Формат А4

Типовой проект 411-2-196.89 Альбом 4

НО-12.01.00.014

√(√)

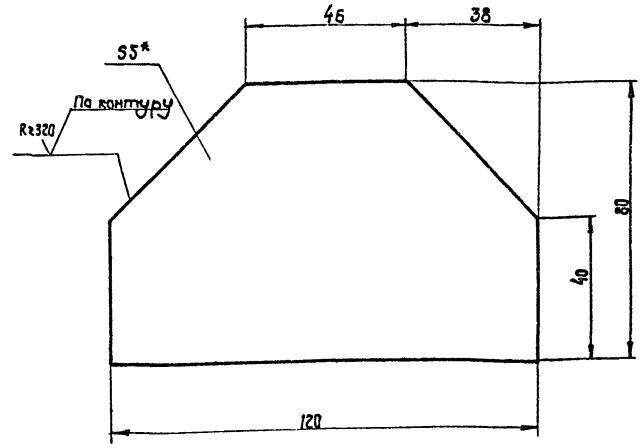

1.* Размер для справок.

2. Неуказанные предельные отклонения размеров: валов h15; остальных $\pm \frac{IT15}{2}$.

Изм.	Кол.	№ докум.	Подп.	Дата
Разраб.		Станевская		05.89
Пров.		Бурлаченко		07.89
Т.контр.		Тищук		08.89
Рук.		Бурлаченко		08.89
Н.контр.		Тищук		08.89
Утв.				

НО-12.01.00.014

Косынка

Лит.	Масса	Масштаб
Р	0,37	1:1

Лист | Листов 1

Лист Б-ЛН-5 ГОСТ 19903-74* / 3-Ст.3 кп ГОСТ 14637-79

СОЮЗГИПРОЛЕСХОЗ Киевский филиал

Копировал Краснова — Формат А3

Типовой проект 411-2-196.89 Альбом 4

НО-12.01.00.017

√(√)

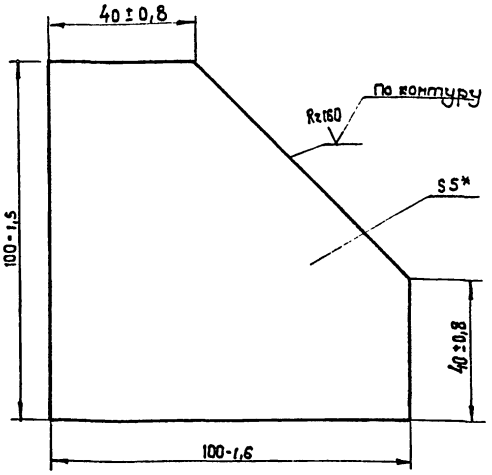

* Размер для справок.

Изм.	Кол.	№ докум.	Подп.	Дата
Разраб.		Станевская		05.89
Пров.		Бурлаченко		07.89
Т.контр.		Тищук		08.89
Рук.		Бурлаченко		07.89
Н.контр.		Тищук		08.89
Утв.				

НО-12.01.00.017

Косынка

Лит.	Масса	Масштаб
Р	0,35	1:1

Лист | Листов 1

Лист Б-ЛН-5 ГОСТ 18903-74* / 3-Ст3кп ГОСТ 14637-79

СОЮЗГИПРОЛЕСХОЗ Киевский филиал

Копировал Краснова — Формат А4

Типовой проект 411-2-196.89 Альбом 4

НО-12.01.00.018

√(√)

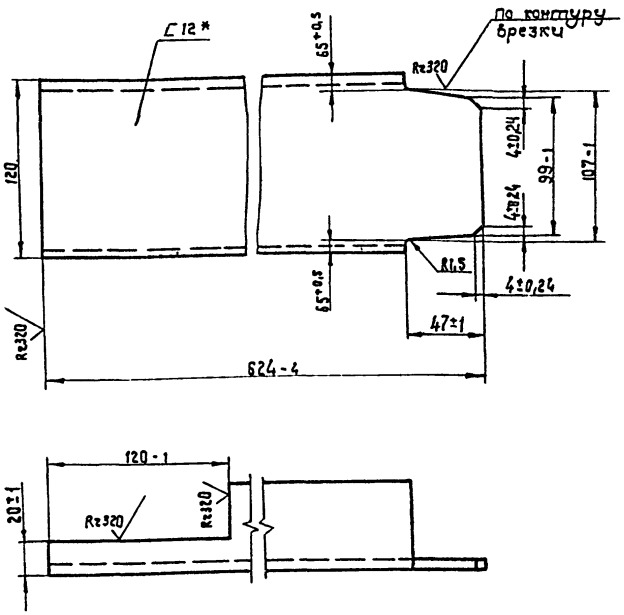

* Размеры для справок.

10305/6

Изм.	Кол.	№ докум.	Подп.	Дата
Разраб.		Станевская		05.89
Пров.		Бурлаченко		07.89
Т.контр.		Тищук		08.89
Рук.		Бурлаченко		07.89
Н.контр.		Тищук		08.89
Утв.				

НО-12.01.00.018

Поперечина

Лит.	Масса	Масштаб
Р	6,2	1:2

Лист | Листов 1

швеллер 12 ГОСТ 8240-72* / Ст.3 сп ГОСТ 535-79*

СОЮЗГИПРОЛЕСХОЗ Киевский филиал

Копировал Краснова — Формат А4

Альбом 4

Типовой проект 411-2-196.89

НО-12.02.00.000 СБ

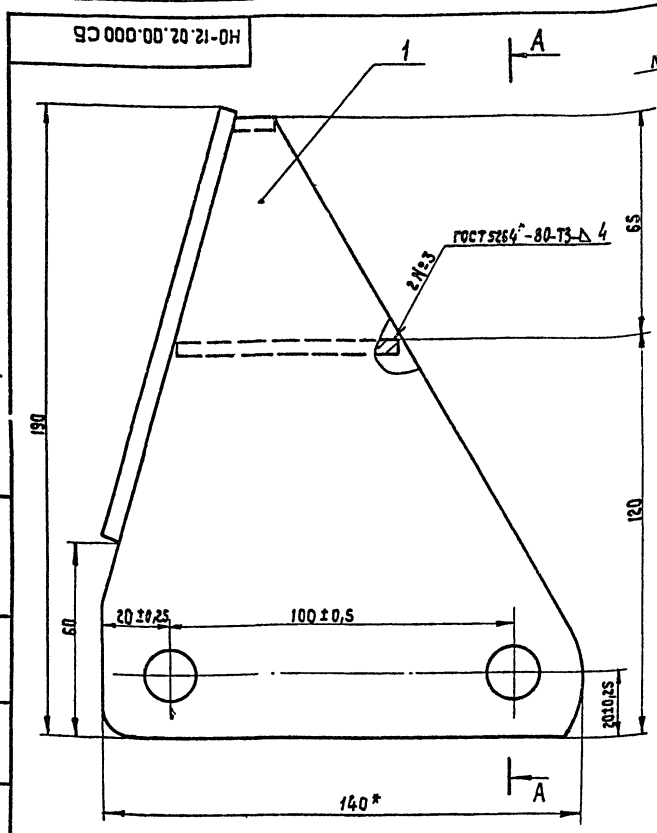

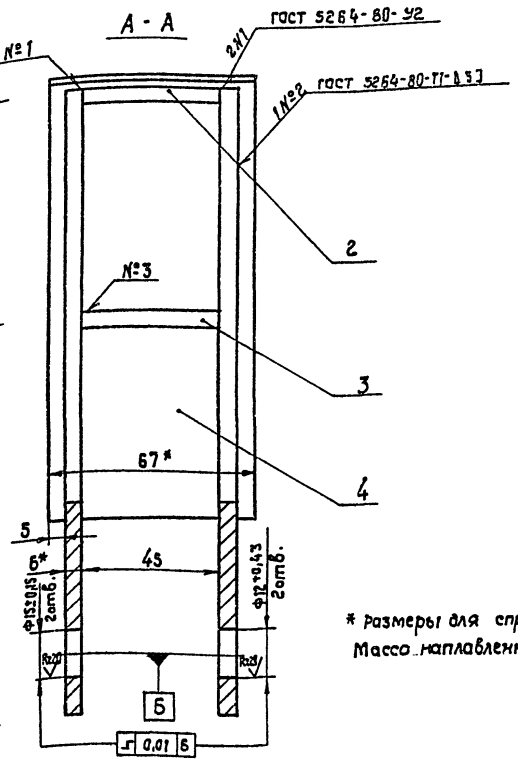

* размеры для справок.
Масса наплавленного металла - 0,17.

Изм.	Лист	№ докум.	Подп.	Дата	НО-12.02.00.000 СБ			
Разраб.		Станевская		05.89	Толкатель	Лит.	Масса	Масса
Пров.		Бурлаченко		07.89	Сборочный чертеж	Р	1,7	1:1
Т.контр		Тищук		07.89		Лист	Листов	
Рук.		Бурлаченко		07.89				
Н.контр		Тищук		07.89		СОЮЗГИПРОЛЕСХОЗ Киевский филиал		
Утв.								

Копировал Краснова — Формат А3

Альбом

Типовой проект 411-2-196.89

Формат	Зона	Поз.	Обозначение	Наименование	Кол.	Примечание
				Документация		
А3			НО-12.02.00.000	Сборочный чертеж		
				Детали		
А4		1	НО-12.02.00.001	Пластина	2	
Б4		2	НО-12.02.00.002	Полоса	1	
				Лист 6-ПН-6 ГОСТ 19903-74*		
				45 ГОСТ 1050-74**		
				13-0,43×45-0,62		
Б4		3	НО-12.02.00.003	Полоса	1	
				Лист 6-ПН-6 ГОСТ 19903-79*		
				45 ГОСТ 1050-74**		
				45-0,62×65-0,74		
Б4		4	НО-12.02.00.004	Полоса		
				Лист 6-ПН-6 ГОСТ 19903-74*		
				45 ГОСТ 1050-74**		
				60-0,74×130-1		

Инв.№ подл. | Подп. и дата | Взам.инв.№ | Инв.№ дубл. | Подп. и дата

Изм.	Лист	№ докум.	Подп.	Дата	НО-12.02.00.000			
Разраб.		Станевская		05.89	Толкатель	Лит.	Лист	Листов
Пров.		Бурлаченко		07.89		Р		1
Рук.		Бурлаченко		07.89		СОЮЗГИПРОЛЕСХОЗ Киевский филиал		
Н.контр		Тищук		07.89				
Утв.								

Копировал Краснова — Формат А4

Альбом

Типовой проект

Формат	Зона	Поз.	Обозначение	Наименование	Кол.	Примечание
				Документация		
А2			НО-13.00.00.000 СБ	Сборочный чертеж		
				Сборочные единицы		
А4		1	НО-13.01.00.000	Короб	1	
А4		2	НО-13.02.00.000	Крышка	1	
				Детали		
А4		3	НО-13.00.00.001	Груз	1	
				Стандартные изделия		
		4		Болт М6×30.58 ГОСТ 7798-70*	1	
		5		Ось 22-5612×70 Ст.3 ГОСТ 9650-80*	2	
		6		Шайба 6.02 ГОСТ 11371-78*	2	
		7		Шплинт 1,6×18-001 ГОСТ 397-79*	2	

Инв.№ подл. | Подп. и дата | Взам.инв.№ | Инв.№ дубл. | Подп. и дата

Изм.	Лист	№ докум.	Подп.	Дата	НО-13.00.00.000			
Разраб.		Станевская		05.89	Люк	Лит.	Лист	Листов
Пров.		Бурлаченко		07.89		Р		1
Рук.		Бурлаченко		07.89		СОЮЗГИПРОЛЕСХОЗ Киевский филиал		
Н.контр		Тищук		07.89				
Утв.								

Копировал Краснова — Формат А4

НО-13.00.00.000 СБ

Альбом 4

Типовой проект 411-2-196.89

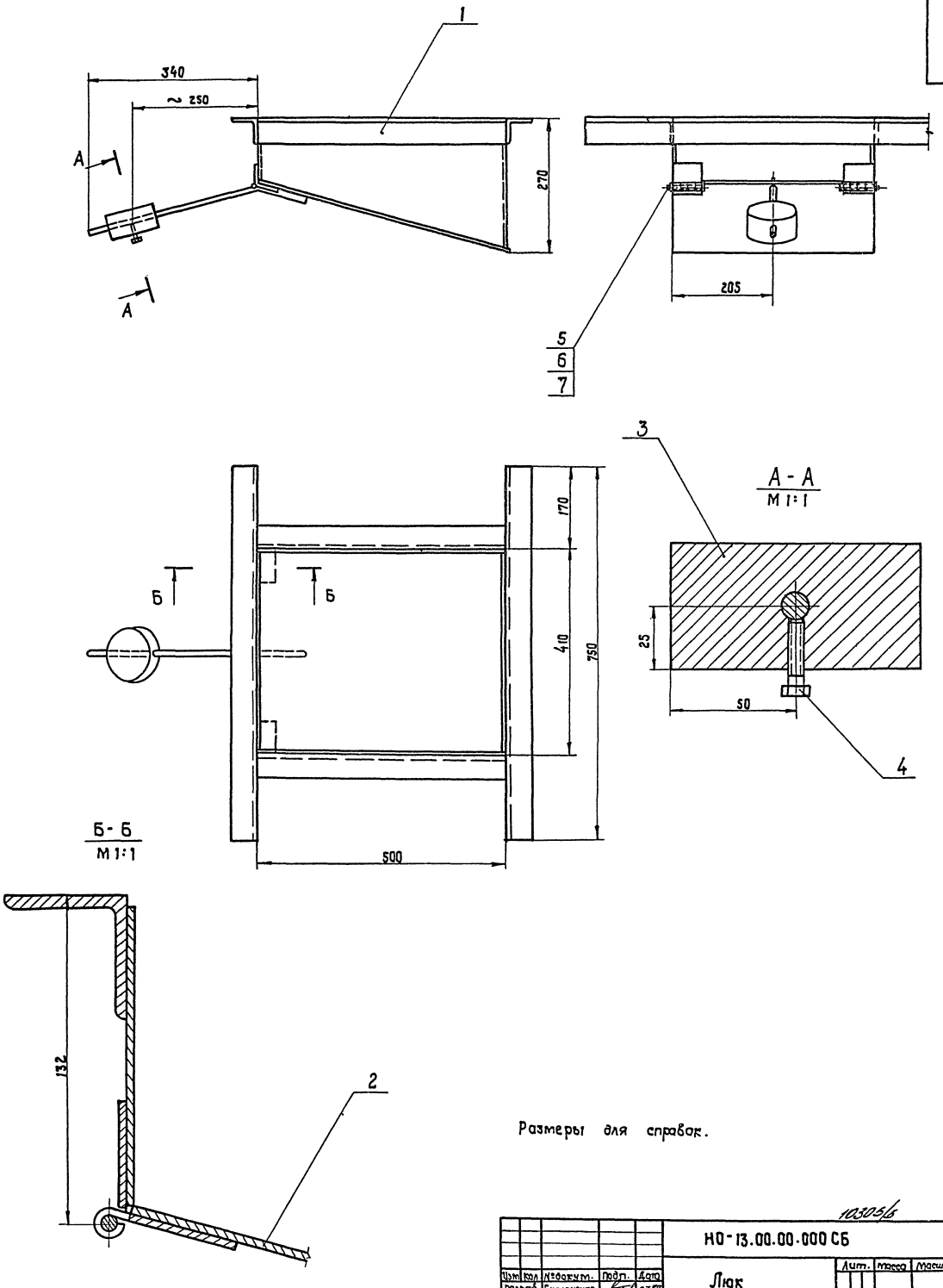

Размеры для справок.

10305/6

					НО-13.00.00.000 СБ			
Изм	Кол	№ докум.	Подп.	Дата	Люк Сборочный чертеж	Лит.	Масса	Масштаб
Разраб		Бурлаченко		07.89		Р	25	1:5
Пров.						Лист	Листов 1	
Т.контр		Тищук		08.89				
Рук.		Бурлаченко		08.89				
Н.контр		Тищук		08.89				
Утв.		Кукотин		09.89				

Союзгипролесхоз Киевский филиал

Инв. № подл | Подп. и дата | Взам. инв. № | Инв. № дубл. | Подп. и дата

Копировал Краснова

Формат А2

Типовой проект 411-2-196.89 Альбом 4

НО-13.00.00.001

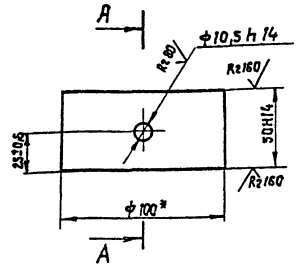

А - А
М1:1

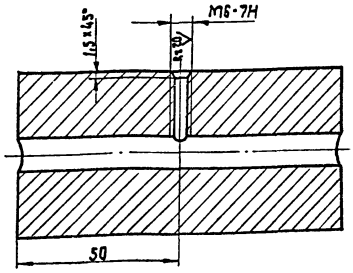

* Размер для справок.

Изм.	Кол.	№докум.	Подп.	Дата
Разраб.		Станевская		03.89
Пров.		Бурлаченко		
Т.контр.		Тищук		
Рук.		Бурлаченко		
Н.контр.		Тищук		
Утв.				

НО-13.00.00.001

Груз

Круг 100 гост 2590-88* / Ст.3 гост 535-79 *

Лит.	Масса	Масштаб
Р	3,7	1:2
Лист	Листов	

союзгипролесхоз Киевский филиал

Копировал Краснова

Формат А4

Типовой проект 411-2-196.89 Альбом 4

Формат	Зона	Поз.	Обозначение	Наименование	Кол.	Примечание
				Документация		
А3			НО-13.01.00.000 СБ	Сборочный чертеж		
				Детали		
Б4		1	НО-13.01.00.001	Уголок	2	
				Уголок 50×50×5 ГОСТ 8509-86		
				Ст.3 сп ГОСТ 535-79*		
				L = 750 h15		
Б4		2	НО-13.01.00.002	Уголок	2	
				Уголок 50×50×5 ГОСТ 8509-86		
				Ст.3 сп ГОСТ 535-79*		
				L = 500 h15		
А4		3	НО-13.01.00.003	Стенка	2	
Б4		4	НО-13.01.00.004	Стенка задняя	1	
				Лист 6 ПН-3 ГОСТ 19903-74*		
				3.Ст3 кп ГОСТ 14637-79		
				120 h15 × 404 h15		
Б4		5	НО-13.01.00.005	Стенка передняя	1	
				Лист 6-ПН-3 ГОСТ 19903-74*		
				3-Ст3 кп ГОСТ 14637-79		
				265 h15 × 404 h15		
А4		6	НО-04.01.00.004	Петля	2	

Изм.	Лист	№докум.	Подп.	Дата
Разраб.		Станевская		03.89
Пров.		Бурлаченко		07.89
Т.контр.		Тищук		07.89
Рук.		Бурлаченко		07.89
Н.контр.		Тищук		07.89
Утв.				

НО-13.01.00.000

Короб

Лит.	Лист	Листов
Р		1

союзгипролесхоз Киевский филиал

Копировал Краснова

Формат А4

Типовой проект 411-2-196.89 Альбом 4

НО-13.01.00.000 СБ

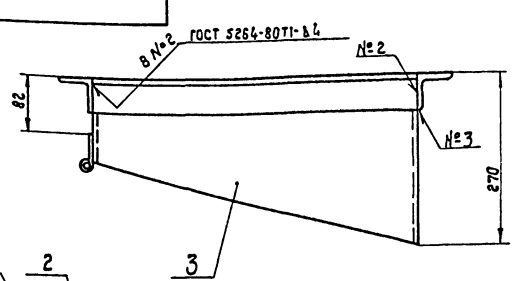

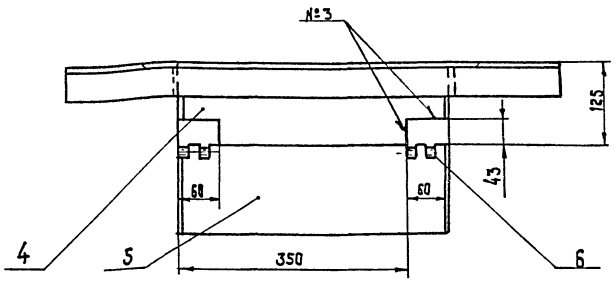

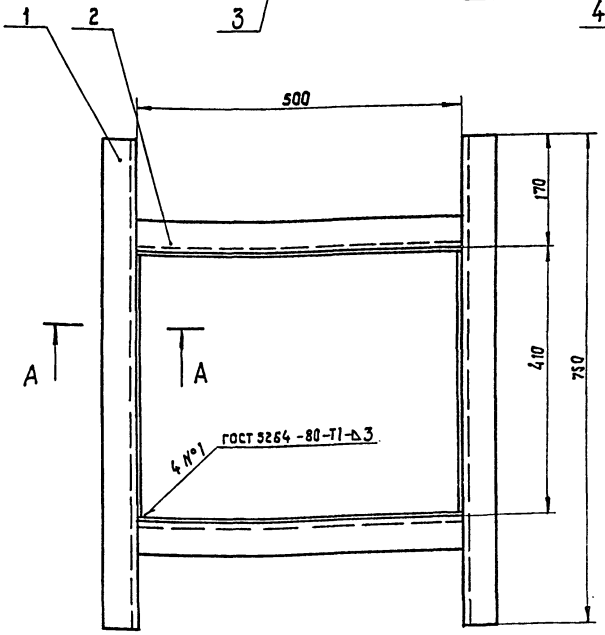

А - А
М1:2

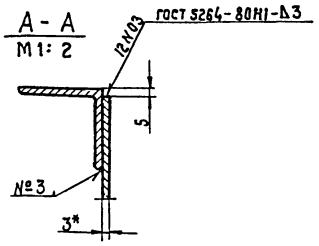

* Размер для справок.

10305/5

Изм.	Кол.	№докум.	Подп.	Дата
Разраб.		Станевская		05.89
Пров.		Бурлаченко		07.89
Т.контр.		Тищук		07.89
Рук.		Бурлаченко		07.89
Н.контр.		Тищук		07.89
Утв.				

НО-13.01.00.000 СБ

Короб

Сборочный чертеж

Лит.	Масса	Масштаб
Р	16,2	1:5
Лист	Листов	

союзгипролесхоз Киевский филиал

Копировал Краснова

Формат А3

Типовой проект 411-2-196.89 Альбом 4

НО-13.01.00.003

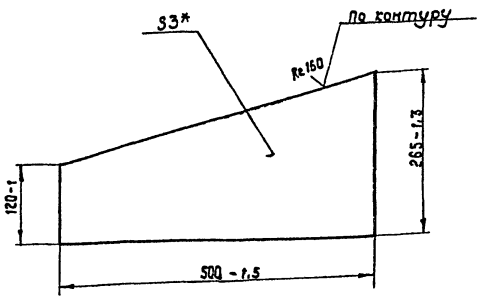

* Размер для справок.

Изм	Кол.	№докум.	Подп.	Дата
Разраб.		Станевская		05.89
Пров.		Бурлаченко		07.89
Т.контр.		Тищук		08.89
Рук.		Бурлаченко		08.89
Н.контр.		Тищук		08.89
Утв.				

НО-13.01.00.003

Стенка

Лит.	Масса	Масштаб
Р	2,3	1:5

Лист | Листов

Лист Б-ПН-3 ГОСТ19903-74 * / 3 Ст.3 кп ГОСТ14637-79

Союзгипролесхоз Киевский филиал

Формат А4

Копировал Краснова

Инв.№подл. | Подп.и дата | Взам.инв.№ | Инв.№дубл. | Подп.и дата

Альбом 4

Типовой проект 411-2-196.89

Форм	Зона	Поз.	Обозначение	Наименование	Кол.	Примечание
				Документация		
А3			НО-13.02.00.000 СБ	Сборочный чертеж		
				Детали		
Б4		1	НО-13.02.00.001	Плоскость	1	
				Лист Б-ПН-3 ГОСТ19903-74*		
				3 Ст 3 кп ГОСТ 14637-79		
				410 h15×550 h15		
Б4		2	НО-13.02.00.002	Направляющая	1	
				Круг В 10 ГОСТ 2590-88*		
				Ст.3 ГОСТ 535-79*		
				L = 450 h15		
А4		3	НО-04.01.00.004	Петля	2	

Изм	Лист	№докум.	Подп.	Дата
Разраб.		Станевская		05.89
Пров.		Бурлаченко		07.89
Рук.		Бурлаченко		07.89
Н.контр.		Тищук		08.89
Утв.				

НО-13.02.00.000

Крышка

Лит.	Лист	Листов
Р		1

Союзгипролесхоз Киевский филиал

Формат А4

Копировал Краснова

Инв.№подл. | Подп.и дата | Взам.инв.№ | Инв.№дубл. | Подп.и дата

Типовой проект 411-2-196.89 Альбом 4

НО-13.02.00.000 СБ

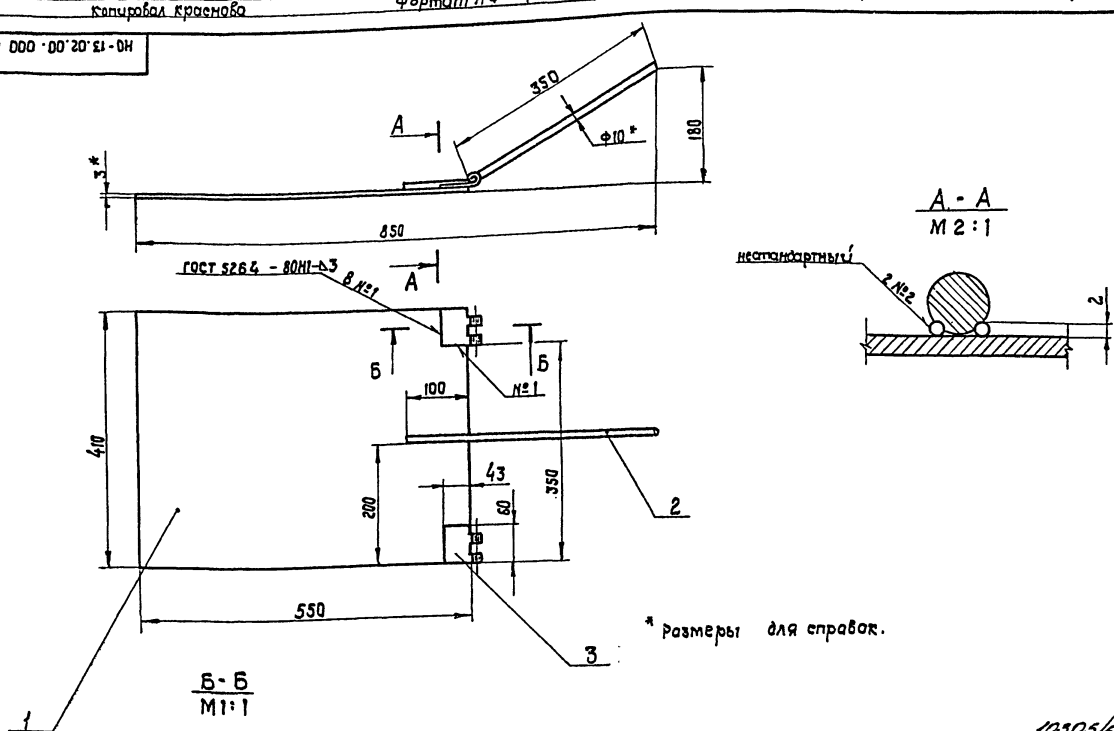

* Размеры для справок.

10305/5

Изм	Кол.	№докум.	Подп.	Дата
Разраб.		Станевская		05.89
Пров.		Бурлаченко		07.89
Т.контр.		Тищук		08.89
Рук.		Бурлаченко		07.89
Н.контр.		Тищук		08.89
Утв.		Кукотин		09.89

НО-13.02.00.000 СБ

Крышка

Сборочный чертеж

Лит.	Масса	Масштаб
Р	5	1:5

Лист | Листов

Союзгипролесхоз Киевский филиал

Формат А3

Копировал Краснова

Инв.№подл. | Подп.и дата | Взам.инв.№ | Инв.№дубл. | Подп.и дата

Альбом 4

Типовой проект 411-2-196.89

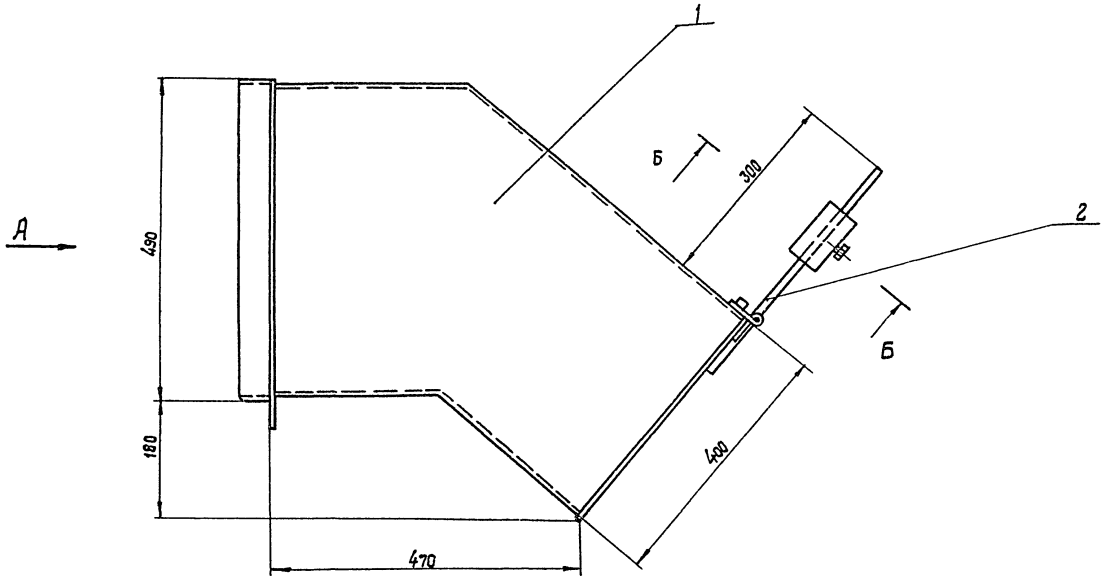

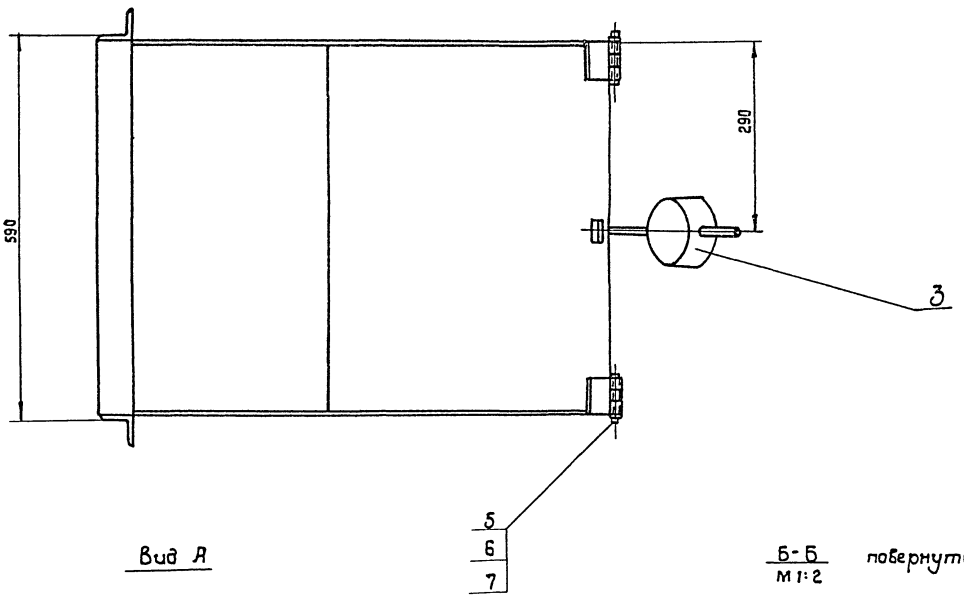

Вид А

Б-Б
М 1:2
повернута

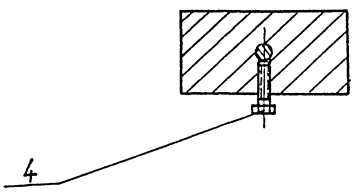

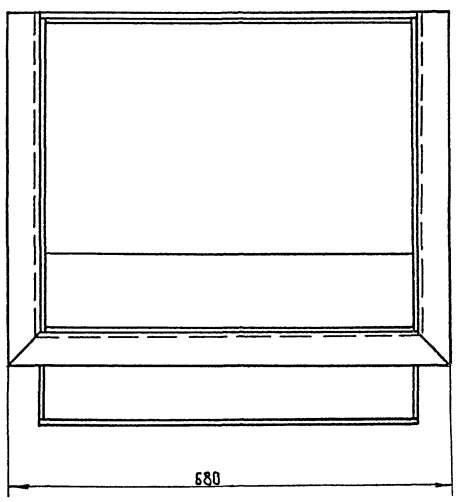

Размеры для справок.

10305/6

					НО-14.00.00.000 СБ		
Изм.	Кол.	№ докум.	Подп.	Дата			
Разраб.		Бурлаченко		07.89	Течка	Лит.	Масса	Масштаб
Пров.		Бурлаченко		08.89	Сборочный чертеж	Р	46,5	1:5
Т.контр.		Тищук		08.89		Лист	Листов 1	
Рук.		Бурлаченко		07.89				
Н.контр.		Тищук		08.89		Союзгипролесхоз Киевский филиал		
Утв.		Кукотин		09.89				

Копировал Краснова

Формат А2

Инв. № подл. | Подп. и дата | Взам. инв. № | Инв. № дубл. | Подп. и дата

Типовой проект 411-2-196.89 Альбом 4

Формат	Зона	Поз.	Обозначение	Наименование	Кол.	Примечание
				Документация		
А3			НО-14.00.00.000 СБ	Сборочный чертеж		
				Сборочные единицы		
А4		1	НО-14.01.00.000	Корпус	1	
А4		2	НО-14.02.00.000	Крышка	1	
				Детали		
А4		3	НО-13.00.00.001	Груз	1	
				Стандартные изделия		
		4		Болт М6×30.58 ГОСТ 7798-70*	1	
		5		Ось 22-5.18.12×70 Ст.3 ГОСТ 9650-80*	2	
		6		Шайба 6.02 ГОСТ 11371-78*	2	
		7		Шплинт 1,6×18-001 ГОСТ 397-79*	2	

Изм.	Лист	№ докум.	Подп.	Дата	НО-14.00.00.000			
Разраб.		Станевская		05.89	Течка	Лит.	Лист	Листов
Пров.		Бурлаченко		07.89		Р		1
Рук.		Бурлаченко		07.89		Союзгипролесхоз Киевский филиал		
Н.контр.		Тищук		08.89				
Утв.								

Копировал Краснова Формат А4

Типовой проект 411-2-196.89 Альбом 4

Формат	Зона	Поз.	Обозначение	Наименование	Кол.	Примечание
				Документация		
А3			НО-14.01.00.000 СБ	Сборочный чертеж		
				Детали		
А4		1	НО-14.01.00.001	Боковина	2	
А4		2	НО-14.01.00.002	Уголок	1	
Б4		3	НО-14.01.00.003	Упор Квадрат В10 ГОСТ 2591-88* Ст.3 ГОСТ 535-79*; l = 20h15	1	
Б4		4	НО-14.01.00.004	Полоса Полоса Б-2 6×50 ГОСТ 103-76* Ст3кп ГОСТ 535-79*; l = 580h15	1	
Б4		5	НО-14.01.00.005	Лист Лист Б-ПН-3 ГОСТ 19903-74* 3Ст3кп ГОСТ 14637-79, 345h15×93h15×5	1	
Б4		6	НО-14.01.00.006	Лист Лист Б-ПН-3 ГОСТ 19903-74* 3Ст3кп ГОСТ 14637-79, 350h15×574h15	1	
А4		7	НО-14.01.00.007	Уголок	1	
Б4		8	НО-14.01.00.008	Лист Лист Б-ПЗ ГОСТ 19903-74* 3Ст3кп ГОСТ 14637-79, 280h15×514h15	1	
Б4		9	НО-14.01.00.009	Лист Лист Б-ПН-3 ГОСТ 19903-74* 3Ст3кп ГОСТ 14637-79, 295h15×574h15	1	
*		10	НО-14.01.00.002-01	Уголок	1	* См. НО-14.01.00.002
А1		11	НО-04.01.00.004	Петля	2	

Изм.	Лист	№ докум.	Подп.	Дата	НО-14.01.00.000			
Разраб.		Станевская		05.89	Корпус	Лит.	Лист	Листов
Пров.		Бурлаченко		07.89		Р		1
Рук.		Бурлаченко		07.89		Союзгипролесхоз Киевский филиал		
Н.контр.		Тищук		08.89				
Утв.								

Копировал Краснова Формат А4

Типовой проект 411-2-196.89 Альбом 4

НО-14.01.00.000СБ

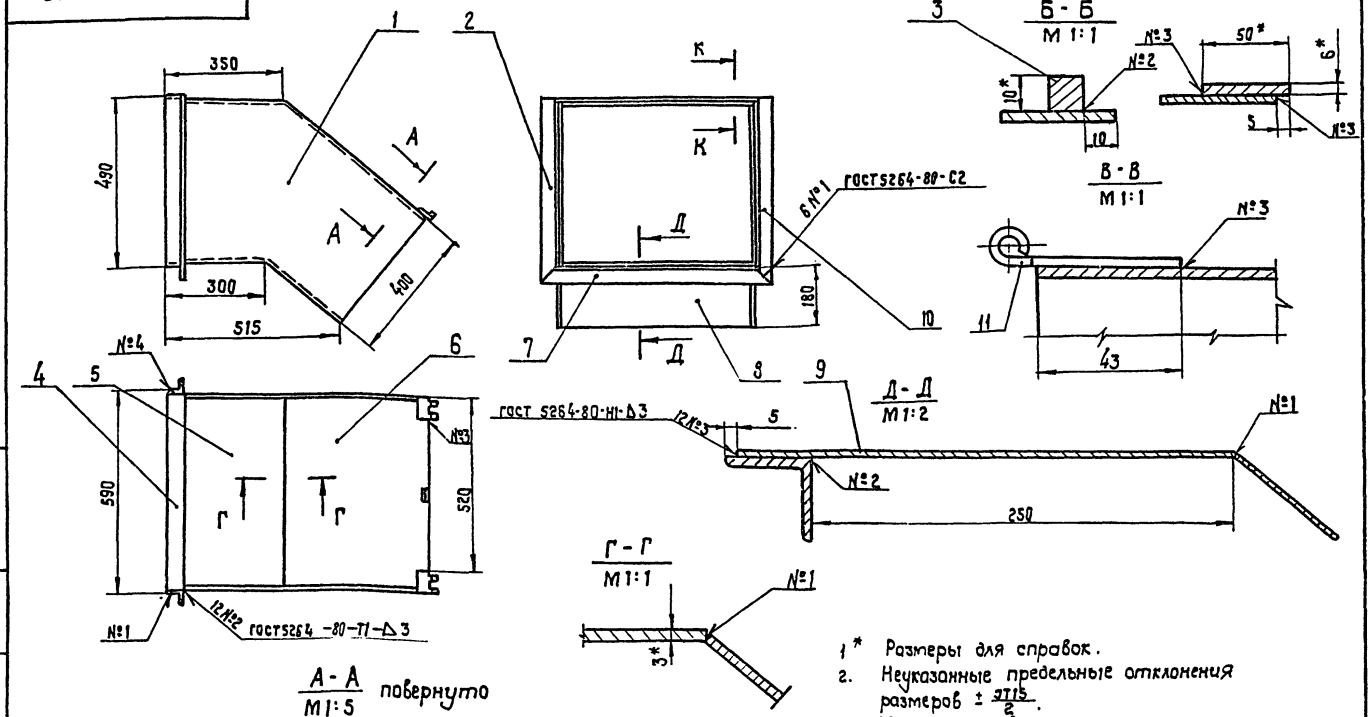

1* Размеры для справок.
2. Неуказанные предельные отклонения размеров $\pm \frac{IT15}{2}$.
3. Масса наплавленного металла - 0,3 кг.

1030.5/6

Изм.	Кол.	№ докум.	Подп.	Дата	НО-14.01.00.000 СБ			
Разраб.		Станевская		05.89	Корпус Сборочный чертеж	Лит.	Масса	Масштаб
Пров.		Бурлаченко		07.89		Р	32,5	1:10
Т.контр.		Тищук		08.89		Лист	Листов 1	
Рук.		Бурлаченко		08.89		Союзгипролесхоз Киевский филиал		
Н.контр.		Тищук		08.89				
Утв.								

Копировал Краснова Формат А2

Альбом 4

Т.п. 411-2-196.89

НО-14.01.00.002

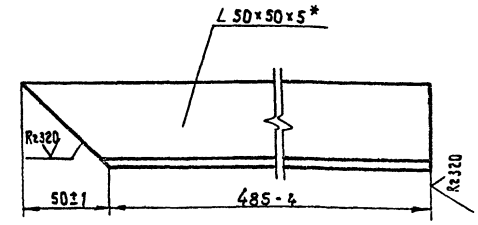

НО-14.01.00.002-01- зеркальное отражение
остальное см. НО-14.01.00.002

М 1:4

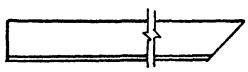

Изм.	Кол.	№ докум.	Подп.	Дата
Разраб.		Станевская		05.89
Пров.		Бурлаченко		07.89
Т.контр.		Тищук		05.89
Рук.		Бурлаченко		01.89
Н.контр.		Тищук		01.89
Утв.				

НО-14.01.00.002

Уголок

Лит.	Масса	Масштаб
Р	1,8	1:2
Лист	Листов 1	

Уголок 50×50×5 ГОСТ 8509-86 / Ст3сп ГОСТ 535-79*

Союзгипролесхоз Киевский филиал

Инв.№подл. | Подп. и дата | Взам.инв.№ | Инв.№дубл. | Подп. и дата

Формат А4

Типовой проект 411-2-196.89 Альбом 4

НО-14.01.00.001

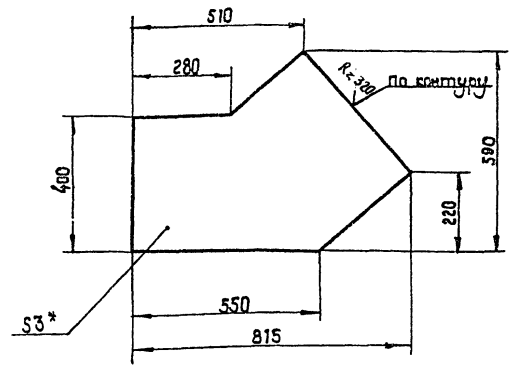

1.* Размер для справок.

2. Неуказанные предельные отклонения размеров: $\pm \frac{JT15}{2}$.

Изм.	Кол.	№ докум.	Подп.	Дата
Разраб.		Станевская		05.89
Пров.		Бурлаченко		07.89
Т.контр.		Тищук		07.89
Рук.		Бурлаченко		07.89
Н.контр.		Тищук		07.89
Утв.				

НО-14.01.00.001

Боковина

Лит.	Масса	Масштаб
Р	7,5	1:10
Лист	Листов 1	

Б-ПН-3 ГОСТ 19903-74* / Лист 3 Ст3сп ГОСТ 4637-79

Союзгипролесхоз Киевский филиал

Инв.№подл. | Подп. и дата | Взам.инв.№ | Инв.№дубл. | Подп. и дата

Копировал Краснова

Формат А4

Типовой проект 411-2-196.89 Альбом 4

НО-14.01.00.007

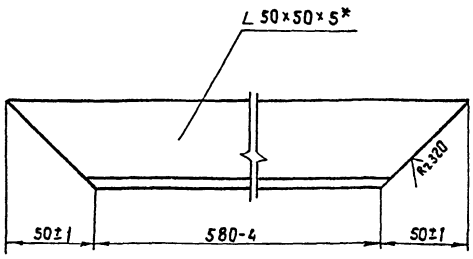

* Размер для справок.

Изм.	Кол.	№ докум.	Подп.	Дата
Разраб.		Станевская		05.89
Пров.		Бурлаченко		07.89
Т.контр.		Тищук		07.89
Рук.		Бурлаченко		07.89
Н.контр.		Тищук		07.89
Утв.				

НО-14.01.00.007

Уголок

Лит.	Масса	Масштаб
Р	2,0	1:2
Лист	Листов 1	

Уголок 50×50×5 ГОСТ 8509-86 / Ст.3 сп ГОСТ 535-79*

Союзгипролесхоз Киевский филиал

Инв.№подл. | Подп. и дата | Взам.инв.№ | Инв.№дубл. | Подп. и дата

Копировал Краснова

Формат А4

Альбом

Типовой проект

Форм.	Зона	Поз.	Обозначение	Наименование	Кол.	Примечание
				Документация		
А3			НО-14.02.00.000 СБ	Сборный чертеж		
				Детали		
Б4		1	НО-14.02.00.001	Крышка	1	
				Лист 6-ПН-3 ГОСТ 19903-74	*	
				3 Ст3 кп ГОСТ 14637-79		
				40 Sh15 × 580 h15		
Б4		2	НО-14.02.00.002	Направляющая	1	
				Круг В10 ГОСТ 2590-88*		
				Ст.3 ГОСТ 535-79*		
				L = 400 h15		
А4		3	НО-04.01.00.004	Петля	2	

10305/6

Изм.	Лист	№ докум.	Подп.	Дата
Разраб.		Станевская		05.89
Пров.		Бурлаченко		07.89
Рук.		Бурлаченко		07.89
Н.контр.		Тищук		07.89
Утв.				

НО-14.02.00.000

Крышка

Лит.	Лист	Листов
Р		1

Союзгипролесхоз Киевский филиал

Инв.№подл. | Подп. и дата | Взам.инв.№ | Инв.№дубл. | Подп. и дата

Копировал Краснова

Формат А4

НО-14.02.00.000СБ

Типовой проект 411-2-196.89 Альбом 4

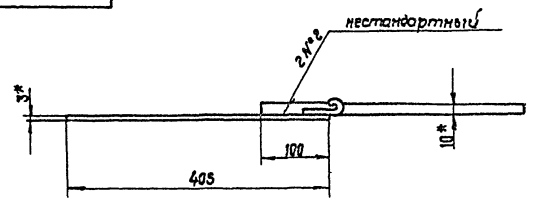

А - А
М 2:1

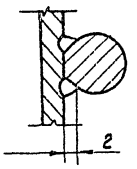

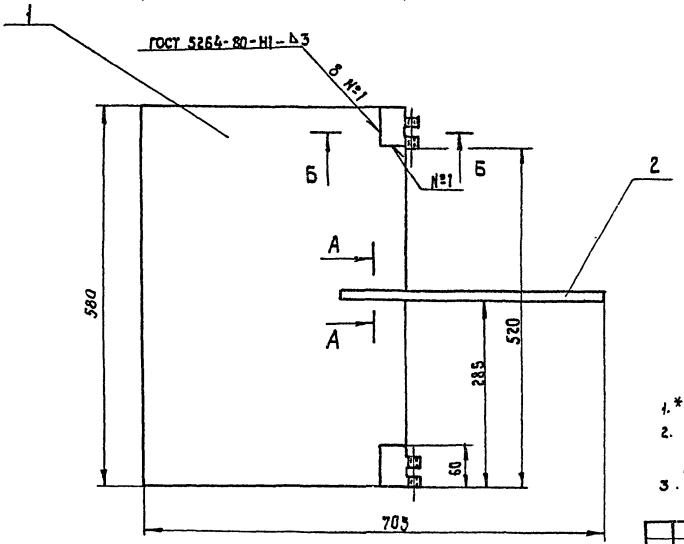

Б - Б
М 1:1

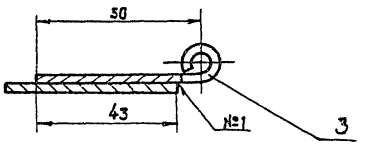

1.* Размеры для справок.
2. Неуказанные предельные отклонения размеров $\pm \frac{IT15}{2}$.
3. Масса наплавленного металла - 0,1 кг.

Изм.	Кол.	№докум.	Подп.	
Разраб.		Станевская		05.89
Пров.		Бурлаченко		07.89
Т.контр		Тищук		08.89
Рук.		Бурлаченко		08.89
Н.контр		Тищук		08.89
Утв.				

НО-14.02.00.000 СБ

Крышка
Сборочный чертеж

Лит.	Масса	Масштаб
Р	10,2	1:5
Лист	Листов 1	

Союзгипролесхоз Киевский филиал

Копировал Краснова Формат А3

Типовой проект 411-2-196.89 Альбом 4

НО-18.00.00.011

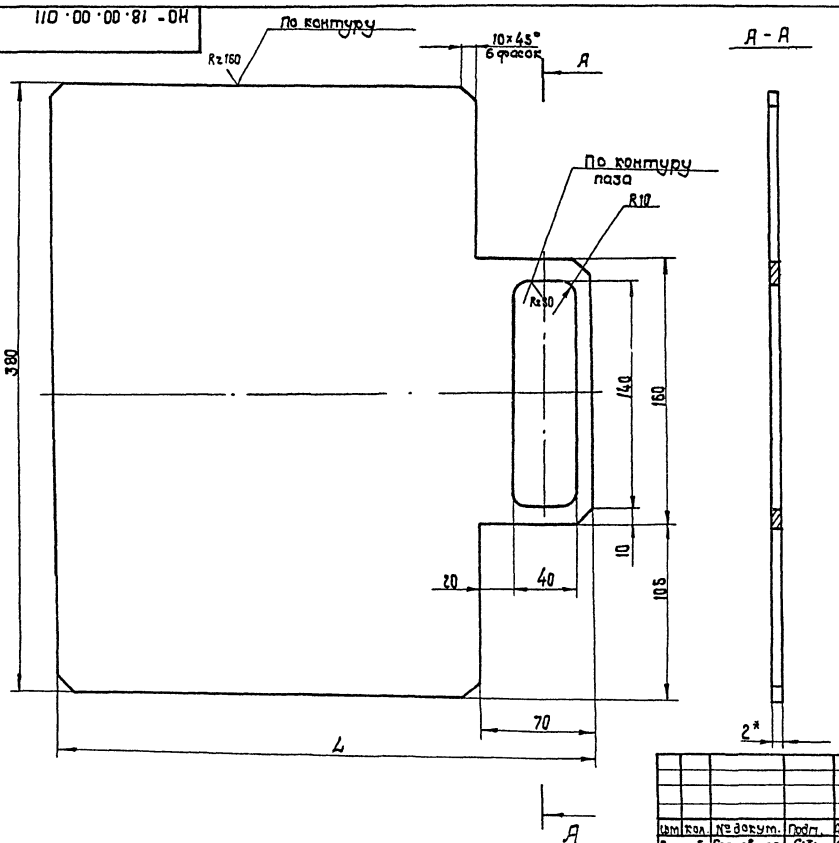

Обозначение	L	Масса, б кг
НО-18.00.00.011	480	2,1
-01	2	1,2

1.* Размер для справок.
2. Неуказанные предельные отклонения размеров $\pm \frac{IT15}{2}$.

10305/6

Изм.	Кол.	№ докум.	Подп.	Дата
Разраб.		Станевская		05.89
Пров.		Бурлаченко		07.89
Т.контр		Тищук		08.89
Рук.		Бурлаченко		08.89
Н.контр		Тищук		08.89
Утв.				

НО-18.00.00.011

Шибер

Лист 5 ПН-5 ГОСТ 19903-74* / Ст.3кп ГОСТ 14637-79

Лит.	Масса	Масштаб
Р	ст. табл.	1:2
Лист	Листов 1	

Союзгипролесхоз Киевский филиал

Копировал Краснова Формат А3

Типовой проект 411-2-196.89 Альбом 4

Формат	Зона	Поз.	Обозначение	Наименование	Кол.	Примечание
				Документация		
А2			НО-15.00.00.000 СБ	Сборочный чертеж		
				Детали		
А3		1	НО-15.00.00.001	Стенка	2	
А4		2	НО-15.00.00.002	Ребро	2	
А4		3	НО-15.00.00.003	Стенка	2	
А4		4	НО-15.00.00.004	Стяжка	2	
*		5	НО-15.00.00.002-01	Ребро	2	* См. черт НО-15.00.00.002
Б4		6	НО-15.00.00.005	Стяжка	2	4 кг
				Уголок Б-40×40×3 ГОСТ 8509-86		
				Ст.3 ГОСТ 535-79*		
				L = 2530 h15		
Б4		7	НО-15.00.00.006	Уголок	2	0,9 кг
				Уголок Б-40×40×3 ГОСТ 8509-86		
				Ст.3 ГОСТ 535-79*		
				L = 530 h15		
Б4		8	НО-15.00.00.007	Уголок	2	0,8 кг
				Уголок Б-40×40×3 ГОСТ 8509-86		
				Ст.3 ГОСТ 535-79*		
				L = 450 h15		

Изм.	Лист	№ докум.			
Разраб.		Станевская			06.89
Пров.		Бурлаченко			07.89
Рук.		Тищук			08.89
Н.контр.		Тищук			08.89
Утв.					

НО-15.00.00.000

Зонт

Лит.	Лист	Листов
Р		1

Союзгипролесхоз Киевский филиал

Копировал Краснова Формат А4

Альбом Типовой проект

НО-15.00.00.002

(V)

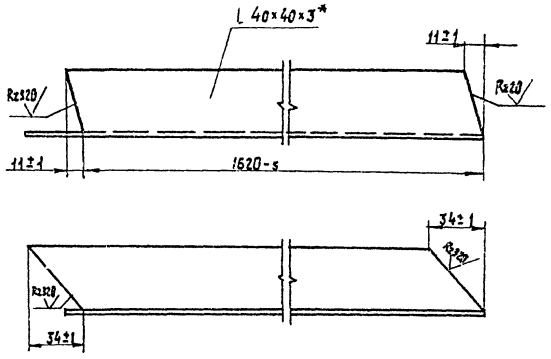

НО-15.00.00.002-01 - зеркальное отражение
остальное см. НО-15.00.00.002
М 1:4

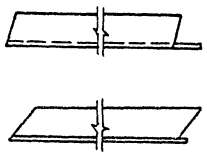

Изм.	Кол.	№ докум.	Подп.	Дата
Разраб.		Станевская		06.89
Пров.		Бурлаченко		07.89
Т.контр.		Тищук		08.89
Рук.		Бурлаченко		08.89
Н.контр.		Тищук		08.89
Утв.				

НО-15.00.00.002

Ребро

Лит.	Масса	Масштаб
Р	2,3	1:2
Лист	Листов 1	

Уголок Б-40×40×3 ГОСТ 8509-86
Ст.3 ГОСТ 535-79*

Союзгипролесхоз Киевский филиал

Копировал Краснова Формат А4

Типовой проект 411-2-196.89 Альбом 4

НО-15.00.00.001

(V)

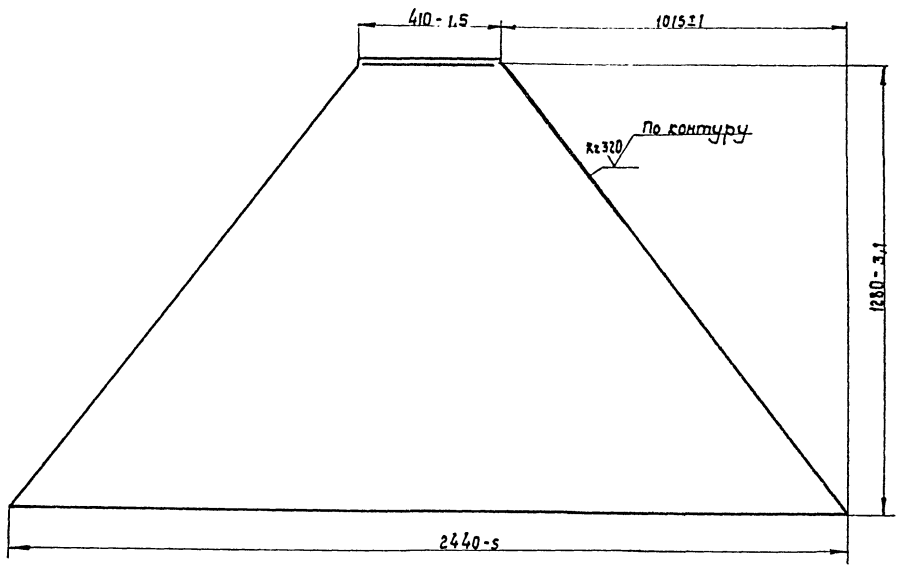

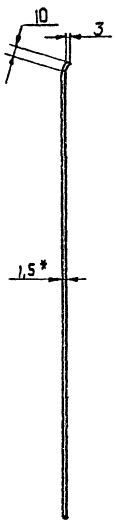

* Размер для справок.

10305/5

Изм.	Кол.	№ докум.	Подп.	Дата
Разраб.		Станевская		06.89
Пров.		Бурлаченко		07.89
Т.контр.		Тищук		08.89
Рук.		Бурлаченко		08.89
Н.контр.		Тищук		08.89
Утв.				

НО-15.00.00.001

Стенка

Лит.	Масса	Масштаб
Р	19,7	1:10
Лист	Листов 1	

Лист Б-ОН-15 ГОСТ 19903-72*
3-Ст3кп ГОСТ 14637-79

Союзгипролесхоз Киевский филиал

Копировал Краснова Формат А3

НО-15.00.00.000 СБ

Альбом 4

Типовой проект 411-2-156.89

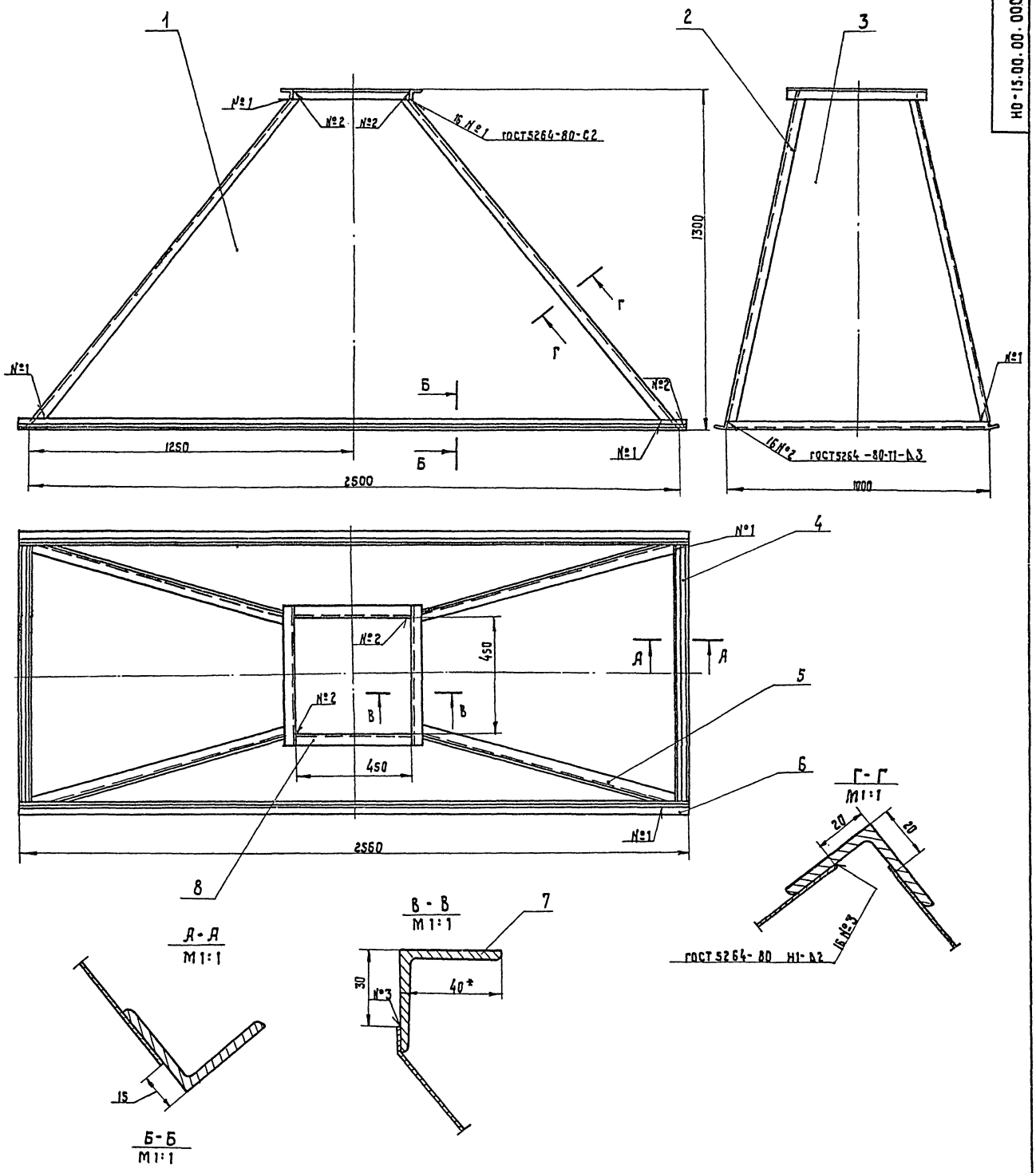

1.* Размеры для справок.
2. Неуказанные предельные отклонения размеров: отверстий - Н15; валов - h15; остальных ± $\frac{JT15}{2}$.
3. Масса наплавленного металла - 0,9 кг.

10305/5

					НО-15.00.00.000 СБ			
Изм.	Кол.	№ докум.	Подп.	Дата	Зонт Сборочный чертеж	Лит.	Масса	Масштаб
Разраб.		Станевская		06.89		Р	93.3	1:10
Пров.		Бурлаченко		07.89		Лист	Листов 1	
Т. контр.		Тищук		08.89				
Рук.		Бурлаченко		08.89		Союзгипролесхоз Киевский филиал		
Н. контр.		Тищук		08.89				
Утв.								

Инв. № подл. | Подп. и дата | Взам. инв. № | Инв. № дубл. | Подп. и дата

Копировал Краснова

Альбом 4
Типовой проект 411-2-196.89

НО-15.00.00.003

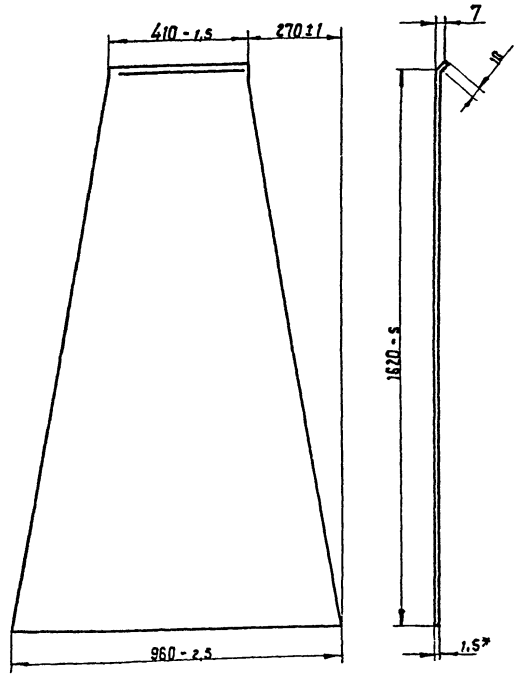

* Размер для справок

Изм.	Кол.	№ докум.	Подп.	Дата
Разраб.		Станевская		06.89
Пров.		Бурлаченко		07.89
Т.контр.		Тищук		07.89
Рук.		Бурлаченко		08.89
Н.контр.		Тищук		08.89
Утв.				

НО-15.00.00.003

Стенка

Лит.	Масса	Масштаб
Р	12,9	1:10

Лист | Листов 1

Лист 6-ПН-1,3 ГОСТ 19903-72* 3-Ст3кп ГОСТ 14637-79

СОЮЗГИПРОЛЕСХОЗ Киевский филиал

Копировал Краснова — Формат А3

Альбом
Типовой проект

НО-15.00.00.004

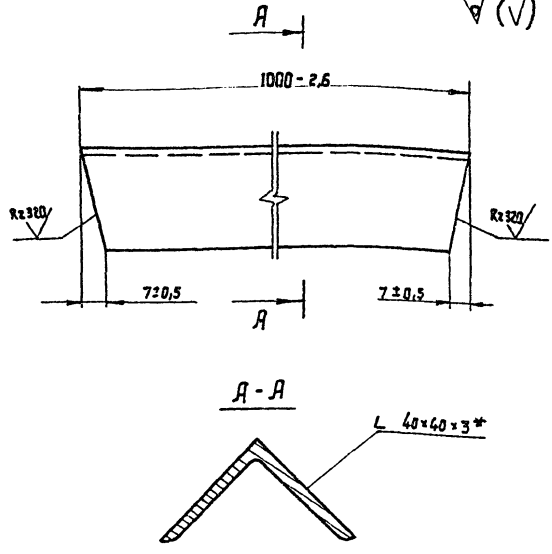

* Размер для справок.

Изм.	Кол.	№ докум.	Подп.	Дата
Разраб.		Станевская		06.89
Пров.		Бурлаченко		07.89
Т.контр.		Тищук		07.89
Рук.		Бурлаченко		08.89
Н.контр.		Тищук		07.89
Утв.				

НО-15.00.00.004

Стяжка

Лит.	Масса	Масштаб
Р	1,8	1:1

Лист | Листов 1

5-40×40×3 ГОСТ 18509-80*
Уголок Ст.3 ГОСТ 535-79*

СОЮЗГИПРОЛЕСХОЗ Киевский филиал

Копировал Краснова — Формат А4

Альбом 4
Типовой проект 411-2-196.89

Формат	Зона	Поз.	Обозначение	Наименование	Кол.	Примечание
				Документация		
А2			НО-16.00.00.000СБ	Сборочный чертеж		
				Сборочные единицы		
А4		1	НО-16.01.00.000	Каркас	1	
А4		2	НО-16.02.00.000	Стварка	2	
А4		3	НО-16.03.00.000	Кронштейн	1	
				Детали		
А4		4	НО-16.00.00.001	Кронштейн	1	
А4		5	НО-16.00.00.002	Блок	2	
				Стандартные изделия		
		6		Болт М12×25.56 ГОСТ 7798-70*	8	
		7		Гайка М12.04 ГОСТ 5915-70*	8	
		8		Шайба 12.65Г	8	

Изм.	Кол.	№ докум.	Подп.	Дата
Разраб.		Станевская		06.89
Пров.		Бурлаченко		07.89
Рук.		Бурлаченко		08.89
Н.контр.		Тищук		08.89
Утв.				

НО-16.00.00.000

Затвор бункера

Лит.	Лист	Листов
Р	1	2

СОЮЗГИПРОЛЕСХОЗ Киевский филиал

Копировал Краснова — Формат А4

Альбом
Типовой проект

Формат	Зона	Поз.	Обозначение	Наименование	Кол.	Примечание
				ГОСТ 6402-70*		
		9		Ось 22-8×6×85 ГОСТ 9550-81	6	
		10		Шплинт 2×10 ГОСТ 397-70	6	

103056

Изм.	Лист	№ докум.	Подп.	Дата

НО-16.00.00.000

Лист 2

Копировал Краснова — Формат А4

НО-16.00.00.000 СБ

Альбом 4

Типовой проект 411-2-196.89

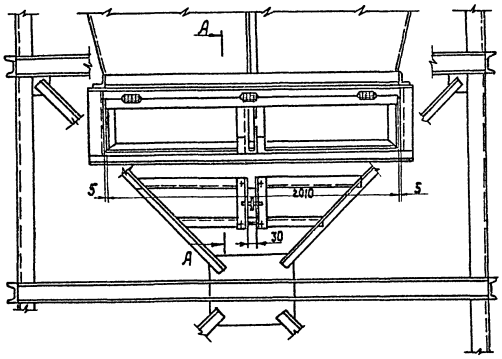

А-А
М1:10

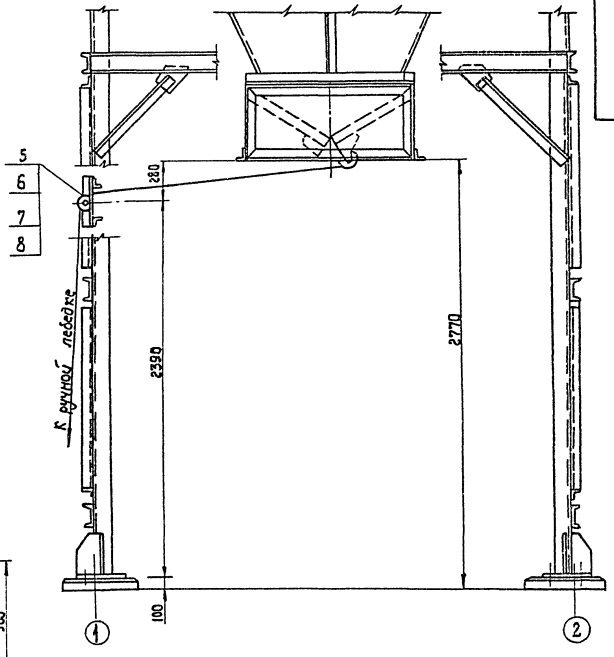

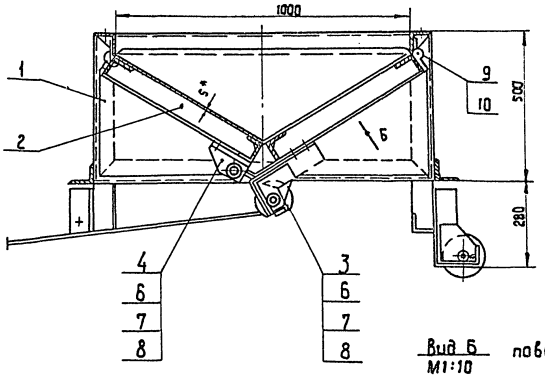

Вид Б повернуто
М1:10

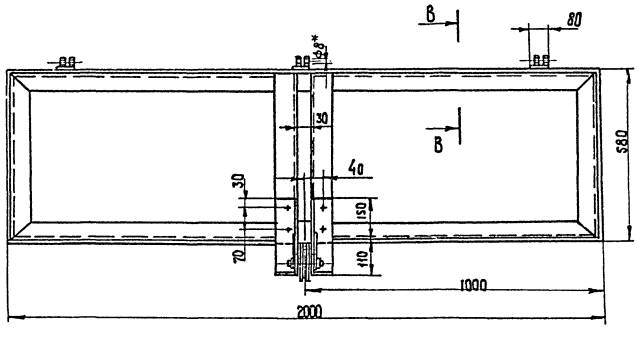

В-В
М1:2

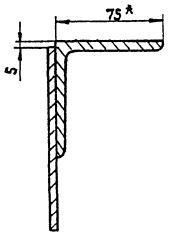

*Размеры для справок.

10305/5

					НО-16.00.00.000 СБ		
Изм.	Лист	№ докум.	Подп.	Дата	Затвор бункера Сборочный чертеж	Лит.	Масса	Масштаб
Разраб.		Бурмуленко		07.89		Р	305	1:20
Пров.		Бурмуленко		08.89		Лист	Листов 1
Т.контр.		Тищук		08.89		Союзгипролесхоз Киевский филиал	
Рук.		Бурмуленко		08.89			
Н.контр.		Тищук		08.89			
Утв.		Кукутин		09.89			

Копировал Краснова

Формат А2

Инв.№подл. | Подп. и дата | Взам.инв.№ | Инв.№дубл. | Подп. и дата

Типовой проект 411-2-196.89 Альбом 4

НО-16.01.00.000 СБ

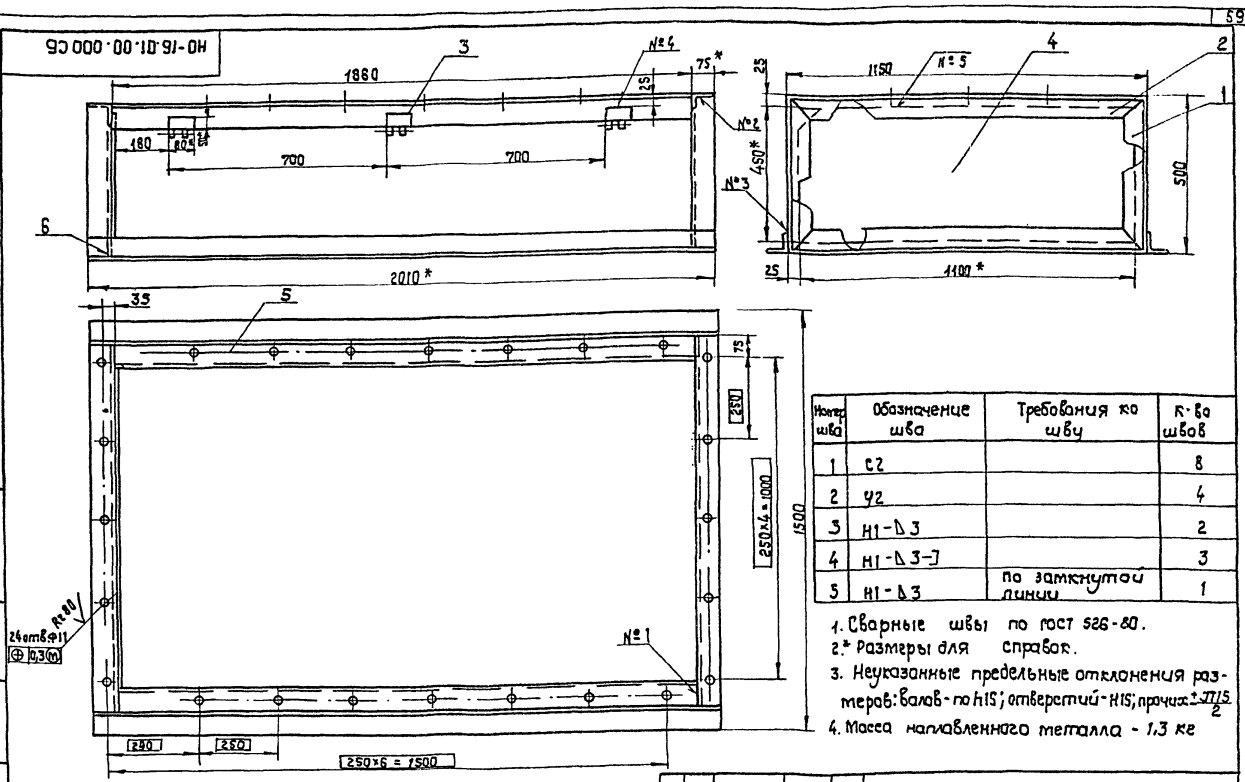

Номер шва	Обозначение шва	Требования ко шву	К-во швов
1	С2		8
2	У2		4
3	Н1-△3		2
4	Н1-△3-[		3
5	Н1-△3	по замкнутой линии	1

1. Сварные швы по ГОСТ 526-80.
2.* Размеры для справок.
3. Неуказанные предельные отклонения размеров: валов - по h15; отверстий - H15; прочих $\pm\frac{IT15}{2}$
4. Масса наплавленного металла - 1,3 кг

Изм.	Лист	№ докум.	Подп.	Дата
Разраб.		Станевская		06.89
Пров.		Бурлаченко		07.89
Т.контр.		Тищук		08.89
Рук.		Бурлаченко		08.89
Н.контр.		Тищук		08.89
Утв.				

НО-16.01.00.000 СБ

Каркас
Сборочный чертеж

Лит.	Масса	Масштаб
Р	1150	1:10
Лист	Листов 1	

Союзгипролесхоз Киевский филиал

Копировал Краснова

Типовой проект 411-2-196.89 Альбом 4

Форм.	Зона	Поз.	Обозначение	Наименование	Кол.	Примечание
				Документация		
			ТД 146.01.00.000 СБ	Сборочный чертеж		
				Детали		
А4		1	НО-16.01.00.001	Уголок	4	
*		2	НО-16.01.00.001-01	Уголок	4	*) см. черт. НО-16.01.00.00
А4		3	НО-16.01.00.002	Петля	3	
А4		4	НО-16.01.00.003	Стенка	1	
Б4		5	НО-16.01.00.004	Уголок	2	14,8 кг
				Уголок 75×75×6 ГОСТ 8509-86		
				Ст.3 ГОСТ 535-79*		
				ℓ = 1860 h15		
Б4		6	НО-16.00.00.005	Уголок	2	15,9 кг
				Уголок 75×75×6 ГОСТ 8509-86		
				Ст.3 ГОСТ 535-79*		
				ℓ = 2010 h16		

НО-16.01.00.000

Изм.	Лист	№ докум.	Подп.	Дата
Разраб.		Станевская		06.89
Пров.		Бурлаченко		07.89
Рук.		Бурлаченко		08.89
Н.контр.		Тищук		08.89

Каркас

Лит.	Лист	Листов
Р		1

Союзгипролесхоз Киевский филиал

Копировал Краснова

Формат А4

Типовой проект Альбом

НО-16.01.00.003

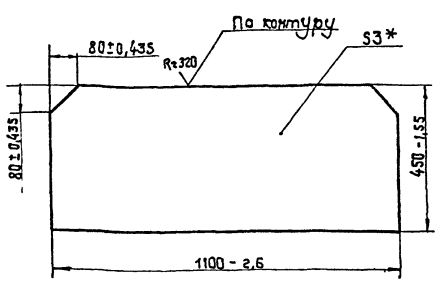

* Размер для справок.

10305/5

Изм.	Лист	№ докум.	Подп.	Дата
Разраб.		Станевская		06.89
Пров.		Бурлаченко		07.89
Т.контр.		Тищук		08.89
Рук.		Бурлаченко		08.89
Н.контр.		Тищук		08.89
Утв.				

НО-16.01.00.003

Стенка

Лит.	Масса	Масштаб
Р	18,4	1:10
Лист	Листов 1	

Лист 6-ПН-3 ГОСТ 19903-74*
3-IV Ст3кп ГОСТ 16523-70

Союзгипролесхоз Киевский филиал

Копировал Краснова

Формат А4

Типовой проект 411-2-196.89 Альбом 4

НО-16.01.00.001

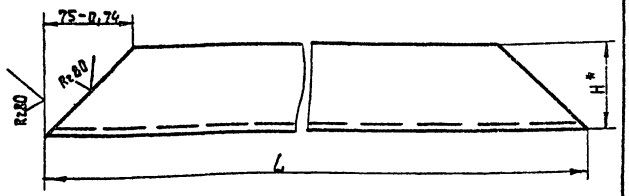

Обозначение	L ном.	H*	Масса, кг
НО-16.01.00.001	500 h14	75	3,5
-01	1150 h14	75	8,9
-02	580 h14	75	4,6
-03	2000 h14	75	13,18

* Размер для справок.

НО-16.01.00.001

Уголок

Лит. | Масса: ст. табл. | Масшт: —

Лист | Листов 1

Уголок Б 75×75×6 ГОСТ 8509-86 / Ст.3 ГОСТ 535-79 *

союзгипролесхоз Киевский филиал

Изм. Лист | № докум. | Подп. | Дата

Разраб. Станевская | Пров. Бурлаченко | Т. контр. Тищук | Рук. Бурлаченко | Н. контр. Тищук | Утв.

Копировал Краснова | Формат А4

Типовой проект 411-2-196.89 Альбом 4

НО-16.01.00.002

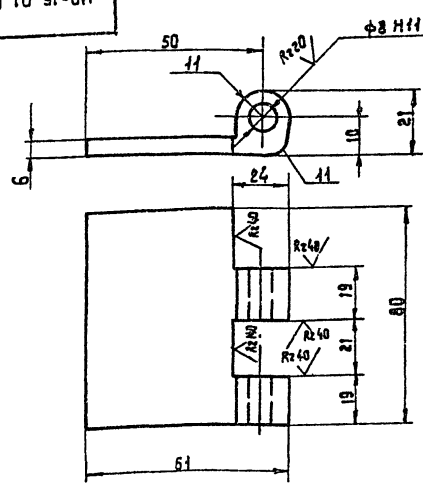

Неуказанные предельные отклонения размеров: отверстий - H14; валов - h14; остальных $\pm \frac{IT14}{2}$.

НО-16.01.00.002

Петля

Лит. | Масса: 0,2 | Масшт: 1:1

Лист | Листов 1

Ст.3 ГОСТ 380-71 *

союзгипролесхоз Киевский филиал

Изм. Кол. | № докум. | Подп. | Дата

Разраб. Станевская | Пров. Бурлаченко | Т. контр. Тищук | Рук. Бурлаченко | Н. контр. Тищук | Утв.

Копировал Краснова | Формат А4

Типовой проект 411-2-196.89 Альбом 4

НО-16.02.00.001

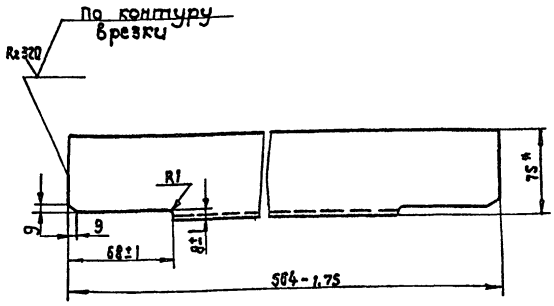

* Размер для справок.

НО-16.02.00.001

Врезка

Лит. | Масса: 5,0 | Масшт: 1:2

Лист | Листов 1

Уголок В 50×50×5 ГОСТ 8509-86 / Ст.3 ГОСТ 535-79 *

союзгипролесхоз Киевский филиал

Изм. Лист | № докум. | Подп. | Дата

Разраб. Станевская | Пров. Бурлаченко | Т. контр. Тищук | Рук. Бурлаченко | Н. контр. Тищук | Утв.

Копир. Краснова | Формат А4

Типовой проект 411-2-196.89 Альбом 4

НО-17.00.00.003

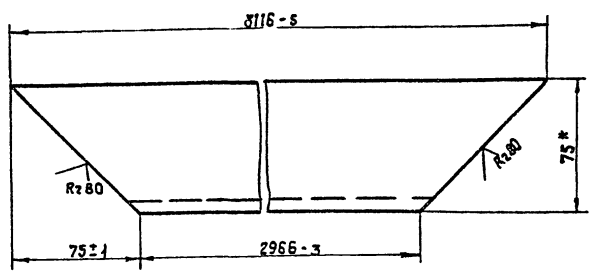

10305/5

НО-17.00.00.003

Уголок

Лит. | Масса: 24 | Масшт: 1:2

Лист | Листов 1

Уголок Б-75×75×7 ГОСТ 8509-86 / Ст.3 ГОСТ 535-79 *

союзгипролесхоз Киевский филиал

Изм. Кол. | № докум. | Подп. | Дата

Разраб. Станевская | Пров. Бурлаченко | Т. контр. Тищук | Рук. Бурлаченко | Н. контр. Тищук | Утв.

Копировал Краснова | Формат А4

Типовой проект 411-2-196.89 Альбом 4

НО-16.02.00.000 СБ

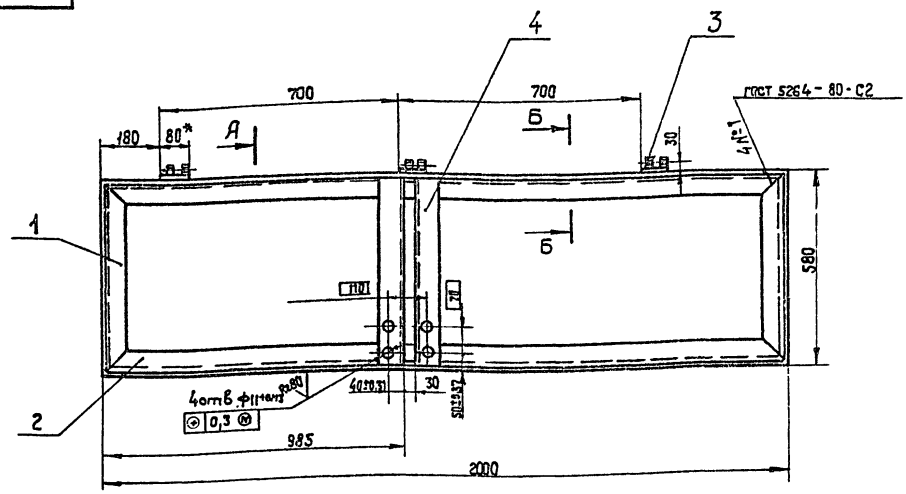

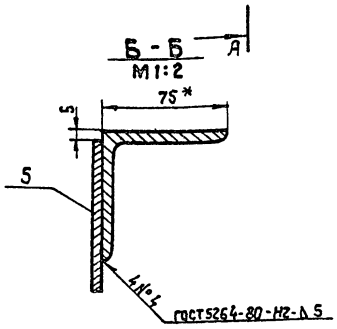

1. Сварные швы по ГОСТ 5264-80.
2. *Размер для справок.
3. Неуказанные предельные отклонения размеров: валов - по h16, отверстий - H16, прочих $\pm \frac{IT16}{2}$.
4. Масса наплавленного металла - 0,96.

Изм.	Лист	№ докум.	Подп.	Дата	НО-16.02.00.000 СБ			
Разраб.		Станевская		06.89	Створка Сборочный чертеж	Лит.	Масса	Масштаб
Пров.		Бурлаченко		07.89		Р	88	1:10
Т. контр.		Тищук		08.89		Лист	Листов 1	
Рук.		Бурлаченко		08.89		Союзгипролесхоз Киевский филиал		
Н. контр.		Тищук		08.89				
Утв.								

Копировал Краснова Формат А4

Типовой проект 411-2-196.89 Альбом 4

Форм.	Зона	Поз.	Обозначение	Наименование	Кол.	Примечание
				Документация		
А5			НО-16.02.00.000	Сборочный чертеж		
				Детали		
*		1	НО-16.01.00.001-02	Уголок	2	*) ст. черт. НО-16.01.00.000
*		2	НО-16.01.00.001-03	Уголок	2	*) ст. черт НО-16.01.00.000
А4		3	НО-16.01.00.002	Петля	3	
А4		4	НО-16.02.00.001	Врезка	2	
Б4		5	НО-16.02.00.002	Стенка	1	44,5 кг
				Лист Б-ПН-5 ГОСТ 19903-74*		
				3-IV-Ст.3кп ГОСТ 16523-70		
				570 h 15×1990 h 15		

Изм.	Лист	№ докум.	Подп.	Дата	НО-16.02.00.000			
Разраб.		Станевская		06.89	Створка	Лит.	Лист	Листов
Пров.		Бурлаченко		07.89		Р		1
Рук.		Бурлаченко		08.89		Союзгипролесхоз Киевский филиал		
Н. контр.		Тищук		08.89				
Утв.								

Копировал Краснова Формат А4

Типовой проект 411-2-196.89 Альбом 4

Форм.	Зона	Поз.	Обозначение	Наименование	Кол.	Примечание
				Документация		
			НО-16.03.00.000	Сборочный чертеж		
				Детали		
А4		1	НО-16.03.00.001	Кронштейн	1	
А4		2	НО-10.01.01.003	Косынка	1	

10306/5

Изм.	Лист	№ докум.	Подп.	Дата	НО-16.03.00.000			
Разраб.		Станевская		06.89	Кронштейн	Лит.	Лист	Листов
Пров.		Бурлаченко		07.89				1
Рук.		Бурлаченко		08.89		Союзгипролесхоз Киевский филиал		
Н. контр.		Тищук		08.89				
Утв.								

Копировал Краснова Формат А4

Типовой проект 411-2-196.89 Альбом 4

НО-16.03.00.001

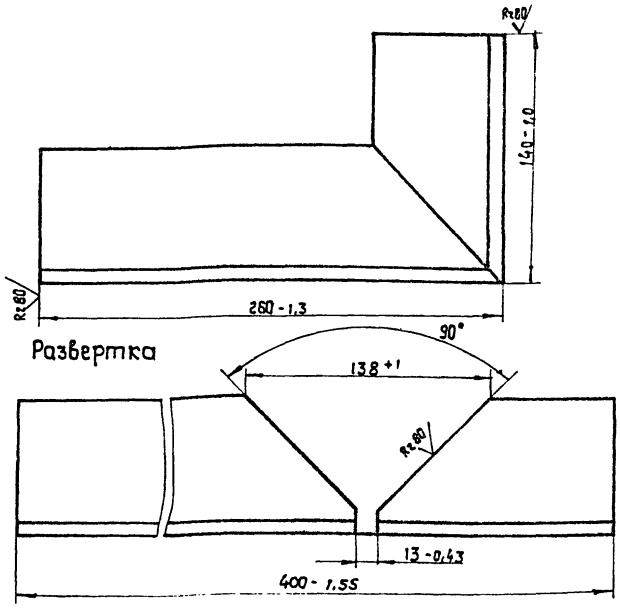

Изм.	Лист	№ докум.	Подп.	Дата
Разраб.		Станевская		06.89
Пров.		Бурлаченко		07.89
Т. контр.		Тищук		07.89
Утв.		Бурлаченко		07.89
Н. контр.		Тищук		07.89
Утв.				

НО-16.03.00.001

Кронштейн

Лит.	Масса	Масштаб
Р	2,7	1:2
Лист	Листов 1	

Уголок 675×75×6 ГОСТ 8509-86 / Ст3 ГОСТ 535-79*

союзгипролесхоз Киевский филиал

Копировал Краснова Формат А4

Типовой проект 411-2-196.89 Альбом 4

НО-16.03.00.000 СБ

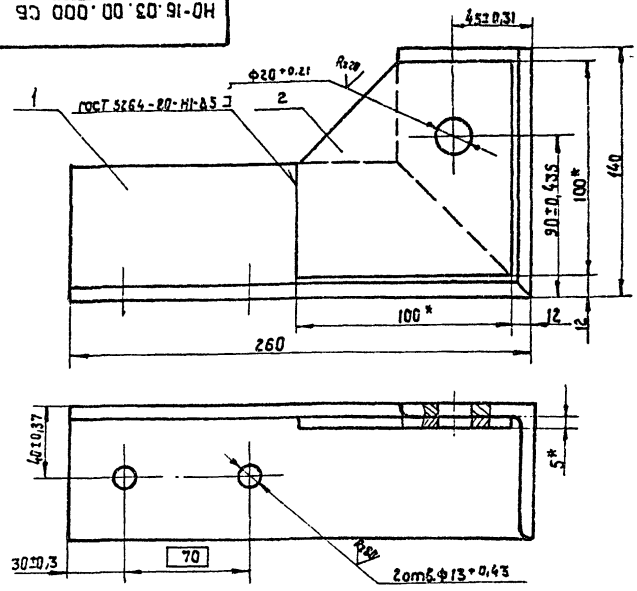

1.* Размер для справок.

2. Неуказанные предельные отклонения размеров: валов - по h15; прочих ± JT15/2;

3. Масса наплавленного металла - 0,3 кг.

Изм.	Лист	№ докум.	Подп.	Дата
Разраб.		Станевская		06.89
Пров.		Бурлаченко		07.89
Т. контр.		Тищук		07.89
Рук.		Бурлаченко		07.89
Н. контр.		Тищук		07.89
Утв.				

НО-16.03.00.000 СБ

Кронштейн

Сборочный чертеж

Лит.	Масса	Масштаб
Р	3,2	1:2
Лист	Листов 1	

союзгипролесхоз Киевский филиал

Копировал Краснова Формат А4

Типовой проект 411-2-196.89 Альбом 4

НО-16.00.00.001

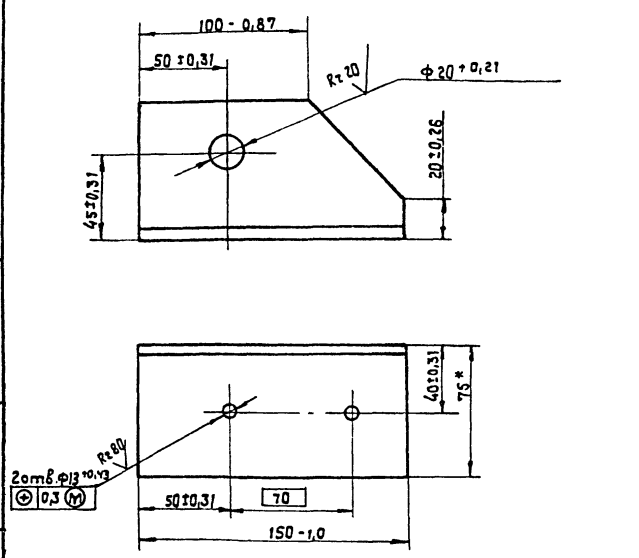

Изм.	Кол.	№ докум.	Подп.	Дата
Разраб.		Станевская		06.89
Пров.		Бурлаченко		07.89
Т. контр.		Тищук		07.89
Рук.		Бурлаченко		07.89
Н. контр.		Тищук		07.89
Утв.				

НО-16.00.00.001

Кронштейн

Лит.	Масса	Масштаб
Р	1	1:2
Лист	Листов 1	

Уголок 675×75×6 ГОСТ 8509-76 / Ст3 ГОСТ 535-79*

союзгипролесхоз Киевский филиал

Копировал Краснова Формат А4

Типовой проект 411-2-196.89 Альбом 4

НО-16.00.00.002

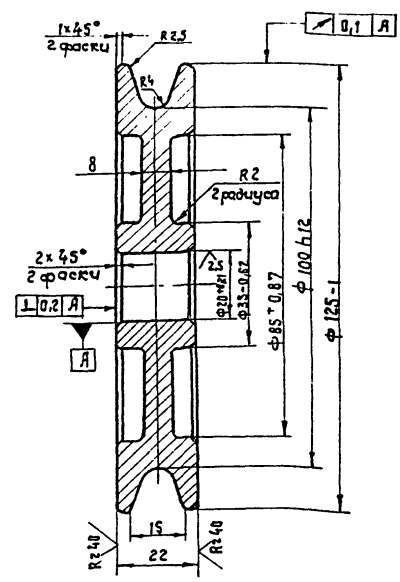

10305/6

Изм.	Лист	№ докум.	Подп.	Дата
Разраб.		Станевская		06.89
Пров.		Бурлаченко		07.89
Т. контр.		Тищук		03.89
Рук.		Бурлаченко		03.89
Н. контр.		Тищук		03.89
Утв.				

НО-16.00.00.002

Блок

Лит.	Масса	Масштаб
Р	4,2	1:1
Лист	Листов 1	

Сталь 30 ГОСТ 1050-74**

союзгипролесхоз Киевский филиал

Копировал Краснова Формат А4

Альбом 4

Типовой проект 411-2-196.89

Форм.	Зона	Поз.	Обозначение	Наименование	Кол.	Примечание
				Документация		
А2			НО-17.00.00.000 СБ	Сборочный чертеж		
				Детали		
А4		1	НО-17.00.00.001	Уголок	2	
*		2	НО-17.00.00.001-01	Уголок	2	*) см. черт. НО-17.00.00.001
А4		3	НО-17.00.00.002	Лист	2	
*		4	НО-17.00.00.002-01	Лист	2	см. черт. НО-17.00.00.002
А4		5	НО-17.00.00.003	Уголок	4	
Б4		6	НО-17.00.00.004	Уголок	2	15,8 кг
				Уголок Б75×75×6 ГОСТ 8509-86		
				Ст.3 ГОСТ 535-79*		
				ℓ = 1986 h16		
Б4		7	НО-17.00.00.005	Уголок	2	9,0 кг
				Уголок Б-75×75×6 ГОСТ 8509-86		
				Ст.3 ГОСТ 535-79*		
				ℓ = 1136 h16		
Б4		8	НО-17.00.00.006	Связь	2	5,5 кг
				Полоса 5×60 ГОСТ 103-76*		
				Ст.3 сп ГОСТ 535-79*		

Подп. и дата | Инв. № дубл. | Взам. инв. № | Подп. и дата | Инв. № подл.

НО-17.00.00.000

Изм.	Лист	№ докум.	Подп.	Дата
Разраб.		Станевская		06.89
Пров.		Бурлаченко		07.89
Рук.		Бурлаченко		07.89
Н.контр.		Тищук		08.89
Утв.				

Бункер

Лит.	Лист	Листов
Р	1	2

союзгипролесхоз Киевский филиал

Копировал Краснова — Формат А4

Альбом 4

Типовой проект 411-2-196.89

Форм.	Зона	Поз.	Обозначение	Наименование	Кол.	Примечание
				ℓ = 2340 - 4,4		
Б4		9	НО-17.00.00.007	Связь	2	4,2 кг
				Полоса 5×60 ГОСТ 103-76*		
				Ст.3 сп ГОСТ 535-79*		
				ℓ = 1800 h16		
Б4		10	НО-17.00.00.008	Связь	4	2,86 кг
				Полоса 5×60 ГОСТ 103-76*		
				Ст.3 сп ГОСТ 535-79*		
				ℓ = 1215 h16		
Б4		11	НО-17.00.00.009	Связь	4	3,0 кг
				Полоса 5×60 ГОСТ 103-76*		
				Ст.3 сп ГОСТ 535-79*		
				ℓ = 1305 h16		
Б4		12	НО-17.00.00.010	Связь	2	2,3 кг
				Полоса 5×60 ГОСТ 103-76*		
				Ст.3 сп ГОСТ 535-79*		
				ℓ = 990 h16		
Б4		13	НО-17.00.00.011	Связь	2	2,5 кг
				Полоса 5×60 ГОСТ 103-76*		
				Ст.3 сп ГОСТ 535-79*		
				ℓ = 1052 h16		

Подп. и дата | Инв. № дубл. | Взам. инв. № | Подп. и дата | Инв. № подл.

НО-17.00.00.000

Изм.	Лист	№ докум.	Подп.	Дата

Лист 2

Копировал Краснова — Формат А4

Альбом 4

Типовой проект 411-2-196.89

НО-17.00.00.001

√(√)

НО-17.00.00.001

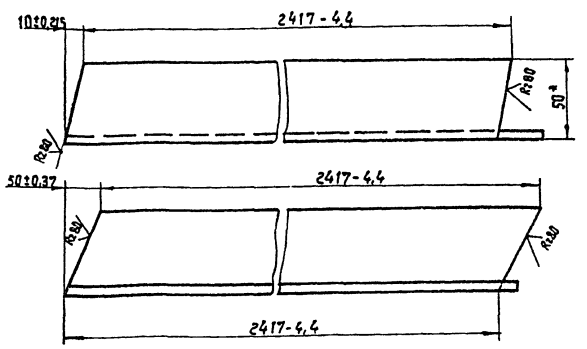

НО-17.00.00.001-01 - зеркальное отражение
М1:5 остальное см. НО-17.00.00.001

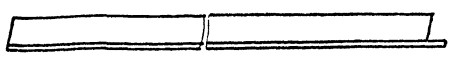

* Размер для справок.

Подп. и дата | Инв. № дубл. | Взам. инв. № | Подп. и дата | Инв. № подл.

НО-17.00.00.001

Изм.	Лист	№ докум.	Подп.	Дата
Разраб.		Станевская		06.89
Пров.		Бурлаченко		07.89
Т.контр.		Тищук		08.89
Рук.		Бурлаченко		08.89
Н.контр.		Тищук		08.89
Утв.				

Уголок

Лит.	Масса	Масштаб
Р	9	1:2

Лист | Листов 1

Уголок Б50×50×5 ГОСТ 8509-86 / Ст.3 ГОСТ 535-79*

союзгипролесхоз Киевский филиал

Копировал Краснова — Формат А4

Альбом 4

Типовой проект 411-2-196.89

НО-17.00.00.002

√(√)

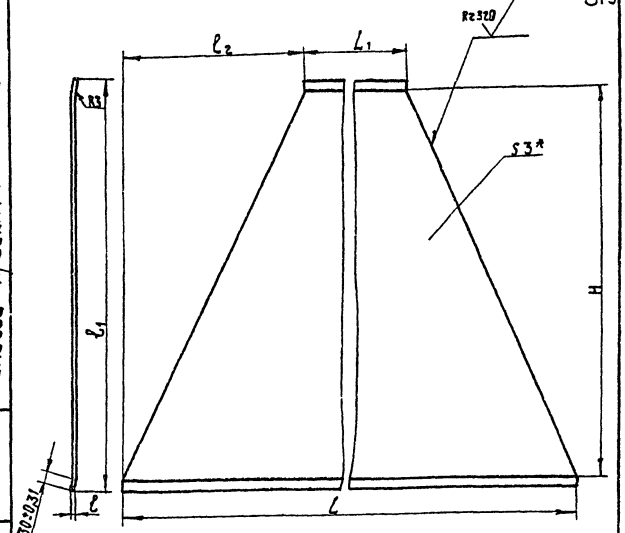

Обозначение	$\ell \pm \frac{JT14}{2}$	ℓ_1 П14	$\ell_2 \pm \frac{JT14}{2}$	L_1 h14	L h14	$H \pm \frac{JT14}{2}$	Длина развертки L_1, мм	Масса кг
НО-17.00.00.002	7	2264	990	980	2960	2205	2271	102
-01	13	2421	490	1980	2960	2367	2435	138

* Размер для справок.

10305/5

Подп. и дата | Инв. № дубл. | Взам. инв. № | Подп. и дата | Инв. № подл.

НО-17.00.00.002

Изм.	Лист	№ докум.	Подп.	Дата
Разраб.		Станевская		06.89
Пров.		Бурлаченко		07.89
Т.контр.		Тищук		08.89
Рук.		Бурлаченко		08.89
Н.контр.		Тищук		08.89
Утв.				

Лист

Лит.	Масса	Масштаб
Р	см. табл.	—

Лист | Листов 1

Лист 6-ПН-3 ГОСТ 19903-74* / 3-IV-Ст3 сп ГОСТ 16523-70

союзгипролесхоз Киевский филиал

Копировал Краснова — Формат А4

НО-17.00.00.000СБ

Альбом 4

Типовой проект 411-2-196.89

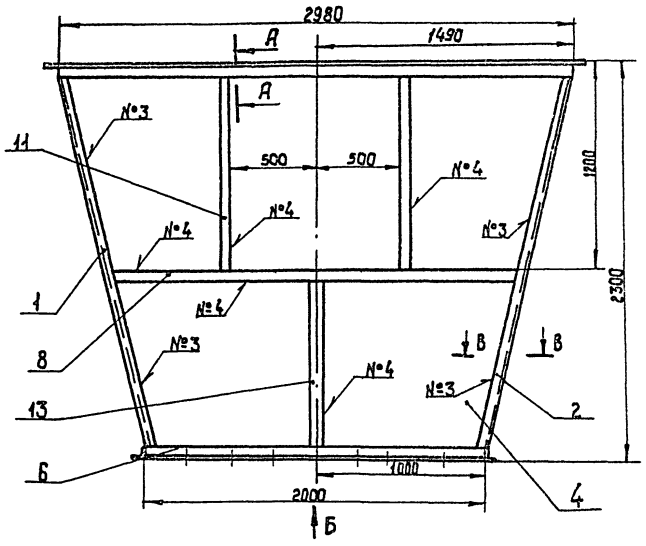

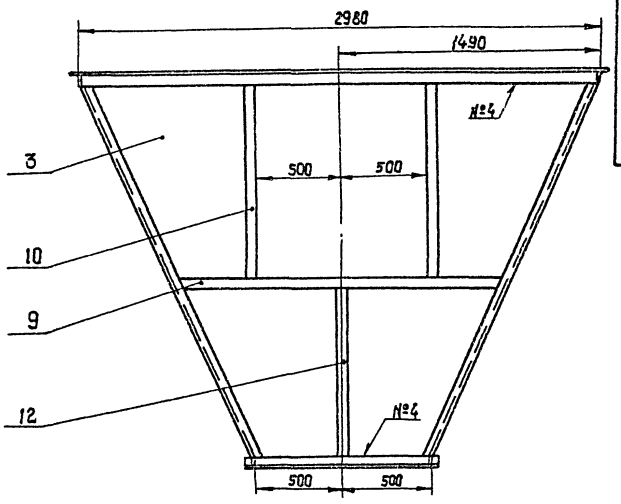

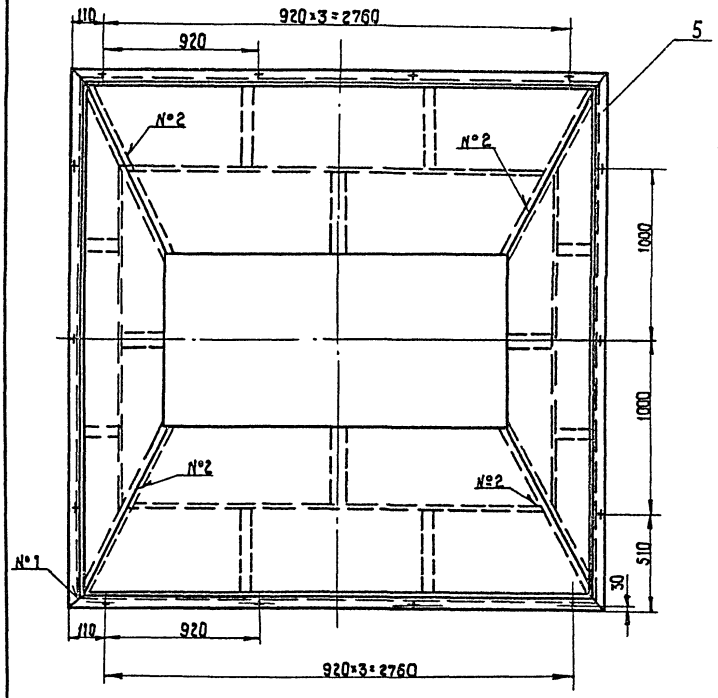

Вид Б

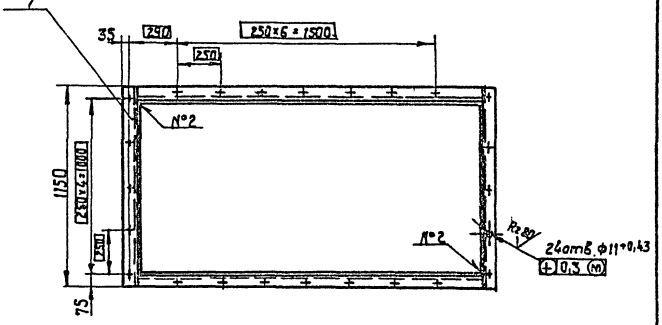

Номер шва	Обозначение шва	Требования ко шву	К-во швов
1	С2		12
2	Т1-Δ3	по замкнутой линии	8
3	Н1-Δ3		24
4	Н1-Δ3-Т		20

А-А
М1:2

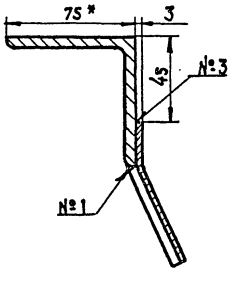

В-В
М1:2

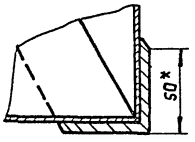

1. Сварные швы по гост 5264-80.
2. * Размеры для справок.
3. Неуказанные предельные отклонения размеров: валов - по h15, отверстий - по H15; прочих - $\pm \frac{IT15}{2}$.
4. Масса наплавленного металла - 6,0 кг.

10305/5

НО-17.00.00.000 СБ

Изм.	Кист.	№ докум.	Подп.	Дата
Разраб.		Сурлаченко		07.89
Пров.		Тищук		08.89
Т.контр.		Тищук		08.89
Рук.		Бурлаченко		08.89
Н.контр.		Тищук		08.89
Утв.		Кукотчин		09.89

Бункер
Сборочный чертеж

Лит.	Масса	Масштаб
Р	600	1:20
Лист	Листов	

Союзгипролесхоз
Киевский филиал

Копировал Краснова

Формат А2

Инв. № подл. | Подп. и дата | Взам. инв. № | Инв. № дубл. | Подп. и дата

Типовой проект 411-2-196.89 Альбом 4

Формат	Зона	Поз.	Обозначение	Наименование	Кол.	Примечание
				Документация		
А2			НО-18.00.00.000 СБ	Сборочный чертеж		
				Детали		
А2		1	НО-18.00.00.001	Фланец	2	
А4		2	НО-18.00.00.002	Труба	1	
Б4		3	НО-18.00.00.003	Связь	4	0,24 кг
				Лента 3×306 Ст.3 пс		
				гост 6009-74*		
				ℓ = 336 h15		
Б4		4	НО-18.00.00.004	Стенка	1	2,7 кг
				Лист 6-ПН-1,5 гост 19903-74*		
				3-IV Ст.3 кп гост 16523-70		
				394 h15 × 585 h15		
А4		5	НО-18.00.00.005	Стойка	2	
А4		7	НО-18.00.00.007	Стойка	2	
А4		8	НО-18.00.00.008	Стенка	2	
Б4		9	НО-18.00.00.009	Стенка	1	2,8 кг
				Лист 6-ПН-1,5 гост 19903-74*		
				3-IV-Ст.3 кп гост 16523-70		
				394 h15 × 595 h15		
А4		10	НО-18.00.00.011	Шибер	1	
Б4		11	НО-18.00.00.012	Откос	2	0,5 кг
				Лента 3×606 Ст.3 пс		
				гост 6009-74* ℓ = 394 h13		

Инв.№ подл. | Подп. и дата | Взам.инв.№ | Инв.№ дубл. | Подп. и дата

Изм.	Лист	№ докум.	Подп.	Дата
Разраб.		Станевская		06.89
Пров.		Бурлаченко		07.89
Рук.		Бурлаченко		07.89
Н.контр.		Тищук		08.89
Утв.				

НО-18.00.00.000

Уловитель крупных кусковых отходов

Лит. | Масса | Масштаб
Р | | 3

Лист 1 | Листов 3

Союзгипролесхоз Киевский филиал

Копировал Краснова | Формат А4

Типовой проект 411-2-196.89 Альбом 4

Формат	Зона	Поз.	Обозначение	Наименование	Кол.	Примечание
Б4		11	НО-18.00.00.013	Направляющая	2	0,6 кг
				Уголок 6 32×32×3		
				гост 8509-86 Ст.3		
				гост 535-79* ℓ = 400 h15	1	
				Переменные данные для исполнений		
				НО-18.00.00.000 СБ-01		
				Детали		
А4		1	НО-18.00.00.001-01	Фланец	2	
А4		2	НО-18.00.00.002-01	Труба	1	
Б4		3	НО-18.00.00.003	Связь	2	0,24 кг
				Лента 3×306 Ст.3 пс		
				гост 6009-74* ℓ = 336 h13		
Б4		4	НО-18.00.00.004	Стенка	1	2,7 кг
				Лист 6-ПН-1,5 гост 19903-74*		
				3-IV Ст.3 кп гост 16523-70		
				394 h15 × 585 h15		
А4		5	НО-18.00.00.005-01	Стойка	2	
Б4		6	НО-18.00.00.006	Связь	2	0,12 кг
				Лента 3×306-Ст.3 пс		
				гост 6009-74* ℓ = 136 h15		
А4		7	НО-18.00.00.007-01	Стойка	2	
А4		8	НО-18.00.00.008-01	Стенка	2	
Б4		9	НО-18.00.00.009	Стенка	1	2,8 кг
				Лист 6-ПН-1,5 гост 19903-74*		
				3-IV Ст.3 кп гост 16523-70		
				394 h15 × 595 h15		
А4		10	НО-18.00.00.011-01	Шибер	1	

Инв.№ подл. | Подп. и дата | Взам.инв.№ | Инв.№ дубл. | Подп. и дата

Изм. | Лист | № докум. | Подп. | Дата

НО-18.00.00.000

Лист 2

Копировал Краснова | Формат А4

Типовой проект 411-2-196.89 Альбом 4

Формат	Зона	Поз.	Обозначение	Наименование	Кол.	Примечание
Б4		11	НО-18.00.00.012	Откос	2	0,3 кг
				Лента 3×608 Ст.3 пс		
				гост 6009-74* ℓ = 194 h15		
Б4		12	НО-18.00.00.013	Направляющая	2	0,3 кг
				Уголок 6-32×32×3		
				гост 8509-86 Ст.3		
				гост 535-79* ℓ = 200 h15		

Инв.№ подл. | Подп. и дата | Взам.инв.№ | Инв.№ дубл. | Подп. и дата

Изм. | Лист | № докум. | Подп. | Дата

НО-18.00.00.000

Лист 3

Копировал Краснова | Формат А4

Типовой проект Альбом

НО-18.00.00.001

√ (√)

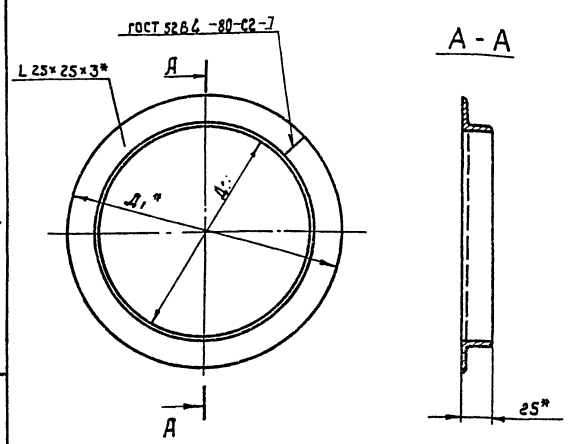

Обозначение	Д	Д1	L*	Масса б кг
НО-18.00.00.001	453	503	1415	1,6
-01	253	303	885	1,0

1.* Размеры для справок.
2. Длину развертки см. табл.

10305/6

Инв.№ подл. | Подп. и дата | Взам.инв.№ | Инв.№ дубл. | Подп. и дата

Изм.	Кол.	№ докум.	Подп.	Дата
Разраб.		Станевская		06.89
Пров.		Бурлаченко		07.89
Т.контр.		Тищук		08.89
Рук.		Бурлаченко		07.89
Н.контр.		Тищук		08.89
Утв.				

НО-18.00.00.001

Фланец

Лит. | Масса | Масштаб
Р | Ст. табл. | 1:2,5

Лист 1 | Листов 1

Уголок 6-25×25×3 ГОСТ 8509-87 Ст.3 ГОСТ 535-79*

Союзгипролесхоз Киевский филиал

Копировал Краснова | Формат А4

НО-18.00.00.000СБ

Альбом 4

Типовой проект 411-2-196.89

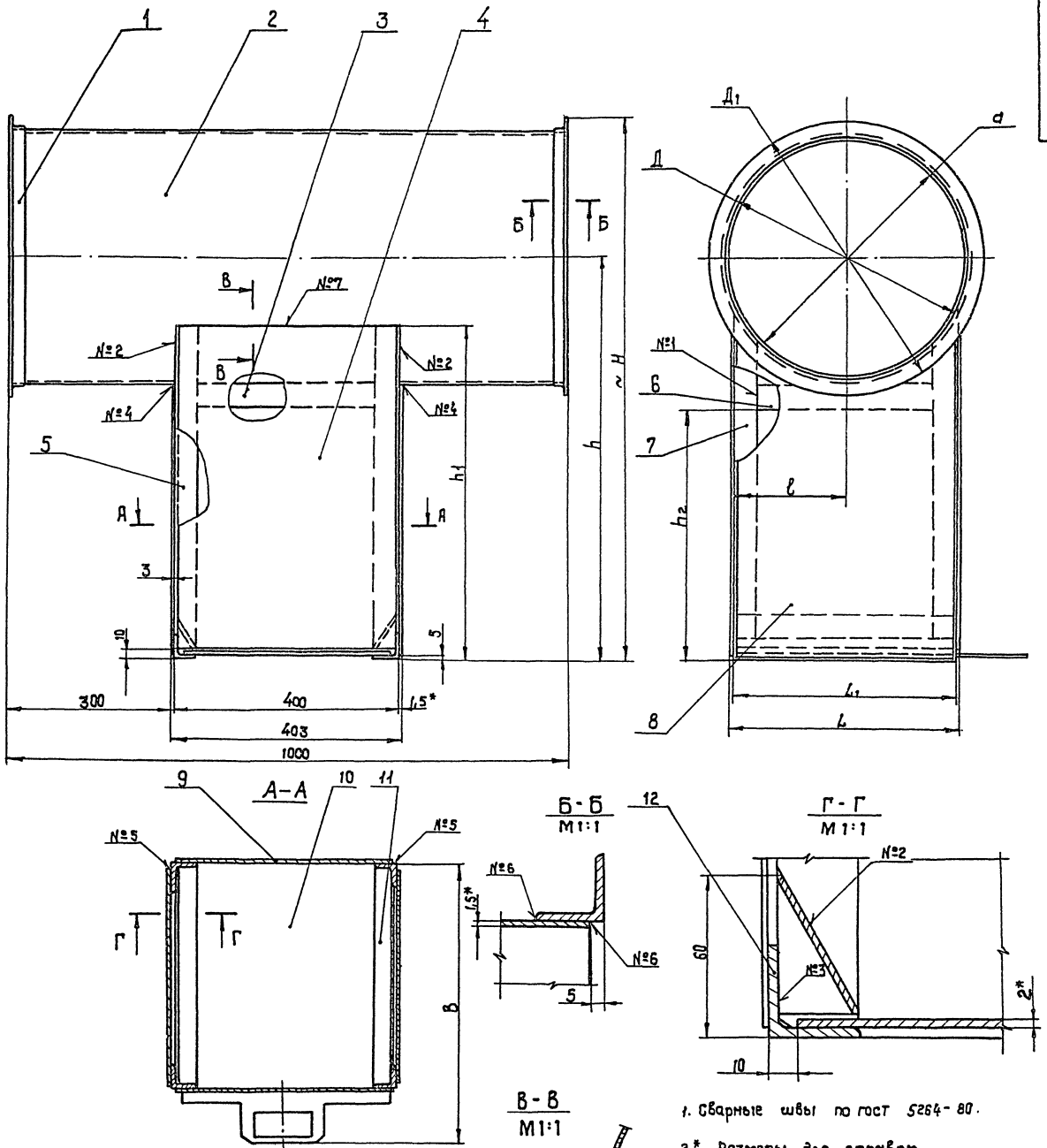

1. Сварные швы по ГОСТ 5264-80.
2. * Размеры для справок.
3. Неуказанные предельные отклонения размеров: отверстий - H15; валов - h15; остальных ± IT15/2.
4. Масса наплавленного металла - 0,2 кг 0,1 кг.

Номер шва	Обозначение	Требования ко шву	Кол-во швов
1	С2		8
2	Т1-Д2		4
3	Т1-Д2-Т		4
4	Т1-Д2-Т		4
5	Н1-Д2-Т		4
6	Н1-Д2	по замкнутой линии	4
7	нестандартный	Разрез В-В	2

Обозначение	Д	Д1	d	L	L1	ℓ	B	H	h	h1	h2	Масса в кг
НО-18.00.00.000 СБ	453	503	450	403	400	200	500	952	700	595	450	29
-01	253	303	250	203	200	100	300	852	700	595	450	17

Изм.	Кол.	N докум.	Подп.	Дата
Разраб.		Бурлаченко		07.89
Пров.		Тищук		08.89
Т.контр.		Тищук		08.89
Рук.		Бурлаченко		08.89
Н.контр.		Тищук		08.89
Утв.		Кувотчин		09.89

НО-18.00.00.000 СБ

Уловитель крупных пускавших отходов
Сборочный чертеж

Лит.	Масса	Масштаб
Р		1:5
Лист	Листов 1	

Союзгипролесхоз Киевский филиал

10305/5

Копировал Краснова

Формат А2

Инв. N подл. | Подп. и дата | Взам. инв. N | Инв. N дубл. | Подп. и дата

Типовой проект 411-2-196.89 Альбом 4

НО-18.00.00.002

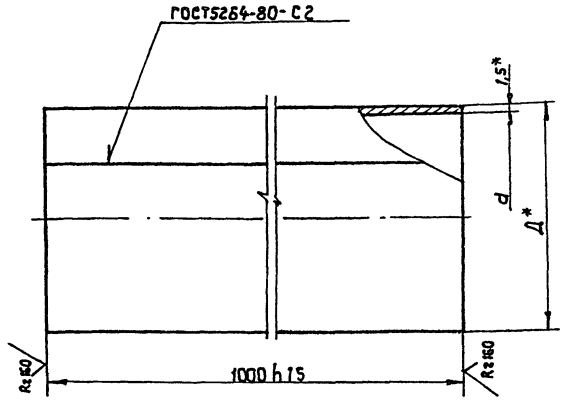

Обозначение	d	Д	L*	Масса в кг
НО-18.00.00.002	450	453	1415	16,4
-01	250	253	885	10,3

1.* Размеры для справок.
2. Длину развертки L* ст. табл.

Изм.	Лист	№ докум.	Подп.	Дата
Разраб.		Станевская		06.89
Пров.		Бурлаченко		07.89
Т.контр		Тищук		08.89
Рук.		Бурлаченко		08.89
Н.контр		Тищук		08.89
Утв.				

НО-18.00.00.002

Труба

Лит.	Масса	Масштаб
Р	ст. табл.	—

Лист | Листов 1

Лист Б-ПН-45 ГОСТ19903-74* / 3-IV-Ст3кп ГОСТ16523-70

СОЮЗГИПРОЛЕСХОЗ Киевский филиал

Копировал Краснова — формат А4

Типовой проект

НО-18.00.00.005

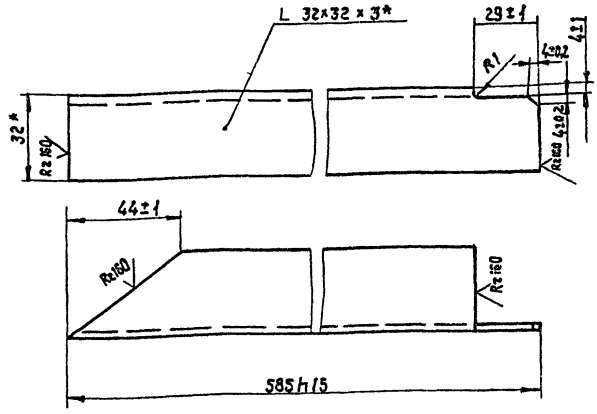

* Размеры для справок.

Изм.	Кол.	№ докум.	Подп.	Дата
Разраб.		Станевская		06.89
Пров.		Бурлаченко		07.89
Т.контр		Тищук		08.89
Рук.		Бурлаченко		08.89
Н.контр		Тищук		08.89
Утв.				

НО-18.00.00.005

Стойка

Лит.	Масса	Масштаб
Р	0,8	1:1

Лист | Листов 1

Уголок Б-32×32×3 ГОСТ8509-86 / Ст.3 ГОСТ535-79*

СОЮЗГИПРОЛЕСХОЗ Киевский филиал

Копировал Краснова — формат А4

Типовой проект 411-2-196.89 Альбом 4

НО-18.00.00.007

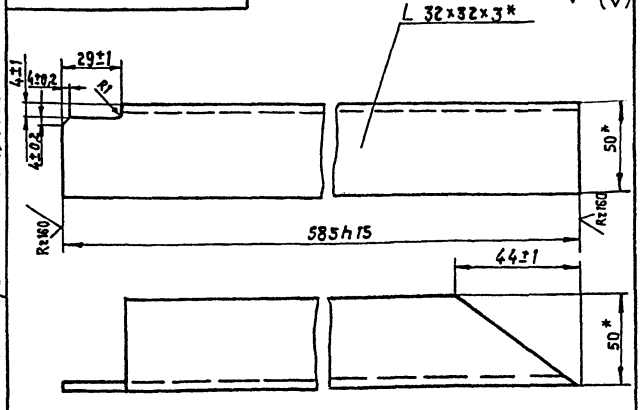

* Размеры для справок.

Изм.	Кол.	№ докум.	Подп.	Дата
Разраб.		Станевская		06.89
Пров.		Бурлаченко		07.89
Т.контр		Тищук		08.89
Рук.		Бурлаченко		08.89
Н.контр		Тищук		08.89
Утв.				

НО-18.00.00.007

Стойка

Лит.	Масса	Масштаб
Р	0,8	1:1

Лист | Листов 1

Уголок Б-32×32×3 ГОСТ8509-86 / Ст.3 ГОСТ535-79*

СОЮЗГИПРОЛЕСХОЗ Киевский филиал

Копировал Краснова — формат А4

Типовой проект Альбом

НО-18.00.00.008

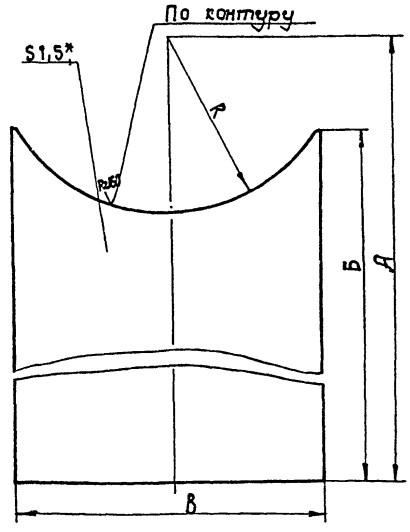

Обозначение	А	Б	В	R	Масса, в кг
НО-18.00.00.008	700	580	396	226	2,3
-01	700	580	196	126	1,2

1.* Размеры для справок.

10305/6

Изм.	Кол.	№ докум.	Подп.	Дата
Разраб.		Станевская		06.89
Пров.		Бурлаченко		07.89
Т.контр		Тищук		08.89
Рук.		Бурлаченко		08.89
Н.контр		Тищук		08.89
Утв.				

НО-18.00.00.008

Стенка

Лит.	Масса	Масштаб
Р	ст. табл.	—

Лист | Листов 1

Лист Б-ПН-1,5 ГОСТ19903-74* / 3-IV Ст3кп ГОСТ16523-70

СОЮЗГИПРОЛЕСХОЗ Киевский филиал

Копировал Краснова — формат А4

Альбом 4

Типовой проект 411-2-196.89

Форм.	Зона	Поз.	Обозначение	Наименование	Кол.	Примечание
				Документация		
*			НО-19.00.00.000СБ	Сборочный чертеж		*А2-2л
				Сборочные единицы		
А4		1	НО-19.01.00.000	Платформа		
				Детали		
А4		2	НО-19.00.00.001	Вал	2	
				Прочие изделия		
		3		Лифт грузопассажирск. 1500 кг-л-00-00-00	1	Канский з-д оборудования

НО-19.00.00.000

Изм.	Лист	№ докум.	Подп.	Дата
Разраб.		Станевская		06.89
Пров.		Бурлаченко		07.89
Рук.		Бурлаченко		01.89
Н.контр.		Тищук		01.89
Утв.				

Лифт

Лит. | Лист | Листов: Р | 1 | 1

Союзгипролесхоз Киевский филиал

Копировал Краснова Формат А4

Альбом

Типовой проект

Форм.	Зона	Поз.	Обозначение	Наименование	Кол.	Примечание
				Документация		
*			НО-19.01.00.000СБ	Сборочный чертеж		А2-2л
				Сборочные изделия		
А4		1	Л-01.01.00	Балка сварная	2	чертежа канского з-да оборудования
А4		2	Л-01.02.00	Рельс	2	
А4		3	Л-01.03.00	Балка поперечная	2	
				Детали		
А3		6	Л-01.00.02	Гайка	2	
А3		7	Л-01.00.02-01	Гайка	2	
Б4		10	Л-01.00.06	Доска бортовая	2	0,01 м³
				Доска 32×100×3450 ГОСТ 2695-83*		
Б4		11	Л-01.00.07	Доска настила	23	0,07 м³
				Доска 45×150×2200 ГОСТ 2695-83*		

НО-19.01.00.000

Изм.	Лист	№ докум.	Подп.	Дата
Разраб.		Станевская		06.89
Пров.		Бурлаченко		07.89
Рук.		Бурлаченко		07.89
Н.контр.		Тищук		07.89
Утв.				

Платформа

Лит. | Лист | Листов: Р | 1 | 1

Союзгипролесхоз Киевский филиал

Копировал Краснова Формат А4

Типовой проект 411-2-196.89 Альбом 4

НО-19.00.00.001

А(√)

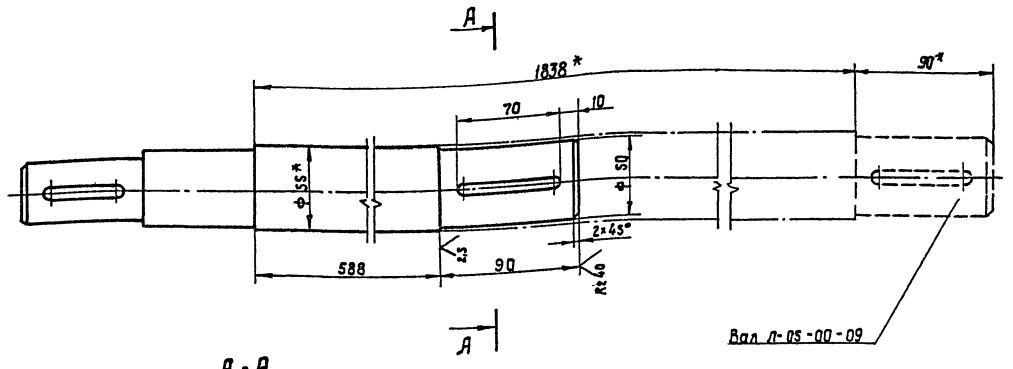

А - А
М1:1

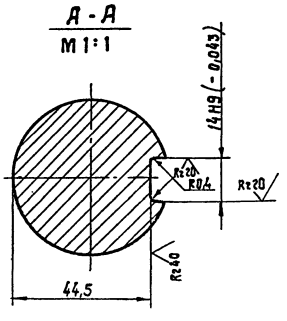

* Размеры для справок.

10305/5

НО-19.00.00.001

Изм.	Лист	№ докум.	Подп.	Дата
Разраб.		Станевская		06.89
Пров.		Бурлаченко		07.89
Т.контр.		Тищук		07.89
Рук.		Бурлаченко		07.89
Н.контр.		Тищук		07.89
Утв.				

Вал

Лит.	Масса	Масштаб
Р	15,6	1:2
Лист	Листов 1	

Круг 58 ГОСТ 2590-71 / Ст.3 ГОСТ 535-79

Союзгипролесхоз Киевский филиал

Копировал Краснова Формат А3

НО-19.00.00.000 СБ

Альбом 4

Типовой проект 411-2-196.89

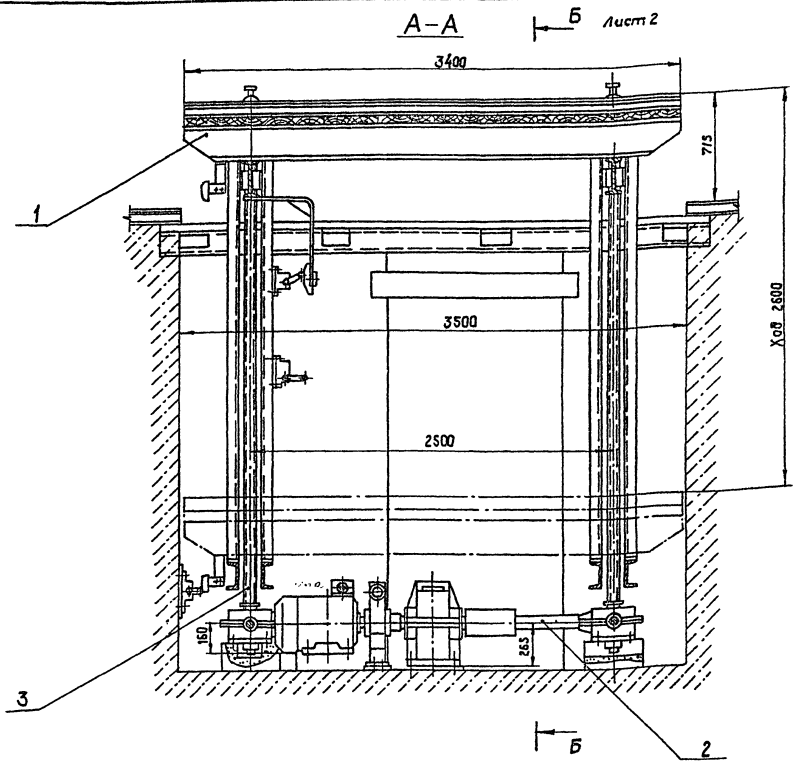

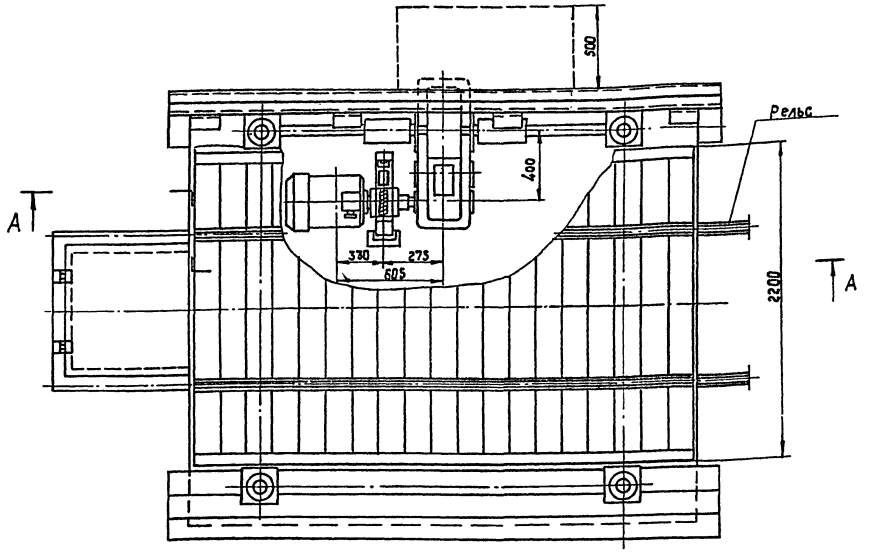

Техническая характеристика

Лифт монтируется на базе узлов лифта Л-00-00-00 СБ грузоподъемностью Q = 15 т.с.

Габариты подъемной платформы, мм — 3400 × 2200

Ход платформы, мм — 2600

Расстояние между колоннами, мм: по длине — 2500; по ширине — 2480

Скорость перемещения платформы, м/сек — 0,0104

Электродвигатель 4А 160 S6 У3, N = 11 кВт, h = 973 об/мин.

Редуктор РЦД-400-16-23.

Габариты приямка, мм: длина - 3500, ширина - 3000; высота - 3115.

Размеры для справок.

10305/6

Изм.	Кол.	№ докум.	Подп.	Дата	НО-19.00.00.000 СБ		
Разраб.		Бурлаченко		06.89	Лифт Сборочный чертеж	Лит.	Масса	Масштаб
Пров.		Станевская		06.89		Р - П	2380	1:20
Т. контр.		Тищук		08.89		Лист 1	Листов 2	
Рук.		Бурлаченко		08.89		Союзгипролесхоз Киевский филиал		
Н. контр.		Тищук		08.89				
Утв.		Кукотин		09.89				

Инв. № подл. | Подп. и дата | Взам. инв. № | Инв. № дубл. | Подп. и дата

Копировал Краснова

Формат А2

Альбом 4

Типовой проект 411-2-196.89

Б – Б Лист 1

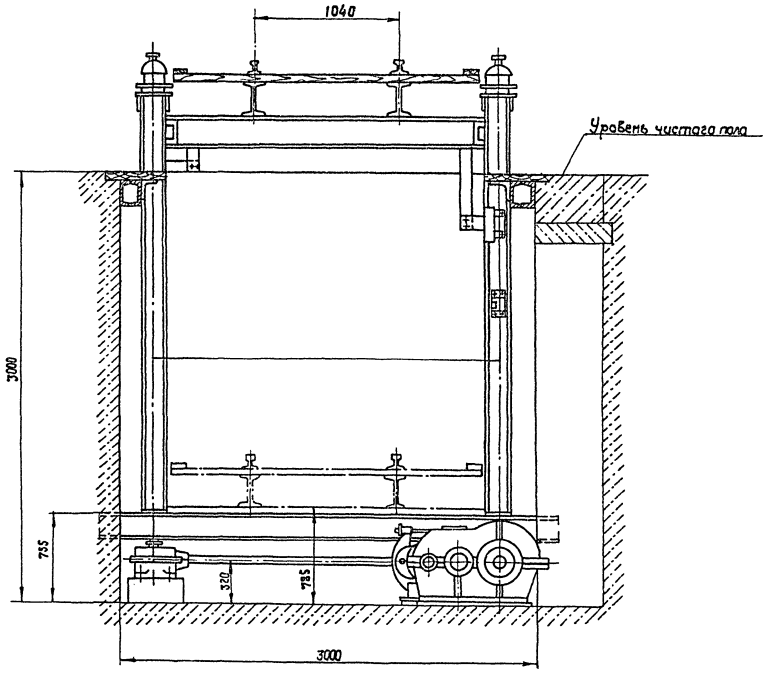

План фундаментных болтов

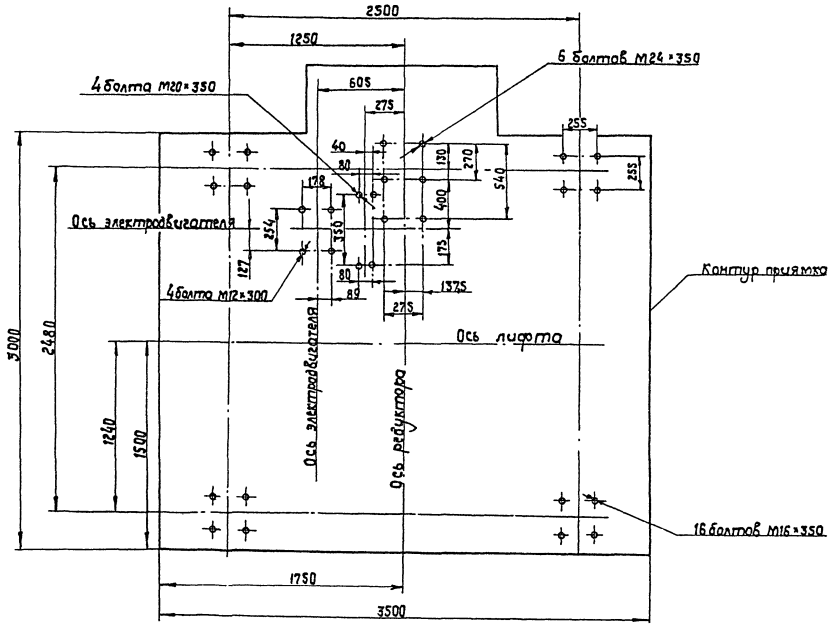

10805/6

Изм.	Кол.	№ докум.	Подп.	Дата	НО-19.00.00.000 СБ	Лист 2

Копировал Краснова

Формат А2

Инв. № подл. | Подп. и дата | Взам. инв. № | Инв. № дубл. | Подп. и дата

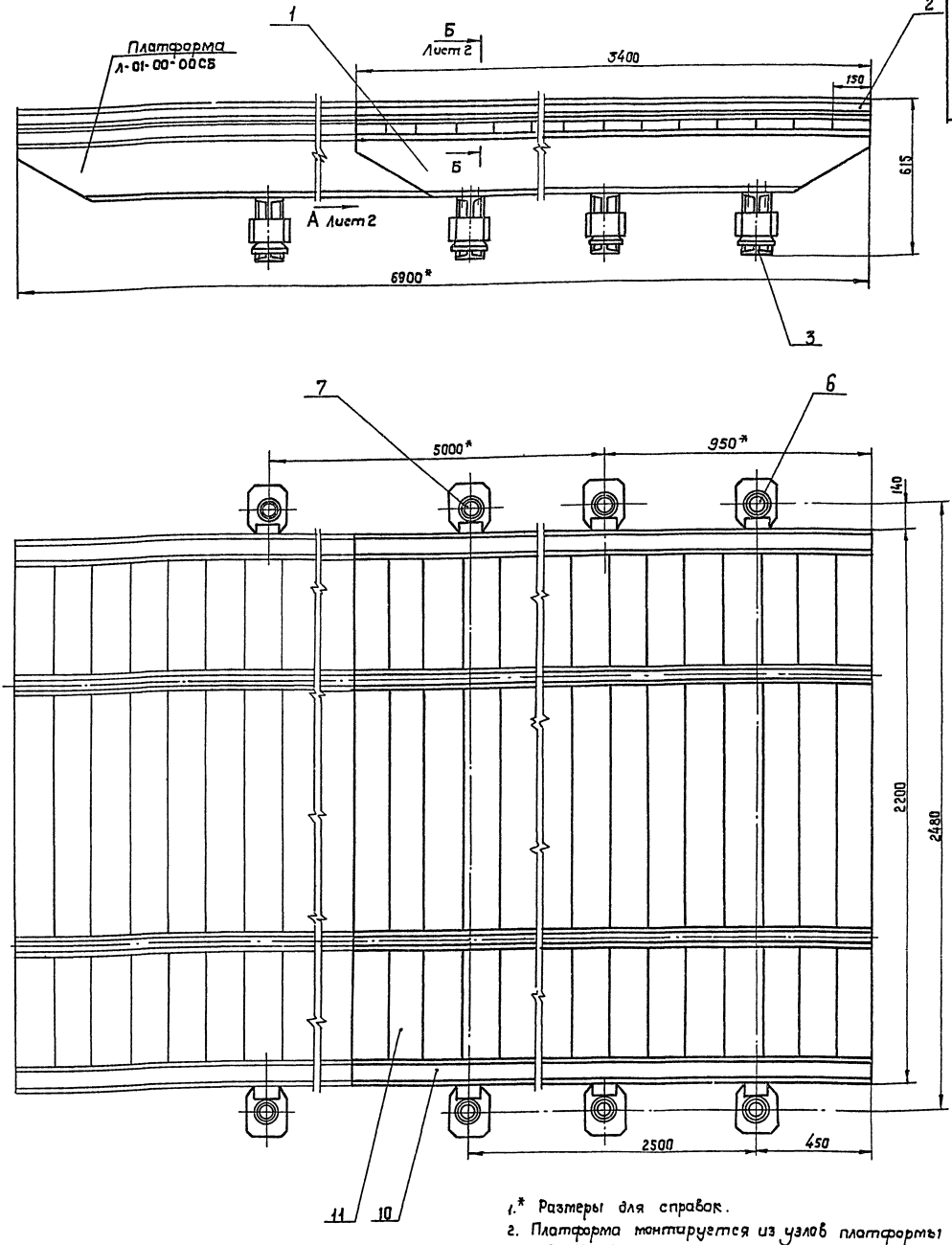

1.* Размеры для справок.

2. Платформа монтируется из узлов платформы Л-01-00-00.

3. Балка сварная поз.1 и рельс составной поз.2 укорачивается до размера 3400 мм.

4. Балки поперечные поз.3 устанавливаются без изменений по размерам на чертеже.

5. Крепеж заимствуется из покупного оборудования.

					НО-19.01.00.000 СБ		
Изм.	Кол.	№докум.	Подп.	Дата	Платформа Сборочный чертеж	Лит.	Масса	Масштаб
Разраб.		Бурлаченко		06.89		Р	626	1:10
Пров.		Семёвская		06.89		Лист 1	Листов 2	
Т.контр.		Тищук		07.89		Союзгипролесхоз Киевский филиал		
Рук.		Бурлаченко		08.89				
Н.контр.		Тищук		08.89				
Утв.								

Копировал Краснова

Формат А2

Инв.№подл. | Подп. и дата | Взам.инв.№ | Инв.№дубл. | Подп. и дата

Вид А Лист 1

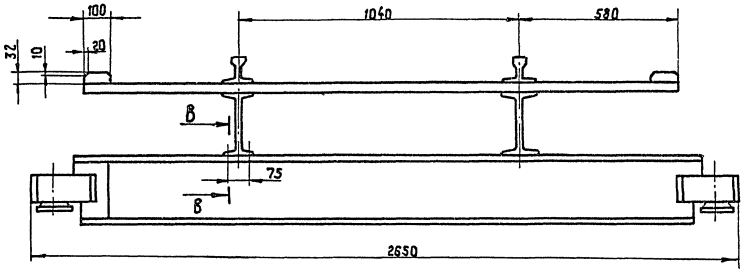

Б-Б
М1:1 Лист 1

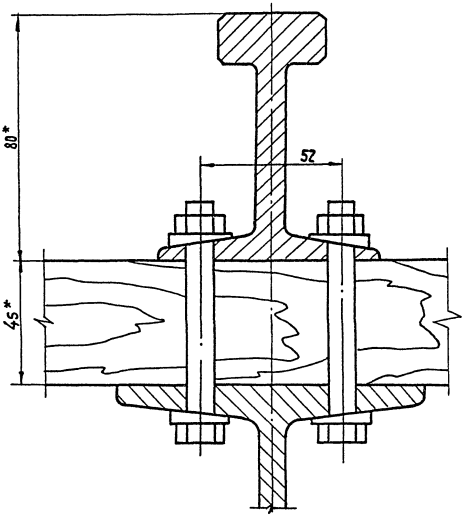

В-В
М1:1

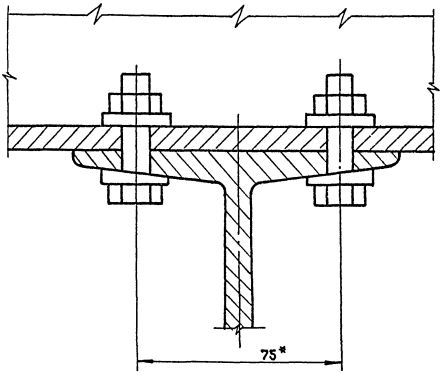

Альбом 4

Типовой проект 411-2-196.89

№ строки	Наименование	Код ОКП	Обозначение документа на поставку	Поставщик	Куда входит (обозначение)	Количество: на изделие	в комплекты	на регулир.	всего	Примечание
1										
2	Подшипники:									
3										
4	1000096		ГОСТ 8338-75*		НО-06.06.00.000	2			12	
5										
6	205				НО-10.01.04.000	1			1	
7										
8	207				НО-08.01.00.000	2			12	
9										
10	208				НО-05.02.00.000	2			10	
11										
12	210				НО-08.00.00.000	2			8	
13										
14	1206		ГОСТ 5720-75*		НО-06.04.00.000	2			2	
15					НО-06.04.00.000-01	2			2	
16					НО-09.02.00.000	2			2	
17					НО-09.02.00.000-01	2			2	
18									8	
19										
20	1210				НО-03.02.00.000	2			10	
21										
22	Масленка 1,2Ц6		ГОСТ 19853-74*		НО-03.02.00.000	2			10	
23										
24	Цепи:									
25										
26	ПР-15,875-2270-2		ГОСТ 13568-75*		НО-06.00.00.000	1254,125			1254,125	мм
27					НО-06.00.00.000	1285,875			1285,875	

Инв.№ подл. | Подп. и дата | Взам. инв.№ | Инв.№ дубл. | Подп. и дата

Изм.	Лист	№ докум.	Подп.	Дата
Разраб.		Сконевская		06.89
Пров.		Бурлаченко		07.89
Рук.		Бурлаченко		07.89
Н.контр.		Пищук		07.89
Утв.				

ТП ВП

Ведомость покупных изделий

Лит.	Лист	Листов
Р	1	17

Союзгипролесхоз Киевский филиал

Копировал Краснова Формат А3

Альбом 4

Типовой проект 411-2-196.89

№ строки	Наименование	Код ОКП	Обозначение документа на поставку	Поставщик	Куда входит (обозначение)	Количество: на изделие	в комплекте	на регулир.	всего	Примечание
1	ПР-15,875-2270-2		ГОСТ 13568-75*		НО-06.00.00.000	2714,625			2714,625	мм
2					НО-08.00.00.000	1349,375			1349,375	
3					НО-09.00.00.000	396,875			396,875	
4					НО-09.00.00.000	2079,625			2079,625	
5									9080,15	мм
6										
7	ПР-25,4-5000		ГОСТ 13568-75*		НО-10.00.00.000	2540			2540	мм
8										
9	Звено-с-ПР-15,875-2270-2		ГОСТ 13568-75*		НО-06.00.00.000	10			10	
10					НО-09.00.00.000	1			1	
11									11	
12										
13	Звено-с-ПР-25,4-5000				НО-10.00.00.000	1			1	
14										
15	Лента: 4-500-Х-ТК100-2Б		ГОСТ 20-85*		НО-10.00.00.000	10500			10500	мм
16										
17	Барабаны:									
18										
19	5025-50			Полевский	НО-10.04.00.000	1			1	
20				машиностроитель-						
21	5032-5			ный завод	НО-10.04.00.000	2			2	
22										
23	5040-60-80				НО-10.00.00.000	1			1	
24										
25	5050Г-80				НО-10.01.00.000	1			1	
26										
27	Роликоопоры:									
28										
29	Н-50			Полевский маши-	НО-10.00.00.000	16			16	
30				ностроительный						
31	ЖС-50			завод	НО-10.00.00.000	38			38	

Инв.№ подл. | Подп. и дата | Взам. инв.№ | Инв.№ дубл. | Подп. и дата

10305/6

Изм.	Лист	№ докум.	Подп.	Дата

Т.П. ВП Лист 2

Копировал Краснова Формат А3

№ строки	Наименование	Код ОКП	Обозначение документа на поставку	Поставщик	Куда входит (обозначение)	Количество: на изделие	Количество: в комплект	Количество: на регулир.	Количество: всего	Примечание
1	Ролик Р-400			Судинский з-д "Красный пресс"	НО-04.00.00.000	15			30	
2					НО-04.00.00.000-01	7			14	
3					НО-0400.00.000-02	10			20	
4					НО-04.00.00.000-03	9			27	
5					НО-04.00.00.000-04	11			11	
6					НО-04.00.00.000-05	7			7	
7					НО-06.00.00.000	3			3	
8									112	
9	Крепежные изделия:									
10										
11	Болты:									
12	М5х20.58		ГОСТ 7798-70*		НО-06.01.00.000	12			72	
13										
14	М6х10.58				НО-10.01.04.000	6			6	
15										
16	М6х16.58				НО-09.02.00.000	2			2	
17										
18	М6х20.58				НО-06.04.00.000	12			12	
19					НО-06.04.00.000-01	12			12	
20									24	
21										
22	М6х30.58				НО-13.00.00.000	1			1	
23					НО-14.00.00.000	1			1	
24									2	
25										
26	М8х20.58				НО-03.02.00.000	16			80	
27					НО-05.02.00.000	12			60	
28									140	
29										
30										
31										

Инв. № подл. | Подп. и дата | Инв. № дубл. | Взам. инв. № | Подп. и дата

Изм. | Лист | № докум. | Подп. | Дата

ТП ВП

Лист 3

Копировал Краснова Формат А3

	Наименование	Код ОКП	Обозначение документа на поставку	Поставщик	Куда входит (обозначение)	Количество: на изделие	Количество: в комплект	Количество: на регулир.	Количество: всего	Примечание
1	М10х25.58		ГОСТ 7798-70*		НО-06.00.00.000	24			24	
2					НО-11.00.00.000	88			88	
3									112	
4										
5	М10х30.58				НО-06.00.00.000	16			16	
6					НО-09.00.00.000	16			16	
7					НО-10.00.00.000	3			3	
8									35	
9										
10	М10х35.58				НО-06.00.00.000	8			8	
11										
12	М10х40.58				НО-09.00.00.000	4			4	
13					НО-10.01.00.000	7			7	
14									11	
15										
16	М10х50.58				НО-05.00.00.000	20			20	
17										
18	М10х60.58				НО-10.01.00.000	4			4	
19										
20	М10х120.58				НО-05.00.00.000	12			12	
21										
22	М10х80.58		ГОСТ 7801-81*		НО.03.00.00.000	16			16	
23					НО-05.00.00.000	10			10	
24									26	
25										
26	М12х25.58		ГОСТ 7798-70*		НО-17.00.00.000	8			16	
27										
28	М12х30.58				НО-06.00.00.000	8			8	
29										
30	М12х35.58				НО-10.00.00.000	232			232	
31										

Инв. № подл. | Подп. и дата | Инв. № дубл. | Взам. инв. № | Подп. и дата

10305/5

Изм. | Лист | № докум. | Подп. | Дата

ТП ВП

Лист 4

Копировал Краснова Формат А3

Альбом 4

Типовой проект 411-2-196.89

№ строки	Наименование	Код ОКП	Обозначение документа на поставку	Поставщик	Куда входит (обозначение)	Количество: На изделие	В комплекте	На регулир.	Всего	Примечание
1	Болт М12×130.58		ГОСТ 7798-70*		НО-01.00.00.000	46			46	
2										
3	М12×170.58				НО-01.00.00.000	92			92	
4										
5	М16×35.58				НО-10.04.00.000	12			12	
6										
7	М16×50.58				НО-07.00.00.000	16			16	
8										
9	М16×60.58				НО-03.00.00.000	50			50	
10					НО-05.00.00.000	10			10	
11									60	
12										
13	М16×65.58				НО-12.00.00.000	30			30	
14										
15	М16×70.58				НО-11.00.00.000	30			30	
16										
17	М20×60.58				НО-02.00.00.000	24			24	
18					НО-10.01.00.000	4			4	
19									28	
20										
21	М24×65.58				НО-10.01.00.000	4			4	
22										
23	Винты:									
24										
25	М2×6.58		ГОСТ 17473-80*		НО-06.06.00.000	8			24	
26										
27	М3×8.58				НО-09.00.00.000	64			64	
28										
29	М4×90.58				НО-06.00.00.000	4			4	
30										
31										

Инв.№подл. | Подп. и дата | Взам.инв.№ | Инв.№дубл. | Подп. и дата

Изм. Лист № докум. Подп. Дата

ТП ВП Лист 5

Копировал Краснова Формат А3

Альбом 4

Типовой проект 411-2-196.89

№ строки	Наименование	Код ОКП	Обозначение документа на поставку	Поставщик	Куда входит (обозначение)	Количество: На изделие	В комплекте	На регулир	Всего	Примечание
1	Винт М6×16-055		ГОСТ 17475-80*		НО-03.02.00.000	2			10	
2					НО-06.04.00.000	2			2	
3					НО-06.04.00.000-01	2			2	
4					НО-09.02.00.000	2			2	
5					НО-09.02.00.000-01	2			2	
6									18	
7										
8	М6×45.58				НО-07.00.00.000	30			30	
9										
10	М8×16.58		ГОСТ 1476-84		НО-06.01.00.000	2			12	
11										
12	М8×20.58		ГОСТ 1491-80*		НО-08.00.00.000	6			24	
13	"									
14	М10×16.58		ГОСТ 1476-84		НО-06.04.00.000	4			4	
15					НО-06.04.00.000-01	3			3	
16					НО-09.02.00.000	3			3	
17					НО-09.02.00.000-01	2			2	
18					НО-10-01.00.000	1			1	
19									13	
20										
21	М10×18.58				НО-03.02.00.000	2			10	
22										
23	М12×16.58				НО-10.01.00.000	2			2	
24										
25	Гайки:									
26	М3.5		ГОСТ 5915-70*		НО-09.00.00.000	64			64	
27										
28	М4.5				НО-06.00.00.000	4			4	
29										
30	М5.5				НО-06.00.00.000	12			12	
31										

Инв.№подл. | Подп. и дата | Взам.инв.№ | Инв.№дубл. | Подп. и дата

10305/5

Изм. Лист № докум. Подп. Дата

ТП ВП Лист 6

Копировал Краснова Формат А3

Альбом 4

Типовой проект 411-2-196.89

№ строки	Наименование	Код ОКП	Обозначение документа на поставку	Поставщик	Куда входит (обозначение)	Количество: на изделие	в комплекте	на регулир.	всего	Примечание
1	Гайки:									
2	М6.5		ГОСТ 5915-70*		НО-07.00.00.000	30			30	
3										
4	М10.5				НО-05.00.00.000	16			16	
5					НО-05.00.00.000	42			42	
6					НО-06.00.00.000	48			48	
7					НО-09.00.00.000	20			20	
8					НО-10.01.00.000	11			11	
9					НО-10.01.03.000	6			6	
10					НО-11.00.00.000	88			88	
11									231	
12										
13	М12.5				НО-01.01.00.000	160			160	
14					НО-05.00.00.000	8			8	
15					НО-10.00.00.000	296			296	
16					НО-17.00.00.000	8			8	
17									472	
18										
19	М16.5				НО-03.00.00.000	81			81	
20					НО-05.00.00.000	18			18	
21					НО-07.00.00.000	16			16	
22					НО-08.00.00.000	4			16	
23					НО-10.00.00.000	4			4	
24					НО-10.01.04.000	1			1	
25					НО-10.04.00.000	12			12	
26					НО-11.00.00.000	66			66	
27					НО-12.00.00.000	30			30	
28									244	
29										
30										
31										

Инв. № подл. | Подп. и дата | Взам. инв. № | Инв. № дубл. | Подп. и дата

Изм. Лист № докум. Подп. Дата

ТП ВП Лист 7

Копировал Краснова Формат А3

Альбом 4

Типовой проект 411-2-196.89

№ строки	Наименование	Код ОКП	Обозначение документа на поставку	Поставщик	Куда входит (обозначение)	Количество: на изделие	в комплекте	на регулир.	всего	Примечание
1	Гайки									
2	М20.5		ГОСТ 5915-70*		НО-01.00.00.000	14			14	
3					НО-02.00.00.000	24			24	
4					НО-05.00.00.000	7			7	
5					НО-10.00.00.000	8			8	
6					НО-10.01.00.000	4			4	
7					НО-12.00.00.000	17			17	
8									74	
9										
10	М24.5				НО-10.01.00.000	4			4	
11										
12	М42×1,5,5		ГОСТ 11871-88*		НО-08.00.00.000	1			4	
13										
14	Гвозди:									
15	2.5×50		ГОСТ 4028-63*		НО-05.00.00.000	3			3	кг
16										
17	3×100				НО-12.00.00.000	2,5			2,5	кг
18										
19	Шайбы:									
20										
21	3-65Г		ГОСТ 6402-70*		НО-09.00.00.000	64			64	
22										
23	4-65Г				НО-06.00.00.000	4			4	
24										
25	4.01		ГОСТ 11371-78*		НО-06.00.00.000	4			4	
26										
27	5.01				НО-06.00.00.000	12			12	
28										
29	6-65Г				НО-06.04.00.000	12			12	
30					НО-06.04.00.000-01	12			12	
31					НО-07.00.00.000	30			30	

Инв. № подл. | Подп. и дата | Взам. инв. № | Инв. № дубл. | Подп. и дата

10305/5

Изм. Лист № докум. Подп. Дата

Т.П ВП Лист 8

Копировал Краснова Формат А3

Типовой проект 411-2-196.89 Альбом 4

№ строки	Наименование	Код ОКП	Обозначение документа на поставку	Поставщик	Куда входит (обозначение)	Количество: на изделие	в комплекте	на регулир.	всего	Примечание
1	6-65Г		ГОСТ 6402-70*		НО-09.02.00.000	12			12	
2					НО-09.02.00.000-01	12			12	
3					НО-10-01.04.000	6			6	
4									84	
5										
6	6.01		ГОСТ 11371-78*		НО-13.00.00.000	2			2	
7					НО-14.00.00.000	2			2	
8									4	
9										
10	8-65Г		ГОСТ 6402-70*		НО-03.02.00.000	16			80	
11					НО-05.02.00.000	12			60	
12					НО-08.00.00.000	6			24	
13									164	
14										
15	10-65Г				НО-03.00.00.000	16			16	
16					НО-05.00.00.000	30			30	
17					НО-06.00.00.000	48			48	
18					НО-09.00.00.000	20			20	
19					НО-10.00.00.000	3			3	
20					НО-10.01.00.000	11			11	
21					НО-10.01.03.000	6			6	
22					НО-11.00.00.000	88			88	
23									222	
24										
25	10.01		ГОСТ 10906-78*		НО-10.01.00.000	7			7	
26										
27	10.01		ГОСТ 11371-78*		НО-05.00.00.000	42			42	
28					НО-06.00.00.000	42			24	
29					НО-09.00.00.000	20			20	
30					НО-10.01.00.000	4			4	
31									90	

Инв.№подл. | Подп. и дата | Взам.инв.№ | Инв.№дубл. | Подп. и дата

Изм. Лист № докум. Подп. Дата

ТП 8П Лист 9

Копировал Краснова Формат А3

Типовой проект 411-2-196.89 Альбом 4

№ строки	Наименование	Код ОКП	Обозначение документа на поставку	Поставщик	Куда входит (обозначение)	Количество: на изделие	в комплекты	на регулир.	всего	Примечание
1	Шайбы:									
2	12-65Г		ГОСТ 6402-70*		НО-06.00.00.000	8			8	
3					НО-10.00.00.000	296			296	
4					НО-17.00.00.000	8			16	
5									320	
6										
7	12-01		ГОСТ 11371-78*		НО-01.00.00.000	160			160	
8					НО-06.00.00.000	8			8	
9									168	
10										
11	16-65Г		ГОСТ 6402-70*		НО-03.00.00.000	81			81	
12					НО-05.00.00.000	18			18	
13					НО-07.00.00.000	16			16	
14					НО-10.00.00.000	4			4	
15					НО-10.01.04.000	1			1	
16					НО-10.04.00.000	12			12	
17					НО-11.00.00.000	66			66	
18					НО-12.00.00.000	30			30	
19									228	
20										
21	16.01		ГОСТ 10906-78*		НО-03.00.00.000	65			65	
22					НО-07.00.00.000	16			16	
23					НО-11.00.00.000	48			48	
24									129	
25										
26	16.01		ГОСТ 11371-78*		НО-05.00.00.000	18			18	
27					НО-10.01.04.000	1			1	
28					НО-10.04.00.000	12			12	
29									31	
30										
31										

Инв.№подл. | Подп. и дата | Взам.инв.№ | Инв.№дубл. | Подп. и дата

10306/6

Изм. Лист № докум. Подп. Дата

ТП 8П Лист 10

Копировал Краснова Формат А3

Типовой проект 411-2-196.89 Альбом 4

№ строки	Наименование	Код ОКП	Обозначение документа на поставку	Поставщик	Куда входит (обозначение)	Количество: на изделие	в комплекте	на регулир	Всего	Примечание
1	Шайбы:									
2	20-65Г		ГОСТ 6402-70*		НО-02.00.00.000	24			24	
3					НО-10.00.00.000	8			8	
4					НО-10.01.00.000	4			4	
5									36	
6										
7	20.01		ГОСТ 10906-78*		НО-02.00.00.000	24			24	
8										
9	20.01		ГОСТ 11371-78*		НО-01.00.00.000	14			14	
10					НО-05.00.00.000	7			7	
11					НО-10.01.00.000	4			4	
12									25	
13										
14	24-65Г		ГОСТ 6402-70*		НО-10.01.00.000	4			4	
15										
16	24.01		ГОСТ 11371-78*		НО-10.01.00.000	4			4	
17										
18	42.02		ГОСТ 11872-80*		НО-08.00.00.000	1			4	
19										
20	7019-0632		ГОСТ 14734-69*		НО-03.02.00.000	2			10	
21										
22	7019-0624		ГОСТ 14734-69*		НО-06.04.00.000	2			2	
23					НО-06.04.00.000-01	2			2	
24					НО-09.02.00.000	2			2	
25					НО-09.02.00.000-01	2			2	
26									8	
27										
28	Шплинты:									
29	1,6×08.001		ГОСТ 397-79*		НО-13.00.00.000	2			2	
30					НО-14.00.00.000	2			2	
31									4	

Инв. № подл. | Подп. и дата | Взам. инв. № | Инв. № дубл. | Подп. и дата

Изм. | Лист | № докум. | Подп. | Дата | ТП | ВП | Лист 11

Копировал Краснова | Формат А3

Типовой проект 411-2-196.89 Альбом 4

№ строки	Наименование	Код ОКП	Обозначение документа на поставку	Поставщик	Куда входит (обозначение)	Количество: на изделие	в комплекте	на регулир	Всего	Примечание
1	Шплинты									
2	2×20.001		ГОСТ 397-79*		НО-06.00.00.000	2			2	
3					НО-17.00.00.000	6			12	
4									14	
5										
6	2×30.001				НО-04.00.00.000	2			2	
7					НО-04.00.00.000-01	2			2	
8					НО-04.00.00.000-02	2			2	
9									6	
10										
11	2,5×30.001				НО-06.00.00.000	3			3	
12										
13	Шпонки:									
14										
15	10×8×50		ГОСТ 23360-78*		НО-06.04.00.000	2			2	
16					НО-06.04.00.000-01	3			3	
17					НО-09.02.00.000	1			1	
18					НО-09.02.00.000-01	1			1	
19									7	
20										
21	10×8×100				НО-06.04.00.000	1			1	
22					НО-09.02.00.000	1			1	
23					НО-09.02.00.000-01	1			1	
24									3	
25					НО-06.01.00.000	2			12	
26	12×8×50									
27					НО-03.02.00.000	4			20	
28	16×10×70									
29										
30										
31										

Инв. № подл. | Подп. и дата | Взам. инв. № | Инв. № дубл. | Подп. и дата

10306/5

Изм. | Лист | № докум. | Подп. | Дата | ТП | ВП | Лист 12

Копировал Краснова | Формат А3

№ строки	Наименование	Код ОКП	Обозначение документа на поставку	Поставщик	Куда входит (обозначение)	Количество: На изделие	В комплекте	На регулир.	Всего	Примечание
1	Штифты:									
2	4и8×12		ГОСТ 3128-70*		НО-03.02.00.000	2			10	
3					НО-06.04.00.000	2			2	
4					НО-06.04.00.000-01	2			2	
5					НО-09.02.00.000	2			2	
6					НО-09.02.00.000-01	2			2	
7									16	
8										
9	Шурупы:									
10	А3×30.2		ГОСТ 1145-80*		НО-08.00.00.000	60			60	
11										
12	А5×30.2				НО-01.00.00.000	388			388	
13										
14	А6×30.2		ГОСТ 1144-80*		НО-10.00.00.000	152			152	
15										
16	А-6,5×30.2				НО-07.00.00.000	28			28	
17										
18	Кольца:									
19	60		ГОСТ 2833-77*		НО-06.01.00.000	2			12	
20					НО-06.04.00.000	4			4	
21					НО-06.04.00.000-01	3			3	
22					НО-09.02.00.000	3			3	
23					НО-09.02.00.000-01	2			2	
24									14	
25										
26	80				НО-03.02.00.000	2			10	
27	95				НО-10.01.00.000	1			1	
28	24-37-5		ГОСТ 6418-81*		НО-10.01.04.000	1			1	
29										
30	35-48-5				НО-06.04.00.000	2			2	
31					НО-06.04.00.000-01	2			2	

Инв.№подл. | Подп. и дата | Взам.инв.№ | Инв.№дубл. | Подп. и дата

Изм. Лист № докум. Подп. Дата

ТП ВП

Лист 13

Копировал Краснова

Формат А3

№ строки	Наименование	Код ОКП	Обозначение документа на поставку	Поставщик	Куда входит (обозначение)	Количество: На изделие	В комплект	На регулир	Всего	Примечание
1	35-48-5		ГОСТ 6418-81*		НО-09.02.00.000	2			2	
2					НО-09.02.00.000-01	2			2	
3									8	
4	39-52-5				НО-05.02.00.000	2			10	
5										
6	57-71-6				НО-03.02.00.000	2			10	
7										
8	59-76-6		ГОСТ 6418-81*		НО-08.00.00.000	1			4	
9										
10	1-А-25		ГОСТ 13940-86		НО-10.01.04.000	1			1	
11										
12	1-А-30				НО-06.01.00.000	2			12	
13										
14	1-А-40				НО-05.02.00.000	2			10	
15										
16	Оси:									
17	22-5В12×65 Ст.3		ГОСТ 9650-80		НО-04.00.00.000	2			2	
18					НО-04.00.00.000-01	2			2	
19					НО-04.00.00.000-02	2			2	
20					НО-06.00.00.000	2			2	
21									8	
22										
23	22-5В12×70 Ст.3				НО-13.00.00.000	2			2	
24					НО-14.00.00.000	2			2	
25									4	
26	22-8В12×85.Ст.3				НО.06.00.00.000	3			3	
27	24-20В12×55 Ст.3				НО-01.00.00.000	7			7	
28										
29										
30										
31										

Инв.№подл. | Подп. и дата | Взам.инв.№ | Инв.№дубл. | Подп. и дата

10305/5

Изм. Лист № докум. Подп. Дата

ТП ВП

Лист 14

Копировал Краснова

Формат А3

Альбом 4

Типовой проект 411-2-196.89

№ строки	Наименование	Код ОКП	Обозначение документа на поставку	Поставщик	Куда входит (обозначение)	Количество: На изделие	В комплекты	На регулир.	Всего	Примечание
1										
2	Материалы									
3										
4	Брус 60×60		ГОСТ 8486-86Е		НО-04.00.00.000	0,03			0,06	м³
5					НО-04.00.00.000-01	0,007			0,014	
6					НО-04.00.00.000-02	0,017			0,034	
7					НО-04.02.00.000-03	0,017			0,057	
8					НО-04.00.00.000-04	0,028			0,028	
9					НО-04.00.00.000-05	0,017			0,017	
10									0,214	м³
11										
12	60×100				НО-05.00.00.000	0,08			0,08	м³
13										
14	100×100				НО-01.00.00.000	0,6			0,6	м³
15										
16	150×150				НО-01.00.00.000	1,5			1,5	м³
17										
18	Доски:									
19										
20	25×150				НО-09.00.00.000	0,07			0,02	
21	25×150		ГОСТ 8486-86Е							
22					НО-04.00.00.000	0,04			0,08	
23	25×200				НО-04.00.00.000-01	0,01			0,02	
24					НО-04.00.00.000-02	0,016			0,032	
25					НО-04.00.00.000-03	0,016			0,048	
26					НО-04.00.00.000-04	0,02			0,02	
27					НО-04.00.00.000-05	0,012			0,012	
28					НО-10.00.00.000	0,25			0,25	
29									0,462	
30										
31										

Инв.№ подл. | Подп. и дата | Взам.инв.№ | Инв.№дубл. | Подп. и дата

Изм. Лист № докум. Подп. Дата ТП ВП Лист 15

Копировал Краснова Формат А3

Альбом 4

Типовой проект 411-2-196.89

№ строки	Наименование	Код ОКП	Обозначение документа на поставку	Поставщик	Куда входит (обозначение)	Количество: На изделие	В комплекте	На регулир.	Всего	Примечание
1	Доски									
2	32×150		ГОСТ 8486-86Е		НО-05.00.00.000	0,2			0,2	м³
3										
4	32×250				НО-01.00.00.000	0,5			0,5	м³
5										
6	40×100				НО-03.00.00.000	0,02			0,02	м³
7										
8	40×150				НО-01.00.00.000	0,4			0,4	м³
9										
10	40×200				НО-07.00.00.000	0,08			0,08	м³
11										
12	60×200				НО-03.00.00.000	0,75			0,75	м³
13					НО-05.02.00.000	0,050			0,050	
14	Смазка УС-1		ГОСТ 1033-79*		НО-06.04.00.000	0,1			0,1	
15					НО-06.04.00.000-01	0,1			0,1	
16					НО-09.02.00.000	0,1			0,1	
17					НО-09.02.00.000-01	0,1			0,1	
18									0,45	кг
19										
20	Прочие изделия									
21										
22	Двигатель 4А112М4У3		ТУ16-510.810-83		НО-10.00.00.000	1			1	
23	N=5,5кВт, 1500об/мин									
24										
25	Редуктор			Ижевское ПО „Редуктор" г. Ижевск	НО-10.00.00.000	1			1	
26	ЦЗУ-160-31,5-1-42									
27					НО-06.00.00.000	2			2	
28	Мотор-редуктор		ТУ-2056-190-85							
29	МЦ-2С-63-56-КУ3									
30					НО-09.00.00.000	1			1	
31	МЦ-2С-63-71-КУ3									

Инв.№ подл. | Подп. и дата | Взам.инв.№ | Инв.№дубл. | Подп. и дата

10306/5

Изм. Лист № докум. Подп. Дата ТП ВП Лист 16

Копировал Краснова Формат А3

Альбом 4

Типовой проект 411-2-196.89

№ строки	Наименование	Код ОКП	Обозначение документа на поставку	Поставщик	Куда входит (обозначение)	Количество: На изделие	Количество: В комплекты	Количество: На регулир	Количество: Всего	Примечание
1	Тормоз ТКТ-200/100			З-д „Евлавтощ"	НО-10.01.00.000	1			1	
2										
3	Транспортер попе-			З-д „Северный	НО-03.00.00.000	1			1	
4	речный для пило-			коммунар"	НО-05.00.00.000	1			1	
5	материалов			г. Вологда	НО-07.00.00.000	1			1	
6	ТЦП-20								3	компл.
7										
8				"	НО-12.00.00.000	1			1	компл.
9	ТЦП-20									
10										
11	Транспортер			Кушвинский	НО-11.00.00.000	1			1	компл.
12	цепной опилочный			ЗДС г. Кушва						
13	ТОЦ-16-5									
14										
15	Бревнотаска авто-			Даниловский	НО-01.00.00.000	1			1	компл.
16	матическая			ЗДС г. Данилов						
17	цепная БА-3М									
18										
19	Позадиратный									
20	рольганг ПРДП-75			З-д „Северный	НО-02.00.00.000	1			1	компл.
21				коммунар"						
22				г. Вологда						
23										
24	Рольганг навесной			"	НО-02.00.00.000	1			1	компл.
25	ПРДН-6									
26										
27										
28										
29										
30										
31										

Инв. № подл. | Подп. и дата | Взам. инв. № | Инв. № дубл. | Подп. и дата

Изм. | Лист | № докум. | Подп. | Дата

ТП 8П

Лист 17

Копировал Краснова

gost.e-ecolog.ru