ТИПОВОЙ ПРОЕКТ
411-2-196.89

ЦЕХ ПО ПРОИЗВОДСТВУ ДЕРЕВЯННОЙ ТАРНОЙ ПРОДУКЦИИ МОЩНОСТЬЮ 10 ТЫС.М^3 ПЕРЕРАБАТЫВАЕМОГО СЫРЬЯ В ГОД

/СТЕНЫ КИРПИЧНЫЕ/

АЛЬБОМ 4

ЧАСТЬ 1

НЕСТАНДАРТИЗИРОВАННОЕ ОБОРУДОВАНИЕ

4-19-98

© Сфинкс Госстроя СССР 1990г.

10303/4

gost.e-ecolog.ru

ЦЕНТРАЛЬНЫЙ ИНСТИТУТ ТИПОВОГО ПРОЕКТИРОВАНИЯ
ГОССТРОЯ СССР
КИЕВСКИЙ ФИЛИАЛ
г Киев-57 ул. Эжена Потье № 12
9/10
Заказ № 10579 Инв. № 10305/У Тираж 100
Сдано в печать 26.10. 1990 Цена 73.98

ТИПОВОЙ ПРОЕКТ
411-2-196.89

ЦЕХ ПО ПРОИЗВОДСТВУ ДЕРЕВЯННОЙ ТАРНОЙ ПРОДУКЦИИ МОЩНОСТЬЮ 10 ТЫС. $М^3$ ПЕРЕРАБАТЫВАЕМОГО СЫРЬЯ В ГОД

/СТЕНЫ КИРПИЧНЫЕ/

АЛЬБОМ 4

ЧАСТЬ 1

ПЕРЕЧЕНЬ АЛЬБОМОВ

АЛЬБОМ 1	ПЗ	ПОЯСНИТЕЛЬНАЯ ЗАПИСКА
	ТХ	ТЕХНОЛОГИЯ ПРОИЗВОДСТВА
	АР	АРХИТЕКТУРНЫЕ РЕШЕНИЯ
	КЖ	КОНСТРУКЦИИ ЖЕЛЕЗОБЕТОННЫЕ
	КМ	КОНСТРУКЦИИ МЕТАЛЛИЧЕСКИЕ
	КЖИ	ИЗДЕЛИЯ ЗАВОДСКОГО ИЗГОТОВЛЕНИЯ
АЛЬБОМ 2	ОВ	ОТОПЛЕНИЕ, ВЕНТИЛЯЦИЯ
	ВК	ВНУТРЕННИЙ ВОДОПРОВОД И КАНАЛИЗАЦИЯ
	ЭМ	СИЛОВОЕ ЭЛЕКТРООБОРУДОВАНИЕ
	ЭО	ЭЛЕКТРИЧЕСКОЕ ОСВЕЩЕНИЕ
	СС	СВЯЗЬ И СИГНАЛИЗАЦИЯ
	АОВ	АВТОМАТИЗАЦИЯ ОТОПЛЕНИЯ И ВЕНТИЛЯЦИИ
АЛЬБОМ 3	АОВ.ОО	ЗАДАНИЯ ЗАВОДУ-ИЗГОТОВИТЕЛЮ
	ЭМ.ОО	НА ИЗГОТОВЛЕНИЕ ЩИТОВ
АЛЬБОМ 4	НО	НЕСТАНДАРТИЗИРОВАННОЕ
ЧАСТЬ 1,2		ОБОРУДОВАНИЕ
АЛЬБОМ 5	СО	СПЕЦИФИКАЦИИ ОБОРУДОВАНИЯ
АЛЬБОМ 6	ВМ	ВЕДОМОСТИ ПОТРЕБНОСТИ В МАТЕРИАЛАХ
АЛЬБОМ 7	С	СМЕТЫ
ЧАСТЬ 1,2		
АЛЬБОМ 8		ПРОЕКТНАЯ ДОКУМЕНТАЦИЯ ПО ПЕРЕВОДУ ПОДВАЛА НА РЕЖИМ ПРУ

РАЗРАБОТАН:
КИЕВСКИМ ФИЛИАЛОМ
«СОЮЗГИПРОЛЕСХОЗ»

ДИРЕКТОР ФИЛИАЛА А.Н.БОБКО
ГЛАВНЫЙ ИНЖЕНЕР ПРОЕКТА П.Н.КУКОТИН

УТВЕРЖДЕН:
ГОСКОМЛЕСОМ СССР
ПРОТОКОЛ ОТ 17.11.1989 Г. N 21
ВВЕДЕН В ДЕЙСТВИЕ
КИЕВСКИМ ФИЛИАЛОМ
ИНСТИТУТА «СОЮЗГИПРОЛЕСХОЗ»
ПРИКАЗ ОТ 21.11.1989 Г. N 67

10305/4
ценз

КФ. ЦИТП 10305/4

Альбом 4

Типовой проект 411-2-196.89

Содержание альбома

Наименование	Обозначение	Стр.
Титульный лист		
Содержание альбома		2
Лесотранспортер продольный БЛ-3М. Ведомость спецификаций	НО-01.00.00.000 ВС	3
Спецификация	НО-01.00.00.000	
Лесотранспортер продольный БЛ-3М. Сборочный чертеж	НО-01.00.00.000 СБ	4
Стойка. Стойка. Рычаг откидной	НО-01.01.02.001; НО-01.02.00.002 НО-01.00.00.001	5
Направляющая. Шайба. Направляющая. Болт фундаментный	НО-01.00.00.002÷НО-01.00.005	6
Секция. Спецификация. Стойка	НО-01.01.00.000; НО-01.01.00.001	7
Секция. Спецификация. Кронштейн	НО-01.02.00.000; НО-01.01.00.005	
Секция. Сборочный чертеж	НО-01.01.00.000СБ	8
Секция. Сборочный чертеж	НО-01.02.00.000СБ	9
Установка рольгангов ПРДП-63 и ПРДНБ на опоры. Опора I, спецификация. Поперечина	НО-02.00.00-000; НО-02.01.00-000 НО-02.01.00.001	10
Установка рольгангов ПРДП-63 и ПРДНБ на опоры. Ведомость спецификаций	НО-02.00.00.000 ВС	11
Сборочный чертеж	НО-02.00.00.000СБ	
Опора I. сборочный чертеж. Опора II	НО-02.01.00.000 СБ	12
Спецификация. Косынка	НО-02.02.00.000; НО-02.01.00.003	
Опора II. сборочный чертеж	НО-02.02.00.000 СБ	13
Опора III. сборочный чертеж	НО-02.03.00.000 СБ	14
Транспортер поперечный. Ведомость спецификаций. Брусок. Стойка	НО-03.00.00.000 ВС НО-03.00.00.002; НО-03.01.00.001	15
Опора III. Спецификация. Стойка	НО-02.03.00.000; НО-02.03.00.002	16
Транспортер поперечный. Спецификация	НО-03.00.00.000	
Транспортер поперечный. сборочн. черт.	НО-03.00.00.000СБ	17,18
Рама ведущего вала. спецификация	НО-03.01.00.000; НО-03.02.00.000	19
Вал промежуточный. спецификация		
Рама ведущего вала. сборочный чертеж	НО-03.01.00.000СБ	20
Вал промежуточный. сборочный чертеж	НО-03.02.00.000СБ	21
Вал. Крышка. Прокладка. Крышка глухая. Корпус. Спецификация. Основание	НО-03.02.00.001÷НО-03.02.00.004 НО-03.02.01.000÷НО-03.02.01.002	22,23
Корпус. сборочный чертеж. Корпус	НО-03.02.01.000СБ, НО-03.02.01.001	24,25
Звездочка. Спецификация. Звездочка	НО-03.02.02.000; НО-03.02.02.000СБ	
Сборочный чертеж. Венец. Ступица	НО-03.02.02.001; НО-03.02.02.002	
Рама промежуточного вала. спецификация. Стойка. Рама подтяжку. Специф.	НО-03.03.00.000; НО-03.03.00.001 НО-03.03.00.003; НО-03.04.00.000	26
Рама промежуточного вала. Сборочн. черт.	НО-03.03.00.000СБ	27
Рама подтяжки. сборочный чертеж	НО-03.04.00.000СБ	28
Рольганг неприводной. спецификация	НО-04.00.00.000	29
Рольганг неприводной. сборочн. чертеж	НО-04.00.00.000СБ	30
Стол откидной спецификация. Уголок	НО-04.01.00.000; НО-04.01.00.001	31
Стол откидной. сборочный чертеж	НО-04.01.00.000СБ	32
Каркас. спецификация. Уголок	НО-04.02.00.000; НО-04.02.00.003	33
Каркас. сборочный чертеж	НО-04.02.00.000СБ	34
Транспортер поперечный. ведомость спецификаций. спецификация	НО-05.00.00.000 ВС НО-05.00.00.000	35
Транспортер поперечный. сборочн. Черт.	НО-05.00.00.000СБ	36,37
Кронштейн. Направляющая. Рама	НО-05.00.00.001; НО-05.00.00.002	38
Спецификация.	НО-05.01.00.000	
Рама сборочный чертеж	НО-05.01.00.000 СБ	39,40
Стойка. Склиз. Косынка. Прогон. Опора. Ребро	НО-05.01.00.001÷НО-05.01.00.009 НО-05.01.00.019	41-43
Звездочка натяжная. Спецификация	НО-05.02.00.000	
Звездочка натяжная Сборочн. чертеж	НО-05.02.00.000СБ	44
Вал. Крышка. Звездочка Кольцо Прокладка	НО-05.02.00.001÷НО-05.02.00.005	45,46
Рольганг с обустороннимперекладчиком	НО-06.00.00.000 ВС	47
Ведомость спецификаций. Спецификация	НО-06.00.00.000	
Рольганг с обустороннимперекладчиком	НО-06.00.00.000СБ	48,49
Сборочный чертеж		
Звездочка z=20; t=15,875. Звездочка z=14; t=15,875	НО-06.00.00.002÷НО-06.00.00.003	50
Ролик. спецификация. Корпус подшипника. спецификация	НО-06.01.00.000; НО-06.01.01.000	51
Ролик. сборочный чертеж	НО-06.01.00.000 СБ	52
Звездочка. Прокладка. Крышка	НО-06.01.00.001÷НО-06.01.00.003	53
Корпус подшипника. сборочный чертеж. Корпус. Щека	НО-06.01.00.000 СБ НО-06.01.01.001; НО-06.01.01.002	54
Ролик. спецификация. Ролик спецификация. Ребро. Основание.	НО-06.01.02.000; НО-06.01.02.010 НО-06.01.01.003; НО-06.01.01.004	55
Ролик. Сборочный чертеж	НО-06.01.02.000СБ, НО-06.01.02.010СБ	56
Цапфа. Труба. Прокладка. Фланец	НО-06.06.02.101÷НО-06.01.02.103 НО-06.04.00.002	57
Рама. Спецификация. Уголок. Стойка	НО-06.02.00.000; НО-06.02.00.001 НО-06.02.00.002	58
Рама. сборочный чертеж	НО-06.02.00.000СБ	59,60
Ребро. Петля. Упор. Кронштейн.	НО-06.02.00.003; НО-06.02.00.006	61,62
Направляющая. Уголок. Вилка.	НО-06.02.00.009; НО-06.02.00.011	
Стол откидной. Спецификация	НО-06.01.00.004; НО-06.03.00.000	
Стол откидной, сборочный чертеж	НО-06.03.00.000СБ	63
Вал в сборе, спецификация	НО-06.04.00.000	64
Крышка. Вал в сборе. Сборочн. черт.	НО-06.04.00.003; НО-04.00.00.000СБ	
Вал. Корпус подшипника. Спецификация. Корпус	НО-06.04.00.001; НО-06.04.01.000 НО-06.04.01.001	65
Корпус подшипника. Сборочный чертеж. Звездочка. Спецификация. Фланец. Звездочка. Сборочный чертеж.	НО-06.04.01.000СБ НО-06.04.02.000; НО-06.04.01.002 НО-06.04.02.000СБ	66 67
Венец. Ступица.	НО-06.04.02.001; НО-06.04.00.002	
Кронштейн. Сборочный чертеж	НО-06.05.00.000СБ	68
Спецификация. Стенка	НО-06.05.00.000; НО-06.05.00.001	
Ребро. Ролик натяжной. Спецификация. сборочный чертеж	НО-06.05.00.002; НО-06.06.00.000 НО-06.06.00.000СБ	69
Ролик. Крышка. Ось. Прокладка	НО-06.06.00.001÷НО-06.06.00.004	70
Упор. Сборочный чертеж. Специр. Кольцо	НО-06.02.00.000СБ; НО-06.07.00.002	71
Транспортер поперечный. Спецификация	НО-07.00.00.000	72
Ведомость спецификаций	НО-07.00.00.000 ВС	
Транспортер поперечн. сборочный чертеж	НО-07.00.00.000 СБ	73
Рама. сборочный чертеж. Рама. спецификац	НО-07.01.00.000СБ, НО-07.01.00.000	74,75
Блок оборотный. Спецификация. Крышка глухая. Блок. Крышка приводная	НО-08.00.00.001÷НО-08.00.00.004 НО-08.00.00.000	76
Блок оборотный, сборочный чертеж	НО-08.00.00.000СБ	77
Ось в сборе, сборочный чертеж. Спецификация. Ось. Прокладка. Ребро. Основание	НО-08.01.00.006; НО-08.00.00.002 НО-08.01.00.001÷НО-08.01.00.003	78,79
Диск. Спецификация, сборочный чертеж. Ребра	НО-08.02.00.000; НО-08.02.00.000СБ НО-05.02.00.001; НО-08.02.00.002	80
Транспортер поперечный. Спецификация. Ведомость спецификаций	НО-09.00.00.000 НО-09.00.00.000 ВС	81
Транспортер поперечный. Сборочный чертеж. Упор. Пластина	НО-09.00.00.000СБ НО-09.00.00.001; НО-09.00.00.002	82,83
Рама. Сборочный чертеж	НО-09.01.00.000СБ	84
Рама. Спецификация. Кронштейн. Прогон	НО-09.01.00.000; НО-09.01.00.001÷	85-87
Связь, стойка. Основание, Направляющая	НО-09.01.00.009 НО-09.01.00.015	
Вал в сборе, сборочный чертеж. Специфик	НО-09.02.00.000СБ; НО-09.02.00.000	88,89
Звездочка, Спецификация. Вал.	НО-09.02.01.000; НО-02.00.001	
Звездочка, Сборочный чертеж	НО-09.02.01.000СБ	90
Ступица. Венец.	НО-09.02.01.001; НО-09.02.01.002	

10305/4

ГИП	Кукотин		
Нач.отд.	Клименко		08.89
Гл.спец.	Бурлаченко		07.89
Инж.	Станевская		08.89

ТП 411-2-196.89

Цех по производству деревянной тарной продукции мощностью 8 тыс. м³ в год

Стадия	Лист	Листов
Р.П.	1	1

Содержание альбома

Союзгипролесхоз Киевский филиал

Копировал Краснова Формат А2

Инв.№подл. | Подп. и дата | Взам.инв.№

Альбом 4

Типовой проект 411-2-196.89

Позиция	Обозначение	Наименование	Куда входит: Обозначение	Куда входит: кол.	Общее кол.	Примечание
1	НО-01.00.00.000	Лесотранспортер продольный БЯ-3М			1	
2						
3	НО-01.01.00.000	Секция	НО-01.00.00.000	1	1	
4	НО-01.02.00.000	Секция	НО-01.00.00.000	9	9	
5						
6						
7						
8						
9						
10						
11						
12						
13						
14						
15						
16						
17						
18						
19						
20						
21						
22						
23						
24						
25						
26						
27						

Инв.№подл. | Подп. и дата | Взам.инв.№ | Инв.№дубл. | Подп. и дата

Изм.	Лист	№докум.	Подп.	Дата
Разраб.		Станевская		06.89
Пров.		Бурлаченко		06.89
Рук.		Бурлаченко		06.89
Н.контр.		Бурлаченко		06.89
Утв.		Кукотин		09.89

НО-01.00.00.000 ВС

Лесотранспортер продольный БЯ-3М

Ведомость спецификаций

Литера	Лист	Листов
		1

Союзгипролесхоз Киевский филиал

Копировал Краснова

Формат А3

Альбом 4

Типовой проект 411-2-196.89

Формат	Зона	Поз.	Обозначение	Наименование	Кол.	Примечание
				Документация		
А2			НО-01.00.00.000 СБ	Сборочный чертеж		
А3			НО-01.00.00.000 ВС	Ведомость спецификаций	1	
				Сборочные единицы		
А4		1	НО-01.01.00.000	Секция	1	
А4		2	НО-01.02.00.000	Секция	9	
				Детали		
А3		3	НО-01.00.00.001	Рычаг поворотный	7	
А4		4	НО-01.00.00.002	Направляющая	10	
А4		5	НО-01.00.00.003	Шайба	14	
А4		6	НО-01.00.00.004	Направляющая	10	
А4		7	НО-01.00.00.005	Болт фундаментный	24	
*		8	НО-01.00.00.005-03	Болт фундаментный	14	*) см. черт. НО-01.00.01.00.0
				Материалы		
				Брус гост 8486-86 Е		
		9		150×150	1.5	м³
		10		100×100	0.6	м³
				Доска гост 8486-86 Е		
		11		40×150	0.4	м³
		12		32×250	0.5	м³

Инв.№подл. | Подп. и дата | Взам.инв.№ | Инв.№дубл. | Подп. и дата

Изм.	Лист	№докум.	Подп.	Дата
Разраб.		Станевская		06.89
Пров.		Бурлаченко		06.89
Рук.		Бурлаченко		06.89
Н.контр.		Бурлаченко		06.89
Утв.		Кукотин		09.89

НО-01.00.00.000

Лесотранспортер продольный БЯ-3М

Литера	Лист	Листов
	1	2

Союзгипролесхоз Киевский филиал

Копировал Краснова

Формат А4

Альбом 4

Типовой проект 411-2-196.89

Формат	Зона	Поз.	Обозначение	Наименование	Кол.	Примечание
				Стандартные изделия		
				Болты гост 7798-70*		
		13		М12×130.58	46	
		14		М12×170.58	92	
				Гайки гост 5915-70*		
		15		М12.5	160	
		16		М20.5	14	
				Шайбы гост 11371-78*		
		17		12.01	160	
		18		20.01	14	
		19		Шуруп А5×30.2 гост 1145-80*	388	
		20		Ось 24-20.П1×55 гост 9650-80*	7	
		21		Кольцо запорное 20 мн 470-61	7	
				Прочие изделия		
		22		Лесотранспортер продольный для бревен БЯ-3М	1	Комплект 3-й "Северный комунар г. Вологда

10305/4

Инв.№подл. | Подп. и дата | Взам.инв.№ | Инв.№дубл. | Подп. и дата

Изм.	Лист	№докум.	Подп.	Дата

НО-01.00.00.000

Лист 2

Копировал Краснова

Формат А4

НО - 01.00.00.000 СБ

Альбом 4

Типовой проект 411-2-196.89

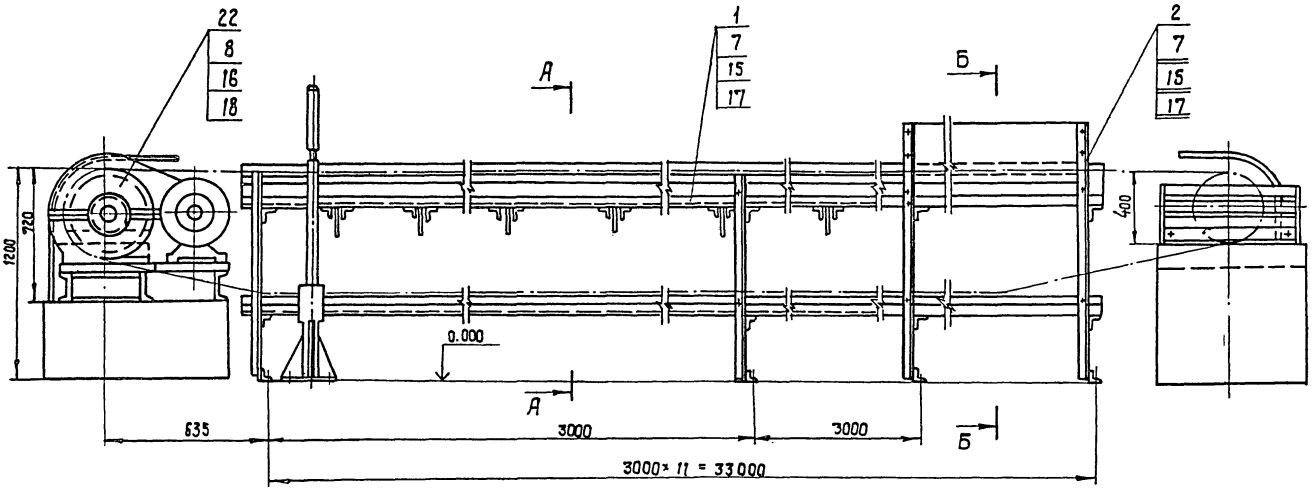

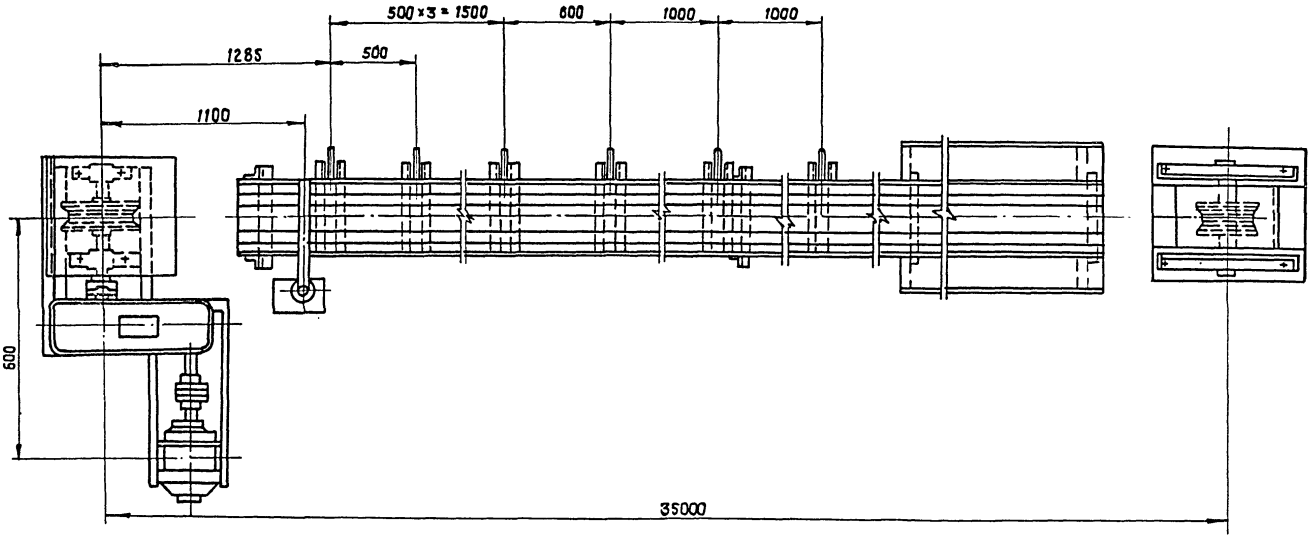

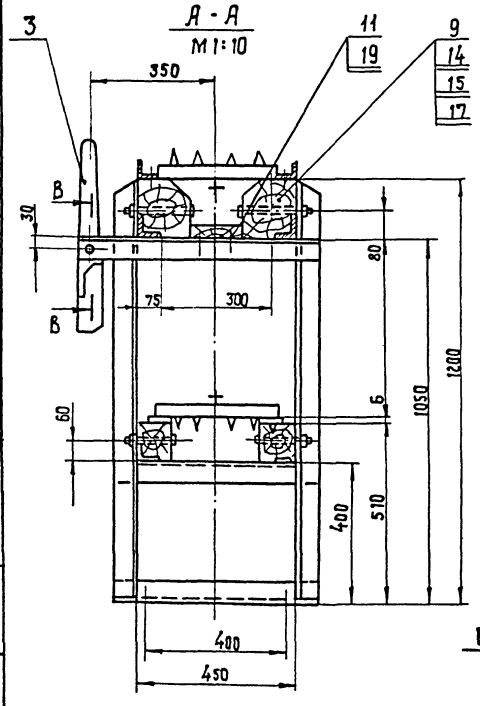

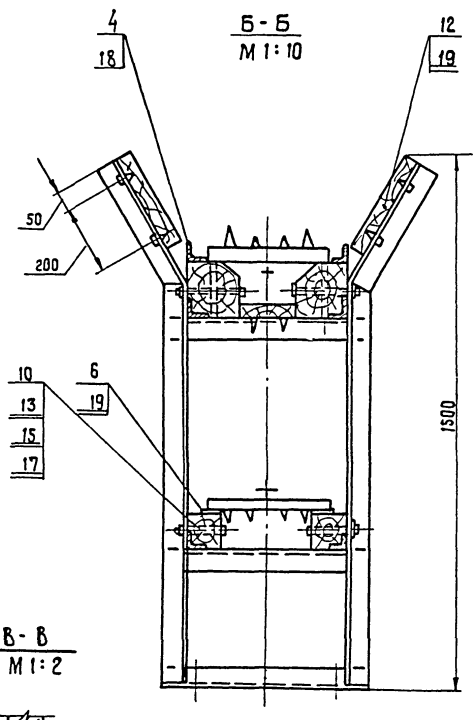

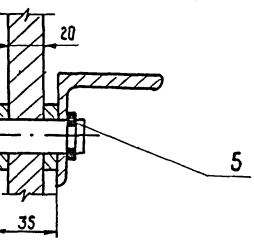

Лесотранспортер предназначен для подачи бревен длиной от 1 до 6 м. к лесораме РК.

Траверсы варить при монтаже монтажным швом по гост 5264-80.

Шаг траверс - 400 мм.

1. Размеры для справок.
2. Металлоконструкции после монтажа и пробного пуска: грунтовать грунтовка ФЛ-03К гост 9109-81*; красить - эмаль ПФ 115(серая) гост 6465-76*

10305/4

Изм.	Кол.	№ докум.	Подп.	Дата
Разраб.		Бурлаченко		06.89
Пров.		Станевская		06.89
Т.контр.		Тищук		06.89
Рук.		Бурлаченко		06.89
Н.контр.		Бурлаченко		06.89
Утв.		Куготин		09.89

НО - 01.00.00.000 СБ

Лесотранспортер продольный БА-3 м. Сборочный чертеж.

Литера	Масш.	Масштаб
Р	3025	1:20

Лист | Листов 1

Союзгипролесхоз Киевский филиал

Копировал Краснова

Формат А2

Инв.№ подл. | Подп. и дата | Взам. инв.№ | Инв.№ дубл. | Подп. и дата

Типовой проект 411-2-196.89 Альбом 4

НО-01.02.00.001

НО-01.02.00.001

ГОСТ 5264-80-С2

L 63×63×6*

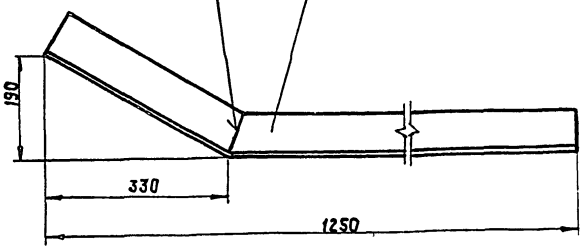

НО-01.02.00.001-01 - зеркальное отражение
остальное см. НО-01.02.00.001.

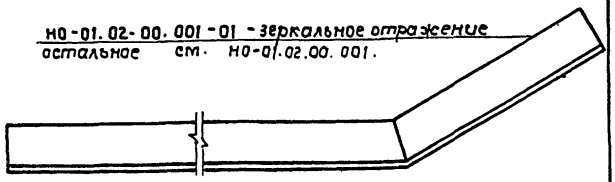

Развертка

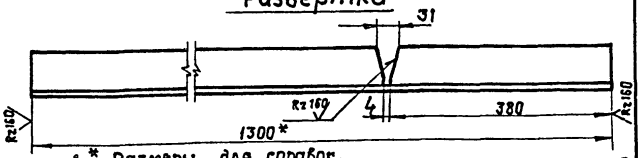

1.* Размеры для справок.
2. Неуказанные предельные отклонения размеров $\pm \frac{IT15}{2}$.

Изм.	Лист	№ докум.	Подп.	Дата	НО-01.02.00.001			
Разраб.		Станевская		06.89	Стойка	Лит.	Масса	Масштаб
Пров.		Бурлаченко		06.89		Р	7,4	1:2
Т. контр.		Тищук		06.89		Лист	Листов 1	
Рук.		Бурлаченко		06.89	Уголок 6-63×63×5 ГОСТ 8509-86 / Ст3 ГОСТ 535-78*	СОЮЗГИПРОЛЕСХОЗ Киевский филиал		
Н. контр.		Бурлаченко		06.89				
Утв.								

Копировал Краснова Формат А4

Типовой проект Альбом 4

НО-01.02.00.003

НО-01.02.00.003

ГОСТ 5264-80-С2

L 63×63×6*

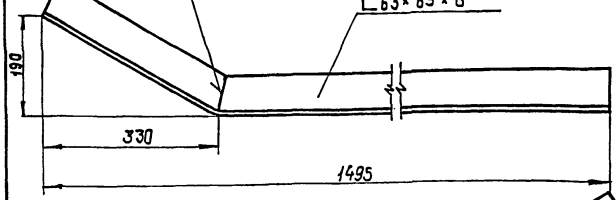

НО-01.02.00.003-01 - зеркальное отражение
остальное см. НО-01.02.00.003

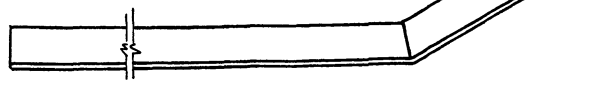

Развертка

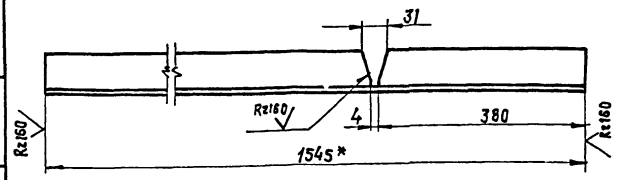

1.* Размеры для справок.
2. Неуказанные предельные отклонения размеров $\pm \frac{IT15}{2}$.

Изм.	Лист	№ докум.	Подп.	Дата	НО-01.02.00.003			
Разраб.		Станевская		06.89	Стойка	Литера	Лист	Листов
Пров.		Бурлаченко		06.89		Р	8,7	1:5
Т. контр.		Тищук		06.89		Лист	Листов 1	
Рук.		Бурлаченко		06.89	Уголок 6-63×63×5 ГОСТ 8509-86 / Ст3 ГОСТ 535-79*	СОЮЗГИПРОЛЕСХОЗ Киевский филиал		
Н. контр.		Бурлаченко		06.89				
Утв.								

Копировал Краснова Формат А4

Типовой проект 411-2-196.89 Альбом 4

НО-01.00.00.001

Rz40 ▽(▽)

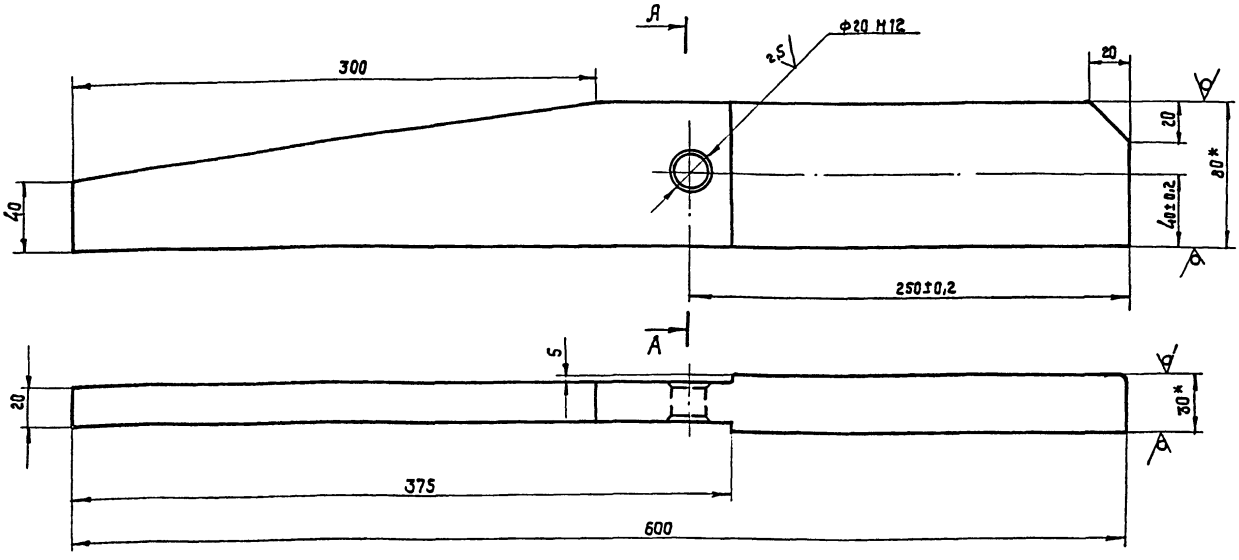

А-А

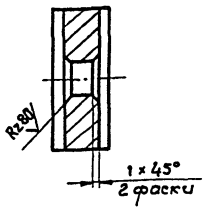

1.* Размеры для справок.
2. Неуказанные предельные отклонения размеров: валов - h14; остальных $\pm \frac{IT14}{2}$.

10305/4

Изм.	Кол.	№ докум.	Подп.	Дата	НО-01.00.00.001			
Разраб.		Станевская		06.89	Рычаг откидной	Лит.	Масса	Масштаб
Пров.		Бурлаченко		06.89		Р	8,0	1:2
Т. контр.		Тищук		06.89		Лист	Листов 1	
Рук.		Бурлаченко		06.89	Полоса 6-2-30×80 ГОСТ 103-76 / Ст3кп ГОСТ 535-79	СОЮЗГИПРОЛЕСХОЗ Киевский филиал		
Н. контр.		Бурлаченко		06.89				
Утв.								

Копировал Краснова Формат А3

Типовой проект 411-2-196.89 Альбом 4

НО-01.00.00.002

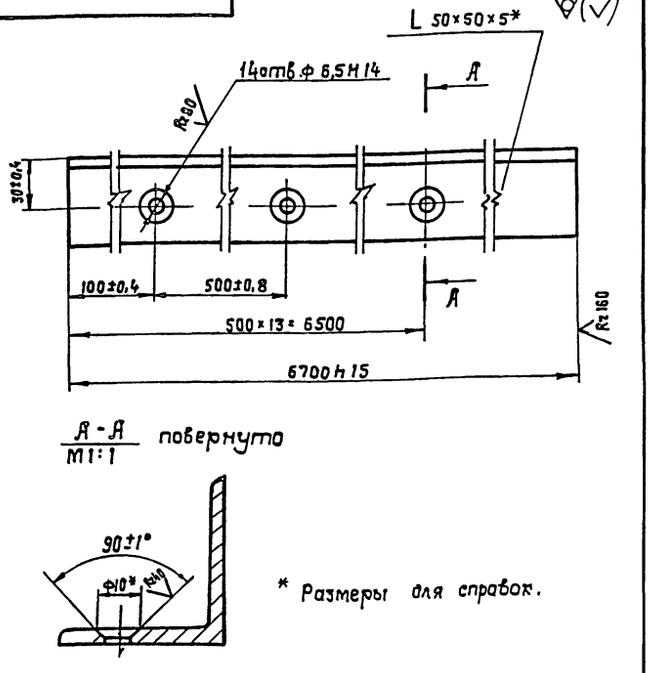

А-А повернуто
М1:1

* Размеры для справок.

Изм.	Кол.	№ докум.	Подп.	Дата
Разраб.		Станевская		06.89
Пров.		Бурлаченко		06.89
Т. контр.		Тищук		06.89
Рук.		Бурлаченко		06.89
Н. контр.		Бурлаченко		06.89
Утв.				

НО-01.00.00.002

Направляющая

Литера	Масса	Масштаб
Р	24,8	1:2
Лист	Листов 1	

Уголок Б 50×50×5 ГОСТ 8509-86 / Ст.3 ГОСТ 535-79*

СОЮЗГИПРОЛЕСХОЗ Киевский филиал

Копировал Краснова Формат А4

Типовой проект 411-2-196.89 Альбом 4

НО-01.00.00.003

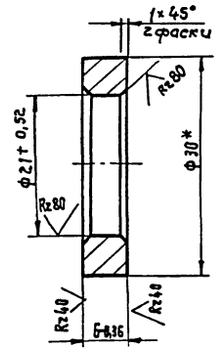

* Размер для справок.

Изм.	Кол.	№ докум.	Подп.	Дата
Разраб.		Станевская		06.89
Пров.		Бурлаченко		06.89
Т. контр.		Тищук		06.89
Рук.		Бурлаченко		06.89
Н. контр.		Бурлаченко		06.89
Утв.				

НО-01.00.00.003

Шайба

Лит.	Масса	Масштаб
Р	0,001	2:1
Лист	Листов 1	

Круг 30 ГОСТ 2590-71* / Ст.3 ГОСТ 535-79*

СОЮЗГИПРОЛЕСХОЗ Киевский филиал

Копировал Краснова Формат А4

Типовой проект 411-2-196.89 Альбом 4

НО-01.00.00.004

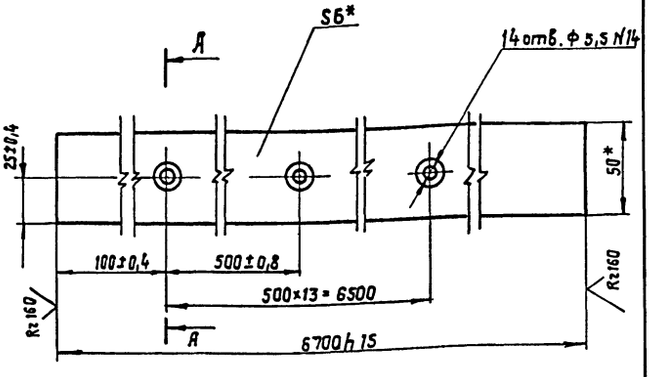

А-А повернуто
М1:1

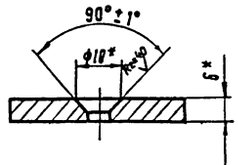

* Размеры для справок

Изм.	Кол.	№ докум.	Подп.	Дата
Разраб.		Станевская		06.89
Пров.		Бурлаченко		06.89
Т. контр.		Тищук		06.89
Рук.		Бурлаченко		06.89
Н. контр.		Бурлаченко		06.89
Утв.				

НО-01.00.00.004

Направляющая

Литера	Масса	Масштаб
Р	15,8	1:2
Лист	Листов 1	

Полоса Б-2-6×50 ГОСТ 103-76* / Ст.3 кп ГОСТ 535-79

СОЮЗГИПРОЛЕСХОЗ Киевский филиал

Копировал Краснова Формат А4

Типовой проект 411-2-196.89 Альбом 4

НО-01.00.00.005

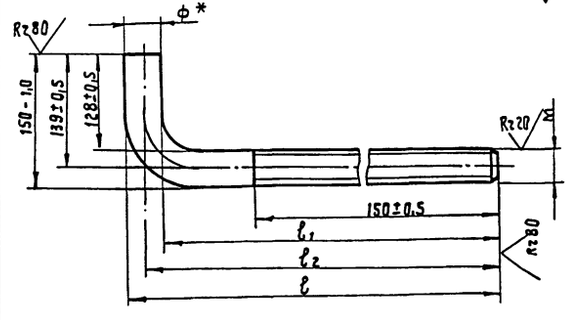

№ п/п	Обозначение	$\ell_1 \pm \frac{JT14}{2}$	ℓ_2*	L h14	ф*	m-Bg	Масса кг
1	НО-01.00.00.005	282	291	300	18	16	0,6
2	-01	286	293	300	14	12	0,5
3	-02	278	289	300	22	20	1,2
4	-03	378	389	400	22	20	1,5
5	-04	474	487	500	26	24	

* Размеры для справок.

10305/4

Изм.	Кол.	№ докум.	Подп.	Дата
Разраб.		Станевская		06.89
Пров.		Бурлаченко		06.89
Т. контр.		Тищук		06.89
Рук.		Бурлаченко		06.89
Н. контр.		Бурлаченко		06.89
Утв.				

НО-01.00.00.005

Болт фундаментный

Лит.	Масса	Масштаб
Р	см. табл.	—
Лист	Листов 1	

Круг ГОСТ 2590-71* / Ст3 ГОСТ 535-79*

СОЮЗГИПРОЛЕСХОЗ Киевский филиал

Копировал Краснова Формат А4

Типовой проект 411-2-196.89 Альбом 4

Формат	Зона	Поз.	Обозначение	Наименование	Кол.	Примечание
				Документация		
А2			НО-01.01.00.000 СБ	Сборочный чертеж		
				Детали		
А4		1	НО-01.01.00.001	Стойка	3	
Б4		2	НО-01.01.00.002	Прогон	4	24 кг
				Угольник Б-50×50×5		
				ГОСТ 8509-86 Ст.3		
				ГОСТ 535-79* ℓ=6330 h15		
Б4		3	НО-01.01.02.003	Стойка	4	5,1 кг
				Угольник Б-63×63×6		
				ГОСТ 8509-86 Ст.3		
				ГОСТ 535-79* ℓ=900 h15		
Б4		4	НО-01.01.00.004	Связь	13	3,2 кг
				Угольник Б-63×63×6		
				ГОСТ 8509-86 Ст.3		
				ГОСТ 535-79* ℓ=570 h15		
А4		5	НО-01.01.00.005	Кронштейн	7	
*		6	НО-01.01.00.005-01	Кронштейн	7	*) см. черт. НО-01.01.00.005
*		7	НО-01.01.00.001-01	Стойка	3	*) см. черт. НО-01.01.00.001

НО-01.01.00.000

Изм. Кол. Лист № докум. Подп. Дата

Разраб. Станевская 06.89
Пров. Бурлаченко 06.89
Рук. Бурлаченко 06.89
Н.контр. Бурлаченко 06.89
Утв. Кукотин 09.89

Секция

Лит. Р | Лист | Листов 1

Союзгипролесхоз Киевский филиал

Копировал Краснова Формат А4

Инв.№подл. | Подп. и дата | Взам.инв.№ | Инв.№дубл. | Подп. и дата

НО-01.01.00.001

НО-01.01.00.001

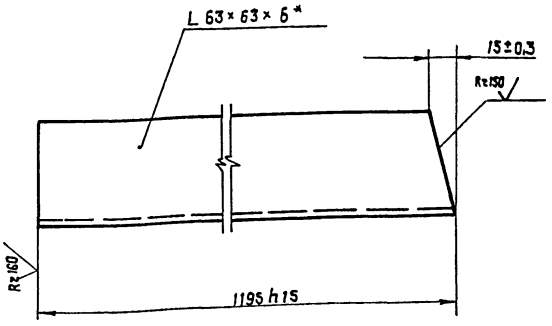

НО-01.01.00.001-01 - зеркальное отражение
остальное см. НО-01.01.00.001
М 1:4

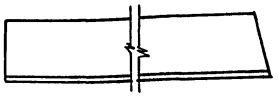

* Размер для справок.

НО-01.01.00.001

Изм. Лист № докум. Подп. Дата

Разраб. Станевская 06.89
Пров. Бурлаченко 06.89
Т.контр. Тищук 06.89
Рук. Бурлаченко 06.89
Н.контр. Бурлаченко 06.89
Утв.

Стойка

Литера Р | Масса 6,8 | Масштаб 1:2

Лист | Листов 1

Уголь ник Б-63×63×6 ГОСТ 8509-86 / Ст.3 ГОСТ 535-79*

Союзгипролесхоз Киевский филиал

Копировал Краснова Формат А4

Типовой проект 411-2-196.89 Альбом 4

Формат	Зона	Поз.	Обозначение	Наименование	Кол.	Примечание
				Документация		
А2			НО-01.02.00.000 СБ	Сборочный чертеж		
				Детали		
А4		1	НО-01.02.00.001	Стойка	1	
Б4		2	НО-01.02.00.002	Прогон	4	11,2 кг
				Угольник Б-50×50×5		
				ГОСТ 8509-86 Ст.3		
				ГОСТ 535-79* ℓ=3000 h15		
А4		3	НО-01.02.00.003	Стойка	1	
Б4		4	НО-01.02.00.004	Связь	5	3,2 кг
				Угольник Б-63×63×6		
				ГОСТ 8509-86 Ст.3		
				ГОСТ 535-79* ℓ=570 h15		
*		5	НО-01.02.00.001-01	Стойка	1	
*		6	НО-01.02.00.003-01	Стойка	1	

НО-01.02.00.000

Изм. Лист № докум. Подп. Дата

Разраб. Станевская 06.89
Пров. Бурлаченко 06.89
Рук. Бурлаченко 06.89
Н.контр. Бурлаченко 06.89
Утв. Кукотин 09.89

Секция

Лит. Р | Лист | Листов 1

Союзгипролесхоз Киевский филиал

Копировал Краснова Формат А4

Инв.№подл. | Подп. и дата | Взам.инв.№ | Инв.№дубл. | Подп. и дата

НО-01.01.00.005

НО-01.01.00.005

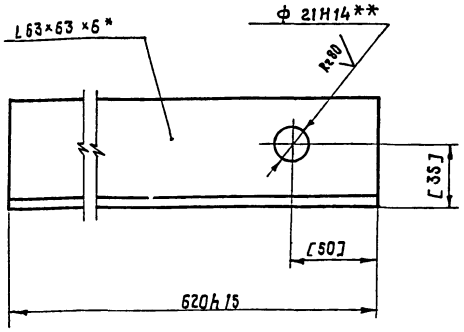

НО-01.01.00.005-01 - зеркальное отражение
остальное см. НО-01.01.00.005
М 1:4

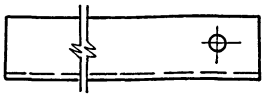

1.* Размер для справок.
2.** Отв.ф 21H14 обрабатывать совместно с деталью НО-01.01.00.005-01.

10305/4

НО-01.01.00.005

Изм. Кол. № докум. Подп. Дата

Разраб. Станевская 06.89
Пров. Бурлаченко 06.89
Т.контр. Тищук 06.89
Рук. Бурлаченко 06.89
Н.контр. Бурлаченко 06.89
Утв.

Кронштейн

Лит. Р | Масса 3,5 | Масштаб 1:2

Лист | Листов 1

Уголь ник Б-63×63×6 ГОСТ 8509-86 / Ст.3 ГОСТ 535-79*

Союзгипролесхоз Киевский филиал

Копировал Краснова Формат А4

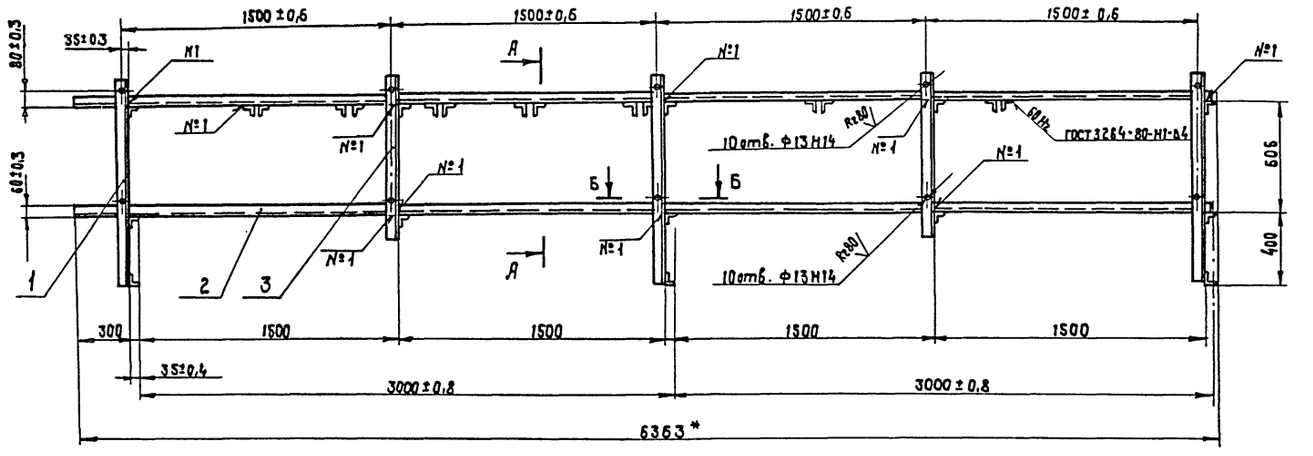

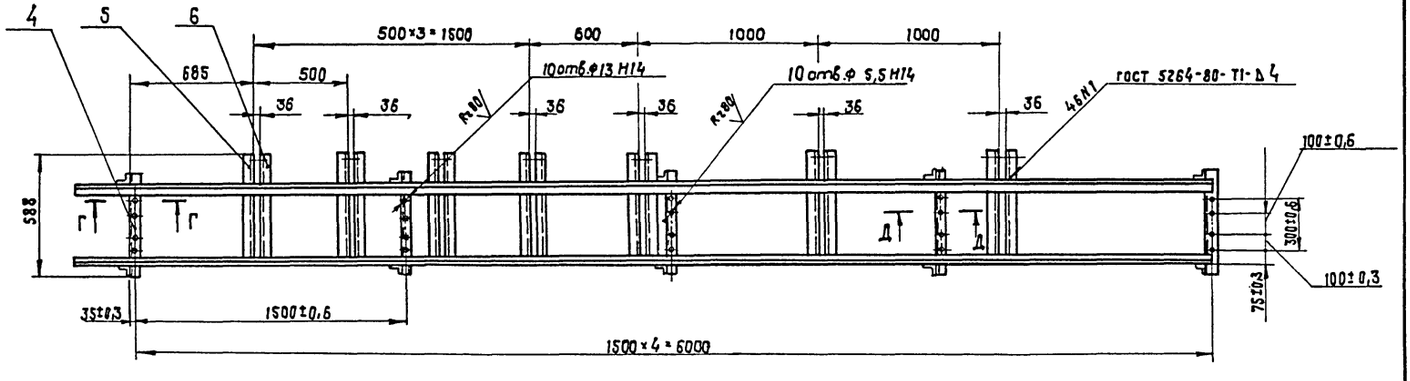

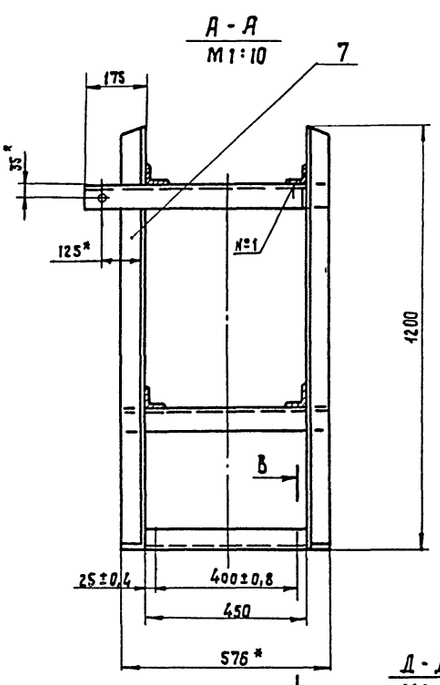

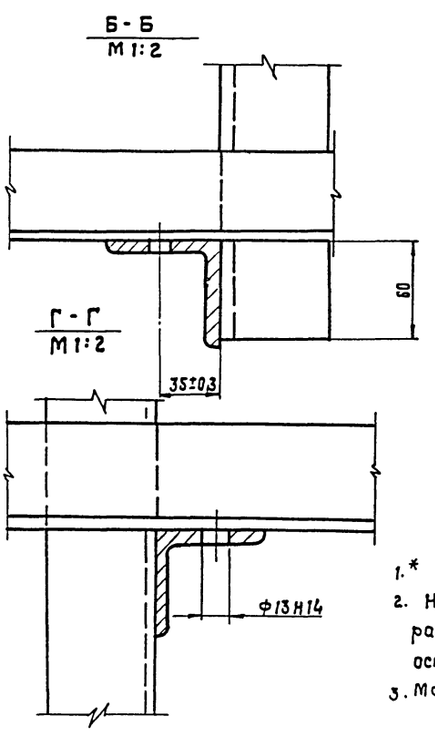

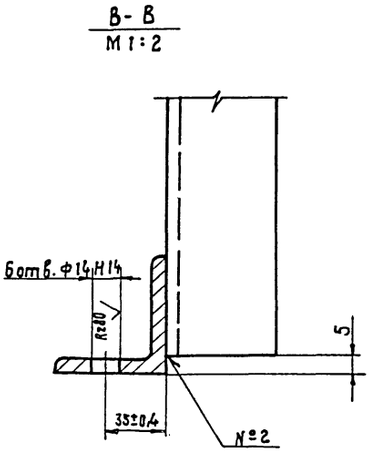

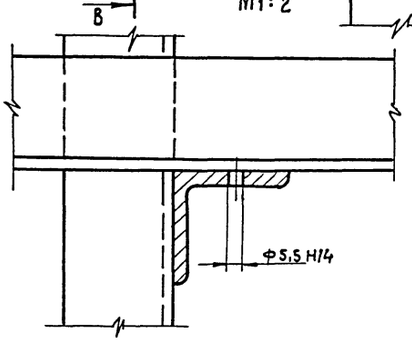

1. * Размеры для справок.
2. Неуказанные предельные отклонения размеров: отверстий - Н15, валов - h15; остальных ± $\frac{IT15}{2}$.
3. Масса наплавленного металла - 2,5 кг.

12305/4

Изм.	Кол.	№ докум.	Подп.	Дата
Разраб.		Бурлаченко		06.89
Пров.		Станевская		06.89
Т.контр.		Тищук		06.89
Рук.		Бурлаченко		06.89
Н.контр.		Бурлаченко		06.89
Утв.		Кукотин		09.89

НО-01.01.00.000 СБ

Секция
Сварочный чертеж

Лит.	Масса	Масштаб
Р	250	1:20

Лист Листов 1

Союзгипролесхоз Киевский филиал

Копировал Краснова

Формат А2

Инв.№ подл. | Подп. и дата | Взам.инв.№ | Инв.№ дубл. | Подп. и дата

НО-01.02.00.000 СБ

Альбом

Типовой проект 411-2-196.89

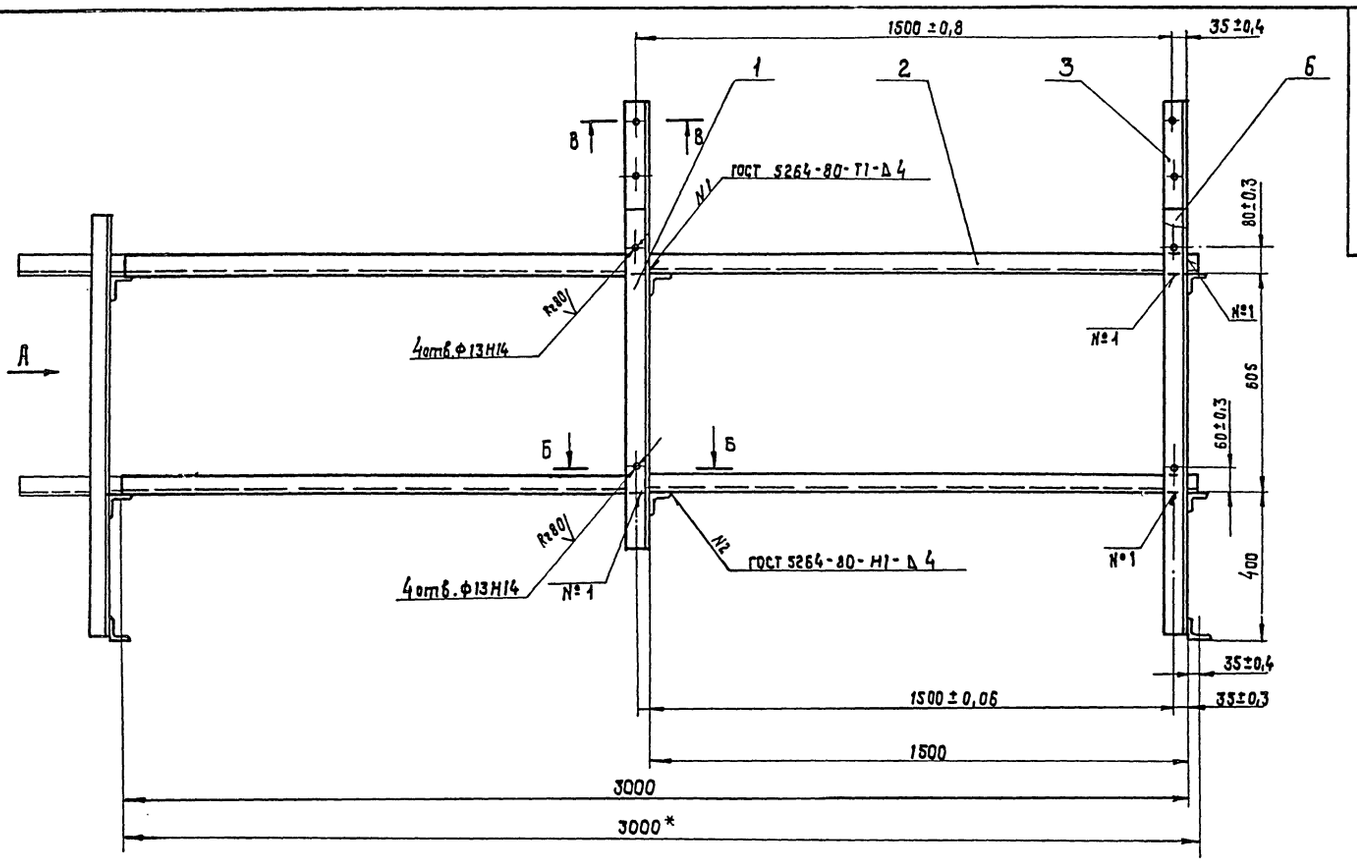

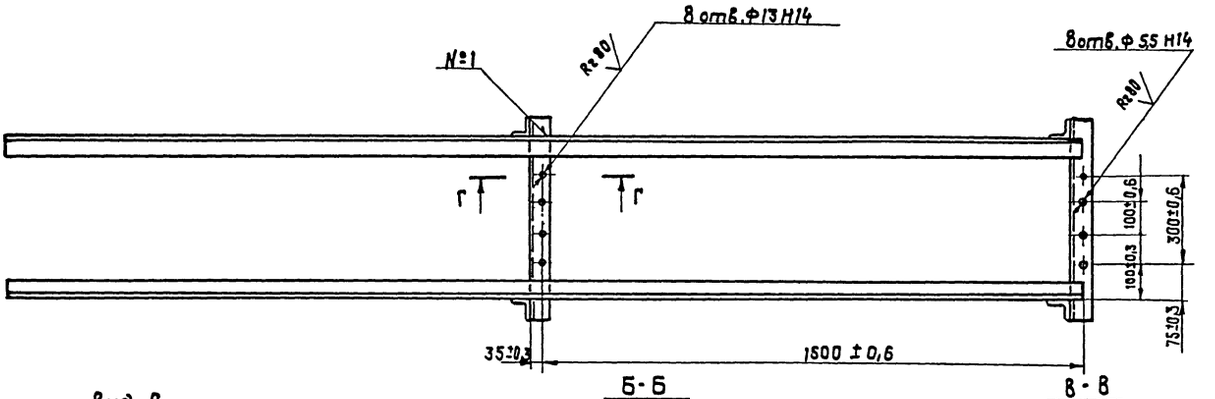

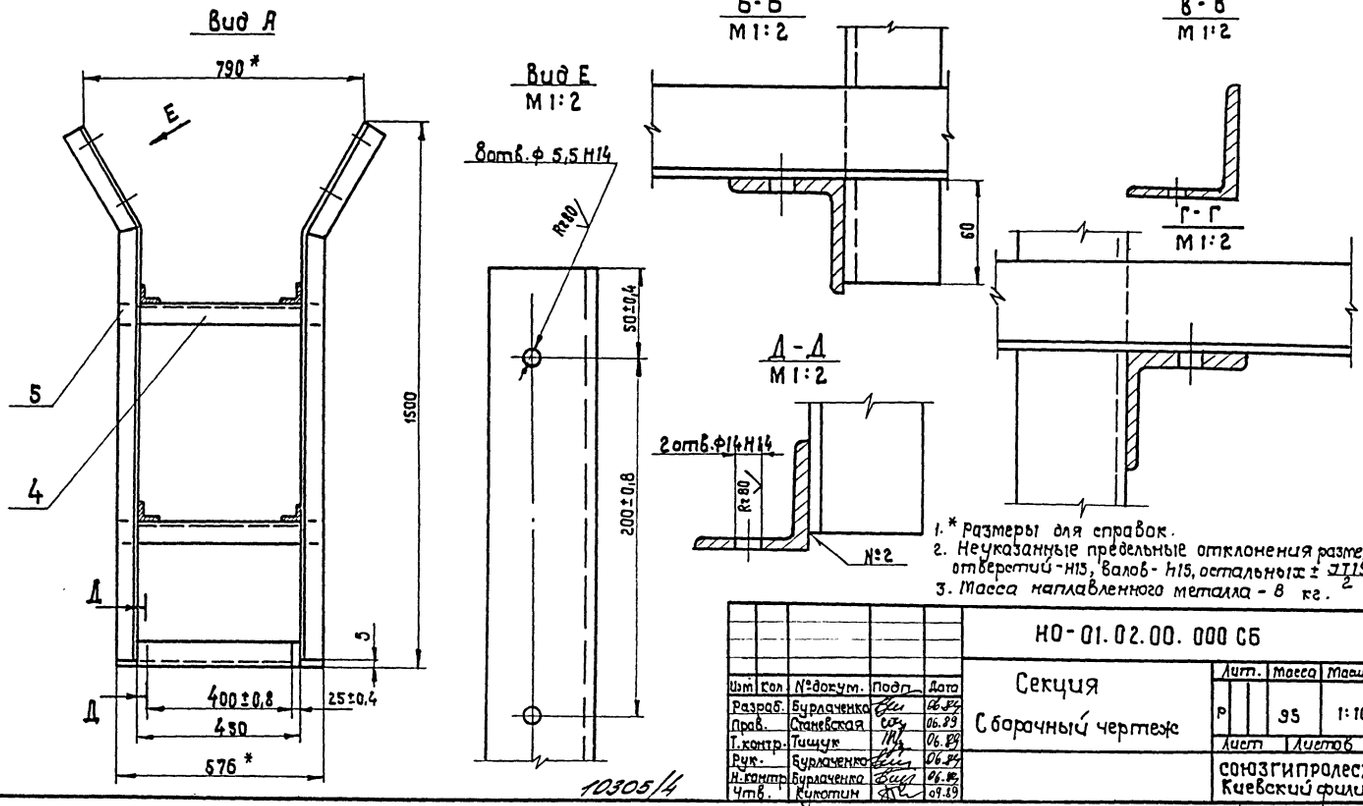

1. * Размеры для справок.
2. Неуказанные предельные отклонения размеров: отверстий - Н15, валов - h15, остальных ± $\frac{JT15}{2}$.
3. Масса наплавленного металла - 8 кг.

Изм	Кол	№ докум.	Подп.	Дата
Разраб.		Бурлаченко		06.89
Пров.		Станевская		06.89
Т.контр.		Тищук		06.89
Рук.		Бурлаченко		06.89
Н.контр.		Бурлаченко		06.89
Утв.		Кукотин		09.89

НО-01.02.00.000 СБ

Секция

Сборочный чертеж

Лит.	Масса	Масштаб
Р	95	1:10

Лист | Листов 1

СОЮЗГИПРОЛЕСХОЗ
Киевский филиал

Инв.№ подл. | Подп. и дата | Взам.инв.№ | Инв.№ дубл. | Подп. и дата

10305/4

Копировал Краснова

Формат А2

Типовой проект 411-2-196.89 Альбом 4

Формат	Зона	Поз.	Обозначение	Наименование	Кол.	Примечание
				Документация		
А2			НО-02.00.00.000 СБ	Сборочный чертеж		
А3			НО-02.00.00.000 ВС	Ведомость спецификаций		
				Сборочные единицы		
А4		1	НО-02.01.00.000	Опора I	1	
А4		2	НО-02.02.00.000	Опора II	1	
А4		3	НО-02.03.00.000	Опора III	1	
				Детали		
*		4	НО-01.00.00.005-03	Болт фундаментный	13	*) Ст. черт. НО-01.00.00.005
				Стандартные изделия		
		5		Болт М20×60.58 ГОСТ 7798-70*	24	
		6		Гайка М20.5 ГОСТ 5915-70*	27	
		7		Шайба 20-65Г ГОСТ 6402-70*	24	
		8		Шайба 20.02 ГОСТ 10906-78*	24	

Инв. № подл. | Подп. и дата | Взам. инв. № | Инв. № дубл. | Подп. и дата

Изм.	Лист	№ докум.	Подп.	Дата
Разраб.		Станевская		06.89
Пров.		Бурлаченко		07.89
Рук.		Бурлаченко		07.89
Н. контр.		Бурлаченко		07.89
Утв.				

НО-02.00.00.000

Установка рольгангов ПРДП-75.1 и ПРДН-6 на опоры

Литера	Лист	Листов
Р	1	2

Союзгипролесхоз Киевский филиал

Копировал Краснова Формат А4

Типовой проект 411-2-196.89 Альбом 4

Формат	Зона	Поз.	Обозначение	Наименование	Кол.	Примечание
		9		Шайба 20.02 ГОСТ 11371-78*	37	
				Прочие изделия		
		10		Рольганг ПРДП-75.1	1	3-й участок "Северный комбинат" г. Калуга, Судиславский р-н, г. Красное
		11		Рольганг ПРДН-6	1	
		12		Ролик Р-600	22	

Инв. № подл. | Подп. и дата | Взам. инв. № | Инв. № дубл. | Подп. и дата

Изм.	Лист	№ докум.	Подп.	Дата

НО-02.00.00.000

Лист 2

Копировал Краснова Формат А4

Типовой проект 411-2-196.89 Альбом 4

Формат	Зона	Обозначение	Наименование	Кол.	Примечание
			Документация		
А3		НО-02.01.00.000 СБ	Сборочный чертеж		
			Детали		
Б4	1	НО-02.01.00.001	Стойка	4	5,1 кг
			Швеллер 12 ГОСТ 8240-72*		
			Ст.3 ГОСТ 535-79*		
			ℓ = 470 h 15		
А4	2	НО-02.01.00.002	Поперечина	4	
А4	3	НО-02.01.00.003	Косынка	8	
Б4	4	НО-02.01.00.004	Связь	5	1,1 кг
			Швеллер 12 ГОСТ 8240-72*		
			Ст.3 ГОСТ 535-79*		
			ℓ = 110 h 15		
Б4	5	НО-02.01.00.005	Пята	2	4,6 кг
			Лист Б-ПН-10 ГОСТ 19903-74		
			3-Ст.3кп ГОСТ 14637-79		
			150 h 15 × 400 h 15		

Инв. № подл. | Подп. и дата | Взам. инв. № | Инв. № дубл. | Подп. и дата

Изм.	Лист	№ докум.	Подп.	Дата
Разраб.		Станевская		06.89
Пров.		Бурлаченко		07.89
Рук.		Бурлаченко		07.89
Н. контр.		Бурлаченко		07.89
Утв.				

НО-02.01.00.000

Опора I

Литера	Лист	Листов
Т	Р	1

Союзгипролесхоз Киевский филиал

Копировал Краснова Формат А4

Альбом Типовой проект

НО-02.01.00.002

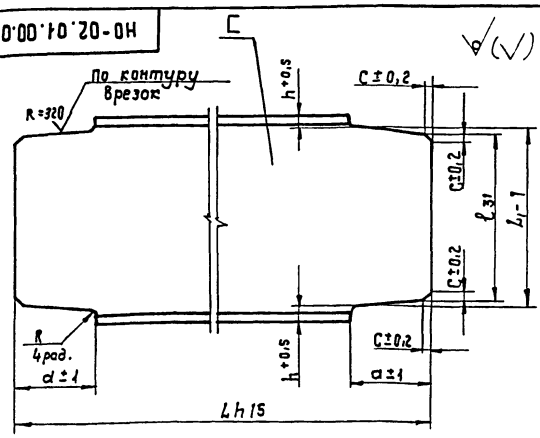

Обозначение	L	L1	ℓ	a	c	R	[	h	Масса в кг
НО-02.01.00.002	1466	107	99	47	4	1,5	12	6,5	15,2
-01	856	107	99	47	4	1,5	12	6,5	9,6
-02	1036	107	99	47	4	1,5	12	6,5	10,0
-03	1036	147	136	69	5	2	16	6,5	14,4
-04	528	87	80	42	4	1,2	10	6,5	4,2

* Размер для справок.

12305/4

Инв. № подл. | Подп. и дата | Взам. инв. № | Инв. № дубл. | Подп. и дата

Изм.	Кол.	№ докум.	Подп.	Дата
Разраб.		Станевская		06.89
Пров.		Бурлаченко		07.89
Т. контр.		Тищук		07.89
Рук.		Бурлаченко		07.89
Н. контр.		Бурлаченко		07.89
Утв.				

НО-02.01.00.002

Поперечина

швеллер ГОСТ 8240-72* Ст.3 ГОСТ 535-79*

Лит.	Масса	Масштаб
Р	см. табл.	1:2
Лист	Листов 1	

Союзгипролесхоз Киевский филиал

Копировал Краснова Формат А4

Альбом 4

Типовой проект 411-2-196.89

№ строки	Обозначение	Наименование	Куда входит: Обозначение	Куда входит: кол.	Общее количество	Примечание
1	НО-02.00.00.000	Установка рольгангов ПРДП-75.1и ПРДН-6			1	
2		на опоры				
3						
4	НО-02.01.00.000	Опора I	НО-02.02.00.000	1	1	
5	НО-02.02.00.000	Опора II	НО-02.00.00.000	1	1	
6	НО-02.03.00.000	Опора III	НО-02.00.00.000	1	1	
7						

Инв.№ подл. | Подп. и дата | Взам.инв.№ | Инв.№ дубл. | Подп. и дата

Изм.	Кол.	№докум.	Подп.	Дата
Разраб.		Бурлаченко		07.89
Пров.		Станевская		07.89
Рук.		Бурлаченко		07.89
Н.контр.		Бурлаченко		07.89
Утв.		Сухотин		09.89

НО-02.00.00.000 ВС

Установка рольганга ПРДП-75.1 и ПРДН6 на опоры
Ведомость спецификаций

Литера	Лист	Листов
Р		1

Союзгипролесхоз Киевский филиал

Копировал красново — Формат А3

Альбом 4

Типовой проект 411-2-196.89

НО-02.00.00.000 СБ

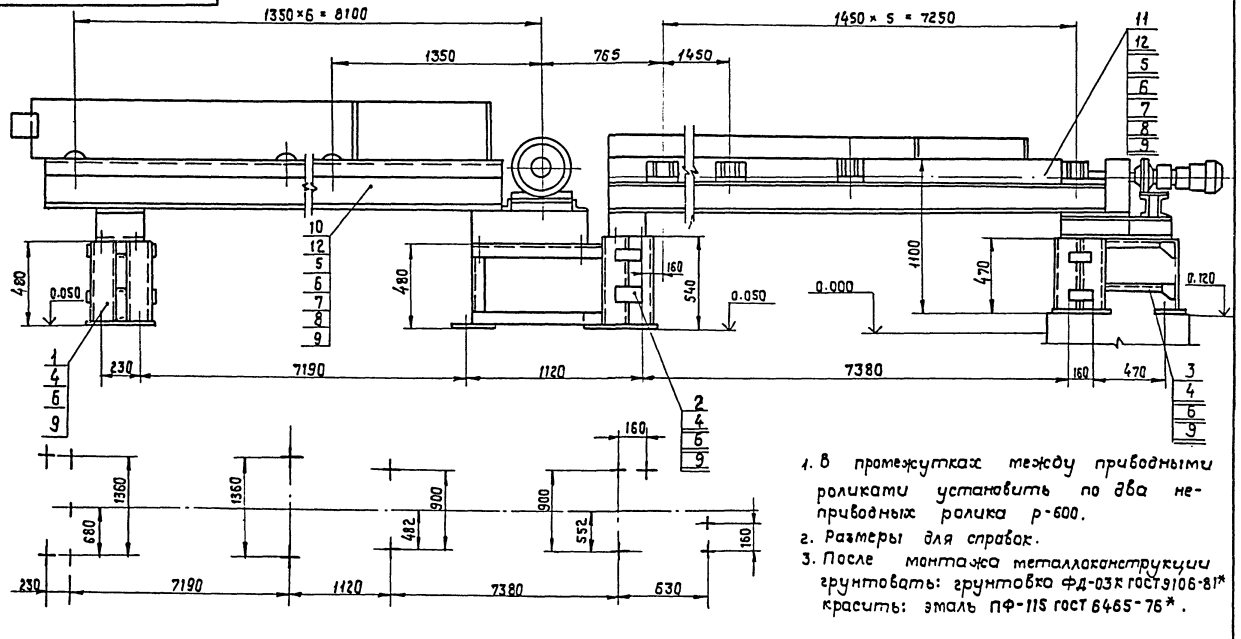

1. В промежутках между приводными роликами установить по два неприводных ролика р-600.
2. Размеры для справок.
3. После монтажа металлоконструкции грунтовать: грунтовка ФД-03К ГОСТ 9106-81* красить: эмаль ПФ-115 ГОСТ 6465-76*.

10305/4

Инв.№ подл. | Подп. и дата | Взам.инв.№ | Инв.№ дубл. | Подп. и дата

Изм.	Кол.	№докум.	Подп.	Дата
Разраб.		Бурлаченко		07.89
Пров.		Станевская		07.89
Т.контр.		Тищук		07.89
Рук.		Бурлаченко		07.89
Н.контр.		Бурлаченко		07.89
Утв.		Сухотин		09.89

НО-02.00.00.000 СБ

Установка рольгангов ПРДП-75.1 и ПРДН6 на опоры
Сварочный чертеж

Лит.	Масса	Масштаб
Р	410	1:20
Лист	Листов 1	

Союзгипролесхоз Киевский филиал

Копировал красново — Формат А3

НО-02.01.00.000 СБ

Альбом 4

Типовой проект 411-2-196.89

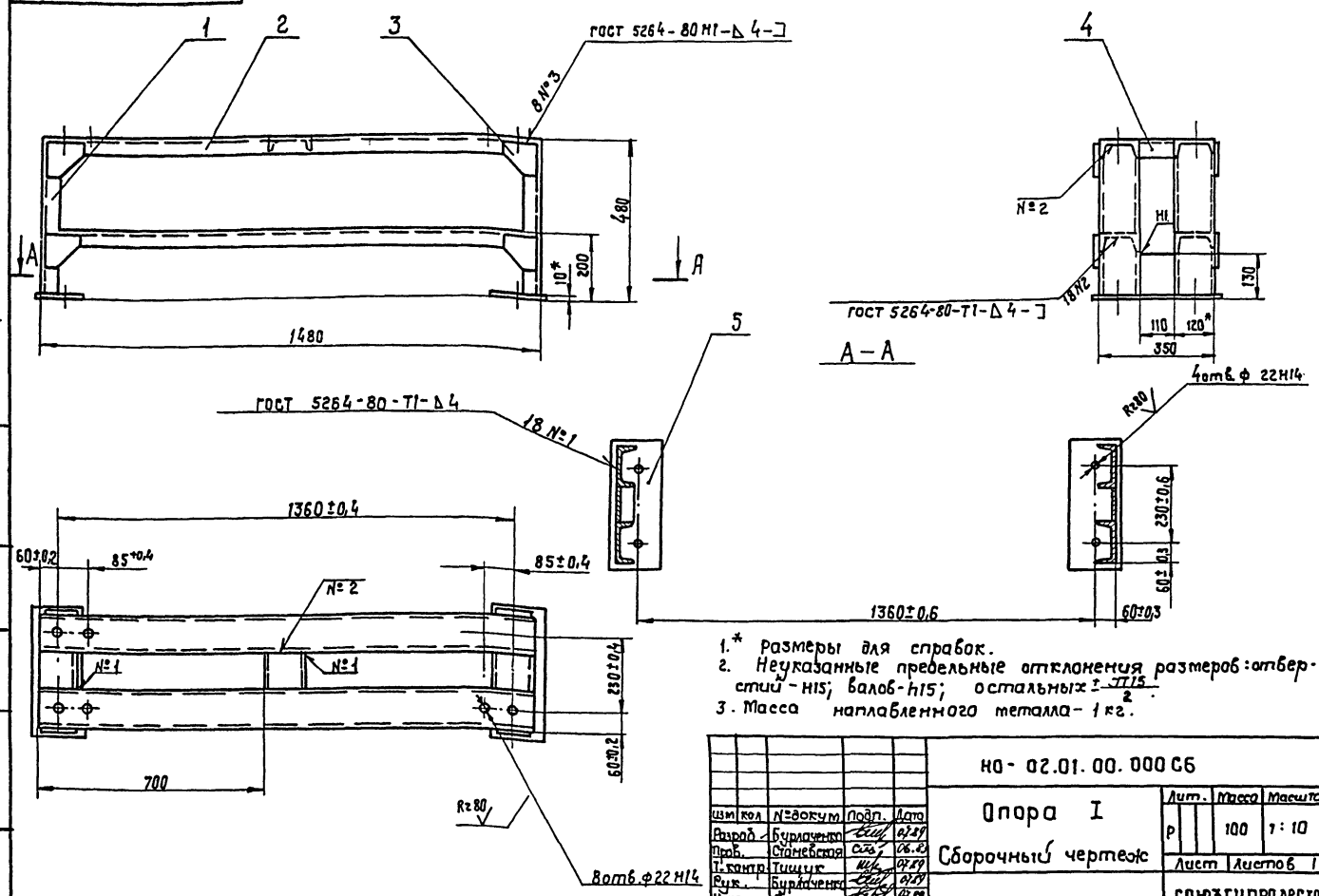

1.* Размеры для справок.
2. Неуказанные предельные отклонения размеров: отверстий - Н15; валов - h15; остальных $\pm\frac{IT15}{2}$.
3. Масса наплавленного металла - 1 кг.

Изм.	Кол.	№ докум.	Подп.	Дата
Разраб.		Бурлаченко		07.89
Пров.		Станевская		06.89
Т.контр.		Тищук		07.89
Рук.		Бурлаченко		07.89
Н.контр.		Бурлаченко		07.89
Утв.		Кукотин		09.89

НО-02.01.00.000 СБ

Опора I

Сборочный чертеж

Лит.	Масса	Масштаб
Р	100	1:10
Лист	Листов 1	

Союзгипролесхоз Киевский филиал

Копировал Краснова

Формат А3

Альбом 4

Типовой проект 411-2-196.89

Формат	Зона	Поз.	Обозначение	Наименование	Кол.	Примечание
				Документация		
А2			НО-02.02.00.000 СБ	Сборочный чертеж		
				Детали		
Б4		1	НО-02.02.00.001	Стойка	4	5,4 кг
				Швеллер 12 ГОСТ 8240-72*		
				Ст.3 ГОСТ 535-79* ℓ=530 h15		
Б4		2	НО-02.02.00.002	Накладка	4	0,4 кг
				Лист 6-ПН-5 ГОСТ 19903-74*		
				3-Ст.3кп ГОСТ 14637-79		
				80 h 15 × 120 h 15		
Б4		3	НО-02.02.00.003	Стойка	4	4,9 кг
				Швеллер 12 ГОСТ 8240-72*		
				Ст.3 ГОСТ 535-79* ℓ=470 h15		
Б4		4	НО-02.02.00.004	Поперечина	5	12,8 кг
				Швеллер 12 ГОСТ 8240-72*		
				Ст3 ГОСТ 535-79* ℓ=1240 h15		
Б4		5	НО-02.02.00.005	Пята	6	2,6 кг
				Лист 6-ПН-10 ГОСТ 19903-74*		
				3-Ст.3 кп ГОСТ 14637-79		
				150 h 15 × 280 h 15	1	
		6	НО-02.01.00.002-01	Поперечина	4	
		7	НО-02.01.00.002-02	Поперечина	4	
		8	НО-02.01.00.003	Косынка	12	

Изм.	Лист	№ докум.	Подп.	Дата
Разраб.		Станевская		06.89
Пров.		Бурлаченко		07.89
Рук.		Бурлаченко		07.89
Н.контр.		Бурлаченко		07.89
Утв.				

НО-02.02.00.000

Опора II

Литера	Лист	Листов
Р		1

Союзгипролесхоз Киевский филиал

Копировал Краснова

Формат А4

НО-02.01.00.002

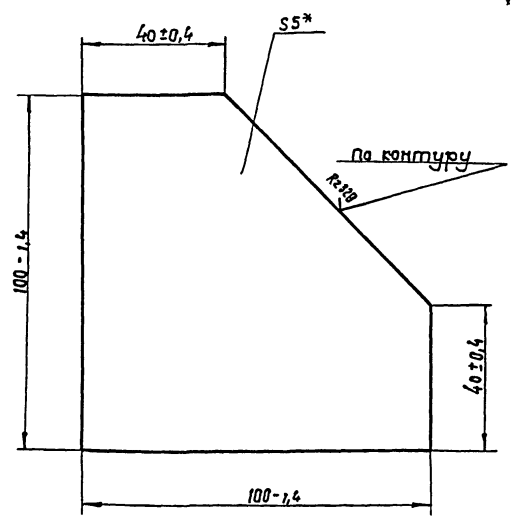

* Размер для справок.

10905/4

НО-02.01.00.003

Изм.	Кол.	№ докум.	Подп.	Дата
Разраб.		Бурлаченко		07.89
Пров.		Станевская		06.89
Т.контр.		Тищук		07.89
Рук.		Бурлаченко		07.89
Н.контр.		Бурлаченко		07.89
Утв.				

Косынка

Лит.	Масса	Масштаб
Р	0,2	1:1
Лист	Листов 1	

6-ПН-5 ГОСТ 19903-74*
Лист 3-Ст3кп ГОСТ 14637-79

Союзгипролесхоз Киевский филиал

Копировал Краснова

Формат А4

НО-02.02.00.000 СБ

Альбом 4

Типовой проект 411-2-196.89

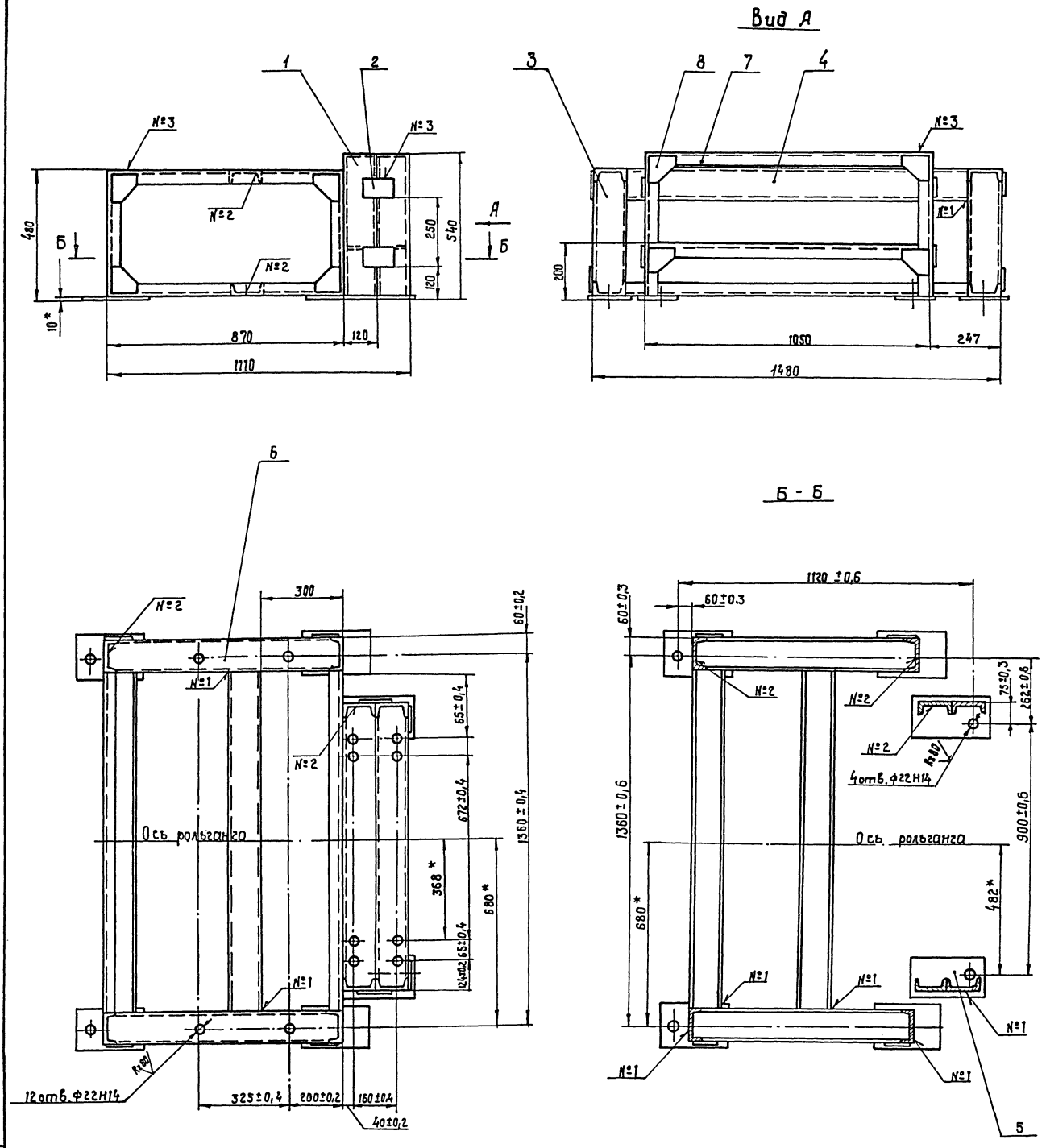

Номер шва	Обозначение шва	Требования ко шву	Количество швов
1	Т1 - ◺ 4		20
2	Т1 - ◺ 4-⊐		28
3	Н1 - ◺ 4-⊐		12
4	Н1 - ◺ 4	по замкнутой линии	4

1. Сварные швы по гост 5264 - 80.
2.* Размеры для справок.
3. Неуказанные предельные отклонения размеров: отверстий - Н15; валов - h15, остальных $\pm \frac{\text{ЭТ15}}{2}$.
4. Масса наплавленного металла - 1,7 кг.

10305/4

Изм.	Кол.	№ докум.	Подп.	Дата
Разраб.		Бурлаченко		07.89
Пров.		Станевская		06.89
Т.контр.		Тищук		07.89
Рук.		Бурлаченко		07.89
Н.контр.		Бурлаченко		07.89
Утв.		Кукотин		09.89

НО-02.02.00.000 СБ

Опора II

Сборочный чертеж

Лит.	Масса	Масштаб
Р	170	1:10

Лист | Листов 1

СОЮЗГИПРОЛЕСХОЗ Киевский филиал

Копировал Краснова

Формат А2

Инв. № подл. | Подп. и дата | Взам. инв. № | Инв. № дубл. | Подп. и дата

НО-02.03.00.000 СБ

Альбом 4

Типовой проект 411-2-196.89

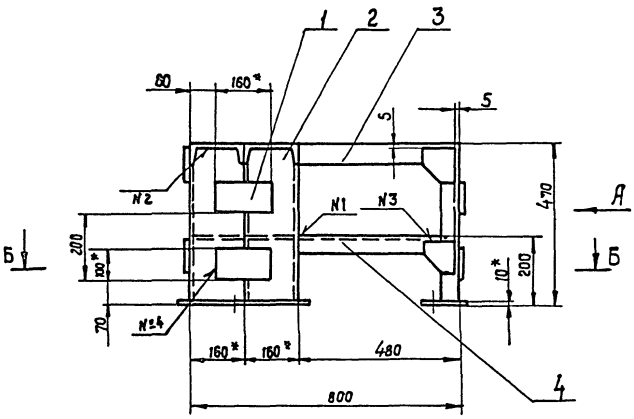

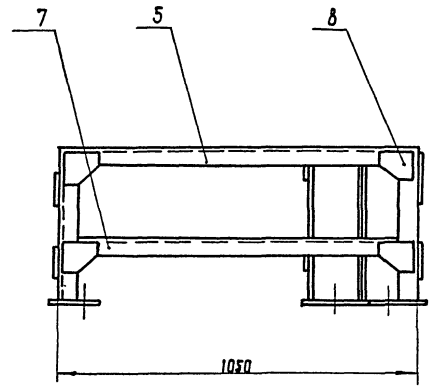

Вид А

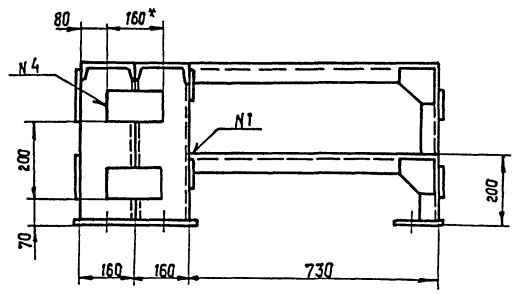

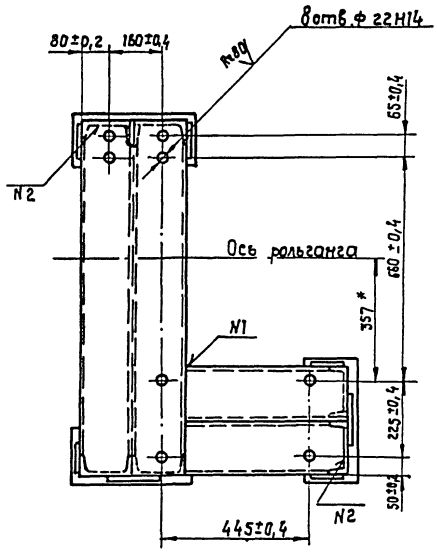

Б-Б

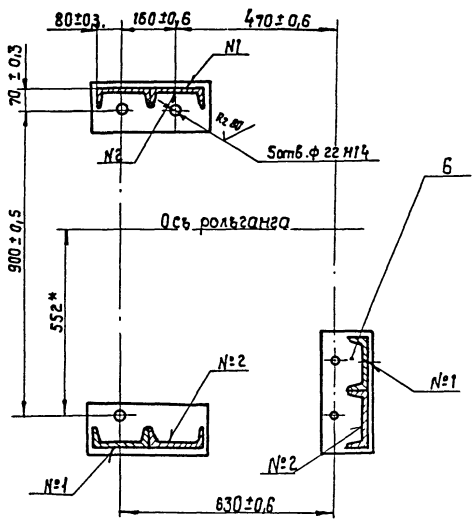

Номер шва	Обозначение	Требования по шву	Количество швов
1	Т1-△4		8
2	Т1-△4-□		22
3	Н1-△4-□		8
4	Н1-△4	по замкнутой линии	6

1. Сварные швы по ГОСТ 5264-80.
2. * Размеры для справок.
3. Неуказанные предельные отклонения размеров: отверстий - Н15; валов - h15; остальных ± JT15/2.
4. Масса наплавленного металла - 1,4 кг.

10305/4

НО-02.03.00.000 СБ

Опора III

Сборочный чертеж

Изм.	Кол.	№ докум.	Подп.	Дата
Разраб.		Бурлаченко		04.89
Пров.		Станкевская		06.89
Т. контр.		Тищук		04.89
Рук.		Бурлаченко		04.89
Н. контр.		Бурлаченко		04.89
Утв.		Бурлаченко		07.89

Лит.	Масса	Масштаб
Р	1,40	1:10
Лист	Листов 1	

Союзгипролесхоз Киевский филиал

Копировал краснова

Формат А2

Инв. № подл. | Подп. и дата | Взам. инв. № | Инв. № дубл. | Подп. и дата

Альбом 4

Типовой проект 411-2-196.89

№ строки	Обозначение	Наименование	Куда входит: Обозначение	Кол.	Общее количество	Примечание
1	НО-03.00.00.000	Транспортер поперечный			1	
2	НО-03.01.00.000	Рама ведущего вала	НО-03.00.00.000	1	1	
3	НО-03.02.00.000	Вал промежуточный	НО-03.00.00.000	5	5	
4	НО-03.02.01.000	Корпус	НО-03.02.00.000	2	10	
5	НО-03.02.02.000	Звездочка	НО-03.02.00.000	2	10	
6	НО-03.03.00.000	Рама промежуточного вала	НО-03.00.00.000	1	1	
7	НО-03.04.00.000	Рама под натяжки	НО-03.00.00.000	1	1	
8						
9						
10						
11						
12						
13						
14						
15						
16						
17						
18						
19						
20						
21						
22						
23						
24						

Инв. № подл. | Подп. и дата | Взам. инв. № | Инв. № дубл. | Подп. и дата

Изм.	Кол.	№ докум.	Подп.	Дата
Разраб.		Станевская		06.89
Провер.		Бурлаченко		07.89
Рук.		Бурлаченко		07.89
Н.контр.		Бурлаченко		07.89
Утв.				

НО-03.00.00.000 ВС

Транспортер поперечный

Ведомость спецификации

Лит.	Лист	Листов
Р	1	1

Союзгипролесхоз Киевский филиал

Копировал Краснова

Формат А3

Альбом 4

Типовой проект 411-2-196.89

НО-03.00.00.002

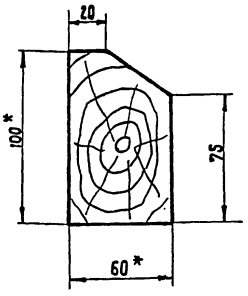

* Размеры для справок.

Изм.	Кол.	№ докум.	Подп.	Дата
Разраб.		Станевская		06.89
Пров.		Бурлаченко		07.89
Т.контр.		Тищук		07.89
Рук.		Бурлаченко		07.89
Н.контр.		Тищук		07.89
Утв.		Куковтин		09.89

НО-03.00.00.002

Брусок

Лит.	Масса	Масштаб
Р	16,2	1:2

Лист	Листов 1

Брус 60×100×6000 ГОСТ 8486-86Е

Союзгипролесхоз Киевский филиал

Копировал Краснова

Формат А4

Альбом

Типовой проект

НО-03.01.00.001

√(∨)

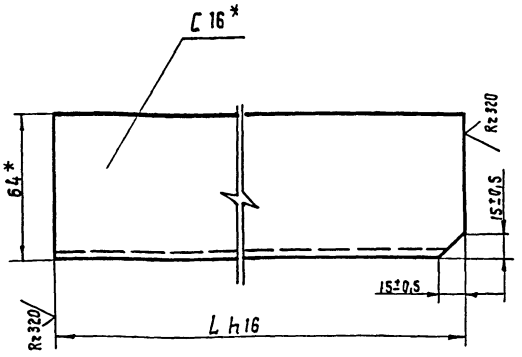

Обозначение	L	Масса, в кг
НО-03.01.00.001	562	7,9
-01	402	5,6

* Размеры для справок.

10305/4

Изм.	Кол.	№ докум.	Подп.	Дата
Разраб.		Станевская		06.89
Прав.		Бурлаченко		07.89
Т.контр.		Тищук		07.89
Рук.		Бурлаченко		07.89
Н.контр.		Тищук		07.89
Утв.				

НО-03.01.00.001

Стойка

Лит.	Масса	Масштаб
Р	ст. табл.	1:2

Лист	Листов 1

Швеллер 16 ГОСТ 8240-72* / Ст.3 ГОСТ 535-79*

Союзгипролесхоз Киевский филиал

Копировал Краснова

Формат А4

Типовой проект 411-2-196.89 Альбом 4

Форм.	Зона	Поз.	Обозначение	Наименование	Кол.	Примечание
				Документация		
А2			НО-02.03.00.000 СБ	Сборочный чертеж		
				Детали		
Б4		1	НО-02.03.00.001	Накладка	6	0,5 кг
				Лист Б-ПН-5 ГОСТ 19903-74*		
				3-Ст.3 кп ГОСТ 14637-79		
				100 h15 × 160 h15		
А4		2	НО-02.03.00.002	Стойка	6	
Б4		3	НО-02.03.00.003	Связь	2	7 кг
				Швеллер 16 ГОСТ 8240-72*		
				Ст.3 ГОСТ 535-79* ℓ=4800 h15		
		4	НО-02.03.00.002-01	Стойка	2	
Б4		5	НО-02.03.00.004	Связь	2	14,3 кг
				Швеллер 16 ГОСТ 8240-72*		
				Ст.3 ГОСТ 535-79* ℓ=1050 h15		
Б4		6	НО-02.03.00.005	Пята	3	4,2 кг
				Лист Б-ПН-10 ГОСТ 19903-74*		
				3-Ст.3 кп ГОСТ 14637-79		
				150 h15 × 360 h15		
*		7	НО-02.01.00.002-03	Поперечина	2	*) Ст. черт. НО-02.01.00.000
А4		8	НО-02.01.00.003	Косынка	8	

НО-02.03.00.000

Опора III

Изм.	Лист	№ докум.	Подп.	Дата
Разраб.		Станевская		06.89
Пров.		Бурлаченко		07.89
Рук.		Бурлаченко		07.89
Н.контр.		Тищук		07.89
Утв.				

Лит. | Лист | Листов: 1

Союзгипролесхоз Киевский филиал

Копировал Краснова — Формат А4

Типовой проект 411-2-196.89 Альбом 4

НО-02.03.00.002

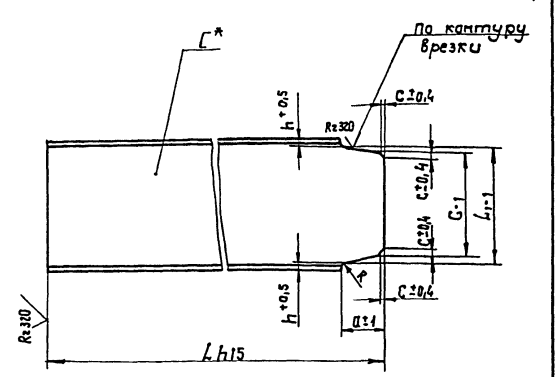

Обозначение	L	L1	ℓ	a	h	c	R	G	Масса, в кг
НО-02.03.00.002	453	147	136	59	6,5	5	2	16	6,8
-01	473	147	136	59	6,5	5	2	16	6,9
-02	563	147	136	59	6,5	5	2	16	7,1
-03	884	87	80	42	6,5	4	1,5	10	8,2

* Размер для справок.

НО-02.03.00.002

Стойка

Изм.	Кол.	№ докум.	Подп.	Дата
Разраб.		Станевская		06.89
Пров.		Бурлаченко		07.89
Т.контр.		Тищук		07.89
Рук.		Бурлаченко		07.89
Н.контр.		Тищук		07.89
Утв.		Кукотин		08.89

Лит. Р | Масса: ст. табл. | Масштаб: —

Лист | Листов 1

Швеллер ГОСТ 8240-72* Ст.3 ГОСТ 535-79*

Союзгипролесхоз Киевский филиал

Копировал Краснова — Формат А3

Типовой проект 411-2-196.89 Альбом 4.

Форм.	Зона	Поз.	Обозначение	Наименование	Кол.	Примечание
				Документация		
*			НО-03.00.00.000 СБ	Сборочный чертеж		*) Гл. А2
А3			НО-03.00.00.000 ВС	Ведомость спецификаций	1	
				Сборочные единицы		
А4		1	НО-03.01.00.000	Рама ведущего вала	2	
А4		2	НО-03.02.00.000	Вал протежуточный	2	
А4		3	НО-03.03.00.000	Рама протежуточного вала	1	
А4		4	НО-03.04.00.000	Рама под натяжки	1	
				Детали		
Б4		5	НО-03.00.00.001	Толкатель	35	0,16 кг
				Полоса Б-27×30 ГОСТ 103-76*		
				Ст.3 кп ГОСТ 5352-76		
				L=90 h16		
Б4		6	НО-03.00.00.002	Брус 60×100	2	
				ГОСТ 8486-86 Е; L=6000		
А4		7	НО-03.00.00.003	Брусок	2	
Б4		8	НО-03.00.00.004	Доска 60×200	0,75	м³
				ГОСТ 8486-86 Е		
Б4		9	НО-03.00.00.005	Доска 40×100	0,02	м³
				ГОСТ 8486-86 Е		
		10	НО-01.00.00.005	Болт фундаментный	31	
				Стандартные изделия		
		11		Болт М10×85.58	16	
				ГОСТ 7801-81*		

НО-03.00.00.000

Транспортер поперечный

Изм.	Лист	№ докум.	Подп.	Дата
Разраб.		Станевская		06.89
Пров.		Бурлаченко		07.89
Рук.		Бурлаченко		07.89
Н.контр.		Тищук		07.89
Утв.				

Лит. Р | Лист 1 | Листов 2

Союзгипролесхоз Киевский филиал

Копировал Краснова — Формат А4

Типовой проект 411-2-196.89 Альбом 4

Форм.	Зона	Поз.	Обозначение	Наименование	Кол.	Примечание
		12		Болт М16×60.58	50	
				ГОСТ 7798-70*		
		13		Гайка М10.5	16	
				ГОСТ 5915-70*		
		14		Гайка М16.5	81	
				ГОСТ 5915-70*		
		15		Шайба 10.65Г	16	
				ГОСТ 6402-70*		
		16		Шайба 16.65Г	81	
				ГОСТ 6402-70*		
		17		Шайба 16.09	65	
				ГОСТ 10906-78*		
				Прочие изделия		
		18		Транспортер поперечный для пиломатериалов ТЦП-5	1	з-д „Северный комунар" г. Вологда

10306/4

НО-03.00.00.000

Лист 2

Копировал Краснова — Формат А4

НО-03.00.00.000 СБ

Альбом 4

Типовой проект 411-2-196.89

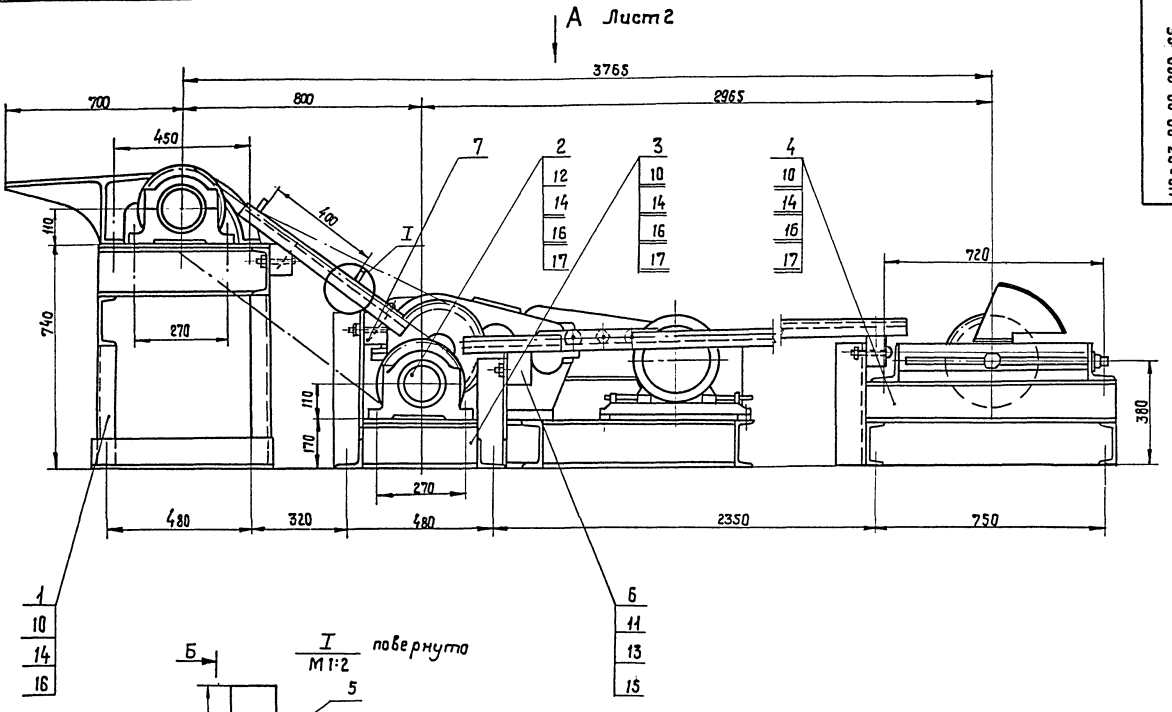

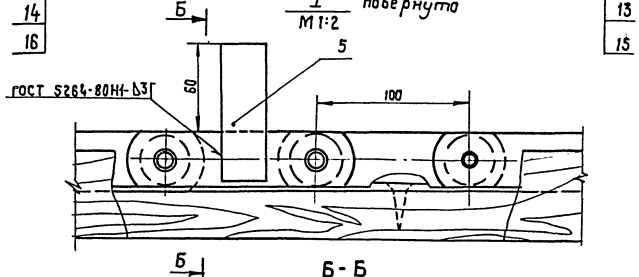

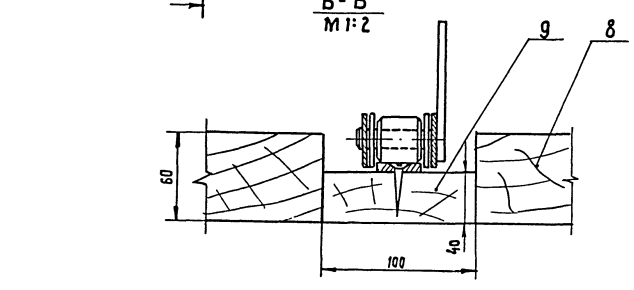

План фундаментных болтов

М1:50

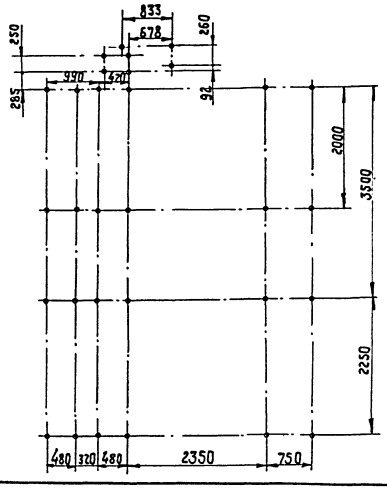

Техническая характеристика

Транспортер предназначен для транспортировки пиломатериалов длиной от 1 до 6 м.

Количество тяговых цепей, шт - 5.

Скорость тяговых цепей, м/сек - 0,3.

Межосевое расстояние, мм - 3765.

Расстояние между упорами наклонной части, мм - 400.

Мощность привода, квт. - 3

1. Размеры для справок.
2. Упоры поз. 5 приварить при монтаже по контуру тяговых цепей наклонной части.
3. Металлоконструкции после монтажа грунтовать грунтовкой ФЛ-03К ГОСТ 9109-81, красить - эмаль - ПФ 115 ГОСТ 6465-76*.

10305/14

Изм.	Кол.	№ докум.	Подп.	Дата
Разраб.		Бурлаченко		07.89
Пров.		Станевская		15.09
Т. контр.		Тищук		07.89
Рук.		Бурлаченко		07.89
Н. контр.		Тищук		07.89
Утв.		Кукотин		09.89

НО-03.00.00.000 СБ

Транспортер поперечный

Сборочный чертеж

Лит.	Масса	Масштаб
Р	2180	1:10

Лист 1 Листов 2

Союзгипролесхоз Киевский филиал

Копировал Красновб

Формат А2

Инв. № подл. | Подп. и дата | Взам. инв. № | Инв. № дубл. | Подп. и дата

НО-03.00.00.000 СБ

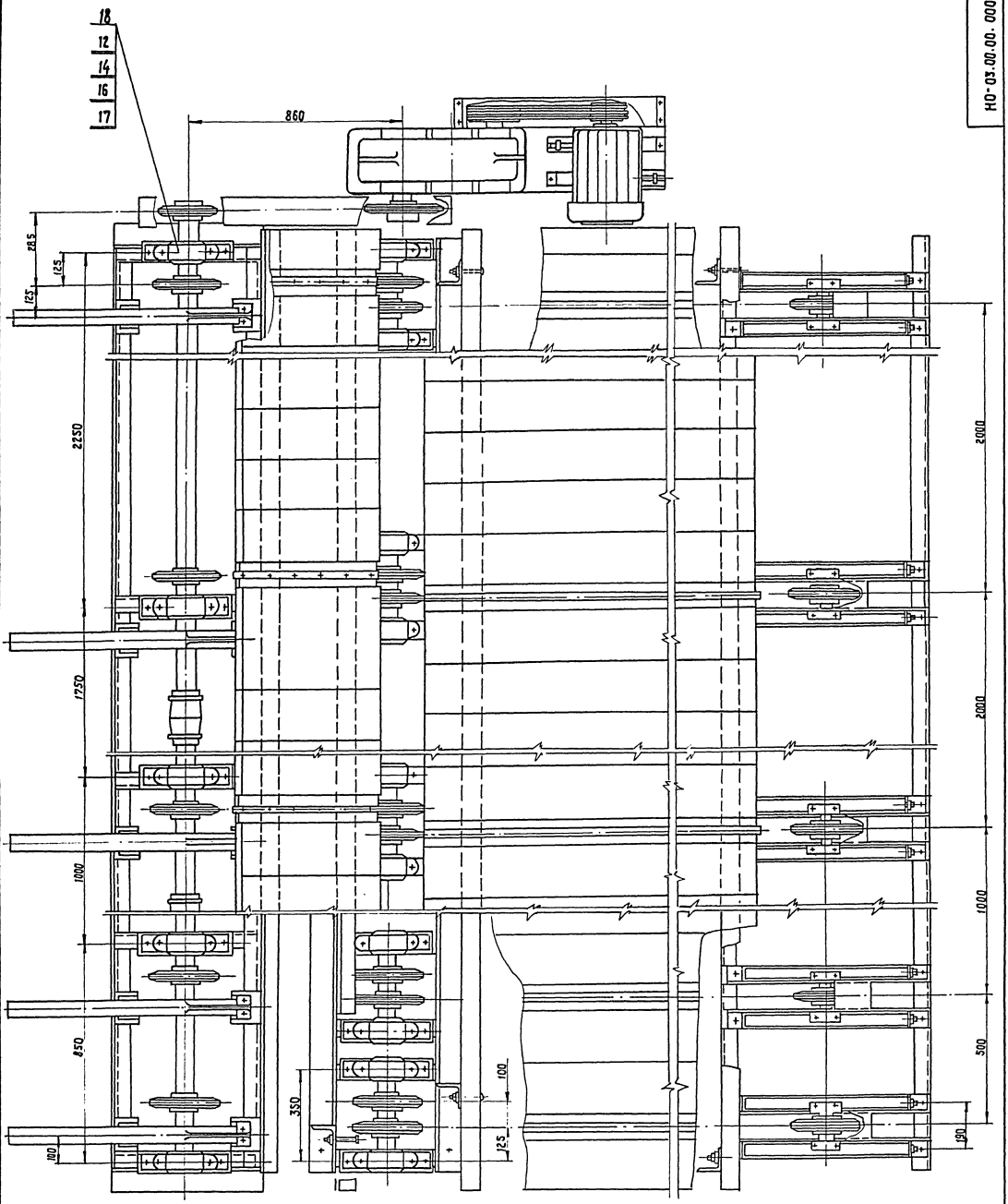

Альбом 4

Типовой проект 411-2-196.89

Инв. № подл. | Подп. и дата | Взам. инв. № | Инв. № дубл. | Подп. и дата

Изм.	Кол.	№ докум.	Подп.	Дата	НО-03.00.00.008 СБ	Лист 2

103054

Копировал Краснова Формат А2

Альбом 4

Типовой проект 411-2-196.89

Форм.	Зона	Поз.	Обозначение	Наименование	Кол.	Примечание
				Документация		
А2			НО-03.01.00.000 СБ	Сборочный чертеж		
				Детали		
А4		1	НО-03.01.00.001	Стойка	4	
Б4		2	НО-03.01.00.002	Балка	2	83 кг
				Швеллер 16 ГОСТ 8240-72*		
				Ст.3 ГОСТ 535-79*		
				L = 5930 h16		
*		3	НО-03.01.00.001-01	Стойка	4	*) см. НО-03.01.00.001
Б4		4	НО-03.01.00.003	Прогон	2	72 кг
				Уголок 100×100×8 ГОСТ 8509-86		
				Ст.3 сп ГОСТ 535-79*		
				L = 5930 h16		
Б4		5	НО-03.01.00.004	Стяжка	2	6,5 кг
				Уголок 100×100×8 ГОСТ 8509-86		
				Ст.3 сп ГОСТ 535-79*		
				L = 585 h16		
Б4		6	НО-03.01.00.005	Кронштейн	5	1,4 кг
				Швеллер 16 ГОСТ 8240-72*		
				Ст.3 ГОСТ 535-79*		
				L = 100 h16		
Б4		7	НО-03.01.00.006	Платик	10	0,8 кг
				Лист Б-ПН-10 ГОСТ 19903-74*		
				3-Ст.3 сп ГОСТ 14637-79		
				100 h 16 × 100 h 16		

Инв.№подл. | Подп. и дата | Взам.инв.№ | Инв.№дубл. | Подп. и дата

Изм.	Лист	№ докум.	Подп.	Дата
Разраб.		Станевская		06.89
Пров.		Бурлаченко		07.89
Рук.		Бурлаченко		07.89
Н.контр.		Тищук		07.89
Утв.				

НО-03.01.00.000

Рама ведущего вала

Лит.	Лист	Листов
Р	1	2

Союзгипролесхоз Киевский филиал

Копировал Краснова — Формат А4

Альбом 4

Типовой проект 411-2-196.89

Форм.	Зона	Поз.	Обозначение	Наименование	Кол.	Примечание
Б4		8	НО-03.01.00.007	Платик	5	
				Лист Б-ПН10 ГОСТ 19903-74*		
				3-Ст3сп ГОСТ 14637-79		
				70 h 16 × 350 h 16		
*		9	НО-02.03.00.002-01	Стойка	5	* см. НО-02.03 (0.002
Б4		10	НО-03-01.00.008	Стяжка	1	
				Уголок 63×63×5 ГОСТ 8509-86		
				Ст.3 сп ГОСТ 535-79*		
				L = 530 h 16		

Инв.№подл. | Подп. и дата | Взам.инв.№ | Инв.№дубл. | Подп. и дата

Изм.	Лист	№ докум.	Подп.	Дата

НО-03.01.00.000

Лист 2

Копировал Краснова — Формат А4

Альбом 4

Типовой проект 411-2-196.89

Форм.	Зона	Поз.	Обозначение	Наименование	Кол.	Примечание
				Документация		
А2			НО-03.02.00.000 СБ	Сборочный чертеж		
				Сборочные единицы		
А4		1	НО-03.02.01.000	Корпус	1	
А4		2	НО-03.02.02.000	Звездочка	2	
				Детали		
Б3		3	НО-03.02.00.001	Вал	1	
Б3		4	НО-03.02.00.002	Крышка	2	
А4		5	НО-03.02.00.003	Прокладка	4	
А4		6	НО-03.02.00.004	Крышка глухая	2	
				Стандартные изделия		
		8		Болт М8×20.58 ГОСТ 7798-70*	16	
		9		Винт М6×16.58 ГОСТ 17475-80	2	
		10		Винт М10×18.58 ГОСТ 1476-84	2	
		11		Шайба 8.65Г ГОСТ 6402-70	16	
		12		Шайба 7019-0632 ГОСТ 14734-69*	2	

Инв.№подл. | Подп. и дата | Взам.инв.№ | Инв.№дубл. | Подп. и дата

Изм.	Лист	№ докум.	Подп.	Дата
Разраб.		Станевская		06.89
Пров.		Бурлаченко		07.89
Рук.		Бурлаченко		07.89
Н.контр.		Тищук		07.89
Утв.				

НО-03.02.00.000

Вал промежуточный

Лит.	Лист	Листов
Р	1	2

Союзгипролесхоз Киевский филиал

Копировал Краснова — Формат А4

Альбом 4

Типовой проект 411-2-196.89

Форм.	Зона	Поз.	Обозначение	Наименование	Кол.	Примечание
		13		Штифт 4И8×12 ГОСТ 3128-70	2	
		14		Кольцо 80 ГОСТ 2833-77	2	
		15		Кольцо 54-71-6 ГОСТ 6418-81	2	
		16		Подшипник 1210 ГОСТ 5720-75	2	
		17		Масленка 1.2 46 ГОСТ 19853-74	2	
		18		Шпонка 16×10×70 ГОСТ 23360-78*	4	

10305/4

Инв.№подл. | Подп. и дата | Взам.инв.№ | Инв.№дубл. | Подп. и дата

Изм.	Лист	№ докум.	Подп.	Дата

НО-03.02.00.000

Лист 2

Копировал Краснова — Формат А4

НО-03.01.00.000 СБ

Альбом 4

Типовой проект 411-2-196.89

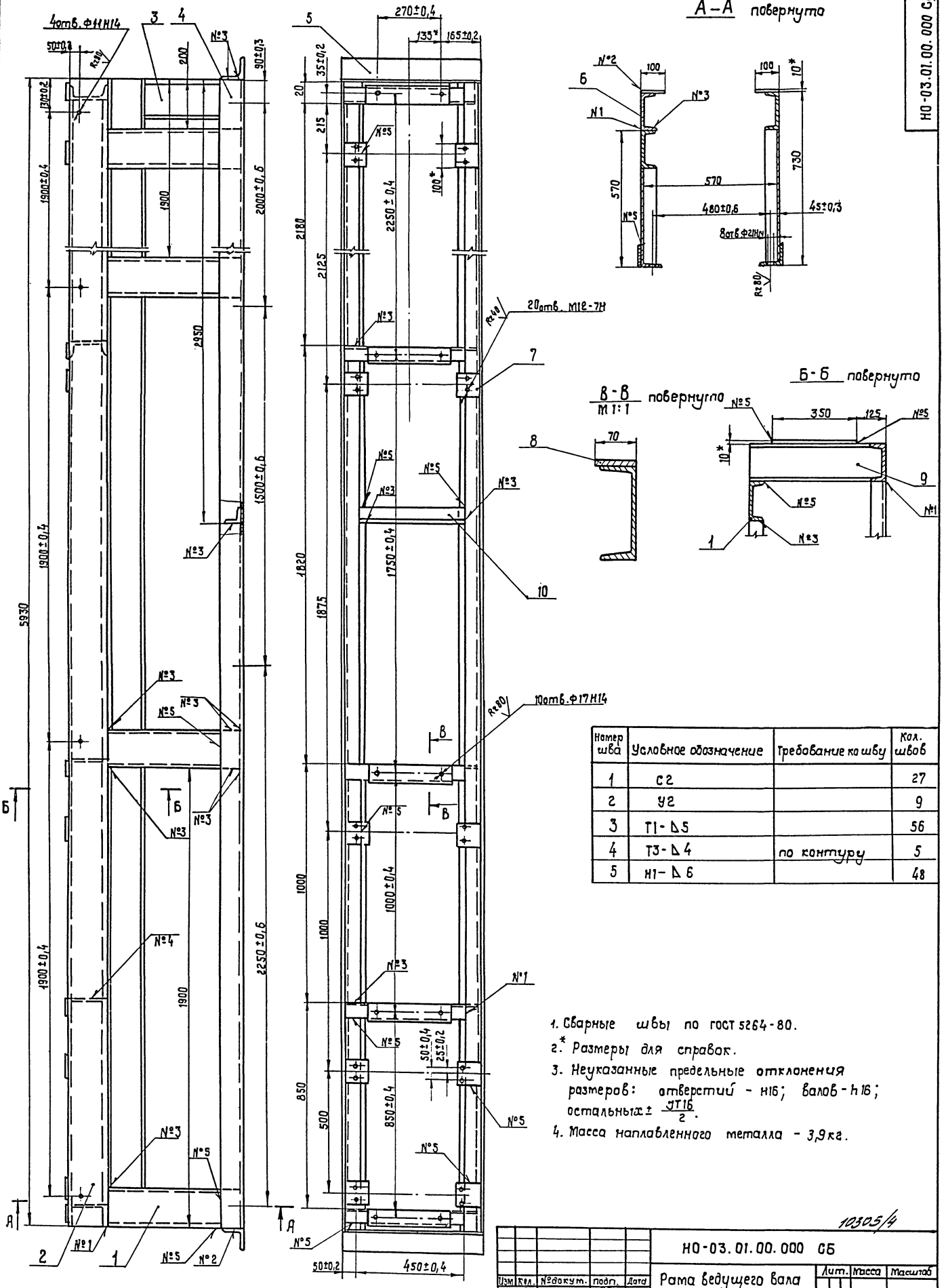

Номер шва	Условное обозначение	Требование к шву	Кол. швов
1	С2		27
2	У2		9
3	Т1-∆5		56
4	Т3-∆4	по контуру	5
5	Н1-∆6		48

1. Сварные швы по ГОСТ 5264-80.
2. * Размеры для справок.
3. Неуказанные предельные отклонения размеров: отверстий - Н16; валов - h16; остальных ± $\frac{IT16}{2}$.
4. Масса наплавленного металла - 3,9 кг.

10305/4

Изм.	Кол.	№докум.	Подп.	Дата	НО-03.01.00.000 СБ			
Разраб.		Бурлаченко		07.89	Рама ведущего вала. Сборочный чертеж	Лит.	Масса	Масштаб
Провер.		Станевская		06.89		Р	392	1:10
Т.контр.		Тищук		07.89		Лист	Листов 1	
Рук.		Бурлаченко		07.89				
Н.контр.		Бурлаченко		07.89		Союзгипролесхоз Киевский филиал		
Утв.		Кукатин		09.89				

Копировал Краснова

Формат А2

Инв.№подл. | Подп. и дата | Взам.инв.№ | Инв.№дубл. | Подп. и дата

НО-03.02.00.000СБ

Альбом 4

Типовой проект 411-2-196.89

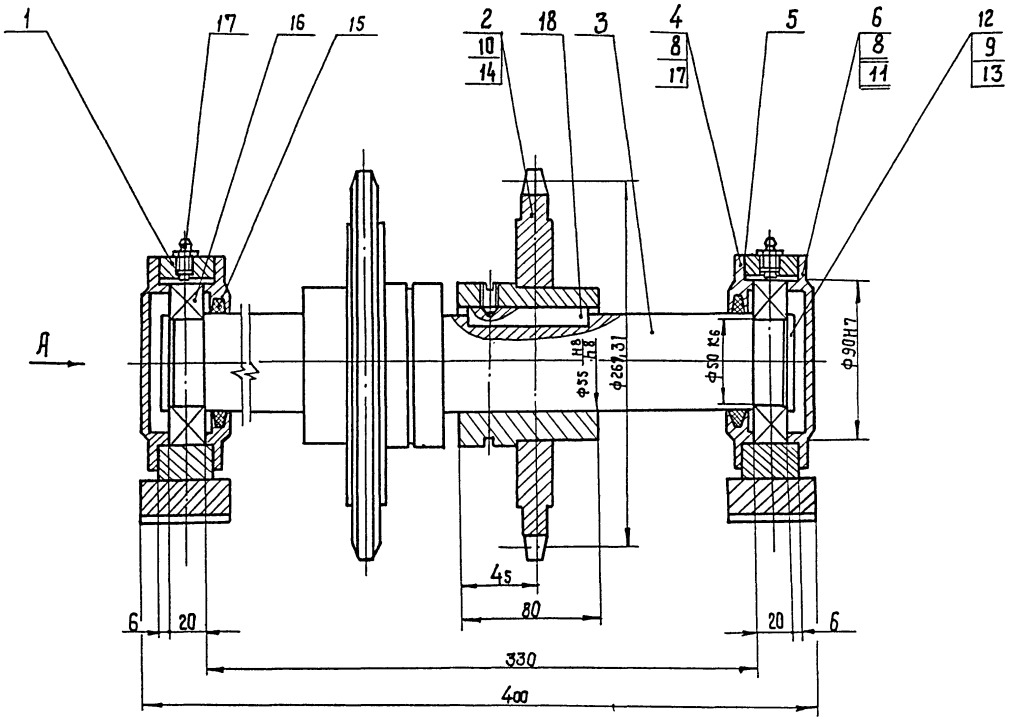

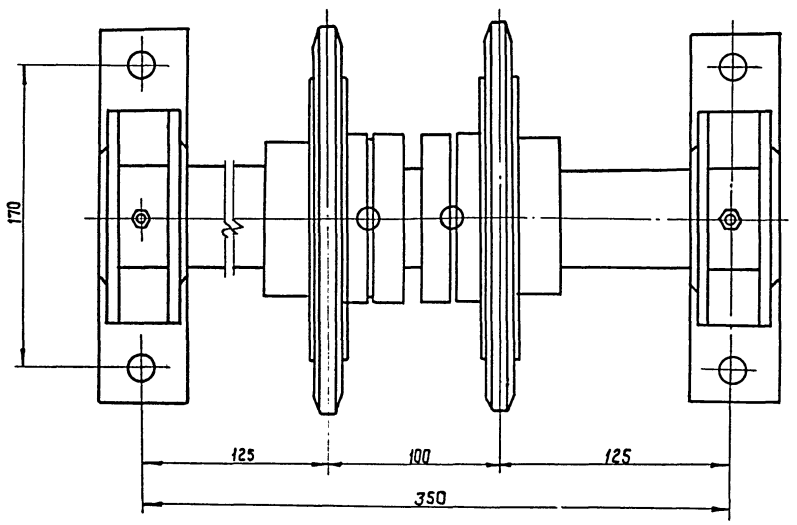

Вид А

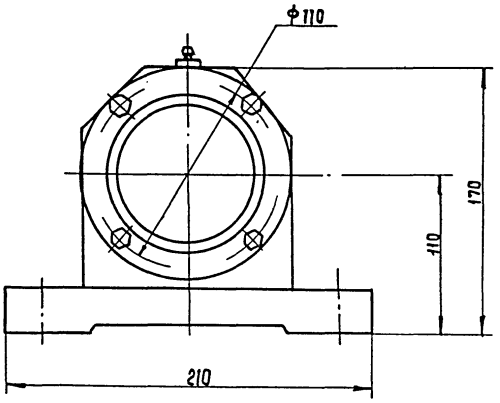

Размеры для справок.

10305/4

					НО-03.02.00.000 СБ		
Изм.	Кол.	№ докум.	Подп.	Дата	Вал промежуточный Сборочный чертеж	Лит.	Масса	Масштаб
Разраб.		Бурлаченко		07.89		Р	24	1:2
Пров.		Станевская		08.89		Лист	Листов 1	
Т.контр.		Тищук		07.89				
Рук.		Бурлаченко		07.89		Союзгипролесхоз Киевский филиал		
Н.контр.		Бурлаченко		07.89				
Утв.		Кукотин		09.89				

Копировал Краснова

Формат А2

Инв.№подл. | Подп. и дата | Взам.инв.№ | Инв.№дубл. | Подп. и дата

НО-03.02.00.001

Типовой проект 411-2-196.89 Альбом 4

Инв.№подл. | Подп. и дата | Взам.инв.№ | Инв.№дубл. | Подп. и дата

Rz40 (√)

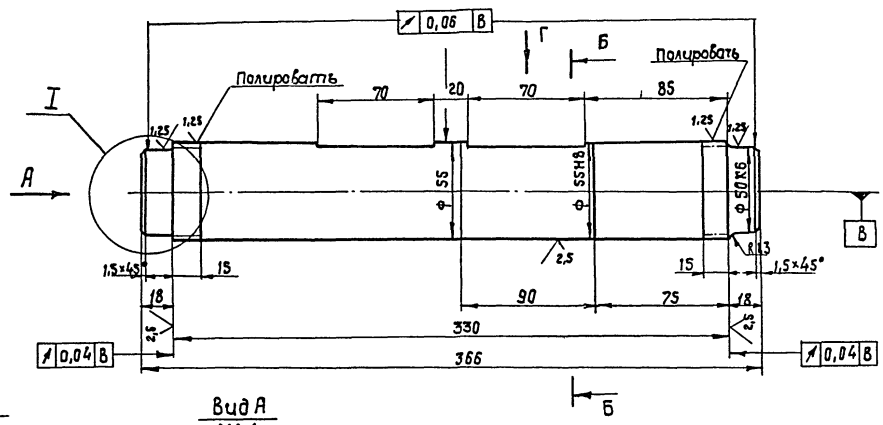

Б-Б
М1:1

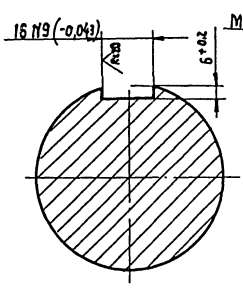

Вид А
М1:1

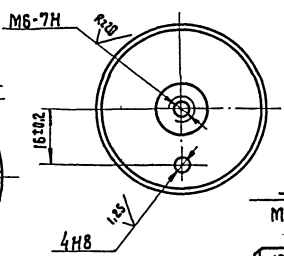

I
М1:1

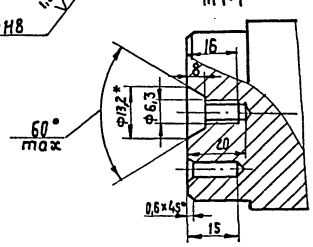

Вид Г

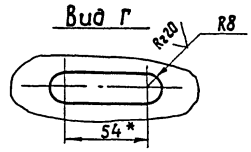

1.* Размер для справок.

2. Неуказанные предельные отклонения размеров: отверстий - H14; валов - h14; прочих ± JT14/2

Изм	Кол	№ докум.	Подп.	Дата	НО-03.02.00.00.001			
Разраб.		Станевская		06.89	Вал	Лит.	Масса	Масштаб
Пров.		Бурлаченко		07.89		Р	6,1	1:2
Т.контр.		Тищук		07.89		Лист	Листов 1	
Рук.		Бурлаченко		07.89	Круг 60-4 ГОСТ 7417-75* / 45-В ГОСТ 1051-73*	союзгипролесхоз Киевский филиал		
Н.контр.		Тищук		07.89				
Утв.								

Копировал Краснова

Формат А3

НО-03.02.00.002

Типовой проект 411-2-196.89 Альбом 4

Инв.№подл. | Подп. и дата | Взам.инв.№ | Инв.№дубл. | Подп. и дата

Rz80 (√)

А-А

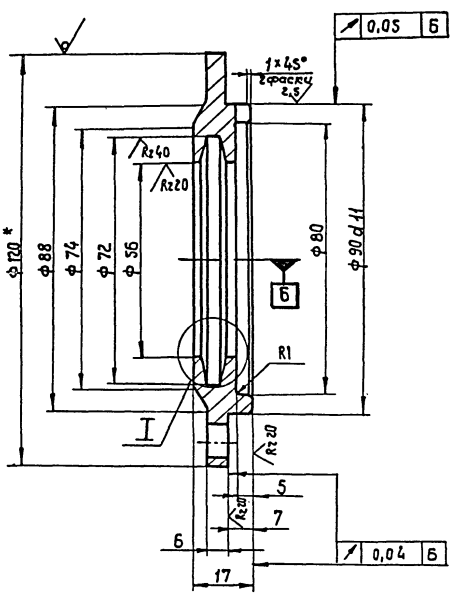

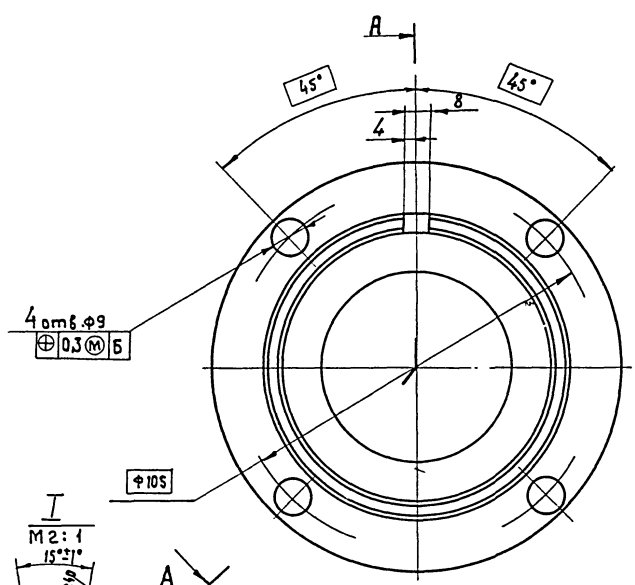

I
М2:1

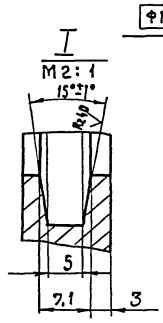

1.* Размер для справок.

2. Неуказанные предельные отклонения размеров: отверстий - H14; валов - h14; остальных ± JT14/2.

10305/4

Изм	Кол	№ докум.	Подп.	Дата	НО-03.02.00.002			
Разраб.		Бурлаченко		07.89	Крышка	Лит.	Масса	Масштаб
Пров.		Станевская		06.89		Р	0,65	1:1
Т.контр.		Тищук		07.89		Лист	Листов 1	
Рук.		Тищук		07.89	Круг 120 ГОСТ 2590-88* / Ст.3 ГОСТ 535-79*	союзгипролесхоз Киевский филиал		
Н.контр.		Бурлаченко		07.89				
Утв.		Кукотин		09.89				

Копировал Краснова

Формат А2

Типовой проект 411-2-196.89 Альбом 4

НО-03.02.00.003

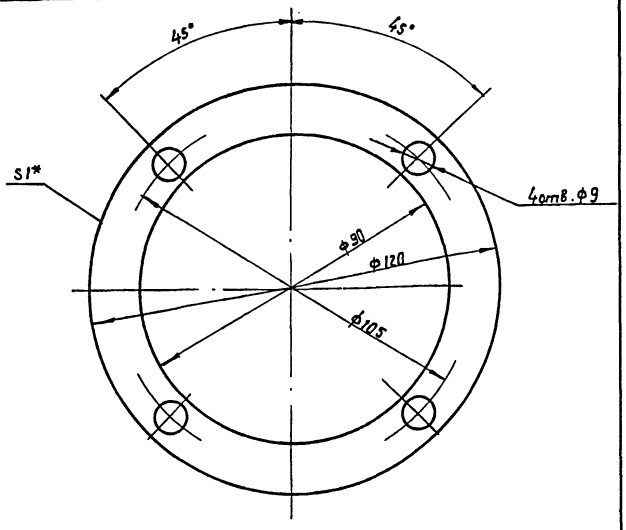

* Размер для справок.

Изм	Лист	№ докум.	Подп.	Дата
Разраб.		Бурлаченко		07.89
Пров.		Станевская		06.89
Т.контр.		Тищук		07.89
Рук.		Бурлаченко		07.89
Н.контр.		Тищук		07.89
Утв.				

НО-03.02.00.003

Прокладка

Лит.	Масса	Масштаб
Р	0,05	1:1

Лист | Листов 1

Картон прокладочный Б1 ГОСТ 9347-74

СОЮЗГИПРОЛЕСХОЗ Киевский филиал

Копировал Краснова — Формат А4

Альбом

Типовой проект

НО-03.02.00.004

Rz80 (√)

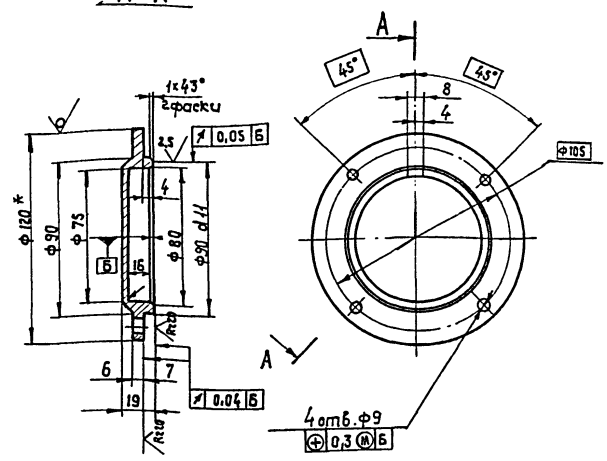

1. * Размеры для справок
2. Неуказанные предельные отклонения размеров: отверстий — H14; валов — h14; остальных — $\pm \frac{\text{ОТ}14}{2}$

Изм	Лист	№ докум.	Подп.	Дата
Разраб.		Бурлаченко		07.89
Пров.		Станевская		06.89
Т.контр.		Тищук		07.89
Рук.		Бурлаченко		07.89
Н.контр.		Тищук		07.89
Утв.		Кукотин		09.89

НО-03.02.00.004

Крышка глухая

Лит.	Масса	Масштаб
Р	0,5	1:2

Лист | Листов 1

Круг 120 ГОСТ 2590-88 / Ст.3 ГОСТ 535-79

СОЮЗГИПРОЛЕСХОЗ Киевский филиал

Копировал Краснова — Формат А4

Альбом 4

Типовой проект 411-2-196.89

Форм.	Зона	Поз.	Обозначение	Наименование	Кол.	Примечание
				Документация		
А3			НО-03.02.01.000 СБ	Сборочный чертеж		
				Детали		
А4		1	НО-03.02.01.001	Корпус	1	
А4		2	НО-03.02.01.002	Основание	1	

Изм	Лист	№ докум.	Подп.	Дата
Разраб.		Станевская		06.89
Пров.		Бурлаченко		07.89
Рук.		Тищук		07.89
Н.контр.		Бурлаченко		07.89
Утв.				

НО-03.02.01.000

Корпус

Лит.	Лист	Листов
Р		1

СОЮЗГИПРОЛЕСХОЗ Киевский филиал

Копировал Краснова — Формат А4

Альбом

Типовой проект

НО-03.02.01.002

√(√)

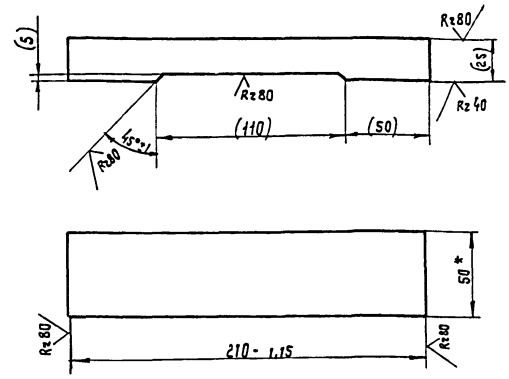

1.* Размер для справок.
2. Размеры в скобках после сварки.

10305/4

Изм	Кол	№ докум.	Подп.	Дата
Разраб.		Станевская		06.89
Пров.		Бурлаченко		07.89
Т.контр.		Тищук		07.89
Рук.		Бурлаченко		07.89
Н.контр.		Тищук		07.89
Утв.				

НО-03.02.01.002

Основание

Лит.	Масса	Масштаб
Р	2	1:2

Лист | Листов 1

Полоса Б-2 28×50 ГОСТ 103-76* / Ст.3кп ГОСТ 535-79

СОЮЗГИПРОЛЕСХОЗ Киевский филиал

Копировал Краснова — Формат А4

НО-03.02.01.000

Типовой проект 411-2-196.89 Альбом 4

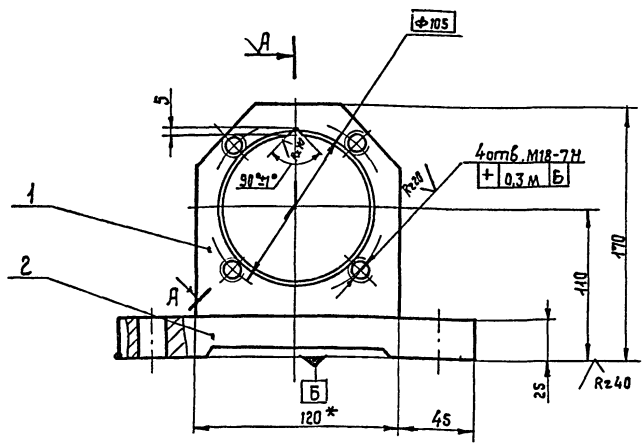

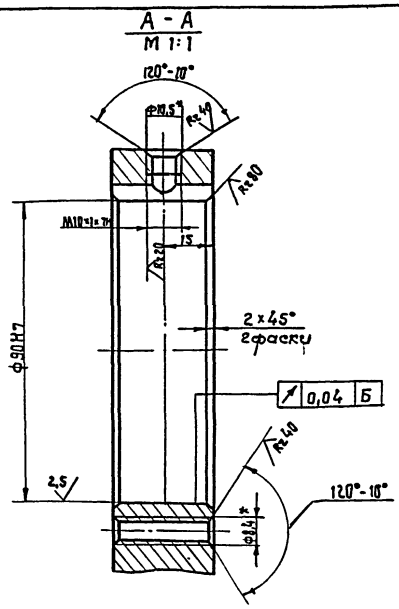

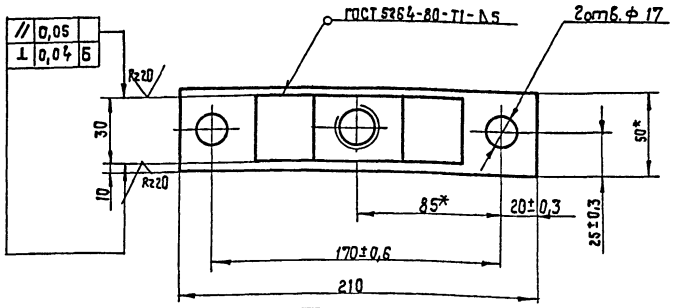

1.* Размеры для справок.
2. Неуказанные предельные отклонения размеров: отверстий - H14; валов - h14; остальных $\pm \frac{IT14}{2}$
3. Масса наплавленного металла - 0,3 кг.

					НО-03.02.01.000 СБ			
Изм.	Лист	№докум.	Подп.	Дата	Корпус. Сборочный чертеж	Лит.	Масса	Масштаб
Разраб.		Бурлаченко		07.89		Р	2,8	1:2
Пров.		Станевская		06.89		Лист	Листов:	
Т.контр		Тищук		07.89				
Рук.		Бурлаченко		07.89				
Н.контр		Станевская		07.89				
Утв.		Кукотин		09.89				

Союзгипролесхоз Киевский филиал

Копировал Краснова — Формат А3

НО-03.02.01.001

Типовой проект 411-2-196.89 Альбом 4

Rz80 (✓)

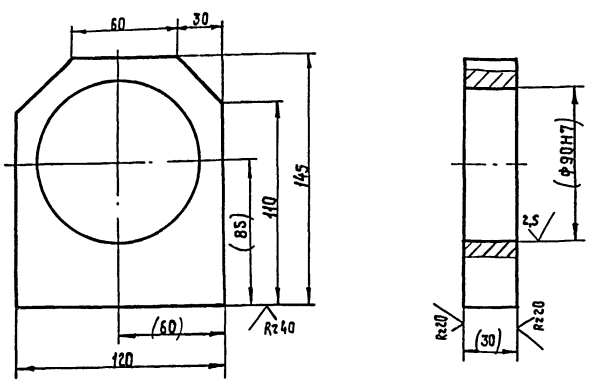

Размеры в скобках после сварки

					НО-03.02.01.001			
Изм.	Лист	№докум.	Подп.	Дата	Корпус	Лит.	Масса	Масштаб
Разраб.		Станевская		06.89			0,8	1:2
Пров.		Бурлаченко		07.89		Лист	Листов 1	
Т.контр.		Тищук		07.89				
Рук.		Бурлаченко		07.89	Сталь 45 ГОСТ 1050-74**	Союзгипролесхоз Киевский филиал		
Н.контр.		Тищук		07.89				
Утв.		Кукотин		09.89				

Копировал Краснова — Формат А4

Типовой проект — Альбом

Формат	Зона	Поз.	Обозначение	Наименование	Кол.	Примечание
				Документация		
А3			НО-03.02.02.000 СБ	Сборочный чертеж		
				Детали		
А4		1	НО-03.02.02.001	Венец	1	
А4		2	НО-03.02.02.002	Ступица	1	

10105/4

					НО-03.02.02.000			
Изм.	Лист	№докум.	Подп.	Дата	Звездочка	Литера	Лист	Листов
Разраб.		Станевская		06.89		Р		1
Пров.		Бурлаченко		07.89				
Рук.		Бурлаченко		07.89				
Н.контр		Тищук		07.89	Союзгипролесхоз Киевский филиал			
Утверд.		Кукотин		09.89				

Копировал Краснова — Формат А4

НО-03.02.02.000 СБ

Типовой проект 411-2-196.89 Альбом 4

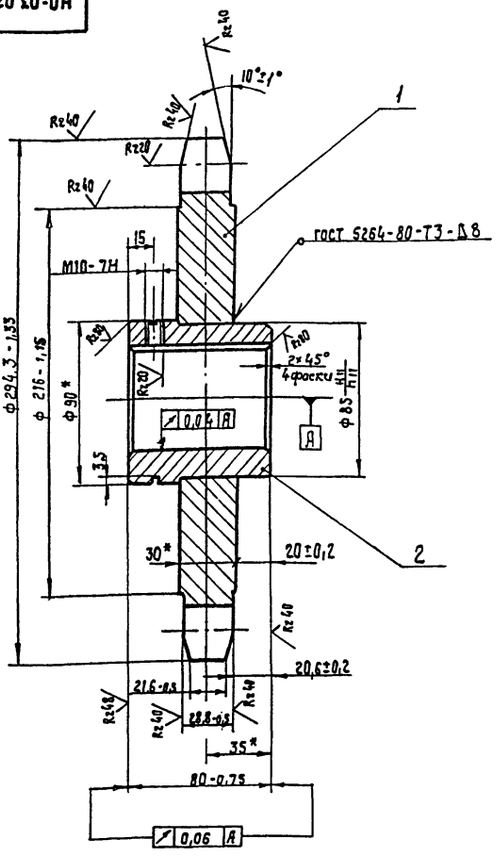

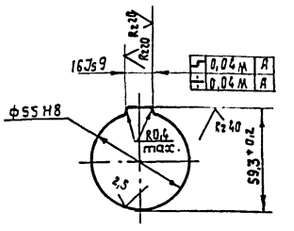

Число зубьев		z	8
Сопрягаемая цепь	Шаг	t	100
	Диаметр ролика	d	30
Профиль зуба по ГОСТ 592-81		—	при $\lambda=\frac{\pi}{2}$
Степень точности по ГОСТ 592-81		—	2
Диаметр окружности впадин		d_i	23,3-2,3
Допуск на разность шагов		—	0,7
Радиальное биение окружности впадин		—	1,7
Радиальное биение зубчатого венца		—	1,7
Диаметр делительной окружности		d_d	261,31
Сопрягаемая цепь	Ширина пластины	B	36
	Расстояние между внутренними пластинами	B_{BH}	32
	Предельно допустимое увеличение шага цепи по зацеплению	Δt_2	13,3

1. Отжечь.
2. Венец h2,5 ... 3. HRC40...50
3.* Размеры для справок.
4. Масса наплавленного металла - 0,1 кг.

Изм. Кол.	№ докум.	Подп.	Дата	НО-03.02.02.000 СБ
Разраб.	Бурлаченко		06.89	Звездочка. Сборочный чертеж
Провер.	Станевская		06.89	Лит. Р; Масса 10,1; Масштаб 1:2
Т.контр.	Тищук		07.89	Лист; Листов
Рук.	Бурлаченко		07.89	Союзгипролесхоз Киевский филиал
Н.контр.	Тищук		07.89	
Утв.				

Копировал Краснова — Формат А3

Инв.№подл. | Подп. и дата | Взам.инв.№ | Инв.№дубл. | Подп. и дата

НО-03.02.02.001

Типовой проект 411-2-196.89 Альбом 4

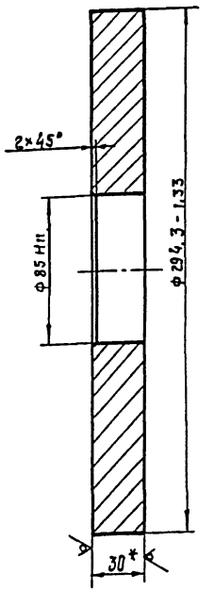

* Размер для справок.

Изм. Лист	№ докум.	Подп.	Дата	НО-03.02.02.001
Разраб.	Станевская		06.89	Венец
Пров.	Бурлаченко		07.89	Лит. Р; Масса 8,4; Масштаб 1:2
Т.контр.	Тищук		07.89	Лист; Листов 1
Рук.	Бурлаченко		07.89	Круг 6-ПН-30 ГОСТ 19903-74* / Лист 45 ГОСТ 1050-74**
Н.контр.	Тищук		07.89	Союзгипролесхоз Киевский филиал
Утв.				

Копировал Краснова — Формат А4

Инв.№подл. | Подп. и дата | Взам.инв.№ | Инв.№дубл. | Подп. и дата

НО-03.02.02.002

Типовой проект 411-2-196.89 Альбом 4

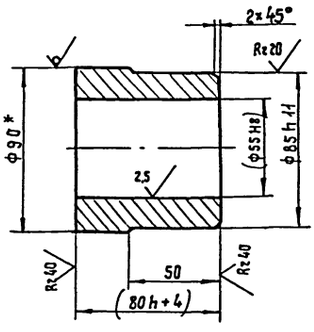

1. Размеры в скобках после сварки.
2.* Размер для справок.

10305/4

Изм. Кол.	№ докум.	Подп.	Дата	НО-03.02.02.002
Разраб.	Станевская		06.89	Ступица
Пров.	Бурлаченко		07.89	Лит. Р; Масса 2,1; Масштаб 1:2
Т.контр.	Тищук		07.89	Лист; Листов 1
Рук.	Бурлаченко		07.89	Круг 90 ГОСТ 2590-88* / 45 ГОСТ 1050-74**
Н.контр.	Тищук		07.89	Союзгипролесхоз Киевский филиал
Утв.				

Копировал Краснова — Формат А4

Инв.№подл. | Подп. и дата | Взам.инв.№ | Инв.№дубл. | Подп. и дата

Типовой проект 411-2-196.89 Альбом 4

Форм.	Зона	Поз.	Обозначение	Наименование	Кол.	Примечание
				Документация		
А2			НО-03.03.00.000 СБ	Сборочный чертеж	1	
				Детали		
А4		1	НО-03.03.00.001	Стойка	2	
Б4		2	НО-03.03.00.002	Пролет	2	72 кг
				Уголок 100×100×8 ГОСТ 8509-86		
				Ст.3 сп ГОСТ 535-79*		
				L = 5930 h16		
А4		3	НО-03.03.00-003	Стойка	2	
*		4	НО-03.03.00-001-01	Стойка	2	*) см. НО-03.03.00.001
Б4		5	НО-03.03.00.004	Платик	10	1,4 кг
				Лист Б-ПН10 ГОСТ 19903-74*		
				3-Ст3сп ГОСТ 14637-79		
				70h15×350h16		
*		6	НО-03.03.00.003-01	Стойка	2	*) см. НО-03.03.00.003
Б4		7	НО-03.03.00.005	Опора	10	0,6 кг
				Швеллер 16 ГОСТ 8240-72*		
				Ст.3 ГОСТ 535-79*		
				L = 370 h15		

НО-03.03.00.000

Изм. Кол. Лист № докум. Подп. Дата

Разраб. Станевская 06.89
Пров. Бурлаченко 07.89
Рук. Бурлаченко 07.89
Н.контр. Тищук 07.89
Утв.

Рама промежуточная вала

Лит. Р | Лист | Листов 1

Союзгипролесхоз Киевский филиал

Копировал Краснова Формат А4

Альбом

Типовой проект

НО-03.03.00.001

$\sqrt{(\sqrt{})}$

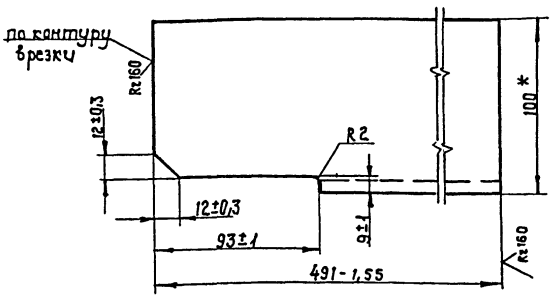

НО-03.03.00.001-01 - зеркальное отражение
Остальное см. НО-03.03.00.001
М 1:5

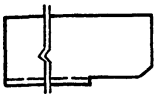

* Размер для справок.

НО-03.03.00.001

Изм. Кол. Лист № докум. Подп. Дата

Разраб. Станевская 06.89
Пров. Бурлаченко 07.89
Рук. Бурлаченко 07.89
Н.контр. Тищук 07.89
Утв.

Стойка

Лит. Р | Масса 5,4 | Масштаб 1:2

Лист | Листов 1

Уголок Б-100×100×8 ГОСТ 8509-86 / Ст 3 сп. ГОСТ 535-79 *

Союзгипролесхоз Киевский филиал

Копировал Краснова Формат А4

Типовой проект 411-2-196.89 Альбом 4

НО-03.03.00.003

$\sqrt{(\sqrt{})}$

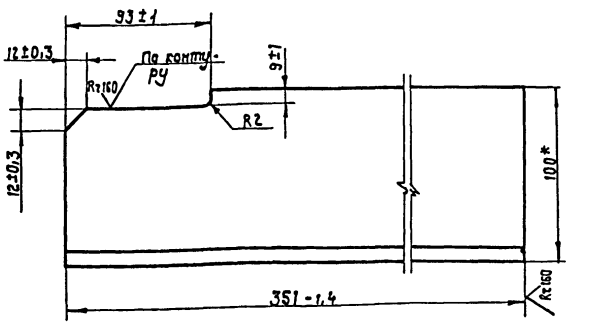

НО-03.03.00.003-01 - зеркальное отражение
Остальное - см. НО.03.03.00.003
М1:5

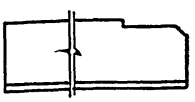

* Размер для справок.

НО-03.03.00.003

Изм. Кол. Лист № докум. Подп. Дата

Разраб. Станевская 06.89
Пров. Бурлаченко 07.89
Т.контр. Тищук 07.89
Рук. Бурлаченко 07.89
Н.контр. Тищук 07.89
Утв.

Стойка

Лит. Р | Масса 4,2 | Масштаб 1:2

Лист | Листов 1

Уголок Б-100×100×8 ГОСТ 8509-86 / Ст.3сп ГОСТ 535-79*

Союзгипролесхоз Киевский филиал

Копировал Краснова Формат А4

Альбом

Типовой проект

Форм.	Зона	Поз.	Обозначение	Наименование	Кол.	Примечание
				Документация		
А2			НО-03.04.00.000 СБ	Сборочный чертеж	1	
				Детали		
Б4		1	НО-03.04.00.001	Стойка	4	
				Уголок 100×100×8 ГОСТ 8509-86		
				Ст.3 сп ГОСТ 535-79*		
				L = 450 h16		
Б4		2	НО-03.04.00.002	Балка	2	
				Швеллер 16 ГОСТ 8240-72*		
				Ст.3 ГОСТ 535-79*		
				L = 5930 h16		
Б4		3	НО-03.04.00.003	Связь	10	
				Швеллер 16 ГОСТ 8240-72*		
				Ст.3 ГОСТ 535-79*		
				L = 820 h16		

10305/4

НО-03.04.00.000

Изм. Кол. Лист № докум. Подп. Дата

Разраб. Станевская 06.89
Пров. Бурлаченко 07.89
Рук. Бурлаченко 07.89
Т.контр. Тищук 07.89
Утв.

Рама под натяжки

Лит. Р | Лист | Листов 1

Союзгипролесхоз Киевский филиал

Копировал Краснова Формат А4

НО-03.03.00.000СБ

Альбом 4

Типовой проект 411-2-196.89

Вид А повернуто

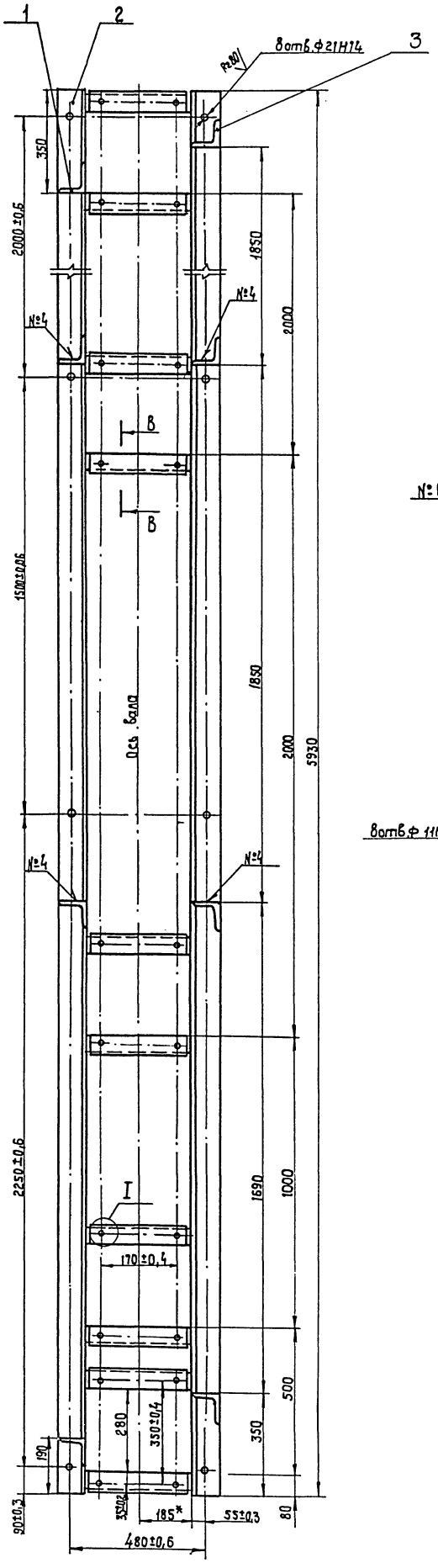

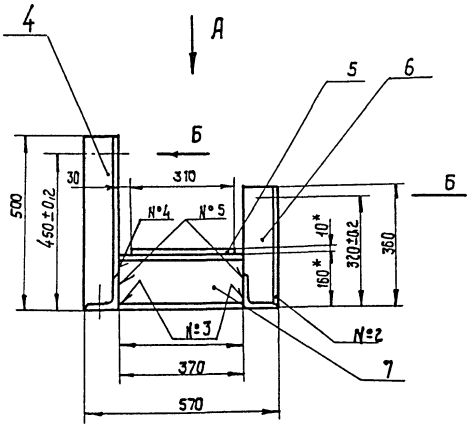

I
М1:4

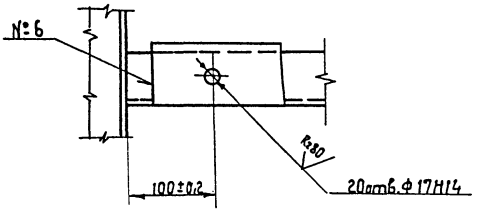

В - В повернуто
М1:4

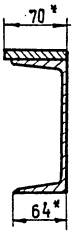

Вид Б
М 1:2

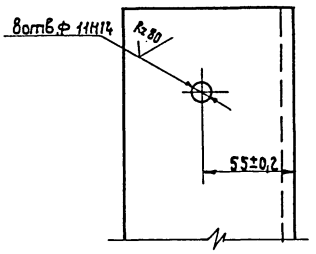

Номер шва	Условное обозначение	Требования к шву	Кол. швов
1	С2		4
2	У4		4
3	Т1 – △ 4		20
4	Т3 – △ 5 ▭		8
5	Т3 – △ 4		20
6	Н1 – △8		20

1. Сварные швы по гост 5264-80.
2. * Размеры для справок.
3. Неуказанные предельные отклонения размеров: отверстий – Н16; валов – h16 остальных – $\pm \frac{IT16}{2}$.
4. Масса наплавленного металла – 25 кг.

10305/4

				НО-03.03.00.000 СБ	
Изм.	Кол.	№ докум.	Подп.	Дата	
Разраб.		Бурлаченко		07.89	Рама промежуточного вала. Сборочный чертеж
Пров.		Станевская		06.89	
Т. контр.		Тищук		07.89	
Рук.		Бурлаченко		07.89	
Н. контр.		Бурлаченко		07.89	
Утв.		Куратин		09.89	

Лит.	Масса	Масштаб
Р	254	1:10
Лист	Листов 1	

Союзгипролесхоз Киевский филиал

Инв.№подл. | Подп. и дата | Взам.инв.№ | Инв.№дубл. | Подп. и дата

Копировал Краснова

Формат А2

НО-03.04.00.000СБ

Альбом 4

Типовой проект 411-2-196.89

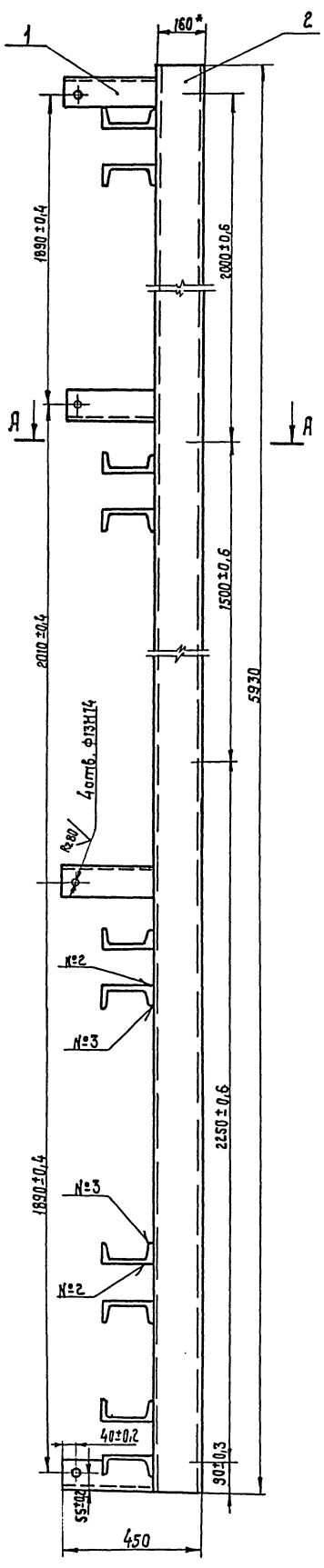

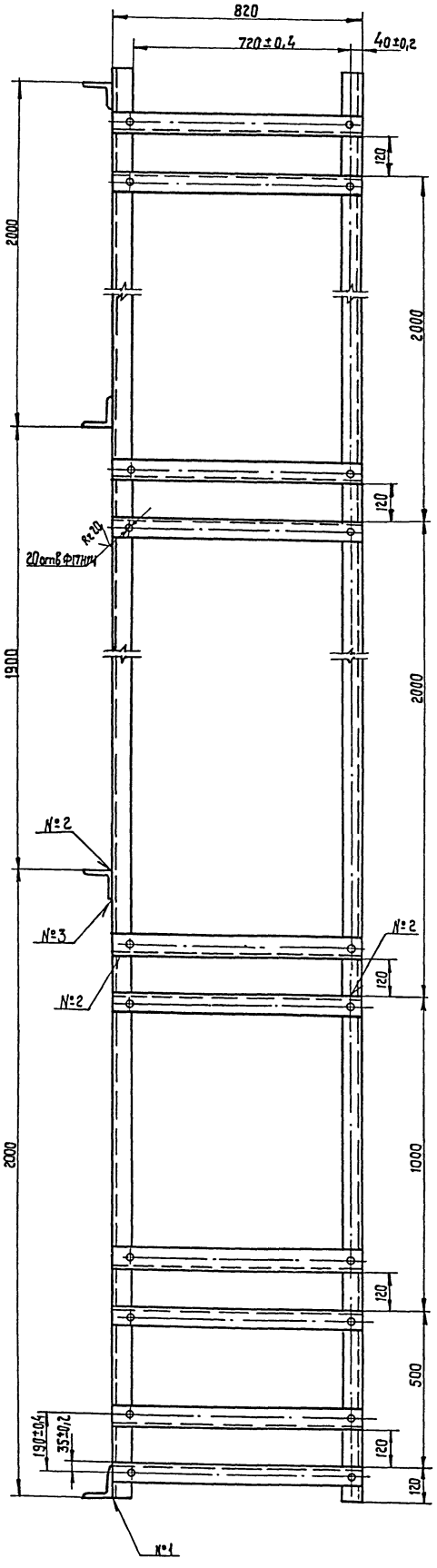

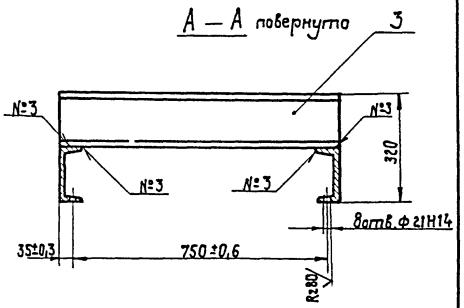

Номер шва	Условное обозначен.	Требование по шву	Кол. швов
1	У2		1
2	Т1 – △ 5		23
3	Н1 – △ 6		44

1. Сварные швы по ГОСТ 5264-80.
2. * Размер для справок.
3. Неуказанные предельные отклонения размеров: отверстий - Н16; валов - h16; прочих ± JT16/2.
4. Масса наплавленного металла - 3,0.

Инв.№подл.	Подп. и дата	Взам.инв.№	Инв.№дубл.	Подп. и дата

Изм.	Кол.	№документ.	Подп.	Дата
Разраб.		Бурлаченко		07.89
Пров.		Станевская		06.89
Т.контр.		Тищук		07.89
Рук.		Бурлаченко		07.89
Н.контр.		Бурлаченко		07.89
Утв.		Кукотин		09.89

12305/4

НО-03.04.00.000 СБ

Рама под натяжки

Сборочный чертеж

Лит.	Масса	Масштаб
Р	300	1:10
Лист	Листов 1	

СОЮЗГИПРОЛЕСХОЗ Киевский филиал

Копировал краснова

Формат А2

Альбом 4

Типовой проект 411-2-196.89

Форм.	Зона	Поз.	Обозначение	Наименование	Кол.	Примечание
				Документация		
А2			НО-04.00.00.000 СБ	Сборочный чертеж		
				Сборочные единицы		
А4		1	НО-04.01.00.000	Откидная часть	1	
А4		2	НО-04.02.00.000	Каркас	1	
				Материалы		
		3		Брус 60×60 ГОСТ 8486-86Е	0,03	м³
		4		Доска 25×200 ГОСТ 8486-86Е	0,04	м³
				Стандартные изделия		
		5		Ось 22-6612×65 Ст.3 ГОСТ 9650-80*	2	
		6		Шплинт 2×30-001 ГОСТ 397-79*	2	
				Прочие изделия		
		7		Ролик Р-400	15	Судинский з-д „Красный пресс"

Инв.№подл. | Подп. и дата | Взам.инв.№ | Инв.№дубл. | Подп. и дата

Изм.	Лист	№докум.	Подп.	Дата
Разраб.		Станевская		03.89
Пров.		Бурлаченко		03.89
Рук.		Бурлаченко		03.89
Н.контр.		Тищук		03.89
Утв.				

НО-04.00.00.000

Рольганг неприводной

Литера	Лист	Листов
Р	1	5

Союзгипролесхоз Киевский филиал

Копировал Краснова Формат А4

Альбом 4

Типовой проект 411-2-196.89

Форм.	Зона	Поз.	Обозначение	Наименование	Кол.	Примечание
				Переменные данные для исполнений		
				НО-04.00.00.000СБ-01		
				Сборочные единицы		
А4		1	НО-04.01.00.000-01	Откидная часть	1	
А4		2	НО-04.02.00.000-01	Каркас	1	
				Материалы		
		3		Брус 60×60 ГОСТ 8486-86Е	0,007	м³
		4		Доска 25×200 ГОСТ 8486-86Е	0,01	м³
				Стандартные изделия		
		5		Ось 22-6612×65 Ст.3 ГОСТ 9650-80*	2	
		6		Шплинт 2×30.001 ГОСТ 397-79*	2	
				Прочие изделия		
		7		Ролик Р400	7	Судинский з-д „Красный пресс"
				НО-04.00.00.000-02		
				Сборочные единицы		

Инв.№подл. | Подп. и дата | Взам.инв.№ | Инв.№дубл. | Подп. и дата

Изм.	Лист	№докум.	Подп.	Дата

НО-04.00.00.000 — Лист 2

Копировал Краснова Формат А4

Альбом 4

Типовой проект 411-2-196.89

Форм.	Зона	Поз.	Обозначение	Наименование	Кол-во	Примечание
А4		1	НО-04.01.00.000-01	Откидная часть	1	
А4		2	НО-04.02.00.000-02	Каркас	1	
				Материалы		
		3		Брус 60×60 ГОСТ 8486-86Е	0,017	м³
		4		Доска 25×200 ГОСТ 8486-86Е	0,016	м³
				Стандартные изделия		
		5		Ось 22-6 612×65-Ст.3 ГОСТ 9650-80*	2	
		6		Шплинт 2×30.001 ГОСТ 397-79*	2	
				Прочие изделия		
		7		Ролик Р-400	10	Судинский з-д „Красный пресс"
			НО-04.00.00.000 СБ		03	
				Сборочные единицы		
		2	НО-04.02.00.000-03	Каркас	1	
				Материалы		
		3		Брус 60×60 ГОСТ 8486-86Е	0,017	м³

Инв.№подл. | Подп. и дата | Взам.инв.№ | Инв.№дубл. | Подп. и дата

Изм.	Лист	№докум.	Подп.	Дата

НО-04.00.00.000 — Лист 3

Копировал Краснова Формат А4

Альбом

Типовой проект

Форм.	Зона	Поз.	Обозначение	Наименование	Кол.	Примечание
		4		Доска 25×200 ГОСТ 8486-86Е	0,016	м³
				Прочие изделия		
		7		Ролик Р-400	9	
				НО-04.00.00.000 СБ-04		
				Сборочные изделия		
		2	НО-04.02.00.000-04	Каркас	1	
				Материалы		
		3		Брус 60×60 ГОСТ 8486-86Е	0,028	м³
		4		Доска 25×200 ГОСТ 8486-86Е	0,02	м³
				Прочие изделия		
		7		Ролик Р-400	11	
				НО-04.00.00.000 СБ-05		
				Сборочные единицы		
		2	НО-04.02.00.000-02	Каркас	1	

10305/4

Инв.№подл. | Подп. и дата | Взам.инв.№ | Инв.№дубл. | Подп. и дата

Изм.	Лист	№докум.	Подп.	Дата

НО-04.00.00.000 — Лист 4

Копировал Краснова Формат А4

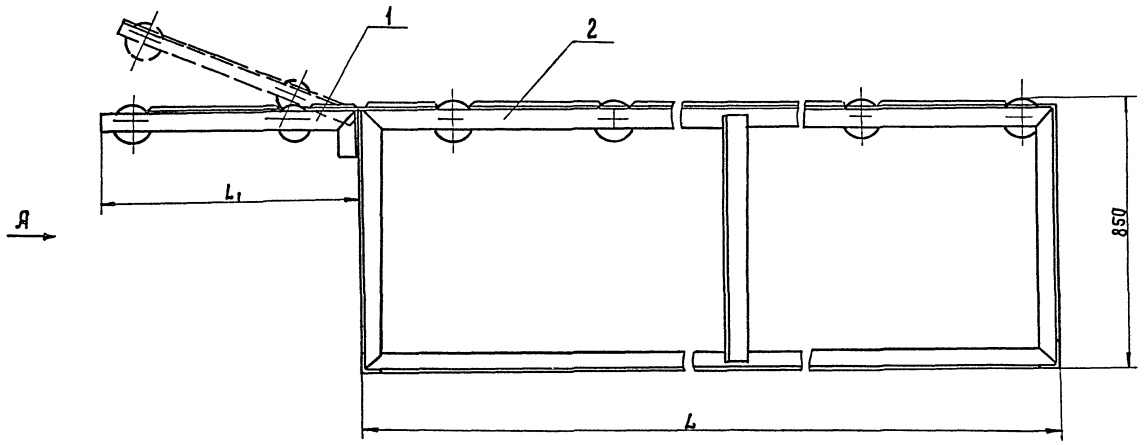

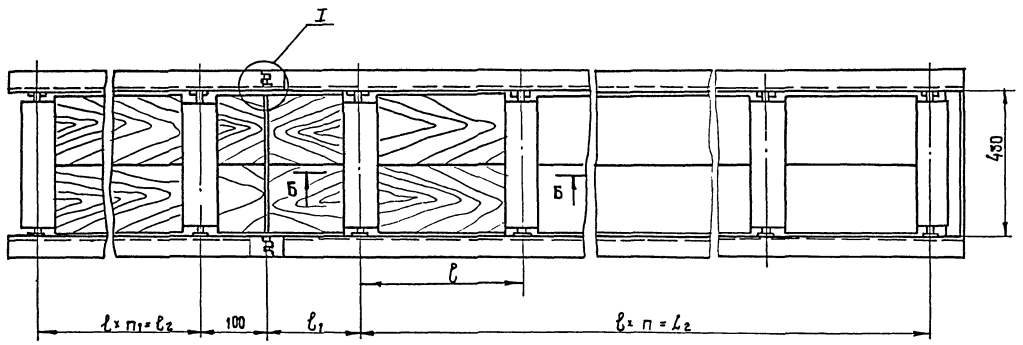

Вид А

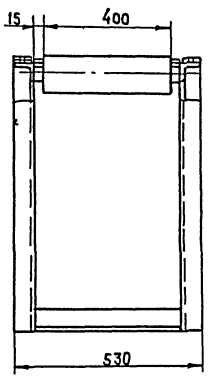

Б-Б
М1:5

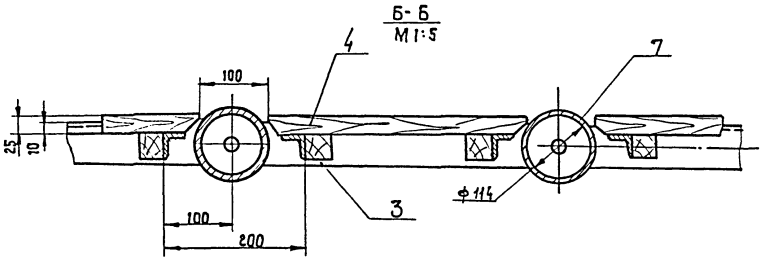

Обозначение	L	L_1	L_2	ℓ	ℓ_1	ℓ_2	n	n_1	Масса, в кг
НО-04.00.00.000СБ	6200	800	6000	500	100	500	12	1	300,0
-01	1100	800	900	300	100	300	3	2	122,0
-02	2000	800	1800	300	100	300	6	2	175,0
-03	2600	—	2400	300	100	—	8	—	160,0
-04	3200	—	3000	300	100	—	10	—	200,0
-05	2000	—	1800	300	100	—	6	—	132,0

I
М1:2

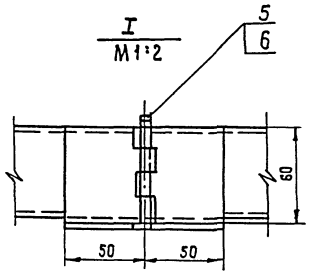

1. Размеры для справок.
2. Металлоконструкции грунтовать: грунтовка ФЛ-03К. ГОСТ 9109-81; красить - эмаль ПФ115 ГОСТ 6465-76*

10305/4

Изм.	Кол.	№ докум.	Подп.	Дата
Разраб.		Бурлаченко		07.89
Пров.		Станевская		05.89
Т.контр.		Тишин		07.89
Рук.		Бурлаченко		07.89
Н.контр.		Бурлаченко		07.89
Утв.		Кукотин		09.89

НО-04.00.00.000 СБ

Рольганг неприводной

Сборочный чертеж

Лит.	Масса	Масштаб
Р	ст. табл.	1:10
Лист	Листов 1	

Союзгипролесхоз Киевский филиал

Копировал краснова

Формат А2

Инв.№подл. | Подп. и дата | Взам. инв.№ | Инв.№дубл. | Подп. и дата

Альбом 4 Типовой проект 411-2-196.89

Форм.	Зона	Поз.	Обозначение	Наименование	Кол.	Примечание
				Материалы		
		3		Брус 60×60 гост 8486-86 Е	0,017	м³
		4		Доска 25×200 гост 8486-86 Е	0,012	м³
				Прочие изделия		
		7		Ролик р-400	1	

Инв. № подл. | Подп. и дата | Взам. инв. № | Инв. № дубл. | Подп. и дата | Инв. № подл.

Изм. Лист № докум. Подп. Дата — НО-04-00.00.000 — Лист 5

Копир. Краснова — Формат А4

Альбом Типовой проект

Форм.	Зона	Поз.	Обозначение	Наименование	Кол.	Примечание
				Документация		
А3			НО-04.01.00.000 СБ	Сборочный чертеж		
				Детали		
А4		1	НО-04.01.00.001	Уголок	1	
		2	НО-04.01.00.001-01	Уголок	1	
Б4		3	НО-04.01.00.002	Связь Уголок 640×40×5 гост 8509-86 Ст.3 гост 535-79* ℓ = 430 h 15	2	1,4 кг
Б4		4	НО-04.01.00.003	Накладка Лист Б-ПН-10 гост 19903-74* 3-Ст3кп гост 14637-79 30 h 15 × 80 h 15	4	0,2 кг
А4		5	НО-04.01.00.004	Петля	2	
				Переменные данные для исполнений		
				НО-04.01.00.000-01 СБ		
				Детали		
А4		1	НО-04.01.00.001	Уголок	1	
		2	НО-04.01.00.001-01	Уголок	1	
		3				

Инв. № подл. | Подп. и дата | Взам. инв. № | Инв. № дубл. | Подп. и дата

Изм. Лист № докум. Подп. Дата — НО-04.01.00.000

Разраб.	Станевская		05.89
Пров.	Бурлаченко		07.89
Рук.	Бурлаченко		07.89
Н.контр.	Тищук		07.89
Утв.			

Стол откидной

Лит.	Лист	Листов
Р	1	2

Союзгипролесхоз Киевский филиал

Копировал Краснова — Формат А4

Альбом 4 Типовой проект 411-2-196.89

Форм.	Зона	Поз.	Обозначение	Наименование	Кол.	Примечание
Б4		3	НО-04.01.00.002	Связь Уголок 640×40×5 гост 8509-86 Ст.3 гост 535-79*; ℓ = 430 h 15	2	1,4 кг
Б4		4	НО-04.01.00.003	Накладка Лист Б-ПН-10 гост 19903-74* 3-Ст3кп гост 14637-79 30 h 15 × 80 h 15	6	0,2 кг
А4		5	НО-04.01.00.004	Петля	2	
				НО-04.01.00.000.02 СБ		
				Детали		
А4		1	НО-04.01.00.001	Уголок	1	
		2	НО-04.01.00.001-01	Уголок	1	
Б4		3	НО-04.01.00.002	Связь Уголок 6-40×40×5 гост 8509-86 Ст3 гост 535-79*; ℓ = 430 h 15	2	1,4 кг
А4		5	НО-04.01.00.004	Петля	2	
Б4		6	НО-04.01.00.005	Лист Лист Б-ПН-2 гост 19903-74* 3-IV-Ст.3кп гост 16523-70* 520 h 15 × 750 h 15	1	6,0 кг

Инв. № подл. | Подп. и дата | Взам. инв. № | Инв. № дубл. | Подп. и дата | Инв. № подл.

Изм. Лист № докум. Подп. Дата — НО-04.01.00.000 — Лист 2

Копировал Краснова — Формат А4

Альбом Типовой проект

НО-04.01.00.001

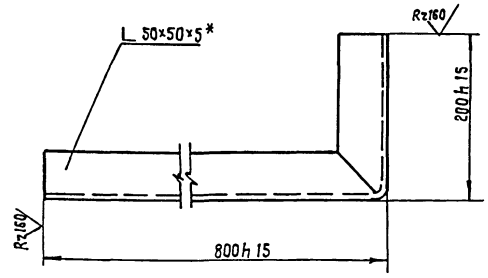

НО-04.01.00.001-01 - зеркальное отражение
остальное см. НО-04.01.00.001.

М 1:10

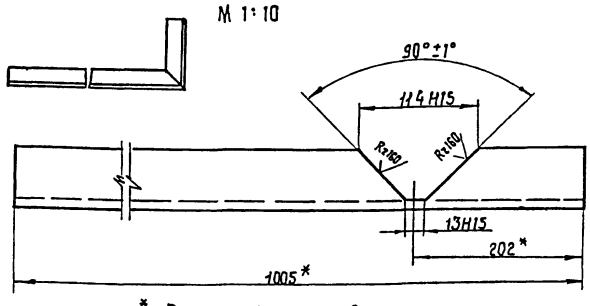

* Размеры для справок.

10305/4

Инв. № подл. | Подп. и дата | Взам. инв. № | Инв. № дубл. | Подп. и дата

Изм. Кол. № докум. Подп. Дата — НО-04.01.00.001

Разраб.	Станевская		05.89
Пров.	Бурлаченко		07.89
Т.контр.	Тищук		07.89
Рук.	Бурлаченко		07.89
Н.контр.	Тищук		07.89
Утв.			

Уголок

Уголок 6.50×50×5 гост 8509-86 Ст.3 гост 535-79*

Лит.	Масса	Масштаб
Р	3,8	1:4

Лист	Листов 1

Союзгипролесхоз Киевский филиал

Копировал Краснова — Формат А5

Альбом 4

Типовой проект 411-2-196.89

Форм.	Зона	Поз.	Обозначение	Наименование	Кол.	Примечание
				Документация		
А2			НО-04.02.00.000 СБ	Сборочный чертеж		
				Детали		
Б4		1	НО-04.02.00.001	Кронштейн	26	1,4 кг
				Уголок Б-40×40×5		
				ГОСТ 8509-86 Ст.3		
				ГОСТ 535-79* ℓ = 430 h 15		
Б4		2	НО-04.02.00.002	Стойка	2	3,2 кг
				Уголок Б-50×50×5		
				ГОСТ 8509-86 Ст.3		
				ГОСТ 535-79* ℓ = 800 h 15		
А4		3	НО-04.02.00.003	Уголок	4	
*		4	НО-04.02.00.003-01	Уголок	4	*) см. черт. НО-04.02.00.003
Б4		5	НО-04.02.00.004	Накладка	26	0,2 кг
				Лист Б-ПН-10 ГОСТ 19903-74*		
				3-Ст.3 кп ГОСТ 14637-79		
				30 h 15 × 80 h 15		
А4		6	НО-04.01.00.004	Петля	2	
				Переменные данные для исполнений		
				НО-04.02.00.000-01 СБ		

Инв. № подл. | Подп. и дата | Взам. инв. № | Инв. № дубл. | Подп. и дата

Изм.	Лист	№ докум.	Подп.	Дата
Разраб.		Станевская		05.89
Пров.		Бурлаченко		07.89
Рук.		Бурлаченко		07.89
Н.контр.		Тищук		07.89
Утв.				

НО-04.02.00.000

Каркас

Лит.	Масса	Масштаб
Р		
Лист 1	Листов 3	

Союзгипролесхоз Киевский филиал

Копировал Краснова — Формат А4

Альбом 4

Типовой проект 411-2-196.89

Форм.	Зона	Поз.	Обозначение	Наименование	Кол.	Примечание
				Детали		
Б4		1	НО-04.02.00.001	Кронштейн	8	1,4 кг
				Уголок Б40×40×5		
				ГОСТ 8509-86 Ст.3		
				ГОСТ 535-79* ℓ = 430 h 15		
А4		3	НО-04.02.00.003	Уголок	4	
*		4	НО-04.02.00.003-02	Уголок	4	*) см. черт. НО-04.02.00.003
Б4		5	НО-04.02.00.004	Накладка	8	0,2 кг
				Лист Б-ПН-10 ГОСТ 19903-74*		
				3-Ст.3 кп ГОСТ 14637-79		
				30 h 15 × 80 h 15		
А4		6	НО-04.01.00.004	Петля	2	
				НО-04.02.00.000-02 СБ		
				Детали		
Б4		1	НО-04.02.00.001	Кронштейн	14	1,4 кг
				Уголок Б40×40×5		
				ГОСТ 8509-86 Ст.3		
				ГОСТ 535-79* ℓ = 430 h 15		
А4		3	НО-04.02.00.003	Уголок	4	
*		4	НО-04.02.00.003-03	Уголок	4	*) см. черт. НО-04.02.00.003
Б4		5	НО-04.02.00.004	Накладка	14	0,2 кг
				Лист Б-ПН-10 ГОСТ 19903-74*		
				3 Ст.3 кп ГОСТ 14637-79		
				30 h 15 × 80 h 15		
А4		6	НО-04.01.00.004	Петля	2	

Инв. № подл. | Подп. и дата | Взам. инв. № | Инв. № дубл. | Подп. и дата

Изм.	Лист	№ докум.	Подп.	Дата

НО-04.02.00.000

Лист 2

Формат А4

Альбом 4

Типовой проект 411-2-196.89

Форм.	Зона	Поз.	Обозначение	Наименование	Кол.	Примечание
				НО-04.02.00.000-03 СБ		
				Детали		
Б4		1	НО-04.02.00.001	Кронштейн	18	1,4 кг
				Уголок Б40×40×5		
				ГОСТ 8509-86 Ст.3		
				ГОСТ 535-79* ℓ = 430 h 15		
Б4		3	НО-04.02.00.003	Уголок	4	
*		4	НО-04.02.00.003-04	Уголок	4	*) см. черт. НО-04.02.00.003
Б4		5	НО-04.02.00.004	Накладка	18	0,2 кг
				Лист Б-ПН-10 ГОСТ 19903-74*		
				3-Ст.3 кп ГОСТ 14637-79		
				30 h 15 × 80 h 15		
				НО-04.02.00.000-04 СБ		
				Детали		
Б4		1	НО-04.02.00.001	Кронштейн	22	1,4 кг
				Уголок Б-40×40×4		
				ГОСТ 8509-86, Ст.3		
				ГОСТ 535-79* ℓ = 430 h 15		
А4		3	НО-04.02.00.003	Уголок	4	
*		4	НО-04.02.00.003-05	Уголок	4	*) см. черт. НО-04.02.00.003
Б4		5	НО-04.02.00.004	Накладка	22	0,2 кг
				Лист Б-ПН-10 ГОСТ 19903-74*		
				3-Ст.3 кп ГОСТ 14637-79		
				30 h 15 × 80 h 15		

Инв. № подл. | Подп. и дата | Взам. инв. № | Инв. № дубл. | Подп. и дата

Изм.	Лист	№ докум.	Подп.	Дата

НО-04.02.00.000

Лист 3

Копировал Краснова — Формат А4

Альбом 4

Типовой проект 411-2-196.89

НО-04.02.00.003

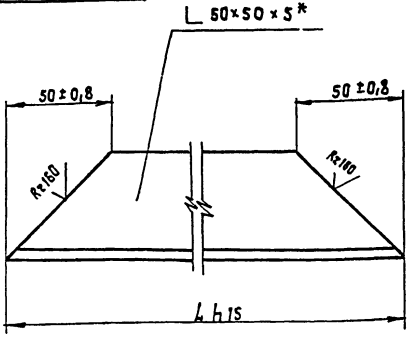

Обозначение	ℓ	Масса, в кг
НО-04.02.00.003	826	3,0
-01	6000	22,6
-02	1100	3,9
-03	2000	7,5
-04	2600	9,8
-05	3200	12,1

* Размер для справок.

10305/4

Инв. № подл. | Подп. и дата | Взам. инв. № | Инв. № дубл. | Подп. и дата

Изм.	Лист	№ докум.	Подп.	Дата
Разраб.		Станевская		05.89
Пров.		Бурлаченко		07.89
Т.контр.		Тищук		07.89
Рук.		Бурлаченко		07.89
Н.контр.		Тищук		07.89
Утв.				

НО-04.02.00.003

Уголок

Лит.	Масса	Масштаб
Р	ст. табл	1:2
Лист 1	Листов 1	

Б 50×50×5 ГОСТ 8509-86
Уголок Ст 3 ГОСТ 535-79*

Союзгипролесхоз Киевский филиал

Копировал Краснова — Формат А4

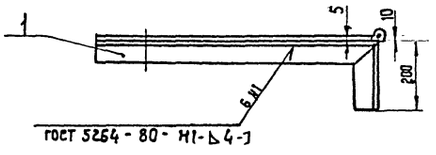

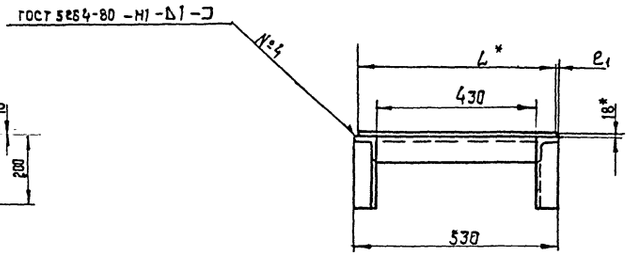

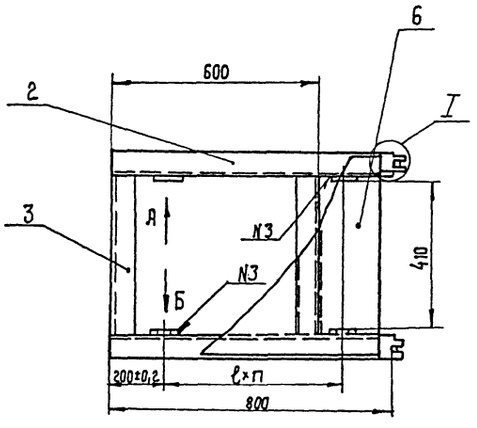

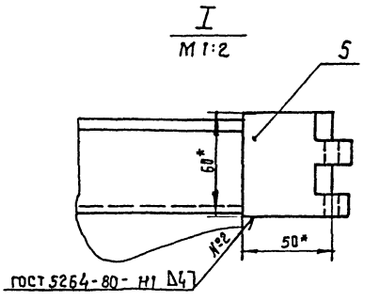

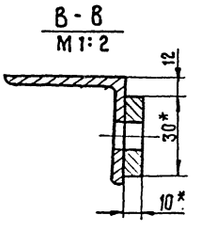

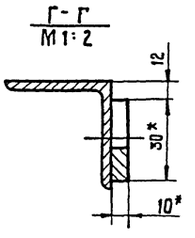

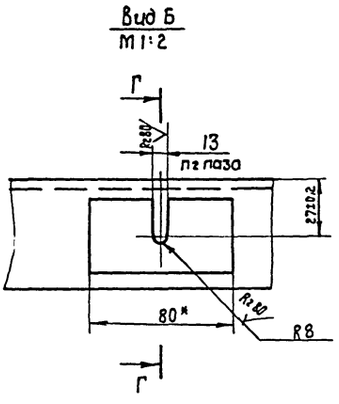

Обозначение	h	L	ℓ	ℓ1	h	п2	п3	Масса, в кг
НО-04.01.00.000 СБ	—	—	500	—	1	2	4	11,0
-01	—	—	3	—	2	3	6	12,0
-02	2	420	—	5	—	—	2	16,8

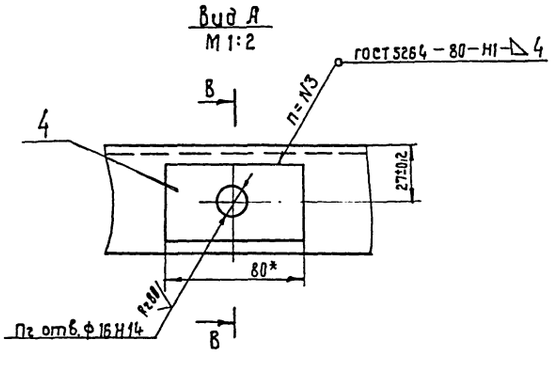

1.* Размеры для справок.
2. Неуказанные предельные отклонения размеров: отверстий - Н15; валов - h15; остальных $\pm \frac{IT15}{2}$.
3. Масса наплавленного металла - 0,15 кг.

10305/4

					НО-04.01.00.000 СБ			
Изм.	Кол.	№докум.	Подп.	Дата	Стол откидной. Сборочный чертеж.	Лит.	Масса	Масштаб
Разраб.		Бурлаченко		07.89		Р	см. табл.	1:10
Провер.		Станевская		05.89		Лист	Листов 1	
Т.контр.		Тищук		07.89		Союзгипролесхоз Киевский филиал		
Рук.		Бурлаченко		07.89				
Н.контр.		Тищук		07.89				

Копировал Краснова

Формат А2

Инв.№подл. | Подп. и дата | Взам.инв.№ | Инв.№дубл. | Подп. и дата

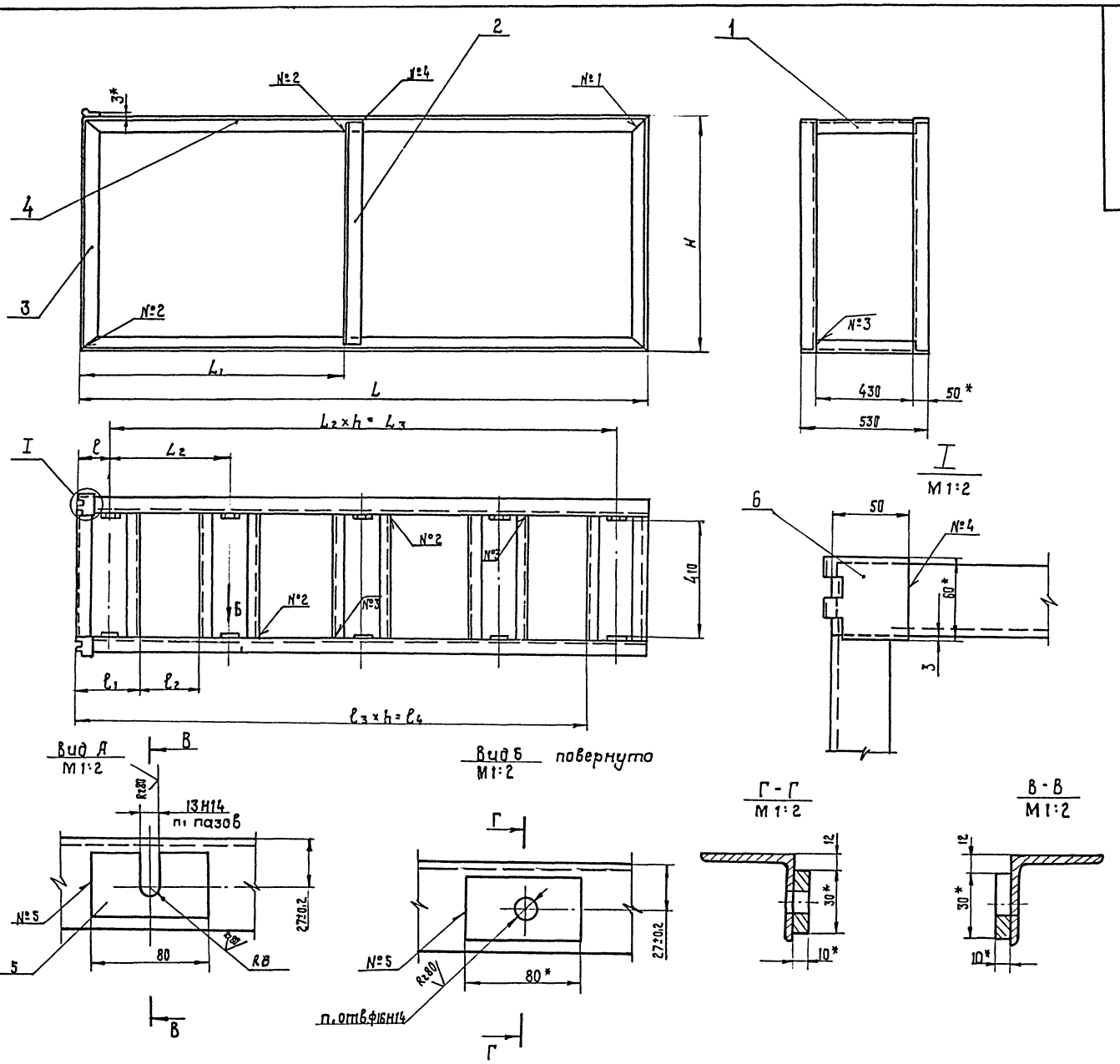
№2
№4
№1
№3
№2
№2
№3
№2
№3
№4
№5
№5
№3
№4
№1
№2
№3
№4
№5
№1
№2
№3
№4
№5
№1
№2
№3
№4
№5

Альбом 4

Типовой проект 411-2-196.89

№ строки	Обозначение	Наименование	Куда входит: Обозначение	Куда входит: Кол.	Общее количество	Примечание
1	НО-05.00.00.000	Транспортер поперечный			1	
2						
3	НО-05.01.00.000	Рама	НО-05.00.00.000	1	1	
4	НО-05.02.00.000	Звездочка натяжная	НО-05.00.00.000	5	5	
5						
6						
7						
8						
9						
10						
11						
12						
13						
14						
15						
16						
17						
18						
19						
20						
21						
22						
23						

Инв.№подл. | Подп. и дата | Взам.инв.№ | Инв.№дубл. | Подп. и дата

Изм.	Кол.	№ докум.	Подп.	Дата
Разраб.		Станевская		07.89
Пров.		Бурлаченко		07.89
Рук.		Бурлаченко		07.89
Н. контр.		Тищук		07.89
Утв.				

НО-05.00.00.000 ВС

Транспортер поперечный
Ведомость спецификац.

Лит.	Лист	Листов
Р		1

Союзгипролесхоз Киевский филиал

Копировал Краснова Формат А3

Альбом 4

Типовой проект 411-2-196.89

Форм. Зона	Поз.	Обозначение	Наименование	Кол.	Примечание
			Документация		
А2		НО-05.00.00.000 СБ	Сборочный чертеж		
А3		НО-05.00.00.000 ВС	Ведомость спецификаций	1	
			Сборочные единицы		
А4	1	НО-05.01.00.000	Рама	1	
А4	2	НО-05.02.00.000	Звездочка натяжная	5	
			Детали		
А4	3	НО-05.00.00.001	Кронштейн	10	
А4	4	НО-05.00.00.002	Направляющая	5	
А4	5	НО-01.00.00.005	Болт фундаментный	8	
А4	6	НО-01.00.00.005-03	Болт фундаментный	7	
			Материалы		
	7		Брус 60×100 ГОСТ 8486-86Е	0,08	м³
	8		Доска 32×150 ГОСТ 8486-86Е	0,2	м³

Инв.№подл. | Подп. и дата | Взам.инв.№ | Инв.№дубл. | Подп. и дата

Изм.	Лист	№ докум.	Подп.	Дата
Разраб.		Станевская		07.89
Пров.		Бурлаченко		07.89
Рук.		Бурлаченко		07.89
Н. контр.		Тищук		07.89
Утв.				

НО-05.00.00.000

Транспортер поперечный

Лист	Листов
1	2

Союзгипролесхоз Киевский филиал

Копировал Краснова Формат А4

Альбом

Типовой проект

Форм. Зона	Поз.	Обозначение	Наименование	Кол.	Примечание
			Стандартные изделия		
			Болты ГОСТ 7798-70*		
	9		М10×50.58	20	
	10		М10×120.58	12	
	11		М16×60.58 ГОСТ 7801-71*	10	
	12		М10×80.58	10	
	13		Гвоздь 25×50 ГОСТ 4028-63*	3	кг
			Гайки ГОСТ 5915-70*		
	14		М10.5	42	
	15		М16.5	18	
	16		М20.5	75	
			Шайбы ГОСТ 6402-70*		
	17		10.65Г	30	
	18		16.65Г	18	
			Шайбы ГОСТ 11371-78*		
	19		10.02	42	
	20		16.02	18	
	21		20.02	75	
			Прочие изделия		
	22		Транспортер поперечный для пиломатериалов ТЦП-5	1	компл.

3-д. Северный коммунар г. Вологда

10305/4

Инв.№подл. | Подп. и дата | Взам.инв.№ | Инв.№дубл. | Подп. и дата

Изм.	Лист	№ докум.	Подп.	Дата

НО-05.00.00.000

Лист 2

Копировал Краснова Формат А4

НО-05.00.00.000 СБ

Альбом 4

Типовой проект 411-2-196.89

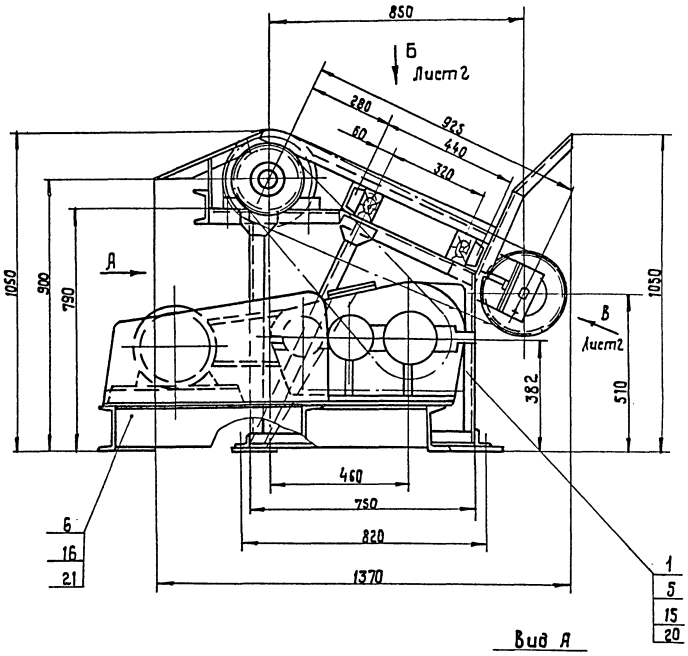

План фундаментных болтов
М 1:20

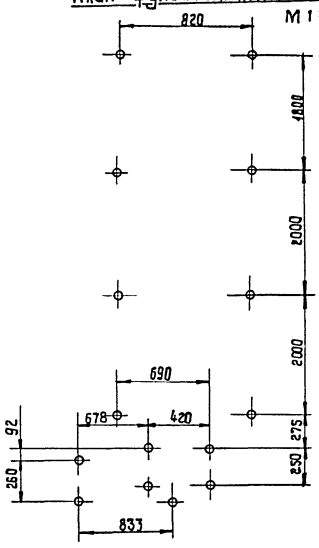

Вид А

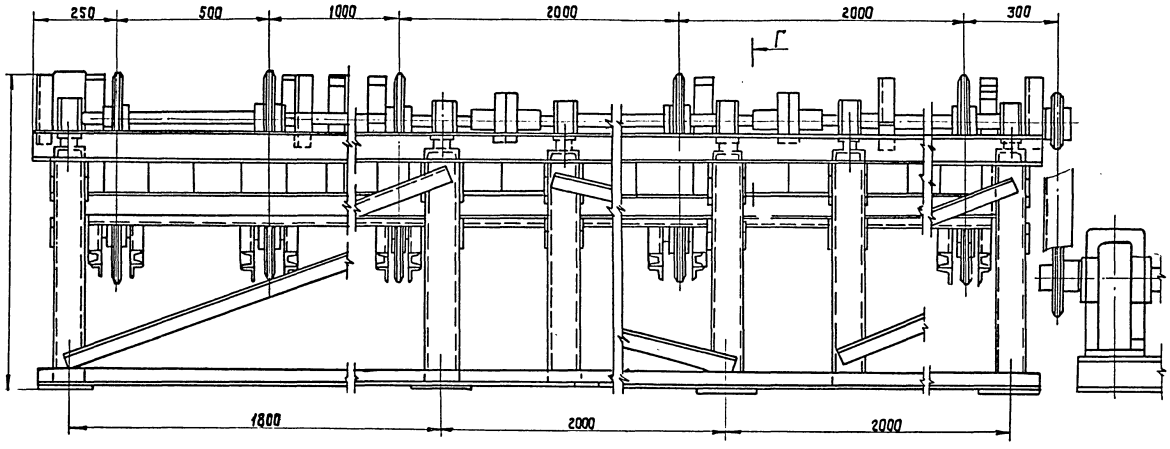

Г-Г
М1:5

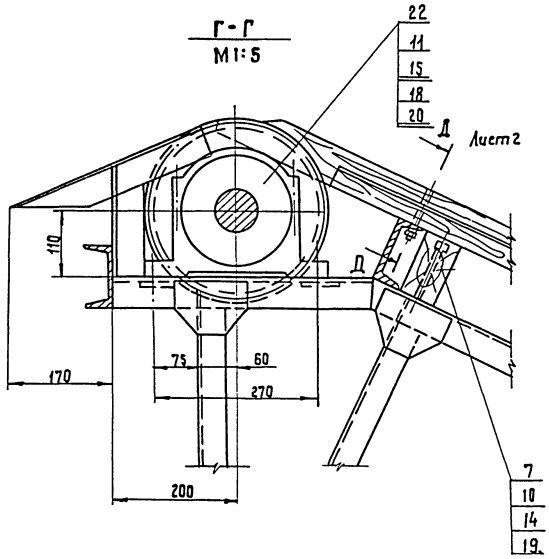

Транспортер предназначен для подачи пиломатериалов длиной от 1 до 6 м с рольганга ПРДН-6 к станку ЦКБ-40.
Скорость движения цепей м/сек - 0,3.
Количество тяговых цепей, шт. - 5
Расстояние между тяговыми цепями, мм - 500, 1000, 2000, 2000.
Шаг между упорами, мм - 400
Мощность привода, квт - 3,0.
Транспортер монтируется из узлов транспортера поперечного для пиломатериалов тип-5.

1. Размеры для справок.
2. Упоры варить монтажным швом-по гост 5264-80.
3. Металлоконструкции после монтажа и пробного пуска грунтовать грунтовкой ФЛ-03К гост 9109-81*.
Окрасить эталью ПФ-115 (серая) гост 6465-76*.

10303/4

Изм.	Кол.	№ докум.	Подп.	Дата
Разраб.		Бурлаченко		07.89
Провер.		Станевская		07.89
Т.контр.		Тищук		07.89
Рук.		Бурлаченко		07.89
Н.контр.		Тищук		07.89
Утв.		Кукотин		07.89

НО-05.00.00.000 СБ

Транспортер поперечный
Сборочный чертеж

Литера	Масса	Масштаб
Р	1700	1:10

Лист 1 | Листов 2

Союзгипролесхоз
Киевский филиал

Копировал Краснова

Формат А2

Инв. № подл. | Подп. и дата | Взам. инв. № | Инв. № дубл. | Подп. и дата

НО-05.00.00.000 СБ

Альбом 4

Типовой проект 411-2-196.89

Вид Б
М 1:10
Лист 1

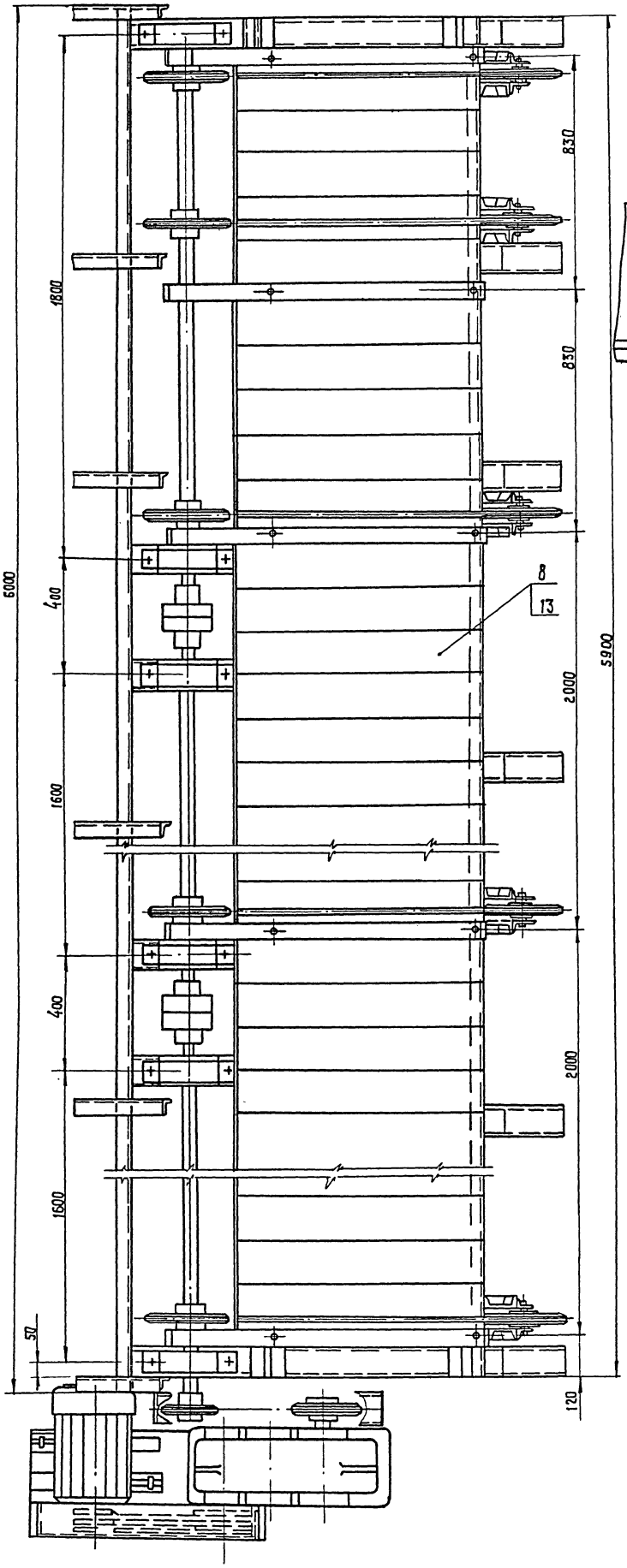

Вид В
М 1:2
Лист 1

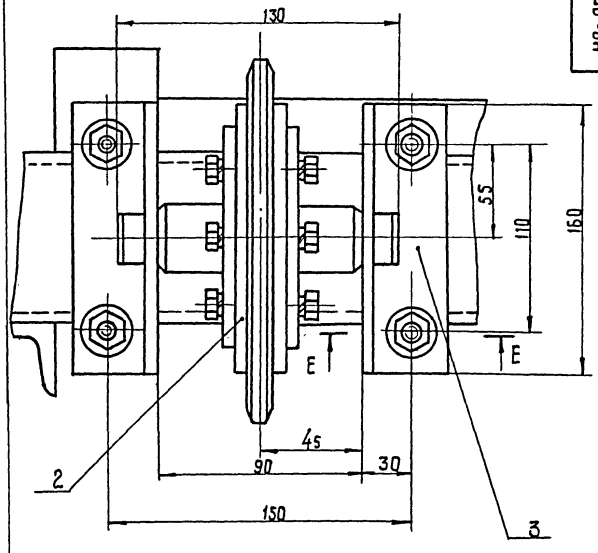

Е - Е
М 1:2

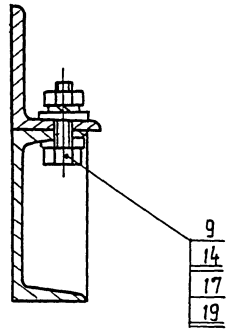

Д - Д
М 1:2
повернута
Лист 1

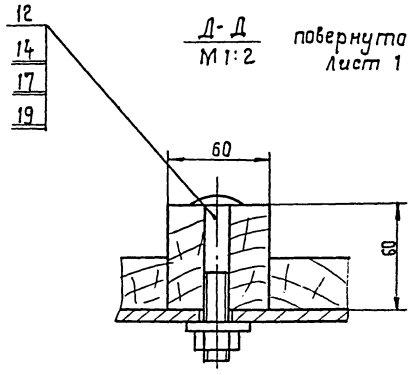

Инв.№подл. | Подп. и дата | Взам.инв.№ | Инв.№ дубл. | Подп. и дата

12305/4

Изм.	Лист	№ докум.	Подп.	Дата	НО-05-00.00. 80	Лист 2

Копировал Краснова

Формат А2

Альбом 4

Типовой проект 411-2-196.89

НО-05.00.00.001

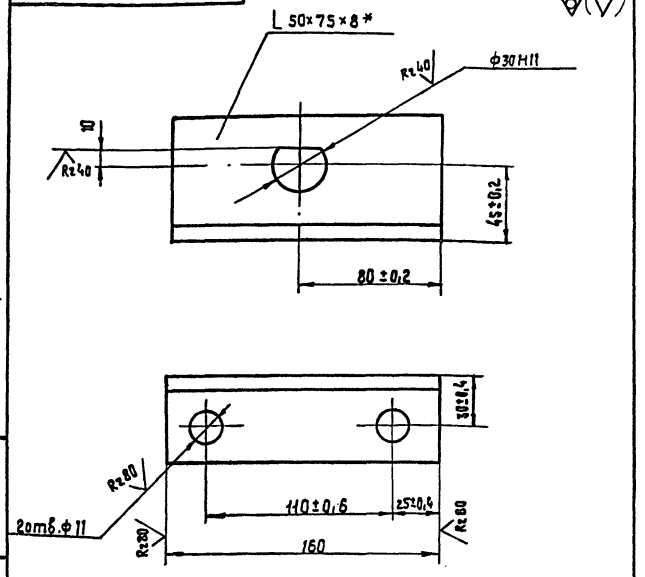

1.* Размер для справок.
2. Неуказанные предельные отклонения размеров: отверстий - H14; валов - h14; остальных ± IT14/2.

Изм.	Кол.	№ докум.	Подп.	Дата
Разраб.		Станевская		07.89
Пров.		Бурлаченко		07.89
Т.контр.		Тищук		07.89
Рук.		Бурлаченко		07.89
Н.контр.		Бурлаченко		07.89
Утв.				

НО-05.00.00.001

Кронштейн

Лит.	Масса	Масштаб
Р	1,2	1:2

Лист | Листов 1

Уголник 6-50×75×8 ГОСТ 8510-86 / Ст.3 ГОСТ 535-79*

Союзгипролесхоз Киевский филиал

Копировал Краснова Формат А4

Альбом

Типовой проект

НО-05.00.00.002

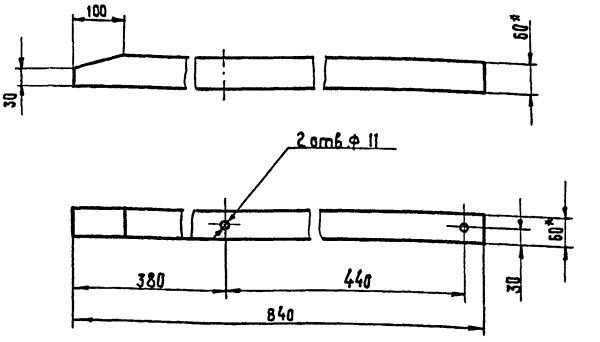

* Размеры для справок.

Изм.	Кол.	№ докум.	Подп.	Дата
Разраб.		Станевская		07.89
Пров.		Бурлаченко		07.89
Т.контр.		Тищук		07.89
Рук.		Бурлаченко		07.89
Н.контр.		Тищук		07.89
Утв.				

НО-05.00.00.002

Направляющая

Лит.	Масса	Масштаб
Р	1,9	1:10

Лист | Листов 1

Брус 60×60 ГОСТ 8486-86Е

Союзгипролесхоз Киевский филиал

Копировал Краснова Формат А4

Альбом 4

Типовой проект 411-2-196.89

Формат	Зона	Поз.	Обозначение	Наименование	Кол.	Примечание
				Документация		
А2			НО-05.01.00.000 СБ	Сборочный чертеж		
				Детали		
А4		1	НО-05.01.00.001	Стойка	6	
А4		2	НО-05.01.00.002	Скиз	6	
А4		3	НО-05.01.00.003	Косынка	24	
А4		4	НО-05.01.00.004	Прогон	6	
А4		5	НО-05.01.00.005	Опора	12	
А4		6	НО-05.01.00.006	Раскос	6	
А4		7	НО-05.01.00.007	Упор	5	
А4		8	НО-05.01.00.008	Косынка	12	
А4		9	НО-05.01.00.009	Опора	6	
Б4		10	НО-05.01.00.011	Связь Уголок 6-63×63×5 ГОСТ 8509-86 Ст.3 ГОСТ 535-79* ℓ=750 h15	2	2,7 кг
Б4		11	НО-05.01.00.012	Поперечина Швеллер 10 ГОСТ 8240-86 Ст.3 ГОСТ 535-79* ℓ = 6000 h15	1	51 кг
Б4		12	НО-05.01.00.013	Связь Уголок 6-50×50×5 ГОСТ 8509-86 Ст.3 ГОСТ 535-79* ℓ = 2100 h15	1	7,6 кг

Изм.	Лист	№ докум.	Подп.	Дата
Разраб.		Станевская		07.89
Пров.		Бурлаченко		07.89
Рук.		Бурлаченко		07.89
Н.контр.		Тищук		07.89

НО-05.01.00.000

Рама

Лит.	Лист	Листов
Р	1	2

Союзгипролесхоз Киевский филиал

Копировал Краснова Формат А4

Альбом

Типовой проект

Формат	Зона	Поз.	Обозначение	Наименование	Кол.	Примечание
Б4		13	НО-05.01.00.014	Связь Уголок Б-63×63×63×5 ГОСТ 8509-86; Ст.3 ГОСТ 535-79*; ℓ=6000 h15	2	22,2 кг
Б4		14	НО-05.01.00.015	Связь Уголок Б 50×50×5 ГОСТ 8509-86 Ст.3 ГОСТ 535-79* ℓ=1900 h15	2	7,4 кг
Б4		15	НО-05.01.00.016	Кронштейн Швеллер 10 ГОСТ 8240-86 Ст.3 ГОСТ 535-79* ℓ = 160 h15	10	1,4 кг
Б4		16	НО-05.01.00.017	Поперечина Швеллер 10 ГОСТ 8240-86 Ст.3 ГОСТ 535-79* ℓ = 5800 h15	2	50 кг
Б4		17	НО-05.01.00.018	Платик Лист Б-ПН-3 ГОСТ 19903-74* 3-Ст.3 кп ГОСТ 14637-79 60 h15 × 60 h15	12	0,14 кг
А4		18	НО-05.01.00.019	Ребро	10	
Б4		19	НО-05.01.00.021	Пята Лист Б-ПН-10 ГОСТ 19903-74* 3-Ст.3 кп ГОСТ 14637-79 180 h15 × 200 h15	4	2,8 кг

10305/4

Изм.	Лист	№ докум.	Подп.	Дата

НО-05.01.00.000

Лист 2

Копировал Краснова Формат А4

НО-05.01.00.000 СБ

Альбом 4

Типовой проект 411-2-196.89

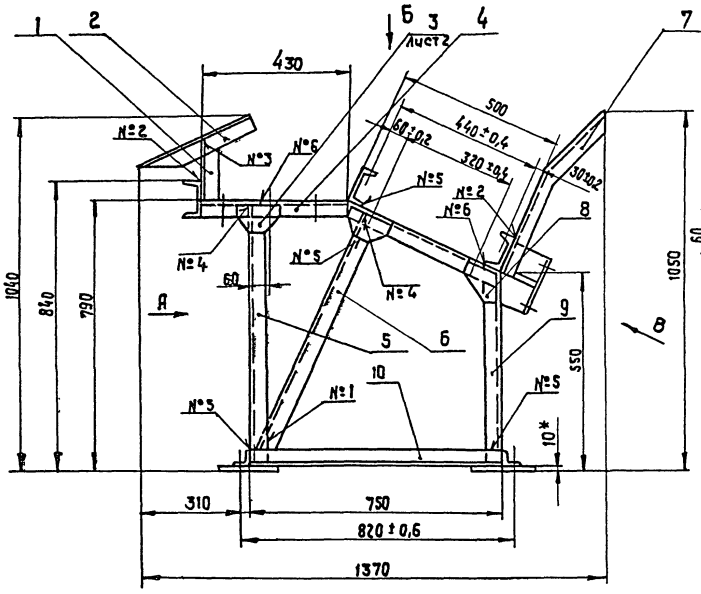

Г - Г
М 1:5

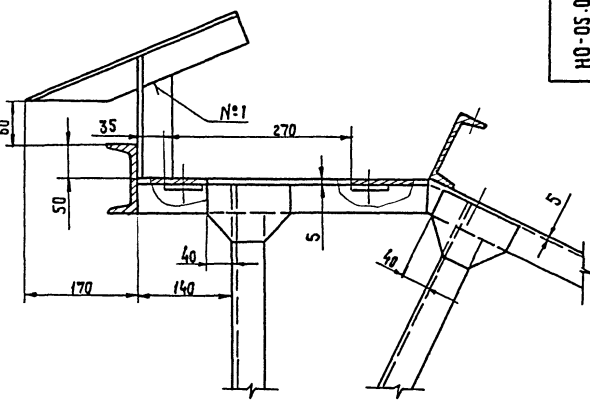

Вид А

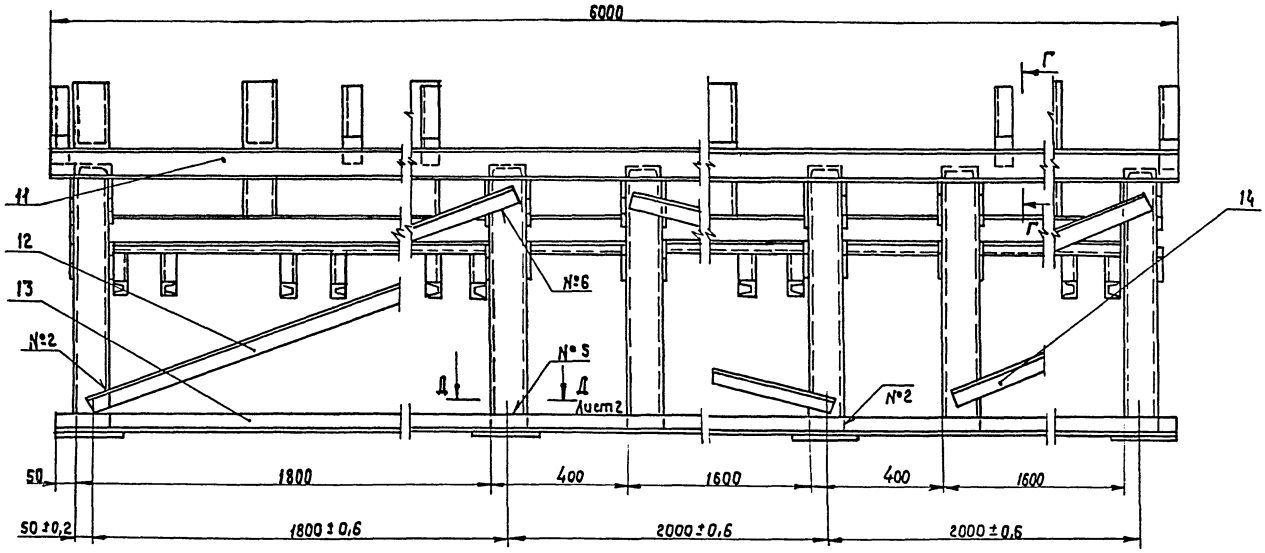

Вид В повернуто
М 1:2

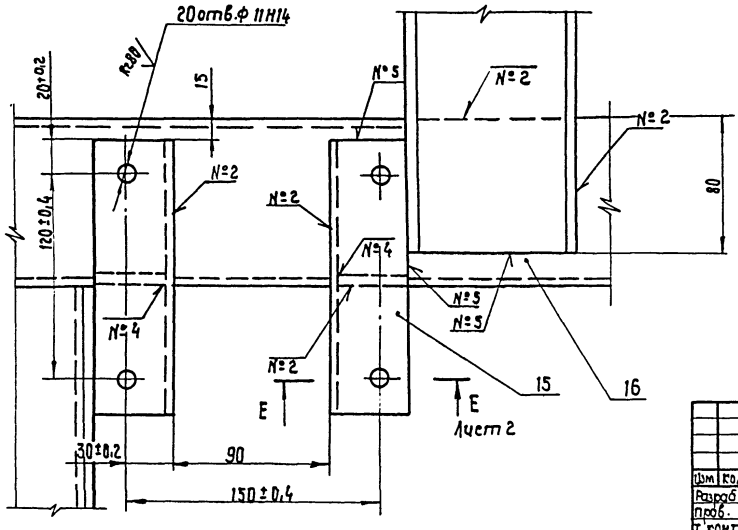

Номер шва	Обозначение	Требования ко шву	Кол-во швов
1	С2		18
2	Т1-△4		78
3	Т1-△4-□		24
4	Т3-△4-□		22
5	Н1-△4		40
6	Н1-△4-□		42
7	Н1-△4	по затянутой линии	12

1. Сварные швы по ГОСТ 5264-80.
2. * Размеры для справок.
3. Неуказанные предельные отклонения размеров отверстий: балов - h15; остальных ± IT15/2
4. Масса наплавленного металла - 5 кг. 10305/4

					НО-05.01.00.000СБ			
Изм.	Кол.	№докум.	Подп.	Дата	Рама	Лит.	Масса	Масштаб
Разраб.		Бурлаченко		07.89	Сборочный чертеж	Р	500	1:10
Пров.		Станевская		07.89		Лист 1	Листов 2	
Т.контр.		Тищук		07.89				
Рук.		Бурлаченко		07.89		Союзгипролесхоз Киевский филиал		
Н.контр.		Тищук		07.89				
Утв.		Кукотин		09.89				

Копировал Краснова

Формат А2

Инв.№подл. | Подп. и дата | Взам.инв.№ | Инв.№дубл. | Подп. и дата

НО-05.01.00.000 СБ

Альбом 4

Типовой проект 411-2-196.89

Вид Б
Лист 1
М1:10

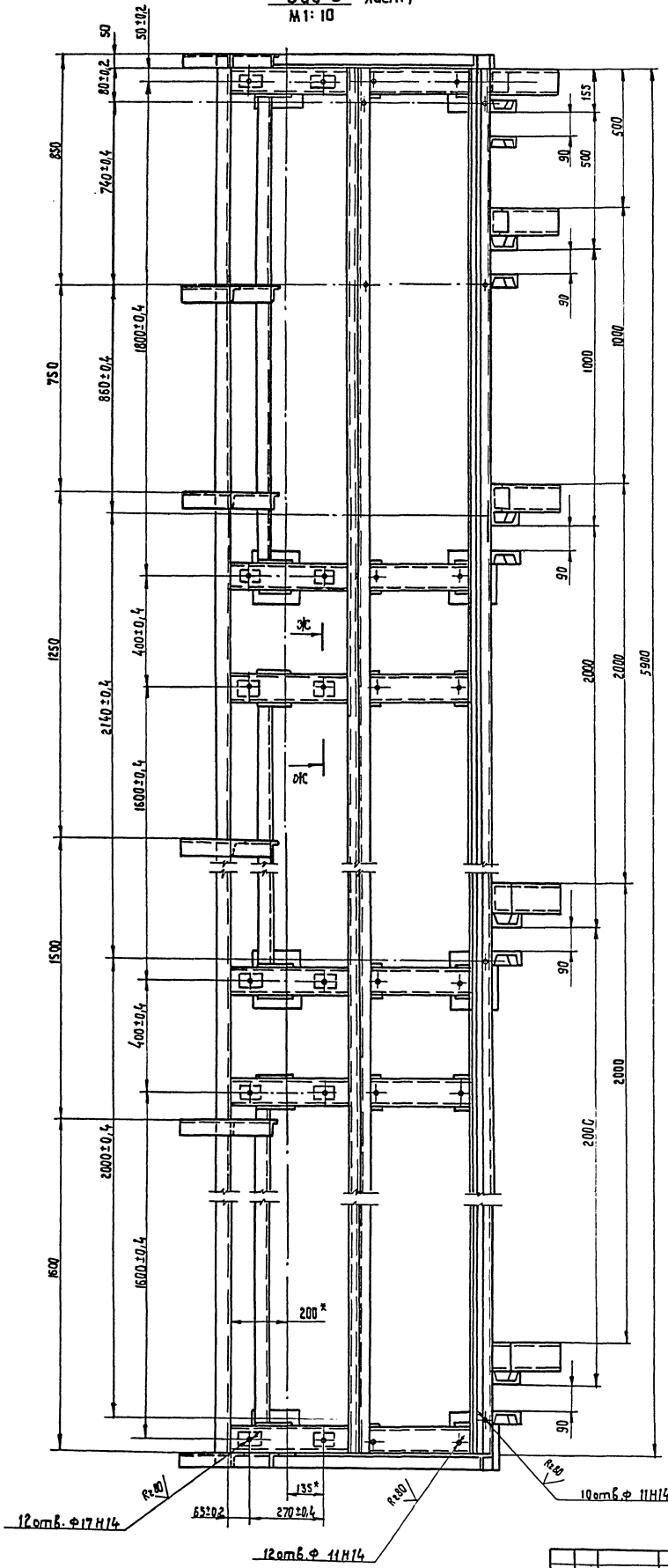

Д - Д
Лист 1
М1:5

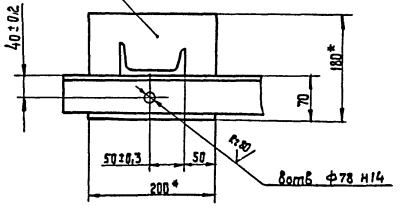

Е - Е
Лист 1
М1:2

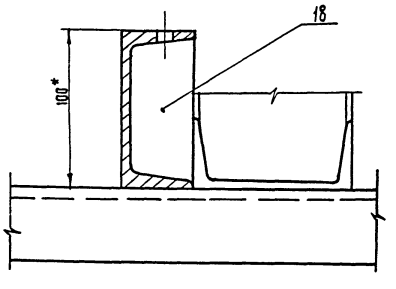

ЭС-ОС повернуто
М1:2

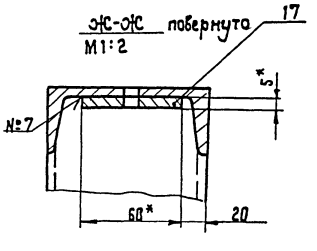

10303/14

Изм.	Кол.	№ докум.	Подп.	Дата	НО-05.01.00.000 СБ	Лист 2

Копировал Краснова

Формат А2

Инв.№подл. | Подп. и дата | Взам.инв.№ | Инв.№дубл. | Подп. и дата

Типовой проект 411-2-196.89 Альбом 4

НО-05.01.00.001

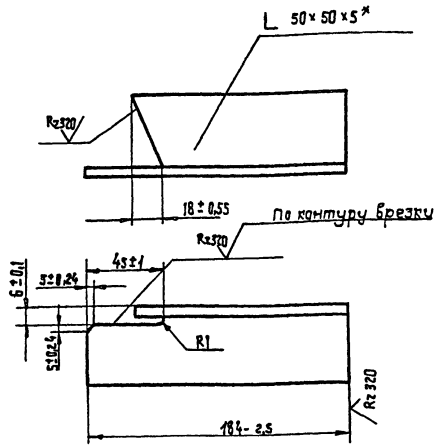

* Размер для справок.

Изм.	Кол.	№ докум.	Подп.	Дата
Разраб.		Станевская		07.89
Пров.		Бурлаченко		07.89
Т.контр.		Тищук		07.89
Рук.		Бурлаченко		07.89
Н.контр.		Тищук		07.89
Утв.				

НО-05.01.00.001

Стойка

Лит.	Масса	Масштаб
Р	0,7	1:2
Лист	Листов	

Уголок 6-50×50×5 ГОСТ 8509-86 / Ст3 ГОСТ 535-79*

СОЮЗГИПРОЛЕСХОЗ Киевский филиал

Копировал Краснова Формат А4

Типовой проект 411-2-196.89 Альбом 4

НО-05.01.00.002

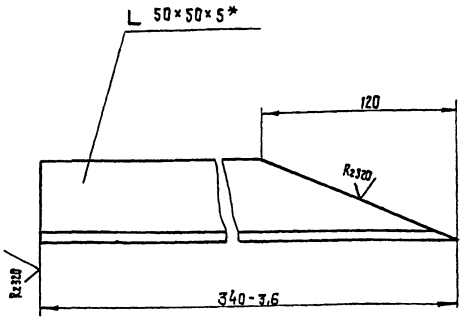

* Размер для справок

Изм.	Кол.	№ докум.	Подп.	Дата
Разраб.		Станевская		07.89
Пров.		Бурлаченко		07.89
Т.контр.		Тищук		07.89
Рук.		Бурлаченко		07.89
Н.контр.		Тищук		07.89
Утв.				

НО-05.01.00.002

Скиз

Лит.	Масса	Масштаб
Р	1,1	1:2
Лист	Листов 1	

Уголок 6-50×50×5 ГОСТ 8509-86 / Ст3 ГОСТ 535-79*

СОЮЗГИПРОЛЕСХОЗ Киевский филиал

Копировал Краснова Формат А4

Типовой проект 411-2-196.89 Альбом 4

НО-05.01.00.004

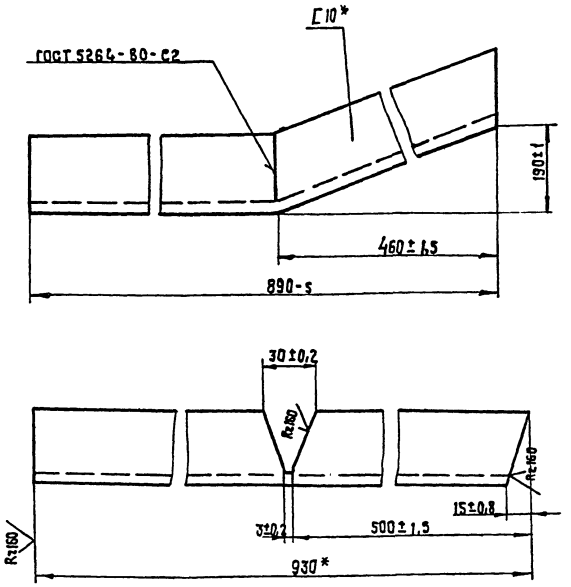

* Размеры для справок.

Изм.	Кол.	№ докум.	Подп.	Дата
Разраб.		Станевская		07.89
Пров.		Бурлаченко		07.89
Т.контр.		Тищук		07.89
Рук.		Бурлаченко		07.89
Н.контр.		Тищук		07.89
Утв.				

НО-05.01.00.004

Прогон

Лит.	Масса	Масштаб
Р	8,4	1:1
Лист	Листов 1	

Швеллер 10 ГОСТ 8240-72* / Ст3 ГОСТ 535-79*

СОЮЗГИПРОЛЕСХОЗ Киевский филиал

Копировал Краснова Формат А4

Типовой проект Альбом

НО-05.01.00.003

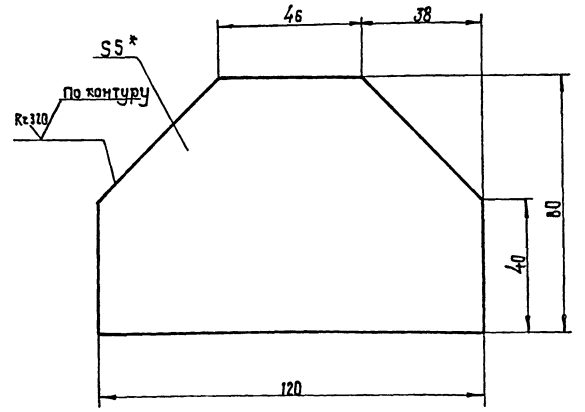

1.* Размер для справок.

2. Неуказанные предельные отклонения размеров: валов - h16; остальных $\pm \frac{IT16}{2}$.

10305/4

Изм.	Кол.	№ докум.	Подп.	Дата
Разраб.		Станевская		07.89
Пров.		Бурлаченко		07.89
Т.контр.		Тищук		07.89
Рук.		Бурлаченко		07.89
Н.контр.		Тищук		07.89
Утв.				

НО-05.01.00.003

Косынка

Лит.	Масса	Масштаб
Р	0,3	1:1
Лист	Листов 1	

Лист 3-Ст3 кп ГОСТ 14637-79* / Б-ПН-5 ГОСТ 19903-74*

СОЮЗГИПРОЛЕСХОЗ Киевский филиал

Копировал Краснова Формат А4

Типовой проект 411-2-196.89 Альбом 4

НО-05.01.00.005

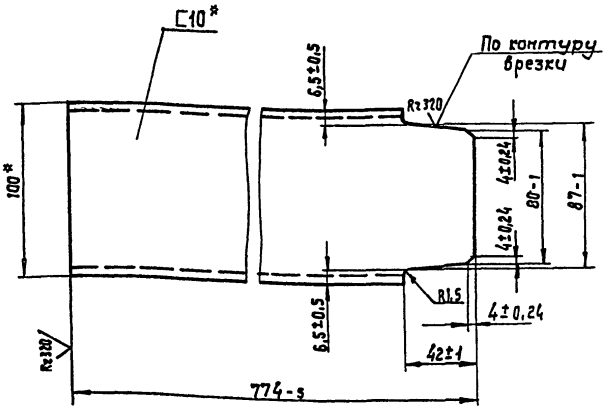

Изм.	Кол.	№докум.	Подп.	Дата
Разраб.		Станевская		07.89
Пров.		Бурлаченко		07.89
Т.контр.		Тищук		07.89
Рук.		Бурлаченко		07.89
Н.контр.		Тищук		07.89
Утв.				

НО-05.01.00.005

Опора

Лит.	Масса	Масштаб
Р	6,5	1:2
Лист	Листов 1	

Швеллер 10 ГОСТ 8240-72* / Ст.3 ГОСТ 535-79*

Союзгипролесхоз Киевский филиал

Копир. Краснова Формат А3

Типовой проект 411-2-196.89 Альбом 4

НО-05.01.00.007

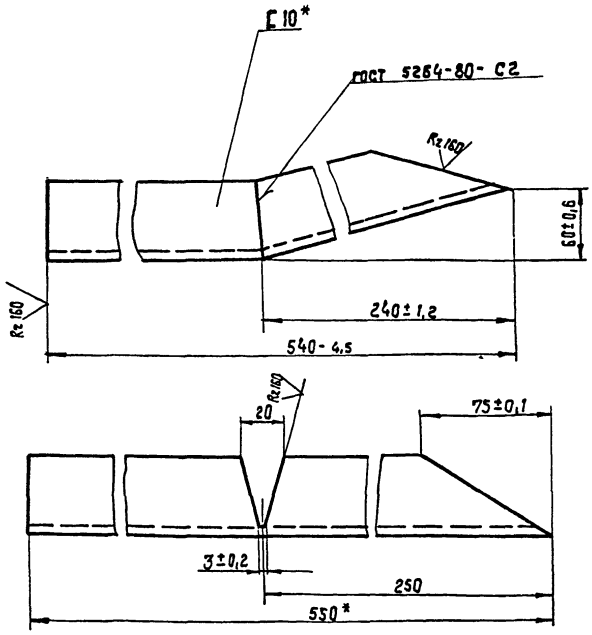

* Размеры для справок.

Изм.	Кол.	№докум.	Подп.	Дата
Разраб.		Станевская		07.89
Пров.		Бурлаченко		07.89
Т.контр.		Тищук		07.89
Рук.		Бурлаченко		07.89
Н.контр.		Тищук		07.89
Утв.				

НО-05.01.00.007

Упор

Лит.	Масса	Масштаб
Р	4,5	1:2
Лист	Листов 1	

Швеллер 10 ГОСТ 8240-72* / Ст.3 ГОСТ 535-79*

Союзгипролесхоз Киевский филиал

Копировал Краснова Формат А4

Типовой проект 411-2-196.89 Альбом 4

НО-05.01.00.006

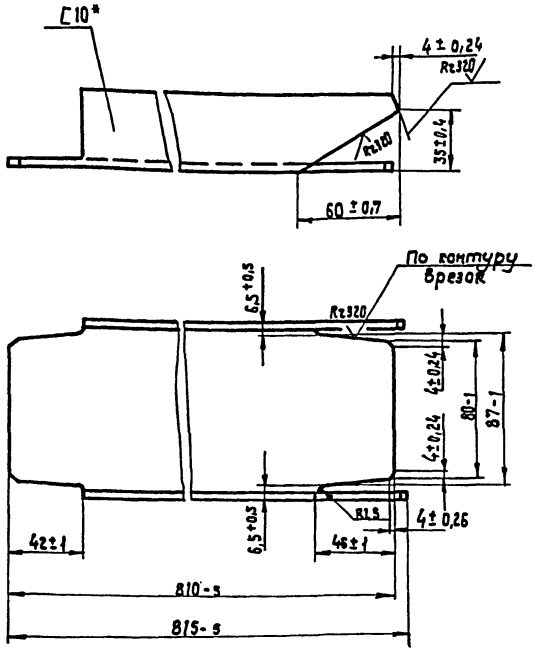

* Размер для справок.

Изм.	Кол.	№докум.	Подп.	Дата
Разраб.		Станевская		07.89
Пров.		Бурлаченко		07.89
Т.контр.		Тищук		07.89
Рук.		Бурлаченко		07.89
Н.контр.		Тищук		07.89
Утв.				

НО-05.01.00.006

Раскос

Лит.	Масса	Масштаб
Р	6,5	1:2
Лист	Листов 1	

Швеллер 10 ГОСТ 8240-72* / Ст.3 ГОСТ 535-79*

Союзгипролесхоз Киевский филиал

Копировал Краснова Формат А4

Типовой проект 411-2-196.89 Альбом 4

НО-05.01.00.008

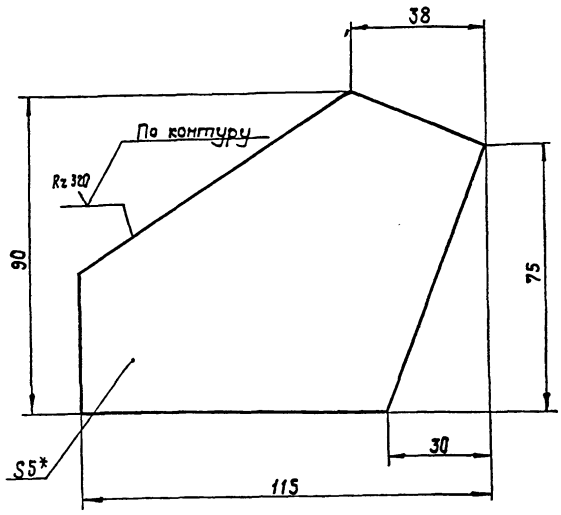

1. * Размер для справок.
2. Неуказанные предельные отклонения размеров: валов - h15; остальных ± IT16/2.

12305/4

Изм.	Кол.	№докум.	Подп.	Дата
Разраб.		Станевская		07.89
Пров.		Бурлаченко		07.89
Т.контр.		Тищук		07.89
Рук.		Бурлаченко		07.89
Н.контр.		Тищук		07.89
Утв.				

НО-05.01.00.008

Косынка

Лит.	Масса	Масштаб
Р	0,3	1:1
Лист	Листов 1	

Б-ПН-5 ГОСТ 19903-74* Лист 3-Ст.3кп ГОСТ 14637-79

Союзгипролесхоз Киевский филиал

Копировал Краснова Формат А4

Альбом 4
Типовой проект 411-2-196.89

НО-05.01.00.009

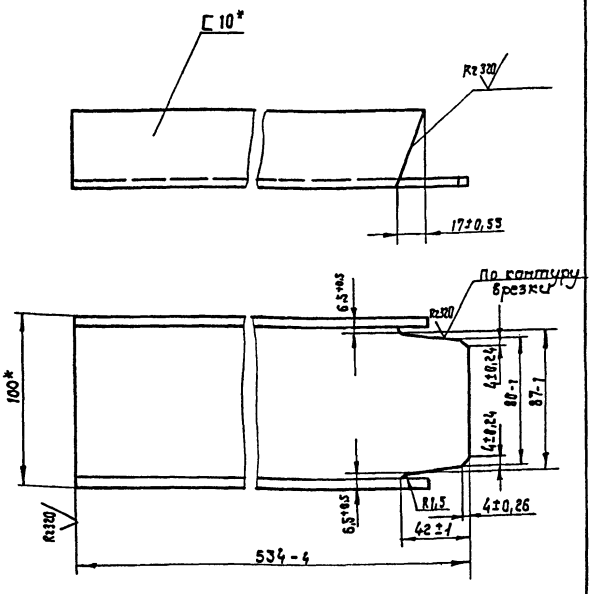

* Размеры для справок.

Изм.	Кол.	№ докум.	Подп.	Дата
Разраб.		Станевская		07.89
Пров.		Бурлаченко		07.89
Т.контр.		Тищук		07.89
Рук.		Бурлаченко		07.89
Н.контр.		Тищук		07.89
Утв.				

НО-05.01.00.009

Стойка

Лит.	Масса	Масштаб
Р	4,2	1:2
Лист	Листов 1	

10 гост 8240-72*
Швеллер Ст.3 гост 535-79*

Союзгипролесхоз Киевский филиал

Копировал Краснова Формат А4

Альбом 4
Типовой проект 411-2-196.89

НО-05.01.00.019

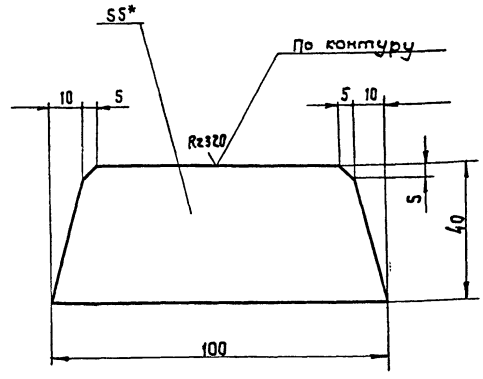

1.* Размер для справок.

2. Неуказанные предельные отклонения размеров: валов - h15, остальных ± IT15/2

Изм.	Кол.	№ докум.	Подп.	Дата
Разраб.		Станевская		07.89
Пров.		Бурлаченко		07.89
Т.контр.		Тищук		07.89
Рук.		Бурлаченко		07.89
Н.контр.		Тищук		07.89
Утв.				

НО-05.01.00.019

Ребра

Лит.	Масса	Масштаб
Р	0,14	1:1
Лист	Листов 1	

Лист 6-ПН-5 ГОСТ 19903-74*
Лист 3-Ст.3 кп ГОСТ 14637-79

Союзгипролесхоз Киевский филиал

Копировал Формат А4

Альбом 4
Типовой проект 411-2-196.89

Форм.	Зона	Поз.	Обозначение	Наименование	Кол.	Примечание
				Документация		
А2			НО-05.02.00.000 СБ	Сборочный чертеж		
				Детали		
А3		1	НО-05.02.00.001	Вал	1	
А3		2	НО-05.02.00.002	Крышка	2	
А4		3	НО-05.02.00.003	Кольцо	1	
А3		4	НО-05.02.00.004	Звездочка	1	
А4		5	НО-05.02.00.005	Прокладка	2	
				Материалы		
				Смазка УС-1 ГОСТ 1033-79		
				Стандартные изделия		
		6		Болт М8×20.58 ГОСТ 7798-70*	12	
		7		Шайба 8-65Г ГОСТ 6402-70*	12	
		8		Кольцо 1-А-40 ГОСТ 13940-86	2	
		9		Кольцо 39-52-5 ГОСТ 6418-81*	2	

Изм.	Лист	№ докум.	Подп.	Дата
Разраб.		Станевская		07.89
Пров.		Бурлаченко		07.89
Рук.		Бурлаченко		07.89
Н.контр.		Тищук		07.89
Утв.				

НО-05.02.00.000

Звездочка натяжная

Лит.	Лист	Листов
Р	1	2

Союзгипролесхоз Киевский филиал

Копировал Краснова Формат А4

Альбом 4
Типовой проект 411-2-196.89

Форм.	Зона	Поз.	Обозначение	Наименование	Кол.	Примечание
		10		Подшипник 208 ГОСТ 8338-75*	2	

10305/4

Изм.	Лист	№ докум.	Подп.	Дата

НО-05.02.00.000

Лист 2

Копировал Краснова Формат А4

НО-05.02.00.000 СБ

Альбом 4

Типовой проект 411-2-196.89

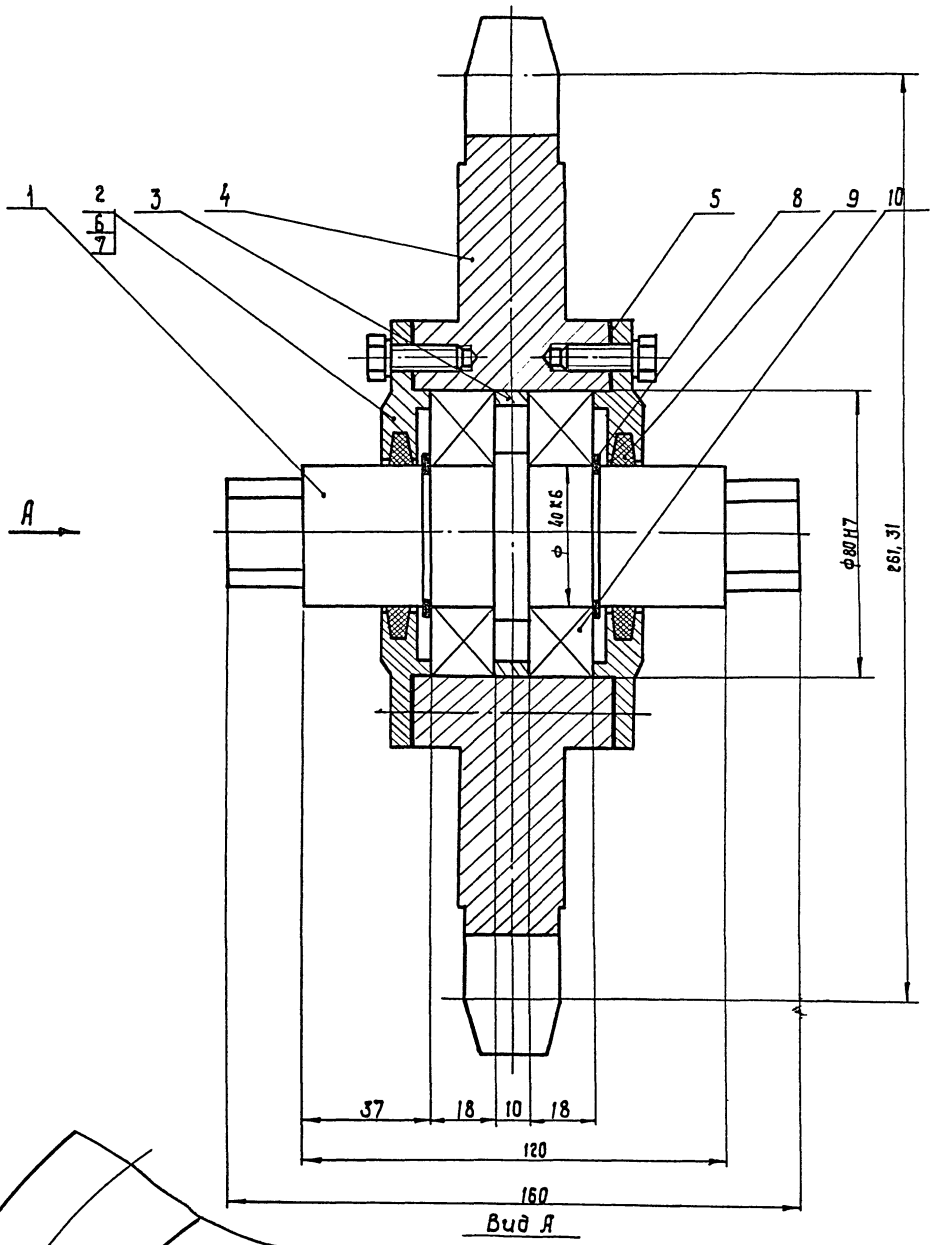

Вид А

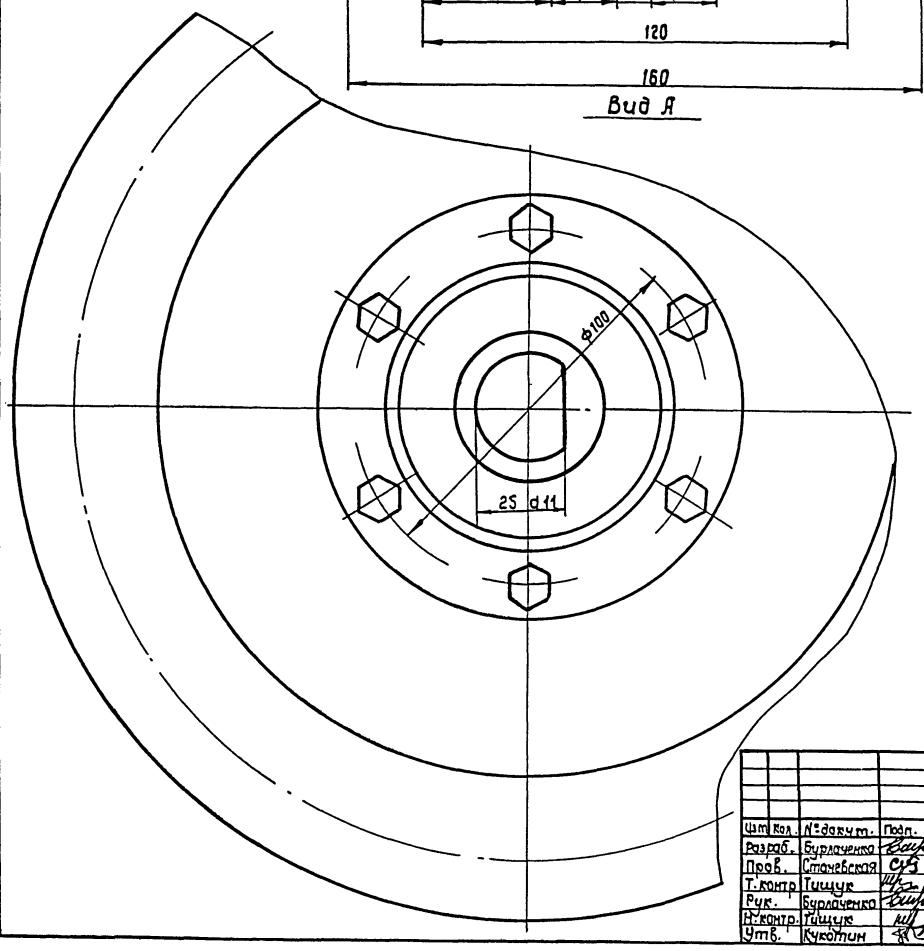

1. Размеры для справки.
2. При сборке подшипник забить смазкой УС-1 ГОСТ 1033-79*.

Инв.№ подл. | Подп. и дата | Взам.инв.№ | Инв.№ дубл. | Подп. и дата

Изм.	Кол.	№докум.	Подп.	Дата	НО-05.02.00.000 СБ	
Разраб.		Бурлаченко		07.89	Звездочка натяжная. Сборочный чертеж	Лит. / Масса / Масштаб: Р / 7 / 1:1
Пров.		Станевская		07.89		Лист / Листов 1
Т.контр.		Тищук		07.89		
Рук.		Бурлаченко		07.89		
Н.контр.		Тищук		07.89		Союзгипролесхоз Киевский филиал
Утв.		Кукотин		09.89		

10305/4

Копировал Краснова

Формат А2

НО-05.02.00.001

Типовой проект 411-2-196.89 Альбом 4

Инв.№подл. | Подп. и дата | Взам.инв.№ | Инв.№дубл. | Подп. и дата

Rz 80 $\sqrt{}$ (√)

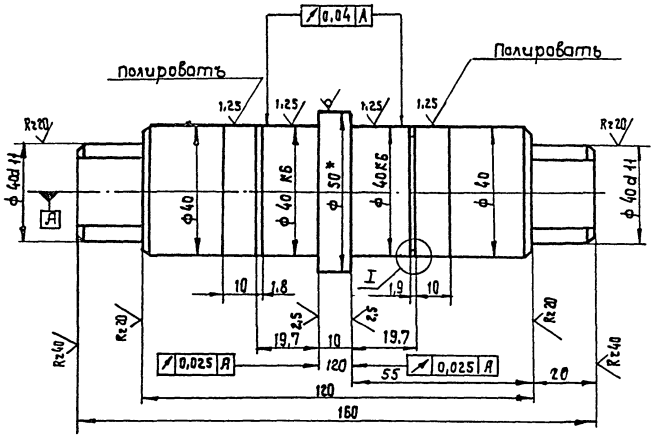

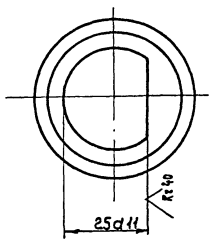

I
М 5:1

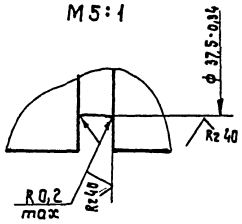

1.* Размер для справок.
2. Неуказанные предельные отклонения размеров: отверстий - H14; валов - h14, остальных ± $\frac{IT14}{2}$.

					НО-05.02.00.001		
Изм.	Кол.	№докум.	Подп.	Дата	Вал	Лит.	Масса / Масштаб
Разраб.		Станевская		07.89		Р	1,6 / 1:1
Провер.		Бурлаченко		07.89		Лист	Листов 1
Т.контр.		Тищук		07.89	Круг В-50 ГОСТ 2590-71* / Ст.45 ГОСТ 1050-74**	Союзгипролесхоз Киевский филиал	
Рук.		Бурлаченко		07.89			
Н.контр.		Тищук		07.89			
Утв.		Кукотин		09.89			

Копировал Краснова Формат А3

НО-05.02.00.002

Типовой проект 411-2-196.89 Альбом 4

Инв.№подл. | Подп. и дата | Взам.инв.№ | Инв.№дубл. | Подп. и дата

Rz 80 $\sqrt{}$ (√)

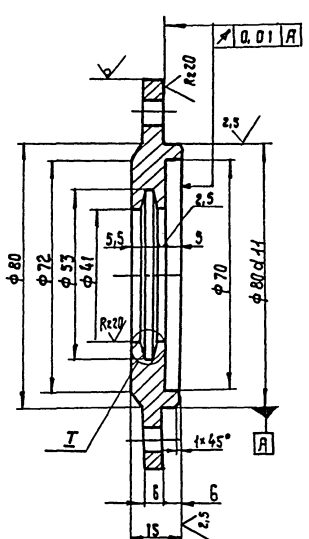

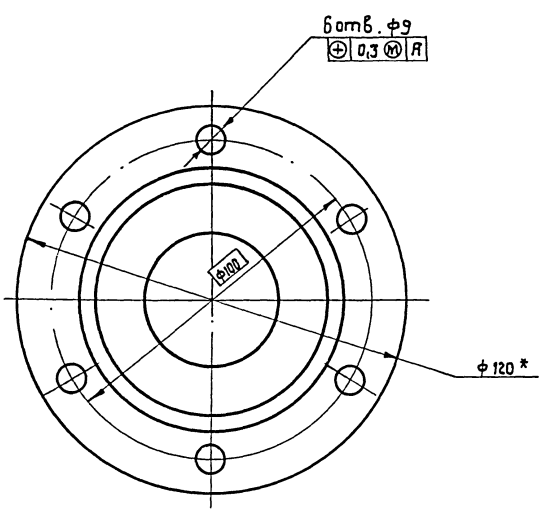

I
М 4:1

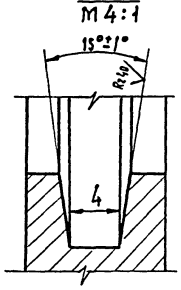

1.* Размер для справок.
2. Неуказанные предельные отклонения размеров отверстий - H14, валов - h14, остальных ± $\frac{IT14}{2}$.

10305/4

					НО-05.02.00.002		
Изм.	Кол.	№докум.	Подп.	Дата	Крышка	Лит.	Масса / Масштаб
Разраб.		Станевская		07.89		Р	0,5 / 1:1
Пров.		Бурлаченко		07.89		Лист	Листов 1
Т. контр.		Тищук		07.89	Круг В-12 ГОСТ 2590-71* / Ст.3 ГОСТ 535-79*	Союзгипролесхоз Киевский филиал	
Рук.		Бурлаченко		07.89			
Н. контр.		Тищук		07.89			
Утв.		Кукотин		09.89			

Копировал Краснова Формат А2

Типовой проект 411-2-196.89 Альбом 4

НО-05.02.00.004

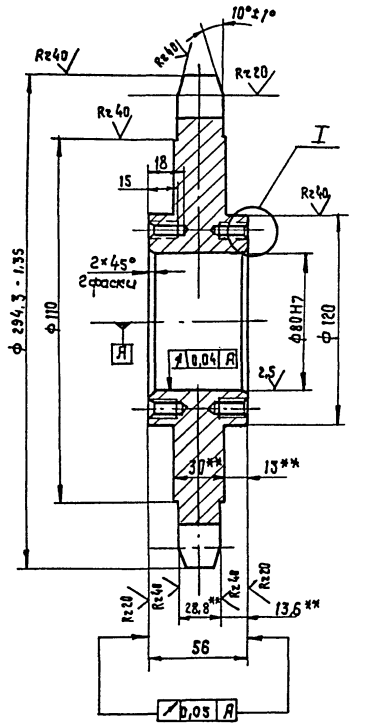

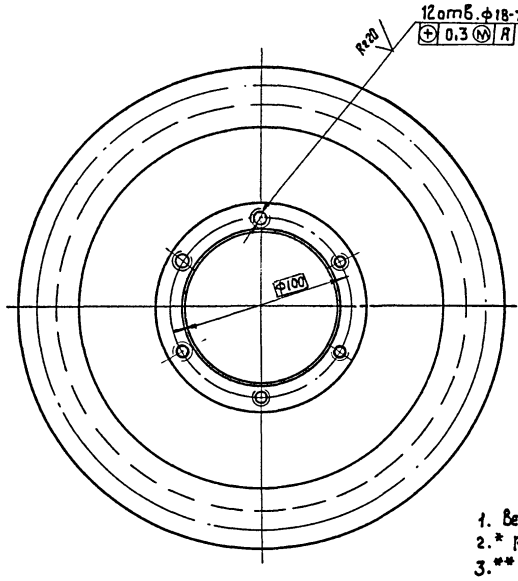

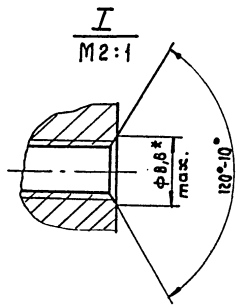

Rz80 √(√)

Число зубьев		z	8
Сопрягаемая цепь	шаг	t	100
	Диаметр ролика	Д	30
Профиль зуба по ГОСТ 592-81		—	при $\sigma = \frac{t}{Д_0}$ 72,2
Степень точности по ГОСТ 592-81		—	2
Диаметр окружности впадин		Эi	231,3 - 2,3
Допуск на разность шагов		—	0,7
Радиальное биение окружности впадин		—	1,7
Торцевое биение зубчатого венца		—	1,7
Диаметр делительной окружности		dд	261,31
Сопрягаемая цепь	ширина внутренней пластины	B	36 **
	Расстояние между внутренними пластинами	Bвн	32 **
	предельно-допустимое увеличение шага цепи по зацеплению в %	Δt_2	13,3

1. Венец h 2,5...3 HRC 45...50.
2. * Размеры для справок.
3. ** Размеры уточнить при получении тяговых цепей транспортера ТУП-5
4. Неуказанные предельные отклонения размеров: отверстий - H14; валов - h14; остальных ± $\frac{JT14}{2}$.

Изм	Кол	№ докум.	Подп.	Дата	НО-05.02.00.004	Лит.	Масса	Масштаб
Разраб.		Бурлаченко		07.89	Звездочка	Р	3,5	1:2
Пров.		Станевская		07.89		Лист	Листов 1	
Т. контр.		Тищук		07.89				
Рук.		Бурлаченко		07.89	45 ГОСТ 1050-74	СОЮЗГИПРОЛЕСХОЗ Киевский филиал		
Н. контр.		Тищук		07.89				
Утв.								

Копировал Краснова Формат А3

Типовой проект 411-2-196.89 Альбом 4

НО-05.02.00.003

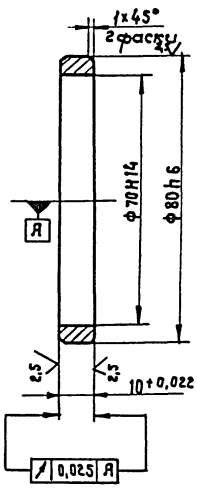

Изм	Кол.	№ докум.	Подп.	Дата	НО-05.02.00.003	Лит.	Масса	Масштаб
Разраб.		Бурлаченко		07.89	Кольцо	Р	0,05	1:1
Пров.		Станевская		07.89		Лист	Листов 1	
Т. контр.		Тищук		07.89				
Рук.		Бурлаченко		07.89	35 ГОСТ 1050-74 **	СОЮЗГИПРОЛЕСХОЗ Киевский филиал		
Н. контр.		Тищук		07.89				
Утв.								

Копировал Краснова Формат А4

Типовой проект 411-2-196 Альбом 4

НО-05.02.00.005

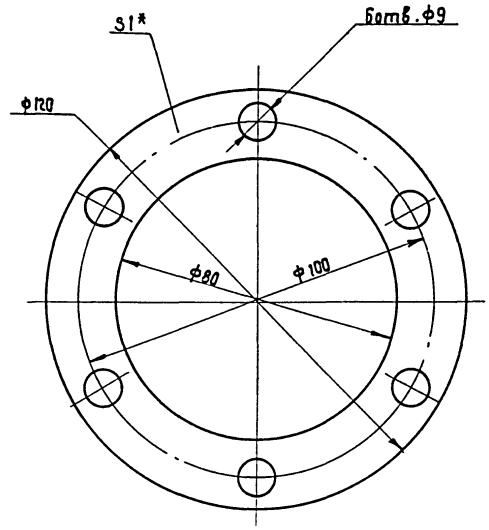

* Размер для справок.

10305/4

Изм	Кол.	№ докум.	Подп.	Дата	НО-05.02.00.005	Лит.	Масса	Масштаб
Разраб.		Бурлаченко		07.89	Прокладка	Р	0,001	1:1
Пров.		Станевская		07.89		Лист 1	Листов 1	
Т. контр.		Тищук		07.89				
Рук.		Бурлаченко		07.89	Картон прокладочный Б1 ГОСТ 9347-74 *	СОЮЗГИПРОЛЕСХОЗ Киевский филиал		
Н. контр.		Тищук		07.89				
Утв.								

Копировал Краснова Формат А4

Типовой проект 411-2-196.89 Альбом 4

№отправ.	Обозначение	Наименование	Куда входит: Обозначение	Кол.	Общее количество	Примечание
1	НО-06.00.00.000	Рольганг с двухсторонним			1	
2		перекладчиком				
3						
4	НО-06.01.00.000	Ролик	НО-06.00.000-00	6	6	
5	НО-06.02.00.000	Рама	"	1	1	
6	НО-06.03.00.000	Стол откидной	"	1	1	
7	НО-06.04.00.000	Вал в сборе	"	1	1	
8	НО-06.04.00.000-01	Вал в сборе	"	1	1	
9	НО-06.05.00.000	Кронштейн	"	2	2	
10	НО-06.05.00.00-01	Кронштейн	"	2	2	
11	НО-06.06.00.000	Ролик натяжной	"	6	6	
12	НО-06.07.00.000	Упор		1	1	
13						
14	НО-06.01.01.000	Корпус	НО-06.01.00.000	2	12	
15	НО-06.01.02.000	ролик	НО-06.01.00.000	1	6	
16						
17	НО-06.04.01.000	Корпус подшипника	НО-06.04.00.000	2	2	
18	НО-06.04.02.000	Звездочка	НО-06.04.00.000	3	3	
19						
20	НО-06.04.01.000	Корпус подшипника	НО-06.04.00.000-01	2	2	
21	НО-06.04.01.000	Звездочка	НО-06.04.00.000-02	3	3	
22						
23						

Инв.№подл. | Подп. и дата | Взам.инв.№ | Инв.№дубл. | Подп. и дата

Изм.	Лист	№докум.	Подп.	Дата
Разраб.	Станевская			05.89
Пров.	Бурлаченко			07.89
Рук.	Бурлаченко			07.89
Н.контр.	Тищук			07.89
Утв.				

НО-06.00.00.000 ВС

Рольганг с двухсторонним перекладчиком
Ведомость спецификаций

Лит.	Лист	Листов
Р		1

Союзгипролесхоз Киевский филиал

Копир. Краснова — Формат А3

Альбом 4

Типовой проект 411-2-196.89

Форм.	Зона	Поз.	Обозначение	Наименование	Кол.	Примечание
				Документация		
*			НО-06.00.00.000 СБ	Сборочный чертеж		*) ФА2-2л
А3			НО-06.00.00.000 ВС	Ведомость спецификаций	1	
				Сборочные единицы		
А4		1	НО-06.01.00.000	Ролик	6	
А4		2	НО-06.02.00.000	Рама	1	
А4		3	НО-06.03.00.000	Стол откидной	1	
А4		4	НО-06.04.00.000	Вал в сборе	1	
*		5	НО-06.04.00.000-01	Вал в сборе	1	*) см.черт. НО-06.04.00.000
А4		6	НО-06.05.00.000	Кронштейн	2	
*		7	НО-06.05.00.000-01	Кронштейн	2	*) См.черт. НО-06.05.00.000
А4		8	НО-06.06.00.000	Ролик натяжной	6	
А4		9	НО-06.07.00.000	Упор	1	
				Детали		
Б4		10	НО-06.00.00.001	Упор	3	0,06 кг
				Квадрат Б 5 ГОСТ 2591-88*		
				Ст.3 ГОСТ 535-79*		
				ℓ = 30h15		
А3		11	НО-06.00.00.002	Звездочка Z=20; t=15875	1	
А3		12	НО-06.00.00.003	Звездочка Z=14; t=15875	1	

Инв.№подл. | Подп. и дата | Взам.инв.№ | Инв.№дубл. | Подп. и дата

Изм.	Лист	№докум.	Подп.	Дата
Разраб.	Станевская			05.89
Пров.	Бурлаченко			07.89
Рук.	Тищук			07.89
Н.контр.	Тищук			07.89
Утв.				

НО-06.00.00.000

Рольганг с двухсторонним перекладчиком

Лит.	Лист	Листов
Р	1	3

Союзгипролесхоз Киевский филиал

Копировал Краснова — Формат А4

Альбом

Типовой проект

Форм.	Зона	Поз.	Обозначение	Наименование	Кол.	Примечание
				Стандартные изделия		
				Болт ГОСТ 7798-70*		
		13		М10 × 25.58	24	
		14		М10 × 30.58	16	
		15		М10 × 35.58	8	
		16		М12 × 30.58	8	
		17		Винт М4 × 90.58	4	
				ГОСТ 17473-80*		
				Ось ГОСТ 9650-80*		
		18		2.6×5 × 65 Ст.3	2	
		19		2.8×5 × 85 Ст.3	3	
				Гайка ГОСТ 5915-70*		
		20		М4.5	4	
		21		М5.5	12	
		22		М10.5	48	
		23		М12.5	8	
				Шайба ГОСТ 6402-70*		
		24		4-65Г	4	
		25		10-65Г	48	
		26		12-65Г	8	
				ГОСТ 11371-78*		
		27		4.01	4	
		28		5.01	12	
		29		10.01	24	
		30		12.01	8	
				Шплинт ГОСТ 397-79*		
		31		2×20.001	2	
		32		2.5×30.001	3	

Инв.№подл. | Подп. и дата | Взам.инв.№ | Инв.№дубл. | Подп. и дата

10305/4

Изм.	Лист	№докум.	Подп.	Дата

НО-06.00.00.000 — Лист 2

Копировал Краснова — Формат А4

НО-06.00.00.000 СБ

Альбом 4

Типовой проект 411-2-196.89

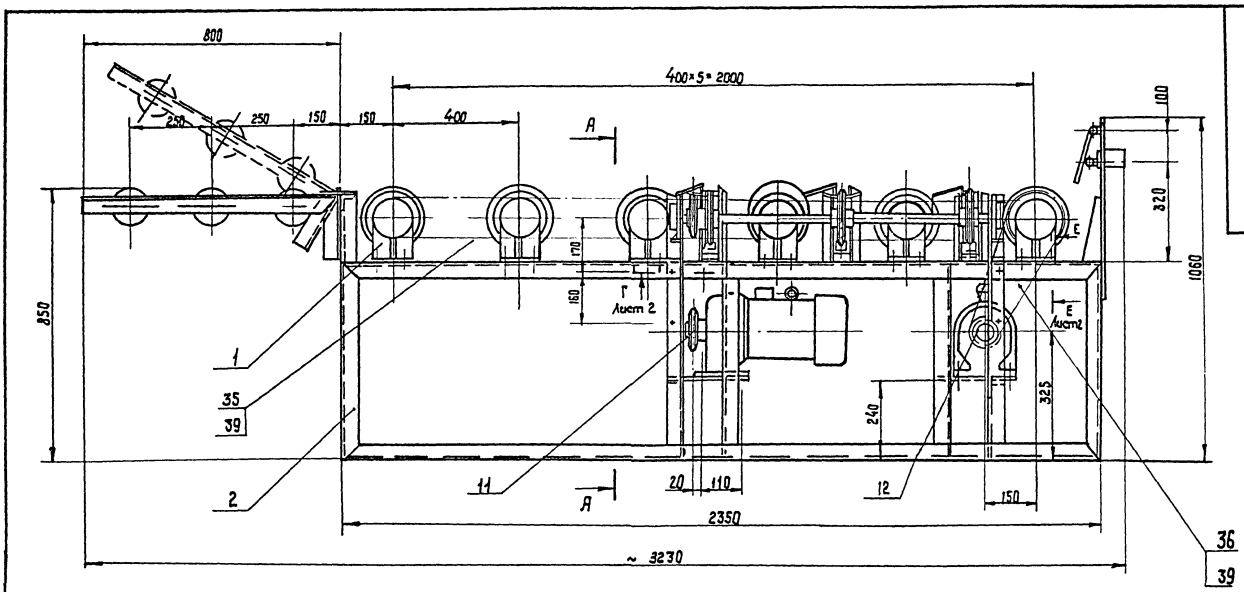

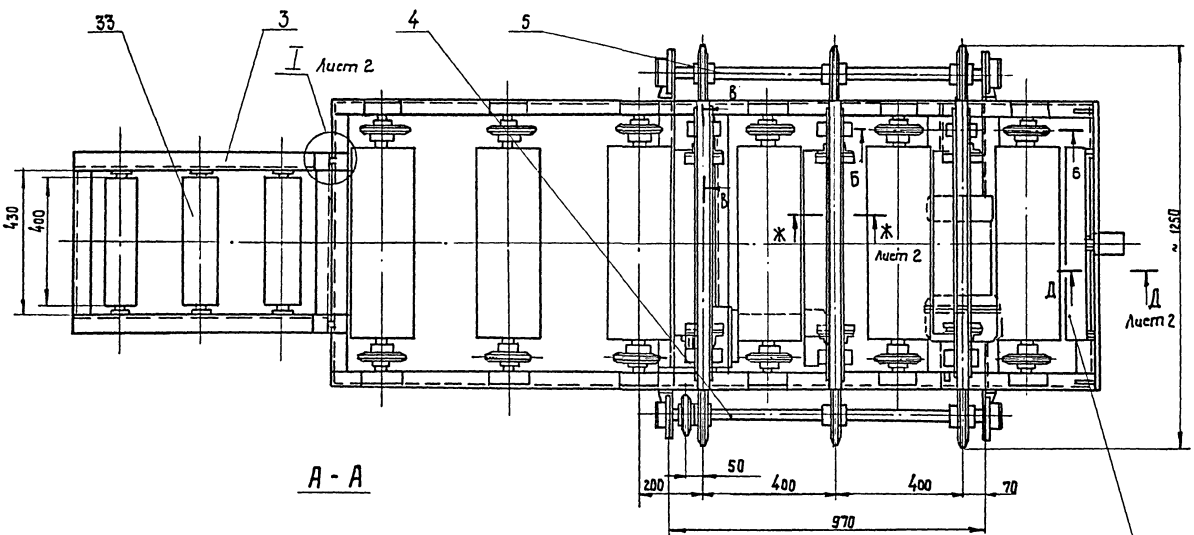

А - А



В - В
М1:5 повернуто

Б - Б
М1:5

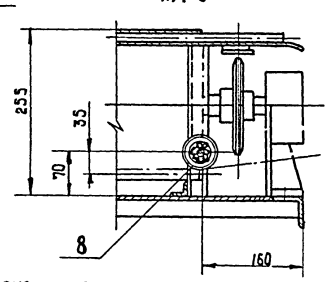

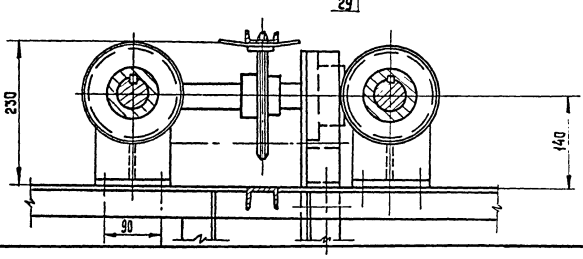

Рольганг предназначен для подачи пиломатериалов длиной 1÷1,5м от станка ЦКБ-40 к станкам ЦМ-120
Скорость рольганга м/сек - 0,60
Скорость цепного перекладчика, м/сек- 0,3
Суммарная мощность квт- 1,5.

1. Размеры для справок.
2. Упор приварить при монтаже согласно чертежа (Вид И, Лист 2)
3. После монтажа и пробного пуска металлоконструкции грунтовать - грунтовка ФЛ-03 К ГОСТ 9109-81* окрасить - эмаль ПФ-115 ГОСТ 6465-76*.

10305/4

				НО-06.00.00.000 СБ	
Изм.	Лист	№ докум.	Подп.	Дата	Рольганг с двухсторонним перекладчиком Сборочный чертеж
Разраб.		Бурлаченко		07.89	
Пров.		Станевская		15.89	
Т.контр.		Тищук		07.89	
Рук.		Бурлаченко		07.89	
Н.контр.		Тищук		07.89	
Утв.		Кукотин		09.89	

Лит.	Масса	Масштаб
Р	590	1:10
Лист 1	Листов 2	

Союзгипролесхоз Киевский филиал

Копировал Краснова

Формат А2

Инв.№подл. | Подп. и дата | Взам.инв.№ | Инв.№дубл. | Подп. и дата

Г - Г Лист 1
М1:1

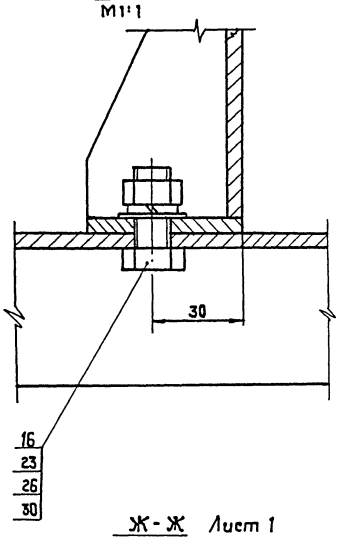

Д - Д Лист 1
М 1:1

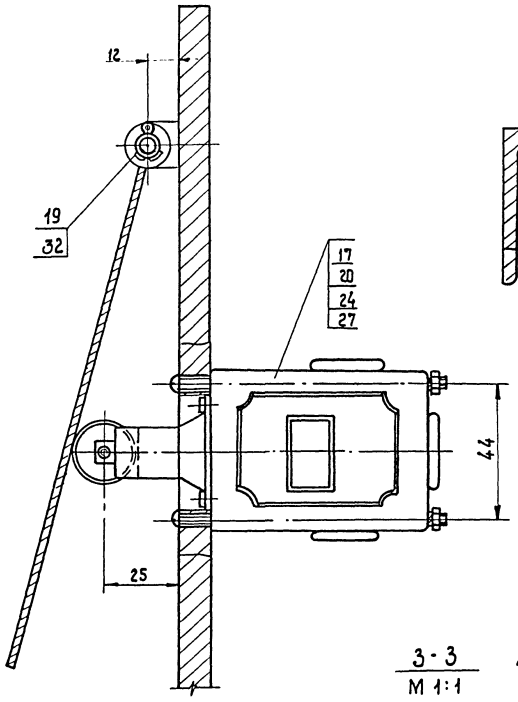

Е - Е Лист 1
М 1:1

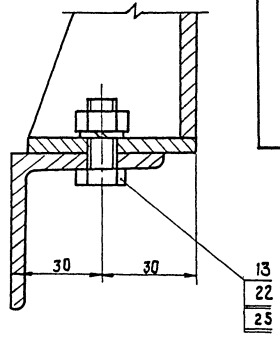

Ж - Ж Лист 1
М 1:1

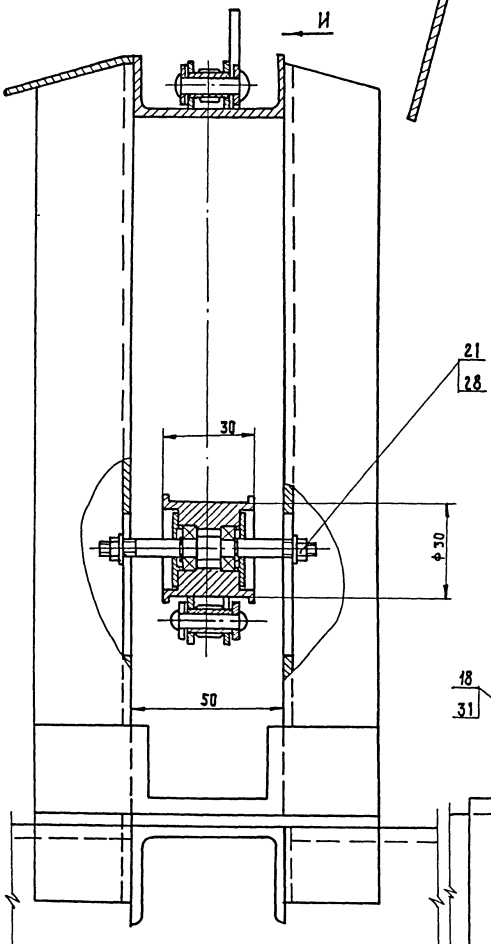

3 - 3 Лист 1
М 1:1

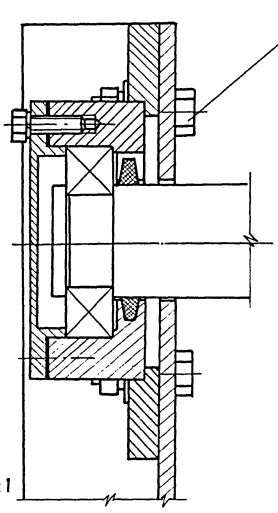

I Лист 1
М1:1

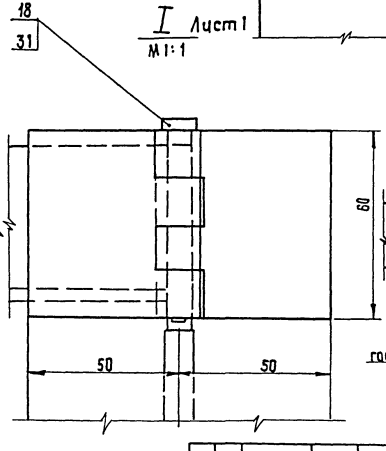

Вид И
М 1:1

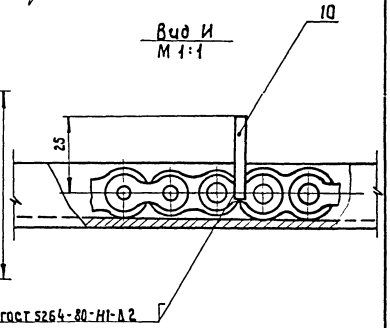

Инв.№подл.	Подп. и дата	Взам.инв.№	Инв.№дубл.	Подп. и дата

Изм.	Лист	№ докум.	Подп.	Дата	НО-06.00.00.000 СБ	Лист 2

10305/4

Копировал Краснова

НО-06.00.00.002

Альбом 4

Типовой проект 411-2-196.89

Инв. № подл. | Подп. и дата | Взам. инв. № | Инв. № дубл. | Подп. и дата

Rz 20 ▽(▽)

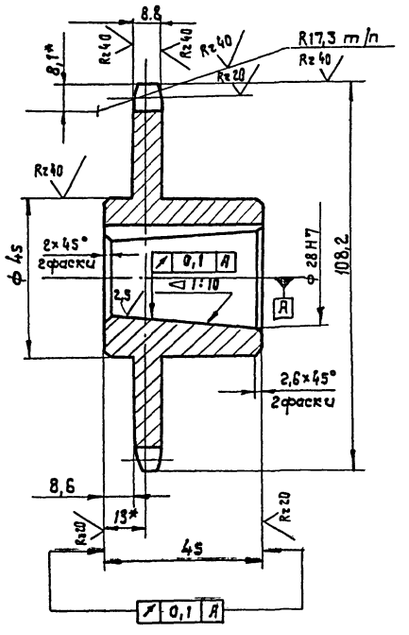

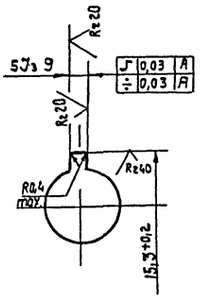

Число зубьев		z	20
Сопрягаемая цепь	шаг	t	15,875
	диаметр ролика	Д	10,16
Профиль зуба по ГОСТ 591-69		—	со смещением
Класс точности по ГОСТ 591-69		—	3
Диаметр окружности впадин		Дi	91,17-0,46
Допуск на разность шагов		δt	0,16
Радиальное биение окружности впадин		Ео	0,5
Торцевое биение зубчатого венца		—	0,5
Диаметр делительной окружности		dд	101,48
Сопрягаемая цепь	ширина внутренней пластины	в	14,73
	расстояние между внутренними пластинами	Ввн	9,65

1. Венец h 2,5 ... 3 HRC 40 ... 50.
2. * Размеры для справок.
3. Неуказанные предельные отклонения размеров, отверстий - H14; валов - h14; остальных ± IT14/2

Изм	Кол	№ докум.	Подп.	Дата
Разраб.		Бурлаченко		07.89
Пров.		Станевская		05.89
Т. контр		Тищук		07.89
Рук.		Бурлаченко		07.89
Н. контр		Тищук		07.89
Утв.				

НО-06.00.00.002

Звездочка

z = 20 t = 15,875

45 ГОСТ 1050-74**

Лит.	Масса	Масштаб
Р	0,9	1:1
Лист	Листов 1	

Союзгипролесхоз Киевский филиал

Копировал Краснова Формат А3

НО-06.00.00.003

Альбом 4

Типовой проект 411-2-196.89

Инв. № подл. | Подп. и дата | Взам. инв. № | Инв. № дубл. | Подп. и дата

Rz 80 ▽(▽)

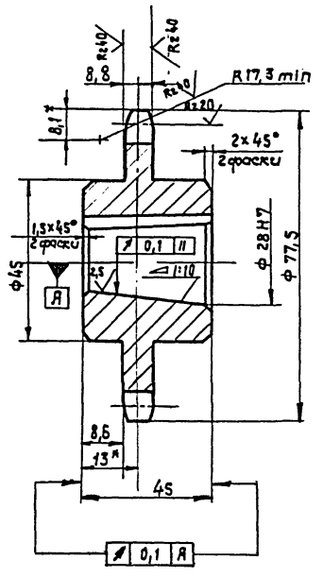

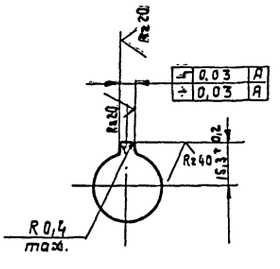

Число зубьев		z	14
Сопрягаемая цепь	шаг	t	15,875
	диаметр ролика	Д	10,16
Профиль зуба по ГОСТ 591-69		—	со смещен.
Класс точности по ГОСТ 591-69		—	3
Диаметр окружности впадин		Дi	61,03-0,38
Допуск на разность шагов		δt	0,16
Радиальное биение окружности впадин		Ео	0,5
Торцевое биение зубчатого венца		—	0,6
Диаметр делительной окружности		dд	71,34
Сопрягаемая цепь	ширина внутренней пластины	в	14,73
	расстояние между внутренними пластинами	Ввн	9,65

1. Венец h 2,5 ... 3; HRC 40...50.
2. * Размеры для справок.
3. Неуказанные предельные отклонения размеров: отверстий - H14; валов - h14; остальных ± IT14/2.

10305/4

Изм	Кол	№ докум.	Подп.	Дата
Разраб.		Станевская		05.89
Пров.		Бурлаченко		07.89
Т. контр		Тищук		07.89
Рук.		Бурлаченко		07.89
Н. контр		Тищук		07.89
Утв.				

НО-06.00.00.003

Звездочка

z = 14, t = 15,875

45 ГОСТ 1050-74**

Лит.	Масса	Масштаб
Р	0,5	1:1
Лист	Листов 1	

Союзгипролесхоз Киевский филиал

Копировал Краснова Формат А3

Типовой проект 411-2-196.89 Альбом 4

Формат	Зона	Поз.	Обозначение	Наименование	Кол.	Примечание
				Прочие изделия		
		33		Ролик Р-400	3	Судинский з-д "Красный пресс"
		34		Мотор-редуктор МЦ-26-63-56 К43 ТУ-2056-190-85	2	
				Цепь пр.15.875-2270-2 ГОСТ 13568-75*		
		35		ℓ = 1254.125	5	
		36		ℓ = 1285.875	1	
		37		ℓ = 2714.625	3	
		38		ℓ = 1349.375	1	
		39		Звено С-пр-15.875.2270-2 ГОСТ 13568-75*	10	

Инв.№ подл. | Подп. и дата | Инв.№ дубл. | Взам. инв.№ | Подп. и дата

Изм.	Лист	№ докум.	Подп.	Дата

НО-06.00.00.000 Лист 3

Копировал Краснова Формат А4

Типовой проект 411-2-196.89 Альбом 4

Формат	Зона	Поз.	Обозначение	Наименование	Кол.	Примечание
				Документация		
А2			НО-06.01.00.000 СБ	Сборочный чертеж		
				Сборочные единицы		
А4		1	НО-06.01.01.000	Корпус подшипника	2	
А4		2	НО-06.01.02.000	Ролик	1	
				Детали		
А3		3	НО-06.01.00.001	Звездочка	2	
А4		4	НО-06.01.00.002	Прокладка	2	
А4		5	НО-06.01.00.003	Крышка	2	
				Материалы		
				Смазка УС-1 ГОСТ 1033-79*		
				Стандартные изделия		
		6		Винт М8×16.58 ГОСТ 1476-75	2	
		7		Болт М5×20.58 ГОСТ 7798-70*	12	
		8		Шайба 6-65Г ГОСТ 6402-70*	12	

Инв.№ подл. | Подп. и дата | Инв.№ дубл. | Взам. инв.№ | Подп. и дата

Изм.	Лист	№ докум.	Подп.	Дата
Разраб.		Станевская		05.89
Пров.		Бурлаченко		07.89
Рук.		Бурлаченко		07.89
Н.контр.		Тищук		07.89
Утв.				

НО-06.01.00.000

Ролик

Лит.	Лист	Листов
Р	1	2

Союзгипролесхоз Киевский филиал

Копировал Краснова Формат А4

Типовой проект 411-2-196.89 Альбом 4

Формат	Зона	Поз.	Обозначение	Наименование	Кол.	Примечание
		9		Кольцо 1-А-30 ГОСТ 13940-86	2	
		10		Кольцо 60 ГОСТ 2833-77*	2	
		11		Кольцо 39-52-5 ГОСТ 6418-81*	2	
		12		Подшипник 207 ГОСТ 8338-75*	2	
		13		Шпонка 12×8×50 ГОСТ 23360-78*	2	

Инв.№ подл. | Подп. и дата | Взам. инв.№ | Инв.№ дубл. | Подп. и дата

Изм.	Лист	№ докум.	Подп.	Дата

НО-06.01.00.000 Лист 2

Копир. Краснова Формат А4

Типовой проект 411-2-196.89 Альбом 4

Формат	Зона	Поз.	Обозначение	Наименование	Кол.	Примечание
				Документация		
А3			НО-06.01.01.000 СБ	Сборочный чертеж		
				Детали		
А4		1	НО-06.01.01.001	Корпус	1	
А4		2	НО-06.01.01.002	Щека	1	
А4		3	НО-06.01.01.003	Ребро	1	
А4		4	НО-06.01.01.004	Основание	1	

10305/4

Инв.№ подл. | Подп. и дата | Взам. инв.№ | Инв.№ дубл. | Подп. и дата

Изм.	Лист	№ докум.	Подп.	Дата
Разраб.		Станевская		05.89
Пров.		Бурлаченко		07.89
Рук.		Бурлаченко		07.89
Н.контр.		Тищук		07.89
Утв.				

НО-06.01.01.000

Корпус подшипника

Лит.	Лист	Листов
Р	1	

Союзгипролесхоз Киевский филиал

Копировал Краснова Формат А4

НО-06.01.00.000 СБ

Альбом 4

Типовой проект 411-2-196.89

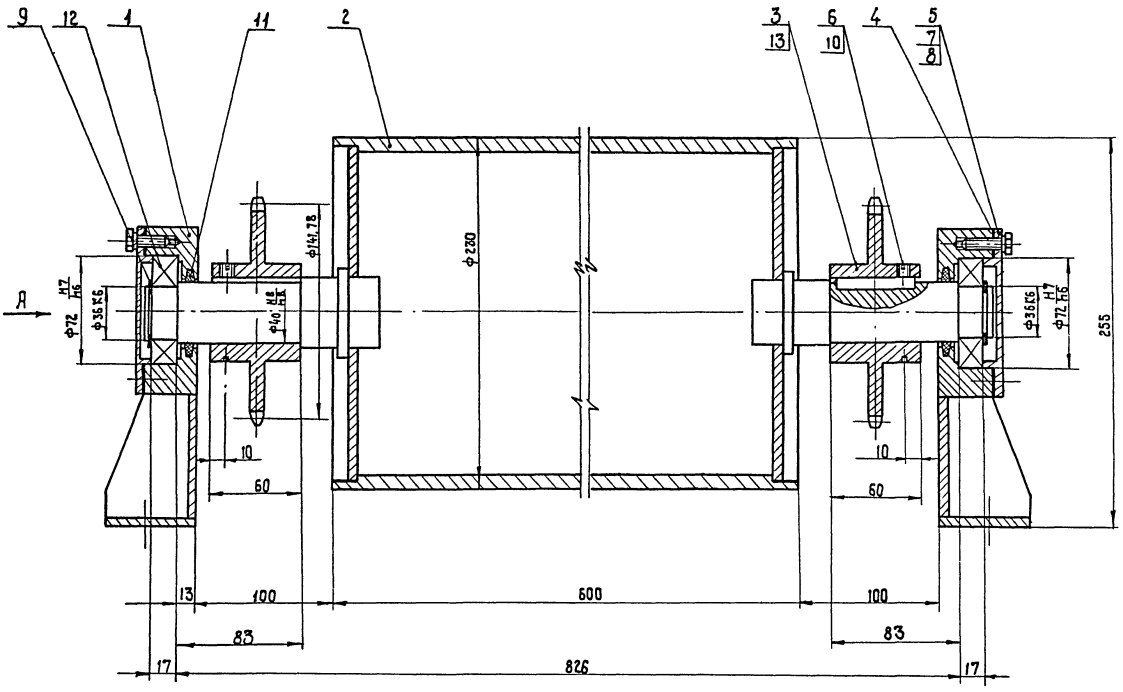

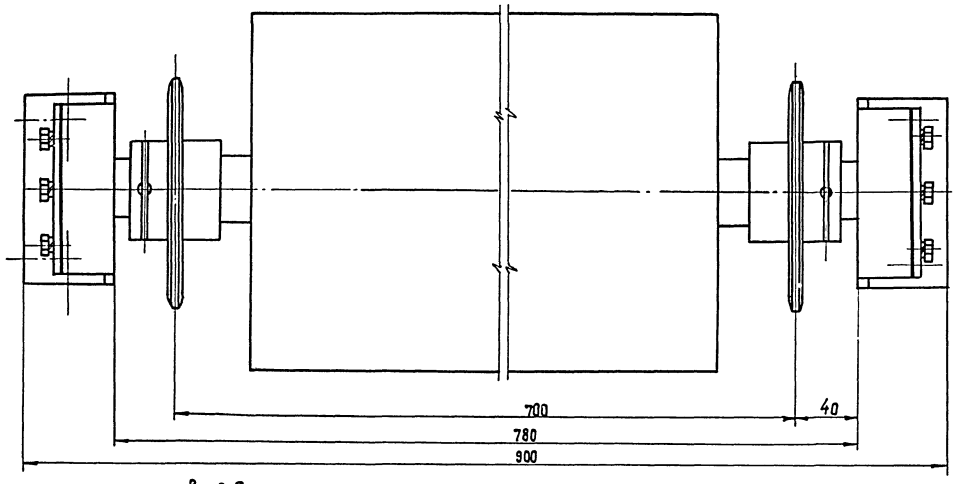

Вид А

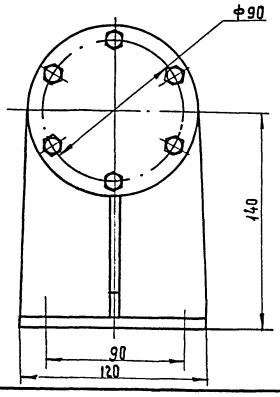

10305/4

					НО-06.01.00.000 СБ		
Изм.	Код	№ докум.	Подп.	Дата	Ролик	Лит.	Масса	Масштаб
Разраб.		Бурлаченко		07.89	Сборочный чертеж	Р	38.5	1:2
Пров.		Сташевская		05.89		Лист	Листов 1
Т.контр.		Тищук		07.89			
Рук.		Бурлаченко		07.89			
Н.контр.		Тищук		07.89		Союзгипролесхоз Киевский филиал	
Утв.		Кукотин		09.89			

Инв.№ подл. | Подп. и дата | Взам.инв.№ | Инв.№ дубл. | Подп. и дата

Копировал Краснова

Формат А2

Типовой проект 411-2-196.89 Альбом 4

НО-06.01.00.001

Rz80 √(√)

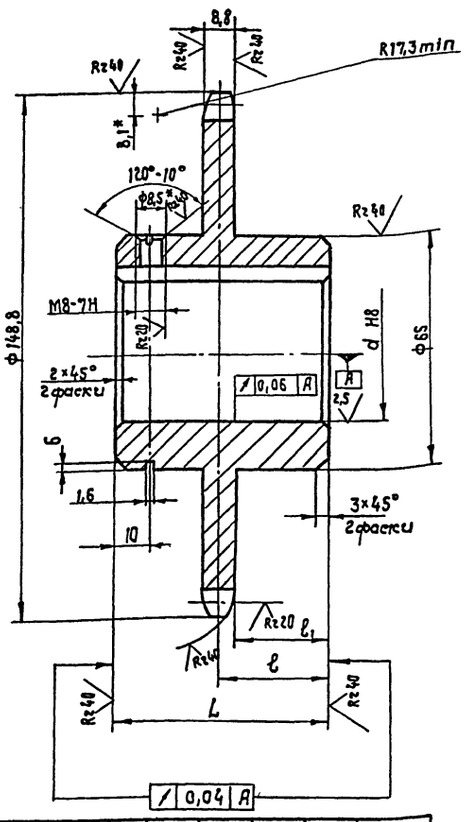

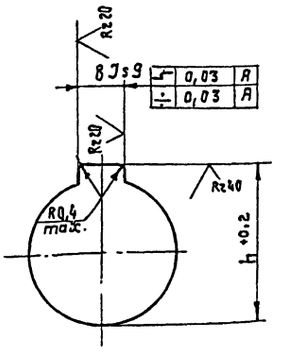

Число зубьев		z	28
Сопрягаемая цепь	Шаг	t	15,875
	Диаметр ролика	Д	10,16
Профиль зуба по ГОСТ 591-69		—	со смещением
Класс точности по ГОСТ 591-69		—	3
Диаметр окружности впадин		Di	131,47 -0,1
Допуск на разность шагов		δt	0,2
Радиальное биение окружности впадин		Eo	0,63
Торцевое биение зубчатого венца		—	0,63
Диаметр делительной окружности		d0	141,78
Сопрягаемая цепь	Ширина внутренней пластины	в	14,73
	Расстояние между внутренними пластинами	Bвн	9,65

1. Отжечь.
2. Венец h2,5... 3 HRC 40... 50.
3* Размеры для справок.
4. Неуказанные предельные отклонения размеров: отверстий - H14; валов - h14; остальных ± IT14/2.

Обозначение	d	L	l	l1	B	h	Масса, в кг
НО-06.01.00.001	40	60	30	25,6	12	43,3	1,3
-01	36	50	25	20,6	10	39,3	1,2

Изм.	Кол.	№ докум.	Подп.	Дата
Разраб.		Станевская		05.89
Пров.		Бурлаченко		07.89
Т.контр.		Тищук		07.89
Рук.		Бурлаченко		07.89
Н.контр.		Тищук		07.89
Утв.				

НО-06.01.00.001

Звездочка

Лит.	Масса	Масштаб
Р	см. табл.	1:1
Лист 1	Листов 1	

45 ГОСТ 1050-74**

СОЮЗГИПРОЛЕСХОЗ Киевский филиал

Копировал Краснова Формат А3

Типовой проект 411-2-196.89 Альбом 4

НО-06.01.00.002

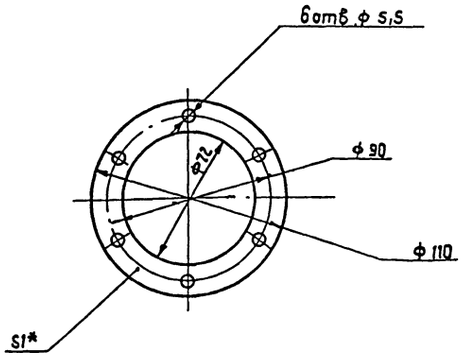

* Размер для справок.

Изм.	Лист	№ докум.	Подп.	Дата
Разраб.		Станевская		05.89
Пров.		Бурлаченко		07.89
Т.контр.		Тищук		07.89
Рук.		Бурлаченко		07.89
Н.контр.		Тищук		07.89
Утв.				

НО-06.01.00.002

Прокладка

Лит.	Масса	Масштаб
Р	0,001	1:2
Лист	Листов 1	

Картон прокладочный Б1 ГОСТ 9347-74*

СОЮЗГИПРОЛЕСХОЗ Киевский филиал

Копировал Краснова Формат А4

Типовой проект Альбом

НО-06.01.00.003

Rz80 √(√)

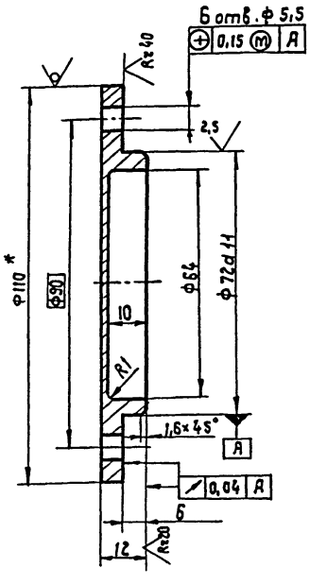

1. * Размер для справок.
2. Неуказанные предельные отклонения размеров: отверстий - H14; валов - h14; остальных ± IT14/2.

10305/4

Изм.	Кол.	№ докум.	Подп.	Дата
Разраб.		Станевская		05.89
Пров.		Бурлаченко		07.89
Т.контр.		Тищук		07.89
Рук.		Бурлаченко		07.89
Н.контр.		Тищук		07.89
Утв.				

НО-06.01.00.003

Крышка

Лит.	Масса	Масшт.
Р	0,4	1:1
Лист	Листов 1	

Круг 110 ГОСТ 2590-88* / Ст.3 ГОСТ 535-79*

СОЮЗГИПРОЛЕСХОЗ Киевский филиал

Копировал Краснова Формат А4

НО-06.01.01.000 СБ

Типовой проект 411-2-196.89 Альбом 4

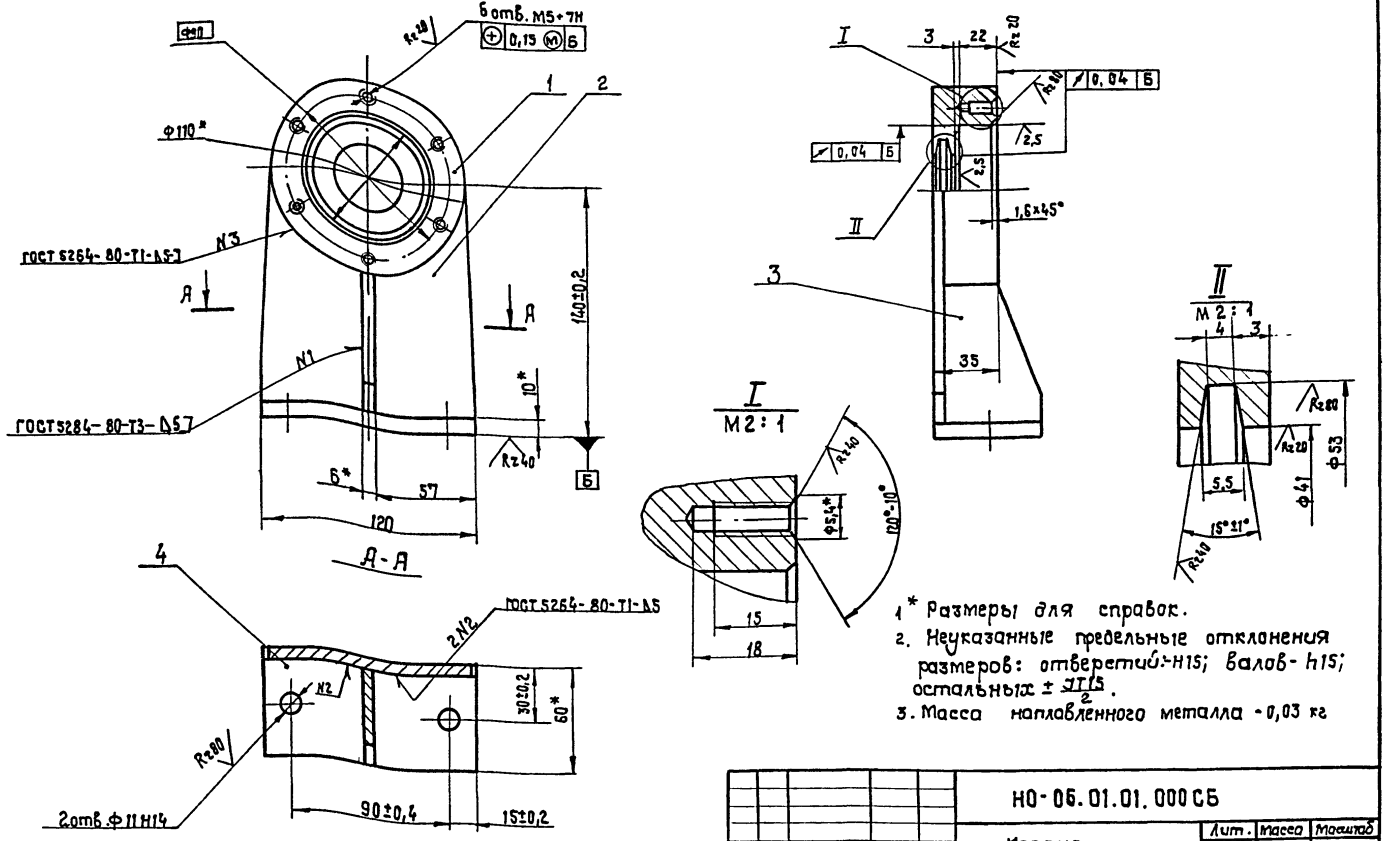

1* Размеры для справок.

2. Неуказанные предельные отклонения размеров: отверстий - H15; валов - h15; остальных $\pm \frac{IT15}{2}$.

3. Масса наплавленного металла - 0,03 кг

Изм.	Кол.	№ докум.	Подп.	Дата	НО-06.01.01.000 СБ			
Разраб.		Бурлаченко		07.89	Корпус подшипника. Сборочный чертеж	Лит.	Масса	Масштаб
Пров.		Станевская		05.89		Р	3,2	1:2
Т.контр.		Тищук		07.89		Лист	Листов 1	
Рук.		Бурлаченко		07.89		Союзгипролесхоз Киевский филиал		
Н.контр.		Тищук		07.89				
Утв.								

Копировал Краснова Формат А3

НО-06.01.01.001

Типовой проект 411-2-196.89 Альбом 4

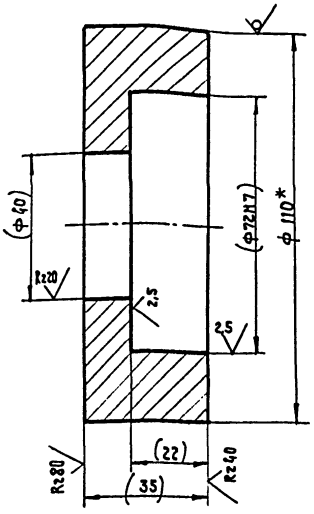

1. Размеры в скобках - после сварки

2.* Размер для справок.

Изм.	Кол.	№ докум.	Подп.	Дата	НО-06.01.01.001			
Разраб.		Бурлаченко		07.89	Корпус	Лит.	Масса	Масштаб
Пров.		Станевская		05.89		Р	1,8	1:1
Т.контр.		Тищук		07.89		Лист	Листов 1	
Рук.		Бурлаченко		07.89	110 ГОСТ 2590-88* Круг 45 ГОСТ 1050-74**	Союзгипролесхоз Киевский филиал		
Н.контр.		Тищук		02.89				
Утв.								

Копировал Краснова Формат А4

Типовой проект Альбом

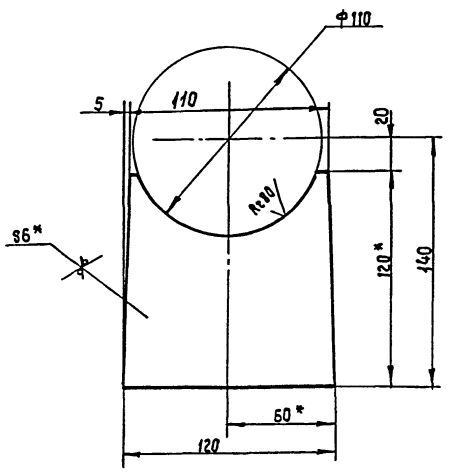

1.* Размеры для справок.

2. Неуказанные предельные отклонения размеров: отверстий - H15; валов - h15; остальных $\pm \frac{IT15}{2}$.

10305/14

Изм.	Кол.	№ докум.	Подп.	Дата	НО-06.01.01.002			
Разраб.		Бурлаченко		07.89	Щека	Лит.	Масса	Масштаб
Пров.		Станевская		05.89		Р	0,6	1:2
Т.контр.		Тищук		07.89		Лист	Листов 1	
Рук.		Бурлаченко		07.89	Лист 6-ПН-6 ГОСТ 19903-74* 3-Ст3кп ГОСТ 14637-79	Союзгипролесхоз Киевский филиал		
Н.контр.		Тищук		07.89				
Утв.								

Копир. Краснова Формат А4

Типовой проект 411-2-196.89 Альбом 4

Форм.	Зона	Поз.	Обозначение	Наименование	Кол.	Примечание
				Документация		
А3			НО-06.01.02.000СБ	Сборочный чертеж		
				Сборочные единицы		
А4		1	НО-06.01.02.010	Ролик		

Изм.	Лист	№ докум.	Подп.	Дата
Разраб.		Станевская		05.89
Пров.		Бурлаченко		07.89
Рук.		Бурлаченко		07.89
Н.контр.		Тищук		07.89
Утв.				

НО-06.01.02.000

Ролик

Лит.	Лист	Листов
Р		1

Союзгипролесхоз Киевский филиал

Копировал Краснова Формат А4

Типовой проект Альбом

Форм.	Зона	Поз.	Обозначение	Наименование	Кол.	Примечание
				Документация		
А3			НО-06.01.02.010СБ	Сборочный чертеж		
				Детали		
А4		1	НО-06.01.02.101	Цапфа	2	
А4		2	НО-06.01.02.102	Труба	1	
А4		3	НО-06.01.02.103	Фланец	2	

Изм.	Лист	№ докум.	Подп.	Дата
Разраб.		Станевская		05.89
Пров.		Бурлаченко		07.89
Рук.		Бурлаченко		07.89
Н.контр.		Тищук		07.89
Утв.				

НО-06.01.02.010

Ролик

Лит.	Лист	Листов
Р		1

Союзгипролесхоз Киевский филиал

Копировал Краснова Формат А4

Типовой проект 411-2-196.89 Альбом 4

НО-06.01.01.003

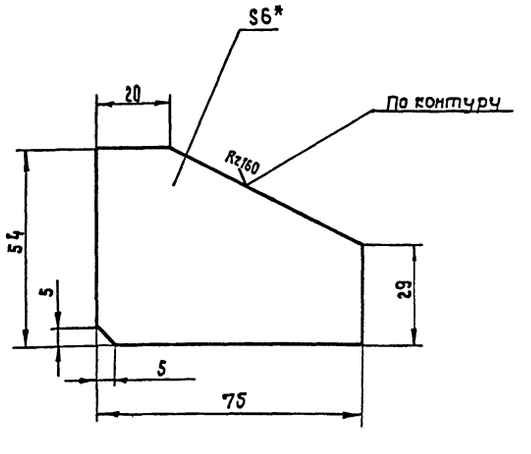

1.* Размер для справок.

2. Неуказанные предельные отклонения размеров: валов - h15; остальных ± $\frac{IT15}{2}$.

Изм.	Кол.	№ докум.	Подп.	Дата
Разраб.		Станевская		05.89
Пров.		Бурлаченко		07.89
Т.контр.		Тищук		07.89
Рук.		Бурлаченко		07.89
Н.контр.		Тищук		07.89
Утв.				

НО-06.01.01.003

Ребро

Лит.	Масса	Масштаб
Р	0,14	1:1
Лист	Листов 1	

Лист Б-ПН-6 ГОСТ 19903-74* 3-Ст3кп ГОСТ14637-79

Союзгипролесхоз Киевский филиал

Копировал краснова Формат А4

Типовой проект Альбом

НО-06.01.01.004

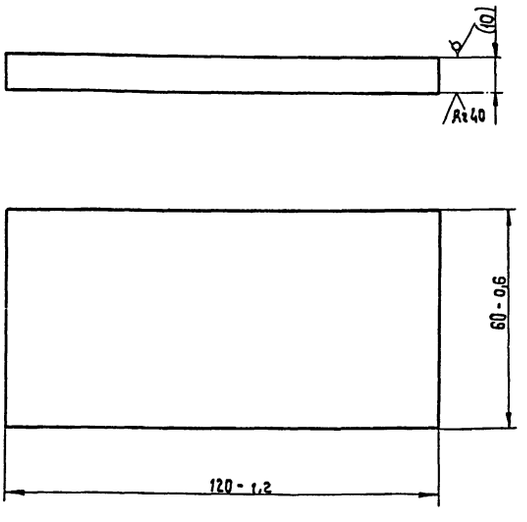

Размер в скобках - после сварки.

10305/4

Изм.	Кол.	№ докум.	Подп.	Дата
Разраб.		Станевская		05.89
Пров.		Бурлаченко		07.89
Т.контр.		Тищук		07.89
Рук.		Бурлаченко		07.89
Н.контр.		Тищук		07.89
Утв.				

НО-06.01.01.004

Основание

Лит.	Масса	Масштаб
Р	0,5	1:1
Лист	Листов	

Лист Б-ПН-12 ГОСТ 19903-74* 3-Ст3кп ГОСТ14637-79

Союзгипролесхоз Киевский филиал

Копировал Краснова Формат А4

НО-06.01.02.000 СБ

Типовой проект 411-2-196.89 Альбом 4

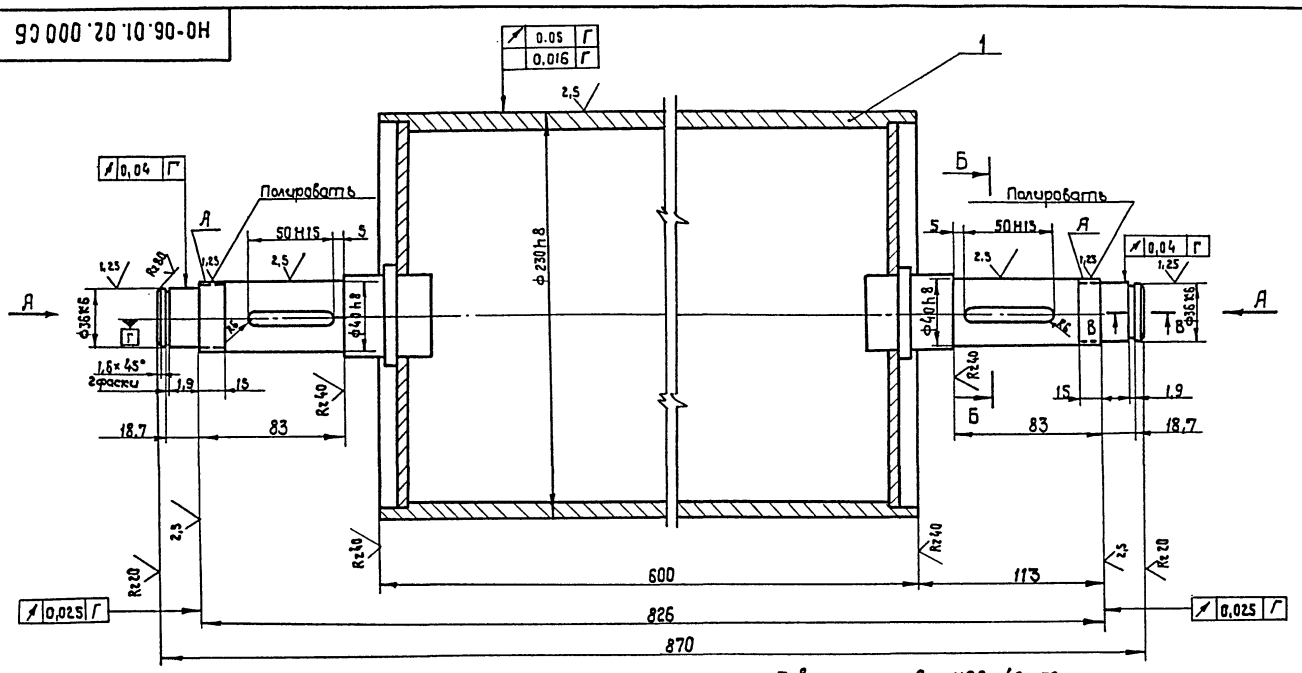

Вид А
М 1:1

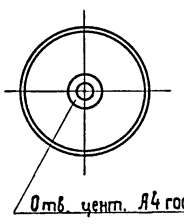

Б-Б
М 1:1

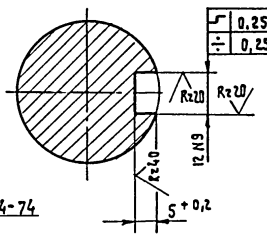

В-В
М 1:1

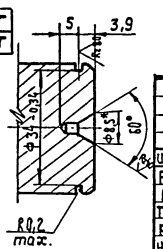

1. Поверхность А - HRC - 40... 50.
2* Размеры для справок.
3. Неуказанные предельные отклонения размеров: отверстий - H14; валов - h14; остальных $\pm \frac{IT14}{2}$.

Изм.	Кол.	№ докум.	Подп.	Дата
Разраб.		Станевская		05.89
Пров.		Бурлаченко		07.89
Т.контр.		Тищук		07.89
Рук.		Бурлаченко		07.89
Н.контр.		Тищук		07.89
Утв.				

НО-06.01.02.000 СБ

Ролик
Сборочный чертеж

Лит.	Масса	Масштаб
Р	28,5	1:2

Лист | Листов 1

СОЮЗГИПРОЛЕСХОЗ
Киевский филиал

Копировал Краснова Формат А3

Инв. № подл. | Подп. и дата | Взам. инв. № | Инв. № дубл. | Подп. и дата

НО-06.01.02.010 СБ

Типовой проект 411-2-196.89 Альбом 4

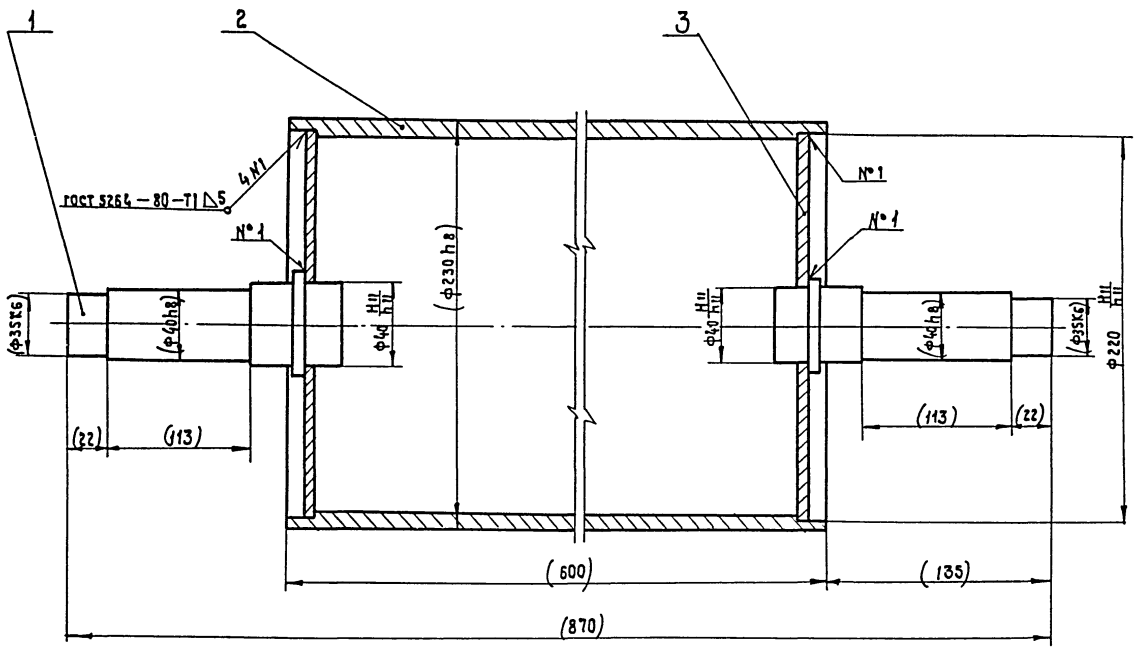

1. Размеры в скобках — после сварки.
2. Масса наплавленного металла - 0,3 кг.

10305/4

Изм.	Кол.	№ докум.	Подп.	Дата
Разраб.		Станевская		05.89
Пров.		Бурлаченко		07.89
Т.контр.		Тищук		07.89
Рук.		Бурлаченко		07.89
Н.контр.		Тищук		07.89
Утв.				

НО-06.01.02.010 СБ

Ролик
Сборочный чертеж

Лит.	Масса	Масшт.
Р	28,5	1:2

Лист | Листов 1

СОЮЗГИПРОЛЕСХОЗ
Киевский филиал

Копировал Краснова Формат А3

Инв. № подл. | Подп. и дата | Взам. инв. № | Инв. № дубл. | Подп. и дата

Типовой проект 411-2-196.89 Альбом 4

НО-06.01.02.101

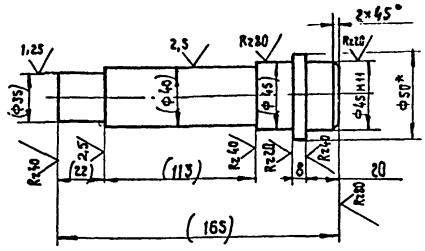

Размеры в скобках после сварки.

Изм.	Лист	№ докум.	Подп.	Дата
Разраб.		Станевская		05.89
Пров.		Бурлаченко		07.89
Т.контр.		Тищук		07.89
Рук.		Бурлаченко		07.89
Н.контр.		Тищук		07.89
Утв.				

НО-06.01.02.101

Цапфа

Лит.	Масса	Масштаб
Р	1,5	1:2
Лист	Листов 1	

Круг 50 ГОСТ 2590-88* / 35 ГОСТ 1050-74**

Союзгипролесхоз Киевский филиал

Копировал Краснова Формат А4

Типовой проект 411-2-196.89 Альбом 4

НО-06.01.02.102

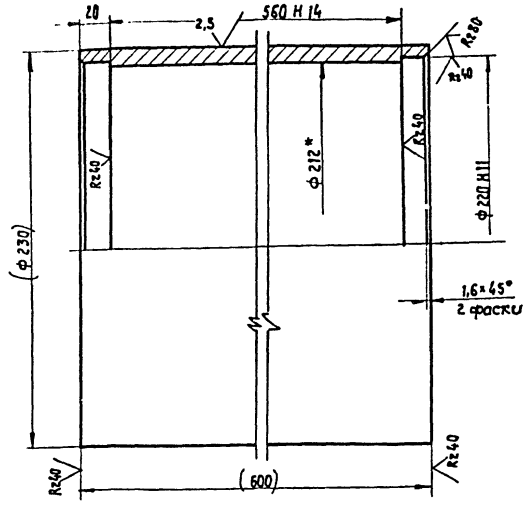

1. Размеры в скобках после сварки.
2.* Размер для справок.

Изм.	Кол.	№ докум.	Подп.	Дата
Разраб.		Станевская		05.89
Пров.		Бурлаченко		07.89
Т.контр		Тищук		07.89
Рук.		Бурлаченко		07.89
Н.контр		Тищук		07.89
Утв.				

НО-06.01.02.102

Труба

Лит.	Масса	Масштаб
Р	21,6	1:2
Лист	Листов 1	

Труба 248×14 ГОСТ 8734-75* / 20 ГОСТ 8733-87

Союзгипролесхоз Киевский филиал

Копировал Краснова Формат А4

Типовой проект 411-2-196.89 Альбом 4

НО-06.04.00.002

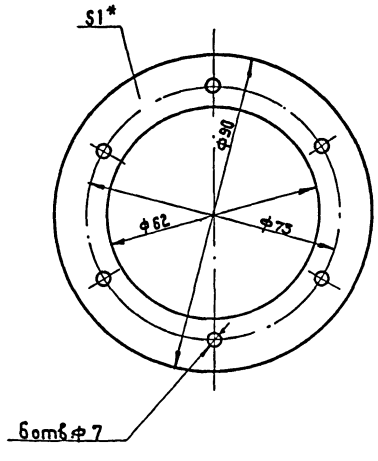

Размер для справок.

Изм.	Кол.	№ докум.	Подп.	Дата
Разраб.		Станевская		05.89
Пров.		Бурлаченко		07.89
Т.контр.		Тищук		07.89
Рук.		Бурлаченко		07.89
Н.контр.		Тищук		07.89
Утв.				

НО-06.04.00.002

Прокладка

Лит.	Масса	Масштаб
Р	0,002	1:1
Лист	Листов 1	

Картон прокладочный Б1 ГОСТ 9347-74*

Союзгипролесхоз Киевский филиал

Копировал Краснова Формат А4

Типовой проект Альбом

НО-06.01.02.103

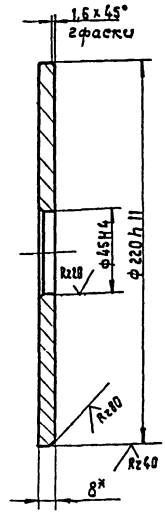

* Размер для справок.

10305/4

Изм.	Кол.	№ докум.	Подп.	Дата
Разраб.		Станевская		05.89
Пров.		Бурлаченко		07.89
Т.контр		Тищук		07.89
Рук.		Бурлаченко		07.89
Н.контр		Тищук		07.89
Утв.				

НО-06.01.02.103

Фланец

Лит.	Масса	Масштаб
Р	1,9	1:2
Лист	Листов 1	

Лист 6-ПН-8 ГОСТ 19903-74* / 3-Ст.3 кп ГОСТ 14637-75

Союзгипролесхоз Киевский филиал

Копировал Краснова Формат А4

Типовой проект 411-2-196.89 Альбом 4

Формат	Зона	Поз.	Обозначение	Наименование	Кол.	Примечание
				Документация		
*			НО-06.02.00.000СБ	Сборочный чертеж		*) ФЯ2-2Л
				Детали		
Я4		1	НО-06.02.00.001	Уголок	2	
Я4		2	НО-06.02.00.002	Стойка	6	
		3	НО-06.02.00.002	Стойка	6	
Я4		4	НО-06.02.00.003	Ребро	3	
Б4		5	НО-06.02.00.004	Отбой	3	1,9 кг
				Лист Б-ПН-3 ГОСТ 19903-74*		
				3-IV-Ст.3кп ГОСТ 16523-70*		
				110 h 15 × 560 h 15		
		6	НО-06.02.00.001-01	Уголок	2	
		7	НО-06.02.00.001-02	Уголок	2	
		8	НО-06.02.00.001-03	Уголок	4	
Б4		9	НО-06.02.00.005	Плита	1	2,0 кг
				Лист Б-ПН-3 ГОСТ 19903-74*		
				3-Ст3кп ГОСТ 14637-79		
				200 h 15 × 250 h 15		
Я4		10	НО-06.02.00.006	Упор	1	
Я4		11	НО-06.02.00.007	Кронштейн	3	
Я4		12	НО-06.02.00.008	Направляющая	3	
Я4		13	НО-06.02.00.009	Уголок	8	
Я4		19	НО-06.02.00.011	Вилка	3	

Инв.№подл. | Подп. и дата | Взам.инв.№ | Инв.№дубл. | Подп. и дата

Изм.	Лист	№ докум.	Подп.	Дата
Разраб.		Стоневская		05.89
Пров.		Бурлаченко		07.89
Рук.		Бурлаченко		07.89
Н.контр.		Тищук		07.89
Утв.				

НО-06-02.00.000

Рама

Лит.	Лист	Листов
Р	1	2

Союзгипролесхоз Киевский филиал

Копир. Краснова Формат А4

Типовой проект Альбом

Формат	Зона	Поз.	Обозначение	Наименование	Кол.	Примечание
Б4		15	НО-06.02.00.012	Накладка	6	0,14 кг
				Лист 6-ПН8 ГОСТ 19903-74*		
				3-IV Ст3кп ГОСТ 16523-70*		
				50 h 15 × 115 h 15		
Б4		16	НО-06.02.00.013	Связь	6	0,17 кг
				Уголок Б-32×32×3		
				ГОСТ 8509-86. Ст.3		
				ГОСТ 535-79* ℓ = 115 Н15		
		17	НО-06.02.00.009-01	Уголок	8	
Я4		18	НО-04.01.00.004	Петля	2	

Инв.№подл. | Подп. и дата | Взам.инв.№ | Инв.№дубл. | Подп. и дата

Изм.	Лист	№ докум.	Подп.	Дата

НО-06.02.00.000

Лист 2

Копировал Краснова Формат А4

НО-06.02.00.001

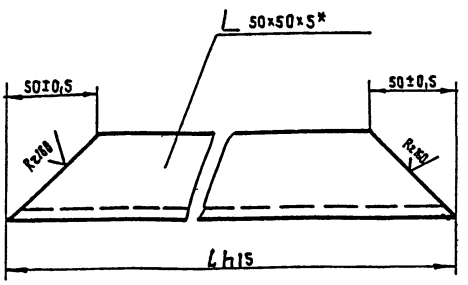

Обозначение	L	Масса, б кг
НО-06.02.00.001	2350	8,7
-01	550	1,9
-02	165	0,4
-03	595	2,0

* Размер для справок.

НО-06.02.00.001

Уголок

Лит.	Масса	Масштаб
Р	ст. табл.	1:2
Лист	Листов 1	

Уголок 6-50×50×5 ГОСТ 8509-86 / Ст.3 ГОСТ 535-79* — Союзгипролесхоз Киевский филиал

Копировал Краснова Формат А4

НО-06.02.00.002

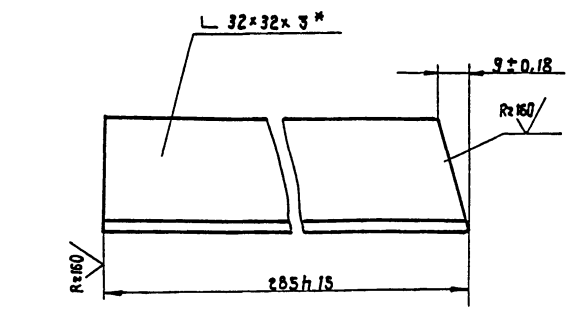

НО-06.02.00.002-01 - зеркальное отражение
остальное см. НО-06.02.00.002
М 1:2

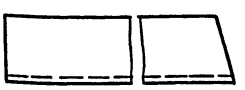

* Размер для справок.

10305/4

НО-06.02.00.002

Стойка

Лит.	Масса	Масштаб
Р	0,4	1:1
Лист	Листов 1	

Уголок 6-32×32×3 ГОСТ 8509-86 / Ст.3 ГОСТ 535-79* — Союзгипролесхоз Киевский филиал

Копировал Краснова Формат А4

НО-06.02.00.000 СБ

Альбом 4

Типовой проект 411-2-196.89

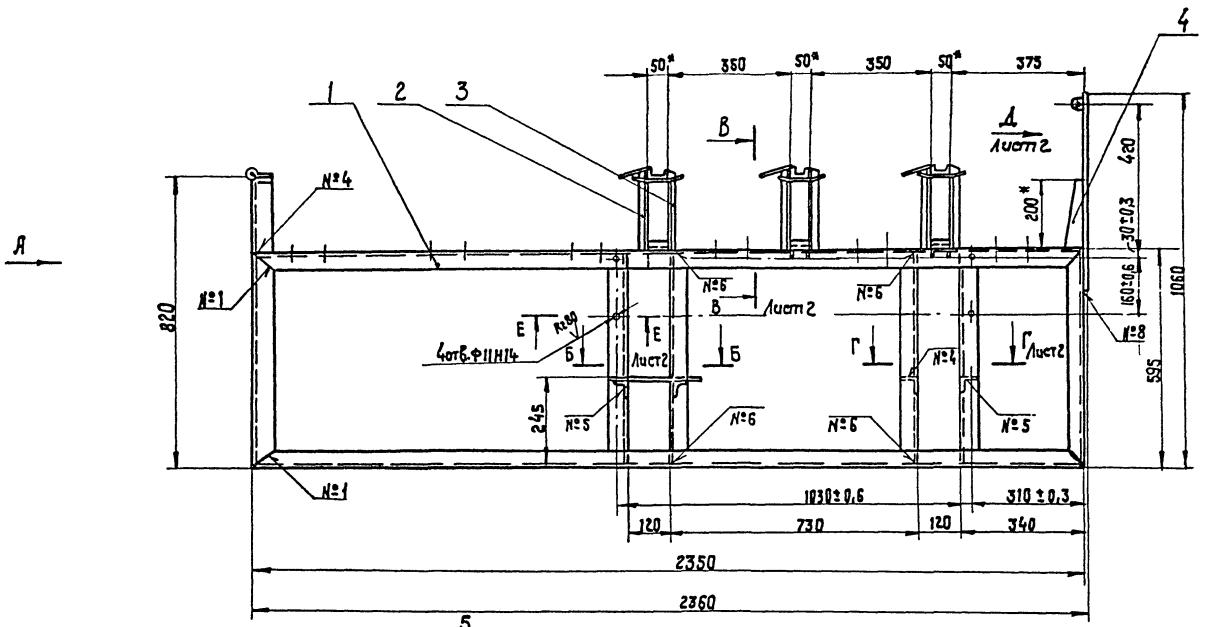

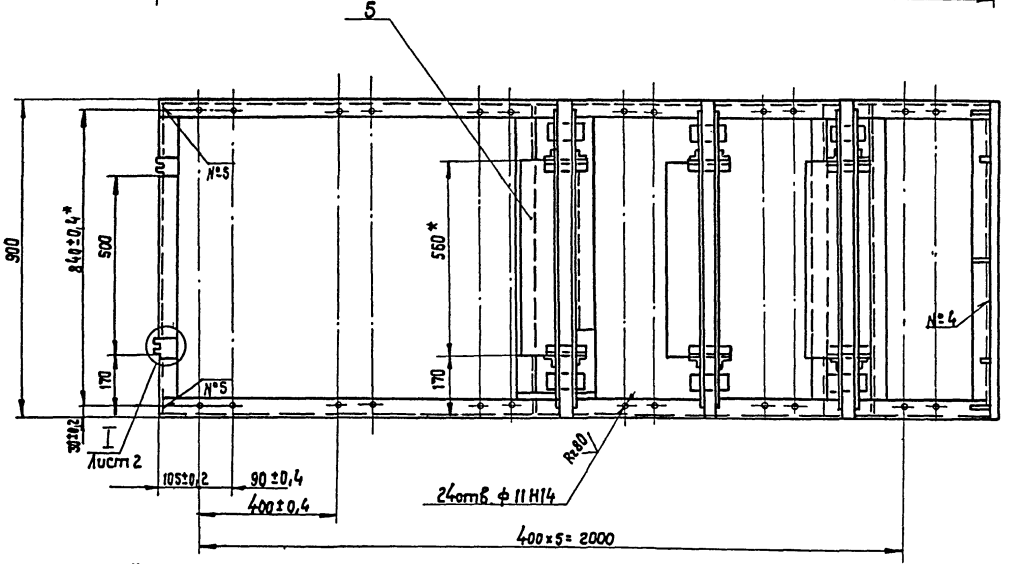

Вид А

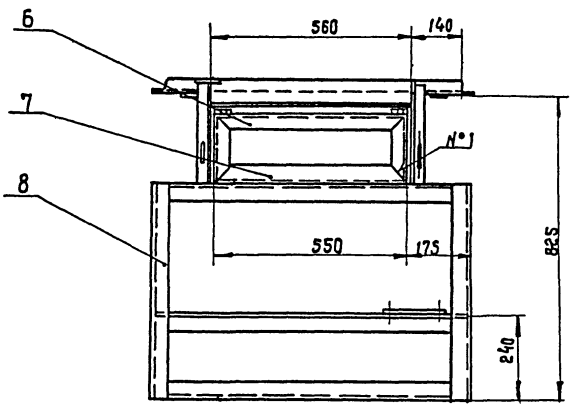

Б-Б

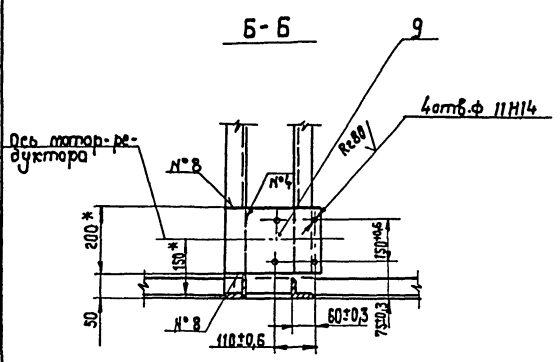

Номер шва	Обозначение шва	Требования к шву	Колич. швов
1	С2		8
2	Т1-△2		40
3	Т1-△2-□		24
4	Т1-△4		12
5	Т1-△4-□		16
6	Т3-△4-□		16
7	Н1-△2		40
8	Н1-△4		6
9			

1. Сварные швы по ГОСТ 5264-80.
2.* Размеры для справок
3. Неуказанные предельные отклонения размеров: отвертий - Н15; балов - h15; остальных $\pm \frac{IT15}{2}$.
4. Масса наплавленного металла - 0,15 кг.

10305/4

НО-06.02.00.000 СБ

Рама
Сборочный чертеж

Изм.	Кол.	№ докум.	Подп.	Дата
Разраб.		Бурлаченко		07.89
Пров.		Станевская		05.89
Т. контр.		Тишук		07.89
Рук.		Бурлаченко		07.89
Н. контр.		Тишук		07.89
Утв.		Кукотчин		09.89

Лит.	Масса	Масштаб
Р	150	1:10
Лист 1	Листов 2	

Союзгипролесхоз
Киевский филиал

Копировал Краснова

Формат А2

Инв. № подл. | Подп. и дата | Взам. инв. № | Инв. № дубл. | Подп. и дата

В - В
М 1:4
Лист 1

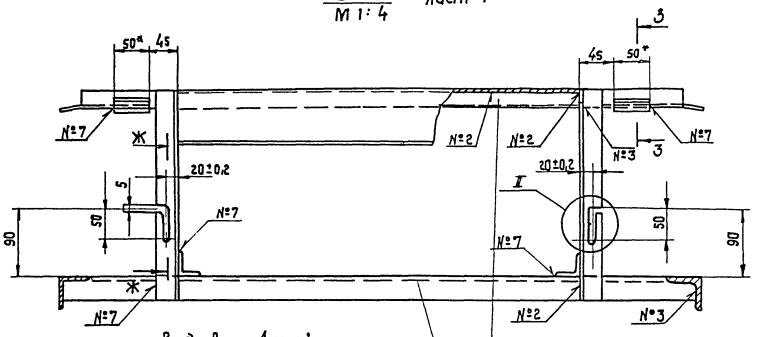

Вид Д
М 1:5
Лист 1

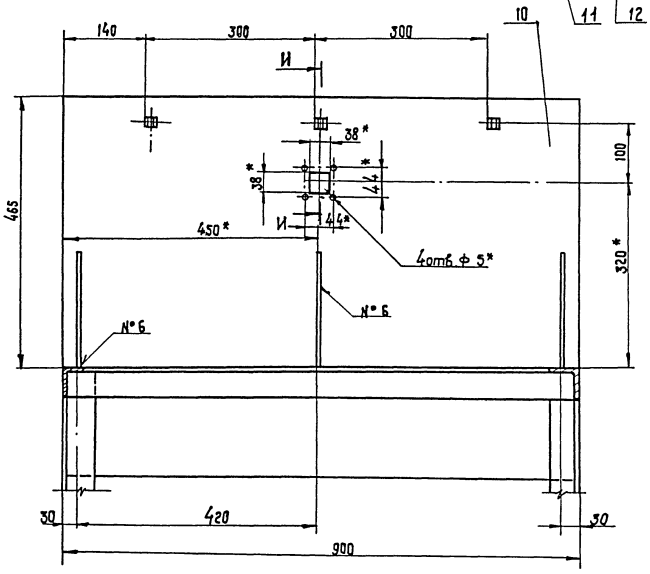

Г - Г
М 1:10
Лист 1

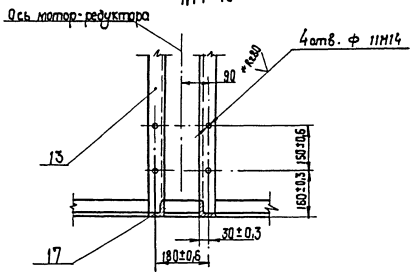

З - З
М 1:2

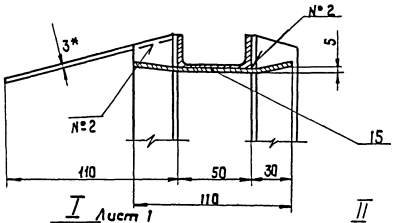

I
М 1:2
Лист 1

II
М 1:1

Ж - Ж
М 1:1

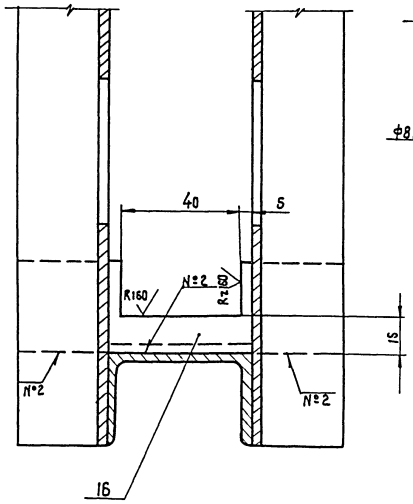

И - И
М 1:1

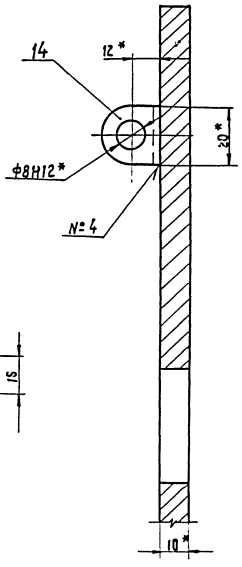

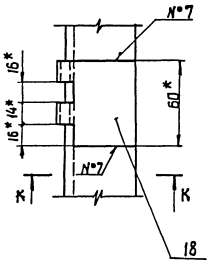

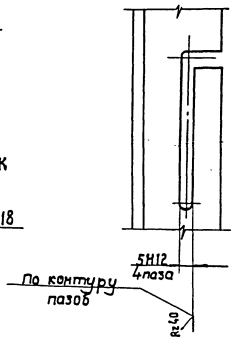

К - К
М 1:2

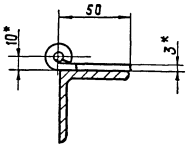

Е - Е
М 1:2
Лист 1

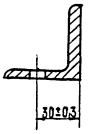

10305/4

Изм.	Кол.	№ докум.	Подп.	Дата	НО-06.02.00.000 СБ	Лист 2

Копировал Краснова

Формат А2

Инв. № подл. | Подп. и дата | Взам. инв. № | Инв. № дубл. | Подп. и дата

Типовой проект 411-2-196.89 Альбом 4

НО-06.02.00.003

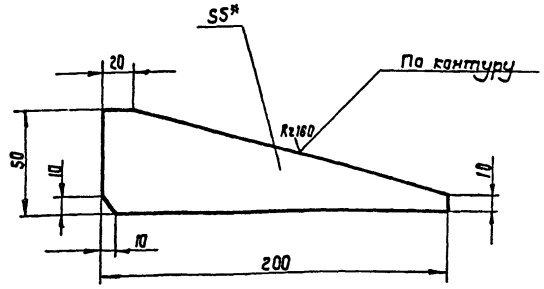

1. * Размер для справок.
2. Неуказанные предельные отклонения размеров: валов - h15; остальных $\pm \frac{IT15}{2}$.

Изм.	Кол.	№ докум.	Подп.	Дата	НО-06.02.00.003	Лит.	Масса	Масштаб
Разраб.		Станевская		05.89	Ребро	Р	0,2	1:2
Пров.		Бурлаченко		07.89		Лист	Листов 1	
Т.контр.		Тищук		07.89				
Рук.		Бурлаченко		07.89	Лист 6-ПН-5 ГОСТ 19903-74* 3-Ст.3 кп ГОСТ 14637-79*	Союзгипролесхоз Киевский филиал		
Н.контр.		Тищук		07.89				
Утв.								

Копировал Краснова Формат А4

Типовой проект 411-2-196.89 Альбом 4

НО-04.01.00.004

Rz 80

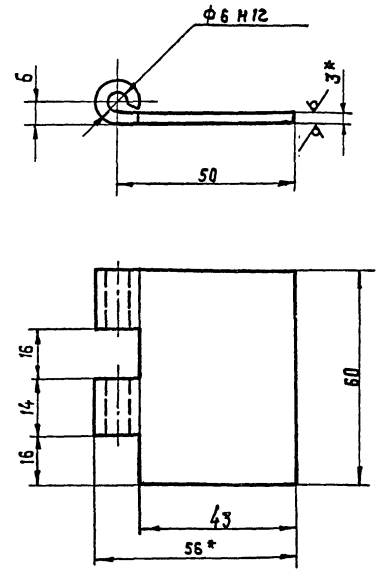

1.* Размеры для справок.
2. Неуказанные предельные отклонения размеров: отверстий - H14; валов - h14, остальных $\pm \frac{IT14}{2}$.

Изм.	Кол.	№ докум.	Подп.	Дата	НО-04.01.00.004	Лит.	Масса	Масштаб
Разраб.		Станевская		05.89	Петля	Р	0,1	1:1
Пров.		Бурлаченко		07.89		Лист	Листов 1	
Т.контр.		Тищук		07.89				
Рук.		Бурлаченко		07.89	Лист 6-ПН3 ГОСТ 19903-74* 3-IV Ст.3 кп ГОСТ 16525-70	Союзгипролесхоз Киевский филиал		
Н.контр.		Тищук		07.89				
Утв.								

Копировал Краснова Формат А4

Типовой проект 411-2-196.89 Альбом 4

НО-06.02.00.006

Rz80

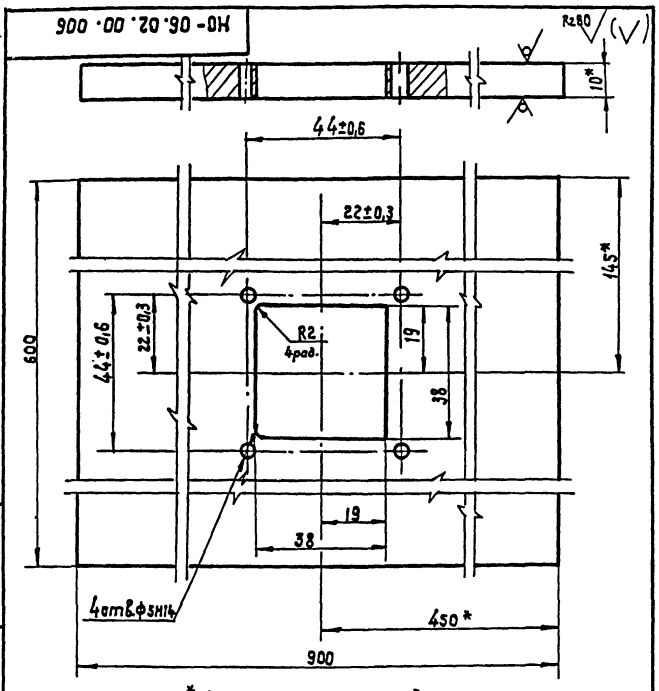

1.* Размеры для справок.
2. Неуказанные предельные отклонения размеров: отверстий - H15; валов - h15; остальных $\pm \frac{IT15}{2}$.

Изм.	Кол.	№ докум.	Подп.	Дата	НО-06.02.00.006	Лит.	Масса	Масштаб
Разраб.		Станевская		05.89	Упор	Р	42	1:1
Пров.		Бурлаченко		07.89		Лист	Листов 1	
Т.контр.		Тищук		07.89				
Рук.		Бурлаченко		07.89	Лист 6-ПН-10 ГОСТ 19905-74* 3-Ст.3 кп ГОСТ 14637-79	Союзгипролесхоз Киевский филиал		
Н.контр.		Тищук		07.89				
Утв.								

Копировал Краснова Формат А4

Типовой проект 411-2-196.89 Альбом 4

НО-06.02.00.007

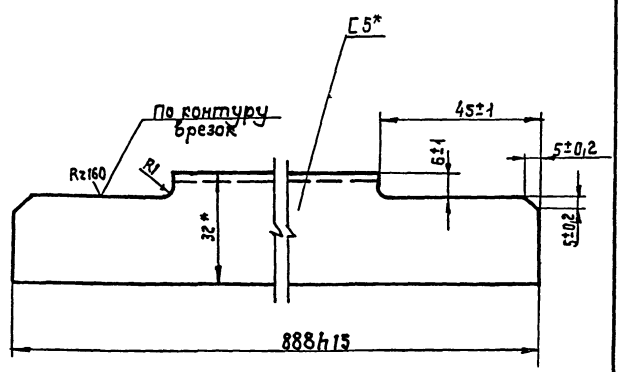

* Размеры для справок.

10305/4

Изм.	Кол.	№ докум.	Подп.	Дата	НО-06.02.00.007	Лит.	Масса	Масштаб
Разраб.		Станевская		05.89	Кронштейн	Р	4	1:1
Пров.		Бурлаченко		07.89		Лист	Листов 1	
Т.контр.		Тищук		07.89				
Рук.		Бурлаченко		07.89	Швеллер 5П ГОСТ 8240-72* Ст.3 ГОСТ 535-79*	Союзгипролесхоз Киевский филиал		
Н.контр.		Тищук		07.89				
Утв.								

Копировал Краснова Формат А4

Альбом 4

Типовой проект 411-2-196.89

НО-06.03.00.000 СБ

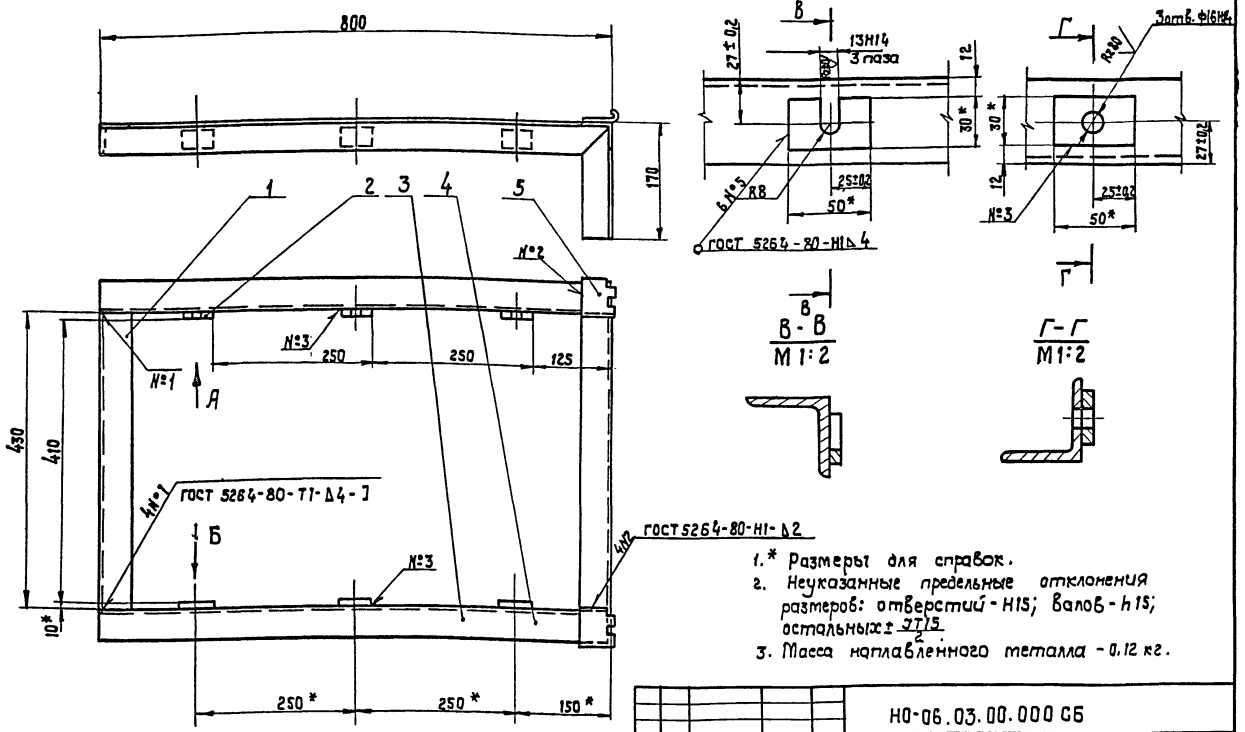

1.* Размеры для справок.
2. Неуказанные предельные отклонения размеров: отверстий - H15; валов - h15; остальных ± IT15/2.
3. Масса наплавленного металла - 0.12 кг.

Изм	Кол	№ докум.	Подп.	Дата	НО-06.03.00.000 СБ	Лит.	Масса	Масштаб
Разраб.		Бурлаченко		07.89	Стол откидной Сборочный чертеж	Р	12	1:5
Пров.		Станевская		05.89		Лист	Листов 1	
Т.контр.		Тищук		07.89				
Рук.		Бурлаченко		07.89		Союзгипролесхоз Киевский филиал		
Н.контр.		Тищук		07.89				
Утв.								

Копировал Краснова — Формат А3

Альбом 4

Типовой проект 411-2-196.89

Форм.	Зона	Поз.	Обозначение	Наименование	Кол.	Примечание
				Документация		
А3			НО-06.04.00.000 СБ	Сборочный чертеж		
				Сборочные единицы		
А4		1	НО-06.04.01.000	Корпус подшипника	2	
А4		2	НО-06.04.02.000	Звездочка	3	
				Детали		
А1		3	НО-06.04.00.001	Вал	1	
А4		4	НО-06.04.00.002	Прокладка	2	
А4		5	НО-06.04.00.003	Крышка	2	
		6	НО-06.01.00.001-01	Звездочка	1	
				Материалы		
				Смазка УС-1 ГОСТ 1033-79*		
				Стандартные изделия		
				Винт ГОСТ 17475-80*		
		7		М6×16-056 ГОСТ 1476-75	2	
		8		М10×16.58	4	

Изм	Лист	№ докум.	Подп.	Дата	НО-06.04.00.000	Лит.	Лист	Листов
Разраб.		Станевская		05.89	Вал в сборе	Р	1	3
Пров.		Бурлаченко		07.89		Союзгипролесхоз Киевский филиал		
Рук.		Бурлаченко		07.89				
Н.контр.		Тищук		07.89				
Утв.								

Копировал Краснова — Формат А4

Альбом

Типовой проект

Форм.	Зона	Поз.	Обозначение	Наименование	Кол.	Примечание
		9		Болт М6×20.58 ГОСТ 7798-70*	12	
		10		Шайба 6-65Г ГОСТ 6402-70*	12	
		11		Шайба 7019-0624 ГОСТ 14734-69*	2	
		12		Штифт 4Пр2го×12 ГОСТ 3128-70*	2	
		13		Кольцо 48-35-5 ГОСТ 6418-81*	2	
		14		Кольцо 60 ГОСТ 2833-77*	4	
		15		Подшипник 1205 ГОСТ 5720-75*	2	
				Шпонка ГОСТ 23360-78*		
		16		10×8×100	1	
		17		10×8×50	2	
				НО-06.04.00.000-01СБ		
				Переменные данные для исполнений		
				Сборочные единицы		
А4		1	НО-06.04.01.000	Корпус подшипника	2	
А4		2	НО-06.04.02.000	Звездочка	3	
				Детали		
А3		3	НО-06.04.00.001	Вал	1	
А4		4	НО-06.04.00.002	Прокладка	2	
А4		5	НО-06.04.00.003	Крышка	2	

Изм	Лист	№ докум.	Подп.	Дата	НО-06.04.00.000	Лист 2

Копировал Краснова — Формат А4

Типовой проект 411-2-196.89 Альбом 4

НО-06.02.00.008

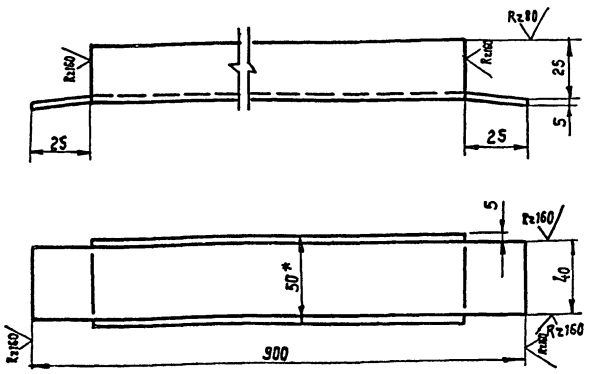

1. * Размер для справок.
2. Неуказанные предельные отклонения размеров: валов — h15; остальных ± JT15/2.

Изм.	Лист	№ докум.	Подп.	Дата
Разраб.		Станевская		05.89
Пров.		Бурлаченко		07.89
Т.контр		Тищук		07.89
Рук.		Бурлаченко		07.89
Н.контр		Тищук		07.89
Утв.				

НО-06.02.00.008

Направляющая

Лит.	Масса	Масштаб
Р	4	1:2
Лист	Листов 1	

Швеллер 5П ГОСТ 8240-72* Ст.3 ГОСТ 535-79*

союзгипролесхоз Киевский филиал

Копировал Краснова Формат А4

Типовой проект 411-2-196.89 Альбом 4

НО-06.02.00.009

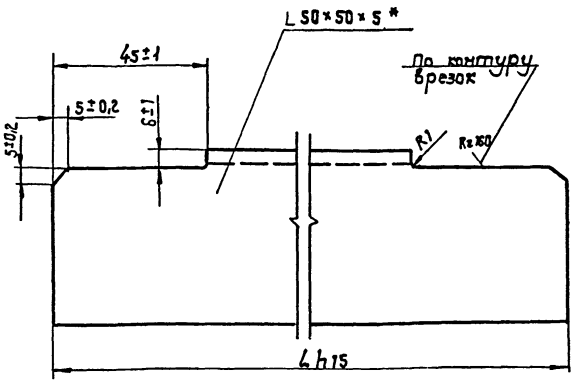

Обозначение	L	Масса, в кг
НО-06.02.00.011	888	3,6
-01	583	2,0

* Размер для справок.

Изм.	Лист	№ докум.	Подп.	Дата
Разраб.		Станевская		05.89
Пров.		Бурлаченко		07.89
Т.контр		Тищук		07.89
Рук.		Бурлаченко		07.89
Н.контр		Тищук		07.89
Утв.				

НО-06.02.00.009

Уголок

Лит.	Масса	Масштаб
Р	см. табл.	1:1
Лист	Листов 1	

Уголок 6-50×50×5 ГОСТ 8509-86 Ст.3 ГОСТ 535-79*

союзгипролесхоз Киевский филиал

Копировал Краснова Формат А4

Типовой проект 411-2-196.89 Альбом 4

Формат	Зона	Поз.	Обозначение	Наименование	Кол.	Примечание
				Документация		
А3			НО-06.03.00.000 СБ	Сборочный чертеж		
				Детали		
Б4		1	НО-06.03.00.001	Связь	2	1,8 кг
				Уголок 6-50×50×5		
				ГОСТ 8509-86 Ст.3		
				ГОСТ 535-79* ℓ = 430 h15		
Б4		2	НО-06.03.00.002	Накладка	6	0,1 кг
				Лист Б-ПН-10 ГОСТ 19903-74*		
				3-Ст.3 кп ГОСТ 14637-79		
				30 h15 × 50 h15		
А4		3	НО-04.01.00.001	Уголок	1	
*		4	НО-04.01.00.001-01	Уголок	1	*) См. черт. НО-04.01.00.001
А4		5	НО-04.01.00.004	Петля	2	

Изм.	Лист	№ докум.	Подп.	Дата
Разраб.		Станевская		05.89
Пров.		Бурлаченко		07.89
Рук.		Бурлаченко		07.89
Н.контр		Тищук		07.89
Утв.				

НО-06.03.00.000

Стол откидной

Лит.	Лист	Листов
Р		1

союзгипролесхоз Киевский филиал

Копировал Краснова Формат А4

Типовой проект Альбом

НО-06.02.00.011

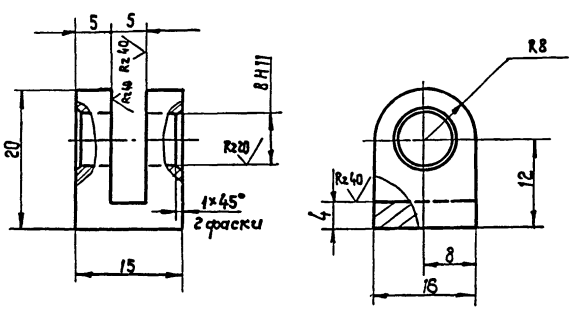

Неуказанные предельные отклонения размеров: отверстий - H14; валов - h14; остальных ± JT14/2.

10305/4

Изм.	Кол.	№ докум.	Подп.	Дата
Разраб.		Станевская		05.89
Пров.		Бурлаченко		07.89
Т.контр		Тищук		07.89
Рук.		Бурлаченко		07.89
Н.контр		Тищук		07.89
Утв.				

НО-06.02.00.011

Вилка

Лит.	Масса	Масштаб
Р	0,03	2:1
Лист	Листов 1	

20 ГОСТ 1050-74**

союзгипролесхоз Киевский филиал

Копировал Краснова Формат А4

Типовой проект 411-2-196.89 Альбом 4

Поз.	Обозначение	Наименование	Кол.	Примечание
		Материалы		
		Смазка УС-1 ГОСТ 1033-79*		
		Стандартные изделия		
		Винт ГОСТ 17475-80		
7		М6×16-055 ГОСТ 1476-84	2	
8		М10×16.58	3	
9		Болт М16×20.58 ГОСТ 7798-70*	12	
10		Шайба 6-65Г ГОСТ 6402-70*	12	
11		Шайба 7019-0624 ГОСТ 14734-69*	2	
12		Штифт 4Пр2га×12 ГОСТ 3128-70	2	
13		Кольцо 48×35-5 ГОСТ 6418-81*	2	
14		Кольцо 60 ГОСТ 2833-77*	3	
15		Подшипник 1206 ГОСТ 5720-75*	2	
16		Шпонка ГОСТ 23360-78* 10×8×50	3	

Изм.	Лист	№докум.	Подп.	Дата	НО-06.04.00.000	Лист 3

Копировал Краснова Формат А4

НО-06.04.00.003

Rz80 ▽(▽)

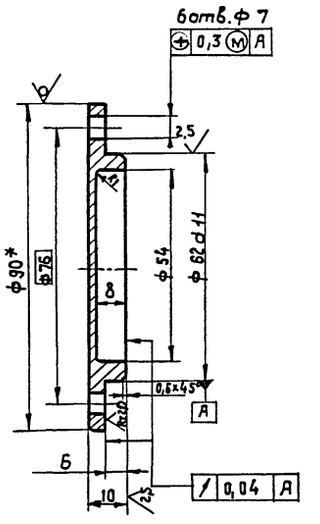

1.* Размер для справок.
2. Неуказанные предельные отклонения размеров: отверстий - H14; валов - h14; остальных $\pm \frac{IT14}{2}$.

Изм.	Кол.	№докум.	Подп.	Дата	НО-06.04.00.003	Лит.	Масса	Масштаб
Разраб.		Бурлаченко		07.89	Крышка	Р	0,2	1:1
Пров.		Станевская		05.89		Лист	Листов 1	
Т.контр.		Тищук		07.89				
Рук.		Бурлаченко		07.89	Круг 90 ГОСТ 2590-88* / Ст.3 ГОСТ 535-79*	Союзгипролесхоз Киевский филиал		
Н.контр		Тищук		07.89				
Утв.								

Копировал Краснова Формат А4

НО-06.04.00.000 СБ

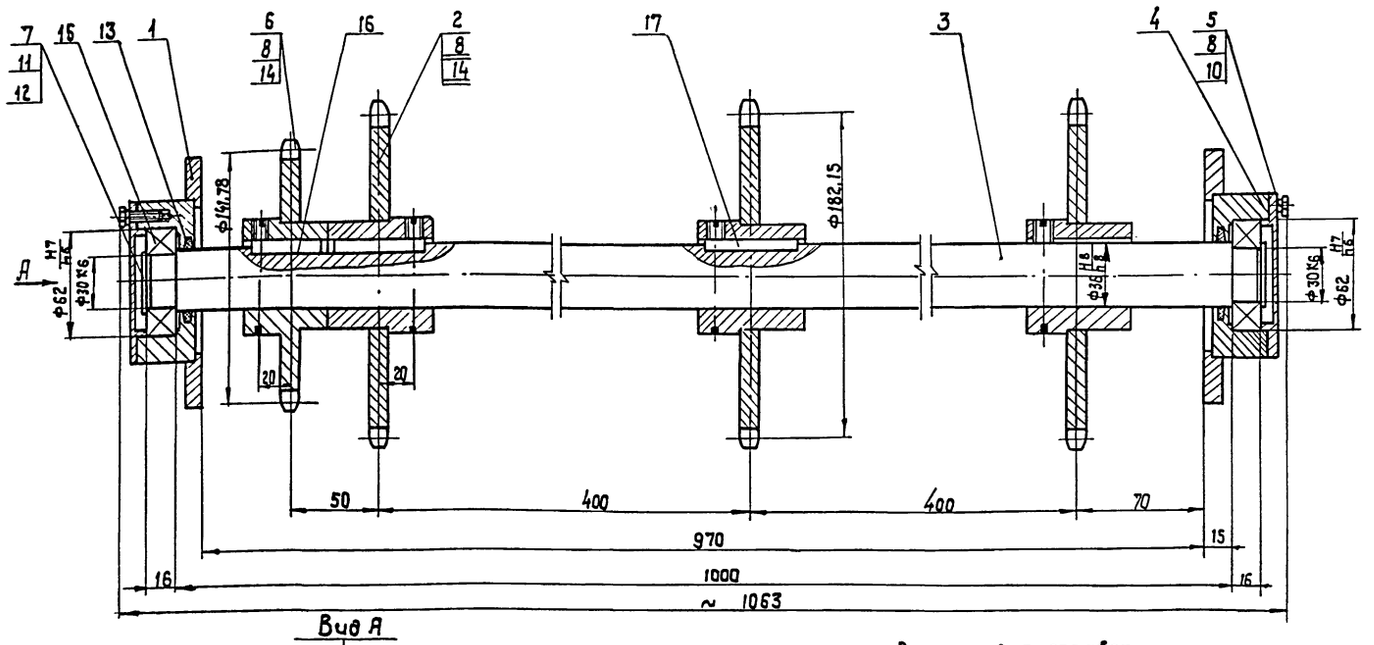

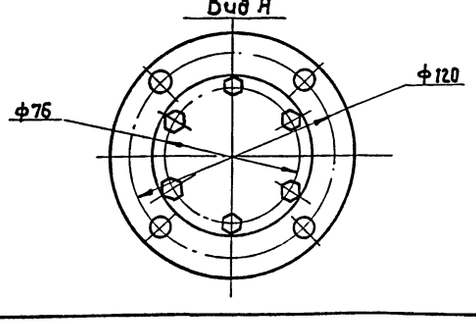

Размеры для справок.
При сборке подшипники забить смазкой УС-1 ГОСТ 1033-79*.

10305/4

Изм.	Кол.	№докум.	Подп.	Дата	НО-06.04.00.000 СБ	Лит.	Масса	Масштаб
Разраб.		Бурлаченко		07.89	Вал в сборе	Р	19,5	1:2
Пров.		Станевская		05.89		Лист	Листов 1	
Т.контр.		Тищук		07.89	Сборочный чертеж			
Рук.		Бурлаченко		07.89		Союзгипролесхоз Киевский филиал		
Н.контр		Тищук		07.89				
Утв.		Кукотин		07.89				

Копировал Краснова Формат А2

НО-06.04.00.001

Типовой проект 411-2-196.89 Альбом 4

Rz80

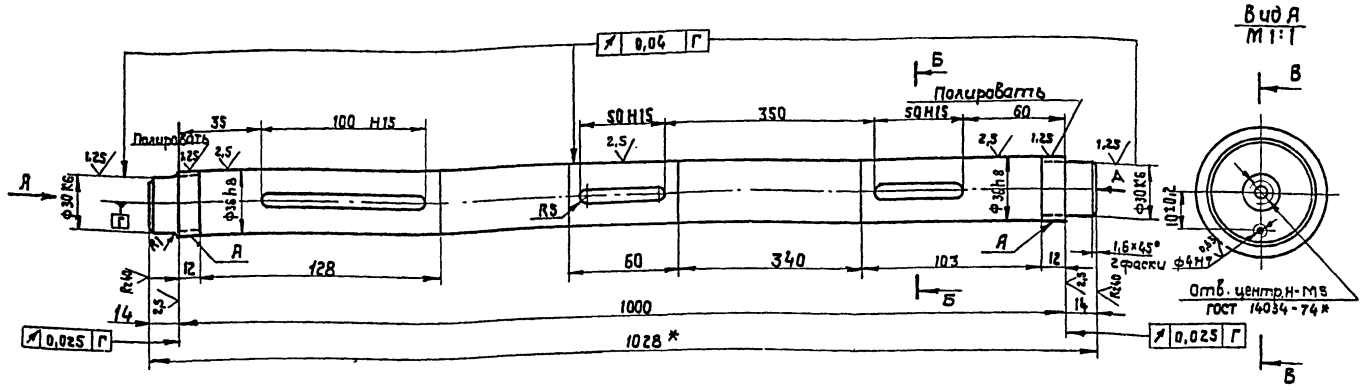

Б-Б
М1:1

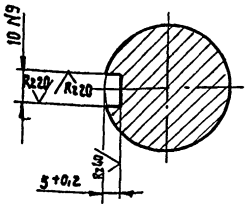

В-В
М1:1

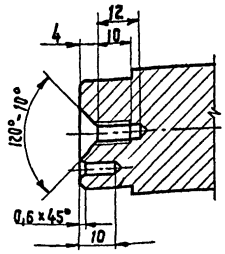

1. Поверхность А твердость HRC 40... 50.
2. * Размер для справок.
3. Неуказанные предельные отклонения размеров: отверстий - H14; валов - h14; остальных $\pm \frac{IT14}{2}$.

					НО-06.04.00.001		
Изм.	Кол.	№ докум.	Подп.	Дата	Вал	Лит.	Масса / Масштаб
Разраб.		Бурлаченко				Р	8 / 1:2
Пров.		Станевская		05.89		Лист	Листов
Т.контр.		Тищук			35 ГОСТ 1050-74**		Союзгипролесхоз Киевский филиал
Рук.		Бурлаченко					
Н.контр.		Тищук					
Утв.							

Копировал Краснова Формат А3

Альбом 4

Типовой проект 411-2-196.89

Формат	Зона	Поз.	Обозначение	Наименование	Кол.	Примечание
				Документация		
А3			НО-06.04.01.000 СБ	Сборочный чертеж		
				Детали		
А4		1	НО-06.04.01.001	Корпус	1	
А4		2	НО-06.04.01.002	Фланец	1	

					НО-06.04.01.000		
Изм.	Лист	№ докум.			Корпус подшипника	Лит.	Масса / Масштаб
Разраб.		Бурлаченко		07.89		Р	/
Пров.		Станевская		05.89		Лист	Листов 1
Рук.		Бурлаченко		07.89			Союзгипролесхоз Киевский филиал
Н.контр.		Тищук		07.89			
Утв.							

Копировал Краснова Формат А4

НО-06.04.01.001

Типовой проект 411-2-196.89 Альбом 4

Rz80 √(√)

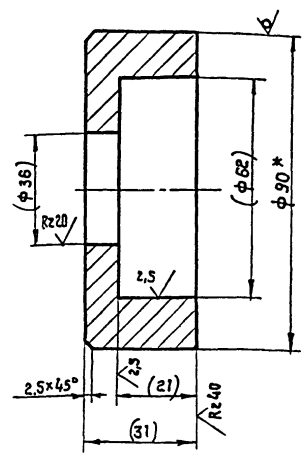

1. Размеры в скобках - после сварки
2. * Размер для справок.

10305/4

					НО-06.04.01.001		
Изм.	Кол.	№ докум.	Подп.	Дата	Корпус	Лит.	Масса / Масштаб
Разраб.		Бурлаченко		07.89		Р	1,4 / 1:1
Пров.		Станевская		05.89		Лист	Листов 1
Т.контр.		Тищук		07.89	Круг 80 ГОСТ 2590-88* / 35 ГОСТ 1050-74*		Союзгипролесхоз Киевский филиал
Рук.		Бурлаченко		07.89			
Н.контр.		Тищук		07.89			
Утв.							

Копировал Краснова Формат А4

НО-06.04.01.000 СБ

Альбом 4

Типовой проект 411-2-196.89

Инв.№подл. | Подп. и дата | Взам.инв.№ | Инв.№дубл. | Подп. и дата

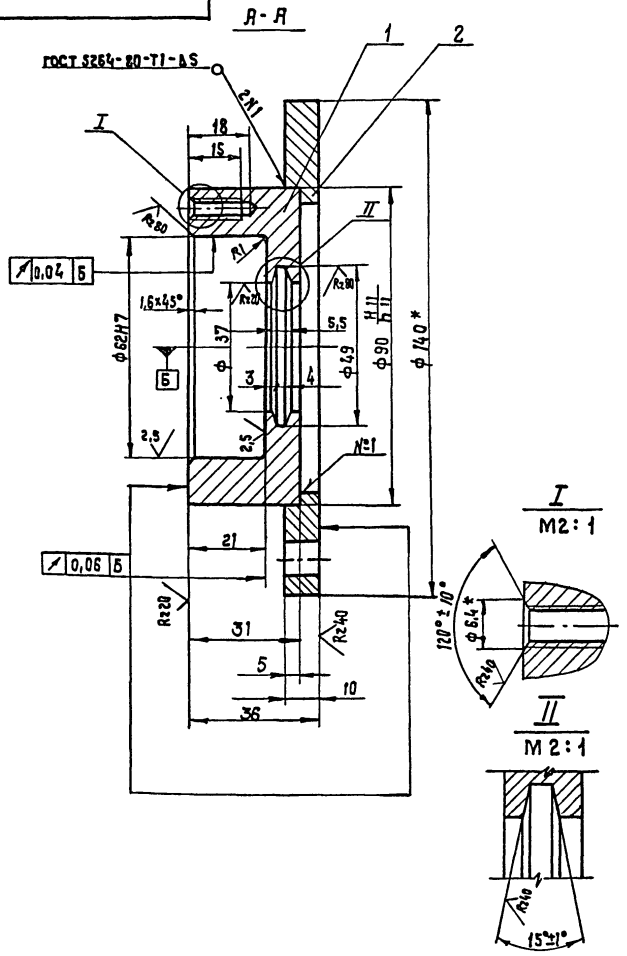

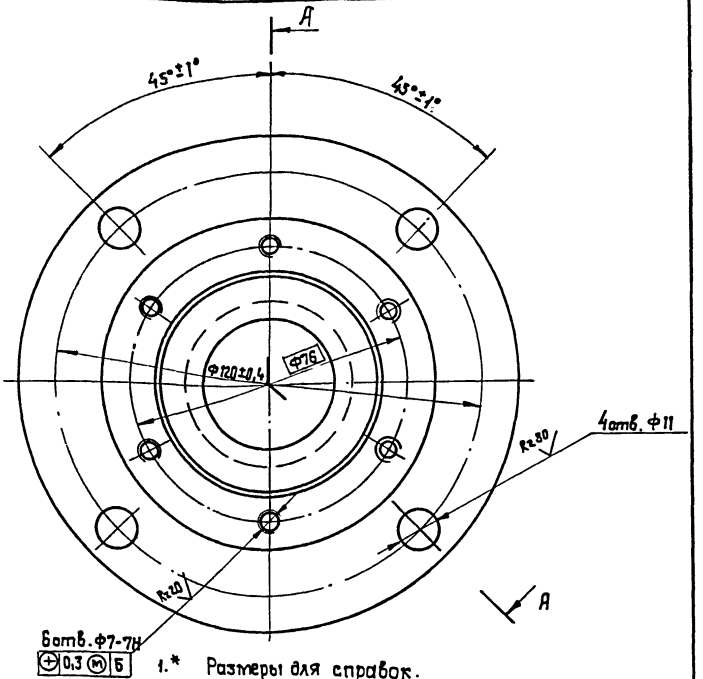

1.* Размеры для справок.
2. Неуказанные предельные отклонения размеров: отверстий H14, валов - h14; остальных ± IT14/2.
3. Масса наплавленного металла - 0,02 кг.

Изм.	Кол.	№ докум.	Подп.	Дата	НО-06.04.01.000 СБ			
Разраб.		Бурлаченко		07.89	Корпус подшипника	Лит.	Масса	Масштаб
Пров.		Станевская		05.89		Р	2,0	1:1
Т.контр.		Тищук		07.89	Сборочный чертеж	Лист	Листов 1	
Рук.		Бурлаченко		07.89				
Н.контр.		Тищук		07.89		Союзгипролесхоз Киевский филиал		
Утв.								

Копировал Краснова — Формат А3

Альбом 4

Типовой проект 411-2-196.89

Инв.№подл. | Подп. и дата | Взам.инв.№ | Инв.№дубл. | Подп. и дата

Форм.	Зона	Поз.	Обозначение	Наименование	Кол.	Примечание
				Документация		
А3			НО-06.04.02.000 СБ	Сборочный чертеж		
				Детали		
А4		1	НО-06.04.02.001	Венец	1	
А		2	НО-06.04.02.002	Ступица	1	

Изм.	Лист	№ докум.	Подп.	Дата	НО-06.04.02.000			
Разраб.		Бурлаченко		07.89	Звездочка	Лит.	Лист	Листов
Пров.		Станевская		05.89		Р		1
Рук.		Тищук		07.89		Союзгипролесхоз Киевский филиал		
Н.контр.		Тищук		07.89				
Утв.								

Копировал Краснова — Формат А4

НО-06.04.01.002

Альбом

Типовой проект

Инв.№подл. | Подп. и дата | Взам.инв.№ | Инв.№дубл. | Подп. и дата

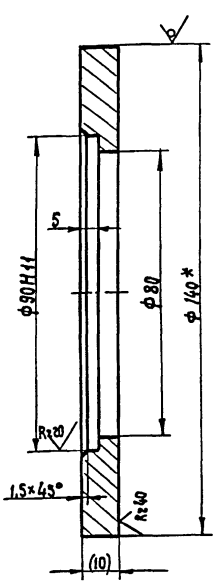

1. Размеры в скобках - после сварки.
2.* Размер для справок.

10305/4

Изм.	Кол.	№ докум.	Подп.	Дата	НО-06.04.01.002			
Разраб.		Бурлаченко		07.89	Фланец	Лит.	Масса	Масштаб
Пров.		Станевская		05.89		Р	0,6	1:1
Т.контр.		Тищук		07.89		Лист	Листов 1	
Рук.		Бурлаченко		07.89	Круг 140 ГОСТ 2590-88* / 35 ГОСТ 1050-74 **	Союзгипролесхоз Киевский филиал		
Н.контр.		Тищук		07.89				
Утв.								

Копировал Краснова — Формат А4

НО-06.04.02.000СБ

Типовой проект 411-2-196.89 Альбом 4

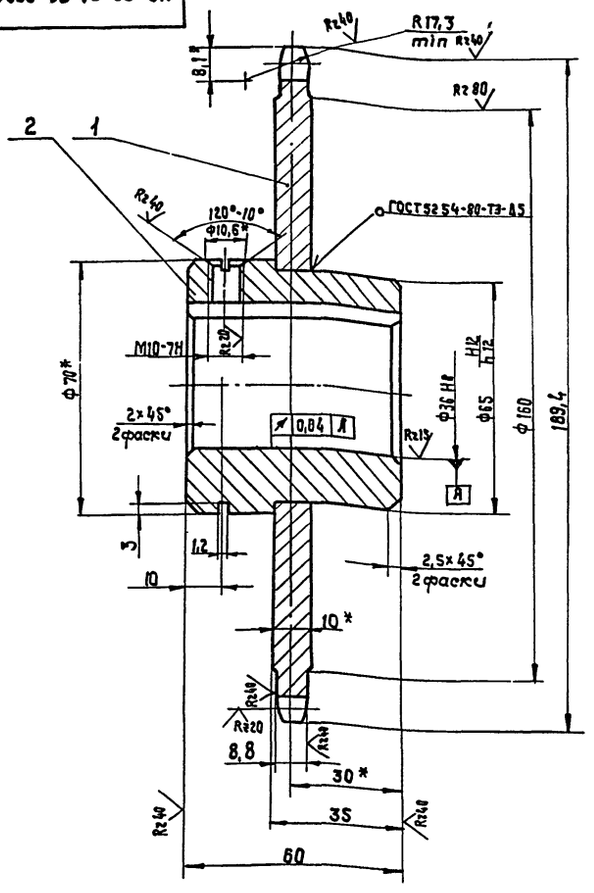

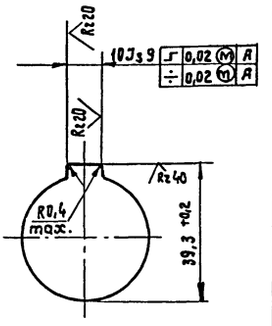

Число зубьев		z	36
Сопрягаемая цепь	Шаг	t	15,875
	Диаметр ролика	Д	10,16
Профиль зуба по ГОСТ 591-69		—	со смещением
Класс точности по ГОСТ 591-69		—	3
Диаметр окружности впадин		d_1	171,84 -0,3
Допуск на разность шагов		δt	0,2
Радиальное биение окружности впадин		ε_0	0,63
Торцевое биение зубчатого венца		—	0,63
Диаметр делительной окружности		d_d	182,13
Сопрягаемая цепь	Ширина внутренней пластины	B_1	14,73
	Расстояние между внутренними пластинами	B_{BH}	9,63

1. Отжечь.
2. Венец h2,5... 3; HRC 40... 50.
3.* Размеры для справок.
4. Неуказанные предельные отклонения размеров: отверстий - H14; валов - h 14; остальных $\pm \frac{IT14}{2}$.
5. Масса наплавленного металла - 0,02 кг.

Изм.	Кол.	№ докум.	Подп.	Дата
Разраб.		Бурлаченко		07.89
Пров.		Станевская		05.89
Т.контр.		Тищук		07.89
Рук.		Бурлаченко		07.89
Н.контр.		Тищук		07.89
Утв.				

НО-06.04.02.000 СБ

Звездочка
Сборочный чертеж

Лит.	Масса	Масштаб
Р	1,9	1:1
Лист	Листов 1	

Союзгипролесхоз Киевский филиал

Копировал Краснова Формат А3

Типовой проект 411-2-196.89 Альбом 4

НО-06.04.02.002

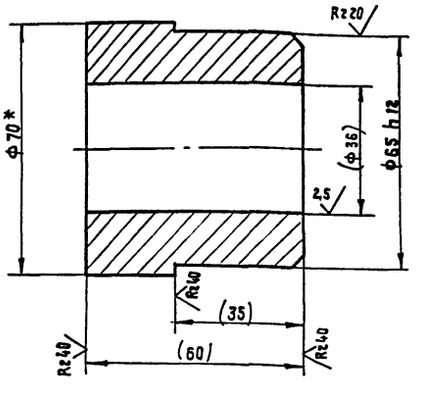

1. Размеры в скобках - после сварки.
2.* Размеры для справок.

Изм.	Кол.	№ докум.	Подп.	Дата
Разраб.		Бурлаченко		07.89
Пров.		Станевская		05.89
Т.контр.		Тищук		07.89
Рук.		Бурлаченко		07.89
Н.контр.		Тищук		07.89
Утв.				

НО-06.04.02.002

Ступица

Лит.	Масса	Масштаб
Р	1,1	1:1
Лист	Листов 1	

Круг 70 ГОСТ 2590-88* / 35 ГОСТ 1050-74**

Союзгипролесхоз Киевский филиал

Копировал Краснова Формат А4

Типовой проект Альбом

НО-06.04.02.001

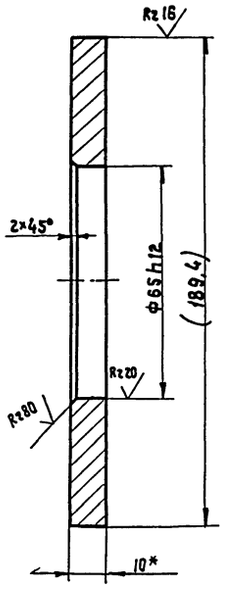

1. Размеры в скобках после сварки.
2.* Размер для справок.

10305/4

Изм.	Кол.	№ докум.	Подп.	Дата
Разраб.		Бурлаченко		07.89
Пров.		Станевская		05.89
Т.контр.		Тищук		07.89
Рук.		Бурлаченко		07.89
Н.контр.		Тищук		07.89
Утв.				

НО-06.04.02.001

Венец

Лит.	Масса	Масштаб
Р	0,8	1:1
Лист	Листов 1	

Лист Б-ПН-10 ГОСТ 13903-74* / 35 кл ГОСТ 1050-74**

Союзгипролесхоз Киевский филиал

Копировал Краснова Формат А4

Типовой проект 411-2-196.89 Альбом 4

НО-06-05.00.000 СБ

НО-06.05.00.000 СБ

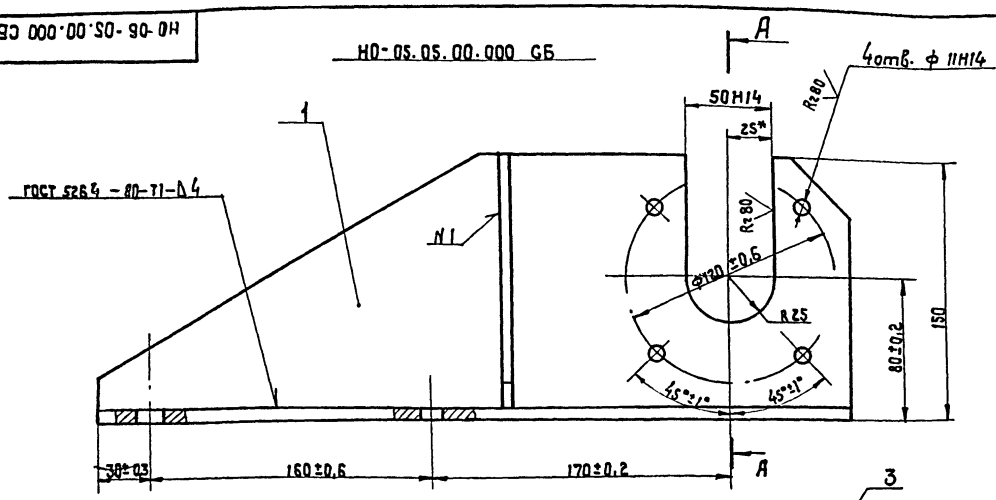

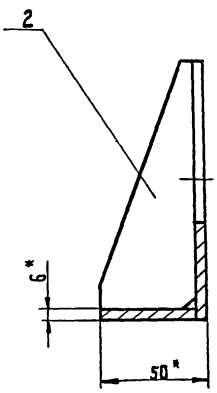

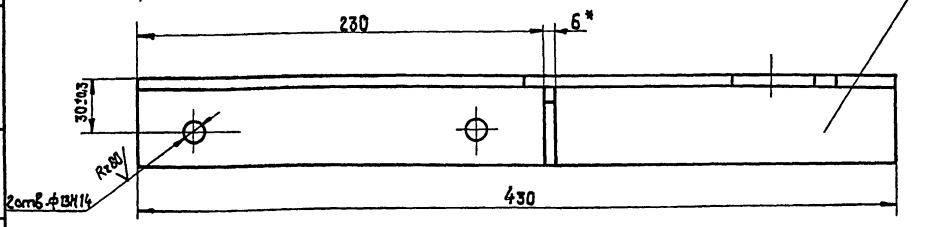

1.* Размеры для справок.
2. Неуказанные предельные отклонения размеров: валов - h15; остальных ± 77/15/2
3. Масса наплавленного металла - 0,03 кг.

НО-06.05.00.000-01 СБ - зеркальное отражение
остальное см. НО-06.05.00.000 СБ

М 1:4



Изм	Кол.	Ндокум.	Подп.	Дата
Разраб.	Бурлаченко			07.89
Пров.	Станевская			05.89
Т.контр	Тищук			07.89
Рук.	Бурлаченко			07.89
Н.контр	Тищук			07.89
Утв.				

НО-06.05.00.000 СБ

Кронштейн
Сборочный чертеж

Лит.	Масса	Масштаб
Р	3,2	1:2
Лист	Листов 1	

Союзгипролесхоз Киевский филиал

Копировал Краснова Формат А3

Типовой проект 411-2-196.89 Альбом 4

Форм.	Зона	Поз.	Обозначение	Наименование	Кол.	Примечание
				Документация		
А3			НО-06.05.00.000 СБ	Сборочный чертеж		
				Детали		
А4		1	НО-06.05.00.001	Стенка	1	
А4		2	НО-06.05.00.002	Ребро	1	
Б2		3	НО-06.05.00.003	Основание	1	1,0 кг
				Лист 6-ПН-6 ГОСТ 19903-74*		
				3-Ст3кп ГОСТ 14637-79		
				50h15×430h15		
				НО-06.05.00.000-01СБ		
				Зеркальное отражение остальное см. НО-06.05.00.000 СБ		

Изм	Лист	Ндокум.	Подп.	Дата
Разраб.	Станевская			05.89
Пров.	Бурлаченко			07.89
Т.контр	Тищук			07.89
Н.контр	Тищук			07.89
Утв.				

НО-06.05.00.000

Кронштейн

Лит.	Лист	Листов
Р		1

Союзгипролесхоз Киевский филиал

Копировал Краснова Формат А4

НО-06.05.00.001

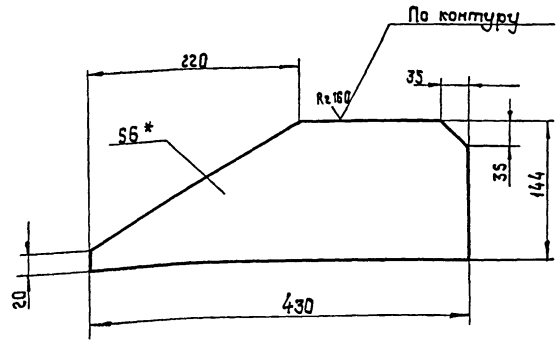

1.* Размер для справок.
2. Неуказанные предельные отклонения размеров: валов - h15; остальных ± 77/15/2.

10305/4

Изм	Кол	Ндокум.	Подп	Дата
Разраб.	Бурлаченко			07.89
Пров.	Станевская			05.89
Т.контр	Тищук			07.89
Рук.	Бурлаченко			07.89
Н.контр	Тищук			07.89
Утв.				

НО-06.05.00.001

Стенка

Лит.	Масса	Масштаб
Р	2,0	1:4
Лист	Листов 1	

6-ПН-5 ГОСТ 19903-74*
Лист 3-Ст3кп ГОСТ 14637-79

Союзгипролесхоз Киевский филиал

Копировал Краснова Формат А4

Альбом 4

Типовой проект 411-2-196.89

НО-06.05.00.002

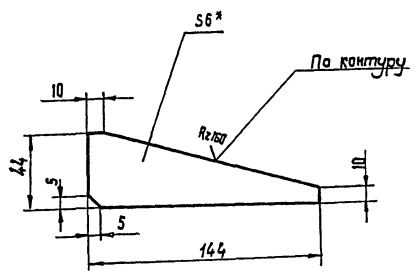

1. * Размеры для справок.
2. Неуказанные предельные отклонения размеров: валов - h15; остальных ± IT15/2.

Изм.	Кол.	№докум.	Подп.	Дата
Разраб.		Бурлаченко		
Пров.		Станевская		05.89
Т.контр.		Гищук		
Рук.		Бурлаченко		
Н.контр.		Гищук		
Утв.				

НО-06.05.00.002

Ребро

Лит.	Масса	Масштаб
Р	0,2	1:2

Лист | Листов

Б-ПН-Б ГОСТ 19903-74 *
Лист 3-Ст.3 кп ГОСТ 14637-79

Союзгипролесхоз
Киевский филиал

Копировал Краснова Формат А4

Альбом

Типовой проект

Форм.	Зона	Поз.	Обозначение	Наименование	Кол.	Примечание
				Документация		
А4			НО-06.06.00.000 СБ	Сборочный чертеж		
				Детали		
А4		1	НО-06.06.00.001	Ролик	1	
А4		2	НО-06.06.00.002	Крышка	2	
А4		3	НО-06.06.00.003	Ось	1	
А4		4	НО-06.06.00.004	Прокладка	2	
				Материалы		
				Смазка УС-1 ГОСТ 1033-79*		
				Стандартные изделия		
		5		Винт М2×Б.58	8	
				ГОСТ 17473-80*		
		6		Кольцо запорное 6	2	
				МН 470-71		
		7		Подшипник 1000096	2	
				ГОСТ 8338-75*		

Изм.	Лист	№ докум.	Подп.	Дата
Разраб.		Бурлаченко		07.89
Пров.		Станевская		05.89
Рук.		Бурлаченко		07.89
Н.контр.		Гищук		07.89
Утв.				

НО-06.06.00.000

Ролик натяжной

Лит.	Лист	Листов
Р		1

Союзгипролесхоз
Киевский филиал

Копировал Краснова Формат А4

НО-06.06.00.000 СБ

А-А повернуто

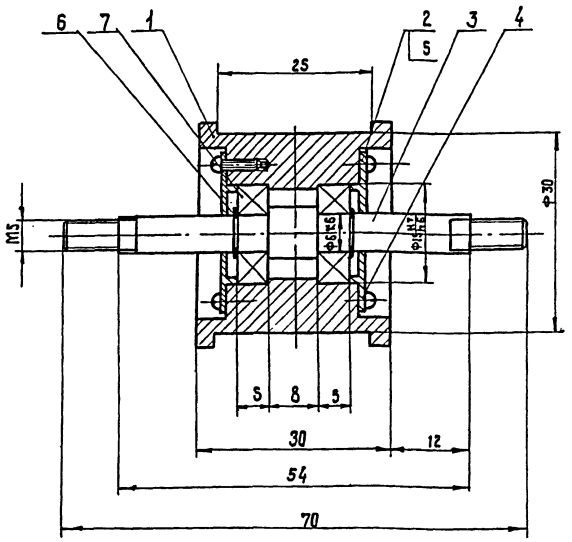

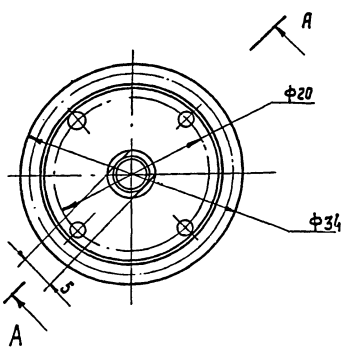

Подшипники при сборке смазать смазкой УС-1 ГОСТ 1033-79.

10305/4

Изм.	Кол.	№докум.	Подп.	Дата
Разраб.		Бурлаченко		07.89
Пров.		Станевская		05.89
Т.контр.		Бурлаченко		07.89
Рук.		Бурлаченко		07.89
Н.контр.		Гищук		07.89
Утв.				

НО-06.06.00.000 СБ

Ролик натяжной
Сборочный чертеж

Лит.	Масса	Масштаб
Р	0,2	2:1

Лист | Листов 1

Союзгипролесхоз
Киевский филиал

Копировал Краснова Формат А3

Типовой проект 411-2-196.89 Альбом 4

НО-06.06.00.001

Rz80 (V)

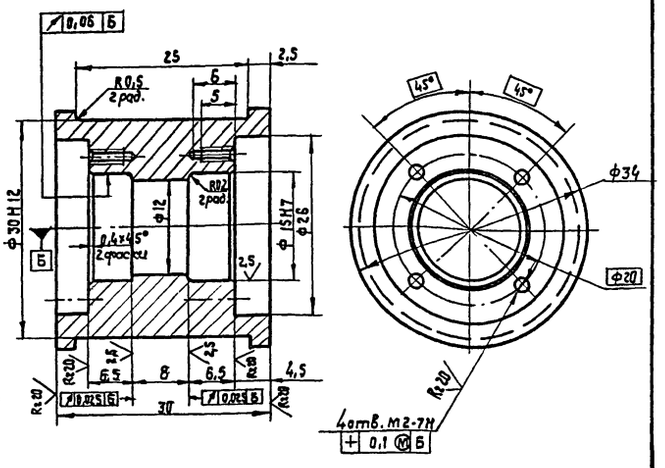

Неуказанные предельные отклонения размеров: отверстий - H14; валов - h 14; остальных $\pm \frac{IT14}{2}$.

Изм.	Кол.	№ докум.	Подп.	Дата
Разраб.		Станевская		05.89
Пров.		Бурлаченко		07.89
Т.контр		Тищук		07.89
Рук.		Бурлаченко		07.89
Н.контр		Тищук		07.89
Утв.				

НО-06.06.00.001

Ролик

Лит.	Масса	Масштаб
Р	0,1	2:1
Лист	Листов	

20 ГОСТ 1050-74**

СОЮЗГИПРОЛЕСХОЗ Киевский филиал

Копировал Краснова Формат А4

Типовой проект 411-2-196.89 Альбом 4

НО-06.06.00.002

Rz40 (V)

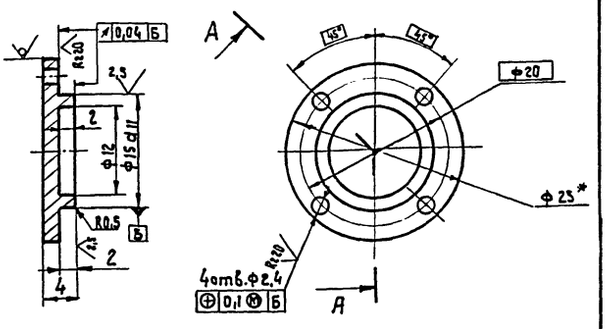

1.* Размер для справок.
2. Неуказанные предельные отклонения размеров: отверстий - H14; валов - h 14; остальных $\pm \frac{IT14}{2}$.

Изм.	Кол.	№ докум.	Подп.	Дата
Разраб.		Станевская		05.89
Пров.		Бурлаченко		07.89
Т.контр		Тищук		07.89
Рук.		Бурлаченко		07.89
Н.контр		Тищук		07.89
Утв.				

НО-06.06.00.002

Крышка

Лит.	Масса	Масса
Р	0,03	2:1
Лист	Листов 1	

Круг 25 ГОСТ 2590-88* / Ст. 3 ГОСТ 535-79*

СОЮЗГИПРОЛЕСХОЗ Киевский филиал

Копировал Краснова Формат А4

Типовой проект 411-2-196.89 Альбом 4

НО-06.06.00.003

Rz80 (V)

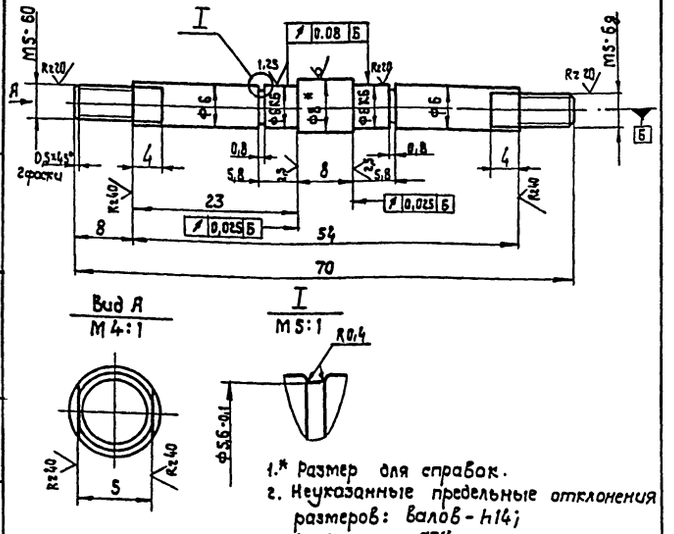

Вид А
М4:1

I
М5:1

1.* Размер для справок.
2. Неуказанные предельные отклонения размеров: валов - h14; остальных $\pm \frac{IT14}{2}$.

Изм.	Кол.	№ докум.	Подп.	Дата
Разраб.		Бурлаченко		07.89
Пров.		Станевская		05.89
Т.контр		Тищук		07.89
Рук.		Бурлаченко		07.89
Н.контр		Тищук		07.89
Утв.				

НО-06.06.00.003

Ось

Лит.	Масса	Масштаб
Р	0,02	2:1
Лист	Листов 1	

Круг 8 ГОСТ 2590-88* / 20 ГОСТ 1050-74**

СОЮЗГИПРОЛЕСХОЗ Киевский филиал

Копировал Краснова Формат А4

Типовой проект 411-2-196.89 Альбом 4

НО-06.06.00.004

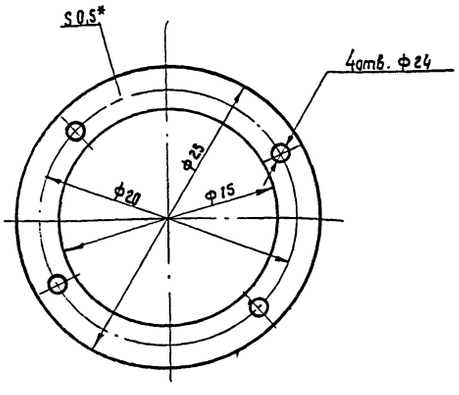

* Размер для справок.

10305/4

Изм.	Кол.	№ докум.	Подп.	Дата
Разраб.		Станевская		05.89
Пров.		Бурлаченко		07.89
Т.контр.		Тищук		07.89
Рук.		Бурлаченко		07.89
Н.контр.		Тищук		07.89
Утв.				

НО-06.06.00.004

Прокладка

Лит.	Масса	Масштаб
Р	0,001	4:1
Лист	Листов 1	

Картон прокладочный БПК ГОСТ 9347-74*

СОЮЗГИПРОЛЕСХОЗ Киевский филиал

Копировал Краснова Формат А4

Альбом 4

Типовой проект 411-2-196.89

НО-06.07.00.000 СБ

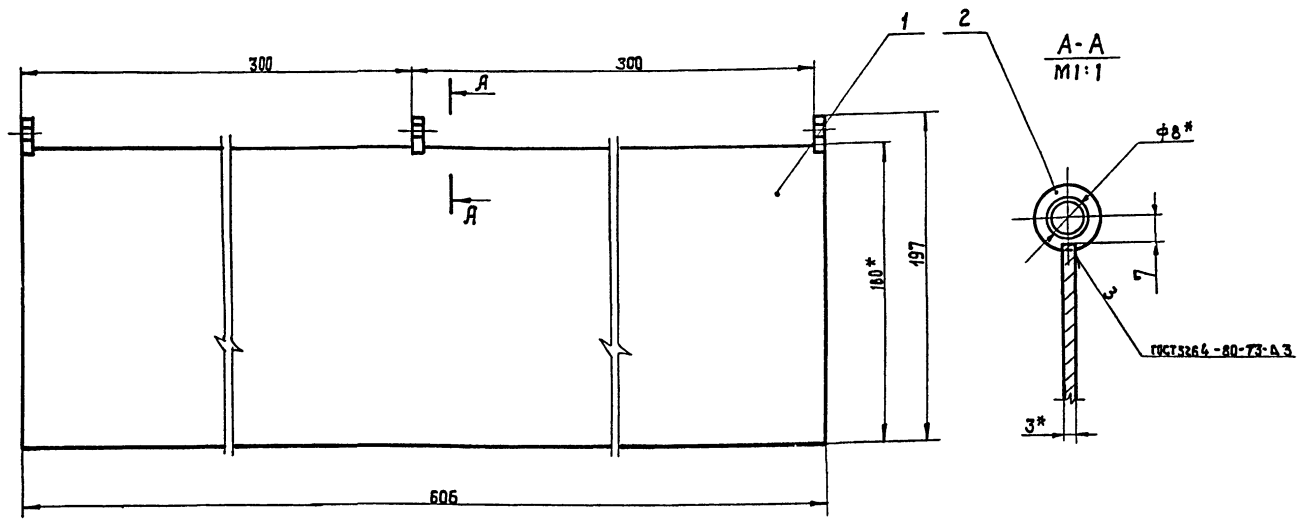

1.* Размеры для справок.

2. Неуказанные предельные отклонения размеров $\pm \frac{JT15}{2}$.

3. Масса наплавленного металла - 0,026 кг.

Изм.	Кол.	№ докум.	Подп.	Дата
Разраб.		Бурлаченко		07.89
Пров.		Станевская		05.89
Т.контр		Тищук		07.89
Рук.		Бурлаченко		07.89
Н.контр		Тищук		07.89
Утв.				

НО-06.07.00.000 СБ

Упор

Сборочный чертеж

Лит.	Масса	Масштаб
Р	2,6	1:2
Лист	Листов 1	

союзгипролесхоз Киевский филиал

Копировал Краснова

Формат А3

Альбом 4

Типовой проект 411-2-196.89

Форм.	Зона	Поз.	Обозначение	Наименование	Кол.	Примечание
				Документация		
А3			НО-06.07.00.000 СБ	Сборочный чертеж	1	
				Детали		
Б4		1	НО-06.07.00.001	Лист	1	2,5 кг
				Лист Б-ПН-3 ГОСТ 19903-74*		
				3-IV-Ст.3кп ГОСТ 16523-70		
				180h 15×606 h 15		
Б4		2	НО-06.07.00.002	Кольцо	3	

Изм.	Кол.	№ докум.	Подп.	Дата
Разраб.		Станевская		05.89
Пров.		Бурлаченко		07.89
Рук.		Бурлаченко		07.89
Н.контр		Тищук		07.89
Утв.				

НО-06.07.00.000

Упор

Лит.	Лист	Листов
Р		

союзгипролесхоз Киевский филиал

Копировал Краснова

Формат А4

Альбом

Типовой проект

НО-06.07.00.002

Rz80 $\sqrt{(\sqrt{})}$

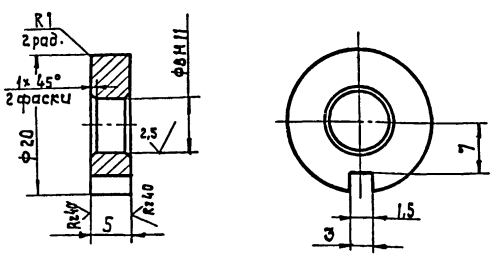

Неуказанные предельные отклонения размеров: отверстий - H14; валов - h14; остальных $\pm \frac{JT14}{2}$.

10305/4

Изм.	Кол.	№ докум.	Подп.	Дата
Разраб.		Бурлаченко		07.89
Пров.		Станевская		05.89
Т.контр		Тищук		07.89
Рук.		Бурлаченко		07.89
Н.контр		Тищук		07.89
Утв.				

НО-06.07.00.002

Кольцо

Ст.3 пс гост 380-71*

Лит.	Масса	Масштаб
Р	0,01	2:1
Лист	Листов 1	

союзгипролесхоз Киевский филиал

Копировал Краснова

Формат А4

Типовой проект 411-2-196.89 Альбом 4

Формат	Зона	Поз.	Обозначение	Наименование	Кол.	Примечание
				Документация		
А2			НО-07.00.00.000 СБ	Сборочный чертеж	1	
А3			НО-07.00.00.000 ВС	Ведомость спецификаций	1	
				Сборочные единицы		
		1	НО-07.01.00.000	Рама	1	
				Детали		
А4		2	НО-01.00.00.005	Болт фундаментный	15	
				Материал		
		3		Доска 40×200 гост 8486-86	0,08	м³
				Стандартные изделия		
		4		Болт М16×50.58 гост 7798-70*	16	
		5		Винт М6×45.58 гост 17475-80*	30	
		6		Шуруп 6,5×30.09.1 гост 1144-80*	28	

Инв.№подл. | Подп. и дата | Взам.инв.№ | Инв.№дубл. | Подп. и дата

Изм.	Кол.	№докум.	Подп.	Дата
Разраб.		Станевская		05.89
Пров.		Бурлаченко		07.89
Рук.		Бурлаченко		07.89
Н.контр.		Тищук		07.89
Утв.				

НО-07.00.00.000

Транспортер поперечный

Лит.	Лист	Листов
	1	2

союзгипролесхоз Киевский филиал

Копировал Краснова Формат А4

Альбом

Типовой проект

Формат	Зона	Поз.	Обозначение	Наименование	Кол.	Примечание
		7		Гайка М8.5 гост 5915-70*	30	
		8		Гайка М16.5 гост 5915-70*	16	
		9		Шайба 6.65Г гост 6402-70*	30	
		10		Шайба 16.65Г гост 6402-70*	16	
		11		Шайба 16.01 гост 10906-78*	16	
				Прочие изделия		
		12		Транспортер поперечный для пиломатериалов ТЦП-5	1	(комплект 3-д „Красный комтунар" г. Вологда

Инв.№подл. | Подп. и дата | Взам.инв.№ | Инв.№дубл. | Подп. и дата

Изм.	Лист	№докум.	Подп.	Дата

НО-07.00.00.000

Лист 2

Копировал Краснова Формат А4

Альбом 4

Типовой проект 411-2-196.89

№строки	Обозначение	Наименование	Куда входит: Обозначение	Кол.	Общее количество	Примечание
1	НО-07.00.00.000	Транспортер поперечный			1	
2	НО-07.01.00.000	Рама	НО-07.00.00.000	1	1	
3						
4						
5						
6						
7						
8						
9						
10						
11						
12						
13						
14						
15						
16						
17						
18						
19						
20						
21						
22						
23						

Инв.№подл. | Подп. и дата | Взам.инв.№ | Инв.№дубл. | Подп. и дата

10305/4

НО-07.00.00.000 ВС

Изм.	Кол.	№докум.	Подп.	Дата
Разраб.		Бурлаченко		07.89
Пров.		Станевская		05.89
Рук.		Бурлаченко		07.89
Н.контр.		Тищук		07.89
Утв.				

Транспортер поперечный

Ведомость спецификаций

Лит.	Лист	Листов
Р		1

союзгипролесхоз Киевский филиал

Копировал Краснова Формат А3

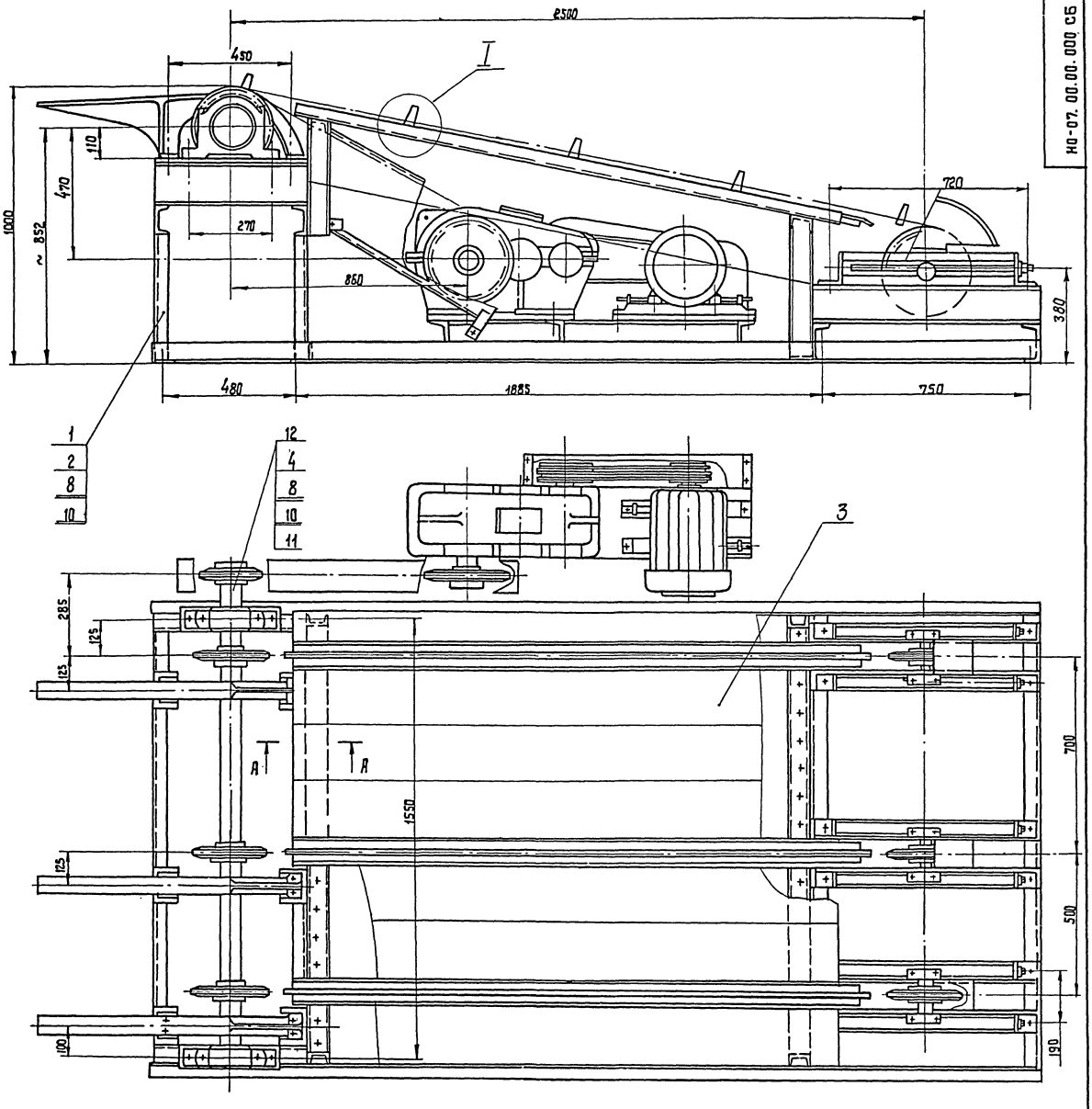

План фундаментных болтов

М1:50

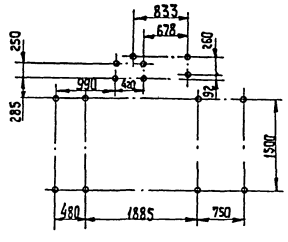

А-А

М1:2

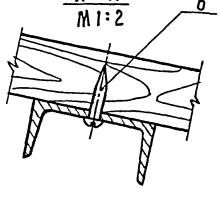

I

М1:2

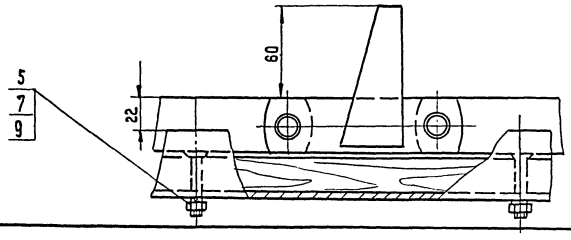

Транспортер предназначен для транспортировки пиломатериалов длиной от 1м до 1,5 м.

Количество тяговых цепей, шт — 3

Скорость тяговых цепей, м/сек — 0,3

Межосевое расстояние, мм — 2500

Расстояние между упорами, мм — 600

Мощность привода, кВт — 3

Транспортер монтируется из узлов ТЦП-5

1. Размеры для справок.
2. Металлоконструкции после монтажа грунтовать грунтовкой ФЛ-03К ГОСТ 9109-81*, красить - эмаль ПФ115 ГОСТ 6465-76*.
3. Промежутки между цепями зашить досками как показано на чертеже.

10305/4

Изм.	Кол.	№докум.	Подп.	Дата
Разраб.		Бурмаченко		05.89
Пров.		Степаневская		05.89
Т.контр.		Тищук		05.89
Рук.		Бурмаченко		05.89
Н.контр.		Тищук		05.89
Утв.		Кукоткин		07.89

НО-07.00.00.000 СБ

Транспортер поперечный

Сборочный чертеж

Лит.	Масса	Масштаб
Р	1454	1:10

Лист	Листов 1

Союзгипролесхоз Киевский филиал

Копировал Краснова

Формат А2

Инв. № подл. | Подп. и дата | Взам. инв. № | Инв. № дубл. | Подп. и дата

Альбом 4

Типовой проект 411-2-196.89

НО-07.01.00.000 СБ

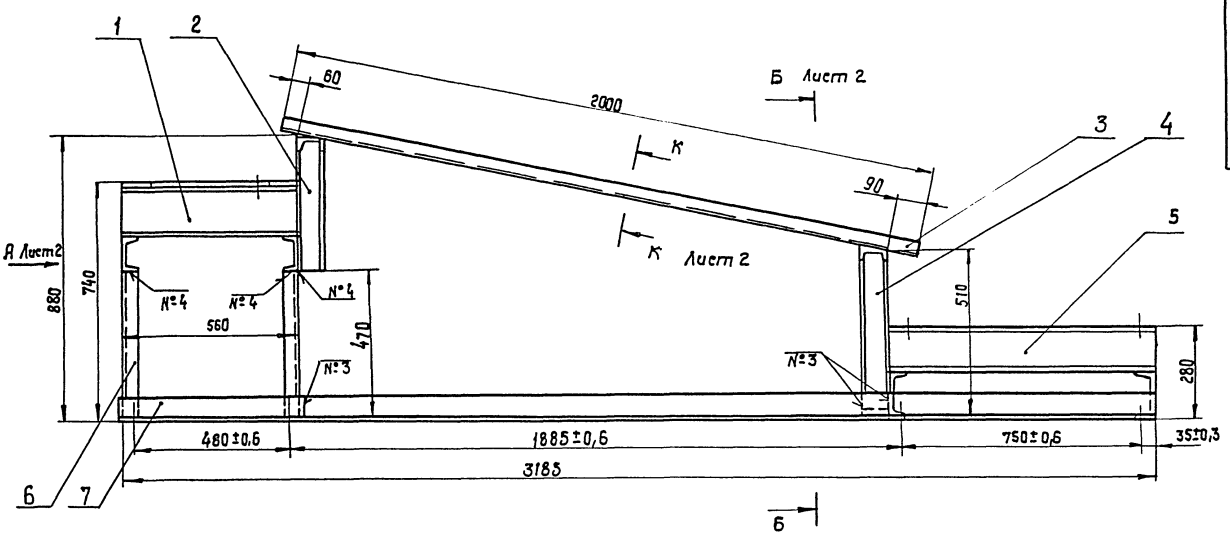

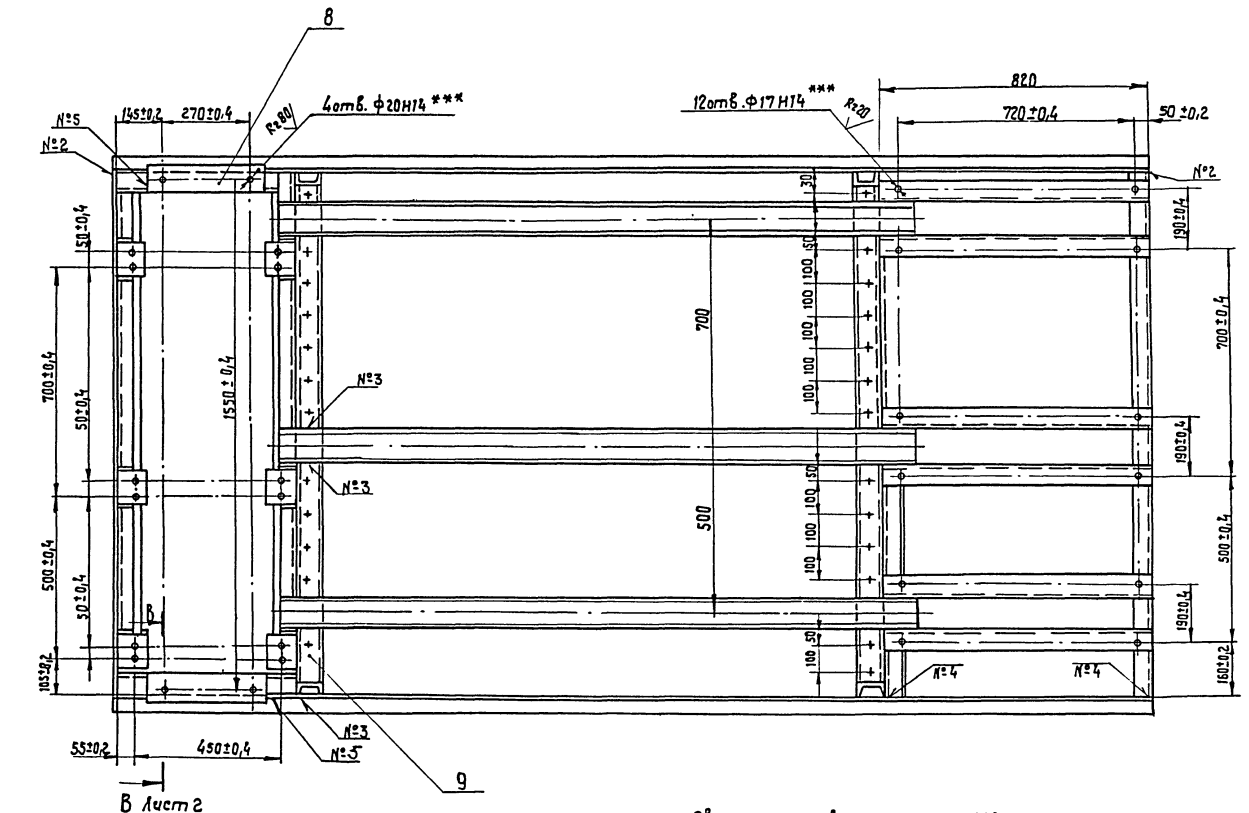

Номер шва	Условное обозначение	Требования кошву	Кол. швов
1	Сг		10
2	Уг		4
3	Т1 – △ 5		41
4	Т – △ 5 ⊐		16
5	Н1 – △ 5		60

1. Сварные швы по гост 5264-80.
2. * Размеры для справок.
3. ** Диаметр отверстий и шаг между ними уточнить по оборудованию.
4. *** Диаметр отверстий уточнить по оборудованию.
5. Неуказанные предельные отклонения размеров: отверстий – Н16, валов – h16, остальных $\pm \frac{IT16}{2}$.
6. Масса наплавленного металла – 4,7 кг.

10305/4

Изм.	Кол.	№ докум.	Подп.	Дата
Разраб.		Бурлаченко		07.89
Пров.		Станевская		05.89
Т.контр.		Тищук		07.89
Рук.		Бурлаченко		07.89
Н.контр.		Тищук		07.89
Утв.		Кукотин		09.89

НО-07.01.00.000 СБ

Рама

Сборочный чертеж

Лит.	Масса	Масштаб
Р	470	1:10

Лист 1 | Листов 2

Союзгипролесхоз Киевский филиал

Копировал Краснова

Формат А2

Инв. № подл. | Подп. и дата | Взам. инв. № | Инв. № дубл. | Подп. и дата

НО-07.01.00.000 СБ

Типовой проект 411-2-196.89 Альбом 4

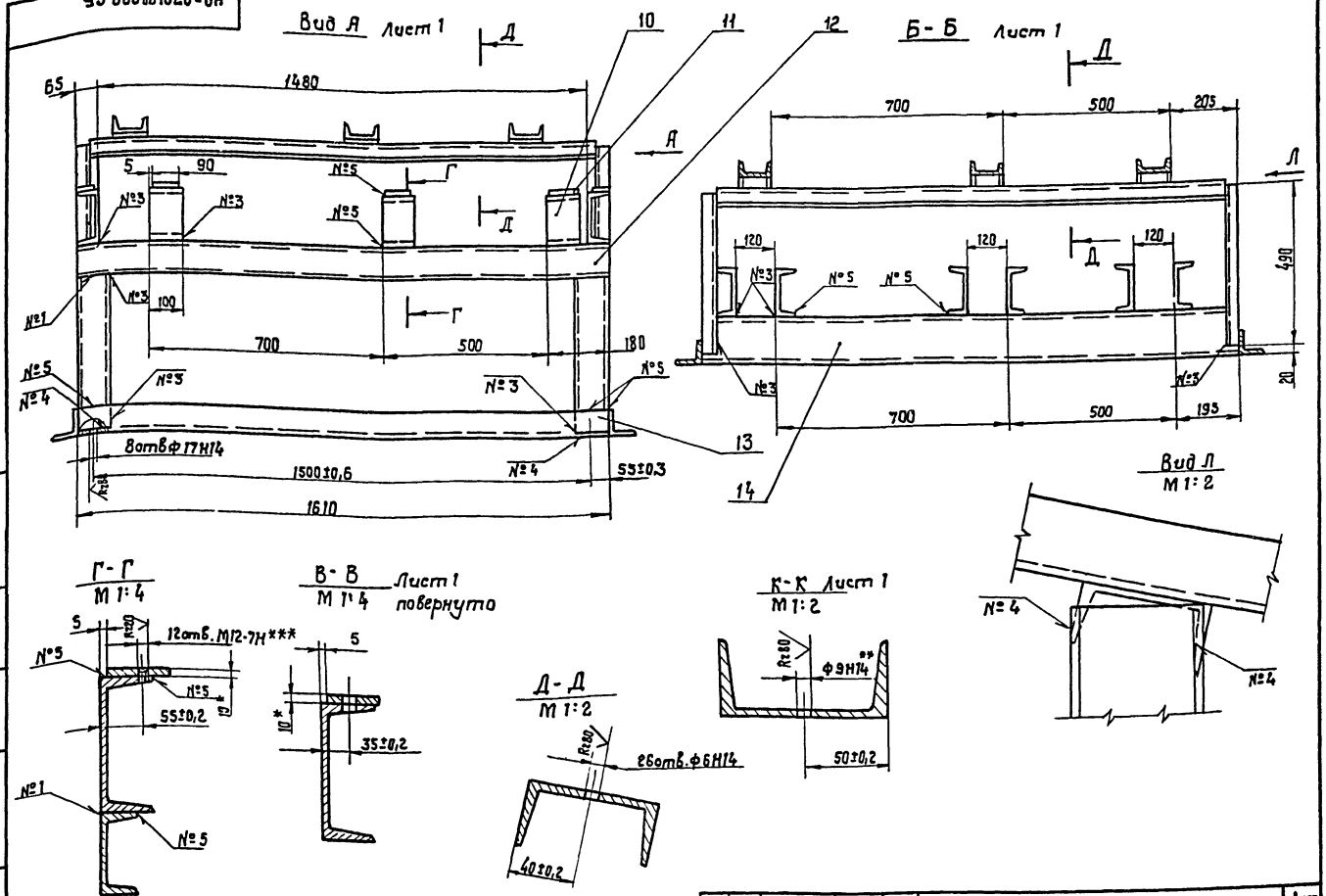

Изм.	Кол.	№докум.	Подп.	Дата	НО-07.01.00.000 СБ	Лист 2

Копировал Краснова Формат А3

Типовой проект 411-2-196.89 Альбом 4

Форм.	Зона	Поз.	Обозначение	Наименование	Кол.	Примечание
				Документация		
*			НО-07.01.00.000 СБ	Сборочный чертеж	2	А2-1Л А3-1Л
				Детали		
Б4		1	НО-07.01.00.001	Балка	2	7,2 кг
				Швеллер 16 ГОСТ 8240-72*		
				Ст.3 ГОСТ 535-79*		
				L = 560 h 16		
Б4		2	НО-07.01.00.002	Стойка	2	3,4 кг
				Швеллер 8 ГОСТ 8240-72*		
				Ст.3 ГОСТ 535-79*		
				L = 400 h 16		
Б4		3	НО-07.01.00.003	Направляющая	3	17,2 кг
				Швеллер 10 ГОСТ 8240-72*		
				Ст.3 ГОСТ 535-79*		
				L = 2000 h 16		
Б4		4	НО-07.01.00.004	Стойка	2	3,5 кг
				Швеллер 8 ГОСТ 8240-72*		
				Ст.3 ГОСТ 535-79*		
				L = 490 h 16		
Б4		5	НО-07.01.00.005	Балка	6	9,8 кг
				Швеллер 14 ГОСТ 8240-72*		
				Ст.3 ГОСТ 535-79*		
				L = 820 h 16		
Б4		6	НО-07.01.00.006	Стойка	4	4,3 кг
				Швеллер 10 ГОСТ 8240-72*		
				Ст.3 ГОСТ 535-79*; L = 455 h 16		

Изм.	Лист	№докум.	Подп.	Дата	НО-07.01.00.000		
Разраб.	Бурмаченко			07.89	Рама	Лит. Р	Лист 1	Листов 2
Пров.	Станевская			05.89		СОЮЗГИПРОЛЕСХОЗ Киевский филиал		
Т.контр.	Тищук			07.89				
Н.контр.	Тищук			07.89				
Утв.								

Копировал Краснова Формат А4

Типовой проект Альбом

Форм.	Зона	Поз.	Обозначение	Наименование	Кол.	Примечание
Б4		7	НО-07.01.00.007	Стяжка	2	32 кг
				Уголок Б-70×70×6 ГОСТ 8509-86		
				Ст3 сп ГОСТ 535-79*		
				L = 5190 h 16		
Б4		8	НО-07.01.00.008	Платик	2	1,8 кг
				Лист Б-ПН-10 ГОСТ 19903-74*		
				3 сп 3 кп ГОСТ 14637-79		
				65 h 16 × 370 h 16		
Б4		9	НО-07.01.00.009	Балка	2	10,5 кг
				Швеллер 8 ГОСТ 8240-72*		
				Ст3 ГОСТ 535-79*		
				L = 1530 h 16		
Б4		10	НО-07.01.00.010	Кронштейн	6	1,4 кг
				Швеллер 16 ГОСТ 8240-72*		
				Ст.3 ГОСТ 535-79*		
				L = 100 h 16		
Б4		11	НО-07.01.00.011	Платик	6	0,6 кг
				Лист Б-ПН-10 ГОСТ 19903-74*		
				3-Ст.3 кп ГОСТ 14637-79		
				80 h 16 × 90 h 16		
Б4		12	НО-07.01.00.012	Балка	2	16,7 кг
				Швеллер 10 ГОСТ 8240-72*		
				Ст.3 ГОСТ 535-79*		
				L = 1610 h 16		
Б4		13	НО-07.01.00.013	Стяжка	2	10,2 кг
				Уголок Б-70×70×6 ГОСТ 8509-86		
				Ст.3 сп ГОСТ 535-79*		
				L = 1610 h 16		
Б4		14	НО-07.01.00.014	Опора	2	19,6 кг
				Швеллер 14 ГОСТ 8240-72*		
				Ст.3 ГОСТ 535-79*		
				L = 1610 h 16		

Изм.	Лист	№докум.	Подп.	Дата	НО-07.01.00.000	Лист 2

Копировал Краснова Формат А4

Типовой проект 411-2-196.89 Альбом 4

Форм	Зона	Поз	Обозначение	Наименование	Кол.	Примечание
				Документация		
А2			НО-08.00.00.000 СБ	Сборочный чертеж		
				Сборочные единицы		
А4		1	НО-08.01.00.000	Ось в сборе	1	
А4		2	НО-08.02.00.000	Диск	1	
				Детали		
А4		3	НО-08.00.00.001	Крышка глухая	1	
А4		4	НО-08.00.00.002	Прокладка	2	
А4		5	НО-08.00.00.003	Блок	1	
А4		6	НО-08.00.00.004	Крышка проходная	1	
				Стандартные изделия		
		7		Винт М8×20.58 ГОСТ 1491-80	6	
		8		Гайка М18.6 ГОСТ 5915-70*	4	
		9		Гайка М42×1,5-5 ГОСТ 11871-88	1	
		10		Шайба 8; 65Г ГОСТ 6402-70*	6	
		11		Шайба 16; 65Г ГОСТ 6402-70*	4	
		12		Шайба 42.02 ГОСТ 11872-80*	1	
		13		Кольцо СП76-59-5 ГОСТ 6308-71*	1	
		14		Подшипник 210 ГОСТ 8338-75*	2	

Инв. № подл. | Подп. и дата | Взам. инв. № | Инв. № дубл. | Подп. и дата

Изм.	Лист	№ докум.	Подп.	Дата
Разраб.		Станевская		05.89
Пров.		Бурлаченко		07.89
Рук.		Бурлаченко		07.89
Н.контр.		Тищук		07.89
Утв.				

НО-08.00.00.000

Блок оборотный

Лит.	Лист	Листов
Р		1

Союзгипролесхоз Киевский филиал

Копировал Краснова — Формат А4

Типовой проект 411-2-196.89 Альбом 4

НО-08.00.00.001

Rz 80 (√)

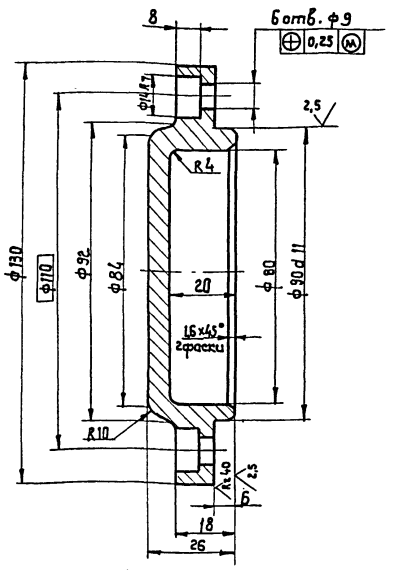

Неуказанные предельные отклонения размеров отверстий - H14, валов - h14; остальных ± IT14/2

Изм.	Лист	№ докум.	Подп.	Дата
Разраб.		Станевская		05.89
Пров.		Бурлаченко		07.89
Т. контр.		Тищук		07.89
Рук.		Бурлаченко		07.89
Н.контр.		Тищук		07.89
Утв.				

НО-08.00.00.001

Крышка глухая

Лит.	Масса	Масштаб
Р	1,2	1:1
Лист	Листов 1	

Ст.3 пс. ГОСТ 380-71*

Союзгипролесхоз Киевский филиал

Копировал Краснова — Формат А4

Типовой проект 411-2-196.89 Альбом 4

НО-08.00.00.003

Rz 80 (√)

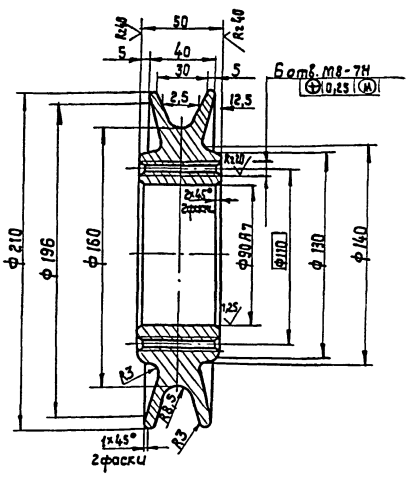

Неуказанные предельные отклонения размеров: отверстий - H14; валов - h14; остальных ± IT14/2

Изм.	Лист	№ докум.	Подп.	Дата
Разраб.		Станевская		05.89
Пров.		Бурлаченко		07.89
Т. контр.		Тищук		07.89
Рук.		Бурлаченко		07.89
Н.контр.		Тищук		07.89
Утв.				

НО-08.00.00.003

Блок

Лит.	Масса	Масштаб
Р	5,8	1:2
Лист	Листов 1	

Ст.3 п.с. ГОСТ 380-71*

Союзгипролесхоз Киевский филиал

Копировал Краснова — Формат А4

Типовой проект Альбом

НО-08.00.00.004

Rz 80 (√)

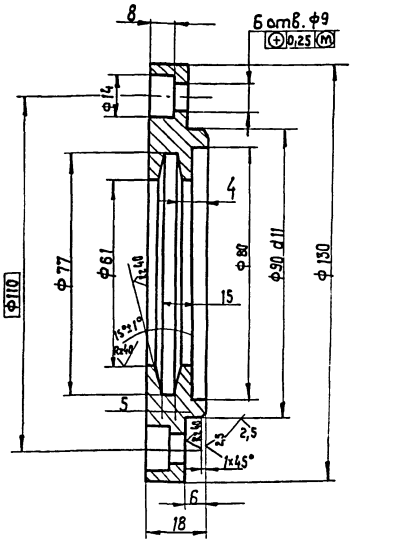

Неуказанные предельные отклонения размеров: отверстий - H14; валов - h14; остальных ± IT14/2

10305/4

Изм.	Лист	№ докум.	Подп.	Дата
Разраб.		Станевская		05.89
Пров.		Бурлаченко		07.89
Т. контр.		Тищук		07.89
Рук.		Бурлаченко		07.89
Н.контр.		Тищук		07.89
Утв.				

НО-08.00.00.004

Крышка проходная

Лит.	Масса	Масшт.
Р	1,2	1:1
Лист	Листов	

Ст.3 пс ГОСТ 380-71*

Союзгипролесхоз Киевский филиал

Копировал Краснова — Формат А4

НО-08.00.00.000 СБ

Альбом 4

Типовой проект 411-2-196.89

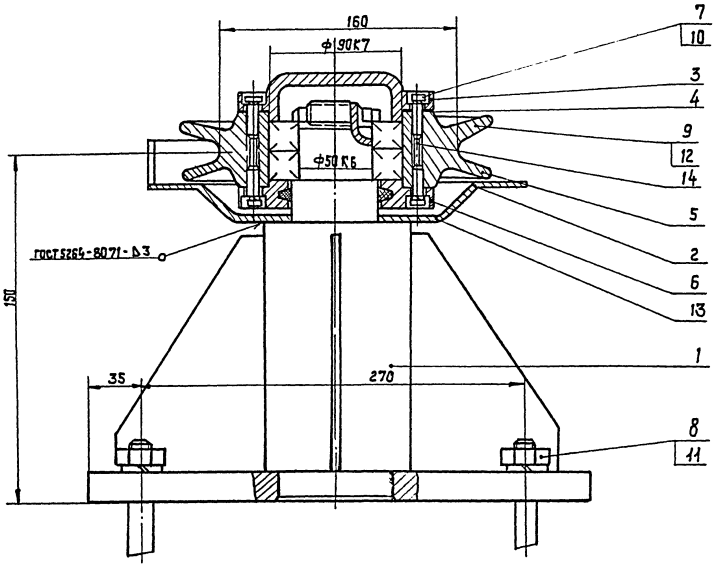

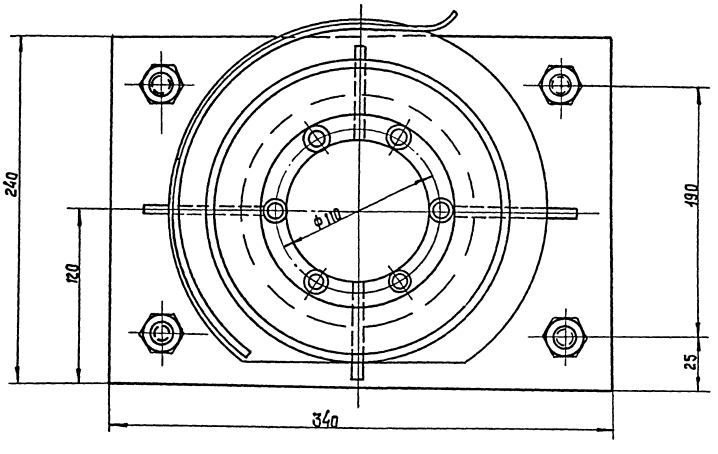

Размеры для справок.

10305/4

					НО-08.00.00.000 СБ		
Изм.	Лист	№ докум.	Подп.	Дата	Блок оборотный	Лит.	Масса	Масштаб
Разраб.		Бурлаченко		07.89		Р	34,2	1:2
Пров.		Опанасевская		05.89				
Т.контр.		Тищук		07.89	Сборочный чертеж	Лист	Листов 1	
Рук.		Бурлаченко		07.89				
Н.контр.		Тищук		07.89		Союзгипролесхоз Киевский филиал		
Утв.								

Копировал Краснова

Формат А2

Инв. № подл. | Подп. и дата | Взам. инв. № | Инв. № дубл. | Подп. и дата

Типовой проект 411-2-196.89 Альбом 4

Формат	Зона	Поз.	Обозначение	Наименование	Кол.	Примеч.
				Документация		
А3			НО-08.01.00.000 СБ	Сборочный чертеж		
				Детали		
А4		1	НО-08.01.00.001	Ось	1	
А4		2	НО-08.01.00.002	Ребро	4	
А3		3	НО-08.01.00.003	Основание	1	

Изм. Лист. № докум. Подп. Дата

Разраб. Станевская 05.89
Пров. Бурлаченко 07.89
Рук. Бурлаченко 07.89
Н.контр. Тищук 07.89
Утв.

НО-08.01.00.000

Ось в сборе

Лит. | Лист. | Листов
Р | | 1

Союзгипролесхоз Киевский филиал

Копировал Краснова Формат А4

Инв.№ подл. | Подп. и дата | Взам.инв.№ | Инв.№ дубл. | Подп. и дата

Типовой проект 411-2-196.89 Альбом 4

НО-08.01.00.001

Rz 80 (√)

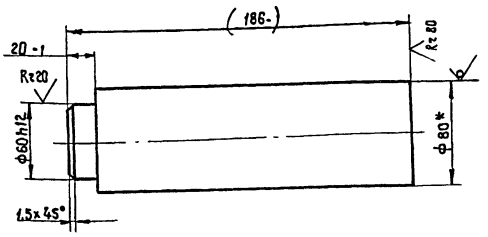

1.* Размер для справок.

2. Размеры в скобках после сварки.

Изм. Лист. № докум. Подп. Дата

Разраб. Бурлаченко 07.89
Пров. Станевская 05.89
Т.контр. Тищук 07.89
Рук. Бурлаченко 07.89
Н.контр. Тищук 07.89
Утв.

НО-08.01.00.001

Ось

Круг 35 Г ГОСТ 1050-74** — В 80 ГОСТ 2590-88*

Лит. | Масса | Масштаб
Р | 9,5 | 1:2,5

Лист | Листов 1

Союзгипролесхоз Киевский филиал

Копировал Краснова Формат А4

Инв.№ подл. | Подп. и дата | Взам.инв.№ | Инв.№ дубл. | Подп. и дата

Типовой проект 411-2-196.89 Альбом 4

НО-08.01.00.000 СБ

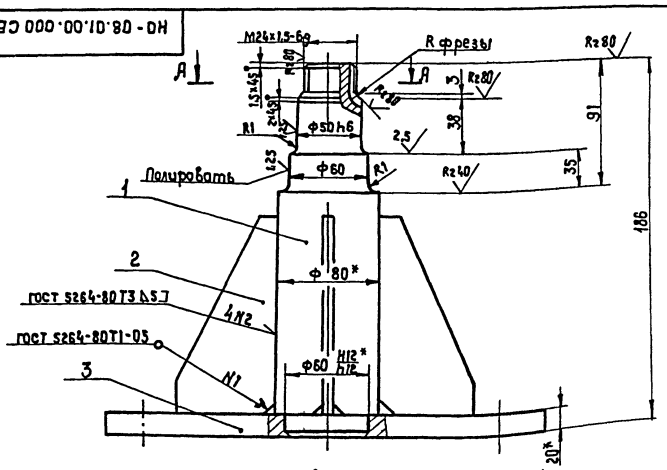

А-А
М1:1

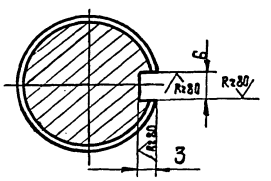

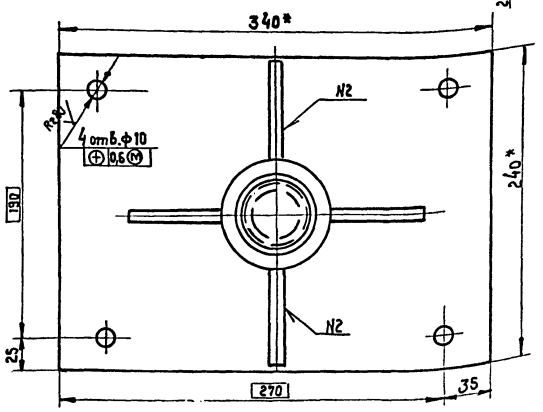

1.* Размеры для справок.

2. Неуказанные предельные отклонения размеров отверстий h14 валов - h14, остальных ± IT14/2

3. Масса наплавленного металла - 0,2 кг.

10305/4

Изм. Лист. № докум. Подп. Дата

Разраб. Станевская 05.89
Пров. Бурлаченко 07.89
Т.контр. Тищук 07.89
Рук. Бурлаченко 07.89
Н.контр. Тищук 07.89
Утв.

НО-08.01.00.000 СБ

Ось в сборе
Сборочный чертеж

Лит. | Масса | Масштаб
Р | 22,7 | 1:2,5

Лист | Листов 1

Союзгипролесхоз Киевский филиал

Копировал Краснова Формат А2

Инв.№ подл. | Подп. и дата | Взам.инв.№ | Инв.№ дубл. | Подп. и дата

Типовой проект 411-2-196.89 Альбом 4

НО-08.00.00.002

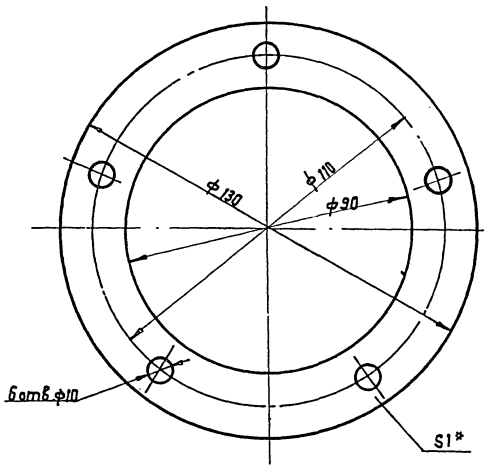

* Размер для справок.

Изм.	Лист	№ докум.	Подп.	Дата
Разраб.		Станевская		05.89
Пров.		Бурлаченко		07.89
Т.контр.		Тищук		07.89
Рук.		Бурлаченко		07.89
Н.контр.		Тищук		07.89
Утв.				

НО-08.00.00.002

Прокладка

Лит.	Масса	Масштаб
Р	0,05	1:1

Лист | Листов 1

Картон прокладочный 6-1 ГОСТ 9347-74*

Союзгипролесхоз Киевский филиал

Копир. Краснова Формат А4

Типовой проект 411-2-196.89 Альбом 4

НО-08.01.00.002

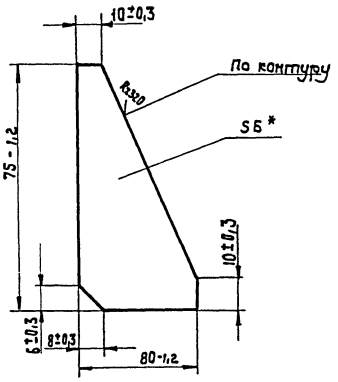

* Размер для справок.

Изм.	Лист	№ докум.	Подп.	Дата
Разраб.		Станевская		05.89
Пров.		Бурлаченко		07.89
Т.контр.		Тищук		07.89
Рук.		Бурлаченко		07.89
Н.контр.		Тищук		07.89
Утв.				

НО-08.01.00.002

Ребро

Лит.	Масса	Масштаб
Р	0,3	1:2

Лист | Листов 1

Лист 6ПН6 ГОСТ 19903-74* 3 Ст3 кп ГОСТ 14637-79

Союзгипролесхоз Киевский филиал

Копировал Краснова Формат А4

Типовой проект 411-2-196.89 Альбом 4

НО-08.01.00.003

R320 V (√)

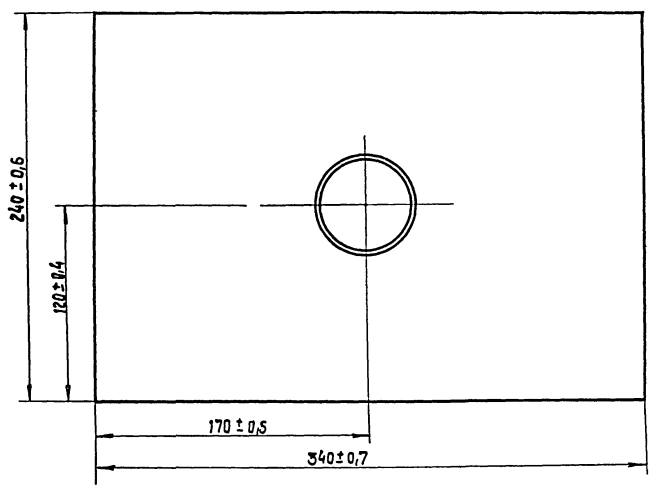

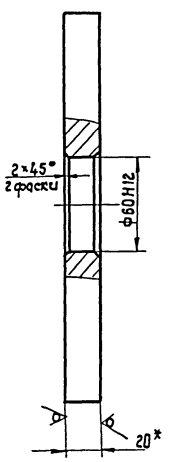

* Размер для справок.

10305/4

Изм.	Лист	№ докум.	Подп.	Дата
Разраб.		Станевская		05.89
Пров.		Тищук		07.89
Т.контр.		Тищук		07.89
Рук.		Бурлаченко		07.89
Н.контр.		Бурлаченко		07.89
Утв.				

НО-08.01.00.003

Основание

Лит.	Масса	Масштаб
Р	8,5	1:2

Лист | Листов 1

Лист 6ПН20 ГОСТ 19903-74* 3 Ст3 кп ГОСТ 14637-79

Союзгипролесхоз Киевский филиал

Копировал Краснова Формат А3

Типовой проект 411-2-196.89 Альбом 4

НО-08.02.00.002

√(√)

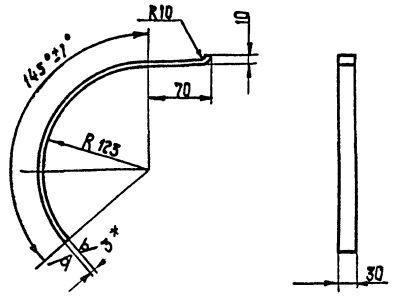

1.* Размер для справок.

2. Предельные отклонения размеров ± JT15/2.

3. Длина развертки - 386 мм.

Изм.	Лист	№ докум.	Подп.	Дата
Разраб.		Станевская		05.89
Пров.		Бурлаченко		07.89
Т.контр		Тищук		07.89
Рук.		Бурлаченко		07.89
Н.контр		Тищук		07.89
Утв.				

НО-08.02.00.002

Ребро

Лит.	Масса	Масштаб
Р	0,3	1:4
Лист	Листов 1	

Лист 83 ГОСТ 19904-74* 1-IV-Н ГОСТ 16523-70*

Союзгипролесхоз Киевский филиал

Копировал Краснова Формат А4

Альбом Типовой проект

НО-08.02.00.001

Rz320 √(√)

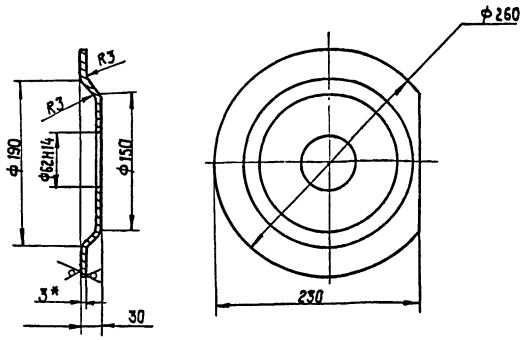

1.* Размер для справок.

2. Неуказанные предельные отклонения размеров ± JT15/2.

Изм.	Лист	№ докум.	Подп.	Дата
Разраб.		Станевская		05.89
Пров.		Бурлаченко		07.89
Т.контр		Тищук		07.89
Рук.		Бурлаченко		07.89
Н.контр		Тищук		07.89
Утв.				

НО-08.02.00.001

Чаша

Лит.	Масса	Масштаб
Р	1	1:4
Лист	Листов 1	

Лист 83 ГОСТ 19904-74* 1-IV-Н ГОСТ 16523-70*

Союзгипролесхоз Киевский филиал

Копировал Краснова Формат А4

Типовой проект 411-2-196.89 Альбом 4

Формат	Зона	Поз.	Обозначение	Наименование	Кол.	Примечание
				Документация		
			НО-08.02.00.000 СБ	Сборочный чертеж		
				Детали		
А4		1	НО-08.02.00.001	Чаша	1	
А4		2	НО-08.02.00.002	Ребро	1	

Изм.	Лист	№ докум.	Подп.	Дата
Разраб.		Станевская		05.89
Пров.		Бурлаченко		07.89
Рук.		Бурлаченко		07.89
Н.контр.		Тищук		07.89
Утв.				

НО-08.02.00.000

Диск

Лит.	Лист	Листов
Р		1

Союзгипролесхоз Киевский филиал

Копировал Краснова Формат А4

Типовой проект Альбом

НО-08.02.00.000 СБ

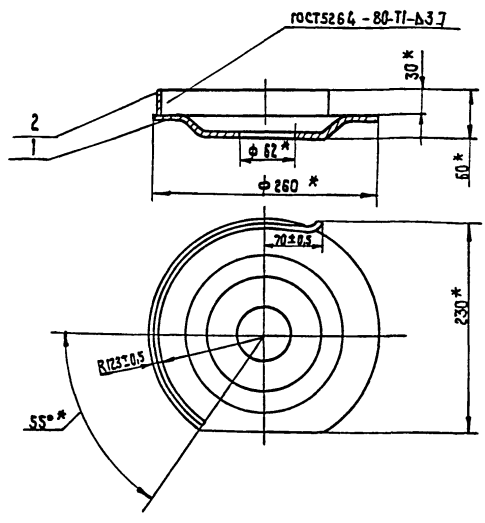

* Размеры для справок.

10305/4

Изм.	Лист	№ докум.	Подп.	Дата
Разраб.		Станевская		05.89
Пров.		Бурлаченко		07.89
Т.контр		Тищук		07.89
Рук.		Бурлаченко		07.89
Н.контр		Тищук		07.89
Утв.				

НО-08.02.00.000 СБ

Диск
Сборочный чертеж

Лит.	Масса	Масштаб
Р	1,3	1:4
Лист	Листов 1	

Союзгипролесхоз Киевский филиал

Копировал Краснова Формат А4

Альбом 4

Типовой проект 411-2-196.89

Позиция	Обозначение	Наименование	Куда входит: Обозначение	Куда входит: Кол.	Общее колич.	Примечание
1						
2	НО-09.00.00.000	Транспортёр приемный			1	
3						
4	НО-09.01.00.000	Рама	НО-09.00.00.000	1	1	
5	НО-09.02.00.000	Вал в сборе	НО-09.00.00.000	1	1	
6	НО-09.02.00.000-01	Вал в сборе	НО-09.00.00.000	1	1	
7						
8	НО-09.02.02.000	Звездочка	НО-09.02.00.000	2	2	
9			НО-09.02.00.000-01	2	2	
10						
11						
12						
13						
14						
15						
16						
17						
18						
19						
20						
21						
22						
23						
24						
25						
26						
27						

Инв.№подл. | Подп. и дата | Взам.инв.№ | Инв.№дубл. | Подп. и дата

НО-09.00.00.000 ВС

Изм.	Лист	№ докум.	Подп.	Дата
Разраб.		Станевская		05.89
Пров.		Бурлаченко		07.89
Рук.		Бурлаченко		07.89
Н.контр.		Чищук		07.89
Утв.				

Транспортер приемный

Ведомость спецификаций

Лит.	Лист	Листов
Р		1

Союзгипролесхоз Киевский филиал

Копировал Краснова

Формат А3

Альбом 4

Типовой проект 411-2-196.89

Форм.	Зона	Поз.	Обозначение	Наименование	Кол.	Примечание
				Документация		
*			НО-09.00.00.000 СБ	Сборочный чертеж		
А3			НО-09.00.00.000 ВС	Ведомость спецификаций	1	
				Сборочные единицы		
А4		1	НО-09.01.00.000	Рама	1	
А4		2	НО-09.02.00.000	Вал в сборе	1	
		3	НО-09.02.00.000-01	Вал в сборе	1	
				Детали		
А4		4	НО-09.00.00.001	Упор	8	
А4		5	НО-09.00.00.002	Пластина	32	
А3		6	НО-06.00.00.008	Звездочка	1	
				Материалы		
		7		Доска 25×150 гост 8486-86 Е	0,07	м³
				Стандартные изделия		
				Винт гост 17475-80	64	
		8		М3×8.58		

Инв.№подл. | Подп. и дата | Взам.инв.№ | Инв.№дубл. | Подп. и дата

НО-09.00.00.000

Изм.	Лист	№ докум.	Подп.	Дата
Разраб.		Станевская		05.89
Пров.		Бурлаченко		07.89
Рук.		Бурлаченко		07.89
Н.контр.		Чищук		07.89
Утв.				

Транспортер приемный

Лит.	Лист	Листов
Р	1	2

Союзгипролесхоз Киевский филиал

Копировал Краснова

Формат А4

Альбом

Типовой проект

Форм.	Зона	Поз.	Обозначение	Наименование	Кол.	Примечание
				Болты гост 7798-70		
		9		М10×30.58	16	
		10		М10×40.58	4	
				Гайки гост 5915-70*		
		11		М3.5	64	
		12		М10.5	20	
				Шайбы гост 6402-70*		
		13		3-65Г	64	
		14		10-65Г гост 11371-78*	20	
		15		10-01	20	
		16		Шуруп А3×20 гост 1145-80*	60	
				Прочие изделия		
		17		Мотор-редуктор МЦ-2С-63-71-КУ3 ТУ-2056-190-85	1	
		18		Цепь ПР-15.875-2270-2 гост 13569-75* l = 396,875	16	
		19		Цепь ПР-15.875-2270-2 гост 13568-75* l = 2079,625	1	
		20		Звено С-ПР-15.875-2270-2 гост 13568-75*	1	

10305/4

Инв.№подл. | Подп. и дата | Взам.инв.№ | Инв.№дубл. | Подп. и дата

НО-09.00.00.000

Лист 2

Копировал Краснова

Формат А4

НО-09.00.00.000 СБ

Альбом 4

Типовой проект 411-2-196.89

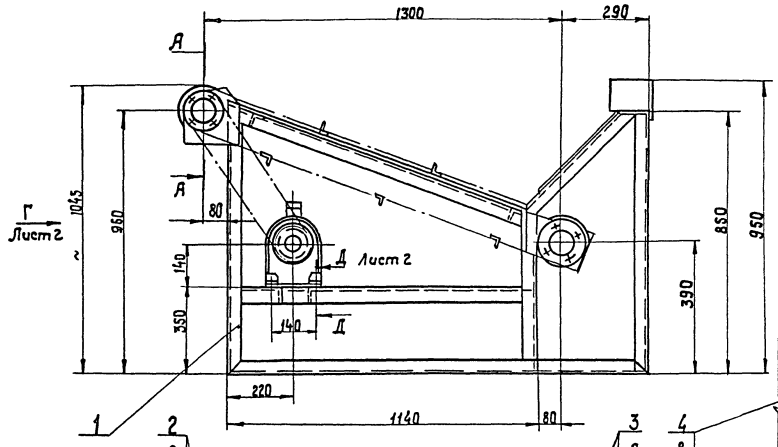

Б - Б
М2:1 повернуто

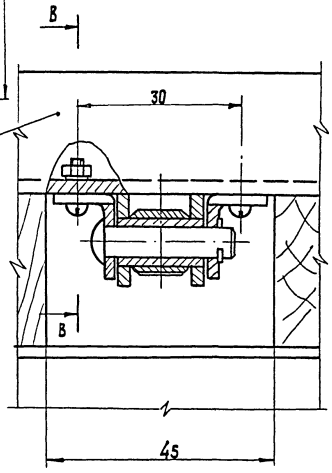

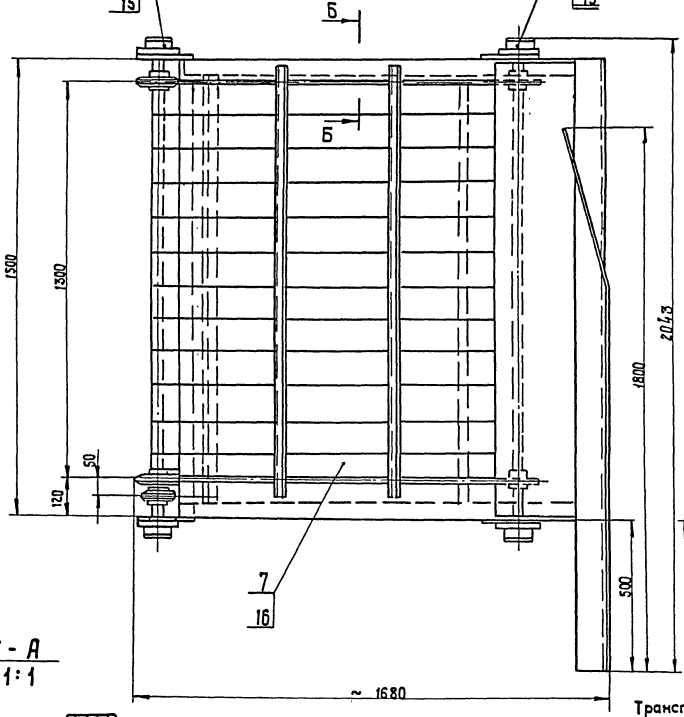

В - В
М2:1

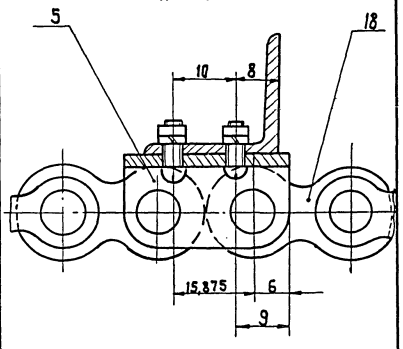

А - А
М1:1

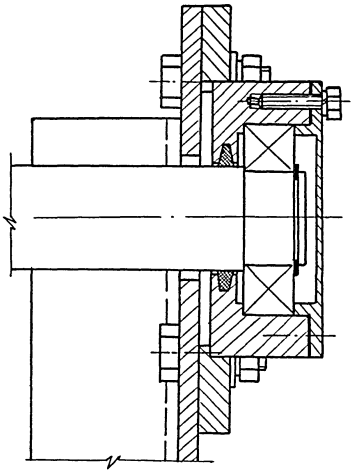

Транспортер предназначен для приемки пиломатериалов длиной от 0,6 до 1,5 м от станка С16-4А, накопления и подачи к станку ЦКБ-40.

Скорость движения цепи, м/сек — 0,3.

Мощность привода, квт — 0,75

Цепь тяговая ПР-15,875—2270—2 ГОСТ 13568-75.

Расстояние между упорами, мм — 412,75

Число упоров, шт — 8

1. Размеры для справок.

2. После монтажа и пробного пуска металлоконструкции грунтовать — грунтовка ФЛ-03К ГОСТ 9109-21* красить - эмаль ПФ-115 (серая) ГОСТ 6465-75*

10305/4

Изм.	Кол.	Кодокум.	Подп.	Дата	НО-09.00.00.000 СБ		
Разраб.		Булдаченко		07.89	Транспортер приемный Сборочный чертеж	Лит.	Масса	Масштаб
Пров.		Станевская		05.89		Р	230	1:10
Т.контр.		Тищук		07.89		Лист 1	Листов 2	
Рук.		Булдаченко		07.89		Союзгипролесхоз Киевский филиал		
Н.контр.		Тищук		07.89				
Утв.		Кукотин		09.89				

Копировал Краснова

Формат А2

Инв.№ подл. | Подп. и дата | Взам.инв.№ | Инв.№ дубл. | Подп. и дата

НО-09.00.00.000 СБ

Типовой проект 411-2-196.89 Альбом 4

Вид Г
М 1:10
Лист 1

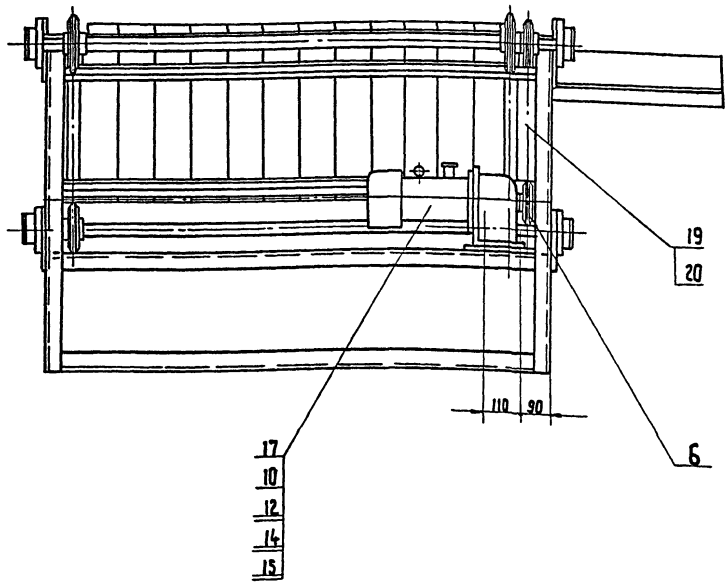

Д - Д
М 1:1
Лист 1

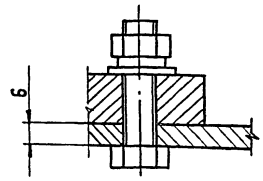

Изм.	Кол.	№ док.	Подп.	Дата	НО-09.00.00.000 СБ	Лист 2

Копировал Краснова Формат А3

Типовой проект 411-2-196.89 Альбом 4

НО-09.00.00.001

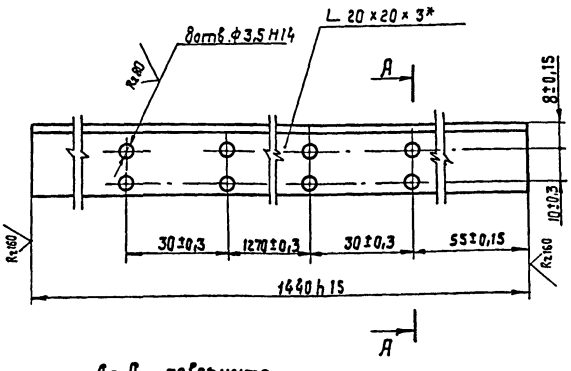

А - А повернуто



* Размер для справок.

Изм.	Кол.	№ докум.	Подп.	Дата	НО-09.00.00.001			
Разраб.		Бурлаченко		07.89	Упор	Лит.	Масса	Масштаб
Пров.		Стоневская		05.89		Р	1,3	1:1
Т.контр.		Тищук		07.89		Лист	Листов 1	
Рук.		Бурлаченко		07.89	Уголок 6-20×20×3 ГОСТ 8509-86 / Ст.3 ГОСТ 535-79 *	Союзгипролесхоз Киевский филиал		
Н.контр.		Тищук		07.89				
Утв.								

Копировал Краснова Формат А4

Альбом

Типовой проект

НО-09.00.00.002

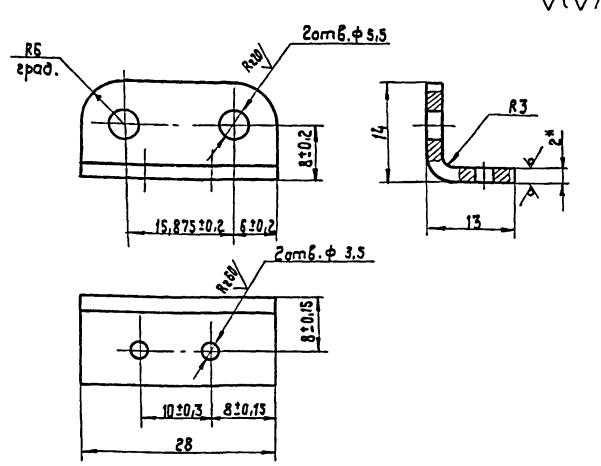

1. Твердость HRC 40...50.
2. * Размеры для справок.
3. Неуказанные предельные отклонения размеров: отверстий - H14; валов - h14
4. Длина развертки L* - 30 мм.

10305/4

Изм.	Лист	№ докум.	Подп.	Дата	НО-09.00.00.002			
Разраб.		Стоневская		05.89	Пластина	Лит.	Масса	Масштаб
Пров.		Бурлаченко		07.89		Р	0,01	2:1
Т.контр.		Тищук		07.89		Лист	Листов 1	
Рук.		Бурлаченко		07.89	5-ПН-2 ГОСТ 19904-74* / Лист 40Х ГОСТ 4543-71*	Союзгипролесхоз Киевский филиал		
Н.контр.		Тищук		07.89				
Утв.								

Копир. Краснова Формат А4

НО-09.01.00.000 СБ

Альбом 4

Типовой проект 411-2-196.89

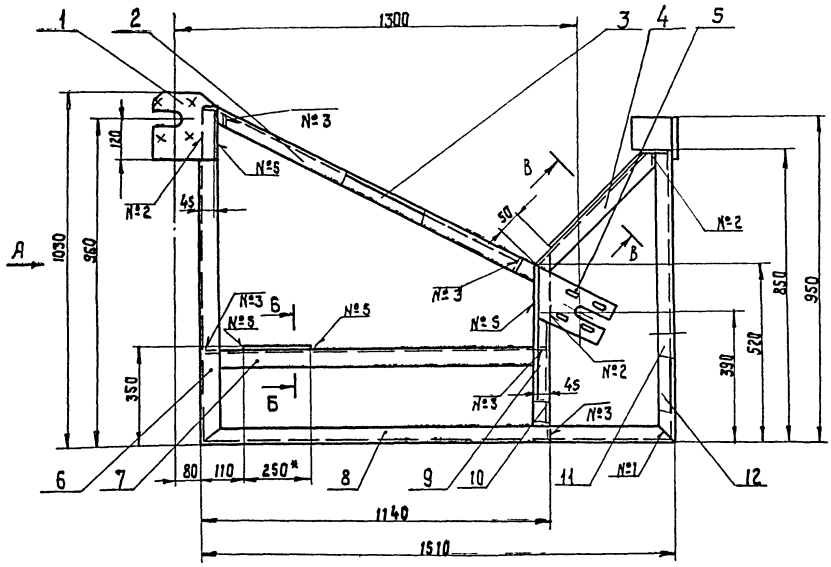

Б - Б
1 : 2

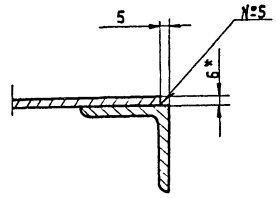

В - В
М 1:2 повернута

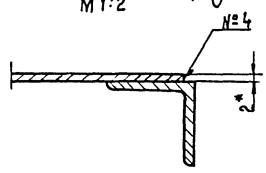

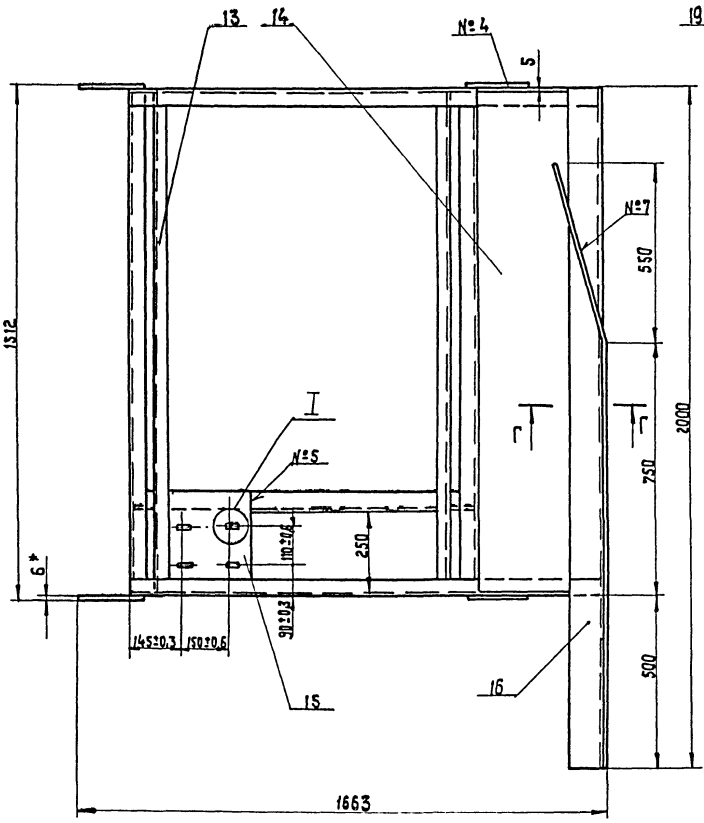

Г - Г
М 1:2

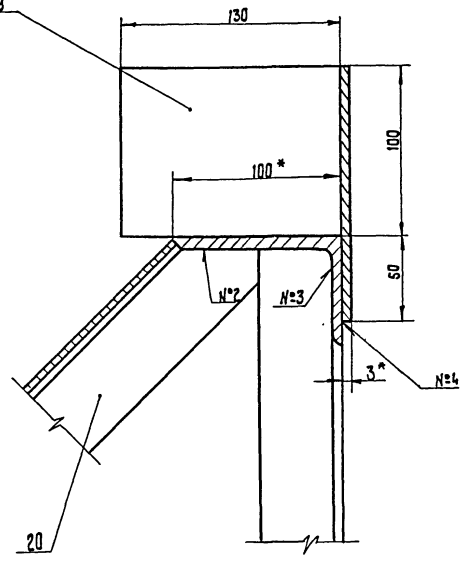

Номер шва	Обозначение	Требования ко шву	Колич. швов
1	С2		16
2	Т1-△4		16
3	Т1-△4-□		14
4	Н1-△2		3
5	Н1-△4		4
6	Н1-△4-□		4
7	Т1-△2		1

Вид А

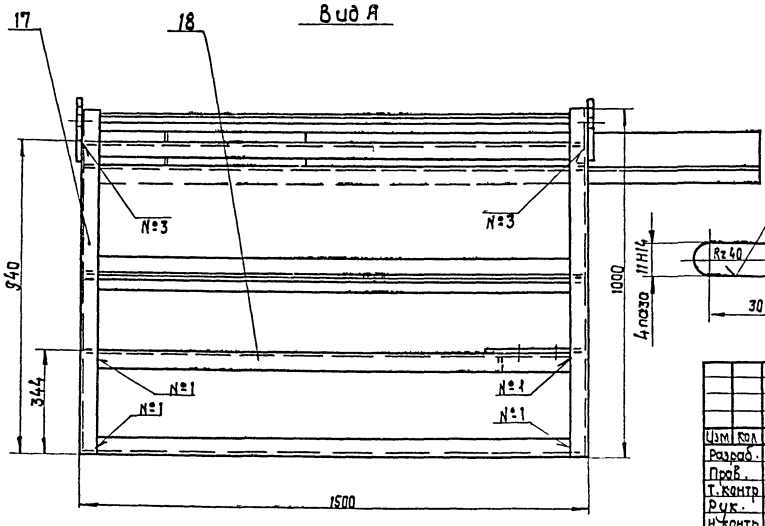

I
М 1:1

1. Сварные швы по ГОСТ 5264-80.
2. * Размеры для справок.
3. Неуказанные предельные отклонения размеров: отверстий — Н15; валов h15; остальных $\pm \frac{IT15}{2}$.
4. Масса наплавленного металла - 1,2 кг.

10305/4

Изм.	Кол.	№ докум.	Подп.	Дата
Разраб.		Бурлаченко		04.89
Пров.		Станевская		05.89
Т.контр.		Тищук		07.89
Рук.		Бурлаченко		04.89
Н.контр.		Тищук		07.89
Утв.				

НО-09.01.00.000 СБ

Рама
Сборочный чертеж

Лит.	Масса	Масштаб
Р	120	1:10
Лист	Листов 1	

Союзгипролесхоз
Киевский филиал

Копировал Краснова

Формат А2

Инв.№ подл. | Подп. и дата | Взам.инв.№ | Инв.№дубл. | Подп. и дата

Типовой проект 411-2-196.89 Альбом 4

Форм.	Зона	Поз.	Обозначение	Наименование	Кол.	Примечание
				Документация		
А2			НО-09.01.00.000 СБ	Сборочный чертеж		
				Детали		
А4		1	НО-09.01.00.001	Кронштейн	2	
А4		2	НО-09.01.00.002	Прогон	1	
*		3	НО-09.01.00.002-01	Прогон	1	*) Сп.черт. НО-09.01.00.002
А4		4	НО-09.01.00.003	Связь	1	
А4		5	НО-09.01.00.004	Кронштейн	2	
А4		6	НО-09.01.00.005	Стойка	1	
А4		7	НО-09.01.00.006	Связь	2	
А4		8	НО-09.01.00.007	Основание	2	
А4		9	НО-09.01.00.008	Стойка	1	
*		10	НО-09.01.00.008-01	Стойка	1	Сп. черт. НО-09.01.00.008
А4		11	НО-09.01.00.009	Стойка	1	
*		12	НО-09.01.00.009-01	Стойка	1	*) Сп.черт НО-00.01.00.006
*		13	НО-09.01.00.006-01	Связь	3	*) Сп.черт НО-00.00.00.006
Б4		14	НО-09.01.00.011	Отбой	1	12.4 кг
				Лист Б-ПН-2 ГОСТ 19903-74*		
				3-IV-Ст3кп ГОСТ 16523-70		
				400 h 15 × 1490 h 15		
Б4		15	НО-09.01.00.012	Плита	1	6,2 кг
				Лист Б-ПН-Б ГОСТ 19903-74*		
				3-Ст3кп ГОСТ 14637-79		
				250 h15 × 290 h 15		

Инв.№подл. | Подп. и дата | Взам.инв.№ | Инв.№дубл. | Подп. и дата

Изм.	Лист	№докум.	Подп.	Дата
Разраб.		Столяревская		05.89
Пров.		Бурлаченко		07.89
Рук.		Бурлаченко		07.89
Н.контр.		Тищук		07.89
Утв.				

НО-09.01.00.000

Рама

Лит.	Лист	Листов
Р	1	2

СОЮЗГИПРОЛЕСХОЗ Киевский филиал

Копировал Краснова Формат А4

Типовой проект Альбом 4

Форм.	Зона	Поз.	Обозначение	Наименование	Кол.	Примечание
Б4		16	НО-09.01.00.013	Приемный стол	1	15 кг
				Уголок Б 100×63×6		
				ГОСТ 8510-86 Ст.3		
				ГОСТ 535-79 ℓ=2000 h15		
*		17	НО-09.01.00.005-01	Стойка	1	*) Сп.черт. НО-00.01.00.005
Б4		18	НО-09.01.00.014	Поперечина	4	5,3 кг
				Уголок Б 50×50×5		
				ГОСТ 8509-86 Ст.3		
				ГОСТ 535-79 * ℓ=1400 h15		
А4		19	НО-09.01.00.015	Направляющая	1	
*		20	НО-09.01.00.003-01	Связь	1	*) Сп.черт НО-09.01.00.003

Инв.№подл. | Подп. и дата | Взам.инв.№ | Инв.№дубл. | Подп. и дата

Изм.	Лист	№докум.	Подп.	Дата

НО-09.01.00.000 | Лист 2

Копировал Краснова Формат А4

Типовой проект 411-2-196.89 Альбом 4

НО-09.01.00.001

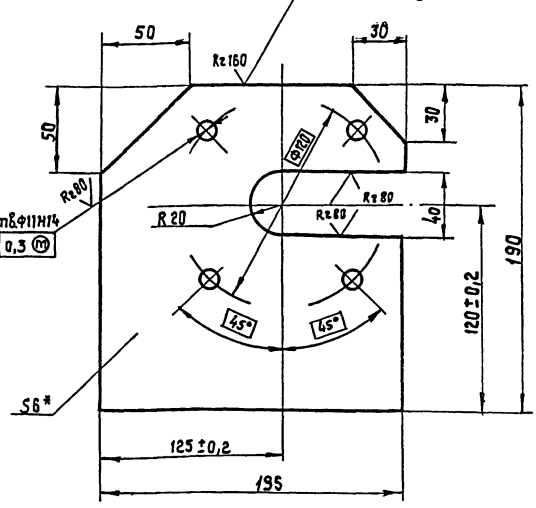

1.* Размер для справок.
2. Неуказанные предельные отклонения размеров отверстий = H15, валов - h15; остальных ± IT15/2.

НО-09.01.00.001

Изм.	Кол.	№док.	Подп.	Дата
Разраб.		Бурлаченко		07.89
Пров.		Столяревская		05.89
Т.контр.		Тищук		07.89
Рук.		Бурлаченко		07.89
Н.контр.		Тищук		07.89
Утв.				

Кронштейн

Лит.	Масса	Масштаб
Р	1,6	1:2
Лист	Листов 1	

Б-ПН-Б ГОСТ 19903-74*
Лист 3-Ст.3 кп ГОСТ 14637-79

СОЮЗГИПРОЛЕСХОЗ Киевский филиал

Копировал Краснова Формат А4

НО-09.01.00.002

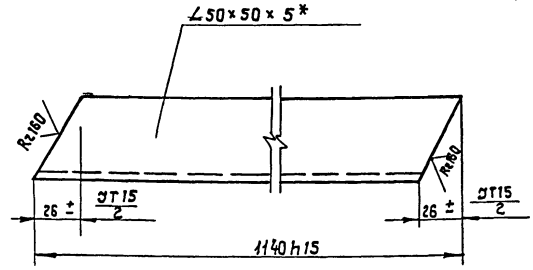

НО-09.01.00.002-01 - зеркальное отражение
остальное сп НО-09.01.00.002
М 1:4

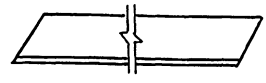

* Размер для справок.

10305/4

НО-09.01.00.002

Изм.	Кол.	№док.	Подп.	Дата
Разраб.		Бурлаченко		07.89
Пров.		Столяревская		05.89
Т.контр.		Тищук		07.89
Рук.		Бурлаченко		07.89
Н.контр.		Тищук		07.89
Утв.				

Прогон

Лит.	Масса	Масштаб
Р	4,1	1:2
Лист	Листов	

Б-50×50×5 ГОСТ 8509-86
Уголок Ст.3 ГОСТ 535-79 *

СОЮЗГИПРОЛЕСХОЗ Киевский филиал

Копировал Краснова Формат А4

Типовой проект 411-2-196.89 Альбом 4

НО-09.01.00.003

НО-09.01.00.003

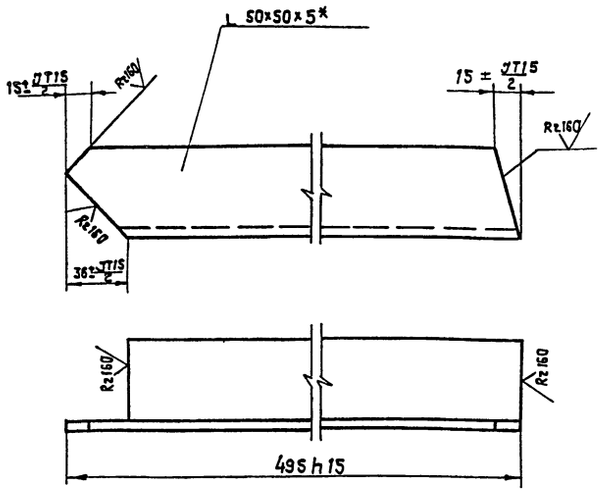

НО-09.01.00.003-01 — зеркальное отражение
остальное см. НО-09.01.00.003
М 1:4

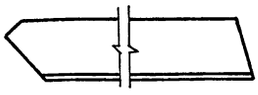

Изм	Кол	№докум.	Подп.	Дата
Разраб.		Станевская		05.89
Пров.		Бурлаченко		07.89
Т.контр.		Тищук		07.89
Рук.		Бурлаченко		07.89
Н.контр.		Тищук		07.89
Утв.				

НО-09.01.00.003

Связь

Лит.	Масса	Масштаб
Р	1,8	1:2

Лист | Листов 1

Уголок Б-50×50×5 ГОСТ 8509-86 / Ст.3 ГОСТ 535-79*

СОЮЗГИПРОЛЕСХОЗ Киевский филиал

Копировал Краснова — формат А4

Инв. № подл. | Подп. и дата | Взам. инв. № | Инв. № дубл. | Подп. и дата

Типовой проект 411-2-196.89 Альбом 4

НО-09.01.00.004

НО-09.01.00.004

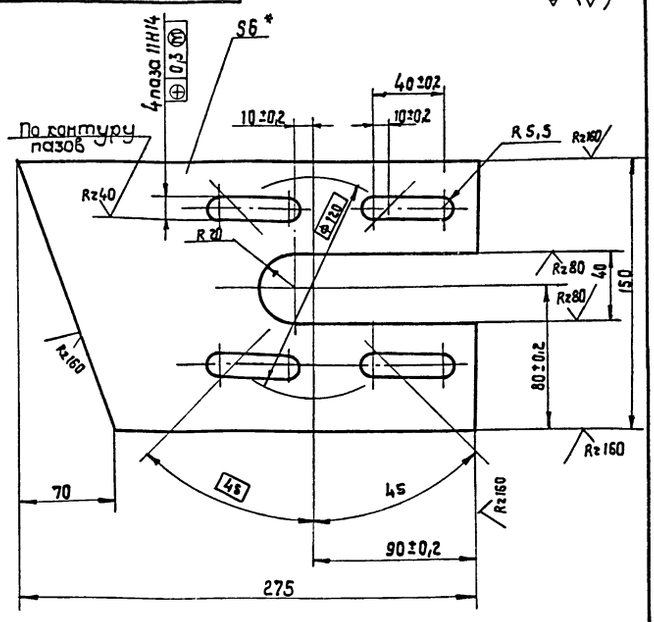

1.* Размер для справок.
2. Неуказанные предельные отклонения размеров: отверстий - Н15; валов - h15; остальных ± JT15/2

Изм	Кол.	№докум	Подп.	Дата
Разраб.		Станевская		05.89
Пров.		Бурлаченко		07.89
Т.контр		Тищук		07.89
Рук		Бурлаченко		07.89
Н.контр		Тищук		07.89
Утв.				

НО-09.01.00.004

Кронштейн

Лит.	Масса	Масштаб
Р	1.7	1:2

Лист | Листов

Лист Б-ПН-6 ГОСТ 19903-74* / 3-Ст 3 кп ГОСТ 14637-79

СОЮЗГИПРОЛЕСХОЗ Киевский филиал

Копировал Краснова — формат А4

Инв. № подл. | Подп. и дата | Взам. инв. № | Инв. № дубл. | Подп. и дата

Типовой проект 411-2-196.89 Альбом 4

НО-09.01.00.005

НО-09.01.00.005

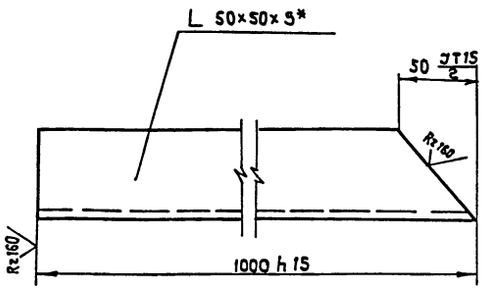

НО-09.01.00.005-01 — зеркальное отражение
остальное см. НО-09.01.00.005
М 1:4

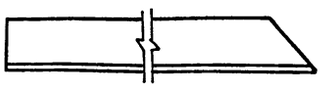

* Размер для справок.

Изм	Кол.	№докум.	Подп.	Дата
Разраб.		Станевская		05.89
Пров.		Бурлаченко		07.89
Т.контр		Тищук		07.89
Рук.		Бурлаченко		07.89
Н.контр		Тищук		07.89
Утв.				

НО-09.01.00.005

Стойка

Лит.	Масса	Масштаб
Р	3,7	1:2

Лист | Листов 1

Уголок Б-50×50×5 ГОСТ 8509-86 / Ст.3 ГОСТ 535-79*

СОЮЗГИПРОЛЕСХОЗ Киевский филиал

Копировал Краснова — формат А4

Инв. № подл. | Подп. и дата | Взам. инв. № | Инв. № дубл. | Подп. и дата

Типовой проект Альбом

НО-09.01.00.006

L 50×50×5

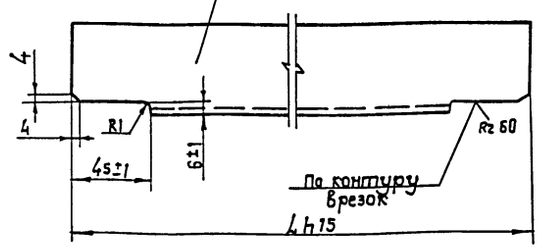

Обозначение	L	Масса, в кг
НО-09.01.00.006	1128	4,2
-01	1488	5,6

* Размер для справок.

10305/4

Изм	Кол.	№докум.	Подп.	Дата
Разраб.		Станевская		05.89
Пров.		Бурлаченко		07.89
Т.контр.		Тищук		07.89
Рук.		Бурлаченко		07.89
Н.контр.		Тищук		07.89
Утв.				

НО-09.01.00.006

Связь

Лит.	Масса	Масштаб
Р	См. табл.	1:2

Лист | Листов 1

Уголок Б-50×50×5 ГОСТ 8509-86 / Ст.3 ГОСТ 535-79*

СОЮЗГИПРОЛЕСХОЗ Киевский филиал

Копировал Краснова — формат А4

Инв. № подл. | Подп. и дата | Взам. инв. № | Инв. № дубл. | Подп. и дата

Типовой проект 411-2-196.89 Альбом 4

НО-09.01.00.007

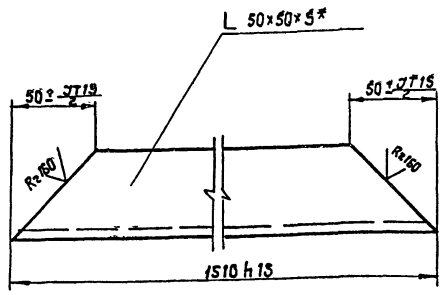

* Размер для справок.

Изм.	Кол.	№ докум.	Подп.	Дата
Разраб.		Станевская		05.89
Пров.		Бурлаченко		07.89
Т.контр.		Тищук		07.89
Рук.		Бурлаченко		07.89
Н.контр.		Тищук		07.89
Утв.				

НО-09.01.00.007

Основание

Лит.	Масса	Масштаб
Р	5,6	1:2
Лист	Листов 1	

Уголок Б-50×50×5 ГОСТ 8509-86 / Ст.3 ГОСТ 535-79*

Союзгипролесхоз Киевский филиал

Копировал Краснова Формат А4

Типовой проект 411-2-196.89 Альбом 4

НО-09.01.00.008

НО-09.01.00.008

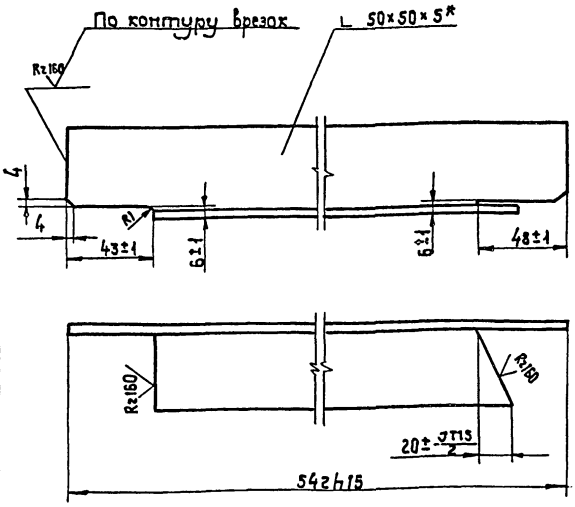

НО-09.01.00.008-01 - зеркальное отражение
остальное см. НО-09.01.00.008

М 1:4

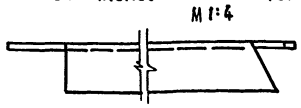

* размер для справок.

Изм.	Кол.	№ докум.	Подп.	Дата
Разраб.		Станевская		05.89
Пров.		Бурлаченко		07.89
Т.контр.		Тищук		07.89
Рук.		Бурлаченко		07.89
Н.контр.		Тищук		07.89
Утв.				

НО-09.01.00.008

Стойка

Лит.	Масса	Масштаб
Р	1,8	1:2
Лист	Листов 1	

Уголок Б-50×50×5 ГОСТ 8509-86 / Ст.3 ГОСТ 535-79*

Союзгипролесхоз Киевский филиал

Копировал Краснова Формат А4

Типовой проект 411-2-196.89 Альбом 4

НО-09.01.00.009

НО-09.01.00.009

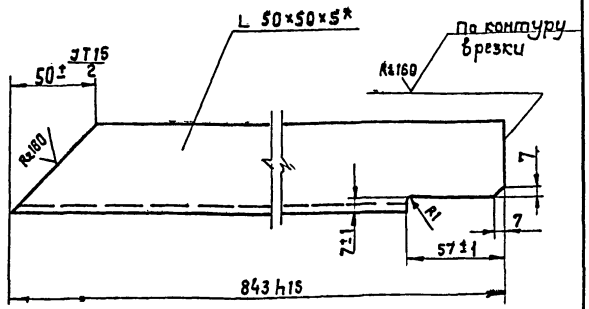

НО-09.01.00.009-01 - зеркальное отражение
остальное см. НО-09.01.00.009

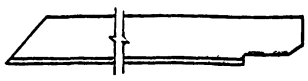

* Размер для справок.

Изм.	Кол.	№ докум.	Подп.	Дата
Разраб.		Станевская		05.89
Пров.		Бурлаченко		07.89
Т.контр.		Тищук		07.89
Рук.		Бурлаченко		07.89
Н.контр.		Тищук		07.89
Утв.				

НО-09.01.00.009

Стойка

Лит.	Масса	Масштаб
Р	2,6	1:2
Лист	Листов 1	

Уголок Б-50×50×5 ГОСТ 8509-86 / Ст.3 ГОСТ 535-79

Союзгипролесхоз Киевский филиал

Копировал Краснова Формат А4

Типовой проект 411-2-196.89 Альбом 4

НО-09.01.00.015

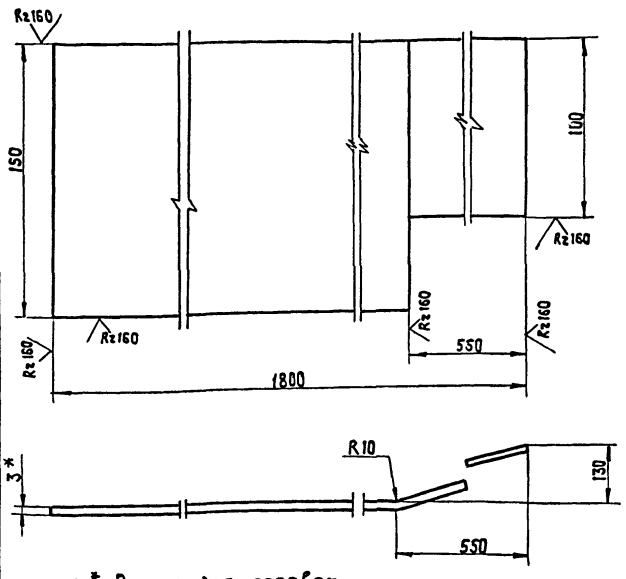

1. * Размер для справок.
2. Неуказанные предельные отклонения размеров: валов - h15; остальных ± IT15/2.
3. Длина развертки L* = 1810 мм.

10305/4

Изм.	Кол.	№ докум.	Подп.	Дата
Разраб.		Станевская		05.89
Пров.		Бурлаченко		07.89
Т.контр.		Тищук		07.89
Рук.		Бурлаченко		07.89
Н.контр.		Тищук		07.89
Утв.				

НО-09.01.00.015

Направляющая

Лит.	Масса	Масштаб
Р	5,7	1:2
Лист	Листов 1	

Лист 6-ПН-3 ГОСТ 19903-74* / 3-IV-Ст.3кп ГОСТ 16523-70

Союзгипролесхоз Киевский филиал

Копировал Краснова Формат А4

Альбом 4
Типовой проект 411-2-196.89

Формат	Зона	Поз.	Обозначение	Наименование	Кол.	Примечание
				Документация		
Б3			НО-09.02.00.000 СБ	Сборочный чертеж		
				Сборочные единицы		
А4		1	НО-09.02.01.000	Звездочка	2	
А4		2	НО-06.04.01.000	Корпус подшипника	2	
				Детали		
А3		3	НО-09.02.00.001	Вал	1	
А4		4	НО-06.04.00.002	Прокладка	2	
А4		5	НО-06.04.00.003	Крышка	2	
А3		6	НО-06.01.00.001	Звездочка	1	
				Материалы		
				Смазка УС-1 ГОСТ 1033-79*		
				Стандартные изделия		
		7		Винт М6×16×0,55 ГОСТ 17475-80*	2	
		8		Винт М10×16.58 ГОСТ 1476-75	3	

Инв. № подл. | Подп. и дата | Взам. инв. № | Инв. № дубл. | Подп. и дата

Изм.	Лист	№ докум.	Подп.	Дата
Разраб.		Станевская		05.89
Пров.		Бурлаченко		07.89
Рук.		Бурлаченко		07.89
Н.контр.		Тищук		07.89
Утв.				

НО-09.02.00.000

Вал в сборе

Лит.	Лист	Листов
Р		1

Союзгипролесхоз Киевский филиал

Копировал Краснова — Формат А4

Альбом
Типовой проект

Формат	Зона	Поз.	Обозначение	Наименование	Кол.	Примечание
		9		Болт М6×20.58 ГОСТ 7798-70*	12	
		10		Шайба 6-65Г ГОСТ 6402-70*	12	
		11		Шайба 7019-0624 ГОСТ 14734-69*	2	
		12		Штифт 4 Пр2га×12 ГОСТ 3128-70*	2	
		13		Кольцо 48-35-5 ГОСТ 6418-81*	2	
		14		Кольцо 60 ГОСТ 2833-77*	3	
		15		Подшипник 1206 ГОСТ 5720-75*	2	
				Шпонка ГОСТ 23360-78*		
		16		10×8×100	1	
		17		10×8×50	1	
				Переменные данные для исполнений		
				НО-09.02.00.000-01 СБ		
				Сборочные единицы		
А4		1	НО-09.02.01.000	Звездочка	2	
А4		2	НО-06.04.01.000	Корпус подшипника	2	
				Детали		
А3		3	НО-09.02.00.001	Вал	1	
А4		4	НО-06.04.00.002	Прокладка	2	
А4		5	НО-06.04.00.003	Крышка	2	

Инв. № подл. | Подп. и дата | Взам. инв. № | Инв. № дубл. | Подп. и дата

Изм.	Лист	№ докум.	Подп.	Дата

НО-09.02.00.000

Лист 2

Копировал Краснова — Формат А4

Альбом 4
Типовой проект 411-2-196.89

НО-05.04.00.000СБ

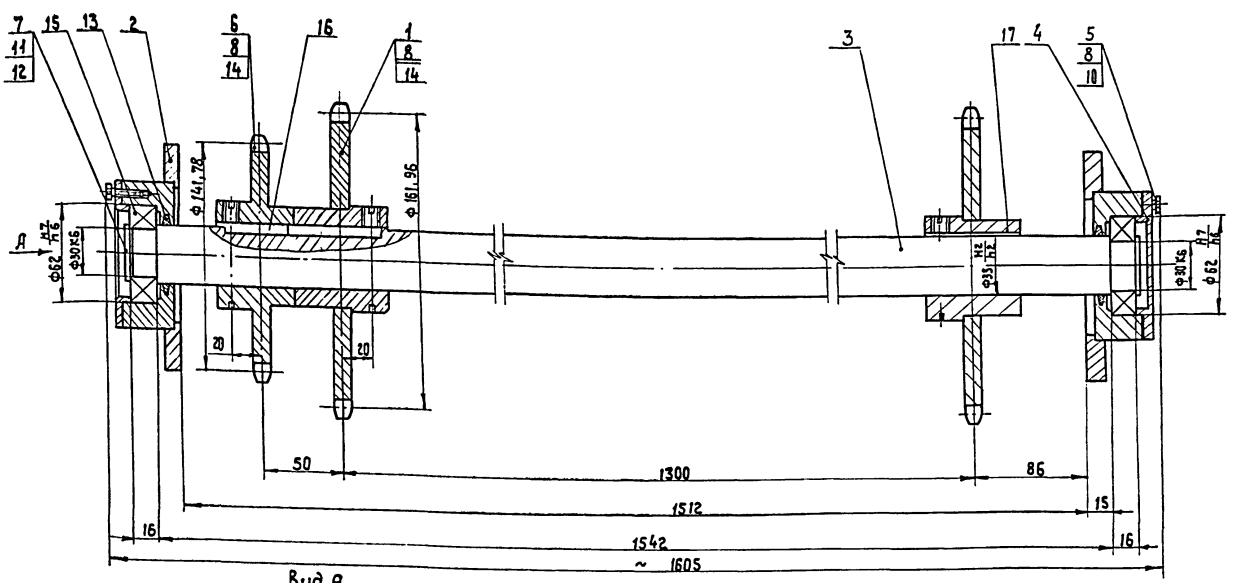

Вид А

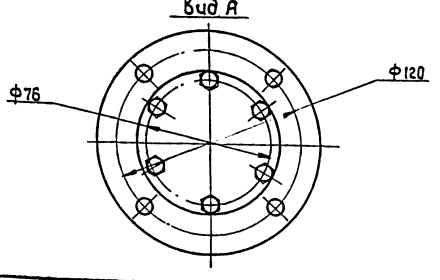

Размеры для справок.
При сборке подшипники забить смазкой УС-1 ГОСТ 7033-54*.

10305/4

Инв. № подл. | Подп. и дата | Взам. инв. № | Инв. № дубл. | Подп. и дата

Изм.	Кол.	№ докум.	Подп.	Дата
Разраб.		Бурлаченко		07.89
Пров.		Станевская		05.89
Т.контр.		Тищук		07.89
Рук.		Бурлаченко		07.89
Н.контр.		Тищук		07.89
Утв.				

НО-09.02.00.000 СБ

Вал в сборе

Сборочный чертеж

Лит.	Масса	Масштаб
Р	27,5	1:2
Лист	Листов 1	

Союзгипролесхоз Киевский филиал

Копировал Краснова — Формат А3

Типовой проект 411-2-196.89 Альбом 4

Формат	Зона	Поз.	Обозначение	Наименование	Кол.	Примечание
				Материалы		
				Смазка УС-1 ГОСТ 1033-79*		
				Стандартные изделия		
				Винт ГОСТ 17475-80		
		7		М6×16-058 ГОСТ 1476-80*	2	
		8		М10×16.58	2	
		9		Болт М6×20.58 ГОСТ 7798-70*	12	
		10		Шайба 6.65Г ГОСТ 6402-70*	12	
		11		Шайба 7019-0884 ГОСТ 14734-69*	2	
		12		Штифт 4пр2га×12 ГОСТ 3128-70*	2	
		13		Кольцо 48×36-5 ГОСТ 6418-81*	2	
		14		Кольцо 60 ГОСТ 2833-80*	2	
		15		Подшипник 1206 ГОСТ 5720-75*	2	
		16		Шпонка ГОСТ 23360-78* 10×8×100	1	
		17		10×8×50		

Инв.№подл. | Подп. и дата | Взам.инв.№ | Инв.№дубл. | Подп. и дата

Изм.	Лист	№докум.	Подп.	Дата	НО-09.02.00.000	Лист 3

Копировал Краснова Формат А4

Альбом 4 Типовой проект

Формат	Зона	Поз.	Обозначение	Наименование	Кол.	Примечание
				Документация		
А3			НО-09.02.01.000СБ	Сборочный чертеж		
				Детали		
А4		1	НО-09.02.01.001	Венец	1	
А4		2	НО-09.02.01.002	Ступица	1	

Инв.№подл. | Подп. и дата | Взам.инв.№ | Инв.№дубл. | Подп. и дата

Изм.	Лист	№докум.	Подп.	Дата	НО-09.02.01.000			
Разраб.		Станевская		05.89	Звездочка	Лит.	Лист	Листов 6
Пров.		Бурлаченко		07.89		Р	1	1
Рук.		Бурлаченко		07.89		Союзгипролесхоз Киевский филиал		
Н.контр.		Тищук		07.89				
Утв.								

Копировал Краснова Формат А4

НО-09.02.00.001

Типовой проект 411-2-196.89 Альбом 4

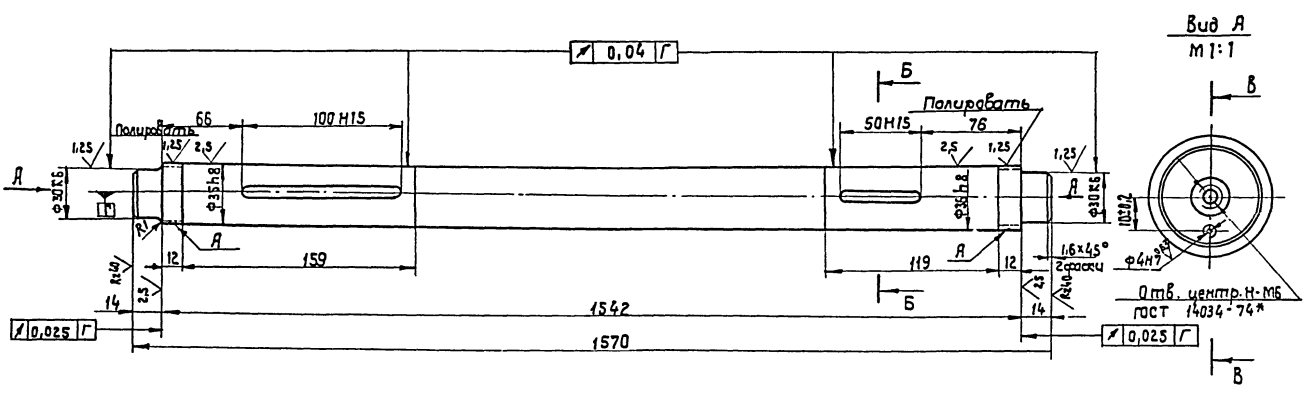

Б-Б
М1:1

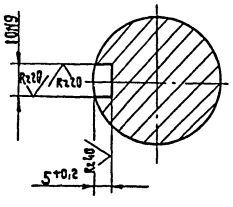

В-В
М1:1

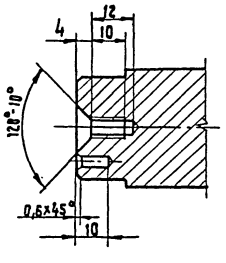

1. Поверхность А твердость НКС 40...50
2.* Размер для справок.
3. Неуказанные предельные отклонения размеров: отверстий - H14; валов - h14; остальных $\pm\frac{IT14}{2}$.

10305/4

Изм.	Кол.	№докум.	Подп.	Дата	НО-09.02.00.001			
Разраб.		Станевская		05.89	Вал	Лит.	Масса	Масштаб
Пров.		Бурлаченко		07.89		Р	82	1:2
Т.контр.		Тищук		07.89		Лист 1	Листов 1	
Рук.		Бурлаченко		07.89	35 ГОСТ 1050-74**	Союзгипролесхоз Киевский филиал		
Н.контр.		Тищук		07.89				
Утв.								

Копировал Краснова Формат А3

НО-09.02.01.000.СБ

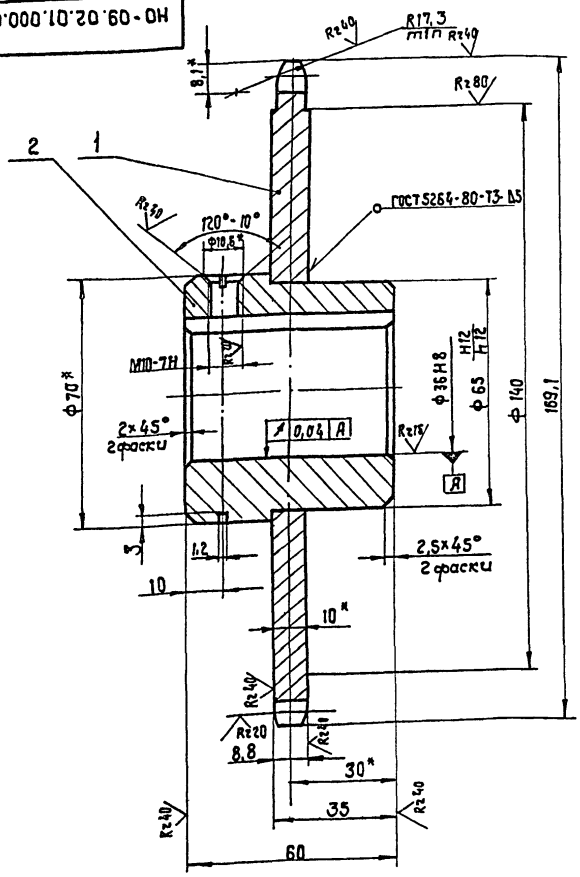

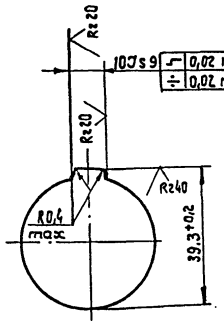

Число зубьев		z	32
Сопрягаемая цепь	шаг	t	15,875
	Диаметр ролика	Д	10,16
Профиль зуба по ГОСТ 591-69		—	со смещением
Класс точности по ГОСТ 591-69		—	3
Диаметр окружности впадин		d1	151,65-0,3
Допуск на разность шагов		δt	0,2
Радиальное биение окружности впадин		Ев	0,63
Торцевое биение зубчатого венца		—	0,63
Диаметр делительной окружности		dд	161,96
Сопрягаемая цепь	ширина внутренней пластины	ГВ	14,73
	Расстояние между внутренними пластинами	ВВН	9,65

1. Отжечь.
2. Венец h=2,5... 3; HRC 40... 50.
3.* Размеры для справок.
4. Неуказанные предельные отклонения размеров: отверстий - H14, валов - h14; остальных ± $\frac{JT14}{2}$.
5. Масса наплавленного металла — 0,02 кг.

Изм.	Кол.	№ докум.	Подп.	Дата
Разраб.		Бурлаченко		07.89
Пров.		Станевская		05.89
Т. контр		Тищук		07.89
Рук.		Бурлаченко		07.89
Н. контр		Тищук		07.89
Утв.		Кукотин		01.89

НО-09.02.01.000 СБ

Звездочка

Сборочный чертеж

Лит.	Масса	Масштаб
Р	1,9	1:1
Лист	Листов 1	

Союзгипролесхоз Киевский филиал

Копировал Краснова Формат А3

НО-09.02.01.002

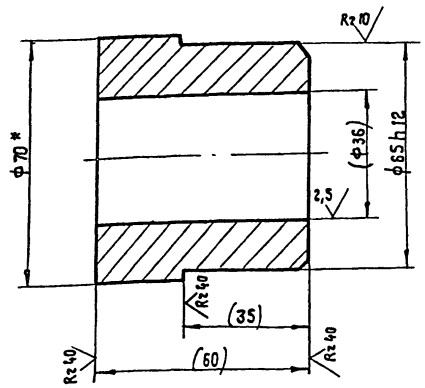

1. Размеры в скобках после сварки.
2.* Размеры для справок.

Изм.	Кол.	№ докум.	Подп.	Дата
Разраб.		Бурлаченко		05.89
Пров.				05.89
Т. контр		Тищук		07.89
Рук.		Бурлаченко		07.89
Н. контр		Тищук		07.89
Утв.				

НО-09.02.01.002

Ступица

Лит.	Масса	Масштаб
Р	1,1	1:1
Лист	Листов 1	

70 ГОСТ 2590-88* Круг 35 ГОСТ 1050-74**

Союзгипролесхоз Киевский филиал

Копировал Краснова Формат А4

НО-09.02.01.001

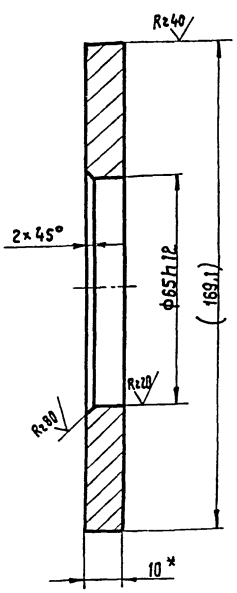

1. Размеры в скобках после сварки.
2.* Размер для справок.

10305/4

Изм.	Лист	№ докум.	Подп.	Дата
Разраб.		Бурлаченко		07.89
Пров.		Станевская		05.89
Т. контр		Тищук		07.89
Рук.		Бурлаченко		07.89
Н. контр		Тищук		07.89
Утв.				

НО-09.02.01.001

Венец

Лит.	Масса	Масштаб
Р	0,8	1:1
Лист	Листов 1	

Б-ПН-10 ГОСТ 19903-74* Лист 35 ГОСТ 1050-74**

Союзгипролесхоз Киевский филиал

Копировал Краснова Формат А4

gost.e-ecolog.ru