# ТИПОВОЙ ПРОЕКТ
# 411-2-196.89

# ЦЕХ ПО ПРОИЗВОДСТВУ ДЕРЕВЯННОЙ ТАРНОЙ ПРОДУКЦИИ МОЩНОСТЬЮ 10 ТЫС.М³ ПЕРЕРАБАТЫВАЕМОГО СЫРЬЯ В ГОД

/СТЕНЫ КИРПИЧНЫЕ/

## АЛЬБОМ 3

АОВ.00 ЗАДАНИЯ ЗАВОДУ-ИЗГОТОВИТЕЛЮ НА
ЭМ.00 ИЗГОТОВЛЕНИЕ ЩИТОВ

gost.e-ecolog.ru

10305/3
4.1-22

© ЦИТП Госстроя СССР 1990г.

ЦЕНТРАЛЬНЫЙ ИНСТИТУТ ТИПОВОГО ПРОЕКТИРОВАНИЯ
ГОССТРОЯ СССР
КИЕВСКИЙ ФИЛИАЛ
г. Киев-57 ул. Эжена Потье № 12

9/9
Заказ № 10578 Инв. № 10305/3 Тираж 100
Сдано в печать 27.10. 1990 Цена 2-28

# ТИПОВОЙ ПРОЕКТ
# 411-2-196.89

# ЦЕХ ПО ПРОИЗВОДСТВУ ДЕРЕВЯННОЙ ТАРНОЙ ПРОДУКЦИИ МОЩНОСТЬЮ 10 ТЫС.М$^3$ ПЕРЕРАБАТЫВАЕМОГО СЫРЬЯ В ГОД

/СТЕНЫ КИРПИЧНЫЕ/

## АЛЬБОМ 3

ПЕРЕЧЕНЬ АЛЬБОМОВ

| | | |
|---|---|---|
| АЛЬБОМ 1 | ПЗ | ПОЯСНИТЕЛЬНАЯ ЗАПИСКА |
| | ТХ | ТЕХНОЛОГИЯ ПРОИЗВОДСТВА |
| | АР | АРХИТЕКТУРНЫЕ РЕШЕНИЯ |
| | КЖ | КОНСТРУКЦИИ ЖЕЛЕЗОБЕТОННЫЕ |
| | КМ | КОНСТРУКЦИИ МЕТАЛЛИЧЕСКИЕ |
| | КЖИ | ИЗДЕЛИЯ ЗАВОДСКОГО ИЗГОТОВЛЕНИЯ |
| АЛЬБОМ 2 | ОВ | ОТОПЛЕНИЕ, ВЕНТИЛЯЦИЯ |
| | ВК | ВНУТРЕННИЙ ВОДОПРОВОД И КАНАЛИЗАЦИЯ |
| | ЭМ | СИЛОВОЕ ЭЛЕКТРООБОРУДОВАНИЕ |
| | ЭО | ЭЛЕКТРИЧЕСКОЕ ОСВЕЩЕНИЕ |
| | СС | СВЯЗЬ И СИГНАЛИЗАЦИЯ |
| | АОВ | АВТОМАТИЗАЦИЯ ОТОПЛЕНИЯ И ВЕНТИЛЯЦИИ |
| АЛЬБОМ 3 | АОВ.ОО | ЗАДАНИЯ ЗАВОДУ-ИЗГОТОВИТЕЛЮ НА |
| | ЭМ.ОО | ИЗГОТОВЛЕНИЕ ЩИТОВ |
| АЛЬБОМ 4 ЧАСТЬ 1,2 | НО | НЕСТАНДАРТИЗИРОВАННОЕ ОБОРУДОВАНИЕ |
| АЛЬБОМ 5 | СО | СПЕЦИФИКАЦИИ ОБОРУДОВАНИЯ |
| АЛЬБОМ 6 | ВМ | ВЕДОМОСТИ ПОТРЕБНОСТИ В МАТЕРИАЛАХ |
| АЛЬБОМ 7 ЧАСТЬ 1,2 | С | СМЕТЫ |
| АЛЬБОМ 8 | | ПРОЕКТНАЯ ДОКУМЕНТАЦИЯ ПО ПЕРЕВОДУ ПОДВАЛА НА РЕЖИМ ПРУ |


РАЗРАБОТАН КИЕВСКИМ ФИЛИАЛОМ «СОЮЗГИПРОЛЕСХОЗ»

Директор филиала А.Н. Бобко

Главный инженер проекта П.Н. Кукотин



Утвержден Госкомлесом СССР
Протокол от 17.11.1989 г. N 21
Введен в действие Киевским филиалом института «Союзгипролесхоз»
приказ от 21.11.1989 г. N 67


10305/3
цена

Гор. цит. 10305/3

Альбом 3

Типовой проект 411-2-196.89

| Наименование чертежа | Номер чертежа | Номер страницы |
|---|---|---|
| Содержание альбома | | 2 |
| Автоматизация отопления и вентиляции | | |
| Перечень чертежей, выдаваемых заводу – изготовителю | АОВ 00.1 | 3 |
| Приточная система П5. Ящик 1Я Чертеж общего вида | АОВ 00.2 | 3 |
| Приточная система П5. Ящик 1Я Технические данные аппаратов | АОВ 00.3 | 4 |
| Приточная система П5. Ящик 1Я Перечень надписей | АОВ 00.4 | 5 |
| Приточная система П5. Ящик 1Я Схема электрическая соединений | АОВ 005 | 4 |
| Ящик ЯС. Чертеж общего вида | АОВ 006 | 5 |
| Ящик ЯС. Техническые данные аппаратов | АОВ 007 | 6 |
| Ящик ЯС. Перечень надписей | АОВ 00.8 | 5 |
| Ящик ЯС. Схема электрическая соединений | АОВ 00.9 | 6 |
| Силовое электрооборудование | | |
| Перечень чертежей, выдаваемых заводу - изготовителю | ЭМ 00.1 | 7 |
| Пневмотранспорт ПТ1 (ПТ2, ПТ3) Ящик 2Я (3Я, 4Я). Чертеж общего вида | ЭМ 002 | 7 |
| Пневмотранспорт ПТ1 (ПТ2, ПТ3) Ящик 2Я (3Я, 4Я) Технические данные аппаратов | ЭМ 00.3 | 8 |
| Пневмотранспорт ПТ1 (ПТ2, ПТ3). Ящик 2Я (3Я, 4Я). Перечень надписей | ЭМ 004 | 8 |
| Пневмотранспорт ПТ1 (ПТ2, ПТ3) Ящик 2Я (3Я, 4Я). Схема электрическая соединений | ЭМ 005 | 9 |
| Транспортер поз. 62, лесорама поз. 4 Ящик 5Я. Чертеж общего вида | ЭМ 00.6 | 10 |
| Транспортер поз. 62, лесорама поз. 4. Ящик 5Я Технические данные аппаратов | ЭМ 00.7 | 10 |
| Транспортер поз. 62, лесорама поз. 4. Ящик 5Я Перечень надписей | ЭМ 00.8 | 11 |
| Транспортер поз. 62, лесорама поз. 4. Ящик 5Я Схема электрическая соединений | ЭМ 00.9 | 11 |
| Ленточные конвейеры поз. 12.60.61. Ящик 6Я Чертеж общего вида | ЭМ 00.10 | 12 |
| Ленточные конвейеры поз. 12.60.61. Ящик 6Я Технические данные аппаратов | ЭМ 00.11 | 12 |
| Ленточные конвейеры поз. 12.60.61. Ящик 6Я Перечень надписей | ЭМ 00.12 | 11 |
| Ленточные конвейеры поз. 12.60.61. Ящик 6Я Схема электрическая соединений | ЭМ 00.13 | 13 |

Инв. № подл. | Подп. и дата | Взам. инв. №

10305/3

| | | | |
|---|---|---|---|
| ГИП | Кукатин | | 24.12 |
| Н. контр. | Олейник | | 24.12 |
| Нач. отд. | Клименко | | 24.12 |
| Рук. гр. | Олейник | | 24.12 |
| Вед. инж. | Казакова | | 24.12 |

ТП 411-2-196.89

Привязан:

Инв. №

Цех по производству деревянной стеновой продукции мощностью 10 тыс. м³ перерабатываемого сырья в год

| Стадия | Лист | Листов |
|---|---|---|
| РП | 1 | 1 |

Содержание альбома

Союзгипролесхоз Киевский филиал

Копировал Краснова

Формат А2

Альбом 3

Типовой проект 411-2-196.89

| Наименование | Обозначение | Ко-во листов | Кол-во экз. |
|---|---|---|---|
| Перечень чертежей, выдаваемых заводу-изготовителю | АОВ 00.1 | 2 | |
| Приточная система П5. Ящик 1Я Чертеж общего вида | АОВ 00.2 | 1 | |
| Приточная система П5. Ящик 1Я Технические данные аппаратов | АОВ 003 | 2 | |
| Приточная система П5. Ящик 1Я Перечень надписей | АОВ 004 | 1 | |
| Приточная система П5. Ящик 1Я Схема электрическая соединений | АОВ 005 | 1 | |
| Ящик ЯС. Чертеж общего вида | АОВ 006 | 1 | |
| Ящик ЯС. Технические данные аппарат | АОВ 007 | 2 | |
| Ящик ЯС. Перечень надписей | АОВ 008 | 1 | |
| Ящик ЯС. Схема электрическая соединений | АОВ 009 | 1 | |

Взам.инв.№ | Инв.№ подл. | Подп. и дата

Привязан:

Инв. №

| | | | |
|---|---|---|---|
| ГИП | Кукотин | | |
| Н.контр. | Олейник | | |
| Нач.отд. | Клименко | | |
| Гл.спец. | Олейник | | |
| Вед.инж. | Казакова | | |

ТП 411-2-196.89 АОВ.00.1

Цех по производству деревянной тарной продукции мощностью 10 тыс. м3 в год переработки деловой сырой древесины

| Стадия | Лист | Листов |
|---|---|---|
| Р.П. | 1 | 2 |

Перечень чертежей выдаваемых заводу-изготовителю

Союзгипролесхоз Киевский филиал

Копировал Краснова Формат А3

Альбом 3

Типовой проект 411-2-196.89

## Ведомость ссылочных и прилагаемых документов

| Обозначение | Наименование | Примеч. |
|---|---|---|
| ОСТ 160.800.485-84 | Устройства комплектные низковольтные | |

### Указания по привязке.

Для варианта $t_{вн} = -20°C$ аппаратуру, трассы, обозначенные знаком *, вычеркнуть.

В числителе указано количество для варианта $t_{вн} = -30°; -40°C$ в знаменателе - для варианта $t_{вн} = -20°C$.

Привязан:

Инв. №

ТП 411-2-196.89 АОВ 00.1 Лист 2

Копировал Краснова Формат А3

Альбом 3

Типовой проект 411-2-196.89

### Вид спереди
### Дверь не показана

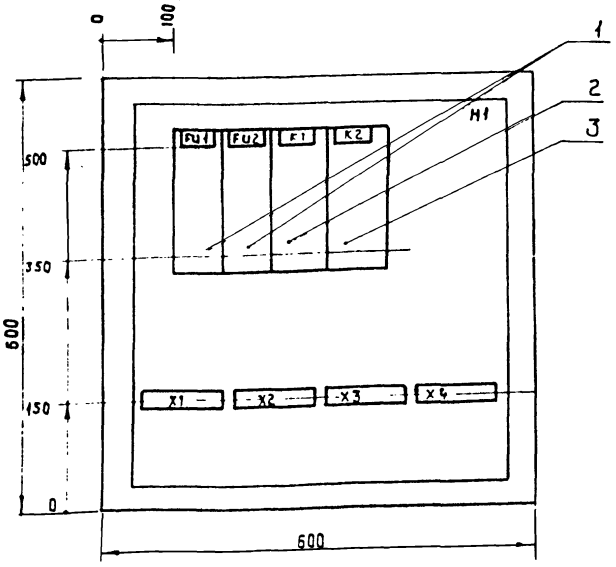


### Дверь ящика
### Вид спереди

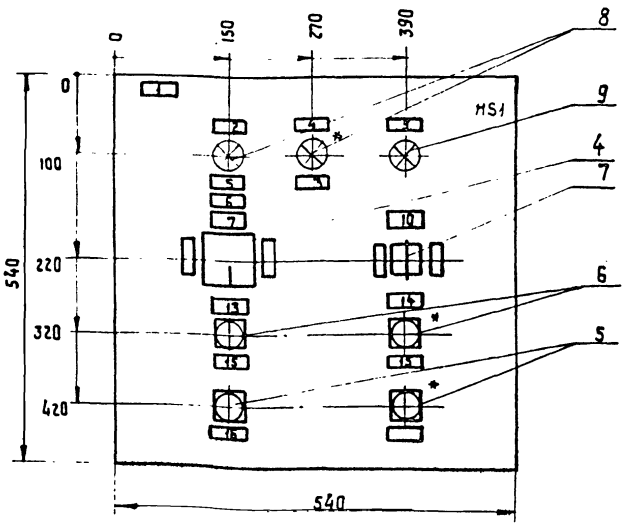


1. Глубина ящика 360 мм.
2. Ящик типа ЯУЗ-0663 IP30.

10305/3

| | | | |
|---|---|---|---|
| ГИП | Кукотин | | |
| Н.контр. | Олейник | | |
| Нач.отд. | Клименко | | |
| Гл.спец. | Олейник | | |
| Вед.инж. | Казакова | | |

ТП 411-2-196.89 АОВ 00.2

Цех по производству деревянной тарной продукции мощностью 10 тыс. м3 в год переработки деловой сырой древесины

| Стадия | Лист | Листов |
|---|---|---|
| Р.П. | 1 | 1 |

Приточная система П5 Ящик 1Я Чертеж общего вида

Союзгипролесхоз Киевский филиал

Привязан:

Инв. №

Взам.инв.№ | Инв.№ подл. | Подп. и дата

Копировал Краснова Формат А3

Альбом 3

Типовой проект 411-2-196.89

| Форм. | Зона | Поз. | Обозначение | Наименование | Кол. | Примечание |
|---|---|---|---|---|---|---|
| | | | | Документация | | |
| | | | АОВ 00.2 | Чертеж общего вида | | |
| | | | АОВ 00.5 | Схема электрическая соединений | | |
| | | | АОВ 00.4 | Перечень надписей | | |
| | | | | Сборочные единицы | | |
| | | | | Н1 01 | | |
| | | | | Предохранитель | | FU1 |
| | | | | ПРС-6ЛУ3 500В 2,5А | 2/1 | FU2* |
| | | | | Реле промежуточное | | |
| | | | | ПЭ37-42У3 ~ 220В ТУ16-523.622-82 | 1 | K1 |
| | | | | Реле промежуточное | | |
| | | | | ПЭ37-22У3 ~ 220В ТУ16-523.622-82 | 1 | K2 |

Привязан:

Инв. N°

| | | | |
|---|---|---|---|
| ГИП | Кукотин | | |
| Н.контр. | Олейник | | |
| Нач.отд. | Клименко | | |
| Гл.спец. | Олейник | | |
| Вед.инж. | Казакова | | |

ТП 411-2-196.89 АОВ.00.3

Цех по производству деревянной тарной продукции мощностью 10 тыс. м³ перерабатываемого сырья в год

| Стадия | Лист | Листов |
|---|---|---|
| Р.П. | 1 | 2 |

Приточная система П5 ящик 1Я. Технические данные аппаратов.

Союзгипролесхоз Киевский филиал

Копировал Краснова Формат А4

Альбом 3

Типовой проект

| Форм. | Зона | Поз. | Обозначение | Наименование | Кол. | Примечание |
|---|---|---|---|---|---|---|
| | | | | Н31 01 | | |
| | | 4 | | Переключатель УП5313-С322 ТУ16-524.074-75 | 1 | SA1 |
| | | 5 | | Кнопка КЕ-011 | | SB6* |
| | | | | исп. 2, толк. красн. „Стоп" | 2/1 | SB4 |
| | | 6 | | Кнопка „КЕ-011" | | SB5* |
| | | | | исп. 2, толк. красн. „Пуск" | 2/1 | SB3 |
| | | 7 | | Переключатель ПЕ-011УЗ | | |
| | | | | исп. 1 ТУ16-528.408-76 | 1 | SA2 |
| | | 8 | | Арматура сигнальная АС-120У3.42 | | HL3* |
| | | | | с зеленой линзой ~220В ТУ16-535.938-76 | 2/1 | HL1 |
| | | 9 | | Арматура сигнальная АС-120-1192 | | |
| | | | | с красн. линзой ~220В ТУ16-535.930-76 | 1 | HL2 |
| | | | | Колодка на 16А | | |
| | | | | из 10 зажимов | 4 | X1...X4 |

Привязан:

Инв. N°

ТП 411-2-196.89 АОВ 00.3 Лист 2

Копировал Краснова Формат А4

Альбом 3

Типовой проект 411-2-196.89

Вид спереди (Дверь не показана)

Дверь ящика (Вид со стороны монтажа)

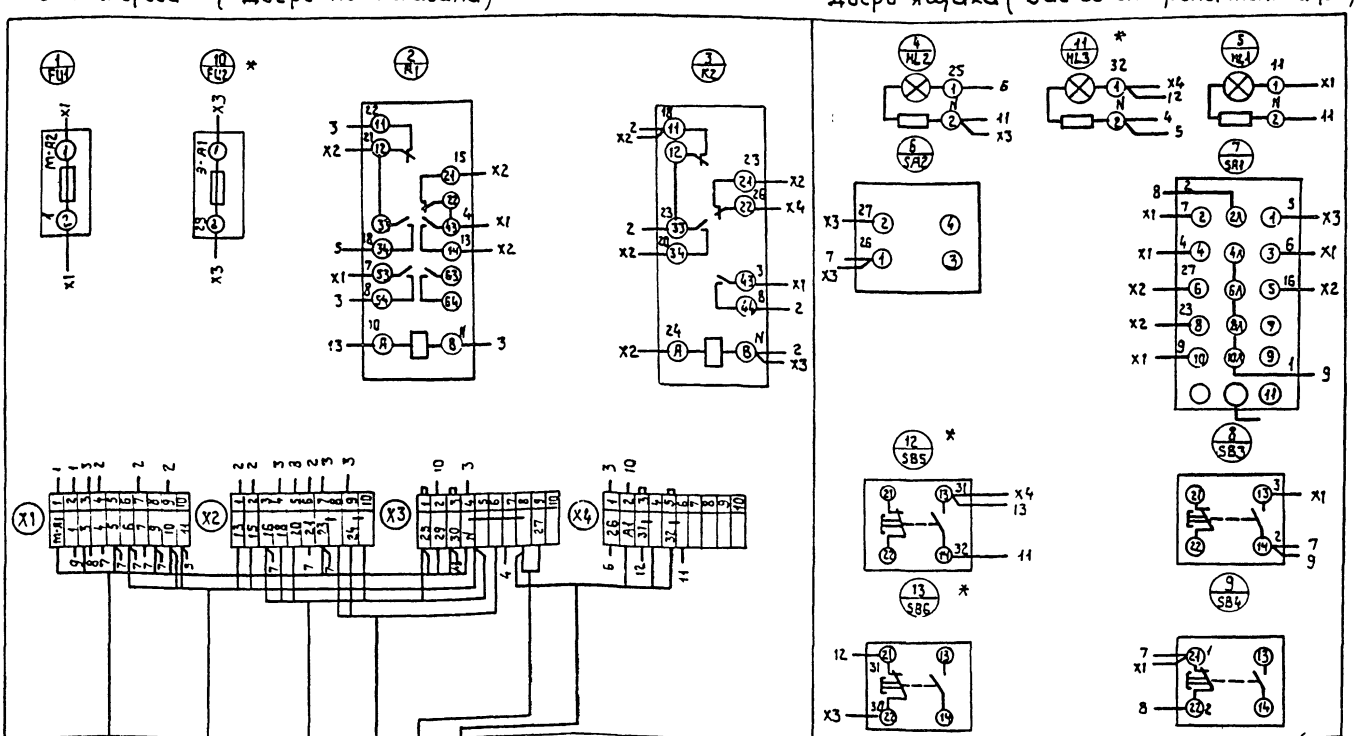


| | | |
|---|---|---|
| ГИП | Кукотин | |
| Н.контр. | Олейник | |
| Нач.отд. | Клименко | |
| Гл.спец. | Олейник | |
| Вед.инж. | Казакова | |

Привязан:

Инв. N°

ТП 411-2-196.89 АОВ 00.5

Цех по производству деревянной тарной продукции мощностью 10 тыс. м³ перерабатываемого сырья в год

| Стадия | Лист | Листов |
|---|---|---|
| Р.П. | 1 | 1 |

Приточная система П5 ящик 1Я. Схема электрическая соединений

Союзгипролесхоз Киевский филиал

Копировал Краснова Формат А3

Альбом 3

Типовой проект 411-2-196.89

| Панель | Надпись | Поз. обозначение | Место надписи | Текст | Кол-во | Вид шрифта | Заготовка |
|---|---|---|---|---|---|---|---|
| | 1 | | Табличка | Ящик 1Я | 1 | | |
| | 2 | HL1 | То же | Вентилятор | 1 | | |
| | 3 | | " | Нормальная работа | 2 | | |
| | 4 | HL3* | " | Электронагреватель замерзание воздухонагревателя | 1 | | |
| | 5 | HL2 | " | | 1 | | |
| | 6 | SA1 | " | Выбор режима | 1 | | |
| | 7 | | " | Отключено | 1 | | |
| | 8 | | " | Лето | 1 | | |
| | 9 | | " | Зима | 1 | | |
| | 10 | SA2 | " | Аварийная сигнализация | 1 | | |
| | 11 | | " | Включено | 1 | | |
| | 12 | | " | Отключена | 1 | | |
| | 13 | | " | Система | 1 | | |
| | 14 | | " | Электронагреватели | 1 | | |
| | 15 | SB3, SB5* | " | Пуск | 2/1 | | |
| | 16 | SB4, SB6* | " | Стоп | 2/1 | | |

Привязан:

Инв. №

| | | | |
|---|---|---|---|
| ГИП | Кукотин | | 08.89 |
| Н.контр | Олейник | | 08.89 |
| Нач.отд | Клименко | | 08.89 |
| Гл.спец | Олейник | | 08.89 |
| Вед.инж | Козакова | | 08.89 |

ТП 411-2-196.89 ЯОВ004

Цех по производству деревянной тарной продукции мощностью 10 тыс. м³ перерабатываемого сырья в год

Стадия: Р.П. | Лист: 1 | Листов: 1

Приточная система ПС. Ящик 1Я. Перечень надписей

Союзгипролесхоз Киевский филиал

Копировал Краснова Формат А3

Взам.инв.№ | Подп. и дата | Инв.№ подл.

| Панель | Надпись | Поз. обозначения | Место надписи | Текст | Кол-во | Вид шрифта | Заготовка |
|---|---|---|---|---|---|---|---|
| | 1 | | Табличка | Ящик ЯС | 1 | | |
| | 2 | HL | То же | Контроль напряжения | 1 | | |
| | 3 | | " | Звуковая сигнализация | 1 | | |
| | 4 | SB1 | " | Проверка сигнала | 1 | | |
| | 5 | SB2 | " | Съем сигнала | 1 | | |
| | 6 | SF1 | " | Цепи сигнализации | 1 | | |

Привязан:

Инв. №

| | | | |
|---|---|---|---|
| ГИП | Кукотин | | 08.89 |
| Н.контр | Олейник | | 08.89 |
| Нач.отд | Клименко | | 08.89 |
| Гл.спец | Олейник | | 08.89 |
| Вед.инж | Козакова | | 08.89 |

ТП 411-2-196.89 ЯОВ 00.8

Цех по производству деревянной тарной продукции мощностью 10 тыс. м³ перерабатываемого сырья в год

Стадия: Р.П. | Лист: 1 | Листов: 1

Ящик ЯС. Перечень надписей

Союзгипролесхоз Киевский филиал

Копировал Краснова Формат А3

Альбом 3

Типовой проект 411-2-196.89

Вид спереди
Дверь не показана

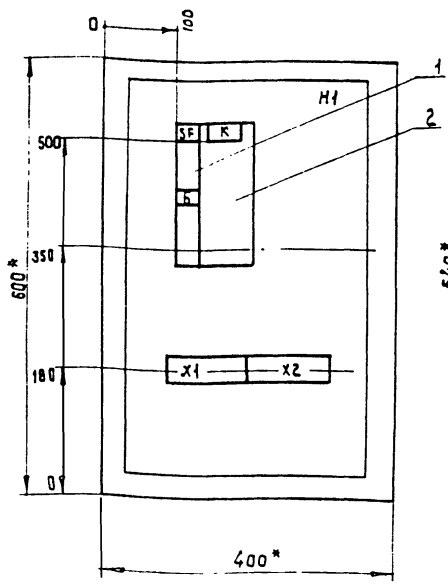


Дверь ящика
Вид спереди

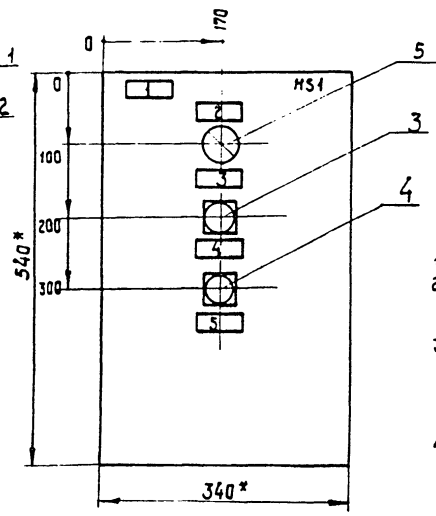


1.* Размеры для справок.
2. Неуказанные предельные отклонения по $\frac{IT14}{2}$.
3. В контуре табличек указаны номера надписей по перечню надписей.
4. Глубина ящика 350 мм.
5. Ящик типа ЯУЗ-0643 I Р.

10309/3

| | | | |
|---|---|---|---|
| ГИП | Кукотин | | 08.89 |
| Н.контр | Олейник | | 08.89 |
| Нач.отд | Клименко | | 08.89 |
| Гл.спец | Олейник | | 08.89 |
| Вед.инж | Козакова | | 08.89 |

Привязан:

Инв. №

ТП 411-2-196.89 ЯОВ 00.6

Цех по производству деревянной тарной продукции мощностью 10 тыс. м³ перерабатываемого сырья в год

Стадия: Р.П. | Лист: 1 | Листов: 1

Ящик ЯС. Чертеж общего вида

Союзгипролесхоз Киевский филиал

Копировал Краснова Формат А3

Взам.инв.№ | Подп. и дата | Инв.№ подл.

Типовой проект 411-2-196.89 Альбом 3

| Форм | Зона | Поз. | Обозначение | Наименование | Кол | Примечание |
|---|---|---|---|---|---|---|
| | | | | Документация | | |
| | | | АОВ00.6 | Чертеж общего вида | | |
| | | | АОВ00.9 | Схема электрическая соединений | | |
| | | | АОВ00.8 | Перечень надписей | | |
| | | | | Сборочные единицы | | |
| | | | | Н1 | | |
| | | 1 | | Выключатель ~ 220В | | |
| | | | | ВА16-19-140010-20УХЛ4 | 1 | SF |
| | | 2 | | Реле промежуточное | | |
| | | | | ПЭ37-22У3 ~ 220В | 1 | К |
| | | | | 2з, 2р к-та | | |

| Форм | Зона | Поз. | Обозначение | Наименование | Кол | Примечание |
|---|---|---|---|---|---|---|
| | | | | Н51 | | |
| | | 3 | | Кнопка КЕ-011 исп.2 | | |
| | | | | толк. 4 | 1 | SB1 |
| | | 4 | | Кнопка КЕ-011 исп.2 | | |
| | | | | толк. К | 1 | SB2 |
| | | 5 | | Арматура ~ 380В | | |
| | | | | АС120 15У3 | 1 | HL |
| | | | | Колодка из 10 зажимов | | |
| | | | | на ток 18А 63-24 | 2 | |

Привязан:

Инв. №

| | | | |
|---|---|---|---|
| ГИП | Кукотин | | 08.89 |
| Н.контр | Олейник | | 08.89 |
| Нач.отд. | Клименко | | 17.8 |
| Гл.спец. | Олейник | | 08.89 |
| Вед.инж | Казакова | | 08.89 |

ТП 411-2-196.89 АОВ00.7

Цех по производству деревянной тарной продукции мощностью 10 тыс. м³ переработываемого сырья в год

| Стадия | Лист | Листов |
|---|---|---|
| Р.П. | 1 | 2 |

Ящик ЯС Технические данные аппаратов

Союзгипролесхоз Киевский филиал

Копировал Краснова Формат А4

Привязан:

Инв. №

ТП 411-2-196.87 АОВ00.7 Лист 2

Копировал Краснова Формат А4

Типовой проект 411-2-196.89 Альбом 3

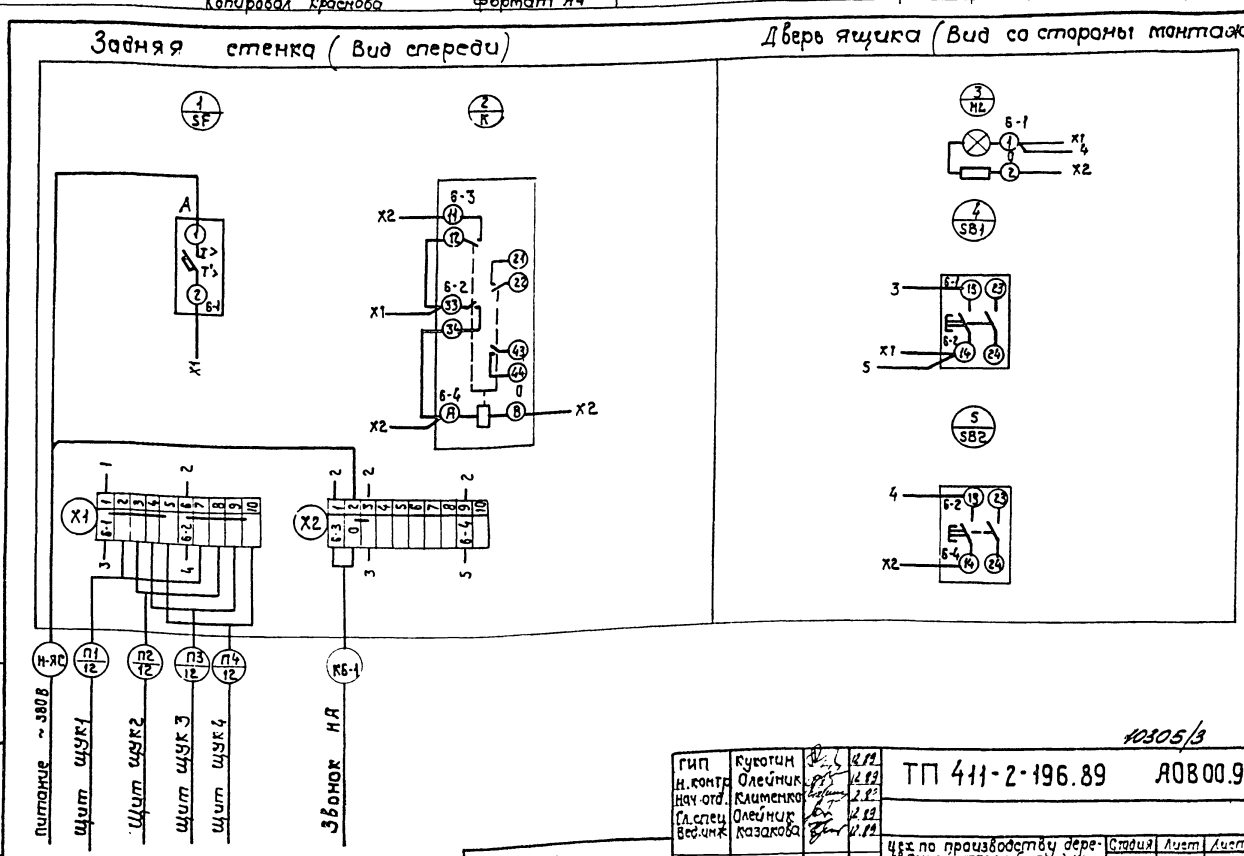


10305/3

| | | | |
|---|---|---|---|
| ГИП | Кукотин | | 12.89 |
| Н.контр | Олейник | | 12.89 |
| Нач.отд. | Клименко | | 12.89 |
| Гл.спец | Олейник | | 12.89 |
| Вед.инж | Казакова | | 12.89 |

ТП 411-2-196.89 АОВ00.9

Цех по производству деревянной тарной продукции мощностью 10 тыс. м³ переработываемого сырья в год

| Стадия | Лист | Листов |
|---|---|---|
| Р.П. | 1 | 1 |

Ящик ЯС. Схема электрическая соединений

Союзгипролесхоз Киевский филиал

Привязан:

Инв. №

Копировал Краснова Формат А3

Альбом 3

Типовой проект 411-2-196.89

| Наименование | Обозначение | Кол-во листов | Кол-во экз. |
|---|---|---|---|
| Перечень чертежей выдаваемых заводу-изготовителю | эм.00.1 | | |
| Пневмотранспорт ПТ1(ПТ2, ПТ3) | | | |
| Ящик 2Я (3Я, 4Я). Чертеж общего вида | эм00.2 | | |
| Ящик 2Я(3Я, 4Я). Технические данные аппаратов | эм00.3 | | |
| Ящик 2Я(3Я, 4Я). Перечень надписей | эм00.4 | | |
| Ящик 2Я(3Я, 4Я). Схема электрическая соединений | эм00.5 | | |
| Транспортер поз.62, лесарама поз.4 | | | |
| Ящик 5Я. Чертеж общего вида | эм00.6 | | |
| Ящик 5Я. Технические данные аппаратов | эм00.7 | | |
| Ящик 5Я. Перечень надписей | эм00.8 | | |
| Ящик 5Я, Схема электрическая соединений | эм00.9 | | |

Привязан:

Инв. №

| | | | |
|---|---|---|---|
| ГИП | Кукотин | | |
| Н.контр | Олейник | | |
| Нач.отд | Клименко | | |
| Гл.спец | Олейник | | |
| Вед.инж | Казакова | | |

ТП 411-2-196.89 ЭМ00.1

Цех по производству деревянной тарной продукции мощностью 10тыс. м3 переработываемого сырья в год

| Стадия | Лист | Листов |
|---|---|---|
| Р.П. | 1 | 2 |

Перечень чертежей выдаваемых заводу-изготовителю

Союзгипролесхоз Киевский филиал

Копировал Краснова Формат А4

Альбом 3

Типовой проект 411-2-196.89

| Наименование | Обозначение | Кол-во листов | Кол-во экз. |
|---|---|---|---|
| Ленточные конвейеры поз.12, 60, 61 | | | |
| Ящик 6Я. Чертеж общего вида | эм.00.10 | | |
| Ящик 6Я. Технические данные аппаратов | эм00.11 | | |
| Ящик 6Я. Перечень надписей | эм00.12 | | |
| Ящик 6Я. Схема электрическая соединений | эм.00.13 | | |

Ведомость ссылочных и прилагаемых документов

| Обозначение | Наименование | Примеч. |
|---|---|---|
| ост 160.800.485-84 | Устройства комплектные низковольтные | |

Привязан:

Инв. №

ТП 411-2-196.89 ЭМ00.1 Лист 2

Копировал Краснова Формат А3

Альбом 3

Типовой проект 411-2-196.89

Вид спереди
Дверь не показана

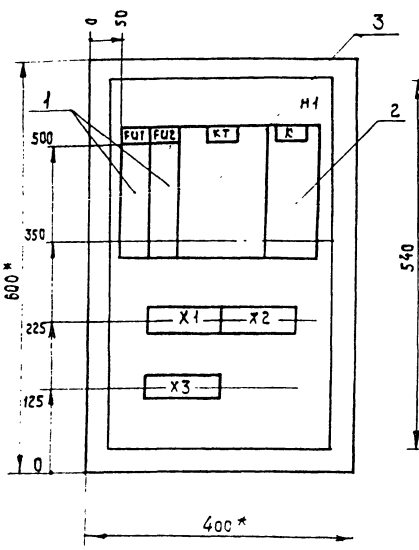


Дверь ящика
Вид спереди

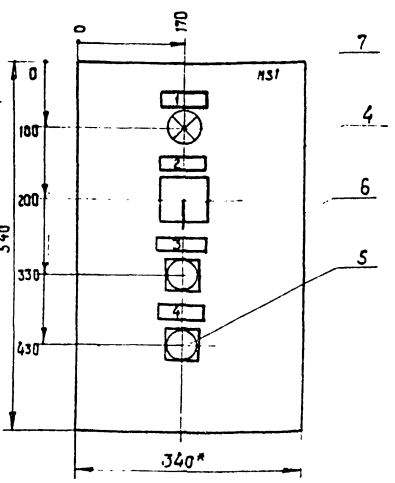


1. * Размеры для справок.
2. Неуказанные предельные отклонения по $\frac{IT14}{2}$.
3. В контуре табличек указаны номера надписей по перечню надписей.
4. Глубина ящика 350 мм.

10305/3

| | | | |
|---|---|---|---|
| ГИП | Кукотин | | 12.89 |
| Н.контр | Олейник | | 12.89 |
| Нач.отд | Клименко | | 12.89 |
| Гл.спец | Олейник | | 12.89 |
| Вед.инж | Казакова | | 12.89 |

ТП 411-2-196.89 ЭМ00.2

Привязан:

Инв. №

Цех по производству деревянной тарной продукции мощностью 10тыс. м3 переработываемого сырья в год

| Стадия | Лист | Листов |
|---|---|---|
| Р.П. | 1 | 1 |

Пневмотранспорт ПТ1(ПТ2,ПТ3) Ящик 2Я (3Я, 4Я) вида чертеж общего

Союзгипролесхоз Киевский филиал

Копировал Краснова Формат А3

Альбом 3

Типовой проект 411-2-196.89

| Панель | Надпись | Поз. обозначения | Место надписи | Текст | Кол-во | Вид шрифта | Заготовка |
|---|---|---|---|---|---|---|---|
| | | | | Ящик 2Я | | | |
| | 1 | HL1 | Табличка | Пневмотранспорт ПТ1 | 1 | | |
| | 2 | SA1 | " | Выбор управления | 1 | | |
| | 3 | SB2 | " | „Пуск" | 1 | | |
| | 4 | SB1 | " | „Стоп" | 1 | | |
| | | | | Ящик 3Я | | | |
| | 1 | HL1 | Табличка | Пневмотранспорт ПТ2 | 1 | | |
| | 2 | SA1 | " | Выбор управления | 1 | | |
| | 3 | SB2 | " | „Пуск" | 1 | | |
| | 4 | SB1 | " | „Стоп" | 1 | | |
| | | | | Ящик 4Я | | | |
| | 1 | HL1 | Табличка | Пневмотранспорт ПТ3 | 1 | | |
| | 2 | SA1 | " | Выбор управления | 1 | | |
| | 3 | SB2 | " | „Пуск" | 1 | | |
| | 4 | SB1 | " | „Стоп" | 1 | | |

Привязан:

Инв.№подл. | Подп. и дата | Взам.инв.№

Инв.№

| | | | |
|---|---|---|---|
| ГИП | Кукотин | | 12.89 |
| Н.контр. | Олейник | | 12.89 |
| Нач.отд. | Клименко | | 12.89 |
| Гл.спец. | Олейник | | 12.89 |
| Вед.инж. | Казакова | | 12.89 |

ТП 411-2-196.89 ЭМ00.4

цех по производству деревянной тарной продукции мощностью 10 тыс. м³ перерабатываемого сырья в год

| Стадия | Лист | Листов |
|---|---|---|
| Р.П. | 1 | 1 |

пневмотранспорт П1/П2.П3/ Ящик 2Я.3Я.4Я. Перечень надписей

Союзгипролесхоз Киевский филиал

Формат А4

Альбом 3

Типовой проект 411-2-196.89

| Форм. | Зона | Поз. | Обозначение | Наименование | Кол. | Примеч. |
|---|---|---|---|---|---|---|
| | | | | Документация | | |
| | | | ЭМ00.2 | Чертеж общего вида | | |
| | | | ЭМ00.5 | Схема электрическая | | |
| | | | | соединений | | |
| | | | ЭМ00.4 | Таблица перечня | | |
| | | | | надписей | | |
| | | | | Сборочные единицы | | |
| | | | | Н1 01 | | |
| | | 1 | | Предохранитель ПРС-6- | | FU1 |
| | | | | П Iпл.вст = 4а | 2 | FU2 |
| | | 2 | | Реле П337-80УЗ | | |
| | | | | ~ 380В | 1 | K |
| | | 3 | | Реле времени ~ 380В | | |
| | | | | РКВ11-43-211УХЛ4 | 1 | KT |

Привязан:

Инв.№подл. | Подп. и дата | Взам.инв.№

Инв.№

| | | | |
|---|---|---|---|
| ГИП | Кукотин | | 12.89 |
| Н.контр. | Олейник | | 12.89 |
| Нач.отд. | Клименко | | 12.89 |
| Гл.спец. | Олейник | | 12.89 |
| Вед.инж. | Казакова | | 12.89 |

ТП 411-2-196.89 ЭМ00.3

цех по производству деревянной тарной продукции мощностью 10 тыс. м³ перерабатываемого сырья в год

| Стадия | Лист | Листов |
|---|---|---|
| Р.П. | 1 | 2 |

пневмотранспорт П1/П2.П3/ Ящик 2Я.3Я.4Я. Технические вачные аппараты

Союзгипролесхоз Киевский филиал

Альбом 3

Типовой проект 411-2-196.89

| Форм. | Зона | Поз. | Обозначение | Наименование | Кол. | Примеч. |
|---|---|---|---|---|---|---|
| | | | | HS1 | | |
| | | 4 | | Переключатель | | |
| | | | | УП5311-С225 Надпись | | |
| | | | | на розетке №32 | 1 | SA1 |
| | | 5 | | Кнопка КЕ-011УЗ | | |
| | | | | исп.2 Толк. красн. | 1 | SB1 |
| | | 6 | | Кнопка КЕ-011УЗ | | |
| | | | | исп.2 толк. черн. | 1 | SB2 |
| | | 7 | | Арматура сигнальн. | | |
| | | | | АС-12013Ч2 ~ 380В | 1 | HL |
| | | | | | | |
| | | | | | | |
| | | | | Колодка из 10 зажи- | | |
| | | | | мов Б3-24 | 3 | |

Привязан:

Инв.№подл. | Подп. и дата | Взам.инв.№

Инв.№

10305/3

ТП 411-2-196.89 ЭМ00.3 Лист 2

Копировал Краснова Формат А4

Типовой проект 411-2-196.89 Альбом 3

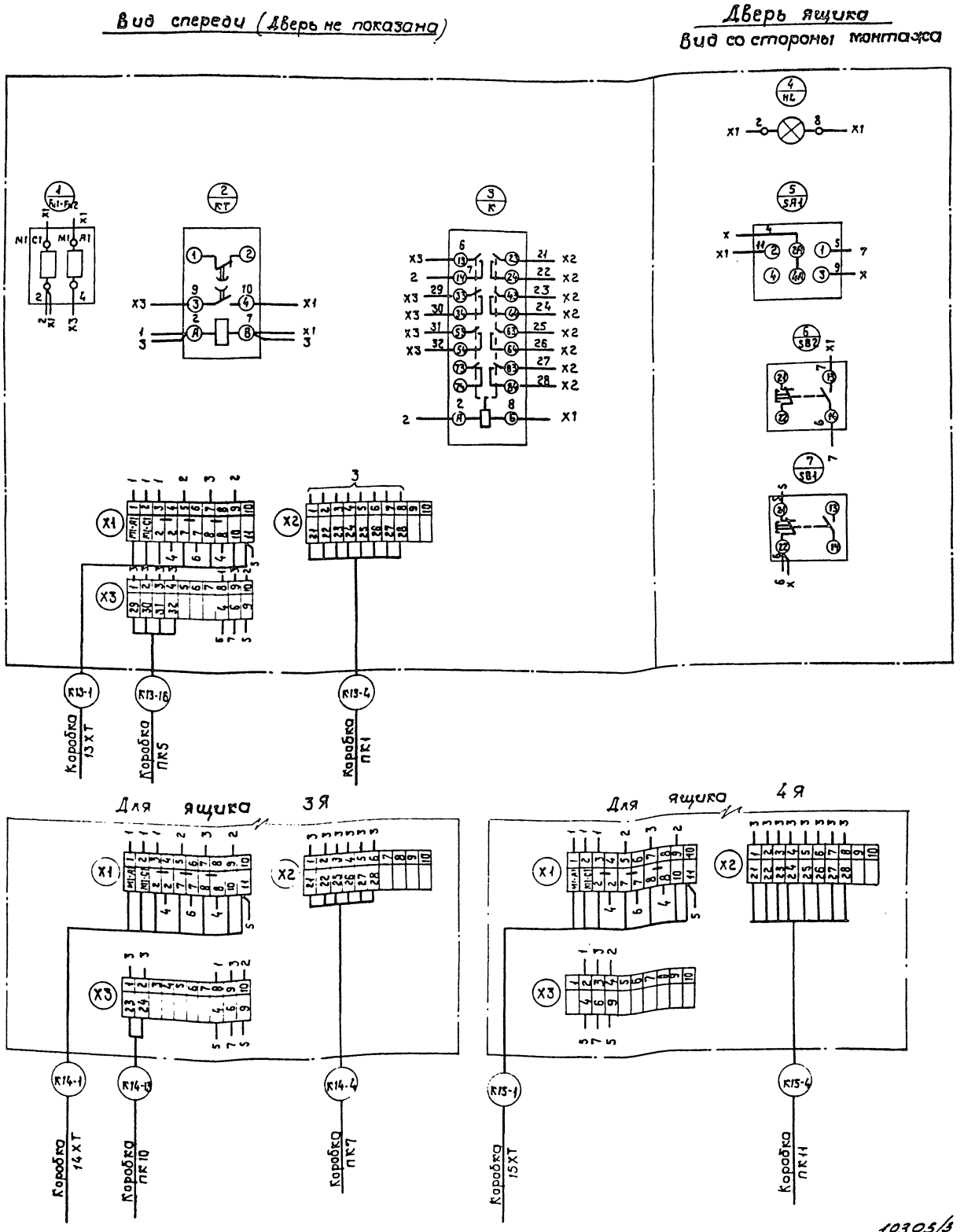


10305/3

| | | | |
|---|---|---|---|
| ГИП | Кукотин | | |
| Н. контр. | Олейник | | |
| Нач. отд. | Клименко | | |
| Гл. спец. | Олейник | | |
| Вед. инж. | Казакова | | |

ТП 411-2-196.89 ЭМ00.5

Цех по производству деревянной тарной продукции мощностью 10 тыс. м³ переработываемой [illegible]

| Стадия | Лист | Листов |
|---|---|---|
| Р.П. | 1 | 1 |

Пневмотранспорт ПТИ/ПТ2, ПТ3. Ящик 2Я (3Я, 4Я). Схема, электрическая соединений

СОЮЗГИПРОЛЕСХОЗ Киевский филиал

Привязан:

Инв. №

Копировал Краснова

Формат А2

Инв. № подл. | Подп. и дата | Взам. инв. №

Типовой проект 411-2-196.89 Альбом 3

## Вид спереди
## Дверь не показана

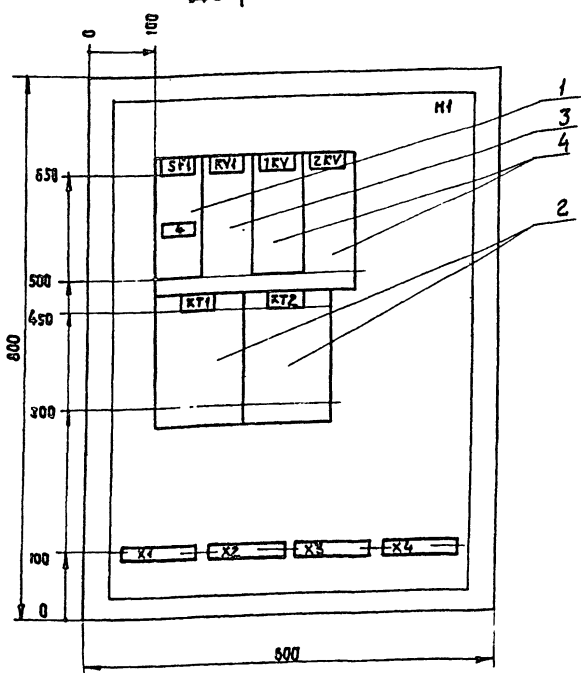


## Дверь ящика
## Вид спереди

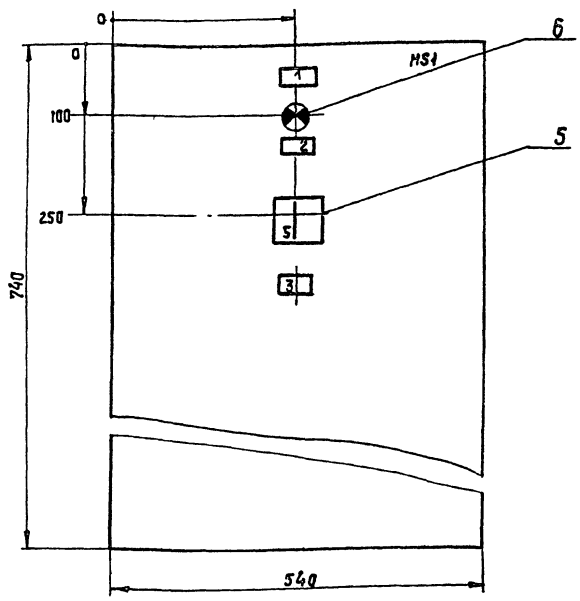


1. Глубина ящика 360 мм.
2. Ящик типа ЯУ3-0863
3. Ящик уплотнить до степени IP54.

| | | | |
|---|---|---|---|
| ГИП | Куротин | | |
| Н.контр | Олейник | | |
| Нач.отд | Клименко | | |
| Рук.гр | Олейник | | |
| Вед.инж | Кожанова | | |

ТП 411-2-196.89 ЭМ00.6

| | Стадия | Лист | Листов |
|---|---|---|---|
| | Р.П. | 1 | 1 |

Цех по производству деревянной тарной продукции мощностью 10 тыс. м³ перерабатываемого сырья в год

Транспортер поз.62 лесосклада поз.4. Ящик 59. Чертеж общего вида

Союзгипролесхоз Киевский филиал

Привязан:

Инв. №

Копировал Краснова

Формат А3

Типовой проект 411-2-196.89 Альбом 3

| Формат | Зона | Поз. | Обозначение | Наименование | Кол. | Примечание |
|---|---|---|---|---|---|---|
| | | | | Документация | | |
| | | | ЭМ00.6 | Чертеж общего вида | | |
| | | | ЭМ00.9 | Схема электрическая соединений | | |
| | | | ЭМ00.8 | Перечень надписей | | |
| | | | | Сборочные единицы | | |
| | | | | H1 01 | | |
| | | 1 | | Выключатель | | |
| | | | | АП50Б-2т Iн.р.=1,6А | 1 | SF1 |
| | | 2 | | Реле времени | | |
| | | | | РКВ11-33-111 ~380В | 2 | KT1 KT2 |
| | | 3 | | Реле ~380В | | |
| | | | | П337-42У3 4зам.к-та | 1 | KV1 |

Привязан:

Инв. №

| | | | |
|---|---|---|---|
| ГИП | Куротин | | |
| Н.контр | Олейник | | |
| Нач.отд | Клименко | | |
| Рук.гр | Олейник | | |
| Вед.инж | Кожанова | | |

ТП 411-2-196.89 ЭМ00.7

| | Стадия | Лист | Листов |
|---|---|---|---|
| | Р.П. | 1 | 2 |

Цех по производству деревянной тарной продукции мощностью 10 тыс. м³ перерабатываемого сырья в год

Транспортер поз.62 лесосклада поз.4. Ящик 59. Технические данные аппаратов

Союзгипролесхоз Киевский филиал

Копировал Краснова

Формат А4

Типовой проект 411-2-196.89

| Формат | Зона | Поз. | Обозначение | Наименование | Кол. | Примечание |
|---|---|---|---|---|---|---|
| | | 4 | | Реле ~380В | | |
| | | | | П337-22У3 2з.2р.к-та | 2 | 1KV, 2KV |
| | | | | H1 01 | | |
| | | 5 | | Переключатель | | |
| | | | | УП5312-С29У3-500В | 1 | 15А |
| | | 6 | | Арматура АС-120154У2 | | |
| | | | | с белой линзой ~380В | 1 | HL |
| | | | | Рейка на 18А | | |
| | | | | из 10 зажимов | 4 | X1-X4 |

Привязан:

Инв. №

10305/3

ТП 411-2-196.89 ЭМ00.7 Лист 2

Изм. Лист № докум. Подп. Дата

Копировал Краснова

Формат А4

40

Альбом 3

Типовой проект 411-2-196.89

| Панель | Надпись | Поз. обозначения | Место надписи | Текст | Кол-во | Вид шрифта | Заготовка |
|---|---|---|---|---|---|---|---|
| | 1 | | Табличка | Ящик 5Я | 1 | | |
| | 2 | HL | Тоже | Контроль напряжения | 1 | | |
| | 3 | 19Я | " | Конвейер поз. 62 Выбор режима | 1 | | |
| | 4 | SF1 | " | Питание ~ 380В | 1 | | |
| | 5 | 19Я | Ключ | 8-мест. 1-откл. 2-блокир. | 1 | | |

Привязан:

Инв. №

| | | | |
|---|---|---|---|
| ГИП | Кукотин | | |
| Н. контр. | Олейник | | |
| Нач. отд. | Климента | | |
| Рук. гр. | Олейник | | |
| Вед. инж. | Казакова | | |

ТП 411-2-196.89 ЭМ00.8

Цех по производству деревянной тарной продукции мощностью 10 тыс. м³ переработываемого сырья в год

Стадия: Р П | Лист: 1 | Листов: 1

Транспортер поз. 62 Лесорама поз 4. Ящик 5Я. Перечень надписей

Союзгипролесхоз Киевский филиал

Копировал Краснова

Формат А4

Альбом 3

Типовой проект 411-2-196.89

| Панель | Надпись | Поз. обозначения | Место надписи | Текст | Кол-во | Вид шрифта | Заготовка |
|---|---|---|---|---|---|---|---|
| | 1 | | Табличка | Ящик 6Я | 1 | | |
| | 2 | HL | То же | Контроль напряжения | 1 | | |
| | 3 | 61SA1 | " | Конвейер поз. 61 Выбор режима | 1 | | |
| | 4 | 60SA1 | " | Конвейер поз. 60 Выбор режима | 1 | | |
| | 5 | 12SA1 | " | Конвейер поз. 12 Выбор режима | 1 | | |
| | 6 | SF1 | " | Питание ~ 380В | 1 | | |
| | 7 | 61SA1 | Ключ | 8-мест. 1-откл. 2-блокир. | 1 | | |
| | 8 | 60SA1 | " | 8-мест. 1-откл. 2-блокир. | 1 | | |
| | 9 | 12SA1 | " | 8-мест. 1-откл. 2-блокир. | 1 | | |

Привязан:

Инв. №

| | | | |
|---|---|---|---|
| ГИП | Кукотин | | |
| Н. контр. | Олейник | | |
| Нач. отд. | Климента | | |
| Гл. спец. | Олейник | | |
| Вед. инж. | Казакова | | |

ТП 411-2-196.89 ЭМ00.12

Цех по производству деревянной тарной продукции мощностью 10 тыс. м³ переработываемого сырья в год

Стадия: Р П | Лист: 1 | Листов: 1

Ленточные конвейеры поз. 12 60, 61. Ящик 6Я. Перечень надписей

Союзгипролесхоз Киевский филиал

Копировал Краснова

Формат А3

Альбом 3

Типовой проект 411-2-196.89

Задняя стенка (вид спереди)

Дверь (вид со стороны монтажа)

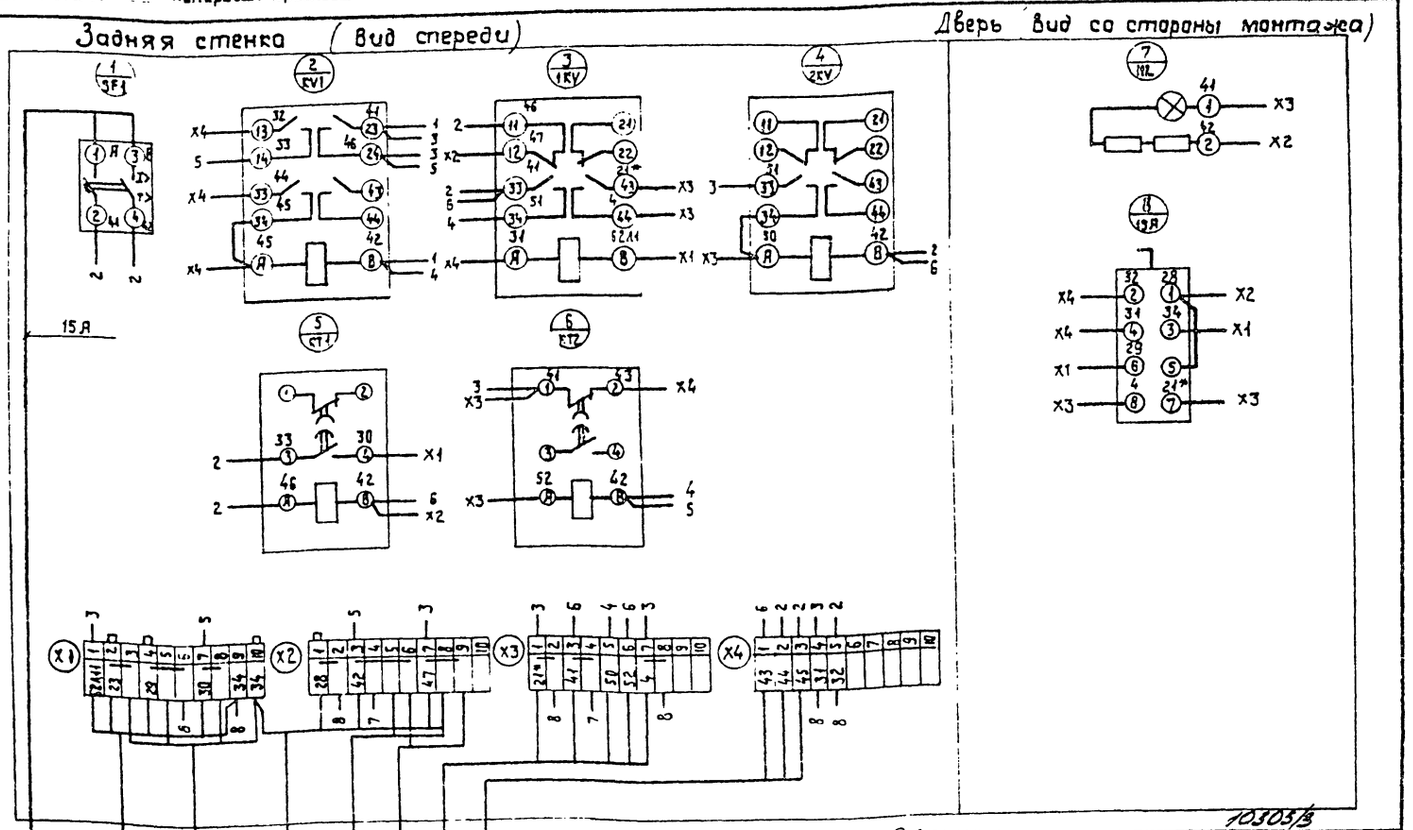


10303/3

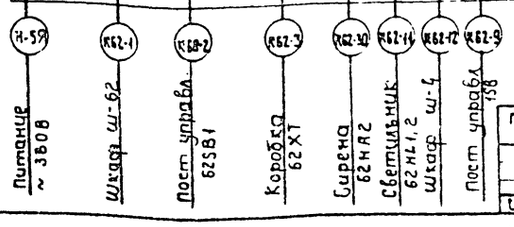


| | | | |
|---|---|---|---|
| ГИП | Кукотин | | |
| Н. контр. | Олейник | | |
| Нач. отд. | Климента | | |
| Рук. гр. | Олейник | | |
| Вед. инж. | Казакова | | |

ТП 411-2-196.89 ЭМ00.9

Привязан:

Инв. №

Цех по производству деревянной тарной продукции мощностью 10 тыс. м³ переработываемого сырья в год

Стадия: Р.П. | Лист: 1 | Листов: 1

Транспортер поз. 62 Лесорама поз 4. Ящик 5Я. Схема электрическая соединений

Союзгипролесхоз Киевский филиал

Копировал Краснова

Формат А3

Альбом 3

Типовой проект 411-2-196.89

Инв. № подл. | Подп. и дата | Взам. инв. №

## Вид спереди
Дверь не показана

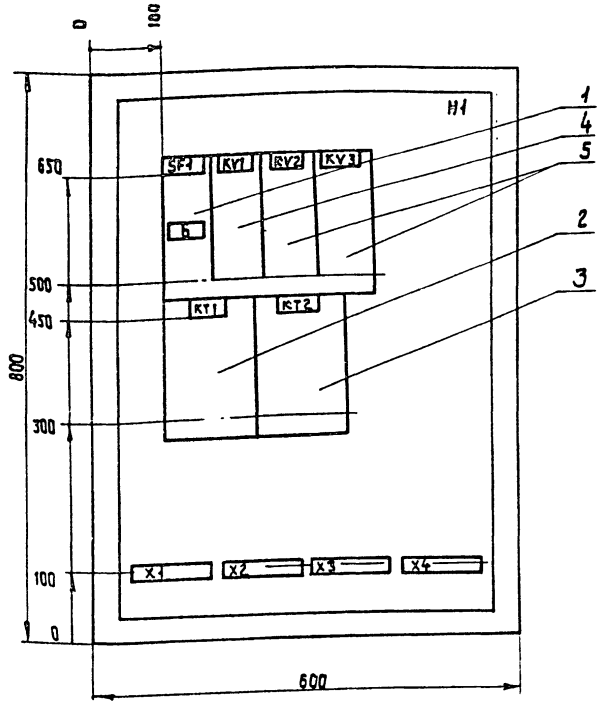


## Дверь ящика
Вид спереди

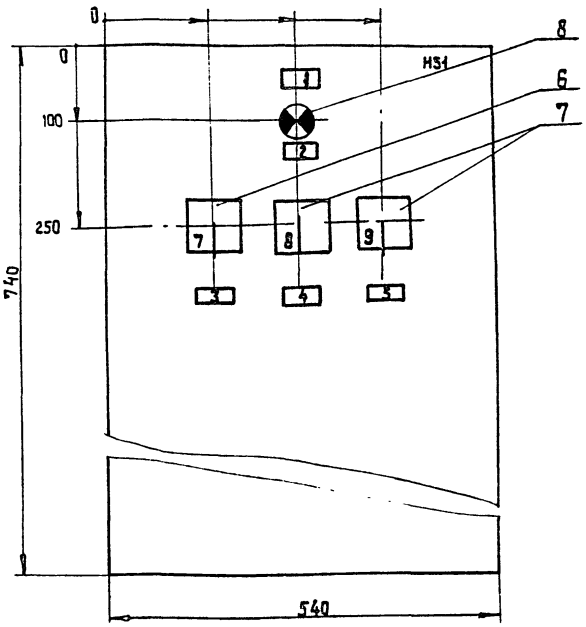


1. Глубина ящика 360 мм.
2. Ящик типа ЯУЗ-0863.
3. Ящик уплотнить до степени IP54.

Привязан:

Инв. №

| | | | |
|---|---|---|---|
| ГИП | Кукотин | | |
| Н.контр. | Олейник | | |
| Нач.отд. | Клименко | | |
| Гл.спец. | Олейник | | |
| Вед.инж. | Кожохова | | |

ТП 411-2-196.89 ЭМ00.10

Цех по производству деревянной тарной продукции мощностью 10 тыс. м³ переработываемого сырья в год. Ленточные конвейеры поз. 12, 60.61. Ящик 69 Чертеж общего вида

| Стадия | Лист | Листов |
|---|---|---|
| Р.П. | 1 | 1 |

Союзгипролесхоз Киевский филиал

Копировал Краснова Формат А3

Альбом 3

Типовой проект 411-2-196.89

| Форм. | Зона | Поз. | Обозначение | Наименование | Кол. | Примеч. |
|---|---|---|---|---|---|---|
| | | | | Документация | | |
| | | | ЭМ00.10 | Чертеж общего вида | | |
| | | | ЭМ00.13 | Схема электрическая соединений | | |
| | | | ЭМ00.12 | Таблица перечня надписей | | |
| | | | | Сборочные единицы | | |
| | | | | H1 01 | | |
| | | 1 | | Выключатель | | |
| | | | | АП50Б-2М Iн.р.=16А | 1 | SF1 |
| | | 2 | | Реле времени ~380В | | |
| | | | | РКВ11 33-111 УХЛ4 | 1 | KT1 |
| | | 3 | | Реле времени ~380В | | |
| | | | | РКВ11-43-221 УХЛ4 | 1 | KT2 |
| | | 4 | | Реле ПЭ37-42У3 | | |
| | | | | ~380В 4з, 2р к-та | 1 | KV1 |
| | | 5 | | Реле ПЭ37-22У3 | | |
| | | | | ~380В 2з, 2р к-та | 2 | KV2 KV3 |
| | | | | HS1 | | |
| | | 6 | | Переключатель | | |
| | | | | УП5312-С29У3-500В | 1 | 61SA1 |
| | | 7 | | Переключатель | | 60SA1 |
| | | | | УП5311-С23У3~500В | 2 | 12SA1 |
| | | 8 | | Артатура АС1201542 | | |
| | | | | ~380В | 1 | HL |
| | | | | Колодка на 10 | | X1...X4 |
| | | | | зажимов 63-24 | 4 | |

Привязан:

Инв. №

| | | | |
|---|---|---|---|
| ГИП | Кукотин | | 22.12 |
| Н.контр. | Олейник | | 22.12 |
| Нач.отд. | Клименко | | 22.12 |
| Гл.спец. | Олейник | | 22.12 |
| Вед.инж. | Кожохова | | 22.12 |

ТП 411-2-196.89 ЭМ00.11

Цех по производству деревянной тарной продукции мощностью 10 тыс. м³ переработываемого сырья в год. Ленточные конвейеры поз. 12 60.61 Ящик 69 Технические данные аппаратов

| Стадия | Лист | Листов |
|---|---|---|
| Р.П. | 1 | 2 |

Союзгипролесхоз Киевский филиал

Копировал Краснова Формат А4

Альбом 3

Типовой проект 411-2-196.89

| Форм. | Зона | Поз. | Обозначение | Наименование | Кол. | Примеч. |
|---|---|---|---|---|---|---|
| | | 4 | | Реле ПЭ37-42У3 | | |
| | | | | ~380В 4з, 2р к-та | 1 | KV1 |
| | | 5 | | Реле ПЭ37-22У3 | | |
| | | | | ~380В 2з, 2р к-та | 2 | KV2 KV3 |
| | | | | HS1 | | |
| | | 6 | | Переключатель | | |
| | | | | УП5312-С29У3-500В | 1 | 61SA1 |
| | | 7 | | Переключатель | | 60SA1 |
| | | | | УП5311-С23У3~500В | 2 | 12SA1 |
| | | 8 | | Артатура АС1201542 | | |
| | | | | ~380В | 1 | HL |
| | | | | Колодка на 10 | | X1...X4 |
| | | | | зажимов 63-24 | 4 | |

Привязан:

Инв. №

10305/3

ТП 411-2-196.89 ЭМ00.11 Лист 2

12

Копировал Краснова Формат А4

Задняя стенка (Вид со стороны монтажа)

Дверь (Вид со стороны монтажа)

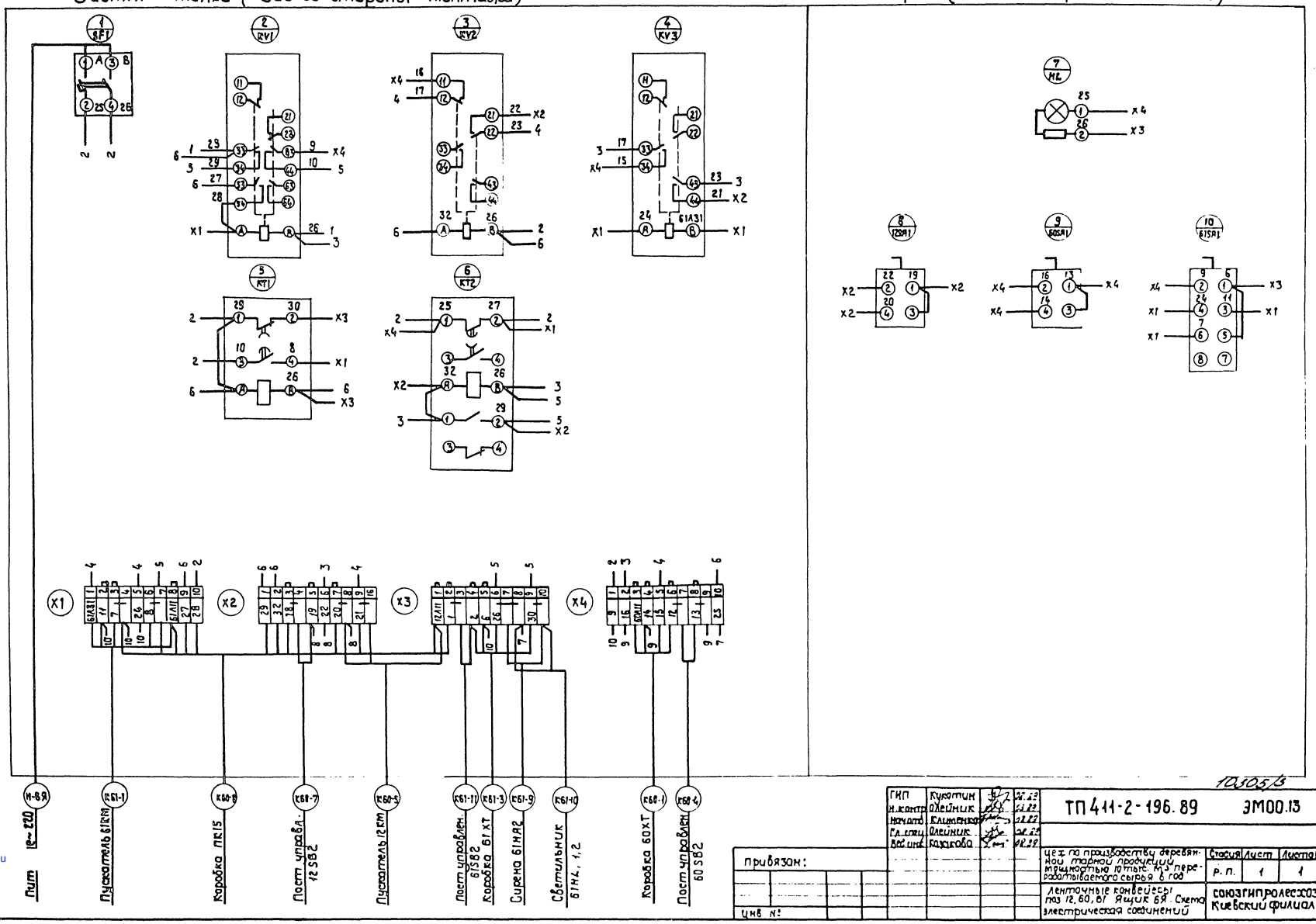


Альбом 3

Типовой проект 411-2-196.89

| | | | |
|---|---|---|---|
| ГИП | Кукотин | | |
| Н. контр. | Олейник | | |
| Начатк. | Клименко | | |
| Гл. спец. | Олейник | | |
| Вед. инж. | Казакова | | |

ТП 411-2-196.89 ЭМ00.13

Цех по производству деревянной тарной продукции мощностью 10 тыс. м3 перерабатываемого сырья в год

Ленточные конвейеры поз 12, 60, 61 Ящик 6Я. Схема электрическая соединений

| Стадия | Лист | Листов |
|---|---|---|
| Р.П. | 1 | 1 |

Союзгипролесхоз Киевский филиал

Привязан:

Инв. №

Инв. № подл. | Подп. и дата | Взам. инв. №

Копировал Краснова

Формат А2

10305/3

gost.e-ecolog.ru