ОТРАСЛЕВОЙ СТАНДАРТ

ДВЕРИ РАДИАЦИОННО-ЗАЩИТНЫЕ, РАСПАШНЫЕ СТАЛЬНЫЕ

Конструкция и размеры

ОСТ 95 10170—86

Введен впервые

gost.e-ecolog.ru

УДК 69.028.I:669.I4.0I8.8:539.I66 Группа Ф43

О Т Р А С Л Е В О Й С Т А Н Д А Р Т

ДВЕРИ РАДИАЦИОННО-ЗАЩИТНЫЕ, РАСПАШНЫЕ СТАЛЬНЫЕ
Конструкция и размеры

ОСТ 95 I0I70-86

ОКП 69 6823 I000

Введен впервые

Приказом по Министерству
от I5 мая I986 г. № 207 срок действия установлен
с 0I.0I.87
до 0I.0I.92

Несоблюдение стандарта преследуется по закону

I. Настоящий стандарт распространяется на радиационно-защитные, распашные стальные двери, предназначенные для перекрытия проемов специальных помещений и обеспечивающие защиту от гамма-излучений.

Стандарт не распространяется на радиационно-защитные двери, к которым предъявляются требования по герметизации облицовок помещений первого контура систем локализации аварий и помещений, где требуется вакуумметрическое давление свыше I00 Па (I0 мм.вод.ст).

Стандарт устанавливает конструктивные исполнения и основные размеры радиационно-защитных, распашных одностворчатых стальных дверей (далее - "дверей") с ручным открыванием и механическим приводом.

Издание официальное ГР№I8I5 от12.03.86г.Перепечатка запрещена

Требования, установленные настоящим стандартом, соответствуют первой категории качества.

2. Конструктивные исполнения и основные размеры дверей должны соответствовать данным табл. I и черт. I, 2, 3.

3. Кратность ослабления мощности дозы от гамма-излучения для различных толщин створок дверей по ОСТ 95 873-81.

4. Петли для всех типоразмеров дверей по ОСТ 95 430-82.

5. Основной материал дверей:

створок и закладных рам - листовой прокат по ГОСТ 19903-74, марка стали - Ст3 по ГОСТ 380-71;

прокладок - пластина 10 по ГОСТ 7338-77, марка резины - 343 по ТУ 105 1325-79.

6. Шероховатость обработанных поверхностей створок дверей по параметру Ra не должна быть более 20 мкм.

7. Поверхности дверей (кроме резьбовых и сопрягаемых поверхностей) должны быть загрунтованы под лакокрасочные покрытия.

8. Условия эксплуатации дверей:

давление окружающей среды - атмосферное;

температура окружающей среды, К..... от 253 до 313 (от минус 20 до плюс 40°С);

относительная влажность % не более.....80

9. Двери всех конструктивных исполнений и типоразмеров допускается применять для левого и правого открывания.

10. Двери должны изготавливаться по конструкторской документации, разработанной в соответствии с требованиями настоящего стандарта и утвержденной в установленном порядке.

Двери РІСтМ 600х1200х400 и РІСтМ 600х1200х500 должны изготавливаться по ТУ 95 839-83, а все остальные включенные в стандарт двери - по ТУ 95 840-83.

Обозначение основных конструкторских документов на все включенные в стандарт двери приведены в табл.I.

11. Схема установки и открывания дверей приведена в справочном приложении I.

Размеры заделки закладной рамы в бетонный проем приведены в справочных приложениях I и 2.

Таблица I

Наименование конструктивного исполнения дверей	Основные размеры, мм						Масса, кг	Условное обозначение дверей	Обозначение основного конструкторского документа	Код ОКП
	Толщина створки, Д	Перекрываемый проем, АхБ	В	Г	З	Н				
Двери радиационно-защитные распашные одностворчатые стальные однослойные с ручным открыванием (черт.1)	50	600х1200	175	150	120	65	460	РIСтР 600х1200х 50	Л.90.170.00.000	69 6823 1144
		900х1800	175	150	120	65	845	РIСтР 900х1800х 50	Л.90.171.00.000	69 6823 1145
		1200х1800	175	150	120	65	1090	РIСтР1200х1800х 50	Л.90.172.00.000	69 6823 1146
	100	600х1200	175	193	150	190	970	РIСтР 600х1200х100	Л.90.173.00.000	69 6823 1147
		900х1800	220	165	200	195	2000	РIСтР 900х1800х100	Л.90.174.00.000	69 6823 1148
		1200х1800	220	165	200	195	2480	РIСтР1200х1800х100	Л.90.175.00.000	69 6823 1149
	150	600х1200	200	250	200	295	1715	РIСтР 600х1200х150	Л.90.176.00.000	69 6823 1150
		600х1800	240	214	200	295	2300	РIСтР 600х1800х150	Л.90.177.00.000	69 6823 1151
		900х1800	240	200	200	295	3060	РIСтР 900х1800х150	Л.90.178.00.000	69 6823 1152
		1200х1800	240	200	200	295	3820	РIСтР1200х1800х150	Л.90.179.00.000	69 6823 1153
Двери радиационно-защитные распашные одностворчатые стальные многослойные с ручным открыванием (черт.2)	200	600х1200	280	235	200	345	2410	РIСтР 600х1200х200	Л.90.180.00.000	69 6823 1154
		600х1800	280	235	200	345	3280	РIСтР 600х1800х200	Л.90.181.00.000	69 6823 1155
		900х1800	280	235	200	345	4240	РIСтР 900х1800х200	Л.90.182.00.000	69 6823 1156
		1200х1800	325	235	200	345	5515	РIСтР1200х1800х200	Л.90.183.00.000	69 6823 1157
	300	600х1200	280	358	250	520	4840	РIСтР 600х1200х300	Л.90.184.00.000	69 6823 1158
		600х1800	325	358	250	520	6640	РIСтР 600х1800х300	Л.90.185.00.000	69 6823 1159
	400	600х1200	365	444	300	695	7250	РIСтР 600х1200х400	Л.90.186.00.000	69 6823 1160
	500	600х1200	520	596	400	855	11040	РIСтР 600х1200х500	Л.90.187.00.000	69 6823 1161
Двери радиационно-защитные распашные одностворчатые стальные с механическим приводом (черт.3)	400	600х1200	360	468	300	695	7350	РIСтМ 600х1200х400	Л.90.188.00.000	69 6823 1162
	500		550	720	400	855	11120	РIСтМ 600х1200х500	Л.90.189.00.000	69 6823 1163

Примечание. Для дверей с механическим приводом предусматривается:

1. Электродвигатель со следующими характеристиками:
род тока - переменный; частота - 50 Гц;
напряжение - 220/380 В;
потребляемая мощность - 0,18 кВт;

2. Подсоединение электропроводки к электродвигателю привода - гибкой петлей.

ДВЕРИ РАДИАЦИОННО-ЗАЩИТНЫЕ РАСПАШНЫЕ ОДНОСТВОРЧАТЫЕ СТАЛЬНЫЕ ОДНОСЛОЙНЫЕ С РУЧНЫМ ОТКРЫВАНИЕМ

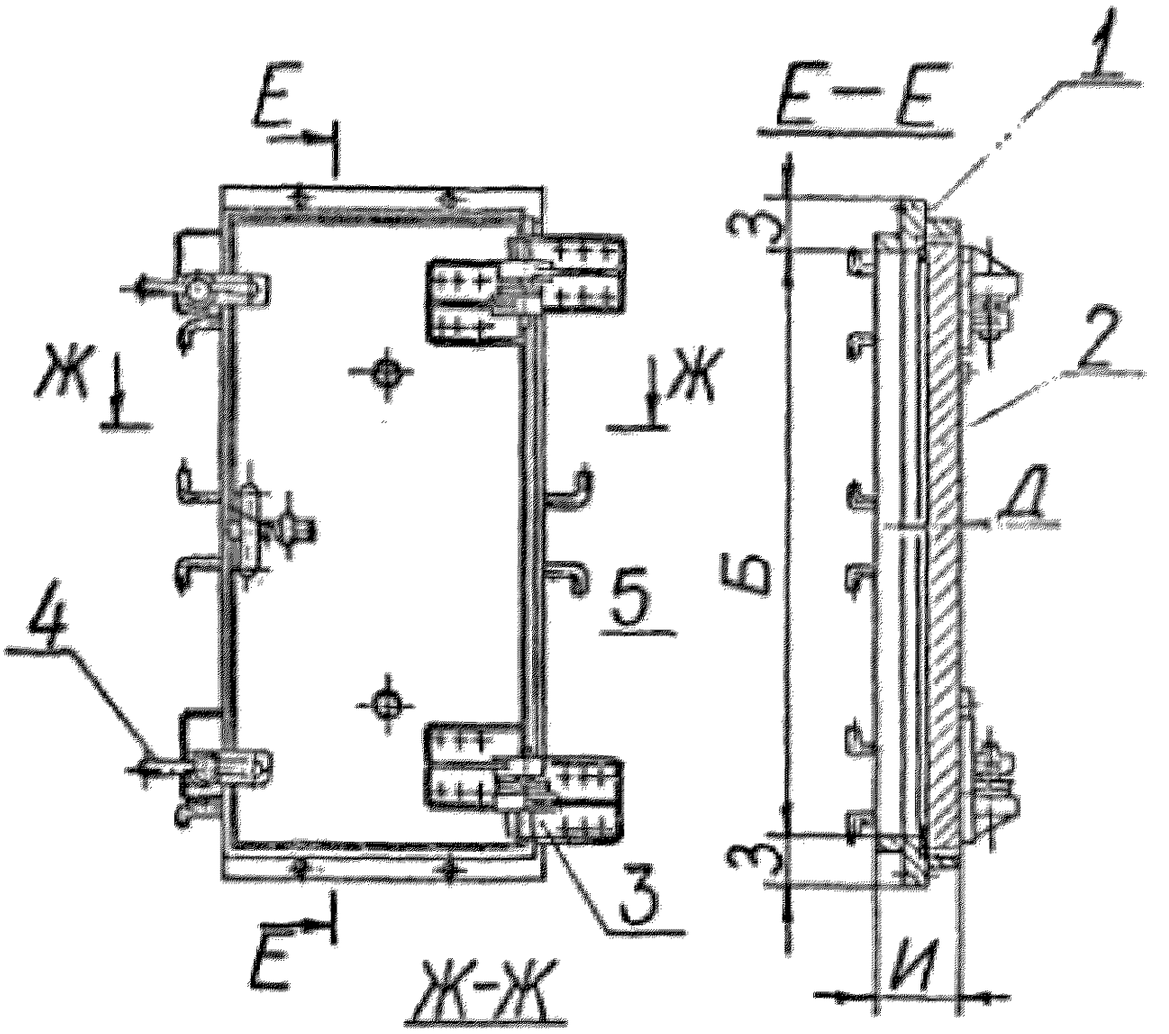

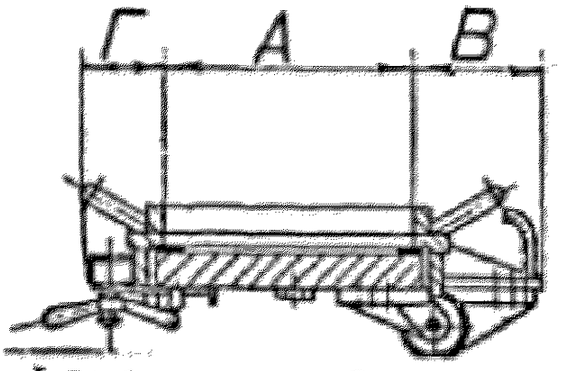

1-рама закладная, 2-створка, 3-петля, 4-рукоятка, 5-прокладка

Черт.1

ДВЕРИ РАДИАЦИОННО-ЗАЩИТНЫЕ РАСПАШНЫЕ ОДНОСТВОРЧАТЫЕ СТАЛЬНЫЕ МНОГОСЛОЙНЫЕ С РУЧНЫМ ОТКРЫВАНИЕМ

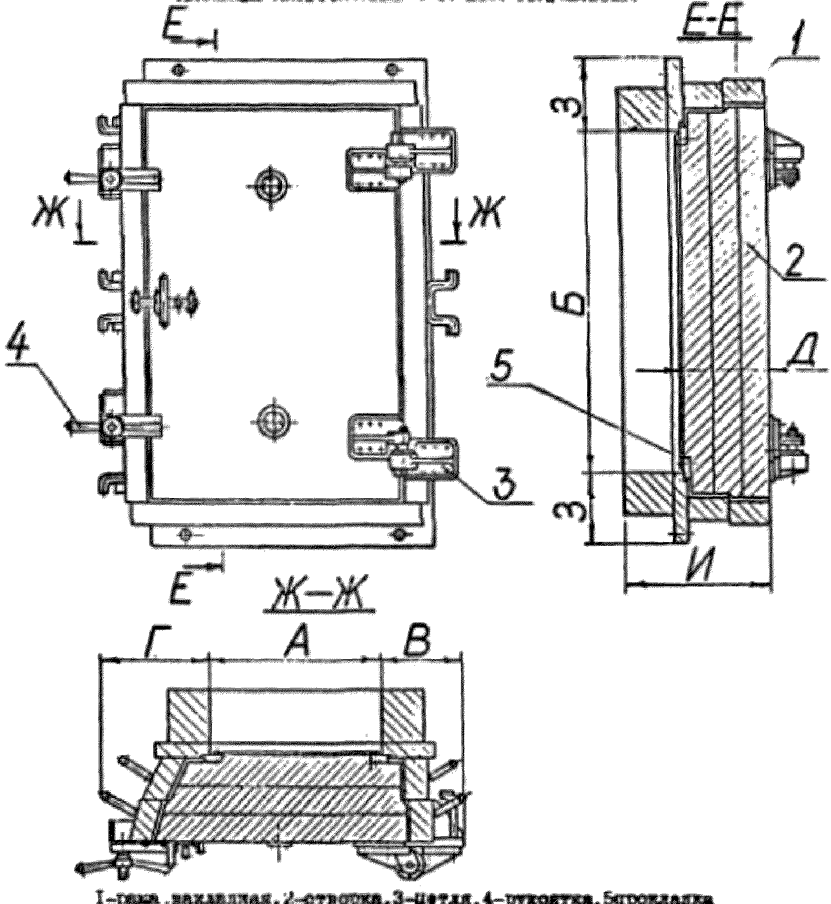

1-рама, закладная, 2-створка, 3-петля, 4-рукоятка, 5-прокладка
Черт.2

ДВЕРИ РАДИАЦИОННО-ЗАЩИТНЫЕ РАСПАШНЫЕ ОДНОСТВОРЧАТЫЕ СТАЛЬНЫЕ С МЕХАНИЧЕСКИМ ПРИВОДОМ

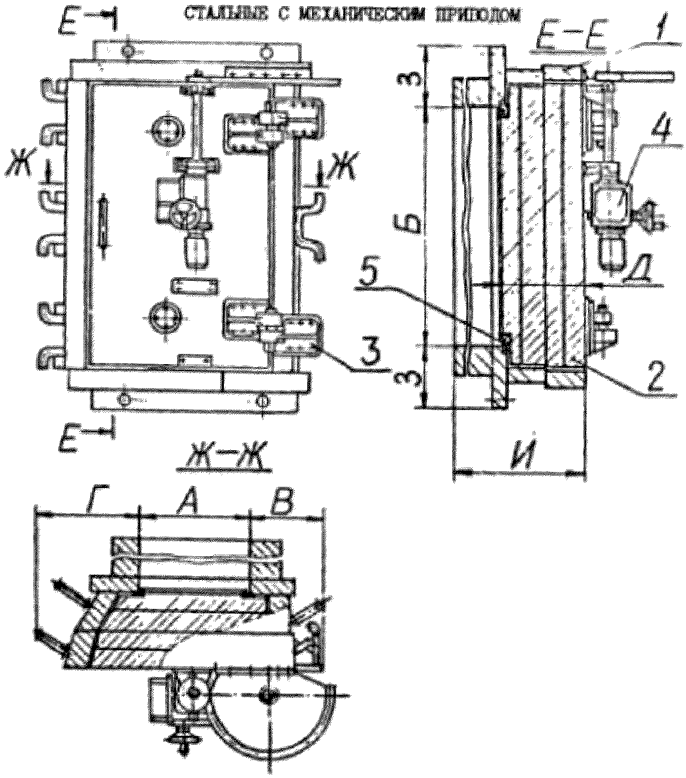

1-рама закладная; 2-створка; 3-петля;
4-механический привод; 5-прокладка.

Черт.3

12. Пример записи дверей в ведомостях и спецификациях приведен в справочном приложении 3.

13. Пример условного обозначения:

Двери распашной одностворчатой стальной с ручным открыванием для проема 600х1200 мм, толщиной 400 мм:

Дверь ПСтР 600х1200х400;

то же с механическим приводом:

Дверь ПСтМ 600х1200х400.

ПРИЛОЖЕНИЕ I
Справочное

СХЕМА УСТАНОВКИ И ОТКРЫВАНИЯ ДВЕРЕЙ

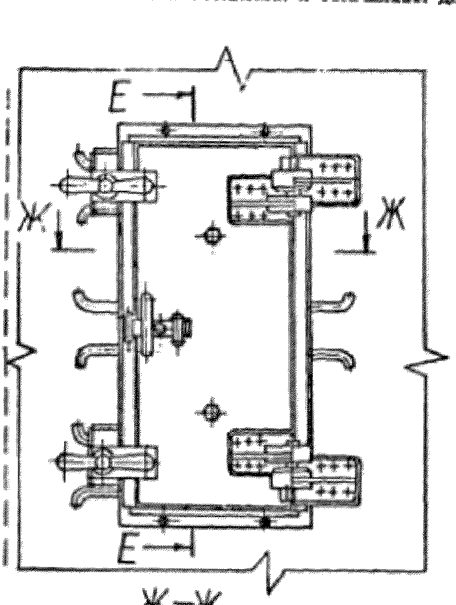

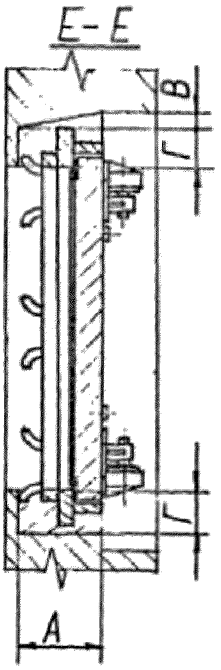

Задвигается после установки двери

Приложение 2

Справочное

РАЗМЕРЫ ЗАДЕЛКИ ЗАКЛАДНОЙ РАМЫ В БЕТОННЫЙ ПРОЕМ

Таблица 2

Условное обозначение дверей	Размеры, мм			
	А	Б	В	Г
РІСтР 600хІ200х50	250	300	50	250
РІСтР 900хІ800х50	250	300	50	250
РІСтР!І200хІ800х50	250	300	50	250
РІСтР 600хІ200хІ00	300	300	І00	350
РІСтР 900хІ800хІ00	300	350	І00	300
РІСтР І200хІ800хІ00	300	350	І00	300
РІСтР 600хІ200хІ50	350	350	І00	300
РІСтР 600хІ800хІ50	350	350	І00	300
РІСтР 900хІ800хІ50	350	350	І00	300
РІСтР І200хІ800хІ50	350	350	І00	300
РІСтР 600хІ200х200	500	500	І00	300
РІСтР 600хІ800х200	500	500	І00	300
РІСтР 900хІ800х200	500	500	І00	300
РІСтР І200хІ800х200	500	500	І00	300
РІСтР 600хІ200х300	600	600	200	350
РІСтР 600хІ800х300	600	600	200	350
РІСтР 600хІ200х400	800	600	200	400
РІСтР 600хІ200х500	800	600	200	400
РІСтМ 600хІ200х400	І000	700	300	500
РІСтМ 600хІ200х500	І000	700	300	500

ПРИЛОЖЕНИЕ 3

Справочное

ПРИМЕРЫ ЗАПИСИ ДВЕРЕЙ В ВЕДОМОСТЯХ И СПЕЦИФИКАЦИИ

1. В ведомостях ПТ, ЭП и ТП

Форма 4 ГОСТ 2.106-68

№ строки	Формат	Обозначение	Наименование	Колич. листов	№ экз.	Примеч.
1			Документация по			
2			сборочным единицам			
3						
4			Примененная			
5		Д.90.173.00.000	Дверь РПСтР 600х1200х10			
6			ОСТ 95...-...			
7						
8						

2. В спецификации

Форма 1 ГОСТ 2.106-68

Формат	Зона	Поз.	Обозначение	Наименование	Кол.	Примечание
				Стандартные изделия		
			Д.90.173.00.000	Дверь РПСтР 600х1200х100		
				ОСТ 95...-...	1	

ЛИСТ РЕГИСТРАЦИИ ИЗМЕНЕНИЙ ОСТ 95 10170-86

Изм.	Номер листов (страниц)				Номер документа	Подпись	Дата	Срок введения изменения
	измененных	замененных	новых	аннулированных				