ТИПОВЫЕ ПРОЕКТНЫЕ РЕШЕНИЯ

901-04-56м.83

ПОЖАРНЫЕ РЕЗЕРВУАРЫ ЕМКОСТЬЮ 25 и 50 м³ ДЛЯ СТРОИТЕЛЬСТВА В АРКТИКЕ И НА КРАЙНЕМ СЕВЕРЕ

АЛЬБОМ IV

НЕСТАНДАРТИЗИРОВАННОЕ ОБОРУДОВАНИЕ
И СТРОИТЕЛЬНЫЕ ИЗДЕЛИЯ

1251-04
1-82

Типовые проектные решения 901-04-56 м. 83

Инв.№ подл. | Подпись и дата | Взам.инв.№

Привязан

Инв.№

gost.e-ecolog.ru

Типовые проектные решения 901-04-56м.83 и 115

ТИПОВЫЕ ПРОЕКТНЫЕ РЕШЕНИЯ

901-04-56м.83

ПОЖАРНЫЕ РЕЗЕРВУАРЫ ЕМКОСТЬЮ 25 и 50 м³ ДЛЯ СТРОИТЕЛЬСТВА В АРКТИКЕ И НА КРАЙНЕМ СЕВЕРЕ

АЛЬБОМ IV

СОСТАВ ПРОЕКТА

АЛЬБОМ	I	ПОЯСНИТЕЛЬНАЯ ЗАПИСКА. СТРОИТЕЛЬНАЯ ЧАСТЬ (ПРИ ОБОГРЕВЕ РЕЗЕРВУАРА ОТ НАРУЖНОЙ ТЕПЛОВОЙ СЕТИ)
АЛЬБОМ	II	ПОЯСНИТЕЛЬНАЯ ЗАПИСКА. СТРОИТЕЛЬНАЯ ЧАСТЬ (ПРИ ОБОГРЕВЕ РЕЗЕРВУАРА ОТ КОТЕЛЬНОЙ) КОТЕЛЬНАЯ УСТАНОВКА. КОНСТРУКЦИИ МЕТАЛЛИЧЕСКИЕ КОТЕЛЬНОЙ. ЭЛЕКТРООБОРУДОВАНИЕ И АВТОМАТИЗАЦИЯ КОТЕЛЬНОЙ.
АЛЬБОМ	III	ВНУТРЕННИЙ ВОДОПРОВОД И ОБОГРЕВ РЕЗЕРВУАРА. ТЕПЛОИЗОЛЯЦИЯ РЕЗЕРВУАРА И КОТЕЛЬНОЙ.
АЛЬБОМ	IV	НЕСТАНДАРТИЗИРОВАННОЕ ОБОРУДОВАНИЕ И СТРОИТЕЛЬНЫЕ ИЗДЕЛИЯ.
АЛЬБОМ	V	ЗАКАЗНЫЕ СПЕЦИФИКАЦИИ
АЛЬБОМ	VI	СМЕТЫ КНИГИ 1,2

ПРИМЕНЕННЫЕ ТИПОВЫЕ ПРОЕКТЫ

ТИПОВОЙ ПРОЕКТ 704-1-109 РЕЗЕРВУАР СТАЛЬНОЙ ГОРИЗОНТАЛЬНЫЙ ДЛЯ НЕФТЕПРОДУКТОВ ЕМКОСТЬЮ 25 м³; АЛЬБОМ 1

ТИПОВОЙ ПРОЕКТ 704-1-110 РЕЗЕРВУАР СТАЛЬНОЙ ГОРИЗОНТАЛЬНЫЙ ДЛЯ НЕФТЕПРОДУКТОВ ЕМКОСТЬЮ 50 м³; АЛЬБОМ 1

РАСПРОСТРАНЯЕТ КИЕВСКИЙ ФИЛИАЛ ЦИТПО

РАЗРАБОТАНЫ ПРОЕКТНЫМ ИНСТИТУТОМ „ЛЕНМОРНИИПРОЕКТ"

ГЛАВНЫЙ ДИРЕКТОР ИНСТИТУТА А.Ф. ПАРФЕНОВ

ГЛАВНЫЙ ИНЖЕНЕР ПРОЕКТА В.А. ГОГОЛЕВ

ВВЕДЕНЫ В ДЕЙСТВИЕ ПРИКАЗОМ "СОЮЗМОРНИИПРОЕКТА" от 10.12.82г. №220 СРОКОМ с 01.04.83г. до 01.01.88г.

РАБОЧИЕ ЧЕРТЕЖИ УТВЕРЖДЕНЫ МИНИСТЕРСТВОМ МОРСКОГО ФЛОТА РАПОРТ ОТ 30 ДЕКАБР[Я] 1980 г.

Привязан.

Инв. №

Инв.№ подл. | Подпись и дата | Взам. инв.№

1251-04

Типовые проектные решения 901-04-56т.83 Альбом IV

N п/п	Наименование листа	N° листа	N° стр.
1	Содержание альбома	1	1
2	Камера управления	1	2
3	Камера управления. Сборочный чертеж	1	3
4	Кронштейн	1	2
5	Стержень	1	4
6	Кронштейн	1	4
7	Корпус	1	5
8	Корпус	2	5
9	Корпус. Сборочный чертеж	1	6
10	Корпус. Сборочный чертеж	2	7
11	Уголок	1	7
12	Лист	1	8
13	Лист	1	8
14	Лист	1	9
15	Дверь	1	9
16	Дверь	2	11
17	Дверь. Сборочный чертеж	1	10
18	Уголок	1	11
19	Лист	1	12
20	Ручка	1	12
21	Сегмент тяги Т-1	1	13
22	Сегмент тяги Т-1. Сборочный чертеж	1	14
23	Штырь двойной	1	13
24	Сегмент тяги Т-2	1	15
25	Сегмент тяги Т-2. Сборочный чертеж	1	16
26	Сегмент стяжного бандажа БН-1.	1	15
27	Сегмент стяжного бандажа БН-1. Сборочный чертеж	1	17
28	Сегмент стяжного бандажа БН-2	1	31
29	Сегмент стяжного бандажа БН-2. Сборочный чертеж	1	18
30	Элемент опорного кольца	1	19
31	Элемент опорного кольца. Сборочный чертеж	1	20
32	Лапка опорная	1	19
33	Бак расширительный	1,2	21
34	Бак расширительный Сборочный чертеж	1	22
35	Корпус	1	23
36	Днище	1	23
37	Фланец	1	24
38	Крышка	1	24
39	Расширитель	1	25
40	Расширитель. Сборочный чертеж	1	26
41	Корпус	1	25
42	Крышка	1	27
43	Дно	1	27
44	Штуцер	1	28
45	Патрубок	1	28
46	Зонт	1	29
47	Зонт. Сборочный чертеж	1	30
48	Конус	1	29
49	Опора	1	31
50	Электронагреватель	1	32
51	Электронагреватель. Сборочный чертеж	1	33
52	Фланец	1	32
53	Кожух	1	34
54	Хомут	1	34
55	Ерш	1	35
56	Косынка	1	35
57	Опорные балки Б-1, Б-2	1	36
58	Опорные балки Б-1, Б-2 Сборочный чертеж	1	37
59	Пространственные каркасы КП1 ÷ КП3	1	38
60	Опорные плиты П1, П2, П3	1	39
61	Опорные плиты П1 П2 П3. Сборочный чертеж	1	40
62	Сетки С1 ÷ С3	1	41
63	Крышка	1	42
64	Дверь Д1	1	43
65	Окно ОК1	1	43
66	Дверь Д1 Сборочный чертеж	1	44
67	Окно ОК1 Сборочный чертеж	1	45

Альбом IV

Привязан:

Инв. N

Инв. N подл. | Подпись и дата | Взам. инв. N

Н.отдела	Моцкевич	
Н. контр.	Керштейн	
Гл. констр.	Решко	
Ст. инж.	Марков	

901-04-56м.83

Содержание альбома IV

Стадия	Лист	Листов
Р		1

Гипрокоммунпроект ЛЕНМОРНИИПРОЕКТ г. Ленинград

1251-04

Формат	Зона	Поз.	Обозначение	Наименование	Кол.	Примеч.
				Документация		
12			КМ2-01-00 СБ	Сборочный чертеж		
				Сборочные единицы		
11		1	КМ2-01-10	Корпус	1	
11		2	КМ2-01-30	Дверь	1	
				Детали		
11		3	КМ2-01-01	Кронштейн	2	
11		4	КМ2-01-02	Стержень	2	
11		5	КМ2-01-03	Кронштейн	2	
				Стандартные изделия		
		6		Гайка М8.10.01 ГОСТ 3032-76	2	
		7		Петля ПНШ 130 ГОСТ 5088-78	2	

Альбом IV

Типовые проектные решения 901-04-56 м.83

Взамен инв.№

Подпись и дата

Инв.№ подл.

Привязано

Инв. №

Нач. отд.	Мацкевич	
Н.контр.	Керштейн	
Гл.констр.	Решко	
Ст. инж.	Марков	

901-04-56м.83-КМ2-01-00

Камера управления

Стадия	Лист	Листов
Р		1

Союзморниипроект ЛЕНМОРНИИПРОЕКТ г. Ленинград

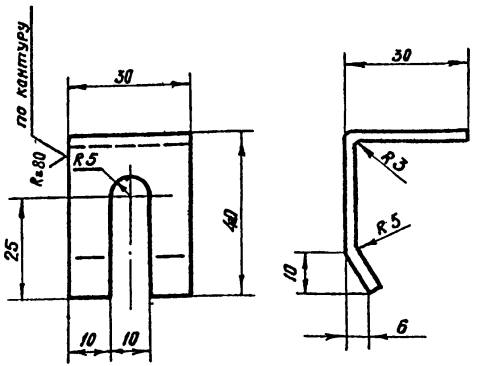

1. Длина развернутая - 68 мм.
2. Предельные отклонения размеров по СМ 9.

Взамен инв.№

Подпись и дата

Инв.№ подл.

Привязан

Инв. №

Нач. отд.	Мацкевич	
Н.контр.	Керштейн	
Гл.констр.	Решко	
Ст. инж.	Марков	

901-04-56м.83-КМ2-01-01

Кронштейн

Стадия	Масса	Масштаб
Р	0.05	1:1
Лист:	Листов: 1	

Лист 6-ПН-3 ГОСТ 19904-74
1-IV-Н-09Г2С ГОСТ 16523-70

Союзморниипроект ЛЕНМОРНИИПРОЕКТ г. Ленинград

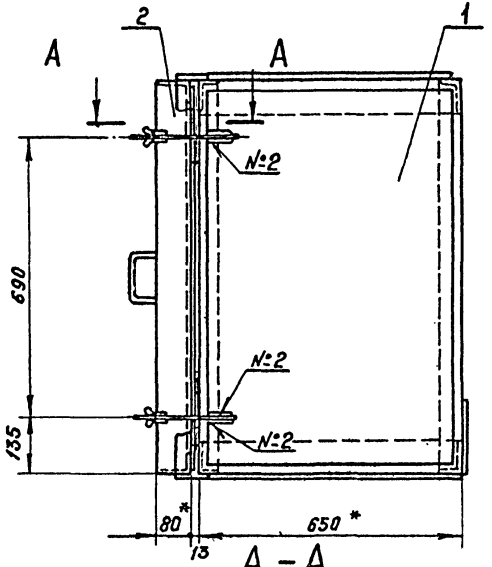

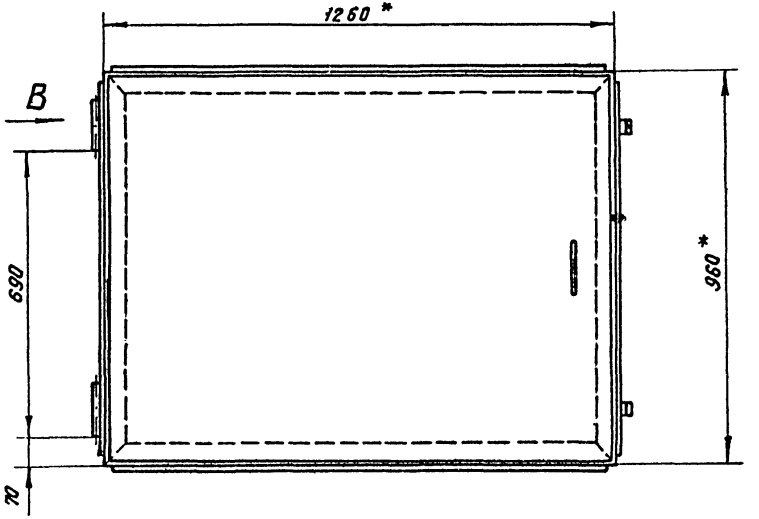

А-А
М 1:4

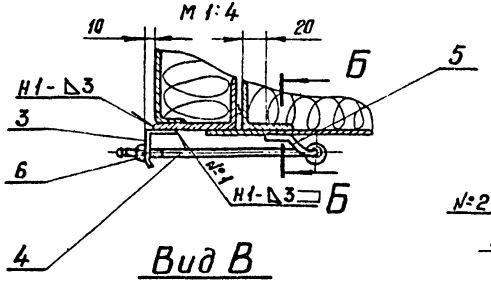

Б-Б
М 2:1

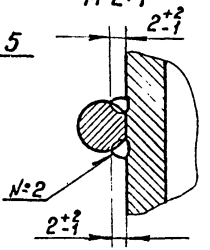

Вид В
М 1:4

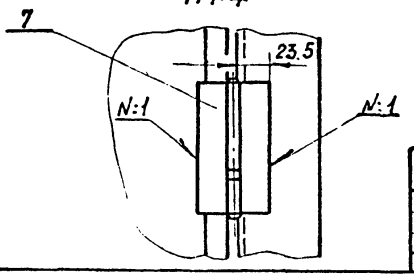

1.* Размеры для справок
2. Неуказанные предельные отклонения размеров по СМ 9
3. Нестандартный шов выполнить сваркой ручной электродуговой.
4. Сварные швы по ГОСТ 5264-80. Электрод. типа Э-50 А ГОСТ 9467-75.

Нач. отд.	Мацкевич	
Н. контр.	Керштейн	
Гл. спец.	Решко	
Ст. инж.	Марков	

Привязано

Инв. №

901-04-56м.83-КМ2-01-00СБ

Камера управления. Сварочный чертеж

Стадия	Масса	Масштаб
Р	215	1:10
Лист	Листов 1	

Сантехмонтажпроект ЛЕНМОНТАЖПРОЕКТ г. Ленинград

1251-04

Инв. № подл. | Подпись и дата | Взам. инв. №

Типовые проектные решения 901-04-56м.83 Альбом IX

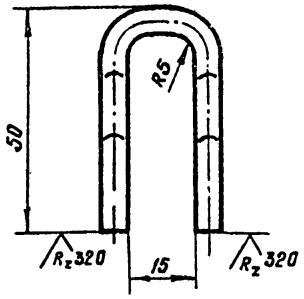

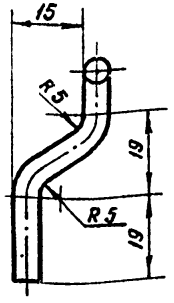

1. Длина развернутая - 140 мм
2. Предельные отклонения размеров по СМ 3

Инв.№ подл.	Подпись и дата	Взам.инв.№	Инв.№		
			Нач.отд. Мацкевич		Привязано
			Н.контр. Керштейн		
			Гл.констр. Решка		901-04-56м.83-КМ2-01-03
			Ст.инж. Марков		
			Кронштейн	Стадия: Р; Масса: 0.03; Масштаб: 1:1	
				Лист; Листов 1	
			Круг 6 ГОСТ 2590-71 / 09 Г2С ГОСТ 19281-73	Союзмарниипроект ЛЕНМОРНИИПРОЕКТ г. Ленинград	

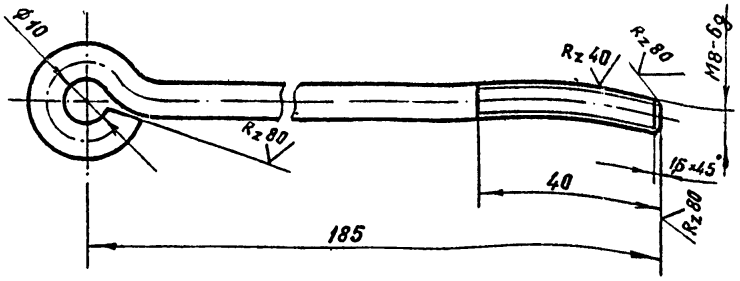

1. Длина развернутая - 230 мм.
2. Предельные отклонения размеров по СМ 3

Инв.№ подл.	Подпись и дата	Взам.инв.№	Инв.№		
			Нач.отд. Мацкевич		Привязано
			Н.контр. Керштейн		
			Гл.констр. Решка		901-04-56м.83-КМ2-01-02
			Ст.инж. Марков		
			Стержень	Стадия: Р; Масса: 0.09; Масштаб: 1:1	
				Лист; Листов: 1	
			Круг 8 ГОСТ 2590-71 / 09 Г2С ГОСТ 19281-73	Союзмарниипроект ЛЕНМОРНИИПРОЕКТ г. Ленинград	

Альбом III

Типовые проектные решения 901-04-56м.83

Формат	Зона	Поз.	Обозначение	Наименование	Кол.	Примеч.
				Документация		
*			КМ2-01-10 СБ	Сборочный чертеж		12,12
				Детали		
11		1	КМ2-01-11	Уголок	4	
-		2	КМ2-01-11-01	Уголок	4	
11		3	КМ2-01-12	Лист	2	
-		4	КМ2-01-12-01	Лист	2	
11		5	КМ2-01-13	Лист	1	
11		6	КМ2-01-14	Лист	1	
БЧ		7	КМ2-01-15	Уголок		
				Уголок 80×50×5 ГОСТ 8510-72 / 09Г2С ГОСТ 19281-73		
				С=550	4	2,7/10.8 кг.
БЧ		8	КМ2-01-16	Лист		
				Лист Б-ПН-2 ГОСТ 19904-74 / 1-IV-Н-09Г2С ГОСТ 16523-70		
				50×80	2	0.06/0.12 кг
БЧ		9	КМ2-01-17	Ребро		
				Лист Б-ПН-2 ГОСТ 19904-74 / 1-IV-Н-09Г2С ГОСТ 16523-70		
				78×550	2	0.7/1.4 кг.
БЧ		10	КМ2-01-18	Стенка		
				Лист Б-ПН-2 ГОСТ 19904-74 / 1-IV-Н-09Г2С ГОСТ 16523-70		
				610×920	2	8.8/17.6 кг.
БЧ		11	КМ2-01-19	Лист		
				Лист Б-ПН-2 ГОСТ 19904-74 / 1-IV-Н-09Г2С ГОСТ 16523-70		
				610×1160	1	11.0 кг.
БЧ		12	КМ2-01-20	Труба		
				Труба 108×4-10Г2-А		
				ГОСТ 8732-78		
				С=100	2	1.0/2.0 кг.
				Материалы		
		13		Вата минеральная 100		
				ГОСТ 4640-76	0.21м³	

Привязано

Инв. N подл. | Подпись и дата | Взам. инв. N | Дубл. инв. N

Инв. N подл. | Подпись и дата | Взам. инв. N

Инв. N		
Нач. отд	Мацкевич	
Н. контр	Коршейн	
Гл. констр	Решка	
Гл. инж.	Марков	

901-04-56м.83-КМ2-01-10

Корпус

Стадия	Лист	Листов
Р	1	2

Союзморниипроект
ЛЕНМОРНИИПРОЕКТ
г. Ленинград

901-04-56м.83-КМ2-01-10 Лист 2

1251-04

Типовые проектные решения 901-04-56м.83 Альбом II

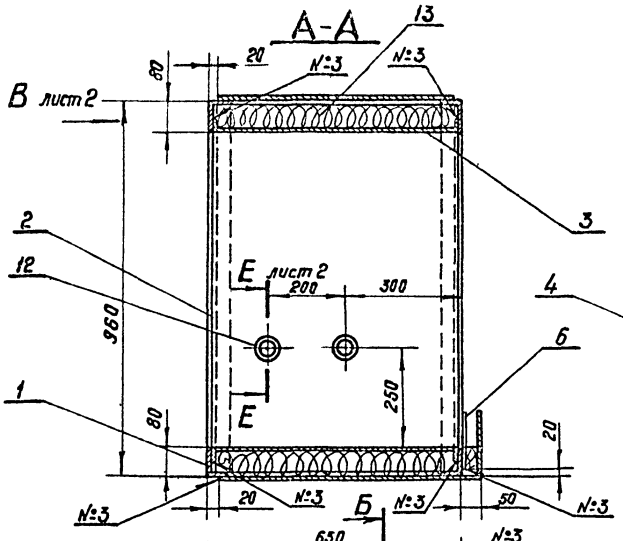

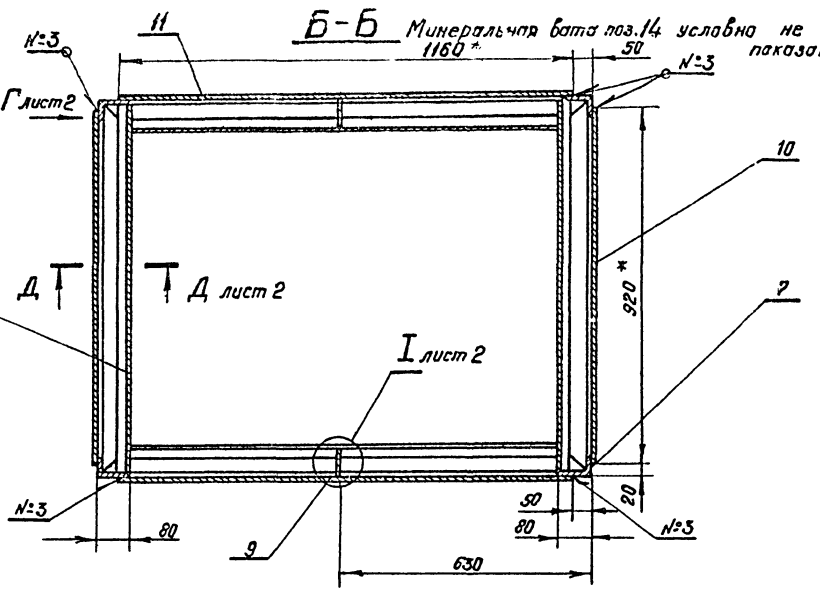

1. Неуказанные предельные отклонения размеров по СМ 3 ОСТ 1010.
2. * Размеры для справок.
3. Сварные швы по ГОСТ 5264-80. Электрод типа Э-50А ГОСТ 9467-75

№ шва	Обозначение
1	С2
2	Т1-△4
3	Н1-△2
4	Т1-△3
5	Т3 △3
6	У2

Привязана

Инв. № подл. | Подпись и дата | Взам. инв. №

Нач. отд.	Мацкевич		
Н. контр.	Керштейн		
Гл. констр.	Решко		
Ст. инж.	Марков		

901-04-56м.83-КМ2-01-10 СБ

Корпус
Сборочный чертеж

Стадия	Масса	Масштаб
Р	147	1:10
Лист: 1	Листов: 2	

Союзморниипроект
ЛЕНМОРНИИПРОЕКТ
г. Ленинград

Типовые проектные решения 901-04-56 м. 83 Альбом IV

Вид В лист 1, типовой узел
М 1:5

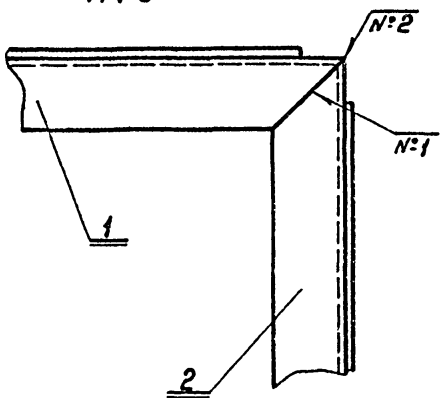

Вид Г лист 1, типовой узел
М 1:5.

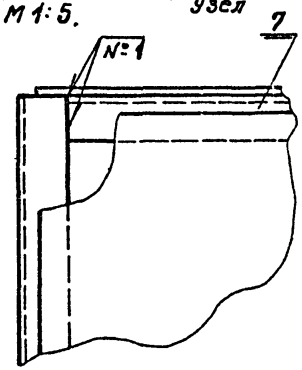

Е - Е лист 1
М 1:5

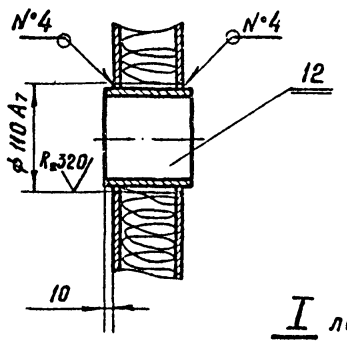

Д - Д лист 1
М 1:5

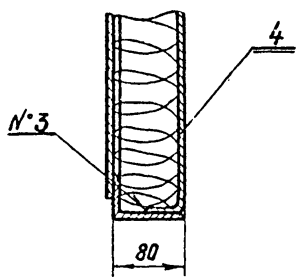

I лист 1
М 1:2.5

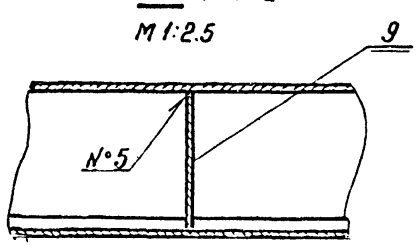

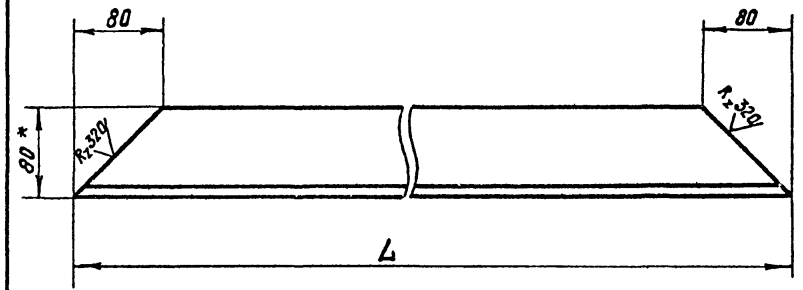

Обозначение	L, мм	Масса, кг
КМ 2-01-11	1260	5,9
КМ2-01-11-01	960	4,4

1.* Размер для справок.

2. Предельные отклонения размеров по СМ9.

Взамен инв.№ | Подпись и дата | Инв.№ подл.

Привязан

Инв.№:		
Нач отд	Мацкевич	
Н контр	Керштейн	
Гл констр	Решко	
Ст. инж	Марков	

901-04-56м.83-КМ2-01-11

Уголок

Стадия	Масса	Масштаб
Р	см. табл.	1:4

Лист: | Листов: 1

Уголок 80×50×5 ГОСТ 8510-72 / 09Г2С ГОСТ 19281-73

Союзморниипроект ЛЕНМОРНИИПРОЕКТ г. Ленинград

901-04-56м.83-КМ2-01-10 СБ | Лист 2

1251-04

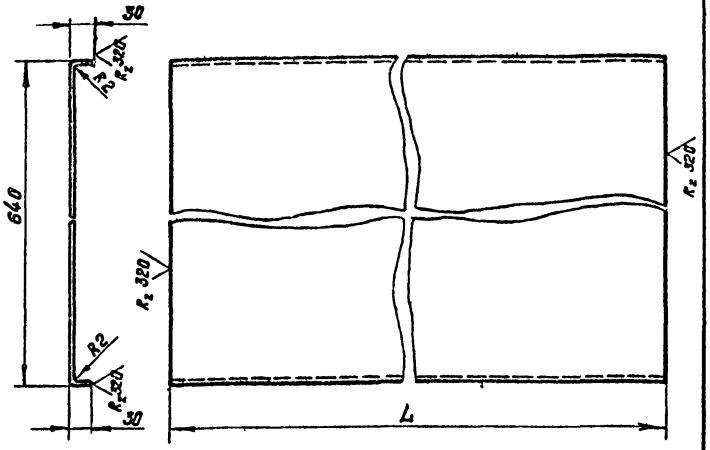

Обозначение	L, мм	Масса, кг
КМ2-01-12	950	10,3
КМ2-01-12-01	1100	11,9

1. Длина развернутая 693 мм
2. Предельные отклонения размеров по СМ 9.

Привязан

Инв. №:

Нач. отд.	Мацкевич	
Н. контр.	Керштейн	
Гл. констр.	Решко	
Ст. инж.	Марков	

901-04-56м.83-КМ2-01-12

Стадия	Масса	Масштаб
Р	см. табл.	1:5

Лист

Лист: Листов: 1

Лист Б-ПН-2 ГОСТ 19904-74 1-IV-Н-09Г2С ГОСТ 16523-70

Союзморниипроект ЛЕНМОРНИИПРОЕКТ г. Ленинград

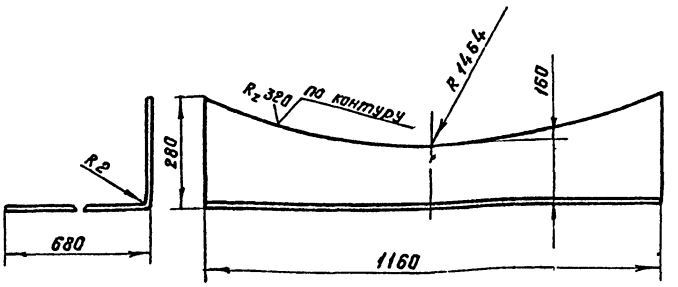

1. Длина развернутая - 957 мм
2. Предельные отклонения размеров по СМ 9.

Привязан

Инв. №:

Нач. отд.	Мацкевич	
Н. контр.	Керштейн	
Гл. констр.	Решко	
Ст. инж.	Марков	

901-04-56м.83-КМ2-01-13

Стадия	Масса	Масштаб
Р	16,3	1:10

Лист

Лист: Листов 1

Лист Б-ПН-2 ГОСТ 19904-74 1-IV-Н-09Г2С ГОСТ 16523-70

Союзморниипроект ЛЕНМОРНИИПРОЕКТ г. Ленинград

Типовые проектные решения 901-04-56к.83 Альбом IV

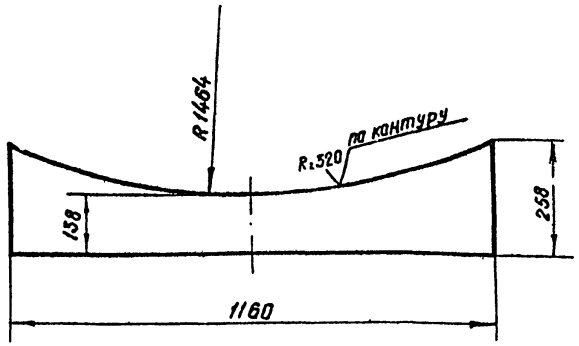

1. Предельные отклонения размеров по СМ 9

Формат	Зона	Поз.	Обозначение	Наименование	Кол.	Примеч.
				Документация		
12			КМ2-01-30СБ	Сборочный чертеж		
				Детали		
11		1	КМ2-01-31	Уголок		
—		2	КМ2-01-31-01	Уголок		
11		3	КМ2-01-32	Лист		
11		4	КМ2-01-33	Ручка		
Б4		5	КМ2-01-34	Козырек		
				Лист Б-ПН-2 ГОСТ 19904-74 I-IV-Н-09ГС ГОСТ 16523-70		
				60×960	1	0,9 кг
Б4		6	КМ2-01-35	Козырек		
				Лист Б-ПН-2 ГОСТ 19904-74 I-IV-Н-09ГС ГОСТ 16523-70		
				60×1260	2	1,9/2,4 кг
Б4		7	КМ2-01-36	Перемычка		
				Лист Б-ПН-2 ГОСТ 19904-74 I-IV-Н-09ГС ГОСТ 16523-70		
				78×860	1	1,0 кг
Б4		8	КМ2-01-37	Стенка		
				Лист Б-ПН-2 ГОСТ 19904-74 I-IV-Н-09ГС ГОСТ 16523-70		
				940×1240	1	18,2 кг

Взамен инв.№ | Подпись и дата | Инв.№ подл.

Привязана

Инв. №

Нач. отд.	Мацкевич	
Н. контр.	Керштейн	
Гл. констр.	Решко	
Ст. инж.	Марков	

901-04-56м.83-КМ2-01-14

Лист

Стадия	Масса	Масштаб
Р	2,1	1:10
Лист	Листов 1	

Лист Б-ПН-2 ГОСТ 19904-74 I-IV-Н-09ГС ГОСТ 16523-70

Союзморниипроект ЛЕНМОРНИИПРОЕКТ г. Ленинград

Взамен инв.№ | Подпись и дата | Инв.№ подл.

Привязана

Инв. N

Нач. отд.	Мацкевич	
Н. контр.	Керштейн	
Гл. констр.	Решко	
Ст. инж.	Марков	

901-04-56м.83-КМ2-01-30

Дверь

Стадия	Лист	Листов
Р	1	2

Союзморниипроект ЛЕНМОРНИИПРОЕКТ г. Ленинград

1251-04

А – А

Минеральная вата поз. 14 условно не показана

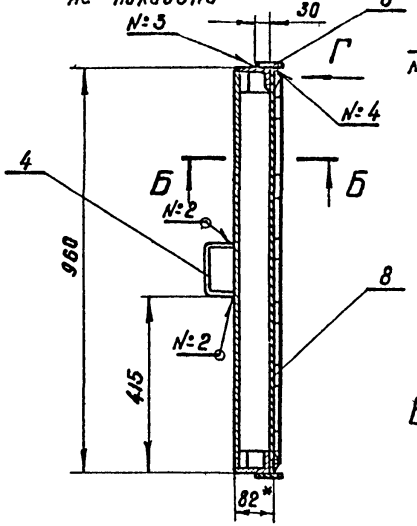

Вид Г типовой узел

М 1:2

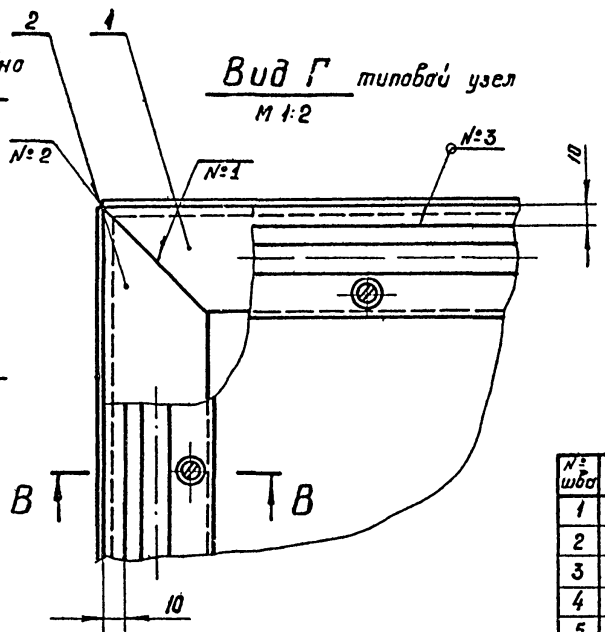

В – В

М 1:1

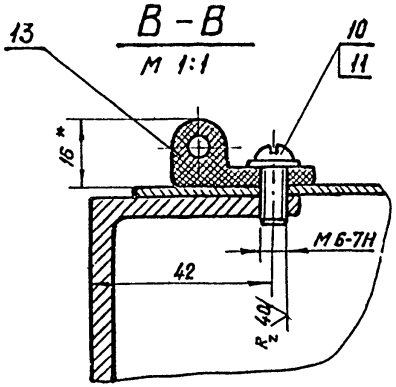

№ шва	Обозначение
1	С2
2	Т1 – △4
3	Н1 – △2
4	Т1 – △3
5	Т3 – △3

1. Неуказанные предельные отклонения размеров по СМ 9.
2. *Размер для справок.
3. Сварные швы по ГОСТ 5264-80. Электрод типа Э-50А ГОСТ 9467-75.
4. Отверстия диаметром М 6-7Н сверлить с интервалом 100 мм.

Б – Б

М 1:4

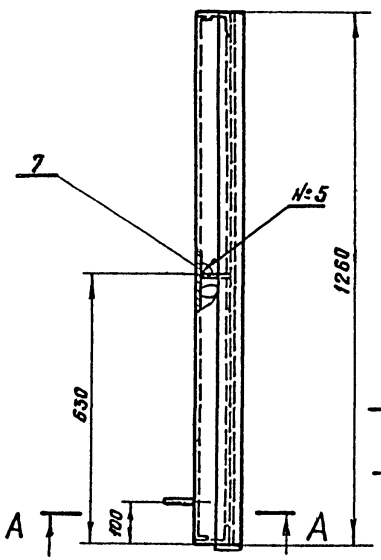

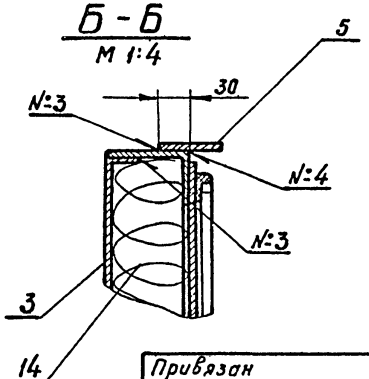

Нач.отд.	Моцкевич	
Н.контр.	Керштейн	
Гл.констр.	Решко	
Ст. инж.	Марков	

Привязан

Инв.№

901-04-56м.83-КМ2-01-30СБ

Дверь

Сборочный чертеж

Стадия	Масса	Масштаб
Р	65	1:10
Лист:	Листов: 1	

Союзморниипроект

ЛЕНМОРНИИПРОЕКТ

г. Ленинград

Инв.№ подл. | Подпись и дата | Взам.инв.№

Альбом IV

Типовые проектные решения 901-04-56м.83

Формат	Зона	Поз.	Обозначение	Наименование	Кол.	Примеч.
				Стандартные изделия		
		10		Винт М6×14.109.01 ГОСТ 17473-80	40	
		11		Шайба 6.109.01 ГОСТ 11571-78	40	
				Прочие изделия		
		13		Уплотнение	2,2 м	з-д "Вулкан"
				Материалы		
		14		Вата минеральная 100 ГОСТ 4640-76	0,3 м³	

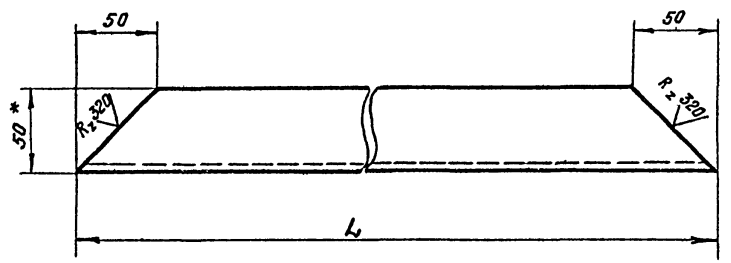

Обозначение	L, мм	Масса, кг
КМ 2-01-31	1260	5,9
КМ 2-01-31-01	960	4,4

1. * Размер для справок
2. Предельные отклонения размеров по СМ 9.

Привязано

Инв. №

Нач. отд.	Моцкевич	
Н. контр.	Керштейн	
Гл. констр.	Решко	
Ст. инж.	Марков	

901-04-56м.83-КМ2-01-31

Уголок

Стадия	Масса	Масштаб
Р	см. табл.	1:2,5
Лист:	Листов: 1	

Уголок 80×50×5 ГОСТ 8510-72 / 09Г2С ГОСТ 19281-73

Союзморниипроект ЛЕНМОРНИИПРОЕКТ г. Ленинград

1251-04

Взамен инв. №

Подпись и дата

Инв. № подл.

901-04-56м.83-КМ2-01-30 Лист 2

Типовые проектные решения 901-04-56 м. 83 Альбом IV

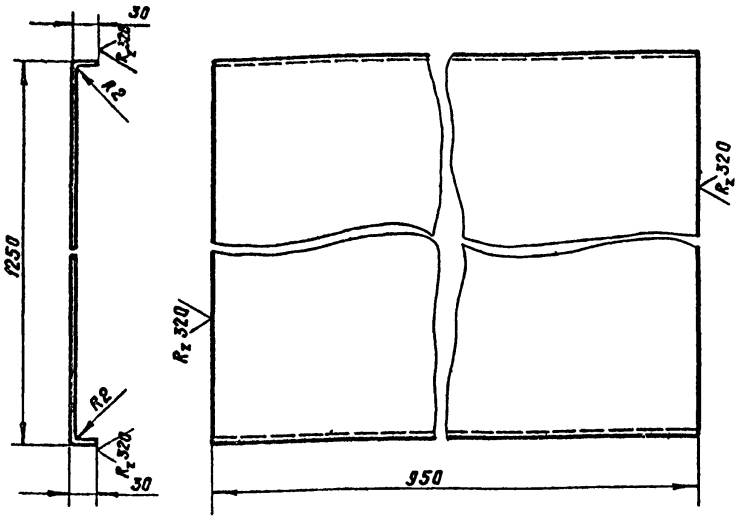

1. Длина развернутая - 1304 мм.
2. Предельные отклонения размеров по СМ 9.

Взамен инв. №			
Подпись и дата	Инв. №		
	Нач. отд.	Мацкевич	
	Н. контр.	Керштейн	
	Гл. констр.	Решко	
	Ст. инж.	Марков	
Инв. № подл.			

Привязано

901-04-56м.83-КМ2-01-32

Лист	Стадия	Масса	Масштаб
	Р	19.3	1:10
	Лист	Листов 1	

Лист Б-ПН-2 ГОСТ 19904-74 / 1-IV-Н-09Г2С ГОСТ 16523-70

Союзморниипроект ЛЕНМОРНИИПРОЕКТ г. Ленинград

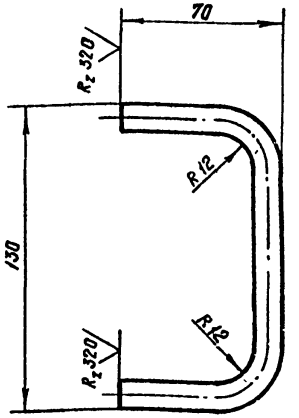

1. Длина развернутая - 230 мм.
2. Предельные отклонения размеров по СМ 9.

Взамен инв. №			
Подпись и дата	Инв. №		
	Нач. отд.	Мацкевич	
	Н. контр.	Керштейн	
	Гл. констр.	Решко	
	Ст. инж.	Марков	
Инв. № подл.			

Привязано

901-04-56м.83-КМ2-01-33

Ручка	Стадия	Масса	Масштаб
	Р	0,2	1:2
	Лист:	Листов: 1	

Круг 12 ГОСТ 2590-71 / 09Г2С ГОСТ 19281-73

Союзморниипроект ЛЕНМОРНИИПРОЕКТ г. Ленинград

Типовые проектные решения 901-04-56 м.83 Альбом III

Формат	Зона	Поз.	Обозначение	Наименование	Кол.	Примеч.
				Документация		
А2			КМ2-02-00 СБ	Сборочный чертеж		
				Детали		
А1		1	КМ2-02-01	Штырь двойной	5	
Б1		2	КМ2-02-02	Сегмент		
				Лента 3×30 Б Ст 3 ПС		
				ГОСТ 6009-74 С=2215	1	1,56 кг

Привязан

Инв. №

Нач. отд	Мацкевич	
Н. контр.	Керштейн	
Гл. констр.	Решко	
Ст. инж.	Марков	

901-04-56м.83-КМ2-02-00

Сегмент тяги Т-1

Стадия	Лист	Листов
Р		1

Союзморниипроект
ЛЕНМОРНИИПРОЕКТ
г. Ленинград

Взамен инв. №

Подпись и дата

Инв. № подл.

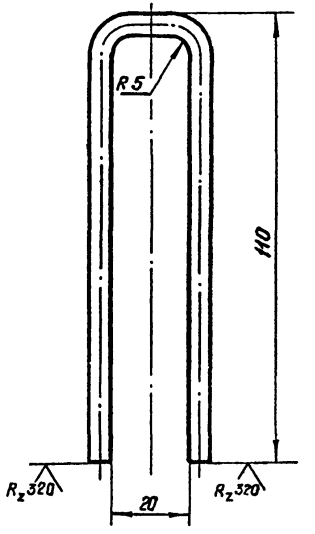

1. Длина развернутая – 234 мм
2. Предельные отклонения размеров по СМ 9

Привязан

Инв. №

Нач. отд	Мацкевич	
Н. контр.	Керштейн	
Гл. спец.	Решко	
Ст. инж.	Марков	

901-04-56м.83-КМ2-02-01

Штырь двойной

Стадия	Масса	Масштаб
Р	0,04	1:1

Лист: | Листов: 1

Проволока 5р-Ч ГОСТ 3282-74

Союзморниипроект
ЛЕНМОРНИИПРОЕКТ
г. Ленинград

Взамен инв. №

Подпись и дата

Инв. № подл.

1251-04

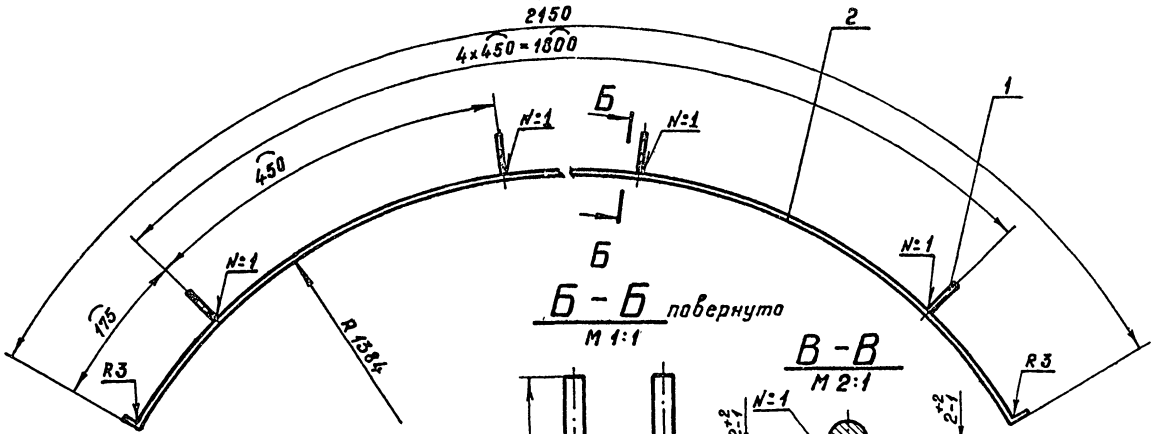



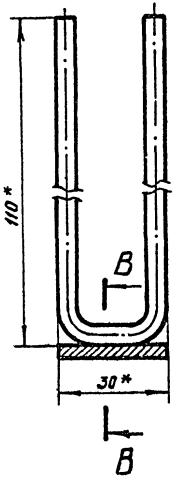

1. Неуказанные предельные отклонения размеров по СМ 9
2. Сварка ручная электродуговая. Электрод типа Э50 ГОСТ 9467-75.
3. * Размеры для справок.

Нач. отд.	Моцкевич		
Н. контр.	Керштейн		
Гл. констр.	Решко		
Отв. инж.	Марков		

901-04-56м.83-КМ2-02-00 СБ

Сегмент тяги Т-1 Сборочный чертеж

Стадия	Масса	Масштаб
Р	1.8	1:10

Лист: Листов: 1

Союзморниипроект ЛЕНМОРНИИПРОЕКТ г. Ленинград

Привязан:

Инв. №:

Инв. № подл. | Подпись и дата | Взам. инв. №

Типовые проектные решения 901-04-56 м. 83 Альбом IV

Формат	Зона	Поз.	Обозначение	Наименование	Кол.	Примеч.
				Документация		
12			КМ2-04-00 СБ	Сборочный чертеж		
				Детали		
11		1	КМ2-02-01	Штырь двойной	5	
54		2	КМ2-04-01	Сегмент		
				Лента 3×30 Б Ст3 ПС		
				ГОСТ 6009-74 ℓ= 2150	1	1,5 кг
54		3	КМ2-04-02	Уголок		
				Уголок $\frac{35\times35\times4\ \text{ГОСТ}\ 8509\text{-}72}{\text{В Ст3ПС2 ГОСТ}\ 535\text{-}79}$		
				ℓ= 30	2	0,06/0,12 кг

Привязан

Инв. №:

Нач. отд.	Мацкевич		
Н. контр.	Керштейн		
Гл. констр.	Решка		
Ст. инж.	Марков		

901-04-56 м.83-КМ2-04-00

Сегмент стяжного бандажа БН 1

Стадия	Лист	Листов
Р		1

Союзмонтажпроект
ЛЕНМОНТАЖПРОЕКТ
г. Ленинград

Инв. № подл. | Подпись и дата | Взам. инв. №

Формат	Зона	Поз.	Обозначение	Наименование	Кол.	Примеч.
				Документация		
12			КМ2-03-00 СБ	Сборочный чертеж		
				Детали		
11		1	КМ2-02-01	Штырь двойной	9	
54		2	КМ2-03-01	Сегмент		
				Лента 3×306 Ст 3 ПС		
				ГОСТ 6009-74 ℓ= 2215	1	1,56 кг

Привязан

Инв. №:

Нач. отд.	Мацкевич		
Н. контр.	Керштейн		
Гл. констр.	Решка		
Ст. инж.	Марков		

901-04-56 м.83-КМ2-03-00

Сегмент тяги Т-2

Стадия	Лист	Листов
Р		1

Союзмонтажпроект
ЛЕНМОНТАЖПРОЕКТ
г. Ленинград

Инв. № подл. | Подпись и дата | Взам. инв. №

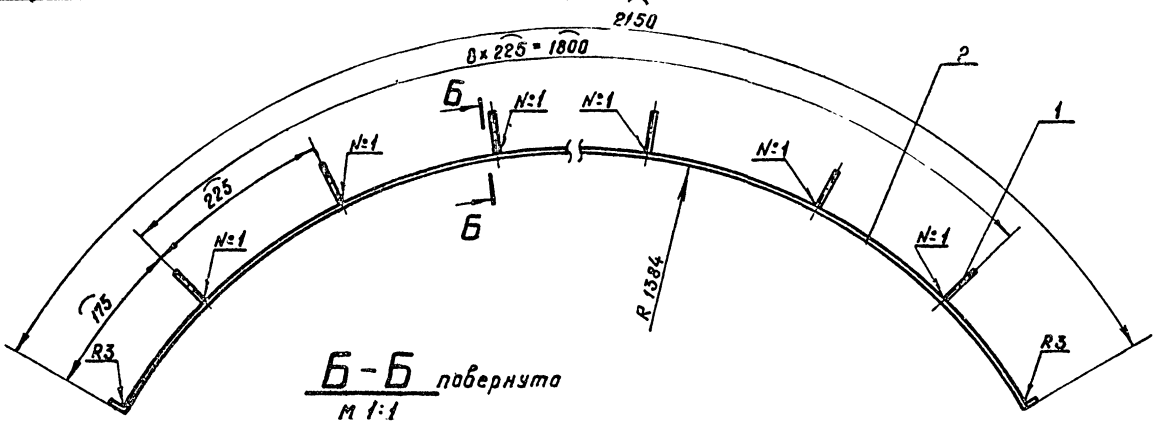

Б-Б повернута
м 1:1

А

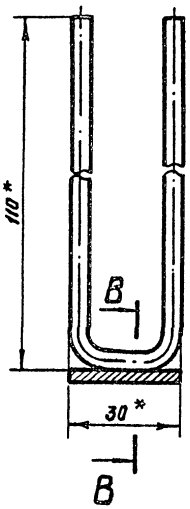

Вид А повернута
м 1:1

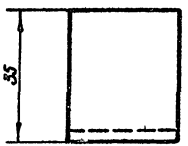

В-В
м 2:1

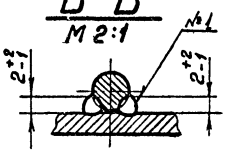

1. Неуказанные предельные отклонения размеров по СМ 9
2. Сварка ручная электродуговая. Электрод типа Э50 ГОСТ 9467-75.
3. *Размеры для справок.

Типовые проектные решения 901-04-56м.83 Альбом II

Инв.№ подл. | Подпись и дата | Взам.инв.№

Нач.отд.	Моцкевич		
Н.контр.	Керштейн		
Гл.констр.	Решко		
Ст. инж.	Маркав		

Привязан:

Инв. №

901-04-56м.83-КМ2-03-00 СБ

Сегмент тяги
Т-2
Сборочный чертеж

Стадия	Масса	Масштаб
Р	2.0	1:10
Лист:	Листов: 1	

Союзморниипроект
ЛЕНМОРНИИПРОЕКТ
г. Ленинград

1251-

Типовые проектные решения 901-04-56 г. 83 Альбом IV

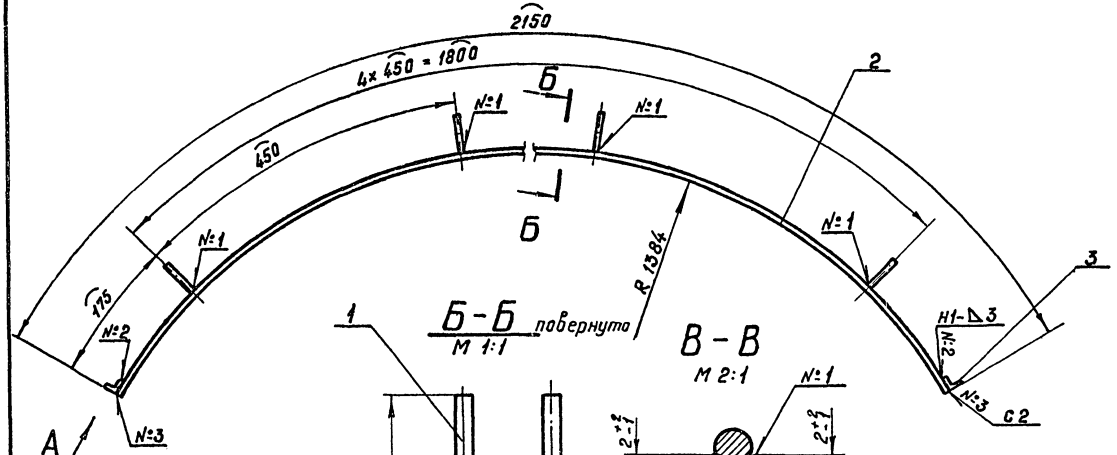

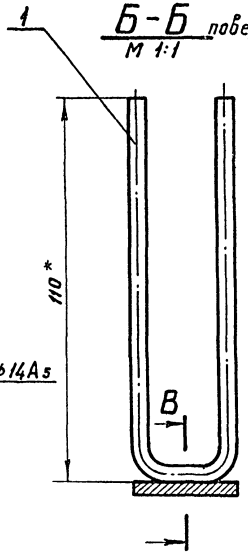

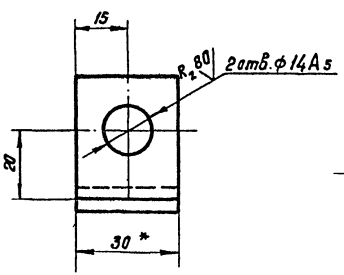

1. Неуказанные предельные отклонения размеров по СМ 3
2. Сварные швы по ГОСТ 5264-80. Электрод типа Э50 ГОСТ 9467-75.
3. Нестандартный шов выполнить ручной электродуговой сваркой
4. * Размеры для справок.

Нач. отд.	Мацкевич		
Н. контр.	Керштейн		
Гл. конст.	Решко		
Ст. инж.	Марков		

Привязан

Инв. №:

Инв. № подл. | Подпись и дата | Взам. инв. №

901-04-56м.83-КМ2-04-00.СБ

Сегмент стяжного бандажа БН1
Сборочный чертеж

Стадия	Масса	Масштаб
Р	1.8	1:10
Лист	Листов 1	

Союзморниипроект
ПЕНМОРНИИПРОЕКТ
г. Ленинград

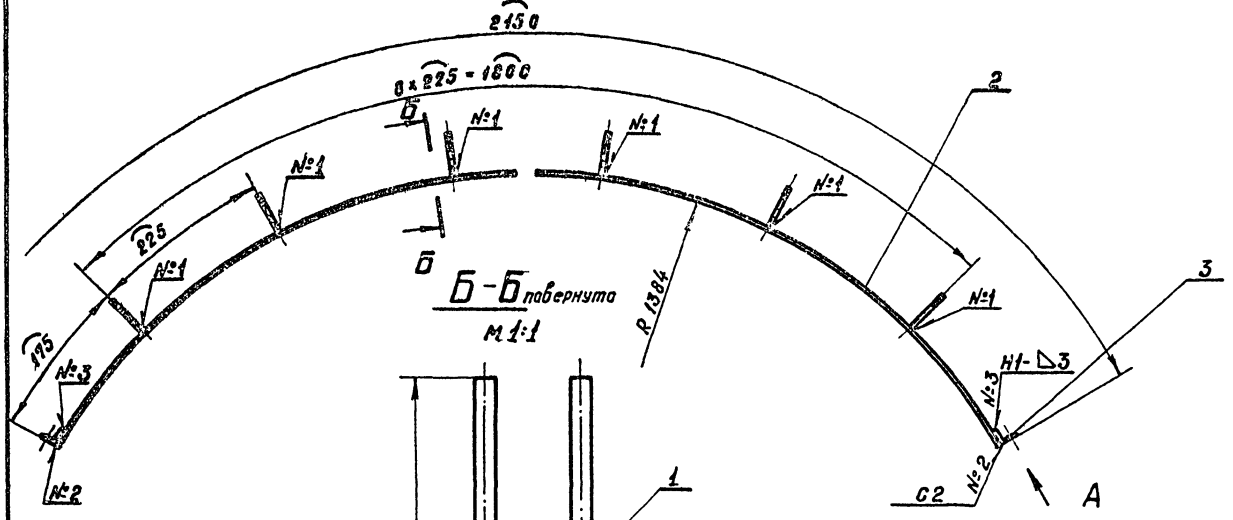

Вид А повернута
М 1:1

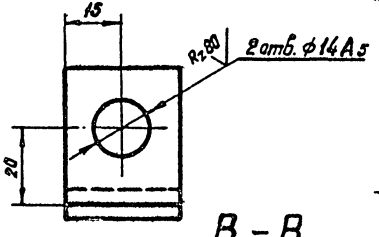

В-В
М 2:1

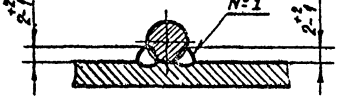

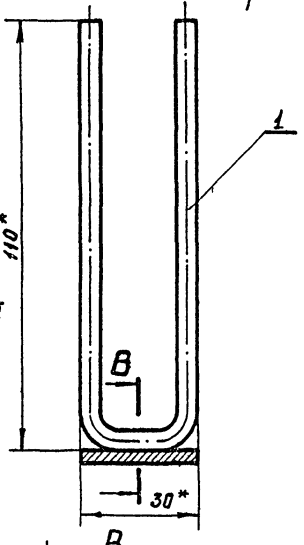

1. Неуказанные предельные отклонения размеров по СМ 3
2. Сварные швы по ГОСТ 5264-80. Электрод типа Э50 ГОСТ 9467-75.
3. Нестандартный шов выполнить ручной электродуговой сваркой.
4. * Размеры для справок.

Нач. отд.	Мацкевич		
Н. контр.	Керштейн		
Ст. спец.	Решка		
Ст. инж.	Марков		

Привязан:

Инв. N

901-04-56м.83-КМ2-05-00 СБ

Сегмент стяжного бандажа БН2
Сборочный чертеж

Стадия	Масса	Масштаб
Р	2:0	1:10
Лист:	Листов: 1	

Союзморниипроект
ЛЕНМОРНИИПРОЕКТ
г. Ленинград

1251-2

Инв. N подл. | Подпись и дата | Взам. инв. N

Типовые проектные решения 901-04-56 т. 83 Альбом IX

Формат	Зона	Поз.	Обозначение	Наименование	Кол.	Примеч.
				Документация		
12			КМ2-06-00 СБ	Сборочный чертеж		
				Детали		
11		1	КМ2-06-01	Лапка опорная	5	
84		2	КМ2-06-02	Сегмент		
				Лента 2×30 Б Ст3 ПС		
				ГОСТ 6009-74 ℓ=2315	1	1.1 кг
54		3	КМ2-06-03	Опора		
				Картон асбестовый		
				δ=8мм ГОСТ 2850-80		
				30×30	5	0.04 кг

Привязан

Инв. №

Нач. отд	Мацкевич	
Н. контр.	Керштейн	
Гл. констр.	Решко	
Ст. инж.	Марков	

901-04-56т.83-КМ2-06-00

Элемент опорного кольца

Стадия	Лист	Листов
Р		1

Союзморниипроект ЛЕНМОРНИИПРОЕКТ г. Ленинград

Инв. № подл. | Подпись и дата | Взам. инв. №

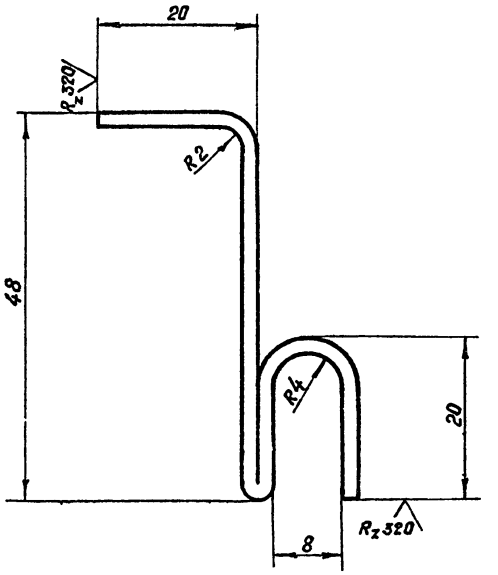

1. Длина развернутая - 105 мм.
2. Предельные отклонения размеров по СМ 9

Привязан

Инв. №

Нач. отд	Мацкевич	
Н. контр.	Керштейн	
Гл. констр.	Решко	
Ст. инж.	Марков	

901-04-56т.83-КМ2-06-01

Лапка опорная

Стадия	Масса	Масштаб
Р	0.05	2:1

Лист: | Листов: 1

Лента 2×30 Ст3 ПС ГОСТ 6009-74

Союзморниипроект ЛЕНМОРНИИПРОЕКТ г. Ленинград

Инв. № подл. | Подпись и дата | Взам. инв. №

12.51-04

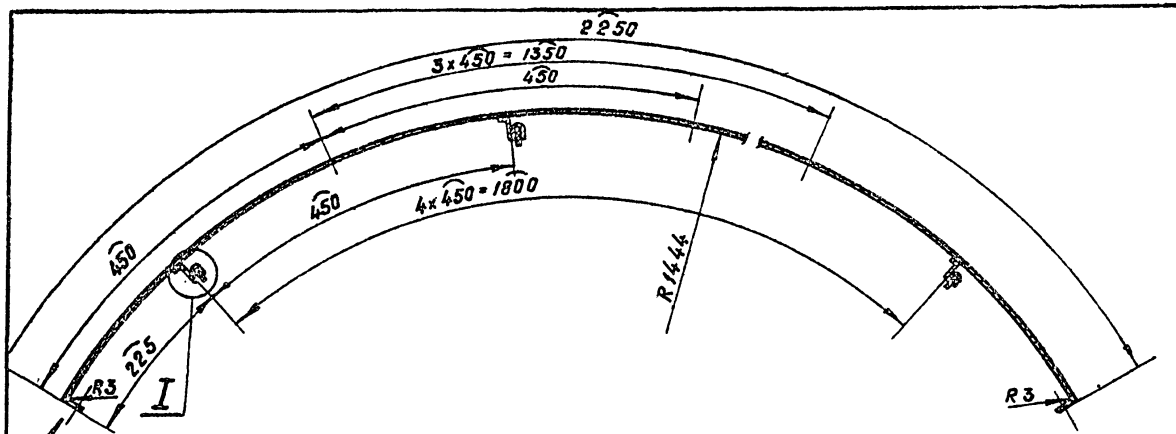

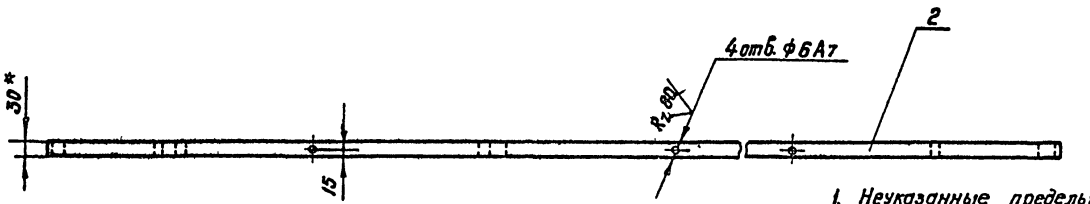

I повернуто, типовой узел
М1:1

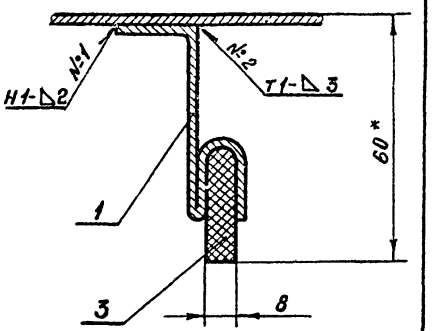

1. Неуказанные предельные отклонения размеров по СМ 9.
2. Сварные швы по ГОСТ 5264-80. Электрод типа Э50 ГОСТ 9467-75.
3. Обработку отверстий ф6 мм производить совместно с металлическим покрытием черт.

Вид А повернута
М1:1

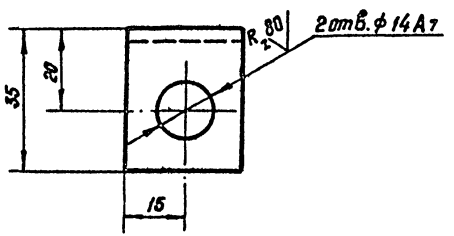

Нач. отд.	Мацкевич		
Н. контр.	Керштейн		
Гл. констр.	Дешко		
Ст. инж.	Марков		

901-04-56 м.83-КМ2-06-00 СБ

Элемент опорного кольца
Сборочный чертеж

Стадия	Масса	Масштаб
Р	1.3	1:10
Лист:	Листов: 1	

Союзморниипроект
ЛЕНМОРНИИПРОЕКТ
г. Ленинград

Привязан:

Инв. №:

Инв. № подл. | Подпись и дата | Взам. инв. №

1251-

Типовые проектные решения 901-04-56м.83. Альбом II

Формат	Зона	Поз.	Обозначение	Наименование	Кол.	Примеч.
				Документация		
12			КМ2-07-00 СБ	Сборочный чертеж		
				Детали		
11		1	КМ2-07-01	Корпус	1	
11		2	КМ2-07-02	Днище	1	
11		3	КМ2-07-03	Фланец	1	
11		4	КМ2-07-04	Крышка	1	
64		5	КМ2-07-05	Патрубок		
				Труба 32×3,5-10 Г2-Д		
				ГОСТ 8732-78		
				ℓ=75	1	0.18 кг
64		6	КМ2-07-06	Патрубок		
				Труба 32×3,5-10 Г2-Д		
				ГОСТ 8732-78		
				ℓ=100	2	0.24/0.48кг
64		7	КМ2-07-07	Патрубок		
				Труба 38×3-10 Г2-Д		
				ГОСТ 8732-78		
				ℓ=100	2	0.26/0.52кг
64		8	КМ2-07-08	Прокладка		
				Паронит 2 ГОСТ 481-80		
				ф 405/350	1	0.05 кг

Формат	Зона	Поз.	Обозначение	Наименование	Кол.	Примеч.
				Стандартные изделия		
		10		Болт М10×30.56.01		
				ГОСТ 7798-70	8	
		11		Гайка М 10.5.01		
				ГОСТ 5915-70	8	
		12		Фланец 25-2,5		
				ГОСТ 1255-67	1	
		13		Фланец 32-2,5		
				ГОСТ 1255-67	2	

Привязан

Инв. №:

Нач. отд	Мацкевич	
Н. контр.	Керштейн	
Гл. спец.	Решко	
Ст. инж.	Марков	

901-04-56м.83-КМ2-07-00

Бак расширительный

Стадия	Лист	Листов
Р	1	2

Союзморниипроект
ЛЕНМОРНИИПРОЕКТ
г. Ленинград

Взамен инв.№ | Подпись и дата | Инв.№ подл.

Взамен инв.№ | Подпись и дата | Инв.№ подл.

901-04-56м.83-КМ2-07-00

Лист 2

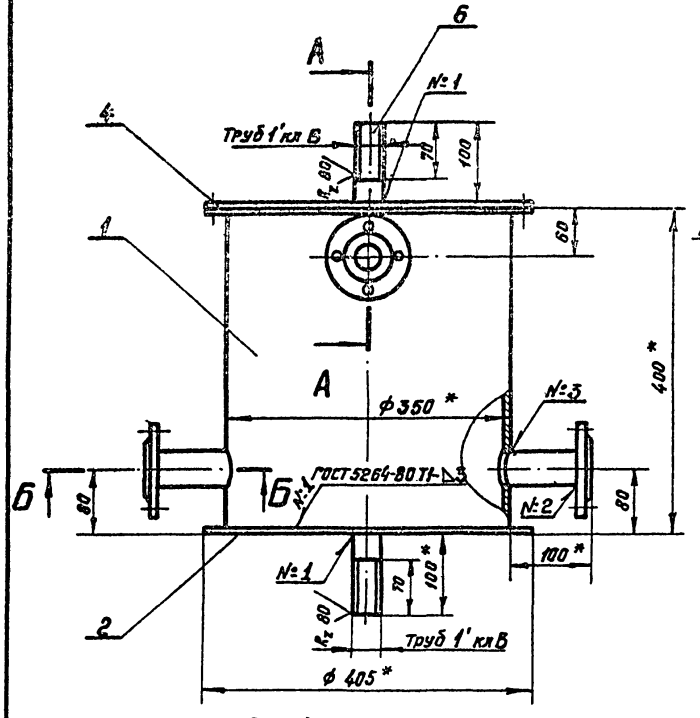

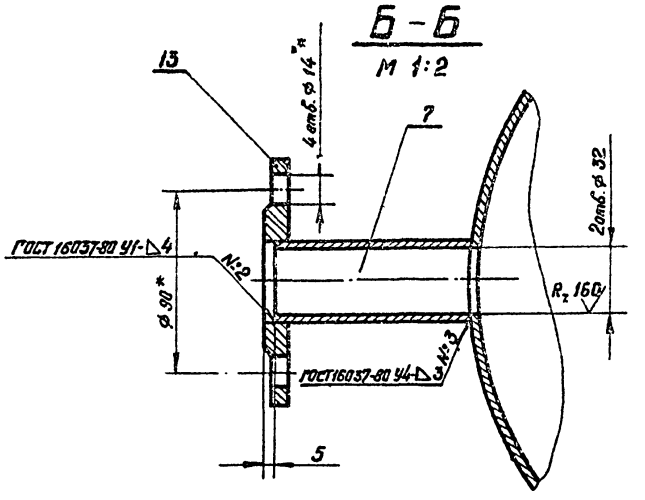

1.* Размеры для справок

2. Предельные отклонения размеров по СМ 9.

3. Сварка ручная электродуговая. Электрод типа Э-50А ГОСТ 9467-75.

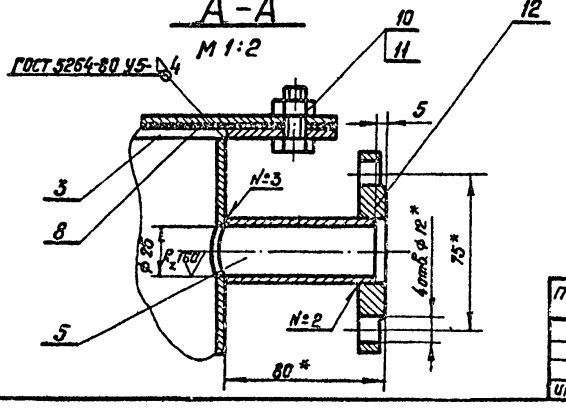

Нач. отд.	Мацкевич		901-04-56 м. 83-КМ2-07-00 СБ		
Н. контр.	Керштейн				
Гл. констр.	Дешко				
Ст. инж.	Марков		Бак расширительный Сварочный чертеж.	Стадия	Масса	Масштаб
				Р	25,0	1:5
				Лист:	Листов: 1	
Привязан				Сантехмонтажпроект ЛЕНМОНТАЖПРОЕКТ г. Ленинград		
Инв. №:						

Взамен инв. № | Подпись и дата | Инв. № подл.

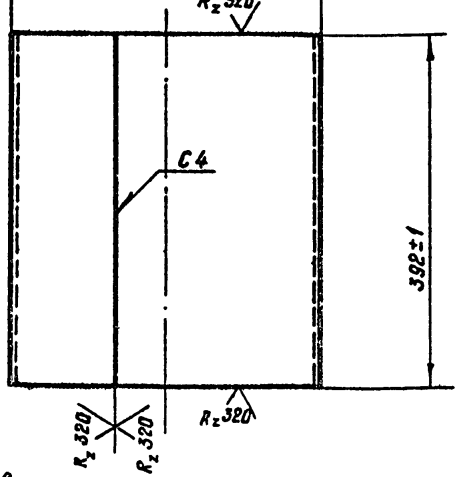

1. Длина развернутая - 1086 мм.
2. Сварной шов по ГОСТ 5264-80. Электрод типа Э-50А ГОСТ 9467-75.

Привязан

Инв. №			
Нач. отд.	Моцкевич		
Н. контр.	Керштейн		
Гл. констр.	Решко		
Ст. инж.	Марков		

901-04-56м.83-КМ2-07-01

Корпус

Стадия	Масса	Масштаб
Р	13,3	1:5
Лист:	Листов: 1	

Лист 5-ПН-4 ГОСТ 19904-74
1-IV-НОЗ/2С ГОСТ 19282-73

Союзморниипроект
ЛЕНМОРНИИПРОЕКТ
г. Ленинград

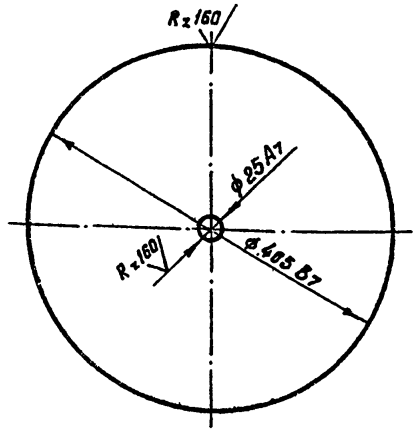

Привязан

Инв. №			
Нач. отд.	Моцкевич		
Н. контр.	Керштейн		
Гл. констр.	Решко		
Ст. инж.	Марков		

901-04-56м.83-КМ2-07-02

Днище

Стадия	Масса	Масштаб
Р	4.0	1:5
Лист:	Листов: 1	

Лист 5-ПН-4 ГОСТ 19904-74
1-IV-НОЗ/2С ГОСТ 19282-73

Союзморниипроект
ЛЕНМОРНИИПРОЕКТ
г. Ленинград

1951-23

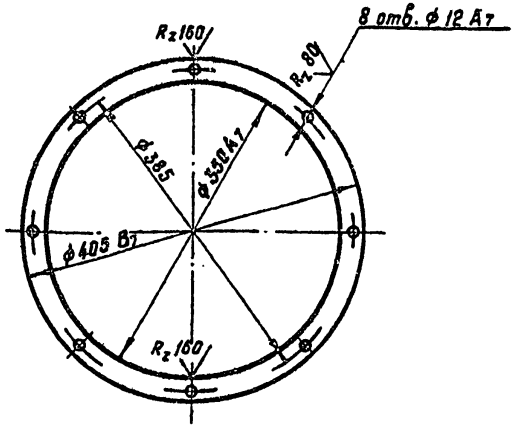

Смещение осей восьми отверстий ф 12 мм от номинальнаго расположения не более 1 мм (допуск зависимый).

Привязан

Инв. №:

Нач. отд.	Моцкевич	
Н. контр.	Керштейн	
Гл. констр.	Решко	
Ст. инж.	Марков	

901-04-56м.83-КМ2-07-03

Фланец

Стадия	Масса	Масштаб
Р	1,0	1:5

Лист: Листов: 1

Лист Б-ПН-4 ГОСТ 19904-74
1-IV-Н 09Г2С ГОСТ 19282-73

Союзморниипроект ЛЕНМОРНИИПРОЕКТ г. Ленинград

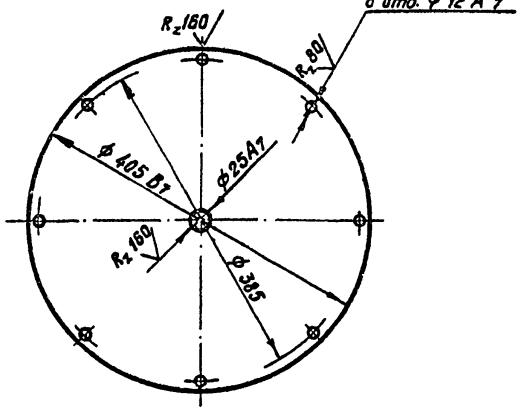

Привязан

Инв. №:

Нач. отд.	Моцкевич	
Н. контр.	Керштейн	
Гл. констр.	Решко	
Ст. инж.	Марков	

901-04-56м.83-КМ2-07-04

Крышка

Стадия	Масса	Масштаб
Р	3,9	1:5

Лист: Листов: 1

Лист Б-ПН-4 ГОСТ 19904-74
1-IV-Н 09Г2С ГОСТ 19282-73

Союзморниипроект ЛЕНМОРНИИПРОЕКТ г. Ленинград

1221

Типовые проектные решения 901-04-56 м. 83 Альбом IX

Формат	Зона	Поз.	Обозначение	Наименование	Кол.	Примеч.
				Документация		
А2			КМ2-08-00СБ	Сборочный чертеж		
				Детали		
А1		1	КМ2-08-01	Корпус	1	
А1		2	КМ2-08-02	Крышка	1	
А1		3	КМ2-08-03	Дно	1	
А1		4	КМ2-08-04	Штуцер	1	
А1		5	КМ2-08-05	Патрубок	2	

Взамен инв.№ | Подпись и дата | Инв.№ подл.

Привязан:

Инв. №:

Нач. отд.	Мацкевич	
Н. контр.	Керштейн	
Гл. спец.	Решко	
Ст. инж.	Марков	

901-04-56м.83-КМ2-08-00

Расширитель

Стадия	Лист	Листов
Р		1

Союзмарниипроект ЛЕНМОРНИИПРОЕКТ г. Ленинград

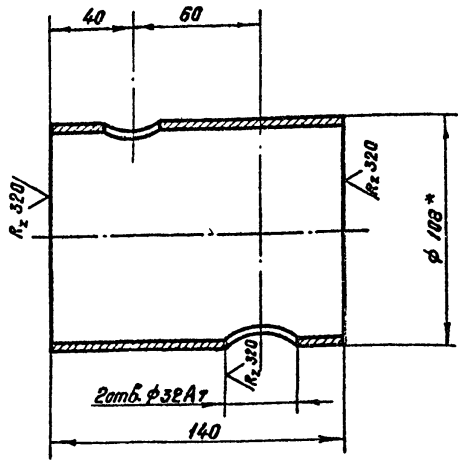

1. Неуказанные предельные отклонения размеров по СМ 9
2. *Размер для справок.

Взамен инв.№ | Подпись и дата | Инв.№ подл.

Привязан:

Инв. №:

Нач. отд.	Мацкевич	
Н. контр.	Керштейн	
Гл. констр.	Решко	
Ст. инж.	Марков	

901-04-56м.83-КМ2-08-01

Корпус

Стадия	Масса	Масшт.
Р	1,4	1:2
Лист:	Листов 1	

Труба 108×4-20-А ГОСТ 8732-78

Союзмарниипроект ЛЕНМОРНИИПРОЕКТ г. Ленинград

1251-04

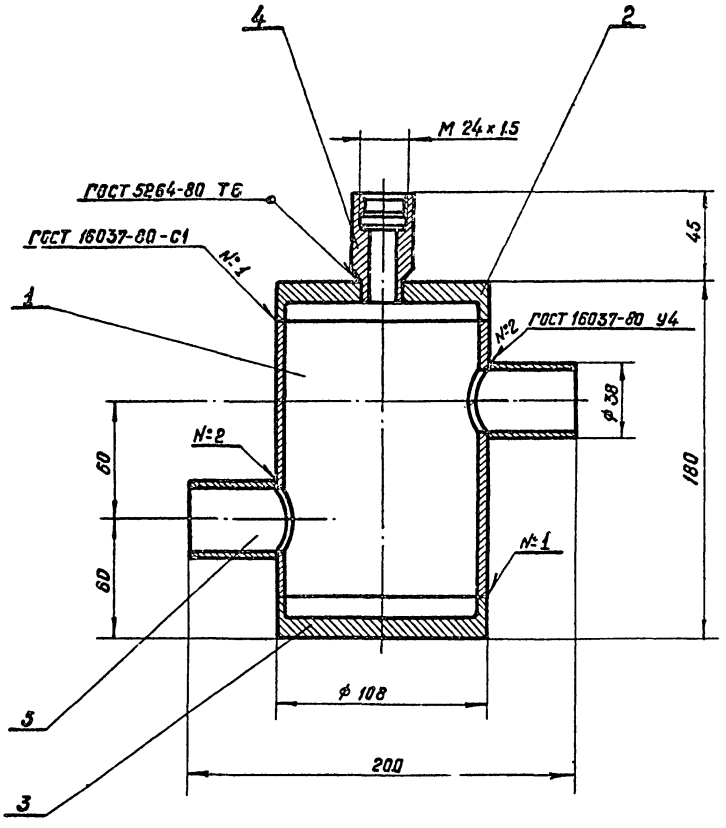

1. Размеры для справок.
2. Сварка ручная электродуговая. Электрод типа Э-42 ГОСТ 9467-75.

Нач. отд.	Мацкевич		
Н. контр.	Керштейн		
Гл. констр.	Решко		
Ст. инж.	Маркаб		

901-04-56м.83-КМ2-08-00 СБ

Расширитель
Сборочный чертеж

Стадия	Масса	Масшт.
Р	3,4	1:2
Лист:	Листов: 1	

Союзморниипроект
ЛЕНМОРНИИПРОЕКТ
г. Ленинград

Привязан:

Инв. №

Инв. № подл. | Подпись и дата | Взам. инв. №

1251-27

Типовые проектные решения 901-04-56м.83 Альбом IV

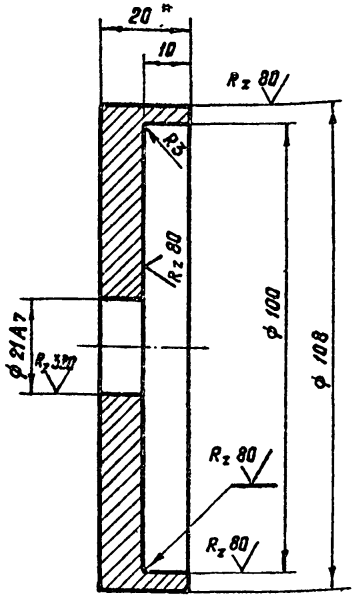

1. Неуказанные предельные отклонения размеров по СМ 9.
2.* Размер для справок.

Привязан:

Инв. №:

Нач. отд	Мацкевич	
Н. контр.	Керштейн	
Гл. спец.	Решко	
Ст. инж.	Марков	

901-04-56м.83-КМ2-08-02

Крышка

Стадия	Масса	Масштаб
Р	0,8	1:1

Лист: Листов: 1

Лист Б-ПН-20 ГОСТ 19903-74 / В Ст3ПС4 ГОСТ 14637-79

Союзморниипроект ЛЕНМОРНИИПРОЕКТ г. Ленинград

Взамен инв. №:

Подпись и дата

Инв. № подл.

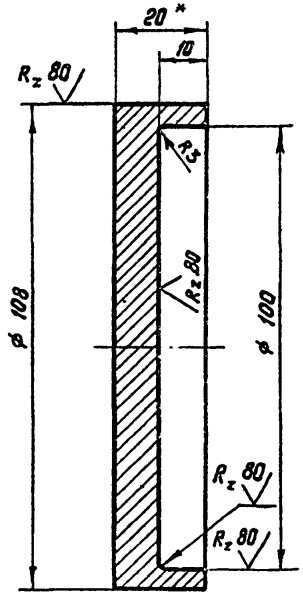

1. Предельные отклонения размеров по СМ 9
2.* Размер для справок.

Привязан:

Инв. №:

Нач. отд	Мацкевич	
Н. контр.	Керштейн	
Гл. констр.	Решко	
Ст. инж.	Марков	

901-04-56м.83-КМ2-08-03

Дно

Стадия	Масса	Масштаб
Р	0,8	1:1

Лист: Листов: 1

Лист Б-ПН-20 ГОСТ 19903-74 / В Ст3ПС4 ГОСТ 14637-75

Союзморниипроект ЛЕНМОРНИИПРОЕКТ г. Ленинград

Взамен инв. №:

Подпись и дата

Инв. № подл.

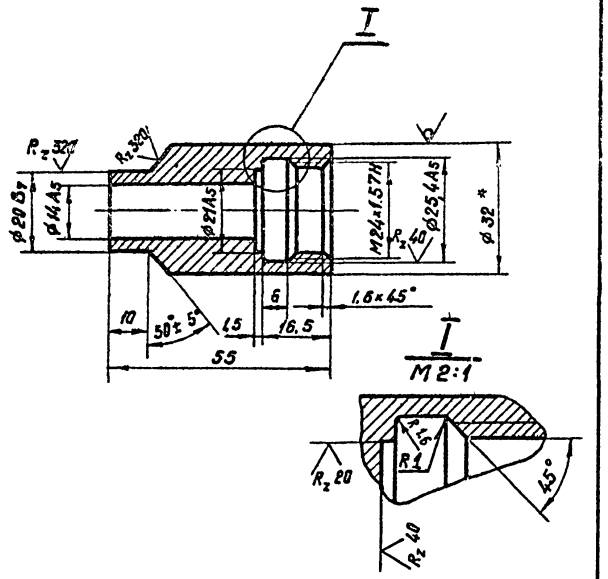

1.* Размер для справок.

2. Неуказанные предельные отклонения размеров по СМ 9

Инв. №				Привязан:		
Нач. отд.	Мацкевич					
Н. контр.	Керштейн			901-04-56м.83-КМ2-08-04		
Гл. спец.	Решко					
Ст. инж.	Марков			Штуцер	Стадия: Р; Масса: 0.2; Масштаб: 1:1	
					Лист: ; Листов: 1	
				Круг 32 ГОСТ 2590-71 Вст3пс4 ГОСТ 535-79	Союзморниипроект ЛЕНМОРНИИПРОЕКТ г. Ленинград	

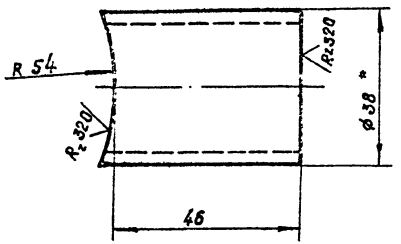

1. Размер для справок

2. Предельные отклонения размеров по СМ 9.

Инв. №				Привязан:		
Нач. отд.	Мацкевич					
Н. контр.	Керштейн			901-04-56м.83-КМ2-08-05		
Гл. констр.	Решко					
Ст. инж.	Марков			Патрубок	Стадия: Р; Масса: 0,2; Масштаб: 1:1	
					Лист: ; Листов: 1	
				Труба 38×3-20-А ГОСТ 8732-78	Союзморниипроект ЛЕНМОРНИИПРОЕКТ г. Ленинград	

Типовые проектные решения 901-04-56м.83 Альбом IV

Формат	Зона	Поз.	Обозначение	Наименование	Кол.	Примеч.
				Документация		
12			КМ2-09-00СБ	Сборочный чертеж		
				Детали		
11		1	КМ2-09-01	Конус	1	
11		2	КМ2-09-02	Опора	4	

Взамен инв.№

Подпись и дата

Инв.№ подл.

Привязан:

Инв.№

Нач.отд.	Мацкевич	
Н.контр.	Керштейн	
Гл.констр.	Решко	
Ст.инж.	Марков	

901-04-56м.83-КМ2-09-00

Зонт

Стадия	Лист	Листов
Р		1

Союзморниипроект
ЛЕНМОРНИИПРОЕКТ
г. Ленинград

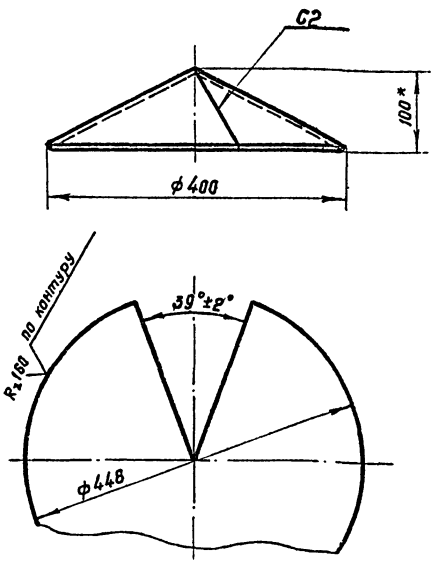

1.* Размер для справок

2. Сварной шов по ГОСТ 5264-80. Электрод типа Э-42 ГОСТ 9467-75.

3. Предельные отклонения размеров по СМ 9.

Взамен инв.№

Подпись и дата

Инв.№ подл.

Привязан:

Инв.№

Нач.отд.	Мацкевич	
Н.контр.	Керштейн	
Гл.констр.	Решко	
Ст.инж.	Марков	

901-04-56м.83-КМ2-09-01

Конус

Стадия	Масса	Масштаб
Р	5.1	1:5

Лист: Листов: 1

Лист Б-ПН-4 ГОСТ 19903-74
В Ст3пс4 ГОСТ 14637-79

Союзморниипроект
ЛЕНМОРНИИПРОЕКТ
г. Ленинград

1251-04

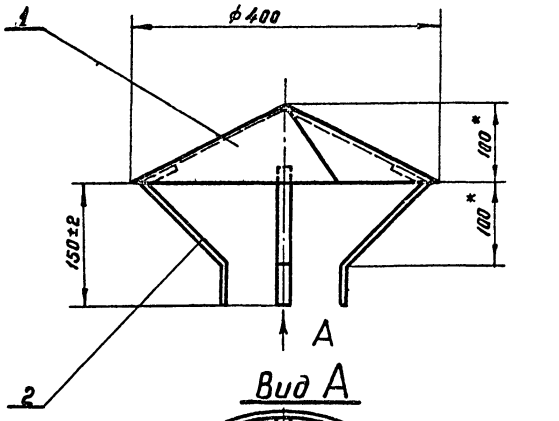

1.* Размеры для справок.
2. Сварные швы по ГОСТ 5264-80. Электрод типа Э-42 ГОСТ 9467-75.

Нач. отд.	Мацкевич		
Н. контр.	Керштейн		
Гл. спец.	Решко		
Ст. инж.	Марков		

901-04-56м.83-КМ2-09-00 СБ

Зант

Сборочный чертеж

Стадия	Масса	Масштаб
Р	5.3	1:5

Лист: Листов: 1

Союзморниипроект
ЛЕНМОРНИИПРОЕКТ
г. Ленинград

Привязан:

Инв. №

Инв. № подл. | Подпись и дата | Взам. инв. №

Альбом III

Типовые проектные решения 901-04-56т.83

Формат	Зона	Поз.	Обозначение	Наименование	Кол.	Примеч.
				Документация		
А2			КМ2-05-00 СБ	Сборочный чертеж		
				Детали		
А1		1	КМ2-02-01	Штырь двойной	9	
Б4		2	КМ2-04-01	Сегмент		
				Лента 3×30 Б Ст 3ПС ГОСТ 6009-74 С=2150	1	1,5 кг
Б4		3	КМ2-04-02	Уголок		
				Уголок 35×35×4 ГОСТ 8509-72 / В Ст 3ПС2 ГОСТ 535-79		
				С=30	2	0,06/0,12 кг

Привязан

Инв. №

Нач. отд	Моцкевич	
Н.контр.	Керштейн	
Гл.констр	Решко	
Ст. инж.	Марков	

901-04-56т.83-КМ2-05-00

Сегмент стяжного бандажа БН2

Стадия	Лист:	Листов:
Р		1

Союзморниипроект ЛЕНМОРНИИПРОЕКТ г. Ленинград

Взамен инв.№ | Подпись и дата | Инв.№ подл.

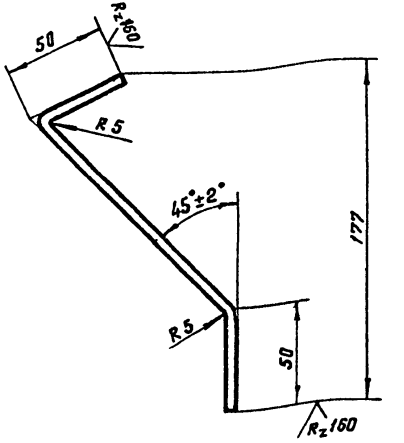

1. Длина развернутая - 250 мм
2. Предельные отклонения размеров по СМ 9

Привязан

Инв. №

Нач. отд	Моцкевич	
Н.контр.	Керштейн	
Гл.констр	Решко	
Ст. инж.	Марков	

901-04-56т.83-КМ2-09-02

Опора

Стадия	Масса	Масштаб
Р	0.16	1:2
Лист:	Листов: 1	

Полоса 20×5 ГОСТ 103-76 / В Ст 3ПС4 ГОСТ 535-79

Союзморниипроект ЛЕНМОРНИИПРОЕКТ г. Ленинград

Взамен инв.№ | Подпись и дата | Инв.№ подл.

Типовые проектные решения 901-04-56м.83 Альбом IV

Формат	Зона	Поз.	Обозначение	Наименование	Кол.	Примеч.
				Документация		
12			КМ2-10-00 СБ	Сборочный чертеж		
				Детали		
11		1	КМ2-10-01	Фланец	2	
11		2	КМ2-10-02	Кожух	2	
11		3	КМ2-10-03	Хомут	2	
Б4		4	КМ2-10-04	Изоляция		
				Картон 5 ГОСТ 2850-80		
				570 × 1100	1	
				Стандартные		
				изделия		
		6		Винт М5×6.56.01		
				ГОСТ 17473-80	6	
		7		Винт M_5 × 20.56.01		
				ГОСТ 17473-80	2	
		8		Гайка М 5.5.01		
				ГОСТ 5927-70	2	
				Прочие изделия		
		10		Электронагреватель		
				ЭТ-60 0,6/0,5-220 N 459	6	

Привязан

Инв. №:

Нач. отд.	Мацкевич	
Н. контр.	Керштейн	
Гл. констр.	Решко	
Ст. инж.	Марков	

901-04-56м.83-КМ2-10-00

Электронагреватель

Стадия	Лист	Листов
Р		1

Союзморниипроект ЛЕНМОРНИИПРОЕКТ г. Ленинград

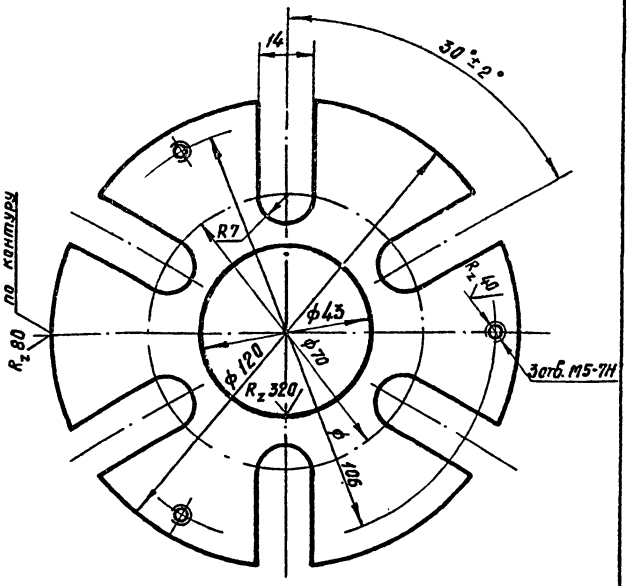

1. Смещение осей отверстий М5 от номинального расположения не более 0,25 мм
2. Неуказанные предельные отклонения размеров по СМ9

Взамен инв. №

Подпись и дата

Инв. №: подл.

Инв. №:

Нач. отд.	Мацкевич	
Н. контр.	Керштейн	
Гл. спец.	Решко	
Ст. инж.	Марков	

Привязан:

901-04-56м.83-КМ2-10-01

Фланец

Стадия	Масса	Масштаб
Р	0.2	1:1

Лист: Листов: 1

Лист Б-ПН-4 ГОСТ 19903-74 / В Ст3ПС2 ГОСТ 14637-79

Союзморниипроект ЛЕНМОРНИИПРОЕКТ г. Ленинград

1251-04

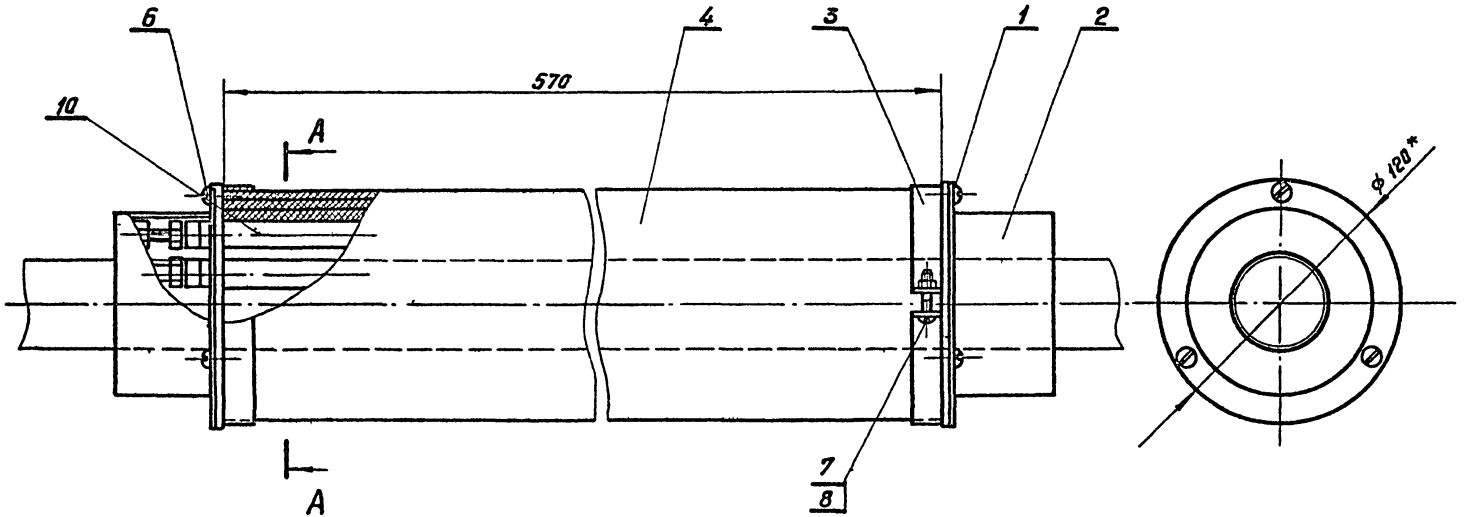

1. Размер между фланцами поз. 1 уточнить по месту
2. Фланцы поз. 1 приварить к трубе швом Т3 - Δ3 по ГОСТ 5264-80. Электрод типа Э-42 ГОСТ 9467-75.
3. * Размер для справок.

А-А

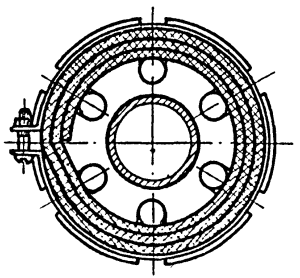

Нач отд.	Моцкевич		
Н контр.	Керштейн		
Гл спец.	Решко		
Ст. инж.	Марков		

Привязан

Инв. №:

901-04-56м.83-КМ2-10-0006

Электронагреватель
Сборочный чертеж

Стадия	Масса	Масштаб
Р	3.0	1:2
Лист	Листов 1	

Союзморниипроект
ЛЕНМОРНИИПРОЕКТ
г. Ленинград

1221-04

Инв. № подл. | Подпись и дата | Взамен инв.№

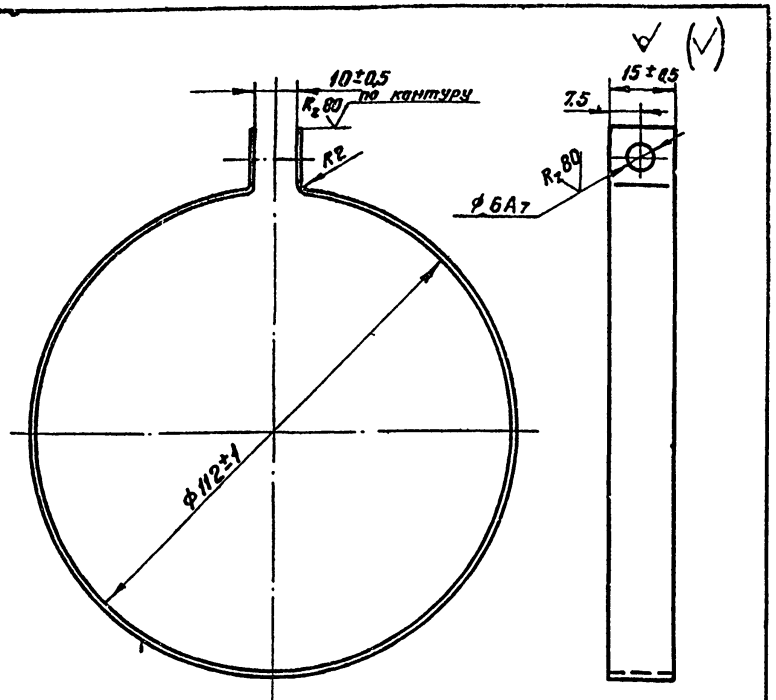

Развернутая длина - 370 мм

Инв. № подл.	Подпись и дата	Взам. инв. №			
	Инв. №				
	Нач. отд. Моцкевич			Привязан	
	Н. контр. Керштейн				
	Гл. констр. Решко			901-04-56м.83-КМ2-10-03	
	Ст. инж. Марков				
				Хомут	Стадия: Р; Масса: 0,01; Масштаб: 1:1
					Лист: ; Листов: 1
				Б-ПН-08 ГОСТ 19903-74 Лист В Ст3пс2 ГОСТ 14637-79	Союзморниипроект ЛЕНМОРНИИПРОЕКТ г. Ленинград

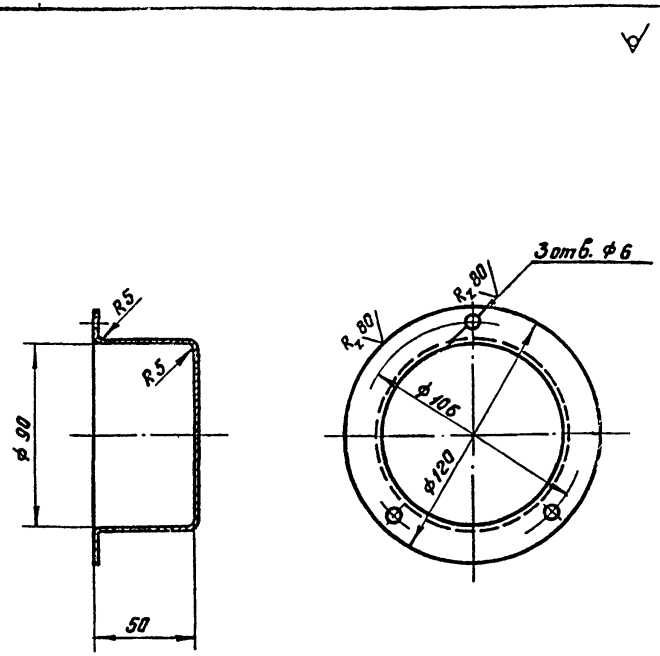

1. Предельные отклонения размеров по СМ 9
2. Смещение осей отверстий ф6 от номинального расположения не более 0,25 мм.

Инв. № подл.	Подпись и дата	Взам. инв. №			
	Инв. №				
	Нач. отд. Моцкевич			Привязан	
	Н. контр. Керштейн				
	Гл. спец. Решко			901-04-56м.83-КМ2-10-02	
	Ст. инж. Марков				
				Кожух	Стадия: Р; Масса: 0,1; Масштаб: 1:2
					Лист: 1; Листов: 1
				Б-ПН-1 ГОСТ 19903-74 Лист 4-IV-10 ШТ ГОСТ 16523-70	Союзморниипроект ЛЕНМОРНИИПРОЕКТ г. Ленинград

R_z 40 (V)

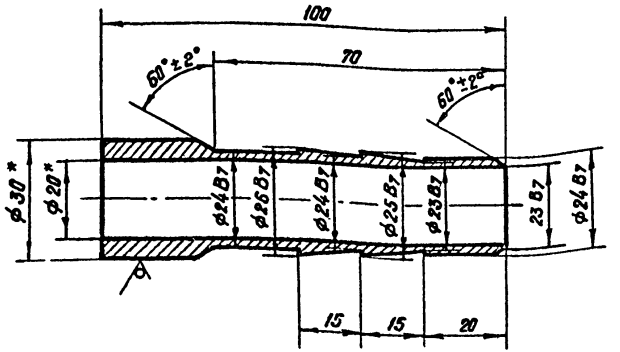

1. Неуказанные предельные отклонения размеров по СМ 9
2. * Размеры для справок

Взамен инв.№			
Подпись и дата	Инв. №:		
	Нач. отд.	Мацкевич	
	Н.контр.	Керштейн	
	Гл.констр.	Решко	
	Ст. инж.	Марков	
Инв.№ подл.			

Привязан:

901-04-56м.83-КМ2-00-01

Ёрш

Стадия	Масса	Масштаб
Р	0.05	1:1

Лист: Листов: 1

Труба 30×5-20-А ГОСТ 8734-75.

Сантехмонтажпроект ЛЕНМОНТАЖПРОЕКТ г. Ленинград

(V)

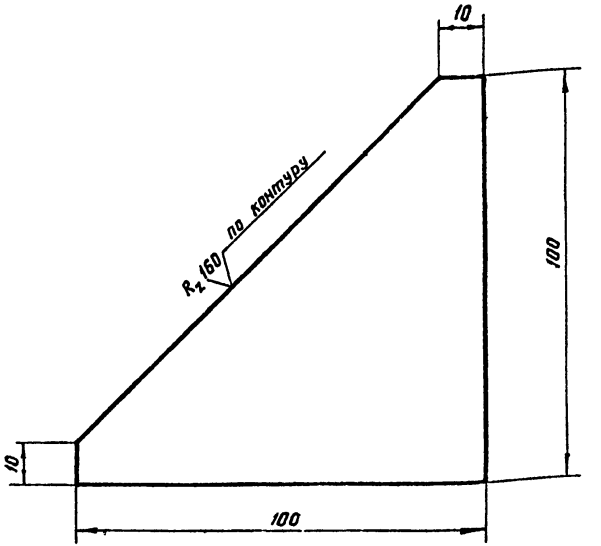

Предельные отклонения размеров по СМ 9.

Взамен инв.№			
Подпись и дата	Инв. №:		
	Нач. отд.	Мацкевич	
	Н.контр.	Керштейн	
	Гл.констр.	Решко	
	Ст. инж.	Марков	
Инв.№ подл.			

Привязан

901-04-56м.83-КМ2-00-02

Косынка

Стадия	Масса	Масштаб
Р	0,2	1:1

Лист: Листов: 1

Лист Б-ПН-5 ГОСТ 19903-74 / В Ст 3Пс4 ГОСТ 14637-75

Сантехмонтажпроект ЛЕНМОНТАЖПРОЕКТ г. Ленинград

1251-04

Инв. № подл. | Дата и подпись | Взам. инв. №

Формат	Зона	Позиция	Обозначение	Наименование	Кол-во на исполнение				Примечания
				Документация					
12			КЖС 1СБ	Сборочный чертеж					
				Сборочные единицы и детали.					
12		1	КЖС 3	Каркас пространственный КП1	1				
12		2	—"—	—"— "— КП2		1			
12		3	—"—	—"— "— КП3	2	2			
		4	КЖС 1СБ	Уголок					
				Б 63×63×5 ГОСТ 8509-72 Сталь ВСт2С ГОСТ 19281-73 R_y=300	2	2			
		5	КЖС 1СБ	Арматура ф 8 А I R_y=300 ГОСТ 5781-75	4	4			

Привязан

Инв. №

Нач. отд.	Новиков	
Н. контр.	Керштейн	
Гл. констр.	Фрадкин	
Рук. гр.	Герасимов	
Вед. инж.	Гутовская	
Инж.	Князева	

901-04-56м.83-КЖ1

Опорные балки Б1; Б2

Стадия	Лист	Листов
Р	1	2

Союзморниипроект ЛЕНМОРНИИПРОЕКТ г. Ленинград

Инв. № подл. | Дата и подпись | Взам. инв. №

Формат	Зона	Позиция	Обозначение	Наименование	Кол-во на исполнение				Примечания
		6	КЖС 1СБ	Уголок.					
				Б 63×63×5 ГОСТ 8509-72 Сталь 09Г2С ГОСТ 19281-73 R_y=150	4	4			
		7	КЖС 1СБ	Арматура ф 8 А I R_y=250 ГОСТ 5781-75	16	16			
		8	—"—	Арматура ф 16 А I R_y=1580 ГОСТ 5781-75	2	2			
				Материалы					
				Бетон М 200; Мрз 150; В2	0.34	0.34			$м^3$

Марка	Материал
Б1	Р
Б2	Р

Привязан

Инв. №

901-04-56м.83-КЖ1

Лист 2

1251-04

Типовые проектные решения 901-04-56 м.83 Альбом IV

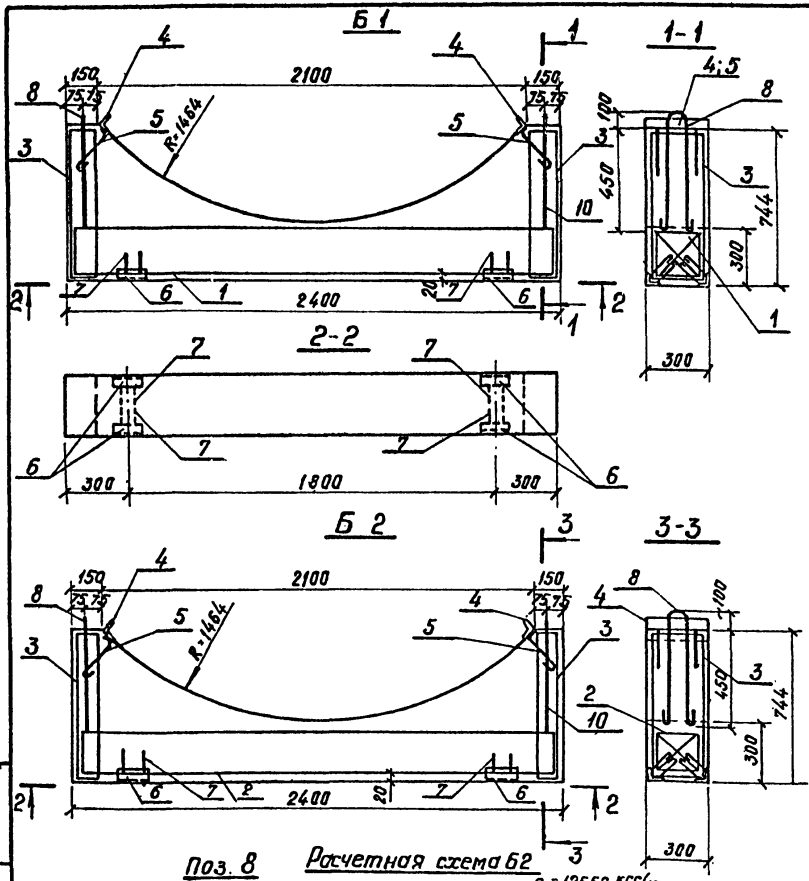

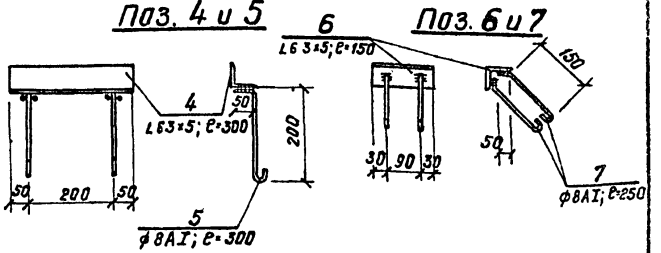

Ведомость стали на один элемент, кг

Марка элемента	Арматурные изделия							Закладные изделия					Всего
	Арматурная сталь гост 5781-75			Арматурная сталь гост 5.1459-72			Итого	Прокатная сталь		Арматурная сталь гост 5781-75		Итого	
	Класс А-I			Класс А-III						Класс А-I			
	ф мм		Итого	ф мм		Итого		∠ 63×5		ф мм			
	6 AI	8 AI		16 AIII	22 AIII					8 AI	14 AI		
Б1	5,9	2,8	8,7	11,3		11,3	20,0	5,8		2,6	3,3	11,7	31,7
Б2	5,9	2,8	8,7		21,3	21,3	30,0	5,8		2,6	3,3	11,7	41,7

Обозначение	Масса, кг	Марка
КЖ 1СБ	850	Б1
-01СБ	850	Б2

1. Арматура класса А-I принята из стали марки ВСт3 сп2 по ГОСТ 5781-75 для сварных конструкций
2. Арматура класса А-III по ГОСТ 5.1459-72 принята из стали марки 25 Г2С по ГОСТ 5781-75 для сварных конструкций.
3. Электроды типа Э-50 ГОСТ 9467-75.

Поз. 8

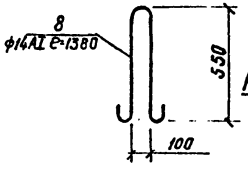

Расчетная схема Б2

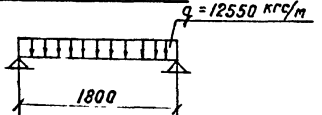

Расчетная схема Б1

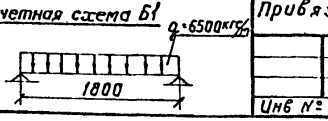

Нач. отд	Навикав	
Н.контр	Керштейн	
Гл.констр	Фроткин	
Рук. гр.	Гелазания	
Вед. инж.	Гутовская	
Инж.	Князева	

Привязан

Инв. №

Инв.№ подл. | Подпись и дата | Взам. инв.№

901-04-56м.83-КЖ1СБ

Опорные балки Б1; Б2
Сварочный чертеж

Стадия	Масса	Масштаб
Р	См. таблицу	1:20
Лист	Листов 1	

Союзморниипроект
ЛЕНМОРНИИПРОЕКТ
г. Ленинград

1251-04

Типовые проектные решения 901-04-56 м. 83 Альбом. IV

Ведомость стержней на один элемент

Марка эл-та	№№ поз.	Эскиз или сечение	ф мм	Длина мм	Кол-во
КП1	1	—	16А III	2380	3
	2		8А I	2380	3
	3		6А I	280	60
КП2	4	—	22А III	2380	3
	2		8А I	2380	3
	3		6А I	280	60
КП3	5	—	6А I	720	4
	6		6А I	280	4
	7		6А I	130	8

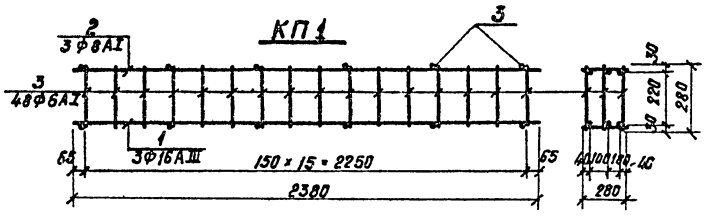

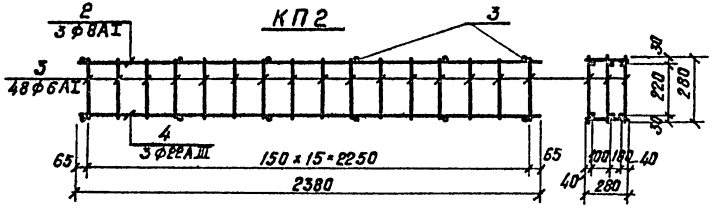

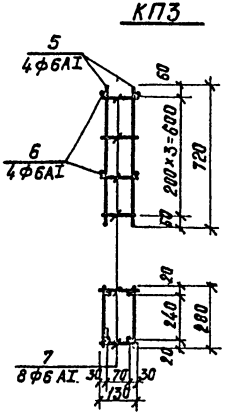

Обозначение	Масса, кг	Марка
КЖ3	17,8	КП1
-01	27,8	КП2
-02	1,1	КП3

1. Арматурные каркасы изготавливать при помощи контактной точечной сварки в соответствии с СН 393-78; ГОСТ 10922-75; ГОСТ 14098-68.
2. Арматура кл. А-I принята из стали марки ВСТ 3 сп 2 по ГОСТ 5781-75 для сварных конструкций.
3. Арматура класса А-III по ГОСТ 5.1459-72* принята из стали марки 25Г2С по ГОСТ 5781-75 для сварных конструкций.

Нач. отд.	Новиков	[signature]
Н. контр.	Керштейн	[signature]
Гл. констр.	Фрадкин	[signature]
Рук. гр.	Гелазания	[signature]
Вед. инж.	Гутовская	[signature]
Инж.	Князева	Князева

Привязан

Инв. №

901-04-56 м. 83-КЖ3

Пространственные каркасы КП1÷КП3

Стадия	Масса	Масштаб
Р	См. таблицу	1:20

Лист | Листов 1

Союзморниипроект ЛЕНМОРНИИПРОЕКТ г. Ленинград

Инв. № подл. | Дата и подпись | Взам. инв. №

Инв.№ подл.	Дата и подпись	Взам. инв.№

Формат	Зона	Позиция	Обозначение	Наименование	Кол-во на исполнение					Примечания
				Документация						
12			КЖС 2СБ	Сборочный чертеж						
				Сборочные единицы и детали						
12		1	КЖС 4	Сетка С1	1	—				
12		2	—"—	—"— С2	—	1				
12		3	—"—	—"— С3	—	—	1			
		4	КЖС 2СБ	Уголок 63×63×5 ГОСТ 8509-72 L=300 Сталь ВСт3пс ГОСТ 19282-73	2	2				

Нач. отд.	Новиков	
Н.контр.	Керштейн	
Гл.конст.	Фрадкин	
Рук. гр.	Гелазания	
Вед. инж.	Гутовская	
Инж.	Князева	

Привязан

Инв. №

901-04-56м.83 – КЖ2

Опорные плиты П1 ÷ П3

Стадия	Лист	Листов
Р	1	2

Союзморниипроект
ЛЕНМОРНИИПРОЕКТ
г. Ленинград

Инв.№ подл.	Дата и подпись	Взам. инв.№

Формат	Зона	Позиция	Обозначение	Наименование	Кол-во на исполнение					Примечания
		5	КЖС 2СБ	Арматура ф 8 AI L=300 ГОСТ 5781-75	4	4				
		6	—"—	Арматура ф 14 AI L=1380 ГОСТ 5781-75	2	2				
		7	—"—	Арматура ф 8 AI L=840 ГОСТ 5781-75			2			
		8	—"—	Полоса 400×10 ГОСТ 82-70 L=450 Сталь ВСт3пс ГОСТ 19282-73			2			
		9	—"—	Арматура ф 10 AI L=140 ГОСТ 5781-75			12			
				Материалы						
				Бетон М200, Мрз 150, В2	0.50	0.90	0.16			
				Марка Литера	П1 Р	П2 Р	П3 Р			

Привязан

Инв. №

901-04-56м.83 – КЖ2

Лист 2

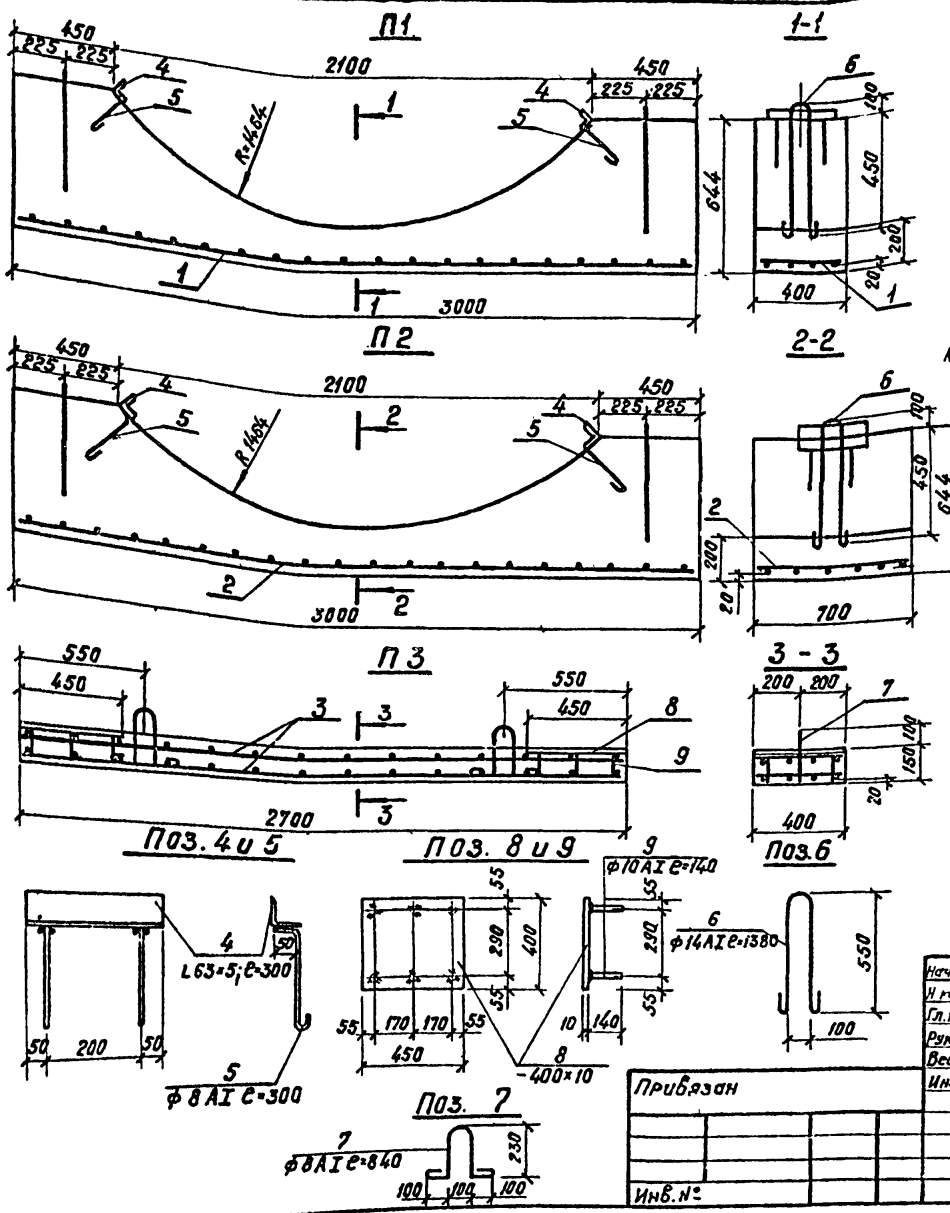

Выборка стали на один элемент, кг

Марка элемента	Арматурные изделия: Арматурная сталь ГОСТ 5781-75, класс А-I, ф мм: 6AI	8AI	16AI	Итого	Закладные изделия: Профильная сталь: L63×5	-400×10	Арм. сталь ГОСТ 5781-75, класс А-I, ф мм: 8AI	10AI	14AI	Итого	Всего
П1		6.4		6.4	2,9		0,5		3.3	6,7	13.1
П2		11.1		11.1	2,9		0,5		3.3	6,7	17,8
П3		4.2	33,2	37.4		28,3	0.7	1.0		30,0	67,4

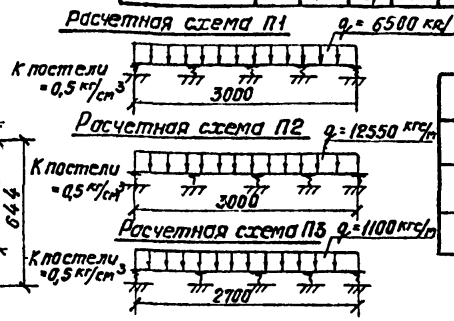

Обозначение	Масса, кг	Марка
КЖ 2СБ	1250	П1
-01СБ	2250	П2
-02СБ	405	П3

1. Арматура класса А-I принята из стали марки ВСт3сп2 по ГОСТ 5781-75 для сварных конструкций.
2. Электроды типа Э-50 ГОСТ 9467-75.
3. Поз. 11 приварить к сетке плиты

Нач. отд.	Новиков	
Н. контр.	Керштейн	
Гл. констр.	Фрадкин	
Рук. гр.	Гелазания	
Вед. инж.	Гутовская	
Инж.	Князева	

Привязан

Инв. №

901-04-56м.83-КЖ2СБ

Опорные плиты П1÷П3
Сборочный чертеж

Стадия	Масса	Масштаб
Р	см таблицу	1:20

Лист | Листов 1

Союзморниипроект
ЛЕНМОРНИИПРОЕКТ
г. Ленинград

1251-04

Типовые проектные решения 901-04-56 м.83

Инв. № подл. | Подпись и дата | Взам. инв. №

Ведомость стержней на один элемент

Марка эл-та	Поз.	Эскиз или сечение	ф мм	Длина мм	Кол.
С1	1		8 AI	2880	3
	2		8 AI	380	20
С2	1		8 AI	2880	5
	3		8 AI	680	20
С3	4		16 AI	2630	4
			8 AI	380	14

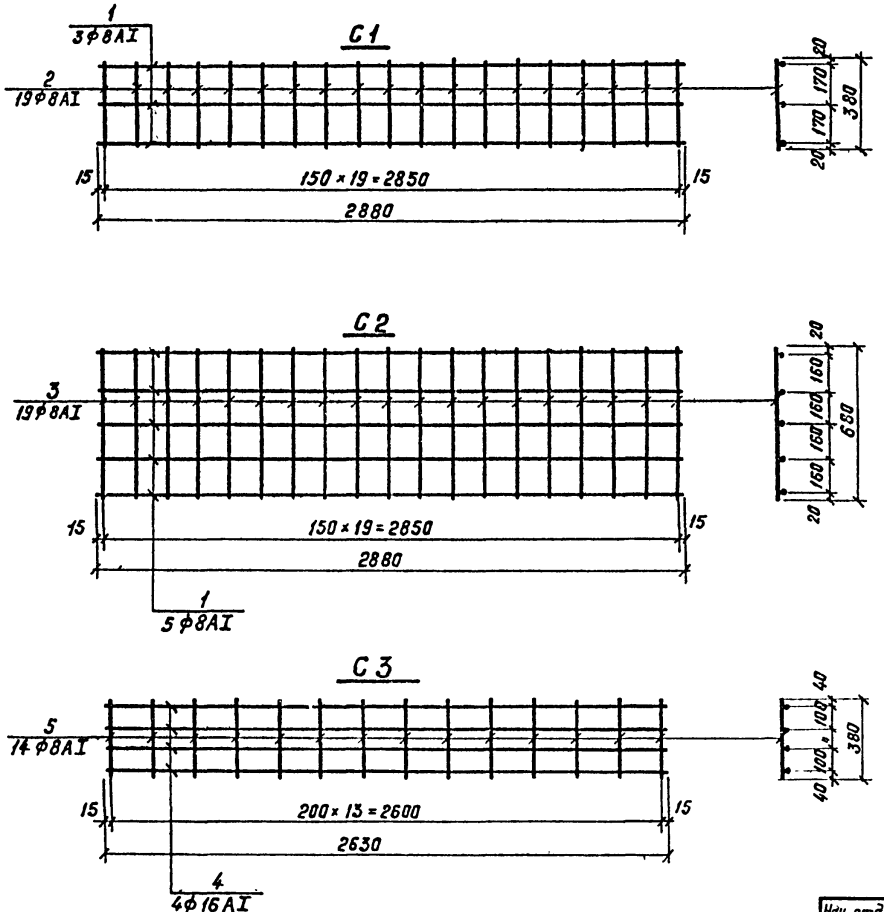

Обозначение	Масса, кг	Марка
КЖ 4 СБ	6.41	С1
-01	11.06	С2
-02	18.72	С3

1. Арматурные сетки изготавливать при помощи контактной точечной сварки в соответствии с СН 393-78; ГОСТ 10922-75; ГОСТ 14098-68.
2. Арматура класса А-I принята из стали марки ВСт3сп2 по ГОСТ 5781-75 для сварных конструкций.

Нач. отд.	Навиков	
Н. контр.	Керштейн	
Гл. констр	Фрадкин	Фрадкин
Рук. гр.	Гелазания	
Вед. инж	Гутовская	
Инж.	Князева	Князева

Привязан

Инв. №

901-04-56 м. 83 - КЖ4

Сетки С1÷С3

Стадия	Масса	Масштаб
Р	см. таблицу	1:20
Лист	Листов 1	

Союзморниипроект
ЛЕНМОРНИИПРОЕКТ
г. Ленинград

1251-04

Инв. № подл. | Подпись и дата | Взам. инв. №

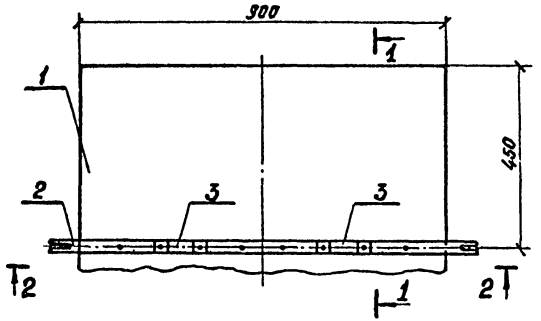

Поз. 3

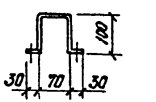

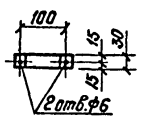

Поз. 2

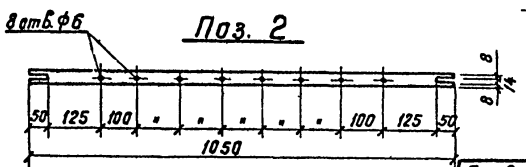

Спецификация

Формат	Зона	Позиция	Обозначение	Наименование	Кол-во	Примеч.
				Детали		
54		1		Сталь кровельная листовая $\delta=0.8$ ГОСТ 177(5-72	1.84 м²	11.5 кг
54		2		Полоса 30×4 ГОСТ 103-76 $\ell=1050$	1	1.0 кг
54		3		Сталь 09Г2С ГОСТ 19281-73 Полоса 30×4 ГОСТ 103-76 $\ell=330$	2	0.6 кг
54		4		Сталь 09Г2С ГОСТ 19281-73 Доски 100×19 $\ell=900$ мм ГОСТ 8486-66	21	0.036 м³
				Стандартные изделия		
54		5		Шуруп А.5×70 ГОСТ 1144-80	8	0.07
				Материалы		
54		6		Минеральная вата $\gamma=100$ кг/м³ ГОСТ 4640-76		0.006 м³
54		7		Лист асбестовый	1.9 м²	12.0 кг

Листы кровельной стали окрашиваются красной масляной краской за 2 раза по огрунтованной поверхности. Внутренняя поверхность листов покрыть лаком БТ-577, проолифить или покрыть специальным грунтом.

Гл. инж. пр.	Гаголев	
Н. контр.	Керштейн	
Нач. отд.	Набиков	
Гл. констр.	Фрадкин	
Рук. гр.	Гелазания	
Вед. инж.	Гутовская	
Инж.	Князева	

Привязан

Инв. №

901-04-56м.83-КД

Крышка

Стадия	Масса	Масштаб
Р	См. спецификацию 35 кг.	1:10
Лист	Листов 1	

Союзморниипроект
ЛЕНМОРНИИПРОЕКТ
г. Ленинград

1251-01

Формат	Зона	Поз.	Обозначение	Наименование	Кол.	Примечание
				Документация		
12			КД 1СБ	Сборочный чертеж		
				Детали		
		1		Обвязка коробки (доска 150×50 ГОСТ 8486-66 ℓ=1780)	2	0.027 м³
		2		Обвязка коробки (доска 150×50 ГОСТ 8486-66 ℓ=940)	2	0.014 м³
		3		Обшивка полотна (доска 100×40 ГОСТ 8486-66 ℓ=760)	12	0.036 м³
		4		Обвязка полотна (доска 100×40 ГОСТ 8486-66 ℓ=1700)	2	0.014 м³
		5		Обвязка полотна (доска 100×40 ГОСТ 8486-66 ℓ=860)	2	0.007 м³
		6		Ручка РС 100 ГОСТ 5087-80	2	
		7		Петли ПНЦ 130 ГОСТ 5088-78	2	
		8		Замок 3В1 ГОСТ 5089-80	1	
		9		Маты минераловатные прошивные ГОСТ 21880-76 2М-125-100.50.6	8	
		10		Сталь листовая кровельная δ=0.8 мм ГОСТ 19904-74	3,4 м²	20 кг
		11		Болт М10×50.8.8 ГОСТ 7798-70	10	

Привязан:

Инв. №		
Нач. отд.	Новиков	
Н. контр.	Керштейн	
Гл. констр.	Фрадкин	
Рук. гр.	Гелазония	
Вед. инж.	Гутовская	
Инж.	Князева	

901-04-56м.83-КД1

Дверь Д1

Стадия	Лист	Листов
Р		1

Союзморниипроект
ЛЕНМОРНИИПРОЕКТ
г. Ленинград

Инв. № подл. | Дата и подпись | Взам. инв. №

Формат	Зона	Поз.	Обозначение	Наименование	Кол.	Примечание
				Документация		
12			КД 2СБ	Сборочный чертеж		
				Детали		
		1		Обвязка коробки (доска 150×50; ℓ=600 ГОСТ 8486-66)	1	0.005 м³
		2		150×50; ℓ=440 ГОСТ 8486-66	2	0.007 м³
		3		Обвязка переплета (брусок 50×65; ℓ=525 ГОСТ 8486-66)	2	0.003 м³
		4		50×65; ℓ=360 ГОСТ 8486-66	2	0.003 м³
		5		Подоконная доска (доска 200×40; ℓ=525 ГОСТ 8486-66)	1	0.004 м³
		6		Рейка 25×50; ℓ=500	1	0.001 м³
		7		Стекло оконное ГОСТ 111-78 410×245×4	2	0,200 м²
		8		Болт М10×50.8.8 ГОСТ 7798-70	4	

Привязан:

Инв. №		
Нач. отд.	Новиков	
Н. контр.	Керштейн	
Гл. констр.	Фрадкин	
Рук. гр.	Гелазония	
Вед. инж.	Гутовская	
Инж.	Князева	

901-04-56м.83-КД2

Окно ОК1

Стадия	Лист	Листов
Р		1

Союзморниипроект
ЛЕНМОРНИИПРОЕКТ
г. Ленинград

1251-04

Инв. № подл. | Дата и подпись | Взам. инв. №

Коробка для Д1

М 1:25

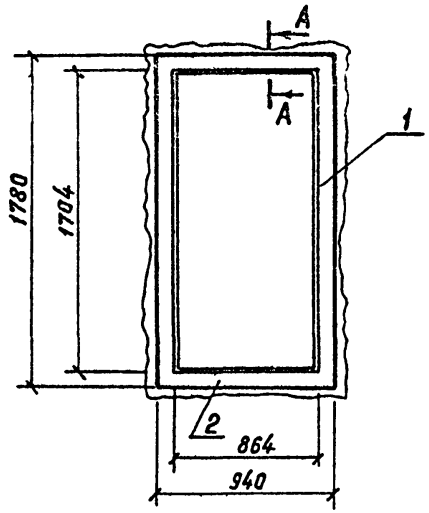

Д1

М 1:15

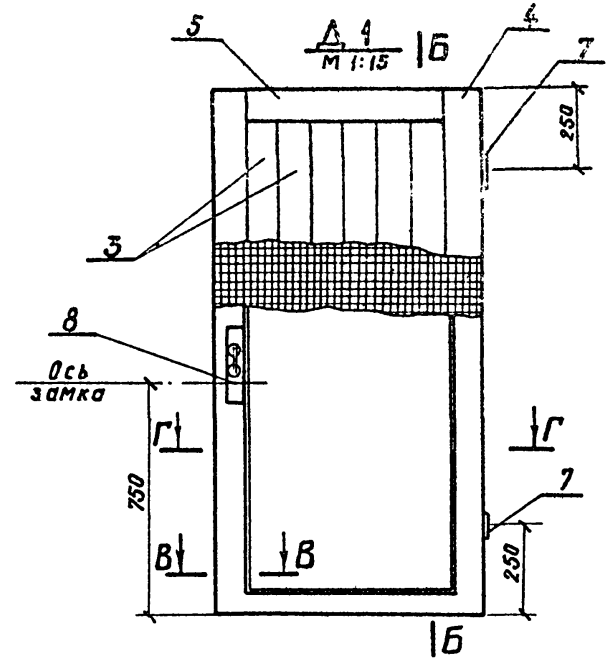

Б-Б

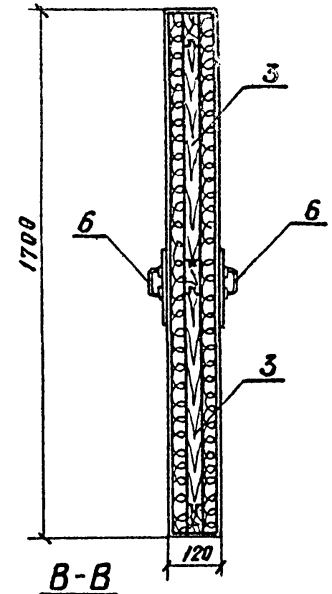

А-А

М 1:2.5

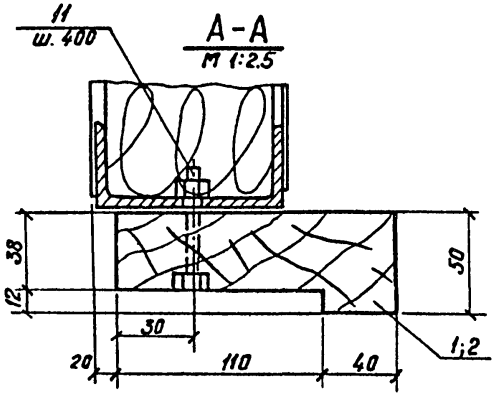

Г-Г

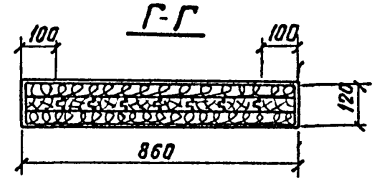

В-В

М 1:2

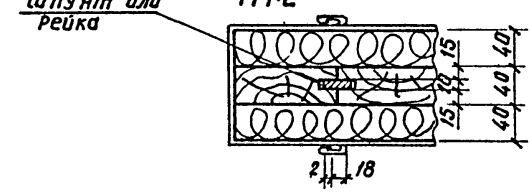

Отверстия под болты сверлить при монтаже

Нач. отд.	Новиков		
Н. контр.	Керштейн		
Гл. контр.	Фрадкин		
Рук. гр.	Гелазания		
Вед. инж.	Гутовская		
Инж.	Князева		

Привязан

Инв. №

901-04-56м.83-КД1СБ

Дверь Д1

Сборочный чертеж

Стадия	Масса	Масштаб
Р	См. спецификацию	
Лист	Листов 1	

Союзморниипроект
ЛЕНМОРНИИПРОЕКТ
г. Ленинград

Инв. № подл. | Подпись и дата | Взам. инв. №

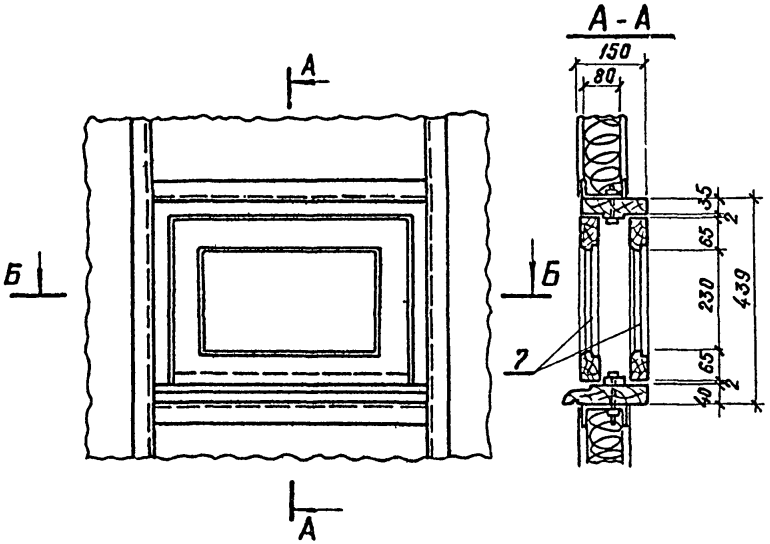

Отверстия под болты сверлить при монтаже

Гл. инж.	Гагалев	
Нач. отд	Новиков	
Н. контр.	Керштейн	
Гл. констр	Фрадкин	
Рук. гр.	Гелазания	
Вед. инж.	Гуковская	
Инж.	Князева	

Привязан

Инв. №

901-04-56м.83-КД2СБ

Окно ОК 1
Сборочный чертеж

Стадия	Масса	Масштаб
Р	См. спецификацию	
Лист	Листов 1	

Союзморниипроект
ЛЕНМОРНИИПРОЕКТ
г. Ленинград

1251-04

Инв. № подл. | Дата и подпись | Взам. инв. №

ЦЕНТРАЛЬНЫЙ ИНСТИТУТ
ТИПОВОГО ПРОЕКТИРОВАНИЯ ГОССТРОЯ СССР
МИНСКИЙ ФИЛИАЛ

г. Минск 220600 ул. К Маркса 32
Сдано в печать 28.03.1985
Заказ №512 тираж 150 экз.
Инв. № 1251/4 цена 1-02

gost.e-ecolog.ru