ТИПОВОЙ ПРОЕКТ

816-2-1

ПЛОЩАДКА

ДЛЯ МОЙКИ СЕЛЬХОЗМАШИН

С ОБОРОТНЫМ ВОДОСНАБЖЕНИЕМ

Альбом I

16662-01

ЦЕНА 3-20

gost.e-ecolog.ru

ЦЕНТРАЛЬНЫЙ ИНСТИТУТ ТИПОВОГО ПРОЕКТИРОВАНИЯ
ГОССТРОЯ СССР

Москва, А-445, Смольная ул. 22

Сдано в печать VIII 1988 года

Заказ № 9405 Тираж 2000 экз.

ТИПОВОЙ ПРОЕКТ

816-2-1

ПЛОЩАДКА ДЛЯ МОЙКИ СЕЛЬХОЗМАШИН С ОБОРОТНЫМ ВОДОСНАБЖЕНИЕМ

Альбом 1

Состав проекта:

Альбом 1 Архитектурно-строительные решения. Внутренние водопровод и канализация. Электротехническая часть

Альбом 2 Сметы

РАЗРАБОТАН
проектным институтом
„ЦИТЭПсельхозпром"
г. Иваново

Главный инженер института В.И.Мороко
Главный инженер проекта В.И.Глезин

УТВЕРЖДЕН
Главсельстрой проектом
МСХ СССР заключение №57/163 от 11.11.79
введен в действие институтом
„ЦИТЭПсельхозпром"
приказ №136 от 16 апреля 1980 год

						Привязан	
Инв.№							

16662-01 2

Содержание альбома 1

Марка	Наименование	Стр.
	Содержание	1
	Архитектурно-строительные решения	
1	Общие данные (начало)	2
2	Общие данные (окончание)	3
3	Открытая площадка. План. Разрезы 1-1, 2-2. Узлы	4
4	Насосная станция. Резервуар чистой воды емкостью 10м³. Фасады. Планы. Разрез	5
5	Насосная станция. Резервуар чистой воды емкостью 10м³. Маркировочные схемы: стеновых панелей, плит покрытия, плит перекрытия. Сечения. Узел 1	6
6	Насосная станция. Резервуар чистой воды емкостью 10м³. Монолитное днище.	7
7	Насосная станция. Резервуар чистой воды емкостью 10м³. Изделия металлические. Деревянная крышка КР1	8
8	Насосная станция. Резервуар чистой воды емкостью 10м³. Решетка Р1. Сетки С1; С2. Пространственные каркасы КП1, КП2	9
9	Грязеотстойник с бензомаслоуловителем. План и разрезы	10
10	Грязеотстойник с бензомаслоуловителем. Армирование	11
11	Грязеотстойник с бензомаслоуловителем. Щит Щ1. Детали	12
12	Грязеотстойник с бензомаслоуловителем. Фильтр ВФ-1	13
	Внутренние водопровод и канализация	
1	Общие данные	14
2	План сетей. Грязеотстойник с бензомаслоуловителем. План, разрезы	15
	Электротехническая часть	
1	Общие данные. План силовой и осветительной сети 380/220В	16
	Заказные спецификации	17
	Заказные спецификации	18

Альбом 1

Типовой проект 816-2-1

Ведомость чертежей основного комплекта АР

Формат	Лист	Наименование	Примечание
22Г	1	Общие данные (начало)	
22Г	2	Общие данные (окончание)	
22Г	3	Открытая площадка. План. Разрезы 1-1; 2-2. Узлы	
22Г	4	Насосная станция. Резервуар чистой воды емкостью 10м³. Фасады. Планы. Разрез	
22Г	5	Насосная станция. Резервуар чистой воды емкостью 10м³. Маркировочные схемы: стеновых панелей, плит покрытия, плит перекрытия. Сечения. Узел 1.	
22Г	6	Насосная станция. Резервуар чистой воды емкостью 10м³. Монолитное днище.	
22Г	7	Насосная станция. Резервуар чистой воды емкостью 10м³. Изделия металлические. Деревянная крышка КР1	
22Г	8	Насосная станция. Резервуар чистой воды емкостью 10м³. Решетка Р1. Сетки С1; С2. Пространственные каркасы КП1; КП2	
22Г	9	Грязеотстойник с бензомаслоуловителем. План и разрезы	
22Г	10	Грязеотстойник с бензомаслоуловителем. Армирование	
22Г	11	Грязеотстойник с бензомаслоуловителем. Щит Щ1. Детали	
22Г	12	Грязеотстойник с бензомаслоуловителем. Фильтр ВФ-1	

Ведомость основных комплектов

Обозначение	Наименование	Примечание
-АР	Архитектурно-строительные решения	
-ВК	Внутренние водопровод и канализация	
-ЭЛ	Электротехническая часть	
-СМ	Сметы	

Ведомость проемов дверей

Проемы			Элементы заполнения проема		
Тип по проекту	Размер в кладке вхh, мм	Кол. мест	Марка	Обозначение	Кол.
1	1060х2100	1	Д56-ЛП	ГОСТ 14624-69	1
2	1060х2100	1	Д56-ПП	То же	1

Типовой проект разработан в соответствии с действующими нормами и правилами и предусматривает мероприятия, обеспечивающие взрывную, взрывопожарную и пожарную безопасность при эксплуатации здания.

Главный инженер проекта Глезин

Ведомость примененных и ссылочных документов

Обозначение	Наименование	Примечание
ГОСТ3634-61	Люки чугунные для смотровых колодцев	
ГОСТ12506-67	Окна деревянные для зданий промышленных предприятий	
ГОСТ14624-69	Двери деревянные для зданий промышленных предприятий	
1.139-1 Вып. 1	Перемычки железобетонные сборные для жилых и общественных зданий: - перемычки для стен из одинарного кирпича	
2.430-3 Вып. 2	Типовые архитектурно-строительные детали промышленных зданий с кирпичными стенами ТДА: - детали парапетов, карнизов и стен в местах перепадов	
3.006-2 Вып. II-2 Вып. II-4 Вып. III-2 Вып. III-3	Сборные железобетонные каналы и тоннели из лотковых элементов: - рабочие чертежи железобетонных изделий (плиты, опорные подушки); - рабочие чертежи арматурных изделий и закладных деталей (плиты, опорные подушки); - рабочие чертежи железобетонных изделий для узлов трасс (лотковые элементы и плиты с отверстиями, балки); - рабочие чертежи арматурных изделий и закладных деталей (лотковые элементы и плиты с отверстиями, балки)	
3.900-3 Вып.1 Вып.2 Вып.4 Вып.7 Вып.8 ч.1	Сборные железобетонные конструкции емкостных сооружений для водоснабжения и канализации: - материалы для проектирования; - монтажные детали. - панели стеновые балочные для прямоугольных сооружений; - изделия для круглых колодцев, - изделия для лотков	
3.901-5	Сальники набивные Ду=50-1400 мм для пропуска труб через стены	
ПК-01-88	Сборные железобетонные плиты для покрытий производственных зданий	

Ведомость перемычек

Перемычки			Элементы перемычек		
Марка по проекту	Схема сечения	Кол. мест	Марка	Обозначение	Кол.
ПР1	65, 250, 2,100	2	Б13	1.139-1, вып. 1	2
ПР2	140, 250, 220, 2,000	2	БУ19	1.139-1, вып. 1	1
			Б18	То же	1

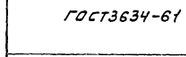

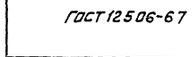

Сводная спецификация

Марка	Обозначение	Наименование	Кол.	Примечание
		Изделия деревянные		
Д56-ЛП	ГОСТ 14624-69	Дверной блок	1	См. ведомость проемов дверей
Д56-ПП	То же	То же	1	
Н1-94	ГОСТ12506-67	Оконный блок	2	
КР1	АР-7	Крышка деревянная	1	
КР2	АР-11	То же	1	
Щ1	То же	Щит	3	
Щ2	"	То же	3	
Щ3	"	"	1	
	ГОСТ8486-66	Брус 50х50	0,005	м³
	То же	То же 100х100	0,002	м³
	"	" 150х150	2,6	м³
	"	Доска 13х150	0,03	м³
		Изделия бетонные и железобетонные		
ЛТ1	3.900-3, вып. 8 ч.1	Лоток ЛТ1-3-2	1	1030кг
ПТ1	То же	Плита ПТ2-6	10	30кг
ПД1	3.900-3, вып. 7	То же КЦД10	1	440кг
ПП1	То же	" КЦП1-10-1	1	250кг
П1	ПК-01-88	" ПЖ1-1	6	168кг

Инв. №			
Разраб.	Кольчугина		
Рук. гр.	Вылегина		26.1.80
Гл. спец.	Семушкин		2.1.80
Нач. отд.	Тигай		2.1.80
ГИП	Глезин		
Н. контр.	Матросова		09.01.80

Привязан

ТП 816-2-1 -АР

Площадка для мойки сельхозмашин с оборотным водоснабжением

Стадия	Лист	Листов
ТР	1	12

Общие данные (начало)

Мсх СССР ЦИТЭПсельхозпром г. Иваново

Копировал ИЯ-16662-01 4 Формат 22Г

Типовой проект 816-2-1 Альбом 1

Марка	Обозначение	Наименование	Кол.	Примечание
П2	3.006-2, вып. II-2; II-4	Плита перекрытия П13д-11б	6	330кг
П3	3.006-2, вып. III-2; III-3	То же П02	1	550кг
Б1	1.139-1, вып. 1	Балочная перемычка БГ33	1	770кг
	То же	Перемычка Б13	4	25кг
	"	То же Б18	2	75кг
	"	" БУ19	2	130кг
КЦ-1	3.900-3, вып. 7, ч.1	Кольцо стеновое КЦ-10-9	2	600кг
ПС1	3.900-3, вып. 1; 4	Панель стеновая ПС1А-24-Б1б	3	1240кг
ПС2	То же	То же ПС1Б-24-Б1а	4	1420кг
ПС3	3.900-3, вып. 1; 4 и АР-5	" ПС1А-24-Б1аи	1	1240кг
		Монолитные железобетонные конструкции		
	АР-6	Днище монолитное		
		Изделия металлические		
ЛМ1	АР-7	Лестница	1	52,78кг
Л1	ГОСТ 3634-61	Люк Л	1	80кг
	2.430-3, вып. 2	Костыль	20	0,50кг
	3.901-5	Сальник dy 150	2	15,9кг
	То же	То же dy 150	1	11,8кг
	"	" dy 100	1	8,2кг
ВФ-1	АР-12	Фильтр	1	41,43кг
МН1	АР-11	Деталь закладная	3	3,0кг
С1	АР-8	Сетка	4	4,51кг
С3	АР-10	То же	2	35,34кг
С4	То же	"	2	34,98кг
С5	"	"	2	11,91кг
С6	"	"	2	96,51кг
С7	"	"	2	104,14кг
С8	"	"	1	122,78кг
С9	"	"	1	78,89кг
	ГОСТ 8478-66	Сетка 200/200/5/5 / 2500×9000	6	39,38кг
Р1	АР-7	Решетка	1	1,68кг
А1	То же	Анкер	40	0,55кг
	"	Скоба	20	5,37кг
		Уголок Б-140×140×9 ГОСТ 8509-72 / Вст. 3кп2 ГОСТ 535-59*	8	1,94кг
		Полоса 10×350 ГОСТ 82-70* / Вст. 3кп2 ГОСТ 535-59*	4	16,49кг
		Полоса 10×390 ГОСТ 82-70* / Вст. 3кп2 ГОСТ 535-59*	4	18,37кг
		Изделия стандартные		
		Болт М16×300 ГОСТ 7798-70*	16	1,001кг
		Гайка М16 ГОСТ 5915-70*	56	0,11кг
		Гвоздь К3×70 ГОСТ 4028-63*	40	

Общая часть

Типовой проект площадки для мойки сельскохозяйственных машин с оборотным водоснабжением разработан в соответствии с планом типового проектирования на 1979г, на основании задания на корректировку типового проекта „Площадка для мойки сельскохозяйственных машин с оборотным водоснабжением," утвержденного мсх СССР 22 января 1979г (взамен типового проекта 816-73).

Площадка для мойки машин с оборотным водоснабжением предназначена для строительства в составе пунктов технического обслуживания бригады или отделения колхоза и совхоза с парком на 10; 20; 30 и 40 тракторов (т.п. 819-162) и рассчитана на чистку и мойку сельскохозяйственных машин.

На площадке для мойки могут обслуживаться машины с максимальными габаритами: шириной 6м, длиной 12м.

Типовой проект разработан для применения в районах со следующими природно-климатическими условиями:

а) расчетная зимняя температура наружного воздуха -20, -30 (основное решение), -40°С.

б) снеговая нагрузка - 100 кгс/м²;

в) ветровая нагрузка - 27кгс/м²;

г) сейсмичность не выше 6 баллов;

д) грунты в основаниях непучинистые, непросадочные, со следующими значениями характеристик:

φ = 28град.; С = 0,02кгс/см²; Е = 150кгс/см²; γ = 1,8кгс/м³.

Архитектурно-строительные решения

В комплекс площадки для мойки машин с оборотным водоснабжением входят:

Открытая площадка

Насосная станция

Резервуар чистой воды емкостью 10м³

Грязеотстойник с бензомаслоуловителем

Маслосборный колодец

Открытая площадка - из бетона марки 200

Насосная и резервуар

Фундаменты - монолитное ж.-б. днище.

Стены резервуара - сборные стеновые панели по серии 3.900-3, выпуск 1, 4.

Стены насосной - из обыкновенного глиняного кирпича марки 75 на растворе марки 25.

Перекрытие резервуара из сборных ж.б. плит по серии 3.006-2, вып. II-2; II-4; III-2; III-3.

Покрытие насосной - из ж.-б. плит по серии ПК-01-88.

Кровля - рулонная.

Окна - деревянные по ГОСТ 12506-67.

Двери - деревянные по ГОСТ 14624-69.

Кладку стен насосной выполнять с наружной стороны с расшивкой швов, с внутренней стороны вподрезку с последующей побелкой известковой краской.

Грязеотстойник с бензомаслоуловителем - монолитный железобетонный.

Перекрытие - из деревянных щитов.

Технико-экономические показатели

Наименование		Данный проект			Типовой проект 816-73			
		Открыт. площ.	Насосн. резерв.	Грязеотст.	Открыт. площ.	Насосная	Резервуар	Грязеотст.
Строительный объем,	м³	—	64,85	—	—	24,0	20,0	—
Площадь застройки,	м²	124,2	10,37	13,6	124,2	8,4	—	13,6
Полезная площадь,	м²	108,0	7,64	6,5	108,0	5,20	—	6,5
Производственная площадь,	м²	108,0	3,82	6,5	108,0	2,60	—	6,5
Установленная мощность эл. приемников,	КВТ	9,46			2			
Расход воды,	м³/ч	1,44			0,69			
Общая сметная стоимость строительства,	тыс. руб.	6,15			6,02			
В том числе: строит.-монтажных работ,	тыс. руб.	5,84			5,80			
оборудования,	тыс. руб.	0,31			0,22			

Разраб.	Кольчугина		
Рук. гр.	Вылгина		28.01.80
Гл. спец.	Семушкин		
Нач. отд.	Тигай		
ГИП	Глезин		
Н. контр.	Матросова		07.01.80

ТП 816-2-1 - АР

Площадка для мойки сельхозмашин с оборотным водоснабжением

Стадия	Лист	Листов
ТР	2	

Общие данные (окончание)

МСХ СССР ЦИТЭПСЕЛЬХОЗПРОМ г. Иваново

Привязан

Инв. №

Взам. инв. №

Подпись и дата

Инв. № подл.

Копировал Ш-16662-01 5 Формат 22Г

Альбом 1

816-2-1

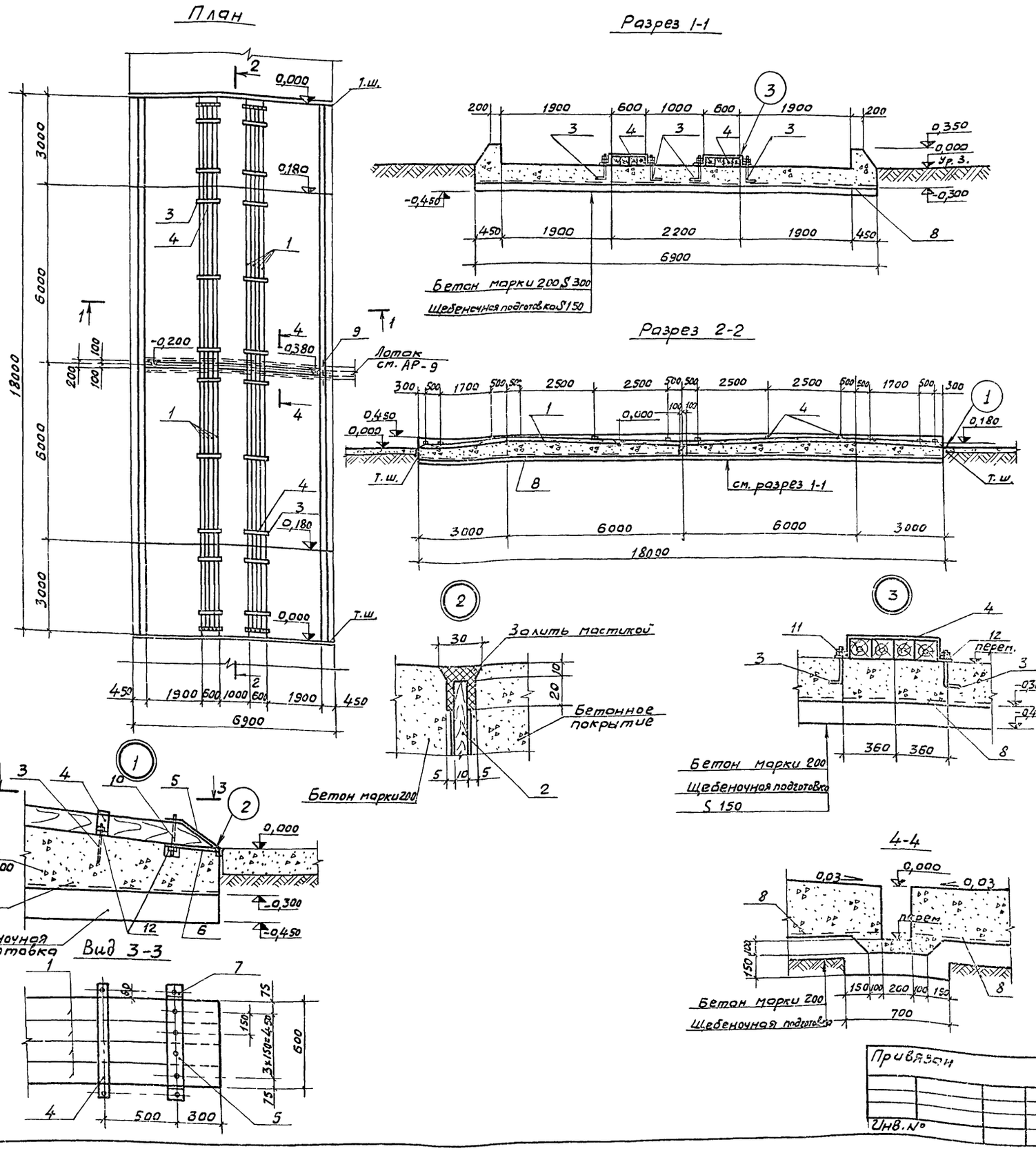
План
Разрез 1-1
Разрез 2-2

Спецификация изделий на площадку

Формат	Зона	Поз.	Обозначение	Наименование	Кол.	Примечание
				Изделия деревянные		
БЧ		1	ГОСТ 8486-66	Брус 150×150	2,6	м³
БЧ		2	То же	Доска 13×150	0,03	м³
				Изделия металлические		
22Г		3	АР-7	Анкер А1	40	0,55 кг
22Г		4	АР-7	Скоба	20	5,37 кг
22Г		5	АР-7	Полоса $\frac{Б10\times350\ ГОСТ\ 82-70}{В\ Ст3кп2\ ГОСТ\ 535-55}$ В600	4	18,37 кг
22Г		6	АР-7	Полоса $\frac{Б10\times350\ ГОСТ\ 82-70}{В\ Ст3кп2\ ГОСТ\ 535-55}$ В600	4	16,49 кг
22Г		7	АР-7	Уголок $\frac{Б\text{-}140\times140\times9\ ГОСТ\ 8509-72}{В\ Ст3\ кп2\ ГОСТ\ 535-55}$ В100	8	1,94 кг
БЧ		8		Сетка $\frac{200/200/5/5}{2500\times9000}$ ГОСТ 8478-66	6	39,38 кг
22Г		9	АР-8	Решетка Р1	1	1,68 кг
БЧ		10		Болт М16×300 ГОСТ 7798-70*	16	1,001 кг
БЧ		11		Гайка М16 ГОСТ 5916-70*	40	0,058 кг
БЧ		12		Гайка М16 ГОСТ 5915-70*	56	0,11 кг
				Материалы		
				Бетон марки 200	51,08	м³

1. Для предохранения бетонного покрытия площадки от воздействия ходовой части тяжелых гусеничных машин обязательно устройство сменного деревянного настила из брусьев.
2. Основанием под площадку служит природный грунт со срезкой растительного слоя.
3. Площадка для мойки машин запроектирована из бетона марки 200 толщиной 300 мм, армирована сеткой 200/200/5/5 по ГОСТ 8478-66, защитный слой 35 мм.
4. Все металлические элементы покрыть масляной краской за 2 раза по грунту из железного сурика на олифе.

Ст. инж.	Чепуштанов		
Рук. гр.	Вылгина		26.11.80
Гл. спец.	Семушкин		
Нач. отд.	Тигой		2/2-80
ГИП	Глезин		
Н. контр.	Матросов		07.01.80

ТП 816-2-1 -АР

Площадка для мойки сельхозмашин с оборотным водоснабжением

Открытая площадка

Стадия	Лист	Листов
ТР	3	

План. Разрезы 1-1; 2-2. Узлы

Мсх СССР ЦИТЭП сельхозпром г. Иваново

Привязан

Инв. №

Копир. Акул 16662-01 6

Формат 22Г

Фасад 1-2

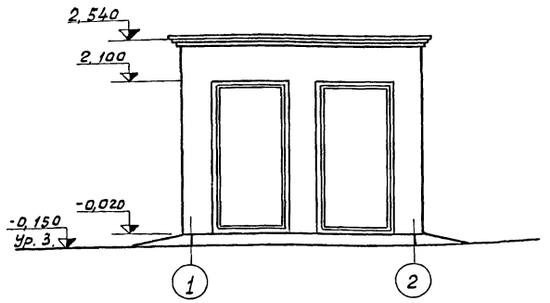

Фасад А-Б

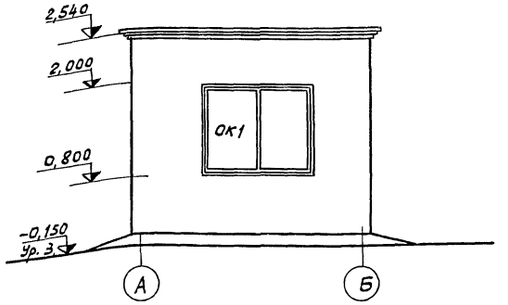

План на отм. 0,000

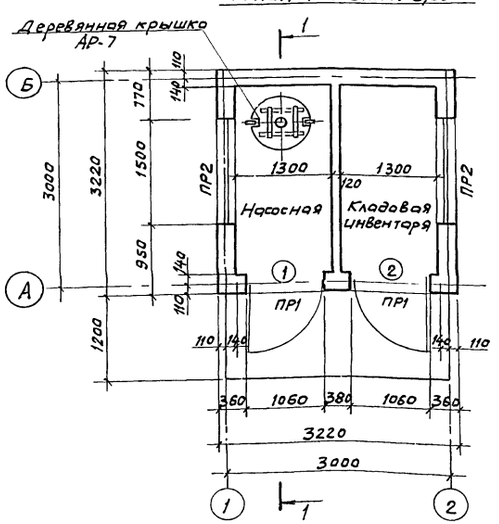

Разрез 1-1

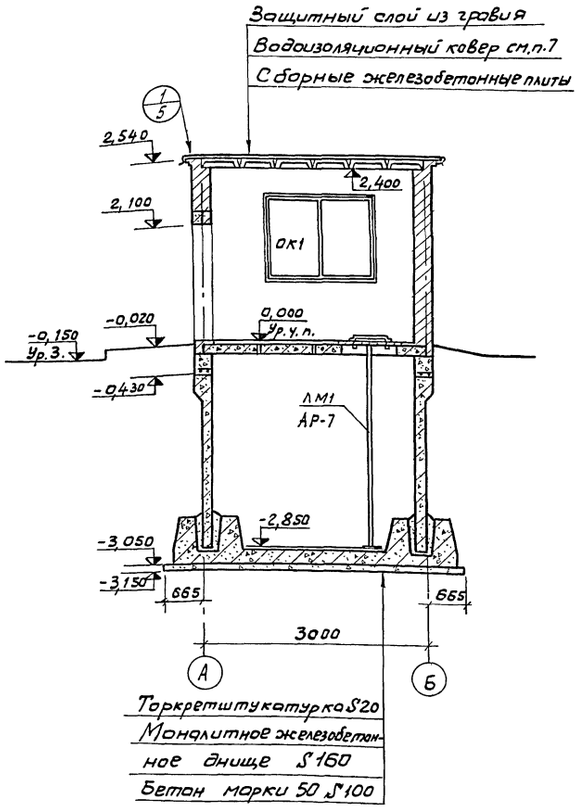

План на отм. -2,400

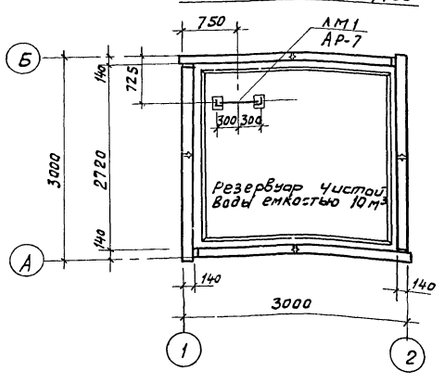

Спецификация заполнения оконных проемов

Марка	Обозначение	Наименование	Кол.	Примечание
		Проем ОК1	2	
Н1-94	ГОСТ 12506-67	Оконный блок	1	

Экспликация полов

Тип пола по проекту	Конструкция пола	Материал слоя	Тип слоя	Толщ. слоя, мм	Дополнительные указания
1	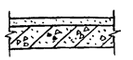	Цем. песчаный раствор марки 200 Сборная железобетонная плита	П108	20 120	Для насосной и кладовой инвентаря.

Полы и типы слоев приняты по СНиП II-В. 8-71

1. За условную отметку 0,000 принята отметка чистого пола помещения насосной, что соответствует абсолютной отметке ☐
2. Стены - несущие из глиняного обыкновенного кирпича пластического прессования марки 75 ГОСТ 530-71* на цементном растворе марки 25, МРЗ-25.
3. Грунты в основании непучинистые, непросадочные со следующими характеристиками: $\varphi = 28°$; $C = 0{,}02$ кгс/см²; $E = 150$ кгс/см²; $\beta = 1{,}8$ кг/см³
Грунтовые воды отсутствуют.
4. По периметру наружных стен устраивается асфальтобетонная отмостка шириной 700 мм по щебеночному основанию толщиной 100 мм.
5. Гидроизоляцию под наружные стены выполнять из слоя цементного раствора состава 1:2 толщиной 30 мм (цемент марки 400).
6. Монолитные участки стен и панели с наружной стороны обмазывается горячей битумной мастикой за 2 раза по холодной битумной грунтовке.
7. Состав кровли: защитный слой из гравия крупностью зерен 5...10 мм ГОСТ 8268-74* втопленного в горячую битумную антисептированную мастику марки МБР-Г-65 ТУ 21-27-41-75
4-хслойный рулонный ковер из рубероида марки РМ350 ГОСТ 10923-64* на мастике марки МБК-1-65 ТУ 21-27-41-75.

Ст. инж.	Непутятенко			ТП 816-2-1 АР
Рук. гр.	Вылгина		26.11.73	
Гл. спец.	Семушкин		2.12.73	Площадка для мойки сельхозмашин с оборотным водоснабжением
Нач. отд.	Тигай			
ГИП	Глезин			Насосная станция. Резервуар чистой воды емкостью 10 м³
Н. контр.	Матросова		09.01.74	Фасады. Планы. Разрез

Стадия	Лист	Листов
ТР	4	

МСХ СССР ЦИТЭПсельхозпром г. Иваново

Привязан

Инв. №

Инв. № подл. | Подп. и дата | Взам. инв. №

Копировал 16662-01 7 Формат 22Г

Альбом 1

Маркировочная схема стеновых панелей

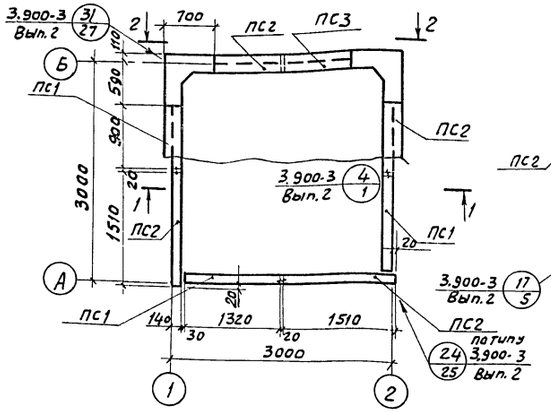

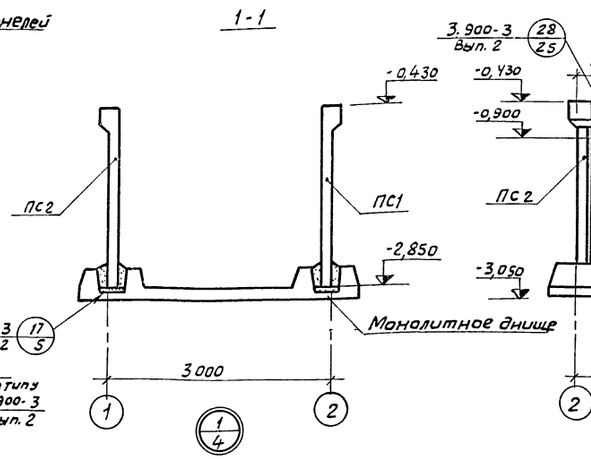

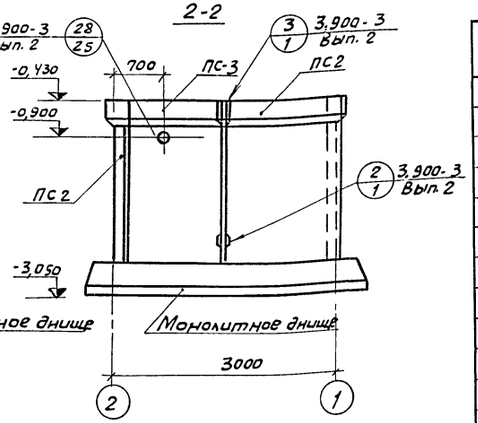

Маркировочная схема плит покрытия

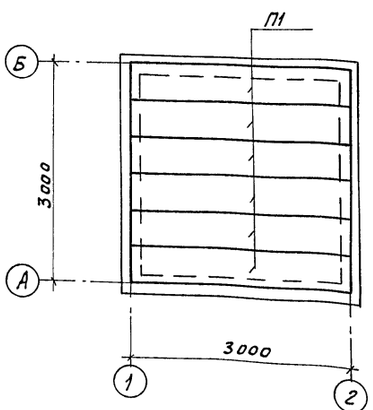

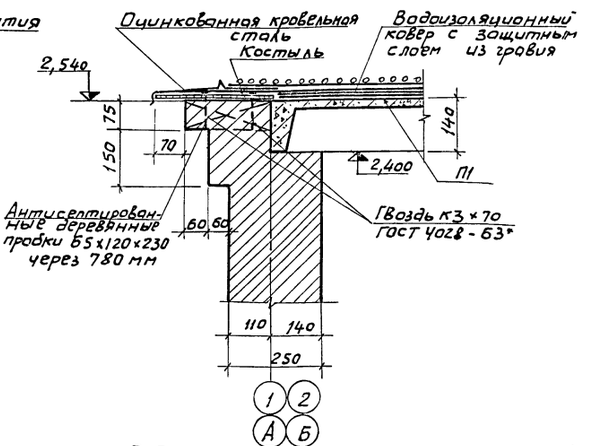

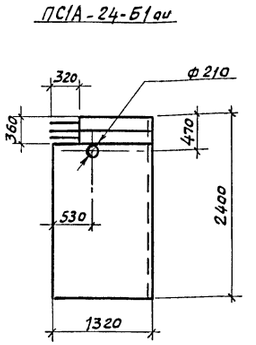

Маркировочная схема плит перекрытия

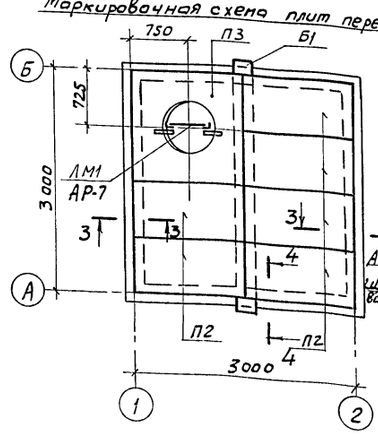

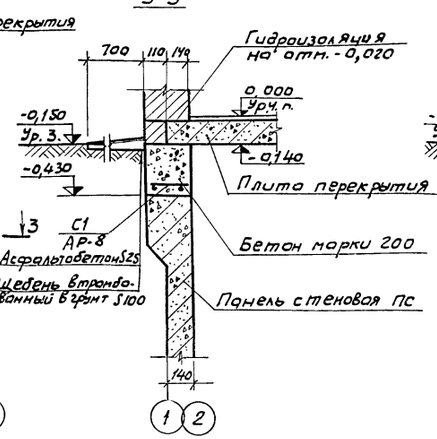

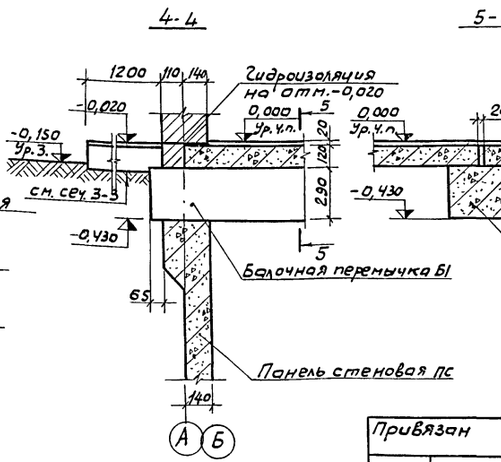

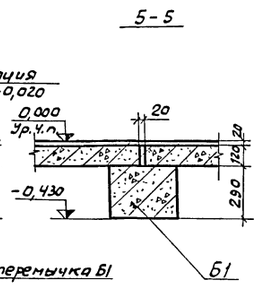

Спецификация элементов к маркировочным схемам, расположенным на листе

Марка	Обозначение	Наименование	Кол.	Примечание
		Маркировочная схема		
		стеновых панелей		
ПС1	Серия 3.900-3, Вып.1;4	Панель стеновая ПС1А-24-Б1б	3	1240кг
ПС2	То же	То же ПС1Б-24-Б1а	4	1420кг
ПС3	Серия 3.900-3, Вып.1;4и АР-5	" ПС1А-24-Б1ан	1	1240кг
		Маркировочная схема		
		плит покрытия		
П1	Серия ПК 01-88	Плита ПЖ1-1	6	178кг
		Маркировочная схема		
		плит перекрытия		
П2	Серия 3.006-2, Вып.II-2; II-4	Плита П13д-11б	6	330кг
П3	Серия 3.006-2, Вып.III-2; III-3	То же П02	1	550кг
Б1	Серия 1.139-1, Вып.1	Балочная перемычка БГ33	1	770кг
		Узел 1		
	Серия 2.430-3, Вып.2	Костыль	20	0,50кг
		Гвоздь К3×70 ГОСТ 4028-63*	40	0,004кг

1. Стеновая панель ПС1А-Б1ан отличается от панели ПС1А-Б1а по серии 3.900-3, выпуск 1 наличием отверстия.
2. Установка стеновых панелей производится с тщательной выверкой горизонтальных и вертикальных осей.
3. Арматурные стыки элементов замоноличиваются плотным бетоном марки 300 на мелком заполнителе.
4. Монтаж панелей вести в соответствии с указаниями серии 3.900-3, Вып. 1, 2.

Ст.инж.	Цепуштанова		
Рук.гр.	Вылгино		28.12.79
Гл.спец.	Семушкин		2/I-80
Нач.отд.	Тигай		2/I-80
ГИП	Глезин		
Н.контр.	Матросова		01.01.80

Привязан

Инв. №

ТП 816-2-1 - АР

Площадка для мойки сельхозмашин с оборотным водоснабжением

Насосная станция. Резервуар чистой воды емкостью 10 м³

Стадия	Лист	Листов
ТР	5	

Маркировочные схемы: стеновых панелей, плит покрытия, плит перекрытия. Сечения. Узел 1

МСХ СССР ЦИТЭП сельхозпром г. Иваново

копировал 16662-01 8 формат 22г

Типовой проект 816-2-1 Альбом 1

План днища

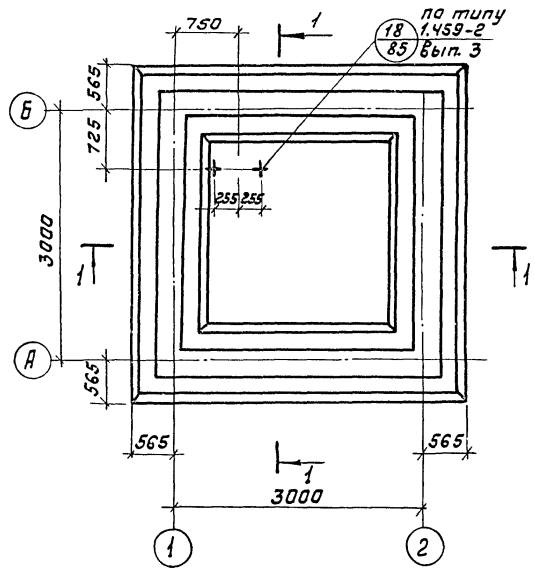

1–1

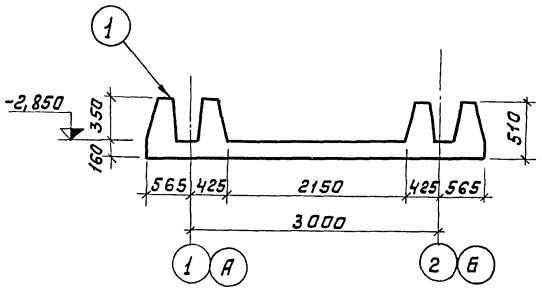

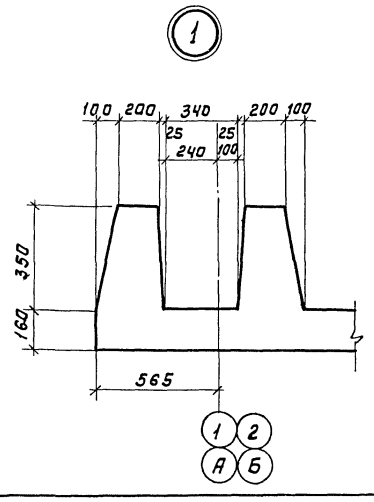

План раскладки каркасов

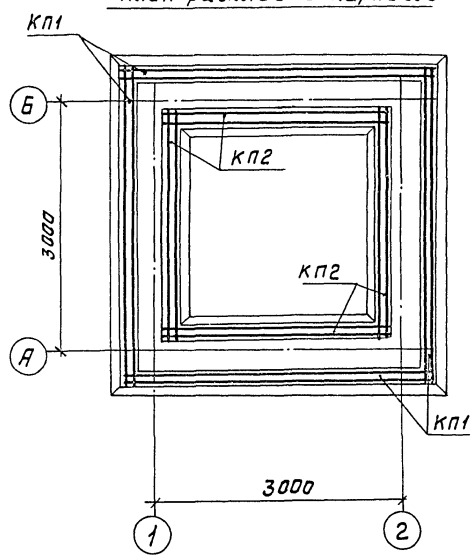

План раскладки сеток

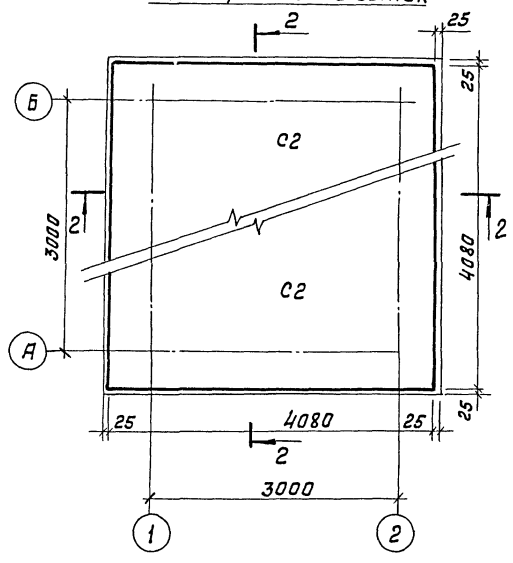

2–2

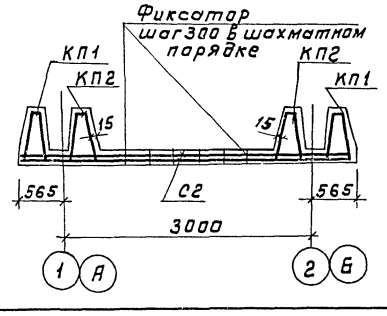

Спецификация элементов на монолитное днище

Марка	Обозначение	Наименование	Кол.	Примечание
		Монолитное днище		
С2	АР-8	Сетка	2	105,73кг
КП1	АР-8	Каркас пространствен.	4	59,74кг
КП2	АР-8	То же	4	40,88кг
—	АР-8	Фиксатор	27	0,26кг
		Болт М12 ГОСТ 7798-70*	2	0,42кг
		Гайка М12 ГОСТ 5915-70*	2	0,015кг
		Шайба 12 65Г ГОСТ 6402-70*	2	
		Материал		
		Бетон марки 200	5,06	м³

1. Монолитное железобетонное днище выполнять из бетона марки 200 по прочности на сжатие, морозостойкости марки 150, водонепроницаемости В-4.
2. Защитный слой бетона для верхних сеток-30 мм, для нижних-35 мм.

Ст. инж.	Челуштанова			ТП 816-2-1 АР
Рук. гр.	Вылгина			Площадка для мойки сельхозмашин с оборотным водоснабжением
Гл. спец.	Семушкин			Насосная станция. Резервуар чистой воды емкостью 10 м³
Нач. отд.	Тигай			Стадия: Тр; Лист: 6; Листов:
ГИП	Глезин			Монолитное днище
Н. контр.	Матросова			Госкомсельхозпром СССР ЦИТЭПсельхозпром г. Иваново

Привязан

Инв. №

Копировал Щ-16662-01 9 Формат 22Г

Инв. № подл. | Подпись и дата | Взам. инв. №

Поз.4
АР-3

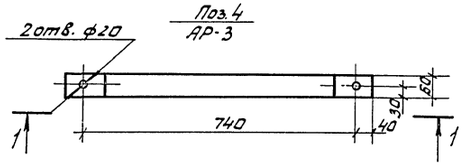

Вид 1-1

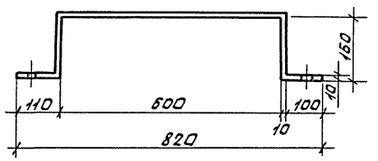

Поз.5
АР-3

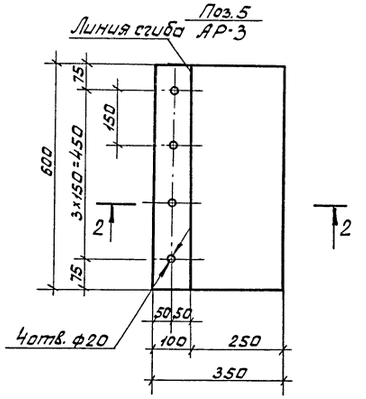

2-2

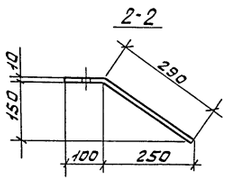

Поз.6
АР-3

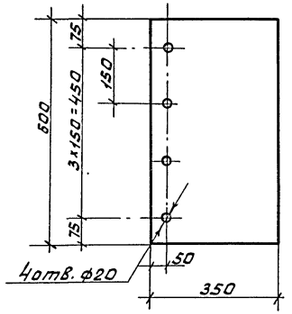

Поз.7
АР-3

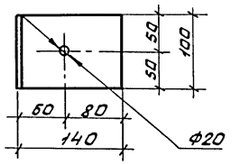

Поз.3
АР-3

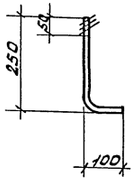

ЛМ1
АР-4

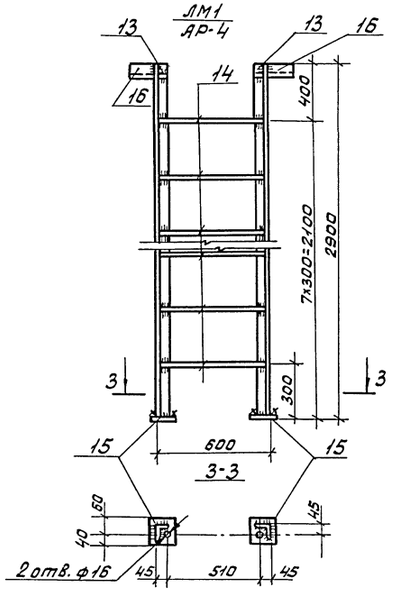

Деревянная крышка КР1
АР-4

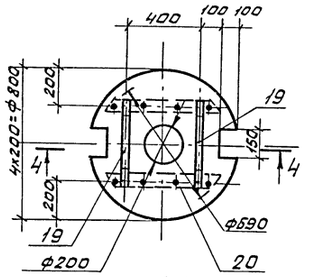

4-4

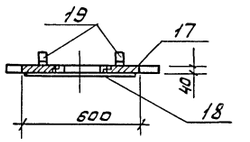

Поз.18

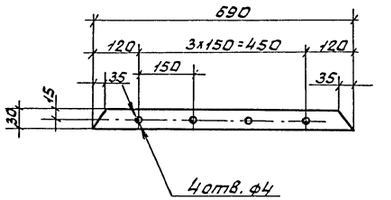

Поз.19

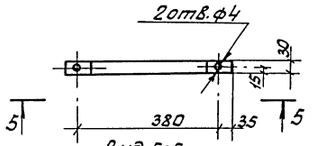

Вид 5-5

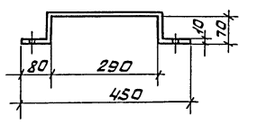

Спецификация на изделия

Формат	Зона	Поз.	Обозначение	Наименование	Кол.	Примечание
				Анкер А1		
22Г		3		Ф16А-I ГОСТ 5781-75; ℓ=350	1	0,55 кг
				Скоба		
22Г		4		Полоса Б-10х60 ГОСТ 103-76 / Ст3кп2 ГОСТ 535-58* ℓ=1140	1	5,37 кг
22Г		5		Полоса Б-10х390 ГОСТ 82-70 / Ст3кп2 ГОСТ 535-58* ℓ=600	1	18,37 кг
22Г		6		Полоса Б-10х350 ГОСТ 82-70 / Ст3кп2 ГОСТ 535-58* ℓ=600	1	16,49 кг
22Г		7		Уголок Б-140х140х9 ГОСТ 8509-72 / Ст3кп2 ГОСТ 535-58* ℓ=100	1	1,94 кг
22Г				ЛМ1		
Б4		13		Уголок Б-75х75х6 ГОСТ 8509-70 / Ст3кп2 ГОСТ 535-58* ℓ=2900	2	19,98 кг
Б4		14		Стержень ф18А-I ГОСТ 5781-75, ℓ=570	8	1,14 кг
Б4		15		Полоса Б-6х100 ГОСТ 103-76 / Ст3кп2 ГОСТ 535-58* ℓ=100	2	0,47 кг
Б4		16		Уголок Б-75х75х6 ГОСТ 8509-70 / Ст3кп2 ГОСТ 535-58* ℓ=200	2	1,38 кг
22Г				Крышка деревянная КР1		
Б4		17		Доска 540	0,02	м³
22Г		18		Полоса Б-6х50 ГОСТ 103-76 / Ст3кп2 ГОСТ 535-58* ℓ=690	2	1,63 кг
22Г		19		Полоса Б-10х30 ГОСТ 103-76 / Ст3кп2 ГОСТ 535-58* ℓ=590	2	1,39 кг
		20		Гвоздь К3х70 ГОСТ 4028-63*	12	0,004 кг

1. Сварку выполнять электродом типа Э42 ГОСТ 9467-75, сварные швы по ГОСТ 5264-69.
2. Деревянную крышку изготовить из древесины хвойных пород II категории по ГОСТ 8486-66, влажностью не более 25%.
3. Все металлические элементы покрыть масляной краской за 2 раза по грунту из железного сурика на олифе.

Гл.инж.	Челушенков		ТП 816-2-1 -АР
Рук.гр.	Вылегина		Площадка для мойки сельхозмашин с оборотным водоснабжением
Гл.спец.	Семушкин		
Нач.отд.	Тигай		
ГИП	Глезин		Насосная станция. Резервуар чистой воды емкостью 10 м³
Н.контр.	Маросова	07.01.80	Стадия: Р; Лист: 7; Листов:
			Изделия металлические. Деревянная крышка КР1
			МСХ СССР ЦИТЭПсельхозпром г. Иваново

Привязан

Инв. №

Копировал Инв. - 16662-01 10 Формат 22Г

Решетка Р1
АР-3

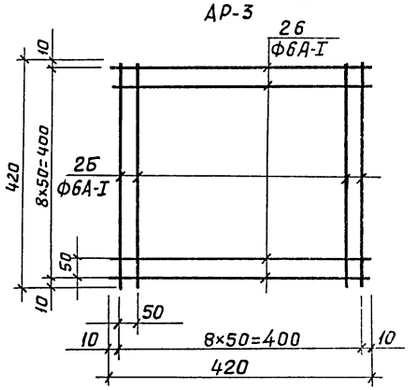

КП1
АР-6

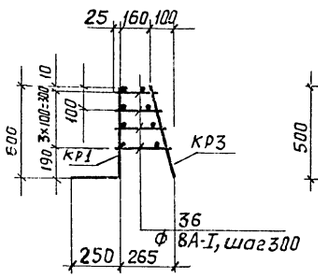

КП2
АР-6

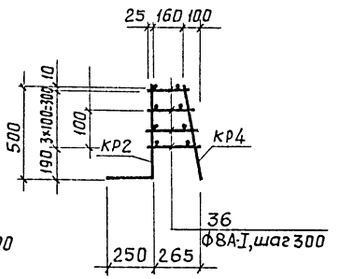

Фиксатор (поз.37)

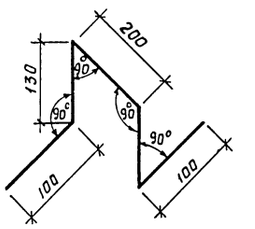

Ведомость стержней на один элемент

Марка эл-та	Поз.	Эскиз или сечение	Ф мм	Длина мм	Кол.
Р1	26	—	6А-I	420	18
С1	27	—	10А-I	3200	2
	28	—	6А-I	230	11
С2	29	—	10А-III	4080	42
КП1	30	—	12А-III	750	37
	31	—	8А-I	3880	4
	33	—	8А-I	3880	4
	34	—	12А-III	520	37
	36	180...260	8А-I	14300	—
КП2	30	—	12А-III	750	25
	32	—	8А-I	2700	4
	34	—	12А-III	520	25
	35	—	8А-I	2700	4
	36	180...260	8А-I	9900	—
Фиксатор	37	—	8А-I	660	1

Сетка С1
АР-5

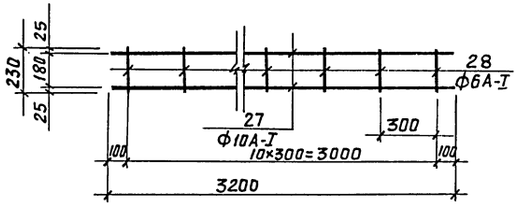

КР1 (КР2)

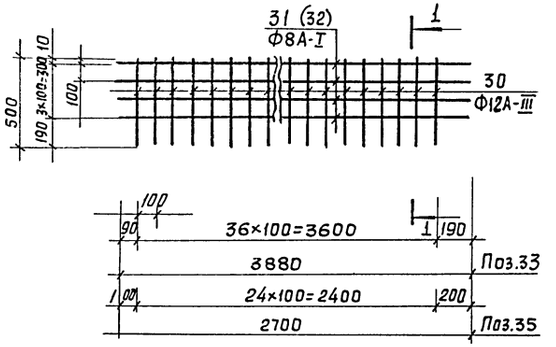

1–1

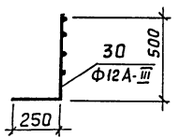

Сетка С2
АР-6

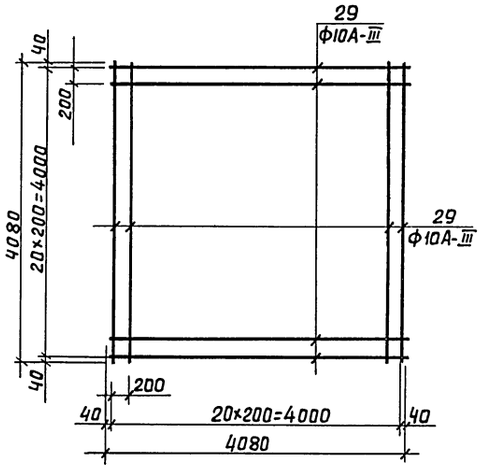

КР3 (КР4)

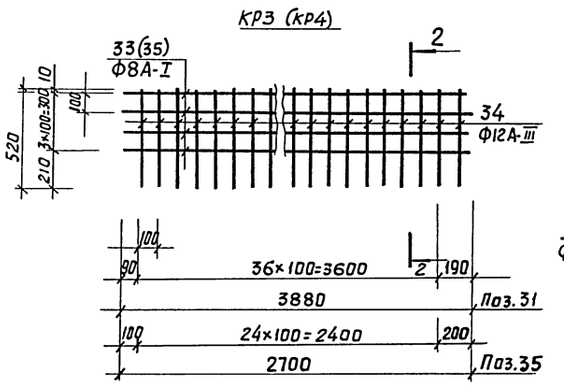

2–2

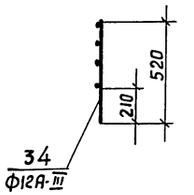

Выборка стали на один элемент, кг

Марка	Арматурные изделия: Арматурная сталь ГОСТ 5781-75							Всего
	Класс А-I				Класс А-III			
	Ф, мм				Ф, мм			
	6А-I	8А-I	10А-I	Итого	10А-III	12А-III	Итого	
Р1	1,68			1,68				1,68
С1	0,56		3,95	4,51				4,51
С2					105,73		105,73	105,73
КП1		18,01		18,01		41,73	41,73	59,74
КП2		12,69		12,69		28,19	28,19	40,88
Фиксатор		0,26		0,26				0,26

1. При изготовлении сеток и каркасов применяется контактная точечная сварка ГОСТ 15878-70.
2. Для обеспечения точной разбивки арматуры, сетки и каркасы изготовлять в кондукторах.

Привязан:

Инв.№

Ст.инж.	Чепушанова		ТП 816-2-1 -АР
Рук.гр.	Вылгина		Площадка для мойки сельхозмашин с оборотным водоснабжением
Гл.спец	Семушкин		
Нач.отд.	Тигай		
ГИП	Глезин		
Н.контр	Матросова		Насосная станция. резервуар чистой воды емкостью 10 м³

Стадия	Лист	Листов
ТР	8	

Решетка Р1. Сетки С1; С2. Пространственные каркасы КП1; КП2.

МСХ СССР ЦИТЭП сельхозпром г. Иваново

Копировал Леонтьева 16882-01 11 Формат 22Г

Инв.№ подл. | Подп. и дата | Взам. инв.№

План

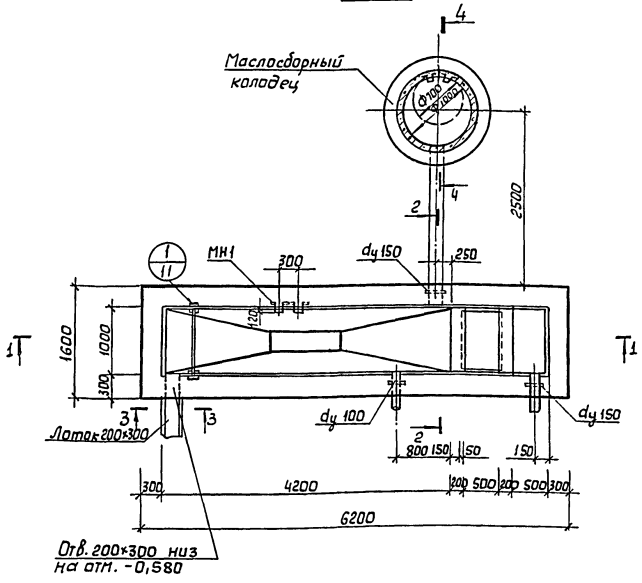

1-1

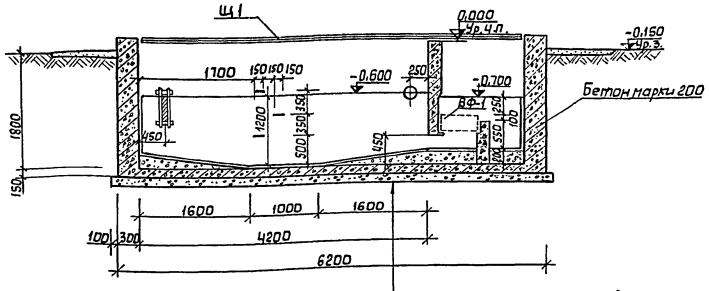

Цементный раствор с добавлением керезита-20

Бетон марки 50- по уклону

Бетон марки 200-150

Бетонная подготовка марки 50-100

Утрамбованный грунт

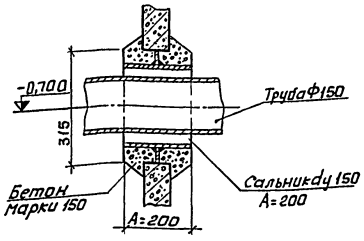

2-2

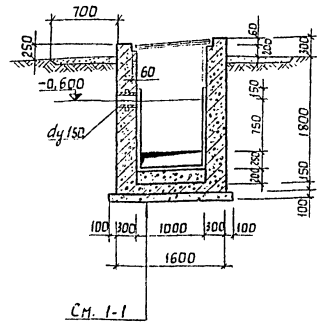

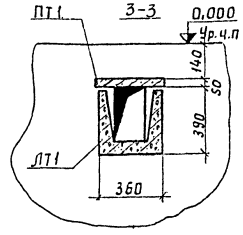

4-4

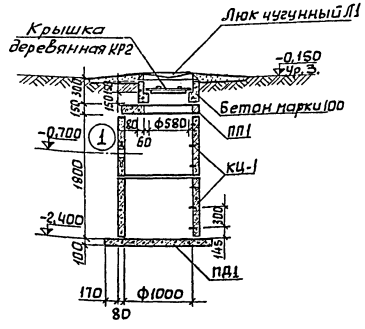

Спецификация изделий на грязеотстойник с бензомаслоуловителем

Марка	Обозначение	Наименование	Кол.	Примечание
		Грязеотстойник с бензомаслоуловителем		
Щ1	АР-11	Щит	3	
МН1	То же	Деталь закладная МН1	3	3кг
ВФ-1	АР-12	Фильтр	1	41,43кг
		Колодец маслосборный		
КР2	АР-11	Крышка деревянная	1	
ПД1	3.900-3, Вып. 7ч.1	Плита КЦД10	1	440кг
ПП1	То же	То же КЦП1-10-1	1	250кг
КЦ-1	,,	Кольцо стеновое КЦ-10-9	2	600кг
Л1	ГОСТ 13634-68.1	Люк Л	1	80кг
	3.901-5	Сальник dy 100, А=300	1	8,2кг
	То же	То же dy 150, А=200	2	15,9кг
	,,	,, dy 150, А=300	1	11,8кг
ЛТ1	3.900-3, Вып. 8.ч.1	Лоток ЛТ1-3-2	1	1030кг
ПТ1	То же	Плита ПТ2-6	10	30кг

1. Данный лист смотреть совместно с листами АР-11; АР-12.
2. Конструкцию фильтра ВФ-1 см. на листе АР-12.
3. Расположение отверстий труб по вертикали (от поверхности земли) уточняется на месту.
4. Заполнение грязеотстойника водой при испытании производить до отм. выходного патрубка.
5. Внутренние и наружные стенки колодца промазать горячим битумом за два раза по огрунтовке.
6. Грунты в основаниях непучинистые, непросадочные со следующими значениями: φ = 28 град.; C=0,02кгс/см²; E=150кгс/см²; γ_o=1,8 кгс/см³

Разраб.	Кольчугина			ТП 816-2-1 -АР	
Рук.гр.	Вылгина		2.1.84		
Гл.спец.	Семушкин		2.1.84	Площадка для мойки сельхозмашин с оборотным водоснабжением	
Нач.отд.	Тугай		2.1.84		
ГИП	Глезин				
Н.контр.	Матросова		01.03.84	Грязеотстойник с бензомаслоуловителем	Стадия: Р; Лист: 9; Листов:
Привязан				План и разрезы	МСХ СССР ЦИТЭПсельхозпром г. Иваново
Инв.№					

Копировал: Леонтьева 16662-01 12 Формат А2Г

Типовой проект 816-2-1 Альбом 1

Маркировочная схема раскладки сеток приямка

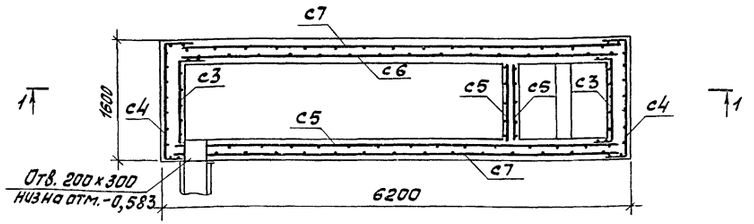

С3

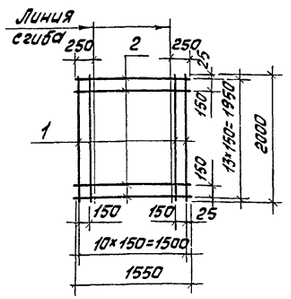

С4

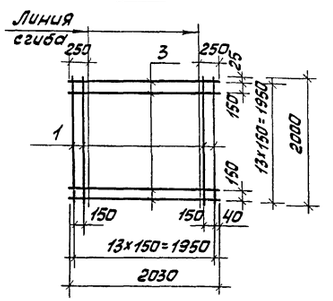

1-1

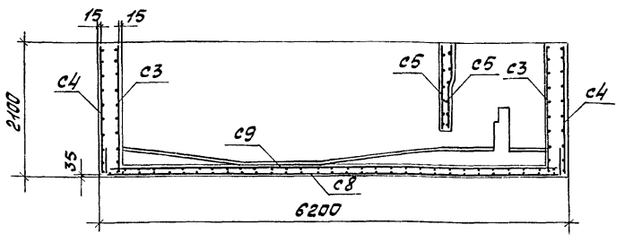

С6; С7; С9

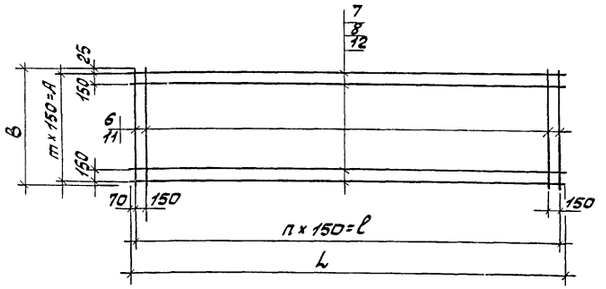

С8

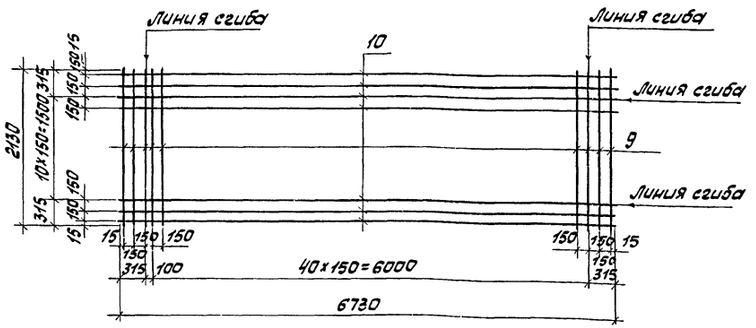
Линия сгиба
Линия сгиба
10
Линия сгиба
9
Линия сгиба
2130
10×150=1500
315
150
150
150

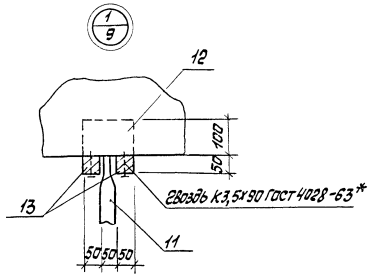

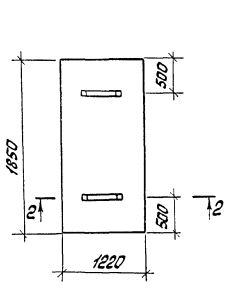

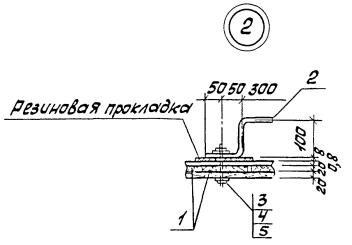

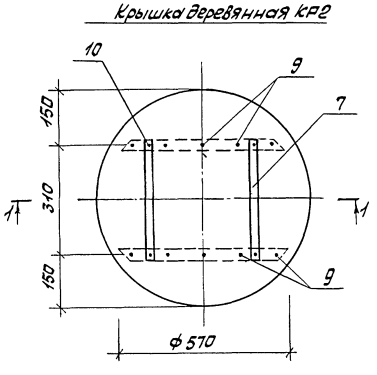

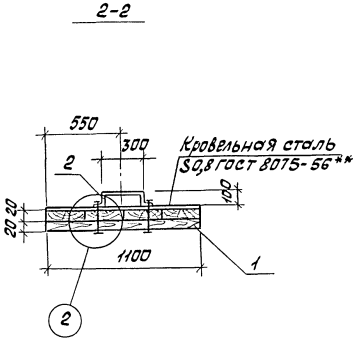

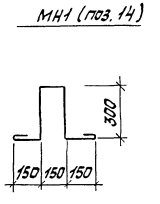

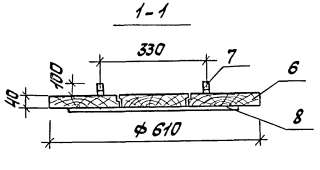

Формат	Зона	Поз.	Обозначение	Наименование	Кол.	Примечание
				Детали		
				и стандартные изделия		
22г				Щит Щ1		
Б4		1		Доска S20 ГОСТ 8486-66 ℓ=1850	0,05	м³
Б4		2		Скоба ф20А-I ГОСТ 5781-75 ℓ=700	2	3,0кг
Б4		3		Болт М10х100 ГОСТ 7798-70	4	
Б4		4		Гайка М10 ГОСТ 5915-70*	4	
Б4		5		Шайба 10 ГОСТ 11371-68*	8	
22г				Крышка деревянная КР2		
Б4		6		Доска S40 ГОСТ 8486-66	0,02	м³
Б4		7		Полоса 10х30 ГОСТ 103-76 / Вст3кп2 ГОСТ 535-58* ℓ=610	2	1,44кг
Б4		8		Полоса 6х50 ГОСТ 103-76 / Вст3кп2 ГОСТ 535-58* ℓ=570	2	1,35кг
Б4		9		Гвоздь К2,5х50 ГОСТ 4028-63*	10	
Б4		10		Гвоздь К3,0х70 ГОСТ 4028-63*	4	
Б4		11		Брус 50х50 ℓ=1000	0,003	м³
Б4		12		Брус 100х100 ℓ=150	0,002	м³
Б4		13		Брус 50х50 ℓ=700	0,002	м³
22г				Деталь закладная МН1		
Б4		14		Стержень ф20А-I ГОСТ 5781-75		3,00кг
				ℓ=1170		

1. Сварку выполнять электродом типа Э42 ГОСТ 9467-75. Сварные швы по ГОСТ 5264-69.
2. Изделия деревянные изготовить из древесины хвойных пород II категории по ГОСТ 8486-66 влажностью не более 25%.
3. Позиция 11 – дырчатая плавающая перегородка с отверстиями ф 30мм через 100мм в шахматном порядке.
4. Щиты из досок крепить гвоздями К3,5х40 ГОСТ 4030-63*.

Разраб.	Кольчугина			ТП 816-2-1 – АР
Рук. гр.	Вылгина		26.12.74	
Гл. спец.	Семушкин			
Нач. отд.	Тигай		2.1.84	Площадка для мойки сельхозмашин с оборотным водоснабжением
ГИП	Глезин			
Н. контр.	Матросова		07.01.80	Грязеотстойник с бензомаслоуловителем
				Щит Щ1. Детали

Стадия	Лист	Листов
ТР	11	

МСХ СССР ЦИТЭП сельхозпром г. Иваново

Привязан

Инв. №

Копировал Тр-16662-01 14 Формат 22Г

Типовой проект 816-2-1 Альбом 1

План

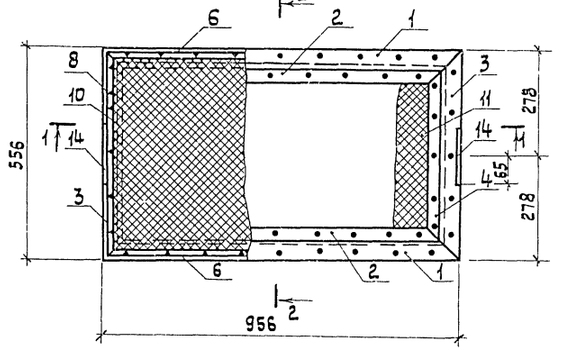

2-2

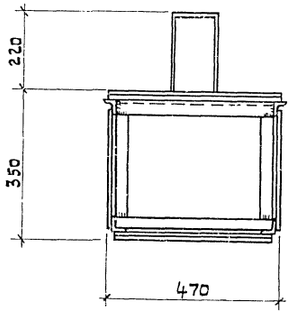

Вид А

Поз.14

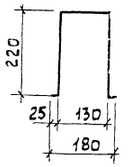

4-4

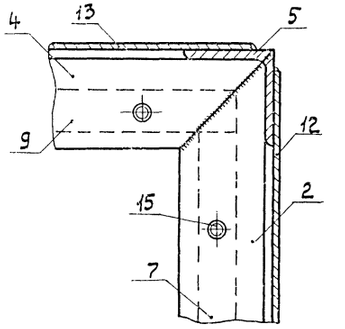

1-1

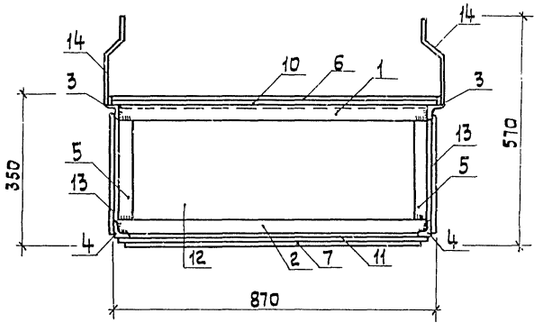

Поз.1;2;3;4

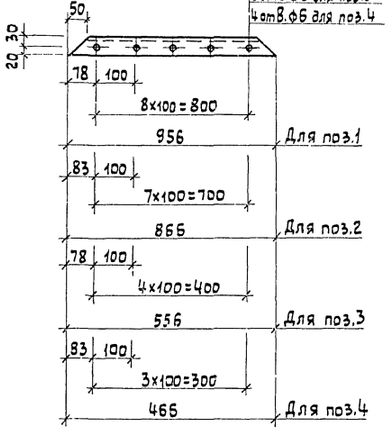

Поз.6;7;8;9

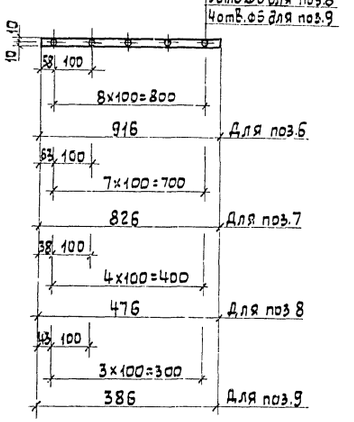

Вид А

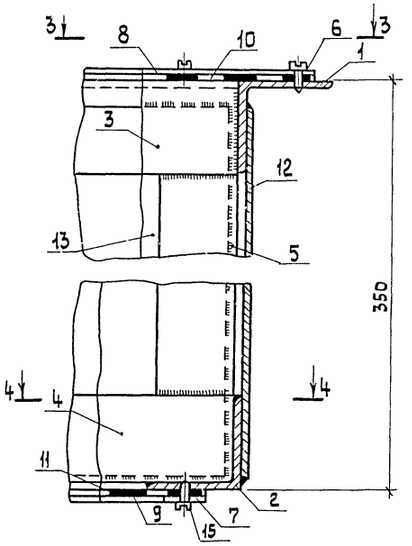

Вид 3-3

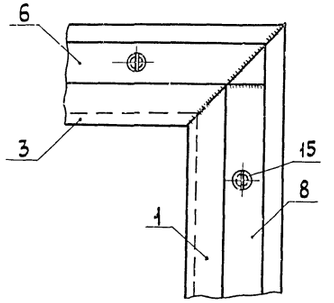

Формат	Зона	Поз.	Обозначение	Наименование	Кол.	Примечание
				Детали		
				Фильтр ВФ-1		
22Г		1		Уголок $\frac{\text{Б-50х50х5 ГОСТ 8509-72}}{\text{ВСт.3кп2 ГОСТ 535-59*}}$ P=956	2	3,70кг
22Г		2		Уголок $\frac{\text{Б-50х50х5 ГОСТ 8509-72}}{\text{ВСт.3кп2 ГОСТ 535-59*}}$ P=866	2	3,30кг
22Г		3		Уголок $\frac{\text{Б-50х50х5 ГОСТ 8509-72}}{\text{ВСт.3кп2 ГОСТ 535-59*}}$ P=556	2	2,10кг
22Г		4		Уголок $\frac{\text{Б-50х50х5 ГОСТ 8509-72}}{\text{ВСт.3кп2 ГОСТ 535-59*}}$ P=466	2	1,75кг
22Г		5		Уголок $\frac{\text{Б-50х50х5 ГОСТ 8509-72}}{\text{ВСт.3кп2 ГОСТ 535-59*}}$ P=250	4	1,25кг
22Г		6		Полоса $\frac{\text{4х20 ГОСТ 103-76}}{\text{ВСт.3кп2 ГОСТ 535-59*}}$ P=916	2	0,58кг
22Г		7		Полоса $\frac{\text{4х20 ГОСТ 103-76}}{\text{ВСт.3кп2 ГОСТ 535-59*}}$ P=826	2	0,52кг
22Г		8		Полоса $\frac{\text{4х20 ГОСТ 103-76}}{\text{ВСт.3кп2 ГОСТ 535-59*}}$ P=476	2	0,30кг
22Г		9		Полоса $\frac{\text{4х20 ГОСТ 103-76}}{\text{ВСт.3кп2 ГОСТ 535-59*}}$ P=386	2	0,26кг
БЧ		10		Сетка Р-4-1,2 ГОСТ 5336-67	1	2,87кг
БЧ		11		Сетка Р-4-1,2 ГОСТ 5336-67	1	2,06кг
22Г		12		Полоса $\frac{\text{4х320 ГОСТ 82-70*}}{\text{ВСт.3кп2 ГОСТ 535-59*}}$ P=850	2	8,54кг
22Г		13		Полоса $\frac{\text{4х320 ГОСТ 82-70*}}{\text{ВСт.3кп2 ГОСТ 535-59*}}$ P=450	2	4,52кг
22Г		14		Стержень арм.ст.ф8А-I ГОСТ 5781-75	2	0,30кг
БЧ		15		Винт М6х10 ГОСТ 17475-72*	56	

Сварку производить электродом типа Э42 ГОСТ 9467-75.
Сварные швы по ГОСТ 5264-69.

Разраб.	Кольчугина		26.11.79	ТП 816-2-1 -АР
Рук.гр.	Выпгина		2.1.80	
Гл.спец.	Семушкин		2.1.80	Площадка для мойки сельхозмашин с оборотным водоснабжением
Нач.отд.	Тигай		2.1.80	
ГИП	Глезин		03.01.80	Грязеотстойник с бензомаслоуловителем
Н.контр.	Матросова			Стадия: ТР; Лист: 12; Листов:
Привязан				Фильтр ВФ-1
Инв.№				МСХ СССР ЦИТАСельхозпром г. Иваново

Инв.№подл. | Подпись и дата | Взам.инв.№

Копировал Крайнова 16662-01 15 Формат 22Г

Типовой проект 816-2-1 Альбом 1

Ведомость чертежей основного комплекта ВК

Формат	Лист	Наименование	Примечание
2гг	1	Общие данные	
2гг	2	План сетей	
		Грязеотстойник с бензомаслоуловителем. План,	
		разрезы.	

Ведомость основных комплектов

Обозначение	Наименование	Примечание
-АР	Архитектурно-строитель-	
	ные решения	
-ВК	Водопровод и канали-	
	зация	
-ЭЛ	Электротехническая часть	
-СМ	Сметы	

Общие указания

1. При привязке проекта к местным условиям, заполнить пропуски в [ ]
2. Относительной отметке 0,000 соответствует отметка [ ] по топографической съемке.
3. Заполнение системы водой должно решаться через поливочный кран, располагаемый в ковере, в непосредственной близости от резервуара или грязеотстойника с бензомаслоуловителем.
4. При отсутствии сетей водопровода на площадке строительства, заполнение системы может быть решено привозной водой 1 раз 3-5 суток (из расчета потерь 10% воды подаваемой на мойку).
5. Требования к качеству воды (повторного использования):
   взвешенные вещества - 70 мг/л (не более)
   нефтепродукты - 20 мг/л (не более)
   тетраэтилсвинец - 0.001 мг/л (не более)
6. Расход воды в системе: 8,28 м³/сут. 1,38 м³/ч 0,4 л/с
7. Загрязнения в сточной воде:
   взвешенные вещества - 5000 мг/л
   нефтепродукты - 1000 мг/л
   тетраэтилсвинец - нет
8. Очистка стоков предусматривается в грязеотстойнике с бензомаслоуловителем. Время отстаивания стоков - 2,17 часа. Эффект очистки при отстаивании:
   по взвешенным веществам - 97%
   по нефтепродуктам - 95%

   В фильтре эффект очистки принимается по опытным данным и данным пусконаладочных организаций: 55% по взвешенным веществам и 65% по нефтепродуктам.
9. После фильтрации, т.е. на выходе из очистных сооружений, содержание взвешенных веществ - 67,5 мг/л, содержание нефтепродуктов - 17,5 мг/л.
10. Количество выпавшего осадка составит 41 кг/сут; задержанных нефтепродуктов - 8 кг/сут.
11. Удаление осадка и нефтепродуктов из очистных сооружений должно производится по мере накопления передвижным насосом НЦС-3. Осадок выкачивается в передвижную тару и вывозится в места, согласованные с местными органами санитарного надзора.
12. Эксплуатация площадки для мойки машин предусматривается в теплый период года. На зимний период года вода из очистных сооружений и резервуара откачивается в ближайшую водоотводную канаву.
13. Очистные сооружения оборудуются вентиляционной трубой выведенной вдоль стены насосной станции выше кровли или вдоль столба освещения на высоту не менее 3 м.
14. Условные обозначения приняты по ГОСТ 2.784-70 ÷ ГОСТ 2.786-70 и ГОСТ 21.106-78

Условные обозначения

—К31— Масло бензосборный трубопровод

Сводная спецификация

Марка	Обозначение	Наименование	Кол.	Примечание
	Атбасарский ремонтно-	1. Установка насосная для		
	механический завод	наружной мойки машин		
	Р/о „Казсельхозтехника"	ОМ-830 Q = 0.5 л/с		
		H=20 кг/см² N=1,7 кВт		
	Кусинский машиностро-	2. Насос центробежный само-		
	ительный завод	всасывающий НЦС-3, Q=8÷60 м³/ч		
		H=21,7-4,3 м вод.ст. с электро-		
		двигателем 4А100S2 N=4 кВт	1	150 кг
	ТП АР-9	3. Масло бензосборный		
		колодец	1	
	168×6 ГОСТ 8732-78 / Д ГОСТ 8731-74	4. Труба	0,8	м
	168×6 ГОСТ 8732-78 / Д ГОСТ 8731-74	5. Труба	2,6	м
	168×6 ГОСТ 8732-78 / Д ГОСТ 8731-74	6. Труба	2,8	м
	ГОСТ 7798-70	7. Болт М16×55	8	
	ГОСТ 5915-70	8. Гайка М16	8	
	ГОСТ 1255-67*	9. Фланец 150-10	2	
		10. Заглушка ф 174	1	
		Лист Б6 ГОСТ 19903-74 / Ст.3 ГОСТ 14637-69		
		Масса указана		
		одного изделия		

Типовой проект разработан в соответствии с действующими нормами и правилами и предусматривает мероприятия, обеспечивающие взрывную, взрывопожарную и пожарную безопасность при эксплуатации сооружения.

Главный инженер проекта Глезин

Привязан

Инв.№

Рук.гр.	Ладушкин		24.01.80
Гл.спец.	Захаров		24.01.80
Нач.отд.	Шляпкин		24.01.80
ГИП	Глезин		
Н.контр.	Матросова		14.01.80

ТП 816-2-1 -ВК

Площадка для мойки сельхозмашин с оборотным водоснабжением

Стадия	Лист	Листов
ТР	1	2

Общие данные

МСХ СССР ЦИТЭПсельхозпром г. Иваново

Типовой проект 816-2-1 Альбом 1

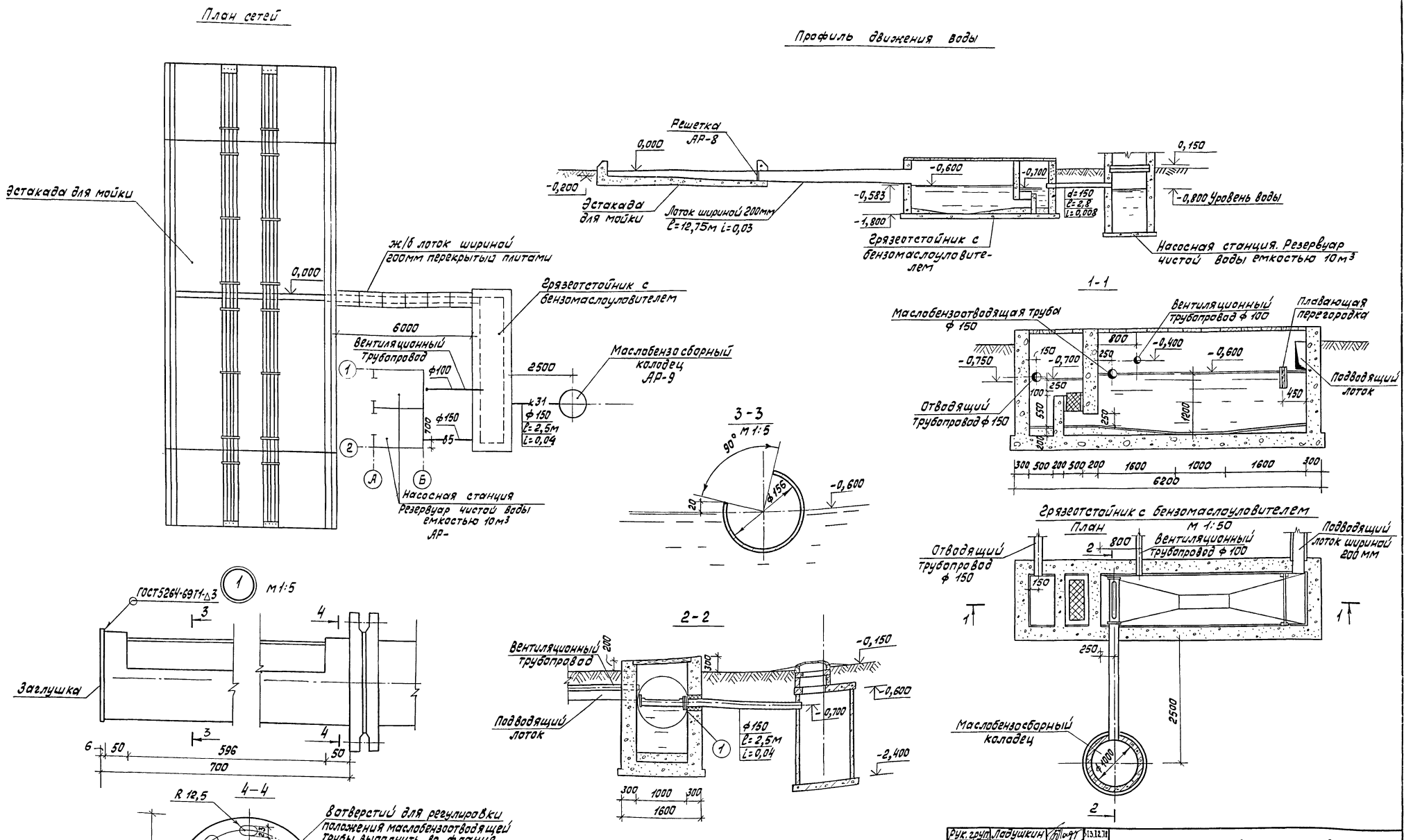

Рук. груп.	Ладушкин		13.12.71	ТП 816-2-1 ВК
Гл. спец.	Захаров		13.12.71	
Нач. отд.	Шляпкин		13.12.71	Площадка для мойки сельхозмашин с оборотным водоснабжением
ГИП	Глезин			
Н.контр.	Матросова		26.12.71	

Стадия	Лист	Листов
ТР	2	

План сетей. Грязеотстойник с бензомаслоуловителем. План, Разрезы

МСХ СССР ЦНТЭП сельхозпром г. Иваново

Привязан

Инв. №

Копировал 16662-01 17 Формат-22Г

Альбом 1

Типовой проект 816-2-1

Ведомость чертежей основного комплекта маркиэл

Формат	Лист	Наименование	Примеч.
22Г	1	Общие данные. План силовой и осветительной сети 380/220В.	

Ведомость основных комплектов

Обозначение	Наименование	Примеч.
-АР	Архитектурно-строительные решения	
-ВК	Внутренний водопровод и канализация	
-ЭЛ	Электротехническая часть	
-СМ	Сметы	

Ведомость ссылочных и прилагаемых документов

Обозначение	Наименование	Примеч.
3.407-82	Вводы линий электропередачи до 1кВ в здания	
4.407-36/70	Детали и узлы внутренних силовых и осветительных электропроводок в сельскохозяйственных производственных помещениях.	

Проект электроснабжения здания выполнен на напряжение 380/220В.

На вводе в здание предусмотрен автоматический выключатель АП50-3МТ.

В качестве распределительного силового щита принят 2х фидерный ящик ЯТВ-1341, щитка освещения-автоматический выключатель АП50-2МТ.

Силовые и осветительные сети выполняются кабелем АВВГ на скобах.

Для безопасности обслуживающего персонала от поражения электрическим током все металлические корпуса электрооборудования занулить.

Типовой проект разработан в соответствии с действующими нормами и правилами и предусматривает мероприятия, обеспечивающие взрывную, взрывопожарную и пожарную безопасность при эксплуатации здания

Главный инженер проекта Глезин

Расчетная схема

Групповой электрошкаф: номер по плану, тип, схема, Ру, кВт, Рр, кВт, Ір, А	номер группы	Защитное устройство: тип	ном. ток А	ток пл. вст. А	Групповая линия: марка, количество и сечение проводов или кабелей	способ прокладки	длина, м	Пусковое устройство: тип	ток нагрев элемента, А	Ответвление: марка, количество и сечение проводов или кабелей	способ прокладки	длина, м	Токоприемник: обозначение номер по плану	тип	номин. мощн. кВт	номин. ток, А	пусковой ток, А	Наименование оборудования или вид освещения
ЯВ ЯТВ-1341; САЧ-И678; Ящик У999; АП50-3МТ; Ір=16; Ввод 380/220В кабельный; АВВГ 4×6, ск, l=2м; АВВГ 2×4, ск, l=2м; АП50	1	ПР-2	60	25	АВВГ 3×4+1×2,5	ск	10	ЯВШ-3-25		комплектно			1	АО2-32-2	4,0	8,0	56,0	Насос НЦС-3
	2	ПР-2	60	15	АВВГ 3×4+1×2,5	ск	6	компл.		КРПТ 3×4+1×2,5	ск	10	2	АО2-31-4	2,2	4,9	32,9	Моечная установка ОМ-830
	2МТ	Ір=1,6			АВВГ 2×2,5 АВВГ 3×2,5	ск ск	—	—	—	—	—	—	—	—	0,26	1,18	—	Рабочее освещение

На вводе: Ру=6,46кВт Рр=6,14кВт Ір=12,5А СОSφ=0,75 кс=0,95

План на отм. 0,000

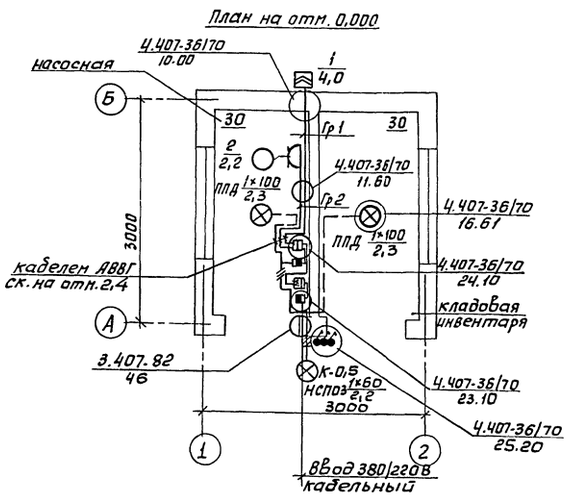

Условные обозначения по ГОСТ 2.754-72, дополнительно:

- Wh счетчик активной энергии
- выключатель автоматический
- ящик вводной
- линия силовой сети
- линия осветительной сети 3х проводная
- выключатель однополюсный брызгозащищенный
- К-0,5 кронштейн с вылетом 0,5м
- $a\frac{б \times в}{г}$, где а - тип светильника, б - количество ламп в светильнике, в - мощность лампы, Вт, г - высота подвеса дониза светильника, м.

Поз.	Обозначение или тип изделия	Наименование	Кол.	Примеч.
1	ЯТВ-1341	Ящик вводной, ЯВ Ірпл.в = 1×15А+1×25А	1	
2	ЯВШ-3-25	Ящик со штепсельным разъемом Ін=25А	1	
3	АП50-3МТ	Выключатель автоматический, Ір=16 А, 380В	1	в метал. корпусе
4	АП50-2МТ	То же, Ір=1,6А, 220В	1	"
5	САЧ-И678	Счетчик активной энергии, Ін=20А	1	
6	ППД-100	Светильник	2	
7	НСПОЗ×60/Р53-01	"	1	
8	ИНД.02620	Выключатель 6,3,250В ГОСТ 7397-76	3	
9	Б220-100-1	Лампа ГОСТ 2239-70*	2	
10	Б220-60-1	" ГОСТ 2239-70*	1	
11		Кабель КРПТ 3×4+1×2,5 660 ГОСТ 13497-77	11	м
12		" АВВГ 2×2,5-0,66 ГОСТ 16442-70*	15	м
13		" АВВГ 3×2,5-0,66 ГОСТ 16442-70*	3	м
14		" АВВГ 2×4-0,66 ГОСТ 16442-70*	3	м
15		" АВВГ 3×4+1×2,5-0,66 ГОСТ 16442-70*	18	м
16		" АВВГ 4×6-0,66 ГОСТ 16442-70*	5	м
17	У999	Ящик протяжной	1	
18	К250	Скоба	50	
19	У625	Крюк	2	
20	У114	Кронштейн	1	
21	КОР-73	Коробка ответвительная	5	
22		Труба 100 ГОСТ 1839-72*, l=3м	1	

Инв №			
Ст.техн	Степанова		
Рук.гр.	Дыдыкин		3.7.80
Гл.спец.	Сидоров		3.7.80
Нач.отд.	Кутин		3.01.80
ГИП	Глезин		
Н.контр.	Матросова		3.01.80

ТП 816-2-1 ЭЛ

Площадка для мойки сельхозмашин с оборотным водоснабжением

Насосная станция. Резервуар чистой воды емкостью 10м³

Стадия	Лист	Листов
ТР		1

Общие данные. План силовой и осветительной сети 380/220В.

МСХ СССР ЦИТЭП сельхозпром г. Иваново

Копировал: 16662-01 18 Формат 22Г

Ковы

Утверждаю:

Начальник _____

" ____ " _____ 19 г.

Генеральная проектная организация

Проектная организация-разработчик ЦИТЭПсельхозпром

Комплектующая организация

Отрасль народного хозяйства

Министерство (ведомство)-заказчик

Главное управление министерства (объединение)

Предприятие

Объект (производственная мощность)

ГУМТС (УМТС)

Часть (раздел) проекта

Срок ввода объекта в эксплуатацию

Заказная спецификация N° _____ от " " 19 г. — всего листов 1

на технологическое оборудование Лист N° 1

(Вид оборудования, изделия и материалы поставляемые заказчиком)

№ п.п.	№ позиции по технологической схеме; место установки	Наименование и техническая характеристика основного и комплектующего оборудования, приборов, арматуры, материалов кабельных и других изделий	Тип, марка оборудования; каталог, №чертежа; № опросного листа. Материал оборудования	Завод-изготовитель (для импортного оборудования - страна, фирма)	Единица измерения: Наименование	Единица измерения: код	Код оборудования, материалов	Потребность по проекту	Цена единицы, тыс. руб.	Потребность на пусковой комплекс	Ожидаемое наличие на начало планируемого года: в т.ч. на складе	Заявленная потребность на планируемый год	Принятая потребность на 19 г.: Всего	В том числе по кварталам: I	II	III	IV	Стоимость всего, тыс. руб.
1	2	3	4	5	6	7	8	9	10	11	12	13	14	15	16	17	18	19
1		Установка насосная для наружной мойки машин $Q=0,5$ л/с; $H=20$ кг/см^2; $N=1,7$ кВт	ОМ-830	Атбасарский ремонтно-мех. з-д р/о" Кзсельхозтехника"	шт.			1										
2		Насос центробежный самовсасывающий $Q=8\div60$ м^3/ч; $H=21,7\div4,3$ м вод. ст.; $N=4$ кВт	НЦС-3	Куйбышевский машиностроительный з-д	"			1										

Главный инженер проекта Глезин

Начальник отдела Тигай Заказчик

Составил Верхоглядова

Руководитель комплектующей организации

Ковы

Утверждаю:

Начальник _____

" ____ " _____ 19 г.

Генеральная проектная организация

Проектная организация-разработчик ЦИТЭПсельхозпром

Комплектующая организация

Отрасль народного хозяйства

Министерство (ведомство)-заказчик

Главное управление министерства (объединение)

Предприятие

Объект (производственная мощность)

ГУМТС (УМТС)

Часть (раздел) проекта

Срок ввода объекта в эксплуатацию

Заказная спецификация N° _____ от " " 19 г. — всего листов 3

на электрооборудование и материалы Лист N° 1

(Вид оборудования, изделия и материалы, поставляемые заказчиком)

№ п.п.	№ позиции по технологической схеме; место установки	Наименование и техническая характеристика основного и комплектующего оборудования, приборов, арматуры, материалов, кабельных и других изделий	Тип, марка оборудования; каталог, №чертежа; № опросного листа. Материал оборудования	Завод-изготовитель (для импортного оборудования - страна, фирма)	Единица измерения: Наименование	Единица измерения: код	Код оборудования, материалов	Потребность по проекту	Цена единицы, тыс. руб.	Потребность на пусковой комплекс	Ожидаемое наличие на начало планируемого года: в т.ч. на складе	Заявленная потребность на планируемый год	Принятая потребность на 19 г.: Всего	В том числе по кварталам: I	II	III	IV	Стоимость всего, тыс. руб.
1	2	3	4	5	6	7	8	9	10	11	12	13	14	15	16	17	18	19
		Электрооборудование и аппаратура																
1		Ящик вводной 2-х фидерный с предохранителями ПР-2 номинальный ток предохранителей 60А, так плавких вставок: 1ер на 15А+1ер на 25А	ЯТВ-1341	г. Уфа з-д НВА	шт.			1										
2		Ящик со штепсельным разъемом и рубильником в закрытом исполнении, номинальных так ящика-25А, напряжение-380В	ЯВШЗ-25	г. Уфа з-д низковольтной аппаратуры	"			1										

61 10-29991

Типовой проект 816-2-1 Альбом 1 4

Заказная спецификация № _____ Всего листов 3 Лист № 3

Предприятие _____ (наименование)

Объект (производственная мощность) _____

№ п.п.	№ позиции по технологической схеме, место установки	Наименование и техническая характеристика основного и комплектующего оборудования, приборов, арматуры, материалов, кабельных и других изделий	Тип и марка оборудования; каталог; № чертежа; № опросного листа; материал оборудования	Завод-изготовитель (для импортного оборудования - страна, фирма)	Единица измерения: Наименование	Единица измерения: Код	Код оборудования, материалов	Потребность по проекту	Цена единицы, тыс. руб.	Потребность на пусковой комплекс	Ожидаемое наличие на начало планируемого года: в т. ч. на складе	Заявленная потребность на планируемый год	Принятая потребность на 19 г.: Всего	В том числе по кварталам: I	II	III	IV	Стоимость всего, тыс. руб.
1	2	3	4	5	6	7	8	9	10	11	12	13	14	15	16	17	18	19
		Провода и кабели																
11		Кабель с медными жилами с резиновой изоляцией переносной тяжелый сеч. 3×4+1×2,5 мм²	КРПТ	ГОСТ 13497-776	км			0,010										
12		То же, с алюминиевыми жилами, с поливинилхлоридной изоляцией в поливинилхлоридной оболочке сеч. 2×2,5 на напряжение 660 В	АВВГ	ГОСТ 16442-70*	"			0,015										
13		То же, сеч. 3×2,5 мм²	АВВГ	То же	"			0,003										
14		То же, сеч. 2×4 мм²	АВВГ	"	"			0,003										
15		То же, сеч. 3×4+1×2,5 мм²	АВВГ	"	"			0,018										
16		То же, сеч. 4×6 мм²	АВВГ	"	"			0,005										
		Монтажные изделия																
17		Ящик протяжной	У999	Заводы ГЭМ	шт			1										
18		Скоба	К250	То же	"			50										
19		Крюк	У625	"	"			2										
20		Кронштейн	У114	"	"			1										
21		Коробка ответвительная	КОР-73	"	"			5										
22		Труба асбестоцементная ф100мм L = 3 м		ГОСТ 1839-72*	"			1										

Главный инженер проекта Глезин
Начальник отдела Кутин
Исполнитель Степанова

Заказчик

Руководитель комплектующей организации

Типовой проект 816-2-1 Альбом 1 3

Заказная спецификация № _____ Всего листов 3 Лист № 2

Предприятие _____ (наименование)

Объект (производственная мощность _____

№ п.п.	№ позиции по технологической схеме, место установки	Наименование и техническая характеристика основного и комплектующего оборудования, приборов, арматуры, материалов, кабельных и других изделий	Тип и марка оборудования; каталог; № чертежа; № опросного листа; материал оборудования	Завод-изготовитель (для импортного оборудования - страна, фирма)	Единица измерения: Наименование	Единица измерения: Код	Код оборудования, материалов	Потребность по проекту	Цена единицы, тыс. руб	Потребность на пусковой комплекс	Ожидаемое наличие на начало планируемого года: в т. ч. на складе	Заявленная потребность на планируемый год	Принятая потребность на 19 г.: Всего	В том числе по кварталам: I	II	III	IV	Стоимость всего, тыс. руб
1	2	3	4	5	6	7	8	9	10	11	12	13	14	15	16	17	18	19
3		Выключатель автоматический в металлическом корпусе трехполюсный с комбинированными расцепителями, ток расцепителей 16 А, 380 В	АП50-3МТ	П/Я М-5169	шт			1										
4		То же, 2-х полюсный, ток расцепителей 1,6 А, 220 В	АП50-2МТ	П/Я М-5169	"			1										
5		Счетчик активной энергии 4-х проводной системы, трехфазный, ток номинальный 20 А	СА4-И678	г. Ленинград электромеханический завод	"			1										
6		Светильник пыленепроницаемый с отражателем мощностью до 100 Вт	ППД-100	г. Тернополь объединение „Ватра"	"			2										
7		То же, полугерметический пластмассовый мощностью до 60 Вт	НСП03×60 РБЗ-01	г. Воронеж з-д „Пластмасс"	"			1										
8		Выключатель однополюсный в брызгозащищенном исполнении 250 В 6,3 А	Индекс 02620	ГОСТ 7397-76	"			3										
9		Лампа накаливания 220 В 100 Вт	Б220-100-1	ГОСТ 2239-70*	"			2										
		[illegible] накаливания 220 В 60 Вт	Б220-60-1	ГОСТ 2239-70*	"			1										

Пров. [illegible] Кон. [illegible]

16662-01

20

gost.e-ecolog.ru