Типовой проект

816-2-6.83

Механизированная мойка грузовых автомобилей, тракторов и комбайнов

Альбом II

Изделия заводского изготовления

Ц. 0-49

КФ ЦИТП инв.№ 8718/2

				Привязан:
Инв. №				

gost.e-ecolog.ru

Альбом II

Типовой проект

Формат	Обозначение	Наименование	Стр.	Примечание
А4	1-КЖИ-СА	Содержание альбома	2	
А4	1-КЖИ-ТТ	Технические требования к		
		изготовлению арматурных		
		и соединительных изделий	2	
А3	1-КЖИ-К1А, К1Б	Колонна (К60-10А, К60-10Б)	3	
А3	1-КЖИ-БС1	Балка 1БСП12 – ☐ ВрII-НА	4	
А4	1-КЖИ-МС1	Изделие соединительное МС1	5	
А4	1-КЖИ-ОГ1	Ограждение ОГ1	5	
А3	1-КЖИ-Б1	Балка Б1	6	
А4	1-КЖИ-С1	Сетка арматурная С1	7	
А4	1-КЖИ-С2,С3	Сетка арматурная С2, С3	7	
А3	1-КЖИ-С4÷С19	Сетка арматурная С4÷С19	8,9,10	
А4	1-КЖИ-КР1	Каркас плоский КР1	11	
А4	1-КЖИ-КР2	Каркас плоский КР2	11	
А4	1-КЖИ-Щ1	Щит Щ1	12	

Привязан

Инв. №

ГИП	Серебрякова		29.07
Нач. отд.	Катков		18.11
Гл. констр.	Морозова		18.11
Рук. гр.	Оруджева		26.11
Инженер	Можаровская		26.11
Н. контр.	Есина		1.12.83

ТП 816-2-6.83 1-КЖИ-СА

Содержание альбома

Стадия	Лист	Листов
Р		1

ГИПРОПРОМСЕЛЬСТРОЙ г. Саратов

Копировал: Мешкова

Формат А4

1. Плоские арматурные изделия следует изготовлять при помощи точечной сварки. Сварку производить во всех местах пересечения стержней.

2. Размеры сеток и каркасов даны по осям и торцам стержней.

3. Сварку производить в соответствии с требованиями ГОСТ 14098-68.

4 Арматурные и закладные изделия должны отвечать требованиям ГОСТ 10922-75.

5 Сварные швы балки Б1 выполнять электродами Э-42 по ГОСТ 9467-75

6. Все соединительные изделия должны быть защищены от коррозии антикоррозионным покрытием, получаемым горячим цинкованием толщиной 60-100 мкм. Качество очистки поверхности металлических конструкций должно соответствовать требованиям ГОСТ 9.402-80.

7. ОГ1 выполнять из стали ВСт3КП2-1, балку Б1 – из стали ВСт3пс6-1 по ТУ 14-1-3023-80.

Взам. инв. №

Подпись и дата

Инв. № подл.

Привязан

Инв. №

ГИП	Серебрякова		29.07
Нач. отд.	Катков		18.11
Гл. констр.	Морозова		18.11
Рук. гр.	Оруджева		26.11
Инженер	Можаровская		26.11
Н. контр.	Есина		1.12.83

2
8718/2

ТП 816-2-6.83 1-КЖИ-ТТ

Технические требования к изготовлению арматурных и соединительных изделий.

Стадия	Лист	Листов
Р		1

ГИПРОПРОМСЕЛЬСТРОЙ г. Саратов

Копировал: Мешкова

Формат А4

К1А, К1Б

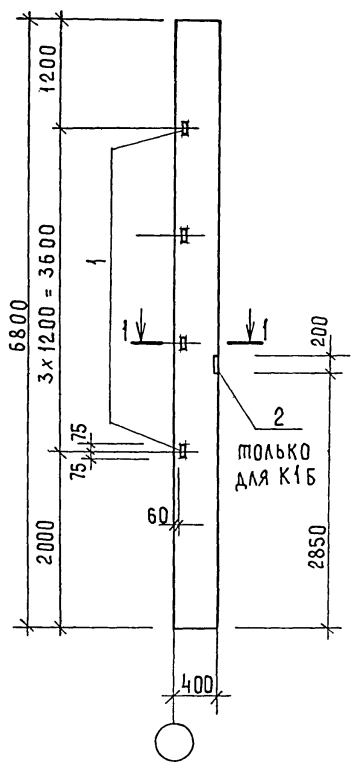

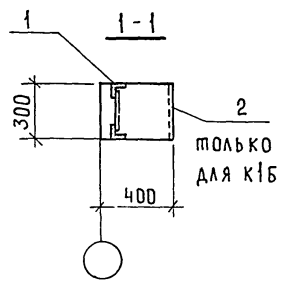

Формат	Зона	Поз.	Обозначение	Наименование	Кол. на исполн. К1А	К1Б		Примечание
				Сборочные единицы				
			1.423-3, вып. 1	Колонна К60-10	1	1		
		1	1.423-3, вып. 2	Изделие закладное М1-13	4	4		
		2	1.423-3, вып. 2	НМ1-3	–	1		
					К60-10А	К60-10Б		

Ведомость расхода стали на дополнительные закладные изделия, кг

Марка элемента	Изделия закладные											Общий расход
	Арматура класса							Прокат марки				
	А I			А III				В ст3 пс6				
	ГОСТ 5781-82							ГОСТ 103-76	ГОСТ 8509-72			
	⌀6		Итого	⌀12	⌀22		Итого	-δ=10	L63×5		Итого	
К1А				1.0			1.0		5.8		5.8	6.8
К1Б	0.2		0.2	2.5	1.4		3.9	4.6	5.8		10.4	14.5

3

8718/2

ГИП	Серебрякова		29.07
Нач. отд.	Катков		
Гл. констр.	Морозова		28.7.83
Рук. гр.	Оруджева		25.7.83
Ст. инж.	Петрова		26.7.83
Н. контр.	Гинр		

ТП 816-2-6.83 1-КЖИ-К1А, К1Б

Колонна (К60-10А, К60-10Б)

Стадия	Масса	Масштаб
Р		

Лист | Листов 1

ГИПРОПРОМСЕЛЬСТРОЙ г. Саратов

Привязан

Инв. №

Копировал [illegible] Мошкова

Формат А3

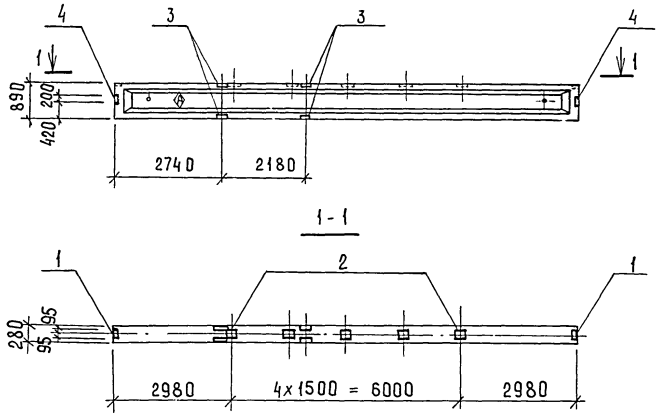

Знак Ⓐ нанести несмываемой краской для удобства монтажа.

Формат	Зона	Поз.	Обозначение	Наименование	Кол.	Примечание
				Сборочные единицы		
			1.462.1-1/81, вып.1	Балка 1БСП12-□ВрII-Н	1	
		1	1.400-6/76	Изделие закладное М4-1	2	
		2	1.400-6/76	М4-3	5	
		3	1.400-6/76	М4-22-2	4	
		4	1.400-6/76	М4-10-3	2	

Ведомость расхода стали на дополнительные закладные изделия, кг

Марка элемента	Изделия закладные									Общий расход
	Арматура класса AIII				Прокат марки ВСт3пс6					
	ГОСТ 5781-82				ГОСТ 103-76		ГОСТ 8509-72*			
	⌀8	⌀10		Итого	-8=6		L110×70×8	L80×7	Итого	
БС1	3.6	1.8		5.4	13.6		20.8	6.8	41.2	46.6

8718/2

ГИП	Серебрякова		
Нач.отд.	Катков		
Гл.констр.	Морозова		
Рук.гр.	Оружева		
Ст.инж.	Петрова		
Н.контр.	Есина		1883

ТП 816-2-6.83 1-КЖИ-БС1

Балка 1БСП12-□ВрII-НА

Стадия	Масса	Масштаб
Р		
Лист	Листов 1	

Привязан

Инв. №

ГИПРОПРОМСЕЛЬСТРОЙ г. Саратов

Копировал: Мешкова Формат А3

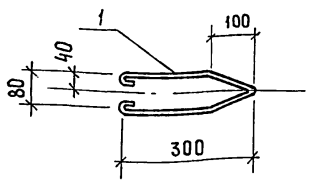

Формат	Зона	Поз.	Обозначение	Наименование	Кол.	Примечание
				Документация		
А3			1-КЖИ-ТТ	Технические требования к изготовлению арматурных и соединительных изделий		
				Детали		
Б4		1		⌀8 AI ГОСТ 5781-82, ℓ=720	1	0,29кг

Привязан

Инв. №

ГИП	Серебрякова		29.07
Нач.отд.	Катков		28.07
Гл.констр.	Морозова		28.7.83
Рук. гр.	Оруджева		25.7.83
Н. контр.	Есина		1.8.83

ТП 816-2-6.83 1-КЖИ-МС1

Изделие соединительное МС1

Стадия	Масса	Масштаб
Р	0,29	1:10
Лист	Листов 1	

ГИПРОПРОМСЕЛЬСТРОЙ г. САРАТОВ

Копировал: Мешкова Формат А4

Альбом II

Типовой проект

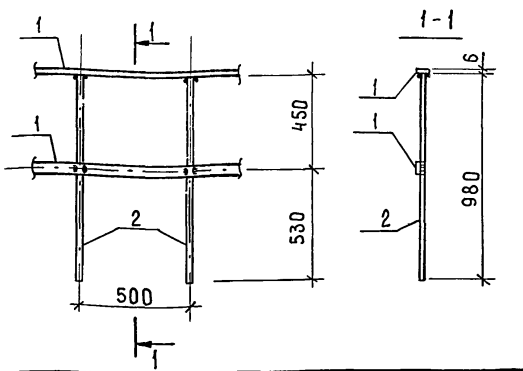

Формат	Зона	Поз.	Обозначение	Наименование	Кол.	Примечание
				Документация		
А3			1-КЖИ-ТТ	Технические требования к изготовлению арматурных и соединительных изделий		
				Детали		
Б4		1		-40×6 ГОСТ 103-76, ℓ=1,0 п.м.	2	1,9 кг
Б4		2		⌀22 AI ГОСТ 5781-82, ℓ=980	2	2,9 кг

Взам. инв.№ | Подпись и дата | Инв.№подл.

Привязан

Инв. №

ГИП	Серебрякова		29.07
Нач.отд.	Катков		28.7
Гл.констр.	Морозова		28.7.83
Рук. гр.	Оруджева		25.7.83
Инж.	Хвостова		25.7.83
Н. контр.	Есина		1.8.83

5
8718/2

ТП 816-2-6.83 1-КЖИ-ОГ1

Ограждение ОГ1

Стадия	Масса	Масштаб
Р	9,6	1:20
Лист	Листов 1	

ГИПРОПРОМСЕЛЬСТРОЙ г. САРАТОВ

Копировал: Мешкова Формат А4

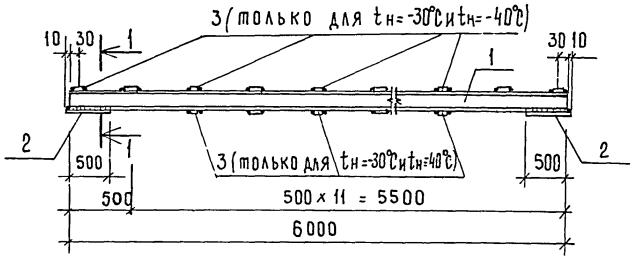

1-1 (для tн=-20°С)

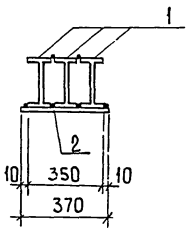

1-1 (для tн=-30°С)

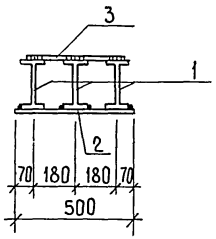

1-1 (для tн=-40°С)

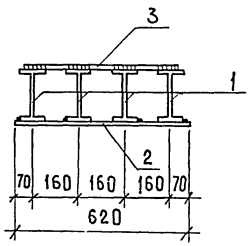

Обозначение	tн	Масса кГ
1-КЖИ-Б1	-20°С	596,0
	-30°С	630,2
	-40°С	831,0

Формат	Зона	Поз.	Обозначение	Наименование	Кол.	Примечание
				Документация		
А3			1-КЖИ-ТТ	Технические требования к изготовлению арматурных и соединительных изделий		
				Детали		
				для tн = -20°С		
Б4		1		I27 ГОСТ 8239-72* ℓ = 6000	3	189,0 кГ
Б4		2		-370х10 ГОСТ 103-76 ℓ=500	2	14,5 кГ
				для tн = -30°С		
Б4		1		I27 ГОСТ 8239-72* ℓ = 6000	3	189,0 кГ
Б4		2		-500х10 ГОСТ 103-76 ℓ=500	2	19,6 кГ
Б4		3		-100х6 ГОСТ 103-76 ℓ=480	22	1,0 кГ
				для tн = -40°С		
Б4		1		I27 ГОСТ 8239-72* ℓ=6000	4	189,0 кГ
Б4		2		-620х10 ГОСТ 103-76 ℓ=500	2	24,3
Б4		3		-100х6 ГОСТ 103-76 ℓ = 600	22	1,1

6

8718/2

ГИП	Серебрякова		28.07
Нач.отд.	Катков		28.07
Гл.констр.	Морозова		28.07
Рук. гр.	Оруджева		28.07
Инж.	Можаровская		28.07

ТП 816-2-6.83 1-КЖИ-Б1

Балка Б1

Стадия	Масса	Масштаб
Р	см. табл.	
Лист	Листов 1	

ГИПРОПРОМСЕЛЬСТРОЙ г. Саратов

Привязан

Инв.№

Н.контр. Есина 28.07

Копировал: Мешкова

Формат А3

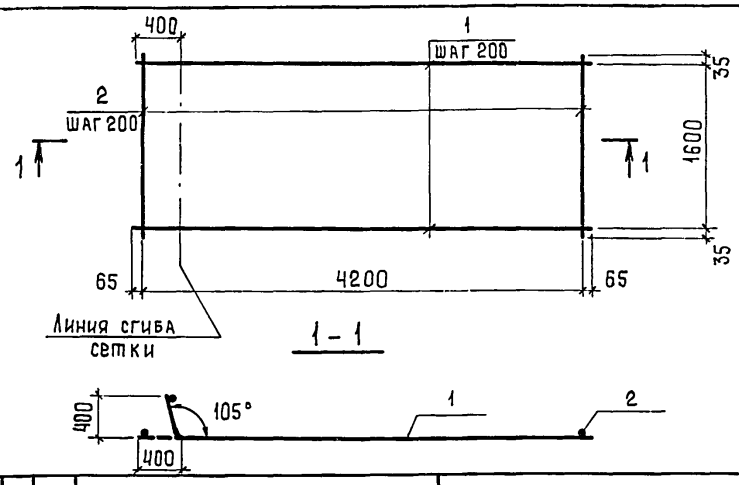

Формат	Зона	Поз.	Обозначение	Наименование	Кол.	Приме-чание
				Документация		
А3			1-КЖИ-тт	Технические требования к		
				изготовлению арматурных и		
				соединительных изделий		
				Детали		
БЧ		1		⌀10 А III ГОСТ 5781-82 ℓ=4330	9	2.67 кг
БЧ		2		⌀10 А III ГОСТ 5781-82 ℓ=1670	22	1.03 кг

Привязан

Инв. №

ГИП	Серебрякова		29.07
Нач.отд.	Катков		29.07
Гл.констр.	Морозова		29.07
Рук. гр.	Оруджева		26.7.83
Ст.инж.	Хвостова		26.7.83
Н. контр.	Есина		18.83

8718/2

тп 816-2-6.83 1-КЖИ-С1

Сетка арматурная С1

Стадия	Масса	Масштаб
Р	46.7	
Лист	Листов 1	

ГИПРОПРОМСЕЛЬСТРОЙ г. Саратов

Копировал: Милохина

Формат А4

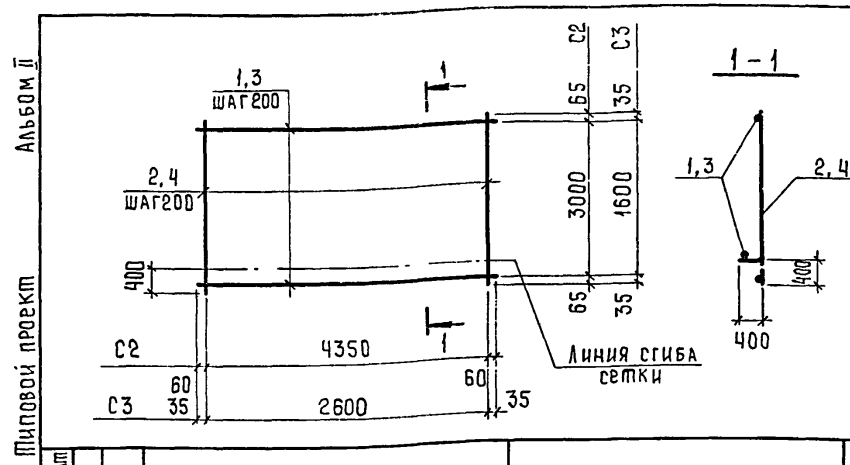

Формат	Зона	Поз.	Обозначение	Наименование	Кол.	Приме-чание
				Документация		
А3			1-КЖИ-тт	Технические требования к		
				изготовлению арматурных		
				и соединительных изделий		
				Детали		
				1-КЖИ-С2		
БЧ		1		⌀14 А III ГОСТ 5781-82 ℓ=4470	16	5.4 кг
БЧ		2		⌀14 А III ГОСТ 5781-82 ℓ=3130	23	3.78 кг
				1-КЖИ-С3		
БЧ		3		⌀14 А III ГОСТ 5781-82 ℓ=2670	9	3.23 кг
БЧ		4		⌀14 А III ГОСТ 5781-82 ℓ=1670	14	2.02 кг

Взам. инв. № | Подпись и дата | Инв. № подл.

Привязан

Инв. №

ГИП	Серебрякова		29.07
Нач.отд.	Катков		29.07
Гл.констр.	Морозова		29.07
Рук. гр.	Оруджева		26.7.83
Ст.инж.	Хвостова		26.7.83
Н.контр.	Есина		18.83

8718/2 7

Обозначение	Марка	Масса, кг
1-КЖИ-С2,С3	С2	173,4
-С2,С3	С3	57,3

тп 816-2-6.83 1-КЖИ-С2,С3

Сетка арматурная (С2, С3)

Стадия	Масса	Масштаб
Р		
Лист	Листов 1	

ГИПРОПРОМСЕЛЬСТРОЙ г. Саратов

Копировал: Милохина

Формат А4

Формат	Зона	Поз.	Обозначение	Наименование	Количество на исполнение С4	С5	С6	С7	С8	С9	С10			Примечание
				Документация										
А3			1-КЖи-тт	Технические требования										
				к изготовлению армату-										
				рных и соединительных										
				изделий										
				Детали										
				⌀14 А III ГОСТ 5781-82										
Б4		1		ℓ=3750	14									
Б4		2		ℓ=2450		19								
Б4		3		ℓ=5270			8							
Б4		4		ℓ=2670	20									
Б4		5		ℓ=3570		13								
Б4		6		ℓ=1330			27							
Б4		7		ℓ=4060				21						
Б4		8		ℓ=3840					15					
Б4		9		ℓ=3130÷4130				21						
Б4		10		ℓ=1930÷2930					20					
Б4		11		ℓ=1760						19				
Б4		12		ℓ=1080							19			
Б4		13		ℓ=3600						10	6			

8
8718/2

ГИП	Серебрякова		29.07
Нач.отд.	Катков		29.07
Гл.констр.	Морозова		28.7.83
Рук.гр.	Оруджева		28.7.83
Ст.инж.	Хвостова		28.7.83

Привязан

Инв. №

Н.контр. Есина 1.8.83

тп 816-2-6.83 1-КЖи-С4÷С19

Сетка арматурная (С4 ÷ С19)

Стадия	Масса	Масштаб
Р		
Лист 1	Листов 3	

ГИПРОПРОМСЕЛЬСТРОЙ г. Саратов

Копировал: Милохина

Формат А3

Формат	Зона	Поз.	Обозначение	Наименование	Количество на исполнение											Примечание
					С11	С12	С13	С14	С15	С16	С17	С18	С19			
				⌀10 AIII ГОСТ 5781-82												
Б.Ч		14		ℓ = 2500	14											
Б.Ч		15		ℓ = 1300		19										
Б.Ч		16		ℓ = 4050			14	6								
Б.Ч		17		ℓ = 4000					7							
Б.Ч		18		ℓ = 1080						9						
Б.Ч		19		ℓ = 1230							14					
Б.Ч		20		ℓ = 2630	13		21				7					
Б.Ч		21		ℓ = 3630		7										
Б.Ч		22		ℓ = 1100				21								
Б.Ч		23		ℓ = 1300					21							
Б.Ч		24		ℓ = 1580						6						
Б.Ч		25		ℓ = 5100								19	13			
Б.Ч		26		ℓ = 2630 ÷ 3630								26				
Б.Ч		27		ℓ = 1430 ÷ 2430									26			

Привязан

Инв. №

9

8718/2

Т.П. 816-2-6.83 1-КЖИ-С4 ÷ С19

Лист 2

Копировал: Милохина

Формат А3

Рис. 1

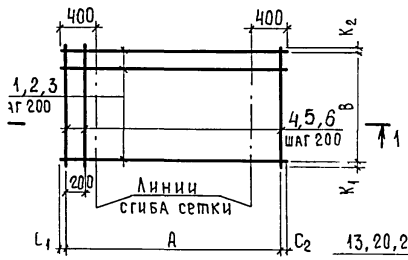

1 – 1

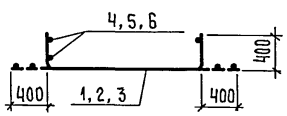

Рис. 3

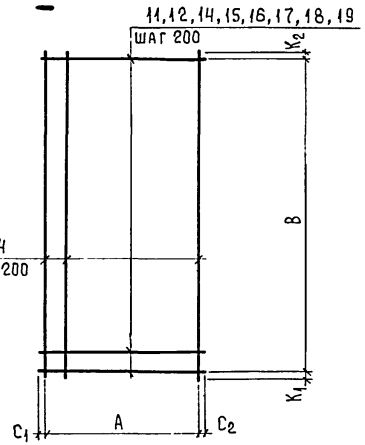

Рис. 2

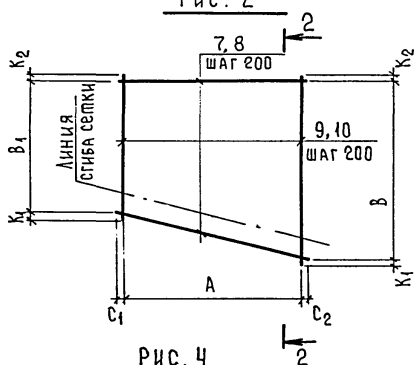

2 – 2

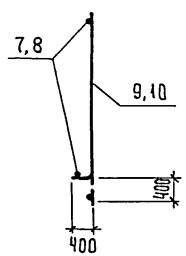

Рис. 4

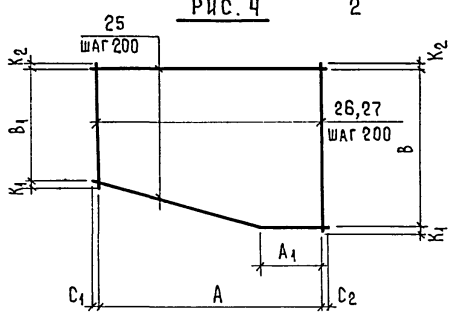

Обозначение		Рис.	Размеры в мм								Масса, кг
			A	A_1	B	B_1	C_1	C_2	K_1	K_2	
Рис. 1	С4	1	3700	—	2600	—	25	25	35	35	67,5
	С5	1	2400	—	3500	—	25	25	35	35	112,3
	С6	1	5200	—	1280	—	35	35	25	25	94,3
Рис. 2	С7	2	4000	—	4000	3000	30	30	65	65	161,5
	С8	2	3800	—	2800	1800	20	20	65	65	128,3
Рис. 3	С9	3	1700	—	3500	—	30	30	50	50	83,9
	С10	3	1000	—	3500	—	40	40	50	50	50,9
	С11	3	2400	—	2500	—	50	50	65	65	92,7
	С12	3	1200	—	3500	—	50	50	65	65	30,9
	С13	3	4000	—	2500	—	25	25	65	65	69,1
	С14	3	4000	—	1000	—	25	25	50	50	29,2
	С15	3	3900	—	1200	—	50	50	50	50	34,1
	С16	3	1000	—	1500	—	40	40	40	40	11,8
	С17	3	1100	—	2500	—	65	65	65	65	22,0
Рис.4	С18	4	5000	1200	3500	2500	50	50	65	65	110,0
	С19	4	5000	1200	2300	1300	50	50	65	65	71,9

Привязан

Инв. №

10
8718/2

Т.П. 816-2-6.83 1-КЖИ-С4÷С19

Лист 3

Копировал: Милохина

Формат А3

Альбом II

Типовой проект

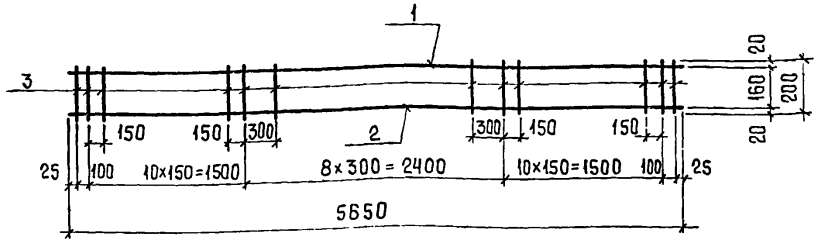

Формат	Зона	Поз.	Обозначение	Наименование	Кол.	Примечание
				Документация		
А3			1-КЖИ-тт	Технические требования к изготовлению арматурных и соединительных изделий		
				Детали		
Бч		1		⌀14 А-III ГОСТ 5781-82, ℓ=5650	1	6,83 кг
Бч		2		⌀16 А-III ГОСТ 5781-82, ℓ=5650	1	8,92 кг
Бч		3		⌀8 А-I ГОСТ 5781-82, ℓ=200	31	0,08 кг

Привязан

Инв. №

ГИП	Серебрякова		29.07
Нач.отд.	Катков		28.07
Гл.констр.	Морозова		28.7.83
Рук.гр.	Вруджева		26.7.83
Ст.инж.	Хвостова		26.7.83
Н.контр.	Есина		1.83

тп 816-2-6.83 1-КЖИ-КР1

Каркас плоский КР1

Стадия	Масса	Масштаб
Р	18.23	
Лист	Листов 1	

ГИПРОПРОМСЕЛЬСТРОЙ г. Саратов

Копировал: Милохина

Формат А4

Альбом II

Типовой проект

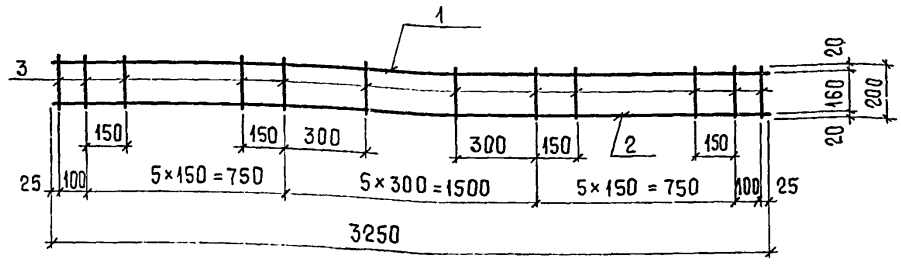

Формат	Зона	Поз.	Обозначение	Наименование	Кол.	Примечание
				Документация		
А3			1-КЖИ-тт	Технические требования к изготовлению арматурных и соединительных изделий		
				Детали		
Бч		1		⌀14 А-III ГОСТ 5781-82, ℓ=3250	1	3,93 кг
Бч		2		⌀16 А-III ГОСТ 5781-82, ℓ=3250	1	5,13 кг
Бч		3		⌀8 А-I ГОСТ 5781-82, ℓ=200	18	0,08 кг

Взам. инв. №

Подпись и дата

Инв. № подл.

Привязан

Инв. №

ГИП	Серебрякова		29.07
Нач.отд.	Катков		28.07
Гл.констр.	Морозова		28.7.83
Рук.гр.	Оруджева		26.7.83
Ст.инж.	Хвостова		26.7.83
Н.контр.	Есина		1983

11

8718/2

тп 816-2-6.83 1-КЖИ-КР2

Каркас плоский КР2

Стадия	Масса	Масштаб
Р	10.5	
Лист	Листов 1	

ГИПРОПРОМСЕЛЬСТРОЙ г. Саратов

Копировал: Милохина

Формат А4

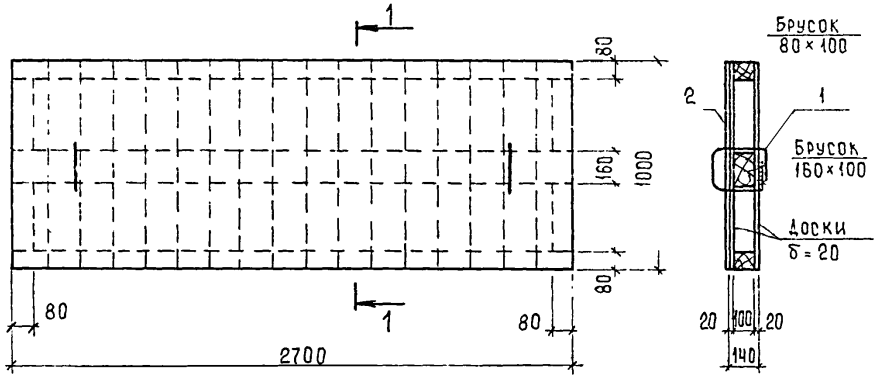

Формат	Зона	Поз.	Обозначение	Наименование	Кол.	Примечание
				Детали		
		1		ø10 AI ГОСТ 5781-82 ℓ=880	2	0,54 кг
				Материалы		
		2		Оцинкованная сталь		
				δ = 0,25мм ГОСТ 7118-78	2,7	м²
				Древесина ГОСТ 8486-66**	0,21	м³

Привязан

Инв. №

8718/2

ГИП	Серебрякова		28.07
Нач.отд.	Катков		28.07
Гл.констр.	Морозова		28.7.83
Рук.гр.	Оруджева		26.7.83
Ст.инж.	Хвостова		26.7.83
Н.контр.	Есина		1.8.83

тп 816-2-6.83 1-КЖИ-Щ1

Щит Щ1

Стадия	Масса	Масштаб
Р		
Лист	Листов 1	

ГИПРОПРОМСЕЛЬСТРОЙ
г. Саратов

Копировал: Милохина

Формат А4

ЦЕНТРАЛЬНЫЙ ИНСТИТУТ ТИПОВОГО ПРОЕКТИРОВАНИЯ
ГОССТРОЯ СССР
КИЕВСКИЙ ФИЛИАЛ
г.Киев-57, ул.Эжена Потье № 12

145/14
Заказ № 4718 инв. № 8718/2 тираж 600

Сдано в печать 12.6 1984г. цена 0-49

gost.e-ecolog.ru