ТИПОВОЙ ПРОЕКТ

816-2-6.83

МЕХАНИЗИРОВАННАЯ МОЙКА ГРУЗОВЫХ АВТОМОБИЛЕЙ, ТРАКТОРОВ И КОМБАЙНОВ

АЛЬБОМ I

Общая пояснительная записка.
Чертежи.

8718/1
ц. 5-78

КФ ЦИТП инв N 8718/1

Привязан

Инв. №

gost.e-ecolog.ru

ЦЕНТРАЛЬНЫЙ ИНСТИТУТ ТИПОВОГО ПРОЕКТИРОВАНИЯ
ГОССТРОЯ СССР
КИЕВСКИЙ ФИЛИАЛ
г.Киев 57, ул Эжена Потье № 12

145/13
Заказ № 4717 инв № 8718/1 ,тираж 600

Сдано в печать 12.6. 1984г. цена 5-78

ТИПОВОЙ ПРОЕКТ

816-2-6.83

МЕХАНИЗИРОВАННАЯ МОЙКА ГРУЗОВЫХ АВТОМОБИЛЕЙ, ТРАКТОРОВ И КОМБАЙНОВ

АЛЬБОМ I

СОСТАВ ПРОЕКТА:

Альбом I - Общая пояснительная записка. Чертежи.
Альбом II - Изделия заводского изготовления.
Альбом III - Ведомости потребности в материалах.
Альбом IV - Сборник спецификаций оборудования.
Альбом V - Сметы и расчеты технических достижений.

Разработан:
проектным институтом
„Гипропромсельстрой"
Гл. инж. института Шестернев
Гл. инж. проекта Серебрякова

Утвержден Госкомсельхозтехникой СССР
Протокол № 30 от 23 июля 198 г.
Рабочая документация введена в действие Гипропромсельстроем
Приказ № 420 от 28.09 1983 г.

8718/1

Привязан:

Инв. №

Альбом I

Типовой проект

Марка	Наименование	Стр.
СА-1	Содержание альбома	3
О	Общая пояснительная записка	4
ГП-1	Схема генерального плана	5
	Технология производства	
ТХ-1÷ТХ-3	Общие данные	6÷8
ТХ-4	План на отм. 0.000. Разрез 1-1. Разрез 2-2	9
ТХ-5	Транспортер 14259.05.000 на участке 1 поз.1	
	Монтажный чертеж	10
	Технологические коммуникации	
ТК-1÷ТК-2	Общие данные	11÷12
ТК-3	План на отм. 0.000. Схемы систем воздухоснабжения и технологического пароснабжения	13
ТК.1.СО	Спецификация оборудования	14
	Архитектурно - строительные решения	
АС-1-АС-4	Общие данные	15÷18
АС-5	План на отм. 0.000 и на отм 3.000	19
АС-6	Фасады 1-6, 6-1, А-Б, Б-А. Разрезы 1-1, 2-2	20
АС-7	Перегородка по схеме 1	21
АС-8	Детали 1÷7. Фрагмент 1	22
АС-9	План кровли	23
АС-10	Схема расположения элементов подземного хозяйства и план полов на отм. 0.000	24
АС-11	Схема расположения элементов фундаментов	25
АС-12	Узлы 1÷5 к схеме расположения элементов фундаментов	26
АС-13	Схемы расположения колонн и балок, элементов покрытия и перекрытия на отм. 3.000	27
АС-14	Фрагменты 1,2 к схемам расположения колонн, балок, элементов покрытия	
	Узлы 1÷3	28
АС-15	Фундаменты фм1, фм2	29
АС-16	Фундаменты ФМ3, ФМ4, ФМ4а. ФМ5	30
АС-17	Фундамент под оборудование Ф01	31
АС-18	Фундаменты под оборудование Ф01÷Ф04	32
АС-19	Отстойник. Опалубочные чертежи	
	Схема расположения элементов в покрытия	33
АС-20	Отстойник. Армирование	34
АС-21	Схемы расположения элементов монорельса	
	и лестниц Л1 и Л2	35

Марка	Наименование	Стр.
АС-22	Схема расположения элементов каркаса	
	перегородки	36
	Отопление и вентиляция	
ОВ-1÷ОВ-2	Общие данные	37÷38
ОВ-3	План на отм. 0.000. Схема системы отопления	39
ОВ-4	Система ВЭР. Схемы систем П1, В1, В2, ВЕ1,	
	ВЕ2. Схема системы теплоснабжения, установок П1, У1, У2. Лючок для замера параметров воздуха	40
ОВ-5	Установки систем П1, В1, ВЭР	41
ОВ-6	Узлы управления 1,2	42
ОВ1.СО1÷	Спецификация оборудования	43÷44
ОВ1.СО-4		
	Внутренние водопровод и канализация	
ВК-1	Общие данные	45
ВК-2	План на отм. 0.000	46
ВК-3	Схемы систем В1, К1, К4, К15, Т3	
	Схема технологических трубопроводов	47
ВК1.СО-1÷	Спецификация оборудования	
ВК1.СО-6		48÷50
	Силовое электрооборудование	
ЭМ-1	Общие данные	51
ЭМ-2	Планы: на отм. 0.000, 3.000 и лотков	
	Принципиальная однолинейная схема магистральных сетей	52
ЭМ-3	Расчетно - монтажная таблица	53
ЭМ-4	Узел А. Общий вид. Узел Б. План расположения. Схема подключений	54
ЭМ-5	Ведомость изделий мастерских электромонтажных заготовок (МЭЗ)	55
ЭМ.1.СО-1÷	Спецификация оборудования	
ЭМ.1.СО-3		55÷56
	Электрическое освещение	
ЭО-1	Общие данные	57
ЭО-2	Планы на отм. 0.000, 3.000 Питающая	
	сеть. Схема принципиальная.	58
ЭО.1.СО-1÷	Спецификация оборудования	59
ЭО.1.СО-2		

Марка	Наименование	Стр.
	Связь и сигнализация	
СС-1	Общие данные. План на отм. 0.000	
СС.1.СО	Спецификация оборудования	
	Автоматизация производства	
АП-1	Общие данные	
АП-2	Приточная система П1	
	Схема функциональная	63
АП-3÷АП-5	Приточная система П1	
	Схема электрическая принципиальная	64÷66
АП-6	Приточная система П1	
	Схема внешних проводок	67
АП-7	Воздушная завеса	
	Схема электрическая принципиальная	
	управления. Приводы №№ 2(4)	
АП-8	Воздушная завеса	
	Схемы: внешних проводок, функциональная	
	Приводы №№ 2(4)	69
АП-01-ОСС	Щит автоматизации 1ЩА. Общий вид	70÷73
АП-02-001	Ящик управления 2Я Технические данные	
	аппаратов	74
АП-02-ОСС	Ящик управления 2Я. Общий вид	74
АП-02-ОСС	Ящик управления 2Я. Схема электрическая	
	соединений	75
АП-02-002	Ящик управления 2А. Таблица перечня	
	надписей	75

Взам. инв. №

Подпись и дата

Инв. № подл.

Привязан

Инв. №

ГИП	Шестернев		
Гл.инж.пр-та	Серебрякова		
Н.контр	Есина		

3

8718/1

ТП 816-2-6.83 СА-1

Механизированная мойка грузовых автомобилей, тракторов и комбайнов

Стадия	Лист	Листов
Р	1	1

Содержание альбома

ГИПРОПРОМСЕЛЬСТРОЙ г. Саратов

Копировал: Н.С. Чашкова Формат А4

Общая пояснительная записка

Общая часть

Рабочая документация типового проекта механизированной мойки грузовых автомобилей, тракторов и комбайнов разработана на основании плана типового проектирования Госстроя СССР на 1983г. и в соответствии с протоколом №30 от 20.08.82г утверждения проекта.

В здании установлена стационарная струйная машина С2-110×30×35 ГОСТ 18206-78 ОМ-14259-ГОСНИТИ, предназначенная для наружной очистки при механическом обслуживании и ремонте подвижного состава машинно тракторного парка районного объединения „Госкомсельхозтехника".

Машина состоит из центральной канавы с транспортером и нижними моющими механизмами, боковых подвижных гидрантов, установленных на тележках, неподвижных боковых гидрантов и верхних моющих механизмов, установленных на стойках. Для очистки моющего раствора служит блок очистки, включающий в себя гидроциклон, и горизонтальный отстойник, содержащий ковшовый элеватор для удаления отстоя.

Для хранения и нагрева моющего раствора машина содержит тепловой узел для наружных моечных машин. Управление машиной производится с пульта управления оператором.

Монтаж, меры по безопасной эксплуатации, подготовку и порядок работы выполнять в соответствии с требованиями п.4÷6 технического описания и инструкции по эксплуатации 1425970, разработанной Краснодарским филиалом ЦОКТБ ГОСНИТИ.

Проектная мощность составляет 2408 обслуживаемых единиц и 12126 воздействий в год.

Технологическая часть проекта разработана на основе исходных данных по технологии и оборудования, выданных ГОСНИТИ и Краснодарским филиалом ЦОКТБ ГОСНИТИ и согласована с ними.

Основные положения по организации строительства

Осуществление строительства предусматривается подрядной организацией. Продолжительность строительства составляет 8 месяцев (СН 440-79 раздел Б2 п.25), в том числе подготовительный период 1 месяц. Основными работами является монтаж сборных железобетонных и стальных конструкций. Работы рекомендуется выполнять поточно с применением комплексной механизации.

Для монтажа конструкций рекомендуются автомобильные краны типа КС-4561 с длиной стрелы 14м.

Данный раздел конкретно разрабатывается при привязке и определении подрядчика.

Специальные мероприятия

Проектом предусматриваются мероприятия по вторичному использованию энергоресурсов по защите конструкций от коррозии, противопожарные, защита от шума, указания по привязке заземляющих устройств, мероприятия по снижению сметной стоимости строительства и экономии основных строительных материалов (см. л. ОВ-2)

Изменение сметной стоимости строительно-монтажных работ, затрат труда и расхода основных строительных материалов.

№№ п/п	БТУ и НТУ	Единица измерения	Расчетный объём применения	Затраты труда чел.дн / на единицу измерения	Сметная стоимость руб. СМР	Сталь тн в натуральном исчислении / в приведенном исчислении	Цемент тн в натуральном исчислении / в приведенном исчислении
1	БТУ 503-185	$м^3$	5131	2736 / 0.53	117300	2443 / 36.43	120.64 / 113.43
2	НТУ	$м^3$	3004	1418 / 0.47	76480	19.53 / 29.12	114.81 / 107.27
Снижение					40820	4.9 / 7.31	5.87 / 6.16

Мероприятия по охране окружающей природной среды

В целях сокращения потребления воды из водопровода и сбросов стоков в канализацию в конструкцию машины разработчики включили блок очистки и тепловой узел, обеспечивающие оборотное водоснабжение. Шлам из иловой камеры блока очистки удаляется по мере накопления и вывозится в места, согласованные при конкретной привязке проекта. Смену отработанной воды в тепловом узле предполагается проводить один раз в 3 месяца, после лабораторного анализа по загрязнениям (механпримеси, нефтепродукты), после чего заполнять ёмкость чистой водой из водопроводной сети. Выбросы в атмосферу не содержат вредностей, концентрация которых превышает ПДК. Вывоз и использование нефтепродуктов слитых из грязеотстойника 8836М.03 решается при привязке проекта.

Условия привязки проекта

Данный типовой проект может быть применен для строительства после привязки к конкретной площадке строительства в соответствии с пунктом 6 „Инструкции по типовому проектированию" СН 227-82 и указаний разделов данного проекта с учётом особенностей этой площадки и района строительства.

Основные технико-экономические показатели

№№ п/п	Наименование показателей	Единица измерения	Показатели: Разрабатываемого проекта	Показатели: Проекта-аналога (т.п.503-185)
	1	2	3	4
1	Мощность механизированной мойки	обслуж. един.	2408	2200
	в натуральном выражении:	К-во возд.	12126	12126
	автомобилей КамАЗ	—"—	7668	7668
	прицеп автомобильный (ГКБ-8350)	—"—	1920	1920
	тракторы (К-701)	—"—	1000	1000
	прицеп тракторный (ММЗ 768Б)	—"—	88	88
	Комбайны зерноуборочные (СК-6)	—"—	300	300
	Машины механизированного отряда	—"—	1150	1150
2	Годовые эксплуатационные затраты - всего	Т.руб.	38.18	61.45
	-на 1 воздействие	руб.	3.15	5.07
3	Списочная численность работающих	чел.	2	6
	в т.ч. рабочих	"	2	6
4	Уровень механизации и автоматизации производственных процессов	%	37.7	-
5	Приведённые затраты на 1 воздействие	руб.	4.1	7.0
6	Объём строительный зданий	$м^3$	3004	5131
	-на 1 воздействие	$м^3$	0.24	0.42
7	Сметная стоимость	Т.руб.	96.48	119.56
	в т.ч. СМР	"	76.48	89.27
	оборудование	"	20.00	30.29
8	Удельные капитальные вложения на 1 воздействие	руб.	7.96	12.01
9	Расход холодной воды	$м^3$/сутки	1.96	8.61
10	Расход тепла	ккал/час	289900 / 254900	— / 1186030
	-на отопление	—"—	68200 / 58800	— / 72125
	-на вентиляцию	—"—	202900 / 179900	— / 1082250
	-на горячее водоснабжение	—"—	1890 / 16200	— / 162.00
11	Потребная электрическая мощность	кВт	85.57	146.6

8718/1 4

Директор	Зюрюкин		
Гл.инженер	Шестернев		
ГИП	Серебрякова		ТП-816-2-6.83 0
Нач.отд.	Деревнин		Механизированная мойка грузовых автомобилей, тракторов и комбайнов
Гл.спец.	Василец		
Нач.отд.	Кошелев		Стадия Р; Лист 1; Листов 1
Ст.инж.	Иокша		
Н.контр.	Есина		Общая пояснительная записка — ГИПРОПРОМСЕЛЬСТРОЙ г. Саратов

Привязан:

Инв.№

Инв.№ подл. | Подпись и дата | Взам. инв.

Копировал Формат А2

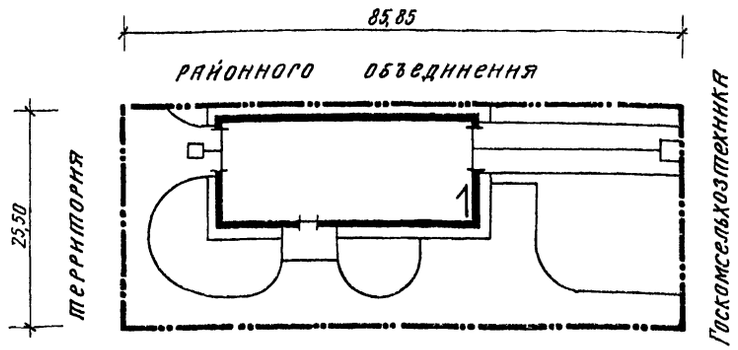

Экспликация зданий и сооружений

№ по ген. плану	Наименование здания (сооружения)	Номер принятого проекта	Строительные показатели: площадь застройки м²	Строительный объем м³
1	Производственный корпус		400,50	3004,00

Основные технические показатели застройки

Наименование	Ед. изм.	Количество
Площадь участка в условных границах	га	0,22
Площадь застройки	га	0,04
Площадь покрытия дорог, тротуаров, отмосток, площадок	га	0,08
Площадь озеленения	га	0,05
Плотность застройки	%	18
Процент использования территории	%	71
Процент озеленения	%	29

Схема генерального плана

Площадка под строительство механизированной мойки грузовых автомобилей, тракторов и комбайнов отводится в составе районного объединения „Госкомсельхозтехника."

Рельеф площадки условно принят горизонтальным. Схема генерального плана разработана с учетом технологических требований, действующих санитарных и противопожарных норм и требований других разделов проекта.

Организация рельефа участка, проездов, а также высотное положение здания решается при привязке проекта.

Конструкция дорожной одежды уточняется в зависимости от наличия местных строительных материалов, климатических и инженерно-геологических условий.

В проекте условно принята конструкция проездов и площадок из асфальтобетона толщиной 0,05м на основании из щебня толщиной 0,20м с пропиткой вязким битумом на глубину 0,04м по слою песка толщиной 0,25м. По кромке проезжей части устанавливается бортовой камень типа БР100.30.15 на бетонном основании.

Отмостки предусмотрены с покрытием из мелкозернистого асфальтобетона толщиной 0,03м на щебеночном основании толщиной 0,10м с установкой бортового камня БР100.20.8 на бетонном основании.

Для обеспечения нормальных санитарно-гигиенических условий территория механизированной мойки благоустраивается и озеленяется. Породы деревьев и кустарников уточняются при конкретной привязке проекта в зависимости от района расположения объекта.

Отвод поверхностных вод с площадки решается при привязке с учетом стока воды в лотки проезжей части автодорог и по ним к дождеприемникам ливневой канализации.

Проект соответствует действующим нормам и правилам и обеспечивает безопасную эксплуатацию здания при соблюдении предусмотренных проектом мероприятий

Главный инженер проекта /Серебрякова/

Инв. № подл. | Подпись и дата | Взам. инв. №

Нач. отд. СО-1 Катков | Гл. спец. ВК Белоглазова | Гл. инж. ЭТО Пайкин | Нач. отд. | Гл. спец. пож. безоп. Хейфец | Типовой проект | Альбом I

Дир. ин-та	Зюрюкин		
Гл. инженер	Шестернев		
ГИП	Серебрякова		
Нач. отд.	Горбунов		
Гл. спец.	Трипольский		
Рук. гр.	Бредихин		
Ст. инж.	Орешкина		
Н. контр.	Есина		

8718/1 5

ТП-816-2-6.83-0-ГП

Механизированная мойка грузовых автомобилей, тракторов и комбайнов

Общеплощадочные работы	Стадия	Лист	Листов
	Р		1

Схема генерального плана

ГИПРОПРОМСЕЛЬСТРОЙ г. Саратов.

Копировал: Сидорова

Форм.

Альбом I

Типовой проект

Ведомость рабочих чертежей основного комплекта ТХ

Лист	Наименование	Примечание
1-3	Общие данные	
4	План на отм. 0.000. Разрез 1-1. Разрез 2-2	
5	Транспортер 14259.06.000 на участке 1 поз.2	
	Монтажный чертеж	

Ведомость основных комплектов рабочих чертежей

Обозначение	Наименование	Примечание
ГП	Генеральный план	
ТХ	Технология производства	
ТК	Технологические коммуникации	
АС	Архитектурно - строительные	
	решения	
ОВ	Отопление, вентиляция	
ВК	Внутренние водопровод и кано-	
	лизация	
ЭМ	Силовое электрооборудование	
ЭО	Электрическое освещение	
СС	Связь и сигнализация	
АП	Автоматизация производства	

Ведомость ссылочных и прилагаемых документов

Обозначение	Наименование	Примечание
	Прилагаемые материалы	
ТП- ТХ, СО	Спецификация оборудования	см. А.IV

Условные обозначения

Условные обозначения приняты по нормам технологического проектирования ремонтных предприятий.

Проект соответствует действующим нормам и правилам и обеспечивает безопасную эксплуатацию здания при соблюдении предусмотренных проектом мероприятий

Главный инженер проекта /Серебрякова/

Пояснительная записка

1. Назначение

Корпус механизированной мойки грузовых автомобилей, тракторов и комбайнов предназначен для наружной мойки сельскохозяйственной техники, приходящей на ремонт и техническое обслуживание в действующее районное производственное объединение „Сельхозтехника"

2. Производственная программа

Производственная программа механизированной мойки приведена в табл. 1

Таблица 1

Наименование и марка машин	Ед. изм.	Количество	Количество воздействий мойки	Примечание
Автомобили грузовые (основной представитель КамАЗ - 5320)	шт	800	7668	
Прицеп автомобильный (основной представитель ГКБ - 8350)	шт	200	1920	
Тракторы (основной представитель К-701)	шт	1000	1000	
Прицеп тракторный (основной представитель ММЗ-768Б)	шт	8	88	
Комбайны зерноуборочные типа СК-6 „Колос"	шт	300	300	
Машины механизированного отряда „Райсельхозтехники"	шт	100	1150	
Итого	шт	2408	12126	

3. Режим работы и штаты

Режим работы принят 2х сменный при 41 часовой рабочей неделе и 253х рабочих днях в году.

Количество работающих принято по технической характеристике моечной установки ОМ-14259 и приведено в табл. 2

Таблица 2

Наименование постов мойки	Профессия	Всего работающих	В т.ч. в наибольшую смену	Годовой фонд времени рабочего, ч	Количество работающих
Пост механизированной мойки	оператор	2	1	1840	2

4. Состав предприятия и площади

Состав предприятия и площади приведены в табл. 3

Таблица 3

N участка по плану	Наименование	Площадь м²
1	Участок наружной мойки	237,3
2	Узел управления и насосная	75,9
–	Тепловой узел, бытовые помещения	34,9
–	Венткамера (на отм. 3.000)	43,6
	Всего:	405
	в том числе: производственная площадь	313,2
	вспомогательная площадь	78,5

5. Краткое описание технологического процесса

Грузовые автомобили, тракторы и комбайны, поступившие в райсельхозтехнику на ремонт и техническое обслуживание, поступают в корпус механизированной мойки на пост обогрева и далее на мойку в механизированную установку ОМ-14259.

Машины с прицепами поступают непосредственно в моечную установку. Прицеп остается на рабочем месте

Привязан			
Инв. N			8718/1
ГИП	Серебрякова		ТП 816-2-6.83 ТХ
Нач.отд.	Зариковская		
Гл.инж.отд.	Габанов		
Гл.спец.	Нигматзянов		Механизированная мойка грузовых автомобилей, тракторов и комбайнов
Рук.брг.	Кузьмина		Стадия Р; Лист 1; Листов 5
Инженер	Козлова		Общие данные (начало)
Н.контр.	Есина		ГИПРОПРОМСЕЛЬСТРОЙ г. Саратов

Инв. N подл. | Подпись и дата | Взам. инв. N

Альбом I

Типовой проект

обогрева. После промывки автомобиль или трактор перемещается на последний пост, а прицеп подается на промыв в механизированную установку.

Подача техники в корпус и из корпуса, а также перемещение ее с поста на пост осуществляется напольным конвейером моечной установки.

Габариты механизированной установки позволяют промывать всю технику райсельхозтехники.

Установка состоит из ряда подвижных и неподвижных гидрантов. В зависимости от габаритов очищаемой техники боковые и верхние подвижные гидранты могут сдвигаться или раздвигаться.

Домыв техники осуществляется на последнем посту корпуса мойки передвижной моечной установкой ОМ-5361.

После очистки техника подается на ремонт или техническое обслуживание в соответствующее подразделение райсельхозтехники

6. Мероприятия по охране труда, технике безопасности и пожарной безопасности

При разработке всех разделов проекта, кроме требований СН, СНиП выполнены требования санитарно-противопожарных норм, правила техники безопасности и охраны труда Госгортехнадзора, Госэнергонадзора, положения по организации работы по охране труда и технике безопасности на предприятиях и учреждениях системы Госкомсельхозтехники.

Требования по охране труда и технике безопасности обеспечиваются наличием соответствующих предохранительных и ограждающих устройств оборудования, электроблокировкой и сигнальным устройством напольного транспорта.

Участок наружной мойки с особо-влажной средой, требующий усиленной вентиляции, выделен путем компоновочного решения с расположением места оператора в смежном помещении.

Согласно приведенных в табл. 4 характеристик производственных выбросов в атмосферу и канализацию, образующихся в результате мойки автомобилей, тракторов и комбайнов, а также категорий производств по взрывопожарной, пожарной опасности и классов помещений по ПУЭ разработаны все части проекта: строительная, электрическая, теплотехническая и др.

Категории производств по взрывопожарной и пожарной опасности и классы помещений по ПУЭ определены по утвержденному перечню для объектов системы Госкомсельхозтехники и указаны на плане расстановки технологического оборудования. Таблица 4 составлена по данным лаборатории 22 ГОСНИТИ

Таблица 4.

NN по порядку	Наименование участков с вредными выделениями	Технологические операции	Наименование, марка применяемого оборудования (N оборудования на плане)	Объем ванны для раствора $м^3$	Применяемые вещества и препараты	Первоначальная концентрация г/л	Растворимость в воде	Рабочая температура, °С	Характеристика производственных выбросов: Жидкая среда в канализацию: Состав загрязнений отработанных растворов: Наименование примесей	Количество, г/л	Периодичность сброса отработанного раствора в сменах	Газовая среда в атмосферу: Данные для проектирования местных выбросов: Характеристика вредностей и их количество, г/ч	Размерь оборудования, мм	Размеры рабочих проемов, мм	Вид местного отсоса	Данные для проектирования общеобменной вентиляции: Газовыделения: Расход материалов, выделяющих вредности, кг/ч	Количество циклов: въезды, выезды и т.д.	Продолжительность цикла	Выделяемые вредности	Количество отсасываемого воздуха $м^3/ч$	Влаговыделения: Наименование жидкости	Площадь зеркала испарения, $м^2$	кг/ч
1	Механизированная мойка	Наружная мойка грузовых автомобилей, тракторов и комбайнов	Машина для наружной мойки грузовых автомобилей, тракторов и комбайнов ОМ-14259 поз. 4	50.0	Горячая вода	—	—	60°	Мех. примеси, нефтепродукты	2.0-2.7 0.5-1.0	В нерабочее время 1 раз в 3 месяца	—	—	—	—	Пары воды	4 цикла в час	3 мин.	—	—	вода	85	—
			Моечная машина ОМ-5361 поз. 46	—	Горячая вода	—	—	60°	Мех. примеси нефтепродукты (сброс из грязеотстойника 8.7.84.03 решается при привязке)	2.0-2.7 0.5-1.0	Постоянно в течение смены	—	—		—	Пары воды	4 цикла в час	3 мин.	—		вода	85	

8718/1 7

ГИП	Серебряков		7.07.83
Нач. отд.	Зараковская		7.07.83
Гл. инж. отд.	Кабанов		7.07.83
Гл. спец.	Нажметдинов		7.07.83
Рук. бриг.	Кузьмина		7.07.83
Ст. инж.	Сидорова		7.07.83
Н. контр.	Есина		8.7.83

Привязан

Инв. №

ТП 816-2-6.83 ТХ

Механизированная мойка грузовых автомобилей, тракторов и комбайнов

Стадия	Лист	Листов
Р	2	

Общие данные (продолжение)

Гипропромсельстрой г. Саратов

Инв. № подл. | Подпись и дата | Взам. инв. №

Альбом I

Типовой проект

7. Потребность в энергоресурсах

Расходы энергоресурсов: воды, пара, электроэнергии и сжатого воздуха для проектируемого корпуса определены расчетом и приведены в табл. 5

Таблица 5

Наименование участков	Расход энергоресурсов для технологических нужд на годовую программу			Установленная мощность электрооборудования кВт
	Вода техническая $м^3$/год	Пар технологический т/год	Воздух сжатый тыс. $м^3$/год	
Механизированная				
мойка	301	2096.3	40.93	50.4
Итого	301	2096.3	40 93	50.4

8. Рекомендации по привязке проекта

При привязке типового проекта „Механизированная мойка грузовых автомобилей, тракторов и комбайнов" следует руководствоваться инструкцией типового проектирования СН-227-82 главой 6 „Применение типовой проектной документацией.

9. Спецификация технологического оборудования

Спецификация технологического оборудования приведена в табл.

Таблица 6

Позиция по плану	Обозначение	Наименование	Кол.	Масса ед. кг	Примечание
		1. Участок наружной мойки			
1	производственное объединение Тюменьсельхозремонт	Моечная машина С2-110х30х35 ГОСТ 18206-78, ОМ-14259	1	26000	43,0 кВт

Продолжение табл. 6

Позиция по плану	Обозначение	Наименование	Кол.	Масса ед. кг	Примечание
	Ялуторовский головной завод	Производительностью $м^2/ч$ 350, габаритные размеры рабочей зоны, мм min. 11000х2000х2000 max. 11000х4200х4300			
2		Транспортер 14259.05.000	1	—	входит
		длина, м – 56.5			в комп.
		скорость перемещения			поз. 1
		м/мин – 5			см.лист 7.5
3	Лубенский ремонтно-механический завод	Моечная машина ОМ-5361 тип – передвижная	1	200	4.0 кВт
		габаритные размеры, мм- 990х560х585			
4	Производственное объединение Тюменьсельхозремонт, Ялуторовский головной завод	Емкость 8036 М.02.00.000 с грязеотстойником 8036 М. 03.00.000 вместимость емкости $м^3$ - 50	1	—	из комплекта теплового узла ОМ-21612
		2. Узел управления и насосная			
1		Пневмошкаф 14259.16.000	1	—	входят
2		Шкаф силовой 14259.11.100	1	—	в комплект
3		Электрошкаф 14259.11.200	1	—	
4		Элеватор ковшовый 14259. 05. 000	1	—	поз.1 чч.1
5	Завод им. Ленина г. Фрунзе	Таль электрическая ТЭ 200-51120-00 ГОСТ 22584-77* грузоподъемность, т – 2, высота подъема, м – 6 габаритные размеры, мм 960х350х1030	1	357	3,4 кВт
6		Емкость для сбора грязи вместимость, $м^3$ – 1	1	160	
7		Блок очистки 14259.07.000	1	—	входят в комплект
8		Насосная станция 14259.18.000	1	—	
9		Лебедка Т-66Д (ТЛ-1)	1	—	поз.1 чч.1

8

8718/1

ГИП	Серебрякова		7.07.83
Нач. отд.	Зараковская		7.07.83
Гл. инж. отд.	Кабанов		7.07.83
Гл. спец.	Нажметдинов		7.07.83
Рук. бриг.	Кузьмина		7.07.83
Ст. инж.	Сидорова		7.07.83
Н. контр.	Есина		7.07.83

ТП 816-2-6.83 ТХ

Механизированная мойка грузовых автомобилей, тракторов и комбайнов

Стадия	Лист	Листов
Р	3	

Общие данные (окончание)

Гипропромсельхозстрой г. Саратов

Привязан

Инв. №

Инв.№ подл. | Подпись и дата | Взам. инв.№

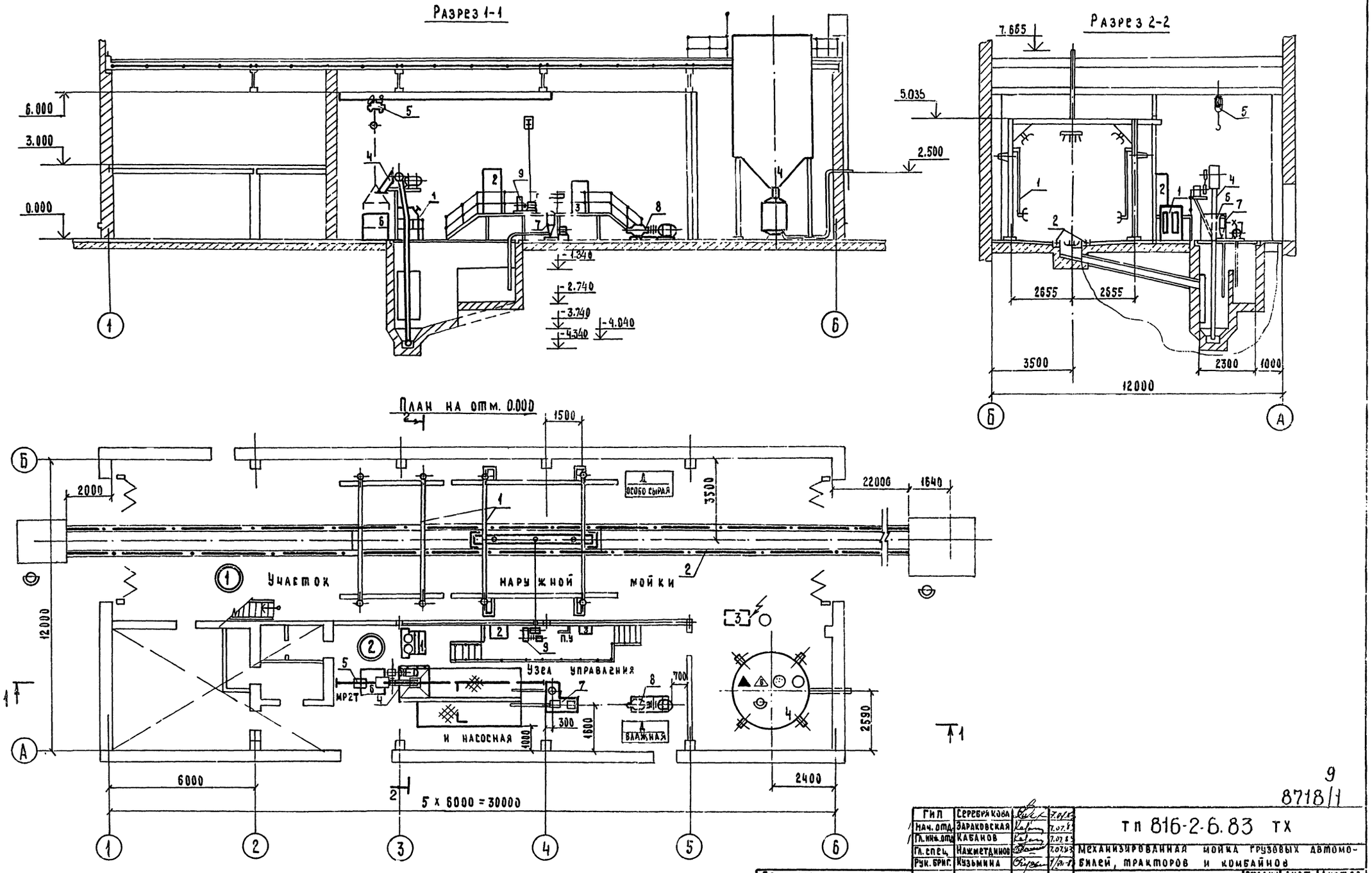

9

8718/1

Гип	Серебрякова		7.01.83
Нач. отд.	Зараковская		7.07.83
Гл. инж. отд.	Кабанов		7.07.83
Гл. спец.	Нажметдинов		7.07.83
Рук. бриг.	Кузьмина		1/VII-83
Н. контр.	Есина		8.7.83

ТП 816-2-6.83 ТХ

Механизированная мойка грузовых автомобилей, тракторов и комбайнов

Стадия	Лист	Листов
Р	4	

План на отм. 0.000
Разрез 1-1
Разрез 2-2

Гипропромсельстрой г. Саратов

Привязан

Инв. №

Типовой проект

Альбом I

Типовой проект Альбом I

Б - Б

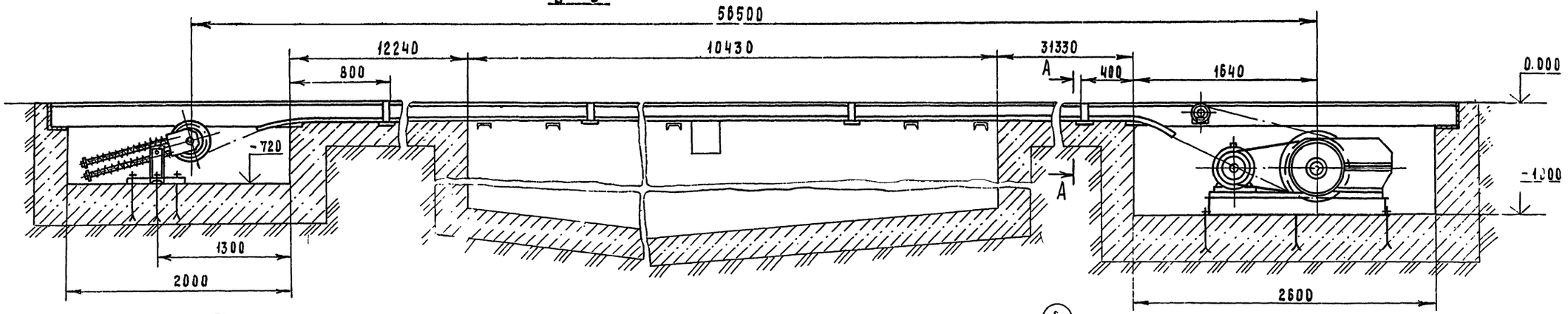

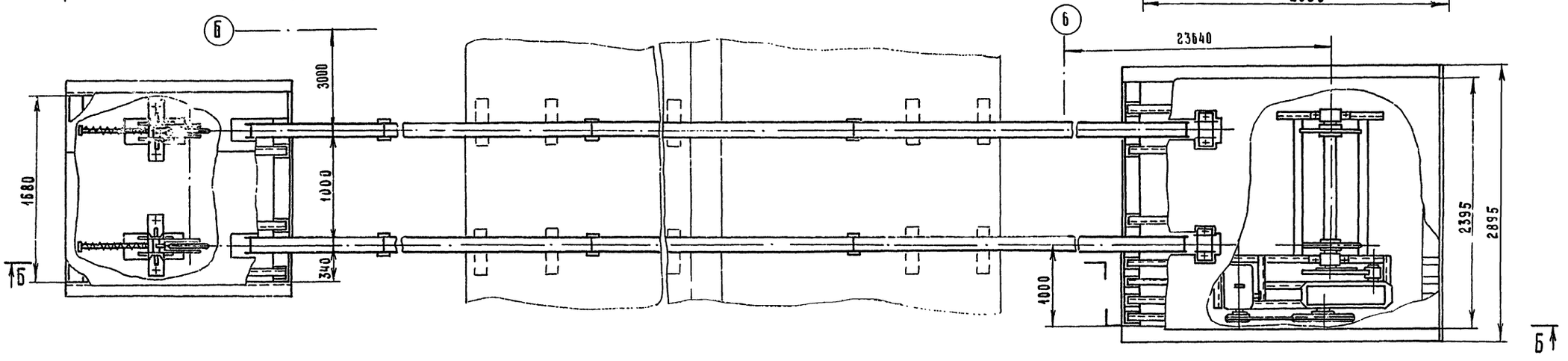

А - А

м 1:5

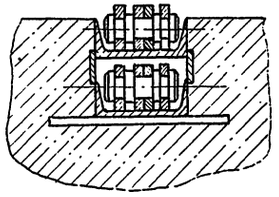

Техническая характеристика

1.	Длина устройства, м	56.5
2.	Скорость перемещения, м/мин.	5
3.	Электродвигатель	А02-51.6
	мощность, квт	5.5
4.	Масса устройства, кг	12500

Разработчик ЦОКТБ Госнити
Краснодарский филиал

10
8718/1

ГИП	Серебрякова			ТП 816-2-6.83 ТХ	
Нач. отд	Кабанов				
Гл. инж. отд	Нажметдинов				
Рук. сект	Ковалев			Механизированная мойка грузовых автомобилей, тракторов и комбайнов	
Рук. бриг.	Кузьмина				
Ст. инж.	Макеева				
Ст. инж.	Сидорова				
Н. контр.	Есина				

Привязан	Инв. №

Стадия	Лист	Листов
Р	5	

Транспортер 14259.06.000 на участке 1 поз. 2
Монтажный чертеж

Гипропромсельстрой г. Саратов

Инв. № подл. | Подпись и дата | Взам. инв. №

Альбом 1

Типовой проект

Ведомость рабочих чертежей основного комплекта ТК

Лист	Наименование	Примечание
1		
1-2	Общие данные	
3	План на отм. 0.000. Схемы систем воздухоснабжения и технологического пароснабжения	

Ведомость ссылочных и прилагаемых документов

Обозначение	Наименование	Примечание
	Ссылочные документы	
ГОСТ 3262-75*	Трубы стальные водогазопроводные	
ГОСТ 8625-77*Е	Манометры избыточного давления,	
	вакуумметры и мановакуумметры	
	показывающие. Основные парамет-	
	ры и размеры	
ГОСТ 10704-76*	Трубы стальные электросварные	
	прямошовные. Сортамент	
ГОСТ 14911-82	Детали стальных трубопроводов.	
	Опоры подвижные. Типы и основные	
	размеры	
ГОСТ 17437-81	Фильтры-влагоотделители	
	воздушные на Рном =10кгс/см² (1МПа)	
ГОСТ 18468-79Е	Пневмоклапаны редукционные	
	на Рном=1МПа (10кгс/см²)	
Серия 3.006-2	Сборные железобетонные каналы и	
выпуск № 2	тоннели из лотковых элементов	

Продолжение

Обозначение	Наименование	Примечание
	Прилагаемые документы	
ТП -1-ТК.СО	Спецификация оборудования	см. ССО А.IV
ТП -1-ТК.1.СО	Спецификация оборудования	см. А.I
ТП -1-ТК.ВМ	ВМ по рабочим чертежам	см. А III
	основного комплекта марки ТК	

Условные обозначения

——3.5——	Трубопровод сжатого воздуха надземный
— —3.5— —	Трубопровод сжатого воздуха в штрабе
1/1	Номер потребителя / Номер участка

Общие указания

1. Общая часть

Проектом предусматривается снабжение потребителей сжатым воздухом и паром для технологических нужд.

Расчет систем технологических коммуникаций произведен в соответствии с требованиями следующих нормативных документов:

„Правила устройства и безопасной эксплуатации стационарных компрессорных установок, воздухопроводов и газопроводов";

„Правила устройства и безопасной эксплуатации трубопроводов пара и горячей воды".

Монтаж технологических трубопроводов производить в соответствии со СНиП III-31-78 „Правила производства и приёмки работ. Технологическое оборудование. Основные положения".

Все технологические трубопроводы следует заземлить, присоединив их к общему контуру заземления.

Основные показатели по чертежам технологических коммуникаций

Наименование системы	Расчетный расход: максимальный	Расчетный расход: установившийся	Расчетный расход: годовой	Установленная мощность электродвигателей, кВт	Примечание
Воздухоснабжение	0,84 м³/мин	—	49 тыс. м³	—	
Пароснабжение	1700 кг/ч	300 кг/ч	2096,3 т	—	

2. Воздухоснабжение

На вводе трубопровода сжатого воздуха в корпус наружной мойки предусматривается узел редуцирования для снижения давления с 0,8 МПа (8 кгс/см²) до 0,4МПа (4кгс/см²)

Трубопроводы сжатого воздуха, проложенные открыто, окрашиваются масляной краской за 2 раза в синий цвет согласно ГОСТ 14202-69. Трубопроводы, проложенные в штрабах пола, покрываются изолом ГОСТ 10296-79.

Расходы сжатого воздуха по отдельным потребителям приведены в табл.1 лист 2.

Проект соответствует действующим нормам и правилам и обеспечивает безопасную эксплуатацию здания при соблюдении предусмотренных проектом мероприятий

Главный инженер проекта /Серебрякова/

Инв. № подл. | Подпись и дата | Взам. инв. №

11
8718/1

Привязан

Инв.№

ГИП	Серебрякова		15.07.83
Нач.отд.	Попова		07.83
Гл.спец.	Константинова		15.07.83
Рук.гр.	Гамаюнова		12.7.83
Ст.инж.	Маркова		8.8.83
Н.контр.	Есина		12.7.83

ТП-816-2-6.83.1-ТК

Механизированная мойка грузовых автомобилей, тракторов и комбайнов

Стадия	Лист	Листов
Р	1	3

Общие данные (начало)

ГИПРОПРОМСЕЛЬСТРОЙ г. Саратов

Альбом 1

Типовой проект

Таблица 1

Расходы сжатого воздуха

№ поз по плану	Наименование, тип, марка оборудования	Кол. потребителей	Расход на один потребитель м³/мин: максимальный	с коэф. использования	Общий расход с коэф. одновременности м³/мин	Давление, МПа (кгс/см²)
	(1) Участок наружной мойки					
1	Машина моечная ОМ-14259 (в помещении теплового узла)	1	0,167	0,167	0,167	0,4 (4)
	(2) Тепловой узел					
9	Емкость с грязеотстойником ОМ-8036 М. 02	1	0,53	0,53	0,53	0,4(4)

Таблица 2

Расходы пара

№ поз по плану	Наименование, тип, марка оборудования требуемое давление пара	Кол. потребителей	Расход на один потребитель, кг/ч: режим разогрева	установившийся режим	Общий расход, кг/ч: максимальный	средний	Возврат конденсата %: чистый	загрязненный
	(2) Тепловой узел							
9	Емкость ОМ-8036 М. 02 Р=0,25 МПа (2,5 кгс/см²)	1	1700	300	1700	300	90	—

Спецификация систем технологических коммуникаций

Марка, поз.	Обозначение	Наименование	Кол.	Масса ед. кг.	Примечание
		Воздухоснабжение			
1	ГОСТ 17437-81	Фильтр-влагоотделитель 22-10×80	1	1.8	
2	ГОСТ 18468-79*Е	Клапан редукционный 122-12 (ПКР 12-12)	1	1,4	
3	17ч 3бр1	Клапан предохранительный ф 25	1	4,6	
4	15ч 8п2	Вентиль ф 20	1	0,9	
5	15ч 8п2	ф 25	1	1,8	
6	14 м 1	Кран трёхходовой натяжной муфтовый ф 15	2	0,3	
7	ГОСТ 8625-77*Е	Манометр технический ОБМ 1-100	2	0,8	
8	ГОСТ 3262-75*	Труба ф 20×2,8	18	1,7	м
9	ГОСТ 3262-75*	ф 25×3,2	45	2,4	м
10	ГОСТ 3262-75*	Футляр ф 50 ℓ=500	1	2,4	
11	ГОСТ 14911-82	Опора подвижная бескорпусная с направляющим хомутом ОПБ-2 ф 20-25	16	0,1	

Продолжение

Марка, поз.	Обозначение	Наименование	Кол.	Масса ед. кг.	Примечание
12	МН 4016-62	Опора неподвижная ф 25	1	0,1	
13	ГОСТ 8509-72*	Сталь угловая Б 36×36×4	13		кг
		Технологическое пароснабжение			
1	15ч 8п2	Вентиль ф 15	2	0,8	
2	ГОСТ 3262-75*	Труба ф 15×2,8	1,5	1,3	м
3	ГОСТ 10704-76*	Труба ф 76×3,0	36	5,4	м
4	ГОСТ 10704-76*	ф 89×3,5	41	7,4	м
5	ГОСТ 14911-82	Опора подвижная бескорпусная ОПБ 1 ф 70	6	0,1	
6	ГОСТ 14911-82	Опора подвижная бескорпусная с направляющим хомутом ОПБ-2 ф 80	7	01	
7	ГОСТ 14911-82	Опора подвижная приварная ОПП-2 ф 70	2	14.	
8	МН 4016-62	Опора неподвижная ф 70 80	2	0,4	
9	ГОСТ 8509-72*	Сталь угловая Б 50×50×4	17		кг
10	Серия 3,006-2 вып. II-2	Опорная подушка ОП-2	2	12	

3. Технологическое пароснабжение

Снабжение корпуса паром для технологических нужд предусматривается от тепловых сетей. После узла редуцирования пара, разработанного в комплекте ОВ, пар давлением 0,25 МПа (2,5 кгс/см²) подаётся к потребителю. Расходы пара приведены в табл. 2. Расход пара на поддержание температуры в III смену составляет 150 кг/ч.

По окончании монтажа и испытаний паропровод по всей длине и конденсатопровод в подпольном канале у наружной двери покрываются изолом ГОСТ 10296-79 в 2 слоя по изольной мастике с последующей изоляцией матами минераловатными прошивными в обкладке из стеклоткани ГОСТ 21880-76. Покровный слой - рулонный стеклопластик РСТ ТУ 6-11-145-74. Конденсатопровод, проложенный открыто, окрашивается масляной краской за 2 раза.

8718/1 12

ГИП	Серебрякова		
Нач. отд.	Попова		
Гл. спец.	Константинова		
Рук. гр.	Гамаюнова		12.7.83
Ст. инж.	Маркова		8.7.83
Н. контр.	Е-ина		18.7.83

ТП-816-2-6.83-1-ТК

Механизированная мойка грузовых автомобилей, тракторов и комбайнов

Стадия	Лист	Листов
Р	2	

Общие данные (окончание)

ГИПРОПРОМСЕЛЬСТРОЙ г. Саратов

Привязан:

Инв. №

Инв. № подл. | Подпись и дата | Взам. инв. №

Копировал Стрелюхина

Формат А2

Альбом 1

Типовой проект

План на отм. 0,000

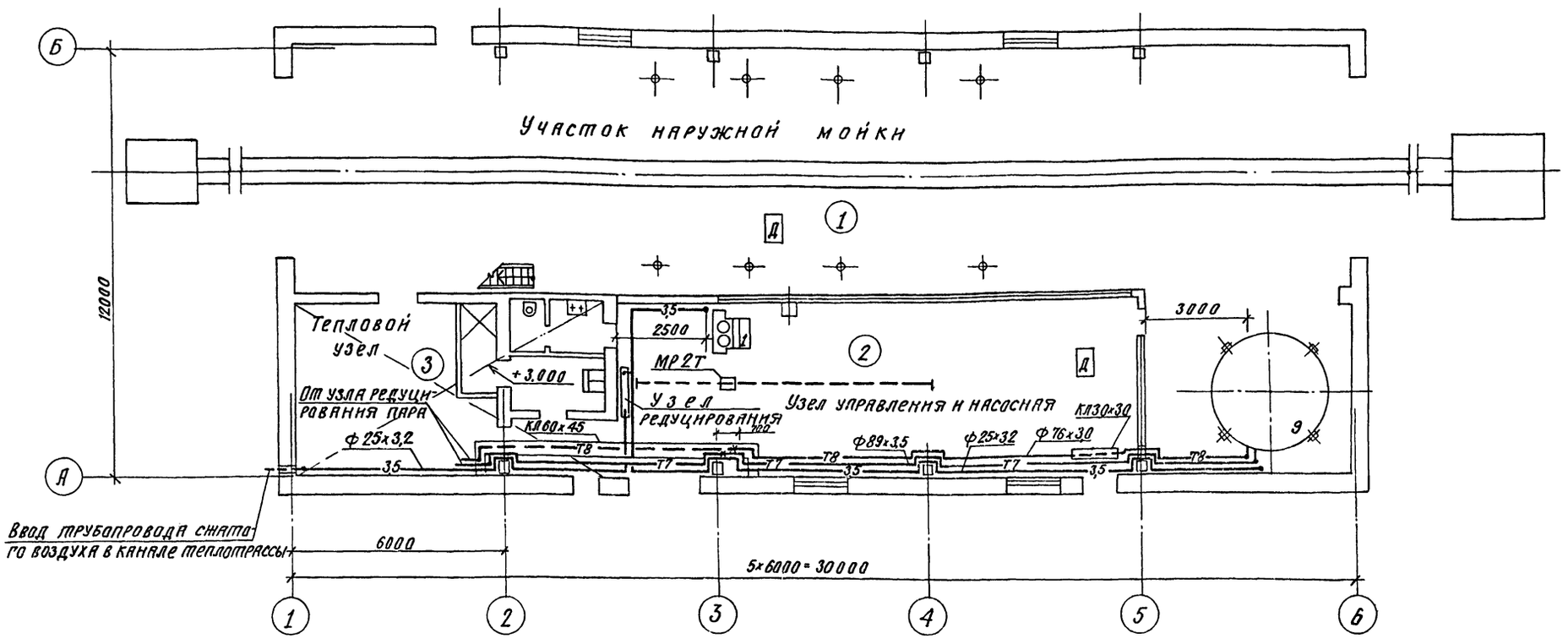

Схема системы воздухоснабжения

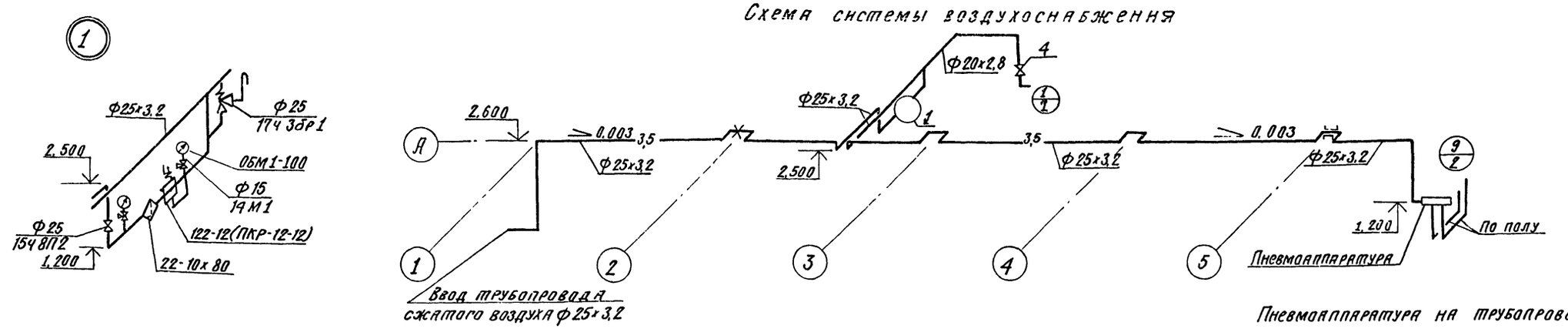

Схема системы технологического пароснабжения

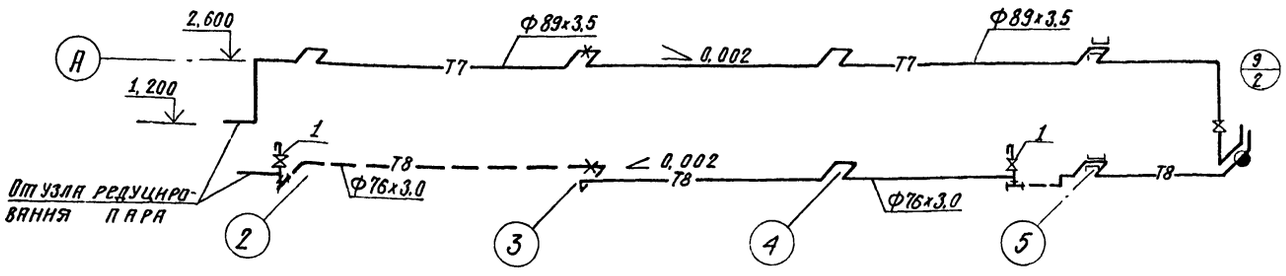

Пневмоаппаратура на трубопроводе сжатого воздуха и вентиль и конденсатоотводчик на трубопроводах пара и конденсата входят в комплект поставки емкости ОМ-8036М02

13

8718/1

ГИП	Серебрякова		
Нач. отд.	Попова		
Гл. спец.	Константинова		
Рук. пр.	Гамаюнова		12.7.83
Ст. инж.	Маркова		8.6.83
Н. контр.	Есина		

ТП-816-2-6.83-1-ТК

Механизированная мойка грузовых автомобилей, тракторов и комбайнов.

Стадия	Лист	Листов
Р	3	

План на отм. 0,000. Схемы систем воздухоснабжения и технологического пароснабжения

ГИПРОПРОМСЕЛЬСТРОЙ г. Саратов

Привязан

Инв. №

Копировал. Сидорова

Формат А

Гл. спец. ТО | Гл. спец. ОВ | Гл. инж. отд. ЭЗ | Гл. спец. ВК | Инв. № подл. | Подпись и дата | Взам. инв. №

Гл. конструктор СО-1 | Морозова

Альбом 1

Типовой проект

Позиция	Наименование и техническая характеристика оборудования и материалов. Завод-изготовитель (для импортного оборудования - страна, фирма)	Тип, марка оборудования, обозначение документа и № опросного листа	Единица измерения: Наименование	Единица измерения: Код	Код завода изготовителя	Код оборудования, материала	Цена единицы, тыс. руб.	Количество	Масса единицы оборудования, кг
1	2	3	4	5	6	7	8	9	10
	Оборудование, поставляемое подрядчиком								
	Воздухоснабжение								
8	Труба стальная водогазопроводная ф20х2,8	ГОСТ 3262-75*	м	006				18	
9	Труба стальная водогазопроводная ф25х3,2	ГОСТ 3262-75*	м	006				45	
	Технологическое пароснабжение								
2	Труба стальная водогазопроводная ф15х2,8	ГОСТ 3262-75*	м	006				1,5	
3	Труба стальная электросварная прямошовная ф76х3,0	ГОСТ 10704-76*	м	006				36	
4	Труба стальная электросварная прямошовная ф89х3,5	ГОСТ 10704-76*	м	006				41	

Взам. инв. №

Подпись и дата

Инв. № подл.

Привязан

Инв. №

ГИП	Серебрякова	[подпись]	18.07.83
Нач. отд.	Попова	[подпись]	4.7.83
Гл. спец.	Константинова	[подпись]	4.7.83
Рук. гр.	Тамаюнова	[подпись]	12.7.83
Ст. инж.	Маркова	[подпись]	8.6.83
Н. контр.	Есина	[подпись]	18.7.83

ТП-816-2-6.83-1-ТК. 1.СО

Спецификация оборудования

Стадия	Лист	Листов
Р		1

ГИПРОПРОМСЕЛЬСТРОЙ г. Саратов

Копировал: Любавина. Любав.

14

8718/1

Альбом I

Типовой проект

Ведомость рабочих чертежей основного комплекта АС

Лист	Наименование	Примечание
1	Общие данные (начало)	
2	Общие данные (продолжение)	
3	Общие данные (продолжение)	
4	Общие данные (окончание)	
5	План на отм. 0.000 и на отм. 3.000	
6	Фасады 1-6, 6-1, А-Б, Б-А. Разрезы 1-1; 2-2	
7	Перегородка по схеме 1.	
8	Деталн 1÷7. Фрагмент 1.	
9	План кровли.	
10	Схема расположения элементов подземного хозяйства и план полов на отм. 0.000.	
11	Схема расположения элементов фундаментов.	
12	Узлы 1÷5 к схеме расположения элементов фундаментов.	
13	Схемы расположения колонн и балок, элементов покрытия и перекрытия на отм. 3.000.	
14	Фрагменты 1,2 к схемам расположения колонн, балок, элементов покрытия. Узлы 1÷3.	
15	Фундаменты Фм 1, Фм 2	
16	Фундаменты Фм 3, Фм 4, Фм 4а, Фм 5	
17	Фундамент под оборудование Ф01	
18	Фундаменты под оборудование Ф01÷Ф04	
19	Отстойник. Опалубочные чертежи. Схема расположения элементов покрытия.	
20	Отстойник. Армирование.	
21	Схемы расположения элементов монорельса и лестниц Л1 и Л2.	
22	Схема расположения элементов каркаса перегородки	

Проект соответствует действующим нормам и правилам и обеспечивает безопасную эксплуатацию здания при соблюдении предусмотренных проектом мероприятий.

Главный инженер проекта Г. Серебрякова

Ведомость ссылочных и прилагаемых документов

Обозначение	Наименование	Примечание
	Ссылочные документы	
ГОСТ 14624-69	Двери деревянные для зданий промышленных предприятий.	
ГОСТ 22414-77	Шкафы металлические для хранения одежды в санитарно-бытовых помещениях промышленных предприятий.	
ГОСТ 22701.0-77, 22701.1-77	Плиты железобетонные ребристые предварительно напряженные размерами 6×3 м для покрытий производственных зданий.	
Шифр 42-74 вып.2	Ворота раздвижные-складчатые.	
1.138-10 вып. 1	Перемычки железобетонные для зданий с кирпичными стенами.	
1.141-1, вып. 14, 60	Панели перекрытий железобетонные многопустотные.	
1.400-15 вып. 1	Унифицированные закладные изделия железобетонных конструкций для крепления технологических коммуникаций и устройств.	
1.410-2 вып. 1	Унифицированные арматурные изделия для монолитных железобетонных конструкций.	
1.412-1/77, вып. 2, Вып. 3.	Монолитные железобетонные фундаменты под типовые колонны прямоугольного сечения одноэтажных промышленных зданий	
1.415-1 вып. 1	Железобетонные фундаментные балки для стен производственных зданий.	
1.423-3, вып. 1	Железобетонные колонны прямоугольного сечения для одноэтажных производственных зданий без мостовых кранов высотой до 9.6 м	

Ведомость ссылочных и прилагаемых документов продолжение

Обозначение	Наименование	Примечание
1.400-7	Стальные изделия для сопряжения сборных железобетонных конструкций одноэтажных промышленных зданий.	
1.462.1-1/81 вып. 1,2	Железобетонные предварительно-напряженные балки пролетом 12м для покрытий зданий с плоской и скатной кровлей.	
1.465-7, вып. 3 ч. 1	Сборные железобетонные предварительно-напряженные плиты для покрытий производственных зданий размером 3×6 и 1,5×6м со стержневой проволочной и прядевой арматурой.	
1.459-2, вып. 1, 2.	Стальные лестницы, переходные площадки и ограждения. Чертежи КМД.	
1.444-1. вып. 1	Конструкции полов производственных зданий автомобильной промышленности.	
2.244-1. вып. 4	Детали полов общественных зданий.	
2.230-1, вып. 6	Детали стен и перегородок общественных и жилых зданий. Стены и перегородки с применением профильного стекла для крупнопанельных, каркасно-панельных и кирпичных зданий.	
1.494-24. вып. 1	Стаканы для крепления крышных вентиляторов, дефлекторов и зонтов.	15
		8718/1

Привязан

Инв. N

ГИП	Серебрякова		20.11
Нач. отд.	Катков		19.11
Гл. констр.	Морозова		19.11
Рук. гр.	Прудняева		19.11

ТП 816-2-6.83 1-АС

Механизированная мойка грузовых автомобилей, тракторов и комбайнов

Стадия	Лист	Листов
Р	1	22

Общие данные (начало)

ГИПРОПРОМСЕЛЬСТРОЙ г. Саратов

Н. контр. Есина 1.86

Инв. N подл. | Подпись и дата | Взам. инв. N

Альбом I

Типовой проект

продолжение

Обозначение	Наименование	Примечание
2.420-1, вып. 1	Монтажные детали сборных железобетонных колонн и подкрановых балок одноэтажных промышленных зданий.	
2.430-3, вып. 1÷3	Типовые архитектурно-строительные детали промышленных зданий с кирпичными стенами ТДА.	
2.460-14, вып. 1	Типовые узлы покрытий промышленных зданий в местах пропуска вентиляционных шахт.	
2.460-15, вып. 1	Типовые узлы покрытий промышленных зданий в местах установки крышных вентиляторов.	
3.006-2 вып. II-1, вып. II-2, вып. II-3.	Сборные железобетонные каналы и тоннели из лотковых элементов.	
2.460-2, вып. 1,2	Монтажные детали сборных железобетонных конструкций покрытий одноэтажных промышленных зданий	
2.460-18, вып. 1,3	Узлы покрытий одноэтажных производственных зданий с рулонными кровлями и железобетонными плитами.	
1.412.1-4	Монолитные железобетонные фундаменты на естественном основании под железобетонные стойки фахверка	
1.426-1, вып. 3	Стальные подкрановые балки	
	Прилагаемые документы	
1-КЖИ-К1А, К16	Колонна (К60-10А, К60-10б)	см. А. II
1-КЖИ-БС1	Балка 16БП12 - ▭ ВрII-НА	
1-КЖИ-МС1	Изделие соединительное МС1	
1-КЖИ-ОГ1	Ограждение ОГ1	
1-КЖИ-С1	Сетка арматурная С1	
1-КЖИ-С2, С3	Сетка арматурная С2, С3	
1-КЖИ-С4÷С19	Сетка арматурная С4÷С19	
1-КЖИ-КР1	Каркас плоский КР1	
1-КЖИ-КР2	Каркас плоский КР2	
1-КЖИ-Щ1	Щит Щ1	
1-АС ВМ	ВМ по рабочим чертежам основного комплекта марки АС	см. А. III

Инв. № подл. | Подпись и дата | Взам. инв. №

Ведомость спецификаций

Лист	Наименование	Примечание
4	Спецификация элементов заполнения проемов, гардеробного оборудования, перемычек.	
7	Спецификация, элементов перегородки.	
8	Спецификация элементов крепления стен и перегородки.	
9	Спецификация металлических элементов кровли.	
10	Спецификация к схеме расположения элементов подземного хозяйства.	
11	Спецификация к схеме расположения элементов фундаментов.	
13	Спецификация к схемам расположения, выполненным на листах 13, 14	
21	Ведомость элементов монорельса и лестниц Л1 и Л2.	

Ведомость объемов сборных бетонных и железобетонных конструкций по рабочим чертежам основного комплекта марки АС

Источник	Наименование группы элементов конструкций	Код	Кол. м³	Примечание
1	Фундаментные балки	582400	9.85	
2	Колонны	582100	6.6	
3	Балки стропильные	582200	7.2	
4	Плиты перекрытий	584200	5.0	
5	Плиты покрытий	584100	20.8	
6	Стаканы		0.4	
7	Перемычки	582800	1.57	$t_{нв}$ = -20°С
			1.72	$t_{нв}$ = -30°С
			1.99	$t_{нв}$ = -40°С
8	Элементы каналов	585800	1.3	
	Всего бетона и железобетона		53.47	$t_{нв}$ = -20°С
			53.68	$t_{нв}$ = -30°С
			53.89	$t_{нв}$ = -40°С

Материалы на изготовление сборных бетонных и железобетонных конструкций учтены в ведомостях потребности в материалах и отдельно не учитываются

1. Общие положения

1.1 Архитектурно-строительная часть проекта мойки разработана для строительства в районах со следующими климатическими условиями:

а) рельеф местности горизонтальный;

б) основанием для фундаментов служат грунты непучинистые, непросадочные со следующими расчетными характеристиками:

γ_s = 17.6 кН/м³, (1800 кгс/м³); С = 19,6 кПа (0,02 кгс/см²)

Е = 14,7 МПа (150 кгс/см²); $\varphi^н$ = 28°

коэффициенты условия работы основания:

$K_н$ = 1,1 ; m_1 = 1,2 ; m_2 = 1,0 ;

в) грунтовые воды отсутствуют,

г) расчетная температура наружного воздуха -20°С, -30°С (основной вариант), -40°С климат нормальный;

д) вес снегового покрова для II, III (основной вариант) IV районов и соответственно равен 0,69; 0,98; 1,47 кПа (70, 100, 150 кгс/м²);

е) скоростной напор ветра для III географического района и равен 0,44 кПа (45 кгс/м²);

ж) сейсмичность района не превышает 6 баллов;

и) строительство в районах вечной мерзлоты, просадочных и насыпных грунтов и подрабатываемых территорий не предусматривается.

1.2. Степень огнестойкости здания II.

1.3. Категория производства по пожарной опасности - Д.

1.4. Здание снабжается электроэнергией, водой, паром, оборудуется сантехническими устройствами.

16

8718/1

ГИП	Серебряков		2987
Нач. отд.	Катков		2987
Гл. констр.	Морозова		2987
Рук. гр.	Орудиева		2987

ТП 816-2-6.83 1-АС

Механизированная мойка грузовых автомобилей, тракторов и комбайнов.

Стадия	Лист	Листов
Р	2	

Общие данные (продолжение)

ГИПРОПРОМСЕЛЬСТРОЙ г. Саратов

Привязан

Инв. №

Н. контр. Есина 1983

Альбом I

Типовой проект

2. Архитектурно-строительные решения.

2.1. Здание мойки запроектировано по габаритной схеме согласно ГОСТ 23838-79. параметры: размеры в плане - 12×30м в осях, пролет - 12м, шаг колонн-6м, высота до низа несущих конструкций-6м. Здание оборудовано подвесной электрической талью грузоподъемностью 2т и напольным конвейером.

2.2. Бытовое обслуживание работающих на мойке 2х человек (по одному в смену) предусмотрено встроенными бытовыми помещениями в составе: гардероб, душевая и санузел.

3. Общие указания

3.1. За относительную отметку 0.000 принят уровень чистого пола мойки, которому соответствует абсолютная отметка ▭

3.2. Планировочная отметка земли вокруг здания принята - 0,150.

3.3. Наружные стены-кирпичные из обыкновенного глиняного кирпича пластического прессования по ГОСТ'у 530-80 марки 100, M_{p_3}35 на растворе М50. Внутренние стены и перегородки - из глиняного кирпича М75 на растворе М25.

3.4. При кладке стен заложить закладные элементы для крепления рамы ворот, воздушных завес, балок лестничных площадок по соответствующим чертежам.

Для крепления дверных и оконных коробок в кладку заложить деревянные пробки не менее двух на откос.

Монтажные проемы после монтажа оборудования заложить кирпичом на растворе М10.

3.5. Все деревянные конструкции и элементы, соприкасающиеся с кладкой, бетонными или железобетонными конструкциями должны быть тщательно антисептированы.

3.6. Кровля - рулонная, 4х слойная с утеплителем из легкого бетона (см. лист 4).
Состав кровли и толщины слоев см. лист 9.

3.7. Вокруг здания устраивается асфальтовая отмостка по щебеночному основанию шириной 750мм.

3.8. Указания по производству работ по полам и подземному хозяйству:

3.8.1. Работы по устройству полов выполнять в соответствии с требованиями СНиП III-В. 14-72. „Полы. Правила производства и приемки работ."

3.8.2. Для крепления рам ворот в бетонный подстилающий слой заложить болты М20 на эпоксидном клее в предварительно просверленные скважины ф26 глубиной 200мм.

3.8.3. Основание фундаментов, приямков каналов тщательно утрамбовать со щебнем.
Под фундаменты под оборудование устроить щебеночную подготовку, под сборные железобетонные лотки каналов - песчаную подготовку толщиной 100мм.

3.8.4. Наружные поверхности каналов, стен приямков, соприкасающиеся с грунтом обмазать горячим битумом в 2 слоя.

3.8.5. Обратную засыпку за стенки каналов и приямков производить одновременно с двух сторон после набора бетоном проектной прочности и укладки плит перекрытия.

3.8.6. Стены монолитных участков приямка и торцы каналов выполнять из обыкновенного глиняного кирпича марки 100 на растворе марки 50 толщиной 120мм
Днище монолитных участков каналов и приямка выполнять из бетона марки 100 толщиной 200мм.
В днище монолитных участков заложить закладной элемент М-15 с шагом 250мм.

Монолитные участки перекрытия канала выполнить из бетона марки 150 толщиной 100мм с армированием сеткой с ячейкой 100×100мм из арматуры ф 10АI с защитным слоем 10мм.

3.8.7. Площади полов в экспликации даны без вычета площадей, занятых каналами, приямками и фундаментами под оборудование.

3.9. Защита строительных конструкций от коррозии запроектирована в соответствии со СНиП II-28-73.*
Все закладные и соединительные изделия должны иметь заводское цинковое покрытие.

Сварные швы, нарушенные при сварке, поверхности закладных и соединительных изделий должны быть тщательно очищены и покрыты цинковым протекторным грунтом толщиной 150мкм, после чего окрашены эмалью ХС717 (ТУ6-10-961-76) по грунтовке ХС-010.

3.10. Отделочные работы.

Наружные участки стен выполнять с расшивкой швов из качественного кирпича с подбором по цвету, внутренние - под расшивку, за исключением участков, облицовываемых плиткой, которые выполняются в пустошовку
Цоколь штукатурится цементным раствором и окрашивается в соответствии с фирменным стилем „Сельхозтехники." На воротах выполнить фирменный знак предприятия.

Ворота, металлические элементы оконных заполнений, перегородок, лестницы, элементы крепления монорельса, кроме ездовой поверхности окрасить эмалью ХС-717 по грунту ХС-010.

Виды внутренней отделки помещений приведены в ведомости отделочных работ на листе 4.
Столярные изделия окрасить масляной краской за 2 раза.

Сигнально-предупреждающую окраску, цветовое решение знаков безопасности, опознавательную окраску трубопроводов выполнять в соответствии с Гост'ом 12.4.026-76* и Гост'ом 14202-69.

3.11. Производство работ по строительству выполнять в соответствии с действующими нормами и правилами по производству каждого вида работ, правилам по технике безопасности и указаниям соответствующих серий.

3.12. Производство работ в зимнее время выполнять в соответствии с требованиями действующих норм и технических условий.

17
8718/1

ГИП	Серебрякова		29.07.
Нач. отд.	Катков		29.07
Гл. констр.	Морозова		29/VII
Рук. гр.	Оруджева		29.7.83
Н. контр.	Есина		18.83

ТП 816-2.6.83 1-АС

Механизированная мойка грузовых автомобилей, тракторов и комбайнов.

Стадия	Лист	Листов
Р	3	

Общие данные (продолжение)

ГИПРОПРОМСЕЛЬСТРОЙ г. Саратов

Привязан

Инв. №

Инв. № подл. | Подп. и дата | Взам. инв. №

Копировал Сидорова Формат А2

Альбом I

Типовой проект

Ведомость отделки помещений

площадь м²

Наименование или номер помещения	Потолок		Стены или перегородки		Низ стен или перегородок (панель)			Колонны		Примечания
	Площадь[1]	Вид отделки	Площадь	Вид отделки	Площадь	Вид отделки	Высота, мм	Площадь	Вид отделки	
1. Участок наружной мойки	237,3	Затирка. Окраска масляной краской в 2 слоя	126,0	Штукатурка, масляная окраска за 2 раза светлых тонов	339,0	Облицовка стеклянной облицовочной плиткой по ГОСТ 17057-80	5,4	26,4	Облицовка стеклянной облицовочной плиткой по ГОСТ 17057-80	Швы между плитками 5мм расшиваются
6. Душевая	2,6	То же	6,3	То же	11,2	То же	1,8		—	—
2. Узел управления и насосная 5. Уборная 7. Гардероб	84,1	Затирка. Окраска силикатными красками	186,2	Окраска силикатными красками светлых тонов	71,64	»	1,5		—	—
3. Тепловой узел 4. Венткамера	75,9	Известковая окраска	182,0	Известковая окраска светлых тонов		—			—	На всю высоту

Таблица нагрузок

Наименование	Нагрузка кПа (кгс/м²)	
	Нормативная	Расчётная
1. На покрытие при весе снегового покрова		
а) 0,69 кПа (70 кгс/м²)	4,1 (415)	4,9 (500) 2)
б) 0,98 кПа (100 кгс/м²)	4,4 (445)	5,3 (540) 2)
в) 1,47 кПа (150 кгс/м²)	4,9 (495)	6,0 (610) 2)
2. На перекрытие	3,6 (360)	11,0 (1100) 3)

Таблица толщин стен и утеплителя в мм

Буквенные обозначения толщин	При температуре наружного воздуха $t_{нв}$ =		
	-20°С	-30°С	-40°С
	Кирпич глиняный обыкновенный ρ = 1800 кг/м³ ГОСТ 530-80; λ = 0,81 Вт/м·К (0,7 ккал/м·ч·°С)		
А	380	510	640
	Утеплитель плитный из легкого бетона γ = 400 кг/м³ по ГОСТ у 5742-76 λ = 0,104 Вт/м·К (0,09 ккал/м·ч·°С)		
h	180	240	300

Строительные показатели

Наименование	Ед. изм.	Количество
1. Площадь застройки	м²	400,5
2. Общая площадь	м²	400,0
3. Строительный объем	м³	3004,0

1. Площадь дана по горизонтальной проекции потолка.

2. Нагрузки даны с учетом собственного веса плиты, толщины утеплителя для $t_{нв}$ = -30°С и без учета веса снегового мешка.

3. Нагрузка дана с учетом веса плиты, конструкции пола, эквивалентной технологической нагрузки.

Спецификация элементов заполнения проёмов, гардеробного оборудования, перемычек

Марка, поз.	Обозначение	Наименование	Кол.	Масса ед. кг.	Примечание
		Элементы заполнения проемов			
1	Шифр 42-74 вып. 2	Ворота ВРС 4,9×5,4	2	1285	
2	ГОСТ 14624-69	Дверной блок Д51	1		
3,4	ГОСТ 14624-69	Д38П	8		
5	ГОСТ 14624-69	Д56П	2		
		Гардеробное оборудование			
	ГОСТ 22414-77	Шкаф метал. МДв-33,2	1		со скамьей
		Элементы перемычек $t_{н.в.}$ = -20°С			
	1.138-10, вып. 1	1ПР1-12.12.14	6	50	
	1.138-10, вып. 1	1ПР3-19.12.14	12	75	
	1.138-10, вып. 1	1ПР4-28.12.14	3	125	
		$t_{нв}$ = -30°С			
	1.138-10, вып. 1	1ПР1-12.12.14	8	50	
	1.138-10, вып. 1	1ПР3-19.12.14	16	75	
	1.138-10, вып. 1	1ПР4-28.12.14	4	125	
		$t_{нв}$ = -40°С			
	1.138-10, вып. 1	1ПР1-12.12.14	10	50	
	1.138-10, вып. 1	1ПР3-19.12.14	20	75	
	1.138-10, вып. 1	1ПР4-28.12.14	5	125	
		$t_{нв}$ = -20, -30°, -40°С			
	1.138-10, вып. 1	1ПР1-10.12.14	2	50	
	1.138-10, вып. 1	1ПР3-22.12.14	3	100	
	1.138-10, вып. 1	1ПР38-12.12.22у	6	75	
	1.138-10, вып. 1	1ПР8-20.12.22-у	3	120	
	1.138-10, вып. 1	1ПР38-24.25.22у	1	325	
	1.138-10, вып. 1	1ПР38-29.25.22у	2	400	

Инв. № подл. | Подпись и дата | Взам. инв. №

Привязан

Инв. №

ГИП	Серебрякова		04.87
Нач. отд.	Катков		04.87
Гл. констр.	Мороздова		04.87
Рук. гр.	Орудиева		04.87
Н. контр.	Есина		1.883

18
8718/1

ТП 816-2-6.83 1-АС

Механизированная мойка грузовых автомобилей тракторов и комбайнов.

Стадия	Лист	Листов
Р	4	

Общие данные (окончание)

ГИПРОПРОМСЕЛЬСТРОЙ г. Саратов

Альбом I

Типовой проект

План на отм. 0,000

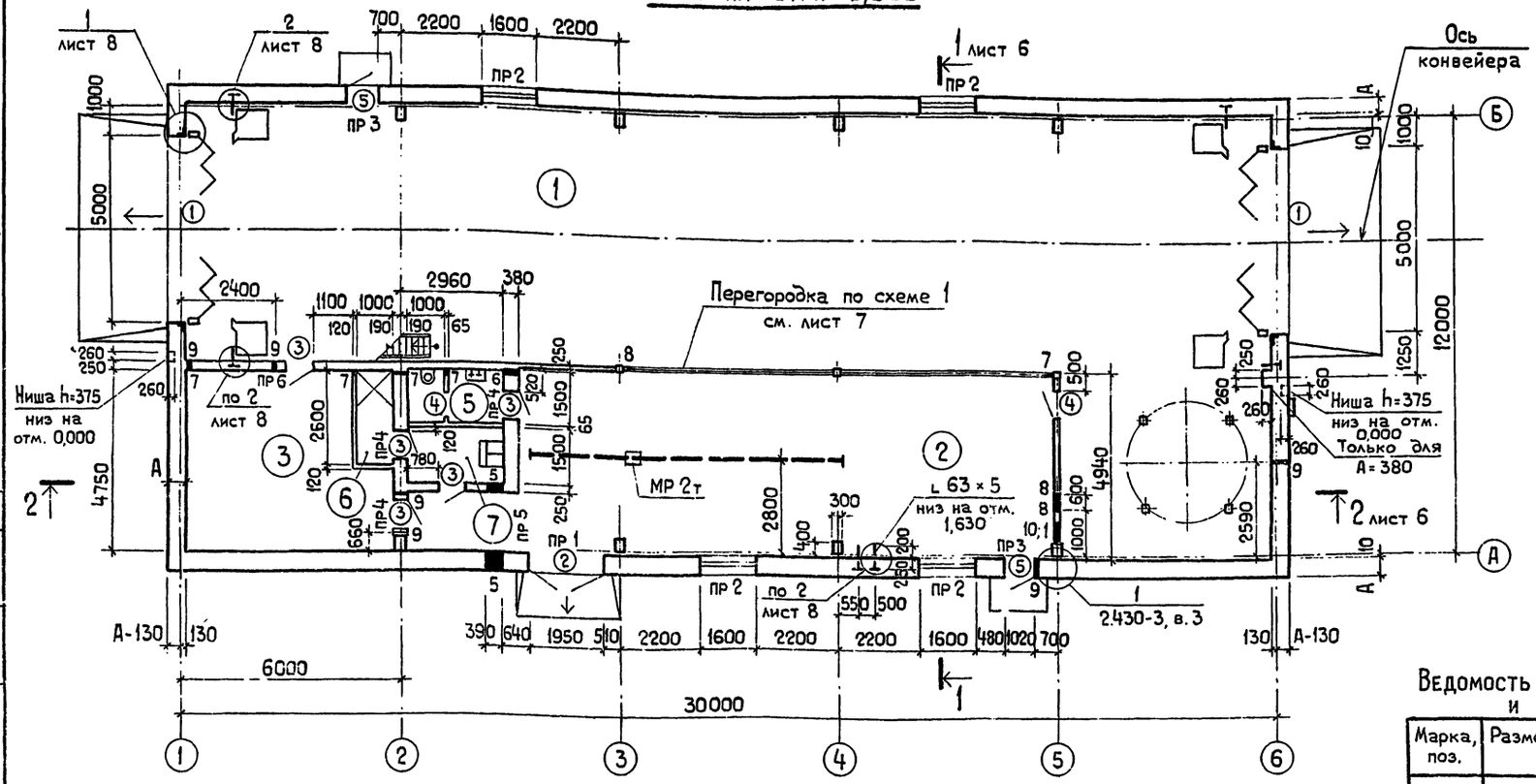

Экспликация помещений

Номер по плану	Наименование	Площадь м²	Категория производства по взрывной, взрыво-пожарной и пожарной опасности
1	Участок наружной мойки	237,3	Д
2	Узел управления и насосная	75,0	Д
3	Тепловой узел	24,1	не категор.
4	Венткамера	43,6	Д
5	Уборная	4,0	не категор.
6	Душевая	2,6	"
7	Гардероб	4,2	"

Ведомость перемычек

Марка, поз.	Схема сечения -20° с	-30° с	-40° с
ПР 1	380, 75, нг; 510, 2.380, 640; 1ПР4-28.12.14		
ПР 2	380, 75, нг; 510, 5.400, 640; 1ПР3-19.12.14		
ПР 3	380, 75, нг; 510, 2.080, 640; 1ПР1-12.12.14		
ПР 4	2.080, 380; 1ПР38-12.12.22у		
ПР 5	2.470, 380; 1ПР8-20.12.22у		
ПР 6	2.080, 250; 1ПР1-10.12.14		
ПР 7	5.050, 120; 1ПР3-22.12.4		

Ведомость проемов ворот и дверей

Марка, поз.	Размер проема в кладке мм
1	5000 × 5400
2	1950 × 2380
3	820 × 2080
4	800 × 2050
5	1020 × 2080
6	520 × 1250
7	650 × 1050
8	710 × 420
9	2000 × 2050

Ведомость отверстий

№	Размеры (a×h) мм	Низ на отм.	№	Размеры (a×h) мм	Низ на отм.
1	700 × 700	5.300	7	100 × 100	0.000
2	550 × 550	5.400	8	250 × 200	0.000
3	200 × 150	5.000	9	250 × 200	2.500
4	700 × 380	6.000	10	200 × 300	2.100
5	390 × 300	2.300			
6	100 × 100	2.600			

План на отм. 3,000

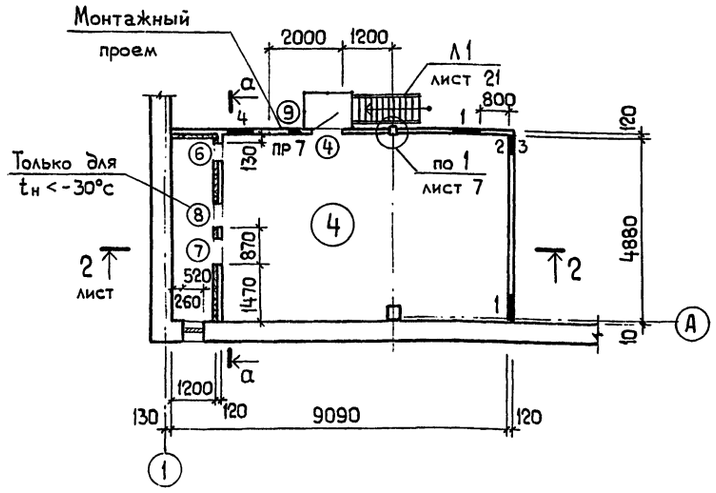

а-а

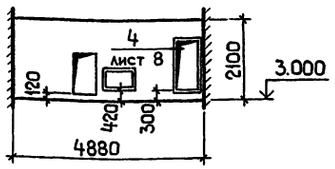

19
8718/1

ГИП	Серебряков		29.07
Нач. отд.	Катков		29.07
Гл. констр.	Морозова		29.07
Рук. гр.	Оруджева		29.7.8
Н. контр.	Есина		1.8.83

Привязан:

Инв. №

ТП 816-2-6.83 1-АС

Механизированная мойка грузовых автомобилей, тракторов и комбайнов.

Стадия	Лист	Листов
Р	5	

План на отм. 0,000 и на отм. 3,000

ГИПРОПРОМСЕЛЬСТРОЙ г. Саратов

Гл. спец. тех отд. | Гл. спец. ОВ | Гл. инж. ТО | Гл. спец. ВК | Гл. спец. ЭН | Гл. спец. ЭН | Взам. инв. № | Подп. и дата | Инв. № подл.

Альбом I

Типовой проект

Фасад 1-6

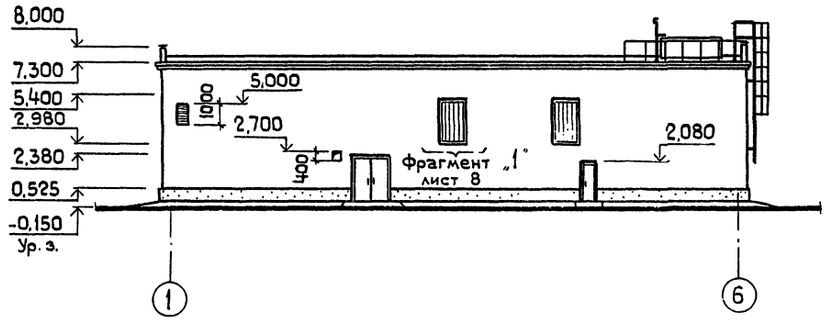

Фасад 6-1

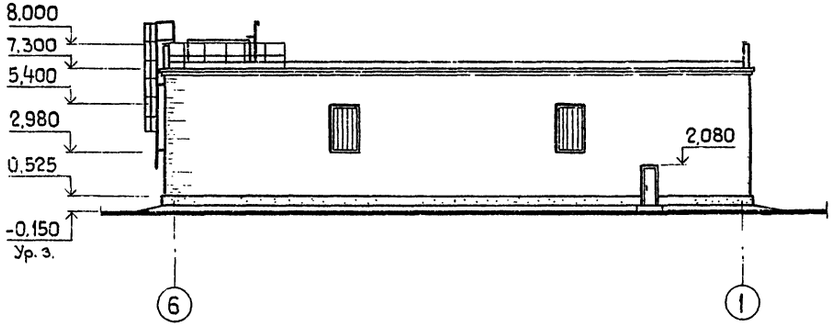

Фасад А-Б

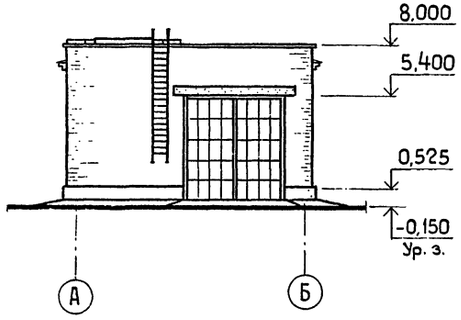

Фасад Б-А

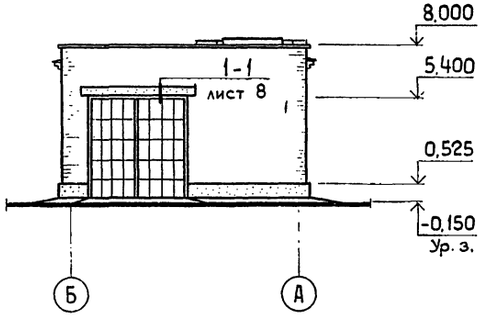

Защитный слой
Водоизоляционный ковер
Выравнивающий слой
Утеплитель (см. таблицу на листе 4)
Пароизоляция
Сборные жел. бет. плиты (см. л. 9)

Разрез 1-1

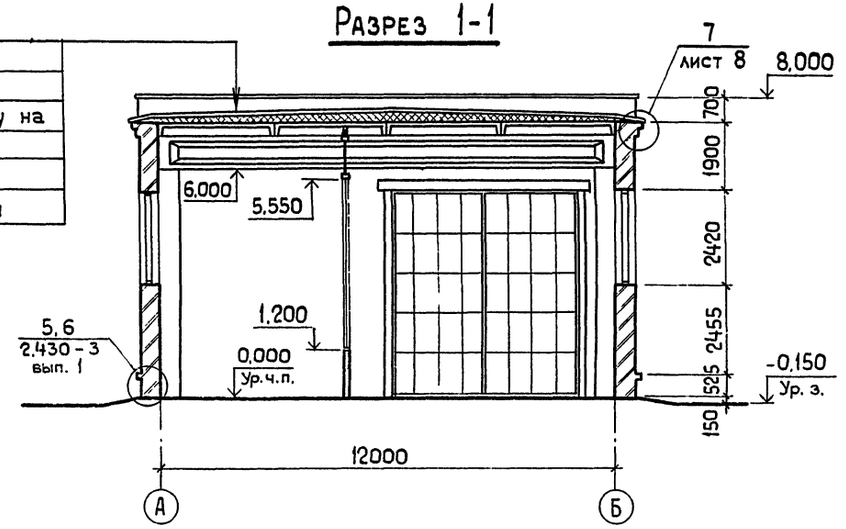

Разрез 2-2

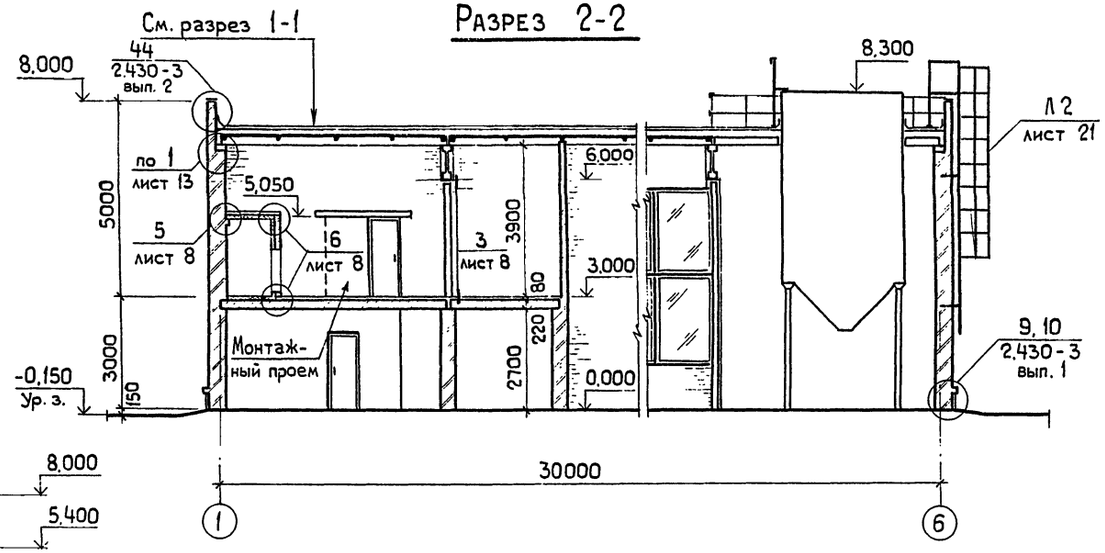

20
8718/1

ГИП	Серебрякова		2803
Нач. отд.	Катков		2401
Гл. констр	Морозова		2378
Рук. гр.	Оружева		2378
Н. контр.	Есина		1883

ТП 816-2-6.831-АС

Механизированная мойка грузовых автомобилей, тракторов и комбайнов.

Стадия	Лист	Листов
Р	6	

Фасады 1-6, 6-1, А-Б, Б-А.
Разрезы 1-1, 2-2.

ГИПРОПРОМСЕЛЬСТРОЙ
г. Саратов

Привязан:

Инв. №

Инв. № подл. | Подп. и дата | Взам. инв. №

Альбом I

Типовой проект

Перегородка по схеме 1

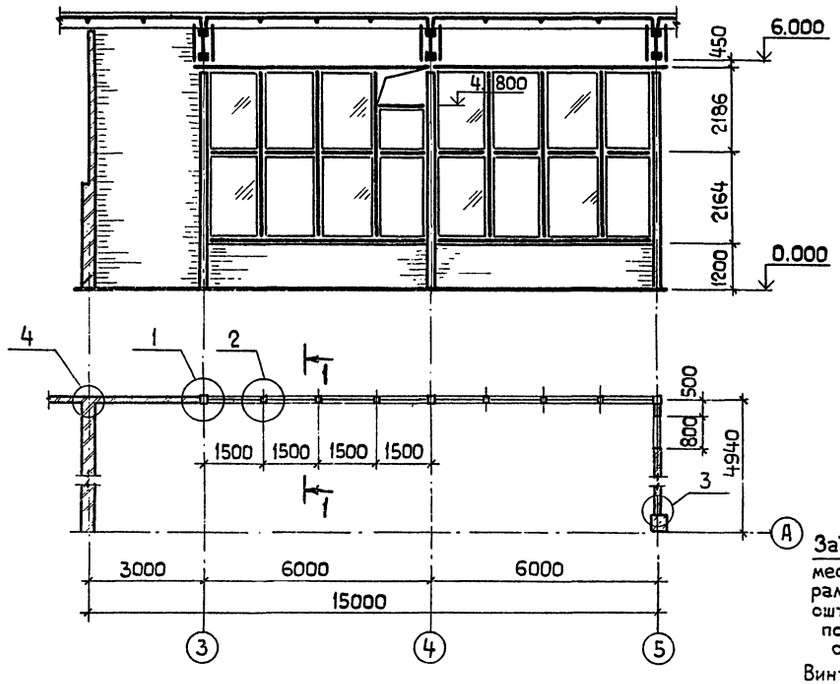

1-1

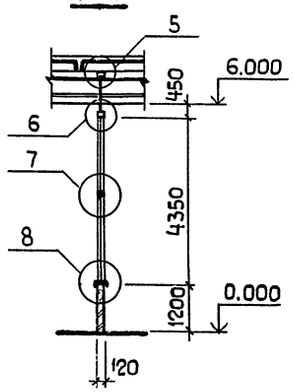

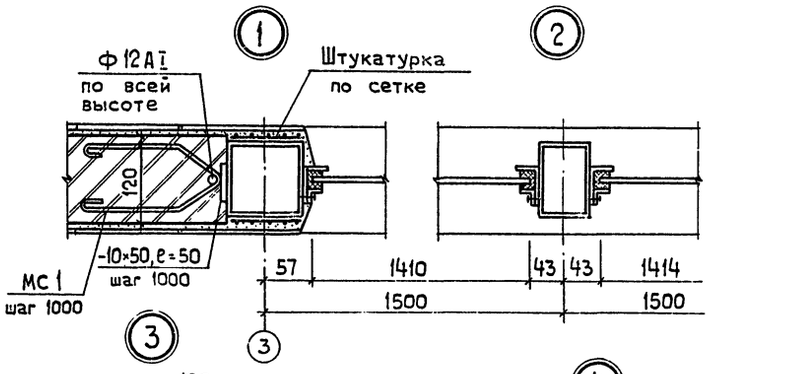

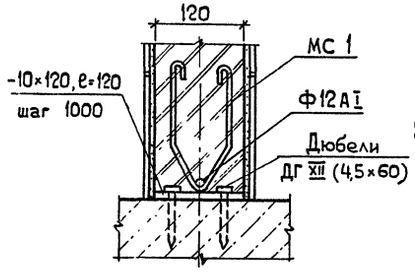

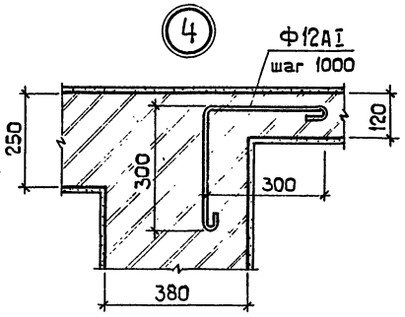

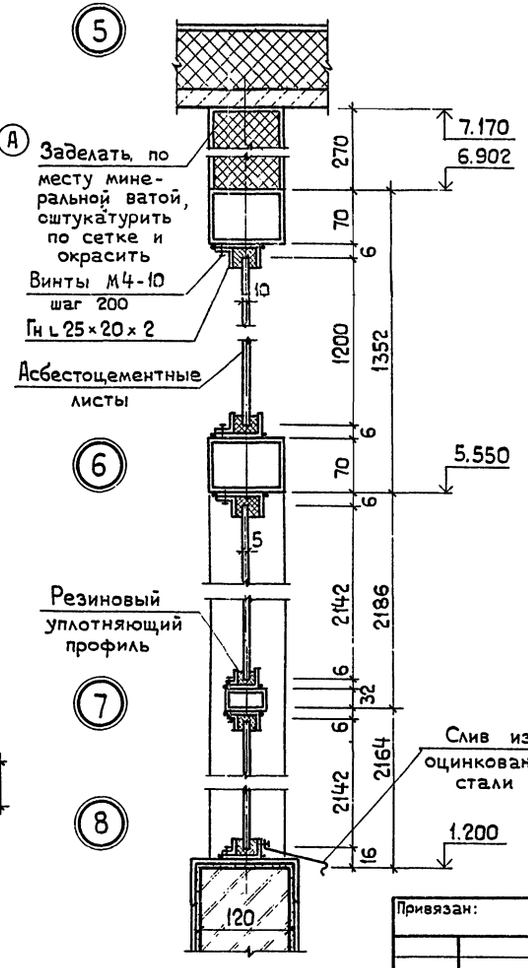

Спецификация элементов перегородки

Марка, поз.	Обозначение	Наименование	Кол.	Масса ед. кг	Примечание
	1-АС-22	Элементы каркаса перегородки			
		Элементы крепления перегородки:			
		Гн.L25×20×2 гост 19772-74* / ВСт3кп2 гост 11474-76*	140,0	0,65	п.м *
	1-КЖИ-МС1	МС 1	22	0,29	
		Ф12АI гост 5781-82	25,5	23,0	м
		-10×50 гост 103-76 / ВСт3кп2 гост 6422-76	0,8	3,925	м
		-10×120 гост 103-76 / ВСт3кп2 гост 6422-76	1,2	9,42	м
	гост 17473-80*	Винты М4-10	5900	5,9	всех
		Дюбели ДГ XII (4,5×60)	12		
		Материалы:			
	гост 7118-78	Оцинкованная сталь			1,5 м²
	ТУ38-005.204-71	Резиновый профиль			
		УР 1			140,0 м
	гост 18124-75*	Асбестоцементные			
		плоские листы			
		1200×2800×10	4		
	гост 111-78	Стекло δ=5 мм			50 м²
	гост 10140-80	Минеральная вата			0,5 м³

* Масса дана на 1 метр

Взам. инв. №

Подп. и дата

Инв. № подл.

Привязан:

Инв. №

ГИП	Серебряков		29.01
Нач. отд.	Катков		29.01
Гл. констр.	Морозова		29.01
Рук. гр.	Оруджева		29.01
Н. контр.	Есина		1.83

21
8718/1

ТП 816-2-6.83 1-АС

Механизированная мойка грузовых автомобилей, тракторов и комбайнов

Стадия	Лист	Листов
Р	7	

Перегородка по схеме 1.

ГИПРОПРОМСЕЛЬСТРОЙ г. Саратов

Альбом I

Типовой проект

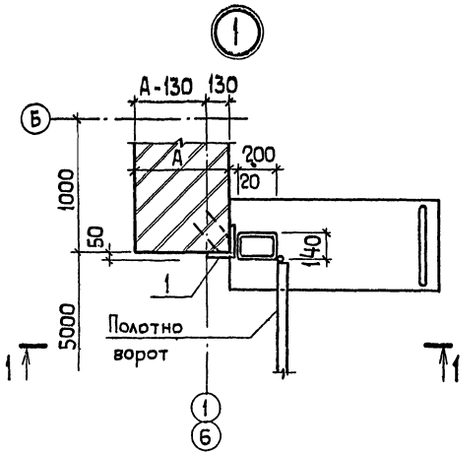

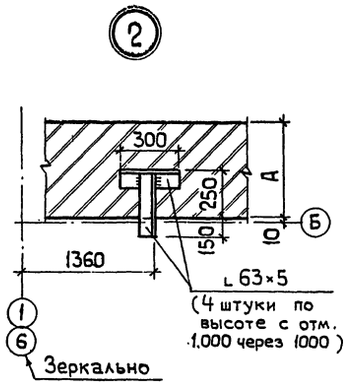

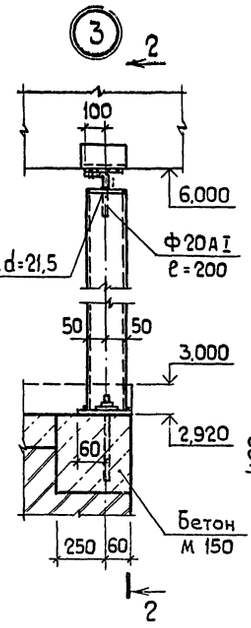

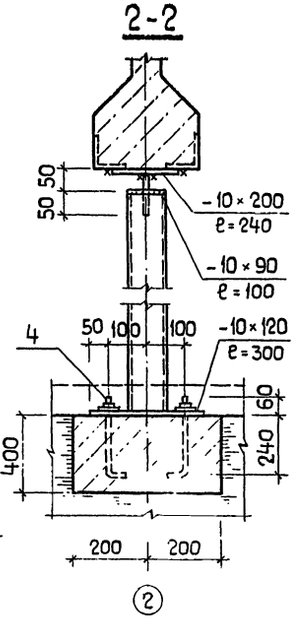

1-1

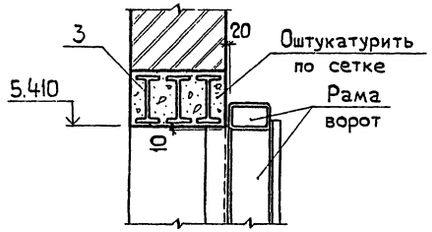

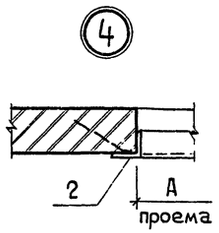

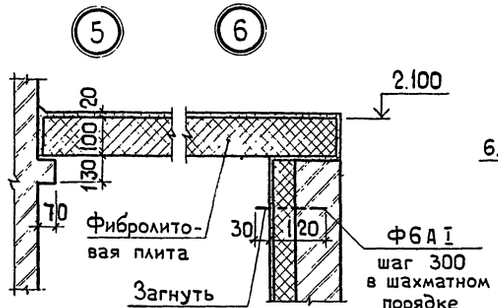

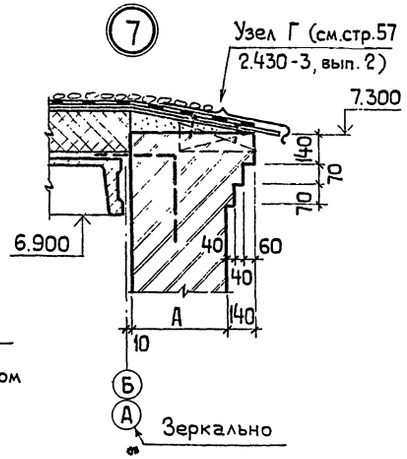

Фрагмент 1

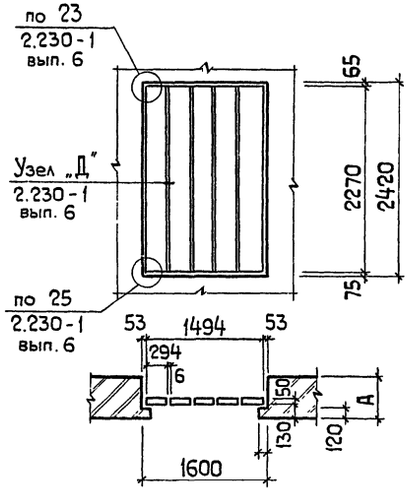

Окраска эмалью
Штукатурка по сетке
Минераловатные
плиты Р=50 кг/м³
Кирпичная кладка

Окраска эмалью
Затирка цементно-
песчаным раствором
Фибролитовая плита

Спецификация элементов крепления стен и перегородки

Марка	Обозначение	Наименование	Кол.	Масса ед. кг	Примечание
		Элементы крепления			
		наружных стен			
МК 5	2.430-3, вып. 3	Анкер МК 5	40	0,46	
МК 6	2.430-3, вып. 3	МК 6	40	0,46	
1	1.400-15 520-09	Закладной элем. МН-538	21,6	15,1	п.м.*
2	1.400-15 540-09	МН-548	6,3	4,2	п.м*
3	КЖИ-БМ1	Балка Б1	2	596,0	**
		L 63×5 ГОСТ 8509-72	12,8	4,81	п.м.*
		□ Гн 100×6 ГОСТ 11474-76*	3,03	16,5	п.м.*
		-δ=10 ГОСТ 103-76		7,5	
		Ф20АI ГОСТ 5781-82	0,2	0,5	
		Ф6АI ГОСТ 5781-82	15,0	3,3	
4		Болт 11М16×300			
		ВСт3пс2 ГОСТ 24379.1-80	2	0,66	
		Элементы крепления			
		по фрагменту 1			
	2.230-1, вып. 6	ОД 6	32,0	0,7	п.м.*
	2.230-1, вып. 6	ОМ 1	32,0	6,17	п.м.*
	2.230-1, вып. 6	ОМ 3	32,0	4,99	п.м.*
	2.230-1, вып. 6	ММ 3	8	0,10	
		Материалы:			
		Прокладка тип 2			19,0 пм
		тип 5			13,0 пм
	ГОСТ 21992-76	Профильное стекло			
		СКП-300 e=2270	20		

* Масса дана на 1 метр.

** Масса балки дана для толщины стены А=510 мм.

22
8718/1

ГИП	Серебрякова		28.07.83
Нач.отд.	Катков		28.07.83
Гл.констр.	Морозова		29.07.83
Рук. гр.	Оруджева		29.07.83

ТП 816-2-6.83 1-АС

Механизированная мойка грузовых автомобилей, тракторов и комбайнов

Стадия	Лист	Листов
Р	8	

Детали 1÷7. Фрагмент 1.

ГИПРОПРОМСЕЛЬСТРОЙ г. Саратов

Привязан:

Инв. №

Н.контр. Есина 28.07.83

Инв.№ подл. | Подп. и дата | Взам. инв.№

Альбом I

Типовой проект

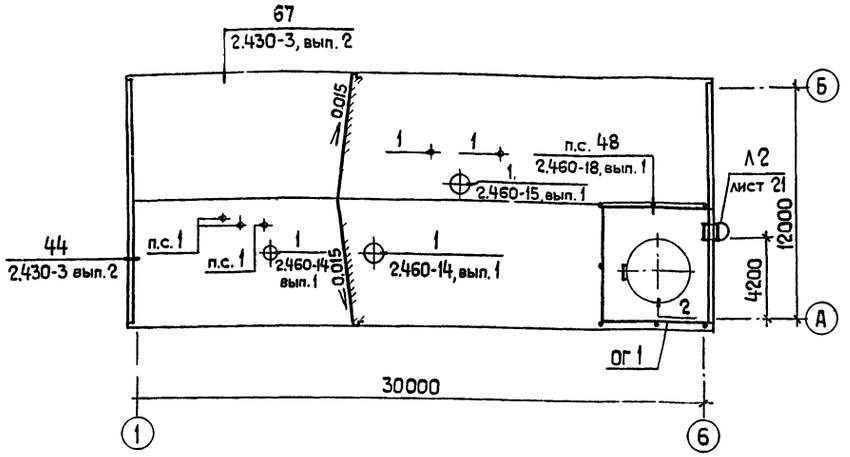

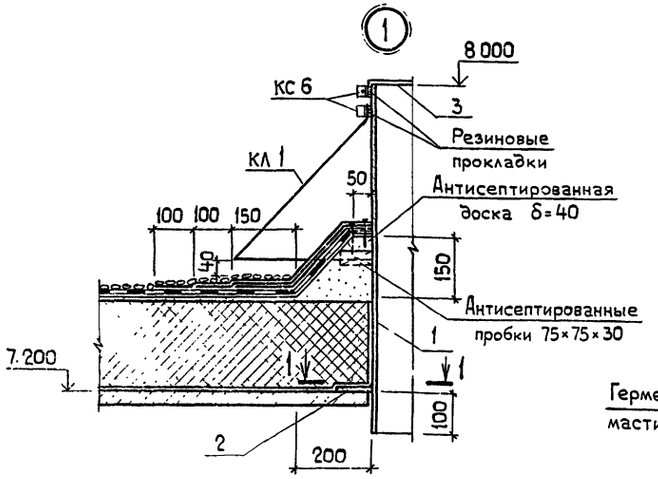

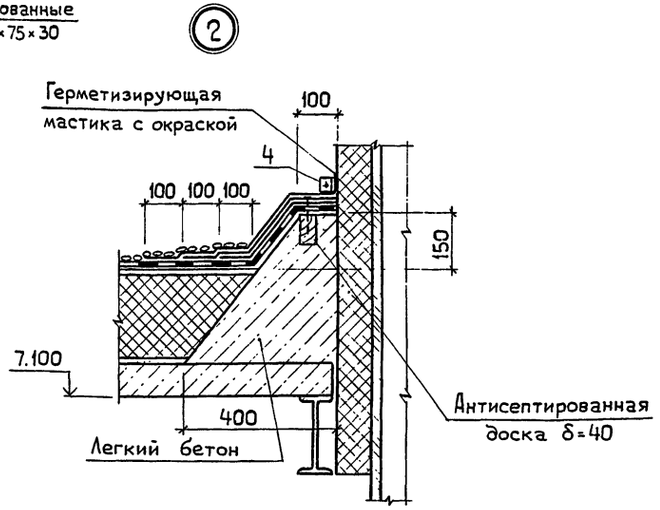

1-1

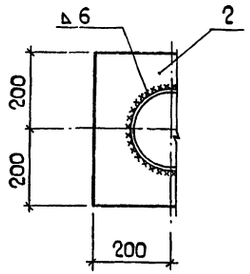

Состав кровли

Конструкция кровли	Элементы покрытия
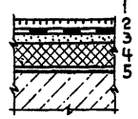	1. Защитный слой - слой гравия по ГОСТ'у 8268-74* толщиной 10мм, втопленного в антисептированную битумную мастику толщиной 2мм. 2. 4 слоя рубероида марки РКМ-350Б по ГОСТ'у 10923-82 на битумной мастике по ГОСТ'у 2889-80 толщиной 2 мм. 3. Цементно-песчаный раствор М 50 толщиной 15÷105 мм (по уклону) (разделяется температурно-усадочными швами толщиной 5 мм на участки 3×3 м). 4. Утеплитель - см. лист 4. 5. Пароизоляция - 2 слоя рубероида марки РКМ-350 Б (ГОСТ 10923-82) на горячем битуме.
В местах примыканий	Усилить тремя слоями рубероида: верхний слой - марки РКК-400 Б, нижние слои - марки РКМ-350 Б.

Спецификация металлических элементов кровли

Марка	Обозначение	Наименование	Кол.	Масса ед, кг	Примечание
КР 3	2.460-15, вып. 1	Козырек стальной КР 3	1	4.73	По узлу 1 серии 2.460-15, вып. 1
ФЭ 7	2.460-15, вып. 1	Элемент фасонный ФЭ 7	1	9.20	
ПП 3	2.460-15, вып. 1	Полоса прижимная ПП 3	1	1.88	
КЛ 5	2.460-14, вып. 1	Колпак стальной КЛ 5	1	10.71	По узлу 1 серии 2.460-14 вып. 1
КЛ 8	2.460-14, вып. 1	КЛ 8	1	10.65	
КС 10	2.460-14, вып. 1	Кольцо стяжное КС 10	1	1,05	
КС 13	2.460-14, вып. 1	КС 13	1	1.70	
ПП 2	2.460-14, вып. 1	Полоса прижимная ПП 2	1	1.69	
ПП 3	2.460-14, вып. 1	ПП 3	1	1.88	
КФ 4	2.460-14, вып. 1	Кольцо - фланец КФ 4	1	3.72	
КФ 7	2.460-14, вып. 1	КФ 7	1	6.18	
ФЭ 2	2.460-14, вып. 1	Элемент фасонный ФЭ 2	1	9.1	
ФЭ 7	2.460-14, вып. 1	ФЭ 7	1	9.2	
КЛ 1	2.460-14, вып. 1	Колпак стальной КЛ 1	4	5.67	По узлу 1 изображенному на данном листе
КС 6	2.460-14, вып. 1	Кольцо стяжное КС 6	6	0.50	
1		Труба Ф219×5 ГОСТ 10704-76, ℓ=900	2	23.8	
2		-6×400 ГОСТ 103-76, ℓ=400	4	7.5	
3		Оцинкованная сталь			
		δ=1 мм ГОСТ 7118-78	0,5		кг
4		-6×40 ГОСТ 103-76, ℓ=2200	5	4.2	
ОГ 1	1-КЖИ-ОГ 1	Ограждение ОГ 1	18,0	9.6	п.м. 4)
МС 54	2.460-18, вып. 3	Рамка МС 54	7	1.4	По узлу 48 серии 2.460-18, в.3

1. При производстве работ по устройству кровли руководствоваться СНиП III-20-74 „Кровли, гидроизоляция, пароизоляция и теплоизоляция. Правила производства и приемки работ."

2. Перед устройством кровли необходимо разработать проект производства работ и мероприятия по противопожарной защите, контролю за выполнением правил пожарной безопасности и технике безопасности при производстве строительно-монтажных работ.

3. Ограждение ОГ 1 приварить к выпускам арматуры в покрытии.

4. Масса дана на 1 метр.

23
8718/1

ГИП	Серебрякова		09.87
Нач.отд.	Катков		09.87
Гл.констр.	Морозова		09.87
Рук. гр.	Оруджева		09.87
Ст.инж.	Хвостова		21.09.87
Инж.	Можаровская		21.09.87
Н.контр.	Есина		21.09.87

ТП 816-2-6 831-АС

Механизированная мойка грузовых автомобилей, тракторов и комбайнов

Стадия	Лист	Листов
Р	9	

План кровли

ГИПРОПРОМСЕЛЬСТРОЙ г. Саратов

Привязан:

Инв. №

Взам. инв. №

Подп. и дата

Инв. № подл.

Альбом I

Типовой проект

Схема расположения элементов подземного хозяйства и план полов на отм. 0,000

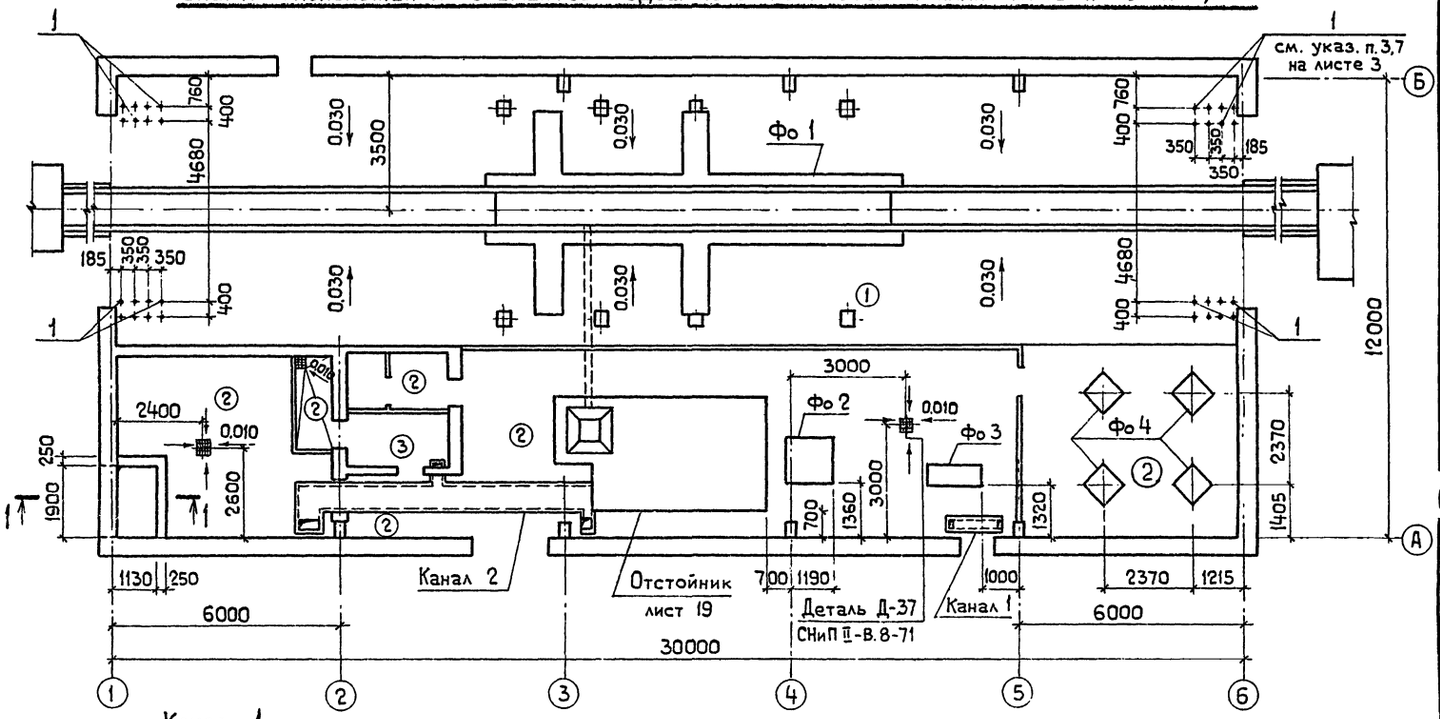

Канал 1

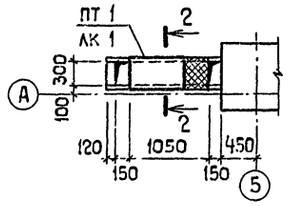

Канал 2

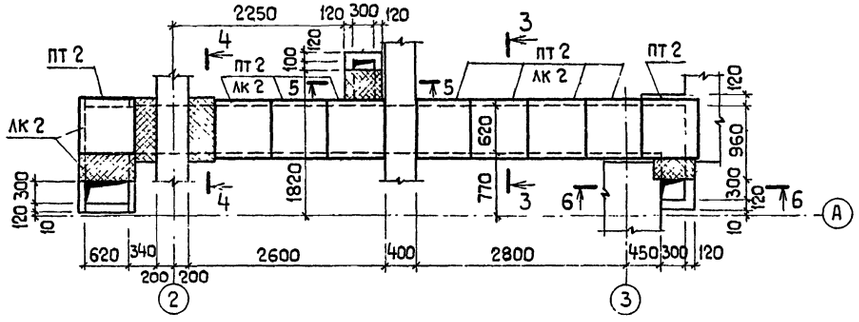

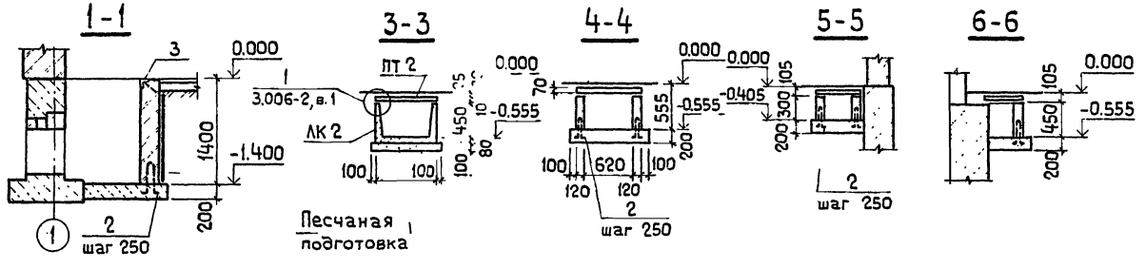

Экспликация полов

Наименование или номер помещения по проекту	Тип пола по проекту	Схема пола или номер узла по серии	Элементы пола и их толщины	Площадь пола, м²
1	1	10 1.444-1, вып. 1	Покрытие - бетон М 300 Подстилающий слой - бетон М 300 - 300 мм	208.2
2,3,5,6	2	10 1.444-1, вып. 1	Покрытие - бетон М 300 Подстилающий слой - бетон М 200 - 100 мм	135.7
7	3	226 2.244-1, вып. 4	Покрытие - линолеум резиновый многослойный - релин типа А	4,2
4 (на отм. 3,000)	4	65(п.с.) 1.444-1, вып. 1	Покрытие - бетон М 200 Стяжка - легкий бетон - 55 мм	37.2
		139,1.444-1, вып. 1	Плинтус для полов типа 3	
		140,1.444-1, вып. 1	Плинтус для полов типа 1,2,4	

Спецификация к схеме расположения элементов подземного хозяйства

Марка	Обозначение	Наименование	Кол.	Масса ед, кг	Примечание
		Сборные конструкции			
ПТ 1	3.006-2, вып. II-2	Плита П1-15д	1	40	
ПТ 2	3.006-2, вып. II-2	П5д-8д	9	100	
ЛК 1	3.006-2, вып. II-1	Лоток Л1д-8	2	110	
ЛК 2	3.006-2, вып. II-1	Л4д-8	9	230	
		Фундаменты под оборудование			
Фо 1	Листы 17, 18	Фо 1	1		
Фо 2	Лист 18	Фо 2	1		
Фо 3	Лист 18	Фо 3	1		
Фо 4	Лист 18	Фо 4	4		
		Изделия закладные			
1	ГОСТ 24379.1-80	5М.20×300 Вст3 кп 2	32	0.94	
2	3.006-2, вып. II-3	М-15	42	0.56	
3	1.400-15, вып. 1	МН 548	3.0	4.2	п.м. 2)
		Ф10А-I ГОСТ 5781-82	18.0		кг
		Материалы			
		Бетон марки 100			0.95 м³
		марки 150			0.1 м³

1. Общие указания смотри на листе 3, п. 3.8.
2. Масса дана на один погонный метр.

24
8718/1

ГИП	Серебрякова		12.84
Нач. отд.	Катков		12.84
Гл. констр	Морозова		12.84
Рук. гр.	Оруджева		12.84
Ст. инж.	Хвостова		12.84

ТП 816-2-6.83 1-АС

Механизированная мойка грузовых автомобилей, тракторов и комбайнов

Стадия	Лист	Листов
Р	10	

Привязан:

Инв. №

Н. контр. Есина 12.84

Схема расположения элементов подземного хозяйства и план полов на отм. 0,000.

ГИПРОПРОМСЕЛЬСТРОЙ г. Саратов

Инв. № подл. | Подп. и дата | Взам. инв. №

Гл. инж. проекта Ермолаев | Гл. спец. ВК Кочетков | Нач. отд. ЭН Попова | Гл. спец. ОВ Федоркин

Альбом I

Типовой проект

Схема расположения элементов фундаментов

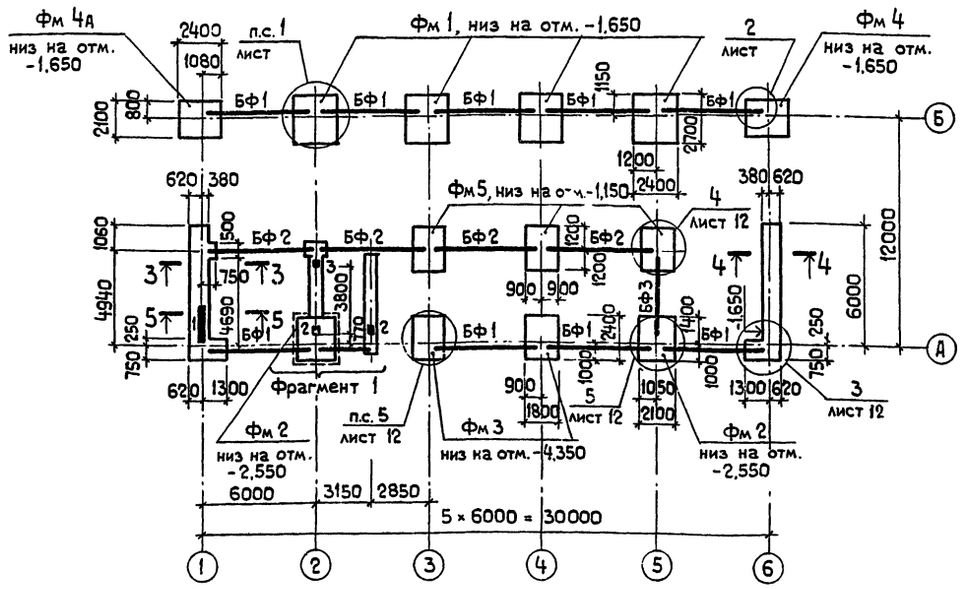

Ведомость отверстий

№	Размеры a×h в мм	Отметка низа
1	1900 × 600	-1.300
2	600 × 450	-0,550
3	150 × 150	-0.380

Спецификация к схеме расположения элементов фундаментов

Марка поз.	Обозначение	Наименование	Кол.	Масса ед, кг	Примечание
		Фундамент:			
Фм 1	лист 15	Фм 1	4		
Фм 2	лист 15	Фм 2	2		
Фм 3	лист 16	Фм 3	2		
Фм 4	лист 16	Фм 4	1		
Фм 4А	лист 16	Фм 4А	1		
Фм 5	лист 16	Фм 5	3		
		Балка фундаментная:			
БФ1	1.415-1, вып 1	ФБ6-29	9	1900	
БФ2	1.415-1, вып. 1	ФБ6-2	4	1300	
БФ3	1.415-1, вып. 1	ФБ6-4*	1	1200	Укоротить на 100мм
		Материалы:			
		Бетон марки 50	9,5		м³
		Бетон марки 150	40,0		м³

1. Фундаменты разработаны для районов строительства с расчетной зимней температурой наружного воздуха -30°С, расположенных в зоне нормальной влажности, при снеговой нагрузке для III района и ветровой нагрузке - для III географического района.

2. Под монолитные железобетонные фундаменты устраивается бетонная подготовка из бетона М 50 толщиной 100 мм, под остальные фундаменты - из втрамбованного в грунт щебня.

3. Набетонки выполнять из бетона М 150 одновременно с устройством соответствующих фундаментов.

4. Горизонтальная гидроизоляция на отм. -0,030 - 2 слоя толя насухо по выровненной поверхности.

5. Ленточные фундаменты выполнять из бетона М 150.

6. Фундаментные балки уложить на слой цементного раствора М 150 толщиной 20 мм.

7. Характеристики грунтов приведены на листе 2.

Фрагмент 1

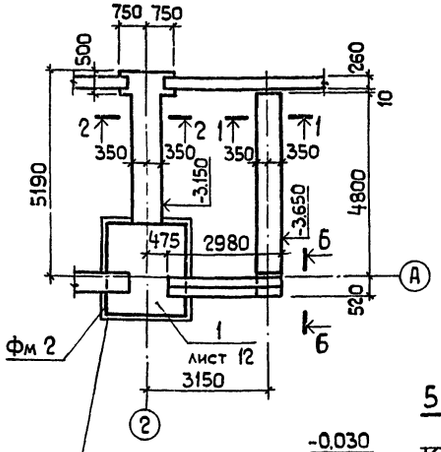

1-1

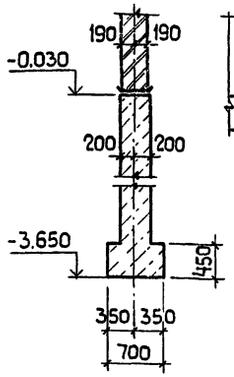

2-2

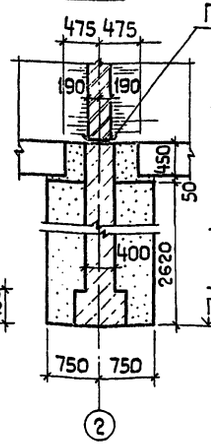

3-3

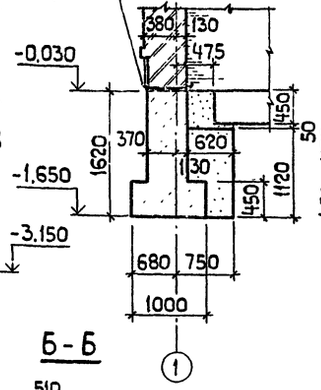

4-4

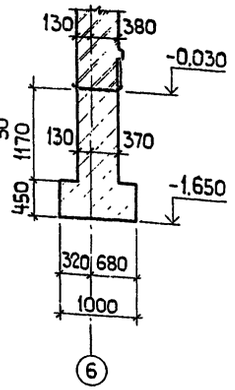

5-5

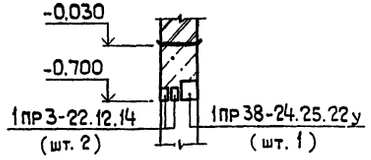

Б-Б

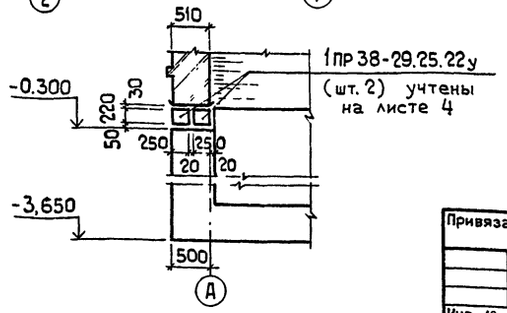

(Перемычки учтены на листе 4)

25
8718/1

ГИП	Серебрякова			ТП 816-2-6.83 1-АС
Нач.отд.	Катков			
Гл.констр	Морозова			
Рук. гр.	Оруджева			Механизированная мойка грузовых автомобилей, тракторов и комбайнов.
Инж.	Можаровская			
Н.контр.	Есина			Схема расположения элементов фундаментов.

Стадия	Лист	Листов
Р	11	

ГИПРОПРОМСЕЛЬСТРОЙ г. Саратов

Привязан:

Инв. №

Инв.№ подл. | Подп. и дата | Взам. инв.№

Альбом I

Типовой проект

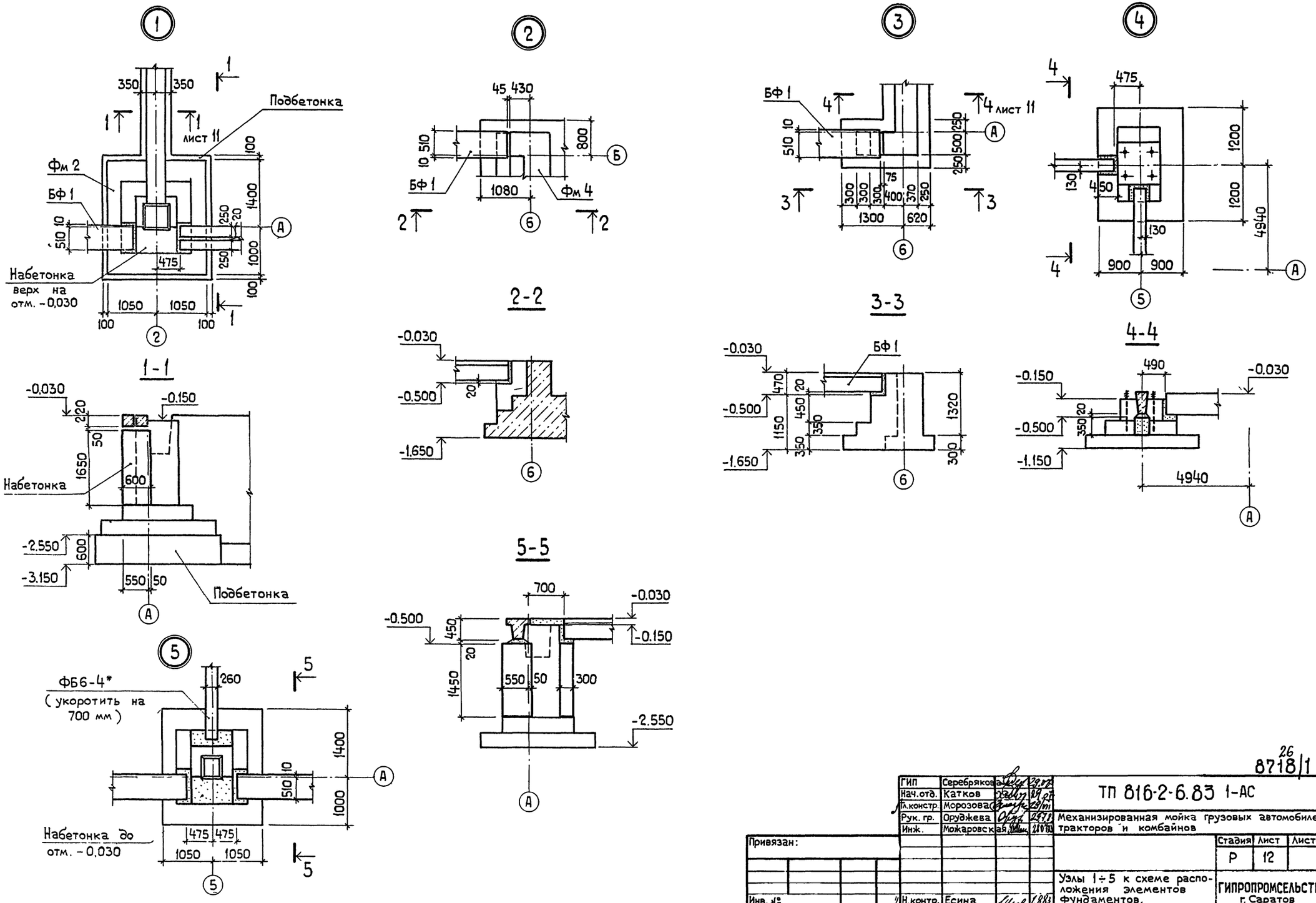

8718/1

ГИП	Серебряков		29.07	ТП 816-2-6.83 1-АС
Нач.отд.	Катков		29.07	
Гл.констр.	Морозова		29/VII	Механизированная мойка грузовых автомобилей, тракторов и комбайнов
Рук. гр.	Оруджева		29.7.83	
Инж.	Можаровская		28.07.83	
Н.контр.	Есина		1.8.83	Узлы 1÷5 к схеме расположения элементов фундаментов.

Стадия	Лист	Листов
Р	12	

ГИПРОПРОМСЕЛЬСТРОЙ г. Саратов

Привязан:

Инв. №

Копировал: Яковенко

Формат А2

Инв. № подл. | Подп. и дата | Взам. инв. №

Альбом I

Типовой проект

Схемы расположения:

колонн и балок

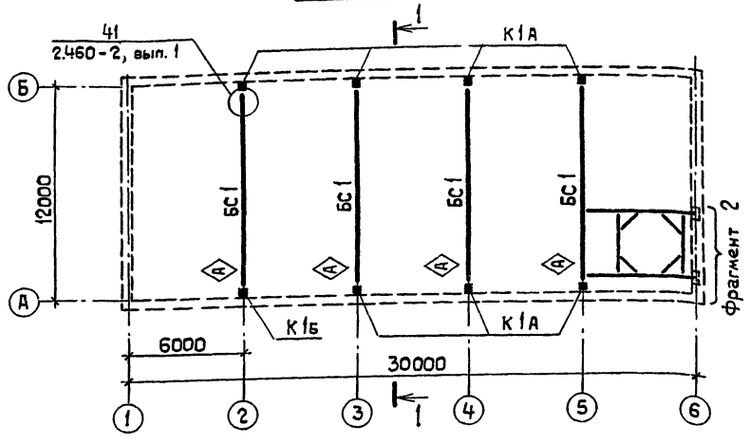

элементов перекрытия на отм. 3,000

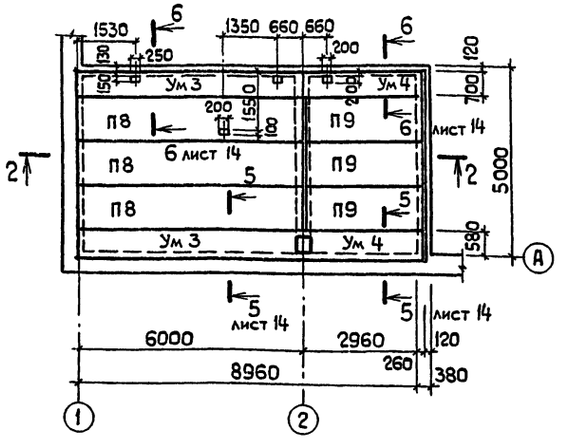

элементов покрытия

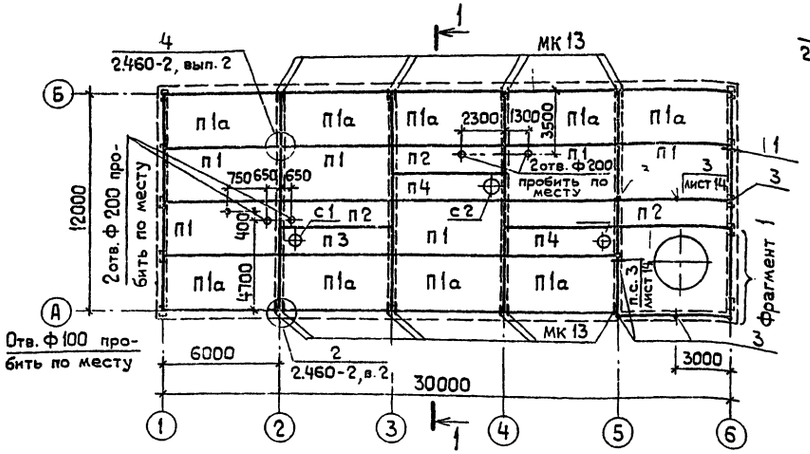

1-1

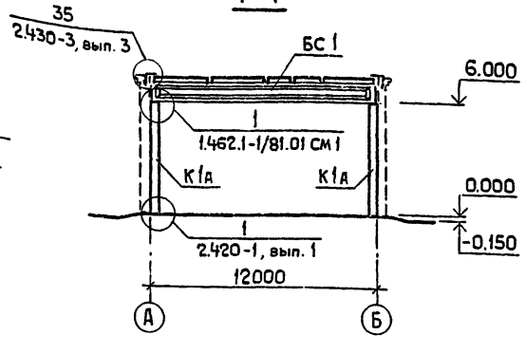

2-2

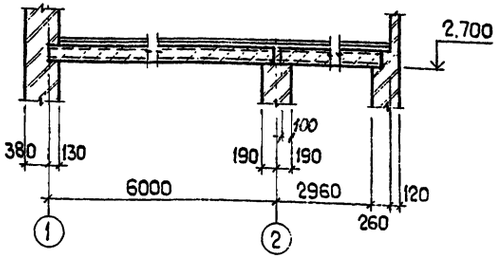

а-а

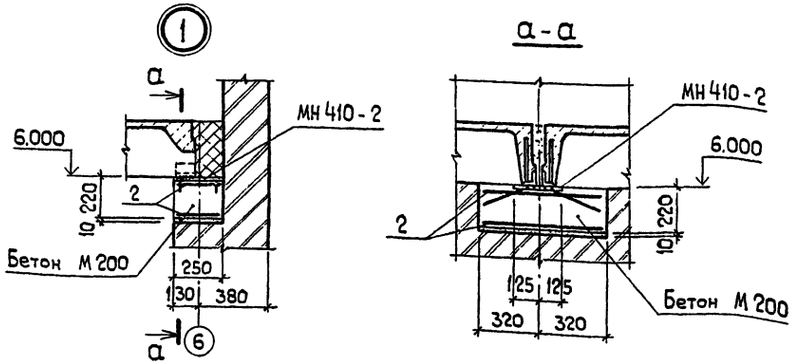

Спецификация к схемам расположения, выполненным на листах 13,14

Марка	Обозначение	Наименование	Кол.	Масса ед. кг	Примечание
К1А	1-КЖИ-К1А, К1Б	К60-10А	7	2000	
К1Б	1-КЖИ-К1А, К1Б	К60-10Б	1	2000	
БС1	1-КЖИ-БС1	Балка 1БСП12-□АIV-НА	4	4500	
		Плита покрытия			
П1	гост 22701.0-77, гост 22701.1-77	ПГ-□АIVТ-Н	6	2650	
П1а	гост 22701.0-77, гост 22701.1-77	ПГ-□АIVТ-Нα	9	2650	см. приложение 3а ГОСТ 22701.0-77
П2	1.465-7, вып. 3, ч. 1	ПАIV/1,5×6 – □	4	1500	
П3	1.465-7, вып. 3, ч. 1	ПАIV-7/1,5×6 – □	1	1900	
П4	1.465-7, вып. 3, ч. 1	ПАIV-10/1,5×6 – □	2	1800	
П5	3.006-2, вып. II-2	П14э-3б	5	310	см. фрагмент 1
П6	3.006-2, вып. II-2	П5э-8б	8	100	
П7	3.006-2, вып II-2	П3-15б	5	50	на листе 14
П8	1.141-1, вып. 14	Плита перекрытия ПК10-60.12	3	2110	
П9	1.141-1, вып. 60	ПК30.12-8т	3	1080	
С1	1.494-24, вып. 1	Стакан СБ7А1	1	290	
С2	1.494-24, вып. 1	СБ10А2	1	250	
С3	1.494-24, вып. 1	СБ10А1	1	250	
Ум1	Лист 14	Участок монолитный Ум1	2		
Ум2	Лист 14	Ум2	2		
Ум3	Лист 14	Ум3	2		
Ум4	Лист 14	Ум4	2		
1	Лист 14	I20 гост 8239-72*	28,6	21,0	п.м.
2	гост 8478-81	С 6АIII-100 / 6АIII-100 240×630 Б5/20	20	0,74	
3		Ф22АI гост 5781-82 ℓ=700	7	2,10	
МН410-2	1.400-15, вып. 1	Изделие закладное МН410-2	10	3,4	
МК13	2.430-3, вып. 3	Соединительный элемент	15	0,87	
ММ50	1.400-7	Изделие стальное	8	1,8	
		Материалы			
		Бетон марки 200			0,35 м³

Таблица 1

Марка элемента	П1, П1а			П2, П3			П4			БС1		
Вес снега / $t_{нв}$	-20°С	-30°С	-40°С	-20°С	-30°С	-40°С	-20°С	-30°С	-40°С	-20°С	-30°С	-40°С
0,69 кПа	3	3	3	1	1	2	2	2	2	4	4	5
0,98 кПа	3	3	3	2	2	2	2	2	3	4	5	5
1,47 кПа	4	4	4	2	2	2	3	3	3	5	6	6

1. Плиты покрытия приварить к закладным деталям балок и опорных подушек. Катет сварного шва – 6 мм.

2. При привязке проекта в марках конструкций □ заполнить в соответствии с таблицей 1.

27
8718/1

ГИП	Серебрякова		29.07
Нач.отд.	Катков		30.07
Гл.констр.	Морозова		29.07
Рук. гр.	Оруджева		29.07
Инж.	Можаровская		18.08

ТП 816-2-6.83 1-АС

Механизированная мойка грузовых автомобилей, тракторов и комбайнов

Стадия	Лист	Листов
Р	13	

Схемы расположения колонн и балок, элементов покрытия и перекрытия на отм. 3,000

ГИПРОПРОМСЕЛЬСТРОЙ г. Саратов

Привязан:

Инв. №

Н.контр. Есина 1.83

Инв.№ подл. | Подп. и дата | Взам. инв.№ | Гл. спец. ВК Кочетков | Гл. спец. ОВ Федоркин

Альбом I

Типовой проект

Фрагмент 1

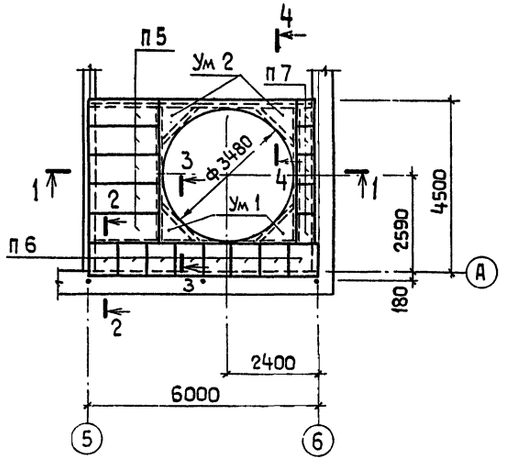

Фрагмент 2

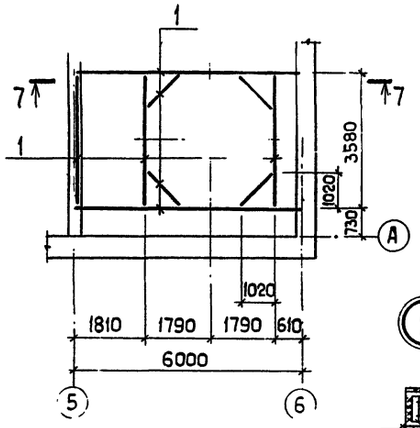

7-7

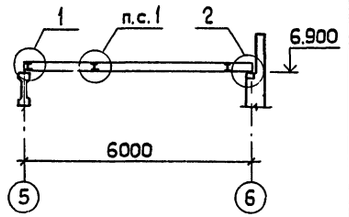

1-1

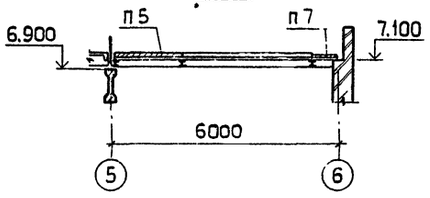

2-2

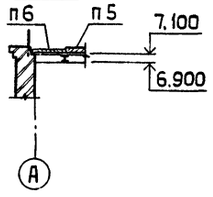

3-3

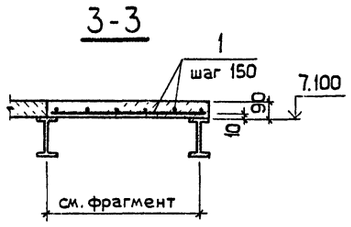

4-4

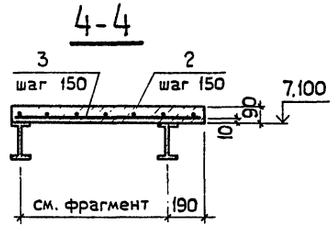

5-5

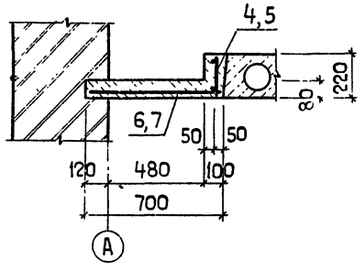

6-6

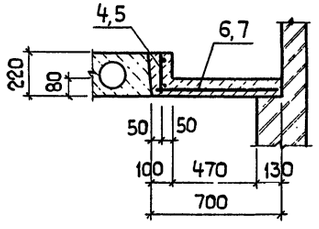

1

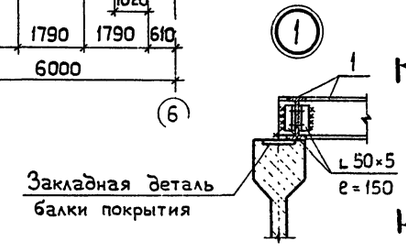

8-8

2

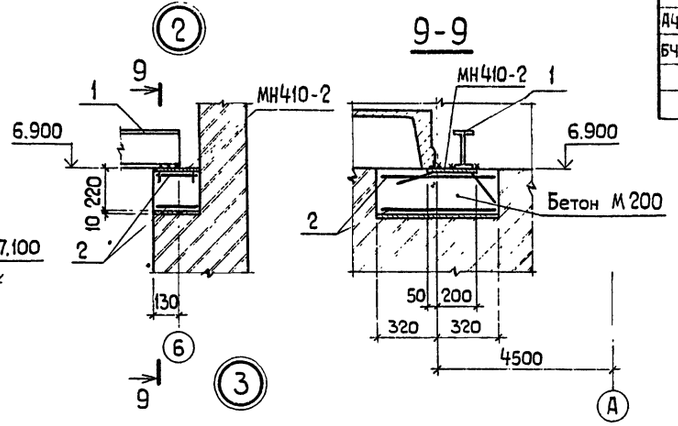

9-9

3

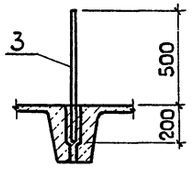

Спецификация монолитных участков Ум 1 ÷ Ум 4

Формат	Зона	Поз.	Обозначение	Наименование	Кол.	Примечание
				Ум 1		
				Сборочные единицы и детали		
				Отдельные стержни		
БЧ		1		ф8AI гост 5781-82 ℓ=50÷950	14	
				Материалы:		
				Бетон марки 200		0.05 м³
				Ум 2		
				Сборочные единицы и детали		
				Отдельные стержни		
БЧ		2		ф8AI гост 5781-82 ℓ=50÷3400	7	
БЧ		3		ф8AI гост 5781-82 ℓ=180÷1130	23	
				Материалы:		
				Бетон марки 200		0.13 м³
				Ум 3		
				Сборочные единицы и детали		
А4		4	1-КЖИ-КР1	Каркас плоский КР1	1	
БЧ		6	ГОСТ 8478-81	Сетка $\frac{4BI-250}{5BI-150}$ 650×5950 $\frac{50}{75}$	1	
				Материалы		
				Бетон марки 200		0.45 м³
				Ум 4		
				Сборочные единицы и детали		
А4		5	1-КЖИ-КР2	Каркас плоский КР 2	1	
БЧ		7	ГОСТ 8478-81	Сетка $\frac{4BI-250}{5BI-150}$ 650×3250 $\frac{50}{75}$	1	
				Материалы		
				Бетон марки 200		0,22 м³

Ведомость расхода стали на один элемент, кг

Марка	Изделия арматурные								Общий расход стали
	Арматура класса								
	AI		AIII			BI			
	ГОСТ 5781-82					ГОСТ 6727-80			
	ф8	Итого	ф14	ф16	Итого	ф4	ф5	Итого	
Ум 1	2.7	2.7	–	–	–	–	–	–	2.7
Ум 2	10.0	10.0	–	–	–	–	–	–	10.0
Ум 3	2.48	2.48	6.83	8.92	15.75	1.75	4.0	5.75	23.98
Ум 4	1.44	1.44	3.93	5.13	9.06	0.96	2.20	3.16	13.66

Данный лист читать совместно с листом 13.

28
8718/1

ГИП	Серебрякова		12.87
Нач.отд.	Катков		12.87
Гл.констр.	Морозова		12.87
Рук. гр.	Оруджева		12.87
Ст. инж.	Хвостова		12.87
Инж.	Можаровская		12.87
Н.контр.	Есина		12.87

ТП 816-2-6.83 1-АС

Механизированная мойка грузовых автомобилей, тракторов и комбайнов

Стадия	Лист	Листов
Р	14	

Фрагменты 1,2 к схемам расположения колонн, балок, элементов покрытия. Узлы 1÷3.

ГИПРОПРОМСЕЛЬСТРОЙ г. Саратов

Привязан:

Инв. №

Подп. и дата | Взам. инв. №

Копировал: Яковенко

Формат А2

Альбом I

Типовой проект

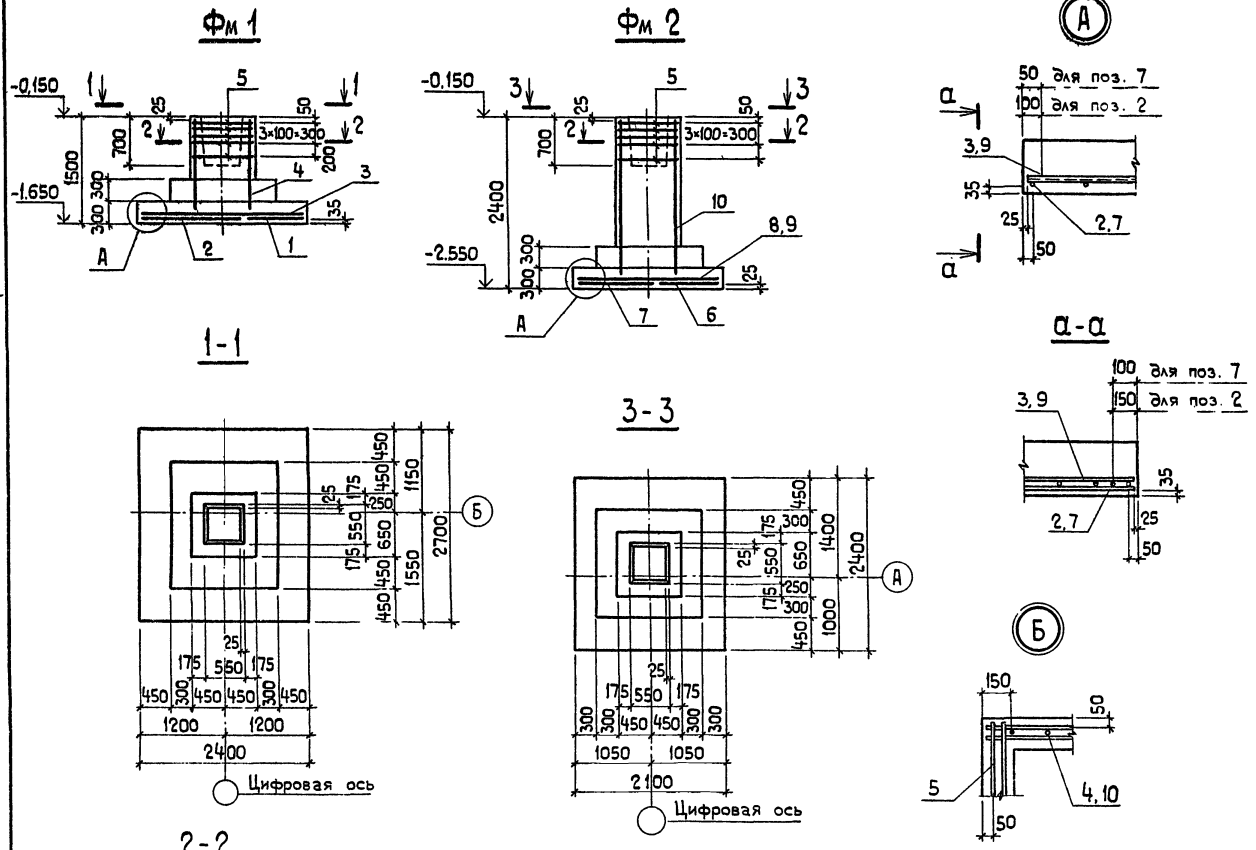

Спецификация к фундаментам

Формат	Зона	Поз.	Обозначение	Наименование	Кол. на исп. Фм1	Кол. на исп. Фм2	Примечание
				Сетки арматурные			
		1	1.410-2 вып. 1	С12АIII - 8×27	1		
		2	1.410-2 вып. 1	С12АIII - 14×27	1		
		3	1.410-2 вып. 1	С10АIII - 8×24	3		
		4	1.412-1/77 вып. 3	СН12АII - 6×15	2		
		5	1.412-1/77 вып. 3	СА-12АII	5	5	
		6	1.410-2 вып. 1	С(1)12АIII - 8×24		1	
		7	1.410-2 вып. 1	С(1)12АIII - 10×24		1	
		8	1.410-2 вып. 2	С10АIII - 8×21		1	
		9	1.410-2 вып. 2	С10АIII - 14×21		1	
		10	1.412-1 вып. 2	1С14АIII - 6×24		2	
				Материалы:			
				Бетон марки 150	3,66	3,76	м³

Ведомость расхода стали на элемент, кг

Марка элемента	Изделия арматурные													Общий расход стали
	Арматура класса												Всего	
	А-I				А-II			А-III						
	гост 5781-82				гост 5781-82			гост 5781-82						
	Ф6	Ф8		Итого	Ф12		Итого	Ф10	Ф12	Ф14		Итого		
Фм 1	0,5	6,2		6,7	40,4		40,4	21,8	30,6	–		52,4	99,5	99,5
Фм 2	2,1	6,2		8,3	30		30	16,5	23	22,7		62,2	100,5	100,5

Схема раскладки сеток подошвы для Фм 1

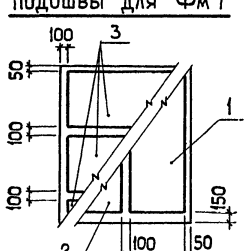

Схема раскладки сеток подошвы для Фм 2

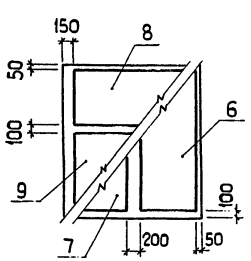

Нагрузки на фундаменты

Марка	Схема	Нагрузки	Nmax кН	Nmin кН	Mx кН·м	Qx кН	My кН·м	Qy кН
Фм 1, Фм 2	Mx N My -0,150 Qx Qy	Нормативные	654	596,9	259,3	18,3	16,4	2,6
		Расчетные	736,8	663,4	299,7	21,1	18,8	3,0

29

8718/1

ГИП	Серебрякова		29.07
Нач.отд.	Катков		29.07
Гл.констр.	Морозова		29/VII
Рук. гр.	Оруджева		29.7.83
Инж.	Можаровская		28.07.83
Н контр.	Есина		1.8.83

ТП 816-2-6.83 1-АС

Механизированная мойка грузовых автомобилей, тракторов и комбайнов

Стадия	Лист	Листов
Р	15	

Фундаменты Фм 1, Фм 2.

ГИПРОПРОМСЕЛЬСТРОЙ г. Саратов

Привязан:

Инв. №

Копировал: Яковенко

Формат А2

Взам. инв. №

Подп. и дата

Альбом I

Типовой проект

Фм 3

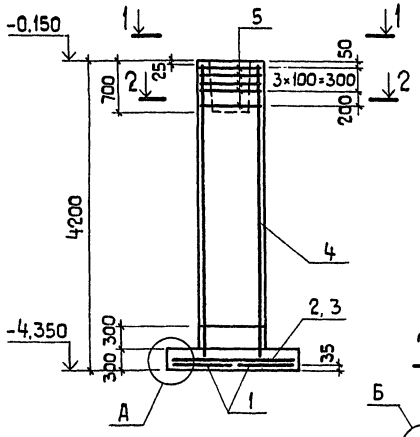

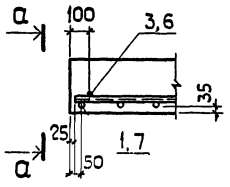

а-а

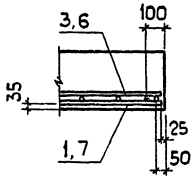

2-2

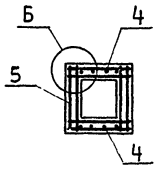

1-1

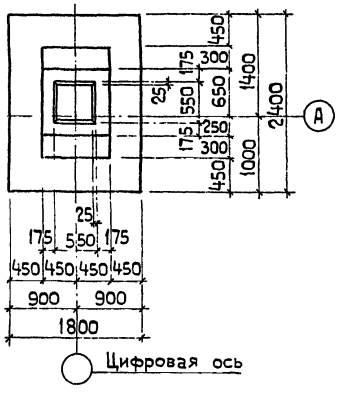

Б

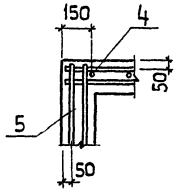

Фм 4, Фм 4а

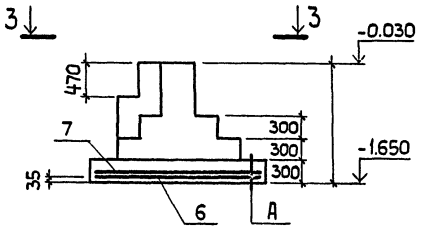

3-3

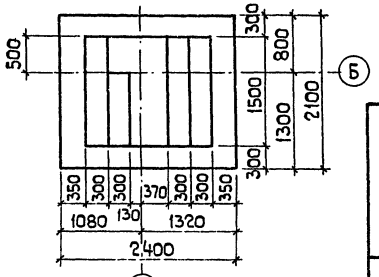

Фм 5

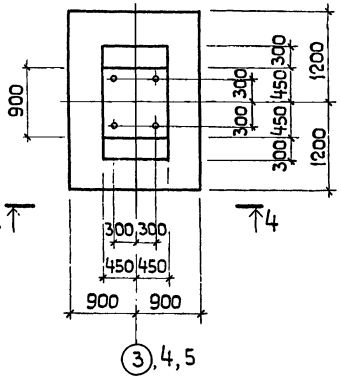

4-4

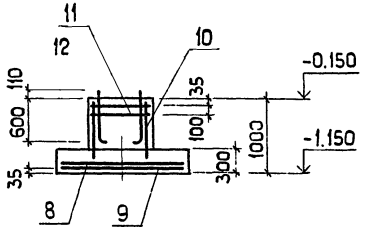

Схема раскладки сеток подошвы

для Фм 3

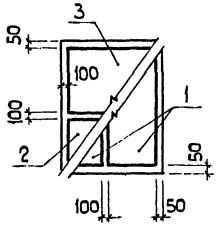

для Фм 4, Фм 4а

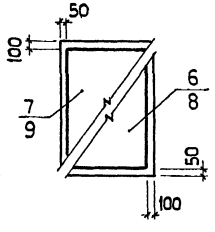

Спецификация к фундаментам

Формат	Зона	Поз.	Обозначение	Наименование	Кол. на исп. Фм 3	Фм 4 Фм 4А	Фм 5	Примечание
				Сетки арматурные				
		1	1.410-2 вып. 1	С(1) 12А III - 8×24	2			
		2	1.410-2 вып. 1	С(1) 10А III - 8×18	1			
		3	1.410-2 вып. 1	С(1) 10А III - 14×18	1			
		4	1.412-1/77 вып. 3	1С 16А II - 6×42	2			
		5	1.412-1/77 вып. 3	СА - 12А II	5			
		6	1.410-2 вып. 1	С(1) 12А III - 20×24		1		
		7	1.410-2 вып. 1	С(1) 10А III - 24×21		1		
		8	1.410-2 вып. 1	С(1) 10А III - 22×18			1	
		9	1.410-2 вып. 1	С(1) 10А III - 16×24			1	
		10	1.410-2 вып. 1 л. 1	С 12А II - 8×15 (10)			2	*
		11	1.412.1-4.050	СН - 6А I			2	
		12	1.412.1-4.060	Закладной элемент МН 1			4	
				Материалы:				
				Бетон марки 150	4.76	3.51	2.03	м³

Ведомость расхода стали на элемент, кг

Марка элемента	Изделия арматурные										Закладные элементы				Общий расход стали
	Арматура класса										Профильная сталь			Всего	
	A I				A II			A III			Гайка М 24	δ=8	Болт М 24		
	гост 5781-82				гост 5781-82			гост 5781-82							
	Ф6	Ф8	Ф10	Итого	Ф12	Ф16	Итого	Ф10	Ф12	Итого	Всего				
Фм 3	2,6	4,0	5,4	12,0	30,0	52,4	82,4	14,1	20,9	35,0	129,4	–	–	–	129,4
Фм 4, Фм 4а	3,3	4,9	–	8,2	–	–	–	16,5	23	39,5	47,7	–	–	–	47,7
Фм 5	9,66	–	–	9,66	12,88	–	12,88	26,1	–	26,1	48,64	0,84	0,48	12,36	13,68	62,32

Нагрузки на фундаменты

Марка	Схема	Нагрузки	N_{max} кН	N_{min} кН	M_x кН.м	Q_x кН	M_y кН.м	Q_y кН
Фм 3	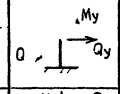	Нормативные	654	596,9	259,3	18,3	16,4	2,6
		Расчетные	736,8	663,4	299,7	21,1	18,8	3,0
Фм 4, Фм 4а		Нормативные	423,6	411,0	21,4	3,23	143,9	2,2
		Расчетные	470,5	446,7	23,2	3,6	155,8	2,6
Фм 5	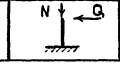	Нормативные	103,0	–	–	9,5	–	–
		Расчетные	124,0	–	–	12,0	–	–

* Сетку выполнить по типу С12А II - 8×15 длиной 950 мм с двумя поперечными стержнями.

30
8718/1

ГИП	Серебрякова		
Нач. отд.	Катков		
Гл. констр.	Морозова		
Рук. гр.	Оруджева		
Инж.	Можаровск		

ТП 816-2-6.83 1-АС

Механизированная мойка грузовых автомобилей тракторов и комбайнов.

Стадия	Лист	Листов
Р	16	

Фундаменты Фм 3, Фм 4, Фм 4а, Фм 5.

ГИПРОПРОМСЕЛЬСТРОЙ г. Саратов

Привязан:

Инв. №

Н. контр. Есина

Инв. № подл. | Подп. и дата | Взам. инв. №

Альбом I

Типовой проект

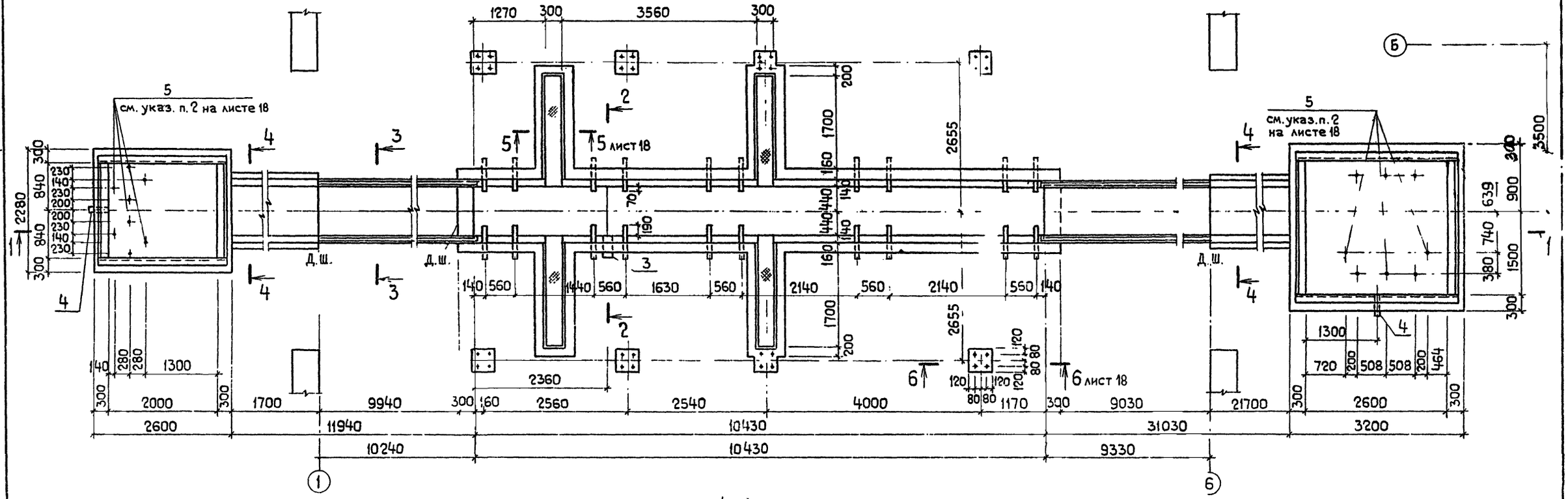

1-1

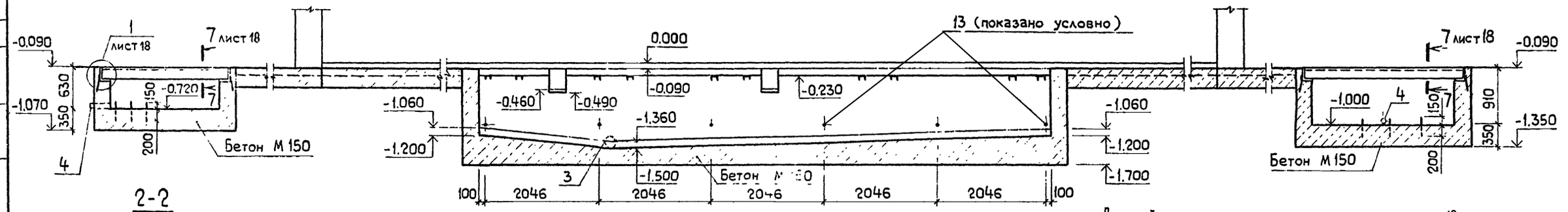

2-2

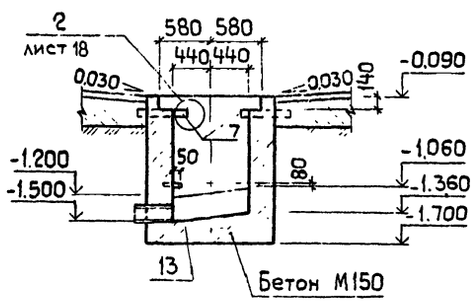

3-3

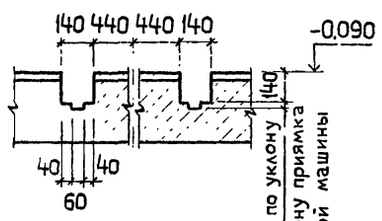

4-4

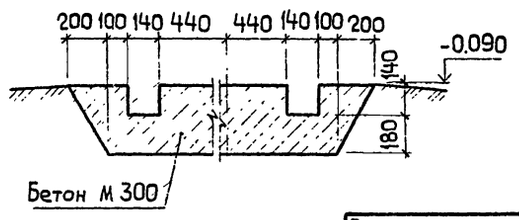

Данный лист читать совместно с листом 18

31
8718/1

ГИП	Серебрякова		28.07	ТП 816-2-6.83 1-АС
Нач. отд.	Катков		28.07	
Гл. констр.	Морозова		28.07	
Рук. гр.	Оруджева		28.07	Механизированная мойка грузовых автомобилей, тракторов и комбайнов.
Ст. инж.	Хвостова		27.07	
Привязан:				Стадия: Р; Лист: 17; Листов:
Инв. №	Н. контр.	Есина		28.07 Фундамент под оборудование Фо 1.

ГИПРОПРОМСЕЛЬСТРОЙ г. Саратов

Копировал: Яковенко

Формат

Альбом III

Типовой проект

5-5

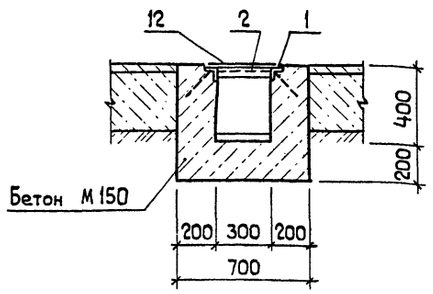

6-6

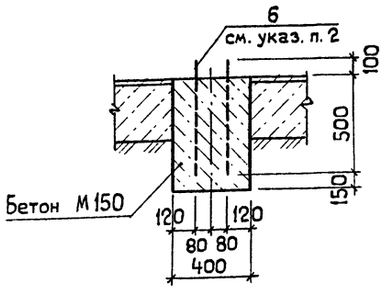

7-7

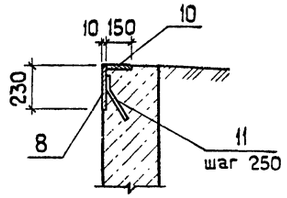

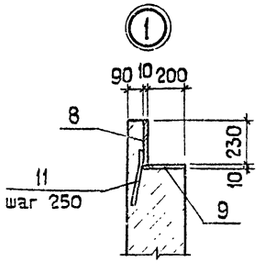

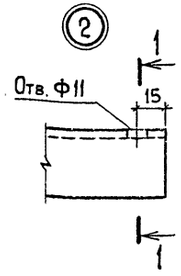

1-1

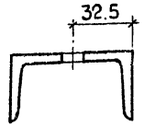

Фо4

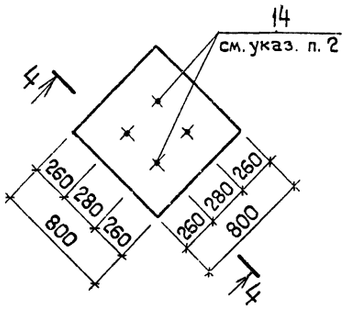

Фо2

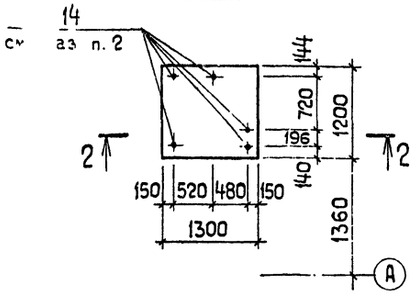

Фо3

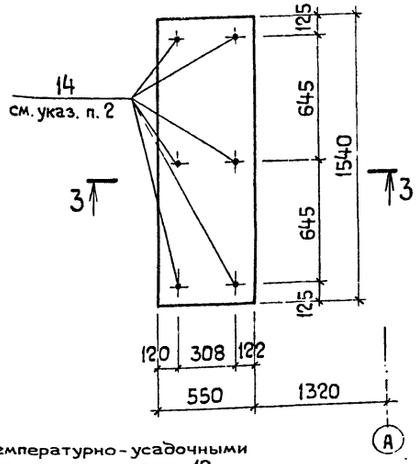

4-4

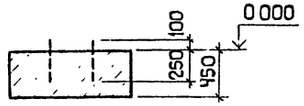

3-3

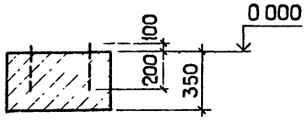

2-2

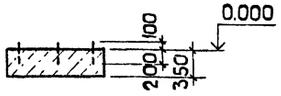

1. Фундамент под конвейер разрезать температурно-усадочными швами в пределах корпуса - через 20м, вне корпуса - через 10 м шириной 30 мм. Швы залить битумом.

2. В бетоне просверлить скважины Ф26 мм глубиной 200 мм для болтов М20, Ф34 мм глубиной 250 мм для болтов М24 и установить болты на эпоксидном клее.

Спецификация к фундаментам под оборудование Фо1÷Фо4

Формат	Зона	Поз.	Обозначение	Наименование	Кол.	Примечание
				Фо 1		
				Сборочные единицы		
				Изделия закладные		
		1	1.400-15, вып. 1	МН 555	15.0	п.м
		2	1.400-15, вып. 1	МН 553	1.5	п.м.
		3	1.400-15, вып. 1	МН 828	1	9.3 кг
		4	1.400-15, вып. 1	МН 814	2	2.54 кг
				Болты анкерные		
		5	ГОСТ 24379.1-80	5.М20×350 Вст3пс2	16	1.06 кг
		6	ГОСТ 24379.1-80	5.М20×600 Вст3кп2	32	1.68 кг
				Детали		
БЧ		7		⊏6.5 ГОСТ 8240-72* ℓ=600	20	3.54 кг
БЧ		8		-10×230 ГОСТ 103-76	20.0	п.м.
БЧ		9		-10×210 ГОСТ 103-76	8.2	п.м
БЧ		10		-10×150 ГОСТ 103-76	11.6	п.м
БЧ		11		ФВАIII ГОСТ 5781-82 ℓ=200	82	0.08 кг
БЧ		12		Сталь рифленая δ=6 ГОСТ 8568-77**	7.8	м²
БЧ		13		Круг 16 ГОСТ 2590-71* ℓ=200	6	0.3[illegible] кг
				Материалы		
				Бетон марки 300		11.3 м³
				Бетон марки 150		27.0 м³
				Фо 2		
				Сборочные единицы		
		14	ГОСТ 24379.1-80	Болт 5.М20×300 Вст3пс2	5	0.94 кг
				Материалы		
				Бетон марки 150		0.55 м³
				Фо 3		
				Сборочные единицы		
		14	ГОСТ 24379.1-80	Болт 5.М20×300 Вст3пс2	6	0.94 кг
				Материалы		
				Бетон марки 150		0.30 м³
				Фо 4		
				Сборочные единицы		
		14	ГОСТ 24379.1-80	Болт 5.М24×350 Вст3пс2	4	0.94 кг
				Материалы		
				Бетон марки 150		0.23 м³

31

8718/1

ГИП	Серебряков		ТП 816-2-6.831-АС
Нач. отд.	Катков		
Гл. констр.	Морозова		Механизированная мойка грузовых автомобилей, тракторов и комбайнов
Рук. гр.	Оружжева		
Ст. инж.	Хвостова		Стадия: Р; Лист: 18; Листов:
Н. контр.	Есина		Фундаменты под оборудование Фо 1 ÷ Фо 4.

ГИПРОПРОМСЕЛЬСТРОЙ г. Саратов

Привязан

Инв. №

Взам. инв. №

Подп. и дата

Альбом I

Типовой проект

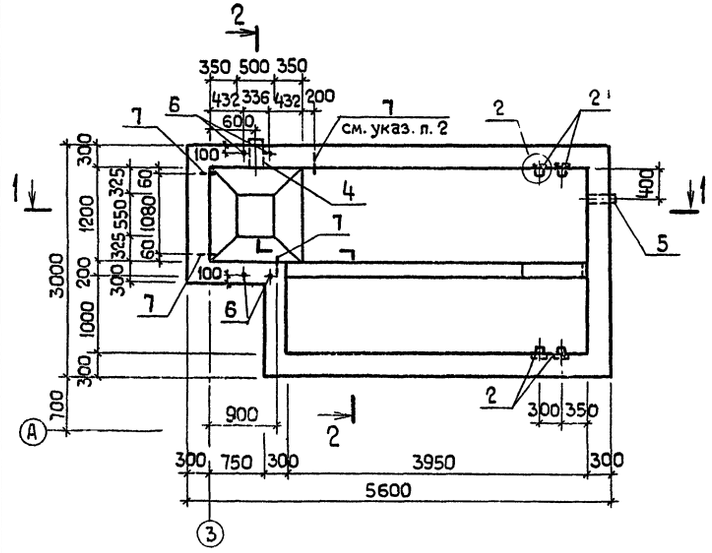

2-2

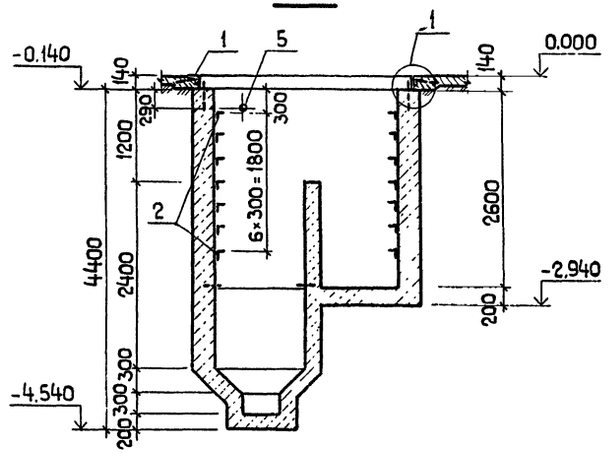

1-1

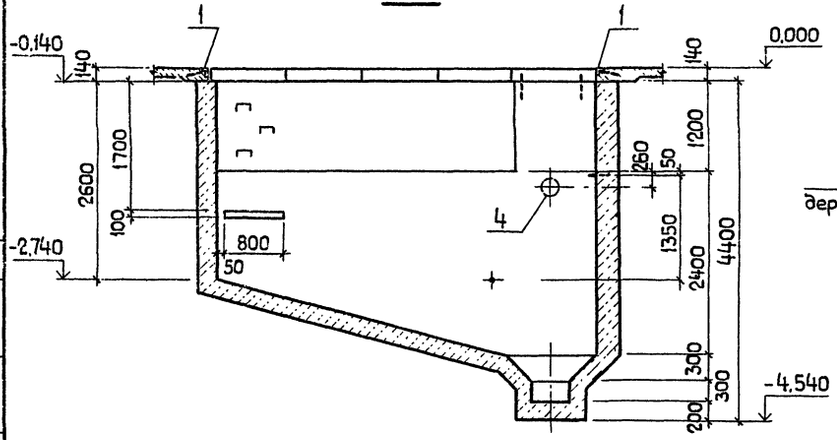

(1)

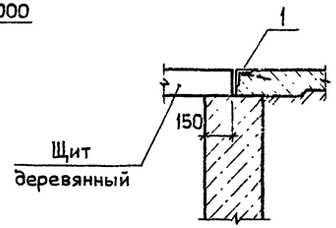

Спецификация к схемам расположения

Марка	Обозначение	Наименование	Кол.	Масса ед, кг	Примечание
Щ1	1-КЖИ-Щ1	Щит Щ1	4		
		Изделия закладные			
1	1.400-15, вып. 1	МН 548	130		п.м.
2	1.400-15, вып. 1	МН 801	14	0,74	
3	1.400-15, вып. 1	МН 107-3	14	1,2	
4	1.400-15, вып. 1	МН 828	1	9,3	
5	1.400-15, вып. 1	МН 814	1	2,54	
		Болты анкерные			
6	гост 24379.1-80	1.1.М20×600 Вст3пс2	4	1,81	
7	гост 24379.1-80	5М16×250 Вст3пс2	4	0,51	
		Материалы			
		Бетон М50			1,6 м³

Ведомость расхода стали на монолитную конструкцию, кг

Марка	Арматурные изделия			Закладные изделия													Общий расход стали
	Арматура класса							Прокат марки						Рифленая сталь δ=6 гост 8568-77*	Трубы гост 10704-76*	Болты анкерные гост 24379.1-80	Круг 16 гост 2590-71*	Всего	
	A III				A I			Вст3кп2		Вст3кп2									
	гост 5781-82							гост 8509-72		гост 103-76		гост 8240-72							
	ф10	ф14	Всего	ф8	ф6	ф16	Итого	L50×5	L63×5	δ=6	δ=10	C6,5	Итого						
Фо 1	–	–	–	5,11	3,0	–	8,11	5,7	72,0	–	632,7	70,8	781,2	397,8	14,4	70,72	1,92	1274,3	1274,3
Фо 2	–	–	–	–	–	–	–	–	–	–	–	–	–	–	–	4,7	–	4,7	4,7
Фо 3	–	–	–	–	–	–	–	–	–	–	–	–	–	–	–	5,64	–	5,64	5,64
Фо 4	–	–	–	–	–	–	–	–	–	–	–	–	–	–	–	3,76	–	3,76	3,76
Отстойник	503,8	1207,5	1711,3	9,4	–	0,74	10,14	49,4	–	12,6	–	–	62,0	–	11,84	9,3	–	83,14	1794,4

1. Армирование отстойника см. лист 20.
2. В бетоне просверлить скважины Ф22 мм глубиной 160 мм для болтов М16 и установить болты на эпоксидном клее.
3. Под отстойником выполнить бетонную подготовку из бетона М50 толщиной 100 мм.

(2)

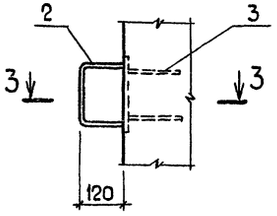

3-3

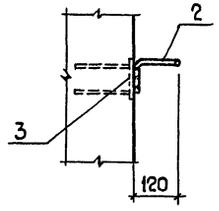

Схема расположения элементов покрытия

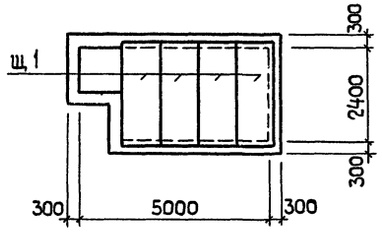

33

8718/1

ГИП	Серебряков		
Нач. отд.	Катков		
Гл. констр.	Морозова		
Рук. гр.	Оруджева		
Ст. инж.	Хвостова		

ТП 816-2-6.83 1-АС

Механизированная мойка грузовых автомобилей, тракторов и комбайнов

Стадия	Лист	Листов
Р	19	

Отстойник. Опалубочные чертежи. Схема расположения элементов покрытия

ГИПРОПРОМСЕЛЬСТРОЙ г. Саратов

Привязан:

Инв. №

Н. контр. Есина

Гл. спец. ВК Кочетков

Инв. № подл. | Подп. и дата | Взам. инв. №

Формат А2

Альбом III

Типовой проект

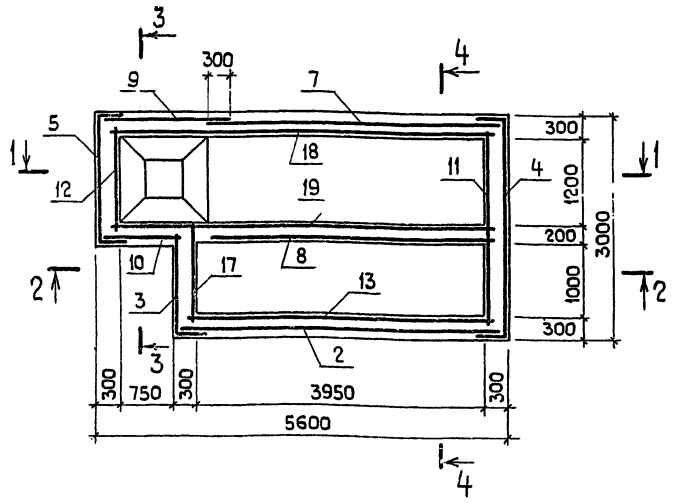

1-1

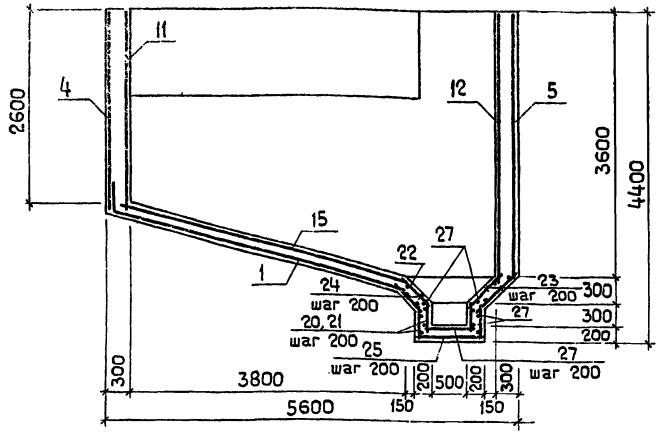

2-2

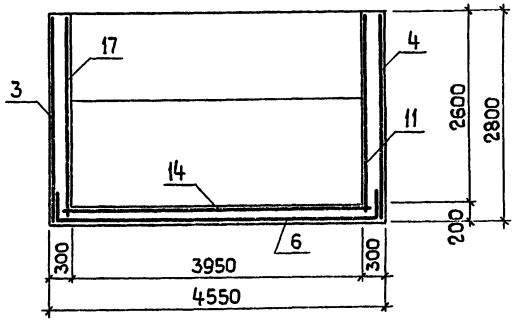

3-3

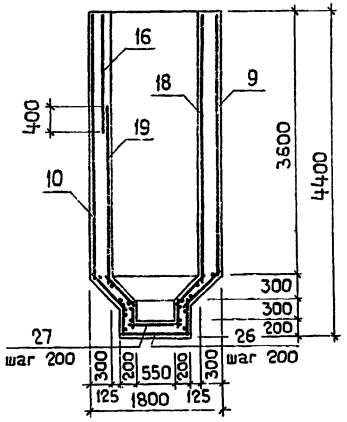

4-4

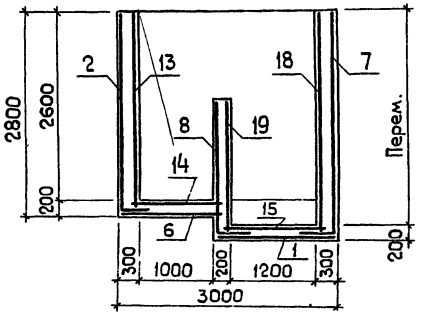

1. Данный лист читать совместно с листом 19
2. При армировании приямка отдельные стержни в местах пересечения сварить.
3. Толщина защитного слоя бетона днища - 35 мм, стен - 20 мм.

Спецификация элементов монолитной конструкции

Формат	Зона	Поз.	Обозначение	Наименование	Кол.	Примечание
				Сборочные единицы		
				Сетки арматурные		
А4		1	1-кжи-с1	с1	1	
А4		2	-с2, с3	с2	1	
А4		3	-с2, с3	с3	1	
А3		4	-с4÷с19	с4	1	
А3		5	-с4÷с19	с5	1	
А3		6	-с4÷с19	с6	1	
А3		7	-с4÷с19	с7	1	
А3		8	-с4÷с19	с8	1	
А3		9	-с4÷с19	с9	1	
А3		10	-с4÷с19	с10	1	
А3		11	-с4÷с19	с11	1	
А3		12	-с4÷с19	с12	1	
А3		13	-с4÷с19	с13	1	
А3		14	-с4÷с19	с14	1	
А3		15	-с4÷с19	с15	1	
А3		16	-с4÷с19	с16	1	
А3		17	-с4÷с19	с17	1	
А3		18	-с4÷с19	с18	1	
А3		19	-с4÷с19	с19	1	
				Детали		
БЧ		20		ф10АIII гост 5781-82 ℓ=340	16	0,21 кг
БЧ		21		ф10АIII гост 5781-82 ℓ=480	20	0,30 кг
БЧ		22		ф10АIII гост 5781-82 ℓ=1280	4	0,79 кг
БЧ		23		ф10АIII гост 5781-82 ℓ=600	14	0,37 кг
БЧ		24		ф10АIII гост 5781-82 ℓ=500	14	0,31 кг
БЧ		25		ф10АIII гост 5781-82 ℓ=870	5	0,54 кг
БЧ		26		ф10АIII гост 5781-82 ℓ=920	5	0,57 кг
БЧ		27		ф10АIII гост 5781-82 ℓ=630	20	0,39 кг
				Материалы		
				Бетон М 150		21,0 м³

Привязан:

Инв. №

8718/1 34

ГИП	Серебрякова		29.04
Нач.отд.	Катков		29.04
Гл.констр.	Морозова		29.04
Рук. гр.	Оруджева		29.04
Ст. инж.	Хвостова		29.04
Н.контр.	Есина		29.04

ТП 816-2-6.83 1-АС

Механизированная мойка грузовых автомобилей, тракторов и комбайнов.

Стадия	Лист	Листов
Р	20	

Отстойник. Армирование.

ГИПРОПРОМСЕЛЬСТРОЙ г. Саратов

Инв. № подл. | Подп. и дата | Взам. инв. №

Альбом II

Типовой проект

Схема расположения элементов монорельса

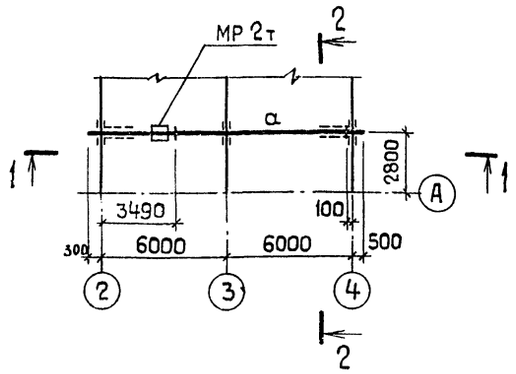

1-1

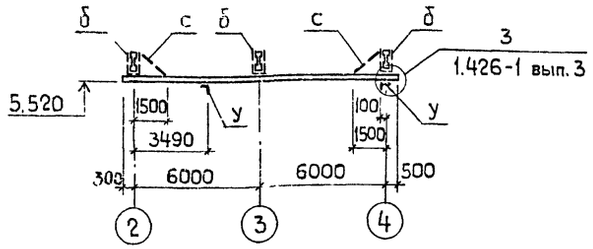

2-2

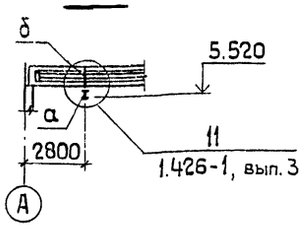

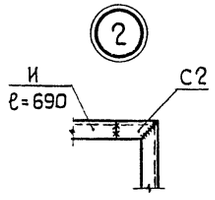

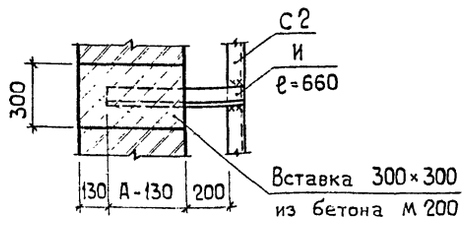

Лестница Л1

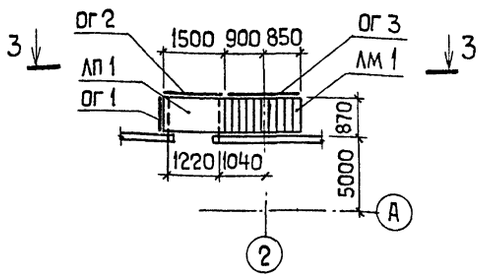

3-3

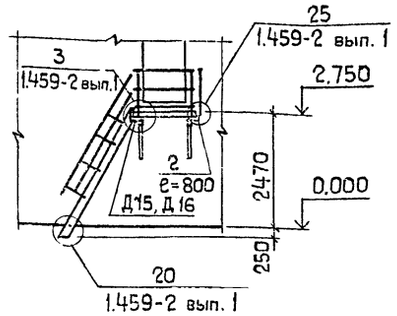

4-4

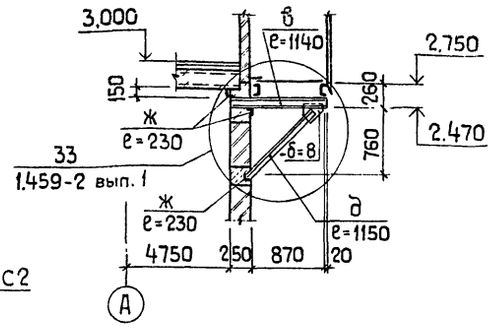

Лестница Л2

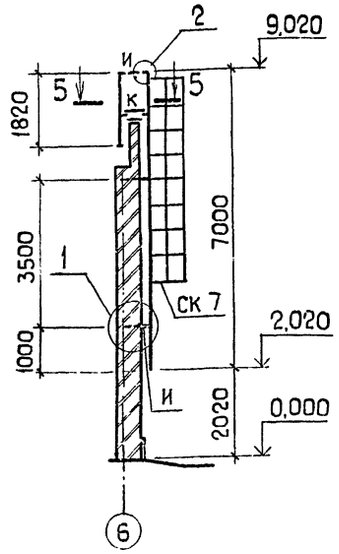

5-5

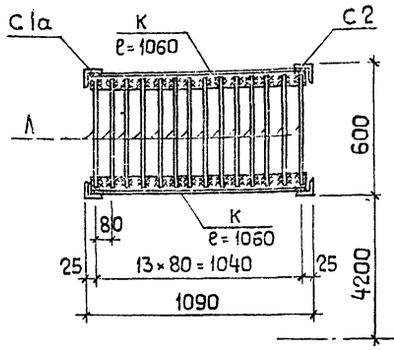

1. В узле „11" по серии 1.426-1 вып. 3 $\delta_{пл}$ = 10 мм.
2. Крепление монорельса к подвеске на болтах d=12 мм по ГОСТ 7798-70*.
3. Сварку производить электродами типа Э-42 ГОСТ 9466-75.
4. Сварные швы элементов монорельса назначаются конструктивно и по расчету.
5. Катет монтажных сварных швов лестниц - 5 мм.
6. Стремянку С1а выполнить по типу С1 серии 1.459-2, вып. 1 высотой 1820 мм.

Ведомость элементов монорельса и лестниц Л1 и Л2

Марка	Сечение: Эскиз	Поз.	Состав	Опорные усилия: M кН.м	N кН	Q кН	Группа конструкт.	Марка металла	Примечание
				Монорельс					
а	I		I 24 м		33			Вст3сп5	
б	⊐⊏ 296		Гн.С60×32×3	0,5	33			Вст3пс6	
с	L		L 63×5	По гибкости λ<400					
у	L		L 100×7	Конструктивно				Вст3кп2	
			-δ=6	"					
			-δ=8	"					
			-δ=10	"				Вст3сп5	
	L		L 50×5	"				Вст3кп5	
				Лестница Л1					
ЛМ1	1.459-2, вып. 1			МШ 10					1 шт
ЛП1	1.459-2, вып. 1			ПШ 5					1 шт.
ОГ1	1.459-2, вып. 2			ПП 1					1 шт.
ОГ2	1.459-2, вып. 2			ПП 2					1 шт.
ОГ3	1.459-2, вып. 2			ПП 8					1 шт.
Д15	1.459-2, вып. 1			Д 15					1 шт.
Д16	1.459-2, вып. 1			Д 16					1 шт.
б	⊏		⊏ 12				4	Вст3кп2	
г	L		L 50×5	Конструктивно					
д	L		L 63×5	"					
ж	L		L 90×6	"					
			-δ=8	"					
				Лестница Л2					
С1а	1.459-2, вып. 1, указ. п. 6			С1а					1 шт.
С2	1.459-2, вып. 1			С2					1 шт.
СК7	1.459-2, вып. 2			СК7					1 шт.
И	L		L 80×5	Конструктивно			4	Вст3кп2	
К	L		L 63×5	"					
Л	•		•Ф18	"					

Ведомость расхода стали на нетиповые элементы, кг

Марка	Нетиповые элементы: Прокат марки: Вст 3 сп 5 ГОСТ 19425-74 I 24м	Вст 3 сп 5 ГОСТ 103-76 δ=8	Вст 3 сп 5 ГОСТ 103-76 δ=10	Вст 3пс6 ГОСТ 8278-75* Гн 60×32×3	Вст 3 кп 2 ГОСТ 103-76 δ=6	Вст 3 кп 2 ГОСТ 103-76 δ=8	Вст 3 кп 2 ГОСТ 8509-72* L50×5	L63×5	L80×5	L90×6	L100×7	Вст 3 кп 2 ГОСТ 8240-72** С 12	Итого	Сталь круглая ГОСТ 2590-71* Ф18		Итого	Общий расход
Монорельс	498,0	21,7	46,3	17,4	7,6	-	7,7	16,8	-	-	4,3	-	619,8	-		-	619,8
Л1	-	-	-	-	-	3,2	3,0	11,1	-	5,8	-	24,0	47,1	-		-	47,1
Л2	-	-	-	-	-	-	-	10,2	27,3	-	-	-	37,5	16,5		16,5	54,0

8718/1 35

ГИП	Серебрякова		1987
Нач. отд.	Катков		1987
Гл. констр.	Морозова		1987
Рук. гр.	Оруджева		1987
Инж.	Можаровская		1987
Н. контр.	Есина		1987

ТП 816-2-6.83 1-АС

Механизированная мойка грузовых автомобилей, тракторов и комбайнов.

Стадия	Лист	Листов
Р	21	

Схемы расположения элементов монорельса и лестниц Л1 и Л2.

ГИПРОПРОМСЕЛЬСТРОЙ г. Саратов

Привязан:

Инв. №

Инв. № подл. | Подп. и дата | Взам. инв. №

Альбом II

Типовой проект

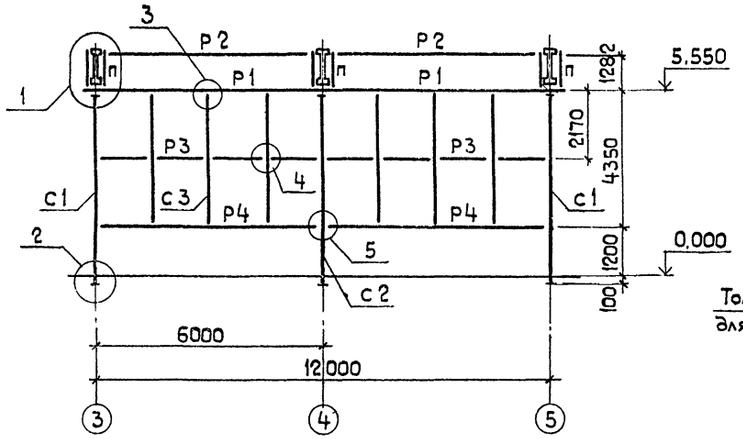

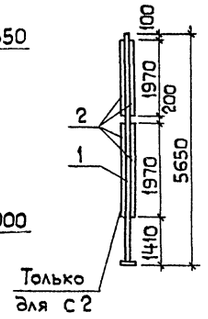

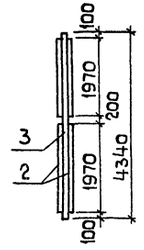

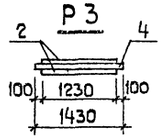

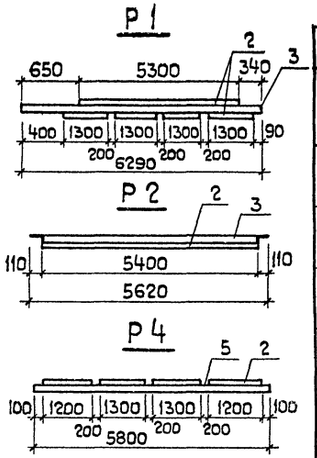

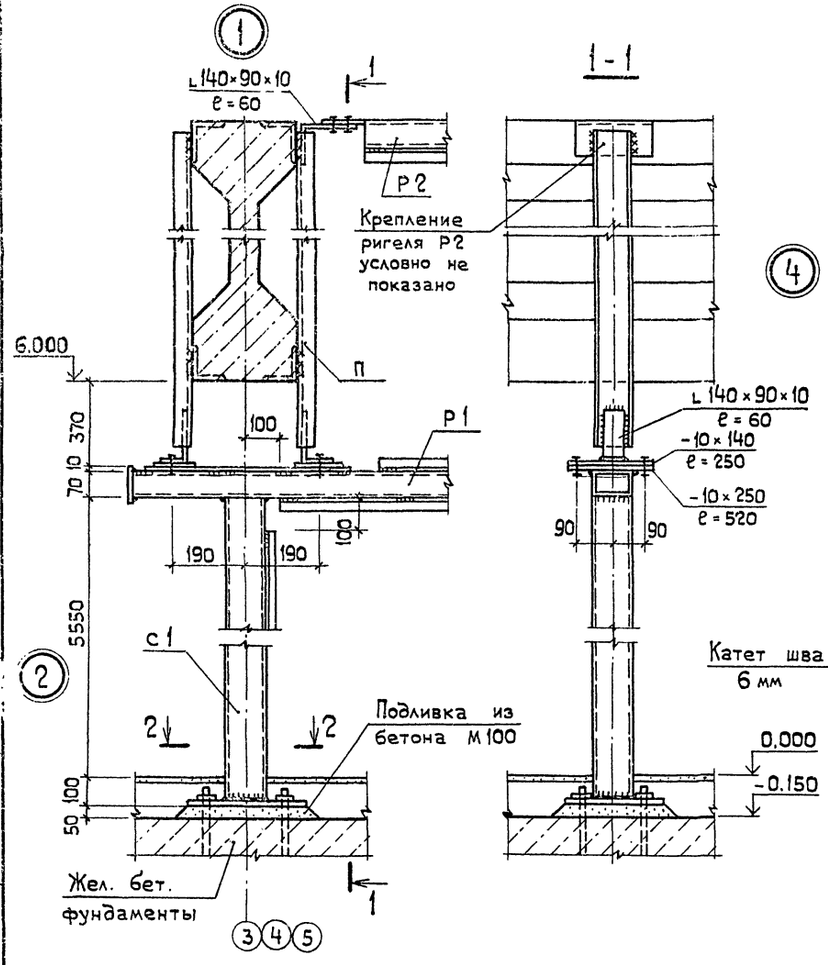

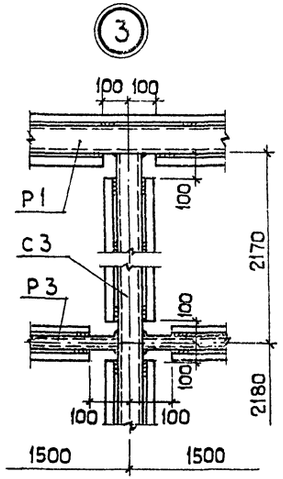

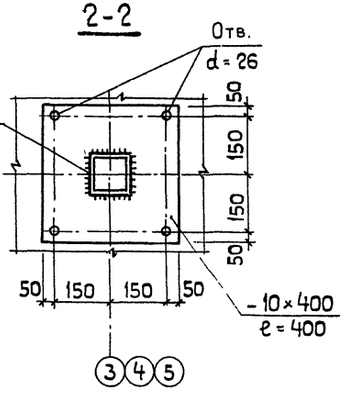

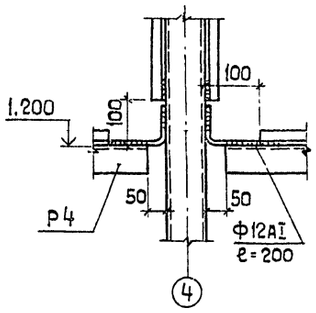

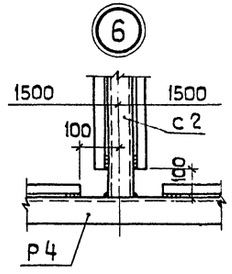

Ведомость элементов

Марка	Сечение: Эскиз	Поз.	Состав	Опорные усилия: M кНам	N кПа	Q кПа	Группа констр.	Марка металла	Примечание
с1		1	Гн □ 100×6	13,7	124,0	11,8	3	Вст3кп2	2 шт.
		2	Гн L 40×25×2,5				4		
с2		1	Гн □ 100×6	13,7	124,0	11,8	3	То же	1 шт.
		2	Гн L 40×25×2,5				4		
с3		3	Гн □ 100×70×5	Конструктивно			4	"	6 шт.
		2	Гн L 40×25×2,5				4		
Р1		3	Гн □ 100×70×5				4	"	2 шт.
		2	Гн L 40×25×2,5				4		
Р2		3	Гн □ 100×70×5				4	"	2 шт.
		2	Гн L 40×25×2,5				4		
Р3		4	Гн □ 63×32×2,5				4	"	8 шт.
		2	Гн L 40×25×2,5				4		
Р4		5	Гн С 140×80×5				4	"	2 шт
		2	Гн L 40×25×2,5				4		
П		6	Гн С 100×60×4				4	"	6 шт.

Ведомость расхода стали, кг

Марка, наименование	Прокат марки: Вст 3 кп 2 ГОСТ 380-71*								Сталь круглая	Общий расход
	ГОСТ 11474-76*		ГОСТ 8278-75*	ГОСТ 19772-74*	ГОСТ 8509-72*	ГОСТ 103-76	ГОСТ 5781-82			
	Гн. □ 100×6	Гн.□ 100 ×70×5	Гн.□ 63 ×32×2,5	Гн.С 140 ×80×5	Гн.С 100 ×60×4	Гн.L 40× 25×2,5	L 140× ×90×10	δ=10	Ф 12 АI	
Элементы каркаса перегородки	280,0	305,0	38,0	135,0	50,3	654,5	126,0	98,0	0,8	1688,0

1. Сварку производить электродами Э-42 по ГОСТ'у 9466-75.
2. Катет сварных швов 4 мм, но не более толщины свариваемого элемента (кроме оговоренных).

36
8718/1

ГИП	Серебрякова		
Нач. отд.	Катков		
Гл. констр.	Морозова		
Рук. гр.	Оруджева		

ТП 816-2-6.83 1-АС

Механизированная мойка грузовых автомобилей, тракторов и комбайнов.

Стадия	Лист	Листов
Р	22	

Схема расположения элементов каркаса перегородки.

ГИПРОПРОМСЕЛЬСТРОЙ г. Саратов

Привязан:

Инв. №

Н. контр. Есина

Инв. № подл. | Подп. и дата | Взам. инв. №

Альбом 1

Типовой проект

Ведомость рабочих чертежей основного комплекта ОВ

Лист	Наименование	Примечание
1-2	Общие данные	
3	План на отм. 0.000. Схема системы отопления	
4	Система ВЭР. Схемы систем П1, В1, В2, ВЕ1,	
	ВЕ-2. Схема системы теплоснабжения установок	
	П1, У1, У2. Лючок для замера параметров воздуха	
5	Установки систем П1, В1, ВЭР.	
6	Узлы управления 1, 2	

Гидравлические потери ПА//(кгс/м²)

Наименование здания	Система	tн °С		
		-20	-30	-40
Производственный корпус	отопления	7840/800	9310/950	10780/1100
	теплоснабжение установок	29400/3000	39200/4000	44100/4500
Необходимый напор	на вводе	49000/5000	58800/6000	63700/6500

Основные показатели по чертежам отопления и вентиляции

Наименование здания (сооружения), помещения	Объем, м³	Периоды года при tн °С	Расход тепла, Вт (ккал/ч)				Расход холода, Вт (ккал/ч)	Установлен мощн. эл. двигат, кВт
			На отопление	На вентиляцию	На горячее водоснабжение	Общий		
		-20	55330	161200	18790	235300	—	20,5
			(47700)	(139000)	(16200)	(202900)	—	20,5
Мойка	3004	-30	68200	202900	18790	289900	—	20,5
			(58800)	(179900)	(16200)	(254900)	—	20,5
		-40	80000	246300	18790	345100	—	20,5
			(68970)	(212290)	(16200)	(297500)	—	20,5

Ведомость спецификаций

Лист	Наименование	Примечание
5	Спецификация отопительно-вентиляционных установок	
6	Спецификация узла управления	

Проект соответствует действующим нормам и правилам и обеспечивает безопасную эксплуатацию здания при соблюдении предусмотренных проектом мероприятий

Главный инженер проекта: /Серебрякова/

Ведомость ссылочных и прилагаемых документов

Обозначение	Наименование	Примечание
	Ссылочные документы	
Серия 1.494-25	Подставки под калорифер	
Серия 1.460-7 вып.3	Покрытия зданий с крышными вентиляторами	
Серия 1.435-19 вып. 6	Ворота металлические распашные с автоматическим управлением и воздушно-тепловыми завесами для автобусных, троллейбусных парков и трамвайных депо	Касается воздушно тепловых завес
Серия 3.904-16	Виброизолирующие основания и гибкие вставки для центробежных насосов типа К, КМ и ЦНШ	
Серия 5.904-4	Двери и люки для вентиляционных камер	
Серия 5.903-1	Узлы обвязки регулирующих клапанов на трубопроводах теплоснабжения калориферных установок	
Серия 1.494-32	Зонты и дефлекторы вентиляционных систем	
Серия 4.903-10 вып. 4,8	Изделия и детали трубопроводов для тепловых сетей	
Серия 1.494-10	Решетки щелевые регулирующие тип Р	
Серия 5.904-10 вып.1	Узлы прохода вентиляционных шахт через покрытия зданий	
Серия 5.904-5	Гибкие вставки к центробежным вентиляторам	
Серия 5.904-12 вып 1-1, 1-15, 1-28, 1-35	Приточные вентиляционные камеры производительностью от 3,5 до 125 тыс. м³/ч	
Серия 1.494-38 вып. 0	Воздухораспределители эжекционные панельные штампованные тип ВЭП ш	
	Прилагаемые документы	
ТП -1-ОВ, СО	Спецификация оборудования	
ТП -1-ОВ, 1.СО	Спецификация оборудования	
ТП -1-ОВ, ВМ	ВМ по рабочим чертежам основного комплекта марки ОВ	

План - схема

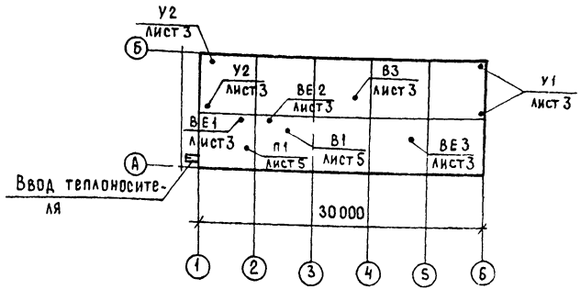

37
8718/1

Привязан

Инв. №

ГИП	Серебрякова		
Нач. отд	Цыганок		
Гл. спец	Федоркин		
Рук. гр	Свиридова		
Ст. инж	Болтыхова		
Н. контр.	Есина		

ТП 816-2-6.83 ОВ

Механизированная мойка грузовых автомобилей тракторов и комбайнов

Стадия	Лист	Листов
Р	1	6

Общие данные /начало/

ГИПРОПРОМСЕЛЬСТРОЙ г. Саратов

Копировал: Мешкова

Формат А2

Гл. спец. тех. отд. Шульман

Инв. № подл. | Подпись и дата | Взам. инв. №

Альбом 1

Типовой проект

Характеристика отопительно-вентиляционных систем

Обозначение системы	Кол. систем	Наименование обслуживаемого помещения (технологического оборудования)	Тип установки	Вентилятор: Тип, исполнение по взрывозащите	№	Схема исполнения	Положение	L, м³/ч	P, ПА (кгс/м²)	n, об/мин	Электродвигатель: Тип, исполнение по взрывозащите	N, кВт	n, об/мин	Воздухонагреватель: Тип	№	Кол.	Температура нагрева, °С от	до	Расход тепла Вт (ккал/ч)	ΔP, ПА (кгс/м²)	Система ВЭР: Тип	№	Кол	Температура нагрева, °С от	до	Расход тепла Вт (ккал/ч)	Кол. форсунок на 1 м²	Диаметр сопла мм	ΔP, ПА (кгс/м²)	Насос: Тип	G, м³/ч	H, м	Электродвигатель: Тип	N, кВт	n, об/мин	Примечание
														КВС	10П	2	-20/2,9	24	81000 (69880)	44/(4,5)	КВБ	10П	6	-8,7	2,9	44566 (33400)	—	—	—	—	—	—	—	—	—	
П1	1	Мойка	Л63095-76	8-Ц4-70	6,3	1	ЛО°	11500	882/(90)	1425	4А100LВ4	4	1425	КВС	10П	2	-30/-1,0	24	96000 (82800)	44/(4,5)	КВБ	10П	6	-15,7	-1,0	56470 (48680)	—	—	—	К20/30	20	30	4А100S2	4	2900	
														КВС	10П	2	-40/-4,8	24	110650 (95386)	44/(4,5)	КВБ	10П	6	-22,7	-4,8	68770 (59285)	—	—	—	—	—	—	—	—	—	
В1	1	—"—	А5105-2а	8Ц4-70	5	1	ЛО°	8000	537/(65)	1425	4А100SА4	3	1425	—	—	—	—	—	—	—	КВБ	10П	6	—	—	—	—	—	—	—	—	—	—	—	—	
В2	1	Вентилируемые шкафы	Самал	ВК-6У4	—	—	—	50	—	—	—	0,025	—	—	—	—	—	—	—	—	—	—	—	—	—	—	—	—	—	—	—	—	—	—	—	
В3	1	Мойка	—	КЦ4-84	8	—	—	16600	98/(10)	1415	4А80В4У2	1,5	1415	—	—	—	—	—	—	—	—	—	—	—	—	—	—	—	—	—	—	—	—	—	—	летний режим
У1	2	—"—		ОВЖ	8	—	—	21000	343/(35)	950	4А112МА6	3	950	КВС	11	2	16	50	215800 (186000)	—	—	—	—	—	—	—	—	—	—	—	—	—	—	—	—	
														КВС	11	2	16	56	266600 (229800)	—	—	—	—	—	—	—	—	—	—	—	—	—	—	—	—	
														КВС	11	2	16	65	326300 (278900)	—	—	—	—	—	—	—	—	—	—	—	—	—	—	—	—	
У2	2	—"—	—	ОВЖ	8	—	—	21000	343/(35)	950	4А112МА6	3	950	КВС	11	2	16	50	215800 (186000)	—	—	—	—	—	—	—	—	—	—	—	—	—	—	—	—	
														КВС	11	2	16	58	266600 (229800)	—	—	—	—	—	—	—	—	—	—	—	—	—	—	—	—	
														КВС	11	2	16	65	326300 (278900)	—	—	—	—	—	—	—	—	—	—	—	—	—	—	—	—	

Общие указания

Проект разработан для районов с расчетной зимней температурой наружного воздуха -20°С, -30°С, -40°С (основной вариант -30°С). Снабжение теплом осуществляется от внешних тепловых сетей.

1. Отопление.

Система отопления - двухтрубная, тупиковая с верхней разводкой. Теплоносителем является перегретая вода с параметрами 150-70°. В качестве нагревательных приборов приняты ребристые трубы. Во всех помещениях, кроме гардеробной, нагревательные приборы рассчитаны на +5°С. Достижение нормируемой температуры в рабочее время осуществляется за счет перегрева приточного воздуха системой П1. Расчетные температуры внутреннего воздуха по помещениям приняты согласно ГОСТ 12.1.005-76.

7. Вентиляция.

Вентиляция здания - приточно-вытяжная с механическим и естественным побуждением. Производственная вредность - влага. Вентиляция помещения мойки рассчитана на обеспечение нормируемой влажности в промежутках между процессами мытья (4 помывки в час, продолжительностью каждой 3 мин). На компенсацию вытяжки в помещения подается воздух приточной системой П1. В летний период приток - через ворота, вытяжка из помещения мойки - посредством крышного вентилятора, из помещения узла управления - дефлектором.

Для экономии тепла в проекте применена система ВЭР с рециркуляцией воздуха. За счёт этих мероприятий достигнута экономия тепла 44870 Вт (38680 ккал/ч) - основной вариант.

3. Общие положения.

3.1. При монтаже приточной камеры в районах с расчетной зимней температурой ниже -30°, приводы к утепленным заслонкам необходимо устанавливать в теплых коробках.

3.2. Для снижения шума, вентиляторы и электродвигатели устанавливаются на виброоснованиях и соединяются гибкими вставками с воздуховодами.

3.3. Воздуховоды приняты из листовой стали по ГОСТ 19904-74*

4. Горячее водоснабжение.

Горячее водоснабжение - централизованное от существующих тепловых сетей. При привязке проекта, в случае отсутствия внешних сетей, горячее водоснабжение должно решаться в зависимости от схемы теплоснабжения.

Уровни звукового давления

№	Наименование	Среднегеометрические частоты октавных полос в Гц: 63	125	250	500	1000	2000	4000	8000
		Уровни звукового давления в Дц							
1	Нормативные уровни звукового давления	94	87	81	78	75	73	71	69
2	Фактические уровни звукового давления от системы П1	81	86	80	75	74	70	65	61
3	Фактические уровни звукового давления от системы В1	75	79	80	76	73	72	69	63

38
8718/1

Гл.инж.ин-та	Шестернев		
ГИП	Серебрякова		
Нач.отд.	Цыганок		26.07.83
Гл.спец.	Федоркин		
Рук. гр.	Свиридова		5.7.83
Н.контр.	Есина		27.7.83

ТП-816-2-6.83 1-ОВ

Механизированная мойка грузовых автомобилей, тракторов и комбайнов.

Стадия	Лист	Листов
Р	2	

Общие данные (окончание)

ГИПРОПРОМСЕЛЬСТРОЙ г. Саратов

Привязан:

Инв. №

Инв. № подл. | Подпись и дата | Взам. инв. №

Копировал: Лешина Формат А2

Альбом 1

Типовой проект

План на отм. 0.000

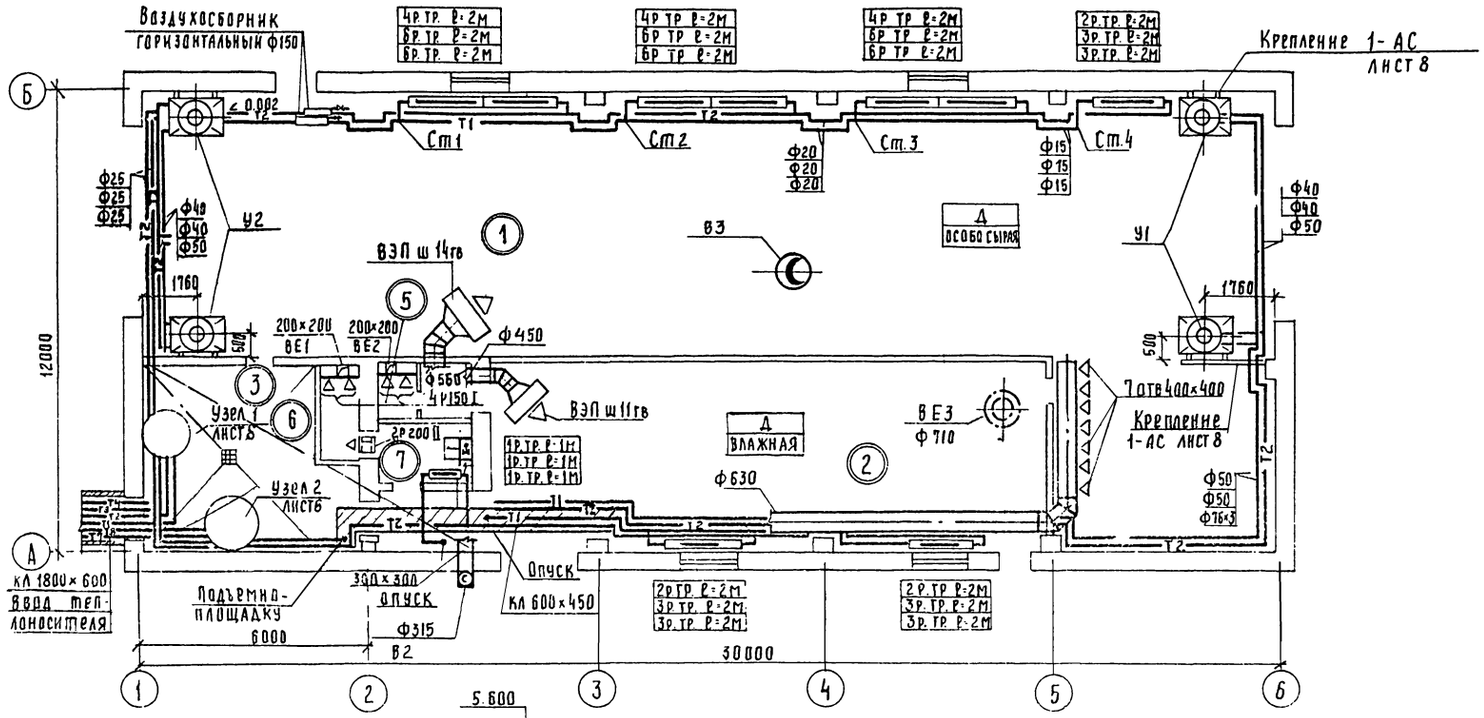

Экспликация помещений

Номер по плану	Наименование	Площадь м²	Категория производства по взрывной взрыво-пожарной и пожарной опасности
1	Участок наружной мойки	237.3	Д
2	Узел управления и насосная	72.0	Д
3	Тепловой узел	24.1	не категорируется
4	Венткамера	43.6	Д
5	Уборная	4.0	не категорируется
6	Душевая	2.5	—"—
7	Гардероб	4.0	—"—

Система отопления

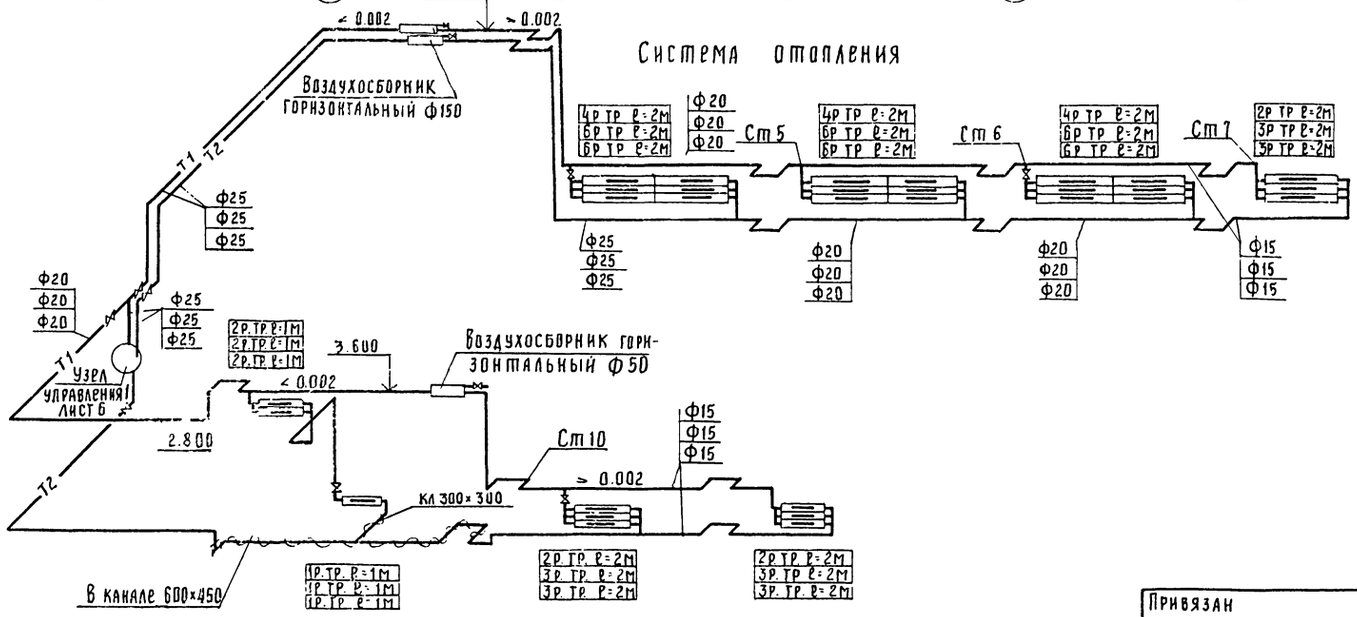

39
8718/1

Гл. инж. проекта	Шестернев			ГП 816-2-6.83 ОВ	
ГИП	Серебрякова				
Нач. отд.	Цыганков				
Гл. спец.	Федоркин			Механизированная мойка грузовых автомобилей, тракторов и комбайнов	
Рук. гр.	Свиридова				
Ст. инж.	Болтыхова				Стадия: Р; Лист: 3; Листов:
Н. контр.	Есина			План на отм. 0.000. Схема системы отопления	Гипропромсельстрой г. Саратов

Привязан

Инв. №

Копировал: Савина Формат А2

Инв. № подл. | Подпись и дата | Взам. инв. №

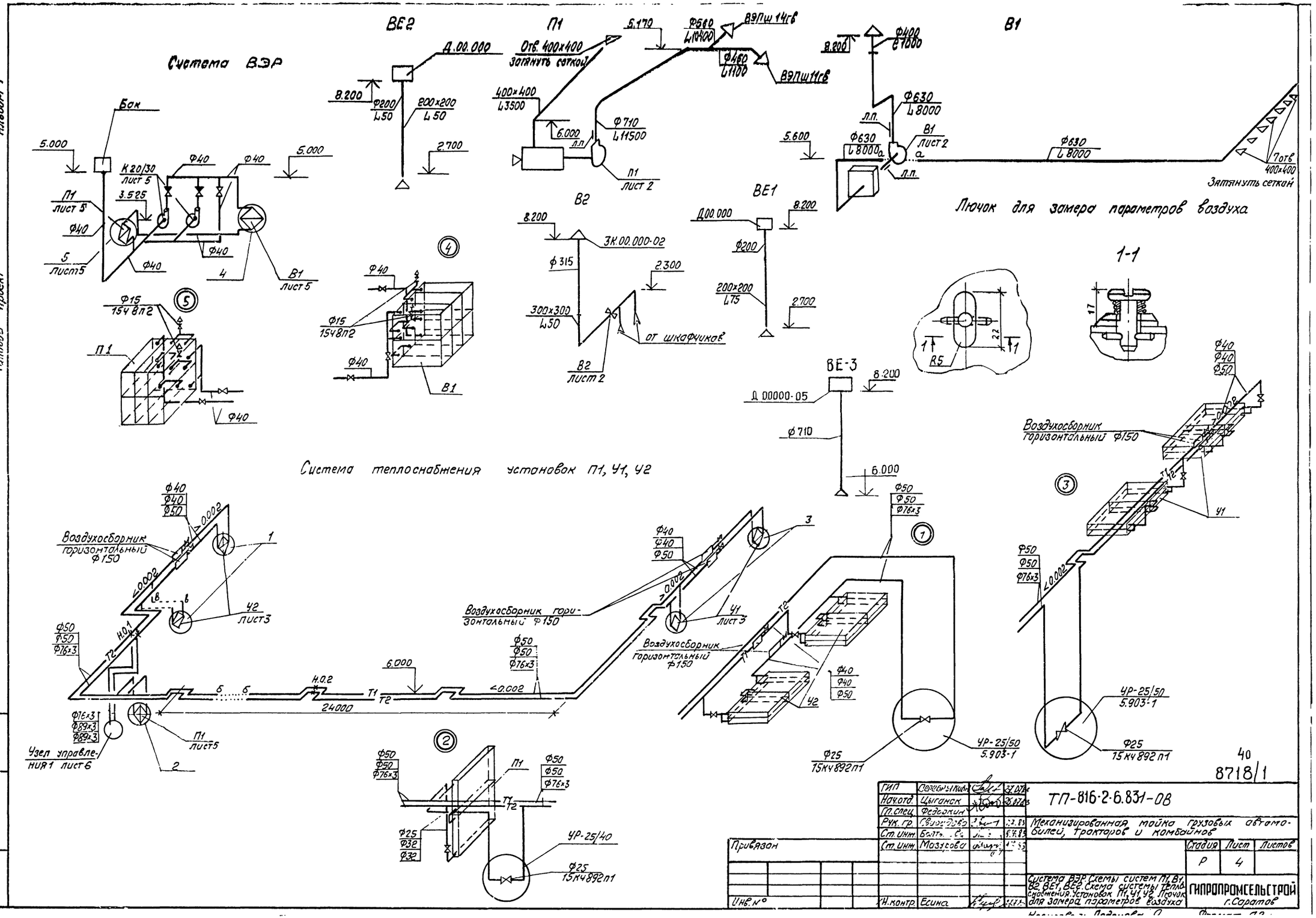
Альбом 1
Типовой проект
Система ВЭР
Бак
5.000
К20/30 лист 5
Ф40
3.525
П1 лист 5
5 лист5
4
В1 лист 5
Ф15 15Ч8П2
П1
ВЕ2
Д.00.000
8.200
Ф200 L50
200×200 L50
2.700
П1
Отв. 400×400 затянуть сеткой
5.170
Ф560 L10400
В9Пш14гв
Ф460 L1100
В9Пш11гв
400×400 L3500
6.000
Ф710 L11500
П1 лист 2
В2
8.200
3К.00.000-02
Ф315
2.300
300×300 L50
от шкафчиков
В2 лист 2
ВЕ1
Д00.000
8.200
Ф200
200×200 L75
2.700
В1
8.200
Ф400 С1000
Ф630 L8000
5.600
В1 лист 2
Ф630 L8000
7отв 400×400
Затянуть сеткой
Лючок для замера параметров воздуха
1-1
R5
22
17
ВЕ-3
Д 00000-05
8.200
Ф710
6.000
Система теплоснабжения установок П1, У1, У2
Воздухосборник горизонтальный Ф150
Ф40
Ф50
Ф76×3
<0.002
У2 лист3
У1 лист3
Н.0.1
Н.0.2
6.000
24000
Т1
Т2
Узел управления 1 лист6
П1 лист5
Ф25 15Ч892П1
УР-25/50 5.903-1
УР-25/40
Ф25 15Ч892П1
Ф25 Ф32 Ф32
Ф76×3 Ф89×3 Ф89×3
Ф50 Ф50 Ф76×3
Ф40 Ф40 Ф50
Ф50 Ф50 Ф76×3
Ф40 Ф40 Ф50
Ф50 Ф50 Ф76×3
Ф40 Ф40 Ф50
Ф50 Ф50 Ф76×3
Ф25 15Ч892П1
УР-25/50 5.903-1
Ф25 15Ч892П1
У1
40
8718/1
ГИП
Нач.отд.
Гл.спец.
Рук.гр.
Ст.инж.
Ст.инж.
Н.контр.
Цыганок
Федоркин
Мазурова
Есина
ТП-816-2-6.831-08
Механизированная мойка грузовых автомобилей, тракторов и комбайнов
Стадия
Лист
Листов
Р
4
Система ВЭР. Схемы систем П1, В1, В2, ВЕ1, ВЕ2. Схема системы теплоснабжения. Установок П1, У1, У2. Лючок для замера параметров воздуха
ГИПРОПРОМСЕЛЬСТРОЙ г.Саратов
Привязан
Инв.№
Подпись и дата
Взам.инв.№
Инв.№ подл.

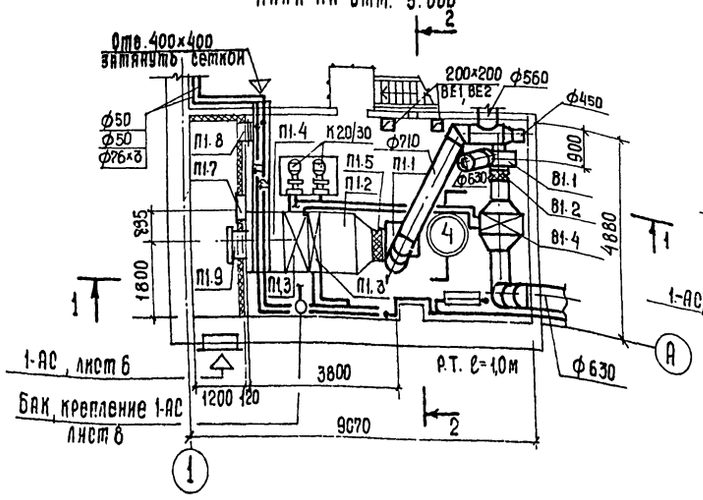

Разрез 1-1

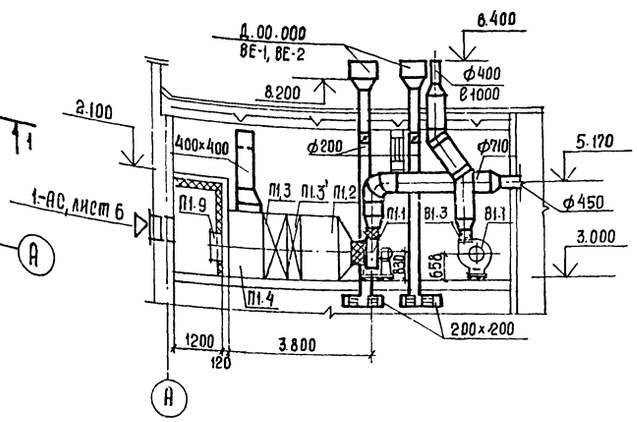

Разрез 2-2

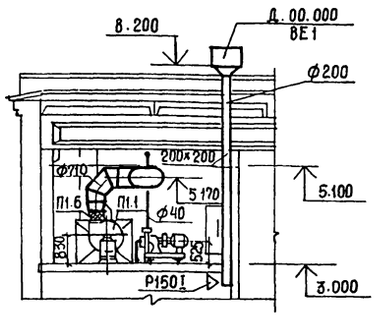

Спецификация отопительно-вентиляционных установок

Марка, поз.	Обозначение	Наименование	Кол.	Масса ед, кг	Примечание
		П1 (2ПК-10 левое исполнение)			
П1.1	Учреждение УЮ 400/4	Агрегат вентиляторный			
		А6,3095-2Б компл.	1	197,0	
		а) Вентилятор центробежный В Ц4-70 N 6,3			
		исполнение 1, положение ЛО			
		б) Электродвигатель			
		4А100L84, 4,0 кВт, 1425 об/мин			
П1.2	5.904-12 вып.1-1	Соединительная секция			
		А1А180.000	1	109,0	
П1.3	5.904-12 вып.1-15	Утилизатор-калориферная			
		секция А1А188.000-05 с калориферами КВБ-10П для			
		$t_н$=-20°,-30°,-40°С	1	900,0	
П1.3'		Калориферная секция			
		А1А188.000-02 с 2 калориферами КВС-10П для			
		$t_н$=-20°,-30°,-40°С	1	282,0	
П1.4	5.904-12 вып.1-28	Приемная секция без			
		фильтра с рециркуляционной заслонкой			
		А1А223.000-06	1	157,5	
П1.5	5.904-5	Гибкая вставка ВВ-21	1	10,0	
П1.6	5.904-5	ВН-14	1	6,3	

Продолжение

Марка поз.	Обозначение	Наименование	Кол.	Масса ед, кг	Примечание
П1.7	5.904-12 вып. 1-35	Утепленная коробка			
		для $t_н$=-40°С	1		
П1.8	5.904-4	Дверь герметическая			
		утепленная Дус 1,25×0,5	1	33,6	
П1.9	5.904-12 вып 1-35	Заслонка утепленная			
		с электроприводом и			
		электрообогревом			
		КВУ 600×1000 АУ2	1	46,7	
		В1			
В1.1	Учреждение УЮ-400/4	Агрегат вентиляторный А5-105-2А компл.	1	124,0	
		а вентилятор В-Ц4-70			
		N5, исполнение 1, положение ПрО°			
		б Электродвигатель			
		4А100S4А, 3,0 кВт, 1425 об/мин			
В1.2	5.904-5	Гибкая вставка ВВ-20	1	6,8	
В1.3	5.904-5	ВН-13	1	5,0	
В1.4	5.904-12 вып 1-15	Утилизатор-калориферная секция			
		А1А188.000-05 с калориферами КВБ-10П для			
		$t_н$=-20°,-30°,-40°С	1	900,0	

Продолжение

Марка поз.	Обозначение	Наименование	Кол.	Масса ед, кг	Примечание
		Система ВЭР			
	ПО „Химмаш"	Центробежный консольный			
	г. Ереван	насос К20/30 с	2	92,0	
		электродвигателем			
		4А100S2, 4,0 кВт,			
		2900 об/мин			
	3.904-16	Рукав-вставка			
		А76025.000-04	1	12,8	
		А76025.000-05	1	12,8	
	3.904-16	Виброизолирующее основание			
		А76029.000-03. Тип III	2	436,4	
		Бак из трубы Ф 273×6			
		ℓ=325 по ГОСТ			
		10704-76**	1	15,0	

41
8718/1

ГИП	Серебрякова			ТП-816-2-6.83 -ОВ
Нач.отд.	Цыганок			Механизированная мойка грузовых автомобилей тракторов и комбайнов
Гл.спец.	Федоркин			
Рук.гр.	Свиридова			Стадия Р, Лист 5, Листов
Ст.инж.	Болтыхова			Установки систем П1, В1, ВЭР — ГИПРОПРОМСЕЛЬСТРОЙ г. Саратов
Н.контр.	Есина			

Привязан

Инв.№

Альбом 1

Типовой проект

Инв.№ подл. | Подпись и дата | Взам.инв.№

Гл.конструктор ОП-1 Морозова

Копировал: Поршина Формат А2

Альбом 1

Типовой проект

План на отм. 0.000

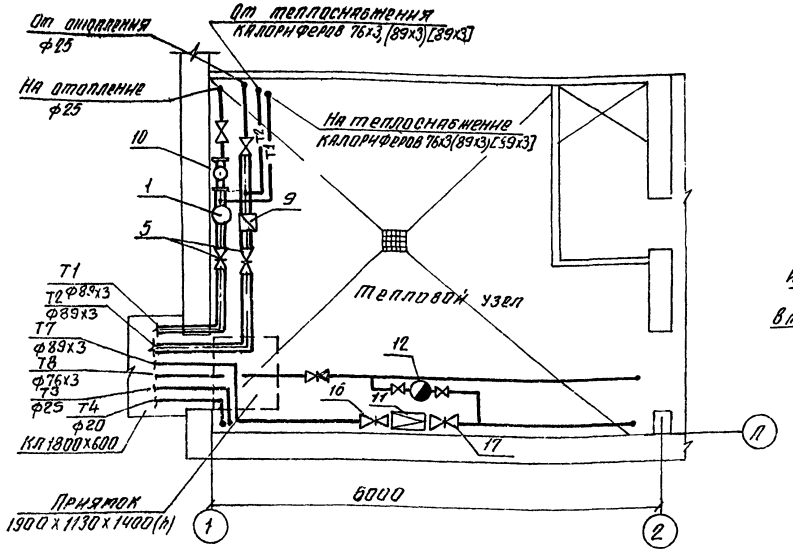

Узел управления 2

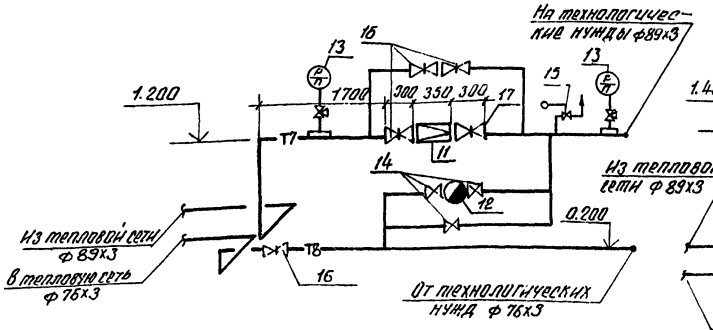

Узел управления 1

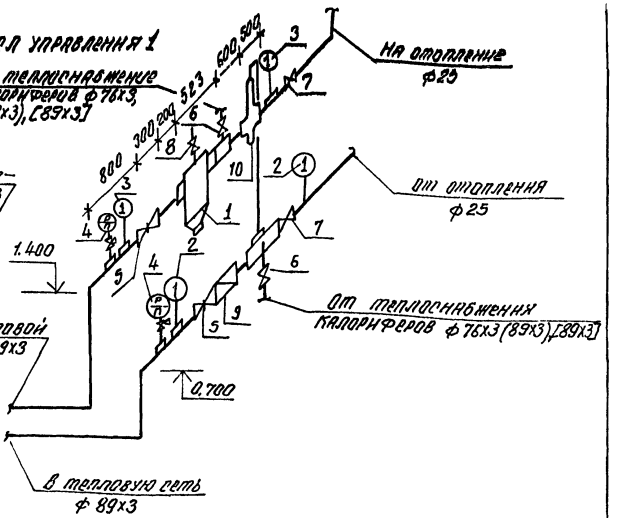

Спецификация узла управления

Марка поз.	Обозначение	Наименование	Кол.	Масса ед. кг.	Примечание
		Узел управления 1			
1	4.903-10 вып. 8	Грязевик Т34.04	1	32,2	
2	ГОСТ 2823-73* Е	Термометр техничес-			
		кий П4-1-160-66	2	0,5	
3	ГОСТ 2823-73* Е	то же П5-2-160-66	2	0,5	
4	ГОСТ 8625-77* Е	Манометр МТП-160	2		
5	Каталог ЦКБА	Задвижка стальная			
		3КЛ2-16 ф80	2	38,0	
6	Каталог ЦКБА	Задвижка чугунная			
		30ч6бр ф80	2	27,6	
7	Каталог ЦКБА	Вентиль муфтовый			
		15ч8п2 ф25	2	1,4	
8	Каталог ЦКБА	ф15	1	0,7	
9	Приборостроительный	Водомер турбинный			
	завод г. Кировоград	БТГ-80	1	12,0	
10	З-д „Теплоприбор"	Регулятор УРРД-М ф25	1	15,5	
		Узел управления 2			
11	Каталог ЦКБА	Редукционный клапан			
		18ч2бр ф80	1	57,4	

продолжение

Марка поз.	Обозначение	Наименование	Кол.	Масса ед. кг.	Примечание
12	Каталог ЦКБА	Конденсатоотводчик			
		45ч12нж ф25	1	2,0	
13	ГОСТ 8625-77* Е	Манометр МТП-160	2		
14	Каталог ЦКБА	Вентиль муфтовый			
		15ч8п2 ф25	5	1,4	
15	Каталог ЦКБА	Предохранительный			
		клапан 17ч18бр. ф80	1	28,0	
16	Каталог ЦКБА	Задвижка стальная			
		3КЛ2-16 ф80	4	38,0	
17	Каталог ЦКБА	Задвижка чугунная			
		30ч6бр ф80	1	27,6	

42

8718/1

ГИП	Серебрякова		27.07.83
Нач.отд.	Цыганок		26.07.83
Гл.спец.	Федоркин		
Рук.гр.	Свиридова		5.7.83
Ст.инж.	Болтыхова		1.8.83
Н.контр.	Есина		27.7.83

ТП-816-2-6.83 1-08

Механизированная мойка грузовых автомобилей, тракторов и комбайнов.

Стадия	Лист	Листов
Р	6	

Узлы управления 1, 2

Гипропромсельстрой г. Саратов

Привязан

Инв. №

Инв. № подл. | Подпись и дата | Взам. инв. №

Нач. отд. ВК | Нач. отд. ЭН | Свиридова | Попова | 25.7.83 | 26.7.83

Альбом 1

Позиция	Наименование и техническая характеристика оборудования и материалов. Завод-изготовитель (для импортного оборудования - страна, фирма)	Тип, марка оборудования. Обозначение документа и № опросного листа	Единица измерения: Наименование	Единица измерения: Код	Код завода-изготовителя	Код оборудования материала	Цена единицы, тыс. руб.	Количество	Масса единицы оборудования, кг
1	2	3	4	5	6	7	8	9	10
	Оборудование, поставляемое подрядчиком								
	Вентиляция								
	Регулирующая решетка	Р 150-I	шт.	796				4	0,41
	То же	Р 200-II	шт.	796				2	1,28
	Дефлектор	Д.00.000	шт.	796				2	7,5
	То же	Д.00.000-05	шт.	796				1	92,7
	Зонт	ЗК 00.000-02	шт.	796				1	4,0
	Воздухораспределитель	ВЭПШ 14 гВ	шт.	796				1	90,0
	То же	ВЭПШ 11 гВ	шт.	796				1	20,3
	Воздуховод прямоугольного сечения из	ГОСТ							
	тонколистовой стали 200×200	19904-74**	м	006				6	4,5
	S=0,6 300×300		м	006				3,0	6,6
	400×400		м	006				4,5	8,8
	Воздуховоды круглого сечения из тонколистовой	ГОСТ 19904-74**							
	стали S=0,5 ϕ200		м	006				8	2,81
	ϕ315		м	006				9	4,41

Типовой проект

Взам. инв. №

Подпись и дата

Инв. № подл.

Гип	Серебрякова	27.07.83
Нач. отд.	Цыганок	26.07.83
Гл. спец.	Федоркин	
Рук. гр.	Свиридова	5.7.83
Ст. инж.	Болтыхова	27.7.83
Н. контр.	Есина	27.7.83

Привязан

Инв. №

ТП - 816-2-6.83 - ОВ.1.СО

Спецификация оборудования

Стадия	Лист	Листов
Р	1	4

ГИПРОПРОМСЕЛЬСТРОЙ г. Саратов

Альбом 1

Позиция	Наименование и техническая характеристика оборудования и материалов. Завод-изготовитель (для импортного оборудования - страна, фирма)	Тип, марка оборудования. Обозначение документа и № опросного листа	Единица измерения: Наименование	Единица измерения: Код	Код завода-изготовителя	Код оборудования, материалов	Цена единицы, тыс. руб.	Количество	Масса единицы оборудования, кг
1	2	3	4	5	6	7	8	9	10
	S=0,6 ϕ400		м	006				1	5,7
	ϕ450		м	006				16	6,31
	S=0,7 ϕ560		м	006				10	9,7
	ϕ630		м	006				23	10,9
	ϕ710		м	006				7	12,3
	Поддон к крышному вентилятору	А1К080000	шт.	796				1	22,1
	Трос ϕ3	ГОСТ 3070-74	м	796				7	
	Лючок для замера воздуха		шт.	796				4	0,1
	Сетка металлическая	ГОСТ 6613-73*	м²	548				1,12	
	Гибкая вставка	ВВ-21	шт.	796				1	10,0
		ВН-14	шт.	796				1	6,3
		ВВ-20	шт.	796				1	6,8
		ВН-13	шт.	796				1	5,0
	Дверь герметическая утепленная Ду 1.25×0.5		шт.	796				1	33,6
	Труба электросварная ϕ273×6	ГОСТ 10704-74**	м	0.06				1	39,5
	Рукав - вставка	А76025000-04	шт.	796				1	12,8
		А76025000-05	шт.	796				1	12,8

Типовой проект

Взам. инв. №

Подпись и дата

Инв. № подл.

Привязан

Инв. №

ТП 816-2-6.83 - ОВ.1.СО

Лист 2

43
8718/1

Копировал ... Постер...

Альбом 1

Позиция	Наименование и техническая характеристика оборудования и материалов. Завод-изготовитель (для импортного оборудования - страна, фирма)	Тип, марка оборудования. Обозначение документа и № опросного листа	Единица измерения: наименование	Единица измерения: код	Код завода-изготовителя	Код оборудования, материалов	Цена единицы, тыс. руб.	Количество	Масса единицы оборудования, кг
	Виброизолирующее основание тип III	А16029.000-03	шт.	796				2	436,4
	Труба водогазопроводная ф40	ГОСТ 3262-75*	м	006				14	3.3
	Узел прохода с клапаном УП4	5.904-10	шт.	796				2	83.8
	УП4-05	5.904-10	шт.	796				1	125.6
	Отопление								
	Труба водогазопроводная ф15 при $t_н$=-20°,-30°,-40°С	ГОСТ 3262-75*	м	006				60	1,2
	ф20 при $t_н$=-20°,-30°,-40°С	ГОСТ 3262-75*	м	006				100	1,5
	ф25 при $t_н$=-20°,-30°,-40°С	ГОСТ 3262-75*	м	006				40	2,1
	Труба электросварная ф159х4 при $t_н$=-20°,-30°,-40°С	ГОСТ 10704-76*	м	006				1	15,3
	Ребристая труба l=2м при $t_н$=-20°С	ГОСТ 1816-76**	3км / шт.	870 / 796				52 / 19	27,2 / 15,2
	при $t_н$=-30°С	ГОСТ 1816-76**	3км / шт.	870 / 796				74,3 / 28	27,2 / 15,2
	при $t_н$=-40°С	ГОСТ 1816-76**	3км / шт.	870 / 796				82,5 / 30	27,2 / 15,2
	l=1м при $t_н$=-20°,-30°,-40°С	ГОСТ 1816-76**	3км / шт.	870 / 796				4,1 / 30	18,2 / 37,6
	Тепловой узел								
	Труба электросварная ф76х3 при $t_н$=-20°,-30°,-40°С	ГОСТ 10704-76**	м	006				15	5,4
	ф89х3 при $t_н$=-20°,-30°,-40°С	ГОСТ 10704-76**	м	006				30	6,1
	Труба водогазопроводная ф25 при $t_н$=-20°,-30°,-40°С	ГОСТ 3262-75*	м	006				4	2,1

Типовой проект

Взам. инв. №

Подпись и дата

Инв. № подл.

Привязан

Инв. №

ТП 816-2-6.83 ОВ.1.СО

Лист 3

Альбом 1

1	2	3	4	5	6	7	8	9	10
	Теплоснабжение установок систем								
	Труба водогазопроводная ф25 при $t_н$=-30°,-40°С	ГОСТ 3262-75*	м	006				15	2,1
	при $t_н$=-20°С	ГОСТ 3262-75*	м	006				25	2,1
	Труба водогазопроводная ф32 при $t_н$=-30°,-40°С	ГОСТ 3262-75*	м	006				10	2,7
	Труба водогазопроводная ф40 при $t_н$=-20°,-30°С	ГОСТ 3262-75*	м	006				30	3,3
	Труба водогазопроводная ф50 при $t_н$=-20°,-30°С	ГОСТ 3262-75*	м	006				120	4,2
	при $t_н$=-40°С	ГОСТ 3262-75*	м	006				30	4,2
	Труба электросварная ф76х3 при $t_н$=-20°,-30°С	ГОСТ 3262-75*	м	006				15	5,4
	при $t_н$=-40°С	ГОСТ 10704-76**	м	006				120	5,4
	Труба электросварная ф89х3 при $t_н$=-40°С	ГОСТ 10704-76**	м	006				15	6,4
	Труба электросварная ф159х4 при $t_н$=-20°,-30°,-40°С	ГОСТ 10704-76**	м	006				2	15,3
	Фильтр жидкостный ОРК2.10.00-01	5.903-1	шт.	796				3	16
	Неподвижная опора Т3.04 при $t_н$=-20°,-30°С	4.903-10	шт.	796				2	0,4
	Неподвижная опора Т3.05 при $t_н$=-20°,-40°С	4.903-10	шт.	796				2	0,5
	Неподвижная опора Т3.06 при $t_н$=-30°,-40°С	4.903-10	шт.	796				2	0,5

Типовой проект

Взам. инв. №

Подпись и дата

Инв. № подл.

Привязан

Инв. №

ТП 816-2-6.83 ОВ.1.СО

Лист 4

Копировал В.Евст — Евстегнеева

Альбом I

Типовой проект

Данные по производственному водопотреблению и водоотведению

№ потребителя по плану	Наименование потребителя	Количество потребителей	Количество часов работы в сутки	Водопотребление: Требования к качеству воды	Потребный напор у потребителя, м	Режим водопотребления	Расход воды на одного потребителя, м³/ч	Из хозяйственно-питьевого и производственного водопровода: м³/сут	м³/ч	л/с	Из системы повторного использования воды: м³/сут	м³/ч	л/с	Водоотведение: Характеристика сточных вод	Режим водоотведения	В систему повторного использования: м³/сут	м³/ч	л/с	Концентрация загрязнений сточных вод после локальных очистных сооружений, мг/л	Примечание
	1 Участок наружной мойки																			
1	Моечная машина ОМ-14259													мехпримеси-					мехпримеси	
	(емкость для раствора ОМ-8036М,02			СН118-68										- 2.7 г/л					100 мг/л	
	V=50м³, $K_з$=1.0 поз.4)			прил.2		в течение								нефтепро-	в течение				нефтепродук-	
		1	—	§ 13	40	суток	10.00	—	—	—	50.00	10.00	2.78	дукты-1 г/л	суток	50.00	10.00	2.78	ты 0.2 мг/л	
																				сброс на долив
3	Моечная машина ОМ-5361			СН118-68		домы в 1 раз в								мехпримеси-2.7 г/л	1 раз в				мехпримеси 100 мг/л	в систему пов-
	производительность 1 м³/час	1	—	прил.2§13	≥ 5	сутки за 15 мин	0,40	0,40	0,40	0.11	—	—	—	нефтепродукты-1 г/л	сутки	0,40	0.40	0.11	нефтепродукт 0.2 мг/л	торного исполь-
																				зования
	Пополнение системы повтор-																			
	ного использования:						—	0.50	0.50	0.03	—	—	—			—	—	—		
	Всего:						—	0.90	0.50	0.14	50.00	10.00	2.78			50.40	10.40	2.89		

Ведомость рабочих чертежей основного комплекта ВК.

Лист	Наименование	Примечание
1	Общие данные	
2	План на отм. 0.000	
3	Схемы систем В1, К1, К4, К15, Т3	
	Схема технологических трубопроводов.	

Общие указания

В здании производственного корпуса механизированной мойки запроектированы следующие системы водопровода и канализации:

- хозяйственно-питьевой производственный водопровод
- горячее водоснабжение
- система повторного использования воды
- бытовая канализация

При наличии на площадке раздельных систем водопровода подачу воды к технологическому оборудованию и наполнение системы повторного использования воды производить из производственного водопровода.

Проект соответствует действующим нормам и правилам и обеспечивает безопасную эксплуатацию здания при соблюдении предусмотренных проектом мероприятий

Главный инженер проекта /Серебрякова/.

Ведомость ссылочных и прилагаемых документов

Обозначение	Наименование	Примечание
	Ссылочные документы	
4.901-8	Вводы водопровода и установка счётчиков холодной воды	
4.900-8 выпуск 1-4	Альбом оборудования фасонных частей и арматуры для сетей и сооружений водопровода и канализации	
4.904-69	Детали креплений санитарно-технических приборов и трубопроводов.	
НО-232	Бак для залива насосов	Распространяет институт
	Сборочный чертёж	
		„Гипропромсельстрой" г. Саратов
	Прилагаемые документы	
ТП- -1-ВК.СО	Спецификация оборудования	см. А. IV
ТП- -1-ВК.1.СО	Спецификация оборудования	см. А. I
ТП- -1-ВК.ВМ	ВМ по рабочим чертежам основного комплекта марки ВК.	см. А. III

Основные показатели по чертежам водопровода и канализации

Наименование системы	Потребный напор на вводе, м	Расчетный расход: м³/сут.	м³/ч	л/с	при пожаре, л/с	Установленная мощн. электродвигателей, квт	Примечание
Хозяйственно-питьевой производственный водопровод	12.00	1.40	1.33	0.59	—	—	
Система повторного использования воды	60.00	50.00	10.00	2.78	—	66.00	
Бытовая канализация	—	1.06	0.51	0.56	—	—	
Горячее водоснабжение	10.00	0.57	0.27	0.28	—	—	

Инв. №			
Гл. инжин-та	Шестернев		
ГИП	Серебрякова		
Нач. отд.	Свирепов		
Гл. спец.	Кочетков		
Рук. груп.	Лежень		30.06.83
Инженер	Гусенко		30.06.83
Н. контр.	Есина		

Привязан

ТП-816-2-6.831-ВК

Механизированная мойка грузовых автомобилей, тракторов и комбайнов.

Производственный корпус.	Стадия	Лист	Листов
	Р	1	3

Общие данные

ГИПРОПРОМСЕЛЬСТРОЙ г. Саратов

8718/1 45

Инв. № подл. | Подпись и дата | Взам. инв. №

Копировал Неомеянова Т. Формат А3

Альбом I

Типовой проект

План на отм. 0.000

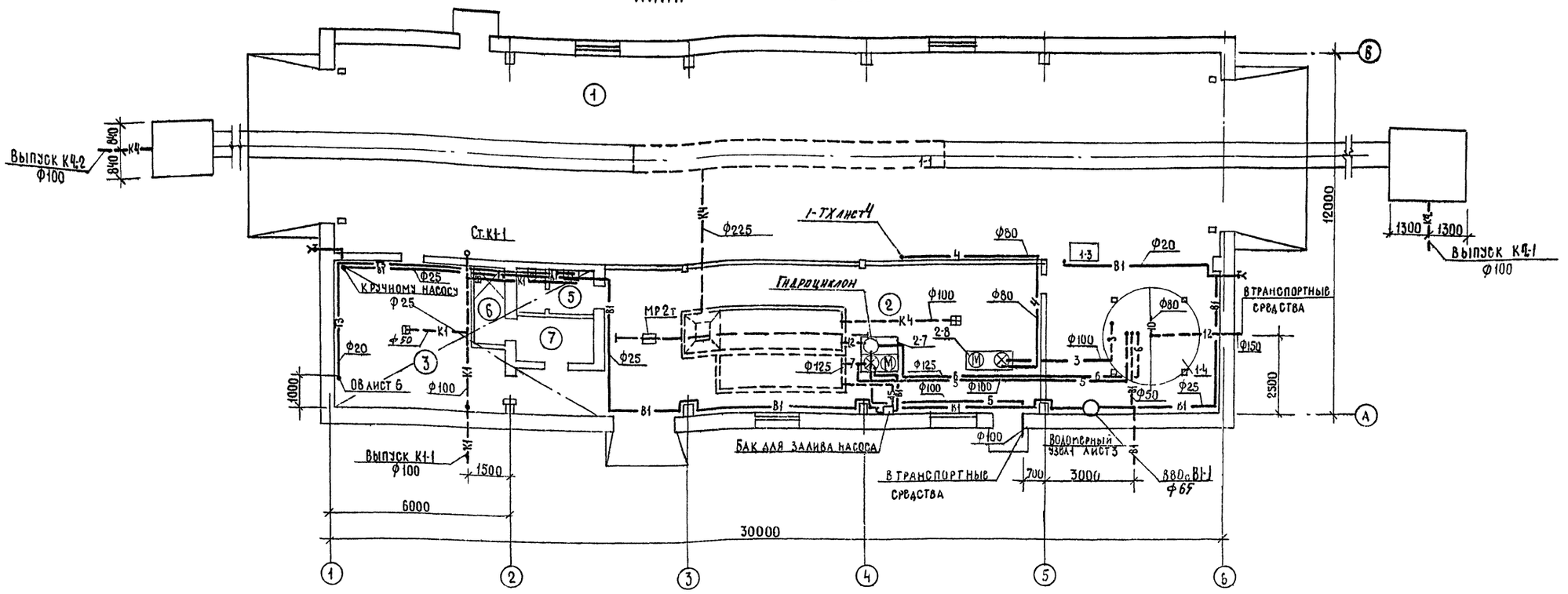

Экспликация помещений

Номер по плану	Наименование	Площадь, м²	Категория производства по взрывной взрывопожарной и пожарной опасности
1	Участок наружной мойки	237,3	А
2	Узел управления	72,0	А
3	Тепловой узел	24,1	Некатегорийно
5	Уборная	4,0	Некатегорийно
6	Душевая	2,5	Некатегорийно
7	Гардероб	4,0	Некатегорийно

Условные обозначения

Обозначение	Наименование	Примечание
3	Трубопровод забора очищающей среды из ёмкости.	
4	Трубопровод подачи очищающей среды в моечную камеру	
5	Трубопровод аварийного слива	
6	Трубопровод подачи загрязненной очищающей среды из камеры.	
7	Трубопровод слива загрязненной очищающей среды из камеры	
10	Трубопровод слива нефтепродуктов	
12	Трубопровод выдавливания шлама	
15	Переливной трубопровод	

Перечень оборудования, установленного в узле управления, смотри 1-ТХ лист3

46
8718/1

Гл. инж ин.	Шестернёв		
ГИП	Серебрякова		
Нач. отд.	Свирепов		
Гл. спец.	Кочетков		
Рук. груп.	Ленень		
Инженер	Гусенко		
Н. контр	Есина		

ТП-816-2-6.83 -1 - ВК

Механизированная мойка грузовых автомобилей, тракторов и комбайнов.

Производственный корпус	Стадия	Лист	Листов
	Р	2	

План на отм. 0.000

ГИПРОПРОМСЕЛЬСТРОЙ г. Саратов

Привязан

Инв. №

Копировал: Несмеянова

Формат А2

Инв. № подл. | Подпись и дата | Взам. инв. № | Гл. инж. отд. ЭТ | Нач. отд. ЭН | Гл. констр. СО I | Гл. спец. отд. | Н. контр. | Гусенко | Есина | Попова | Морозова | Шестернёв | Серебрякова | Свирепов | Кочетков | Ленень

Альбом I

Типовой проект

Инв. № подл. | Подпись и дата | Взам. инв. №

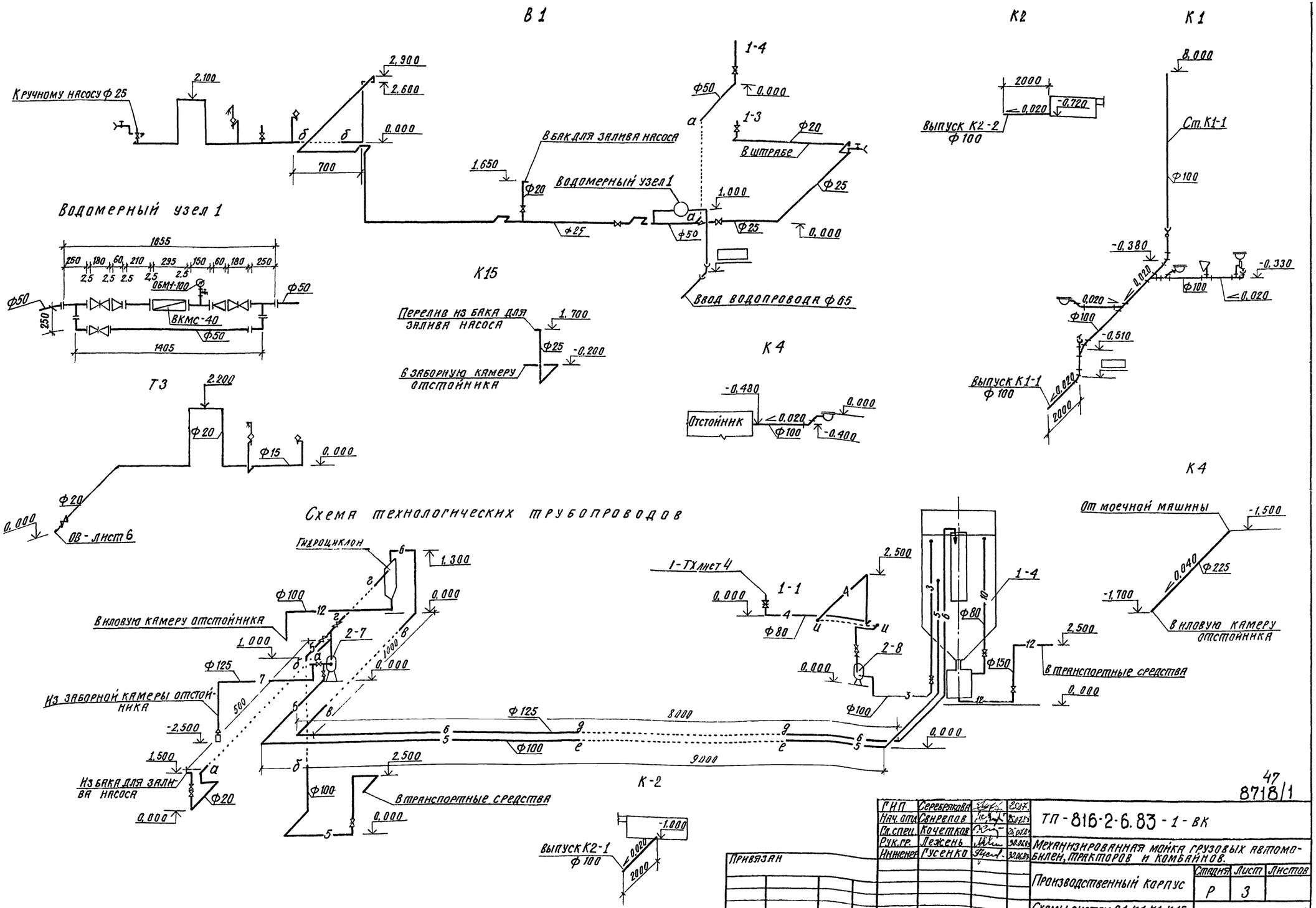

47
8718/1

ГИП	Серебрякова			ТП-816-2-6.83-1-ВК	
Нач. отд.	Свирепов				
Гл. спец.	Кочетков			Механизированная мойка грузовых автомобилей, тракторов и комбайнов.	
Рук. гр.	Лежень			Производственный корпус	Стадия: Р; Лист: 3; Листов:
Инженер	Гусенко			Схемы систем В1, К1, К4, К15, Т3. Схема технологических трубопроводов.	ГИПРОПРОМСЕЛЬСТРОЙ г. Саратов
Н. контр.	Есина				

Привязан

Инв. №

Копировал: Сидорова

Формат А2

Альбом I

Позиция	Наименование и техническая характеристика оборудования и материалов. Завод-изготовитель (для импортного оборудования - страна, фирма)	Тип, марка оборудования. Обозначение документа и № опросного листа	Единица измерения: наименование	Единица измерения: код	Код завода-изготовителя	Код оборудования, материала	Цена единицы, тыс. руб.	Количество	Масса единицы оборудования, кг
1	2	3	4	5	6	7	8	9	10
	Оборудование и материалы поставляемые подрядчиком								
	Водопровод								
	Хозяйственно-питьевой и производственный								
1	Кран водоразборный	КВ-15	шт.	796				1	0,30
		ГОСТ 20275-74							
2	Опора	ОПБ 1-23	шт.	796				1	0,03
		ГОСТ 14911-82							
3	Опора	ОПБ1-26.8	шт.	796				6	0,03
		ГОСТ 14911-82							
4	Опора	ОПБ2-26.8	шт.	796				3	0,13
		ГОСТ 14911-82							
5	Трубопровод из чугунных водопроводных труб								
	по ГОСТ 9583-75 ф65		м	006				3	12,40

Типовой проект

Привязан

Инв. №

ГИП	Серебряков		
Нач. отд.	Свирепов		
Гл. спец.	Кочетков		
Рук. груп.	Леженъ		
Инженер	Гусенко		
Н. контр.	Есина		

ТП-816-2-6.83 -ВК.1.СО

Спецификация оборудования

Стадия	Лист	Листов
Р	1	6

Гипропромсельстрой г. Саратов

Альбом I

Позиция	Наименование и техническая характеристика оборудования и материалов. Завод-изготовитель (для импортного оборудования - страна, фирма)	Тип, марка оборудования. Обозначение документа и № опросного листа	Единица измерения: наименование	Единица измерения: код	Код завода-изготовителя	Код оборудования, материалов	Цена единицы, тыс. руб.	Количество	Масса единицы оборудования, кг
1	2	3	4	5	6	7	8	9	10
6	Трубопровод из водогазопроводных оцинкованных								
	легких труб по ГОСТ 3262-75* ф50		м	006				17	4.22
7	ф25		м	006				44	2.12
8	ф20		м	006				10	1.50
	Горячее водоснабжение								
1	Смеситель	СМ-Д-СТ	шт.	796				1	1.30
2	Опора	ОПБ2-23	шт.	796				6	0.13
3	Трубопровод из водогазопроводных оцинкованных								
	легких труб по ГОСТ 3262-75* ф20		м	006				20	1.50

Типовой проект

Привязан

Инв. №

ТП-816-2-6.83 -ВК.1.СО

Лист 2

Альбом I

Позиция	Наименование и техническая характеристика оборудования и материалов. Завод-изготовитель (для импортного оборудования - страна, фирма)	Тип, марка оборудования. Обозначение документа и № опросного листа	Единица измерения: наименование	Единица измерения: код	Код завода-изготовителя	Код оборудования, материалов	Цена единицы, тыс. руб.	Количество	Масса единицы оборудования кг
1	2	3	4	5	6	7	8	9	10
4	Опора	ОПБ 1 - 18	шт.	796				2	0.03
		ГОСТ 14911-82							
	Канализация бытовая								
1	Унитаз, компл.	ТП - КВ	шт.	796				1	13.50
		ГОСТ 22847-77							
	а) бачок	БНК - ВП	шт.	796				1	11.00
		ГОСТ 21485.4-76							
2	Умывальник, компл.	Прс С	шт.	796				1	12.00
		ГОСТ 23759-79							
	а) сифон	СБПУ	шт.	796				1	0.50
		ГОСТ 23412-79							
	б) смеситель	СМ-УМ-НКСР-2В	шт.	796				1	1.30
		ГОСТ 19802-74							

Типовой проект

Инв. № подл. | Подпись и дата | Взам. инв. №

Привязан

Инв. №

ТП - 816-2-6.83 - ВК.1.СО

Лист 3

Копировал В.Евст - Евстегнеева

Альбом I

Позиция	Наименование и техническая характеристика оборудования и материалов. Завод-изготовитель (для импортного оборудования - страна, фирма)	Тип, марка оборудования. Обозначение документа и № опросного листа	Единица измерения: наименование	Единица измерения: код	Код завода-изготовителя	Код оборудования, материалов	Цена единицы, тыс. руб.	Количество	Масса единицы оборудования, кг
1	2	3	4	5	6	7	8	9	10
3	Трап	Т50	шт.	796				2	4.90
		ГОСТ 1811-73							
4	Трубопровод из полиэтиленовых труб высокой								
	плотности по ГОСТ 22689.3-77 ф100		м	006				27	
5	ф50		м	006				2	
6	Опора	ОПБ 2 - 108	шт.	796				4	0,56
		ГОСТ 14911-82							
	Производственная								
1	Трап	Т50	шт.	796				1	4.90
		ГОСТ 1811-73							
2	Трубопровод из полиэтиленовых труб высокой								
	плотности по ГОСТ 22689.3-77 ф100		м	006				7	

Типовой проект

Инв. № подл. | Подпись и дата | Взам. инв. №

Привязан

Инв. №

ТП - 816-2-6.83 - ВК.1.СО

Лист 4

Копировал В.Евст - Евстегнеева

Альбом I

Позиция	Наименование и техническая характеристика оборудования и материалов. Завод-изготовитель (для импортного оборудования - страна, фирма).	Тип, марка оборудования. Обозначение документа и № опросного листа	Единица измерения: наименование	Единица измерения: код	Код завода изготовителя	Код оборудования материалов	Цена единицы тыс. руб.	Количество	Масса единицы оборудования кг
1	2	3	4	5	6	7	8	9	10
3	Трубопровод из полиэтиленовых труб высокой плотности тип С по ГОСТ 18599-73								
	ф 225		м	006				5	8,55
	Технологические трубопроводы								
1	Трубопровод из стальных электросварных труб по ГОСТ 10704-76**								
	ф 159 х 5,0		м	006				6	18,99
2	ф 89 х 3,0		м	006				20	7,30
3	Трубопровод из стальных труб								
	по ГОСТ 8732-78* ф 108 х 4,0		м	006				35	10,26

Типовой проект

Инв.№ подл. | Подпись и дата | Взам. инв.№

Привязан:

Инв.№

ТП-816-2-6.83 - ВК.1,СО

Лист 5

Альбом I

Позиция	Наименование и техническая характеристика оборудования и материалов. Завод-изготовитель (для импортного оборудования - страна, фирма)	Тип, марка оборудования. Обозначение документа и № опросного листа	Единица измерения: наименование	Единица измерения: код	Код завода изготовителя	Код оборудования, материалов	Цена единицы тыс. руб.	Количество	Масса единицы оборудования, кг
1	2	3	4	5	6	7	8	9	10
4	Трубопровод из стальных труб по ГОСТ 8732-78* ф 133 х 4,0		м	006				30	12,73
5	Трубопровод из водогазопроводных чёрных легких труб по ГОСТ 3262-75*								
	ф 25		м	006				5	2,12
6	ф 20		м	006				6	1,50
7	Опора	ОПБ1-133 ГОСТ 14911-82	шт	796				6	0,39
8	Опора	ОПБ1-108 ГОСТ 14911-82	шт	796				6	0,13
9	Опора	ОПБ2-89 ГОСТ 14911-82	шт	796				2	0,52
10	Опора	ОПБ1-89 ГОСТ 14911-82	шт	796				2	0,12

Типовой проект

Инв.№ подл. | Подпись и дата | Взам. инв.№

Привязан:

Инв.№

ТП-816-2-6.83 - ВК.1.СО

Лист 6

Копировал: Стрелюхина

Альбом I

Типовой проект

Ведомость рабочих чертежей основного комплекта ЭМ

Лист	Наименование	Примечание
1	Общие данные	
2	Планы: на отм. 0.000, 3.000 и лотков. Принципиальная однолинейная схема магистральных сетей	
3	Расчётно-монтажная таблица.	
4	Узел А. Общий вид. Узел Б. План расположения. Схема подключений.	
5	Ведомость изделий мастерских электромонтажных заготовок (МЭЗ)	

Основные показатели по электротехническим чертежам

Наименование	Ед. изм.	Кол.	Примечание
1. Установленная мощность:			
1.1. Силовых токоприёмников	кВт	80.3	
1.2. Осветительных токоприёмников	кВт	5.3	
2. Расчётная нагрузка на стороне 0,4 кВ	кВА	66.5	
3. Годовой расход электроэнергии	тыс.кВт.ч	146.7	
4. Коэффициент мощности	-	0.83	

Ведомость ссылочных и прилагаемых документов

Обозначение	Наименование	Примечание
	Ссылочные документы	
5.407-33 вып. 1, вып. 2	Установка одиночных магнитных пускателей серии ПМЕ (исполнение УР30) и токоподводы	
4.407-235 А397	Установка одиночных ящиков с рубильниками, автоматов, кнопок ПКЕ, ПКУ и сигнальных аппаратов	
4.407-265 А416	Установка навесных и протяжных ящиков, клеммных коробок, щитков освещения и токоподводы	
4.407-255 А155	Узлы и детали для прокладки кабелей	
5.407-11 А174	Заземление и зануление электроустановок. Рабочие чертежи.	

Проект соответствует действующим нормам и правилам. И обеспечивает безопасную эксплуатацию здания при соблюдении предусмотренных проектом мероприятий

Главный инженер проекта /Серебрякова/

Продолжение

Обозначение	Наименование	Примечание
4.407-260 А159	Прокладка кабелей на конструкциях	
5.407-24 А428 вып. 0, вып. 1	Прокладка проводов и кабелей в полиэтиленовых трубах в производственных помещениях	
4.407-266 А415	Устройство токоподвода к аппаратам установленным в цехах промпредприятий	
4.407-208 А131	Установка аппаратуры и подвод питания к крышным вентиляторам	
5.407-3 А170	Прокладка кабелей и проводов на перфорированных лотках	
5.407-23 А429 вып. 0, вып. 1	Прокладка проводов в винипластовых трубах в производственных помещениях	
5.407-10 вып. 1, вып. 2	Установка кнопок ПКЕ и переключателей, ПП на стойках и токоподводы	
4.407-262 А162	Прокладка троллейного шинопровода ШТА75 на 250А	
5.407-22 вып. 0, вып. 1	Прокладка проводов и кабелей в стальных трубах	
Шифр 42-74	Ворота раздвижные складчатые	
	Прилагаемые документы	
ТП- -ЭМ.СО	Спецификация оборудования	см. А. IV
ТП- -ЭМ.1.СО	Спецификация оборудования	см. А. I
ТП- -ЭМ.ВМ	ВМ по рабочим чертежам основного комплекта марки ЭМ	см. А. III

Общие указания

1. Электроснабжение

1.1. Электроснабжение осуществляется от существующих сетей 0,4 кВ и уточняется при привязке проекта.

1.2. Согласно технологическому заданию электроприемники механизированной мойки относятся к III категории обеспечения надёжности электроснабжения.

2. Силовое электрооборудование.

2.1. Магистральная сеть решается при привязке проекта.

2.2. Распределительные сети выполняются:

2.2.1. Проводом АПВ в полиэтиленовых (П), в винипластовых (В) трубах; на лотках в один слой (к кнопкам управления провода на лотке проложены в пучке), а так же кабелем АВВГ, проложенным на лотках и скобами.

2.2.2. К электродвигателям: передвижного токоприёмника - кабелем КРПТ, установленным на виброоснованиях - провод ПВ1 в металлорукаве.

2.3. Согласно СН357-77 „Инструкции по проектированию силового и осветительного электрооборудования промышленных предприятий" в качестве заземляющих и нулевых защитных проводников предусматриваются металлические конструкции и арматура железобетонных конструкций здания. Для этой цели в чертежах железобетонных конструкций и фундаментов должны быть предусмотрены закладные детали и непрерывность электрической цепи по арматуре.

При привязке проекта к конкретным условиям в случае отсутствия в железобетонных конструкциях закладных деталей необходимо их заложить согласно „Унифицированному заданию строительным проектным организациям на соединения железобетонных элементов фундаментов и конструкций зданий для возможности их использования в качестве заземляющих устройств", разработанному Главэлектромонтажом. Если закладные детали заложить невозможно, то внутри корпуса необходимо создать внутренний контур зануления, для которого использовать лотки и специально проложить стальные полосы. Внутренний контур зануления присоединить к нейтрали трансформатора при помощи нулевой жилы и оболочки питающего кабеля.

2.4. Для обеспечения безопасности обслуживающего персонала предусматривается зануление всех металлических частей электроустановок и оборудования, нормально не находящихся под напряжением.

2.5. Для магистральной сети зануления также используются подкрановый путь, лотки.

2.6. Для распределительной сети зануления используются лотки, четвёртый провод при прокладке в пластмассовых трубах, нулевая жила гибкого кабеля к передвижному токоприемнику.

2.7. Согласно СН 305-77 „Инструкции по проектированию и устройству молниезащиты зданий и сооружений" здание мойки молниезащите не подлежит.

2.8. Для прохождения кабелей и проводов сквозь стены в строительной части проекта предусматриваются в стенах проемы.

2.9. Моечная машина ОМ-14259 поставляется комплектно со шкафом управления, пускорегулирующей аппаратурой, проводами и пр.

Разводку линий выполнить по чертежам, высылаемым вместе с моечной машиной.

2.10. В связи с тем, что степень защиты ШУ5104-03В2Б (для управления воротами) не позволяет установить его в помещении мойки, предусмотрен кабель АКВВГ14×2,5 до клеммной коробки в зоне ворот согласно шифра 42-74, в котором объединены силовые и контрольные цепи. Клеминая коробка У614А заменена на У615А

51
8718/1

Инв. №			
Гл. инж. ин-та	Шестернёв		
ГИП	Серебрякова		1.08.83
Нач. отд.	Калганов		1.8.83
Гл. инж. отд.	Пайкин		1.8.83
Гл. спец.	Никитин		1.8.83
Рук. гр.	Романенко		1.8.83
Рук. гр.	Хомяков		1.8.83
Рук. гр.	Каган		1.8.83
Ст. инж.	Дудакова		1.8.83
Н. контр.	Есина		1.08.83

Привязан

ТП-816-2-6.83 -ЭМ

Механизированная мойка грузовых автомобилей, тракторов и комбайнов

Стадия	Лист	Листов
Р	1	5

Общие данные

ГИПРОПРОМСЕЛЬСТРОЙ г. САРАТОВ

Инв. № подл. | Подпись и дата | Взам. инв. №

Альбом I

Типовой проект

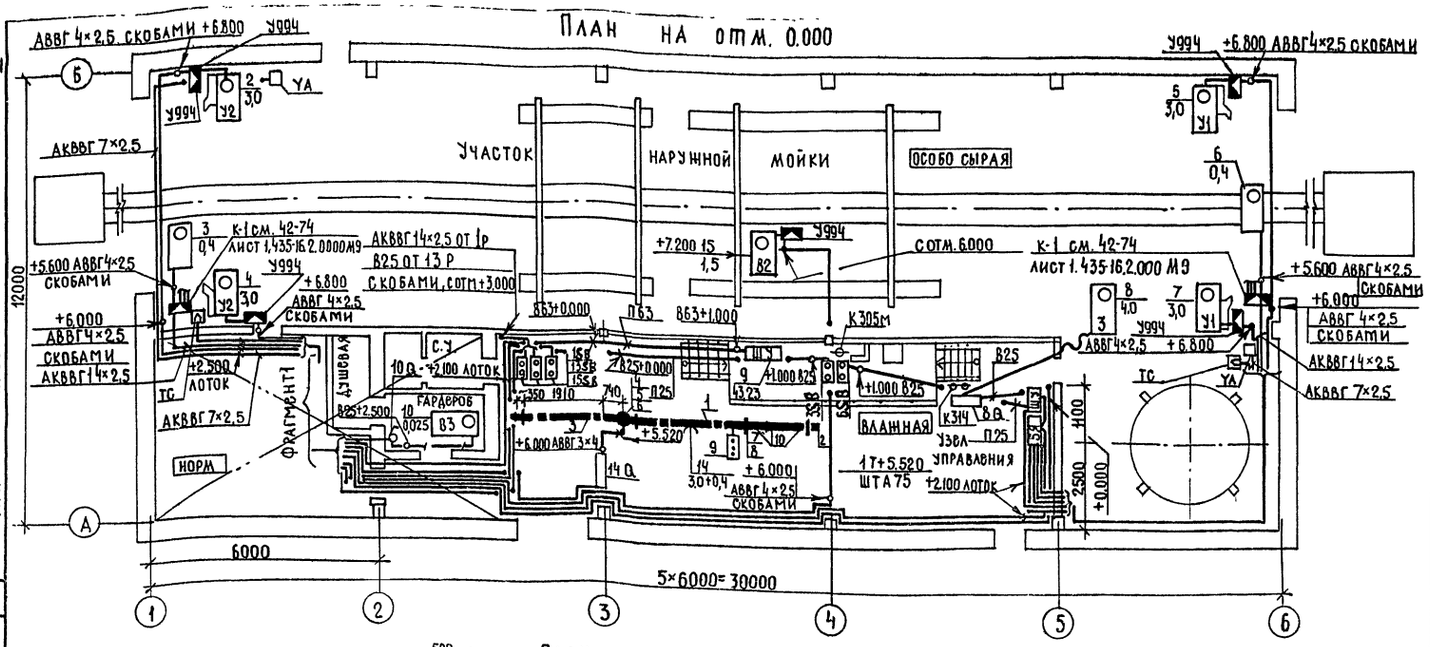

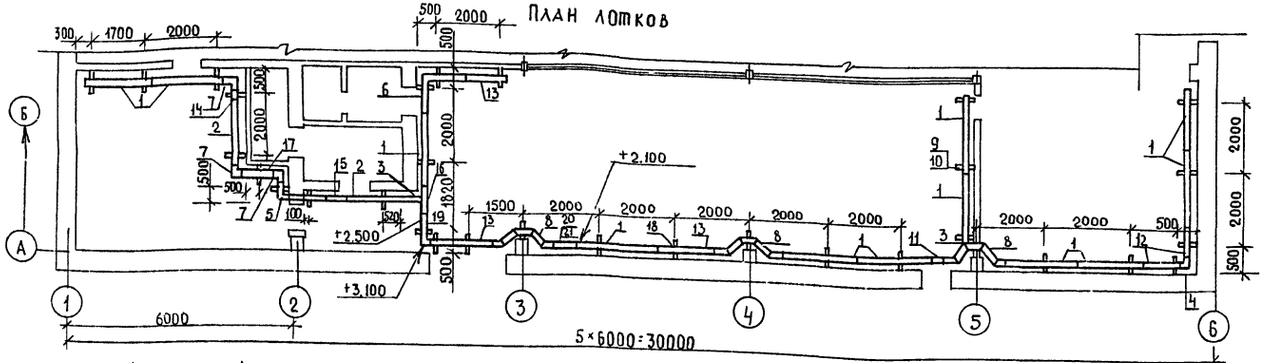

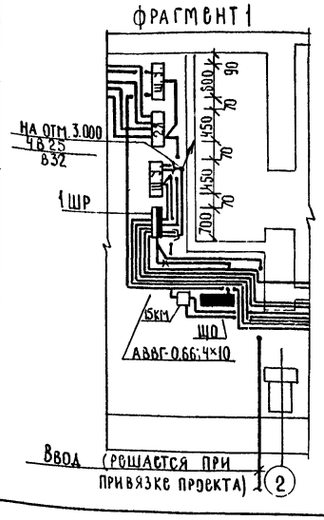

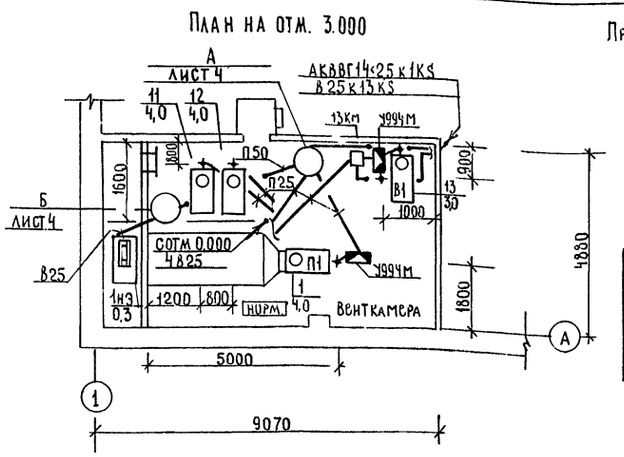

Принципиальная однолинейная схема магистральных сетей



Обозначение и наименование электроустройства		1ШР ШРС1-28	ЩО ОЩ6-6
Установленная мощность, кВт	85,6	80,3	5,27
Расчётный ток, А	101,0	94,89	8,35

Привязан

Инв. №

Спецификация шинопровода

Поз.	Обозначение	Наименование	Кол.	Масса ед., кг	Примечание
1	У2604	Секция прямая 3000 мм	1		ШТА75-250А
2	У2606	Секция концевая	2		—"—
3	У2607	Секция для ввода каретки	1		—"—
4	У2328	Каретка токосъёмная	1		—"—
5	У1719	Скоба ведущая	1		—"—
6	У2623	Комплект подключения питания	3		—"—
7	К780	Подвеска промежуточная	4		—"—
8	К775	Кронштейн	4		—"—
9	У2629	Светофор	1		—"—
10	У2601	Секция прямая 750 мм	3		—"—

Спецификация лотков

Поз.	Обозначение	Наименование	Кол.	Масса ед., кг	Примечание
1	НЛ5-П2	Лоток прямой	12		
2	НЛ10-П2	Лоток прямой	2		
3	5.407-3 лист 5	Соединение лотков угловой			
		секцией	2		
4	5.407-3 лист 6	Секция угловая горизонтальная, исп1	2		
5	5.407-3 лист 7	Секция угловая горизонтальная, исп2			
		(размеры сторон 580; 975)	1		
6	5.407-3 лист 7	Секция угловая горизонтальная исп1	1		
7	5.407-3 лист 6	Секция угловая горизонтальная, исп2	2		
8	5.407-3 лист 14	Секция обходная, исп. 3	3		
9	К1150	Кабельная стойка	31		
10	К1160	Полка	31		
11	НЛ5-П2	Лоток прямой, 384мм	1		
12	НЛ5-П2	775мм	2		
13	НЛ5-П2	1784мм	2		
14	НЛ10-П2	Лоток прямой 220мм	1		
15	НЛ10-П2	380 мм	1		
16	НЛ10-П2	770мм	1		
17	НЛ10-П2	980мм	1		
18	5.407-3 лист 3	Крепление лотков			
19	5.407-3 лист 18	Секция угловая вертикальная исп1	1		
20	5.407-3 лист 16	Секция угловая вертикальная, исп4	1		
21	5.407-3 лист 15	Секция угловая вертикальная, исп4	1		

52
8718/1

Гл. инж. инд.	Шестернев			ТП-816-2-6.83 -ЭМ
ГИП	Серебрякова			
Нач. отд.	Калганов			Механизированная мойка грузовых автомобилей, тракторов и комбайнов
Гл. инж. отд.	Пайкин			
Гл. спец.	Никитин			
Рук. гр.	Романенко			Стадия: Р; Лист: 2; Листов: 5
Рук. гр.	Хомяков			
Рук. гр.	Каган			
Ст. инж.	Дудакова			Планы: на отм 0.000, 3.000 и лотков. Принципиальная однолинейная схема магистральных сетей
Ст. инж.	Давыдов			ГИПРОПРОМСЕЛЬСТРОЙ г. Саратов
Н. контр.	Есина			

Копировал: Нестеянова

Формат А2

Инв. № подл. | Подпись и дата | Взам. инв. № | Гл. спец. отд. ТТ Федоркин | Гл. инж. отд. ТО Пайкин | Гл. спец. отд. ВК Кочетков | Гл. конструктор Морозова

1 ШР

Линейные	Распределительная сеть				Пусковой аппарат	Кнопка управления		Распределительная сеть		Выключатель безопасности		
Автоматы (предохранит.) номинальн. уст. защиты	Iн / Iп А	Установлен мощн. кВт	Марка, сечение провода, труба, металлорукав	Длина м	Тип аппарата; тип реле, ток реле	Тип кнопки; марка, сеч. провода, труба	Длина, м	Марка, сечение провода, труба, металлорукав	Длина, м	Тип выключателя, марка, сечение провода, труба	Длина, м	№ по техн. плану, наименование потребителя
Пред. 250/80												резерв
Пред. 250/200	85,0/393,0	5,5+4,0+0,55+3,0+3,00+0,18	3(1х35)+1х25 АТ 3(1х35)+1х25 П-63 В-63	15,0 5,0 1,0	ШУ комплектно		—		—		—	9 моечная машина
Пред. 100/30	15,6/66,3	4,0+4,0	4(1х2,5) АТ	1,0	ШУ 5104-03В2К		—	4(1х2,5) В-25 П-25	1,0 3,0		—	11 насос
							—	4(1х2,5) В-25 П-25	1,0 2,0		—	12 насос
	3,57/18,0	1,5	3(1х2,5) АТ 4(1х2,5) В-25	3,0 1,0	15КМ ПМЕ-122 ТРН-8 4,0	15SB ПКЕ712-2У3 3(1х2,5) АТ 3(1х2,5) В-25	1,0 2,0	АВВГ 4х2,5 АТ АВВГ 4х2,5 У994 КВВГ 4х1	17,0 20,0 1,0		—	15-В2 крышный вентилятор
Пред. 100/30	14,8/52,8	3,0+3,0	4(1х2,5) АТ 4(1х2,5) В-25	2,0 1,0	2Я см. АП лист 7		—	АВВГ 4х2,5 АТ АВВГ 4х2,5 У994 ПВ1-4(1х1) Р2-Ц-А-25	7,0 18,0 2,0		—	2-У2 завеса
							—	АВВГ 4х2,5 АТ АВВГ 4х2,5 У994 ПВ1-4(1х1) Р2-Ц-А-25	2,0 6,0 2,0		—	4-У2 завеса
	1,4/9,1	0,4	4(1х2,5) АТ 4(1х2,5) В-25	1,0 1,0	ШУ 5104-03В2Б комплектно	3SB ПКЕ212-3У3 4(1х2,5) АТ В-25 П-25	15,0 4,0 7,0	АКВВГ 14х2,5* АВВГ 4х2,5	10,0 8,0		—	3 ворота
Пред. 100/30	14,8/52,8	3,0+3,0	4(1х2,5) АТ 4(1х2,5) В-25	30,0 1,0	5Я см. АП лист 7		—	АВВГ 4х2,5 АТ АВВГ 4х2,5 У994 ПВ1-4(1х1) Р2-Ц-А-25	20,0 7,0 2,0		—	7-У1 завеса
							—	АВВГ 4х2,5 АТ АВВГ 4х2,5 У994 ПВ1-4(1х1) Р2-Ц-А-25	18,0 15,0 2,0		—	5-У1 завеса
	1,4/9,1	0,4	4(1х2,5) АТ 4(1х2,5) В-25	1,0 1,0	ШУ 5104-03В2Б комплектно	3SB ПКЕ212-3У3 4(1х2,5) В-25 П-25	2,0 6,0	АКВВГ 14х2,5* АВВГ 4х2,5	18,0 8,0		—	6 ворота
Пред. 100/30	8,6/51,5	4,0	4(1х2,5) АТ 4(1х2,5) В-25 П-25	1,0 1,0 5,0	1КМ1 ПМЕ-122 ТРН-10 10,0	1SB ПКУ15-19.331-54У2 АКВВГ-14х2,5	15,0	4(1х2,5) П-25 У994М ПВ1-4(1х1) К1081	2,0 1,0		—	1-П1 камера приточная
	0,79	0,3	4(1х2,5) В-25	1,0	1КМ2 ПМЕ-121		—	4(1х2,5) П-50 В-25	8,0 2,0		—	1Н3 нагреватель заслонки
То же	6,7/40,2	3,0	3(1х2,5) АТ 4(1х2,5) В-25 П-25	1,0 1,0 4,0	13КМ ПМЕ-122 ТРН-8 8,0	13SB ПКЕ712-2У3 3(1х2,5) В-25	4,0	4(1х2,5) В-25 У994М ПВ1-4(1х1) К1081	1,0 1,0		—	13-В1 вентилятор
Пред. 63/6 фаза А	0,113	0,025	2(1х2,5) АТ 3(1х2,5) В-25	2,0 1,0	10Д С-1-14-6/220		—	3(1х2,5) В-25	4,0		—	10-В3 вентилятор
Пред. 63/30	7,8/41,6	3,0+0,4	3(1х2,5) АТ 4(1х2,5) В-25	12,0 2,0	14Д Р16-3132О-32У3 100,0		—	АВВГ 3х4	8,0		—	14-5 таль
То же	9,1/59,2	4,0	3(1х2,5) АТ 4(1х2,5) В-25	35,0 6,0	8Д ЯВШ3-25 25,0		—	КРПТ 3х0,75+1х0,75	15,0		—	8-3 моечная машина

1. Наибольшая потеря напряжения в магистральной сети - 1,1 %.
2. | — токоприёмник подключён шлейфом от предыдущего токоприёмника
3. „То же" - токоприёмник подключён к зажимам предыдущего предохранителя.
4. В тех случаях, когда лоток используется для заземления, необходимо проложить заземляющий провод от лотка до электроприёмника в одной трубе с питающими проводами.

* см. п. 2.10 общих указаний.

ГИП	Серебрякова		1.08.83
Нач. отд.	Калганов		1.08.83
Гл. инж. отд.	Пакин		1.08.83
Гл. спец.	Никитин		1.08.83
Рук. гр.	Романенко		1.08.83
Рук. гр.	Хомяков		1.08.83
Ст. инж.	Дудакова		1.08.83
Н. контр	Есина		1.08.83

ТП - 816-2-6.83 -ЭМ

Механизированная мойка грузовых автомобилей тракторов и комбайнов

Стадия	Лист	Листов
Р	3	

Расчётно-монтажная таблица

Гипропромсельстрой г. Саратов

Привязан

Инв. №

Копировал Евстегнеева

53 8718/1

Альбом I

Типовой проект

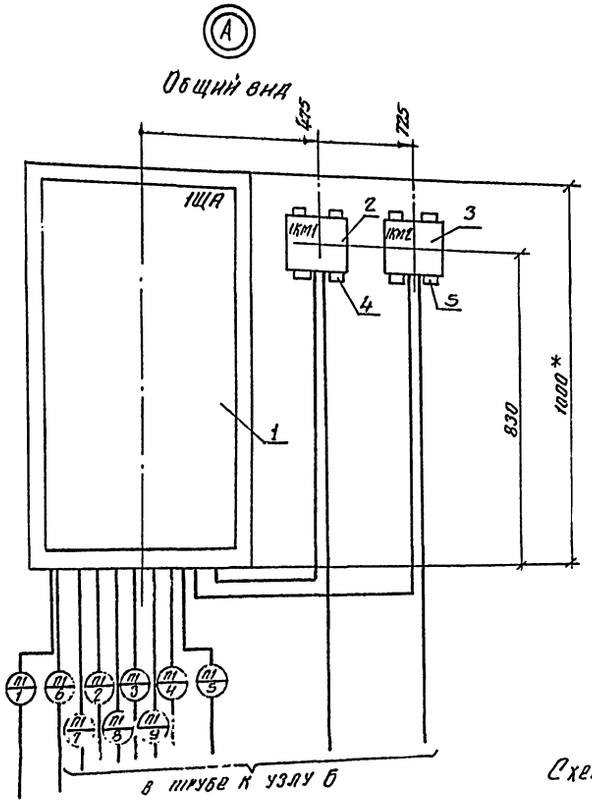

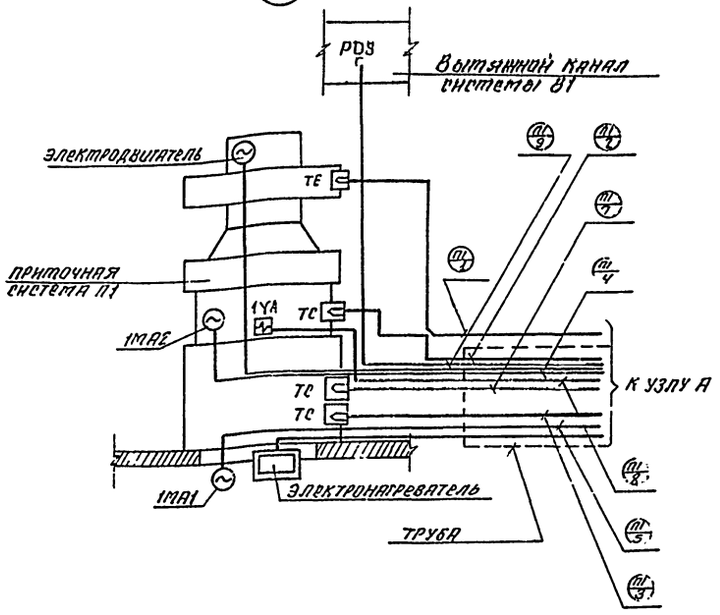

Поз.	Обозначение или тип изделия	Наименование	Кол.	Примечание
		Электрооборудование		
1		Щит автоматизации 1ЩА	1	
2	ПМЕ-122	Пускатель магнитный 1КМ1	1	
3	ПМЕ-121	Пускатель магнитный 1КМ2	1	
		Изделия по чертежам		
	5.407-33 в.2 л.5	Пускатель в сборе		
4		исп.2	1	
5		исп.1	1	

Схема подключений

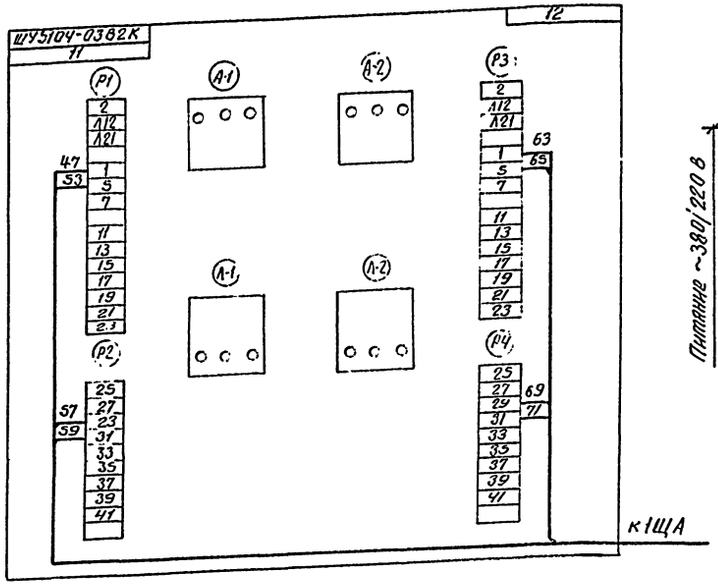

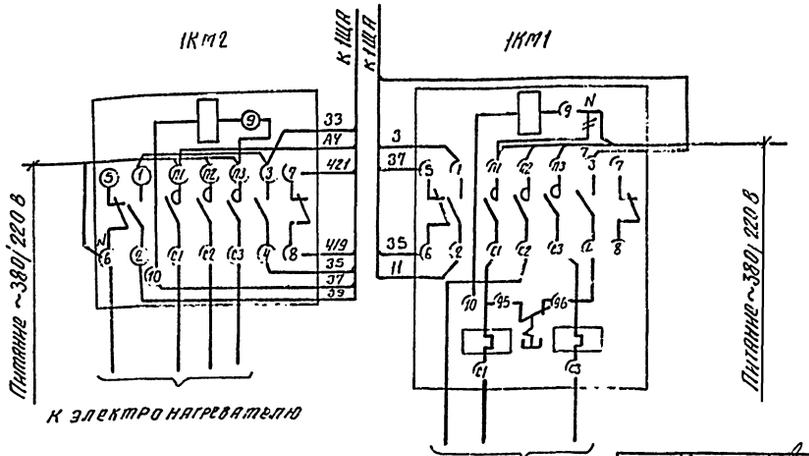

-||- Демонтировать

54

8718/1

ГИП	Серебрякова		1.08.83
Нач.отд.	Калганов		1.08.83
Гл.инж.отд.	Пайкин		1.08.83
Гл.спец.	Никитин		1.08.83
Рук.гр.	Хомяков		7.83
Вед.инж.	Давыдов		7.83
Н.контр.	Есина		1.08.83

ТП-816-2-6.83 ЭМ

Механизированная мойка грузовых автомобилей, тракторов и комбайнов

Стадия	Лист	Листов
Р	4	

Узел А. Общий вид. Узел Б. План расположения. Схема подключений.

ГИПРОПРОМСЕЛЬСТРОЙ г. Саратов

Привязан:

Инв. №

Копировал: Любимова

Формат А2

Инв. № подл. | Подпись и дата | Взам. инв. №

Ведомость изделий мастерских электромонтажных заготовок (МЭЗ)

Обозначение чертежа	Наименование	Кол.	Примечание
	Изготовить и скомплектовать:		
	Комплект установки пускателей серии ПМЕ (настенный) на конструкции:		
5.407-33 Л.19	исполнение 1	1	
	исполнение 2	3	
	Комплект установки однофидерного ящика серии ЯВЩ (настенный) на конструкции		
4.407-235-002	исполнение 2	1	
	Комплект установки кнопочного поста управления серии ПКУ (настенный) на конструкции		
4.407-235-029	исполнение 3	4	

Продолжение

Обозначение чертежа	Наименование	Кол.	Примечание
4.407-262-020	Светофор	1	
4.407-262-013	Кронштейн	4	
	Конструкцию для прокладки проводов		
4.407-262-026	исполнение 1	1	
	Колено из металлических труб		
5.407-24 в.1 л.18	исполнение 1	8	
5.407-24 в.1 л.19	исполнение 1	1	
5.407-24 в.1 л.20	исполнение 1	1	
5.407-24 в.1 л.21	исполнение 1	1	

Гл. инж. инст.	Шестернев		
ГИП	Серебрякова		1.08.83
Нач. отд.	Калганов		1.08.83
Гл. инж. отд.	Пайкин		1.08.83
Гл. спец.	Никитин		1.08.83
Рук. гр.	Романенко		1.08.83
Рук. гр.	Хомякова		1.08.83
Ст. инж.	Дудакова		1.08.83
Н. контр.	Есина		1.08.83

ТП 816-2-6.83 -ЭМ

Механизированная мойка грузовых автомобилей, тракторов и комбайнов

Стадия	Лист	Листов
Р	5	

Ведомость изделий мастерских электромонтажных заготовок (МЭЗ)

ГИПРОПРОМСЕЛЬСТРОЙ г. Саратов

Привязан

Инв. №

Копировал: Несмеянова

Формат А3

Альбом 1 — Типовой проект — Взам. инв. № — Подпись и дата — Инв. № подл.

Позиция	Наименование и техническая характеристика оборудования и материалов. Завод-изготовитель (для импортного оборудования - страна, фирма)	Тип, марка оборудования, обозначение документа и № опросного листа	Единица измерения: наименование	Единица измерения: код	Код завода изготовителя	Код оборудования, материала	Цена единицы, тыс. руб.	Количество	Масса единицы оборудования, кг
1	2	3	4	5	6	7	8	9	10
	Оборудование, поставляемое подрядчиком								
	Силовое электрооборудование								
	Электроустановочные изделия								
	Выключатель клавишный, 220 В, 6,3 А, однополюсный, для открытой установки	С1-14-6/220 ГОСТ 7397-76	шт	796		346422		1	
	Изделия заводов Главэлектромонтажа								
	Шкаф, номинальный ток плавких вставок предохранителей:	ШРС1-28							
	ПН2-60: 1×6; 1×30А; ПН2-100: 4×30А; ПН2-250: 1×80, 1×200А	ТУ36-2242-80	шт	796				1	
	Секция прямая L=750мм ШТА75	У2601У3	шт	796				3	
	Секция прямая L=3000мм ШТА75	У2604У3	шт	796		34 4936		1	
	Комплект для подключения питания ШТА75	У2623У3	шт	796		34 4936		3	
	Секция для ввода каретки ШТА75	У2607У3	шт	796		34 4936		1	

Инв. № подл. | Подпись и дата | Взам. инв. № | 8718/1 55

ГИП	Серебрякова	1.08.83
Нач. отд.	Калганов	1.08.83
Гл. инж. отд.	Пайкин	1.08.83
Рук. гр.	Романенко	1.08.83
Ст. инж.	Дудакова	1.08.83
Н. контр.	Есина	1.08.83

ТП-816-2-6.83-ЭМ.1.СО

Спецификация оборудования

Стадия	Лист	Листов
Р	1	3

ГИПРОПРОМСЕЛЬСТРОЙ г. Саратов

Привязан

Инв. №

Копировал: Несмеянова

Альбом 1

Типовой проект

Позиция	Наименование и техническая характеристика оборудования и материалов. Завод-изготовитель (для импортного оборудования – страна, фирма)	Тип, марка оборудования. Обозначение документа и № опросного листа	Единица измерения: наименование	Единица измерения: код	Код завода изготовителя	Код оборудования, материалов	Цена единицы, тыс. руб.	Количество	Масса единицы оборудования, кг
1	2	3	4	5	6	7	8	9	10
	Секция концевая ШТА 75	У2606 УЗ	шт	796		34 4936		2	
	Каретка токосъёмная ШТА 75	У2328 УЗ	шт	796		34 4936		1	
	Светофор троллейный ШТА 75	У2629 УЗ	шт	796		34 4936		1	
	Кронштейн ШТА 75	К775 УЗ	шт	796		34 4941		4	
	Промежуточная подвеска ШТА 75	К780 УЗ	шт	796		34 4944		4	
	Скоба ведущая для одной каретки ШТА 75	У1719 УЗ	шт	796		34 4944		1	
	Стойка кабельная	К1150 УЗ	шт	796				31	
	Полка	К1160 УЗ	шт	796				31	
	Лоток прямой шириной 50 мм	НЛ5-П2УЗ	шт	796				21	
	Лоток прямой шириной 100 мм	НЛ10-П2УЗ	шт	796				5	
	Лоток угловой	НЛ-У45УЗ	шт	796				6	
	Лоток угловой	НЛ-У95УЗ	шт	796				5	
	Коробка	У994 УЗ	шт	796				5	
	Коробка	У994М УЗ	шт	796				2	
	Стойка	К305 МУЗ	шт	796				1	
	Стойка	К314 УЗ	шт	796				2	

Привязан

Инв. №

ТП-816-2-6.83 -ЭМ. 1. СО

Лист 2

Копировал Любавина

Альбом 1

Типовой проект

Позиция	Наименование и техническая характеристика оборудования и материалов. Завод-изготовитель (для импортного оборудования – страна, фирма)	Тип, марка оборудования. Обозначение документа и № опросного листа	Единица измерения: наименование	Единица измерения: код	Код завода изготовителя	Код оборудования, материалов	Цена единицы, тыс. руб.	Количество	Масса единицы оборудования, кг
1	2	3	4	5	6	7	8	9	10
	Коробка	У615А УЗ	шт	796				1	
	Гибкий ввод	К1081 УЗ	шт	796				2	
	Муфта концевая резиновая	ККР-1 УЗ	шт	796				2	
		ККР-5 УЗ	шт	796				6	
	Зажим наборный	У123 УЗ	шт	796				16	
	Мостик	У127 УЗ	шт	796				16	
	Рейка	К109 УЗ	шт	796				8	
	Маркировочная колодка	КМ-3	шт	796				16	
	Концевая заделка для кабеля с пластмассовой								
	изоляцией сечение жил до 16 мм²	ПКВэ-1	шт	796				16	

Привязан

Инв. №

ТП-816-2-6.83 -ЭМ. 1. СО

Лист 3

Копировал Любавина

8718/1

56

Альбом I

Типовой проект

Ведомость рабочих чертежей основного комплекта ЭО

Лист	Наименование	Примечание
1	Общие данные	
2	Планы на отм. 0,000, 3,000. Питающая сеть.	
	Схема принципиальная.	

Ведомость ссылочных и прилагаемых документов

Обозначение	Наименование	Примечание
	Ссылочные документы	
4.407-223 (А 139)	Прокладка проводов и кабелей в коро-	
	бах (по номенклатуре треста Электро-	
	монтаж конструкция Главэлектромонтажа)	
5.407-23	Прокладка проводов в винипластовых	
выпуск 0; 1	трубах в производственных помещениях	
5.407-24	Прокладка проводов и кабелей в по-	
выпуск 0; 1	лиэтиленовых трубах в производст-	
	венных помещениях	
5.407-22	Прокладка проводов и кабелей в	
выпуск 0; 1	стальных трубах	
4.407-233 (А 141)	Прокладка осветительных электро-	
	проводок и установка светильников	
	с лампами накаливания и ДРЛ на	
	кронштейнах.	
4.407-199 (А 119А)	Прокладка осветительных электро-	
	проводок на тросах и установка	
	светильников с лампами накаливания	
	Прилагаемые документы	
ТП- -ЭО. ВМ	ВМ по рабочим чертежам основного комп-	см. А. III
	лекта марки-ЭО	
ТП- -ЭО. СО	Спецификация оборудования	см. А. IV
ТП- -ЭО-1. СО	Спецификация оборудования	см. А. I

„Проект соответствует действующим нормам и правилам" и обеспечивает безопасную эксплуатацию здания при соблюдении предусмотренных проектом мероприятий.
Главный инженер проекта /Серебрякова/

Инв.№ подл. | Подпись и дата | Взам. инв.№

Общие указания.

Напряжение питающей сети 380/220 В, ламп рабочего освещения - 220 В, ремонтного - 36 В.

Освещенность помещений соответствует требованиям СНиП II-4-79 „Естественное и искусственное освещение."

Ремонтное освещение осуществляется переносными светильниками комплектно с понизительными трансформаторами.

Комплектные узлы и линии выбраны в соответствии с разработками института „Тяжпромэлектропроект."

Проходы проводов и кабелей через перекрытия выполнить в винипластовых трубах.

Все нетоковедущие металлические части осветительной установки, нормально не находящиеся, но могущие оказаться под напряжением, подлежат занулению. Для зануления используется рабочий нулевой провод сети.

Освещаемая площадь - 405 квадратных метров
Установленная мощность - 5,27 кВт
Количество светильников - 60 шт

Условные обозначения.

- Выключатель однополюсный в брызгонепроницаемом исполнении.
- Розетка штепсельная с защитным контактом для зануления в брызгонепроницаемом исполнении
- У1 Узел комплектный
- В Прокладка в винипластовых трубах
- ΔU, % Потеря напряжения в процентах
- П Прокладка в полиэтиленовых трубах
- К1 Комплектная линия.

Комплектные узлы и линии

Кол.	Позиция	Наименование	Обозначение	Технические данные, размеры.	Примечание
4	У1	Установка кронштейна У116 со светильни-	4.407-233-001		
		ком для ламп накаливания	4.407-233-18	Исполнение 1	4.407-233
2	К1	Линия (кабель АВВГ-2×2,5) с шагом ответвле-	А119.22, А119.23	по аналогии	
		ний 2м L = 18 м	А119.24	исполнения 3	4.407-199
2	К2	Линия (кабель АВВГ-2×2,5) с шагом ответвлений		по аналогии	
		2м L = 12 м	„	исполнения 2	4.407-199
2	К3	Линия (кабель АВВГ-2×2,5) с шагом ответвлений		по аналогии	
		2м L = 15 м	„	исполнения 3	4.407-199

Ведомость изделий и материалов для изготовления изделий МЭЗ

№ п/п	Наименование и техническая характеристика изделия, материала	Тип, марка	Ед. изм.	Потребность по проекту
	Изготовить и скомплектовать узел.	У1	компл.	4
1	Светильник подвесной, полностью пы-			
	лезащищенный, с затенителем, без			
	отражателя, до 100 Вт	НСП02×100/р51	шт	4
2	Кронштейн	У 116	„	4
3	Провод установочный			
	2.5-380, ГОСТ 6323-79*	А4В	м	7

Комплектные линии.

№ п.п	Наименование и техническая характеристика изделия, материала	Тип, марка	Ед. изм.	Количество		
				К1	К2	К3
				2	2	2
	1. Проводниковый материал					
1.1	Кабель силовой					
	2×2.5-0,66 ГОСТ 16442-80*	АВВГ	м	40.2	27.6	34.2
	2. Изделия заводов Главэлектро	монтажа				
2.1	Коробка ответвительная	КОР 74	шт	18	10	14
2.2	Муфта натяжная	К 798	„	16	10	14
2.3	То же	К 804	„	4	4	4
2.4	Анкер проходной	К 809	„	4	4	4
2.5	Зажим тросовый	К 296	„	16	10	14
	3 Прокат черных металлов					
3.1	Проволока стальная					
	ГОСТ 3282-74*	ОВ	кг	15,2	10,4	12,8

Привязан:

8718/1

Инв.№			
Гл.инж.инд.	Шестернёв		
ГИП	Серебрякова		4.8.83
Нач.отд.	Калганов		3.8.83
Гл.инж.отд.	Пайкин		3.8.83
Рук.гр.	Каган		4.8.83
Ст.инж.	Ефимова		4.8.83
Н.контр	Есина		4.8.83

ТП-816-2-6.83-ЭО

Механизированная мойка грузовых автомобилей, тракторов и комбайнов.

Стадия	Лист	Листов
Р	1	2

Общие данные

Гипропромсельстрой г. Саратов

Копировал: Стрелюхина

Формат А2

Альбом I

Типовой проект

План на отм. 0.000

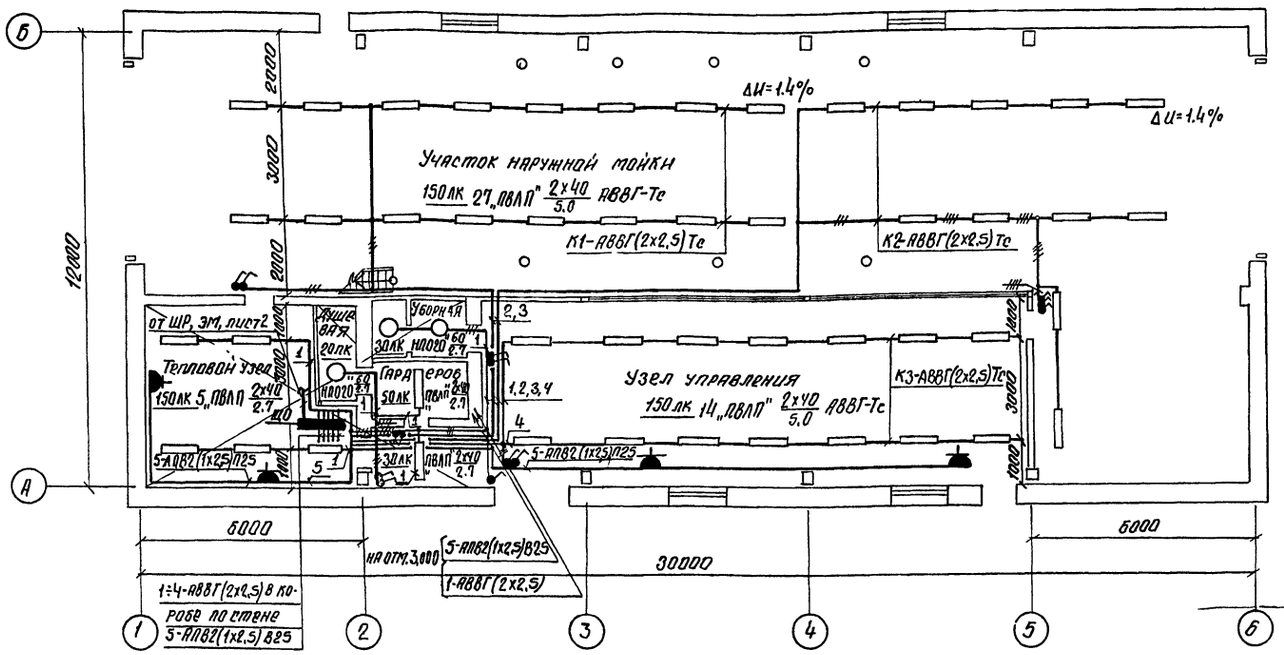

Питающая сеть. Схема принципиальная

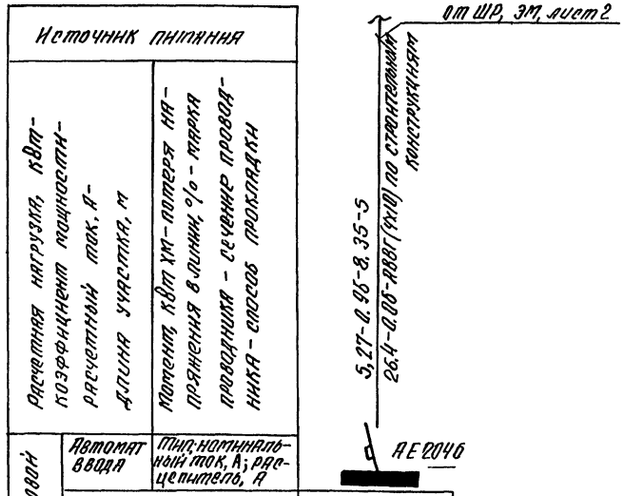

Питание комплектных линий К1, К2 и К3 с люминесцентными светильниками „ЛВЛП" выполнено кабелем на проволоке по аналогии с ТП 4.407-199 для ламп накаливания. Крепление подвесов светильников „ЛВЛП" выполнено пристрелкой к плитам перекрытия

План на отм. 3.000

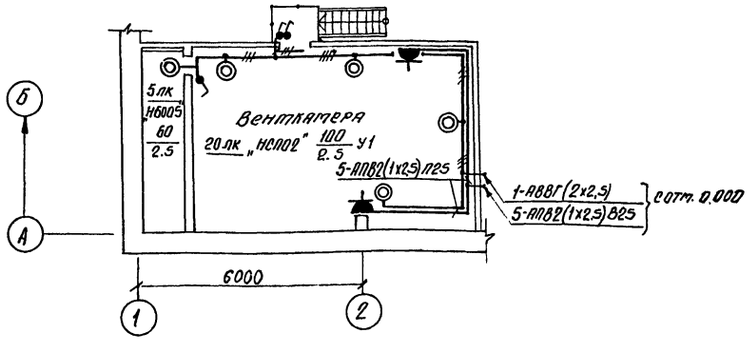

Таблица пунктов и щитков

Пункт или щиток №	Тип	Установленная мощность, кВт	Кол. автоматов: Занятые однополюсные	Занятые трехполюсные	Резервные однополюсные	Резервные трехполюсные	Расцепитель автомата, А: вводного	Расцепитель автомата, А: линейного
ЩО	ОЩВ-6	5.27	1÷5	—	6	—	—	1÷6-15

58

8718/1

Гл. инж. проекта	Шестернев			ТП-816-2-6.83 -ЭО
ГИП	Сорокорекова		4.83	
Нач. отд.	Калганов		3.83	
Гл. инж. отд.	Лапкин		3.83	Механизированная мойка грузовых автомобилей, тракторов и комбайнов.
Рук. гр.	Кагин		1.83	
Рук. гр.	Романенко		1.83	
Ст. инж.	Ефимова		1.83	Стадия Р; Лист 2; Листов
Н. контр.	Есина		1.83	Планы на отм. 0.000, 3.000. Питающая сеть. Схема принципиальная.

ГИПРОПРОМСЕЛЬСТРОЙ г. САРАТОВ

Привязан

Инв. №

Инв. № подл. | Подпись и дата | Взам. инв. №

Гл. спец. Гл. инж. пр. Гл. конструктор Нач. отд. Гл. инж. отд. Руководитель группы Руководитель группы Руководитель группы

Альбом 1

Позиция	Наименование и техническая характеристика оборудования и материалов. Завод-изготовитель (для импортного оборудования - страна, фирма)	Тип, марка оборудования. Обозначение документа и № опросного листа	Единица измерения: Наименование	Единица измерения: Код	Код завода изготовителя	Код оборудования, материала	Цена единицы, тыс. руб.	Количество	Масса единицы оборудования, кг
1	2	3	4	5	6	7	8	9	10
	Оборудование, поставляемое подрядчиком								
	Электроустановочные изделия								
	Выключатель однополюсный 220В, 6.3А, для открытой								
	установки, брызгозащищенного исполнения	0-1.1044-А6/220	шт	796		346421		17	
	Розетка штепсельная 220В, 10А, двухполюсная, с ци-								
	линдрическими контактами, одноместная, для								
	открытой установки, с третьим заземляющим	РШ-Ц-20-0-1Р43							
	контактом	ОР-10/220	"	"		346442		6	
	Изделия заводов ГЭМ								
	Коробка ответвительная пластмассовая	КОР-74	"	"		34 6474		60	
	Коробка ответвительная	У994М	"	"		34 6474		5	
	Осветительный щиток групповой 380/220В, с авто-								
	матическим выключателем на вводе РЕДОЧ на 63А								
	и автоматическими выключателями А3161 с тепловы-								
	ми расцепителями на 15А	ОЩВ-6 УХЛ4	"	"				1	

Инв.№ подл. | Подпись и дата | Взам. инв.№ | Типовой проект

Гип	Серебрякова		4.8.83	ТП 816-2-6.83 -ЭО-1.СО
Нач.отд.	Балгинов		3.8.83	
Гл.инженер	Падыкин		3.8.83	
Рук.гр.	Каган		1.8.83	Спецификация оборудования
Ст.инж.	Ефимова		1.8.83	
Н.контр.	Есина		1.8.83	

Привязан

Инв.№

Стадия	Лист	Листов
Р	1	2

ГИПРОПРОМЭЛЕКТРОСТРОЙ г. Саратов

Копировал Любавина

Альбом 1

Позиция	Наименование и техническая характеристика оборудования и материалов. Завод-изготовитель (для импортного оборудования - страна, фирма)	Тип, марка оборудования. Обозначение документа и № опросного листа	Единица измерения: Наименование	Единица измерения: Код	Код завода изготовителя	Код оборудования, материала	Цена единицы, тыс. руб.	Количество	Масса единицы оборудования, кг
1	2	3	4	5	6	7	8	9	10
	Ящик с понижающим трансформатором, 220/36В, 000-								
	0,25, с 3 предохранителями Е27	ЯТП-0,25-13	шт	796				1	
	Короб прямой сечением 70х60, длиной 2000	У1050 У3	"	"		34 4961		5	
	Короб угловой (горизонтальный)	У1054 У3	"	"		34 4961		2	
	Короб угловой (вверх)	У1052 У3	"	"		34 4961		1	
	Короб трансформаторный (ввидной)	У1057 У3	"	"		34 4961		1	
	Заглушка торцовая	У1058 У3	"	"		34 4961		2	
	Кронштейн	У116 У3	"	"		34 6473		4	
	Подвес трубчатый	К982 У3	"	"		34 6473		100	
	Муфта натяжная	К798 У3	"	"		34 4964		40	
	ТО №2	К804 У3	"	"		34 4964		12	
	Анкер проходной	К809 У3	"	"		34 4964		12	
	Зажим троссовый	К296 У3	"	"		34 4964		40	

Инв.№ подл. | Подпись и дата | Взам. инв.№ | Типовой проект

Привязан

Инв.№

ТП-816-2-6.83 -ЭО-1.СО

Лист 2

Копировал Любавина

План на отм. 0.000

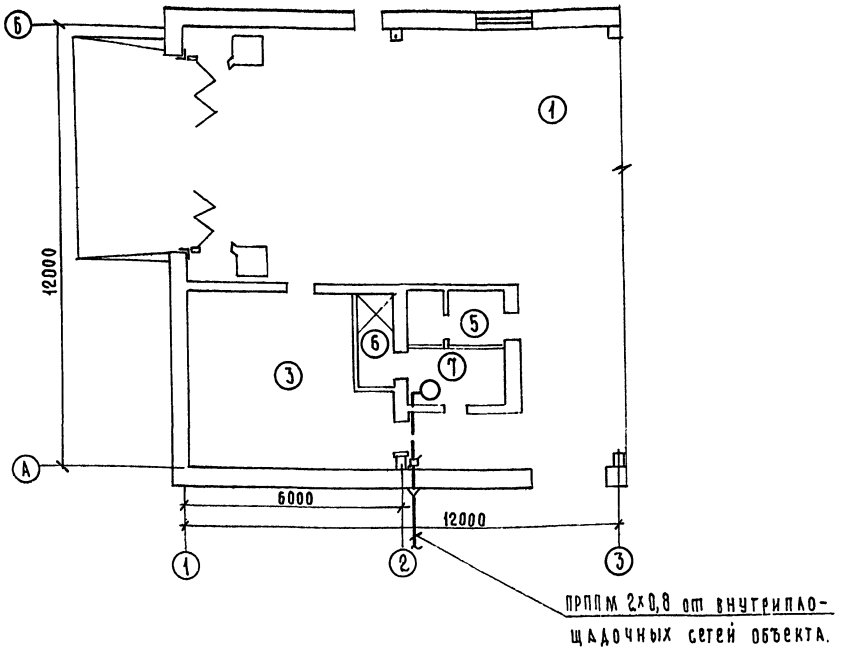

Экспликация помещений

Номер по плану	Наименование	Площадь м²	Категория производства по взрывной взрыво-пожарной и пожарной опасности
1	Участок наружной мойки	237,3	Д
3	Тепловой узел	24,1	Не категорируется
5	Уборная	4,0	То же
6	Душевая	2,5	"
7	Гардероб	4,0	"

Ведомость ссылочных и прилагаемых документов

Обозначение	Наименование	Примечание
	Прилагаемые документы.	
ТП - СС. СО	Спецификация оборудования	см. А. IV.
ТП - СС. 1СО	Спецификация оборудования.	см. А. I

Общие указания.

Абонентская телефонная проводка выполняется проводом ПРППМ-2×0,8, прокладываемым открыто по стене.

Проект соответствует действующим нормам и правилам.

Главный инженер проекта /Серебрякова/.

60

8718/1

Инв. №			
Гл. инж. ин-та	Шестернев		
ГИП	Серебрякова		1.08.82
Нач. отд.	Калганов		VII.83
Гл. инж. отд.	Пайкин		VII.83
Гл. спец.	Курицын		VII.83
Рук. гр.	Гордиенко		VII.83
Техник	Шолохова		
Н. контр.	Есина		1.08.83

Привязан:

ТП 816-2-6.83-СС

Механизированная мойка грузовых автомобилей тракторов и комбайнов.

Производственный корпус.

Стадия	Лист	Листов
Р		1

Общие данные
План на отм. 0.000

ГИПРОПРОМСЕЛЬСТРОЙ
г. Саратов

Альбом 1

Типовой проект

Инв. № подл.	Подпись и дата	Взам. инв. №

Нач. отд. СО | Катков | Нач. отд. ЭП | Попова
Гл. инж. отд. ТО | Нижмединов | Нач. отд. ВК | Свирелов
Нач. отд. ОВ | Цыганок

Альбом I

Типовой проект

Инв. № подл. | Подпись и дата | Взам. инв. №

Позиция	Наименование и техническая характеристика оборудования и материалов. Завод-изготовитель (для импортного оборудования - страна, фирма).	Тип, марка оборудования. Обозначение документа и № опросного листа	Единица измерения: Наименование	Единица измерения: Код	Код завода изготовителя	Код оборудования, материала	Цена единицы тыс. руб.	Количество	Масса единицы оборудования, кг
1	2	3	4	5	6	7	8	9	10
	Оборудование и материалы, поставляемые подрядчиком.								
	Телефонизация								
	1. Изделия заводов ГМА								
1.1	Коробка	УК-2П							
		ГОСТ 10040-75*	шт	796			0,001	1	

Привязан:

Инв. №

ГИП	Серебрякова		V.83г
Нач. отд.	Калганов		VII.83г
Гл. инж.	Пайкин		VII.83г
Гл. спец.	Курицын		VII.83г
Рук. гр.	Боброва		VII.83г
Н. контр.	Есина		V.1983

ТП-816-2-6.83 сс. 1 со

Спецификация оборудования

Стадия	Лист	Листов
Р		1

ГИПРОПРОМСЕЛЬСТРОЙ г. Саратов

Копировал: Стрелюхина

Альбом I

Типовой проект

Ведомость рабочих чертежей основного комплекта АП

Лист	Наименование	Примечание
1	Общие данные	
	Приточная система П1	
2	Схема функциональная	
3,4,5	Схема электрическая принципиальная	
6	Схема внешних проводок	
	Воздушная завеса	
7	Схема электрическая принципиальная управления.	
	Приводы NN 2 (4)	
8	Схемы: внешних проводок, функциональная.	
	Приводы NN 2 (4)	
01-001СБ	Щит автоматизации 1ЩА. Общий вид	
02-001	Ящик управления 2Я. Технические данные аппаратов	
02-001СБ	Ящик управления 2Я. Общий вид	
02-001СХ	Ящик управления 2Я. Схема электрическая соединений	
02-002	Ящик управления 2Я. Таблица перечня надписей	

Ведомость ссылочных и прилагаемых документов

Обозначение	Наименование	Примечание
	Ссылочные документы	
ТМ4-41-73	Датчик температуры ДТКБ. Установка на стене	
ТМ4-142-75	Термометр технический ртутный в оправе. Установка на трубопроводе Д>76 мм или металлической стенке	
ТМ4-143-75	Термометр технический ртутный в оправе. Установка на трубопроводе Д 15...57 мм	
ТК4-3138-70	Манометры в корпусе диаметром до 250 мм с радиальным штуцером М20×1,5. Установка на трубопроводе (горизонтальном) Ру до 16 кгс/см², Т до 225°С	
РМ4-107-77	Щиты и пульты систем автоматизации технологических процессов Требования к выполнению технической документации, предъявляемой заводу-изготовителю	
	Прилагаемые документы	
ТП АП.С01	Спецификация оборудования	см. А. IV
ТП АП.С02	Спецификация щитов и пультов	

Общие указания

Проектом предусмотрена автоматизация приточной системы П1 и воздушных завес (приводы 2,4 и 5,7)

Для приточной системы предусмотрена схема утилизации с переменным расходом промежуточного теплоносителя (согласно „Временных рекомендаций по проектированию систем утилизации тепла 904-02-10).

В холодный период года (при температурах наружного воздуха ниже критических) защита от обмерзания теплообменников осуществляется параллельной работой двух насосов с максимальным расходом промежуточного теплоносителя.

С повышением температуры наружного воздуха (выше критической) один насос отключается от перепада давления в вытяжном канале.

При дальнейшем повышении температуры наружного воздуха уменьшение теплоотдачи воздухонагревателей в приточном канале обеспечивается за счет регулирования.

Аппаратура управления размещена на щите автоматизации 1ЩА, установленном в венткамере, а также на посту управления 1СВ в обслуживаемом приточной системой помещении.

Для воздушных завес предусматривается автоматическое и ручное управление с ящиков управления 2Я и 5Я.

Автоматическое управление осуществляется при открывании ворот, а также по температуре воздуха в зоне ворот.

Проект соответствует действующим нормам и правилам и обеспечивает безопасную эксплуатацию здания при соблюдении предусмотренных проектом мероприятий

Главный инженер проекта Серебрякова

62
8718/1

Привязан

Инв. №

ГИП	Серебрякова		1.08.
Нач. отд.	Калганов		7.83
Гл. инж. отд.	Пайкин		7.83
Гл. спец.	Никитин		7.83
Рук. гр.	Хомяков		1.83
Вед. инж.	Давыдов		7.83
Н. контр.	Есина		1.08.83

ТП-816-2-6.83 АП

Механизированная мойка грузовых автомобилей, тракторов и комбайнов

Стадия	Лист	Листов
Р	1	29

Общие данные

ГИПРОПРОМСЕЛЬСТРОЙ г. Саратов

Копировал: Мешкова

Формат А2

Инв. № подл. | Подпись и дата | Взам. инв. №

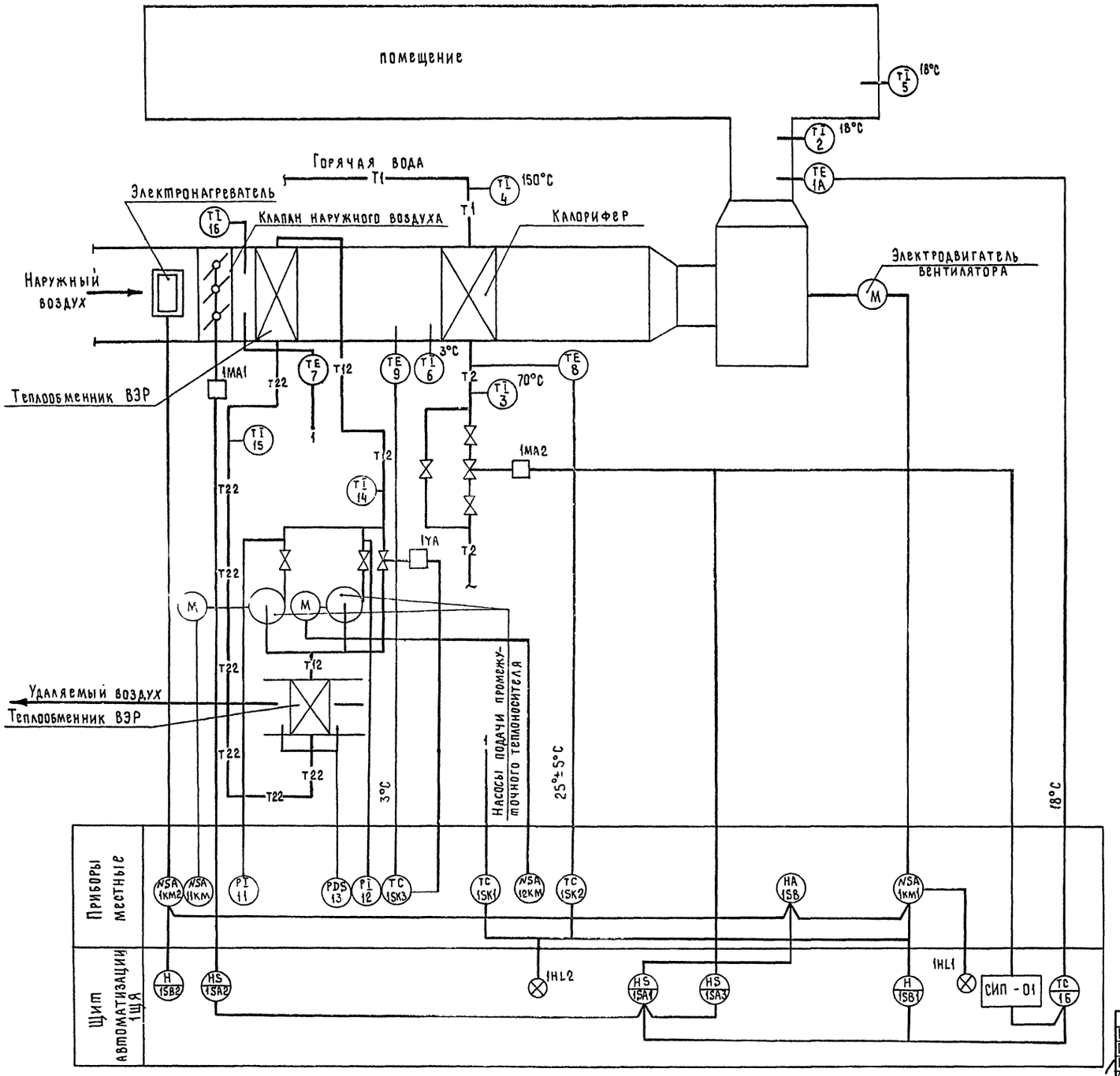

NSA — пускатель магнитный

Альбом I

Типовой проект

Инв. № подл.	Подпись и дата	Взам. инв. №

Привязан

ГИП	Серебрякова		1.08.83
Нач. отд.	Калганов		7.83
Гл. инж. отд.	Пайкин		7.83
Гл. спец.	Никитин		7.83
Рук. гр.	Хомяков		7.83
Вед. инж.	Давыдов		7.83
Н. контр.	Есина		1.08.83

63
8718/1

ТП - 816-2-6.83 АП

Механизированная мойка грузовых автомобилей, тракторов и комбайнов

Стадия	Лист	Листов
Р	2	

Приточная система П1. Схема функциональная

ГИПРОПРОМСЕЛЬСТРОЙ г. Саратов

Альбом I

Типовой проект

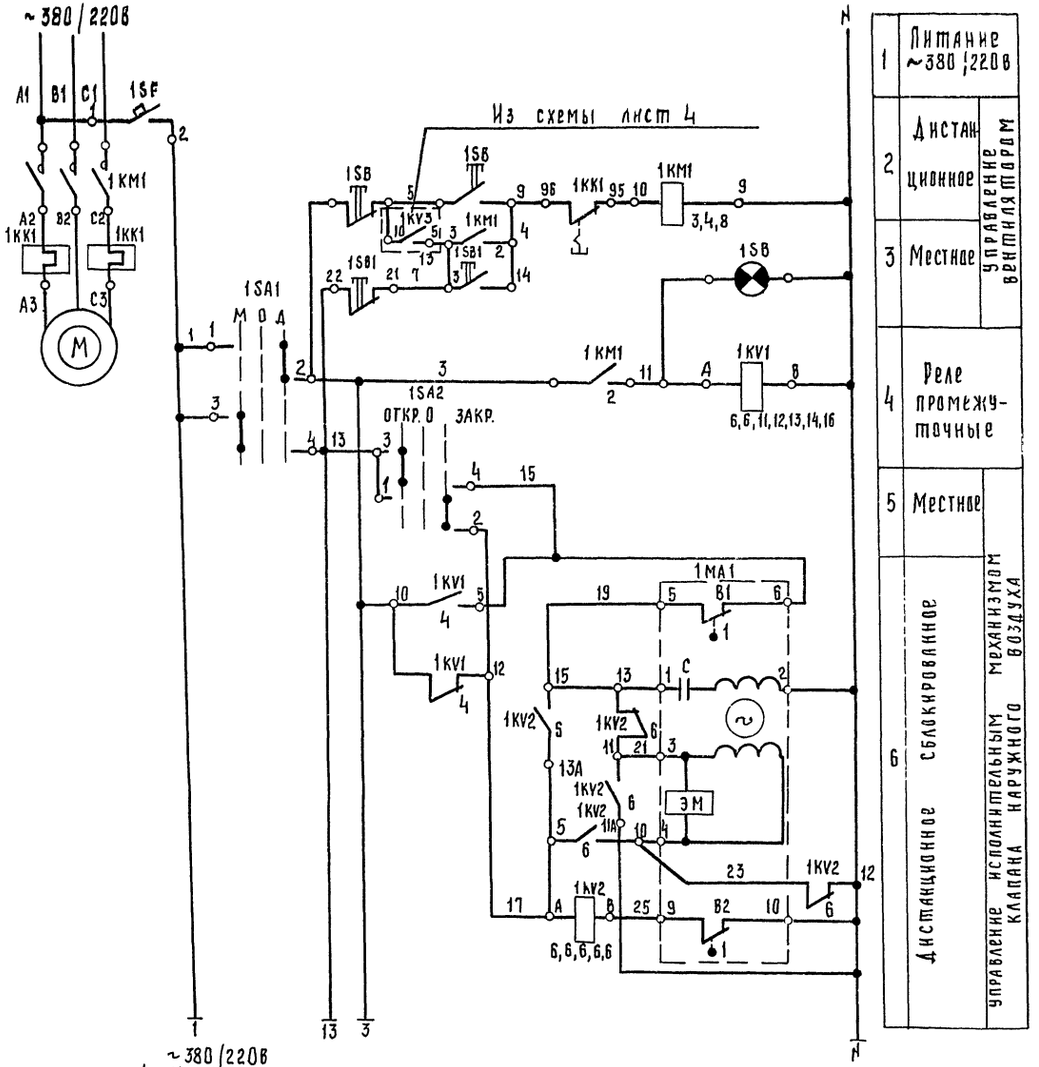

1	Питание ~380/220В	
2	Дистанционное	Управление вентилятором
3	Местное	
4	Реле промежуточные	
5	Местное	
6	Дистанционное сблокированное	Управление исполнительным механизмом клапана наружного воздуха

В схему лист 4

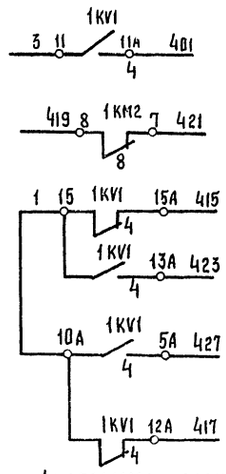

Диаграмма замыкания контактов исполнительного механизма 1МА1

МЭО-4/100

Обозначение конечных выключателей	№ контактов	Положение клапана, наружного воздуха: открыт	закрыт
В1	1		
	2		
В2	1		
	2		

Поз. обозн.	Наименование	Кол.	Примечание
	Аппаратура на 1ЩА		
1SF	Выключатель автоматический АЕ 1031-194,		
	$I_{н.р.}$ = 6А; 1,25$I_н$, ТУ16-522.021-78	1	
1KV1,	Реле РПУ-2-36 004У3Б; ~220В		
1KV2	ТУ16-523.331-78	2	
1SA1,	Переключатель универсальный УП5311-С23,		Рукоятка
1SA2	ТУ16-524.074-75	2	револьверная
1SB1,	Пост управления кнопочный ПКЕ-612-2У3		
1SB2	ТУ16-526.216-78	2	
	Аппаратура по месту		
1MA1	Механизм исполнительный	1	Учтено ОВ
1SB	Пост управления ПКУ15-19.331-5492;		
	ТУ16-526-336-75	1	Учтено ЭМ
1KM1,	Пускатель магнитный		
1KM2		2	Учтено ЭМ

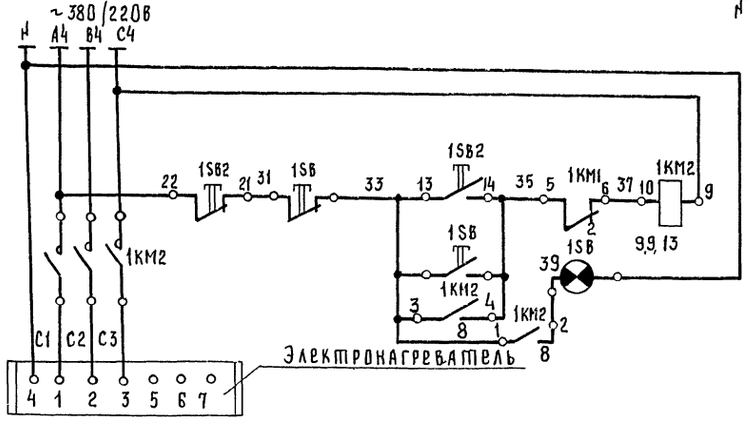

7	Питание ~380/220В	
8	Местное	Управление электронагревателем
9	Дистанционное	

Диаграмма замыкания контактов ключа управления 1SA1 (1SA2)

УП 5311-С23

№ секции	№ контакта	Положение рукоятки: +45° (откр.)	0 откл.	-45° дист. (закр.)
I	1-2			X
II	3-4	X		

64

8718/1

ГИП	Серебрякова		1.83
Нач.отд	Калганов		7.83
Гл.инж.пр.	Пайкин		7.83
Гл.спец.	Никитин		7.83
Рук.гр.	Хомяков		7.83
Вед.инж.	Давыдов		7.83
Н.контр.	Есина		7.83

ТП-816-2-6.83 АП

Механизированная мойка грузовых автомобилей, тракторов и комбайнов

Стадия	Лист	Листов
Р	3	

Приточная система П1. Схема электрическая принципиальная (начало)

Гипропромсельстрой г. Саратов

Привязан:

Инв. №

Инв.№ подл. | Подпись и дата | Взам. инв.№

Альбом I

Типовой проект

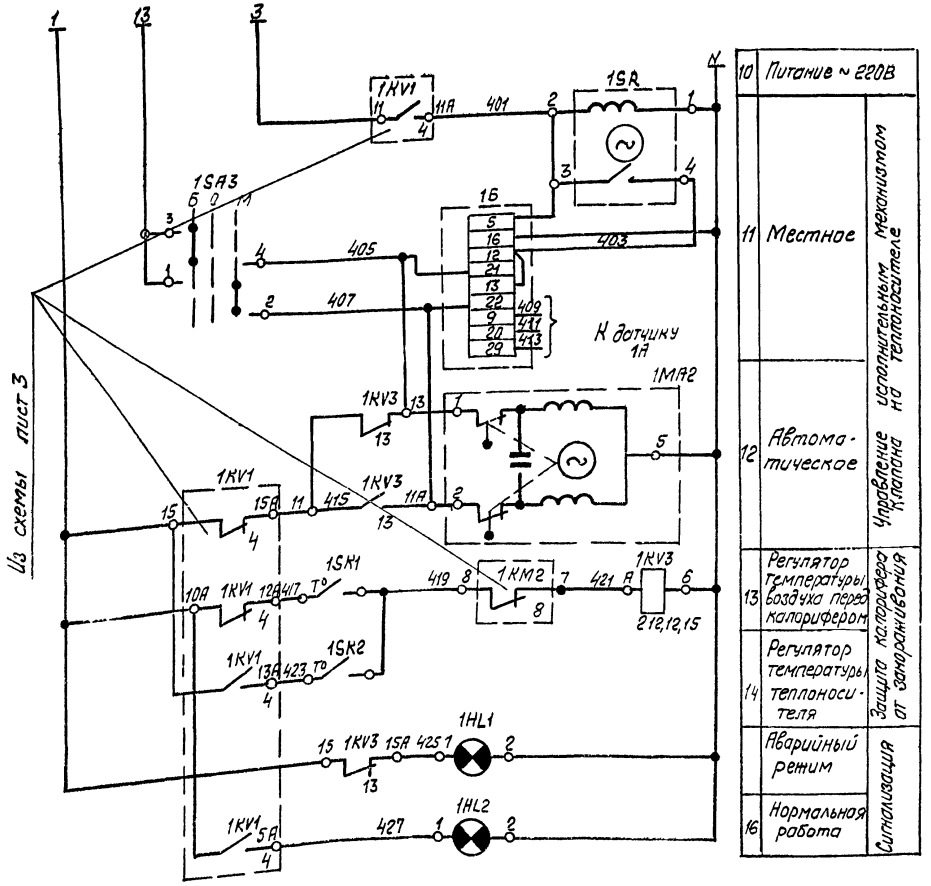

10	Питание ~ 220В	
11	Местное	Управление исполнительным механизмом на теплоносителе
12	Автоматическое	
13	Регулятор температуры воздуха перед калорифером	Защита калорифера от замораживания
14	Регулятор температуры теплоносителя	
	Аварийный режим	Сигнализация
16	Нормальная работа	

Диаграмма замыкания контактов ключа управления 1SA3

УП5311- С23

N секции	N контакта	положение рукоятки +45°	0	-45°
		больше	откл.	меньше
I	1-2			X
II	3-4	X		

Диаграмма замыкания контактов регулятора температуры 1Б

РТ-3-Ч4

Обозначение цепи	Температура ниже заданной +5°С	Температура выше заданной +35°С
12-21	▬	
13-22		▬

Диаграмма замыкания контактов регулятора температуры 1SK1

ТУДЭ-1-2

Обозначение контакта	Температура наружного воздуха -30°С	+3 °С	+40°С
T°	▬		

Диаграмма замыкания контактов регулятора температуры 1SK2

ТУДЭ-4

Обозначение контакта	Температура обратного теплоносителя 0°С	+25°С	+250°С
T°	▬		

Поз. обозн.	Наименование	Кол.	Примечание
	Аппаратура на 1ЩА		
1SR	Прерыватель ступенчатый импульсный СИП-014; ~220В	1	
1SA3	Переключатель универсальный		Рукоятка
	УП5311- С23 надпись №48; ТУ16.524.074-75	1	револьверная
1KV3	Реле РПУ-2-36004 УЗБ; 220В		
	ТУ 16-523.331-78	1	
1Б	Регулятор температуры РТ-3-Ч4 гр.23		
	~220В; от 0°С до +40°С	1	
	Арматура сигнальная АС-2 с		
1HL1	красным плафоном	1	
1HL2	зеленым плафоном	1	
	Аппаратура по месту		
	Устройство терморегулирующее дилатометрическое		
1SK1	ТУДЭ-1-2; от -30°С до +40°С	1	
1SK2	ТУДЭ-4; от 0°С до +250°С	1	
1MA2	Механизм исполнительный ПР-1М, ~220В	1	Учтено -ОВ
1А	Термометр сопротивления медный ТСМ-6097		
	гр.23, монтажная длина 80мм	1	

65

8718/1

ГИП	Серегрямова			V.08	ТП-816-2-6.83 -АП
Нач.отд.	Калганов			7.83	
Гл.инж.отд.	Пайкин			7.83	
Гл.спец.	Никитин			7.83	Механизированная мойка грузовых автомобилей, тракторов и комбайнов
Рук.гр.	Хамаков			7.83	
Привязан	Вед.инж.	Давыдов		7.83	Стадия: Р; Лист: 4; Листов:
Инв.№	Н.контр.	Давыдов		7.83	Приточная система П1 Схема электрическая принципиальная (продолжение)
					ГИПРОПРОМСЕЛЬЭЛЕКТРОМОНТАЖ г. Саратов

Инв.№ подл. | Подпись и дата | Взам.инв.№

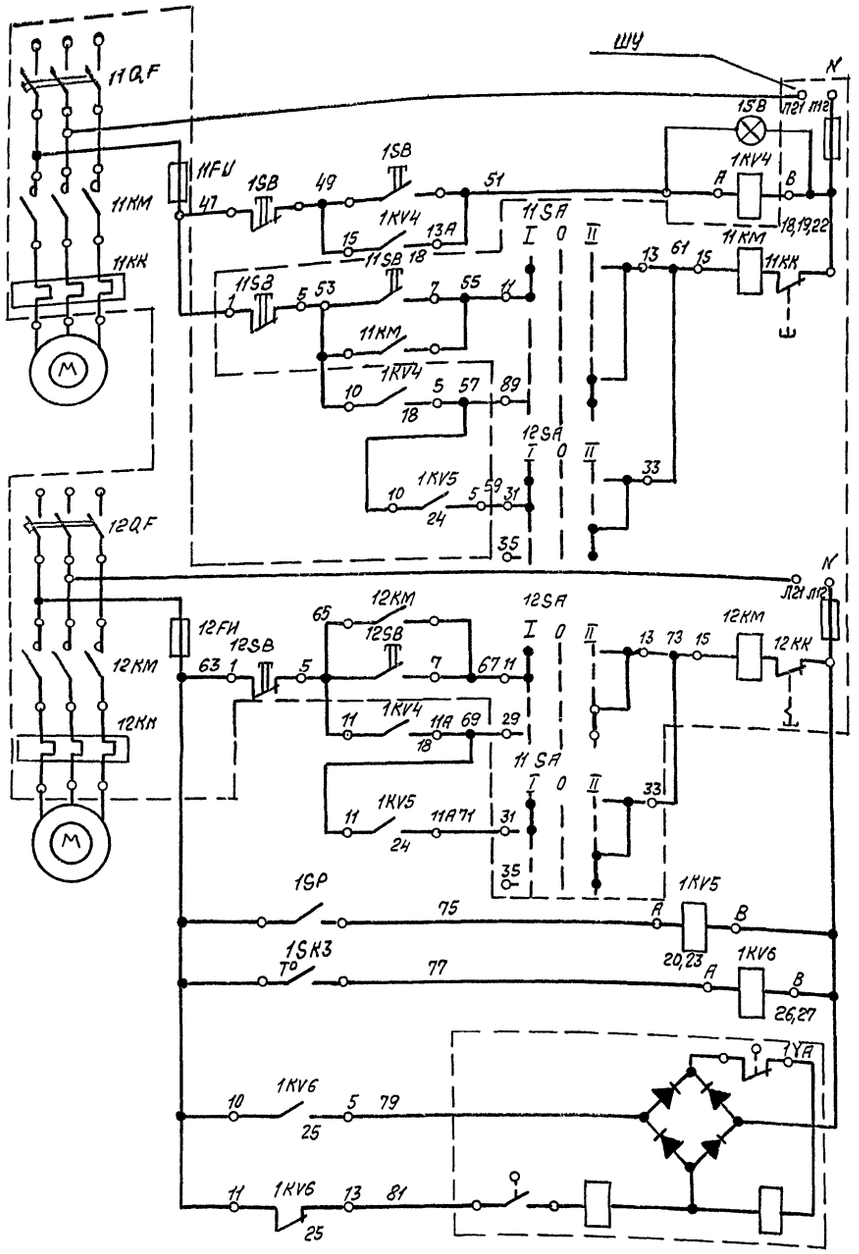

17	Питание ~380/220В	Управление электродвигателями насосов подачи промежуточного теплоносителя
18	Реле промежуточное	
19	Местное и дистанционное	
20	Автоматическое	
21	Питание ~380/220В	
22	Местное и дистанционное	
23	Автоматическое	
24	Контроль обмерзания калорифера промежуточного теплоносителя	
25	Контроль температуры промежуточного теплоносителя	
26	открыт	Вентиль на трубопроводе промежуточного теплоносителя
27	закрыт	

Диаграмма замыкания контактов регулятора температуры 1SK3

ТУДЭ-1	
Обозначение контакта	Температура наружного воздуха -30°С +3° 40°С
T°	

Диаграмма замыкания контактов датчика-реле перепада напора 1SP

ДПН	
Обозначение контакта	Перепад напора 0кПа 0,06кПа 0,1кПа

Поз. обозначение	Наименование	Кол.	Примечание
	Аппаратура на 1ЩА		
1KV4,1KV5,	Реле РПУ-2-36004У3Б; ~220В; 50 Гц		
1KV6	ТУ16-523.331-78	3	
	Аппаратура по месту		
1SK3	Устройство терморегулирующее дилатометрическое электрическое типа ТУДЭ-1, нормально открытые контакты, диапазон дифференциалов 2...10°С	1	
1SP	Датчик-реле перепада напора типа ДПН, верхний предел настройки 0,1 кПа (10 кгс/м²) исполнение обыкновенное	1	
ШУ	Шкаф управления ШУ 5104-03В2К	1	учтено ЭМ
1YA	Вентиль 15кч 892П1 комплектнос приводом электромагнитным ЭВ-3М, ~220В	1	

Альбом I

Типовой проект

66

8718/1

ГИП	Серебрякова		1.08
Нач отд	Калганов		7.83
Гл инж отд	Пайкин		7.83
Гл. спец	Никитин		7.83
Рук. гр.	Хомяков		7.83
Н. контр.	Есина		1.08.83

ТП-816-2-6.83 АП

Механизированная мойка грузовых автомобилей, тракторов и комбайнов

Стадия	Лист	Листов
Р	5	

Приточная система П1. Электрическая принципиальная (окончание)

ГИПРОПРОМСЕЛЬСТРОЙ г. Саратов

Привязан

Инв. N

Инв. N подл. | Подпись и дата | Взам. инв. N

Альбом I

Типовой проект

Наименование параметра и место отбора импульса	Температура теплоносителя			Температура воздуха			Заслонка наружного воздуха	Клапан на трубопроводе обратного теплоносителя	Вентиль на трубопроводе промежуточного теплоносителя	Температура воздуха		Перепад давления на воздуховоде выброса	Температура промежуточного теплоносителя			Давление	
	До калорифера	После калорифера		В форкамере	Перед калорифером	В помещении				Приточного	Наружного		до теплообменника		после теплообменника	Напорные патрубки насосов перекачки промежуточного теплоносителя	
Обозначение монтажного чертежа	ТМ4-143-75		—	ТМ4-142-75		—	—	—	—	ТМ4-161-75	—	—	—	ТМ4-143-75		ТК4-3138-70	
Позиция	4	3	1SK2	16	6	5	1MA1	1MA2	1YA	1A	1SK1	SP	1SK3	14	15	11	12

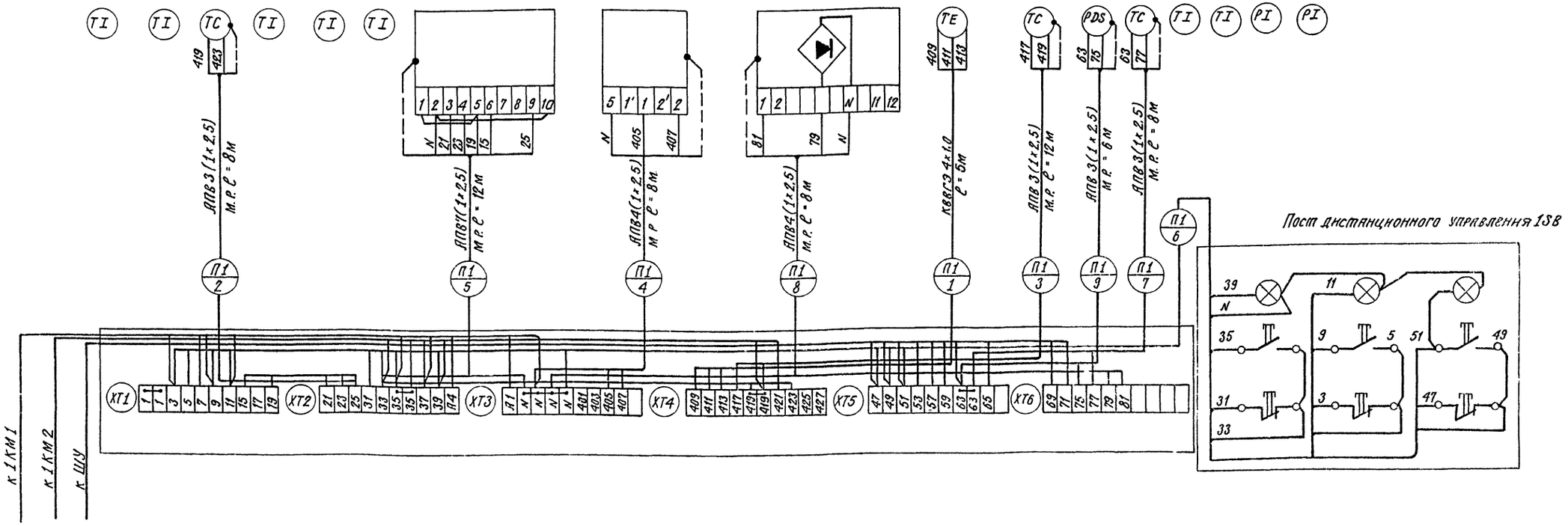

Поз. Обозначение	Наименование	Кол.	Примечание
1	Провод АПВ 1×2,5 ЗВО ГОСТ 6323-79*	280	м
2	Кабель КВВГЭ 4×1,0 мм²; ГОСТ 1508-78* Е	5	м
3	Кабель АКВВГ 10×2,5 мм², ГОСТ 1508-78* Е	—	учтено ЭМ
4	Металлорукав РВ Ц-Х-25; ТУ22-3988-77	62	м

Обозначение	Наименование
	Зануляющий проводник электроустановки, присоединяемый к контуру зануления объекта
	Жила кабеля или провода, используемая для зануления электроустановки

67
8718/1

ГИП	Серебрякова		1.03	ТП-816-2-6.83 АП
Нач. отд.	Калганов		7.87	
Гл. инж. пр.	Панкин		7.87	
Гл. спец.	Никитин		4.8	Механизированная мойка грузовых автомобилей, тракторов и комбайнов
Рук. гр.	Хомяков		7.85	
Вед. инж.	Давыдов		1.83	
Н. контр.	Есина		10.83	Приточная система П1 Схема внешних проводок

Стадия	Лист	Листов
Р	6	

ГИПРОПРОМСЕЛЬСТРОЙ г. Саратов

Привязан

Инв. №

Копировал: Сидорова

Формат А2

Инв. № подл. | Подпись и дата | Взам. инв. №

Альбом I

Типовой проект

Схема электрическая принципиальная управления. Приводы нн2(4)

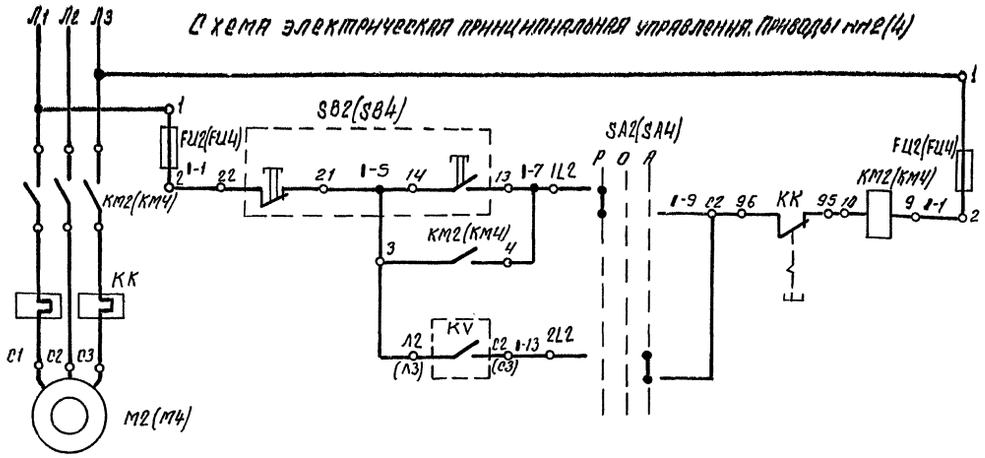

Питание ~380 В от 1шр	
Ручное управление	Управление электродвигателем вентиляторов воздушной завесы
Автоматическое управление	

Схема электрическая принципиальная автоматического управления

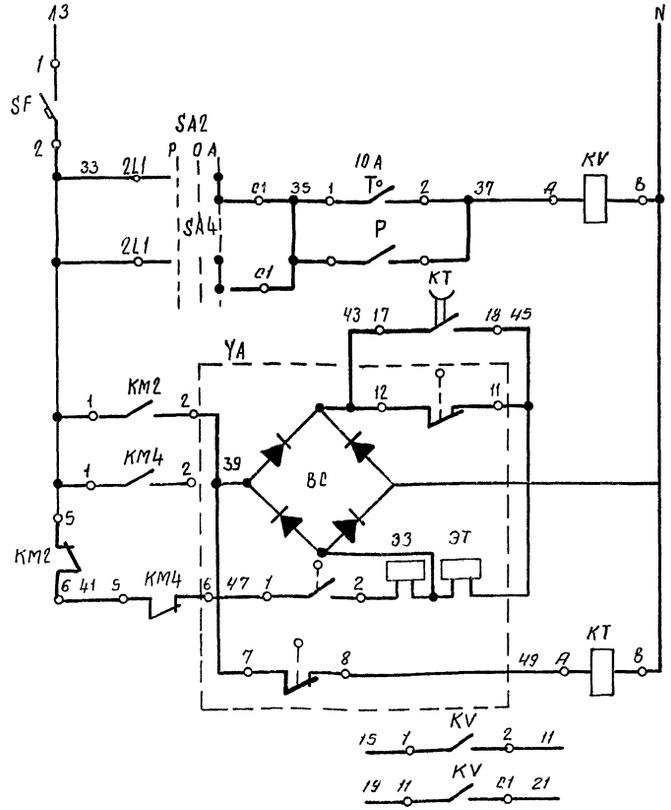

Питание ~220В	
Датчик температуры	
Из схемы управления открытием ворот (шифр 42-74)	
Открытие	Соленоидный вентиль на трубопроводе обратного теплоносителя
Закрытие	
В схему управления вентиляторами завесы М2, М4	

1 — номер электропривода

Диаграмма работы контактов избирателя управления SA2(SA4)

ПП2-10/Н2				
N пакета	Обозначение контактов	Ручное P	Откл. O	Автом. A
I	C2-2L2			X
	C2-1L2	X		
II	C1-2L1			X
	C1-1L1	X		

Диаграмма работы контактов регулятора температуры 10А

ДТКБ-53	
Обозначение контакта	Температура воздуха в помещении 0°С 18°С 30°С
T°	

Поз обозначение	Наименование	Кол.	Примечание
	По месту		
10А	Датчик температуры камерный биметаллический		
	ДТКБ-53 0...30°С	1	
YA	Электромагнитный привод ЭВ-3М		
	комплектно с вентилем 15КЧ892П1	1	Учтено ОВ
	В ящике управления 2Я		
КМ2, КМ4	Пускатель магнитный ПМЕ-112 Jнз.=6,3А	2	
FU2, FU4	Предохранитель ПРС-6П, 6А, ~380В	4	
SA2, SA4	Переключатель пакетный ПП2-10/Н2		
	~380В, 6.3А	2	
SB2, SB4	Кнопка управления ПКЕ-612-2У3;		
	ТУ 16.526.216-78	2	
KV	Пускатель магнитный ПМЕ-071, ~220В, 4з+4р	1	
SF	Выключатель автоматический АЕ-1031-1У4		
	~220В, Jр=6А	1	
KT	Реле времени РВП 72-3122 ООУЧ~220В	1	

Для приводов нн5.7 схема аналогична. Ящик управления 5Я. Цифровой индекс у аппаратуры меняется соответственно на 5.7.

68
8718/1

ГИП	Серебряков		10.83
Нач отд	Калганов		7.83
Гл инж отд	Пайкин		7.83
Гл спец.	Никитин		7.83
Рук гр	Хомяков		7.83
Вед инж	Давыдов		7.83
Н. контр.	Есина		10.83

ТП 816-2-6.83 АП

Механизированная мойка грузовых автомобилей, тракторов и комбайнов

Стадия	Лист	Листов
Р	7	

Воздушная завеса. Схема электрическая принципиальная управления. Приводы нн2(4)

ГИПРОПРОМСЕЛЬСТРОЙ г. Саратов

Привязан

Инв. № подл. | Подпись и дата | Взам. инв. №

Альбом I

Типовой проект

Схема внешних проводок

Наименование параметра и место отбора импульса	Вентилятор М2	Температура в зоне ворот	Трубопровод обратного теплоносителя	Вентилятор М4	Температура трубопровод прямого теплоносителя	Температура трубопровод обратного теплоносителя
Обозначение монтажного чертежа	—	ТМ4-41-73	—	—	ТМ4-143-75	ТМ4-143-75
Позиция	—	10А	YA	—	4	3

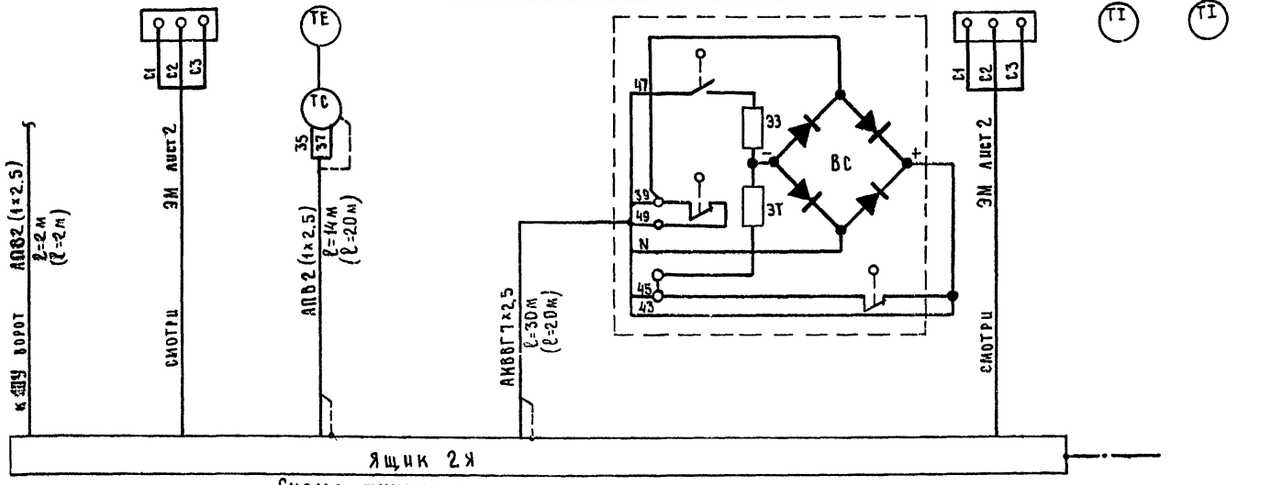

Схема функциональная

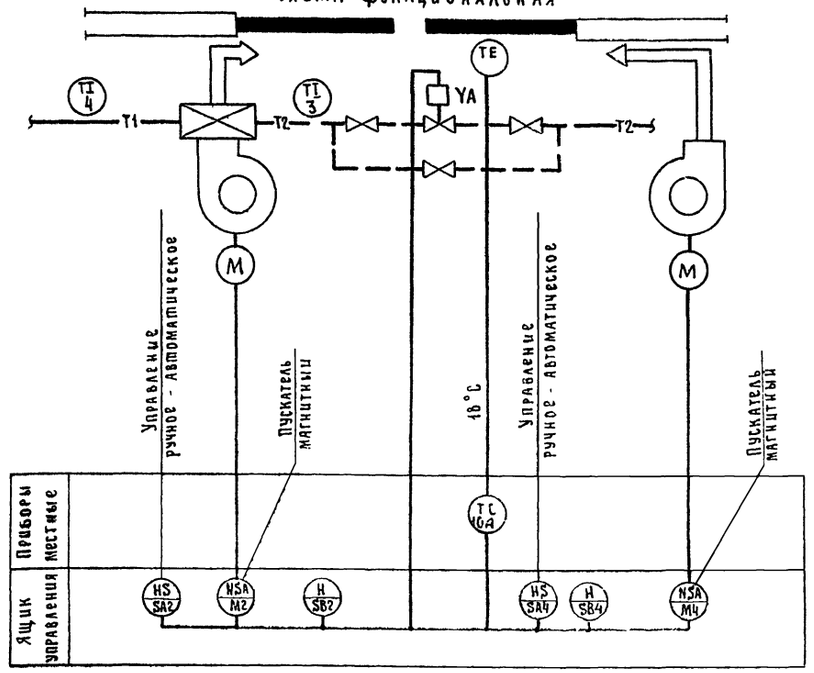

Поз. обозначение	Наименование	Кол.	Примечание
1	Провод АПВ 3В0В 1×2,5		
	ГОСТ 6323-79*	80	м
2	Кабель АКВВГ 7×2,5		
	ГОСТ 1508-78**Е	55	м

Обозначение	Наименование
	Зануляющий проводник электроустановки, присоединяемый к контуру зануления объекта
	Жила кабеля или провода, используемая для зануления электроустановки

Для приводов №№ 5,7 схема аналогична. Ящик управления 5Я. Цифровой индекс у аппаратуры меняется соответственно на 5,7, длины кабелей и пучков проводов для приводов №№ 5,7 в скобках.

69
8718/1

ГИП	Серебрякова		1.08	ТП 816-2-6.83 АП
Нач. отд.	Калганов		2.83	
Гл. инж. отд.	Лайкин		2.83	
Гл. спец.	Никитин		2.83	Механизированная мойка грузовых автомобилей, тракторов и комбайнов
Рук. гр.	Хомяков		2.83	
Вед. инж.	Давыдов		2.83	Стадия Р; Лист 8; Листов
Н. контр.	Есина		1.08.83	Воздушная завеса. Схемы: внешних проводок, функциональная. Приводы №№ 2 (4)

Привязан

Инв. №

Инв. № подл. | Подпись и дата | Взам. инв. №

Гипропромсельстрой г. Саратов

Копировал

Формат А2

Поз.	Обозначение	Наименование	Кол.	Примеч.
		Детали		
1		Рейка		
2		Рейка		
3		Рейка		
4		Плата		
		Стандартные изделия		
5		Шкаф щита		
		ЩШМ -1000 x 600 - I - У4 - IР30		
		ОСТ 36 13 - 76		
		Прочие изделия		
6	1Б	Регулятор температуры		поставка
		трехпозиционный РТ-3-У4 гр. 23		заказчика
		0°...40°С ТУ 25 02 (3У25 74.096-75)	1	
7	1SA1, 1SA2, 1SA3	Переключатель универсальный		ТМ 4-
		УП 5311-С23; ТУ16 524.074-75	3	-1215-73

Изм.	Лист	№ докум.	Подп.	Дата
Разраб.		Давыдов		7.83
Провер.		Хомяков		7.83
Гл. спец.		Никитин		7.83
Нач. отд.		Калганов		7.83
ГИП		Серебрякова		1.08
Н. контр.		Есина		1.08.83

ТП 816-2-6.83 АП-01-00СБ

Щит автоматизации 1ЩА. Общий вид

Лит	Масса	Масштаб
	—	—

Лист 1 Листов 16

ГИПРОПРОМСЕЛЬСТРОЙ г. Саратов

Копировал Мешкова Формат А4

Поз	Обозначение	Наименование	Кол.	Примеч.
8	1SB1, 1SB2	Пост управления кнопочный		ТМ4-
		ПКЕ-612-2У3; ТУ16.526.216-78	2	1150-75
9	1HL1	Арматура типа АС-2		ТМ4-
		плафон зеленый, ТУ16.535.930-76	1	1115-73
10	1HL2	То же, плафон красный	1	ТМ4-1115-73
11	1KV1....1KV6	Реле РПУ-2-3600 4У3Б;		
		~220В; 50Гц; ТУ16.523.331-78	6	
12	1SR	Прерыватель ступенчатый		
		СИЛ-01У; ~220; ТУ50-13-71	1	
13	1SF	Выключатель автоматичес-		
		кий АЕ-1031-1У4;		
		ТУ16.522.021-78	1	
14		Блок зажимов Б3-10		
		ТУ36.1750-74	6	
15		Упор ТУ36.1751-74	2	
16		Рамка 66x26; ТУ36.1130-74	8	
		Материалы		
17		Провод 380В ГОСТ 6323-79*		
		ПВ1 1x1,0	70м	
18		Провод ГОСТ 17515-72*Е		
		НВМ 1x0.75	80м	

Альбом I. Типовой проект. Подпись и дата. Инв. № дубл. Взамен инв. № Подпись и дата. Инв. № подл.

Изм. Лист № докум. Подпись Дата

ТП 816-2-6.83 АП-01-00СБ

Лист 2

Копировал Мешкова Формат А4

ТП АП-01-00СБ

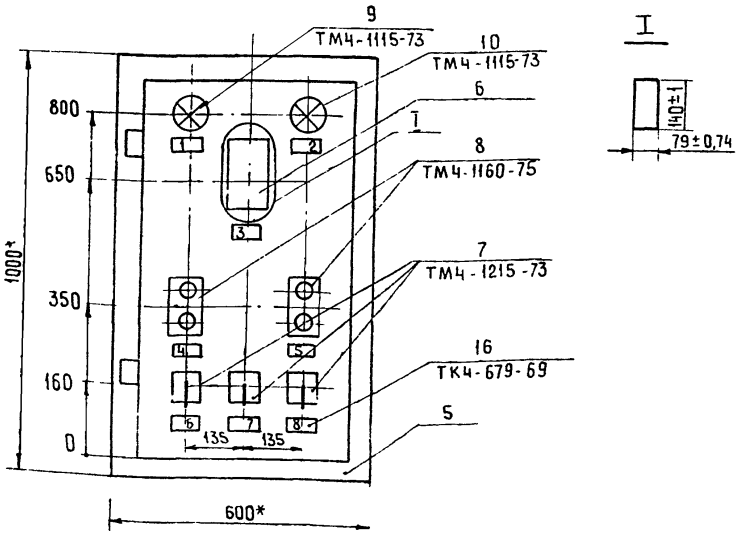

1* Размеры для справок

2 Покрытие - вариант 2 ОСТ 3613-76

3 Таблица соединений выполнена на основании схем листы: 3,4,5

70
8718/1

Изм. Лист № докум. Подп. Дата

ТП 816-2-6.83 АП-01-00СБ

3

Альбом I. Типовой проект. Подпись и дата. Инв. № дубл. Взамен инв. № Подпись и дата. Инв. № подл.

Таблица 1

Надписи на табло и в рамках

Продолжение табл. 1

№ надписи	Надпись	Кол.	№ надписи	Надпись	Кол.
	Рамка 66 x 26				
1	Нормальная работа	1			
2	Замораживание				
	калорифера	1			
3	Температура после				
	вентилятора	1			
4	Приточный вентилятор	1			
5	Электронагреватель				
	Вкл. - Откл.	1			
6	Выбор режима				
	мест - О - дист.	1			
7	Заслонка наружного				
	воздуха				
	Откр - О - Закр	1			
8	Клапан на теплоно-				
	сителе				
	Больше - О - меньше	1			

Изм. Лист № докум. Подпись Дата

ТП 816-2-6.83 АП-01-00СБ

Лист 4

Копировал Мешкова Формат А4

Вид на внутренние плоскости (развернуто)

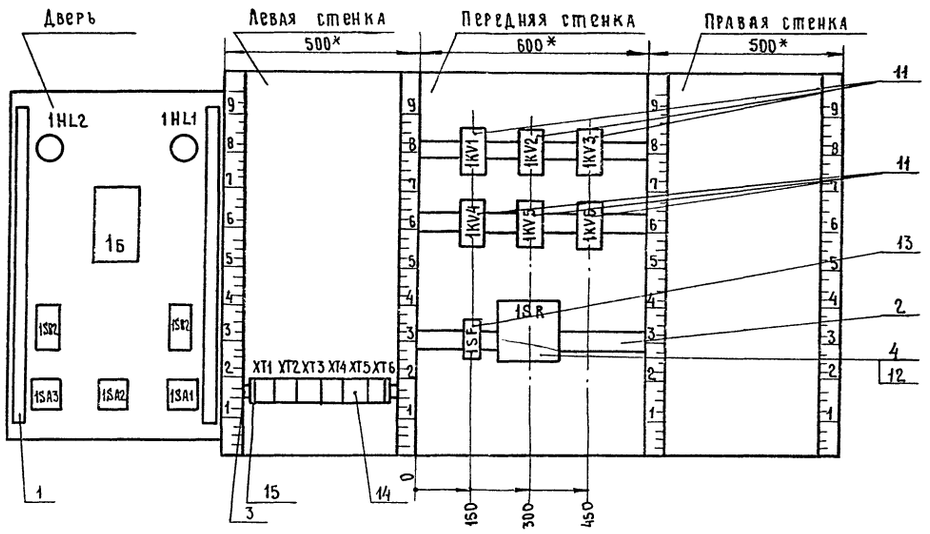

Таблица 2

Соединения проводок

Проводник	Откуда идет	Куда поступает	Данные провода	Примечание
	Передняя стенка			
N	1KV1/B	1KV2/12		
N	1KV2/12	1KV2/11A		П
N	1KV2/11A	1KV3/B		
N	1KV3/B	1KV6/B		
N	1KV6/B	1KV5/B		
N	1KV5/B	1KV4/B		
N	1KV4/B	1SR/1		
1	1SF/2	XT1/1		
1	1SF/2	1KV1/15	ПВ1 1×0	
1	1KV1/15	1KV1/10A		П
1	1KV1/10A	1KV3/15		
3	1KV1/10	1KV1/11		П
17	1KV1/12	1KV2/A		
17	1KV2/A	1KV2/5		П
17	1KV2/5	1KV2/13A		П
19	1KV2/15	1KV2/13		П
401	1KV1/11A	1SR/2		
401	1SR/2	1SR/3		П
415	1KV1/15A	1KV3/11		
51	1KV4/13A	1KV4/A		П
57	1KV4/5	1KV5/10		
63	1KV6/10	1KV6/11		П
69	1KV4/11A	1KV5/11		

Продолжение табл.2

Проводник	Откуда идет	Куда поступает	Данные провода	Примечание
79	1KV6/5	XT6/5	ПВ1 1×1.0	
81	1KV6/13	XT6/6	ПВ1 1×1.0	
Земля	Рейки для установки аппаратов /⏚	Стойка /⏚		

Альбом I
Типовой проект
Инв. № подл. | Подп. и дата | Взам. инв. № | Инв. № дубл. | Подп. и дата

Альбом I

Продолжение табл.2

Проводник	Откуда идет	Куда поступает	Данные провода	Примечание
	Левая стенка			
1	XT1/1	XT1/2		П
3	XT1/3	1KV1/10		
5	XT1/4	1KV3/10		
7	XT1/5	1KV3/5		
11	XT1/7	KV1/A		
15	XT1/8	1KV1/5		
17	XT1/9	1KV1/12		
19	XT1/10	1KV2/15		
21	XT2/1	1KV2/11		
23	XT2/2	1KV2/10	ПВ1 1×1,0	
25	XT2/3	1KV2/8		
35	XT2/6	XT2/7		П
A1	XT3/1	1SF/1		
N	XT3/2	1KV1/8		
N	XT3/2	XT3/3		П
N	XT3/3	XT3/4		П
N	XT3/4	XT3/5		П
401	XT3/6	1KV1/11A		
403	XT3/7	1SR/4		
405	XT3/8	1KV3/13		
407	XT3/9	1KV3/11A		

Типовой проект

Изм. Лист № докум. Подп Дата

тп 816-2-6.83 АП-01-ООСБ

Лист 8

Копировал: Милохина

Формат А4

Альбом I

Продолжение табл.2

Проводник	Откуда идет	Куда поступает	Данные провода	Примечание
417	XT4/4	1KV1/12A		
419	XT4/5	XT4/6		П
421	XT4/7	1KV3/A	ПВ1 1×4,0	
423	XT4/8	1KV1/13A		
425	XT4/9	1KV3/15A		
427	XT4/10	1KV1/5A		
1	XT1/2	1SA1/1		
3	XT1/3	1SA1/2		
7	XT1/5	1SB1/13		
9	XT1/6	1SB1/14		
15	XT1/8	1SA2/4		
17	XT1/9	1SA2/2	НВМ 1×0,75	
31	XT2/4	1SB2/21		
33	XT2/5	1SB2/13		
35	XT2/6	1SB2/14		
A4	XT2/10	1SB2/22		
N	XT3/5	1Б/16		
401	XT3/6	1Б/5		
403	XT3/7	1Б/12		
405	XT3/8	1Б/21		
407	XT3/9	1Б/22		

Типовой проект

Подпись и дата | Инв. № дубл. | Взам. инв. № | Подпись и дата | Инв. № подл.

Изм. Лист № докум. Подп. Дата

тп 816-2-6.83 АП-01-ООСБ

Лист 9

Копировал: Милохина

Формат А4

Альбом I

Продолжение табл.2

Проводник	Откуда идет	Куда поступает	Данные провода	Примечание
425	XT4/9	1HL1/1	НВМ 1×0,75	
427	XT4/10	1HL2/1		
49	XT5/2	1KV4/15		
51	XT5/3	1KV4/13A		
53	XT5/4	1KV4/10		
57	XT5/5	1KV4/5		
59	XT5/6	1KV5/5		
63	XT5/7	XT5/8		П
63	XT5/7	1KV6/10	ПВ1 1×1,0	
65	XT5/9	1KV4/11		
69	XT6/1	1KV4/11A		
71	XT6/2	1KV5/11A		
75	XT6/3	1KV5/A		
77	XT6/4	1KV6/A		
409	XT4/1	1Б/9		
411	XT4/2	1Б/20	НВМ 1×0,75	
413	XT4/3	1Б/29		

Типовой проект

Инв. № подл. | Подп. и дата | Инв. № дубл. | Взам. инв. № | Подп. и дата

Изм. Лист № докум. Подп. Дата

тп 816-2-6.83 АП-01-ООСБ

Лист 10

Копировал: Милохина

Формат А4

Альбом I

Продолжение табл.2

Проводник	Откуда идет	Куда поступает	Данные провода	Примечание
	Дверь			
1	1SA1/1	1SA1/3		П
7	1SB1/13	1SB1/21		П
13	1SA1/4	1SA2/3		
13	1SA2/3	1SA2/1		П
13	1SA2/1	1SA3/3		
13	1SA3/3	1SA3/1	ПВ1 1×1,0	П
13	1SA3/1	1SB1/22		
403	1Б/12	1Б/13		П
405	1Б/21	1SA3/4		
407	1Б/22	1SA3/2		
N	1HL1/2	1HL2/2		
N	1Б/16	1HL1/2		

Типовой проект

Инв. № подл. | Подп. и дата | Инв. № дубл. | Взам. инв. № | Подп. и дата

Изм. Лист № докум. Подп. Дата

тп 816-2-6.83 АП-01-ООСБ

Лист К4

Копировал Милохина

Формат А4

Альбом I

Типовой проект

Таблица 3
подключения проводок

Продолжение табл.3

Проводник	Вывод	Вид контакта	Вывод	Проводник
	Передняя стенка			
		1KV1		
15	5	Ж		
17*	12	Р	П10	3*
423	13А	Ж		
415	15А	Р	П15	1*
427	5А	Ж		
417	12А	Р	П10А	1*
401	11А	Ж	П11	3
11	А	К	В	Н*
		1KV2		
Н*	11АП	Ж		
21	11	Р	П13	19*
17*	БП	Ж		
23	10	Р	П12	Н*
19	15П	Ж	П13А	17*
17*	АП	К	В	25

Продолжение табл.3

Проводник	Вывод	Вид контакта	Вывод	Проводник
		1KV3		
5	10	Ж	5	7
407	11А	Ж		
415	11	Р	13	405
1	15	Р	15А	425
421	А	К	В	Н*
		1KV4		
49	15	Ж	П13А	51*
53	10	Ж	5	57*
65	11	Ж	11А	69*
51	АП	К	В	Н
		1KV5		
57	10	Ж	5	59
69	11	Ж	11А	71
75	А	К	В	Н*

Инв.№ подл. | Подп. и дата | Взам.инв.№ | Инв.№ дубл. | Подп. и дата

Изм. Лист № докум. Подп. Дата

ТП 816-2-6.83 АП-01-ООСБ

Лист 12

Копировал: Саву Савина Формат А4

Продолжение табл.3

Проводник	Вывод	Вид контакта	Вывод	Проводник
		1KV6		
63*	10П	Ж	5	79
63	11П	Р	13	81
77	А	К	В	Н*
		1SF		
А1	1		2	1*
		1SR		
401	3П	Ж	4	403
401*	2П	К	1	Н

Продолжение табл.

Проводник	Вывод	Вид контакта	Вывод	Проводник

Инв.№ подл. | Подп. и дата | Взам.инв.№ | Инв.№ дубл. | Подп. и дата

Изм. Лист № докум. Подп. Дата

ТП 816-2-6.83 АП-01-ООСБ

Лист 13

Копировал: Саву Савина Формат А4

Альбом I

Типовой проект

Продолжение табл.3

Проводник	Вывод	Вид контакта	Вывод	Проводник
	Левая стенка			
		XT1		
1*	1П			
1	2П			
3*	3			
5	4			
7*	5			
9	6			
11	7			
15*	8			
17*	9			
19	10			
		XT2		
21	1			
23	2			
25	3			
31	4			
33	5			
35*	6П			
35	7П			
37	8			

Продолжение табл.3

Проводник	Вывод	Вид контакта	Вывод	Проводник
39	9			
А4	10			
		XT3		
А1	1			
*Н	2П			
*Н	3П			
*Н	4П			
*Н	5П			
*401	6			
*403	7			
*405	8			
*407	9			

8718/1 73

Инв.№ подл. | Подп. и дата | Взам.инв.№ | Инв.№ дубл. | Подп. и дата

Изм. Лист № докум. Подп. Дата

ТП 816-2-6.83 АП-01-ООСБ

Лист 14

Копировал: Саву Савина Формат А4

Альбом I

Типовой проект

Продолжение табл.3

Проводник	Вывод	Вид контакта	Вывод	Проводник
		XT4		
409	1			
411	2			
413	3			
417	4			
419*	5П			
419	6П			
421	7			
423	8			
425*	9			
427*	10			
		XT5		
47	1			
49	2			
51	3			
53	4			
57	5			
59	6			
63*	7П			
63	8П			
65	9			

Продолжение табл.3

Проводник	Вывод	Вид контакта	Вывод	Проводник
		XT6		
69	1			
71	2			
75	3			
77	4			
79	5			
81	6			

Инв.№ подл. | Подп. и дата | Взам.инв.№ | Инв.№ дубл. | Подп. и дата

Изм. Лист № докум. Подп. Дата

ТП 816-2-6.83 АП-01-ООСБ

Лист 15

Копировал: Саву Савина Формат А4

Формат	Зона	Поз.	Обозначение	Наименование	Кол	Примечание
				H51 01		
		06		Переключатель ПП2-10/Н2		
				U=380 В Исп.1	02	SA2, SA4
		07		Кнопка управления		
				ПКЕ-612-2У3;		
				ТУ 16.526.216-78	02	SB2, SB4

Изм.	Лист	№ докум.	Подп.	Дата

ТП 816-2-6.83 АП-02-001 Лист 2

Копировал: Милохина Формат А4

Альбом I

Типовой проект

Формат	Зона	Поз.	Обозначение	Наименование	Кол.	Примечание
				Документация		
А3			АП-02-00СБ	2Я. Общий вид		
А3			АП-02-00СХ	2Я. Схема электрическая		
				соединений		
			АП-02-002	2Я. Таблица перечня		
				надписей		
				Сборочные единицы		
				H1 01		
		01		Выключатель А63-М		
				$I_р$ = 5А	01	SF
		02		Пускатель магнитный		
				ПМЕ-071; U=220В; Ч3; 4р	01	KV
		03		Пускатель магнитный		
				ПМЕ-112; U=380В; $I_{н.э}$=6,3А	02	KM2, KM4
		04		Реле времени РВП 72-3122-		
				-00У4; U=220В	01	KT
		05		Предохранитель ПРС-8П		
				U = 380В $I_{пл.вст.}$=6А	04	FU2, FU4

Для ящика 5Я индексы у электроаппаратуры соответственно 5,7

Инв. № подл. | Подпись и дата | Взам. инв. № | Инв. № дубл. | Подпись и дата

Изм.	Лист	№ докум.	Подпись	Дата
Разраб.		Давыдов		2.83
Провер.		Хомяков		2.83
Нач. отд.		Калганов		2.83
ГИП		Серебрякова		1.0883
Н. контр.		Есина		1.0883

ТП 816-2-6.83 АП-02-001

Ящик управления 2Я. Технические данные аппаратов

Лит.	Масса	Масштаб
Лист 1	Листов 2	

ГИПРОПРОМЭЛЬЭЛЕКТРОМОНТАЖ г. Саратов

Копировал: Милохина Формат А4

Альбом I

Типовой проект

ПП АП-02-00СБ

Вид спереди
Дверь не показана

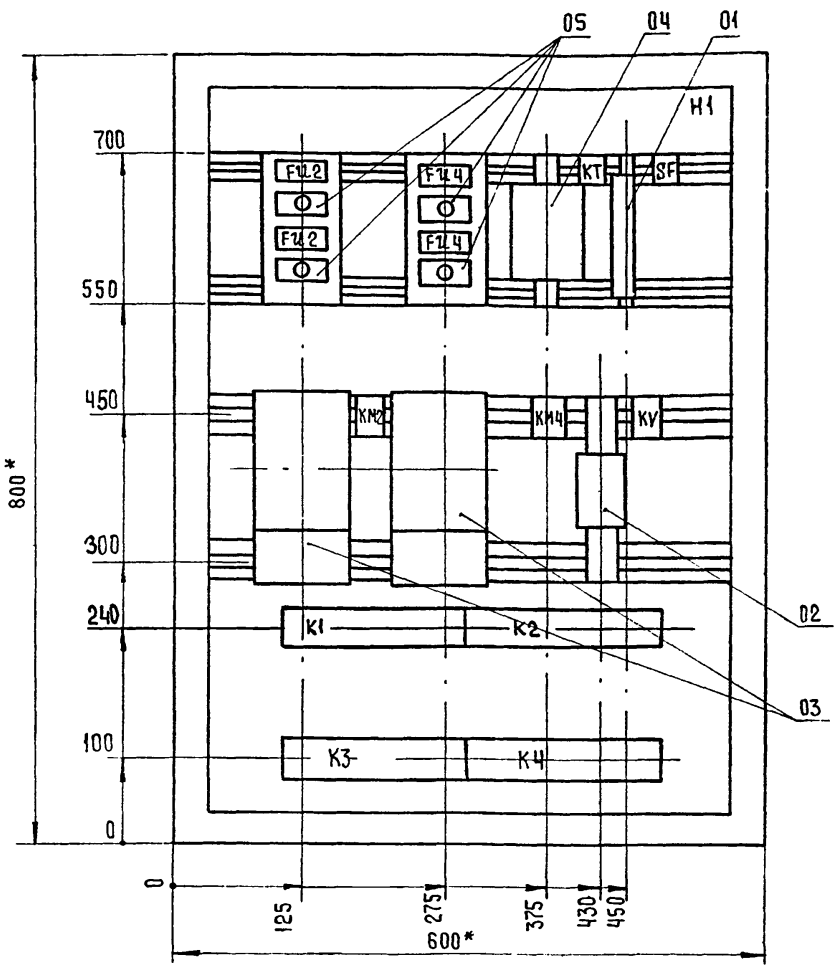

Дверь ящика
Вид спереди

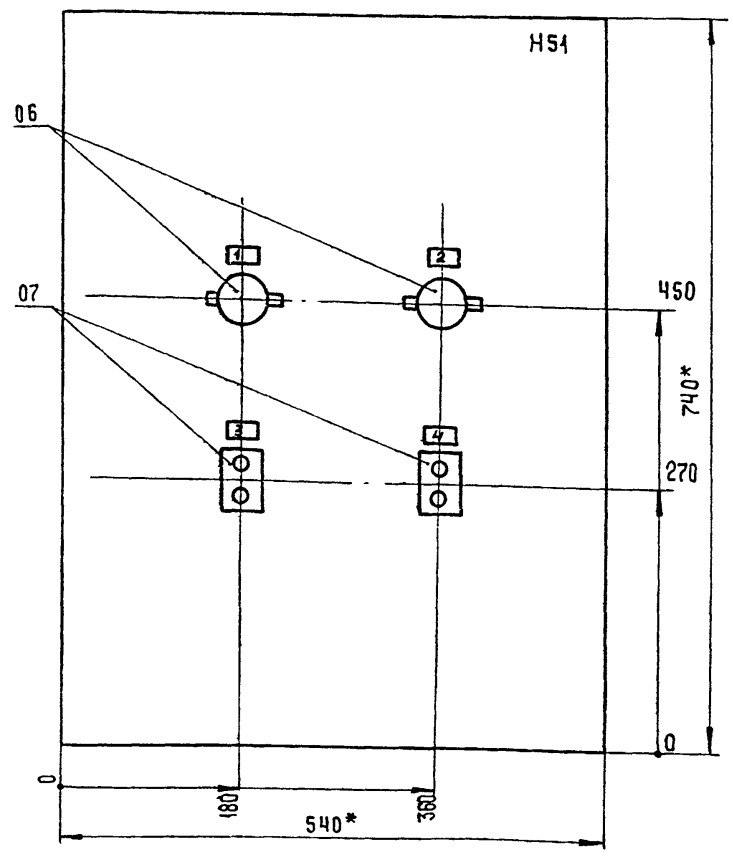

1. *-Размеры для справок.
2. В контуре табличек и аппаратов указаны номера надписей по перечню надписей.
3. Глубина ящика 367мм.
4. По данному чертежу изготовить 2 ящика (2Я, 5Я).
5. Для ящика 5Я индексы у электроаппаратуры соответственно 5,7.

Изм.	Лист	№ докум.	Подп.	Дата
Разраб.		Давыдов		2.83
Проверил		Хомяков		2.83
Нач. отд.		Калганов		2.83
ГИП		Серебрякова		1.0883
Н. контр.		Есина		1.0883

ТП 816-2-6.83 АП-02-00СБ

Ящик управления 2Я. Общий вид.

Лит	Масса	Масштаб
	—	1:5
Лист	Листов 1	

ГИПРОПРОМЭЛЬЭЛЕКТРОМОНТАЖ г. Саратов

Копировал: Милохина Формат А3

8718/1 74

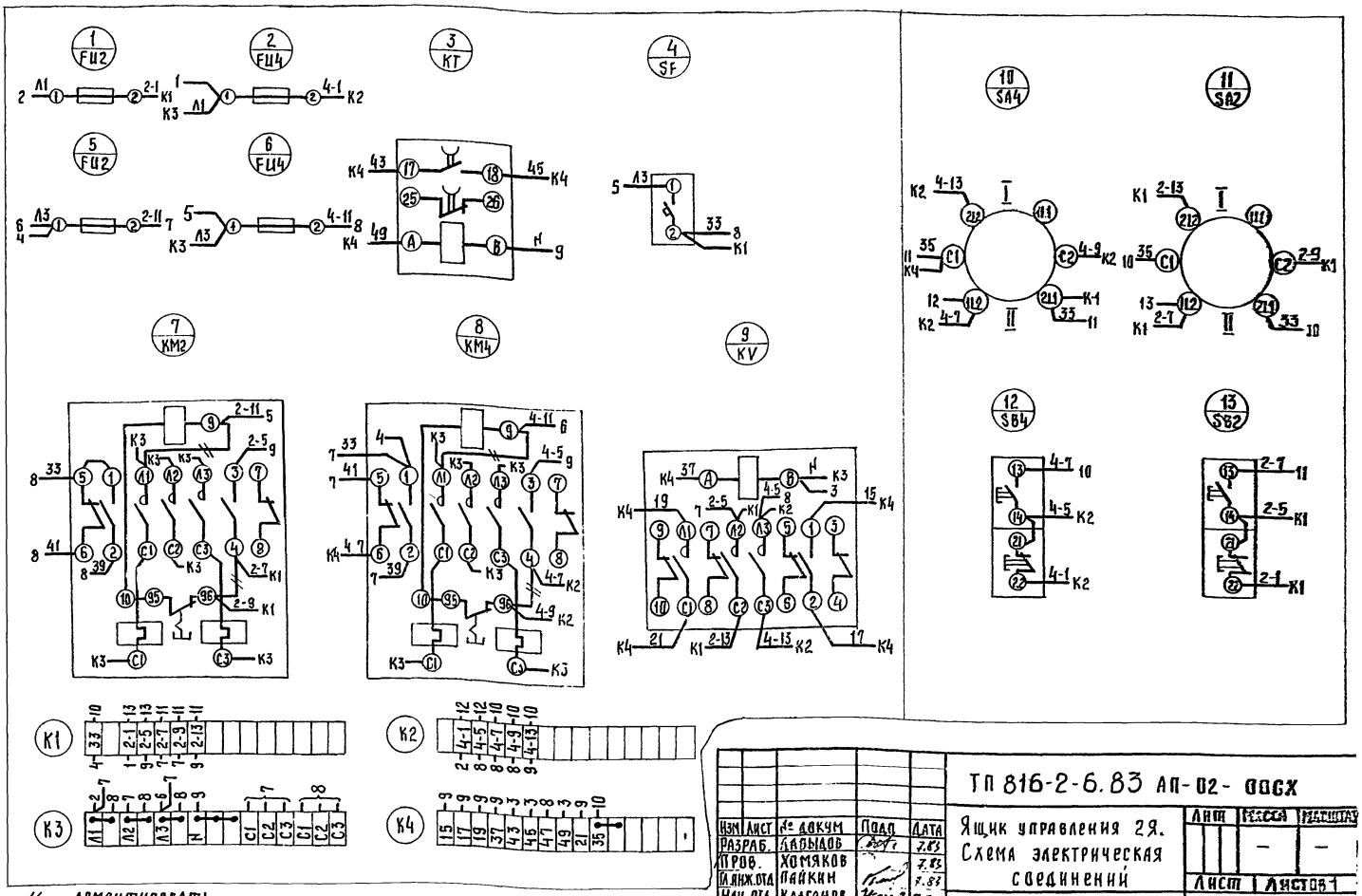

— демонтировать

Для ящика 5Я индексы у электроаппаратуры соответственно 5,7

Изм	Лист	№ докум	Подп	Дата
Разраб.		Дабыдов		7.83
Пров.		Хомяков		7.83
Гл.инж.отд		Пайкин		7.83
Нач.отд.		Калганов		7.83
ГИП		Серебрякова		7.83
Н.контр.		Есина		1.08.83

ТП 816-2-6.83 АП-02-00СХ

Ящик управления 2Я. Схема электрическая соединений

Лит	Масса	Масштаб
	—	—

Лист 1 Листов 1

ГИПРОПРОМСЕЛЬСТРОЙ г. САРАТОВ

Копировал: Савина Формат А3

Альбом I

Панель	Строка	Надпись	Поз. обозначение	Место надписи	Текст	Кол.	Вид шрифта	Заготовка
		1		Табличка	Вентилятор Н1	1		
		2		Табличка	Вентилятор Н2	1		
		3		Табличка	Вкл. – Откл.	1		
		4		Табличка	Вкл. – Откл.	1		
			SA2	На ключе	1 откл. – 2 автом. – 3 откл. – 4 ручн.	1		

8718/1

75

ТП 816-2-6.83 АП-02-002

			Дата
Разраб.	Дабыдов		7.83
Проверил	Хомяков		7.83
Нач.отд	Калганов		7.83
ГИП	Серебрякова		7.83
Н.контр.	Есина		1.08.83

Ящик управления 2Я. Таблица перечня надписей

Лит.	Лист	Листов
		1

ГИПРОПРОМСЕЛЬСТРОЙ г. САРАТОВ

Копировал: Савина Формат А4

Альбом I

Продолжение табл.3

Проводник	Вывод	Вид контакта	Вывод	Проводник
	Дверь			
		1HL1		
425	1		2	N
		1HL2		
427	1		2	N
		1Б		
401	5		16	N
403*	12П		21	405*
403	13П		22	407*
409	9			
411	20			
413	29			
		1SB2		
А4	22	Р	21	31
35	14	З	13	33
		1SB1		
13	22	Р	П21	7
9	14	З	П13	7

Продолжение табл.3

Проводник	Вывод	Вид контакта	Вывод	Проводник
		1SA3		
13*	1П		2	407
13*	3П		4	405
		1SA2		
13*	1П		2	17
13*	3П		4	15
		1SA1		
1*	1П		2	3
1	3П		4	13*

Подпись и дата | Инв. № дубл | Взам. инв. № | Подпись и дата | Инв. № подл

Изм	Лист	№ докум	Подп.	Дата

ТП 816-2-6.83 АП-01-00СВ

Лист 16

Копировал: Савина Формат А4

gost.e-ecolog.ru