ТИПОВОЙ ПРОЕКТ

503-4-39.86

СТАНЦИЯ ТЕХНИЧЕСКОГО ОБСЛУЖИВАНИЯ ЛЕГКОВЫХ АВТОМОБИЛЕЙ,

ПРИНАДЛЕЖАЩИХ ГРАЖДАНАМ, С ПРИМЕНЕНИЕМ ЛЕГКИХ МЕТАЛЛИЧЕСКИХ КОНСТРУКЦИЙ КОМПЛЕКТНОЙ ПОСТАВКИ

НА 20 ПОСТОВ

АЛЬБОМ IV

ОТОПЛЕНИЕ И ВЕНТИЛЯЦИЯ. ВНУТРЕННИЕ ВОДОПРОВОД И КАНАЛИЗАЦИЯ.

21198-04
ЦЕНА 5-24

gost.e-ecolog.ru

Отпечатано
в Новосибирском филиале ЦИТП
630064 г. Новосибирск пр. Карла Маркса 1
Выдано в печать 15 — 8 — 1986 г.
Заказ Т-2738 Тираж 500

ТИПОВОЙ ПРОЕКТ
503-4-39.86
ЗДАНИЕ СТАНЦИИ ТЕХНИЧЕСКОГО ОБСЛУЖИВАНИЯ ЛЕГКОВЫХ АВТОМОБИЛЕЙ,
ПРИНАДЛЕЖАЩИХ ГРАЖДАНАМ, С ПРИМЕНЕНИЕМ ЛЕГКИХ МЕТАЛЛИЧЕСКИХ КОНСТРУКЦИЙ КОМПЛЕКТНОЙ ПОСТАВКИ
НА 20 ПОСТОВ
АЛЬБОМ IV

СОСТАВ ПРОЕКТА

АЛЬБОМ I	ПОЯСНИТЕЛЬНАЯ ЗАПИСКА. ТЕХНОЛОГИЯ ПРОИЗВОДСТВА.
АЛЬБОМ II	АРХИТЕКТУРНЫЕ РЕШЕНИЯ КОНСТРУКЦИИ МЕТАЛЛИЧЕСКИЕ
АЛЬБОМ III	КОНСТРУКЦИИ ЖЕЛЕЗОБЕТОННЫЕ.
АЛЬБОМ IV	ОТОПЛЕНИЕ И ВЕНТИЛЯЦИЯ. ВНУТРЕННИЕ ВОДОПРОВОД И КАНАЛИЗАЦИЯ.
АЛЬБОМ V	ЭЛЕКТРИЧЕСКОЕ ОСВЕЩЕНИЕ. СИЛОВОЕ ЭЛЕКТРООБОРУДОВАНИЕ. СВЯЗЬ И СИГНАЛИЗАЦИЯ. АВТОМАТИЗАЦИЯ.
АЛЬБОМ VI	ТЕХНИЧЕСКАЯ ДОКУМЕНТАЦИЯ ДЛЯ ЗАВОДОВ - ИЗГОТОВИТЕЛЕЙ.
АЛЬБОМ VII	АВТОМАТИЧЕСКОЕ ПОЖАРОТУШЕНИЕ.
АЛЬБОМ VIII	СПЕЦИФИКАЦИИ ОБОРУДОВАНИЯ.
АЛЬБОМ IX	ВЕДОМОСТИ ПОТРЕБНОСТИ В МАТЕРИАЛАХ.
АЛЬБОМ X	ПОКАЗАТЕЛИ РЕЗУЛЬТАТОВ ПРИМЕНЕНИЯ НАУЧНО-ТЕХНИЧЕСКИХ ДОСТИЖЕНИЙ В СТРОИТЕЛЬНЫХ РЕШЕНИЯХ.
АЛЬБОМ XI КНИГА I, II	СМЕТЫ.

ПРИМЕНЕННЫЕ МАТЕРИАЛЫ

ТИПОВОЙ ПРОЕКТ 503-4-38.86 АЛЬБОМ IV — ЗДАНИЕ СТАНЦИИ ТЕХНИЧЕСКОГО ОБСЛУЖИВАНИЯ ЛЕГКОВЫХ АВТОМОБИЛЕЙ, ПРИНАДЛЕЖАЩИХ ГРАЖДАНАМ, С ПРИМЕНЕНИЕМ ЛЕГКИХ МЕТАЛЛИЧЕСКИХ КОНСТРУКЦИЙ КОМПЛЕКТНОЙ ПОСТАВКИ НА 10 ПОСТОВ.

ТИПОВОЙ ПРОЕКТ 503-6-3 АЛЬБОМ V, V. — АВТОЗАПРАВОЧНАЯ СТАНЦИЯ ОБЩЕГО ПОЛЬЗОВАНИЯ НА 500 ЗАПРАВОК АВТОМОБИЛЕЙ В СУТКИ.

РАЗРАБОТАН
ЛЕНИНГРАДСКИМ ФИЛИАЛОМ ИНСТИТУТА „ГИПРОАВТОТРАНС"
ГЛАВНЫЙ ИНЖЕНЕР В.Ю. ПАВЛОВИЧ
ГЛАВНЫЙ ИНЖЕНЕР ПРОЕКТА Ф.В. РЫСКИН

УТВЕРЖДЁН И ВВЕДЕН В ДЕЙСТВИЕ
МИНАВТОПРОМОМ СССР 19.08.85
ПРОТОКОЛ № 11

СОДЕРЖАНИЕ АЛЬБОМА

Марка	Наименование	Страница
	Содержание альбома	2
	Отопление и вентиляция	
ОВ-1	Общие данные (начало).	3
ОВ-2	Общие данные (продолжение).	4
ОВ-3	Общие данные (продолжение).	5
ОВ-4	Общие данные (продолжение).	6
ОВ-5	Общие данные (продолжение).	7
ОВ-6	Общие данные (продолжение).	8
ОВ-7	Общие данные (окончание).	9
ОВ-8	Отопление теплоснабжение. Планы на отм. 0.000 и 3.000	10
ОВ-9	Схемы систем отопления 1и2	11
ОВ-10	Схемы систем теплоснабжения установок П1÷П9, У1÷У3.	12
ОВ-11	Вентиляция. План на отм. 0.000 между осями 1÷3 и А÷И.	13
ОВ-12	Вентиляция. План на отм. 0.000 между осями 3÷4 и А÷И.	14
ОВ-13	Вентиляция. План на отм. 0.000 между осями 4÷6 и А÷И.	15
ОВ-14	Вентиляция. Планы на отм. 3.000 между осями 2÷3 и А÷И; 4÷5 и А÷И.	16
ОВ-15	Таблица местных отсосов (начало).	17
ОВ-16	Таблица местных отсосов (окончание). Разрезы 1-1, 2-2.	18
ОВ-17	Схемы систем П1÷П6	19
ОВ-18	Схемы систем П7÷П9, В1, В2	20
ОВ-19	Схемы систем В3÷В8, В11	21
ОВ-20	Схемы систем В9, В10, В12÷В18.	22
ОВ-21	Схемы систем ВЕ1÷ ВЕ 25.	23
ОВ-22	Установки систем П1÷П3, П8, П9, В1÷В6, В10, В11, В13, В15, В16. План. Разрезы 1-1; 2-2	24
ОВ-23	Установки систем П1÷П3, П8, П9, В1÷В6, В10, В11, В13, В15, В16. Разрезы 3-3, 4-4. Спецификация отопительно-вентиляционных установок П1÷П3	25
ОВ-24	Спецификация отопительно-вентиляционных установок П3, П8, П9, В1	26
ОВ-25	Спецификация отопительно-вентиляционных установок В2÷В6, В10	27
ОВ-26	Спецификация отопительно-вентиляционных установок В11, В13, В15, В16	28
ОВ-27	Установки систем П4÷П7, В7÷В9, В12, В14, В18. План. Разрезы 1-1, 2-2.	29
ОВ-28	Установки систем П4÷П7, В7÷В9, В12, В14, В18. Разрез 3-3. Спецификация отопительно-вентиляционных установок П4, П5.	30
ОВ-29	Спецификация отопительно-вентиляционных установок П6, П7, В7.	31
ОВ-30	Спецификация отопительно-вентиляционных установок В8, В9, В12, В14, В18.	32
ОВ-31	Установка утепленного привода воздушной заслонки при $t_н$ = -40°С	33
ОВ-32	Центральный тепловой пункт. План. Разрез 1-1	34
ОВ-33	Центральный тепловой пункт. Принципиальная схема.	35
ОВ-34	Центральный тепловой пункт. Спецификация материалов. Расположение подогревателей на опоре.	36
ОВН-2-3	Конструкция тепловой изоляции. Переход тип	37
ОВН-1	Воздуховод из шлакобетонных плит.	37
	Водопровод и канализация	
ВК-1	Общие данные (начало).	39
ВК-2	Общие данные (окончание).	40
ВК-3	План на отм. 0.000 между осями 1÷3 и А÷И. Вариант I	41
ВК-4	План на отм. 0.000 между осями 1÷3 и А÷И. Вариант II	42
ВК-5	План на отм. 0.000 между осями 3÷4 и А÷И. Вариант I	43
ВК-6	План на отм. 0.000 между осями 3÷4 и А÷И. Вариант II	44
ВК-7	План на отм. 0.000 между осями 4÷6 и А÷И. Вариант I	45
ВК-8	План на отм. 0.000 между осями 4÷6 и А÷И. Вариант II	46
ВК-9	План на отм. 3.000 между осями 2÷3 и А÷И; 4÷5 и А÷И	47
ВК-10	Водомерный узел. План на отм. 0.000 между осями 6÷5 и Е÷И. Разрез. Схемы. Вариант I	48
ВК-11	Водомерный узел. План на отм. 0.000 между осями 6÷5 и Е÷Ж. Разрез. Схема. Вариант II	49
ВК-12	Система В1. Схема (начало). Вариант I	50
ВК-13	Система В1. Схема (окончание). Вариант I	51
ВК-14	Система В0. Схема (начало). Вариант II	52
ВК-15	Система В0. Схема (окончание). Вариант II	53
ВК-16	Система Т3. Схема.	54
ВК-17	Система В3. Схема. Вариант I	55
ВК-18	Система В4, В5. Схемы.	56
ВК-19	Системы В10Н, В12Н. Схемы.	57
ВК-20	Сеть К2. План кровли.	58
ВК-21	Сеть К2. Схемы выпусков №1,2,3,4.	59
ВК-22	Сеть К2. Схемы выпусков №№ 5,6,7,8	60
ВК-23	Сеть К1. Схемы выпусков №№ 2,4,5,6.	61
ВК-24	Сеть К3. Схемы выпусков №№ 1,3,7,8	62
ВК-25	Схема системы оборотного водоснабжения установки «Тайфун». Реагентная в осях 2÷3 и Е÷Ж. План. Разрезы.	63
ВК-26	Реагентная в осях 4÷5 и Д÷Е. План. Разрезы. Схема.	64
ВК-27	Коагуляционная установка. План. Разрез. Схема.	65
ВКН1	Металлическая стяжка МС-1; МС-2	
ВКН2	Водоприемный колодец с бадьей.	66
ВКН-3	Конструкция тепловой изоляции. Оп-	
ВКН-4	Опора.	67

Инв. № подл. | Подпись и дата | Взам. инв. №

Ведомость рабочих чертежей основного комплекта.

Лист	Наименование	Примечание
1	Общие данные /начало/.	
2	Общие данные /продолжение/.	
3	Общие данные /продолжение/.	
4	Общие данные /продолжение/.	
5	Общие данные /продолжение/.	
6	Общие данные /продолжение/.	
7	Общие данные /окончание/.	
8	Отопление, теплоснабжение. Планы на отм. 0.000 и 3.000.	
9	Схемы систем отопления 1 и 2.	
10	Схемы систем теплоснабжения установок П1÷П9, У1÷У3.	
11	Вентиляция. План на отм. 0.000 между осями 1÷3 и А÷И.	
12	Вентиляция. План на отм. 0.000 между осями 3÷4 и А÷И.	
13	Вентиляция. План на отм. 0.000 между осями 4÷6 и А÷И.	
14	Вентиляция. Планы на отм. 3.000 между осями 2÷3 и А÷И; 4÷5 и А÷И.	
15	Таблица местных отсосов /начало/.	
16	Таблица местных отсосов /окончание/ Разрезы 1-1, 2-2.	
17	Схемы систем П1÷П6.	
18	Схемы систем П7÷П9, В1, В2.	
19	Схемы систем В3÷В8, В11.	
20	Схемы систем В9, В10, В12÷В18.	
21	Схемы систем ВЕ1÷ВЕ25.	
22	Установки систем П1÷П3, П8, П9, В1÷В6, В10, В11, В13, В15, В16. План. Разрезы 1-1, 2-2	
23	Установки систем П1÷П3, П8, П9, В1÷В6, В10, В11, В13, В15, В16. Разрезы 3-3, 4-4. Спецификация отопительно-вентиляционных установок П1÷П3	
24	Спецификация отопительно-вентиляционных установок П3, П8, П9, В1.	
25	Спецификация отопительно-вентиляционных установок В2÷В6, В10.	
26	Спецификация отопительно-вентиляционных установок В11, В13, В15, В16.	
27	Установки систем П4÷П7, В7÷В9, В12, В14, В18. План. Разрезы 1-1, 2-2.	
28	Установки систем П4÷П7, В7÷В9, В12, В14, В18. Разрез 3-3. Спецификация отопительно-вентиляционных установок П4, П5.	
29	Спецификация отопительно-вентиляционных установок П6, П7, В7.	
30	Спецификация отопительно-вентиляционных установок В8, В9, В12, В14, В18.	
31	Установка утепленного привода воздушной заслонки при t н = -40°С	
32	Центральный тепловой пункт. План на отм. 0.000. Разрез 1-1.	
33	Центральный тепловой пункт. Принципиальная схема	
34	Центральный тепловой пункт. Спецификация материалов. Расположение подогревателей на опоре.	

Ведомость ссылочных и прилагаемых документов.

Обозначение	Наименование	Примечание
Ссылочные документы		
1.494-25	Подставки под калориферы.	
1.494-32	Зонты и дефлекторы вентиляционных систем.	
1.494-6	Решетки воздухоприточные тип „РР".	
1.494-10	Решетки щелевые регулирующие тип „Р".	
1.494-2	Воздушно-тепловые завесы для ворот промышленных зданий.	
Выпуск 12	Агрегаты воздушно-тепловой завесы с центробежным вентилятором Ц4-70 №6,3.	
1.494-21	Крепление решеток воздухоприточных типа „РР" и щелевых регулирующих типа „Р" к воздуховодам и строительным конструкциям.	
1.494-30	Установка и крепление центробежных вентиляторов к строительным конструкциям.	
Выпуск 2	Установка и крепление центробежных вентиляторов Ц4-70.	
1.494-35	Эжекторы низкого давления производительностью 1-12 тыс. м³/ч.	
Выпуск 0	Технические условия	
Выпуск 2	Эжекторы низкого давления производительностью 2000 м³/ч.	
1.494-36	Шахты дымоудаления производственных зданий промышленных предприятий.	
1.494-37	Воздухораспределители тип НРВ	
Выпуск 0	Указания по выбору и расчёту.	
1.494-38	Воздухораспределители эжекционные панельные штампованные. Тип ВЭПш.	
Выпуск 1	Рабочие чертежи.	

Типовой проект разработан в соответствии с действующими нормами и правилами и предусматривает мероприятия, обеспечивающие взрывную, взрывопожарную и пожарную безопасность при эксплуатации здания.

Главный инженер проекта /Рыскин Ф.В./

Инв. N подл. | Подпись и дата | Взам. инв. N

Объект 1168

Привязан

Инв. N

ТП 503-4-39.86 ОВ

Станция технического обслуживания легковых автомобилей на 20 постов

ГИП	Рыскин		11.84
Н. контр.	Егорова		
Нач. отд.	Смирнов		
Гл. спец.	Федоров		
Рук. гр.	Бочарова		
Инжен.	Фесенко		

Здание станции	Стадия	Лист	Листов
	Р	1	34
Общие данные /начало/.	ГИПРОАВТОТРАНС Ленинградский филиал		

Обозначение	Наименование	Примечание
3.904-18	Клапаны и заслонки вентиляционных систем взрывоопасных производств.	
Выпуск 1	Клапаны обратные и перекидные в искрозащищенном исполнении.	
Выпуск 2	Заслонки воздушные в искрозащищенном исполнении.	
4.903-10	Изделия и детали трубопроводов для тепловых сетей.	
Выпуск 4	Опоры трубопроводов неподвижные	
Выпуск 8	Грязевики	
4.904-68	Воздухораспределители ВГК для подачи воздуха компактной струей.	
Выпуск 0	Основные технические характеристики и данные для расчёта.	
Выпуск 2	Воздухораспределитель ВГКс вертикальным и горизонтальным подводом воздуха. Рабочие чертежи	
4.904-37	Местные отсосы при ручной электросварке	
4.904-69	Детали крепления санитарно-технических приборов и трубопроводов	
5.903-1	Узлы обвязки регулирующих клапанов на трубопроводах теплоснабжения калориферных установок	

Обозначение	Наименование	Примечание
5.904-3	Ограждения нагревательных приборов для помещений категорий А, Б, В и Е.	
5.903-2	Воздухосборники для систем отопления и теплоснабжения вентиляционных установок	
5.904-12	Приточные вентиляционные камеры производительностью от 3.5 до 125 тыс $м^3/ч$	
Выпуск 0	Технические характеристики и данные для подбора камер типа 2ПК10-2ПК125А;	
Выпуск 1-1	Рабочие чертежи соединительной секции для приточной камеры 2ПК10	
Выпуск 1-2	Рабочие чертежи соединительной секции для приточных камер 2КК20.	
Выпуск 1-15	Рабочие чертежи калориферной секции для приточной камеры 2ПК10	
Выпуск 1-16	Рабочие чертежи калориферной секции для приточной камеры 2ПК20.	
Выпуск 1-28	Рабочие чертежи приёмной секции для приточной камеры 2ПК10	
Выпуск 1-29	Рабочие чертежи приемной секции для приточной камеры 2ПК20.	
Выпуск 1-35	Рабочие чертежи унифицированных узлов	

Обозначение	Наименование	Примечание
Выпуск 1-		
5.904-1	Детали крепления воздуховодов	
5.904-4	Двери и люки для вентиляционных камер	
5.904-10	Узлы прохода вентиляционных шахт через покрытия промышленных зданий.	
	Узлы прохода общего назначения.	
5.904-5	Гибкие вставки к центробежным вентилятором.	
5.904-20	Огнезадерживающие клапаны прямоугольного сечения	
	Прилагаемые документы	
ОВН-1	Воздуховод из шлакобетонных плит	
ОВН-2	Конструкция тепловой изоляция	
ОВН-3	Переход	
ОВ. ВМ	Ведомость потребности в материалах	
ОВ. СО	Спецификация оборудования	

Условные обозначения.

Изоляция воздуховодов асбестоцементным раствором толщиной 25мм по металлической сетке

ТП 503-4-33.86 ОВ

Альбом

Объект 1168

Инв. № подл. | Подп. и дата | Взам. инв. №

Привязан

АЛЬБОМ IV

Объект 1168

Подпись и дата | Инв.№

Общие указания.

1. Проект отопления и вентиляции разработан в соответствии со следующими нормативными документами: СНиП II-33-75*, СНиП-Л.8-71, СНиП II-92-76, СНиП-Г10-73*. Инструкция по проектированию отопления и вентиляции предприятий по обслуживанию автомобилей. Шифр 9125/2.

2. Рассчётные температуры наружного воздуха для холодного периода года приняты: $t_н$=-20°С; $t_н$=-30°С; $t_н$=-40°С. Внутренние температуры приняты:
для участков технического обслуживания автомобилей +16°С,
для остальных производственных помещений +17°С,
для буфета +16°С, для санузлов +16°С,
для административных помещений +18°С.

3. Теплоносителем для теплоснабжения калориферов приточных систем и отопления принята вода с параметрами Т=150°С, T_2=70°С.

Теплоносителем для отопления окрасочного участка и краскоприготовительной принята вода T_{11}=95°С, T_{21}=70°С после элеватора.

4. Запроектировано 2 системы отопления:
N1 - теплоноситель T_{11}=95°С; T_{21}=70°С.
N2 - теплоноситель T_1=150°С; T_2=70°С

Отопление помещений ТО и ТР, мойки, диагностики, приёма, выдачи и срочного ремонта, сварочно-кузовного участка осуществляется нагревательными приборами и перегревом приточного воздуха.

Отопление остальных помещений осуществляется нагревательными приборами.

5. Потери давления в системах отопления и теплоснабжения составляют:
в системе отопления N1 - 8,9 кПа (0,89м)
в системе отопления N2 - 12 кПа (1,2м)
в системе теплоснабжения калориферов - 11 кПа (1,1м)

6. В качестве нагревательных приборов приняты радиаторы М140, М140АО и ребристые трубы. Радиаторы М140-АО и М140 при теплоносителе T_1=150°С должны поставлять с уплотнителем. В качестве отключающей арматуры приняты вентили. Выпуск воздуха осуществляется через краны в верхних точках нагревательных приборов и через воздухосборники в верхних точках трубопроводов.

7. В качестве приточных установок приняты типовые приточные камеры 2ПК10 и 2ПК20 по типовой серии-5.904-12. При $t_н$=-40°С привод утепленной заслонки выносится в отапливаемое помещение.

8. Вентиляторы и электродвигатели установок В6, В11, В13, В16 приняты в искрозащищенном исполнении.

9. В тамбуры-шлюзы при помещениях категории Б воздух подается от системы П8 с двумя вентиляторами, один из которых резервный. При пожаре отключаются все системы, кроме П8.

10. Система П6, обслуживающая помещение ТО и ТР, не имеющее естественного проветривания, запроектирована с двумя вентиляторами.

11. В помещениях: склад запасных частей агрегатов и ИРК, участок ТО и ТР, хозяйственная кладовая, продажа запасных частей, предусмотрено дымоудаление.

12. Воздуховоды систем П1÷П9, В1÷В13, В15-В17 изготовить из тонколистовой кровельной стали по ГОСТ 19904-74*. Толщина стали принимается в зависимости от сечения воздуховодов, согласно СНиП II-33-75*.

Участки вытяжных воздуховодов над кровлей, система В4 удаляющая пыль, выполняются из кровельной стали толщиной 1,5мм.

13. Воздуховоды систем В3, В5, В10, транспортирующие воздух с парами щелочей и кислот, проектируются с антикоррозийным покрытием в 2 слоя: - грунт ХС-010 ГОСТ 9355-81.
- эмаль ХВ-785 ГОСТ 7313-75*

Воздуховоды систем В11, В16 транспортирующие воздух с парами бензина и растворителей, проектируются с антикоррозийным покрытием в 2 слоя:
грунт ХС-010 ГОСТ 9355-81
эмаль ХС-710 ГОСТ 9355-81

14. Транзитные воздуховоды систем П1, П2, П9, В1÷В6, В9÷В11, В15, в пределах участка ТО и ТР, П4, П5, В7, В8 в пределах клиентской, В17, в пределах обойного участка, должны быть выполнены на сварке без разъемных соединений и изолированы асбестоцементным раствором толщиной 25мм по металлической сетке, толщина стали воздуховода 1мм

15. Воздуховоды, обслуживающие административно-бытовые помещения, выполняются из шлакобетонных плит толщиной 40мм.

16. Неизолированные металлические воздуховоды окрашиваются снаружи масляной краской за 2 раза.

17. Трубопроводы отопления и теплоснабжения приняты по ГОСТ 10704-76*. Трубопроводы прокладываются по полу и в подпольных каналах.

18. Трубопроводы, прокладываемые в подпольных каналах и тепловом пункте, изолируются минераловатными полуцилиндрами толщиной 40мм с покровным слоем-рулонный стеклопластик РСТ-Б.
Трубопроводы, подлежащие тепловой изоляции покрываются антикоррозийным покрытием - краской БТ-177 по грунту ГФ021.

19. Предусматривается заземление отопительно-вентиляционного оборудования систем П3, В6, В11, В13, В16 путем соединения на всем протяжении данной системы в непрерывную электрическую цепь.

20. Неизолированные трубопроводы окрашиваются снаружи за 2 раза.

21. На воздуховодах и трубопроводах систем П1-П9 предусматриваются закладные конструкции для КИПиА.

22. Трубопроводы прокладываются с уклоном i=0,002.

23. Неуказанные диаметры трубопроводов принять Ф15мм

Основные показатели по чертежам отопления и вентиляции.

Наименование здания	Объём м³	Периоды года при $t_н$°С	Расход тепла Вт (ккал/ч)				Расход холода Вт (ккал/ч)	Установленная мощность электродвигателей квт.
			На отопление	На вентиляцию	На горячее водоснабжение	Общий		
	19925	-20	280000 (241000)	1118350 (961575)	216000 (185520)	1614000 (1389095)	—	59.22
СТО-20	19925	-30	354000 (304000)	1412882 (1214861)	216000 (185520)	1980000 (1704381)	—	59.22
	19925	-40	407000 (350000)	1711843 (1471080)	216000 (185520)	2330000 (2005580)	—	59.22

ТП 503-4-39.86 ВО

Станция технического обслуживания легковых автомобилей на 20 постов

Привязан

ГИП | Рыскин | Н.конт. | Егоров | Кач.отд. | Стадия | Лист | Листов

Здание с...

Объемы воздуха и количество вредностей в производственных помещениях

Характеристика выделяющихся вредностей	Данные для расчёта	ПДК вредных веществ мг/м³	Расчётная формула	Количество вредностей г/сек	Необходимый воздухообмен м³/ч	Обозначение систем: вытяжных	Обозначение систем: приточных	Примечание
	Участок мойки.							
Окись углерода	Из участка в час выезжают		L×n×K					Расчёт
	4 автомобиля ВАЗ-2103	20	3000×4×0,8	0,064	9600	В8	П5	произведен по инструкции
								9125/2
	Участок диагностики							
Окись углерода	Из участка в час выезжают		L×n×K					L=3000 м³/ч
	4 автомобиля ВАЗ-2103	20	3000×4×0,8	0,064	9600	В8	П4	на 1 автомобиль ВАЗ-2103
	Участок приема, выдачи и срочного ремонта							n-число автомобилей
Окись углерода	Из участка в час выезжают 4		L×n×K					K-коэф-т на число
	автомобиля ВАЗ-2103	20	3000×4×0,8	0,064	9600	В7	П4	выездов
	Участок ТО и ТР							
Окись углерода	Из участка в час выезжают 4 ав-		L×n×K					
	томобиля ВАЗ-2103	20	3000×4×0,8	0,064	9600	В12	П6	
	Сварочно-кузовной участок							
Окись углерода	Из участка в час выезжают 4 ав-		L×n×K					
	томобиля ВАЗ-2103	20	3000×4×0,8	0,063	9600	В1÷В3	П1	
	Электросварка электродами ОММ-5							
	Воздухообмен на 1 кг электро-							
	дов 5700 м³/ч		5700×0,2		1140			
	Участок окраски							
Сольвент	При перемещении автомобилей							
	по помещению выделяется	100	$\frac{0,074 \times 10^6}{100}$	0,0206	740	В13	П3	
	0,074 кг/ч сольвента							
	При приготовительных работах							
Спирт бутило-	на открытых постах выделяет-	10	$\frac{0,257 \times 10^6 \times 0,2}{10}$	0,0715	5140	В13	П3	
вый	ся 0,257 кг/ч КМ-1							
	Содержание спиртов 20%							

План-схема

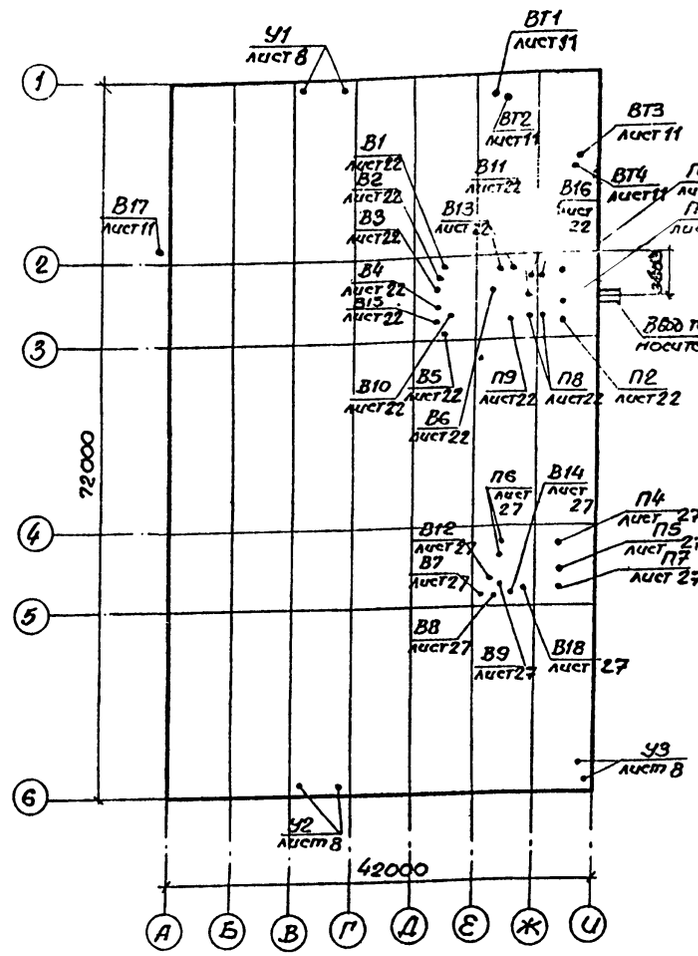

Привязан

ГИП	Рыскин		
Н.контр.	Егорова		
Нач.отд.	Скирмов		

ТП 503-4-39.86 ОВ

Станция технического обслуживания легковых автомобилей на 20 постов

Здание станции

Общ.

Объект 1168

Подпись и дата | Взам. инв.№

АЛЬБОМ II

Объект 1168

Характеристика отопительно-вентиляционных систем.

Обозначение системы	Кол. систем	Наименование обслуживаемого помещения (технологического оборудования)	Тип установки, агрегата	Вентилятор: Тип, исполнение по взрывозащите	Вентилятор: №	Вентилятор: Схема исполнения	Вентилятор: Положение	Вентилятор: L, м³/ч	Вентилятор: P, Па/кгс/м²	Вентилятор: n, об/мин	Электродвигатель: Тип, исполнение, по взрывозащите	Электродвигатель: N, квт	Электродвигатель: n, об/мин	Воздухонагреватель: Тип	Воздухонагреватель: №	Воздухонагреватель: Кол.	Воздухонагреватель: Т-ра нагрева, °С от	Воздухонагреватель: Т-ра нагрева, °С до	Воздухонагреватель: Расход тепла Вт (ккал/ч)	Воздухонагреватель: ΔP, кгс/м²	Фильтр: Тип	Фильтр: №	Фильтр: Кол.	Фильтр: ΔP, Па/кгс/м²	Концентрация, мг/м³: Начальная	Концентрация, мг/м³: Конечная	Примечание
П1	1	Сварочно-кузовной участок	2ПК10 А6,3105-1	ВЦ4-70	6,3	1	Л0°	9600	500/50	950	4А100L 6	2,2	950	КВС-П	10А	2	-20	21	140000 / 120360	10,2 / 10,2							
														КВБ-П	10А	2	-30	20,5	176300 / 151360	6,5 / 6,5							
														КВБ-П	10А	2	-40	22,5	212000 / 183360	9,2 / 9,2							
П2	1	Участок ремонта аккумуляторов, электрокарбюраторный участок	2ПК10 А6,3105-1	ВЦ4-70	6,3	1	Пр7Л0°	5870	650/65	950	4А100L 6	2,2	950	КВС-П	10А	2	-20	17	74500 / 64000	15 / 1,5							
														КВС-П	10А	2	-30	17	94400 / 81000	25 / 2,5							
														КВС-П	10А	2	-40	17	114000 / 98000	30 / 3							
П3	1	Участок окраски, краскоприготовительная	2ПК10 А6,3105-1	ВЦ4-70	6,3	1	Пр0°	9300	500/50	950	4А100L 6	2,2	950	КВС-П	10А	2	-20	17	117700 / 101000	100 / 10	фильтр рулонный			15 / 150			
														КВБ-П	10А	2	-30	17	149000 / 128000	105 / 10,5				15 / 150			
														КВБ-П	10А	2	-40	17	183000 / 158000	85 / 8,5				15 / 150			
П4	1	Участок приема, выдачи и срочного ремонта, участок диагностики	2ПК20 А8,100-2	ВЦ4-70	8	1	Пр90°	19200	750/75	970	4А132М6	7,5	970	КВБ-П	10А	3	-20	21,5	276000 / 237600	75 / 7,5							
														КВБ-П	10А	3	-30	22	348000 / 298600	55 / 5,5							
														КВС-П	10А	6	-40	23	418000 / 359600	45 / 4,5							
П5	1	Участок мойки	2ПК10 А6,3105-1	ВЦ4-70	6,3	1	Л0°	9600	500/50	950	4А100L 6	2,2	950	КВС-П	10А	2	-20	18,5	125500 / 107700	100 / 10							
														КВБ-П	10А	2	-30	19	159000 / 136700	70 / 7							
														КВБ-П	10А	2	-40	19	192500 / 165700	75 / 7,5							
П6	2	Участок ТО и ТР	2ПК10 А6,3105-1	ВЦ4-70	6,3	1	Пр0° Л0°	9600	500/50	950	4А100L 6	2,2	950	КВБ-П	10А	2	-20	23	146500 / 125415	105 / 10,5							
														КВБ-П	10А	2	-30	23,5	180000 / 154700	85 / 8,5							
														КВБ-П	10А	2	-40	23	214000 / 183700	9,2 / 9,2							
П7	1	Административно-бытовые помещения между осями 4-5, клиентская, буфет	2ПК10 А6,3105-1	ВЦ4-70	6,3	1	Л0°	7860	500/50	950	4А100L 6	2,2	950	КВС-П	10А	2	-20	17	112000 / 96000	30 / 3							
														КВБ-П	10А	2	-30	17	141000 / 121000	10,3 / 10,3							
														КВБ-П	10А	2	-40	17	172500 / 148000	90 / 9							
П8	2	Тамбуры, вентка-мера кат. „Б"	А2,5100-2	ВЦ4-70	2,5	1	Пр0°	1125	700/70	2740	4А6382	0,55	2740	КВС-П	6А	1	-20	16	14400 / 12400	10 / 1							
														КВС-П	6А	1	-30	16	17600 / 15200	15 / 1,5							
П9	1	Обойный, агрегатно-механический и шиномонтажный участки и административно-бытовые помещения между осями 2-3	А5095-2а	ВЦ4-70	5	1	Л0°	4395	700/70	1425	4А90L 4	2,2	1425	КВС-П	6А	1	-40	16	21000 / 18800	20 / 2							
														КВС-5	6А	2	-20	17	50800 / 46600	13 / 13							
														КВС-П	7А	2	-30	17	69000 / 59300	15 / 15							
														КВБ-П	7А	2	-40	17	83600 / 71900	72 / 7,2							

Рыскин			
Егорова			
Смирнов			
Зорова			

ТП 503-4-39.86 ОВ

Станция технического обслуживания легковых автомобилей на 20 постов.

Здание станции

Стадия	Лист	Листов
Р	5	

Инв. № подл. | Подпись и дата | Взам. инв. №

Подписан

Характеристика отопительно-вентиляционных систем

Позначение системы	Кол. систем	Наименование обслуживаемого помещения (технологического оборудования)	Тип установки, агрегата	Вентилятор: Тип, исполнение по взрывозащите	Вентилятор: №	Вентилятор: Схема исполнения	Вентилятор: Положение	Вентилятор: L м³/ч	Вентилятор: P Па / кгс/м²	Вентилятор: n об/мин	Электродвигатель: тип, исполнение по взрывозащите	Электродвигатель: N кВт	Электродвигатель: n об/мин	Воздухонагреватель: Тип	Воздухонагреватель: №	Воздухонагреватель: Кол	Воздухонагреватель: Т-ра нагрева от	Воздухонагреватель: Т-ра нагрева до	Воздухонагреватель: Расход тепла, Вт ккал/ч	Воздухонагреватель: ΔP, кгс/м²	Примечание
У1	2	Сварочно-кузовной участок	А6.3105-1	ВЦ4-70	6,3	1	Пр/180 Л/180	12000	480/48	950	4А100L6	2,2	950	КВБ-П	8А	2	15	44	116300/100000	80/8	
														КВБ-П	8А	4	13	53	161000/138000	160/16	
														КВБ-П	8А	4	13	63	200000/172000	160/16	
У2	2	Участок приёма выдачи и срочного ремонта	А6.3105-1	ВЦ4-70	6,3	1	Пр/180 Л/180	12000	480/48	950	4А100L6	2,2	950	КВБ-П	8А	2	15	44	116300/100000	80/8	
														КВБ-П	8А	4	13	53	161000/138000	160/16	
														КВБ-П	8А	4	13	63	200000/172000	160/16	
У3	2	Участок мойки.	А6.3105-1	ВЦ4-70	6,3	1	Пр/180 Л/180	12000	480/48	950	4А100L6	2,2	950	КВБ-П	8А	2	15	44	116300/100000	80/8	
														КВБ-П	8А	4	13	53	161000/138000	160/16	
														КВБ-П	8А	4	13	63	200000/172000	160/16	
В1	1	Сварочно-кузовной участок.	А5100-2а	ВЦ4-70	5	1	Пр0°	4600	800/80	1425	4А90L4	2,2	1425								
В2	1	Сварочно-кузовной участок (поз. 5)	А5100-2а	ВЦ4-70	5	1	Пр0°	3600	820/82	1415	4А80В4	1,5	1415								
В3	1	Сварочно-кузовной участок (поз. 6)	—	ВЦ4-76	4к	1	Л0°	1400	440/44	1420	4А80А4	1,1	1420								
В4	1	Обойный участок (поз. 2)	А25105-2	ВЦ4-70	2,5	1	Пр0°	1290	850/85	2840	4А71А2	0,75	2840								
В5	1	Участок ремонта аккумуляторов (поз 4.5)	—	ВЦ4-76	5к	1	Пр0°	2630	280/28	930	4А100L6	2,2	950								
В6	1	Электрокарбюраторный участок (поз. 5)	—	ВЦ4-70	2,5	№1	Л0°	1240	600/60	2775	В63В2	0,55	2775								IIАТ3-категория и группа взрывозащищенной смеси.
В7	1	Участок приема, выдачи и срочного ремонта (общеобменная)	А6.3105-1	ВЦ4-70	6,3	1	Пр0°	9600	500/50	950	4А100L6	2,2	950								
В8	1	Участок диагностики и участок моек (общеобменная)	А8.100-2	ВЦ4-70	8	1	Пр0°	19200	720/72	970	4А132М6	7,5	970								
В9	1	Клиентская, административно-бытовые помещения.	А5100-2а	ВЦ4-70	5	1	Л0°	4100	800/80	1415	4А80В4	1,5	1415								
В10	1	Агрегатно-механический шиномонтажный участок (поз: 4)	А3.15.105-1	ВЦ4-70	3,15	1	Л0°	1060	380/38	1365	4А63В4	0,37	1365								

Альбом 1168

Инв. № подл. | Подпись и дата | Взам. инв. №

Привязан

Инв. №

ГИП	Рыскин		XI-XV
Н.контр.	Егорова		
Нач. отд.	Смирнов		
Гл. спец.	Федоров		
Рук. гр.	Бочарова		

ТП 503-4-33.86 ОВ

Станция технического обслуживания легковых автомобилей на 20 постов

Здание станции

Стадия	Лист	Листов
Р	6	

Общие данные

ГИПРОАВТОТРАНС

АЛЬБОМ IV

Объект 1168

Характеристика отопительно-вентиляционных систем

Обозначение системы	Кол. систем	Наименование обслуживаемого помещения (технологического оборудования)	Тип установки, агрегата	Вентилятор: Тип, исполнение по взрывозащите	№	Схема исполнения	Положение	L_1 м³/ч	$P_{по}$ (кгс/м²)	n_1 об/мин	Электродвигатель: Тип, исполнение по взрывозащите	N_1 квт	n_1 об/мин	Примечание
В11	1	Агрегатно-механический и шиномонтажный участок (поз. 24, 25)	—	ВЦЧ-70	2.5	Ш	Л0°	1285	600/60	2775	В63В2	0,55	2775	II АТ3
В12	1	Участок ТО и ТР (общеобменная)	А63105-1	ВЦЧ-70	6.3	1	Пр0°	9600	500/50	950	4А100L6	2,2	950	
В13	2	Участок окраски (общеобменная)	—	ВЦЧ-70	6.3	Ш	Л0° Пр0°	5880	550/55	950	Б100L6	2,2	950	II АТ3
В14	1	Души, гардеробы	А315100-1	ВЦЧ-70	3.15	1	Л0°	845	200/30	1380	4А63А4	0,25	1380	
В15	1	КТП	А25105-2	ВЦЧ-70	2.5	1	Л0°	1720	650/65	2810	4А71А2	0,75	2810	
В16	2	Краскоприготовительная (поз 1,4)	—	ВЦЧ-70	4	Ш.	Пр0° Л0°	2350	450/45	1370	В71В4	0,75	1370	II АТ3
В17	1	Участок ремонта аккумуляторов (поз. 7)	А4.105-2	ВЦЧ-70	4	1	Пр0°	2000	600/60	1420	4А80А4	1,1	1420	эжектор №7
В18	1	Буфет	А5100-2а	ВЦЧ-70	5	1	Пр0°	3840	800/80	1415	4А80В4	1,5	1415	

Таблица суммарных воздухообменов и распределение их по системам.

Наименование помещений	Категория по пожаро- и взрывоопасности	Строительный объем м³	Вытяжная вентиляция: Местные отсосы: Объем м³/ч	Местные отсосы: Обслуж. системы	Общеобменная: Объем м³/ч	Общеобменная: Обслуж. систем	Всего удаляется м³/ч	Кратность	Приточная вентиляция: Суммарный приток м³/ч	Объем притока м³/ч, NN систем: П1	П2	П3	П4	П5	П6	П7	П8	П9
Сварочно-кузовной участок	Г	1975	5000	В2,В3	4600	В1	9600	4.9	9600	9600								
Участок окраски	Б	1435	—	—	1450 5880	ВЕ2 В13	7330	5.05	6950			6950						
Обойный участок	В	65	1250	В4		—	1290	21	1290									1290
Участок ремонта аккумуляторов	Д	65	4630	В5,В18	65	ВЕ9	4695	73	4630		4630							
Электрокарбюраторный участок	Д	90	1240	В6	—	—	1240	13.9	1240		1240							
Краскоприготовительная	Б	55	2350	В16	55	ВЕ3	2405	43.5	2350			2350						
Тепловой пункт	—	100	—	—	300	ВЕ4	300	3	—									
Насосная АПТ	—	160	—	—	320	ВЕ5	320	2	-									
Участок приема, выдачи и срочного ремонта.	В	2500	700	ВЕ16 ВЕ17	9600	В7	10300	4	9600				9600					
Агрегатно-механический и шиномонтажный участок	В	745	2345	В10 В11	—	—	2345	3,1	2345									2345
Клиентская	—	1345	—	—	2690	В9	2690	2	2690							2690		
Участок диагностики	В	400	350	ВЕ15	9600	В8	9950	24	9600				9600					
Участок мойки	В	880	—	—	9600	В8	9600	11	9600					9600				
Участок ТО и ТР	В	2635	700	ВЕ14 ВЕ21	9600	В12	10300	3.8	9600						9600			
Буфет	—	—	1250	В18	2590	В18	3840	—	3650							3650		
Тамбуры, венткамера кат. Б	—	—	—	—	—	—	—	—	1125								1125	
Административно-бытовые помещения между осями 2-3	—	—	—	—	690	В9	690	—	760									760
4-5	—	—	—	—	720	В9	720	—	1490							1490		

Характеристика отопительно-вентиляционных систем.

Обозначение системы	Кол. систем	Наименование обслуживаемого помещения (технологического оборудования)	Тип установки, агрегата	Вентилятор: Тип, исполнение по взрывозащите	№	Схема исполнения	Положение	L_1 м³/ч	$P_{по}$ (кгс/м²)	n_1 об/мин	Примечание
ВЕ1	1	Помещение нагревательной установки	дефлектор		Д.00 000-02			660			
ВЕ2	1	Участок окраски	дефлектор		Д.00 000-01			1450			
ВЕ3	1	Краскоприготовительная	дефлектор		Д.00 000			55			
ВЕ4	1	Тепловой пункт.	дефлектор		Д.00 000-02			300			
ВЕ5	1	Насосная АПТ	дефлектор		Д.00 000-02			320			
ВЕ6	1	Промежуточная кладовая	дефлектор		Д.00 000			50			
ВЕ7	1	Санузел между осями 2-3	дефлектор		Д.00 000			125			
ВЕ8	1	Кладовая снятых деталей.	дефлектор		Д.00 000			80			
ВЕ9	1	Участок ремонта аккумуляторов	дефлектор		Д.00 000			65			
ВЕ10	1	Склад запасных частей агрегатов и ИРК	дымовая шахта		ШД.00 000-07						
ВЕ11	1	Компрессорная	дефлектор		Д.00 000			100			
ВЕ12	1	Реагентная между осями 2-3	дефлектор		Д.00 000-01			180			
ВЕ13	1	Венткамера между осями 2-3 и Ж-Е	дефлектор		Д.00 000			85			
ВЕ14 ВЕ21	2	Участок ТО и ТР (поз. 8)	дефлектор		Д.00 000-01			350			
ВЕ15	1	Участок диагностики (поз. 4)	дефлектор		Д.00 000-01			350			
ВЕ16 ВЕ17	2	Участок приема, выдачи и срочного ремонта (поз. 3)	дефлектор		Д.00 000-01			350			
ВЕ18 ВЕ20	2	Санузел между осями 4-5	дефлектор		Д.00 000			50			
ВЕ19	1	Реагентная между осями 4-5	дефлектор		Д.00 000-01			330			
ВЕ22 ВЕ23	2	Участок ТО и ТР	дымовая шахта		ШД.00 00-07						
ВЕ24	1	Хозяйственная кладовая	дымовая шахта		ШД.00 00-03						
ВЕ25	1	Санузел между осями 4-5	дефлектор		Д.00 000			50			
ВЕ-26	1	Продажа запасных частей	дымовая шахта		ШД.00 00-03						

Инв. № подл. | Подпись и дата | Взам. инв. №

Привязан

Инв. №:

ГИП	Рыскин	XI 84
Н.контр.	Егорова	
Нач.отд.	Смирнов	
Гл.спец.	Федоров	
Рук.гр.	Бонарова	
Инженер	Фесенко	

ТП 503-4-39.86 ОВ

Станция технического обслуживания легковых автомобилей на 20 постов

Здание станции

Общие данные (окончание)

Стадия	Лист	Листов
Р	7	

ГИПРОАВТОТРАНС Ленинградский филиал

21198-04 10

АЛЬБОМ IV

Объект 1168

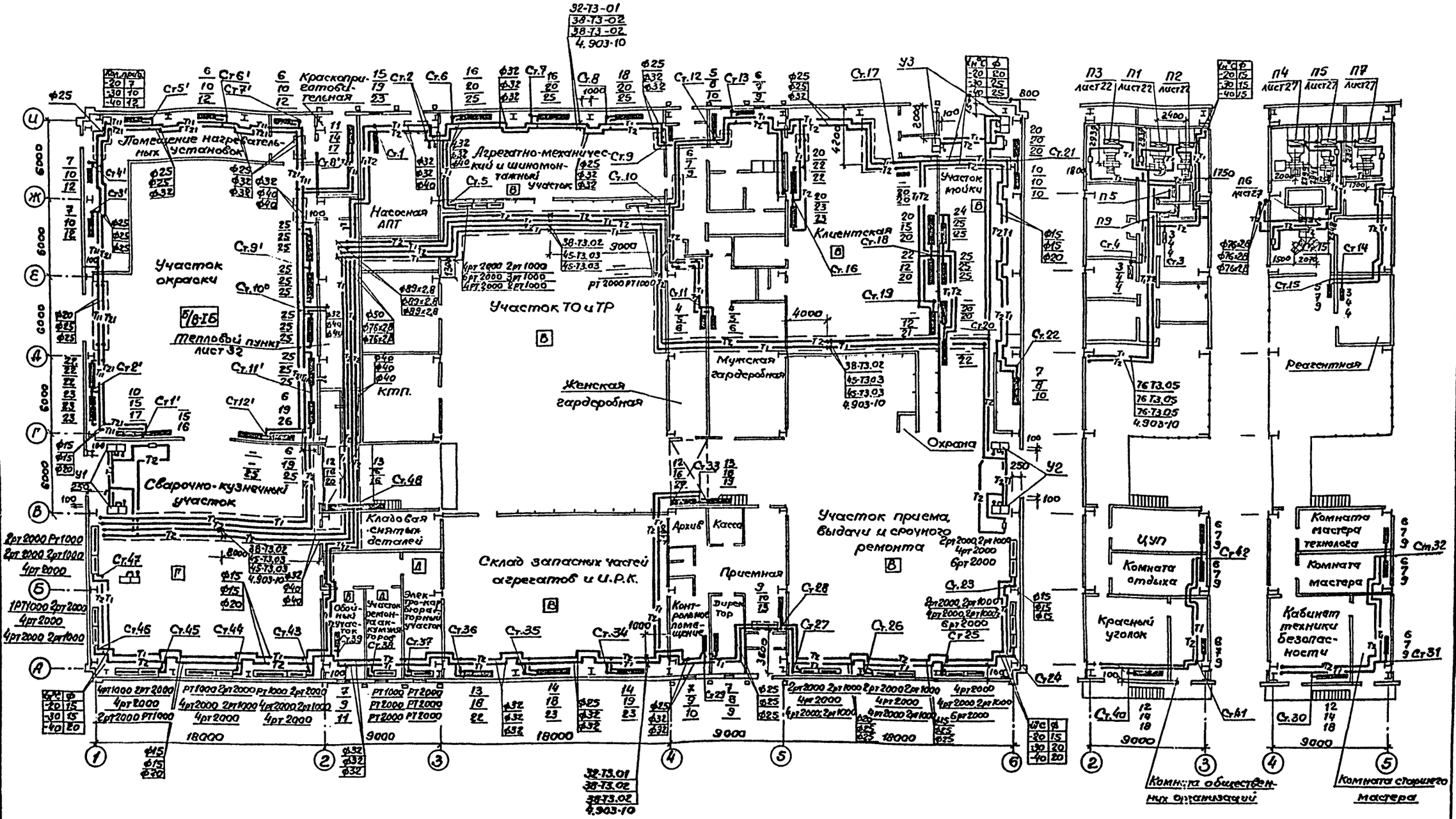

ГИП	Рыскин		
Н.контр.	Егорова		
Нач.отд.	Смирнов		
Гл.спец.	Федоров		
Рук.гр.	Егорова		
Ст.инж.	Зайцева		
Инж.кат.	Коротков		

Привязан

ТП503-4-39.86 ОВ

Станция технического обслуживания легковых автомобилей на 20 постов

Здание станции

Стадия	Лист	Листов
Р	8	

Отопление. Теплосн... Планировка 0.000 ...

ГИПРОАВТОТРАНС

Инв.№ подл. | Подпись и дата | Взам.инв.№

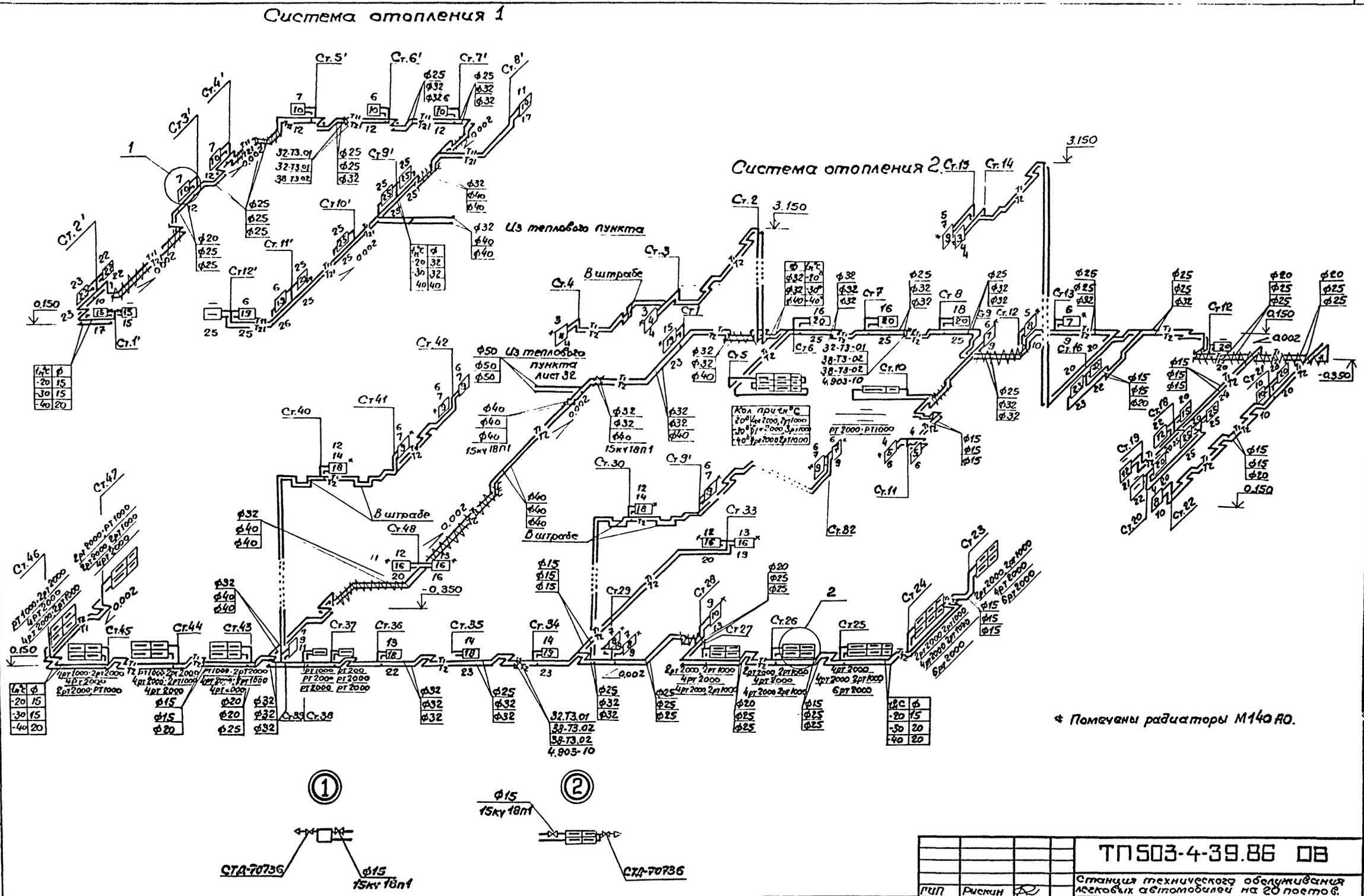

ГИП	Рыскин			
Н.контр.	Егорова			
Нач.отд.	Смирнов			
Гл.спец.	Федоров			
Рук.гр.	Бачарова			
Ст.инж.	Зайцева			
Инжен.	Коротков			

Привязан

Инв.№

ТП503-4-39.86 ОВ

Станция технического обслуживания легковых автомобилей на 20 постов.

Здание станции

Стадия	Лист	Листов
	9	

...систем ... ГИПРОАВТОТРАНС ...радский филиал

Объект 1168

АЛЬБОМ...

Инв.№ подл. | Подпись и дата | Взам.инв.№

АЛЬБОМ IV

Объект 1168

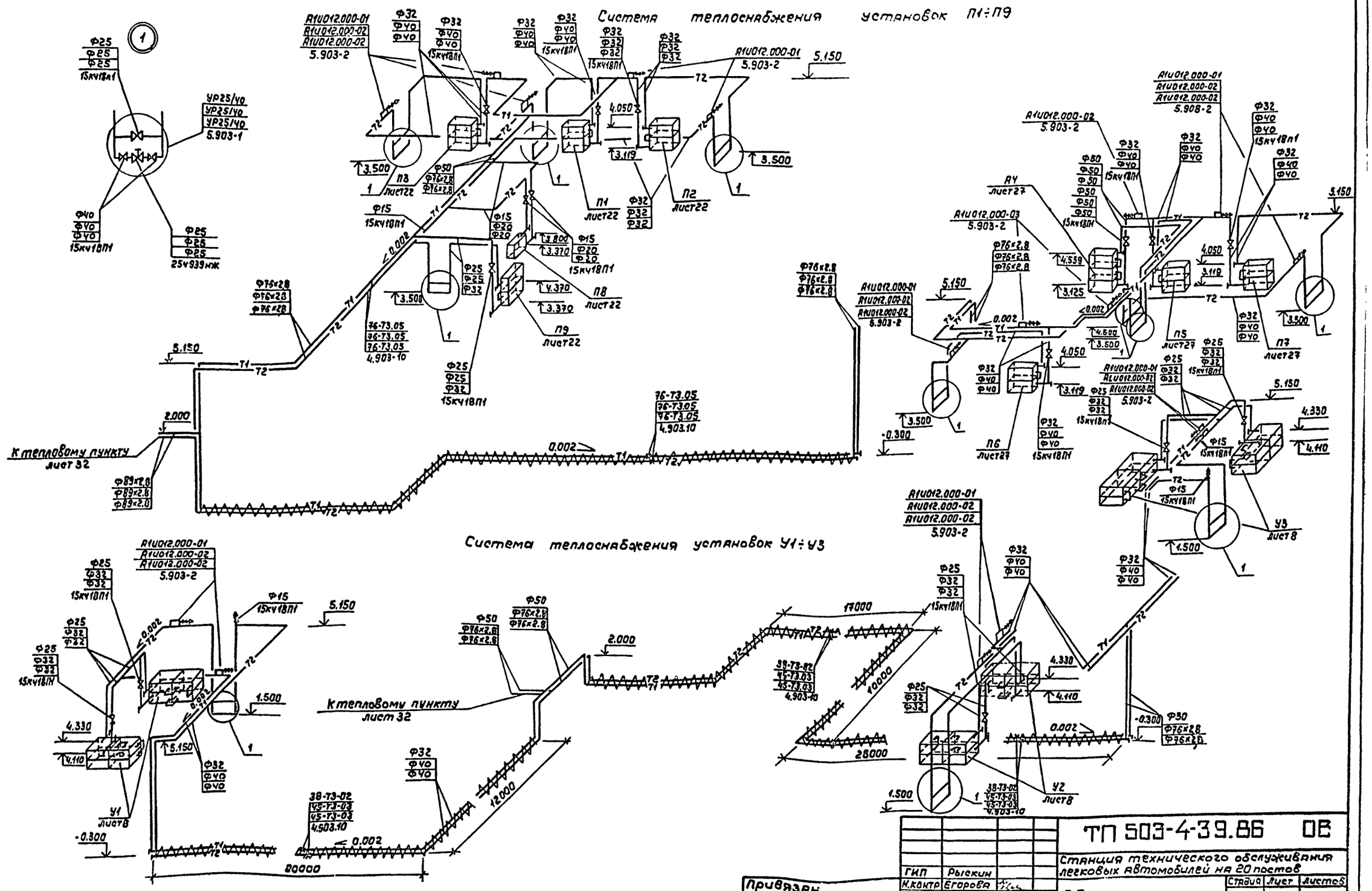

ТП 503-4-39.86 ОВ			
Станция технического обслуживания легковых автомобилей на 20 постов			
ГИП	Рыскин		
Н.контр	Егорова		
Н.отд.	Смирнов		
Гл.спец	Федоров		
Здание станции		Стадия	Лист	Листов
		Р	10	

Привязан

Инв. № подл. | Подпись и дата | Взам. инв. №

АЛЬБОМ IV

объект 1168

Согласовано

Инв.№ подл. | Подпись и дата | Взам. инв.№

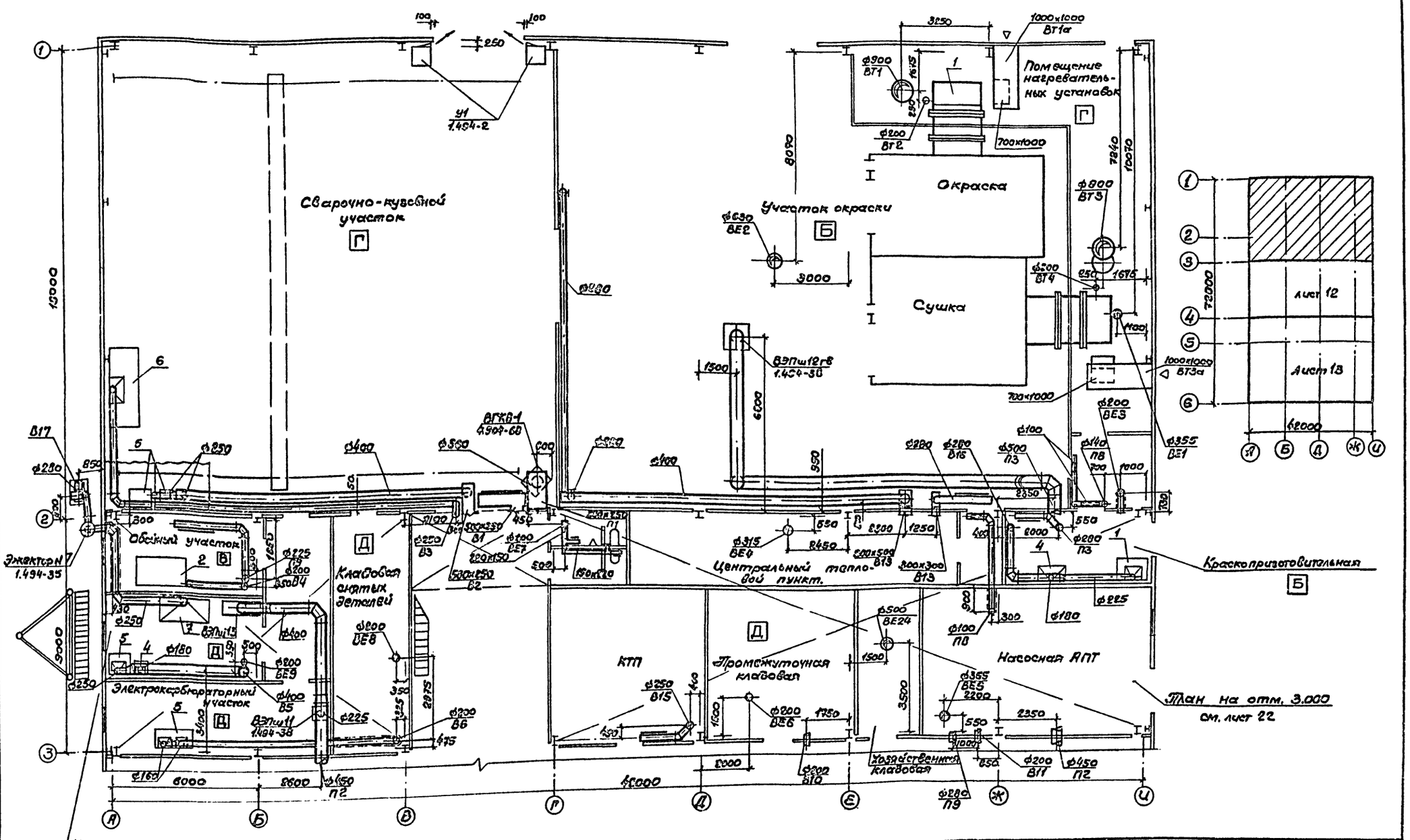

Привязан	ГИП	Рыскин	
	Н.контр.	Егорова	
	Нач. отд.	Смирнов	
	Гл. спец.	Федоров	
	Рук. гр.	Бочарова	
Инв.№	Инженер	Фесенко	

ТП 503-4-39.86 ОВ

Станция технического обслуживания легковых автомобилей на 20 постов

Здание станции.	Стадия	Лист	Листов
	Р	11	

Вентиляция. План на отм. 0.000 между осями 1÷3 и А÷Ц

ГИПРОАВТОТРАНС
Ленинградский филиал.

21198-04 14

АЛЬБОМ IV

Объект 1168

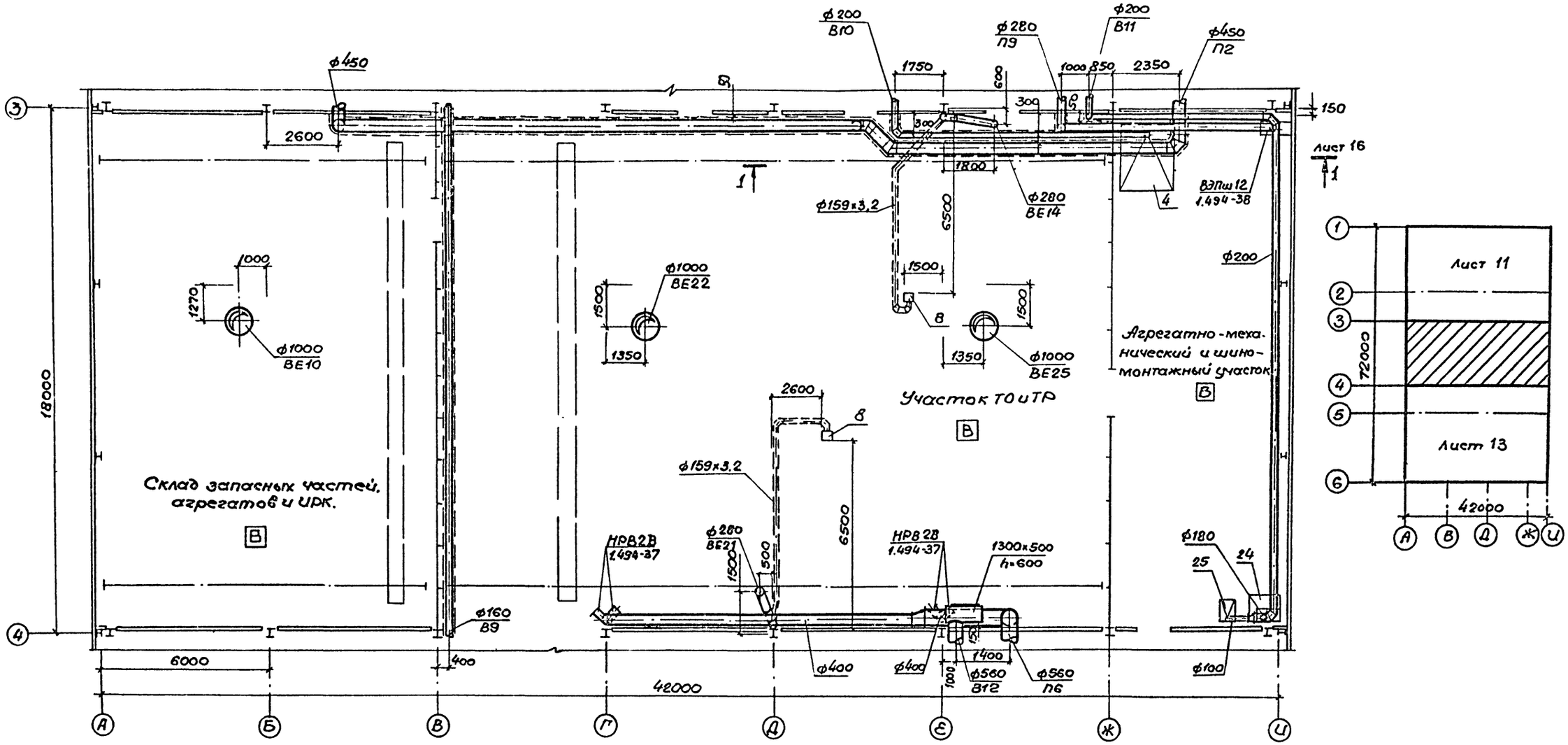

ТП 503-4-33.86 ОВ					
Станция технического обслуживания легковых автомобилей на 20 постов.					
Здание станции	Стадия	Лист	Листов		
	Р	12			
Вентиляция отм. 0,000	ГИПРОАВТОТРАНС				

ГИП	Рыскин	
Н.контр.	Егорова	
Нач.отд.	Смирнов	
Гл.спец.	Федоров	
Рук.гр.	Бочарова	
Инжен.	Фесен	

Привязан

Инв.№ подл. | Подпись и дата | Взам. инв.

Согласовано

Альбом IV

Объект 1168

Согласовано

Инв. № подл. | Подпись и дата | Взам. инв. №

Курительная

Конторское помещение

Кабинет директора

Касса

Женская гардеробная

Продажа запасных частей

Подсобное помещение

Моечная посуды

Зал буфетной

Приемная

Мужская гардеробная

Участок диагностики

Клиентская

Участок приёма выдачи и срочного ремонта

Участок мойки

Оператор мойки

Охрана

Лист 11

Лист 12

План на отм. 3.000
см. лист 27

ГИП	Рыскин		ТП 503-4-39.86 ОВ
Н. контр.	Егорова		Станция технического обслуживания легковых автомобилей на 20 постов
Нач. отд.	Стирнов		Здание станции — Стадия: Р; Лист: 13; Листов:
Гл. спец.	Егорова		Вентиляция. План на отм. 0.000 между осями 4÷6 и А÷И. — ГИПРОАВТОТРАНС, Ленинградский филиал
Рук. гр.	Богарова		
Инженер	Осенко		

Привязан

Инв. №

21198-04 16

АЛЬБОМ IV

Объект 1168

План на отм. 3.000
/повернуто на 90°/

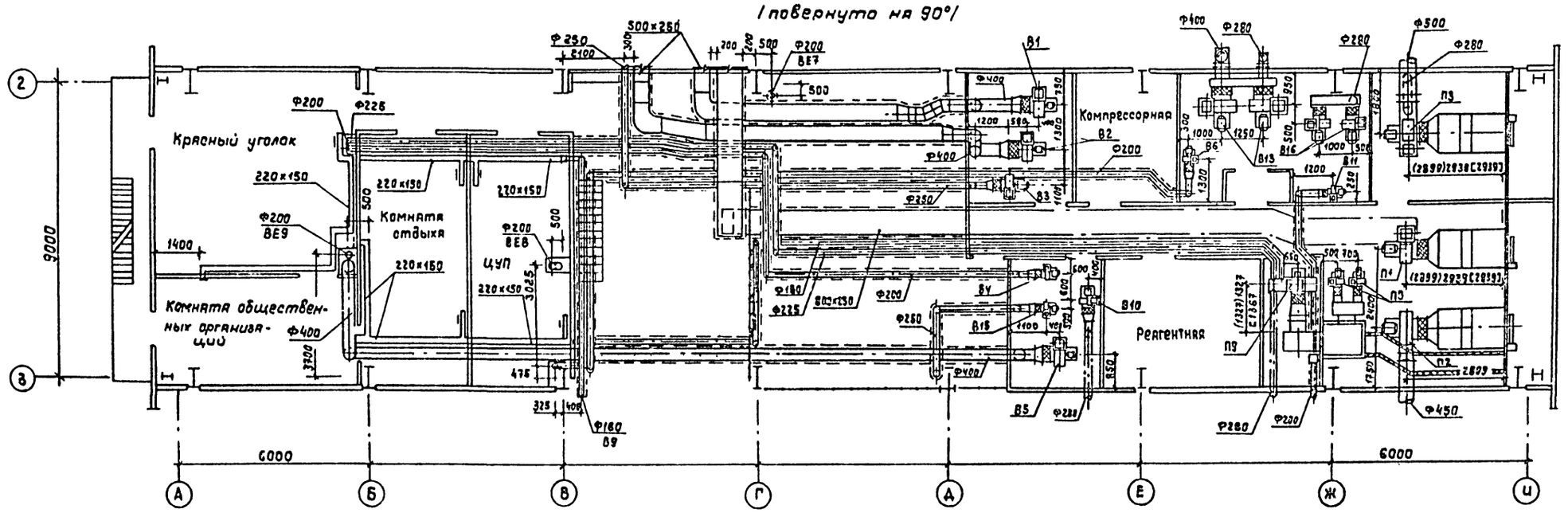

ТП 503-4-33.86 ОВ					
Станция технического обслуживания легковых автомобилей на 20 постов					
Здание станции			Стадия	Лист	Листов
			Р	14	
Вентиляция. Планы на отм. 3.000 между осями [illegible]			ГИПРОАВТОТРАНС Ленинградский филиал		
Привязан	ГИП	Рыскин			
	Н.контр.	Егорова			
	Нач.отд.	Смирнов			
	Гл.спец.	Федоров			
	Рук.гр.	Бочарова			
Инв. №	Инженер	Фесенко			

Взам.инв.№ | Подпись и дата | Инв.№ подл.

АЛЬБОМ V

Объект 1168

Инв.N подл. | Подпись и дата | Взам.инв.N

Местные отсосы от технологического оборудования.

Технологическое оборудование			Характеристика выделяющихся вредностей	Объем вытяжки м³/ч		Характеристика местного отсоса		Обозначение системы	Примечание
Поз.	Наименование	Кол.		На ед. оборуд.	Всего	Обозначение	Применяемые документы		
Агрегатно-механический и шиномонтажный участок									
4	Установка для мойки узлов					Отсос от	Паспорта местных отсосов		
	и деталей МК-100 „Тайфун"	1	Пары раствора NaOH	1060	1060	установки	АТП „Гипроавтотранс" Воронеж 1983г.	В10	
24	Верстак для ремонта					Панель равномерного всасыв. 1119			
	камер Ш-903	1	Пары бензина, резиновый клей	935	935		4.904-37	В11	
25	Электровулканизационный								
	аппарат для ремонта								
	наружных повреждений					Зонт			
	покрышек и камер 6134	1	Пары бензина	350	350	400х300	—	В11	
Участок ТО и ТР									
8	Отсос напольный с убира-						Паспорта местных отсосов	ВЕ14	
	ющимся в пол шлангом 9253	2	Окись углерода	350	700	Шланговый отсос	выхлопных газов „Гипроавтотранс" Москва 1979	ВЕ21	
Электрокарбюраторный участок									
5	Верстак для ремонта					2 панели равномерного всасывания 1116			
	карбюраторов Р-901	1	Пары бензина	1240	1240		4.904-37	В6	
Участок ремонта аккумуляторов									
4	Ванна для слива и приго-					Панель равномерного всасывания 1116			
	товления электролита Э-404	1	Пары серной кислоты	930	930		4.904-37	В5	
7	Шкаф для зарядки аккуму-								
	ляторных батарей					Отсос через	Паспорта местных от-		
	Э-409 ГИАТ	1	Водород	2000	2000	патрубок	сосов АТП „Гипроавто-	В17	
5	Стол для разборки аккуму-					Панель равномерного всасывания	транс" Воронеж 1983г.		
	ляторных батарей Э-403 ГИАТ	1	Пары серной кислоты	1700	1700			В5	
Обойный участок									
2	Верстак для обойных работ					Нижний	Паспорта местных отсо-		
	с нижним отсосом					отсос от	сов АТП „Гипроавтотранс"		
	2227 Б ГИАТ	1	Минеральная пыль	1290	1290	верстака	Воронеж 1983г.	В4	
Сварочно-кузовной участок									
5	Стол сварщика с 10020	2	Сварочные аэрозоли, марганец	1800	3600	Отсос от стола		В2	
6	Стенд для комплексных						Паспорта местных от-		
	работ по ремонту рам а-		Пары соляной кислоты			Панель равномерного всасывания	сосов АТП „Гипроавтотранс"		
	торов Р209	1	Тепловыделения	1400	1400		Воронеж 1983г.	В3	
Участок приема, выдачи и срочного ремонта									
3	Отсос напольный с убираю					Шланговый отсос	Паспорта местных отсо-	ВЕ16	
	щимся в пол шлангом 9253	2	Окись углерода	350	700		сов выхлопных газов	ВЕ17	
							Гипроавтотранс" Москва 1979		

Привязан

Инв.N

ГИП	Рыскин		
Н.контр.	Егорова		
Нач.отд.	Смирнов		
Гл.спец.	Федоров		
Рук.гр.	Бонарова		
Ст.инж.	Зайцева		
Инженер	Фесенко		

ТП 503-4-39.86 ОВ

Станция технического обслуживания легковых автомобилей на 20 постов

Здание станции	Стадия	Лист	Листов
	Р	15	

Таблица местных отсосов /начало/

Гипроавтотранс Ленинградский филиал

Местные отсосы от технологического оборудования.

Технологическое оборудование			Характеристика выделяющихся вредностей.	Объем вытяжки м³/ч		Характеристика местного отсоса		Обозначение системы	Примечание
Поз.	Наименование	Кол		На ед. оборуд.	Всего	Обозначение	Применяемые документы		
	Краскоприготовительная								
1	Верстак на 1 рабочее					Панель равномерного			
	место ОРГ-1468	1	Пары растворителя (ксилол)	1500	1500	всасывания 1П9	4.904-37	В16	
4	Шкаф для красок Л-903	1	Пары растворителя (уайт-спирит)	850	850	Отсос от шкафа	Паспорта местных отсосов АТП „Гипроавтотранс" Воронеж" 1983 г.	В16	
	Участок диагностики								
4	Отсос напольный с						Паспорта местных отсо-		
	убирающимся в пол						сов выхлопных газов „Гипро-		
	шлангом 9253	1	Окись углерода	350	350	Шланговый отсос	автотранс" Москва 1979 г	ВЕ15	
	Буфет								
1	Плита электрическая						„Гипроторг"		
	ПЭСМ-4ШБ	1	Тепло, газы	1250/800	1250/800	МВО-420	проект N 69-420	В18	
	Помещение нагревательной установки								
1	Многопостовая окрасоч-								
	но-сушильная камера								
	для легковых автомоби-					от	технологическая		
	лей KSH-360/60	1	Пары ксилола	14600	14600	камеры	вентиляция	ВТ1÷ВТ4	

Разрез 1-1

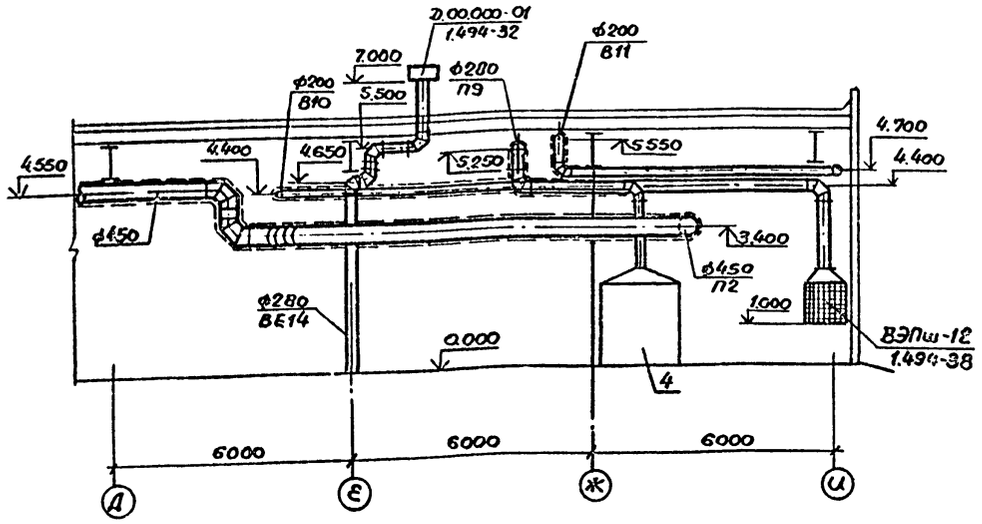

Разрез 2-2

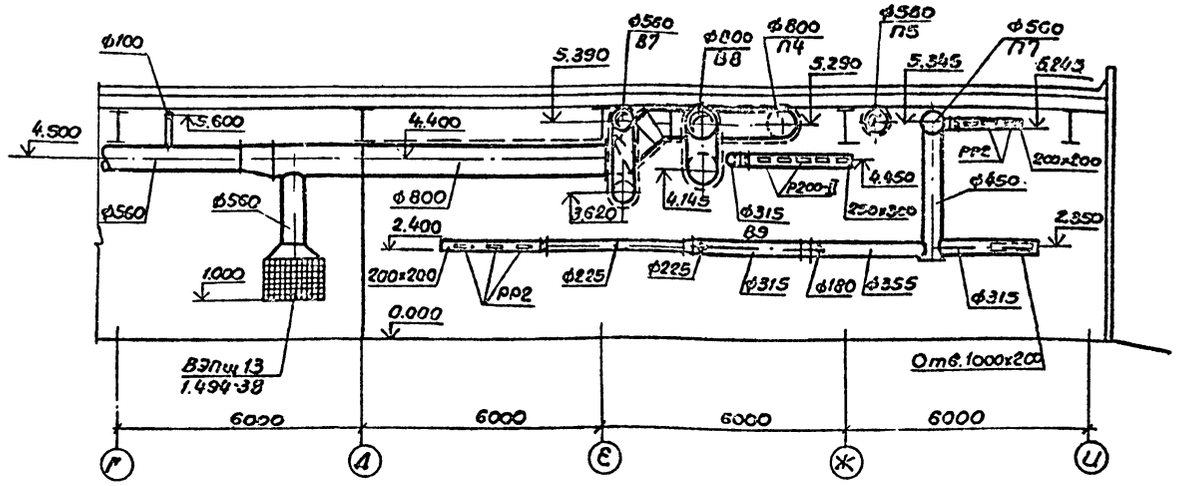

Привязан	ГИП	Рыскин	ТП 503-4-33.86 ОВ	
	Н.контр.	Егорова	Станция технического обслуживания легковых автомобилей на 20 постов.	
	Нач.отд.	Смирнов	Здание станции.	Стадия: Р; Лист: 16; Листов:
	Гл.спец.	Федоров		
	Рук.гр.	Бочарова	Таблица местных отсосов (окончание)	ГИПРОАВТОТРАНС
Инв.№	Инжен.	Фесенко		

Объект 1168

Инв.№ подл. | Подпись и дата | Взам. инв.№

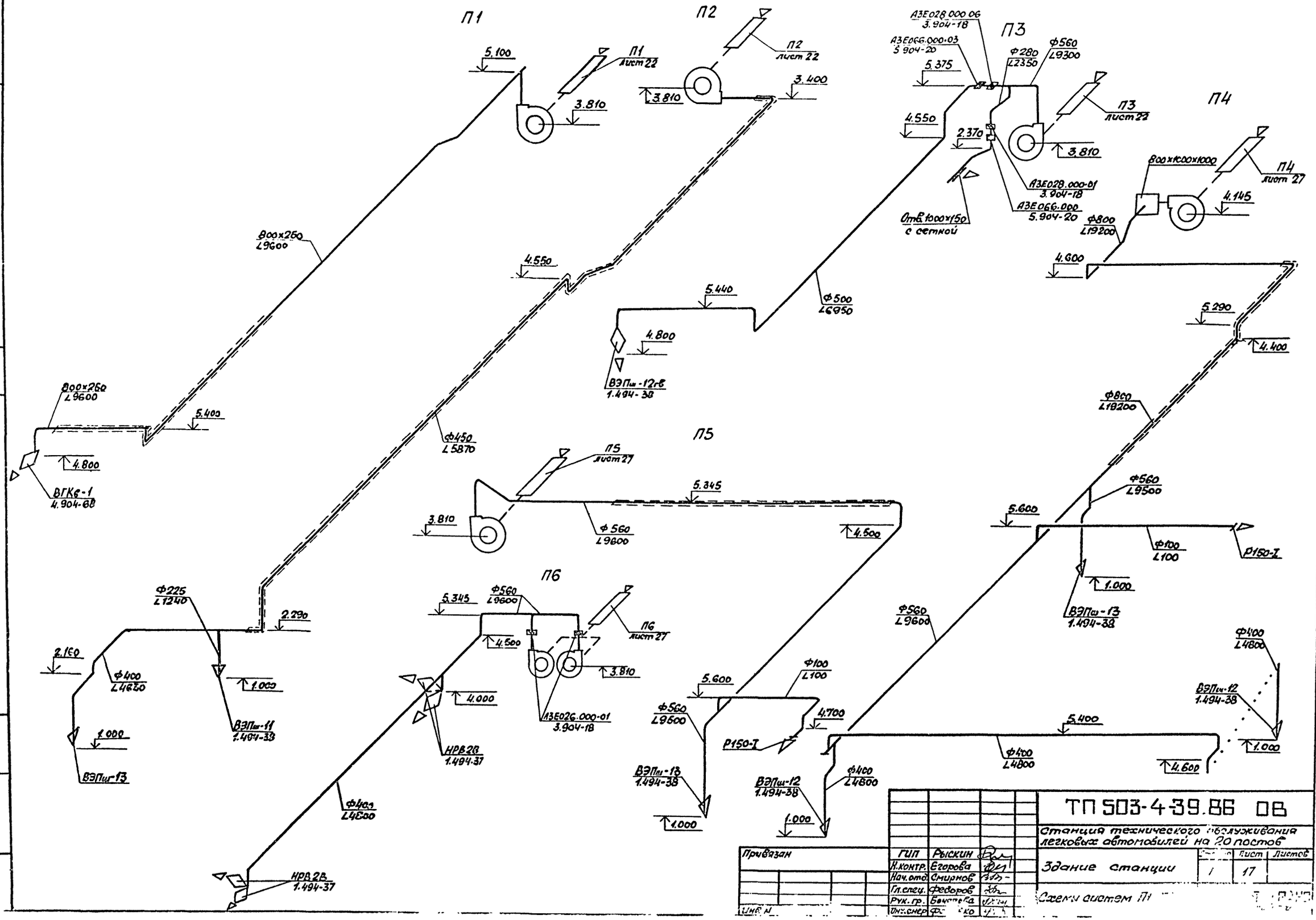

Привязан	ГИП	Рыскин		
	Н.контр.	Егорова		
	Нач.отд.	Смирнов		
	Гл.спец.	Федоров		
	Рук.гр.	Бочарова		
Инв. №	Инж.снер	Ф[illegible]ко		

ТП 503-4-39.86 ОВ

Станция технического обслуживания легковых автомобилей на 20 постов

Здание станции

Стадия	Лист	Листов
1	17	

Схемы систем П1

АЛЬБОМ V

Объект 1168

Взам. инв. №

Подпись и дата

Инв. № подл.

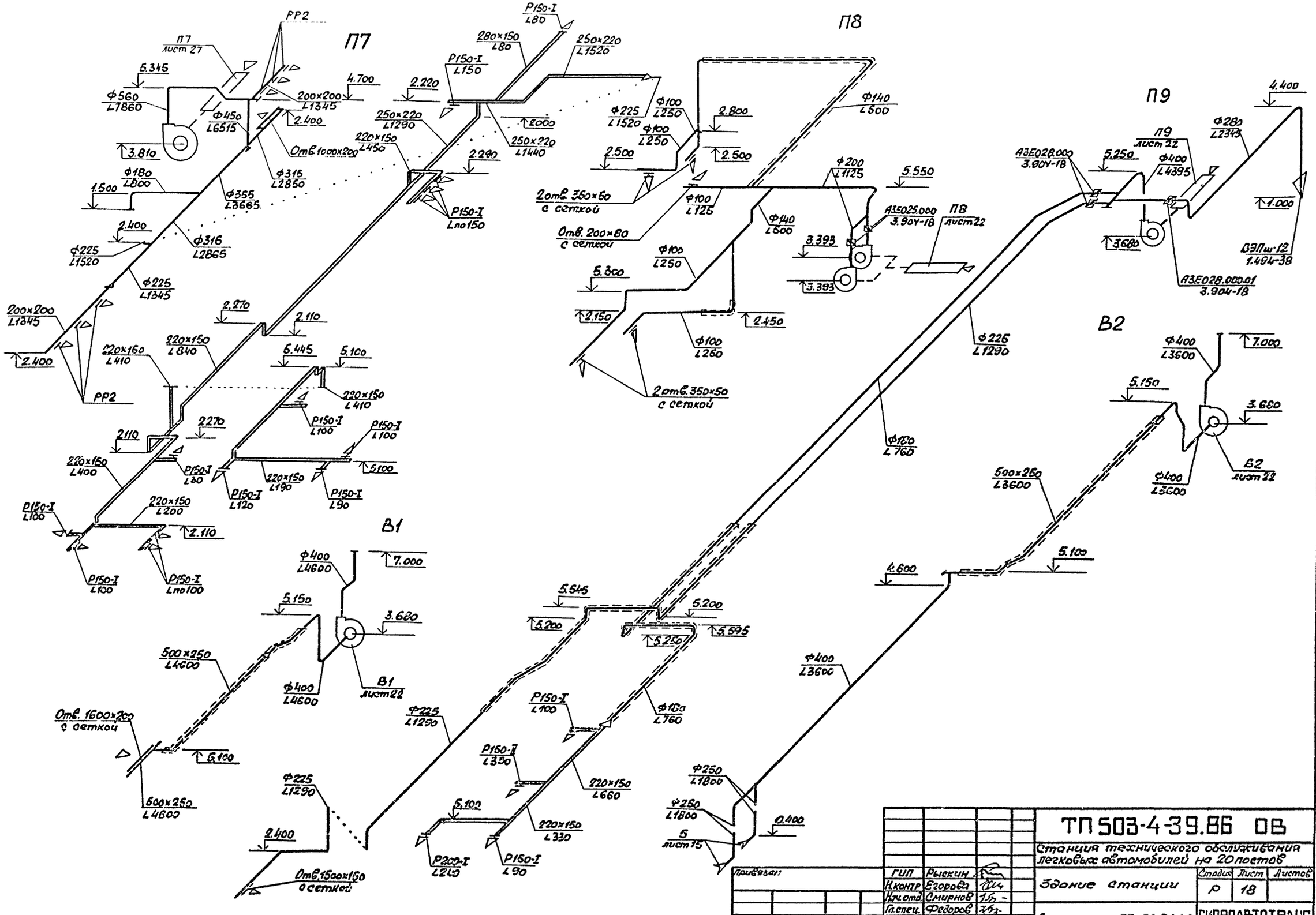

Привязан				ТП 503-4-39.86 ОВ	
				Станция технического обслуживания легковых автомобилей на 20 постов	
	ГИП	Рыскин		Здание станции	Стадия: Р; Лист: 18; Листов:
	Н.контр.	Егорова			
	Нач.отд.	Смирнов			
	Гл.спец.	Федоров			
	Рук.гр.	Боцарова		Схемы систем П7÷П9, В1, В2	ГИПРОАВТОТРАНС Ленинградский филиал
Инв.№	Инженер	Фесенко			

Альбом IV

Объект 1168

Инв.№ подл. | Подпись и дата | Взам.инв.№

Альбом V

Объект 1168

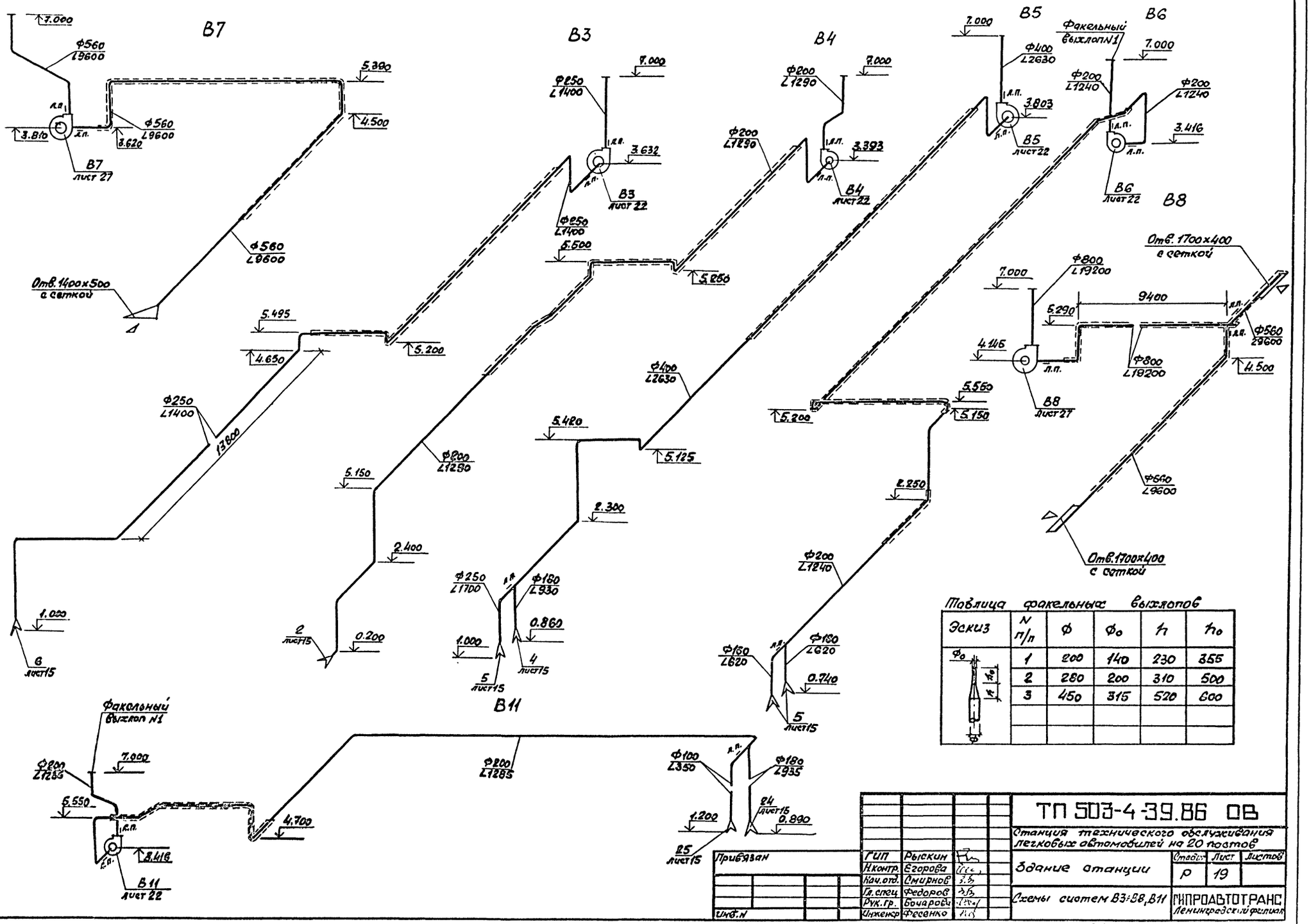

Таблица факельных выхлопов

Эскиз	N п/п	ф	ф₀	h	h₀
	1	200	140	230	355
	2	280	200	310	500
	3	450	315	520	800

Привязан	ГИП	Рыскин	
	Н.контр.	Егорова	
	Нач.отд.	Смирнов	
	Гл.спец.	Федоров	
	Рук.гр.	Бочарова	
Инв.N	Инженер	Фесенко	

ТП 503-4-39.86 ОВ

Станция технического обслуживания легковых автомобилей на 20 постов

Здание станции

Стадия	Лист	Листов
Р	19	

Схемы систем В3÷В8, В11

ГИПРОАВТОТРАНС Ленинградский филиал

Инв.N подл. | Подпись и дата | Взам.инв.N

21198-04 22

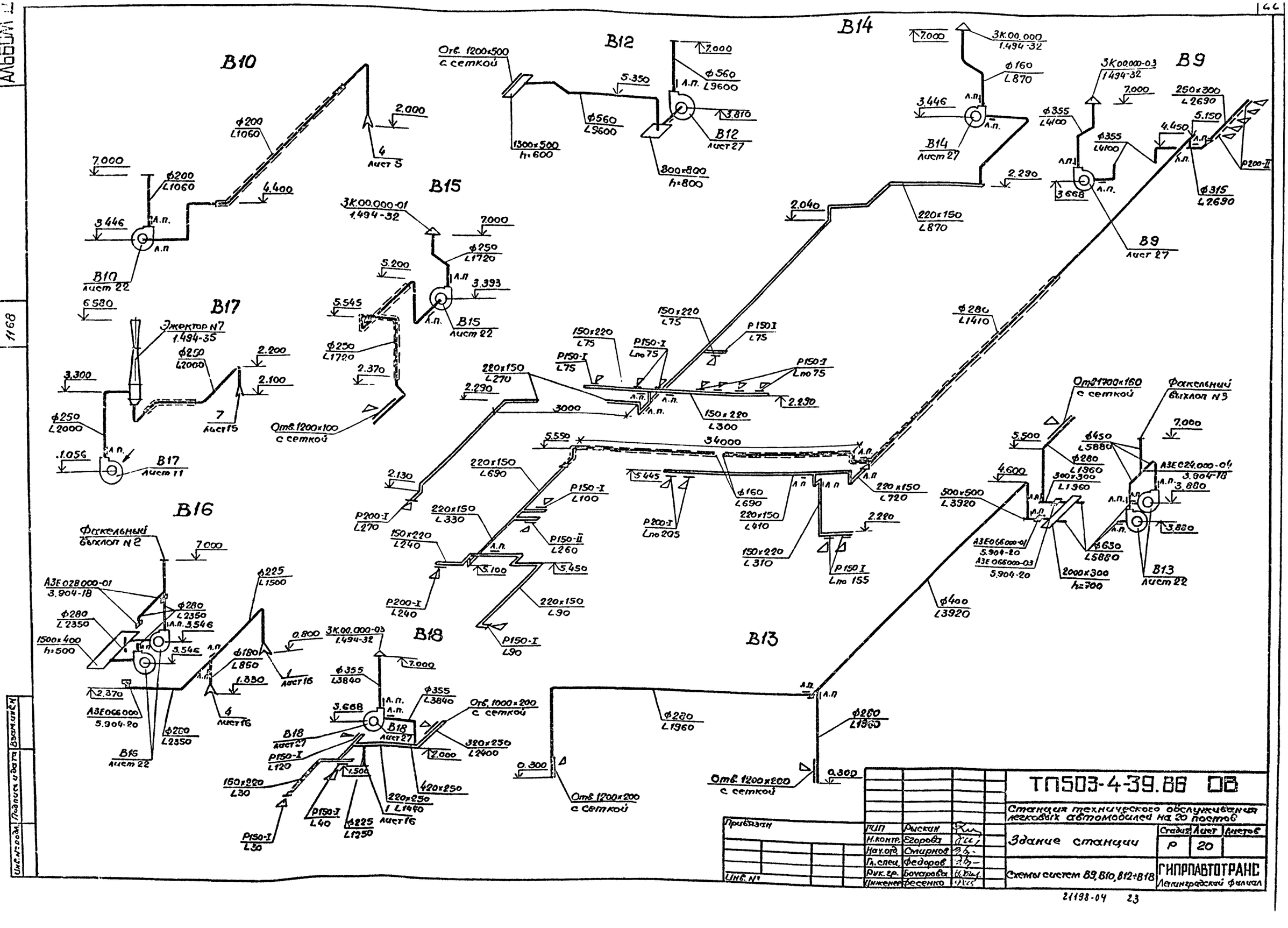

Инв. № подл. | Подпись и дата | Взам. инв. №

Привязан			ТП503-4-39.88 ОВ	
			Станция технического обслуживания легковых автомобилей на 20 постов	
	ГИП	Рыскин	Здание станции	Стадия: Р; Лист: 20; Листов:
	Н.контр.	Егорова		
	Нач.отд.	Смирнов		
	Гл.спец.	Федоров		
	Рук.гр.	Бочарова	Схемы систем В9, В10, В12÷В18	ГИПРПАВТОТРАНС Ленинградский филиал
Инв. №	Инженер	Есенко		

Альбом V

Объект 1168

Инв.№ подл. | Подпись и дата | Взам. инв.№

ВЕ1

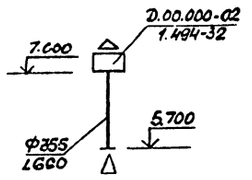

ВЕ2

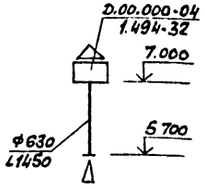

ВЕ3

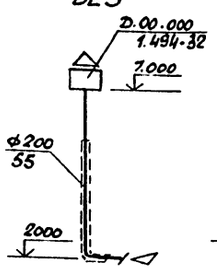

ВЕ4

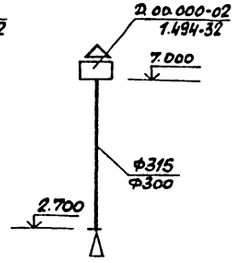

ВЕ5

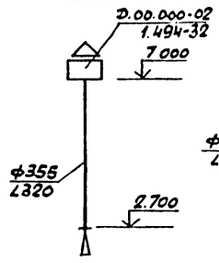

ВЕ6, ВЕ20, ВЕ25

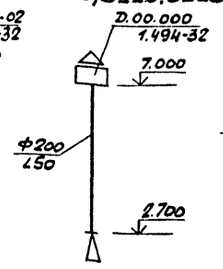

ВЕ7

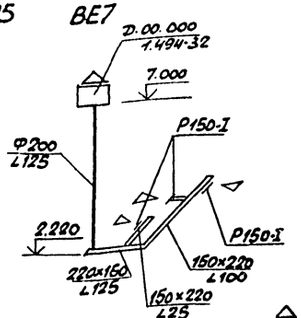

ВЕ8

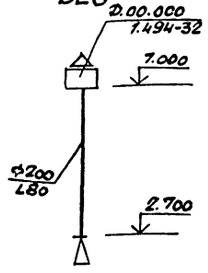

ВЕ9

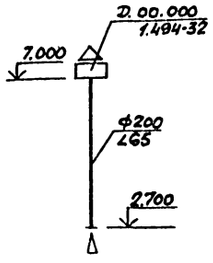

ВЕ10

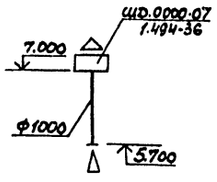

ВЕ11

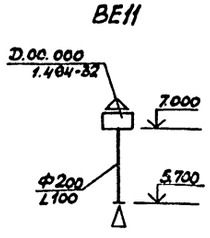

ВЕ12

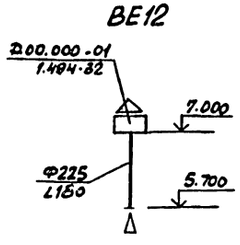

ВЕ13

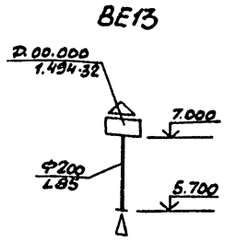

ВЕ14

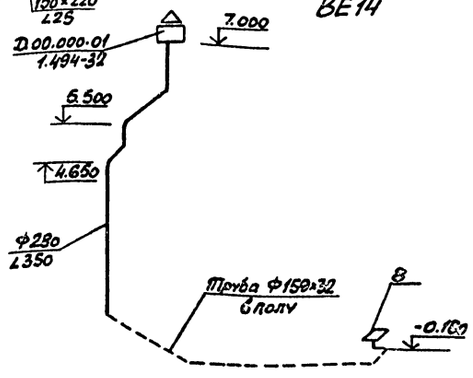

ВЕ15

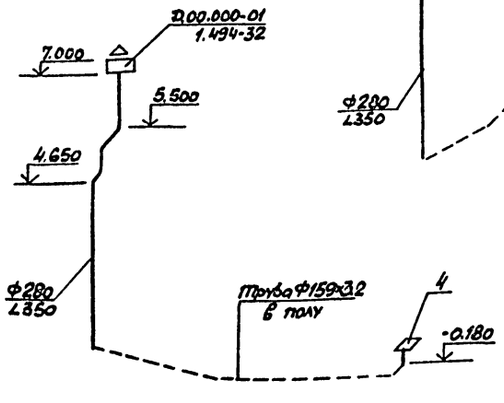

ВЕ16

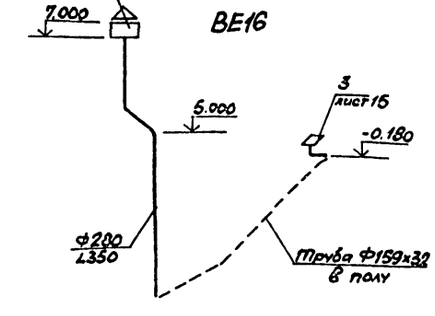

ВЕ17

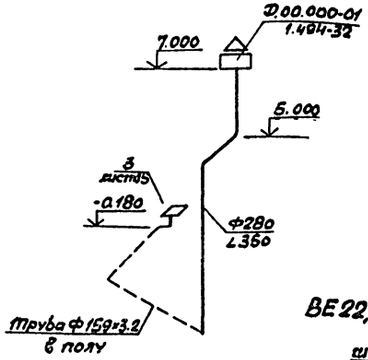

ВЕ18

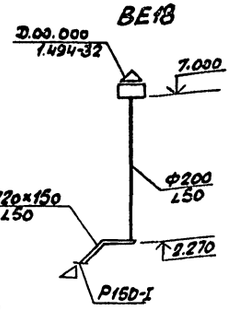

ВЕ21

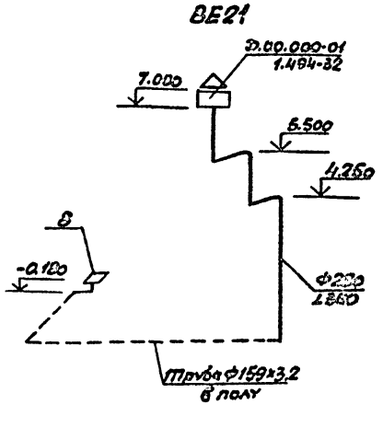

ВЕ19

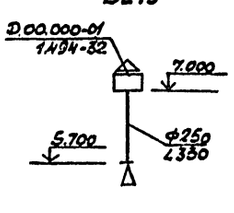

ВЕ24

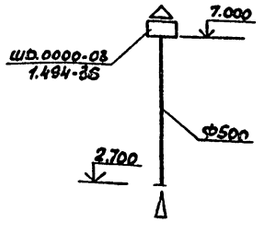

ВЕ22, ВЕ23

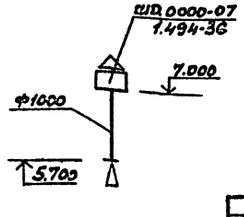

Привязан			ТП 503-4-39.86 ОВ		
			Станция технического обслуживания легковых автомобилей на 20 постов		
	ГИП	Рыжкин	Здание станции	Стадия	Лист	Листов
	Н.контр.	Егорова		Р	21	
	Нач.отд.	Смирнов				
	Гл.спец.	Федоров	Схемы систем ВЕ1÷ВЕ25	ГИПРОАВТОТРАНС Ленинградский филиал		
Инв.№	Рук.гр.	Бочарова				
	Инженер	Фесенко				

21198-04 24

План на отм. 3.000

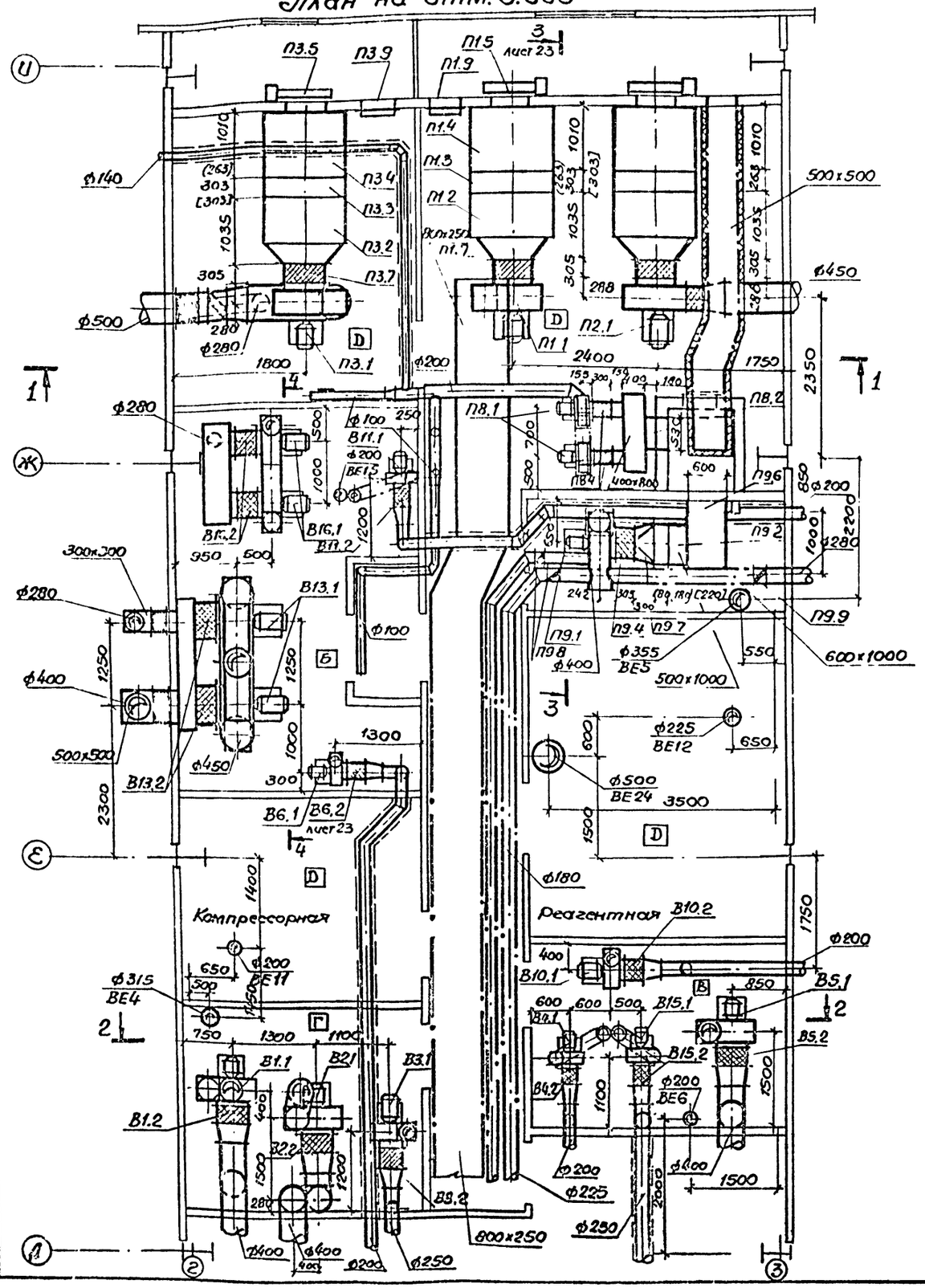

ГИП	Рыскин		XII.86
Н.контр.	Егорова		
Нач.отд.	Смирнов		
Гл.спец.	Федоров		
Рук.гр.	Бочарова		
Инженер	Фесенко		

ТП 503-4-39.86 ОВ

Станция технического обслуживания легковых автомобилей на 20 постов

Здание станции

Стадия	Лист	Листов
Р	22	

Установки систем П1÷П3, П8, П9, В1÷В6, В10, В11, В13, В15, В16. План. Разрезы 1-1; 2-2

ГИПРОАВТОТРАНС Ленинградский филиал

Альбом V

Объект 1168

Разрез 3-3

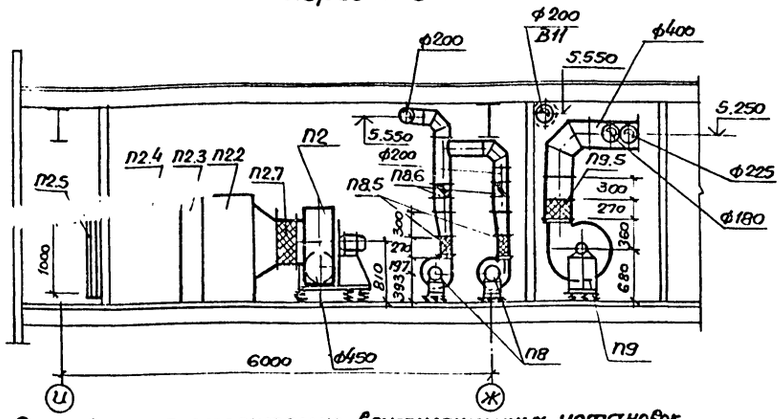

Разрез 4-4

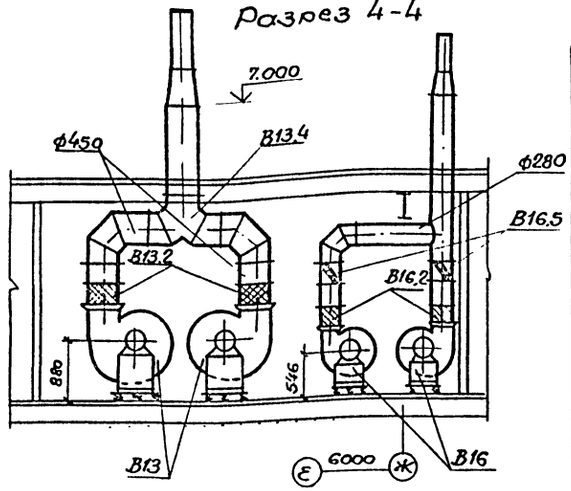

Спецификация отопительно-вентиляционных установок

Марка, поз.	Обозначение	Наименование	Кол.	Масса ед. кг.	Примеч.
		П1 (2ПК10 левое исполнение)			
П1.1		Агрегат вентиляторный А6,3 105-1 -компл.	1	197.0	
		а)Вентилятор центробежный ВЦ4-70 N6,3			
		с колесом 1.05Dн исполнение 1, положение Л0°			
		б)Электродвигатель			
		4А100L6, 2,2кВт,			
		950 об/мин.			
П1.2	5.904-12. Вып.1-1	Секция соединительная А1А180.000-02	1	191.0	
П1.3	5.904-12. Вып. 1-15	Секция калориферная			
		с калориферами			
		КВС10А-П -2шт с			
		обводной заслонкой			
		А1А188.000-02	1	282.0	$t_н$=-20°С
	5.904-12, Вып.1-15	Секция калориферная			
		с калориферами			
		КВБ10А-П-2шт с			
		обводной заслонкой			
		А1А188.000-03	1	347.0	$t_н$=-30°С
П1.4	5.904-12, Вып.1-28	Секция приемная без			
		фильтра, без рецирку-			
		ляционной заслонки			
			1		
П1.5		Заслонка воздушная			
		утепленная КВУ600к			
		1000 АУ2 с электро-			
		приводом МЭО-1,6/25-			
		0,25И	1	79.3	
П1.6	5.904-12. Вып 1-35	Установка утепленного привода воздушной заслонки			
		А3Д121.000	1	112.0	$t_н$=-40°С
П1.7	5.904-5	Гибкая вставка ВВ-21	1	9.95	
П1.8	5.904-5	Гибкая вставка ВН-14	1	6,26	
П1.9	5.904-4	Дверь герметическая			
		утепленная Dус 1,25х0,5	1	33.6	
		П2 (2ПК10 правое исполнение)			
П2.1		Агрегат вентиляторный А6,3105-1-компл.	1	197.0	
		а)Вентилятор центробежный ВЦ4-70N 6,3			
		с колесом 1.05Dн, исполнение 1, положение Пр27°			
		б)Электродвигатель			
		4А100L 6, 2,2кВт,			
		950об/мин.			
П2.2	5.904-12, Вып.1-1	Секция соединительная А1А180.000-02	1	191.0	
П2.3	5.904-12, Вып.1-15	Секция калориферная с калориферами КВС10А-П-2шт. с обводной заслонкой			
		А1А188.000-02	1	282.0	
П2.4	5.904-12, Вып. 1-28	Секция приемная без фильтра, без рецирку-			
		ляционной заслонки			
			1		
П2.5		Заслонка воздушная			
		утепленная КВУ600к			
		1000 АУ2 с электропри-			
		водом МЭО-1,6/25-0,25И	1	79,3	
П2.6	5.904-12. Вып. 1-35	Установка утепленного привода воздушной заслонки			
		А3Д121.000	1	112.0	$t_н$=-40°С
П2.7	5.904-5	Гибкая вставка ВВ-21	1	9.95	
П2.8	5.904-5	Гибкая вставка ВН-14	1	6,26	
		П3 (2ПК10 левое исполнение)			
П3.1		Агрегат вентиляторный А6,3 105-1 - компл.	1	197.0	
		а)Вентилятор центробежный ВЦ4-70N6,3.			
		с колесом 1.05Dн исполнение 1, положение Пр0°			
		б)Электродвигатель			
		4А100L6, 2,2кВт			
		950 об/мин.			
П3.2	5.904-12, Вып.1-1	Секция соединительная А1А180.000-02	1	191.0	
П3.3	5.904-12, Вып.1-15	Секция калориферная с калориферами КВС10А-П - 2шт. с			

Привязан

Инв.№

ГИП	Рыскин	
Н.контр.	Егорова	
Нач.отд.	Смирнов	
Гл.спец.	Федоров	
Рук.гр.	Бочарова	
Инженер	Фесенко	

ТП 503-4-39.86 ОВ

Станция технического обслуживания легковых автомобилей на 20 постов

Здание станции.

Стадия	Лист	Листов
Р	23	

Установки систем П1÷П3, П8, П9, В1÷В6, В10, В11, В13, В15, В16. Разрез 3-3, 4-4. Спецификация оборудования отопительно-вентиляционных установок

ГИПРОАВТОТРАНС Ленинградский филиал

Инв.№подл. | Подпись и дата | Взам.инв.№

Марка поз.	Обозначение	Наименование	Кол.	Масса ед. кг	Примеч.
		обводной заслонки			
		А1А188.000-02	1	282.0	$t_н$=-20°с
	5.904-12, Вып. 1-15	Секция калорифер-			
		ная с калориферами			
		КВБ10А-П-2шт с обвод-			
		ной заслонкой			
		А1А188.000-03	1	347.0	$t_н$=30°-40°
П3.4	5.904-12 Вып.1-28	Секция приемная с			
		фильтром, без рецирку			
		ляционной заслонки	1		
П3.5		Заслонка воздушная			
		утепленная КВУ 600х			
		1000 АУ2 с электропривод-			
		дом МЭО-1.6/25-0.25 м	1	79.3	
П3.6	5.904-12, Вып. 1-35	Установка утепленно-			
		го привода воздуш-			
		ной заслонки			
		А3Д121.000	1	112.0	$t_н$=-40°с
П3.7	5.904-5	Гибкая вставка ВВ-21	1	9.95	
П3.8	5.904-5	Гибкая вставка ВН-14	1	6.26	
П3.9	5.904-4	Дверь герметическая			
		утепленная Дус 1,25х0.5	1	33.6	
П3.10	3.904-18	Клапан обратный искро-			
		безопасный АЗЕ 028.000-01	1	7.7	
П3.11	3.904-18	АЗЕ 028.000-05	1	20.8	
П3.12	5.904-20	Клапан огнезадержа-			
		вающий АЗЕ065.000	1	15.2	
П3.13	5.904.20	АЗЕ065.000-03	1	39.7	
	П8				
П8.1		Агрегат вентилятор-			
		ный А2.5100-2-компл.	2	28.0	
		а) вентилятор центра-			
		бежный ВЦ4-70 N2.5 с			
		колесом Дн, исполнение			

Марка поз.	Обозначение	Наименование	Кол.	Масса ед. кг	Примеч.
		1. положение Пр 0°			
		б) Электродвигатель			
		4А63.22.055 кВт 2740 об/мин			
П8.2		Калорифер пластинча-			
		тый многоходовой			
		КВС5А-П	1	58.2	
П8.3	1.494-25	Подставка под			
		калорифер, тип 2	2	14.5	
П8.4	5.904.-5	Гибкая вставка ВВ-17	2	2.82	
П8-5	5.904-5	Гибкая вставка ВН-10	2	2.66	
П8-6	3.904-18	Клапан обратный			
		искробезопасный			
		АЗЕ.025.000	2	8.0	
	П9				
П9.1		Агрегат вентилятор			
		ный А5095-2б-компл	1	113.0	
		а) Вентилятор центро			
		бежный ВЦ4-70 N5с			
		колесом 0.95 Дн,			
		исполнение 1,			
		положение Л0			
		б) Электродвигатель			
		4А90 L4, 2,2 кВт 1425 об/мин			
		Калорифер пластинча			
		тый многоходовой			
		КВС5А-П	2	56.2	$t_н$=-20°с
		КВС7А-П	2	65.6	$t_н$=-30°с
		КВ67А-П	2	84.0	$t_н$=-40°с
П9.3	1.494-25	Подставка под			
		калорифер,			
		тип 2	2	1.49	

Марка поз.	Обозначение	Наименование	Кол.	Масса ед. кг	Примеч.
П9.4	5.904-5	Гибкая вставка			
		ВВ-20	1	6.76	
П9.5		Гибкая вставка			
		ВН-13	1	5.02	
П9.6		Заслонка воздушная			
		утепленная КВУ600-1000			
		АУ2 с электроприводом			
		МЭО-1.6/25-0.25 м	1	79.3	
П9.7		Переход из стали δ=0,7мм			
		530х1006/ф500; ℓ=300	1		$t_н$=-20°с
		655х1006/ф500, ℓ=300	1		$t_н$=-30°-40°
П9.8	3.904-18	Клапан обратный			
		искробезопасный			
		АЕ 028.000	2	6.9	
П9.9	3.904-18	АЕ028.000-01	1	7.7	
	В1				
В1.1		Агрегат вентилятор-			
		ный А5100-2б компл.	1	114.0	
		а) вентилятор центро-			
		бежный ВЦ4-70 N5, с			
		колесом Дн, исполне-			
		ние 1, положение			
		Пр 0°			
		б) Электродвигатель			
		4А90 L4,2,2 кВт 1425 об/мин			
В1.2	5. 904-5	Гибкая вставка ВВ-20	1	6.76	
В1.3	5. 904-5	Гибкая вставка ВН-13	1	5.02	

Привязан:

Инв. №

ГИП	Рыскин	
Н. контр.	Егорова	
Нач. отд.	Смирнов	
Гл. спец.	Федоров	
Рук. гр.	Бондарова	
Инженер	Фесенко	

ТП 503-4-39.86 ОВ

Станция технического обслуживания легковых автомобилей на 20 постов

Здание станции

Стадия	Лист	Листов
Р	24	

Спецификация отопительно-вентиляционных установок П3, П13, П9, В1

ГИПРОАВТОТРАНС Ленинградский Филиал

Альбом 1168

Инв. № подл. | Подпись и дата | Взам. инв. №

Альбом V

Объект 1168

Марка, поз.	Обозначение	Наименование	Кол	Масса ед, кг	Примечание
	В2				
В2.1		Агрегат вентиляторный А5100-2а-компл	1	1180	
		а)Вентилятор центробежный ВЦ4-70 №5, с колесом Дк, исполнение 1, положение ПрО°			
		б)Электродвигатель 4А80В4, 1,5 кВт, 1415 об/мин.			
В2.2	5.904-5	Гибкая вставка ВВ-20	1	6,76	
В2.3	5.904-5	Гибкая вставка ВН-13	1	5,02	
	В3				
В3.1		Агрегат вентиляторный	1		
		а)Вентилятор центробежный ВЦ4-76 №4 к пластмассовый, исполнение 1, положение Л0°			
		б)Электродвигатель 4А80А4, 1,1кВт 1420 об/мин.			
		в)Виброизолятор Д039	5	0,40	
В3.2	5.904-5	Гибкая вставка ВВ-19	1	5,13	
В3.3	5.904-5	Гибкая вставка ВН-12	1	4,12	
	В4				
В4.1		Агрегат вентиляторный А25 105-2 компл	1	30,0	
		а)Вентилятор центробежный ВЦ4-70 №2,5 с колесом 1,05Дн, исполнение 1, положение ПрО°			
		б)Электродвигатель 4А71А2, 0,75кВт, 2840 об/мин.			
В4.2	5.904-5	Гибкая вставка ВВ-17	1	2,82	
В4.2	5.904-5	Гибкая вставка ВН-10	1	2,66	
	В5				
В5.1		Агрегат вентиляторный	1		
		а)Вентилятор центробежный ВЦ4-76 №5к, пластмассовый, исполнение 1, положение ПрО°			
		б)Электродвигатель 4А100L6, 2,2кВт, 950 об/мин.			
		в)Виброизолятор Д040	5	0,90	
В5.2	5.904-5	Гибкая вставка ВВ-20	1	6,76	
В5.3	5.904-5	Гибкая вставка ВН-13	1	5,02	
	В6				
В6.1		Установка вентиляторная компл	1		
		а)Вентилятор центробежный ВЦ4-70 №2,5, с искрозащищенном исполнении И1 положение Л0°			
		б)Электродвигатель ВБ3В2, 0,55кВт, 2775 об/мин.			
		в)Виброизолятор Д038	5	0,27	
В6.2	5.904-5	Гибкая вставка ВВ-17	1	2,82	
В6.3	5.904-5	Гибкая вставка ВН-10	1	2,66	
	В10				
В10.1		Агрегат вентиляторный А3.15105-1комп	1	42,0	
		а)Вентилятор центробежный ВЦ4-70 №3,15 с колесом 1.05Дн, исполнение 1, положение Л0°			
		б)Электродвигатель 4А63В4, 0,37кВт, 1365 об/мин.			
В10.2	5.904-5	Гибкая вставка ВВ-18	1	3,45	
В10.3	5.904-5	Гибкая вставка ВН-11	1	3,30	

Привязан

Инв.№

ГИП	Русакин		
Н.контр.	Егорова		
Нач.отд.	Смирнов		
Гл.спец.	Федоров		
Рук.гр.	Бочарова		
Инженер	Фесенко		

ТП 503-4-39.86 ОВ

Станция технического обслуживания легковых автомобилей на 20 постов.

Здание станции.

Стадия	Лист	Листов
Р	25	

Спецификация отопительно-вентиляционных установок В2-В6, В10.

ГИПРОАВТОТРАНС
Ленинградский филиал

Инв.№ подл. | Подпись и дата | Взам.инв.№

Марка, поз	Обозначение	Наименование	Кол	Масса ед, кг	Примечание
	В11				
В11.1		Установка вентиляторная компл.	1		
		а) Вентилятор центробежный ВЦ4-70			
		N 2,5, в искрозащищенном исполнении И1			
		положение Л0°			
		б) Электродвигатель			
		6382, 0,55 кВт,			
		2775 об/мин			
		в) Виброизолятор			
		D038	5	0,27	
В11.2	5.904-5	Гибкая вставка ВВ17	1	2,82	
В11.3	5.904-5	Гибкая вставка ВН-10	1	2,66	
	В13				
В13.1		Установка вентиляторная - компл.	2		
		а) Вентилятор центробежный ВЦ4-70			
		N6,3, в искрозащищенном исполнении			
		И1 – положение			
		Л0, Пр0°			
		б) Электродвигатель			
		В100L6, 2,2 кВт,			
		950 об/мин.			
		в) Виброизолятор			
		D041	10	1.0	
В13.2	5.904-5	Гибкая вставка ВВ-21	2	9,95	
В13.3	5.904-5	Гибкая вставка ВН-14	2	6,26	

Марка, поз.	Обозначение	Наименование	Кол	Масса ед, кг	Примечание
В13.4	3.904-18	Клапан перекидной			
		искробезопасный			
		А3Е024.000-04	1	32.5	
В13.5	5.904-20	Огнезадерживающий клапан			
		А3Е066.000-01	1	18,0	
В13.6	5.904-20	А3Е066.000-03	1	39,7	
	В15				
В15.1		Агрегат вентиляторный А2,5105-2	1	30,0	
		а) Вентилятор центробежный ВЦ4-70 N 2,5 с колесом 1.05Дн, исполнение 1, положение Л0°			
		б) Электродвигатель 4А71А2 0,75 кВт, 2810 об/мин			
В15.2	5.904-5	Гибкая вставка ВВ-17	1	2,82	
В15.3	5.904-5	Гибкая вставка ВН-10	1	2,66	
	В16				
В16.1		Установка вентиляторная компл.	2		
		а) Вентилятор центробежный ВЦ4-70N4			
		В искрозащищенном исполнении И1			
		положение Л0, Пр0°			

Марка, поз.	Обозначение	Наименование	Кол.	Масса ед, кг	Примечание
		б) Электродвигатель			
		В71В4, 0,75 кВт,			
		1370 об/мин.			
		в) Виброизолятор			
		D039	10	0,40	
В16.2	5.904-5	Гибкая вставка			
		ВВ19	2	5,13	
В16.3	5.904-5	Гибкая вставка			
		ВН-12	2	4,12	
В16.4	5.904-20	Огнезадерживающий клапан			
		А3Е066.000	1	15,2	
В16.5	3.904-18	Клапан обратный искробезопасный			
		А3Е028.000-01	2	7,70	

Альбом 1168

Инв. № подл. | Подпись и дата | Взам. инв. №

Привязан

Инв. №

ГИП	Рыжкин		
Н. контр.	Егорова		
Нач. отд.	Смирнов		
Гл. спец.	Федоров		
Рук. гр.	Бочарова		
Инженер	Фесенко		

ТП 503-4-39.86 ОВ

Станция технического обслуживания легковых автомобилей на 20 постов

Здание станции

Стадия	Лист	Листов
Р	26	

Спецификация отопительно-вентиляционных установок В11, В13, В15, В16.

ГИПРОАВТОТРАНС
Ленинградский филиал

АЛЬБОМ IV

План на отм. 3.000

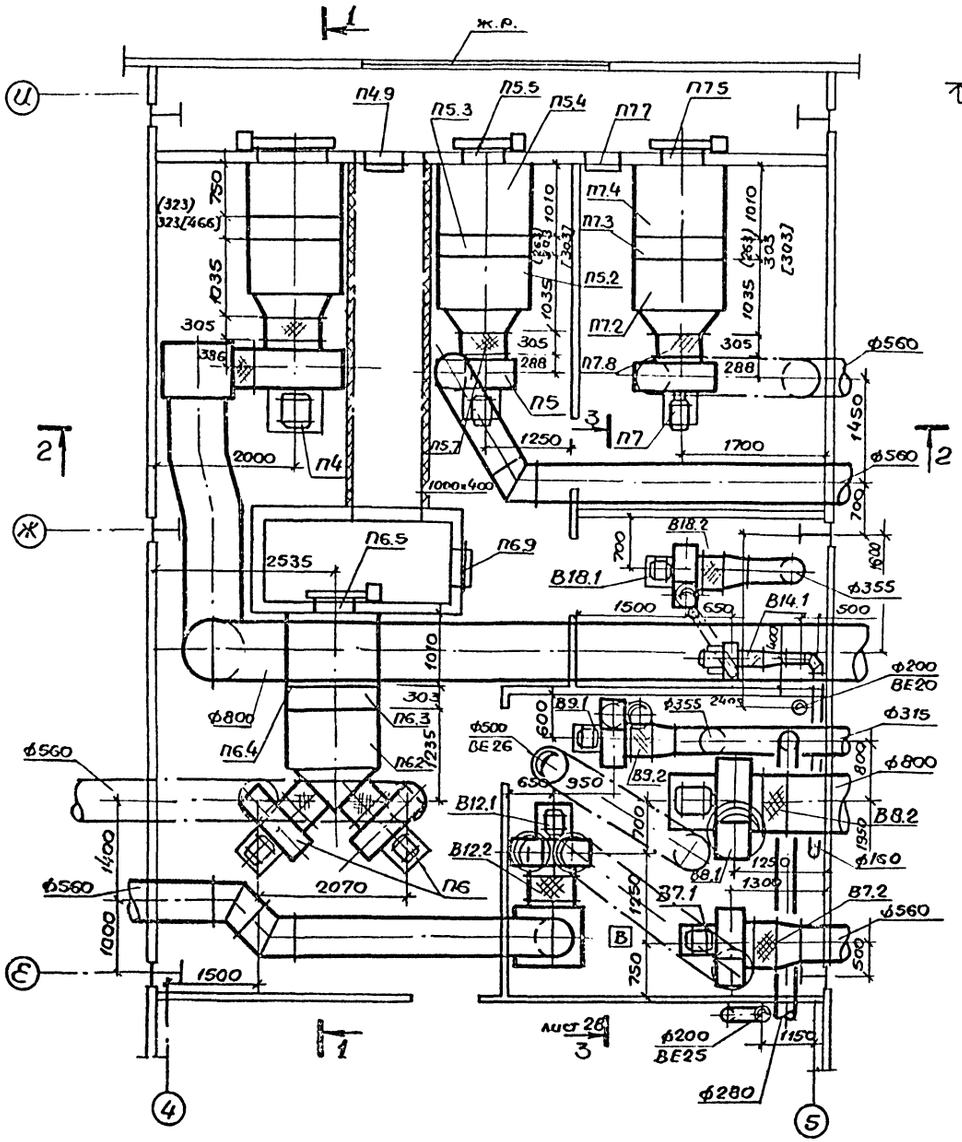

Разрез 1-1

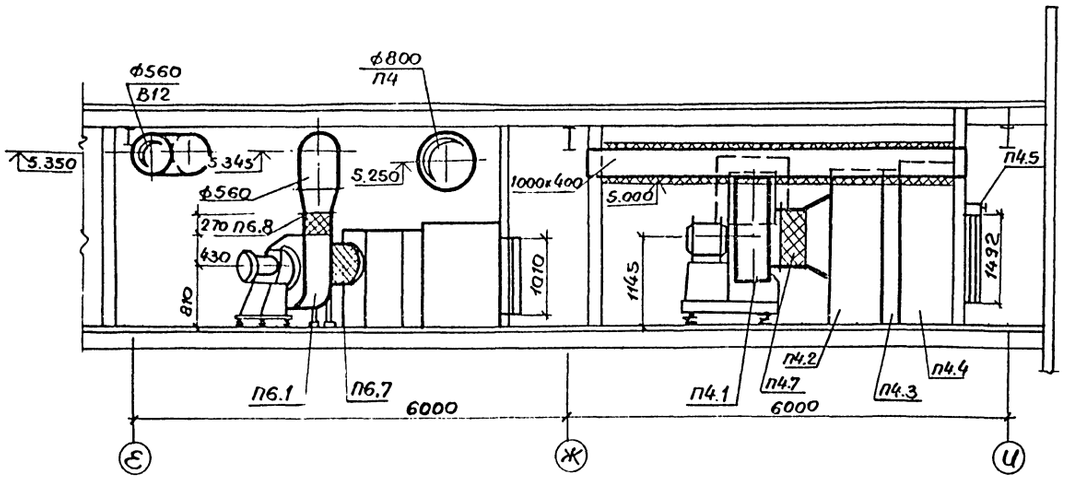

Разрез 2-2

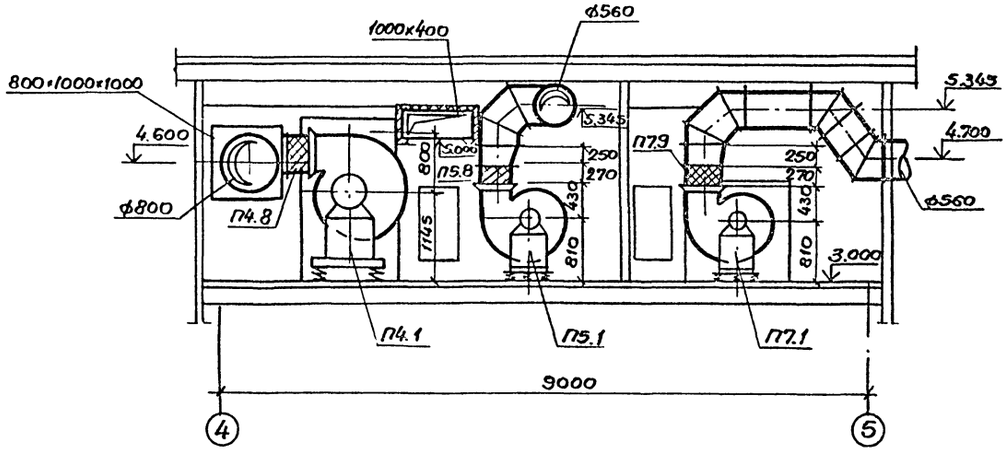

Привязан	ГИП	Рыскин	ТП 503-4-39.86 ОВ	
	Н.контр.	Егорова	Станция технического обслуживания легковых автомобилей на 20 постов.	
	Нач.отд.	Смирнов	Здание станции.	Стадия: Р; Лист: 27; Листов:
	Гл.спец.	Федоров	Установки систем П4÷П7, В7÷В9, В12, В14, В18. План. Разрезы 1-1, 2-2	ГИПРОАВТОТРАНС Ленинградский филиал
Инв. №	Рук.гр.	Бочарова		
	Инжен.	Фесенко		

21198-04 30

Согласовано

Инв. № подл. | Подпись и дата | Взам. инв. №

Объект 1168

Разрез 3-3

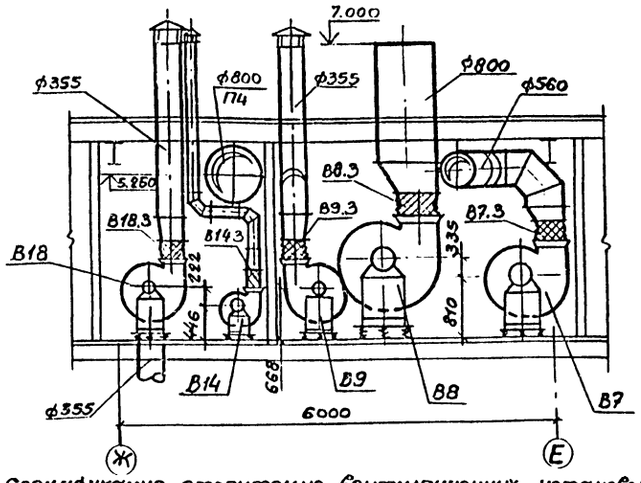

Спецификация отопительно-вентиляционных установок

Марка, поз.	Обозначение	Наименование	Кол	Масса ед, кг	Примеч.
	П4 (2ПК 20	левое исполнение)			
П4.1		Агрегат вентиляторный А8.100-2-компл.	1	358.0	
		а) Вентилятор центробежный ВЦ4-70№8, исполнение 1, положение Пр 90°			
		б) Электродвигатель 4А132М6, 7.5 квт. 970 об/мин.			
П4 2	5.904-12, вып. 1-2	Секция соединительная А1А181.000	1	175.0	
П4 3	5.904-12, вып 1-16	Секция калориферная с калориферами КВБ 10А-П - 3шт с обводной заслонкой А1А 189.000-03	1	520.0	$t_н$=-20°-30°С
		Секция калориферная с калориферами КВС 10А-П - 6шт с обводной заслонкой А1А189.000	1	740.0	$t_н$=-40°С
П4.4	5.904-12, вып.1-29	Секция приемная без фильтра без рециркуляционной заслонки.	1		
П4 5		Заслонка воздушная утепленная КВУ1600х1000 АУ2 с электроприводом МЭО-4/63 -0,63	1	160,4	
П4.6	5.904-12 вып. 1-35	Установка утепленного привода воздушной заслонки АЗД 121 000	1	112.0	$t_н$=-40°С
П4.7	5.904-5	Гибкая вставка ВВ-22	1	11.75	
П4 8	5.904-5	Гибкая вставка ВН-15	1	11.74	
П4.9	5.904-4	Дверь герметическая утепленная Dус 1 25х0,5	1	33.6	
	П5 (2ПК10	правое исполнение)			
П5.1		Агрегат вентиляторный А6,3105-1 - компл	1	197.0	
		а) Вентилятор центробежный ВЦ4-70 №6,3 с колесом 1,05 Dн. исполнение 1. положение Л0°			
		б) Электродвигатель 4А100L6 2,2 квт 950 об/мин.			
П5.2	5.904-12, вып. 1-1	Секция соединительная А1А180.000-02	1	191.0	
П5.3	5.904-12, вып.1-15	Секция калориферная с калориферами КВС10А-П-2шт, с обводной заслонкой А1А188.000-02	1	282.0	$t_н$=-20°С
	5.904-12, вып.1-15	Секция калориферная с калориферами КВБ 10А-П- 2шт с обводной заслонкой А1А188.000-03	1	347.0	$t_н$=-30°-40°С
П5.4	5.904-12, вып 1-28	Секция приёмная без фильтра без рециркуляционной заслонки.	1		
П5.5		Заслонка воздушная утепленная КВУ 600х1000 АУ2 с электроприводом МЭО-1,6/25-0,25И	1	79.3	
П5.6	5.904-12. вып.1-35	Установка утепленного привода воздушной заслонки. АЗД 121.000	1	112.0	$t_н$=-40°С
П5.7	5.904-5	Гибкая вставка ВВ-21	1	9.95	
П5 8	5.904-5	Гибкая вставка ВН-14	1	6,26	

Инв.№ подл. | Подпись и дата | Взам. инв.№

Привязан

Инв.№

ГИП	Рыскин	
Н.контр.	Егорова	
Нач.отд.	Смирнов	
Гл.спец.	Федоров	
Рук.гр.	Бочарова	
Инженер	Фесенко	

ТП 503-4-39.86 ОВ

Станция технического обслуживания легковых автомобилей на 20 постов

Здание станции.

Стадия	Лист	Листов
Р	28	

Установка систем П4÷П7, В7, В9, В12, В14, В18. Разрез 3-3. Спецификация отопительно-вентиляционных установок П4, П5

ГИПРОАВТОТРАНС
Ленинградский филиал

21196-04

Марка, поз.	Обозначение	Наименование	Кол.	Масса ед, кг	Примечание
	П6 (2ПК10	левое исполнение)			
П6.1		Агрегат вентиляторный А6.3 105-1 компл	2	197.0	
		а)Вентилятор центробежный ВЦ4-70 №6.3, с колесом 1.05Дн, исполнение 1, положение 10 Пр°			
		б)Электродвигатель 4А100L6, 2,2 квт, 950 об/мин			
П6.2	5.904-12, вып. 1-1	Секция соединительная А1А 180.000-03	1	266.0	
П6.3	5.904-12, вып.1-15	Секция калориферная с калориферами КВБ10А-П – 2шт, с обводной заслонкой А1А188.000-03	1	347.0	
П6.4	5.904-12, вып.1-28	Секция приемная без фильтра, без рециркуляционной заслонки	1		
П6.5		Заслонка воздушная утепленная КВУ600х 1000АУ2 с электроприводом МЭО-1.6/25-0,25Н	1	79.3	
П6.6	5.904-12, вып.1-35	Установка утепленного привода воздушной заслонки А3А 121.000	1	112.0	$t_н$=-40°С
П6.7	5.904-5	Гибкая вставка ВВ-21	2	9.95	
П6.8	5.904-5	Гибкая вставка ВН-14	2	6.26	
П6.9	5.904-4	Дверь герметическая утепленная Дус.125х0,5	1	33.6	
П6.10	3.904-18	Клапан обратный искробезопасный А3Е026.000-01	2	20.6	

Марка, поз.	Обозначение	Наименование	Кол	Масса ед, кг	Примечание
	П7 (2ПК10	правое исполнение)			
П7.1		Агрегат вентиляторный А6.3 105-1 - компл	1	197.0	
		а)Вентилятор центробежный ВЦ4-70 №6.3 с колесом 1.05Дн, исполнение 1, положение 10°			
		б)Электродвигатель 4А100L6, 2,2 квт. 950 об/мин			
П7.2	5.904-12, вып. 1-1	Секция соединительная А1А 180.000-02	1	191.0	
П7.3	5 904-12, вып 1-15	Секция калориферная с калориферами КВС10А-П-2шт, с обводной заслонкой А1А188.000-02	1	282.0	$t_н$=-20°С
	5.904-12, вып.1-15	Секция калориферная с калориферами КВБ10А-П-2шт, с обводной заслонкой А1А188.000-03	1	347.0	$t_н$-30-40°
П7.4	5.904-12, вып.1-28	Секция приемная без фильтра, без рециркуляционной заслонки	1		
П7.5		Заслонка воздушная утепленная КВУ600х 1000АУ2 с электроприводом МЭО-1.6/25-0,25Н	1	79.3	
П7.6	5.904-12, вып.1-35	Установка утепленного привода воздушной заслонки А3Д121-000	1	112.0	$t_н$=-40°С
П7.7	5.904-4	Дверь герметическая утепленная Дус. 1.25х0,5	1	33.6	

Марка, поз.	Обозначение	Наименование	Кол	Масса ед, кг	Примечание
П7.8	5.904-5	Гибкая вставка ВВ-21	1	9.95	
П7.9	5.904-5	Гибкая вставка ВН-14	1	6,26	
	В7				
В7.1		Агрегат вентиляторный А6.3 105-1 - компл.	1	197.0	
		а)Вентилятор центробежный ВЦ4-70 №6.3 с колесом 1.05 Дн. исполнение 1, положение Пр 0°			
		б)Электродвигатель 4А100L6, 2,2 квт, 950 об/мин.			
В7.2	5.904-5	Гибкая вставка ВВ-21	1	9.95	
В7.3	5.904-5	Гибкая вставка ВН-14	1	6.26	

Привязан

Инв.№

ГИП	Рыскин	
Н.контр.	Егорова	
Нач.отд.	Смирнов	
Гл.спец.	Фёдоров	
Рук.гр.	Бочарова	
Исполнил	Фесенко	

ТП 503-4-39.86 ОВ

Станция технического обслуживания легковых автомобилей на 20 постов.

Здание станции

Стадия	Лист	Листов
Р	29	

Спецификация отопительно-вентиляционных установок П6, П7, В7.

ГИПРОАВТОТРАНС Ленинградский филиал

Инв.№ подл. | Подпись и дата | Взам.инв.№

Марка, поз.	Обозначение	Наименование	Кол	Масса ед, кг	Примеч.
	В8				
В8.1		Агрегат вентиляторный АВ.100-2 -компл	1	358.0	
		а) Вентилятор центробежный ВЦ4-70 №8, исполнение 1, положение Пр0°			
		б) электродвигатель 4А132М6, 7.5 кВт 970 об/мин			
В8.2	5.904-5	Гибкая вставка ВВ-22	1	11.75	
В8.3	5.904-5	Гибкая вставка ВН-15	1	11.74	
	В9				
В9.1		Агрегат вентиляторный А5100-2а-компл	1	118.0	
		а) Вентилятор центробежный ВЦ4-70 №5, с колесом Дн, исполнение 1, положение Л0°			
		б) Электродвигатель 4А80В4, 1.5кВт, 1415 об/мин.			
В9.2	5.904-5	Гибкая вставка ВВ-20	1	6.76	
В9.3	5.904-5	Гибкая вставка ВН-13	1	5.02	

Марка, поз.	Обозначение	Наименование	Кол	Масса ед, кг	Примеч.
	В12				
В12.1		Агрегат вентиляторный А6.3 105-1 -компл	1	197.0	
		а) Вентилятор центробежный ВЦ4-70 №6.3 с колесом 1.05-Дн, исполнение 1, положение Пр0°			
		б) Электродвигатель 4А100L6, 2.2 кВт 950 об/мин.			
В12.2	5.904-5	Гибкая вставка ВВ-21	1	9.95	
В12.3	5.904-5	Гибкая вставка ВН-14	1	6.26	
	В14				
В14.1		Агрегат вентиляторный А3 15100-1 -компл	1	42.0	
		а) Вентилятор центробежный ВЦ4-70 №3.15 с колесом Дн исполнение 1, положение Л0°			
		б) Электродвигатель 4А 63А4, 0,25кВт, 1380 об/мин.			
В14.2	5.904-5	Гибкая вставка ВВ-18	1	3.45	
В14.3	5.904-5	Гибкая вставка ВН-11	1	3.30	

Марка, поз	Обозначение	Наименование	Кол.	Масса ед, кг	Примеч.
	В18				
В18.1		Агрегат вентиляторный А5100-2а -компл.	1	118.0	
		а) Вентилятор центробежный ВЦ4-70 №5 с колесом Дн, исполнение 1, положение Пр0°			
		б) Электродвигатель 4А80В4 1.5 кВт, 1415 об/мин.			
В18.2	5.904-5	Гибкая вставка ВВ-20	1	6.76	
В18.3	5.904-5	Гибкая вставка ВН-13	1	5.02	

Объект 1168

Инв.№ подл. | Подпись и дата | Взам.инв.№

Привязан

Инв.№

ГИП	Рыскин		
Н.контр.	Егорова		
Нач.отд.	Смирнов		
Гл.спец.	Федоров		
Рук.гр.	Бочарова		
Инженер	Фесенко		

ТП 503-4-39.86 ОВ

Станция технического обслуживания легковых автомобилей на 20 постов

Здание станции.

Стадия	Лист	Листов
Р	30	

Спецификация отопительно-вентиляционных установок В8, В9, В12, В14, В18.

ГИПРОАВТОТРАНС Ленинградский филиал

АЛЬБОМ IV

Объект 1168

Разрез 1-1

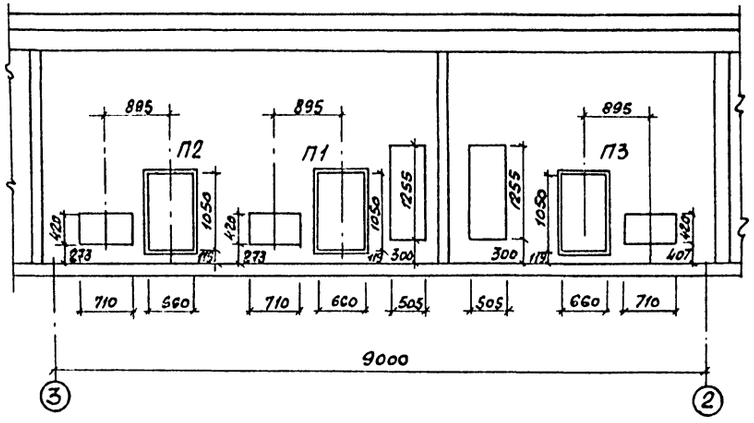

План на отм. 3.000

Разрез 2-2

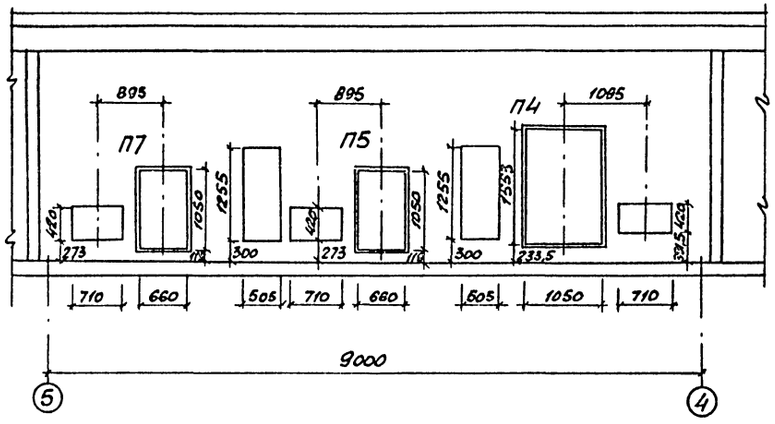

План на отм. 3.000

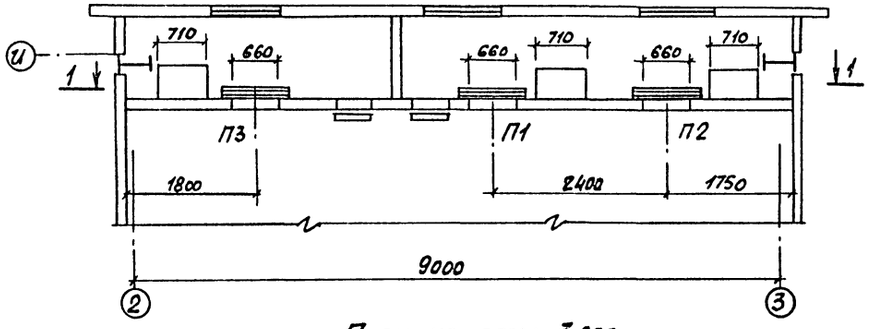

План на отм. 3.000

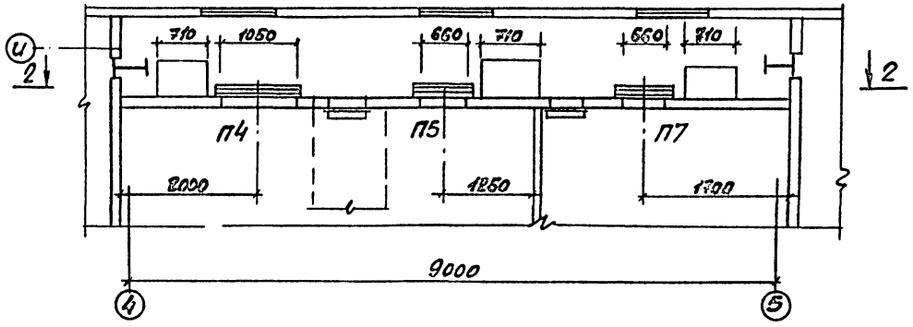

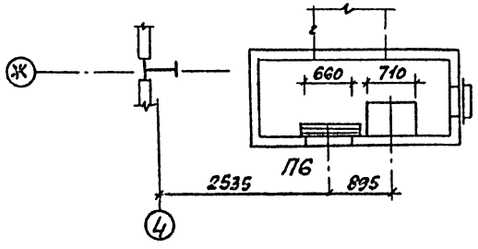

Инв.№ подл. | Подпись и дата | Взам.инв.№

Привязан			ТП 903-4-39.86		08
			Станция технического обслуживания легковых автомобилей на 20 постов		
	ГИП	Рыскин	Здание станции	Стадия	Лист	Листов
	Н.контр.	Егорова		Р	31	
	Нач.отд.	Смирнов				
	Гл.спец.	Федоров	Установка утепленного привода воздушной заслонки при $t_н$=-40°С	ГИПРОАВТОТРАНС Ленинградский филиал		
Инв.№	Рук.гр.	Бочарова				
	Инженер	Фесенко				

Альбом

Объект 1168

План на отм.0.000

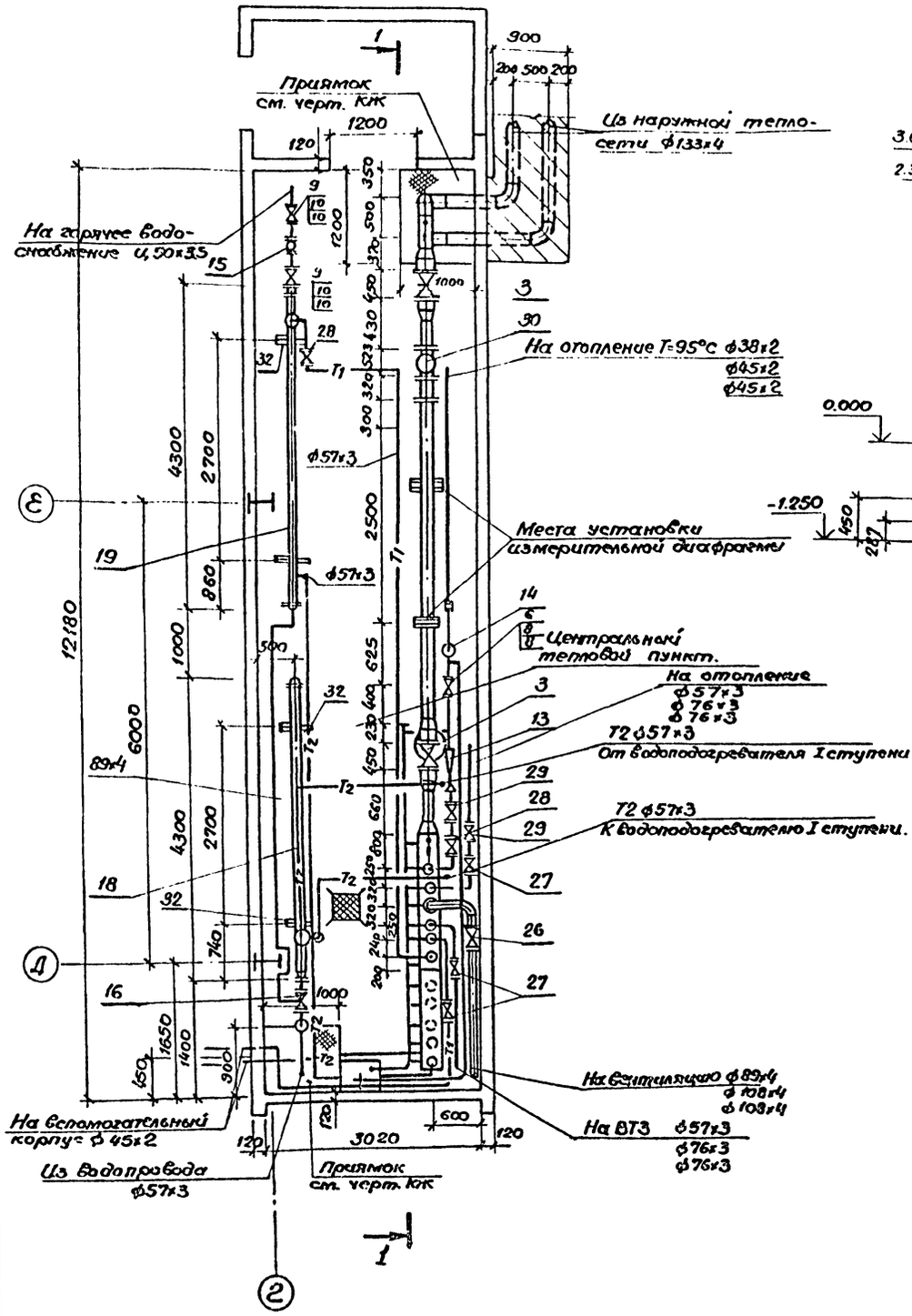

Разрез 1-1

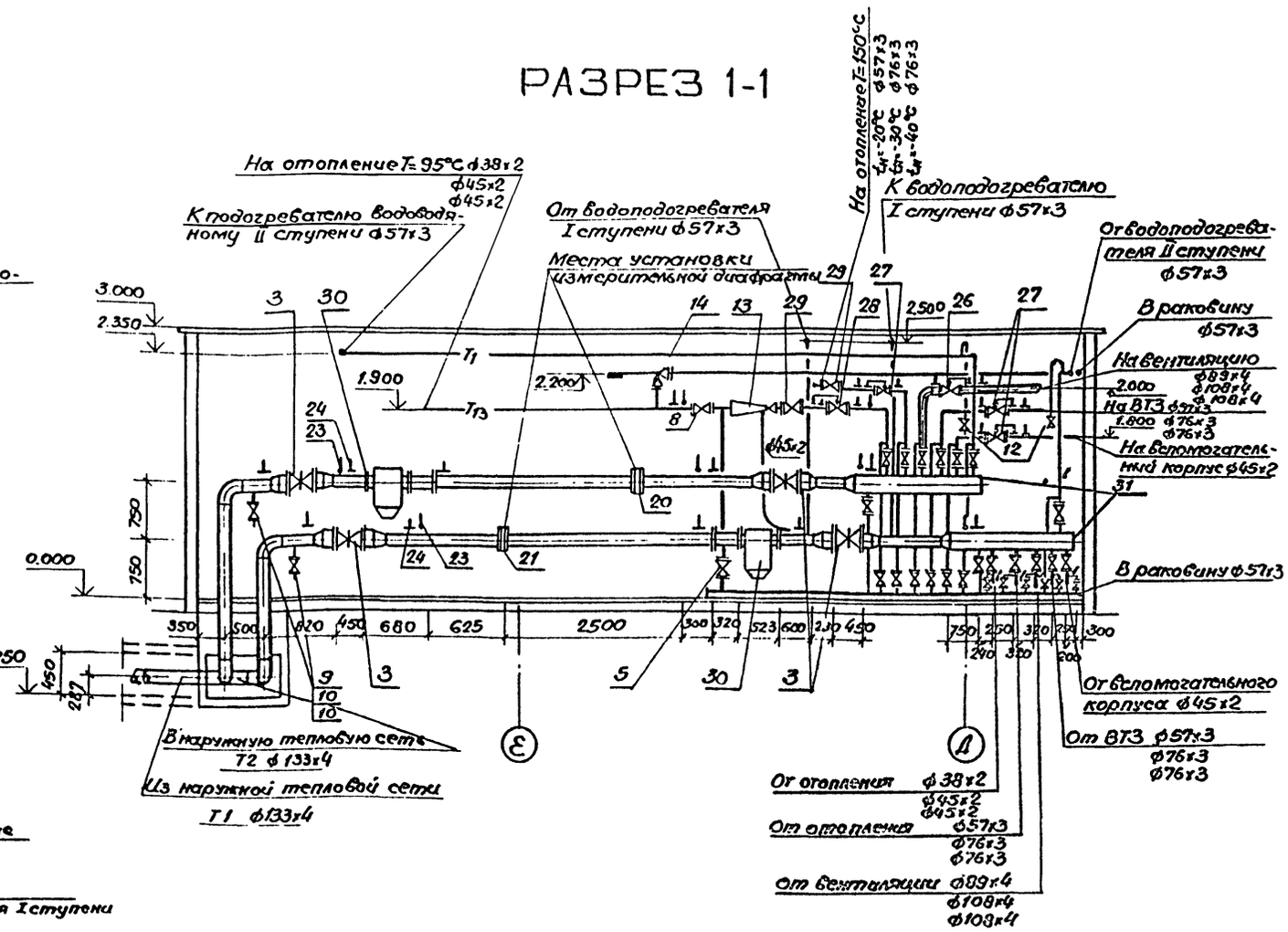

				ТП 503-4-39.86 ОВ	
				Станция технического обслуживания легковых автомобилей на 20 постов	
ГИП	Рыскин			Здание станции.	Стадия: Р; Лист: 32; Листов:
Н.контр.	Федосеева				
Нач.отд.	Смирнов				
Гл.спец.	Егорова				
Рук.гр.	Федосеева			Центральный тепловой пункт. План на отм.0.000 Разрез 1-1	ГИПРОАВТОТРАНС Ленинградский филиал
Инженер.	Белан				
Инженер.	Коротков				

Привязан

Инв.№

Инв.№ подл. | Подпись и дата | Взам. инв.№

АЛЬБОМ IV

Объект 1168

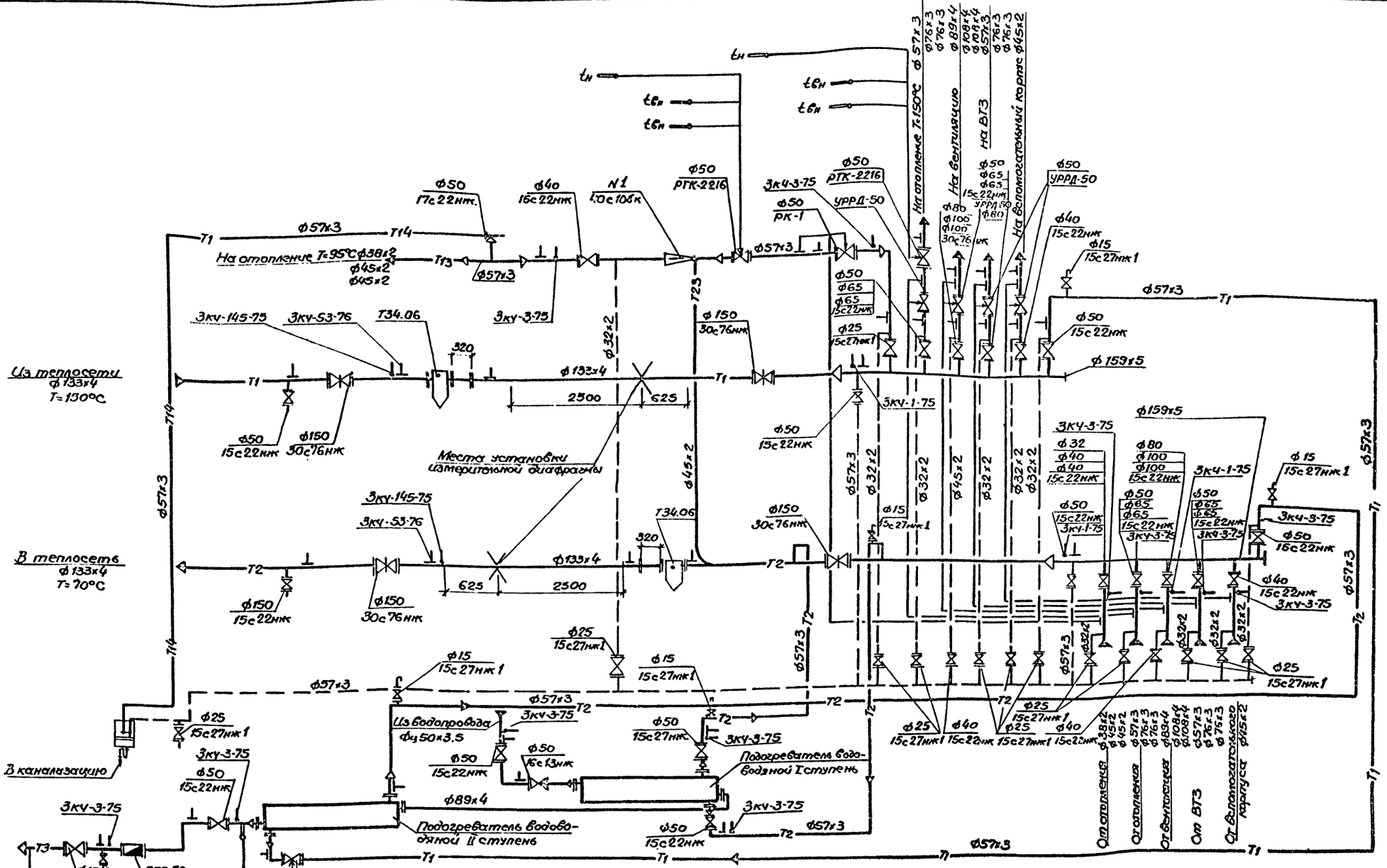

Условные обозначения.

—Т13— Трубопровод на отопление Т=95°С.

—Т23— Трубопровод от отопления Т=70°С.

— — — Дренаж трубопроводов.

—Т14— Выхлоп от предохранительного клапана.

ТП 503-4-39.86 ОВ			
Станция технического обслуживания легковых автомобилей на 20 постов.			
Здание станции	Стадия	Лист	Листов
	Р	33	
Центральный тепловой пункт. Принципиальная схема.	ГИПРОАВТОТРАНС Ленинградский филиал		
ГИП Рыскин			
Н.контр. Егорова			
Нач.отд. Смирнов			
Гл.спец. Федоров			
Рук.гр. Федосеев			
Инжен. Коротков			
Инжен. Белан			

Привязан

Инв.№

Инв.№подл. | Подпись и дата | Взам.инв.№

24198-04 36

Марка поз.	Обозначение	Наименование	Кол	Масса ед.кг	Примеч.
1		Задвижка клиновая			
		с выдвижным шпин-			
		делем, фланцевая			
		30с76нж ф100	2	107.0	$t_н$ = -30°,-40°С
2		ф80	2	61.4	$t_н$=-20°С
3		ф150	4	203.7	
4		Вентиль запорный			
		фланцевый 15с27нж1			
		ф20	2	9.3	
5		ф25	13	11.7	
6		ф32	2	15.9	$t_н$=20°С
7		15с22нж ф40	4	15.5	$t_н$=-20°С
8		ф40	6	15.5	$t_н$ -30°,-40°С
9		ф50	15	17.4	$t_н$=-20°С
10		ф50	11	17.4	$t_н$ -30°,-40°С
11		ф65	4	33.5	$t_н$ -30°,-40°С
12		15с27нж1 ф15	6	7.2	
13		Элеватор водоструй			
		ный №1 40с10бк	1	8.3	
14		Клапан предохрани-			
		тельный 17с22нж			
		ф50	1	20.5	
15		Водомер ВТГ-50	1	9.0	
16		Клапан обратный			
		16с13нж ф50	1	12.0	
17		Кран трехходовой			
		муфтовый 14м 1-16			
		ф15	30	0.31	
18		Водоводяной подогре-			
		ватель №ОВ-34-588.68			
		Iступень - 4секции	1	438.0	
19		IIступень - 3секции	1	330.0	
20		Фланец со впадиной			
		для диафрагмы			
		ГОСТ 12821-80			
		1-125-16	2	23.1	
21		1-125-10	2	19.3	

Марка поз.	Обозначение	Наименование	Кол	Масса ед.кг	Примеч.
22		Бобышка ЗКЧ-1-75	5		
23		3кч-145-75	2		
24		Закладная конструк-			
		ция ЗК4-53-76	30		
25		Бобышка ЗК4-3-75	12		
26		Универсальный регу-			
		лятор давления			
		УРРД-80	1	520	$t_н$=-20°С
27		УРРД-50	3	45.0	
28		Регулирующий клапан			
		РК-1 ф50	2	46	
29		Регулятор темпера-			
		туры РТК-221б ф50	2	35.0	
31	сер. 4.903-106.8	Грязевик абонент-			
		ский Т34.06	2	63.3	
32	ТП503-4-3986 КЖИ-01	Опора под водовод-			
	Альбом IV.	ной подогреватель	2		

Расположение подогревателей на опоре

I ступень

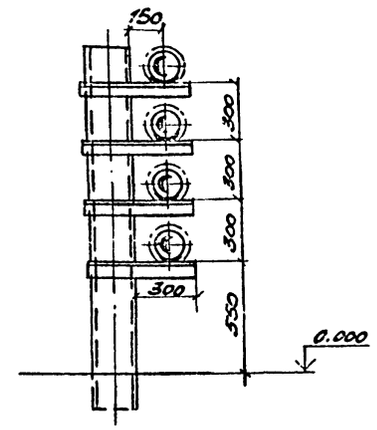

II ступень

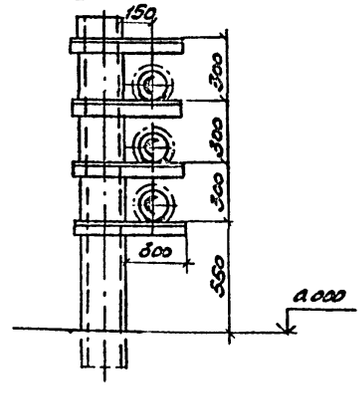

Привязан:

Инв.№

ГИП	Рыскин	
Н.контр.	Егорова	
Нач.отд.	Смирнов	
Гл.спец.	Федоров	
Рук.гр.	Федосеева	
Инженер	Белян	

ТП 503-4-39.86 ОВ

Станция технического обслуживания легковых автомобилей на 20 постов

Здание станции

Стадия	Лист	Листов
Р	34	

Центральный тепловой пункт. Спецификация материалов. Расположение подогревателей на опоре

ГИПРОАВТОТРАНС Ленинградский филиал

Объект 1628

Инв.№ подл. | Подпись и дата | Взам. инв.№

21198-04 37

Альбом IV

ТИПОВОЙ ПРОЕКТ

СТАНЦИЯ ТЕХНИЧЕСКОГО ОБСЛУЖИВАНИЯ ЛЕГКОВЫХ АВТОМОБИЛЕЙ, ПРИНАДЛЕЖАЩИХ ГРАЖДАНАМ, С ПРИМЕНЕНИЕМ ЛЕГКИХ МЕТАЛЛИЧЕСКИХ КОНСТРУКЦИЙ КОМПЛЕКТНОЙ ПОСТАВКИ НА 20 ПОСТОВ

АЛЬБОМ IV

Эскизные чертежи общих видов нетиповых конструкций систем отопления и вентиляции

Объект 1168

Инв.№ подл. | Подпись и дата | Взам.инв.№

привязан

ГИПРОАВТОТРАНС
Ленинградский филиал

Альбом IV

Формат	Обозначение	Наименование	Стр.	Примеч.
А4	ТП503-4-39.86 Альбом I	Содержание альбома	1	
А3	ТП503-4-39.86 ОВН-1	Воздуховод из шлакобетонных плит.		
А3	ТП503-4-39.86 ОВН2	Конструкция тепловой изоляции		
А4	ТП503-4-39.86 ОВН-3	Переход		

Объект 1168

Инв.№ подл. | Подпись и дата | Взам.инв.№

привязан

ТП

ГИП	Рыскин		
Н.контр.	Бочарова		
Нач.отд.	Смирнов		
Гл.спец.	Егорова		
Инжен.	Фросенко		

Содержание альбома

Стадия	Лист	Листов
Р	1	1

ГИПРОАВТОТРАНС
Ленинградский филиал

Альбом IV

Объект 1169

Инв.№ подл. | Подпись и дата | Взам.инв.№

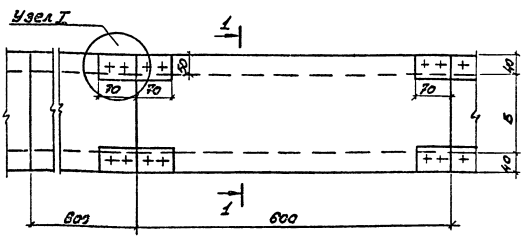

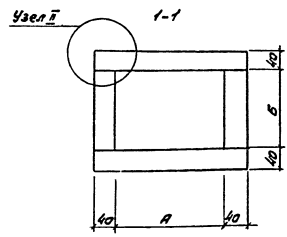

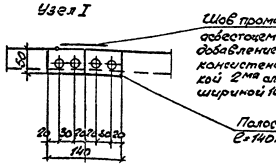

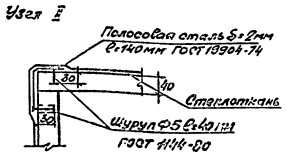

Таблица размеров коробов. Размеры, мм. Масса 1 м

А	Б	Кг
220	150	43.5
220	250	55.8
320	250	70.0
420	250	78.8

Шлакобетонные короба выполняются из шлакобетонных плит δ=40 мм, которые изготавливаются из шлакобетона марки 50 и цемента марки 400 на 10 частей просеянного котельного шлака.

Снаружи короба окрашиваются масляной краской за 2 раза.

В местах пересечения воздуховодов с перегородками короба не должны иметь стыков.

Подвески для крепления должны располагаться по обе стороны от стыка плит.

привязан

Инв.№

ТП503-4-39.86 ОВН1

Воздуховод из шлакобетонных плит.

ГИП	Рыскин		
Н.контр.	Бочарова		
Нач.отд.	Смирнов		
Гл.спец.	Егорова		
Рук.гр.	Бочарова		
Инжен.	Фросенко		

Стадия	Лист	Листов
Р	1	1

ГИПРОАВТОТРАНС
Ленинградский филиал

Альбом IV

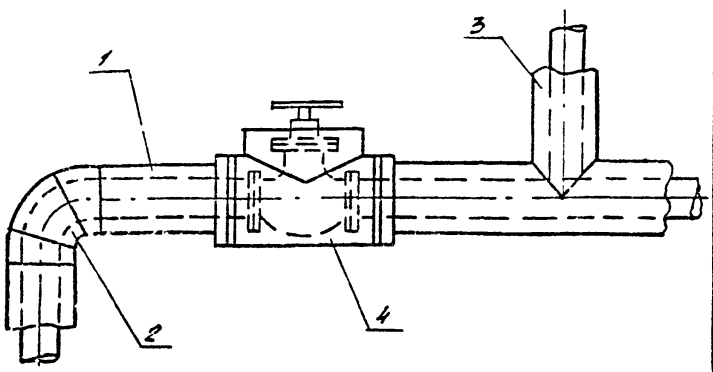

N поз.	Наименование
1	Изоляция горизонтальных трубопроводов
2	Изоляция отводов.
3	Изоляция тройников
4	Изоляция арматуры.

NN п/п	Обозначение по чертежу	Наименование изолируемых объектов	Кол. объектов	Размеры объектов: Наружный диаметр	Размеры объектов: Длина или высота	Место нахождение	Температура теплоносителя °С	Теплоизоляционная конструкция: Назначение	Теплоизоляционная конструкция: Наименование основных элементов	Толщина изоляционного слоя мм.
1	1	Подающий трубопро-		ф15 ф20	7 9	ПК tв=30°	150			40
		вод отопления		ф25 ф32	12 5	ПК tв=30°	150	Соблю-	Грунт ГФ021	
				ф40 ф50	7 5	ПК tв=30°	95	дение	(ГОСТ 25129-82	
2	1	Обратный трубопро-		ф15 ф20	7 9	ПК tв=30°	70	норм	краска БТ-177	40
		вод отопления		ф25 ф32	12 5	ПК tв=30°	70	теплов.	(ГОСТ 6691-79	
				ф40 ф50	7 5	ПК tв=30°	70	потерь	Полуцилин-	
3	1	Подающий трубопро-		ф40	50	ПК tв=30°	150		дры мине-	40
		вод теплоснабже-		ф76×28	75	ПК tв=30°	150		раловатные	
		ния		ф57×3	30	Т.П. tв=16°	150		на синтети-	
				ф133×4	25	ТП tв=16°	150		ческом	
4		Обратный трубопро-		ф40	50	ПК tв=30°	70		связующем	40
		вод теплоснабжения		ф76×28	75	ПК tв=30°	70		ГОСТ 23208-83	
				ф57×3 ф133×4	30 25	Т.П. tв=16°	70		Рулонный	
5	2	Отводы	6 6	ф15 ф20					стеклоплас-	40
			12 6	ф25 ф32		ПК tв=30°	150-70		тик РСТ-5	
			2 18	ф40 ф76×28					по ТУ6-11-	
			8 4	ф40 ф50		ПК tв=30°	95-70		145-80	
			4 20	ф133×4 ф50		ТП tв=16°	150-70			
6	3	Тройники	2 4	ф15 ф25		ПК tв=30°	150-70			40
			2 2	ф32 ф5		ПК tв=30°	95-70			
7	4	Арматура	61 5	ф25-65 ф80-100		ТП tв=16°	150-70			40

Подпольный канал - ПК
Тепловой пункт - ТП

Привязан

Инв. №

Перед нанесением изоляции трубопроводы и арматура покрываются антикоррозийной краской БТ 177 ГОСТ 5631-79 по грунтовке ГФ-021 ГОСТ 25129-82

Крепление изоляционного и покровного слоев выполняется проволокой ф12 мм ГОСТ 3282-74.

ГИП	Рыскин		
Н.контр	Бочарова		
Нач.отд	Смирнов		
Гл.спец	Егорова		
Рук.гр.	Бочарова		
Инжен.	Фесенко		

ТП 503-4-39.86 ОВН2

Конструкция тепловой изоляции.

Стадия	Лист	Листов
Р	1	1

ГИПРОАВТОТРАНС
Ленинградский филиал

Инв. № подл. | Подпись и дата | Взам. инв. № | Объект 1168

Альбом V

1 — 1

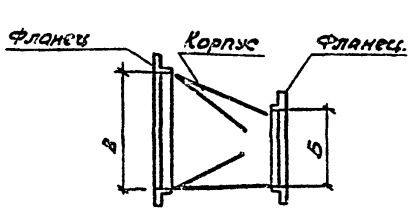

Вид по „А"

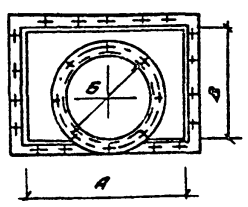

План

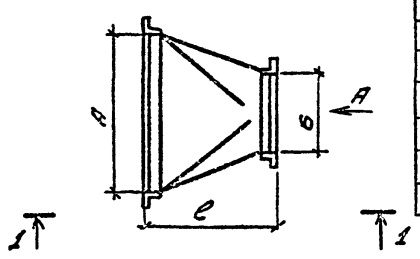

А	В	Б	е	масса кг
530	1006	500	300	59
655	1006	500	300	6.1

1. Корпус перехода выполнить из листовой стали Б01 ГОСТ 19904-74* / Ст3 СП ГОСТ 16523-70* δ=0.7мм
2. Фланцы перехода выполнять из уголка Б36×36×3 ГОСТ 8509-72 / Ст.3 СП ГОСТ 16523-70*
3. Переход окрашивается масляной краской за 2 раза

Привязан

Инв. №

ГИП	Рыскин		
Н.контр	Бочарова		
Нач.отд	Смирнов		
Гл.спец	Егорова		
Рук.гр.	Бочарова		
Инжен.	Фесенко		

ТП 503-4-39.86 ОВН3

Переход, тип I

Стадия	Лист	Листов
Р	1	1

ГИПРОАВТОТРАНС
Ленинградский филиал

Инв. № подл. | Подпись и дата | Взам. инв. № | Объект 1168

Альбом IV

Объект 1168

Ведомость чертежей основного комплекта ВК.

Лист.	Наименование	Примечание
1	Общие данные /начало/.	
2	Общие данные /окончание/.	
3	План на отм. 0.000 между осями 1÷3 и А÷И. Вариант I	
4	План на отм. 0.000 между осями 1÷3 и А÷И. Вариант II.	
5	План на отм. 0.000 между осями 3÷4 и А÷И. Вариант I.	
6	План на отм. 0.000 между осями 3÷4 и А÷И. Вариант II.	
7	План на отм. 0.000 между осями 4÷6 и А÷И. Вариант I.	
8	План на отм. 0.000 между осями 4÷6 и А÷И. Вариант II.	
9	План на отм. 3.000 между осями 2÷3 и А÷И; 4÷5 и А÷И.	
10	Водомерный узел. План на отм. 0.000 между осями 6÷5 и Е÷И, Разрез. Схемы. Вариант I	
11	Водомерный узел. План на отм. 0.000 между осями 6÷5 и Е÷Ж. Разрез. Схема. Вариант II	
12	Система В1. Схема /начало/. Вариант I.	
13	Система В1. Схема /окончание/. Вариант I.	
14	Система В0. Схема /начало/. Вариант II.	
15	Система В0. Схема /окончание/. Вариант II.	
16	Система Т3. Схема.	
17	Система В3. Схема. Вариант I.	
18	Система В4, В5. Схемы.	
19	Системы В10Н, В12Н. Схемы.	
20	Сеть К2. План кровли.	
21	Сеть К2. Схемы выпусков №1,2,3,4.	
22	Сеть К2. Схемы выпусков №№5,6,7,8.	
23	Сеть К1. Схемы выпусков №№2,4,5,6.	
24	Сеть К3. Схемы выпусков №№1,3,7,8.	
25	Схема системы оборотного водоснабжения установки. „Тайфун"	
	Реагентная в осях 2÷3 и Е-Ж. План.	

Лист	Наименование	Примечан.
	Разрезы. Схема.	
26	Реагентная в осях 4÷5 и Д÷Е.	
	План. Разрезы. Схема.	
27	Коагуляционная установка.	
	План. Разрез. Схема.	

Ведомость ссылочных и прилагаемых документов.

Обозначение	Наименование	Примечание
	Ссылочные документы.	
4.904-69	Детали крепления санитарно-технических приборов и трубопроводов	
ПВ-15 Выпуск 15	Опорные конструкции и средства крепления пластмассовых трубопроводов внутренних санитарно-технических систем.	
А17В001 Выпуск IV	Опорные конструкции и средства крепления стальных трубопроводов внутренних санитарно-технических систем.	
4.901-10	Детали ввода растворов реагентов в трубопроводы Водомерные узлы.	
	Прилагаемые документы.	
ВКН1	Металлическая стяжка.	
ВКН2	Водоприемный колодец с бадьей.	
ВКН3	Конструкция тепловой изоляции	
ВКН4	Опоры	
ВК.СО	Со по основному комплекту чертежей марки ВК.	
ВК.ВМ	Ведомость потребности в материалах.	

Экспликация технологического оборудования.

№№ технологического оборудования	Наименование помещения	Наименование оборудования	Марка оборудования.
4	Агрегатно-механический и шиномонтажный участок.	Установка для мойки деталей.	МК-100 Тайфун
26		Ванна для проверки камер	Ш-902
2	Участок мойки	Установка для мойки легковых автомобилей	СМ-100
4	То же	Щетка для ручной мойки автомобилей с подводом воды	М-906
5	То же	Установка для мойки двигателей снаружи.	ЦКБ М-203
6	То же	Установка моечная шлангов.	М-125
3	Участок ремонта аккумуляторов.	Аквадистиллятор (мод. 737)	ДЭ-4
6	Сварочно-кузовной участок.	Стенд для комплексных работ по ремонту радиаторов.	Р-209
1	Участок окраски	Многопостовая окрасочно-сушильная камера для легковых автомобилей	КЭН 33а/60
	То же	Пост подготовки автомобиля к окраске на металлической решетке над зеркалом воды.	

Экспликация оборудования буфета.

№№ технологич. оборудования	Наименование помещения	Наименование оборудования	Марка оборудования
9	Подсобное помещение	Кипятильник электрический	КНЭ-50
5	То же	Ванна моечная	ВМСМ-1

Типовой проект разработан в соответствии с действующими нормами и правилами и предусматривает мероприятия, обеспечивающие взрывную, взрывопожарную и пожарную безопасность при эксплуатации здания.

Главный инженер проекта /Рискин Ф.В./

Инв.№ подл. | Подпись и дата | Взам. инв.№

Привязан

Инв.№

ТП 503-4-39.86 ВК

Гл.инж.	Павлович		Станция технического обслуживания легковых автомобилей на 20 постов.
ГИП	Рыскин		
Н.контр.	Титова		Здание станции — Стадия: Р; Лист: 1; Листов: 27
Нач.отд.	Стирнов		
Гл.спец.	Залманова		
Рук.гр.	Титова		Общие данные /начало/.
Ст.инж.	Комарова		РИПРОАВТОТРАНС Ленинградский филиал.
Инженер	Смирнова		

АЛЬБОМ II

Объект 1168

Основные показатели по чертежам водопровода и канализации.

Наименование системы	Потребный напор на вводе, м.	Расчетный расход				Уставливаемая мощность эл двигат. кВт	Примечание
		м³/сут	м³/ч	л/с.	при пожаре л/с		
1. Водопровод хозяйственно-питьевой-противопожарный	20.00	(16,26) 25,96	(6.57) 6,38	(3.42) 3.33	(11.48) 1.48	0.18	Вариант I
2. Водопровод производственный	10.00	(7.42) 5.33	(1.16) 1.01	(0,56) 0,52	—	—	
3. Объединенный водопровод хозяйственно-питьевой производственно-противопожарный	2000	(2100) 31.29	(7.54) 7.39	(3.89) 3.85	11.48 ***	—	Вариант II
4. Системы оборотного водоснабжения.	—	(402 10) 404.19	(94 68) 94.83	(27.32) 27.37	—	6.1	х в т.ч. расход воды на внутреннее пожаротушение
5. Водопровод горячей воды	—	(8.28) 5,60	(2.71) 2.52	(2.05) 1.96	—	—	10 л/с
6. Внутреннее пожаротушение из пожарных кранов	20.00	—	—	—	10.00	—	—
7. Система автоматического пожаротушения	—	—	—	—	36.00	—	—
8. Пожаротушение кровли.	—	—	—	—	20.00	—	—
9. Канализация бытовая	—	13.58	6.38	4.93	—	—	—
10. Канализация производственная	—	0.28	0.27	1.00	—	—	—
11. Внутренние водостоки	—	—	—	59.60	—	—	—

Условные обозначения.

—НК9—	Трубопровод моющего щелочного раствора
—К13—	Трубопровод очищенного щелочного раствора
—Р1—	Трубопровод 10% раствора $Al_2(SO_4)_3$
—Р2—	Трубопровод 5% раствора $Al_2(SO_4)_3$
—Р3—	Трубопровод 8% раствора полиакриламида
—Р4—	Трубопровод 0,2% раствора полиакриламида
—Р5—	Трубопровод реагентов на участок мойки
—Р6—	Трубопровод 30% раствора деэмульгаторов
—Р7—	Трубопровод 10% раствора деэмульгаторов
—Р8—	Трубопровод коагулянта в приямке окрасочного участка.
—В4—	Трубопровод от мойки автомобилей на очистные сооружения.
—В5—	Трубопровод очищенной воды на мойку автомобилей
—В10Н—	Трубопровод краскосодержащих стоков на очистные сооружения.
—В12Н—	Трубопровод очищенной воды в окрасочный участок.
⊙ пр.	Прочистка в лючке
кр. пл	Кран поливочный
кр пл д	Кран поливочный дворовой.

Общие указания.

1. Проект водоснабжения объекта разработан для двух вариантов:

вариант I - раздельные сети хозяйственно-питьевого-противопожарного и производственного водопроводов.

вариант II - объединенная сеть хозяйственно-питьевого-производственно-противопожарного водопровода.

2. За относительную отметку 0.000 принята отметка чистого пола здания, равная абсолютной отметке

3. Трубопроводы холодной и горячей воды прокладываются с уклоном 0.003 к водоразборным и спускным кранам и окрашиваются масляной краской за 2 раза.

4. Внутренние поливочные краны устанавливаются на высоте 1,25 м. от уровня пола, наружные - на 0,35 м от поверхности земли.

5. Глубина заложения водопроводного ввода условно принята 3.00 м от поверхности земли до верха трубы и уточняется при привязке проекта.

6. При привязке проекта к конкретным условиям отметки лотков труб на канализационных выпусках проставить в местах, обозначенных знаком .

7. При привязке проекта к местным условиям уточняются а) расход воды на поливку территории;
б) способ очистки стоков от мойки пола.

8. На данном листе приведены условные обозначения, не вошедшие в ГОСТ 21.106-78.

9. Трубопроводы горячей воды ф40 изолировать.

10. При привязке проекта на выпусках производственной канализации установить гидрозатворы.

11. В таблице „Основные показатели по чертежам водопровода и канализации":

а) цифры в скобках соответствуют расходам воды и стоков в холодное время года, вне скобок - в теплое время года.

б) расход горячей воды указан для температуры 55°С.

12. Стояки и напольные трубопроводы бытовой канализации монтировать из пластмассовых канализационных труб и фасонных частей по ГОСТ 22689.0-77÷22689.20-77, трубопроводы бытовой и производственной канализации, проложенные в земле - из чугунных канализационных труб и фасонных частей по ГОСТ 6942.0-80÷6942-24-80.

13. Стояки и подвесные трубопроводы внутренних водостоков монтировать из напорных полиэтиленовых труб по ГОСТ 8599-83 Трубопроводы, проложенные в земле диаметром до 150 мм, монтировать из чугунных канализационных труб и фасонных частей по ГОСТ 6942.0-80÷6942.24-80.

ГИП	Рыскин		
Н.конт.	Димова		
Нач.отд.	Смирнов		
Гл.спец.	Залманов		
Рук.гр.	Димова		
Ст.инж.	Комарова		
Инженер	Смирнова		

Привязан

Инв. №:

ТП 503-4-39.86 ВК

Станция технического обслуживания легковых автомобилей на 20 постов.

Здание станции	Стадия	Лист	Листов
	Р	2	

Общие данные (окончание)

ГИПРОАВТОТРАНС Ленинградский филиал

21198-04 41

Инв. № подл. | Подпись и дата | Взам. инв. №

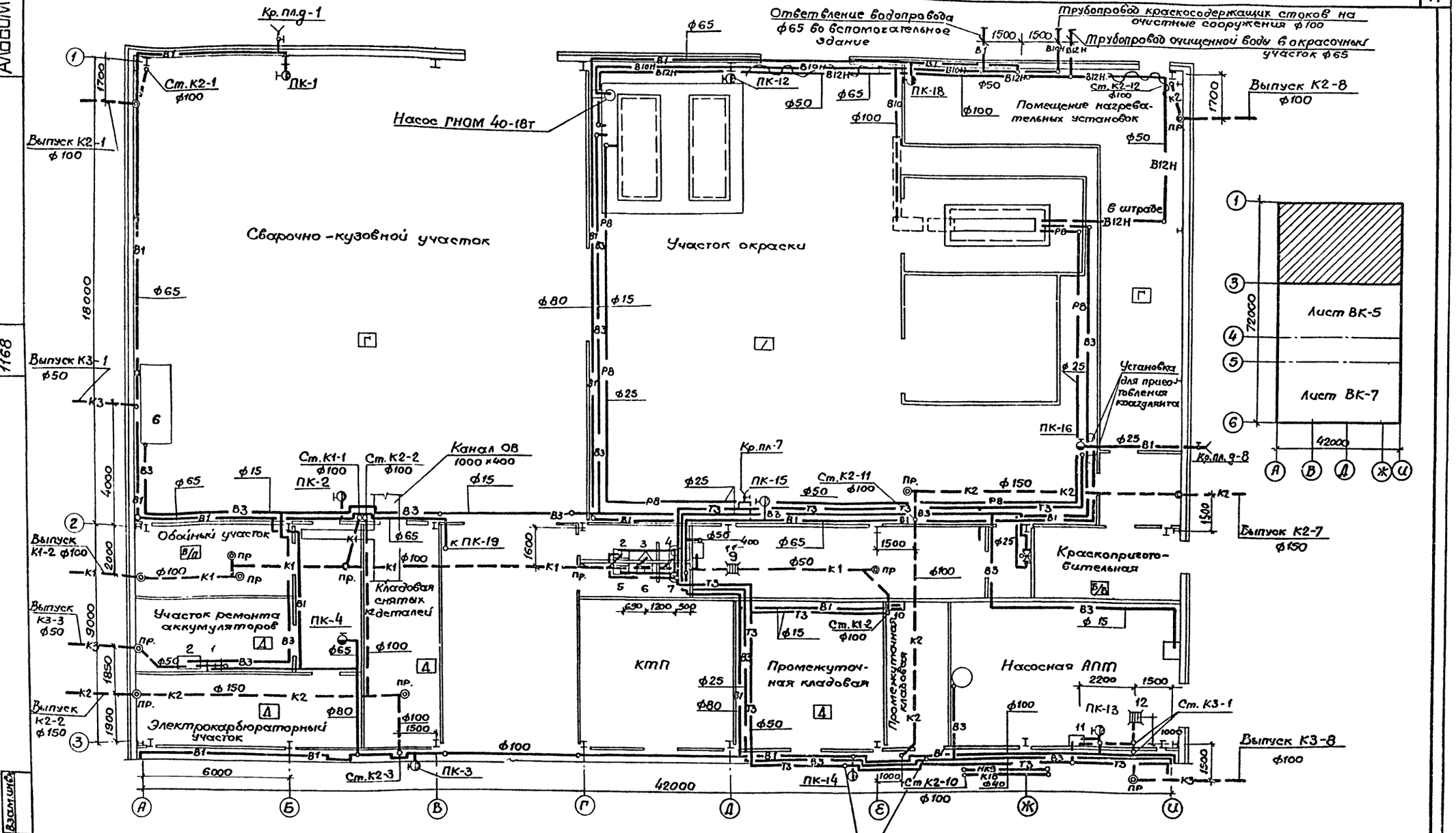

					ТП 503-4-39.86 ВК	
					Станция технического обслуживания легковых автомобилей на 20 постов	
					Здание станции	Стадия: Р; Лист: 3; Листов:
					План на отм. 0.000 между осями 1:3 и А:И. Вариант I	ГИПРОАВТОТРАНС Ленинградский филиал
Привязан						
Инв.№						

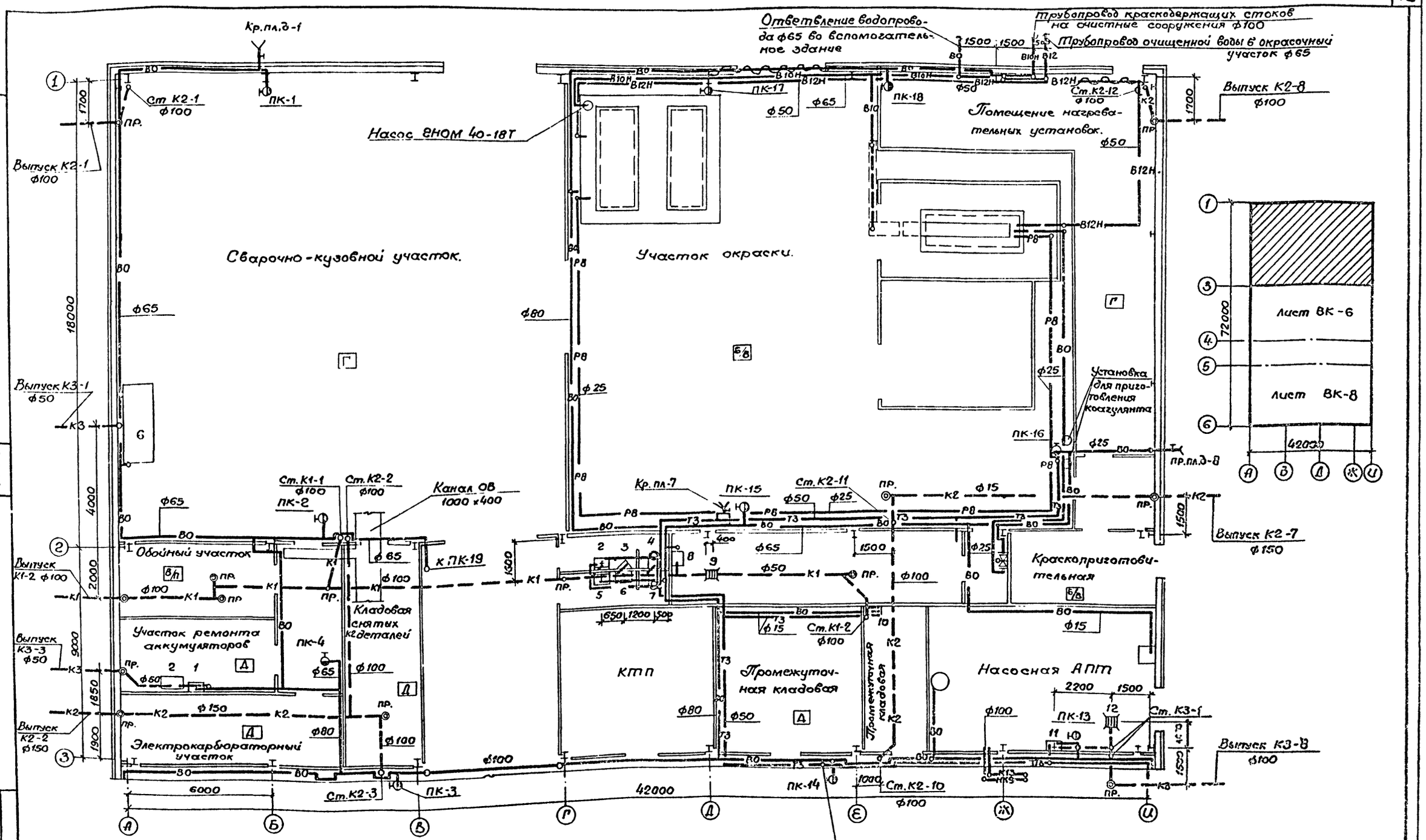

ТП 503-4-39.86 ВК				
Станция технического обслуживания легковых автомобилей на 20 постов				
Здание станции.	Стадия	Лист	Листов	
	Р	4		
План на отм. 0.000 между осями 1÷3 и А÷И. Вариант II	ГИПРОАВТОТРАНС Ленинградский филиал			

ГИП	Рыскин	
Н.контр.	Димова	
Нач.отд.	Смирнов	
Гл.спец.	Залманова	
Рук.гр.	Димова	
Ст.инж.	Комарова	

Привязан

Инв.№

Инв.№ подл. | Подпись и дата | Взам.инв.№

Объект 1168

АЛЬБОМ 7

21198-04 43

Альбом V

Объект 1168

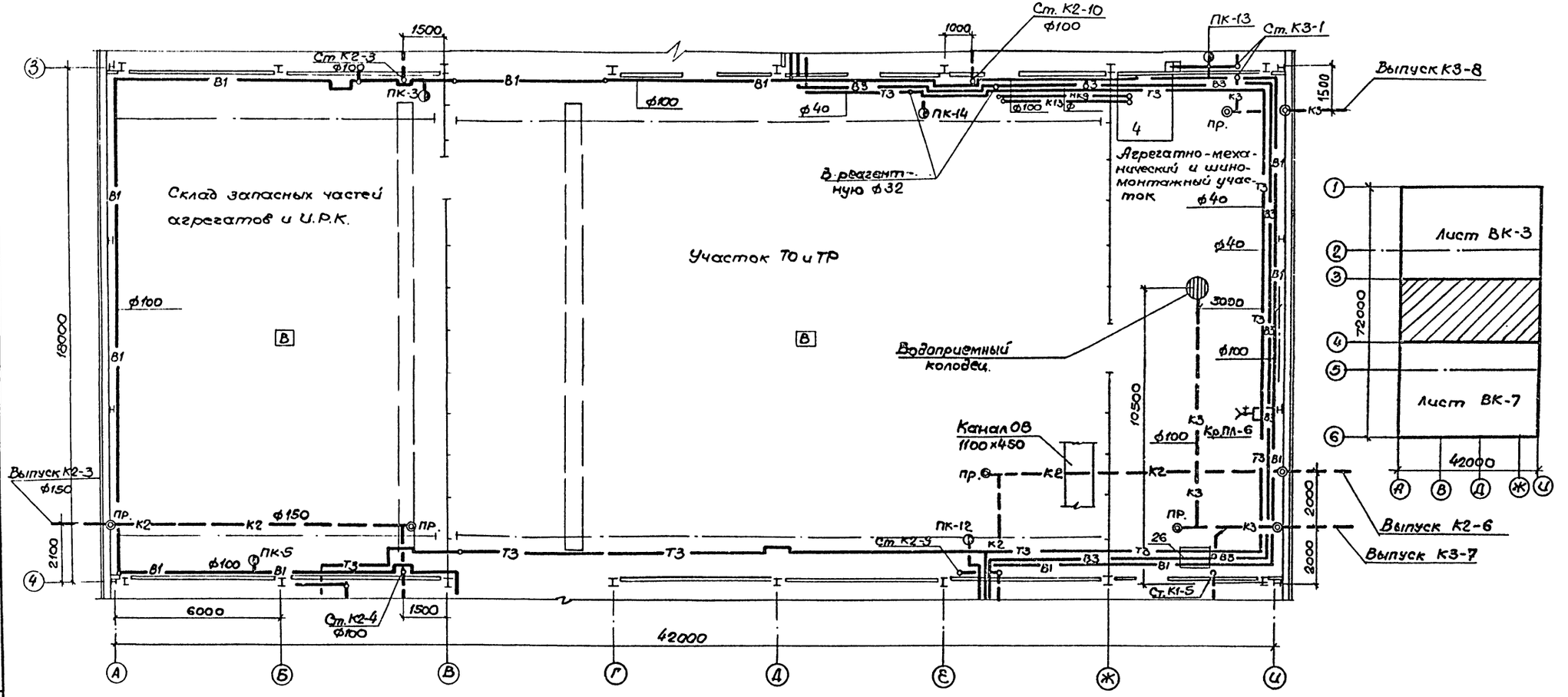

				ТП 503-4-39.86 ВК	
				Станция технического обслуживания легковых автомобилей на 20 постов	
				Здание станции.	Стадия: Р; Лист: 5; Листов:
ГИП	Рыскин			План на отм. 0.000 между осями 3÷4 и А÷И. Вариант I	ГИПРОАВТОТРАНС Ленинградский филиал
Н.контр.	Димова				
Нач.отд.	Смирнов				
Гл.спец.	Залманова				
Рук.гр.	Димова				
Ст.инж.	Комарова				

Привязан

Инв.№

Инв.№ подл. | Подпись и дата | Взам.инв.№

Инв.№ подл. | Подпись и дата | Взам. инв.№

Объект 1168

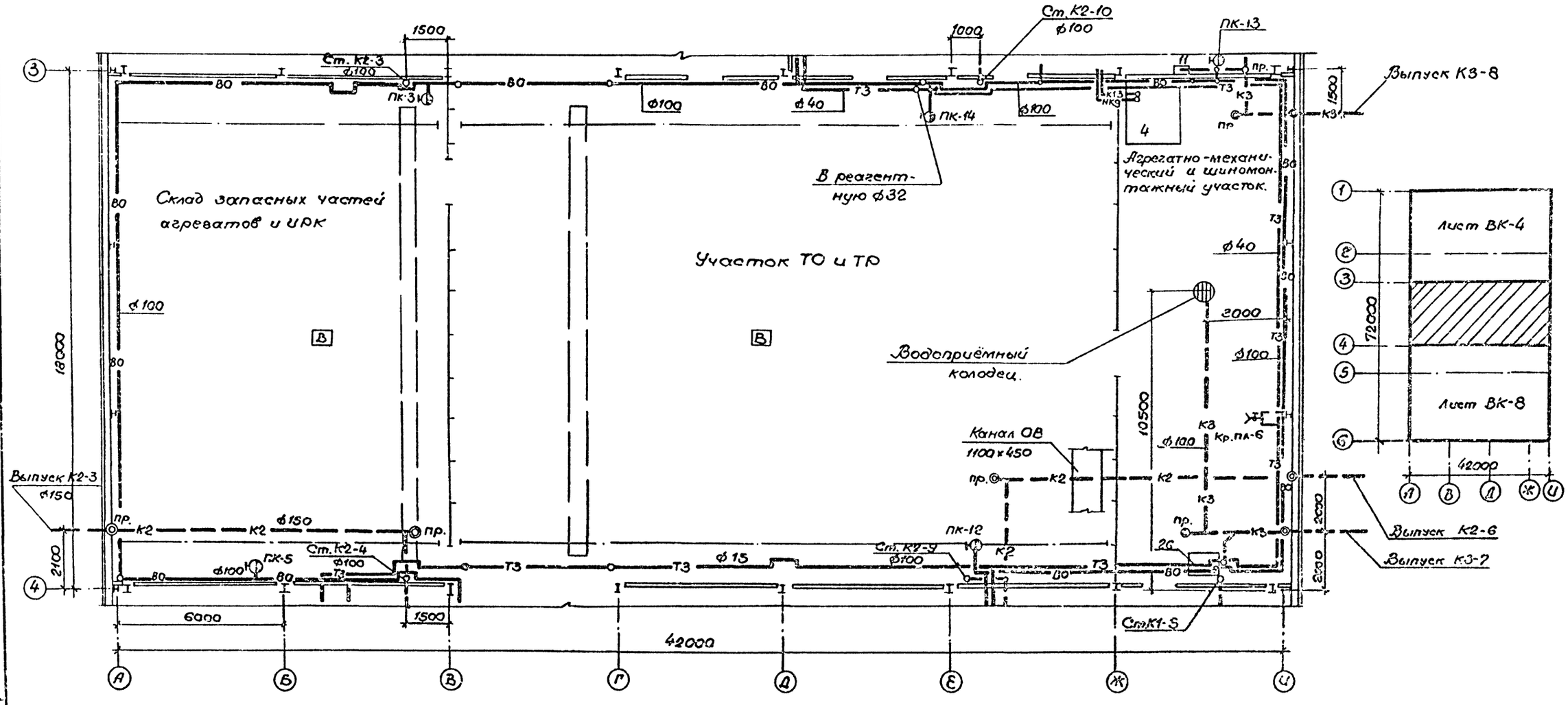

Привязан.				ТП 503-4-39.86 ВК	
				Станция технического обслуживания легковых автомобилей на 20 постов	
	ГИП	Рыскин		Здание станции.	Стадия: Р; Лист: 6; Листов:
	Н.контр.	Димова			
	Нач.отд.	Смирнов			
	Гл.спец.	Залманов		План на отм.0.000 между осями 3÷4 и А÷И Вариант II.	ГИПРОАВТОТРАНС Ленинградский филиал
Инв.№	Рук.гр.	Димова			
	Ст.инж.	Комарова			

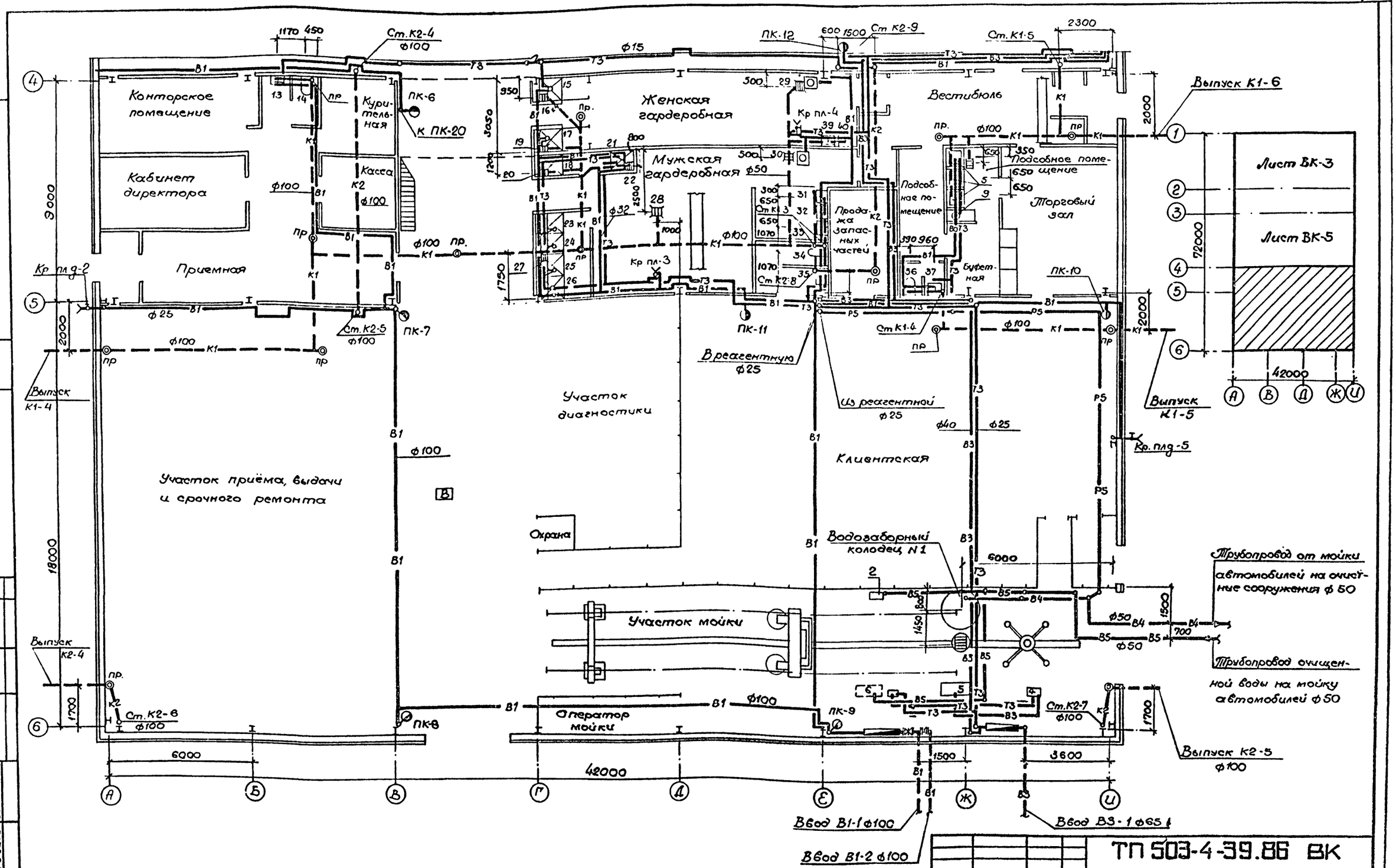

ТП 503-4-39.86 ВК

Станция технического обслуживания легковых автомобилей на 20 постов.

Здание станции.

План на отм. 0.000 между осями 4÷6 и А÷И
Вариант I

ГИП	Рыскин		
Н.контр.	Димова		
Нач.отд.	Смирнов		
Гл.спец.	Залманова		
Рук.гр.	Димова		
Ст.инж.	Комарова		

Стадия	Лист	Листов
Р	7	

ГИПРОАВТОТРАНС
Ленинградский филиал

Привязан

Инв.№

Инв.№ подл. | Подпись и дата | Взам.инв.№

Объект 1168

21198-04 46

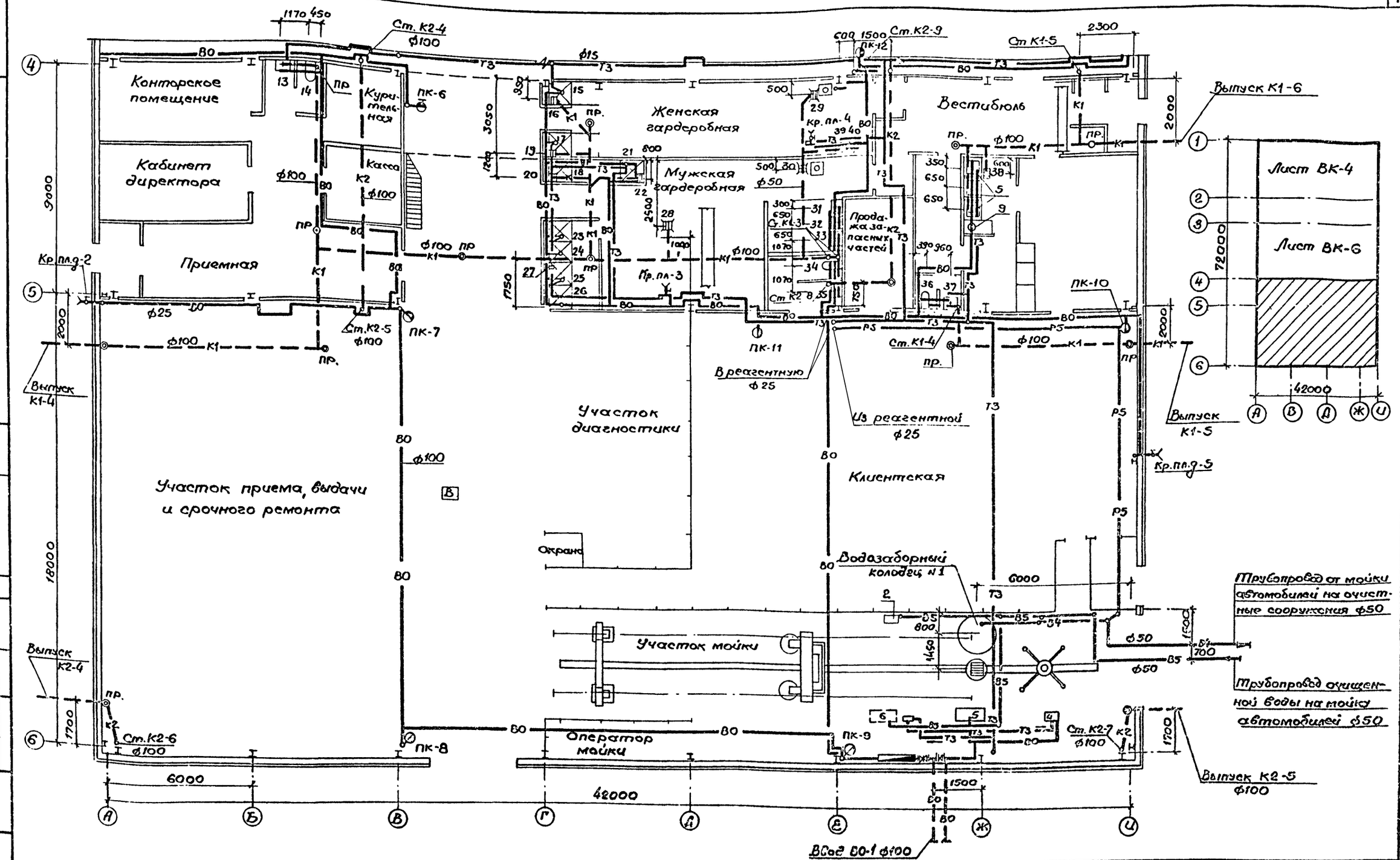

ТП 503-4-39.86 ВК

Станция технического обслуживания легковых автомобилей на 20 постов

Здание станции.

Стадия	Лист	Листов
Р	8	

План на отм. 0.000 между осями 4-6 и А-И. Вариант II

ГИПРОАВТОТРАНС Ленинградский филиал

ГИП	Рыскин	
Н.контр.	Дамова	
Нач.отд.	Смирнов	
Гл.спец.	Залманов	
Рук.гр.	Димова	
Ст.инж.	Комарова	

Инв.№

Правизан

Объект 1168

Инв.№ подл. | Подпись и дата | Взам. инв.

21198-04 47

АЛЬБОМ

Объект 1168

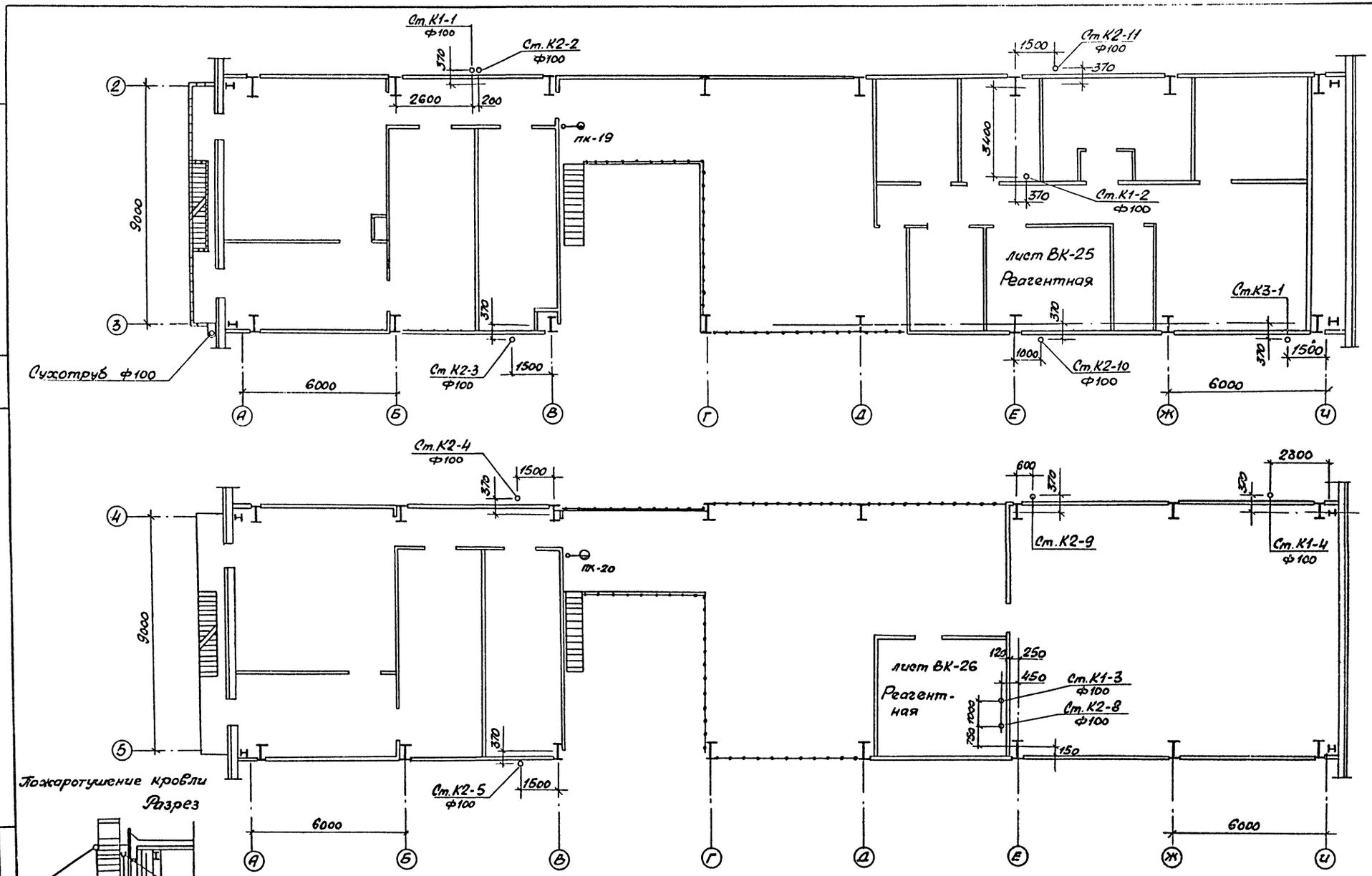

Пожаротушение кровли

Разрез

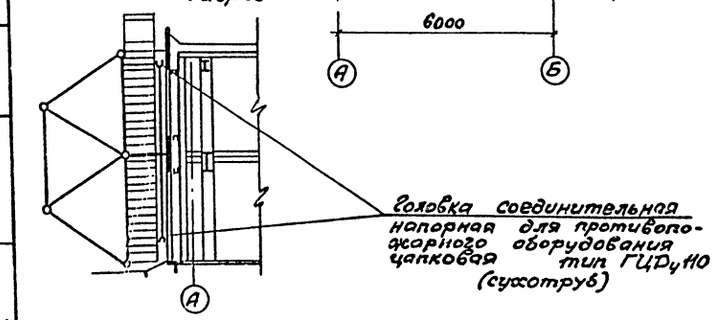

Привязан	ГИП	Рыскин		ТП 503-4-39.86 ВК		
	Н.контр.	Димова		Станция технического обслуживания легковых автомобилей на 20 постов		
	Нач.отд	Смирнов		Здание станции	Стадия	Лист	Листов
	Гл.спец.	Залманова			Р	9	
	Рук.гр.	Димова		План на отм. 3.000 между осями 2÷3 и А-И и 4÷5 и А÷И	ГИПРОАВТОТРАНС Ленинградский филиал		
Инв.№	Ст.инж.	Комарова					

21198-04 '78

Разрез I-I

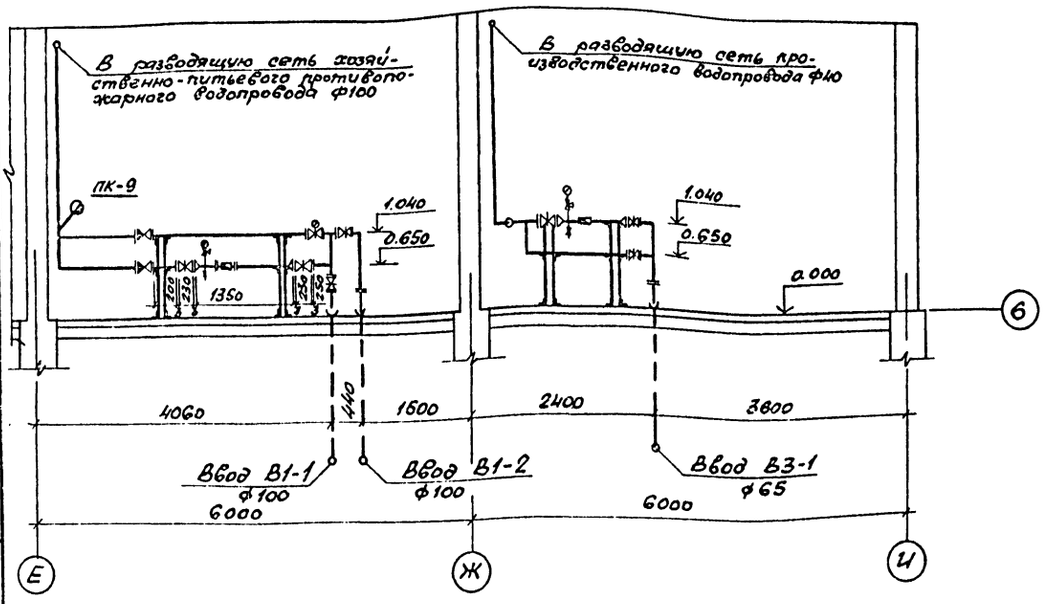

План на отм. 0.000 между осями 6÷6 и Г÷Е

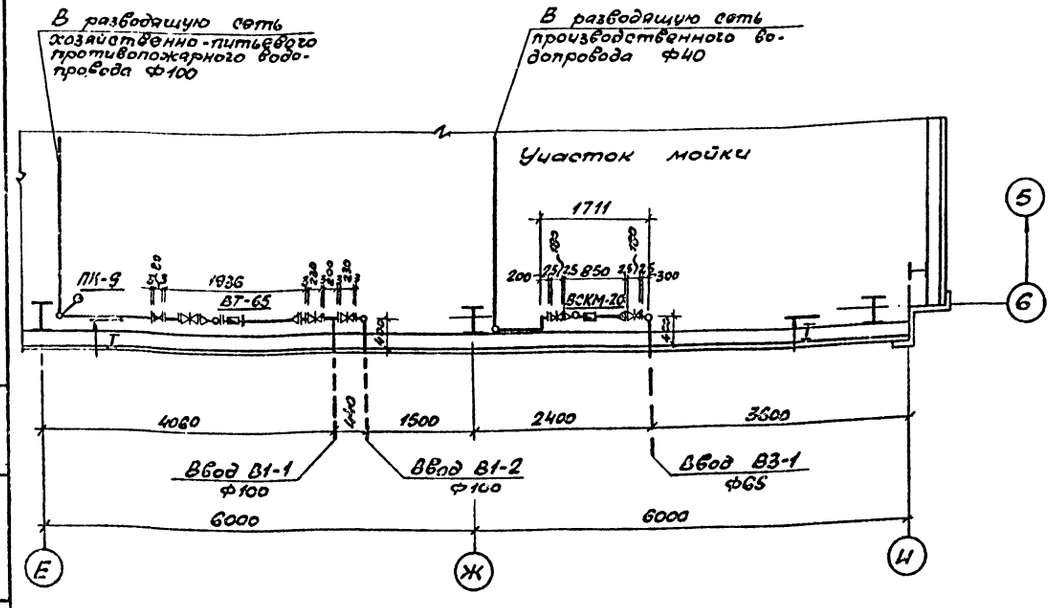

В1. Схема

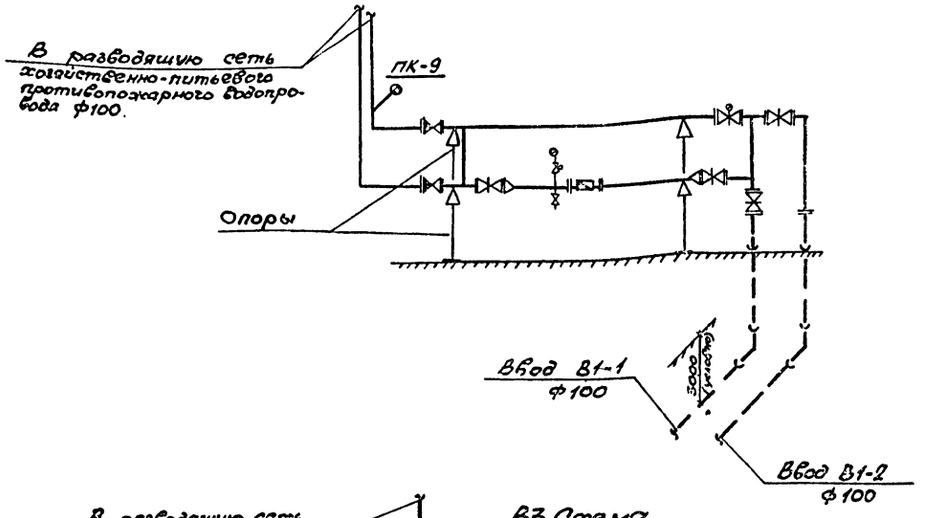

В3. Схема

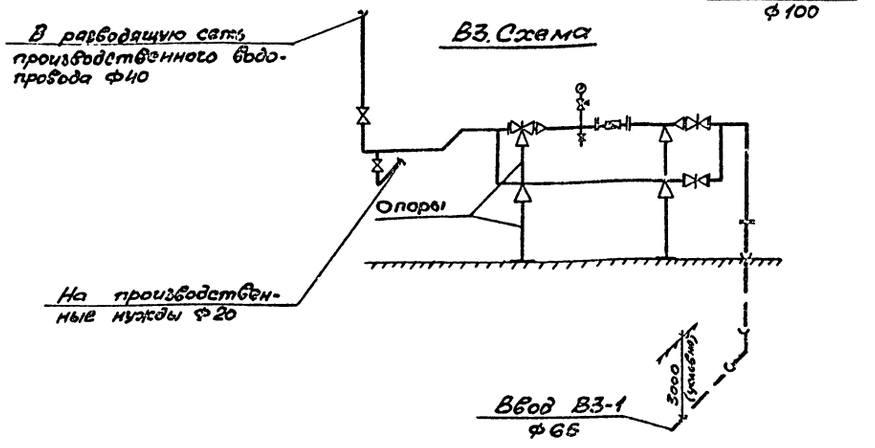

				ТП 503-4-39.86 ВК		
				Станция технического обслуживания легковых автомобилей на 20 постов		
ГИП	Рыскин			Здание станции	Стадия	Лист	Листов
Н. контр.	Димова				Р	10	
Нач. отд.	Смирнов						
Гл. спец.	Заманова						
Рук. гр.	Димова			Водомерный узел. План на отм. 0.000 между осями 6-5 и Е-И. Разрез. Схемы. Вариант 1.	ГИПРОАВТОТРАНС Ленинградский филиал	
Ст. инж.	Комарова					
Техник	Шульгина					

Привязан:

Инв. №

Инв. № подл. | Подпись и дата | Взам. инв. №

Разрез I-I

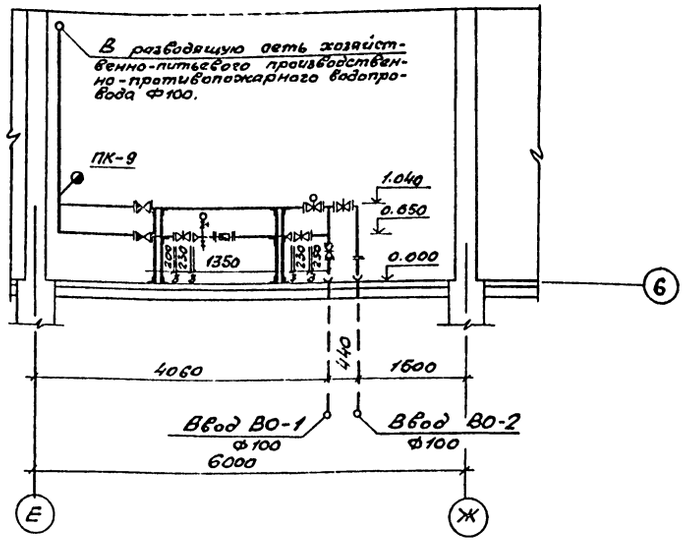

ВО. Схема

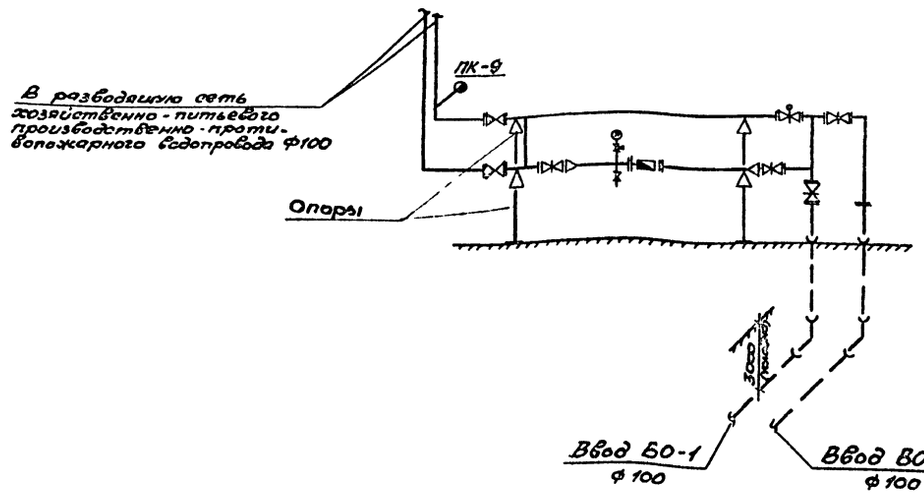

План на отм. 0.000 между осями 6÷5 и Г÷Е

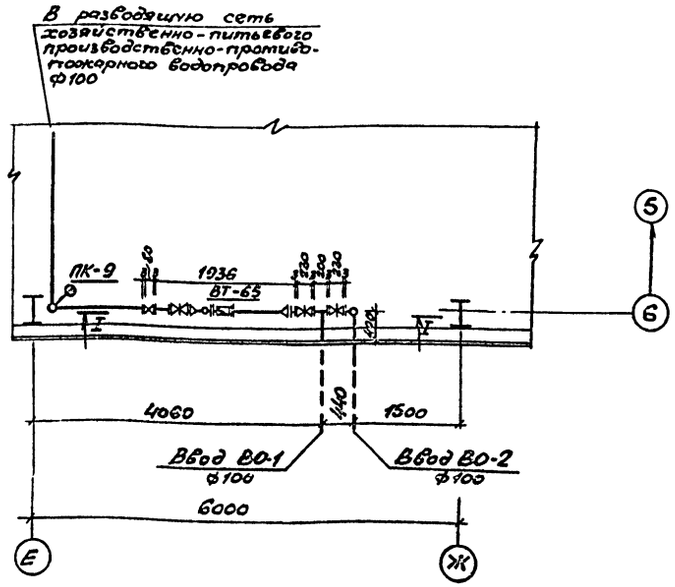

ГИП	Рыжкин		
Н.контр.	Димова		
Нач.отд.	Смирнов		
Гл.спец.	Зольникова		
Рук.гр.	Димова		
Ст.инж.	Комарова		
Техник	Шумилина		

Привязан

Инв.№

ТП 503-4-39.86 ВК

Станция технического обслуживания легковых автомобилей на 10 постов

Здание станции

Стадия	Лист	Листов
Р	11	

Водомерный узел. План на отм. 0.000 между осями 6÷5 и Г÷Ж. Разрез. Схема. Вариант II.

ГИПРОАВТОТРАНС Ленинградский филиал

21198-04 50

Инв.№ подл. | Подпись и дата | Взам.инв.№

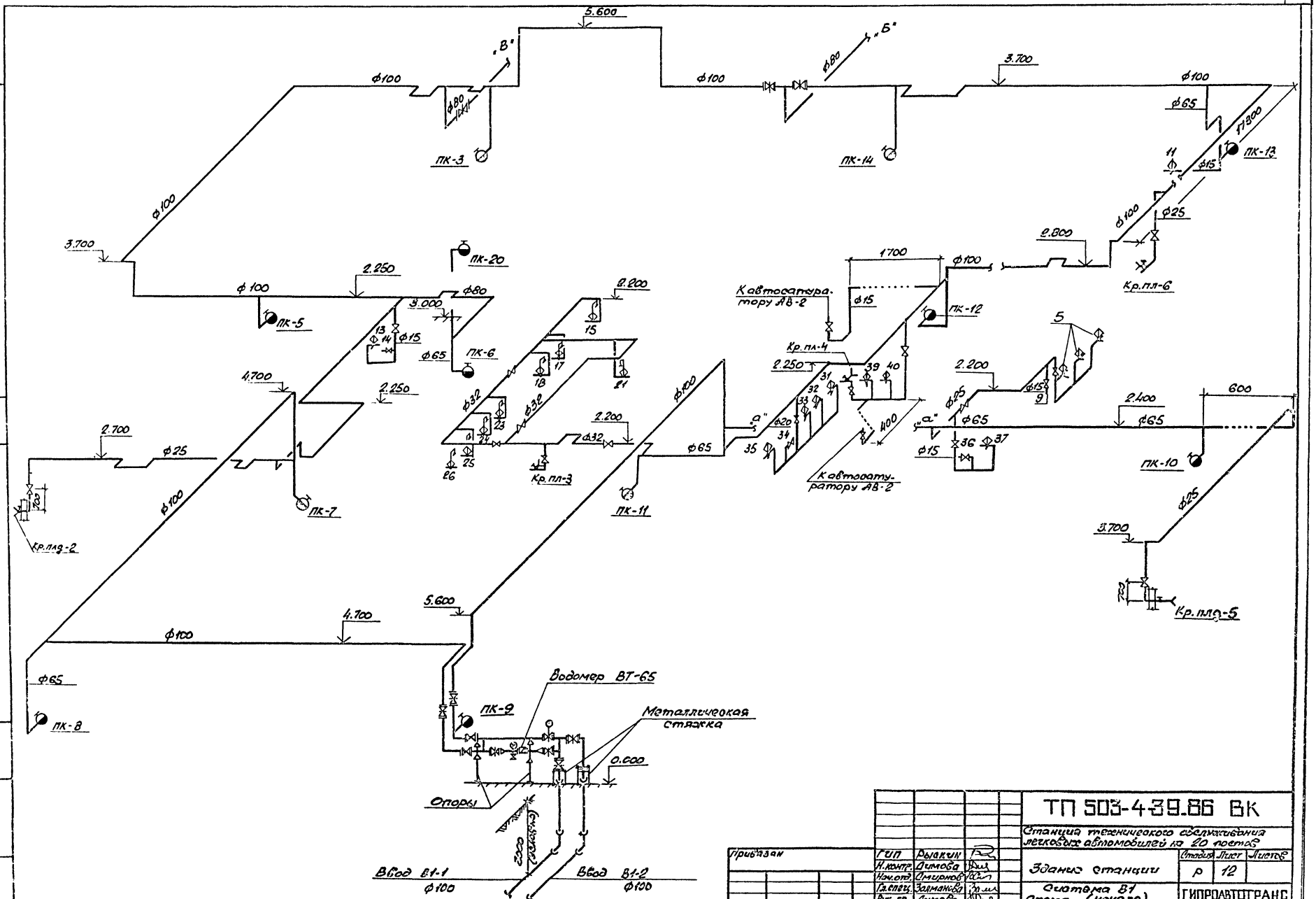

Привязан			
	ГИП	Рыжкин	
	Н.контр.	Демова	
	Нач.отд.	Смирнов	
	Гл.спец.	Залманова	
	Рук. гр.	Демова	
Инв. №	Ст. инж.	Комарова	

ТП 503-4-39.86 ВК

Станция технического обслуживания легковых автомобилей на 20 постов

Здание станции

Стадия	Лист	Листов
Р	12	

Схема (начало) Вариант I

ГИПРОАВТОТРАНС
Ленинградский филиал

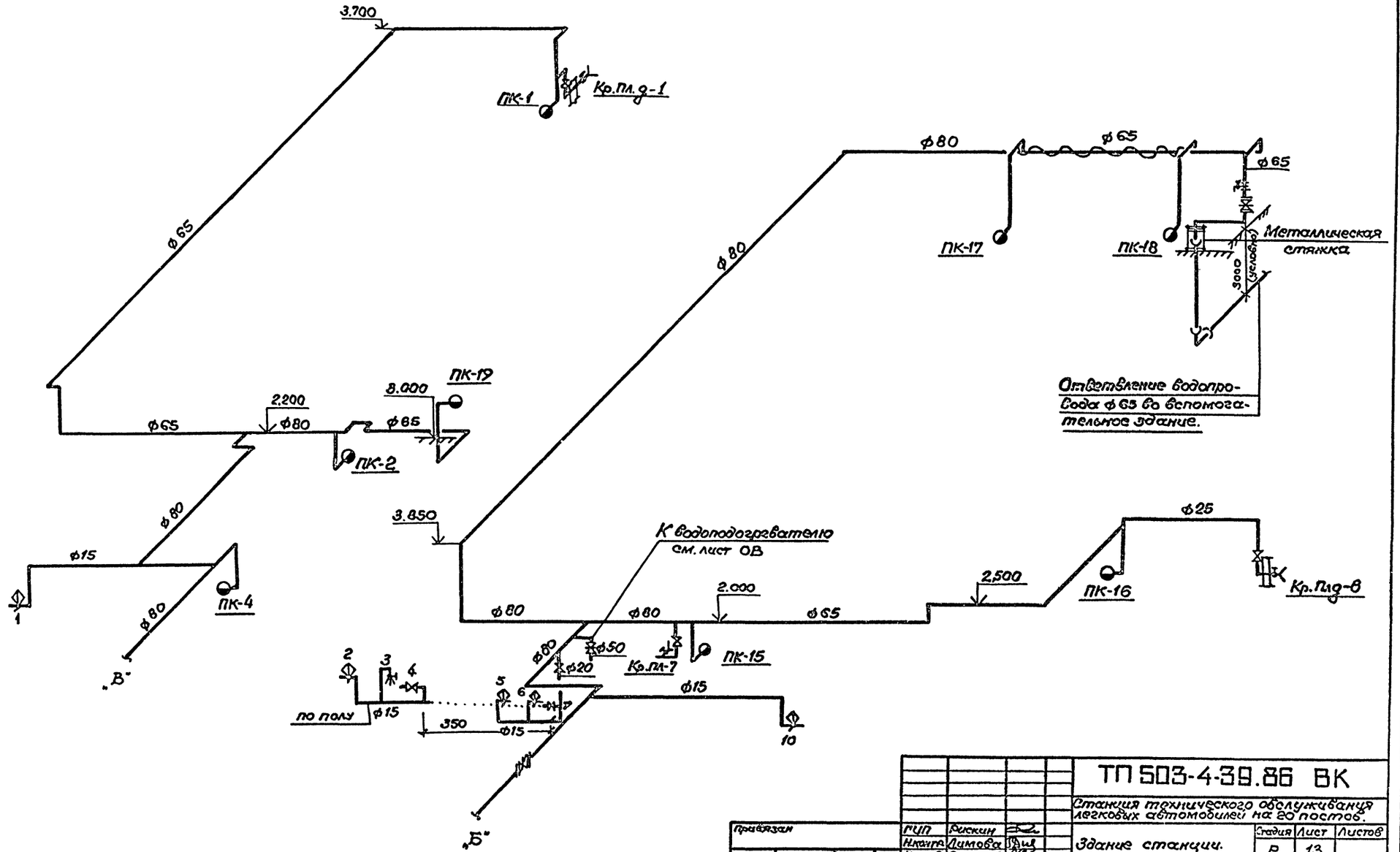

				ТП 503-4-39.86 ВК	
				Станция технического обслуживания легковых автомобилей на 20 постов.	
Привязан				Здание станции.	Стадия: Р; Лист: 13; Листов:
				Система В1. Схема. (окончание) Вариант I.	РКПРОАВТОТРАНС Ленинградский филиал
	ГИП	Рискин			
	Нконтр	Лимова			
	Нач.отд	Смирнов			
	Гл.спец	Залманов			
	Рук.гр	Литова			
Инв.№	Ст.инж.	Комарова			

АЛЬБОМ IV

Объект 1168

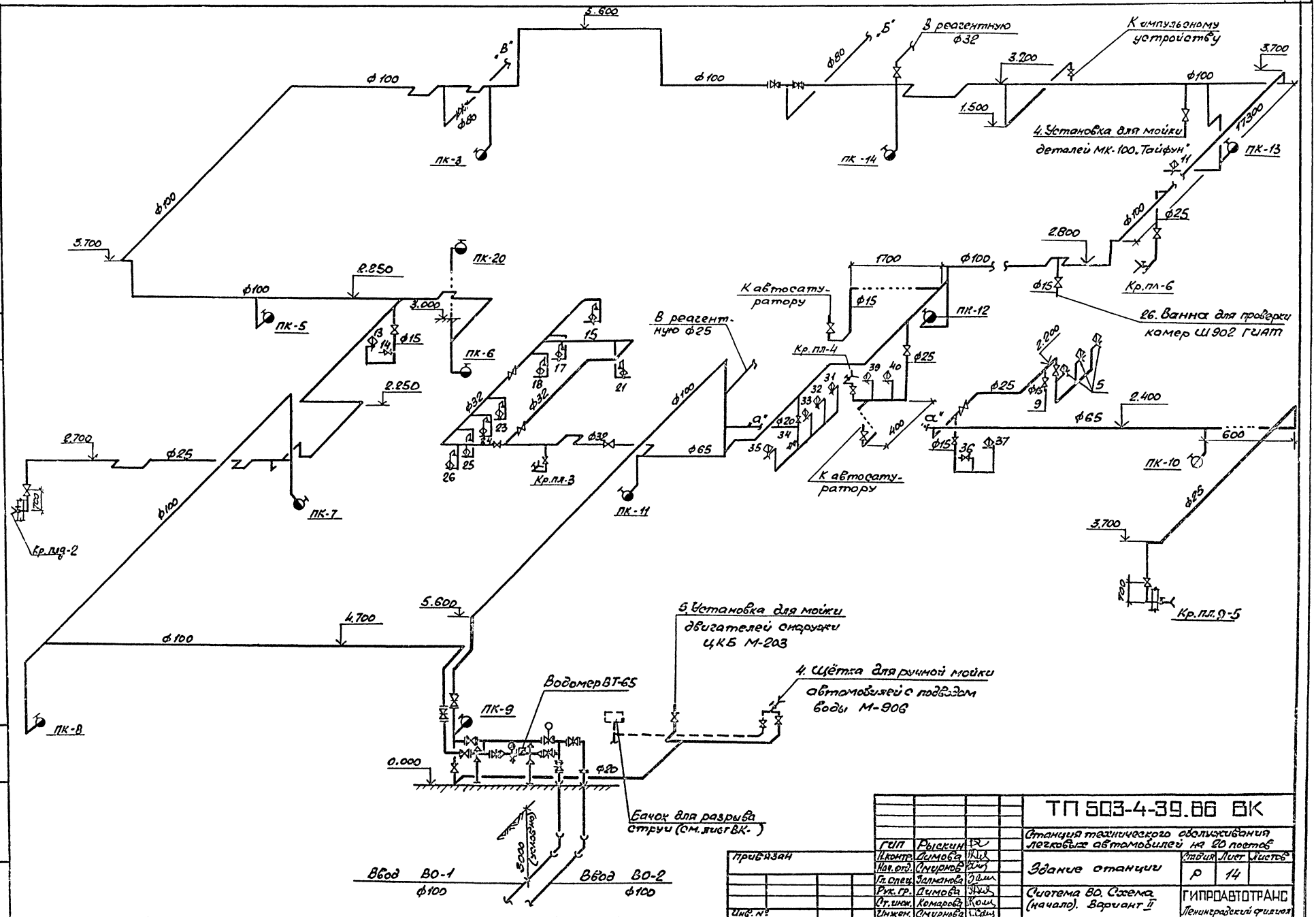

				ТП 503-4-39.86 ВК	
ГИП	Рыскин			Станция технического обслуживания легковых автомобилей на 20 постов	
Н.контр.	Демова				
Нач.отд.	Смирнов			Здание станции	Стадия: Р; Лист: 14; Листов:
Гл.спец.	Эльманова				
Рук.гр.	Демова			Система ВО. Схема (начало). Вариант II	ГИПРОАВТОТРАНС, Ленинградский филиал
Ст.инж.	Комарова				
Инжен.	Смирнова				

Привязан

Инв. №

Согласовано | Подпись и дата | Взам. инв. №

Альбом II

Объект 1168

Инв.№подл. | Подпись и дата | Взам.инв.№

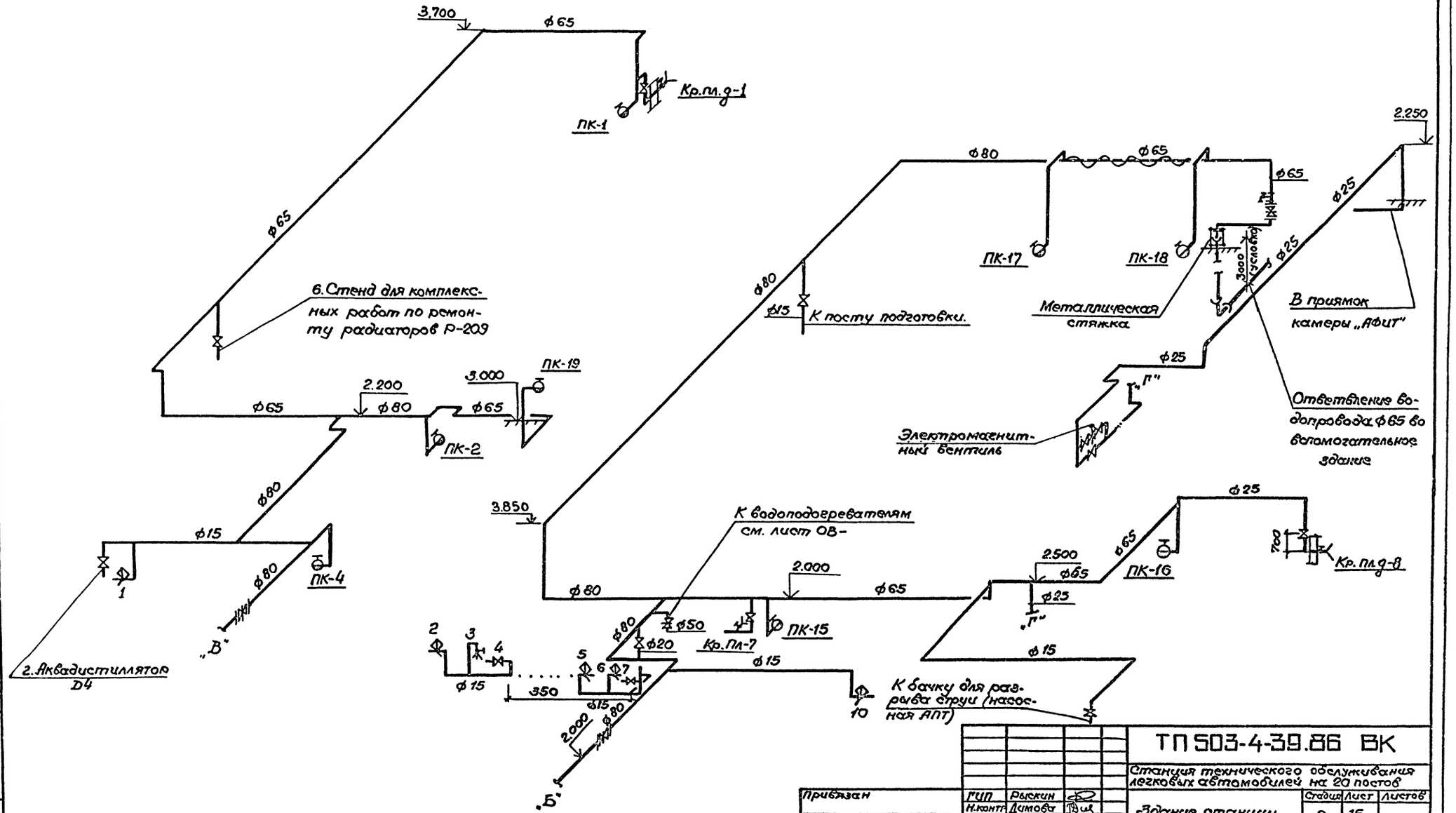

Привязан		ГИП	Рыскин		ТП 503-4-39.86 ВК
		Н.контр.	Лимова		Станция технического обслуживания легковых автомобилей на 20 постов
		Нач.отд.	Смирнов		Здание станции. Стадия: Р; Лист: 15; Листов:
		Гл.спец.	Залманов		Система ВО. Схема (окончание) Вариант II
		Рук.гр.	Лимова		ГИПРОАВТОТРАНС Ленинградский филиал
Инв.№		Станк.	Комарова		

АЛЬБОМ IV

Объект 1168

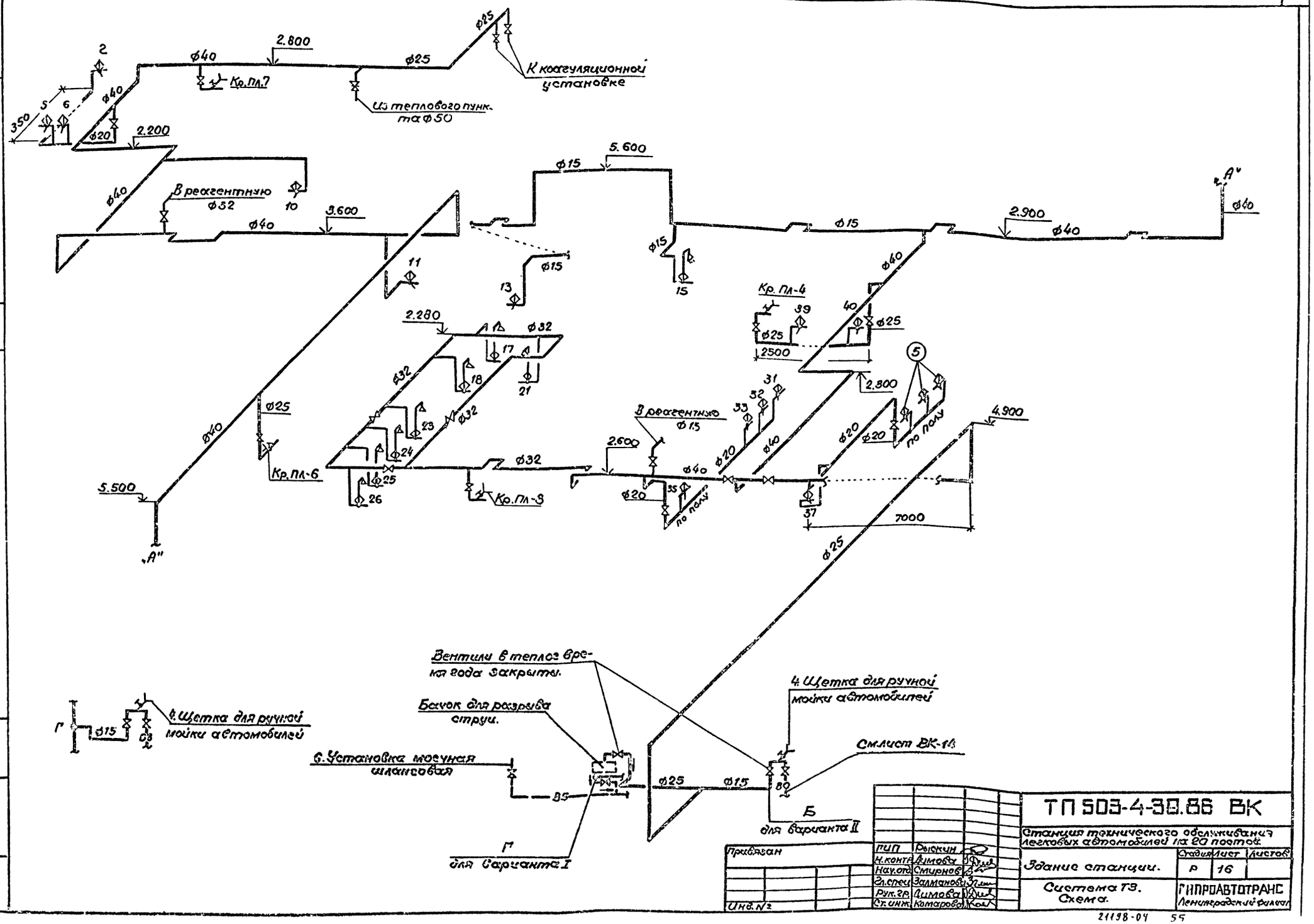

Привязан	ГИП	Рыскин	
	Н.контр.	Лимова	
	Нач.отд.	Смирнов	
	Гл.спец.	Залманова	
	Рук.гр.	Лимова	
Инв.№	Ст.инж.	Комарова	

ТП 503-4-30.86 ВК

Станция технического обслуживания легковых автомобилей на 20 постов.

Здание станции.

Стадия	Лист	Листов
Р	16	

Система ТЗ. Схема.

ГИПРОАВТОТРАНС Ленинградский филиал

21198-04 55

Альбом IV

Объект 1168

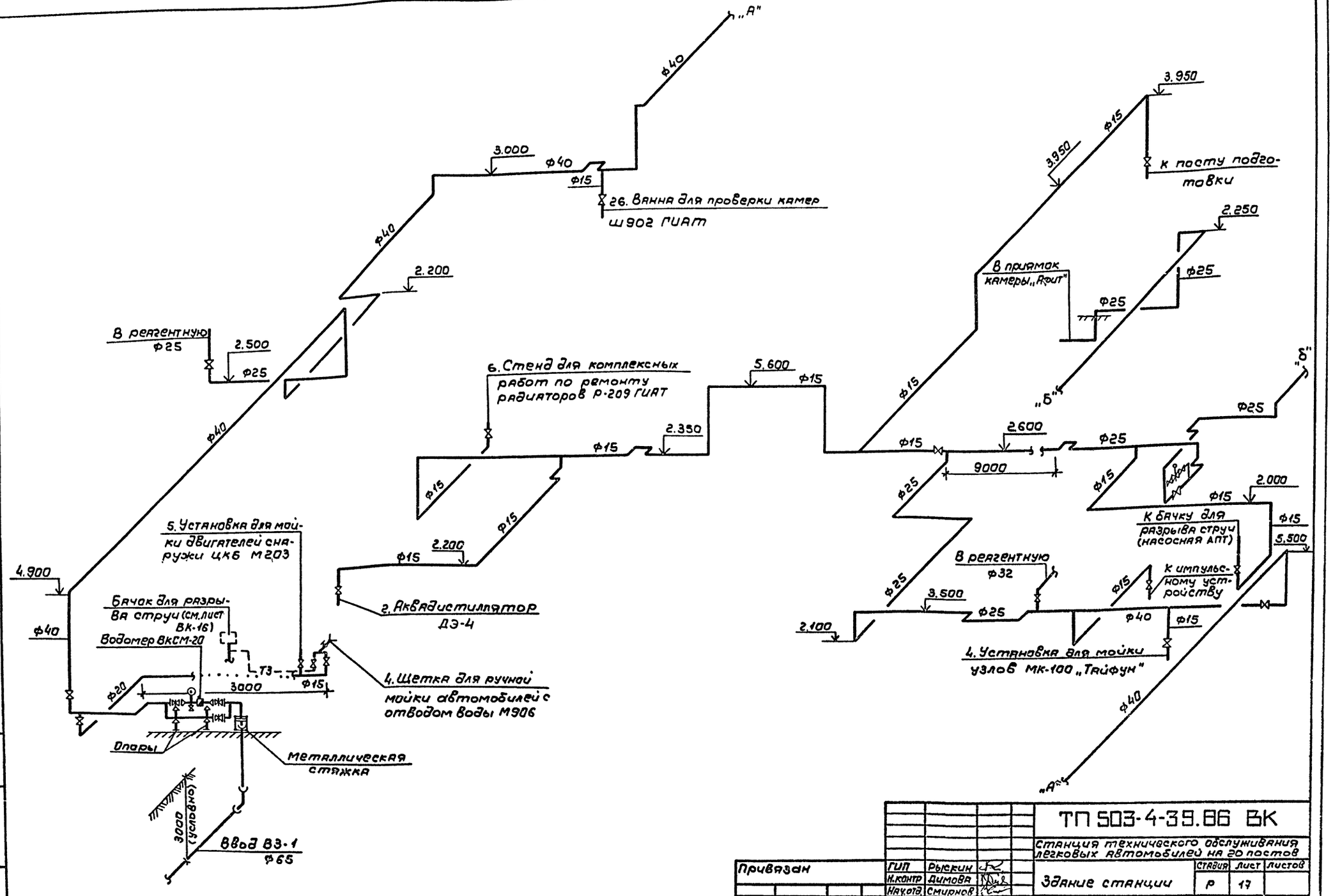

				ТП 503-4-39.86 ВК	
				Станция технического обслуживания легковых автомобилей на 20 постов	
Привязан	ГИП	Рыскин		Здание станции	Стадия: Р; Лист: 17; Листов:
	Н.контр	Димова			
	Нач.отд.	Смирнов			
	Гл.спец	Залманова		Система В3. Схема Вариант I	ГИПРОАВТОТРАНС Ленинградский филиал
	Рук.гр.	Димова			
Инв. №	Ст.инж	Комарова			

Инв. № подл. | Подпись и дата | Взам. инв. №

21198-04 56

АЛЬБОМ IV

Объект 1168

В4, В5 Схема системы оборотного водоснабжения на участке мойки.

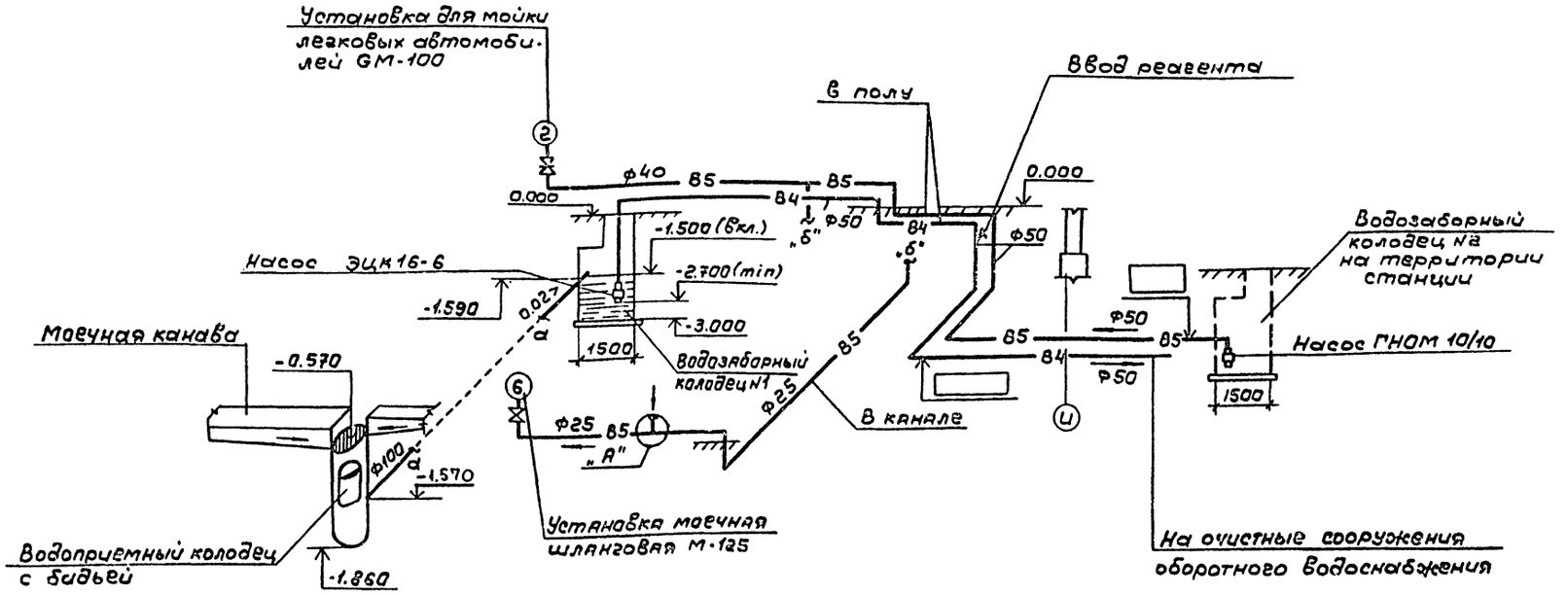

Подача теплой воды к моечной установке в холодное время года

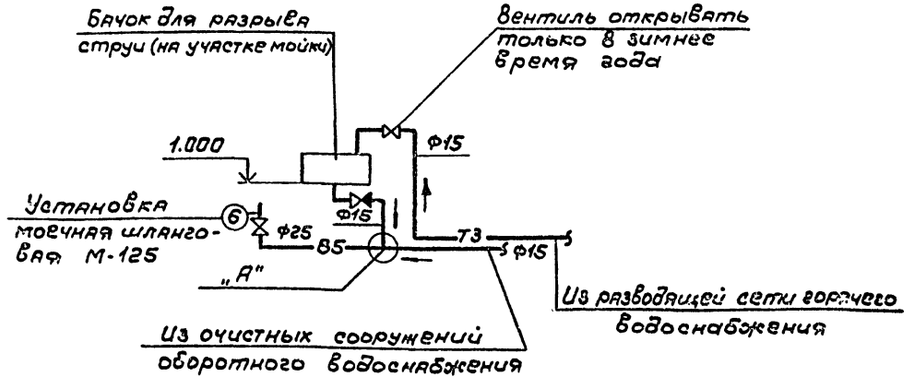

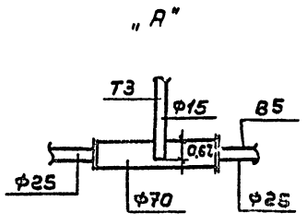

Привязан	ГИП	Рыскин	ТП 503-4-39.86 ВК		
	Н.контр.	Димова	Станция технического обслуживания легковых автомобилей на 20 постов		
	Нач.отд.	Смирнов	Здание станции	Стадия	Лист	Листов
	Гл.спец.	Залманова		Р	18	
	Рук.гр.	Димова	Системы В4, В5. Схемы.	ГИПРОАВТОТРАНС Ленинградский филиал		
Инв. №	Ст.инж.	Комарова				
	Инженер	Смирнова				

21198-04 57

Объект 1168

В12Н. Схема

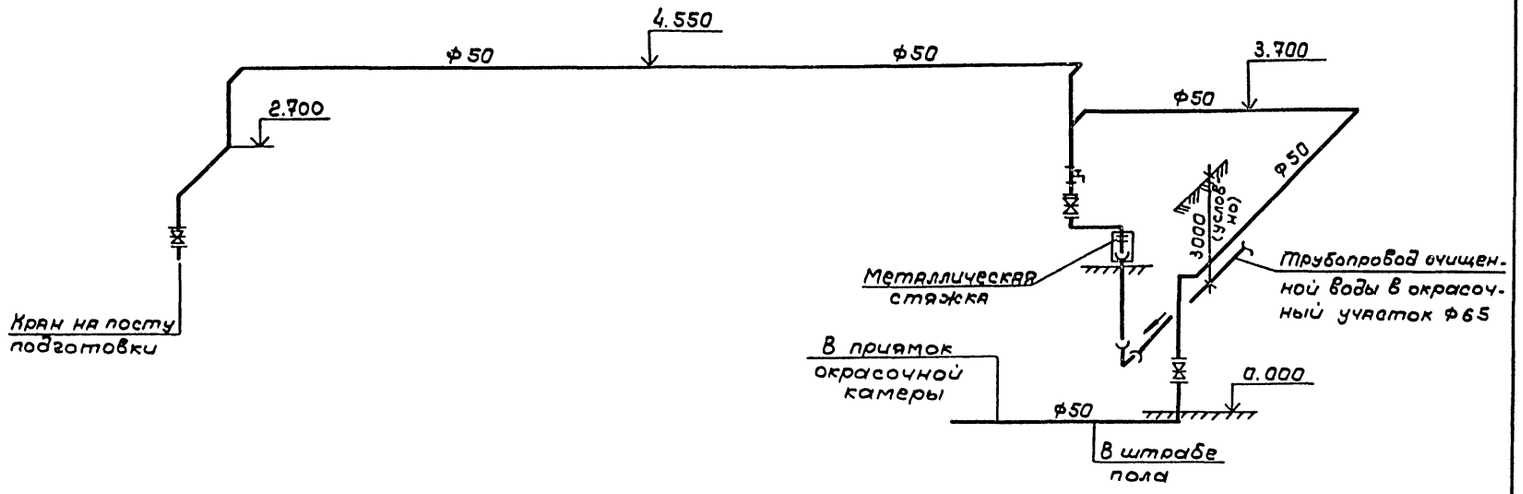

В10Н Схема

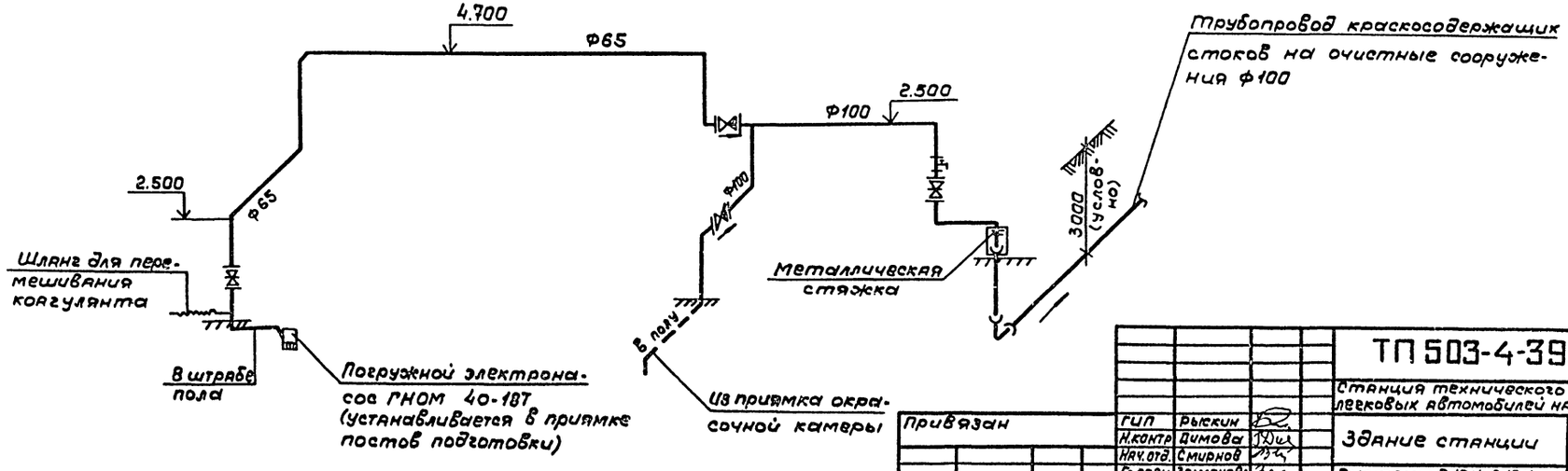

Привязан				ТП 503-4-39.86 ВК	
				Станция технического обслуживания легковых автомобилей на 20 постов	
	ГИП	Рыскин		Здание станции	Стадия: Р; Лист: 19; Листов:
	Н.контр	Димова			
	Нач.отд.	Смирнов			
	Гл.спец.	Зямянова		Системы В10Н; В12Н Схемы	ГИПРОАВТОТРАНС Ленинградский филиал
	Рук.гр.	Димова			
Инв.№	Ст.инж.	Комарова			

Инв.№ подл. | Подпись и дата | Взам.инв.№

Объект 1168

Согласовано

Инв.№ подл. | Подпись и дата | Взам.инв.№

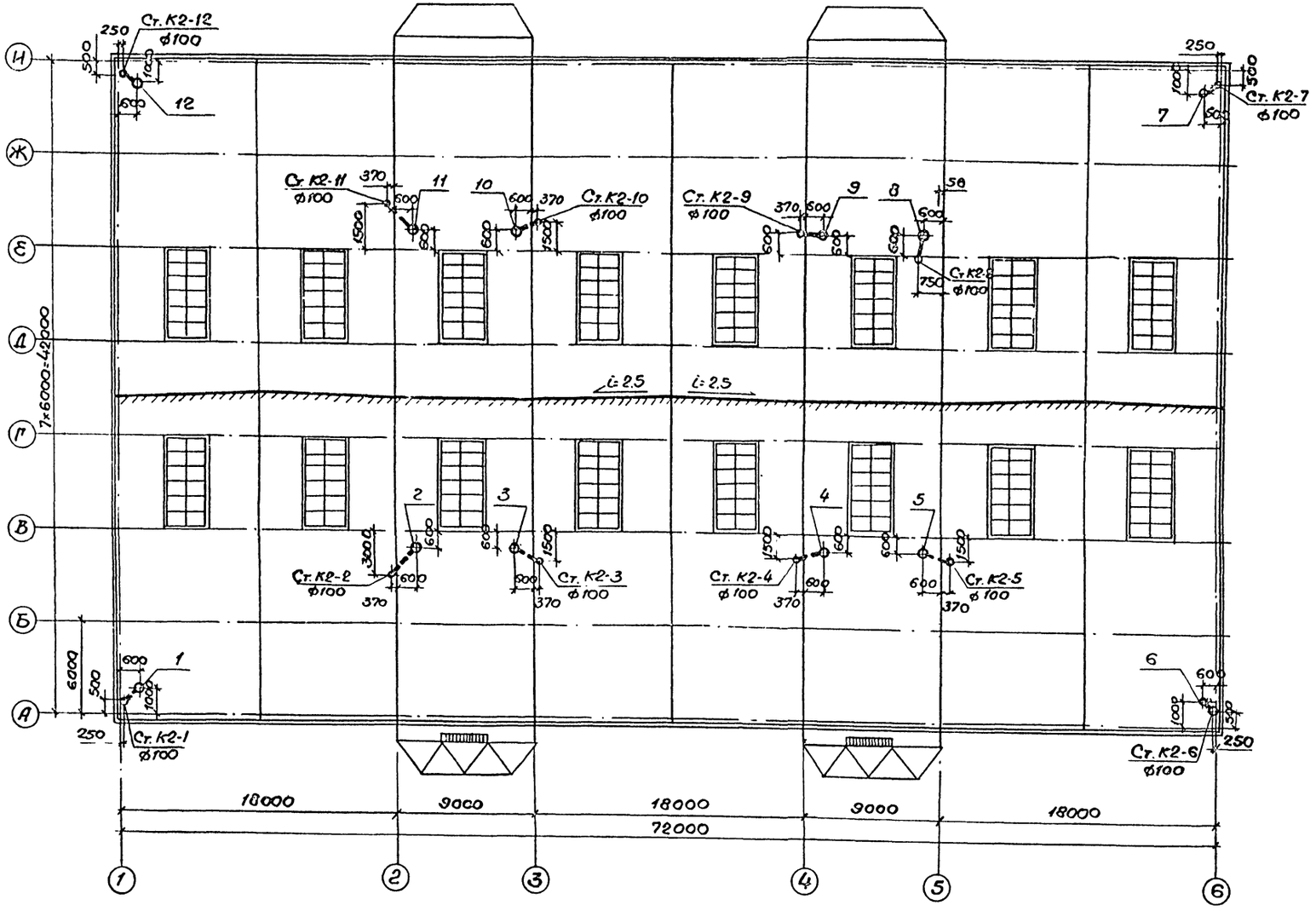

				ТП 503-4-39.86 ВК	
				Станция технического обслуживания легковых автомобилей на 20 постов	
				Здание станции	Стадия: Р; Лист: 20; Листов:
				Сеть К2. План кровли.	ГИПРОАВТОТРАНС Ленинградский филиал
Привязан:		ГИП	Рыскин		
		Н.контр.	Димова		
		Нач.отд.	Смирнов		
		Гл.спец.	Галманов		
		Рук.гр.	Димова		
Инв.№		Сконж.	Котарова		

АЛЬБОМ IV

Объект 1168

Инв. № подл. | Подпись и дата | Взам. инв. №

Выпуск 2.

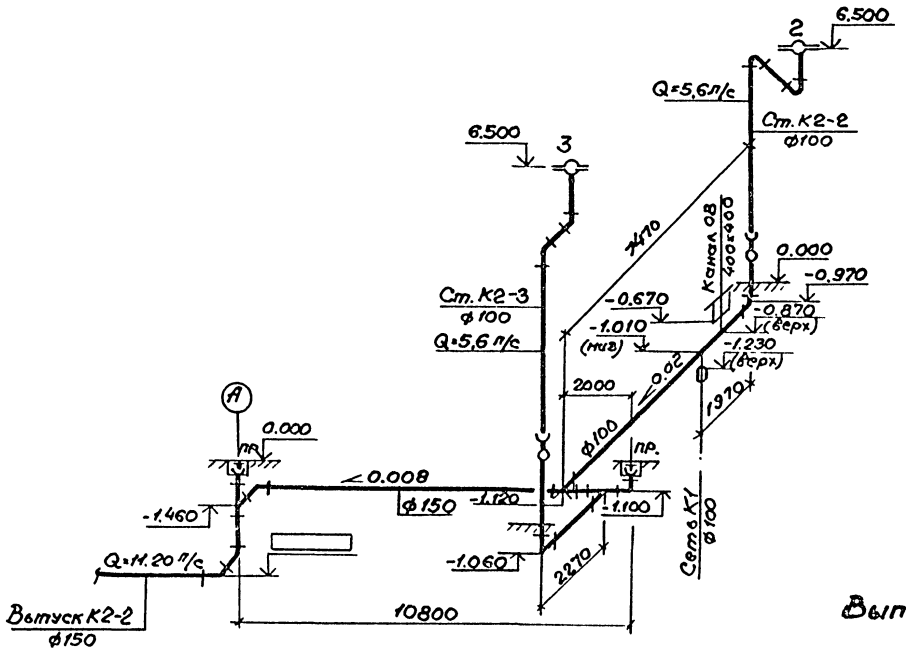

Выпуск 3

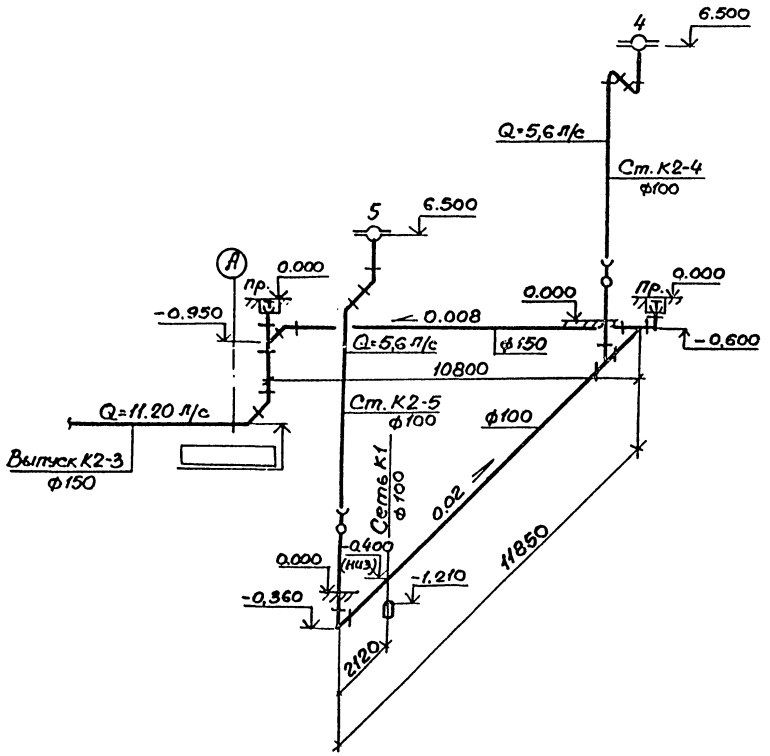

Выпуск 4.

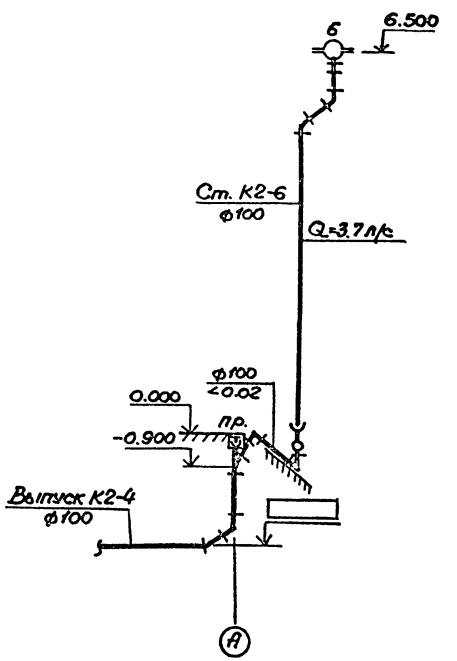

Выпуск 1

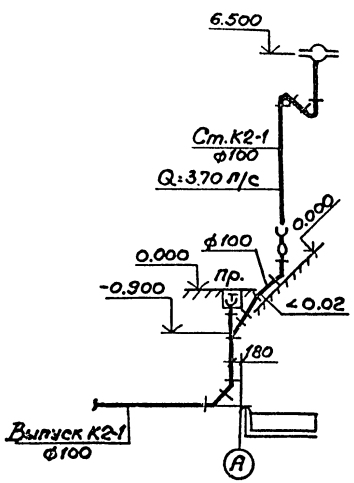

Привязан			ТП 503-4-39.86 ВК	
			Станция технического обслуживания легковых автомобилей на 20 постов.	
ГИП	Рыскан		Здание станции	Стадия: Р; Лист: 21; Листов:
Н.контр.	Димова			
Нач.отд.	Смирнов			
Гл.спец.	Заманова		Сеть К2	ГКПРОАВТОТРАНС
Рук.гр.	Димовы		Схемы выпусков 1,2,3,4	Ленинградский филиал
Ст.инж.	Комарова			
Инв. №				

21138-04 60

АЛЬБОМ IV

Объект 1168

Выпуск 6

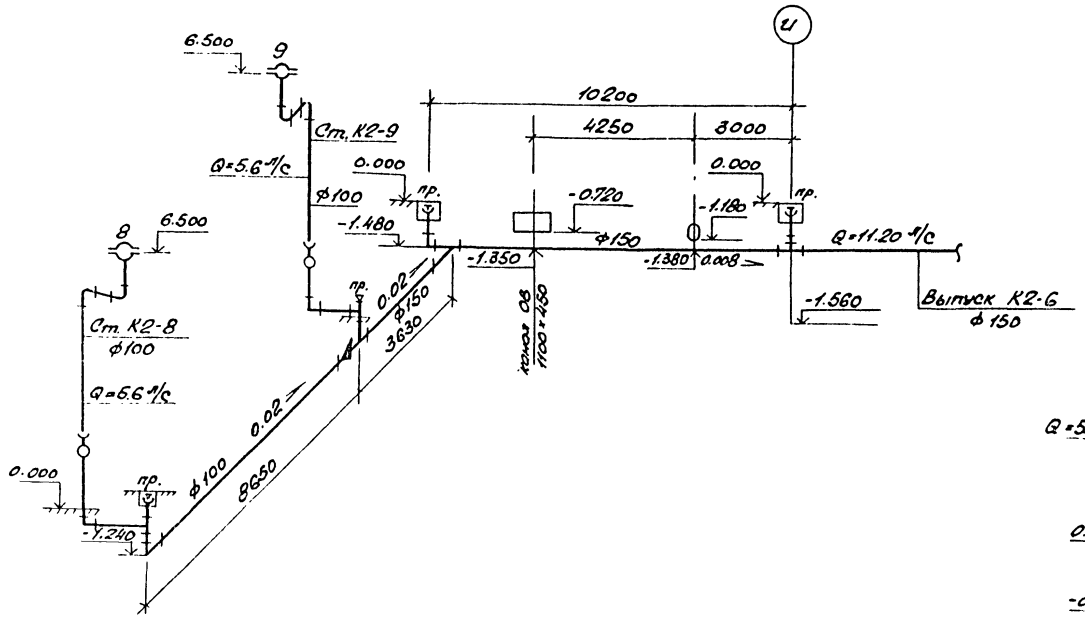

Выпуск 7

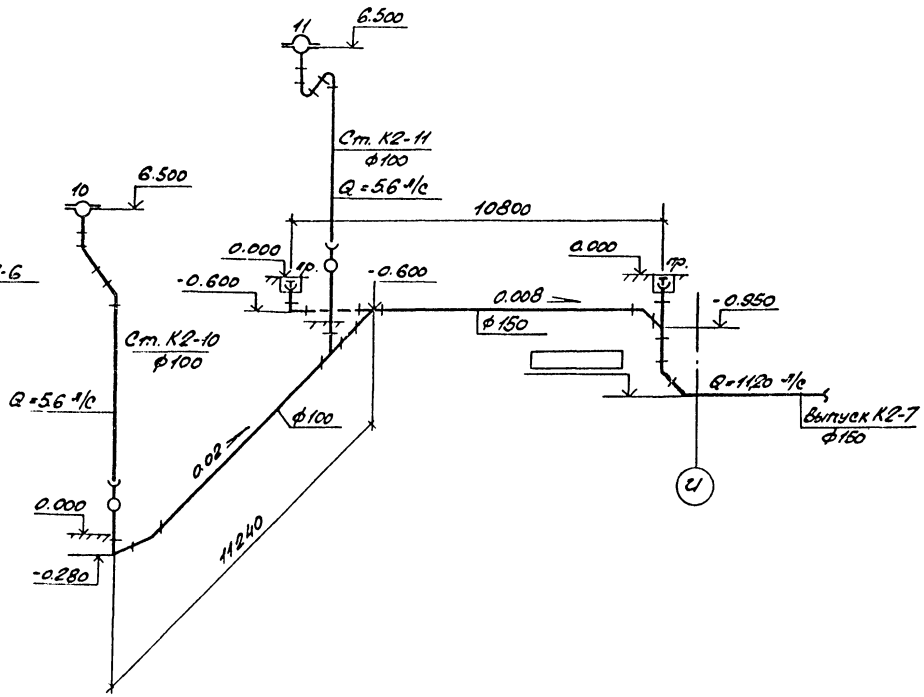

Выпуск 8

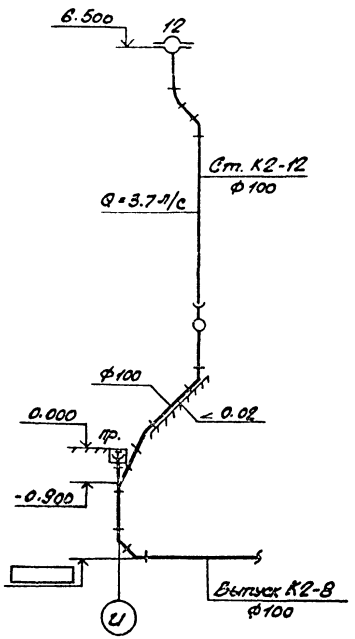

Выпуск 5

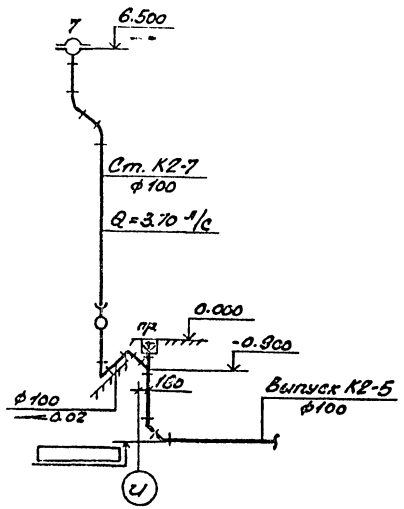

Привязан:	ГИП	Рыскин	
	Н.контр.	Димова	
	Нач.отд.	Смирнов	
	Гл.спец.	Заманова	
	Рук.гр.	Димова	
Инв. №	Ст.инж.	Комарова	

ТП 503-4-39.86 ВК

Станция технического обслуживания легковых автомобилей на 20 постов

Здание станции

Стадия	Лист	Листов
Р	22	

Сеть К2
Схемы выпусков 5,6,7,8

ГИПРОАВТОТРАНС
Ленинградский филиал

Инв.№подл. | Подпись и дата | Взам.инв.№

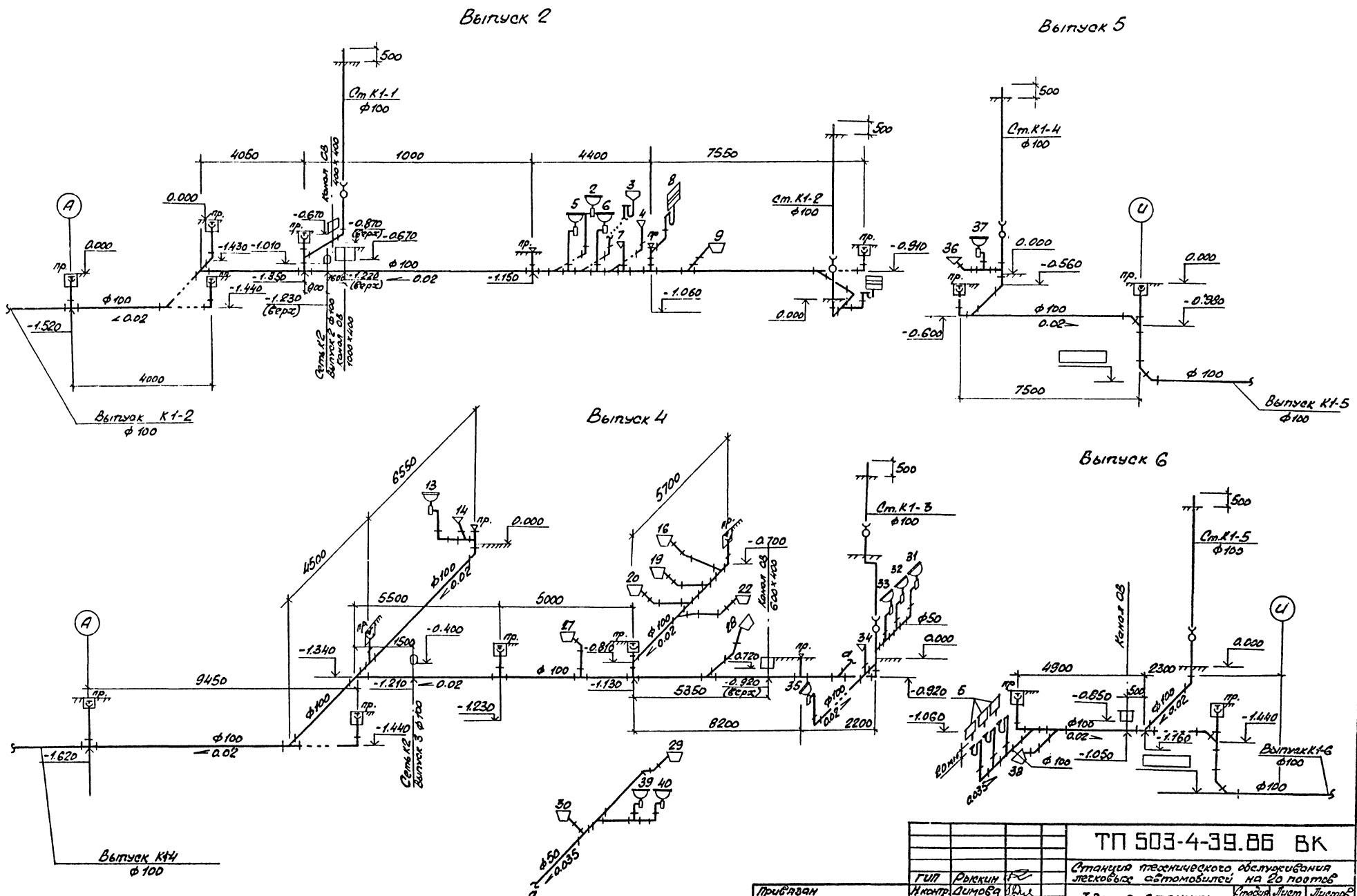

				ТП 503-4-39.86 ВК	
				Станция технического обслуживания легковых автомобилей на 20 постов	
ГИП	Рыжкин			Здание станции	Стадия: Р; Лист: 23; Листов:
Н.контр.	Демова				
Нач.отд.	Смирнов				
Гл.спец.	Залманова				
Рук.гр.	Демова			Сеть К1 Схемы выпусков 2.4.5.6	ГИПРОАВТОТРАНС Ленинградский филиал
Рт.инж.	Комарова				
Инженер	Смирнова				

Привязан

Инв. №

Изм. Кол.уч. Лист № док. Подпись и дата Взам.инв.№

Альбом 1168

21198-04 62

Выпуск 1

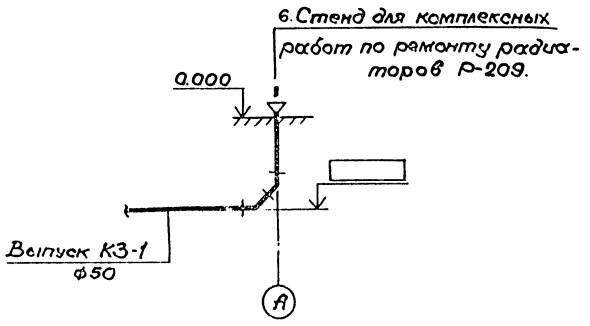

Выпуск 3

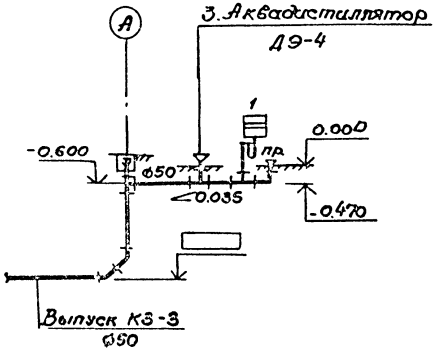

Выпуск 8

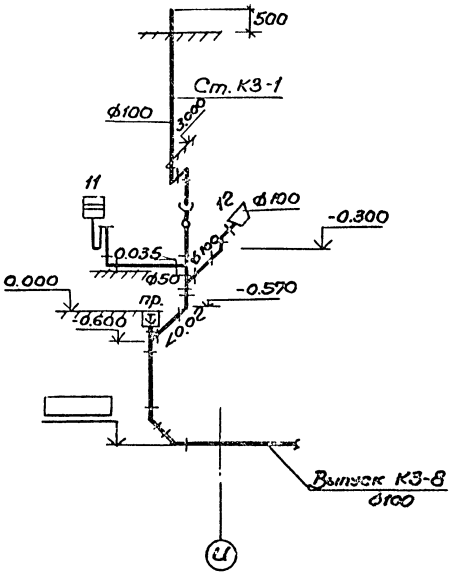

Выпуск 7

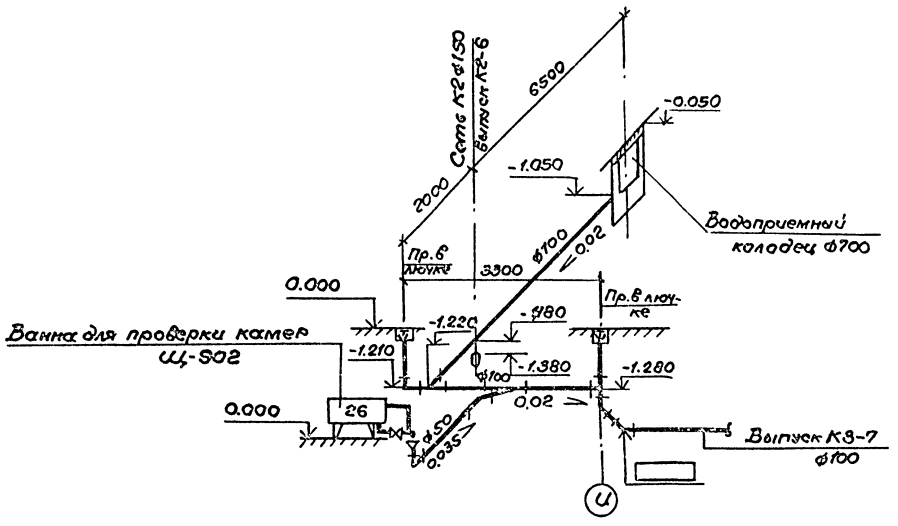

				ТП503-4-39.86 ВК	
				Станция технического обслуживания легковых автомобилей на 20 постов.	
				Здание станции.	Стадия: Р; Лист: 24; Листов:
				Сеть К3. Схемы выпусков 1, 3, 7, 8	РИПРОАВТОТРАНС Ленинградский филиал
Гип	Высман				
Н.контр.	Димова				
Нач.отд.	Смирнов				
Гл.спец.	Залманов				
Рук.гр.	Димова				
Ст.инж.	Комарова				

Разрез I-I

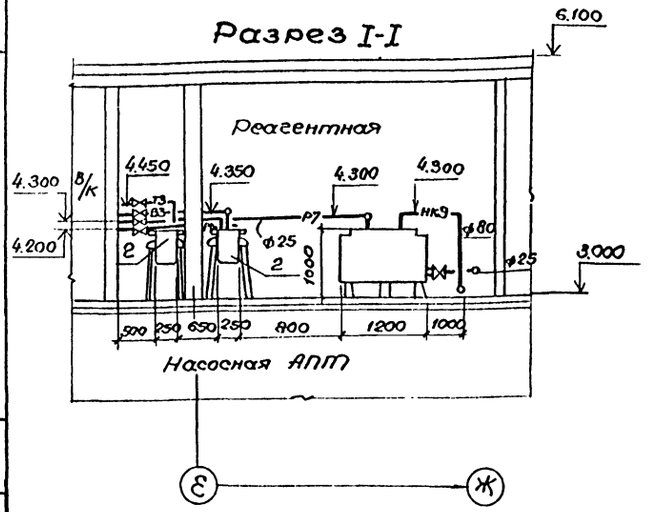

Разрез II-II.

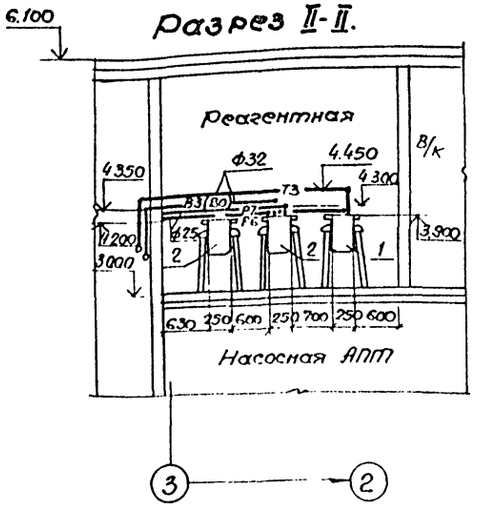

Экспликация оборудования реагентной.

№№ поз. по плану	Наименование оборудования	Назначение.	Примечание
1	Затворный бак деэмульгаторов	Приготовление 30% растворов деэмульгаторов.	Индекс СЭ-001-1 V=0.01 м³
2	Расходные баки деэмульгаторов (3шт).	Приготовление 10% растворов деэмульгаторов.	Индекс СЭ-0.01-1 V=0.01 м³
3	Ванна с электроподогревателем.	Обработка загрязненного щелочного моющего раствора из установки „Тайфун".	ОНТ-66-0506

План на отм. 3.000 в осях „2-3" и „Е-Ж".

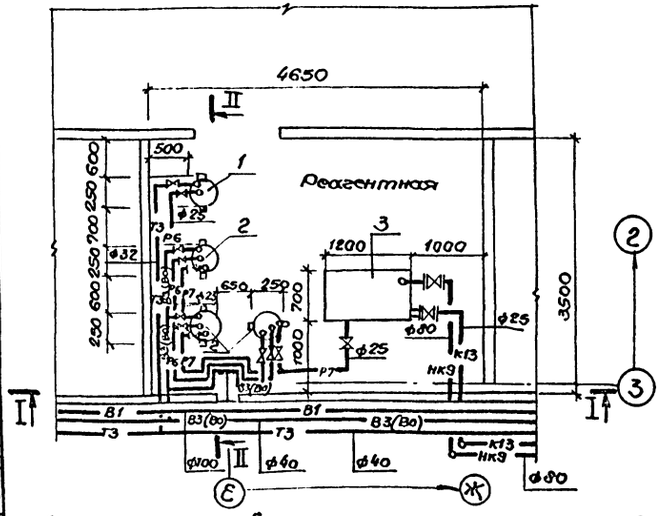

Деталь крышки бака с расположением штуцеров.

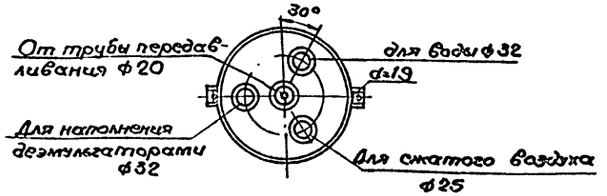

Схема системы оборотного водоснабжения установки „Тайфун".

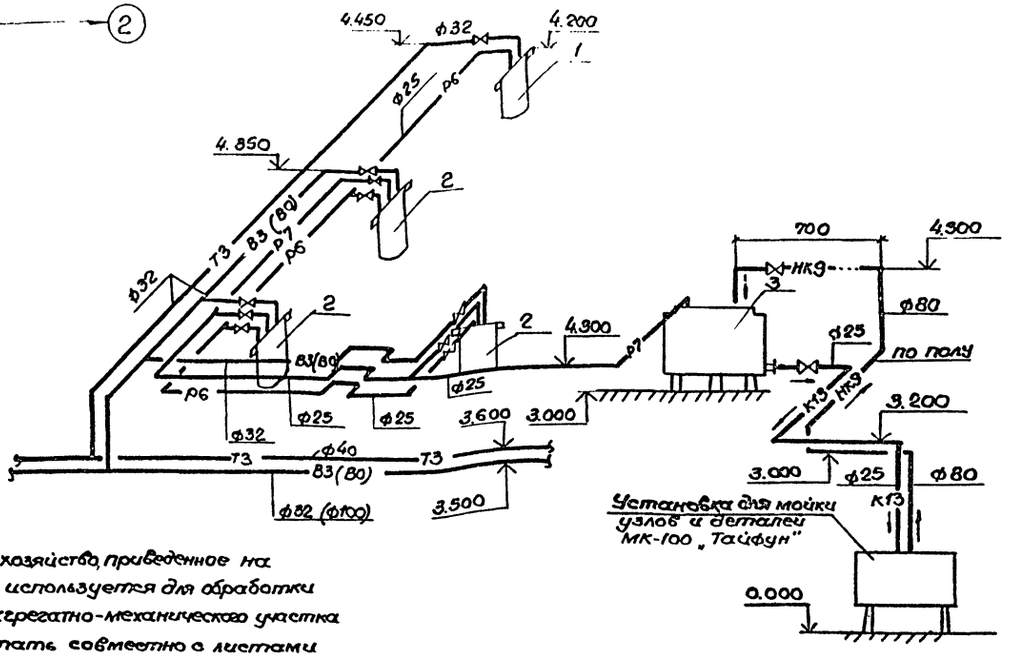

1. Реагентное хозяйство, приведенное на данном листе, используется для обработки сточных вод агрегатно-механического участка.
2. Чертеж читать совместно с листами ВК-3; ВК-4; ВК-9.
3. Обозначение (В0) в скобках соответствует варианту I.

Согласовано: Технол. отд. Чернов; Конструкция Усилов; Гидросооружения Усилов; Взам. инв. №; Инв. № подл. | Подпись и дата

Объект 1168

Привязан

Инв. №

ГИП	Быскин	
Н. контр.	Лимова	
Нач. отд.	Смирнов	
Гл. спец.	Залманов	
Рук. гр.	Лимова	
Ст. инж.	Комарова	
Инженер	Смирнова	

ТП 503-4-39.86 ВК

Станция технического обслуживания легковых автомобилей на 20 постов.

Здание станции.

Стадия	Лист	Листов
Р	25	

Схема системы оборотного водоснабжения установки „Тайфун" реагентная в осях 2-3 и Б-Ж. План. Разрезы. Схема.

ГИПРОАВТОТРАНС Ленинградский филиал

21198-04 64

Альбом IV

Объект 1168

Разрез I-I.

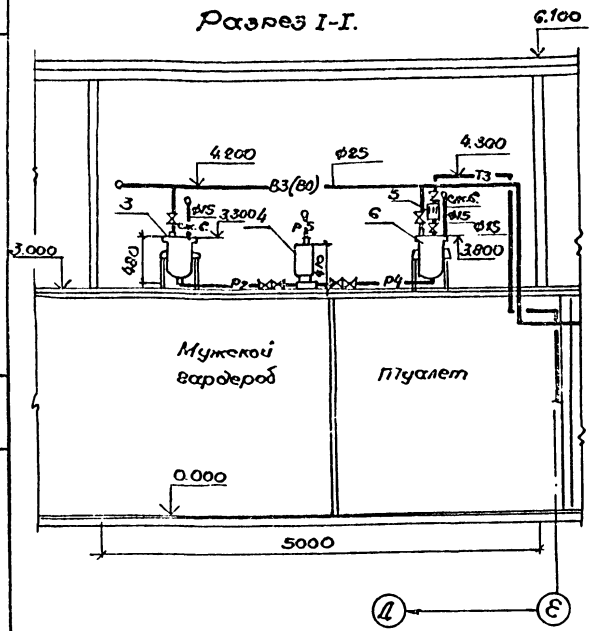

Разрез II-II

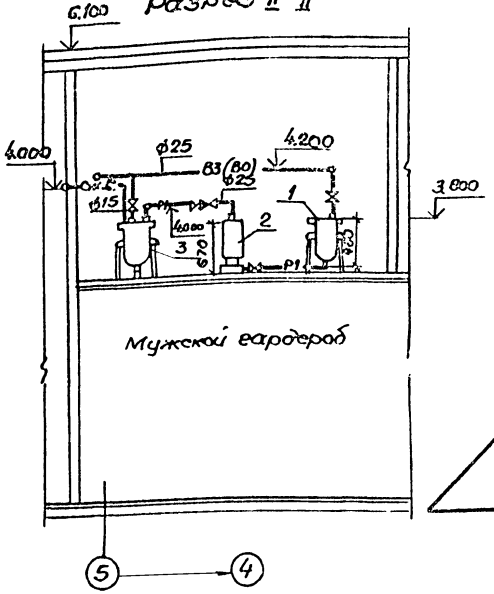

Схема подачи коагулянта и флокулянта на участок мойки.

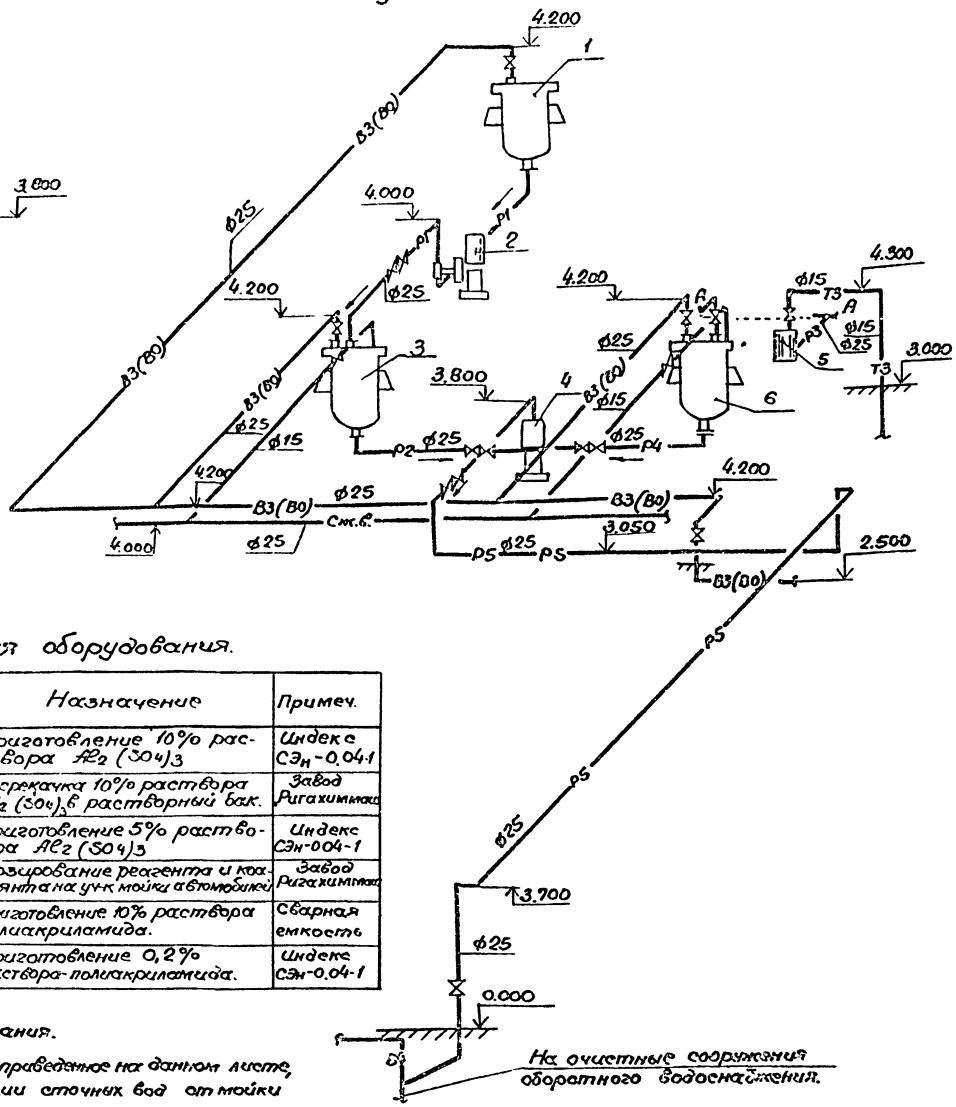

План на отм.3.000.

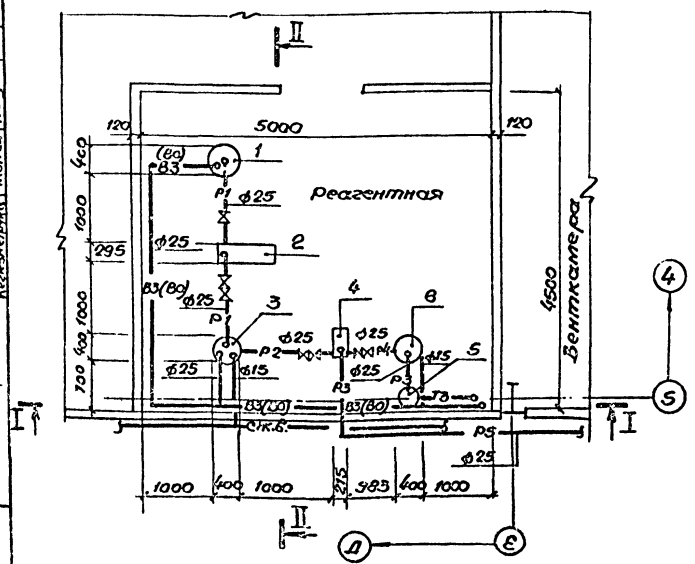

Экспликация оборудования.

№№ позиций	Наименование оборудования	Назначение	Примеч.
1	Затворный бак $Al_2(SO_4)_3$	Приготовление 10% раствора $Al_2(SO_4)_3$	Индекс СЭн-0.04-1
2	Насос-дозатор НД 4,0/10	Перекачка 10% раствора $Al_2(SO_4)_3$ в растворный бак.	Завод Ригахиммаш
3	Расходный бак $Al_2(SO_4)_3$	Приготовление 5% раствора $Al_2(SO_4)_3$	Индекс СЭн-004-1
4	Насос-дозатор НД 40/25	Дозирование реагента и коагулянта на уч-к мойки автомобилей	Завод Ригахиммаш
5	Затворный бак полиакриламида	Приготовление 10% раствора полиакриламида.	Сварная емкость
6	Расходный бак полиакриламида	Приготовление 0,2% раствора-полиакриламида.	Индекс СЭн-0.04-1

Примечания.

1. Реагентное хозяйство, приведенное на данном листе, используется для коагуляции сточных вод от мойки автомобилей.
2. Чертеж читать совместно с листами ВК-7; ВК-8; ВК-9.
3. Обозначение (В0) в скобках соответствует варианту II; В3-варианту I

Согласовано: Техн. отд. Чернов; Нач. гидрогеол. партии Уланов; Зам. инж. Гидрогеолог. партии Уланов; Инв. № подл.

Привязан.

Инв. №

ГИП	Рыскин	
Н. контр.	Димова	
Нач. отд.	Смирнов	
Э. спец.	Залманова	
Рук. гр.	Димова	
Ст. инж.	Комарова	
Инжен.	Смирнова	

ТП 503-4-39.86 ВК

Станция технического обслуживания легковых автомобилей на 20 постов.

Здание станции.

Стадия Р | Лист 26 | Листов

Реагентная в осях 4-5 и Д-Е. План. Разрезы. Схема.

ГИПРОАВТОТРАНС Ленинградский филиал

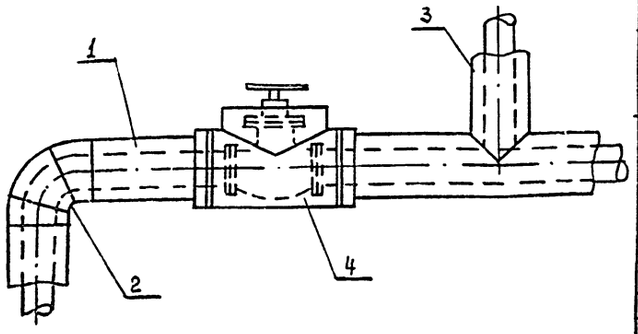

№ поз.	Наименование
1	Изоляция трубопроводов
2	Изоляция отводов
3	Изоляция тройников
4	Изоляция арматуры

№№ п/п	Обозначение по чертежу	Наименование изолируемых объектов	Кол. объектов	Размеры объектов: Наружн. диаметр	Размеры объектов: Длина или высота	Место нахождение	Температура теплоносителя	Теплоизоляционная конструкция: Назначение	Теплоизоляционная конструкция: Наименование основных элементов	Толщина изоляционного слоя мм
1	1	трубопровод холодной воды	–	65	10	tв=16°	55°	Соб-	Грунт ГФ	
			–	100	10	tв=16°	55°	люде-	021(гост	
2	1	трубопровод горячей воды	–	15	30		55°	ние	25129-85)	
			–	25	30		55°	норм	Краска	
			–	32	50	tв=16°	55°	тепло	БТ-177	
			–	40	100		55°	вых	(гост	
			–	50	3		55°	потерь	5631-79)	
3	1	трубопровод очищенной воды в окрасочный участок	–	50	10	tв=16°	55°		Полуцилинд	
4	1	трубопровод красосодержащих стоков на очистке соб.	–	65	10	tв=16°	55°		ры минеро-	
5	1	Отводы	10	15	–		55°		ловатные	
			4	25	–		55°		на синтети-	
			12	32	–	tв=16°	55°		ческом свя-	
			26	40	–		55°		зующем	
			1	50	–		55°		гост 23208-83	
6	3	Тройники	1	15	–		55°		Рулонный	
			1	25	–		55°		стеклопла-	
			9	32	–	tв=16°	55°		тик РСТ-5	
			10	40	–		55°		по ТУ6-11-	
			1	50	–		55°		145-80	
7	4	Арматура	3	32	–	tв=16°	55°			
			1	40	–	tв=16°	55°			
			1	50	–	tв=16°	55°			

Перед нанесением изоляции трубопроводы и арматура покрываются антикоррозийной краской БТ 177 гост 5631-79 по грунтовке ГФ-021 гост 25129-82.
Крепление изоляционного и покровного слоев выполняется проволокой ф 12мм гост 3282-74

Инв. №

ГИП	Рыскин	
Н.контр.	Димова	
Нач.отд.	Смирнов	
Гл.спец.	Залманова	
Рук.гр.	Димова	
Ст.инж.	Комарова	

ТП 503-4-39.86 ВКН 3

Конструкция тепловой изоляции

Стадия	Лист	Листов
Р	1	1

ГИПРОАВТОТРАНС
Ленинградский филиал

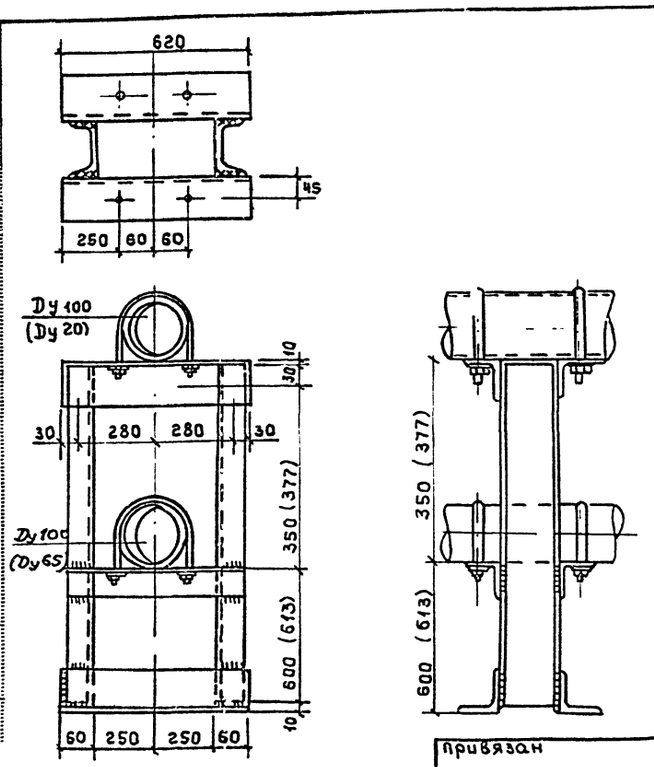

Привязан

Инв. №

ГИП	Рыскин	
Н.контр.	Димова	
Нач.отд.	Смирнов	
Гл.спец.	Залманова	

ТП503-4-39.86 ВКН4

Опоры

Стадия	Лист	Листов
Р	1	

ГИПРОАВТОТРАНС
Ленинградский филиал

Объект

Взам. инв. №

Подпись и дата

Инв. № подл.

gost.e-ecolog.ru