ТИПОВОЙ ПРОЕКТ

503-4-39.86

ЗДАНИЕ СТАНЦИИ ТЕХНИЧЕСКОГО ОБСЛУЖИВАНИЯ ЛЕГКОВЫХ АВТОМОБИЛЕЙ,

ПРИНАДЛЕЖАЩИХ ГРАЖДАНАМ, С ПРИМЕНЕНИЕМ ЛЕГКИХ МЕТАЛЛИЧЕСКИХ КОНСТРУКЦИЙ КОМПЛЕКТНОЙ ПОСТАВКИ

НА 20 ПОСТОВ

АЛЬБОМ II

21198-02
ЦЕНА 6-00

gost.e-ecolog.ru

ТИПОВОЙ ПРОЕКТ
503-4-39.86

ЗДАНИЕ СТАНЦИИ ТЕХНИЧЕСКОГО ОБСЛУЖИВАНИЯ ЛЕГКОВЫХ АВТОМОБИЛЕЙ, ПРИНАДЛЕЖАЩИХ ГРАЖДАНАМ, С ПРИМЕНЕНИЕМ ЛЕГКИХ МЕТАЛЛИЧЕСКИХ КОНСТРУКЦИЙ КОМПЛЕКТНОЙ ПОСТАВКИ

НА 20 ПОСТОВ

АЛЬБОМ II

СОСТАВ ПРОЕКТА

АЛЬБОМ I	ПОЯСНИТЕЛЬНАЯ ЗАПИСКА. ТЕХНОЛОГИЯ ПРОИЗВОДСТВА.
АЛЬБОМ II	АРХИТЕКТУРНЫЕ РЕШЕНИЯ. КОНСТРУКЦИИ МЕТАЛЛИЧЕСКИЕ.
АЛЬБОМ III	КОНСТРУКЦИИ ЖЕЛЕЗОБЕТОННЫЕ.
АЛЬБОМ IV	ОТОПЛЕНИЕ И ВЕНТИЛЯЦИЯ. ВНУТРЕННИЕ ВОДОПРОВОД И КАНАЛИЗАЦИЯ.
АЛЬБОМ V	ЭЛЕКТРИЧЕСКОЕ ОСВЕЩЕНИЕ. СИЛОВОЕ ЭЛЕКТРООБОРУДОВАНИЕ. СВЯЗЬ И СИГНАЛИЗАЦИЯ. АВТОМАТИЗАЦИЯ.
АЛЬБОМ VI	ТЕХНИЧЕСКАЯ ДОКУМЕНТАЦИЯ ДЛЯ ЗАВОДОВ-ИЗГОТОВИТЕЛЕЙ.
АЛЬБОМ VII	АВТОМАТИЧЕСКОЕ ПОЖАРОТУШЕНИЕ.
АЛЬБОМ VIII	СПЕЦИФИКАЦИИ ОБОРУДОВАНИЯ.
АЛЬБОМ X	ПОКАЗАТЕЛИ РЕЗУЛЬТАТОВ ПРИМЕНЕНИЯ НАУЧНО-ТЕХНИЧЕСКИХ ДОСТИЖЕНИЙ СТРОИТЕЛЬНЫХ РЕШЕНИЯХ.
АЛЬБОМ XI	СМЕТЫ. КНИГА I, II

ПРИМЕНЕННЫЕ МАТЕРИАЛЫ

ТИПОВОЙ ПРОЕКТ 503-4-38.86
АЛЬБОМ IV

ЗДАНИЕ СТАНЦИИ ТЕХНИЧЕСКОГО ОБСЛУЖИВАНИЯ ЛЕГКОВЫХ АВТОМОБИЛЕЙ ПРИНАДЛЕЖАЩИХ ГРАЖДАНАМ С ПРИМЕНЕНИЕМ ЛЁГКИХ МЕТАЛЛИЧЕСКИХ КОНСТРУКЦИЙ КОМПЛЕКТНОЙ ПОСТАВКИ НА 10 ПОСТОВ АЛЬБОМ IV - СТАЛЬНЫЕ ЗАКЛАДНЫЕ И АРМАТУРНЫЕ ИЗДЕЛИЯ.

ТИПОВОЙ ПРОЕКТ
503-6-3 АЛЬБОМ IV, V.

АВТОЗАПРАВОЧНАЯ СТАНЦИЯ ОБЩЕГО ПОЛЬЗОВАНИЯ НА 500 ЗАПРАВОК АВТОМОБИЛЕЙ В СУТКИ.

РАЗРАБОТАН ВГПКТИ „ГИПРОСПЕЦЛЕГКОНСТРУКЦИЯ"
ГЛАВНЫЙ ИНЖЕНЕР Ю.Л. ГАЛУСТЯН
ГЛАВНЫЙ ИНЖЕНЕР ПРОЕКТА В.З. МАХИНЯ

УТВЕРЖДЕН И ВВЕДЕН В ДЕЙСТВИЕ
МИНАВТОПРОМОМ СССР 13.08.85г.
ПРОТОКОЛ N 11

Типовой проект Альбом II

Содержание выпуска

Лист	Наименование	Стр
	Содержание альбома	2
	Архитектурные решения	
АР-1	Общие данные (начало)	3
АР-2	Общие данные (окончание)	4
АР-3	План на отм. 0,000	5
АР-4	План на отм. 3,000	6
АР-5	Фрагмент плана 1 на отм. 0,000	7
	Фрагмент плана 3 на отм. 3,000	
АР-6	Фрагмент плана 2 на отм. 0,000	8
	Фрагмент плана 4 на отм. 3,000	
АР-7	Фасады 1-6; 6-1; А-И; И-А (Вариант I)	9
АР-8	Фасады 1-6; 6-1; И-А; А-И (Вариант II)	10
АР-9	Разрез 1-1	11
АР-10	Разрезы 2-2 и 3-3	12
АР-11	Маркировочные схемы стеновых ограждений в осях 1-6; 6-1; А-И; И-А (Вар. I)	13
АР-12	Маркировочные схемы стеновых ограждений в осях 1-6; 6-1; А-И; И-А (Вар. II)	14
АР-13	Разрезы по наружным стенам 4-4...12-12 (Вар. I)	15
АР-14	Разрезы по наружным стенам 4-4...12-12 (Вар. II)	16
АР-15	План кровли	17
АР-16	План полов	18
АР-17	Узел 1 (Вар. I)	19
АР-18	Узлы 2...4 (Вар. I)	20
АР-19	Сечение 1-1. Сечение 2-2. Узлы 5...7 (Вар. I)	21
АР-20	Узлы 8...15 (Вар. I)	22
АР-21	Узлы 16...22 (Вар. I)	23
АР-22	Узлы 23...28 (Вар. I)	24
АР-23	Узлы 29...31 (Вар. I) Прилавок и барьер	25
АР-24	Узлы 32...38 (Вар. I)	26
АР-25	Узел 1 (Вар. II)	27
АР-26	Узлы 2...4 (Вар. II)	28
АР-27	Сечение 1-1. Сечение 2-2. Узлы 5...7 (Вар. II)	29
АР-28	Узлы 8...12 (Вар. II)	30
АР-29	Узлы 13...17 (Вар. II)	31
АР-30	Узлы 18...22 (Вар. II)	32
АР-31	Узлы 23...28 (Вар. II)	33
АР-32	Узлы 29...31 (Вар. II), 44	34
АР-33	Панели ПС-1...ПС-5, ПУ-1 (Вар. I)	35
АР-34	Панели ПС-1...ПС-5, ПУ-1 (Вар. II)	36
АР-35	Схемы перегородок панельных алюминиевых	37
АР-36	Схемы дополнительных прогонов и ригелей	38
	Для крепления перегородок панельных алюминиевых	
АР-37	Узлы 39...44 Рама для установки дверей	39
АР-38	Экраны к приборам отопительным	40
АР-39	Буфет на мест	41
	Конструкции металлические	
КМ-1	Общие данные (начало)	42
КМ-2	Общие данные (окончание)	43
КМ-3	Техническая спецификация металла - Вар. I (начало)	44
КМ-4	Техническая спецификация металла - Вар. I (продолж.)	45
КМ-5	Техническая спецификация металла - Вар. I (продолж.)	46
КМ-6	Техническая спецификация металла - Вар. I (продолж.)	47
КМ-7	Техническая спецификация металла - Вар. I (продолж.)	48
КМ-8	Техническая спецификация металла - Вар. I (продолж.)	49
КМ-9	Техническая спецификация металла - Вар. I (окончан.)	50
КМ-10	Техническая спецификация металла - Вар. II (начало)	51
КМ-11	Техническая спецификация металла - Вар. II (продолж.)	52
КМ-12	Техническая спецификация металла - Вар. II (продолж.)	53
КМ-13	Техническая спецификация металла - Вар. II (продолж.)	54
КМ-14	Техническая спецификация металла - Вар. II (продолж.)	55
КМ-15	Техническая спецификация металла - Вар. II (продолж.)	56
КМ-16	Техническая спецификация металла - Вар. II (окончан.)	57
КМ-17	Схема расположения колонн рам, вертикальных связей, стоек фахверка	58
КМ-18	Схема расположения ригелей рам и путей подвесного транспорта	59
КМ-19	Схема расположения прогонов и вспомогательных рамок покрытия	60
КМ-20	Схема расположения дополнительных прогонов покрытия.	61
КМ-21	Схемы расположения зенитных фонарей, профилированного настила, отверстий под стаканы для вентиляторов и водосточные воронки	62
КМ-22	Разрезы 1-1...5-5	63
КМ-23	Схемы расположения балок, профилированного настила и отверстий в перекрытии	64
	в осях 2-3, 4-5 на отм. 3,000	
КМ-24	Плита перекрытия монолитная на отм. 3,000	65
КМ-25	Схема расположения дополнительных прогонов в осях 2-3 и 4-5 на отм. 3,000	66
	Узлы 32, 33	
КМ-26	Узлы 1...5	67
КМ-27	Узлы 6, 7	68
КМ-28	Узлы 8, 9	69
КМ-29	Узлы 11...16	70
КМ-30	Схемы расположения ригелей фахверка	71
КМ-31	Схема расположения СК1, СП1, СП2, Узлы 17...21	72
КМ-32	Марки СП1 и СП2	73
КМ-33	Структурная конструкция из труб	74
КМ-34	Узлы 22...27	75
КМ-35	Марка СП3	76
КМ-36	Узлы 28...31	77

Объект

Согласовано

Согласовано

Инв. № подл. | Подпись и дата | Взам. инв. №

ТП 503-4-39.86

Зав. отд.	Грибова		12.10.84
Н. контр.	Пономаренко		10.10.84
Гл. констр.	Рекач		12.10.84
Техник.	Эртуганова		10.10.84

Гипроспецлегконструкция

Копировал Тарасова 21198-02 3 Формат

Альбом II

Типовой проект

Ведомость рабочих чертежей основного комплекта АР

Лист	Наименование	Примечание
АР-1	Общие данные (начало)	
АР-2	Общие данные (окончание)	
АР-3	План на отм. 0,000	
АР-4	План на отм. 3,000	
АР-5	Фрагмент плана 1 на отм. 0,000 Фрагмент плана 3 на отм. 3,000	
АР-6	Фрагмент плана 2 на отм. 0,000 Фрагмент плана 4 на отм. 3,000	
АР-7	Фасады 1-6; 6-1; А-И; И-А (вариант I)	
АР-8	Фасады 1-6; 6-1; А-И; И-А (вариант II)	
АР-9	Разрез 1-1	
АР-10	Разрез 2-2 и 3-3	
АР-11	Маркировочные схемы стеновых ограждений в осях 1-6; 6-1; А-И; И-А (вариант I)	
АР-12	Маркировочные схемы стеновых ограждений в осях 1-6; 6-1; А-И; И-А (вариант II)	
АР-13	Разрезы по наружным стенам 4-4... 12-12 (вариант I)	
АР-14	Разрезы по наружным стенам 4-4... 12-12 (вариант II)	
АР-15	План кровли	
АР-16	План полов	
АР-17	Узел 1 (вариант I)	
АР-18	Узлы 2... 4 (вариант I)	
АР-19	Сечение 1-1. Сечение 2-2. Узлы 5... 7 (вариант I)	
АР-20	Узлы 8... 15 (вариант I)	
АР-21	Узлы 16... 22 (вариант I)	
АР-22	Узлы 23... 28 (вариант I)	
АР-23	Узлы 29... 31 (вариант I) Прилавок и барьер	
АР-24	Узлы 32... 38	
АР-25	Узел 1 (вариант II)	
АР-26	Узлы 2... 4 (вариант II)	
АР-27	Сечение 1-1. Сечение 2-2. Узлы 5... 7 (вариант II)	
АР-28	Узлы 8... 12 (вариант II)	
АР-29	Узлы 13... 17 (вариант II)	
АР-30	Узлы 18... 22 (вариант II)	
АР-31	Узлы 23... 28 (вариант II)	
АР-32	Узлы 29... 31 (вариант II), 44	
АР-33	Панели ПС-1... ПС-5, ПУ-1 (вариант I)	
АР-34	Панели ПС-1... ПС-5, ПУ-1 (вариант II)	
АР-35	Схемы перегородок панельных алюминиевых	
АР-36	Схемы дополнительных прогонов и ригелей для крепления перегородок панельных алюминиевых	
АР-37	Узлы 39... 44. Рама для установки дверей	
АР-38	Экраны к приборам отопительным	
АР-39	Буфет на мест	

Объект

Согласовано

Согласовано

Взам. инв. №

Подпись и дата

Инв. № подл.

Ведомость ссылочных и прилагаемых документов

Обозначение	Наименование	Примечание
Серия 1.432.2-17	ссылочных документов	
	Стены одноэтажных промышленных зданий из металлических трехслойных панелей с утеплителем из пенополиуретана	
Серия 1.436.2-17	Окна с переплетами из одинарных прямоугольных стальных труб и механизмы открывания	
Серия 1.436.4-20	Окна с переплетами из алюминиевых сплавов для производственных зданий	
Серия 1.435.2-20	Ворота распашные складчатые	
Серия 1.236.4-7/84 Выпуск 3	Двери одностворчатые и двустворчатые с распашными полностью остекленными створками с притвором, со средним импостом.	
Серия 1.431-16	Перегородки панельные алюминиевые для герметизированных помещений	
Серия 1.488.9-2	Кабины душевых помещений вспомогательных зданий промпредприятий	

Ведомость спецификаций

Лист	Наименование	Примечание
3,4	Спецификация элементов заполнения проемов	
11, 12	Спецификация элементов заполнения оконных проемов	
17... 23	Спецификация к маркировочным схемам на листе 11	
24	Спецификация к маркировочным схемам на листе 15	
25... 27	Спецификация к маркировочным схемам на листе 12	
28	Спецификация к маркировочным схемам на листе 11	
29... 32	Спецификация к маркировочным схемам на листе 12	
33 - 34	Спецификация стеновых панелей заводской резки	
33 - 34	Спецификация панелей для утепления стаканов зенитных фонарей	
35	Спецификация материалов и изделий комплектной поставки к маркировочным схемам перегородок панельных алюминиевых	
35	Спецификация материалов некомплектной поставки к маркировочным схемам перегородок панельных алюминиевых	
36	Спецификация материалов к маркировочным схемам расположения дополнительных прогонов	
38	Спецификация материалов	

Типовой проект разработан в соответствии с действующими нормами и правилами и предусматривает мероприятия, обеспечивающие взрывную, взрывопожарную и пожарную безопасность при эксплуатации здания.

Главный архитектор проекта В. Э. Махиня

Привязан

Инв. №

ТП 503-4-39.86 АР

Станция технического обслуживания легковых автомобилей на 20 постов

Гл. арх. инс.	Галустян		3.1.85
Зав. отд.	Усанов		3.1.85
ГАП	Махиня		3.1.85
Н. конт.	Чиркова		3.1.85
Зав. сект.	Чкония		3.1.85
Арх.	Бобкина		3.1.85

Здание станции

Стадия	Лист	Листов
Р	1	39

Общие данные (начало)

Гипроспецлегконструкция

21198-02 4 Копировал Тарасова Формат А2

Альбом II

Типовой проект

Спецификация гардеробного оборудования

Марка, поз.	Обозначение	Наименование	Кол.	Масса ед., кг	Примечание
1	ГОСТ 22415-77	Шкаф дерев. DD-33.3	2		со скамьей
2	То же	Шкаф дерев. DD-25.4	24		со скамьей
3	То же	Шкаф дерев. 2DD-25.4	3		со скамьей
4		Шкаф для белья	4		
5	Серия 1.488.9-2	Кабина душевая			
		Закрытая	2		
		Открытая	7		
6	ГОСТ 22415-77	Шкаф дерев 2DD-33.3	4		со скамьей

Таблица подбора толщин стен и утеплителя кровли

Наружная расчетная зимняя температура*	Толщина стен, мм		Толщина утеплителя кровли, мм
	Стены из трехслойных стеновых панелей с металлическими облицовками и утеплителем из пенополиуретана	Кирпичные участки цоколя	Минераловатные плиты повышенной жесткости $\gamma = 200$ кг/м3
	При внутренней температуре 16°С и относительной влажности воздуха до 60%		
Минус 20°С	61,6	380	40
Минус 30°С	61,6	380	60
Минус 40°С	91,6	510	100

* Панели толщиной 61,6 мм допускается применять при расчетной наружной зимней температуре до минус 32°С; панели толщиной 91,6 мм - до минус 48°С; в случае привязки проекта при наружной зимней температуре не ниже минус 48°С и отличающейся от расчетной, следует уточнить расчетом толщины кирпичных участков и утеплителя кровли.

Толщины стен и утеплителя, приведенные для наружной зимней расчетной температуры минус 20°С и минус 30°С соответствуют варианту I проекта, а минус 40°С - варианту II

Ведомость отделки помещений

Наименование или номер помещения	Металлоконструкции		Перегородки из экструзионных панелей		Цоколь из экструзионных панелей и кирпича		Двери деревянные		Потолок		Примечания
	Площадь, м²	Вид отделки	Площадь, м²	Вид отделки	Площадь, м²	Вид отделки	Площадь, м²	Вид отделки	Площадь, м²	Вид отделки	
Все помещения на отм. 0,000 и 3,000	—	Окраска пентафталевой эмалью ПФ-115	4223	Окраска водоэмульсионными красками с предварительной подготовкой поверхности на всю высоту (кроме помещений 4,6...9,11)	144,5	Глазурованная плитка на всю высоту	20,8	Окраска масляными красками	—	—	Окраске подлежат все металлоконструкции, кроме алюминиевых. Цвета эмалей и красок согласовать с представителями авторского надзора. Перегородки из экструзионных панелей, отделяющие помещения, расположенные в осях 2-3 и 4-5, от основных производственных помещений, до окраски дополнительно защитить слоем сухой гипсовой штукатурки улучшенного качества толщиной 32 мм по ТУ 400-1/51-9-76 (со стороны основных производственных помещений на всю высоту).
4,6,7,8,9,11			237	Глазурованная плитка до отм. 1,500					167	Окраска масляными красками	

Общие указания

1. Типовой проект "Станция технического обслуживания легковых автомобилей на 40 постов" разработан на основании плана типового проектирования Госстроя СССР на 1980г. раздел IV п. 90.
2. Проект здания станции разработан применительно к следующим условиям:
   - рельеф местности спокойный, площадка горизонтальная;
   - сейсмичность района не выше 6 баллов;
   - скоростной напор ветра для I-III района;
   - вес снегового покрова для I-III района;
   - расчетная зимняя температура для основного варианта минус 30°С; для дополнительных вариантов - минус 20°С и минус 40°С
3. Характеристика здания и производства:
   - здание имеет II степень огнестойкости;
   - по взрывной, взрыво-пожарной и пожарной опасности категории помещений приведены на листе АР-3;
   - относительная влажность воздуха в помещении не более 60%;
   - температура воздуха в помещении 16°С;
   - среда в помещениях слабоагрессивная и неагрессивная.
4. За отметку 0,000 принят уровень чистого пола в здании (ур. ч. п.), что соответствует абсолютной отметке ☐.
5. Отметка уровня земли принята - 0,150 (ур. з.), что соответствует абсолютной отметке ☐.
6. Характеристика стеновых и изоляционных материалов приведена в пояснительной записке.
7. Система водоотвода с кровли - внутренняя.
8. Горизонтальную гидроизоляцию стен на отм. -0,020 выполнить из цементного раствора 1:2.
9. Наружная отделка здания:
   - цоколь облицевать керамической плиткой;
   - металлические конструкции огрунтовать и окрасить эмалями ПФ-115 двумя слоями.
10. В здании станции предусмотрены санпосты для оказания медицинской помощи.
11. Крепление стеновой панели осуществляется к каждому ригелю двумя болтами. Шаг болтов следует принимать так, чтобы головки болтов размещались в крайних гофрах стеновых панелей.
12. Тамбуры для расчетной зимней температуры минус 40°С см. листы 5,6,35.
13. Стальные доборные элементы по альбомам шифр ДП-77 и 278-77, вып. 2 приняты по ТУ 36-2336-80 с изм. I.
14. Внутренние перегородки приняты из панелей экструзионных асбестоцементных по ТУ 21-24-79-76; из кирпича М75 на цементном растворе М50 (отдельные участки); панельные алюминиевые по серии 1.431-1б.
15. Отмостку вокруг здания следует выполнять в соответствии с узлом 3 на листе 18.
16. В проезде по оси 4 между осями В и Г устроить съемное цепное ограждение.
17. В противопожарных воротах, расположенных по оси Г между осями осями 1-2 и по оси 2 между осями В-Г, воздушные прослойки в полотнах заполнить несгораемыми минераловатными плитами.
18. Крепление дверных коробок производить в соответствии с деталями на листе 37.

Объект | Согласовано | Согласовано | Взам. инв. № | Подпись и дата | Инв. № подл.

Привязан:	Гл. арх. инс.	Голустян	[signature]	3.1.85	503-4-39.86 АР		
	Зав. отд.	Усанов	[signature]	3/1.85	Станция технического обслуживания легковых автомобилей на 20 постов		
	ГАП	Махиня	[signature]	3.1.85	Здание станции	Стадия: Р	Лист: 2	Листов:
	Н. контр.	Чиркова	[signature]	3.1.85	Общие данные (окончание)	Гипроспецлегконструкция	
Инв. №	Зав. сект.	Чкония	[signature]	3.1.85			
	Арх.	Бабкина	[signature]	31.85			

Альбом II

Типовой проект

Согласовано

Объект

Согласовано

Инв. № подл. | Подпись и дата | Взам. инв. №

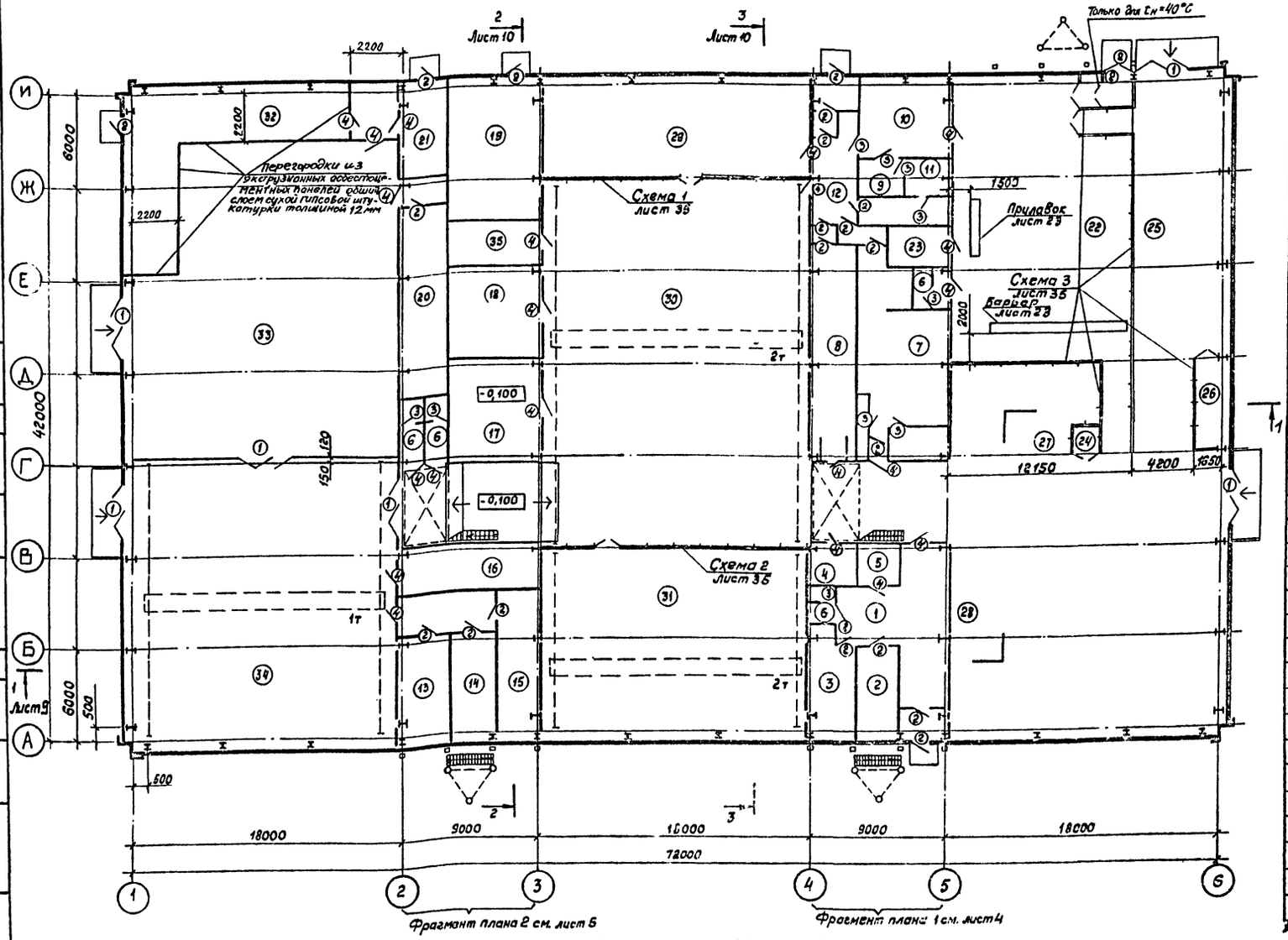

Экспликация помещений

№ п/п	Наименование	Площадь м²	Категория производства по взрывной, взрыво-пожарной и пожарной опасности
1	Приемная	53,10	
2	Кабинет директора	16,22	
3	Конторское помещение	19,5	
4	Курительная	8,7	
5	Касса	7,6	
6	Сан. узел	25,7	
7	Мужская гардеробная	76,4	
8	Женская гардеробная	43,9	
9	Подсобное помещение (мойка)	13,3	Д/норм.
10	Торговый зал	35,2	
11	Буфетная	7,0	
12	Вестибюль	30,8	
13	Обойный участок	20,7	В/п-II А
14	Участок ремонта аккумуляторов	18,2	Д/норм.
15	Электрокарбюраторный участок	28,4	Д/норм.
16	Кладовая снятых деталей	32,2	Д/норм.
17	КТП	38,0	/норм.
18	Промежуточная кладовая	36,9	Д/норм.
19	Насосная АПТ	57,2	
20	Центральный тепловой пункт	43,5	
21	Краскоприготовительная	19,40	Б/В-I А
22	Клиентская	190,0	
23	Киоск продажи запасных частей	18,0	Д/норм.
24	Охрана	4,0	
25	Участок мойки	160,94	В/норм.
26	Оператор мойки	12,48	В/норм.
27	Участок диагностики	58,28	В/норм.
28	Участок приема, выдачи и срочного ремонта	335,64	В/норм.
29	Деревообрабатывающий и слесарно-монтажный участок	114,89	В/норм.
30	Участок ТО и ТР	413,8	В/норм.
31	Склад запасных частей, агрегатов и ИРК.	219,65	В/п-II А
32	Помещение нагревательных установок	92,23	Г/норм
33	Участок окраски	354,1	Б/В-IБ
34	Сварочно-кузовной участок	332,0	Г/норм.
35	Хозяйственная кладовая	15,0	

* Дверной блок Д-37 подвергнуть глубокой пропитке огнезащитными составами.

Спецификация элементов заполнения проемов

Марка, поз.	Обозначение	Наименование	Кол.	Масса ед., кг	Примечание
1	Серия 1.435.2-20	Ворота распашные складчатые РСВ 3,6×3,6	6	706,0	
2	Серия 1.236.4-7/84	Дверь из алюминиевых сплавов ДАО 21×10,5К	18	23,8	
3	ГОСТ 14624-69	Дверной блок Д-34	11	76,0	
4*	ГОСТ 14624-69	Дверной блок Д-37	19	83,0	

Ведомость проемов ворот и дверей

Марка, поз.	Размер проема
1	4275×3786
2	2130×1020
3	2400×820
4	2080×1020

Привязан:

Инв. №

Чертил	Галустян		3.1.85
Зав. отд	Усанов		3.1.85
ГАП	Макина		3.1.85
Н. контр	Чиркова		3.1.85
Зав. сект	Чкония		3.1.85
Арх.	Бадягина		3.1.85

503-4-39.86 АР

Станция технического обслуживания легковых автомобилей на 20 постов

Здание станции

Стадия	Лист	Листов
Р	3	

План на отм. 0,000

Гипроспецлегкоконструкция

Копировал Тарасова 21198-02 6 Формат А2

Альбом II

Типовой проект

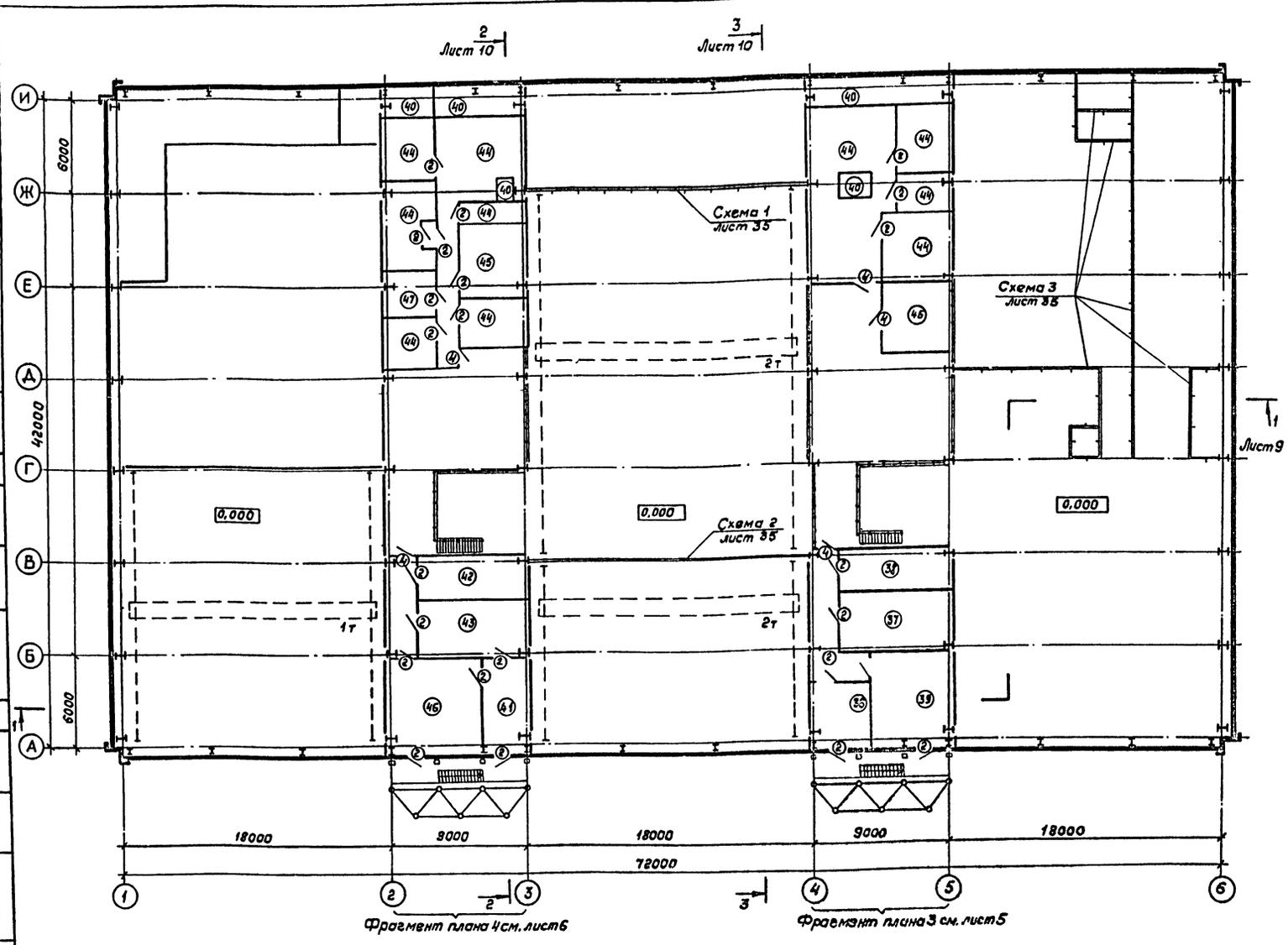

Экспликация помещений

№ п/п	Наименование	Площадь м²	Категория производства по взрывной взрыво-пожарной и пожарной опасности
36	Комната медицинская	16,4	
37	Комната мастеров	23,7	
38	Комната мастера-технолога	22,6	
39	Кабинет техники безопасности	26,9	
40	Воздухозаборная камера	32,0	
41	Комната общественных организаций	19,4	
42	ЦУП	22,6	
43	Комната отдыха	23,7	
44	Венткамера	227,5	
45	Реагентная	40,7	
46	Красный уголок	26,9	
47	Компрессорная	11,6	

Спецификация заполнения проемов

Марка, поз.	Обозначение	Наименование	Кол.	Масса ед. кг	Примечание
2	Серия 1.2364-1/84	Дверь из алюминиевых сплавов ДАО 21-10,5к	24	26,8	
4	ГОСТ 14624-69	Дверной блок Д-37	5	83,0	

Ведомость проемов ворот и дверей

Марка, поз.	Размер проема
2	2130×1020
4	2080×1020

* Дверной блок Д-37 подвергнуть глубокой пропитке огнезащитными составами или обшить по асбестовому картону толщиной 5мм кровельной сталью внахлестку

Привязан:

Инв. №

Гл. арх. инс.	Галустян		3.1.85
Зав. отд.	Усанов		
ГАП	Махиня		3.1.85
Н. контр.	Чиркова		3.1.85
Зав. сект.	Чкония		3.1.85
Арх.	Бабкина		3.1.85

ТП 503-4-39.86 АР

Станция технического обслуживания легковых автомобилей на 20 постов

Здание станции

План на отм. 3,000

Стадия	Лист	Листов
Р	4	

Гипроспецлееконструкция

Согласовано

Согласовано

Объект

Взам. инв. №

Подпись и дата

Инв. № подл.

Копировал Тарасова 21198-02 7 Формат А2

Альбом II

Типовой проект

Объект

Согласовано

Согласовано

Инв.№подл. | Подпись и дата | Взам. инв.№

Фрагмент плана 3 на отм. 3,000 /повернута на 90°/

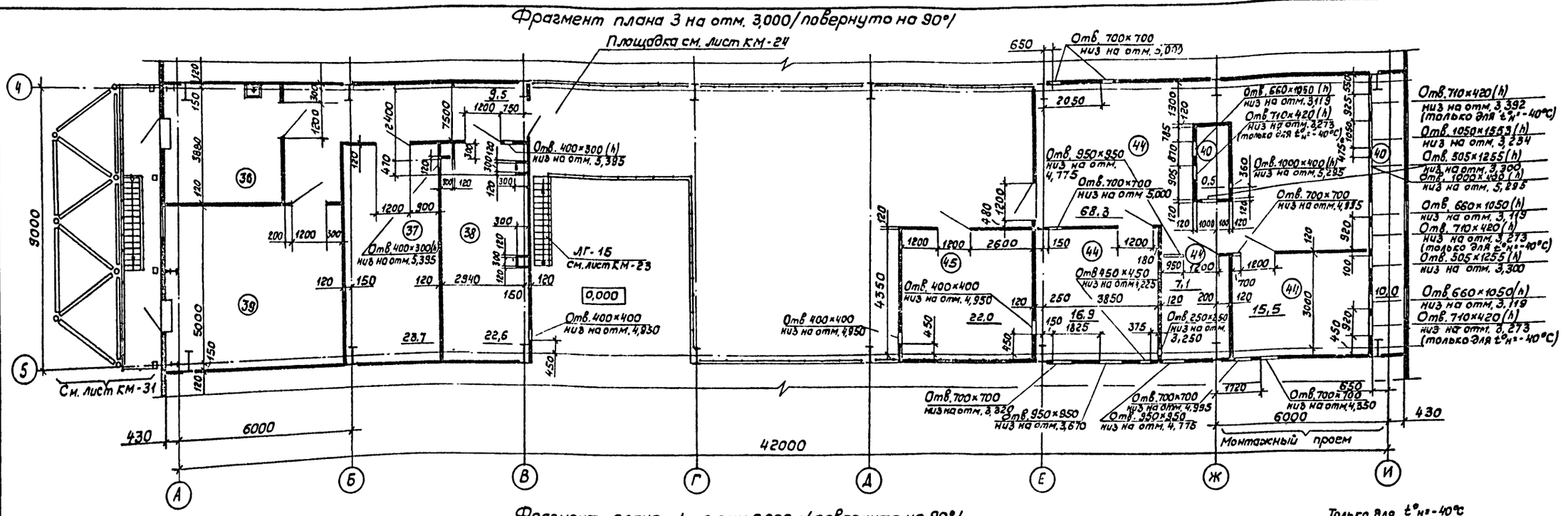

Фрагмент плана 1 на отм. 0,000 /повернута на 90°/

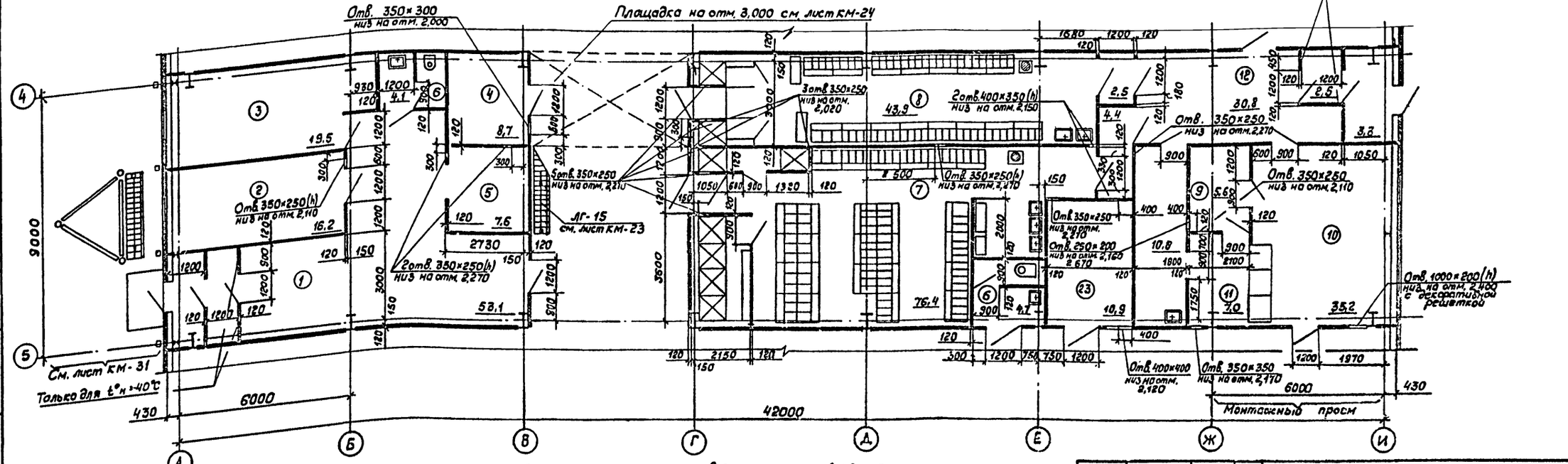

1. Экспликацию помещений и ведомость проемов дверей см. листы 3 и 4.
2. Отверстия в перегородках размером до 200×200 устраивать по месту.
3. Душевые кабины приняты по серии 1.488.9-2.
4. Отверстия в перекрытии на отм. 3,000 см. лист КМ-24
5. * 275мм для отв. на отм. 5,295

Привязан:

Инв.№

Нач. инс.	Галустян		3.1.35
Зав. отд.	Усанов		3.1.35
ГАП	Махиня		3.1.35
Н. контр.	Чиркова		3.1.35
Зав. сект.	Чсония		3.1.35
Арх.	Бабкина		3.1.35

ТП 503-4-39.86 АР

Станция технического обслуживания легковых автомобилей на 20 постов

Здание станции

Стадия	Лист	Листов
Р	5	

Фрагмент плана 1 на отм. 0,000
Фрагмент плана 3 на отм. 3,000

Гипроспецлегконструкция

Альбом II

Типовой проект

Согласовано

Объект

Согласовано

Инв. № подл. | Подпись и дата | Взам. инв. №

Фрагмент плана 4 на отм. 3,000 / повернуто на 90°/

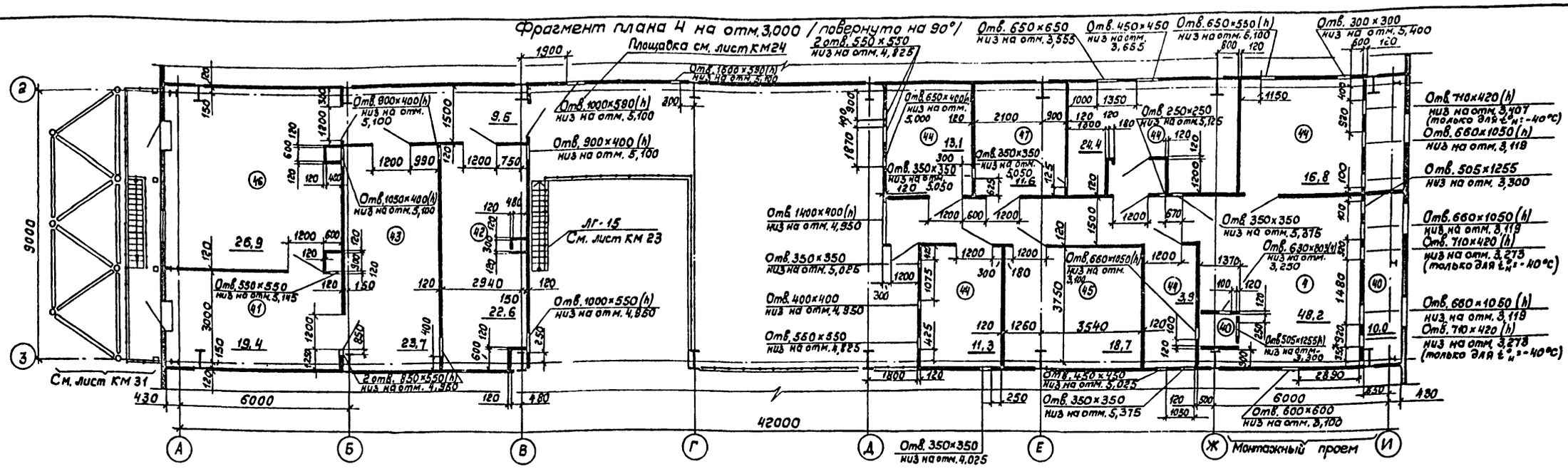

Фрагмент плана 2 на отм. 0,000 / повернутого 90°/

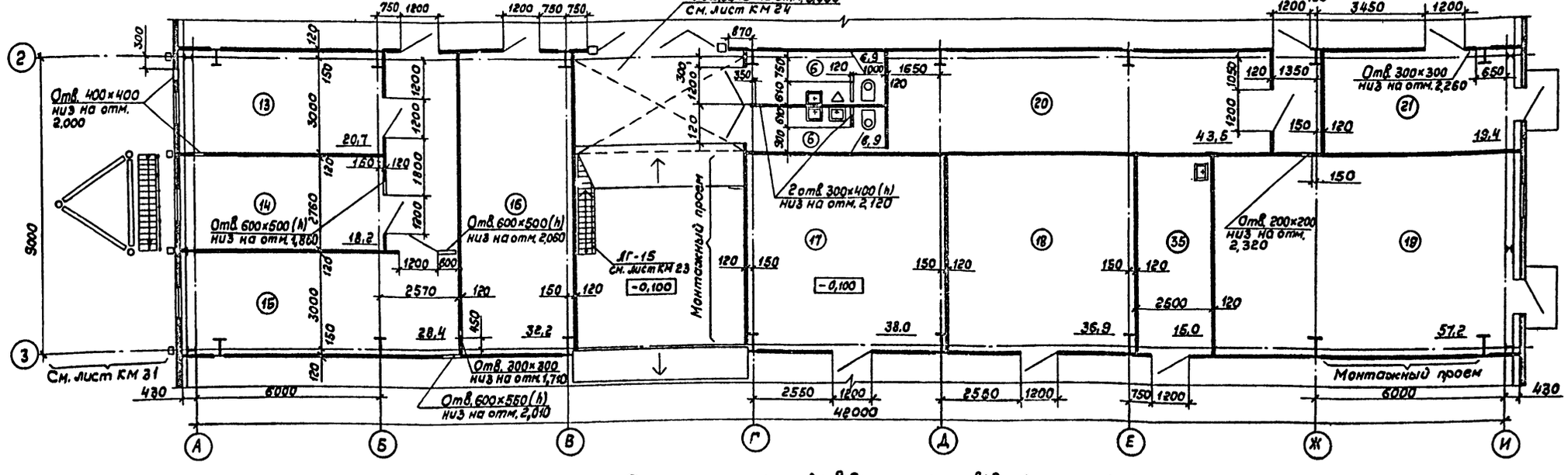

1. Экспликацию помещений и ведомость проемов дверей см. листы 3 и 4.
2. Отверстия в перегородках размером до 200×200 устраивать по месту.
3. Отверстия в перекрытии на отм. 3,000 см. лист КМ-24.
4. * 550мм для отв. 600×600, низ на отм. 5,195.

Привязан:

Инв. №

Нач. инж.	Галустян		X.85
Зав. отд.	Усанов		X.85
ГАП	Макиня		X.85
Н. контр.	Цыркова		X.85
Зав. сект.	Чкония		X.85
Арх.	Бобкина		X.85

ТП 503-4-39.86 АР

Станция технического обслуживания легковых автомобилей на 20 постов.

Здание станции

Стадия	Лист	Листов
Р	6	

Фрагмент плана 2 на отм. 0,000
Фрагмент плана 4 на отм. 3,000

Гипроспецреконструкция

21198-02 9

Копировал Тарасова

Формат А2

Альбом II

Типовой проект

Объект

Согласовано

Согласовано

Инв. № подл. | Подпись и дата | Взам. инв. №

Фасад 1-6

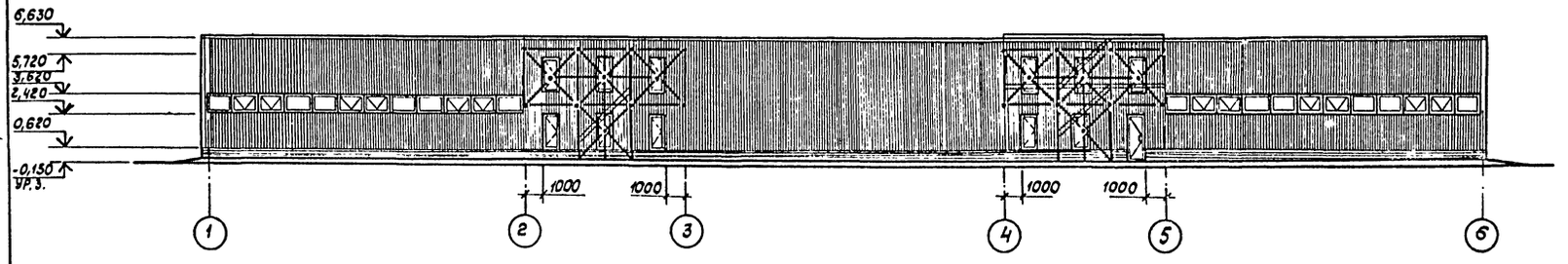

Фасад 6-1

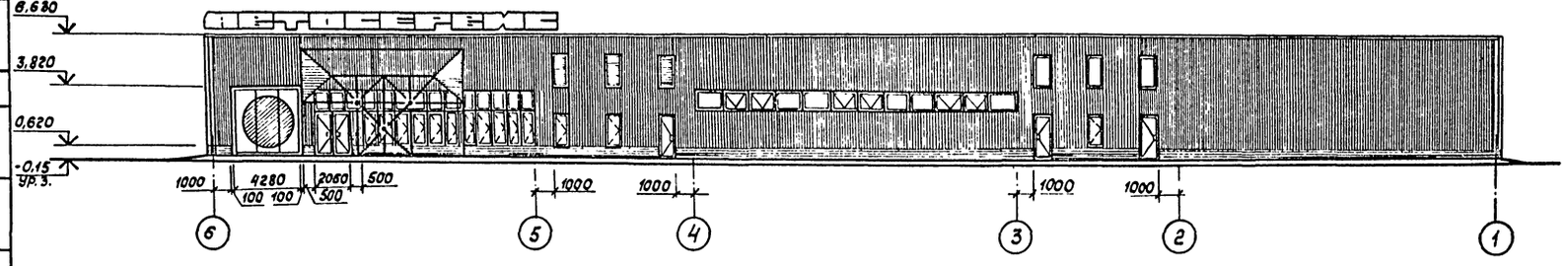

Фасад А-И

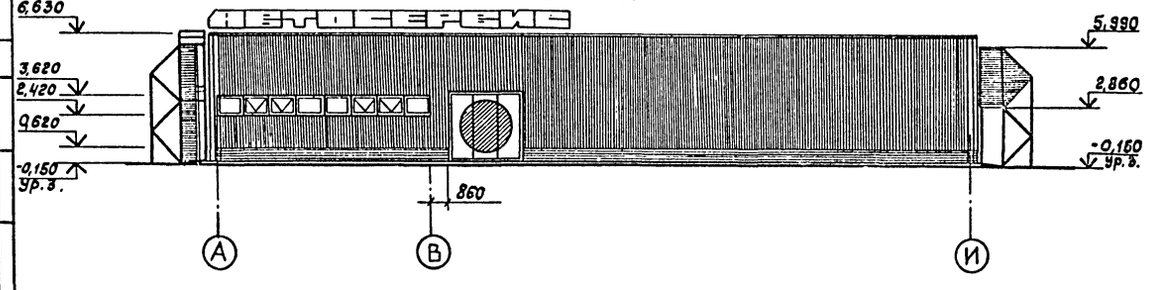

Фасад И-А

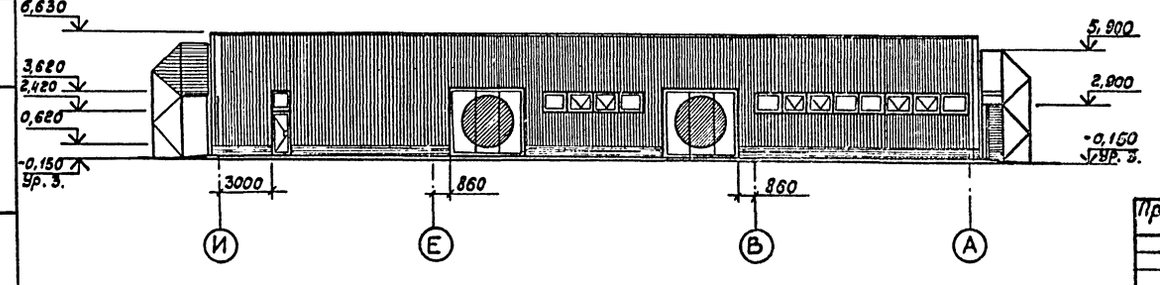

Привязан:	Гл. арх. инс.	Галустян			ТП 503-4-39.86 АР
	Зав. отд.	Усанов			Станция технического обслуживания легковых автомобилей на 20 постов
	ГЛП	Махиня			Здание станции — Стадия: Р; Лист: 7; Листов:
	Н. контр.	Чиркова			
	Зав. сект.	Чкония			Фасады 1-6; 6-1; А-И; И-А — Гипроспецлегконструкция
Инв. №	Арх.	Бабкина			

21198-02

Альбом II

Типовой проект

Фасад 1-6

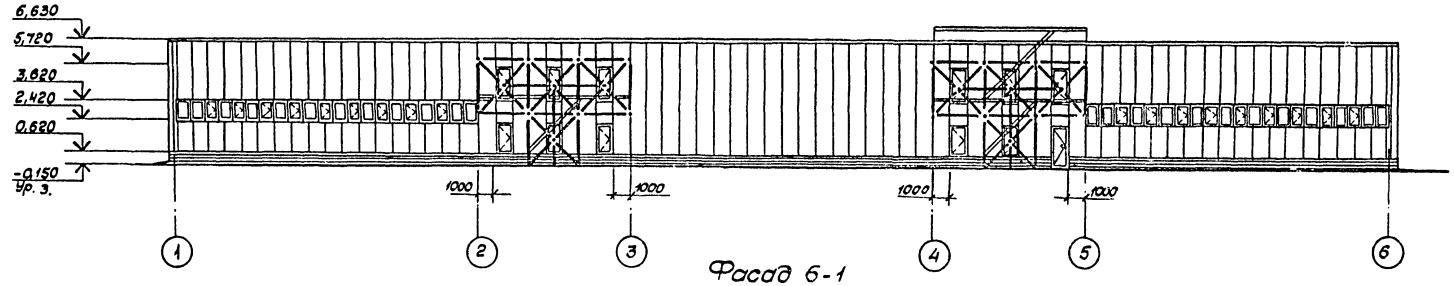

Фасад 6-1

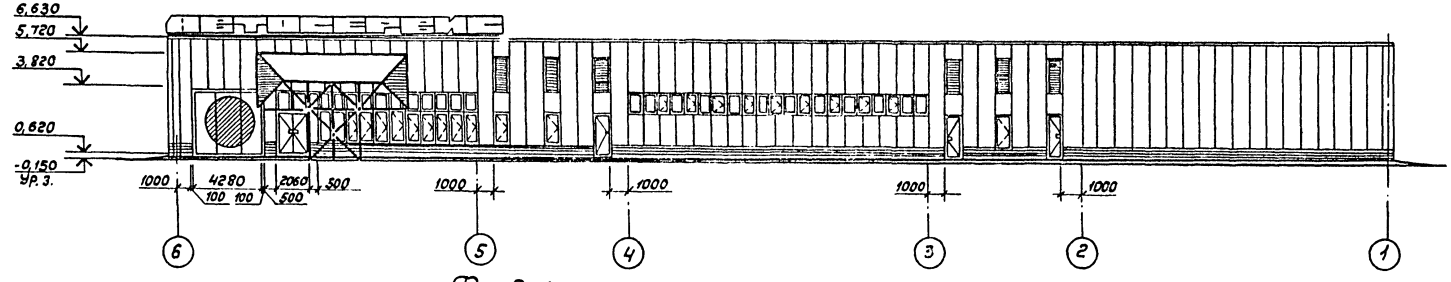

Фасад А-И

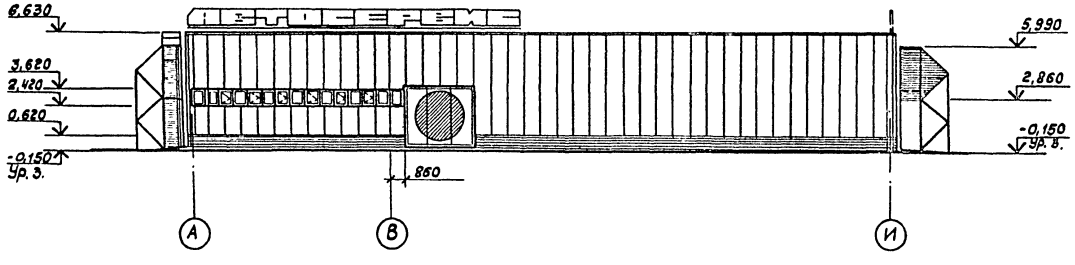

Фасад И-А

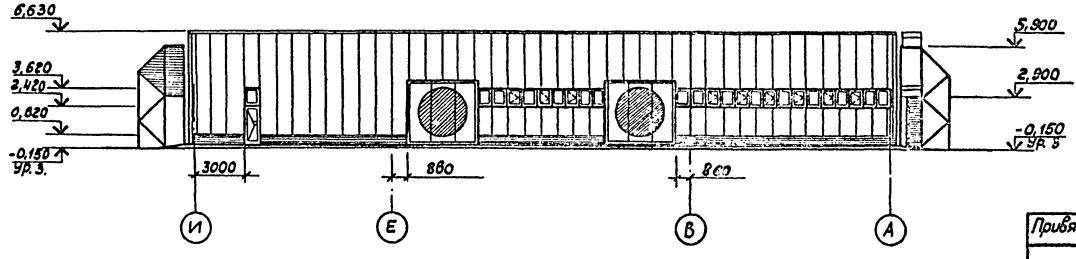

Объект

Согласовано

Согласовано

Взам. инв. №

Подпись и дата

Инв. № подл.

Гл.арх.инс.	Голустян		3.1.85
Зав.отд.	Усанов		3.1.85
ГАП	Махиня		3.1.85
Н.контр.	Чирнова		3.1.85
Зав.сект.	Чкония		3.1.85
Арх.	Бабкина		3.1.85

Привязан:

Инв. №

ТП 503-4-39.86 АР

Станция технического обслуживания легковых автомобилей на 20 постов

Здание станции

Стадия	Лист	Листов
Р	8	

Фасады 1-6; 6-1; А-И; И-А

Гипроспецлесконструкция

21198-02 11 Копировал Тр[illegible] [illegible] А3

Альбом II

Типовой проект

Разрез 1 - 1
фрагмент 1

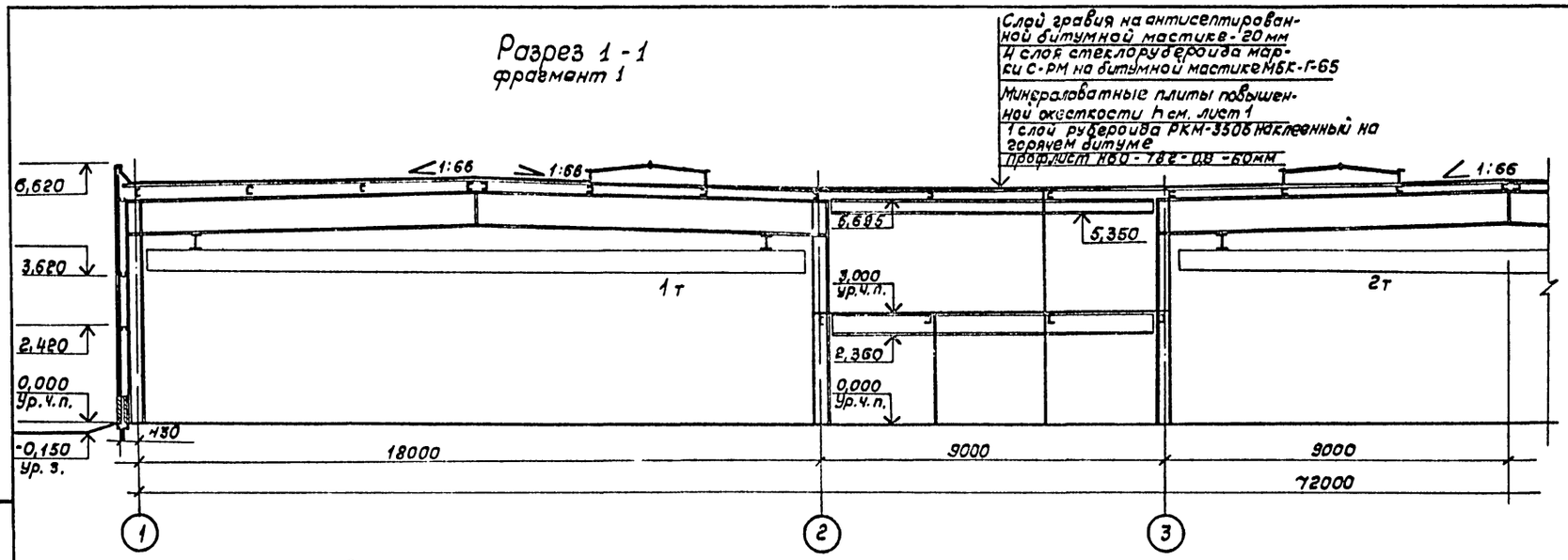

Разрез 1 - 1
фрагмент 2

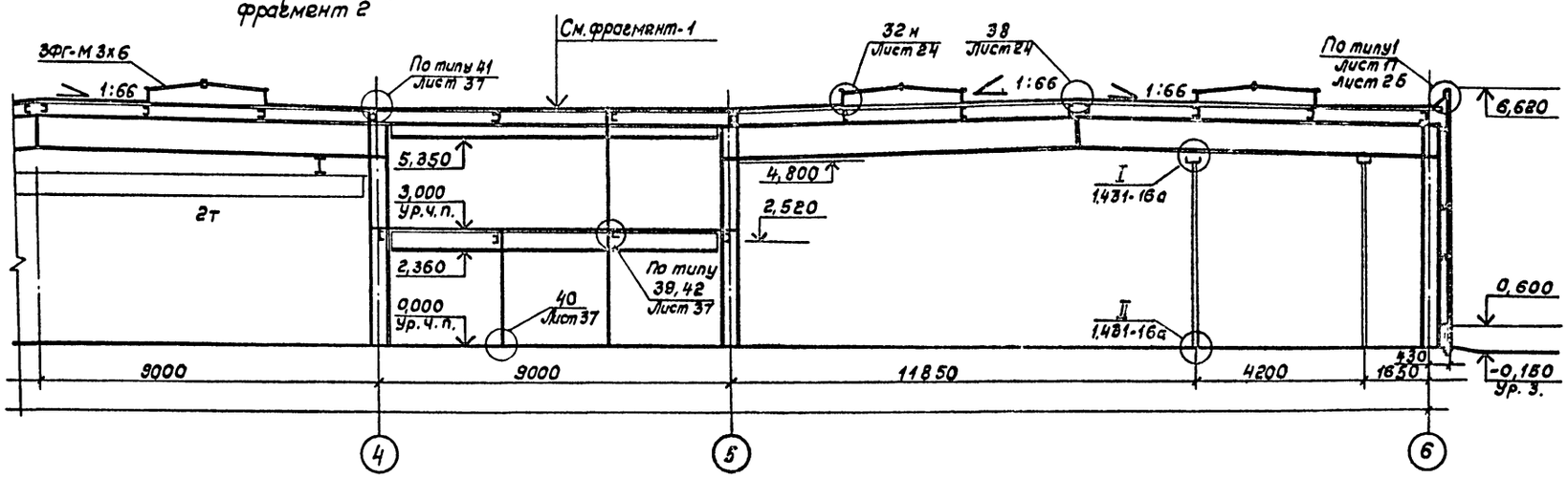

Схема разреза 1 - 1

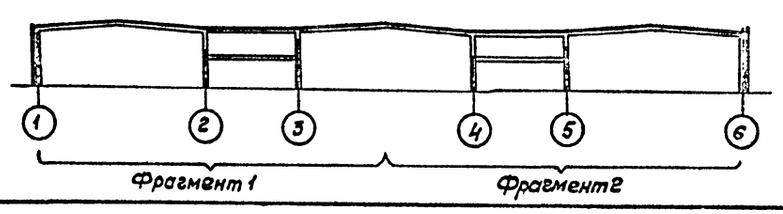

Гл. арх. инж.	Голустян		3.1.85	ТП 503-4-39.86 АР	
Зав. отд.	Усанов		3.1.85	Станция технического обслуживания легковых автомобилей на 20 постов.	
ГАП	Махиня		3.1.85	Здание станции	Стадия: Р; Лист: 9; Листов:
Н. контр.	Чиркова		3.1.85	Разрез 1-1	Гипроспецлегконструкция
Зав. сект.	Чкония		3.1.85		
Ст. арх.	Струченевский		3.1.85		

Привязан:

Инв. №

Согласовано:

Согласовано:

Инв. № подл. | Подпись и дата | Взам. инв. №

Объект

21198-02 12 Копировал Тарасова Формат А2

Альбом II

Типовой проект

Согласовано

Согласовано

Объект

Инв. № подл. | Подпись и дата | Взам. инв. №

Разрез 2-2

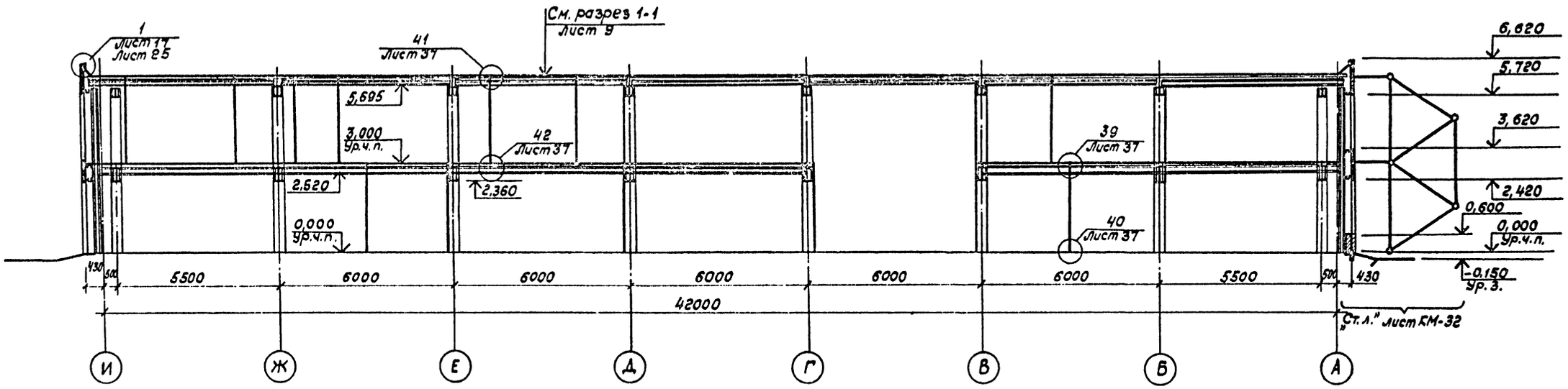

Разрез 3-3

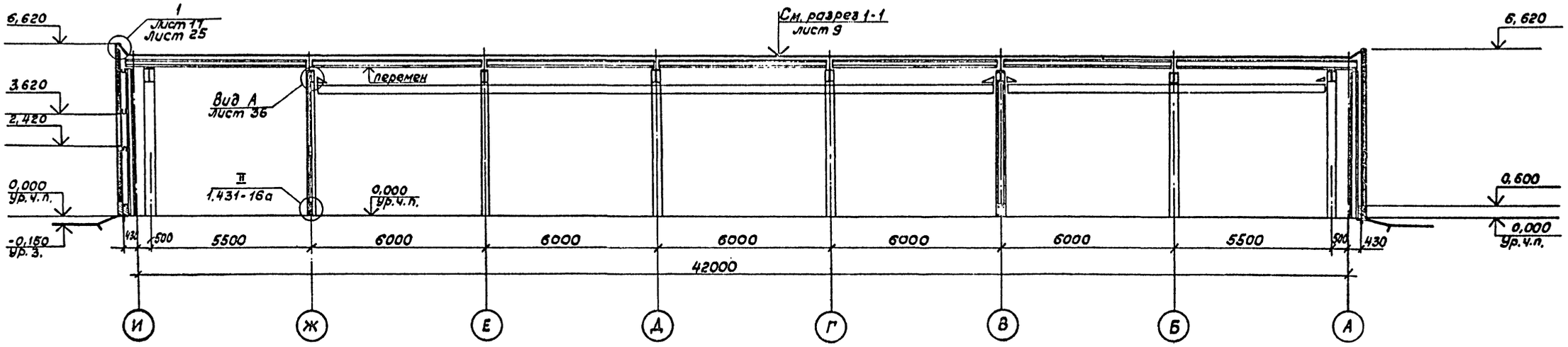

				ТП 503-4-39.86 АР			
				Станция технического обслуживания легковых автомобилей на 20 постов			
Привязан:	Гл. архит.	Галустян	3.1.85	Здание станции	Стадия	Лист	Листов
	Зав. отд.	Усанов	3.1.85		Р	10	
	ГАП	Махиня	3.1.85				
	Н. контр.	Чиркова	3.1.85	Разрезы 2-2; 3-3	Гипроспецлегконструкция		
	Зав. сект.	Чкония	3.1.85				
Инв. №	Ст. арх.	Струченевский	3.1.85				

21198-02 13 Копировал Тарасова Формат А2

Альбом III

Типовой проект

Объект

Согласовано

Согласовано

Инв.№ подл. | Подпись и дата | Взам. инв.№

Маркировочная схема стеновых панелей в осях 1-6

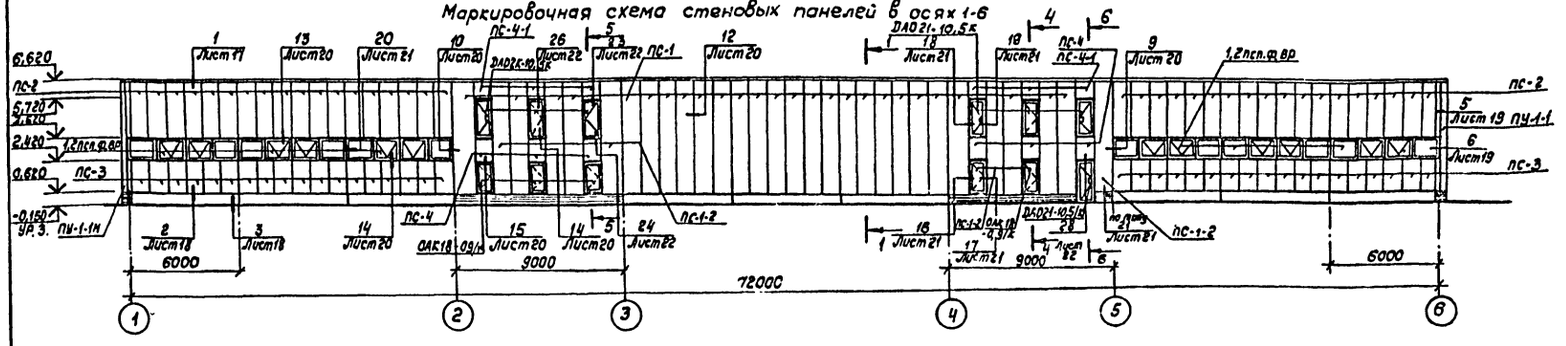

Маркировочная схема стеновых панелей в осях 6-1

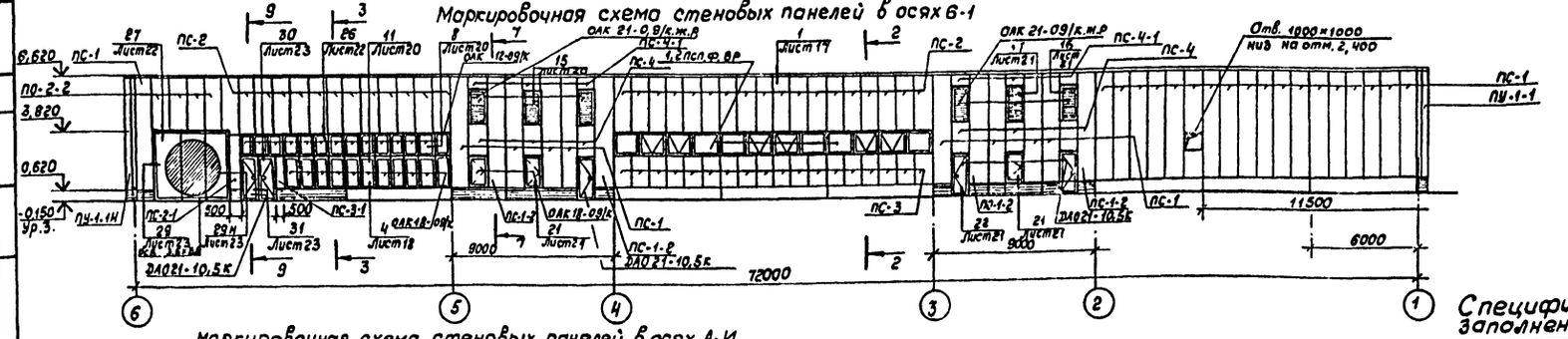

Маркировочная схема стеновых панелей в осях А-И

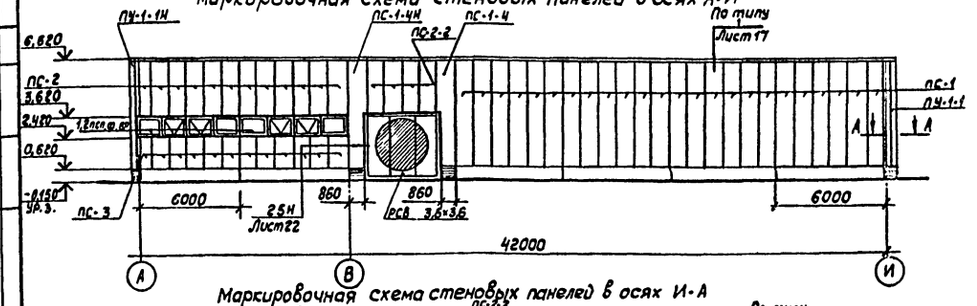

Маркировочная схема стеновых панелей в осях И-А

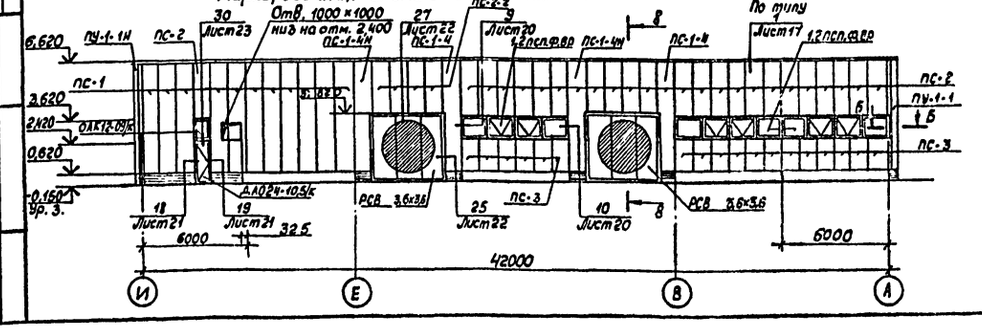

Спецификация элементов заполнения оконных проемов

Марка поз.	Обозначение	Наименование	Кол. шт.	Масса, кг	Примечание
1,2ПСП.Ф.ВР	Серия 1.432.2-20	Переплеты оконные стальные из одинарных труб	14	1727	
ОАК18-09/К	Серия 1.436.4-20	Окна спаренными из алюминиевых сплавов для производственных зданий	19	658	
ОАК12-09/К	То же		15	384	
ОАК-21-09/К	То же		6		

1. Разрезы 4-4...12-12 см. лист 13
2. Сечения 1-1 и 2-2 см. лист 19
3. Цокольные панели см. лист 39.
4. Участки цоколя в осях 2-3 и 4-5, на углах здания и у ворот выполнять из кирпича М100 на цементном растворе М75.

Привязан:					503-4-39.86		
					Станция технического обслуживания легковых автомобилей на 20 постов		
	Гл.отх.инж.	Голустян		3.1.85	Здание станции	Стадия: Р	Лист: 11	Листов:
	Зав.отд.	Усанов		3.1.85				
	ГАП	Макиня		3.1.85				
	Н.контр.	Чиркова		3.1.85	Маркировочные схемы стеновых панелей в осях 1-6; 6-1; А-И; И-А/вариант I/	Гипроспецлегконструкция	
	Зав.сект.	Чхония		3.1.85			
Инв.№	Ст.арх.	Шемякина		3.1.85			

21198-02 14 Копировал Тарасова Формат А2

Альбом II

Типовой проект

Объект

Согласовано

Маркировочная схема стеновых панелей в осях 1-6

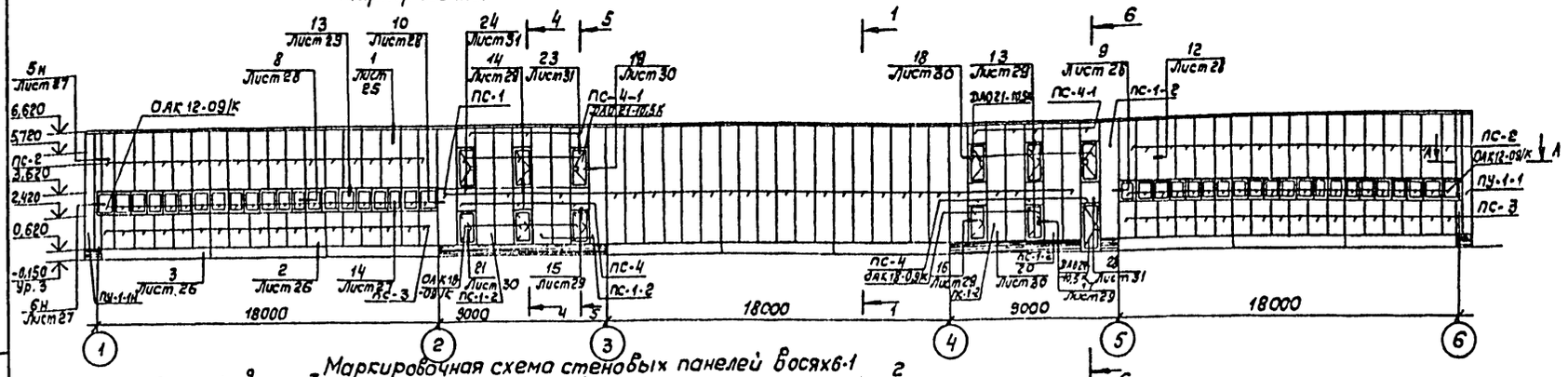

Маркировочная схема стеновых панелей в осях 6-1

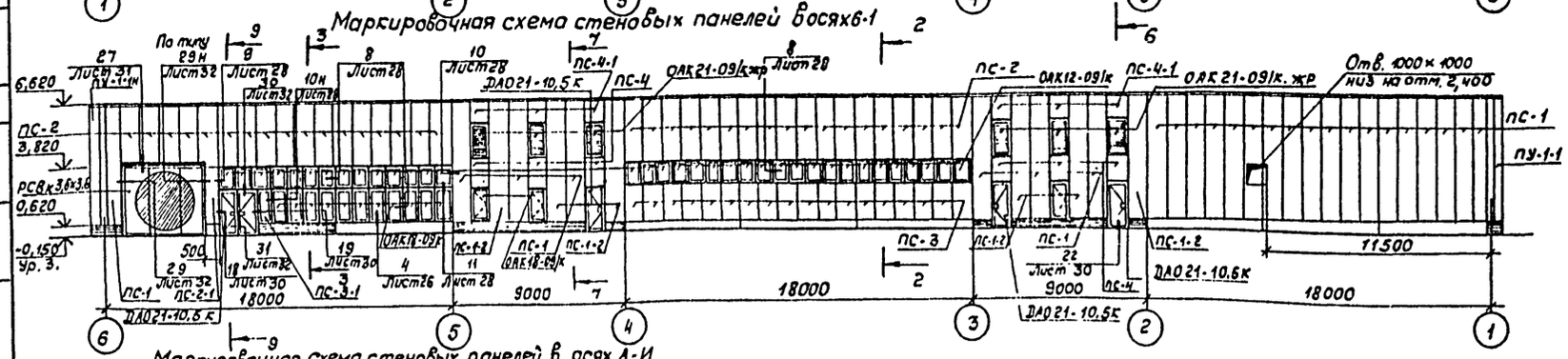

Маркировочная схема стеновых панелей в осях А-И

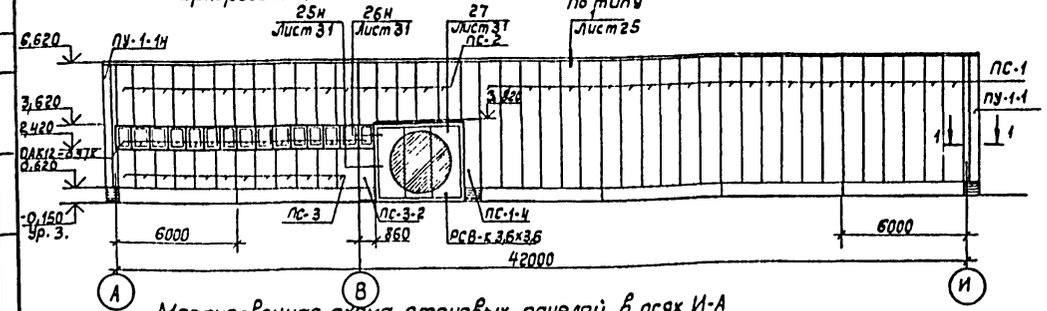

Маркировочная схема стеновых панелей в осях И-А

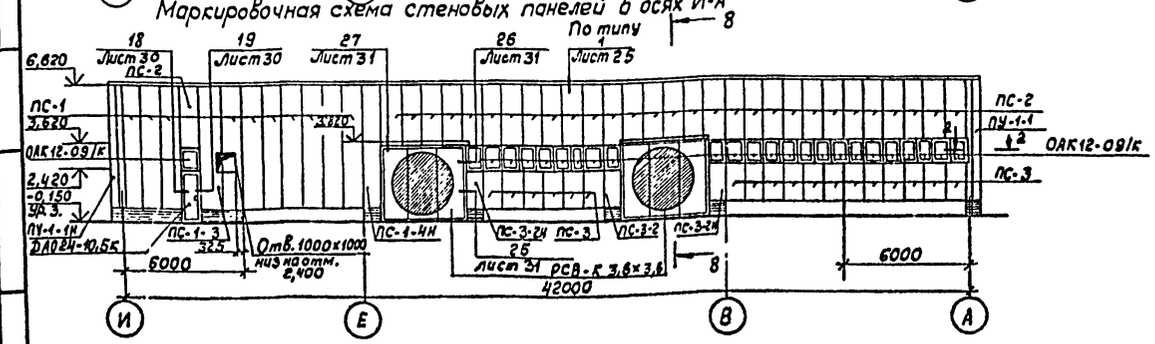

Спецификация элементов заполнения оконных проемов

Марка поз.	Обозначение	Наименование	Кол. шт.	Масса, кг	Примечание
ОАК12-09/к	Серия 1.436.4-20	Окна с переплетами из алюминиевых сплавов для производственных зданий	117	3746	
ОАК18-09/к	То же		19	653	
ОАК21-0,9/к	То же		6		

1. Разрезы 4-4... 12-12 см. лист 14
2. Сечения 1-1 и 2-2 см. лист 27
3. См. примечания 3 и 4 на листе 11

Привязан:

Инв. №

Гл.инж.	Галустян		3.1.85	
Зав.отд.	Усанов		3.1.85	
ГАП	Махиня		3.1.85	
Н.контр.	Чиркова		3.1.85	
Зав.сект.	Чкония		3.1.85	
Ст. Арх.	Шемякина		3.1.85	

ТП 503-4-39.86 АР

Станция технического обслуживания легковых автомобилей на 20 постов

Здание станции

Стадия	Лист	Листов
Р	12	

Маркировочные схемы стеновых панелей в осях 1-6; 6-1; А-И; И-А / Вариант II /

Гипроспецсельхозконструкция

Инв. № подл. | Подпись и дата | Взам. инв. №

Альбом II

Типовой проект

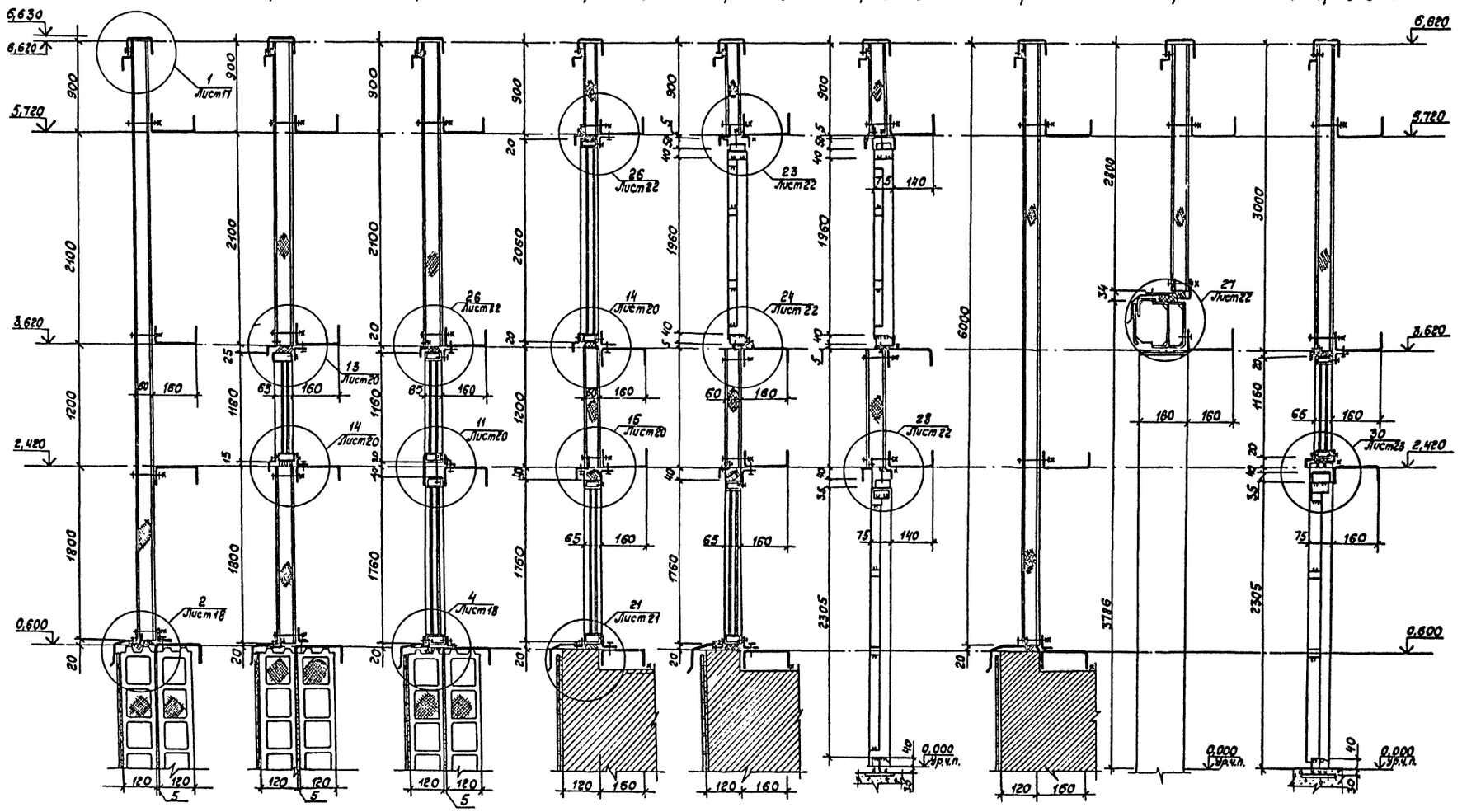

Гл.арх.инс.	Галустян		3.1.85	ТП 503-4-39.86 · АР	
Зав.отд.	Усанов		3.1.85	Станция технического обслуживания легковых автомобилей на 20 постов	
ГАП	Махиня		3.1.85	Здание станции	Стадия: Р; Лист: 13; Листов:
Н.контр.	Циркова		3.1.85	Разрезы по наружным стенам 4-4....12-12 /вариант I/	Гипроспецлегконструкция
Зав.сект.	Чкония		3.1.85		
Ст.арх.	Шемякина		3.1.85		

Привязан:

Инв. №

Согласовано

Согласовано

Объект

Инв. № подл. | Подпись и дата | Взам. инв. №

21198-02 16 Копировал Тарасова Формат А2

Альбом II

Типовой проект

Разрез 4-4 | Разрез 5-5 | Разрез 6-6 | Разрез 7-7 | Разрез 8-8 | Разрез 9-9 | Разрез 10-10 | Разрез 11-11 | Разрез 12-12

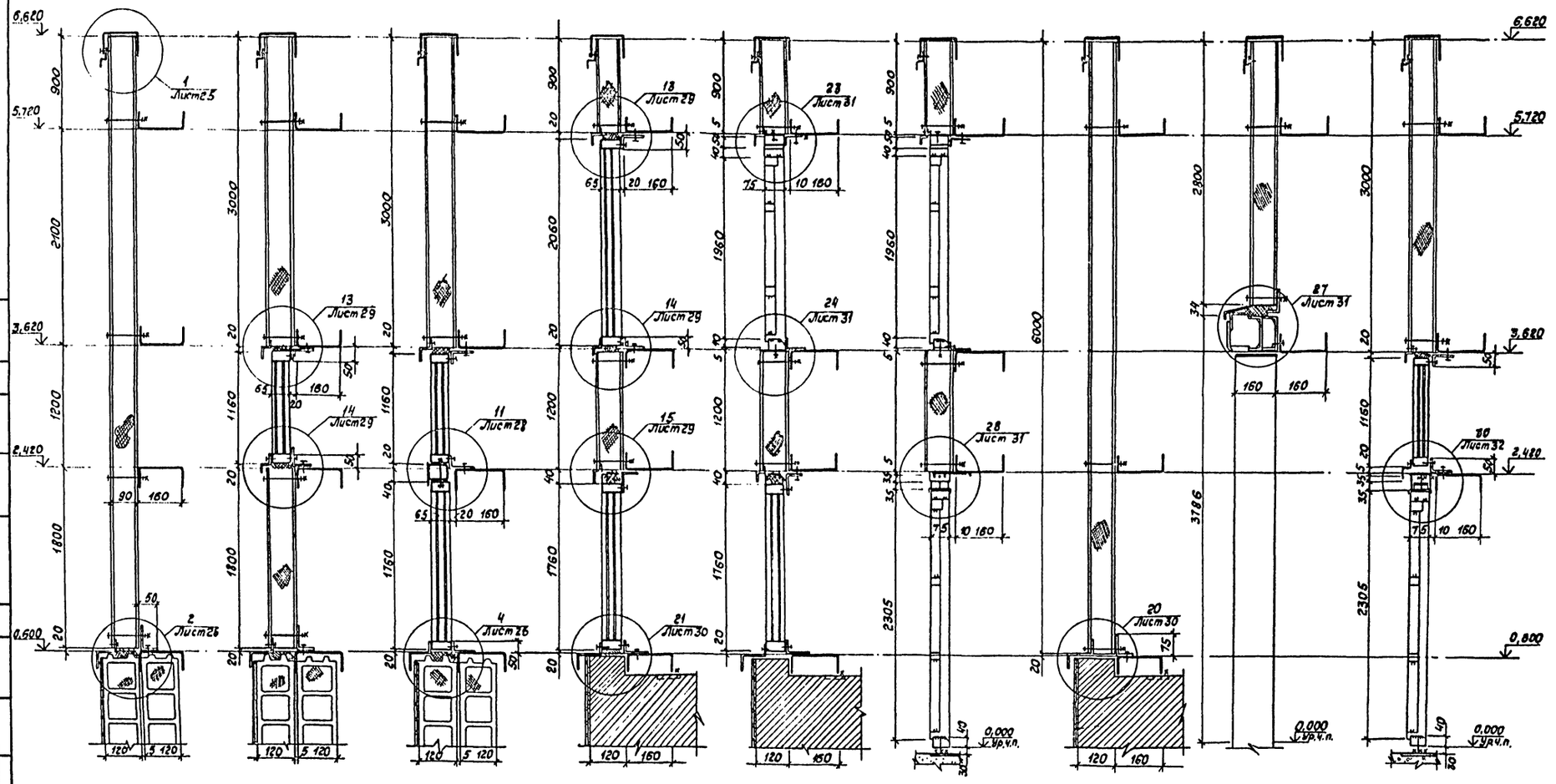

1. Разрезы замаркированы на листе 12

Согласовано

Согласовано

Объект

Инв.№ подл. | Подпись и дата | Взам.инв.№

Привязан:

Инв. №

Гл.архитект.	Галустян		3.1.85
Зав.отд.	Усанов		3.1.85
ГАП	Махина		3.1.85
Н.контр.	Чуркова		3.1.85
Зав.сект.	Шемякин		3.1.85
Зав.сект.	Чкония		3.1.85
Ст.арх.	Шемякина		3.1.85

ТП 503-4-39.86 АР

Станция технического обслуживания легковых автомобилей на 20 постов

Здание станции

Стадия	Лист	Листов
Р	14	

Разрезы по наружным стенам 4-4... 12-12 /вариант II/

Гипросельхозконструкция

Копировал Тарасова 21198-02 17 Формат А2

Альбом II

Типовой проект

Согласовано

Согласовано

Объект

Инв. № подл. | Подпись и дата | Взам. инв. №

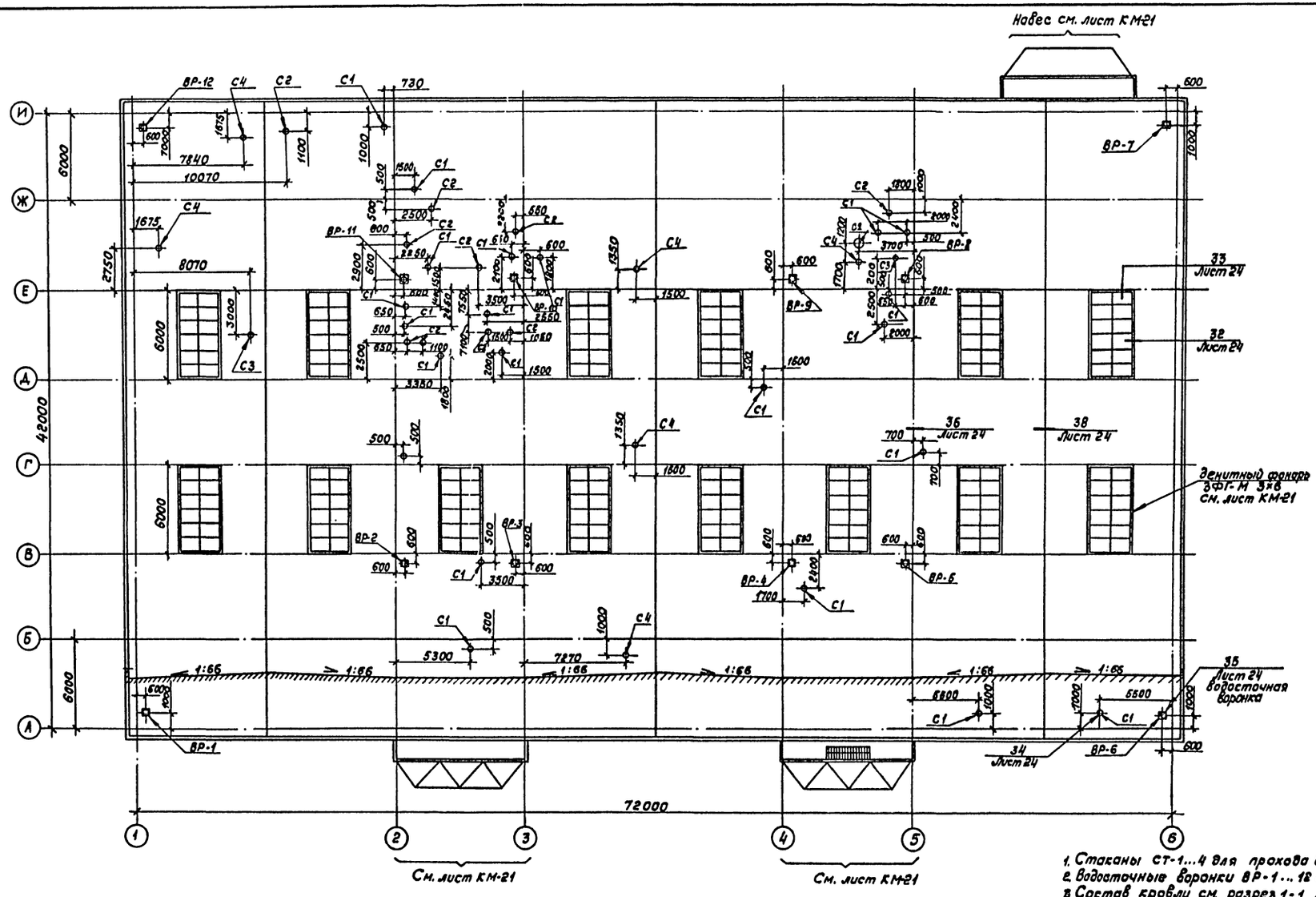

1. Стаканы СТ-1...4 для прохода вентшахт см. лист КМ-21.
2. Водосточные воронки ВР-1...12 см. ВК.
3. Состав кровли см. разрез 1-1 лист 9.
4. Для варианта с расчетной зимней температурой минус 40°С следует при привязке предусмотреть дополнительный подогрев подфонарного пространства с помощью нагревателей, размещаемых по нижнему периметру опорного контура фонаря.

						ТП 503-4-39.88	АР
						Станция технического обслуживания легковых автомобилей на 20 постов	
Привязан:			Гл. орх. инж.	Салустян		3.1.85	Здание станции	Стадия: Р	Лист: 15	Листов:
			Зав. отд.	Усанов						
			ГАП	Махина		3.1.85				
			Н. контр.	Чиркова		3.1.85	План кровли	Гипроспецсельхозконструкция		
			Зав. сект.	Чкония		3.1.85				
Инв. №			Арх.	Бобкина		3.1.85				

21198-02 18 Копировал Тарасова

Формат А2

Альбом II

Типовой проект

Объект

Согласовано

Согласовано

Инв. № подл. | Подпись и дата | Взам. инв. №

План полов на отм. 0,000

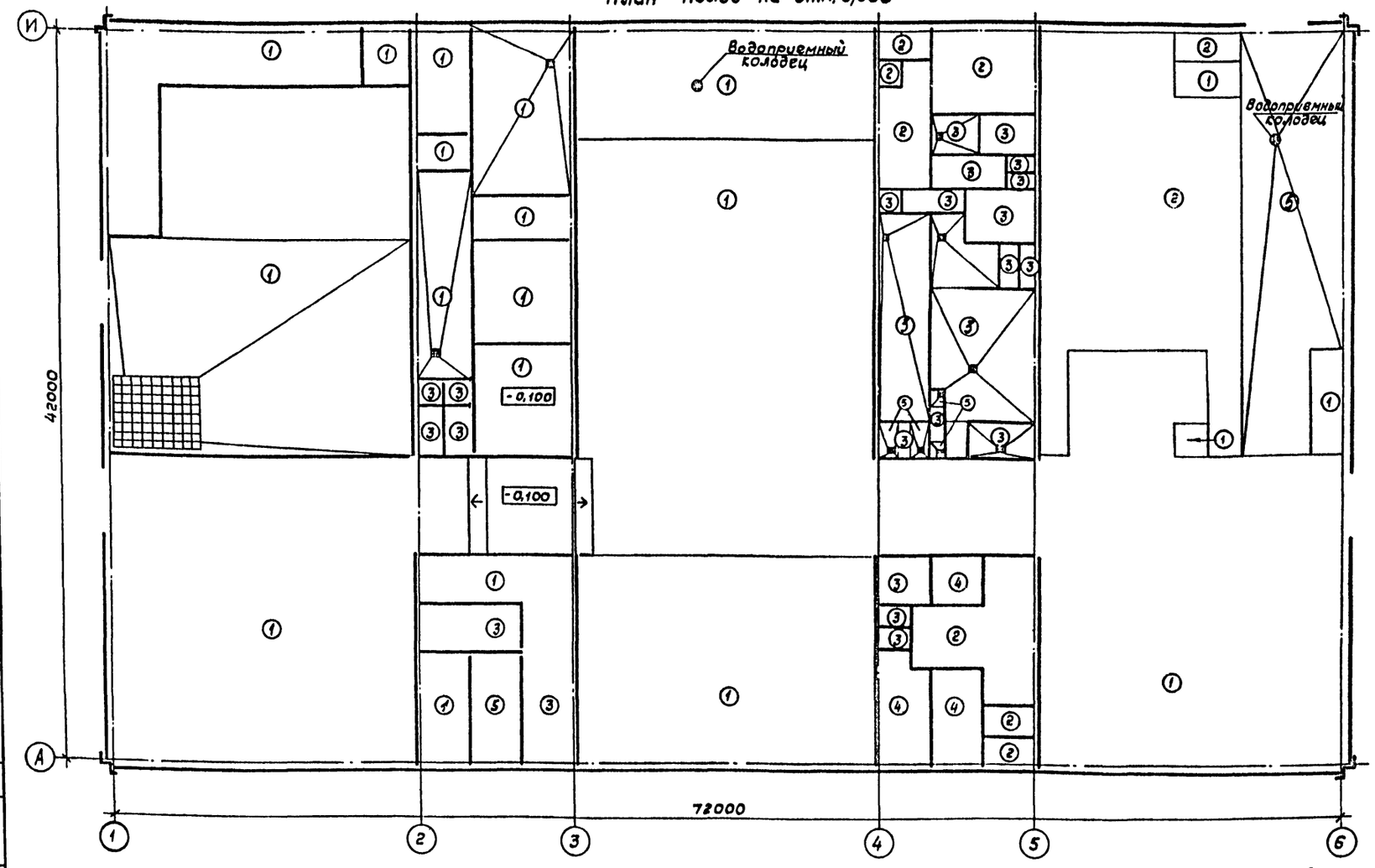

План полов на отм. 3,000 в осях 2-3 и 4-5

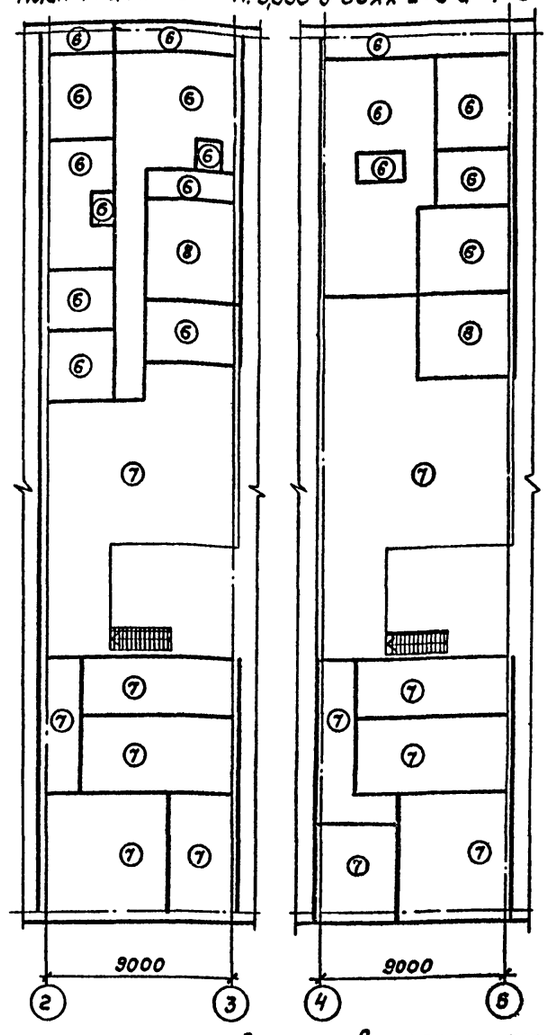

Экспликация полов

Наименование или номер помещения по проекту	Тип пола по проекту	Схема пола или номер узла по серии	Элементы пола и их толщина	Площадь пола м²
1	2	3	4	5
16,17,18,19,20,21, 24,13,26,27,28,29, 30,31,32,33,34	1		Бетон марки 300 -25мм Бетон марки 300 -120мм Уплотненный грунт основания -100мм	2207,97
1, 10, 12, 22	2		Мозаичный раствор марки 200 -20мм Цементно-песчаный раствор марки 200 -40мм Бетон марки 100 -85мм Уплотненный грунт основания -100мм	322,9
4, 6, 7, 8, 9, 11, 15, 23	3		Плиты керамические (гост 6787-80) - 10мм Цементно-песчаный раствор марки 150 - 15мм Бетон марки 100 - 85мм Уплотненный грунт основания -100мм	108,1
2, 3	4		Линолеум стеклоизоляционным слоем-5мм Прослойка из холодной мастики на водостойких вяжущих - 1мм Цементно-песчаный раствор марки 150-20мм Бетон марки 100 - 85мм Уплотненный грунт основания -135мм	35,72
7, 8, 14, 25	5		Плиты керамические (гост 6787-80) - 10мм Прослойка и заполнение швов из дегтевой мастики - 3мм 2 слоя толя на прослойке из дегтевой мастики - 12мм Бетон марки 100 * - 85мм Уплотненный грунт основания - 100мм	209,44
40, 44, 47	6		Железобетон марки 300 -70мм Стальной профилированный настил НТ9-680-1,0 -1мм	271,1
36, 37, 38, 39, 41, 42, 43, 46	7		Линолеум с теплозвукоизоляционным слоем-5мм Прослойка из холодной мастики на водостойких вяжущих - 1мм Цементно-песчаный раствор марки 150-20мм Железобетон 300 -70мм Стальной профилированный настил НТ9-680-1,0 - 1мм	185,2
45	8		Плиты керамические (гост 6787-80) - 10мм Прослойка и заполнение швов из дегтевой мастики - 3мм 2 слоя толя на прослойке из дегтевой мастики - 12мм Железобетон 300 - 70мм Стальной профилированный настил НТ9-680-1,0 - 1мм	40,7

* Для участка мойки (помещение №25) принять бетон М300

1. Размещение и конструкцию каналов и приямков см. чертежи КЖ.
2. На отм. 3,000 по осям А и И в узле примыкания перекрытия к наружным стенам швы заделать герметизирующей мастикой.
3. Железобетонное перекрытие см. лист КМ-24.
4. Трапы см. чертежи ВК.
5. Полы выполняются после окончания работ по устройству каналов и приямков и прокладке коммуникаций.
6. Типы полов обозначены по СНИП II-В.8-71.
7. Закладные детали в полах для установки приборов отопления см. чертежи ОВ.
8. Закладные детали в полах на отм. 0,000 для установки дверей в наружных стенах см. узел 22 лист 21 /Вар. I/, 30 /Вар. II/.

Привязан:

Инв. №

ТП 503-4-39.86			АР
Станция технического обслуживания легковых автомобилей на 20 постов			
Здание станции	Стадия	Лист	Листов
	Р	16	
План полов	Гипроспецлегконструкция		

Гл. арх. инс.	Галустян		3.1.85
Зав. отд.	Усанов		3.1.85
ГАП	Махиня		3.1.85
Н. контр.	Чиркова		3.1.85
Зав. сект.	Чкония		3.1.85
Арх.	Бабкина		3.1.85

Копировал Тарасова 21198-02 19 Формат А2

Альбом II

Типовой проект

Согласовано

Объект

Согласовано

Инв.№подл. | Подпись и дата | Взам.инв.№

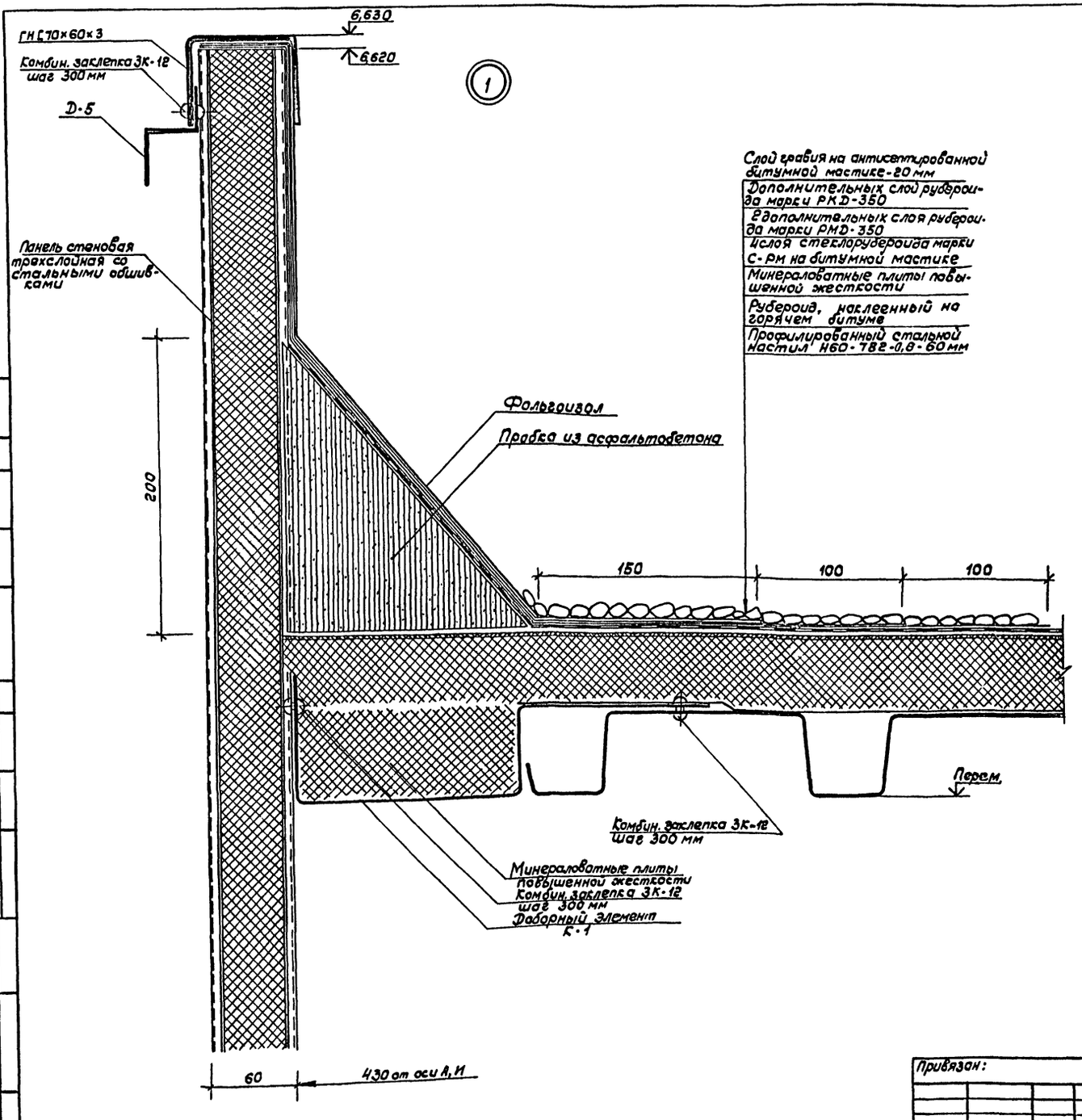

Спецификация маркировочным схемам на листе 11

Марка, поз.	Обозначение	Наименование	Кол.	Масса ед, кг	Примечание
—	ГОСТ 8278-75	гн [70×60×3	232 п.м	4,24	
Д-5	Альбом шифр ЭП-77	Доборный стальной элемент	232 п.м	0,78	
К-1	Альбом шифр 278-77	Оцинков. доборный элемент δ=0,8мм	144 п.м	2,8	
ЗК-12	ТУ36-2088-77	Комбинир. заклепка	2320 шт.	2,2	Масса дана на 1000 шт.
—	ГОСТ 20429-75	Фольгоизол δ=1мм	232 м²	—	232 п.м
—	ГОСТ 22950-78	Минераловатные плиты повышенной жесткости	24,5 м³	—	
—	ГОСТ 4640-76	Минеральная вата	1,36 м³	—	
РКД-350	ГОСТ 10923-76	Рубероид кровел. с крупнозерн. посыпкой	223 м²	—	
РМД-350	ГОСТ 10923-76	Рубероид антисептиров. дегтевый	580 м²	—	
—	ГОСТ 9128-76	Асфальтобетон	5 м³	—	

1. По осям 1 и в пустоты профилированного настила заполнить минеральной ватой на 250 мм, элемент К-1 не устанавливается.

					ТП 503-4-39.86 АР		
					Станция технического обслуживания легковых автомобилей на 20 постов		
Привязан:					Здание станции	Стадия	Лист	Листов
						Р	17	
					Узел 1 / вариант I /	Гипроспецлегконструкция	
Инв.№							

Зав.отд.	Усанов		3.1.85
ГАП	Макина		3.1.85
Н.контр.	Чирков		3.1.85
Зав.сект.	Чкония		3.1.85
Ст.арх.	Шемякина		3.1.85

Копировал Тарасова 2198-02 20 Формат А2

Альбом II

Типовой проект

Согласовано

Объект

Согласовано

Инв.№ подл. | Подпись и дата | Взам. инв.№

2

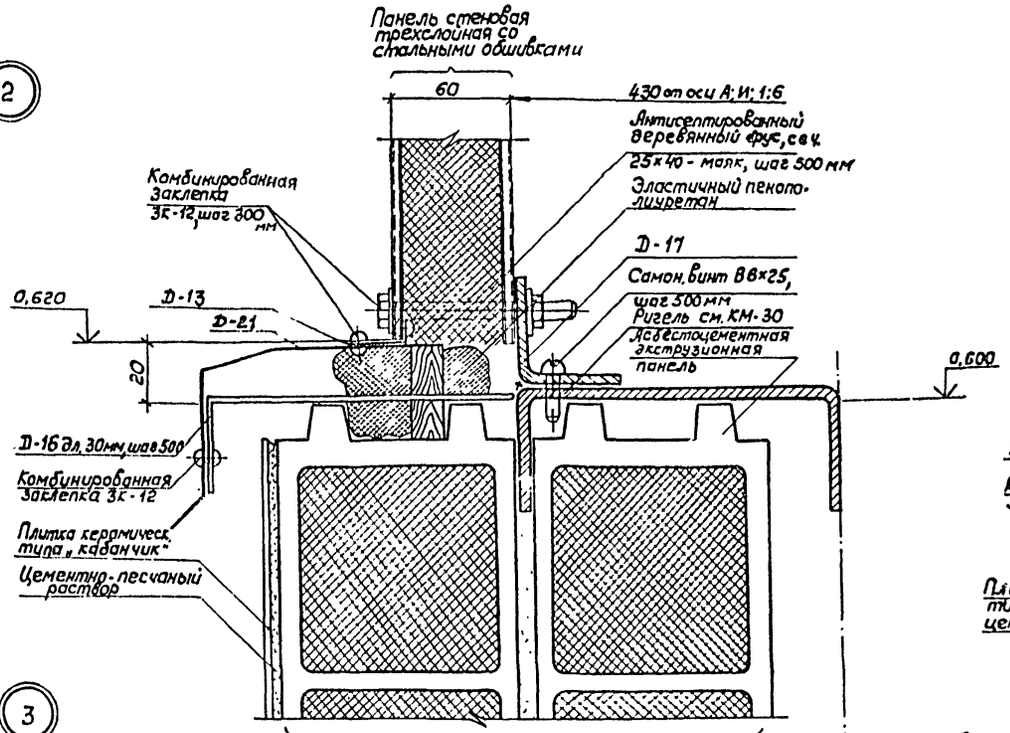

3

4

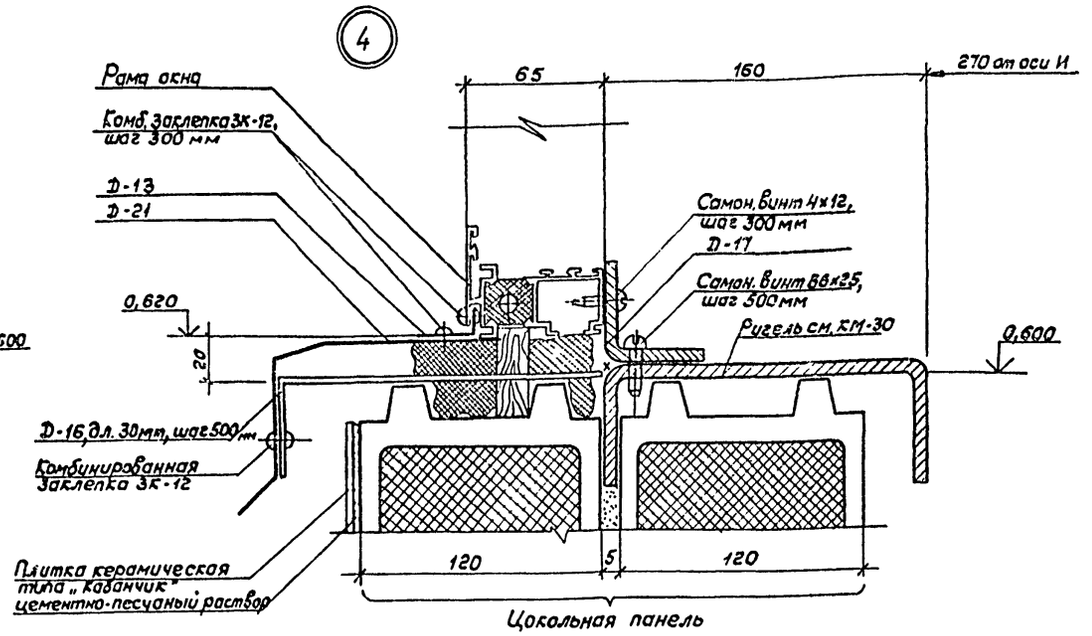

Спецификация к маркировочным схемам на листе 11

Марка, поз.	Обозначение	Наименование	кол.	Масса ед., кг	Примечание
Узлы 2; 4					
Д-13	Альбом шифр ДП-77	Доборный стальной элемент	200 п.м	0,38	
Д-17	То же	То же	200 п.м	2,9	
Д-21	То же	То же	200 п.м	1,4	
8,8×25	ТУ 36-2142-78	Самон. винт	400 шт.	8,1	Масса дана на 1000 шт
4×12	ГОСТ 10621-80	Самон. винт	35 шт.	2,0	То же
3К-12	ТУ 36-2088-77	Комбинирован. заклепка	1730 шт.	2,2	То же
—	ГОСТ 8486-66	Антис. дерев. брус 25×40	0,2 м3	—	200 п.м
—	ТУ 6-05-1473-76	Эластичный пенополиуретан	96 м3	—	200 п.м
Д-18	Альбом шифр ДП-77	Доборный стальной элемент	400 шт.	17,46	Дл. 30 п.м

1. Цокольную панель изготовить до монтажа путем соединения двух асбестоцементных экструзионных панелей длиной 6м цементно-песчаным раствором марки 300 на жидком стекле.

Привязан:

Инв.№

Зав.отд.	Усанов			ТП 503-4-39.86 АР
ГАП	Махиня			Станция технического обслуживания легковых автомобилей на 20 постов
Н.контр.	Чиркова			Здание станции
Зав.сект	Чкония			Стадия: Р; Лист: 18; Листов:
Ст.арх.	Шемякина			Узлы 2... 4 /Вариант I/
				Гипроспецлегконструкция

21198-02 21 Копировал Тарасова

Формат А2

Типовой проект Альбом II

Объект

Согласовано

Согласовано

Инв.№ подл. | Подпись и дата | Взам. инв.№

Сечение 1-1

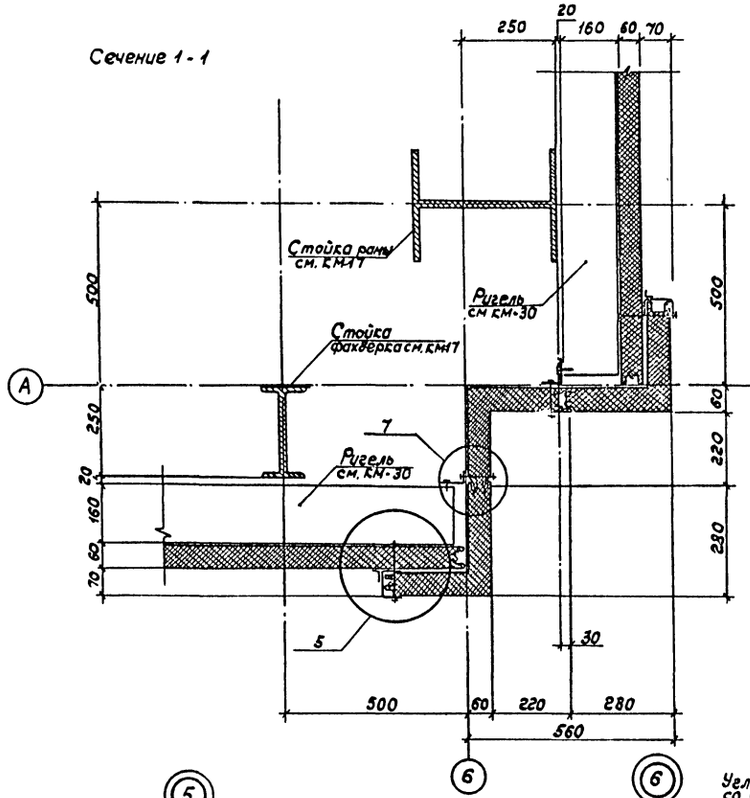

Сечение 2-2

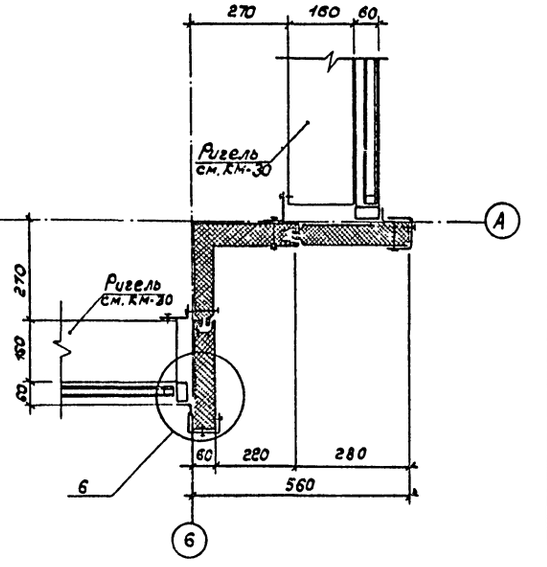

Спецификация к маркировочным схемам на листе 11

Марка, поз.	Обозначение	Наименование	Кол.	Масса ед, кг	Примечание
		Узел 5			
–	ГОСТ 8278-75	гн [70×60×3	48 п.м	4,24	
М10×150	ГОСТ 7798-70	Болт	32 шт.	104,8	Масса дана для 1000 шт.
М10	ГОСТ 5915-70	Гайка	32 шт.	11,37	то же
–	ГОСТ 11371-78	Шайба 10	64 шт.	4,08	то же
–	ТУ6-05-1473-76	Эластичный пенополиур.	0,03 м3		
–	ГОСТ 14791-79	Мастика	48 п.м		
		Узел 6			
Д-13	Альбом шифр ДП-77	Доборный стальной элемент	40 п.м	0,39	
–	ГОСТ 8278-75	гн [70×60×3	–	4,24	см. узел 5
ЗК-12	ТУ 36-2088-77	Комб. заклепка	80 шт.	2,2	Масса дана для 1000 шт.
		Узел 7			
Д-16	Альбом шифр ДП-77	Доборный стальной элемент	32 шт.	5,92	Вл. 80 мм
6,3×25	ТУ 36-2142-78	Самонарезающий винт	100 шт.	8,1	Масса дана для 1000 шт.
М10×90	ГОСТ 7798-70	Болт	32 шт.	67,81	то же
М10	ГОСТ 5915-70	Гайка	32 шт.	11,37	то же
–	ГОСТ 11371-78	Шайба 10	64 шт.	4,08	то же
–	ТУ6-05-1473-76	Эласт. пенополиуретан	–	–	

5

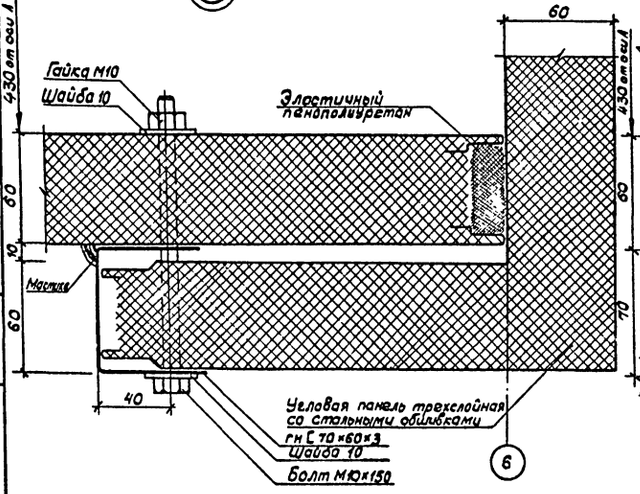

6

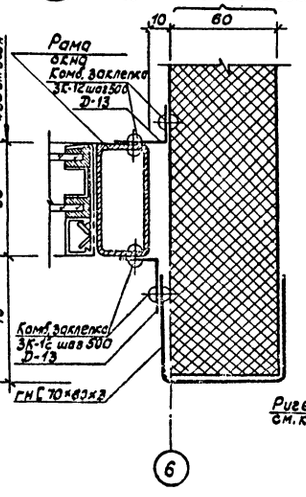

7

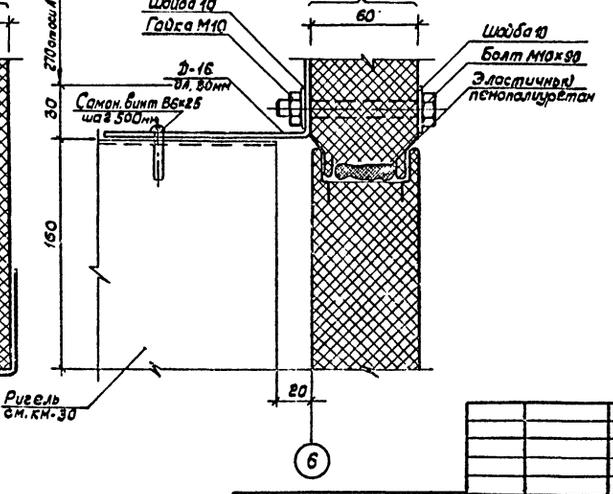

						ТП 503-4-39.86 АР	
						Станция технического обслуживания легковых автомобилей на 20 постов	
Зав.отд.	Усанов			3.85	Здание станции	Стадия	Лист	Листов
ГАП	Макиня			3.85		Р	19	
Н.контр.	Циркова			3.85	Сечение 1-1; сечение 2-2 Узлы 5...7 /вариант I/	Госпромстройреконструкция		
Зав.сект.	Чсония			3.85				
Ст.арх.	Шемякина			3.85				

Привязан:

Инв.№

21198-02 322 Копировал Тарасова Формат А2

Альбом II

Типовой проект

Объект

Согласовано

Согласовано

Взамен №

Подпись и дата

Инв. № подл.

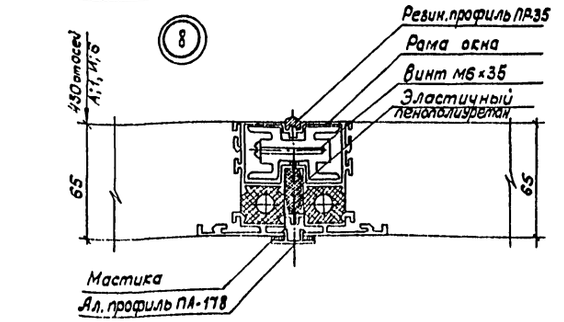

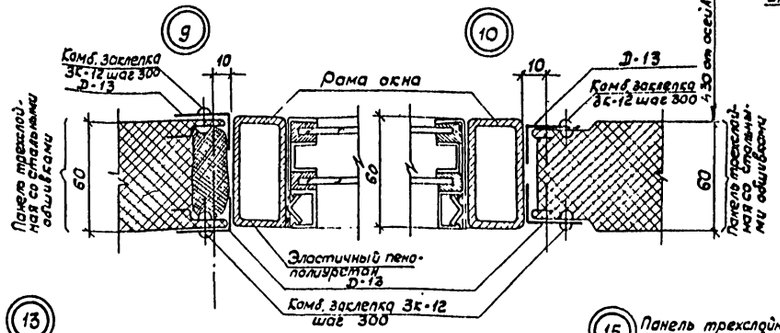

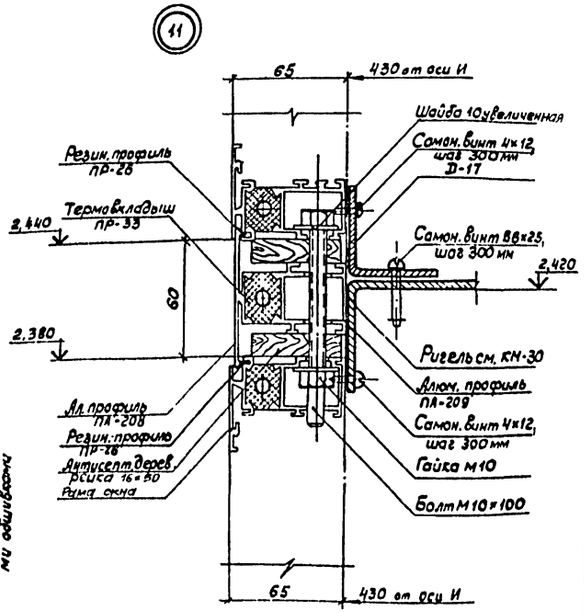

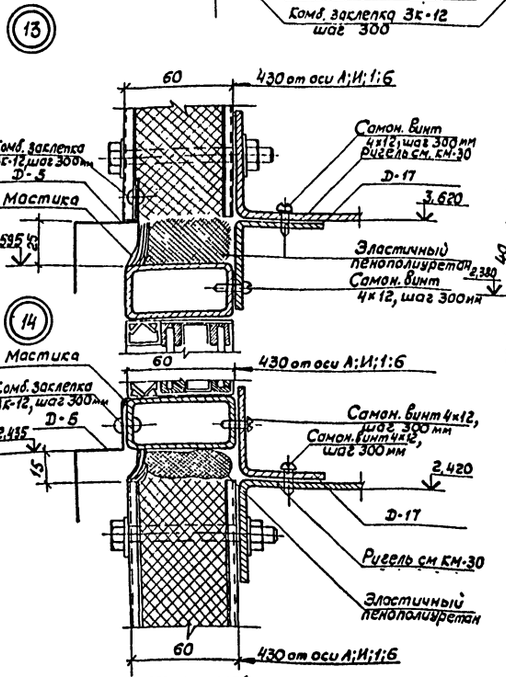

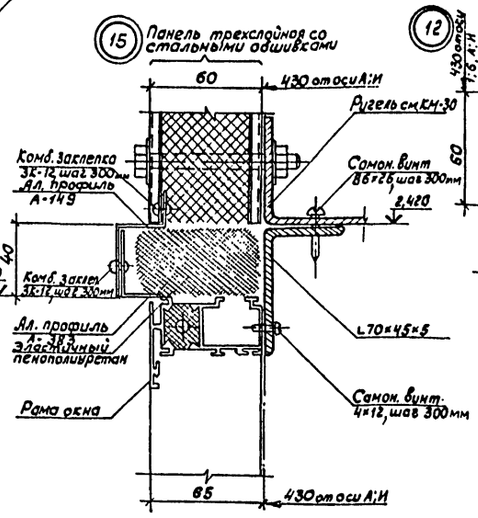

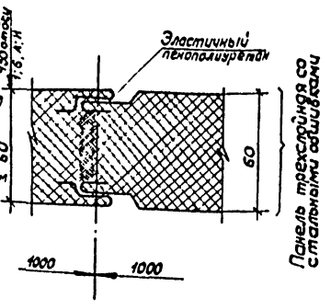

Спецификация к маркировочным схемам на листе 11

Марка, поз.	Обозначение	Наименование	Кол.	Масса ед. кг	Примечание
		Узел 8			
ПА-178	ГОСТ 8617-81	Алюмин. профиль	34 п.м	0,11	
М6х35	ГОСТ 17473-80	Винт	46 шт.	9,5	Масса дана для 1000 шт.
ПР-35	МРТУ 38-5-204-65	Резин. профиль	34 п.м	0,08	
—	ТУ 6-05-1473-76	Эласт. пенополиуретан	0,008 м3	—	34 п.м
—	ГОСТ 14791-79	Мастика	34 п.м	—	
		Узел 8; 10			
Д-13	Альбом шифр ДП-77	Доборный ст. элемент	10 п.м	0,39	
3К-12	ТУ36-2088-77	Комб. заклепка	64 шт.	2,2	Вес дан для 1000 шт.
—	ТУ6-05-1473-76	Эласт. пенополиуретан	0,006 м3	—	5 п.м
		Узел 11			
ПА-208	ГОСТ 8617-81	Алюминиевый профиль	10 п.м	0,66	
ПА-209	То же	Алюминиевый профиль	10 п.м	0,85	
Д-17	Альбом шифр ДП-77	Доборный ст. элемент	10 п.м	2,9	
4х12	ГОСТ 10621-80	Самонарезающий винт	70 шт.	2,0	Масса дана для 1000 шт.
В6х25	ТУ36-2142-78	Самонарезающий винт	35 шт.	8,1	то же
—	ГОСТ 8486-66	Антисепт. деревянный рейка 16х50	0,02 м3	—	20 п.м.
—	ГОСТ 6958-78	Шайба 10 увеличенная	44 шт.	11,3	Масса дана для 1000 шт.
М10	ГОСТ 5915-70	Гайка	22 шт.	11,37	Масса дана для 1000 шт.
М10х100	ГОСТ 7798-70	Болт	22 шт.	73,98	то же
ПР-26	ТУ38-00-204-71	Резин. профиль	20 п.м	0,05.	
ПР-33		Термовкладыш	10 п.м	0,28	
		Узел 12			
—	ТУ6-05-1473-76	Эласт. пенополиуретан	0,6 м3	—	1030 п.м
		Узел 13; 14			
Д-5	Альбом шифр ДП-77	Доборный ст. элемент	170 п.м	0,78	
Д-17	То же	То же	170 п.м	2,9	
3К-12	ТУ36-2088-77	Комб. заклепка	510 шт.	2,2	Масса дана для 1000 шт.
4х12	ГОСТ 10621-80	Самонарезающий винт	1040 шт.	2,0	то же
—	ГОСТ 14791-79	Мастика	170 п.м	—	
—	ТУ6-05-1473-76	Эласт. пенополиуретан	0,2 м3	—	170 п.м
		Узел 15			
А-149	ГОСТ 8617-81	Алюминиевый профиль	7п.м	0,64	
А-383	То же	Алюминиевый профиль	7п.м	0,251	
—	ГОСТ 8510-72	L70х45х5	7п.м	4,39	
3К-12	ТУ36-2088-77	Комб. заклепка	56 шт.	2,2	Масса дана для 1000 шт
4х12	ГОСТ 10621-80	Самонарезающий винт	28 шт.	2,0	то же
В6х25	ТУ36-2142-78	Самонарезающий винт	28 шт.	8,1	то же
—	ТУ6-05-1473-76	Эласт. пенополиуретан	0,02 м3	—	7 п.м

1. Узел 8 приведен по проекту 335-03-А альбом 3.
2. По узлу 11 элементы марок ПА-208, ПА-209, ПР-33 поставить в сборе, указанные элементы могут быть заменены на комбинированный профиль ЛАК-2 (серия 4.436-101)

Привязан:

Инв. №

Зав. отд	Усанов			
ГАП	Махиня			
Н. контр.	Чиркова			
Зав. сект	Чкония			
Ст. арх	Шемякина			

ТП 503-4-39.86 АР

Станция технического обслуживания легковых автомобилей на 20 постов

Здание станции

Стадия	Лист	Листов
Р	20	

Узлы 8...15/Вариант I

Гипроспецавтоконструкция

Копировал Тарасова 21198-02 23 Формат А2

Альбом II

Типовой проект

Объект

Согласовано

Инв. № подл. | Подпись и дата | Взам. инв. №

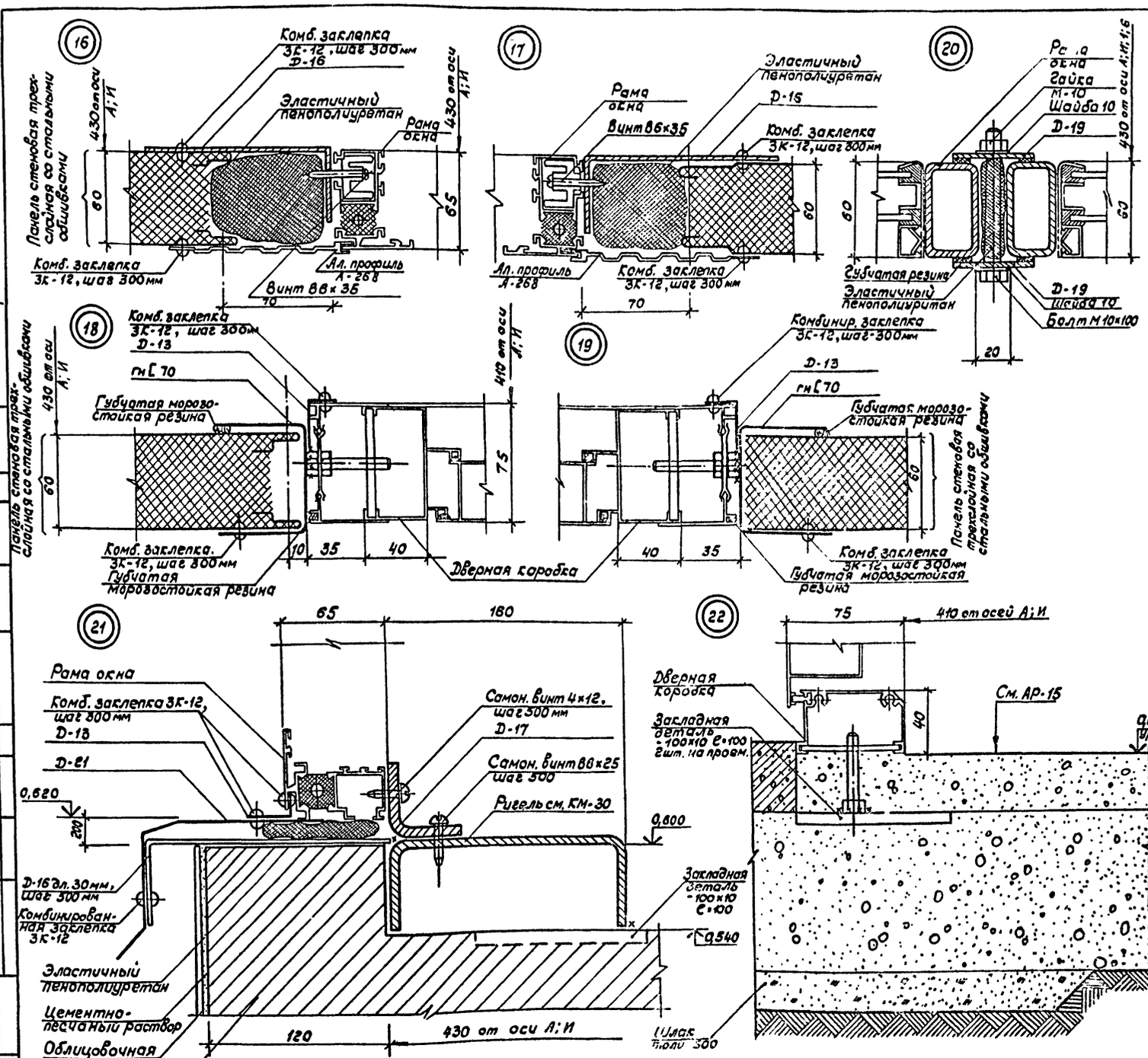

Спецификация к маркировочным схемам на листе 11

Марка, поз.	Обозначение	Наименование	Кол	Масса ед. кг	Примечание
		Узлы 16; 17			
Д-16	Альбом шифр ДП-77	Доборный стальной элемент	42 п.м	5,92	
8х35	ГОСТ 17473-80	Винт	40 шт.		
3К-12	ТУ36-2088-77	Комб. заклепка	280 шт.	2,2	Масса дана для 1000 шт.
—	ТУ 6-05-1473-76	Эластичный пенополиуретан	0,13 м³	—	36 п.м
А-268		Алюминиевый профиль	40 п.м	0,825	
		Узлы 18; 19			
Д-13	Альбом шифр ДП-77	Доборный стальной элемент	50 п.м	0,39	
—	ГОСТ 8278-75	гн [70х60х3	50 п.м	4,24	
3К-12	ТУ 36-2142-78	Комб. заклепка	304 шт.	2,2	Масса дана для 1000 шт.
	ТУ38-005-204-71	Резина губчатая морозост.	400 п.м	—	
		Узел 20			
Д-19	Альбом шифр ДП-77	Доборный стальной элемент	20 п.м	1,17	
М10х100	ГОСТ 7798-70	Болт	32 шт.	73,98	Масса дана для 1000 шт.
М10	ГОСТ 5915-70	Гайка	32 шт.	11,37	то же
—	ГОСТ 11371-78	Шайба 10	64 шт.	4,08	то же
—	ТУ 6-05-1473-76	Эластичный пенополиуретан	0,012	—	10 п.м
—	ТУ38-005-204-71	Губчатая резина	40 п.м	—	
		Узел 21			
Д-13	Альбом шифр ДП-77	Доборный стальной элемент	7п.м	0,39	
Д-17	То же	То же	7п.м	2,9	
Д-21	То же	То же	7п.м	1,4	
8,8х25	ТУ36-2142-78	Самонарезающий винт	20 шт.	8,1	Масса дана для 1000 шт.
4х12	ГОСТ 10621-80	Самонарезающий винт	20 шт.	2,0	
3К-12	ТУ 36-2088-77	Комб. заклепка	77 шт.	2,2	
—	ТУ 6-05-1473-76	Эластичный пенополиуретан	0,01 м³	—	7п.м
Д-16	Альбом шифр ДП-77	Доборный стальной элемент	21 шт.	5,92	Дл 30 мм.

ТП 503-4-39.86 АР

Станция технического обслуживания легковых автомобилей на 20 постов

Здание станции | Стадия Р | Лист 21 | Листов

Узлы 16...22/Вариант I) | Спецспецконструкция

Привязан:

Инв. №

Зав. отд	Усанов	3.86
ГАП	Махиня	3.86
Н.контр.	Чиркова	3.86
Зав. сект	Чхония	3.86
Ст. арх.	Шемякина	3.86

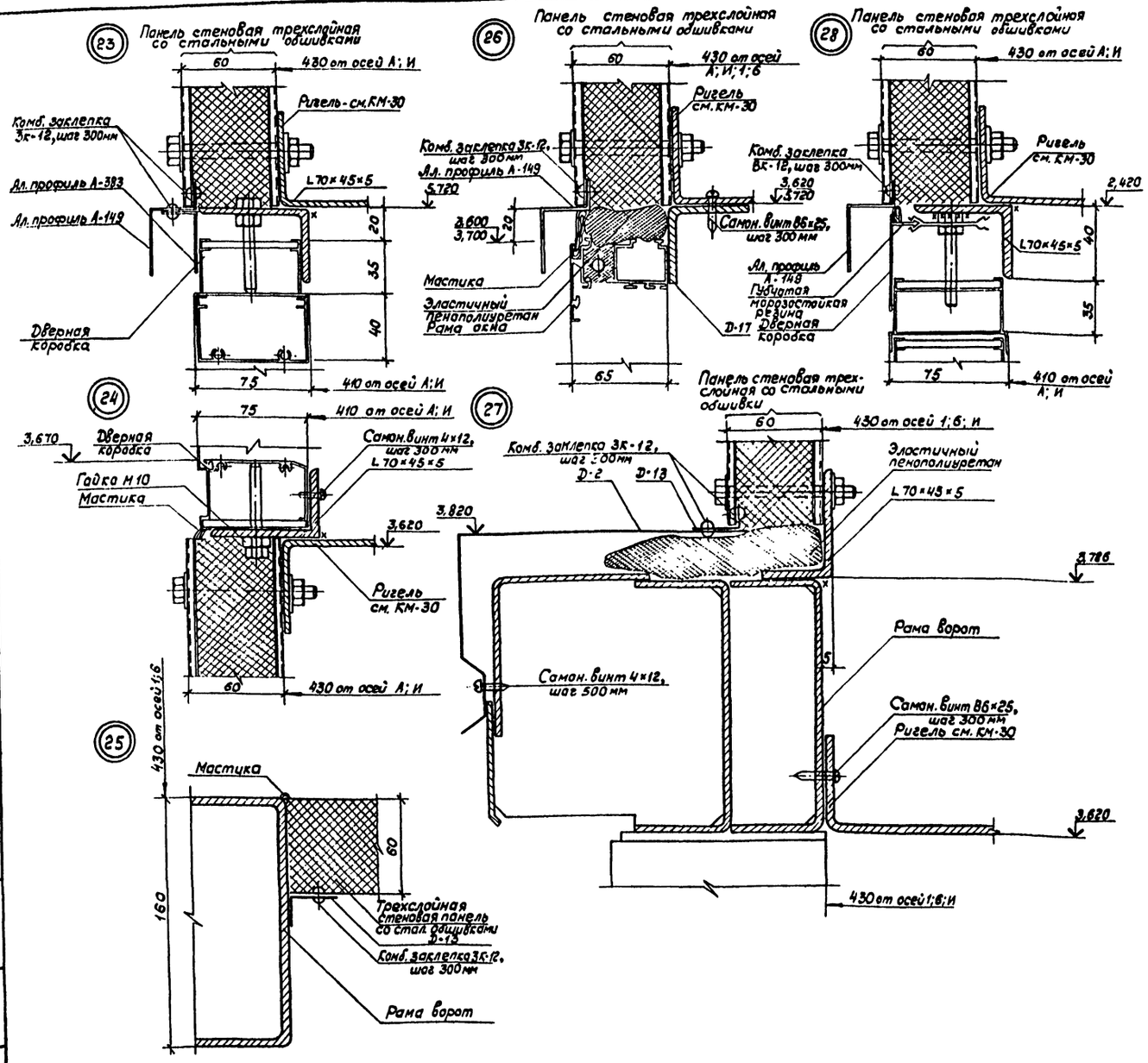

Спецификация к маркировочным схемам на листе 11

Марка, поз	Обозначение	Наименование	Кол.	Масса, ед, кг	Примечание
		Узел 23			
А-149	ГОСТ 8617-81	Алюминиевый профиль	4 п.м.	0,64	
А-383	То же	Алюминиевый профиль	4 п.м	0,251	
—	ГОСТ 8510-72	L70×45×5	4 п.м	4,39	
3К-12	ТУ36-2088-77	Комб. заклепка	24 шт.	2,2	Масса дана для 1000 шт
		Узел 26			
А-149	ГОСТ 8617-81	Алюминиевый профиль	15 п.м	0,64	
Д-17	Альбом шифр ДП-77	доборный стальной элемент	15 п.м	2,9	
3К-12	ТУ36-2088-77	Комб. заклепка 3К-12	50 шт.	2,2	Масса дана для 1000 шт
В6×25	ТУ36-2142-78	Самон винт	50 шт.	8,1	
—	ТУ6-05-1473-76	Эластичный пенополиурет.	0,02 м3	—	15 п.м
—	ГОСТ 14791-79	Мастика	15 п.м	—	
		Узел-24			
—	ГОСТ 8510-72	L70×45×5	4 п.м	4,39	
4×12	ГОСТ10621-80	Самонарезающий винт	12 шт.	2,0	Масса дана для 1000 шт
—	ГОСТ14791-79	Мастика	4 п.м	—	
		Узел-25			
Д-13	Альбом шифр ДП-77	Стальной доборный элемент	20 п.м	0,39	
3К-12	ТУ36-2088-77	Комб. заклепка	72 шт.	2,2	Масса дана для 1000 шт
—	ГОСТ 14791-79	Мастика	20 п.м	—	
		Узел-27			
Д-2	Альбом шифр ДП-77	Стальной доборный элемент	17 п.м	2,65	
Д-13	То же	То же	17 п.м	0,39	
—	ГОСТ 8510-72	L70×45×5	17 п.м	4,39	
3К-12	ТУ36-2088-77	Комб. заклепка	120 шт.	2,2	Масса дана для 1000 шт
В6×25	ТУ36-2142-78	Самонарезающий винт	60 шт.	8,1	То же
—	ТУ6-05-1473-76	Эласт. пенополиуретан	0,08 м3	—	17 п.м
4×12	ГОСТ 10621-80	Самонарезающий винт	54 шт.	2,0	
		Узел-28			
А-149	ГОСТ 8617-81	Алюминиевый профиль	5 п.м	0,64	
—	ГОСТ 8510-72	L70×45×5	5 п.м	4,39	
3К-12	ТУ36-2088-77	Комб. заклепка	20 шт.	2,2	Масса дана для 1000 шт
—	ТУ38-005-204-71	Губч. морозост. резина	5 п.м	—	

Альбом II

Типовой проект

Согласовано

Согласовано

Инв. № подл. | Подпись и дата | Взам. инв. №

Привязан

Инв. №

Зав. отд.	Усанов		3.1.85
ГАП	Макиня		3.1.85
Н. контр.	Чиркова		3.1.85
Зав. сект.	Чкония		3.1.85
Ст. арх.	Шемякина		3.1.85

ТП 503-4-39.86 АР

Станция технического обслуживания легковых автомобилей на 20 постов

Здание станции

Стадия	Лист	Листов
Р	22	

Узлы 23...28 / Вариант I / Гипрослецлегконструкция

21198-02 25

Копировал Тарасова

Формат А2

Альбом III

Типовой проект

Панель стеновая трехслойная со стал. обшивками

Согласовано

Объект

Согласовано

Инв. № подл. | Подпись и дата | Взам. инв. №

(29)

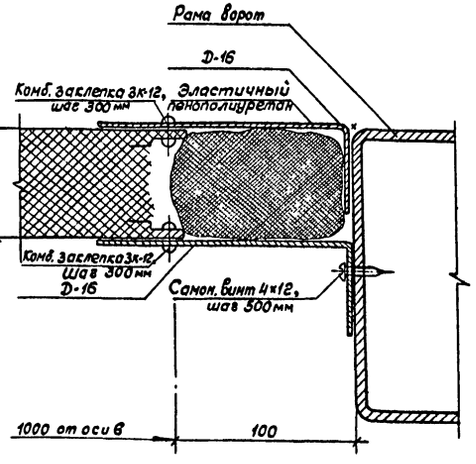

(30)

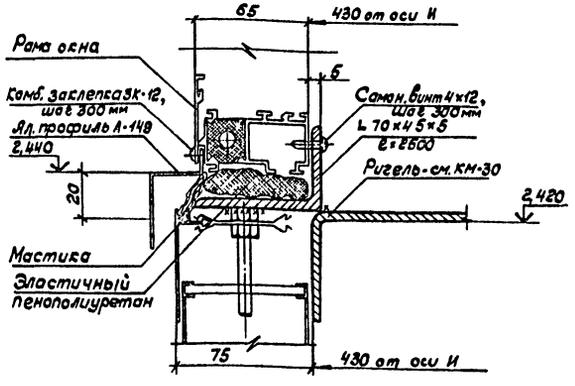

(31)

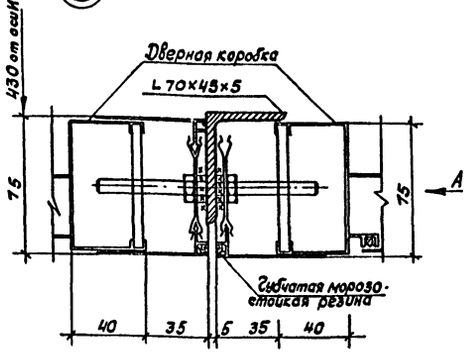

Вид А

/дверной блок условно не показан/

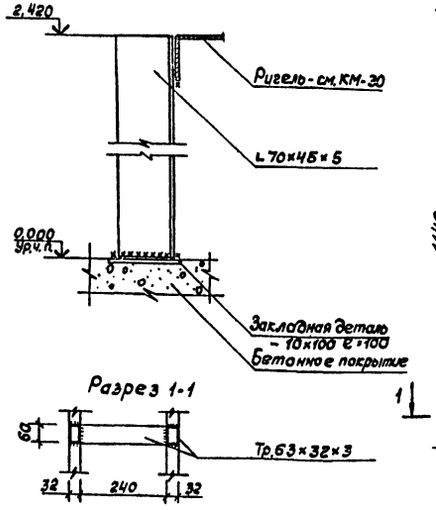

Разрез 1-1

Прилавок магазина и барьер клиентской

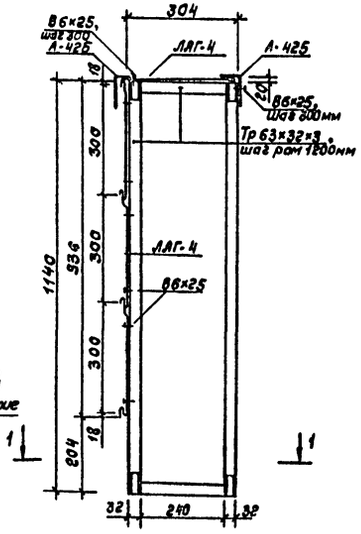

Спецификация к маркировочным схемам на листе 11

Марка, поз.	Обозначение	Наименование	Кол.	Масса, ед. кг	Примечание
Узел 29					
Д-16	Альбом шифр ДП-77	Доборный стальной элемент	13 п.м	77.0	
ЗК-12	ТУ36-2088-77	Комб. заклепка	50 шт.	2,2	Масса дана для 1000 шт.
4×12	ГОСТ 10621-80	Самонарезающий винт	13 шт.	2,0	То же
—	ТУ6-05-1473-76	Эластичный пенополиур.	0,04 м³	—	6,4 п.м
Узел 30					
А-149	ГОСТ 8617-81	Люминиевый профиль	4 п.м	0,64	
—	ГОСТ 8510-72	L 70×45×5	4 п.м	4,39	ℓ=2500
ЗК-12	ТУ36-2088-77	Комб. заклепка	10 шт.	2,2	Масса дана для 1000 шт.
4×12	ГОСТ 10621-80	Самонарезающий винт	10 шт.	2,0	То же
—	ГОСТ 14791-79	Мастика	4 п.м	—	
—	ТУ6-05-1473-76	Эластичный пенополиур.	0,005 м³	—	4 п.м
Узел 31					
—	ГОСТ 8510-72	L 70×45×5	2,4 п.м	4,39	
—	ТУ38-005-204-71	Губчатая моравострезина	5 п.м	—	
Прилавок магазина и барьер клиентской					
—	ГОСТ 12336-66	Труба 63×32×3, длина 1440 мм	76 шт.	5,13	
—	То же	То же, длина 240 мм	28 шт.	5,13	
ЛЯГ-4	ТУ 36-1947-76	Алюминиевый профиль	12 шт.	3,07	Длина 4,800 мм
А-425	ГОСТ 8617-75	Алюминиевый L 45×90×2,5	6 шт.	4,32	
Ø6×25	ТУ 36-2142-78	Винт самонарезающий	200 шт.	0,008	

1. Все сварные швы $h_ш$ = 4 мм.
2. Сварку производить электродами Э42 ГОСТ 9467-75.
3. Прилавок магазина имеет длину 4,8 м; барьер клиентской - 6,6 м.

Привязан:

Инв. № подл.

Зав. отд.	Усанов		12.84
ГАП	Махиня		5.85
Н. контр.	Чиркова		5.85
Зав. сект.	Чеония		5.85
Ст. арх.	Шевчакина		5.85

503-4-39.85 АР

Станция технического обслуживания легковых автомобилей на 20 постов

Здание станции

Стадия	Лист	Листов
Р	23	

Узлы 29...31 /вариант I/ Прилавок и барьер

Гипроспецавтоконструкция

21192-02 26 Копировал Тарасова

Формат А2

Альбом III

Типовой проект

Согласовано

Согласовано

Объект

Инв. № подл. | Подпись и дата | Взам. инв. №

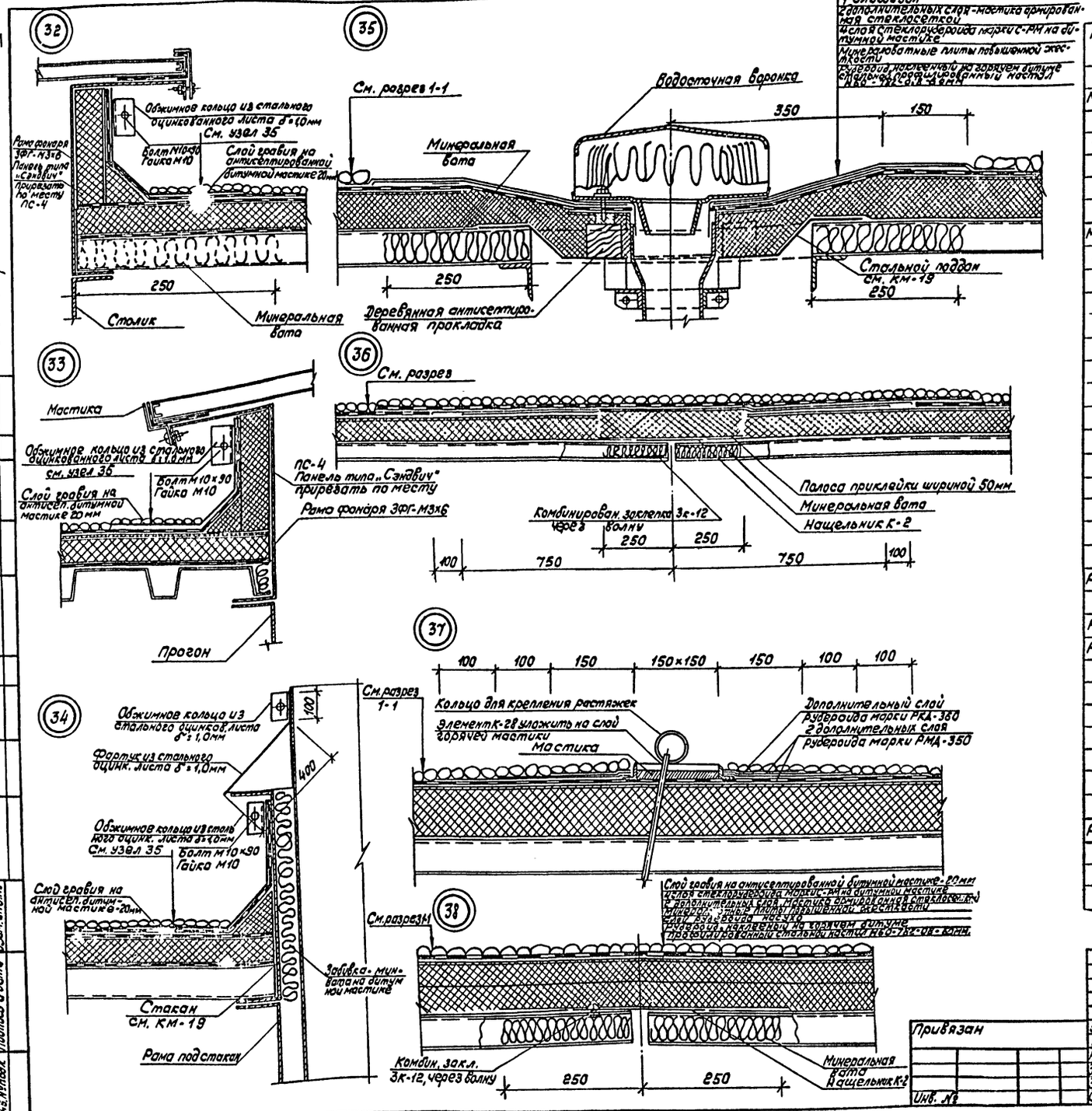

Спецификация к маркировочным схемам на листе 15

Марка, поз.	Обозначение	Наименование	Кол.	Масса ед., кг	Примечание
Узел 32, 33					
М10х90	ГОСТ 7798-70	Болт	28 шт.	67,81	Масса дана для 1000 шт
М10	ГОСТ 5915-70	Гайка	56 шт.	11,37	То же
—	ГОСТ 7118-78	Обжимное кольцо из стального оцинкованного листа свв. 1000 х 1,0	280 м. п.	0,785	
—	ГОСТ 4640-76	Минеральная вата	0,87 м³	—	
—	ГОСТ 20429-75	Фольгоизол	280 м²	—	
Узел 34					
М10х90	ГОСТ 7798-70	Болт	72,0 шт.	67,81	Масса дана для 1000 шт
М10	ГОСТ 5915-70	Гайка	144,0 шт.	11,37	То же
—	ГОСТ 7118-78	Обжимное кольцо из стального оцинкованного листа свв. 1000 х 1,0	360,0 п. м.	0,785	
—	ГОСТ 4640-76	Минеральная вата	9,0 м³	—	
—	ГОСТ 7118-78	Фартук из стального оцинкованного листа свв. 500 х 1,0	180,0 п. м	1,57	
—	ГОСТ 20429-75	Фольгоизол	200 м²	—	
Узел 35					
—	ГОСТ 20429-75	Фольгоизол	10,8 м²	—	
—	ТУ6-11-99-75	Стеклосетка	21,6 м²	—	
—	ГОСТ 4640-76	Минеральная вата	0,09 м³	—	
Узел 36					
Зк-12	ТУ36-2088-77	Комбинированная заклепка	—	—	См. КМ
—	ГОСТ 4640-76	Минеральная вата	0,31 м³	—	
К-2	Шифр 278-77	Оцинкованный доборный элемент	—	—	См. КМ
РМД-350	ГОСТ 10923-76	Рубероид кров. антисептиров. двуслойный	450 м²	—	
Узел 37					
РКД-350	ГОСТ 10923-76	Рубероид кров. с крупнозер. посыпкой	36,0 м²	—	
РМД-350	То же	Рубероид антисептир. двуслойный	72,0 м²	—	
К-28	Шифр 278-77	Оцинков. доборный элемент	38 шт.		
	ГОСТ 14791-79	Мастика герметизирующая нетвердеющая строительная	0,102 м³	—	
Узел 38					
Зк-12	ТУ36-2088-77	Комбинир. заклепка	—	—	См. КМ
—	ГОСТ 4640-76	Минеральная вата	0,27 м³	—	
—	ТУ6-11-99-75	Стеклосетка	10,5 м²	—	
РМД-350	ГОСТ 10923-76	Рубероид антисептиров. двуслойный	10,5 м²	—	
К-2	Шифр 278-77	Оцинков. доборный эл.	—	—	См. КМ

Привязан		Зав. отд	Усанов	ТП 503-4-39.86 АР	
		ГАП	Макина	Станция технического обслуживания легковых автомобилей на 20 постов	
		Н. контр.	Чиркова	Здание станции	Стадия: Р; Лист: 24; Листов:
		Зав. сект.	Шемякин	Узлы 32... 38	Гипроспецлегконструкция
		Зав. сект.	Усония		
Инв. №		Ст. арх.	Струченский		

21198-02 27 Копировал Тарасова Формат А2

Альбом III

Типовой проект

Согласовано

Объект

Согласовано

Инв. № подл. | Подпись и дата | Взам. инв. №

Спецификация к маркировочным схемам на листе 12

Марка, поз.	Обозначение	Наименование	Кол.	Масса ед., кг	Примечание
А-149	ГОСТ 8617-73	Алюминиевый профиль	237 п.м	0,64	
А-897	То же	То же	2,37 п.м	2,07	
К-1	Альбом шифр 278-77	Оцинкованный доборный элемент	144 п.м	2,8	
ЗК-12	ТУ36-2088-77	Комбинированная заклепка ЗК-12	2400 шт.	2,2	Масса дана для 1000 шт.
—	ГОСТ 20429-73	Фольгоизол б=1мм	237 м²	—	237 п.м
—	ГОСТ 22950-78	Минераловатные плиты повышенной жесткости	2,45 м³	—	
—	ГОСТ 4640-76	Минеральная вата	1,35 м³	—	
РКД-350	ГОСТ 10923-76	Рубероид кровел. с крупнозерн. посыпкой	22,3 м²	—	
РМД-350	ГОСТ 10923-76	Рубероид антисептиров. дегтевый	580 м²	—	
—	ГОСТ 9128-76	Асфальтобетон	5м³	—	

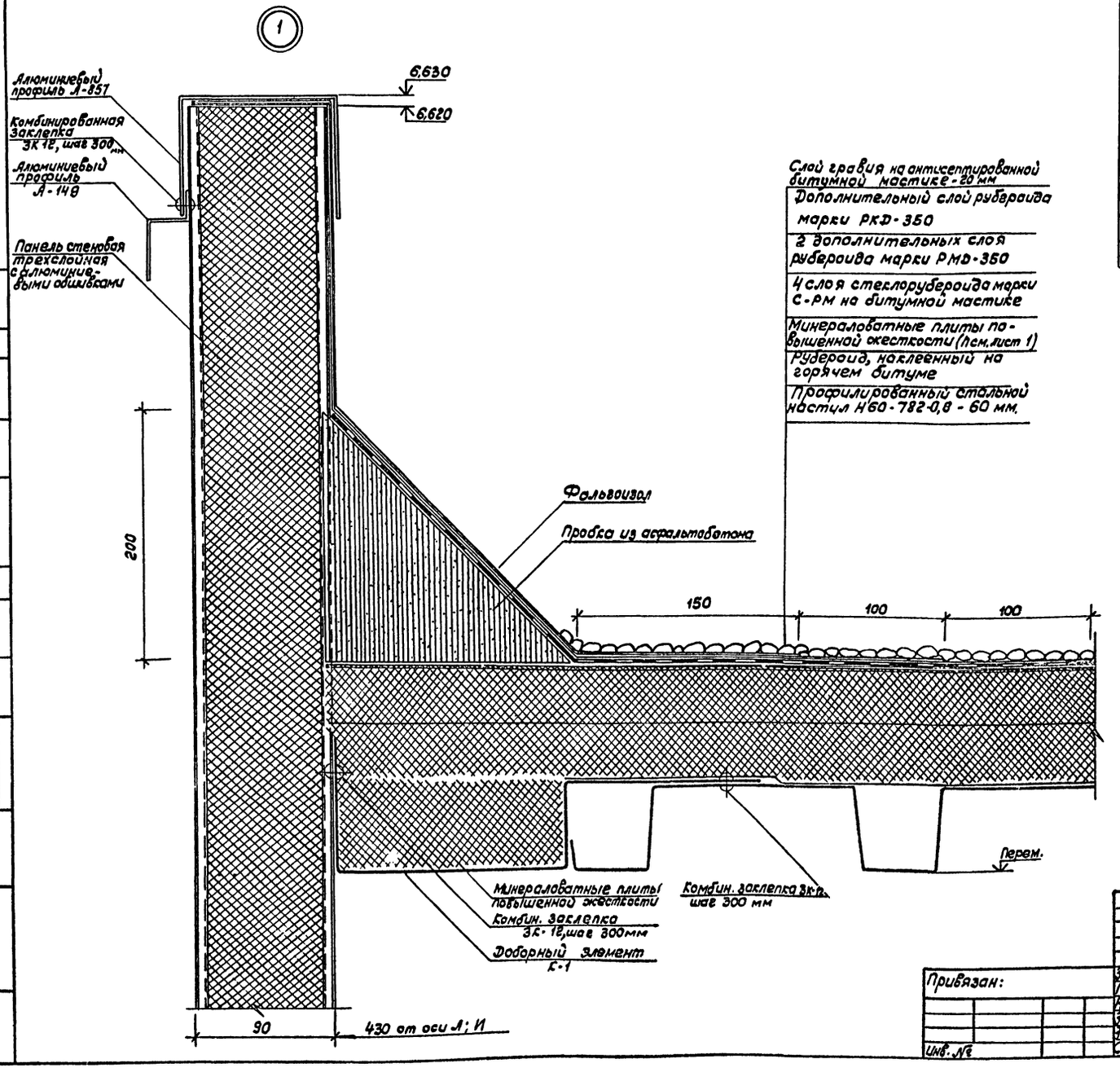

1. По осям 1 и 6 пустоты профилированного настила заполнить минеральной ватой на 250 мм, элемент К-1 не устанавливается.

Привязан:

Инв. №

Зав. отд.	Усанов		3.1.85
ГАП	Махиня		3.1.85
Н. контр.	Чиркова		3.1.85
Зав. сект.	Шемякин		3.1.85
Зав. сект.	Чернуя		3.1.85
Ст. арх.	Шемякина		3.1.85

ТП 503-4-39.86 АР

Станция технического обслуживания легковых автомобилей на 20 постов

Здание станции

Стадия	Лист	Листов
Р	25	

Узел 1 /вариант III/

Гипроспецлегконструкция

Копировал Тарасова

Формат А2

Альбом II

Типовой проект

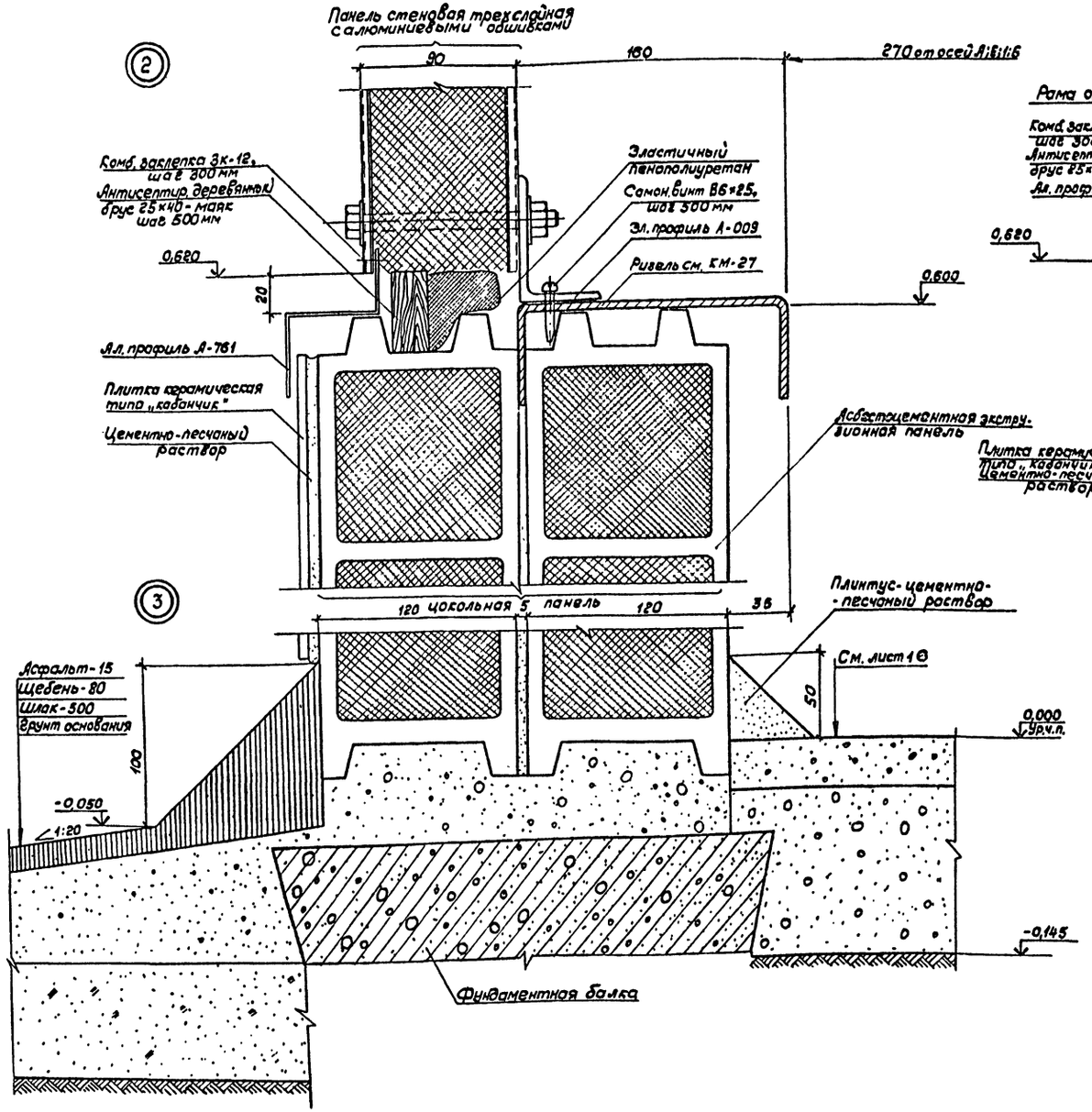

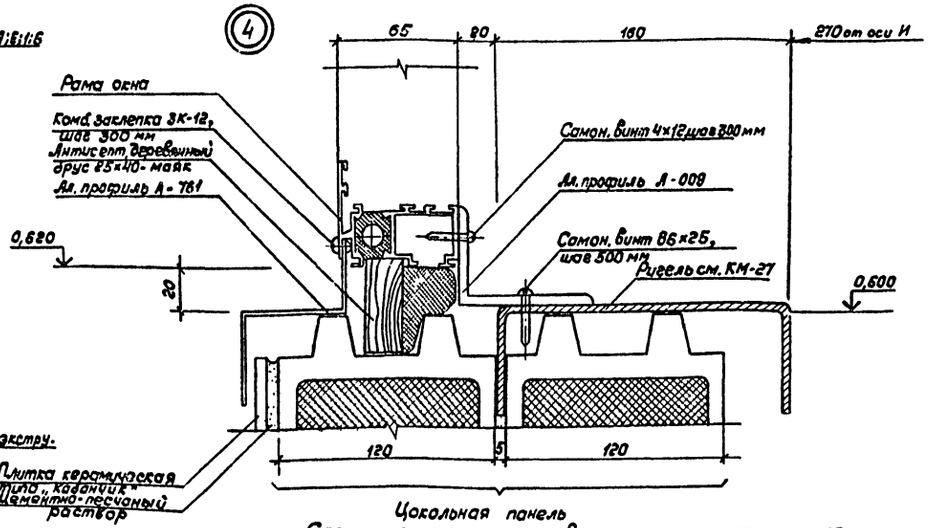

Спецификация к маркировочным схемам на листе 12

Марка, поз	Обозначение	Наименование	Кол.	Масса ед, кг.	Примечание
А-009	ГОСТ 8617-81	Алюминиевый профиль	156 п.м.	2,253	
А-761	То же	Алюминиевый профиль	156 п.м.	1,09	
В6×25	ТУ36-2142-78	Самонарезающий винт	320 шт.	8,1	Масса дана для 1000 шт.
4×12	ГОСТ 10621-80	Самонарезающий винт	20 шт.	2,0	То же Узел 4
ЗК-12	ТУ36-2088-77	Комбинированная заклепка	520 шт.	2,2	Масса дана для 1000 шт.
–	ГОСТ 8486-66	Антис. деревянный брус 25×40	0,01 м³	–	300 шт
–					
–	ТУ6-05-1473-76	Эластичный пенополиуретан	0,8 м³	–	156 п.м

1. Цокольную панель изготовить до монтажа путем соединения двух асбестоцементных экструзионных панелей длиной 6м цементно-песчаным раствором марки 300 на жидком стекле.

Привязан:	Зав. отд.	Усанов			ТП 503-4-39.86 АР	
	ГАП	Макиня		3.1.85	Станция технического обслуживания легковых автомобилей на 20 постов	
	Н. контр.	Чиркова		3.1.85	Здание станции	Стадия: Р; Лист: 26; Листов:
	Зав. сект.	Шемякин		3.1.85		
Инв. №	Зав. сект.	Чкония		3.1.85	Узлы 2...4 (вариант II)	Гипроспецлегконструкция
	Ст. арх.	Шемякина		3.1.85		

Копировал Тарасова 21198-02 29 Формат А2

Объект | Согласовано | Согласовано | Инв. № подл. | Подпись и дата | Взам. инв. №

Альбом III

Типовой проект

Согласовано

Объект

Согласовано

Инв.№ подл. | Подпись и дата | Взам. инв.№

Сечение 1-1

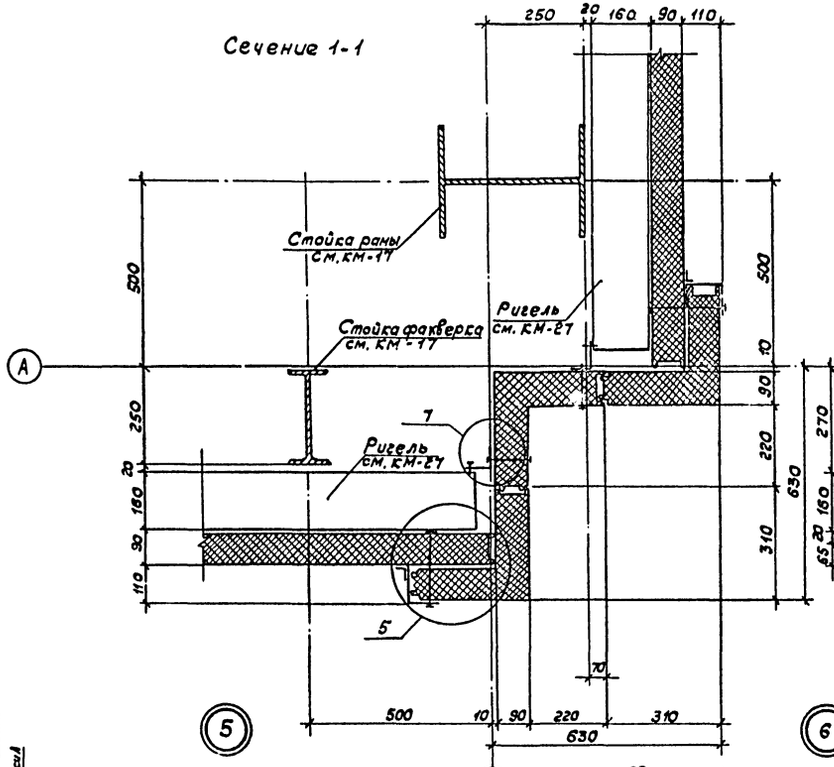

Сечение 2-2

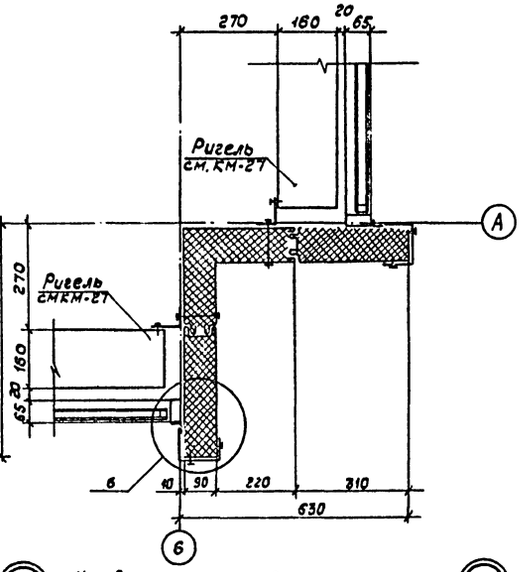

Спецификация к маркировочным схемам на листе 12

Марка, поз.	Обозначение	Наименование	Кол.	Масса ед., кг	Примечание
		Узел 5			
А-383	ГОСТ 8617-81	Алюминиевый профиль	48 п.м	0,251	
А-857	То же	Алюминиевый профиль	48 п.м	2,07	
ЗК-12	ТУ36-2088-77	Комбинированная заклепка	320 шт.	2,2	Масса дана для 1000 шт.
М12×220	ГОСТ 7798-70	Болт	32 шт.	212,8	То же
М12	ГОСТ 5915-70	Гайка	32 шт.	15,4	То же
—	ГОСТ 11371-78	Шайба 12	64 шт.	6,27	То же
—	ТУ6-05-1473-76	Эластичный пенополиуретан	0,03 м³	—	43,2 п.м
		Узел 6			
А-383	ГОСТ 8617-81	Алюминиевый профиль	—	0,251	см. уз. 5
А-857	То же	Алюминиевый профиль	—	2,07	см. уз. 5
4×12	ГОСТ 10621-80	Самонарезающий винт	20 шт	2,0	Масса дана для 1000 шт
ЗК-12	ТУ36-2088-77	Комбинированная заклепка	—	2,2	То же см. уз. 6
	ГОСТ 14791-79	Мастика	4,8 п.м	—	
		Узел 7			
А-009	ГОСТ 8617-81	Алюминиевый профиль	32 шт.	2,253	Эл. 30 мм
86×25	ГОСТ 10621-80	Самонарезающий винт	64 шт.	8,1	Масса дана для 1000 шт
М10×130	ГОСТ 7798-70	Болт	32 шт.	92,49	То же
М10	ГОСТ 5915-70	Гайка	32 шт.	11,37	То же
—	ГОСТ 11371-78	Шайба 10	64 шт.	4,08	То же

5

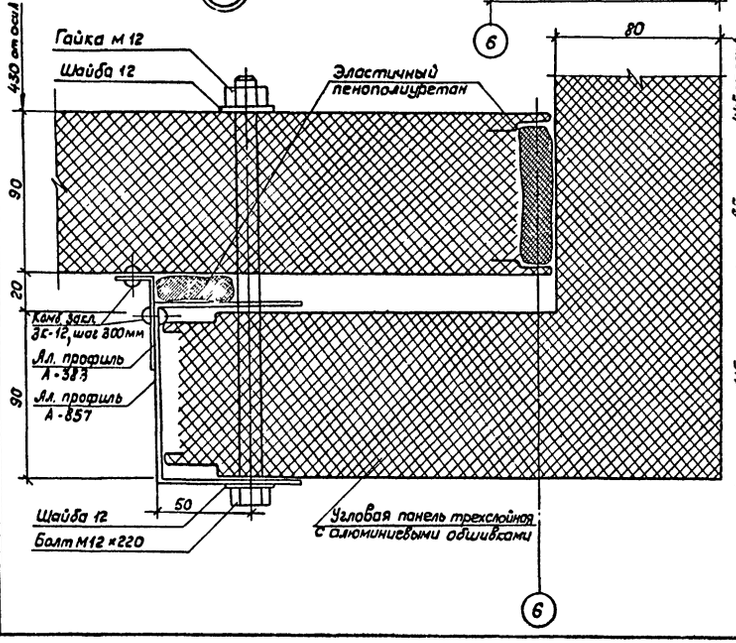

6

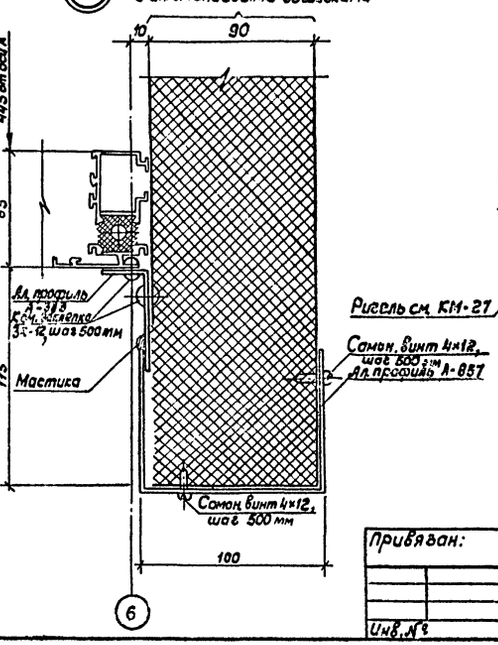

7

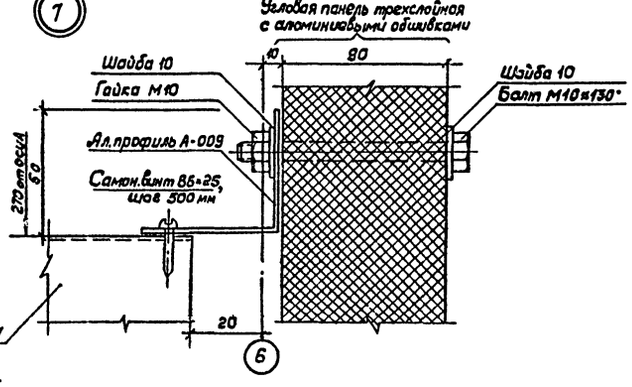

Привязан:

Инв.№

Зав. отд.	Усанов		3.85	ТП 503-4-39.86 АР
ГАП	Махиня		3.85	Станция технического обслуживания легковых автомобилей на 20 постов
Н. контр.	Чуркова		3.85	Здание станции — Стадия: Р; Лист: 27; Листов:
Зав. сект.	Шемякин		3.85	Сечение 1-1, сечение 2-2 Узлы 5...7 / Вариант II
Зав. сект.	Чхония		3.85	Гипростальконструкция
Ст. арх.	Шемякина		3.85	

Альбом II

Типовой проект

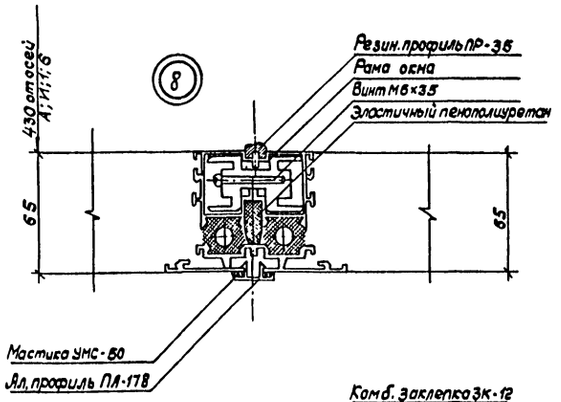

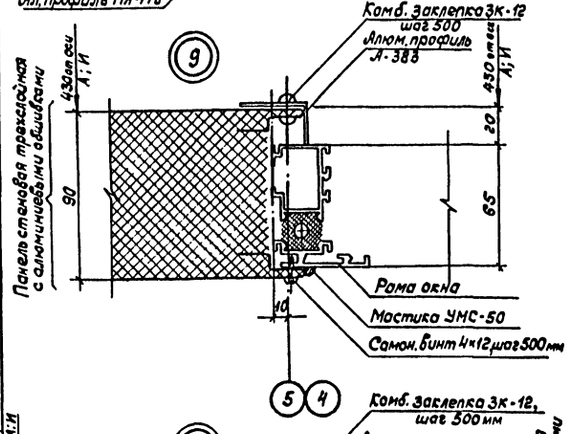

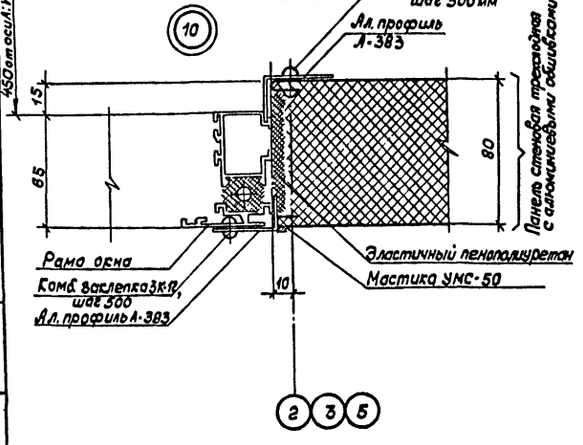

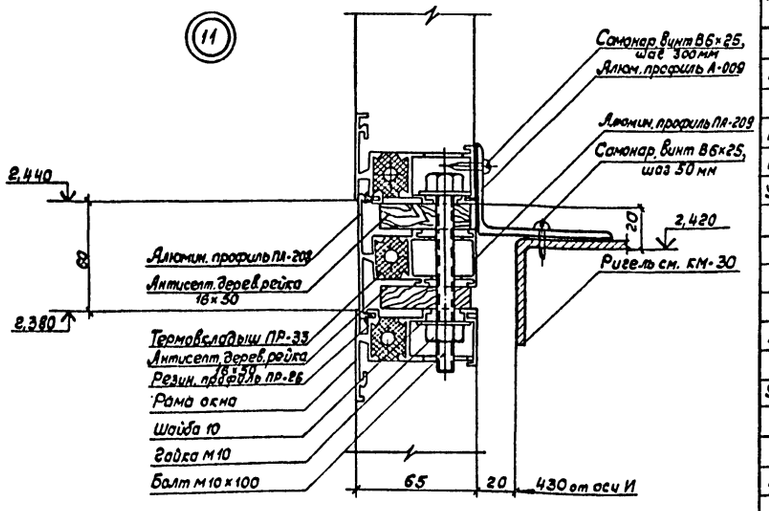

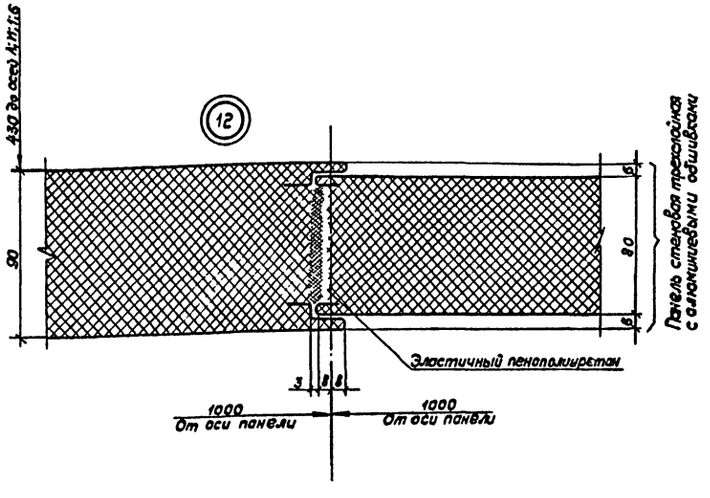

Спецификация к маркировочным схемам на листе 11

Марка, поз.	Обозначение	Наименование	Кол.	Масса ед, кг	Примечание
		Узел 8			
ПА-178	ГОСТ 8617-75*	Алюм. профиль	141 п.м.	0,11	
М6×35	ГОСТ 17473-72*	Винт	235 шт.	9,5	Масса дана для 1000 шт.
ПР-35	МРТУ 38-5-204-65	Резин. профиль	141 п.м.	0,08	
УМС-50	ГОСТ 14791-79	Мастика	282 п.м.	—	
—	ТУ6-05-1473-76	Эластичный пенополиуретан	0,04 м³	—	141 п.м.
		Узел 9			
А-383	ГОСТ 8617-75*	Алюм. профиль	3,6 п.м.	0,251	
4×12	ГОСТ 10621-63*	Самонар. винт	10 шт.	2,0	Масса дана для 1000 шт.
УМС-50	ГОСТ 14791-79	Мастика	3,6 п.м.	—	
ЗК-12	ТУ 36-2088-77	Комбин. заклепка	10 шт.	2,2	Масса дана для 1000 шт.
		Узел 10			
А-383	ГОСТ 8617-75*	Алюм. профиль	14,4 п.м.	0,251	
УМС-50	ГОСТ 14791-79	Мастика	7,2 п.м.	—	
—	ТУ6-05-1473-76	Эластичный пенополиуретан	0,02 м³	—	7,2 п.м.
ЗК-12	ТУ 36-2088-77	Комбин. заклепка	34 шт.	2,2	Масса дана для 1000 шт.
		Узел 11			
А-009	ГОСТ 8617-75*	Алюм. профиль	10 п.м.	2,253	
ПА-208	то же	Алюм. профиль	10 п.м.	0,66	
ПА-209	то же	Алюм. профиль	10 п.м.	0,85	
В6×25	ТУ 36-2142-78	Самонар. винт	60 шт.	8,1	Масса дана для 1000 шт.
—	ГОСТ 8486-66	Антисепт. дерев. рейка 16×50	0,02 м³	—	20 п.м.
—	ГОСТ 6958-78	Шайба 10 увеличенная	44 шт.	11,3	Масса дана для 1000 шт.
М10	ГОСТ 5915-70*	Гайка	22 шт.	11,37	Масса дана для 1000 шт.
М10×100	ГОСТ 7798-70*	Болт	22 шт.	73,98	то же
ПР-26	ТУ 38-005-204-71	Резиновый профиль	20 п.м.	0,05	
ПР-33		термовкладыш	10 п.м.	0,3	
		Узел 12			
—	ТУ6-05-1473-76	Эластичный пенополиуретан	2 м³	—	1130 п.м.

1. Узел 8 приведен по проекту $\frac{335}{03}$А альбом 3 /см. УЗ 13 стр. 36/.
2. По узлу 11 элементы марок ПА-208, ПА-209 и ПР-33 поставлять в сборе. Указанные элементы могут быть заменены на комбинированный профиль ПАК-2 / серия 1.436-10/.

Зав. отд.	Усанов		3.1.85	ТП 503-4-39.86 АР	
ГАП	Макиня		3.1.85	Станция технического обслуживания легковых автомобилей на 20 постов	
Н. контр.	Чиркова		3.1.85	Здание станции	Стадия: Р; Лист: 28; Листов:
Зав. сект.	Чкония		3.1.85	Узлы 8...12 / Вариант II /	Гиприспецлегконструкция
Ст. арх.	Шемякина		3.1.85		

Привязан:

Инв. №

Согласовано

Согласовано

Объект

Инв. № подл. | Подпись и дата | Взам. инв. №

21198-02 31

Копировал Тарасова

Формат А2

Альбом III

Типовой проект

Согласовано

Согласовано

Инв. № подл. | Подпись и дата | Взам. инв. №

Панели стеновые трехслойные с алюминиевыми обшивками

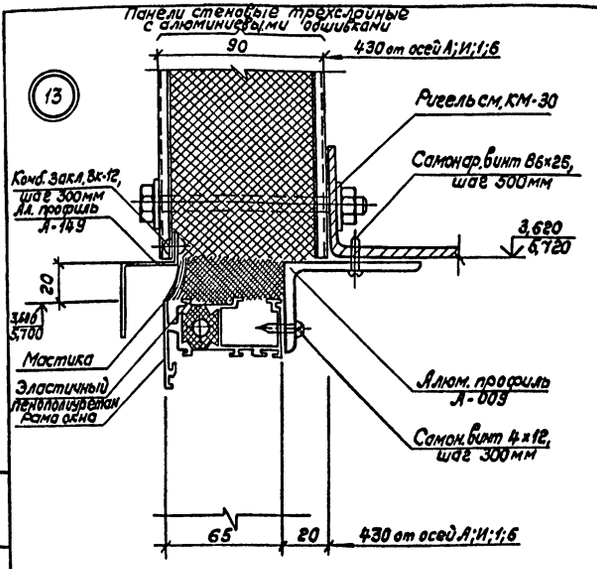

Панель стеновая трехслойная с алюминиевыми обшивками

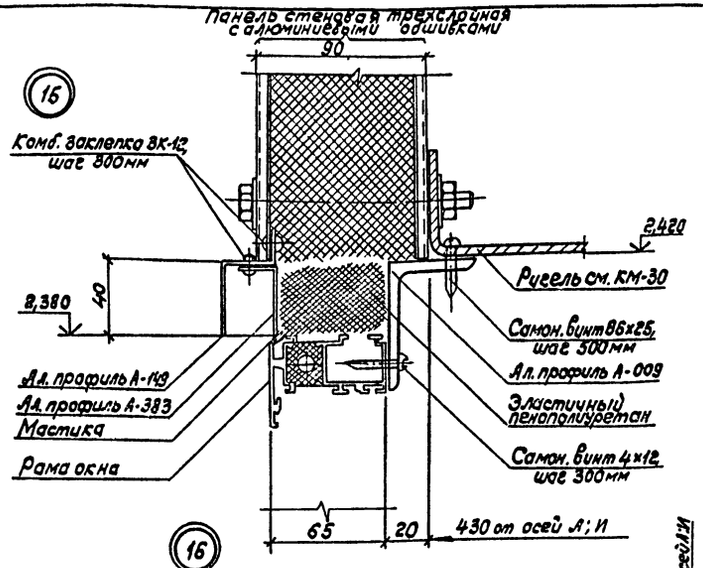

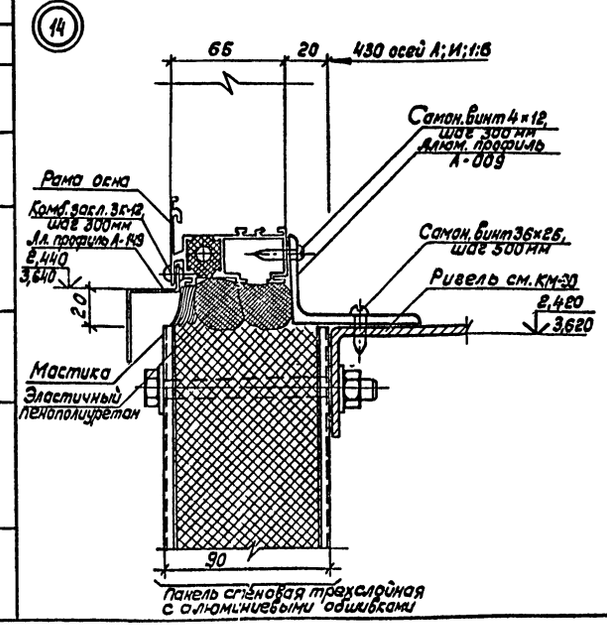

Панель стеновая трехслойная с алюминиевыми обшивками

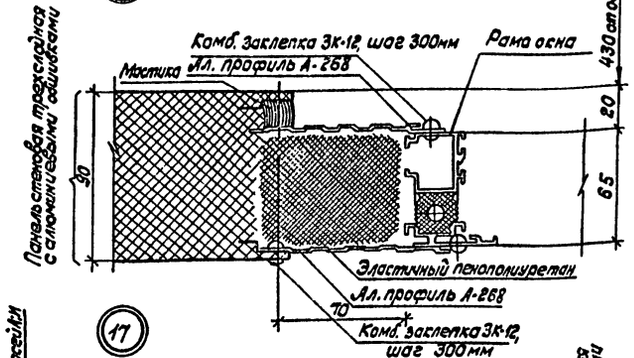

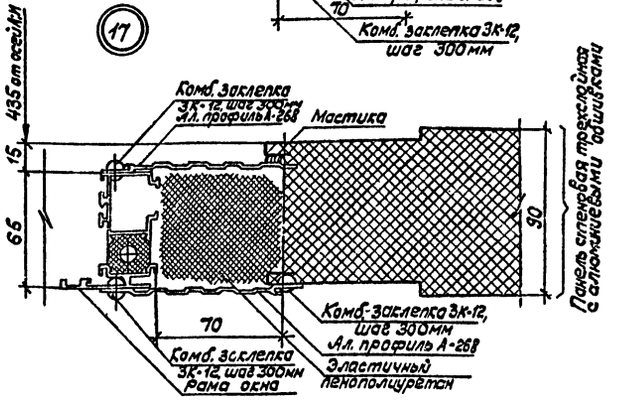

Спецификация к маркировочным схемам на листе 12

Марка, поз.	Обозначение	Наименование	Кол.	Масса ед., кг	Примечание
		Узел 13			
А-009	ГОСТ 8617-81	Алюм. профиль	100 п.м.	2,253	
А-149	То же	Алюм. профиль	100 п.м.	0,64	
86х25	ТУ 36-2142-78	Самон. винт	200 шт.	8,1	масса дана для 1000 шт.
3К-12	ТУ 36-2088-77	Комбин. заклепка	340 шт.	2,2	то же
—	ТУ6-05-1473-76	Эластичный пенополиуретан	100 п.м.	—	0,2 м³
—	ГОСТ 14791-79	Мастика	100 п.м.	—	
4х12	ГОСТ 10621-80	Самонарезающий винт	340 шт.	2,0	масса дана для 1000 шт.
		Узел 14			
А-009	ГОСТ 8617-81	Алюм. профиль	90 п.м.	2,253	
А-149	То же	Алюм. профиль	90 п.м.	0,64	
86х25	ТУ 36-2142-78	Самон. винт	180 шт.	8,1	масса дана для 1000 шт.
3К-12	ТУ 36-2088-77	Комбин. заклепка	300 шт.	2,2	то же
—	ТУ6-05-1473-76	Эластичный пенополиуретан	0,2 м³	—	90 п.м.
—	ГОСТ 14791-79	Мастика	90 п.м.	—	
4х12	ГОСТ 10621-80	Самонарезающий винт	300 шт.	2,0	масса дана для 1000 шт.
		Узел 15			
А-009	ГОСТ 8617-81	Алюм. профиль	7 п.м.	2,253	
А-149	то же	Алюм. профиль	7 п.м.	0,64	
А-383	то же	Алюм. профиль	7 п.м.	0,251	
86х25	ТУ 36-2142-78	Самон. винт	30 шт.	8,1	масса дана для 1000 шт.
3К-12	ТУ 36-2088-77	Комбин. заклепка	30 шт.	2,2	то же
—	ТУ6-05-1473-76	Эластичный пенополиуретан	0,02 м³	—	7 п.м.
—	ГОСТ 14791-79	Мастика	7 п.м	—	
		Узел 16; Узел 17			
А-268	ГОСТ 8617-81	Алюм. профиль	120 п.м.	99,0	
3К-12	ТУ 36-2088-77	Комбин. заклепка	250 шт.	0,6	масса дана для 1000 шт.
—	ТУ6-05-1473-76	Эластичный пенополиуретан	0,4 м³	—	60 п.м.
—	ГОСТ 14791-79	Мастика	60 п.м.	—	

Привязан

Инв. №

Зав. отд.	Усанов		3.1.85
ГАП	Махиня		3.1.85
Н. контр.	Чиркова		3.1.85
Зав. сект.	Чеония		3.1.85
Ст. арх.	Шемякина		3.1.85

ТП 503-4-39.86 АР

Станция технического обслуживания легковых автомобилей на 6 постов

Здание станции

Стадия Р | Лист 29 | Листов

Узлы 13...17 (Вариант II)

Госспецпроектреконструкция

21198-02 32 Копировал Тарасова Формат А2

Альбом III

Типовой проект

Согласовано

Согласовано

Объект

Инв. № подл. | Подпись и дата | Взам. инв. №

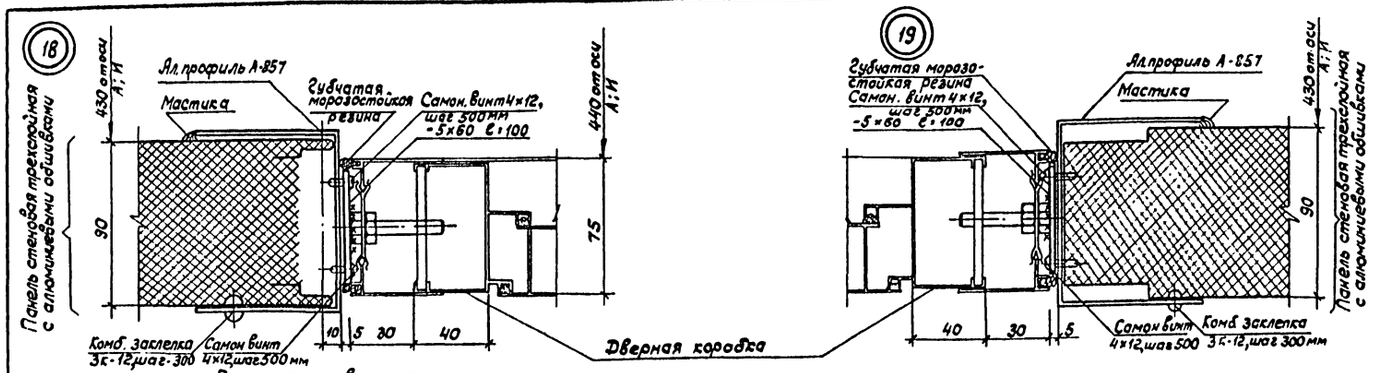

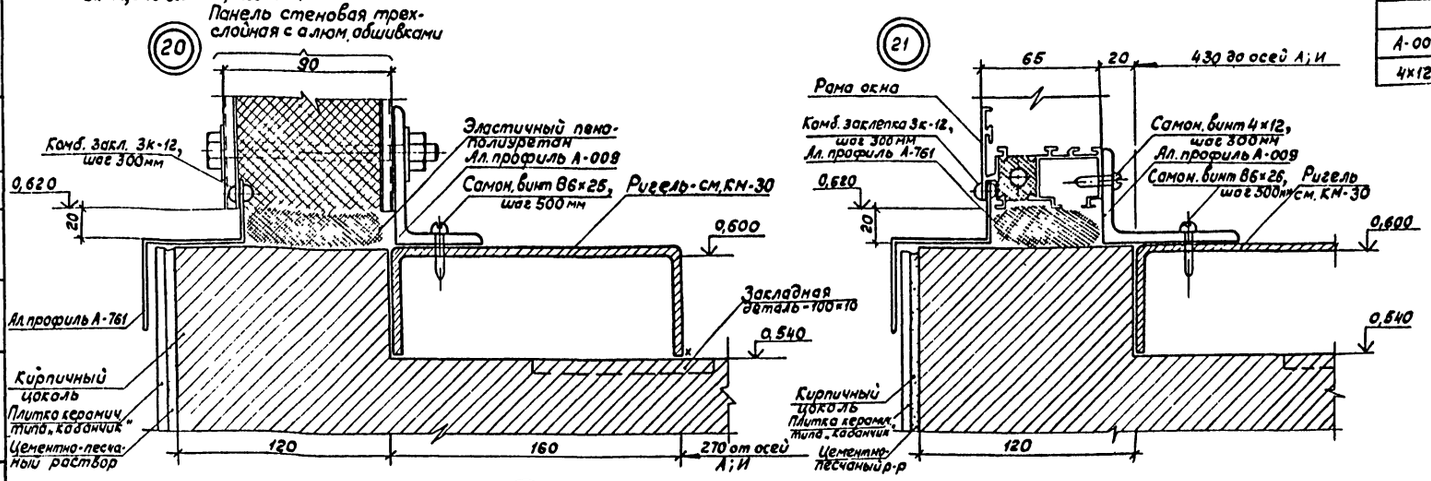

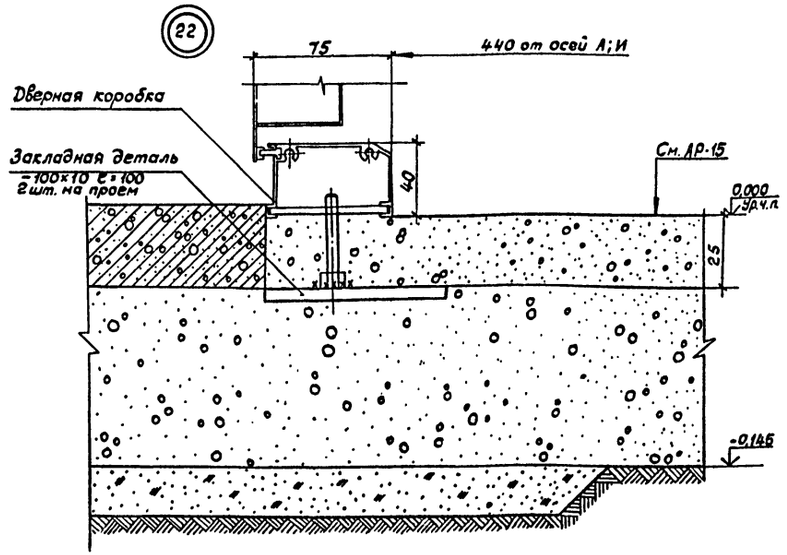

Спецификация к маркировочным схемам на листе 12

Марка, поз.	Обозначение	Наименование	Кол.	Масса ед., кг	Примечание
		Узлы 18; 19			
А-857	ГОСТ 8617-81	Алюминиевый профиль	45 п.м.	2,07	
3К-12	ТУ36-2088-77	Комб. заклепка	170 шт.	2,2	Масса дана для 1000 шт
	ГОСТ 103-76	-3х60 ℓ=100	80 шт.	0,24	
4х12	ГОСТ 10621-80	Самонарезающий винт	160 шт.	2,0	Масса дана для 1000 шт
	ТУ38-005-204-71	Губчатая морозостойкая резина -6х10	90 п.м.		
		Узлы 20; 21			
А-761	ГОСТ 8617-81	Алюминиевый профиль	60 п.м.	1,09	
В 6х25	ТУ 36-2142-78	Самонарезающий винт	120 шт.	6,1	Масса дана для 1000 шт
3К-12	ТУ 36-2088-77	Комбин. заклепка	200 шт.	2,2	То же
	ТУ6-05-1473-76	Эластичный пенополиуретан	0,20 м³		60 п.м.
А-009	ГОСТ 8617-81	Алюминиевый профиль	60 п.м.	2,253	
4х12	ГОСТ 10621-80	Самонарезающий винт	25 шт.	2,0	Масса дана для 1000 шт

Привязан:

Инв. №

Зав. отд.	Усанов		5.1.85
ГАП	Макина		5.1.85
Н. контр.	Чиркова		5.1.85
Зав. сект.	Чкония		5.1.85
Ст. арх.	Шамякина		5.1.85

ТП 503-4-39.86 АР

Станция технического обслуживания легковых автомобилей на 20 постов

Здание станции

Стадия	Лист	Листов
Р	30	

Узлы 18... 22/Вариант II

Гипроспецтехконструкция

Копировал Тарасова 21198-02 33 Формат А2

Альбом II

Типовой проект

Объект

Согласовано

Согласовано

Инв. № подл. | Подпись и дата | Взам. инв. №

Спецификация к маркировочным схемам на листе 12

Марка, поз.	Обозначение	Наименование	Кол.	Масса ед., кг	Примечание
		Узел 23			
–	ГОСТ 103-76	– 5×100 ℓ=100	12 шт	0,4	
А-149	ГОСТ 8617-81	Алюминиевый профиль	4 п.м	0,64	
А-383	то же	Алюминиевый профиль	4 п.м	0,251	
ЗК-12	ТУ 36-2088-77	Комб. заклепка	32 шт.	2,2	Масса дана для 1000 шт
8б×25	ТУ 36-2142-78	Самонарезающий винт	16 шт.	8,1	То же
–	ГОСТ 14791-79	Мастика	4 п.м.	–	
		Узел 24			
–	ГОСТ 103-76	– 5×100 ℓ=100	8 шт	0,4	
А-383	ГОСТ 8617-81	Алюминиевый профиль	4 п.м.	0,251	
ЗК-12	ТУ 36-2088-77	Комб. заклепка	8 шт	2,2	
–	ГОСТ 14791-79	Мастика	8 п.м.	–	
М10	ГОСТ 5915-70	Гайка	16 шт	11,37	Масса дана для 1000 шт
		Узел 25; 26			
А-383	ГОСТ 8617-81	Алюминиевый профиль	30 п.м.	0,251	
ЗК-12	ТУ 36-2088-77	Комб. заклепка	112 шт.	2,2	Масса дана для 1000 шт.
		Узел 27			
А-009	ГОСТ 8617-81	Алюминиевый профиль	18 п.м.	2,253	
А-369	то же	Алюминиевый профиль	18 п.м.	2,01	
ЗК-12	ТУ 36-2088-77	Комб. заклепка	60 шт.	2,2	Масса дана для 1000 шт.
8б×25	ТУ 36-2142-78	Самонарезающий винт	160 шт.	8,1	То же
		Узел 28			
–	ГОСТ 103-76	– 5×100 ℓ=100	18 шт	0,4	
А-149	ГОСТ 8617-81	Алюминиевый профиль	6 п.м.	0,64	
ЗК-12	ТУ 36-2088-77	Комб. заклепка	24 шт	2,2	Масса дана для 1000 шт.
–	ТУ 38-005-204-71	Резина губчатая морозостойкая - 6×10	12 п.м.	–	

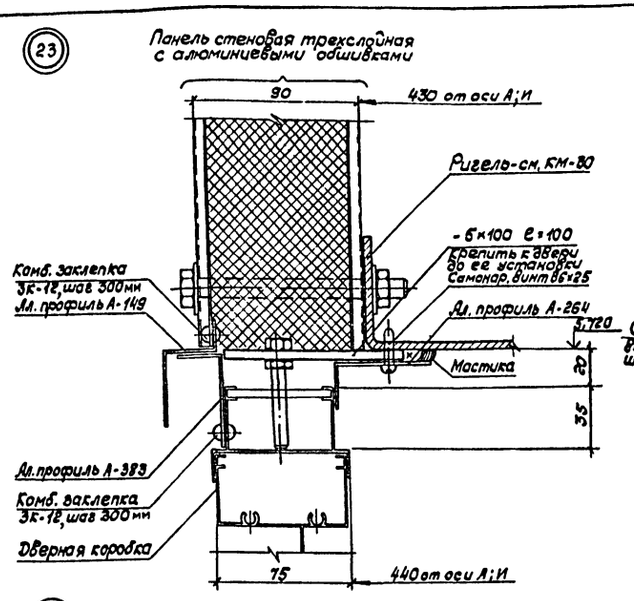

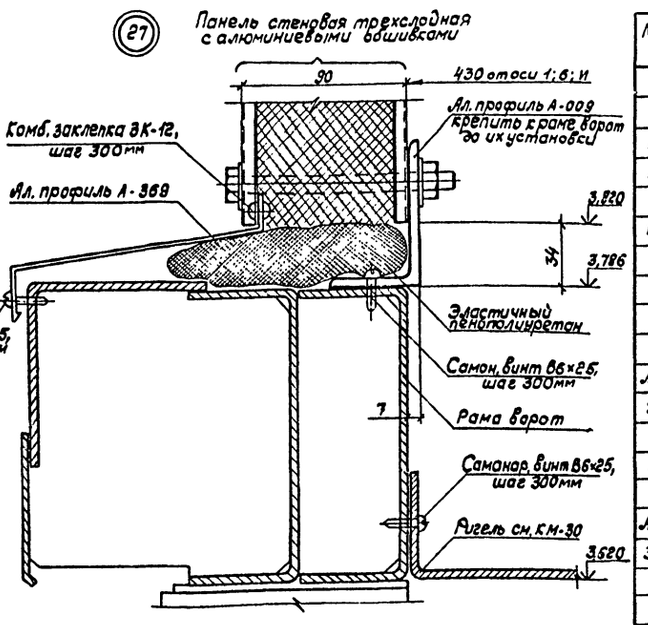

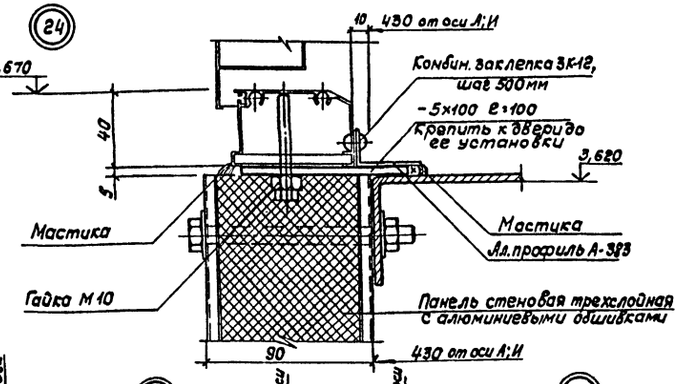

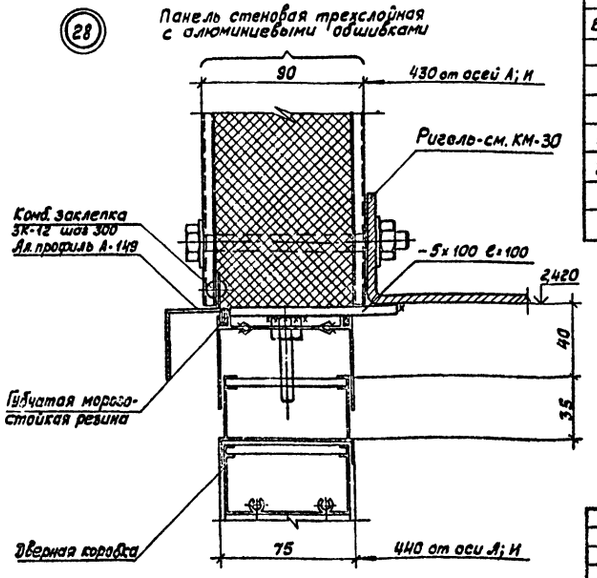

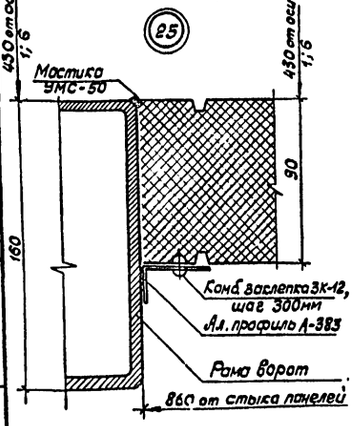

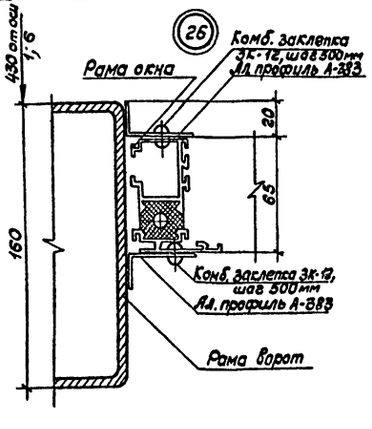

Привязан:

Инв. №

Зав. отд.	Усанов		3.1.85
ГАП	Макина		3.1.85
Н. контр.	Чиркова		3.1.85
Зав. сект.	Чкония		3.1.85
Ст. арх.	Шемякина		3.1.85

ТП 503-4-39.86 АР

Станция технического обслуживания легковых автомобилей на 20 постов

Здание станции | Стадия: Р | Лист: 31 | Листов:

Узлы 23...28/Вариант II/ | Спецспецлегконструкция

21198-02 34

Копировал Тарасова

Формат А2

Альбом II

Типовой проект

Объект

Согласовано

Согласовано

Инв. № подл. | Подпись и дата | Взам. инв. №

Спецификация к маркировочным схемам на листе 12

Марка, поз.	Обозначение	Наименование	Кол.	Масса един., кг	Примечание
		Узел 29			
А-268	ГОСТ 8617-81	Ал. профиль	13,0 п.м	0,825	
А-383	То же	Ал. профиль	13,0 п.м	0,251	
В6х25	ТУ36-2142-78	Самон. винт	14 шт.	8,1	Масса дана для 1000 шт.
3к-12	ТУ 36-2088-77	Комб. заклепка	22 шт.	2,2	То же
—	ТУ6-05-1473-76	Эластичный пенополиуретан	0,10 м³	—	6,5 п.м
		Узел 30			
А-009	ГОСТ 8617-81	Ал. профиль	2,1 п.м	2,253	
А-149	То же	Ал. профиль	2,1 п.м	0,64	
—	ГОСТ 103-76	-5х100, ℓ=100	3 шт.	0,4	
В6х25	ТУ36-2142-78	Самон. винт	5 шт	8,1	
3к-12	ТУ36-2088-77	Комб. заклепка	10 шт.	2,2	
—	ТУ6-05-1473-76	Эластичный пенополиуретан	4,2 п.м	—	
—	ГОСТ 14791-79	Мастика	2,1 п.м	—	
4х12	ГОСТ 10621-80	Самонарезающий винт	8 шт.	2,0	
		Узел 31			
А-009	ГОСТ 8617-81	Ал. профиль	2,4 п.м	2,253	
А-009	То же	Ал. профиль	1 шт.	2,253	ℓ=50
—	ГОСТ 103-76	-5х60, ℓ=100	8 шт.	0,24	
В6х25	ТУ36-2142-78	Самон. винт	10 шт.	8,1	
—	ТУ 38-005-204-71	Губчатая морозостойкая резина, -6х10	7,2 п.м	—	

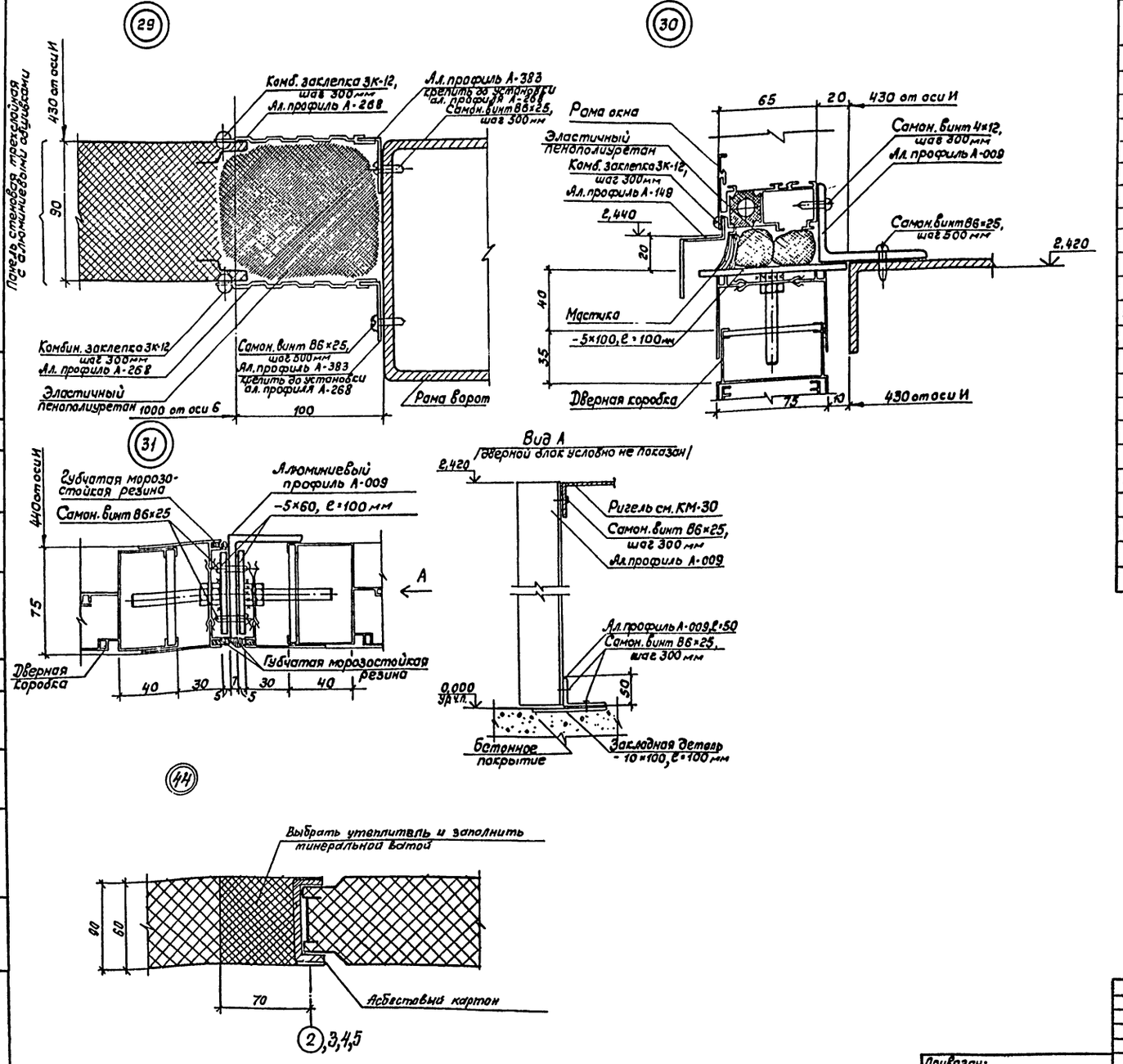

Привязан:				ТП 503-9-39.86 АР		
				Станция технического обслуживания легковых автомобилей на 20 постов		
	Зав.отд	Усанов		Здание станции	Стадия: Р	Лист: 32
	ГАП	Мохина	3.85			Листов:
	Н.контр.	Чиркова	3.85			
	Зав.сект	Чкония	3.85	Узлы 29...31/Вариант II/	Гипроспецгеконструкция	
Инв. №	Ст.арх.	Шемякина	3.85			

21198-02 35 Копировал Тарасова Формат А2

Альбом II

Типовой проект

Согласовано

Согласовано

Объект

Инв. № подл. | Подпись и дата | Взам. инв. №

Раскрой стеновых панелей заводской резки на стройплощадке

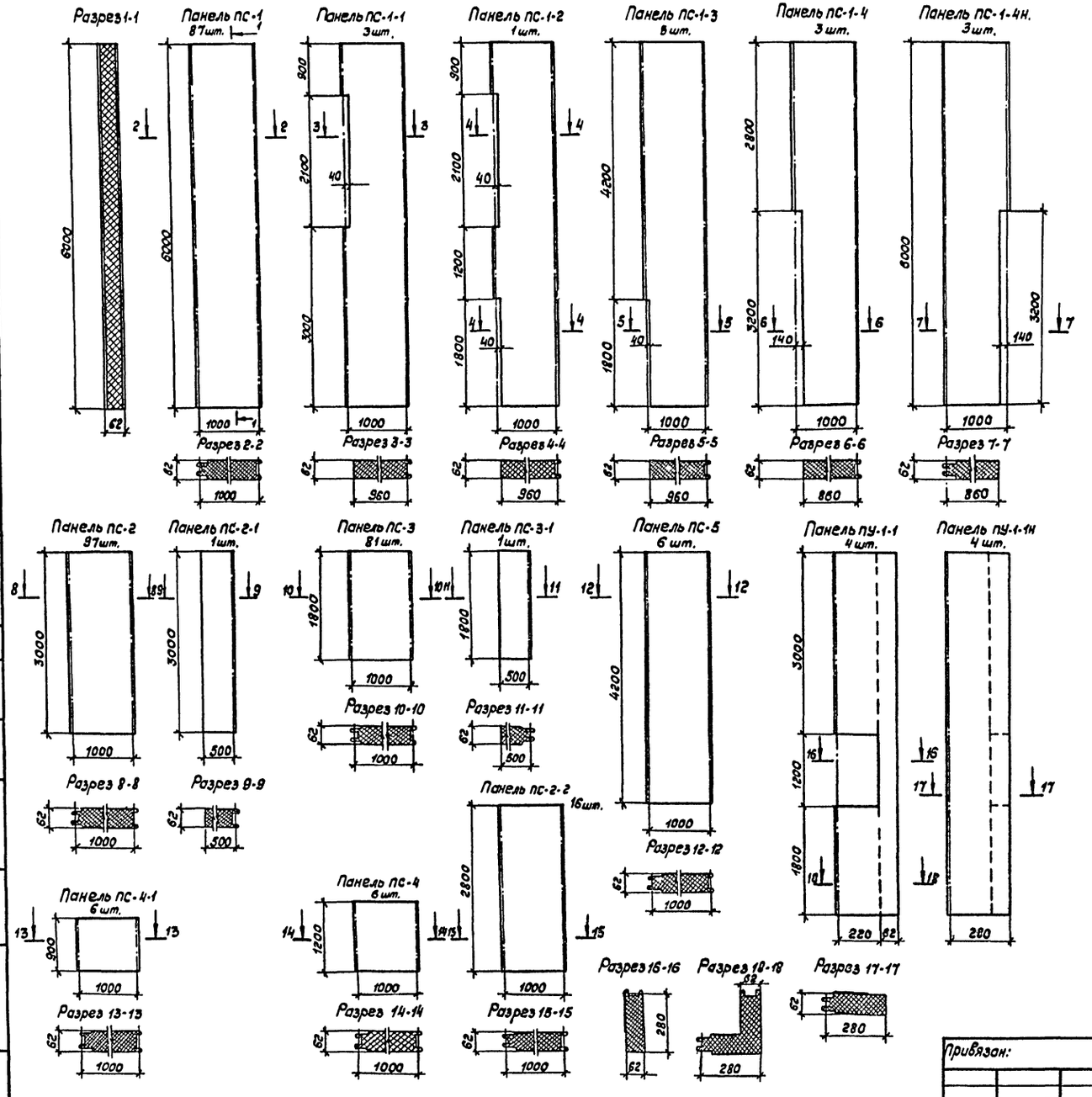

Спецификация стеновых панелей заводской резки

Марка поз.	Обозначение	Наименование	Кол.	Масса, кг	Примечание
ПС-1	ГОСТ 23486-76	Панели металлические трехслойные, стеновые с утеплителем из пенополиуретана	102 шт.	10791,6	дл. 6000
ПС-2			114 шт.	6030,6	дл. 3000
ПС-3			84 шт.	2657,0	дл. 1800
ПС-4			12 шт.	253,8	дл. 1200
ПС-5			6 шт.	444,3	дл. 4200
ПУ-1	ТУ 36-1980-76	Панели стеновые трехслойные со стальными профилированными листами и утеплителем из пенополиуретана	12 шт.	762,0	дл. 6000

Спецификация панелей для утепления стаканов зенитных фонарей

Марка поз.	Обозначение	Наименование	Кол.	Масса кг	Примечание
ПС-4	ГОСТ 23486-76	Панели металлические трехслойные стеновые с утеплителем из пенополиуретана	144 шт.	3045,6	дл. 1200

Таблица заводской резки панелей длиной 7,2 м

Марка завода	Схема резки	Кол.	Примечание
СПР60-7,2	ПС-1, ПС-4 (6000, 1200)	102	ПС-1 - 102 шт. ПС-4 - 102 шт.
	ПС-2, ПС-2, ПС-4 (3000, 3000, 1200)	54	ПС-2 - 108 шт. ПС-4 - 54 шт.
	ПС-3, ПС-3, ПС-3, ПС-3 (1800, 1800, 1800, 1800)	21	ПС-3 - 84 шт.
	ПС-5, ПС-2 (4200, 3000)	6	ПС-5 - 6 шт. ПС-2 - 6 шт.
	Итого	184 шт. СПР 60-7,2	

1. Маркировочную схему стеновых панелей см. на листе 11.
2. В проекте обеспечена безотходная резка панелей заводской марки СПР-60 длиной 7,2 м. Количество панелей 184 шт.
3. Панели ПС-1-1, ПС-1-2, ПС-1-3, ПС-1-4, ПС-1-4н изготавливаются на стройплощадке из панелей ПС-1 заводской резки. Аналогично из панели ПС-2 изготавливается панель ПС-2-1, ПС-2-2; из панелей ПС-3 - панели ПС-3-1; из ПС-4 - панели ПС-4-1; из ПУ-1 - панели ПУ-1-1, ПУ-1-1н.

Привязан:

Инв. №

Зав. отд.	Усанов		31.85
ГАП	Макиня		31.85
Н. контр.	Чиркова		31.85
Зав. сект.	Чкония		31.85
Ст. арх.	Шемякина		31.85

ТП 503-4-39.86 АР

Станция технического обслуживания легковых автомобилей на 20 постов

Здание станции

Стадия	Лист	Листов
Р	33	

Панели ПС-1...ПС-5; ПУ-1 /вариант I/

Гипроспецлегконструкция

Копировал Тарасова 21198-02 36 Формат А2

Альбом II

Типовой проект

согласовано

согласовано

Объект

Инв.№ подл. | Подпись и дата | Взам.инв.№

Раскрой стеновых панелей заводской резки на стройплощадке

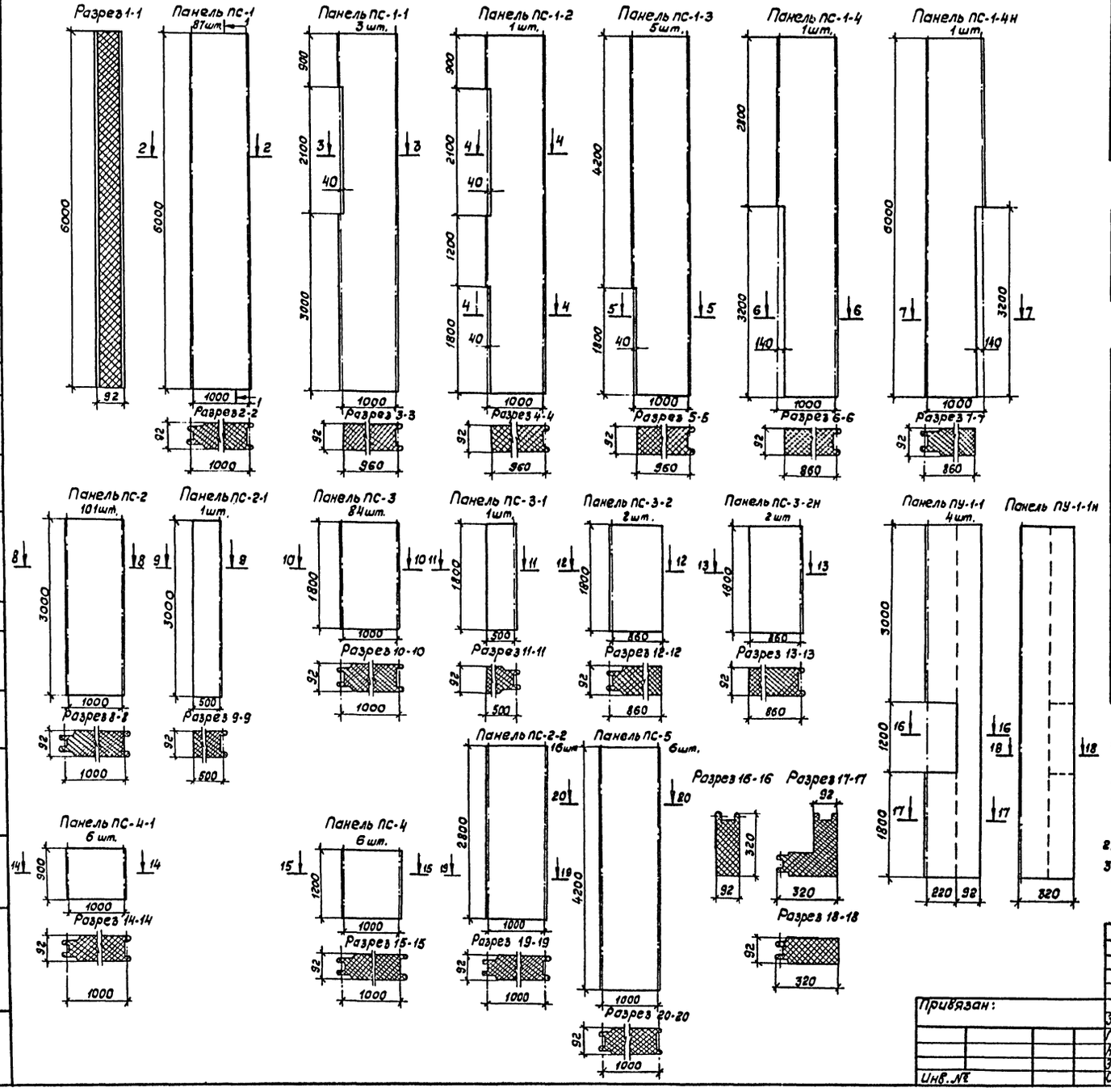

Спецификация стеновых панелей заводской резки

Марка, поз.	Обозначение	Наименование	Кол.	Масса кг	Примечание
ПС-1	ГОСТ 23486-79	Панели металлические трехслойные стеновые с утеплителем из пенополиуретана	98 шт.	5161,0	Дл. 6000
ПС-2			118 шт.	3107,0	Дл. 3000
ПС-3			88 шт.	1390,3	Дл. 1800
ПС-4			12 шт.	126,4	Дл. 1200
ПС-5			6 шт	221,0	Дл. 4200
ПУ-1	ТУ-36-1930-76	Панели стеновые трехслойные с алюминиевыми обшивками и заполнителем из жесткого пенополиуретана	12 шт.	346,0	Дл. 6000

Спецификация панелей для утепления стаканов зенитных фонарей

Марка, поз.	Обозначение	Наименование	Кол.	Масса кг	Примечание
ПС-4	ГОСТ 23486-79	Панели металлические трехслойные с утеплителем из пенополиуретана	142 шт.	1498,0	Дл. 1200

Таблица заводской резки панелей длиной 7,2м

Марка завода	Схема резки	Кол.	Примечание
ПР-80	1000 ПС-1 6000 ПС-4 1200	98 шт.	ПС-1 - 98 шт. ПС-4 - 98 шт
	1000 ПС-2 3000 ПС-2 3000 ПС-4 1200	56 шт.	ПС-2 - 112 шт. ПС-4 - 56 шт.
	1000 ПС-3 1800 ПС-3 1800 ПС-3 1800 ПС-3 1800	22 шт.	ПС-3 - 88 шт.
	1000 ПС-5 4200 ПС-2 3000	6 шт	ПС-5 - 6 шт. ПС-2 - 6 шт.
	Итого	182 шт. ПР-80	

1. Панели ПС-1-1, ПС-1-2, ПС-1-3, ПС-1-4, ПС-1-4Н изготавливаются на стройплощадке из панелей ПС-1 заводской резки. Аналогично из панели ПС-2 изготавливается панель ПС-2-1, ПС-2-2, из панелей ПС-3 - панели ПС-3-1, ПС-3-2, ПС-3-2Н, из ПС-4 - панели ПС-4-1, из ПУ-1 - панели ПУ-1-1, ПУ-1-1Н. Резку панелей производить шлифмашиной.
2. Маркировочную схему стеновых панелей см. на листе 12.
3. В проекте обеспечена безотходная резка панелей заводской марки ПР-80 длиной 7,2м. Количество панелей 182 штуки.

Привязан:

Инв.№

Зав.отд.	Усанов		3.1.85
ГАП	Махиня		3.1.85
Н.контр.	Чиркова		31.85
Зав.сект.	Чхония		3.1.85
Ст.арх.	Шемякина		31.85

ТП 503-4-39.86 АР

Станция технического обслуживания легковых автомобилей на 20 постов

Здание станции

Стадия	Лист	Листов
Р	34	

Панели ПС-1...ПС-5; ПУ-1; /вариант II/

Гипроспецгеконструкция

Копировал Тарасова 21198-02 37 Формат А2

Альбом II

Типовой проект

Объект

Согласовано

Согласовано

Инв. № подл. | Подпись и дата | Взам. инв. №

Схема 1

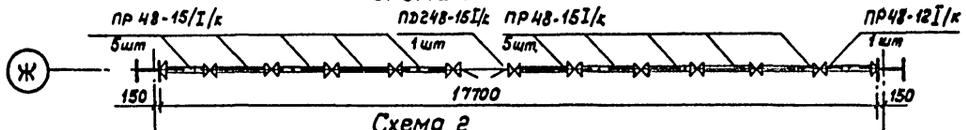

Схема 2

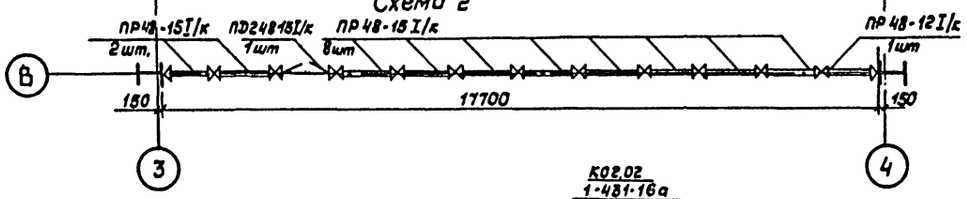

Схема 3

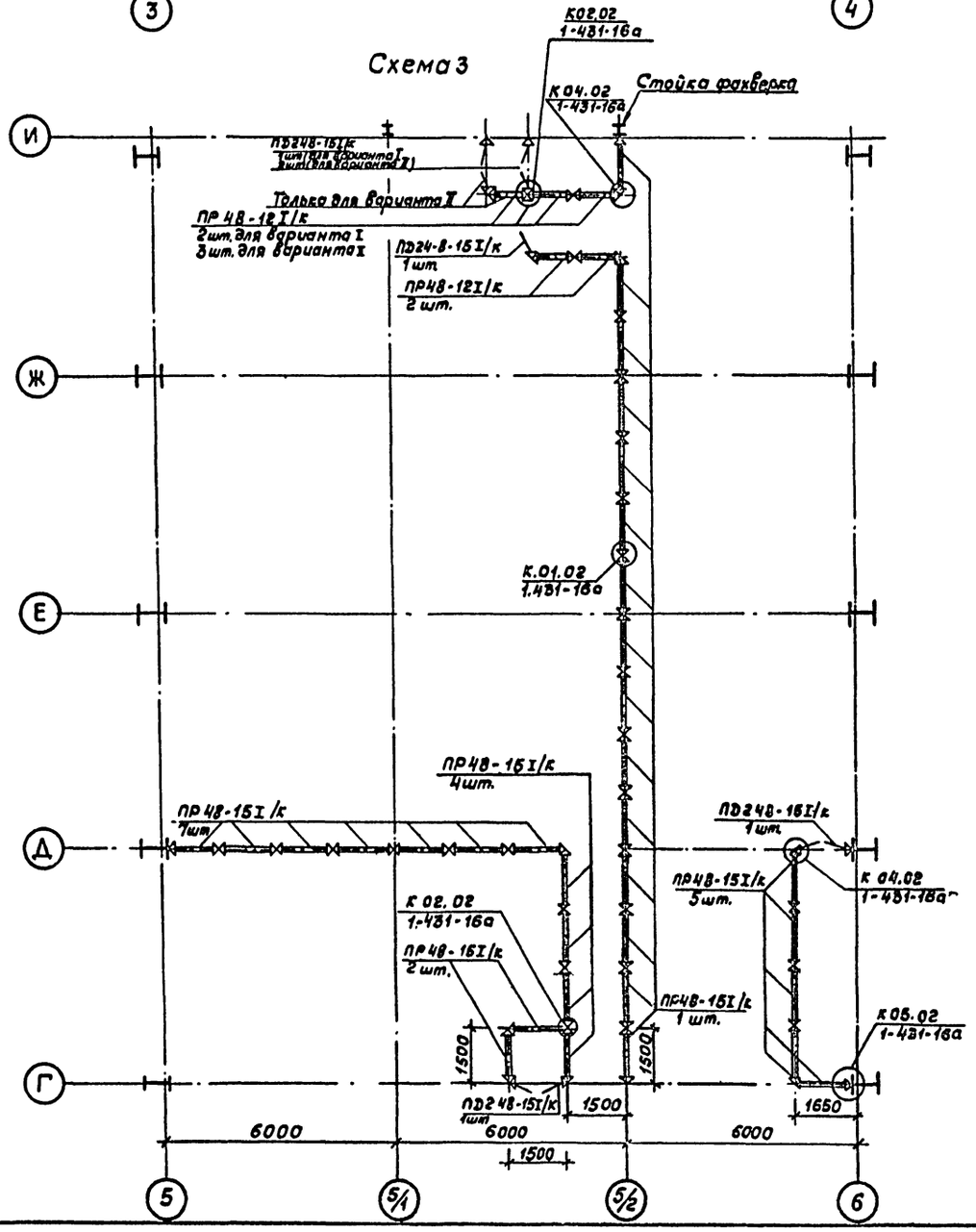

Спецификация изделий и материалов комплектной поставки к маркировочным схемам перегородок панельных алюминиевых

Марка, поз.	Обозначение	Наименование	Кол.* шт.	Масса ед., кг	Примечания
ПР48-15I/к	ТУ 36-2024-77 сер. 1.431-16а	Каркас перегородки рядовой	53	41,16	В т.ч. резины 1,17кг
ПР48-12I/к	То же	То же	6/7	32,75	В т.ч. резины 0,72кг
ПД248-15I/к	То же	Каркас переворотки дверной	5/6	70,04	В т.ч. резины 1,6кг
К.01.02	То же	Комплект элементов стыка двух панелей	48	6,66	
К.02.02	То же	Комплект элементов стыка трех панелей	2	4,00	
К.04.02	То же	Комплект элементов стыка двух элементов 90°	9/10	6,43	
К.05.02	То же	Комплект элементов примыкания к стене	7	6,30	
УД01.00	То же	Упор дверной	12/14	0,50	
Б001.01.	То же	Верхняя направляющая	12/14	7,45	
Б001.02	То же	Лежень	12/14	6,18	
ПА-462 -6000	То же	Плинтус	22/28	1,45	
ПА-262 -0950	То же	Кронштейн	120	0,40	
—	ГОСТ 17473-72	Винты М5х25.58.019	80	—	
—	То же	Винты М 8х26.58.019	60	—	
—	ГОСТ 11371-78	Шайба 8.01.019	60	—	
ПР-61	ТУ 38-005-204-71	Резина НО-68-I	300 м	0,02	
ПР-68	То же	То же	220 м	0,036	

* В числителе приведено количество для I варианта, в знаменателе для II варианта

Спецификация материалов некомплектной поставки к маркировочным схемам перегородок панельных алюминиевых

Марка поз.	Обозначение	Наименование	Кол. шт.	Масса ед. кг.	Примечание
Б001.03	ГОСТ 111-78	Стекло оконное 5×1445×1350	113	3,05	
Добор	То же	Стекло оконное 5×1445×1050	8	2,75	
Б003.01	То же	Стекло оконное 5×535×1375	10	4,6	
Б001.04	ГОСТ 8590-72	Декоративный пластик 5×725×1350	54	—	
Б002.01	То же	Декоративный пластик 5×790×1350	59	—	
Добор	То же	Декоративный пластик 5×725×1050	4	—	
Добор	То же	Декоративный пластик 5×790×1050	4	—	
Б001-05	ГОСТ 5-72	Подкладка текстолит 11×19×100	1300	—	
—	ОСТ6-05-407-75	Поропласт марки ППУ-3	90 м	1,11	
—	ГОСТ 8486-66	Брус деревянный 100×75	100 м	—	

Привязан:

Инв. №

Зав.отд.	Усанов		9.1.85
ГАП	Махина		9.1.85
Н.контр.	Чиркова		9.1.85
Зав.сект.	Чкония		9.1.85
Арх.	Бабкина		9.1.85

ТП 503-4-39.86 АР

Станция технического обслуживания легковых автомобилей на 20 постов

Здание станции

Стадия	Лист	Листов
Р	35	

Схемы перегородок панельных алюминиевых

Гипроспецавтоконструкция

Альбом II

Типовой проект

Объект

Согласовано

Согласовано

Инв. № подл. | Подпись и дата | Взам. инв. №

Схема дополнительных прогонов для крепления перегородок панельных алюминиевых по буквенным осям

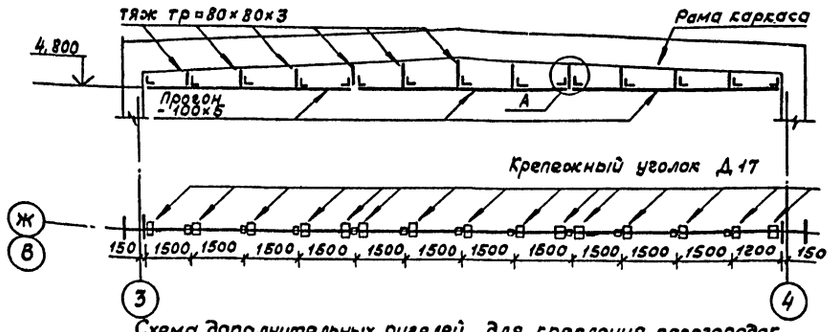

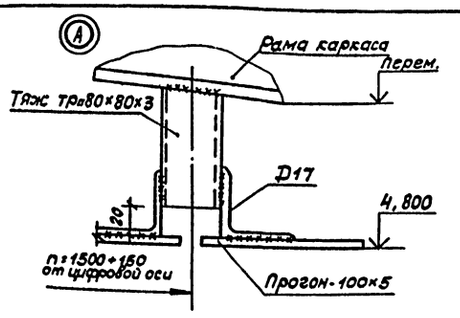

Спецификация материалов к маркировочным схемам расположения дополнительных прогонов

Марка поз.	Обозначение	Наименование	Кол.*	Масса ед., кг	Примечание
–	ТУ 36-2287-80	тяж тр 80×80×3	2/4 м	0,43	
–	ГОСТ 103-76	прогон-100×5, ℓ=6000 мм	8/16 шт.	22,5	
Д17	Шифр ДП-77	крепежный уголок L 50×5, ℓ=80 мм	90/180 шт.	0,144	
РР-1-1	Серия 1.432.2-17.2РР	Ригель, ℓ=5960 мм	9/18 шт.	49,6	

* В числителе приведено количество для варианта I, в знаменателе – для варианта II

Схема дополнительных ригелей для крепления перегородок панельных алюминиевых по цифровым осям.

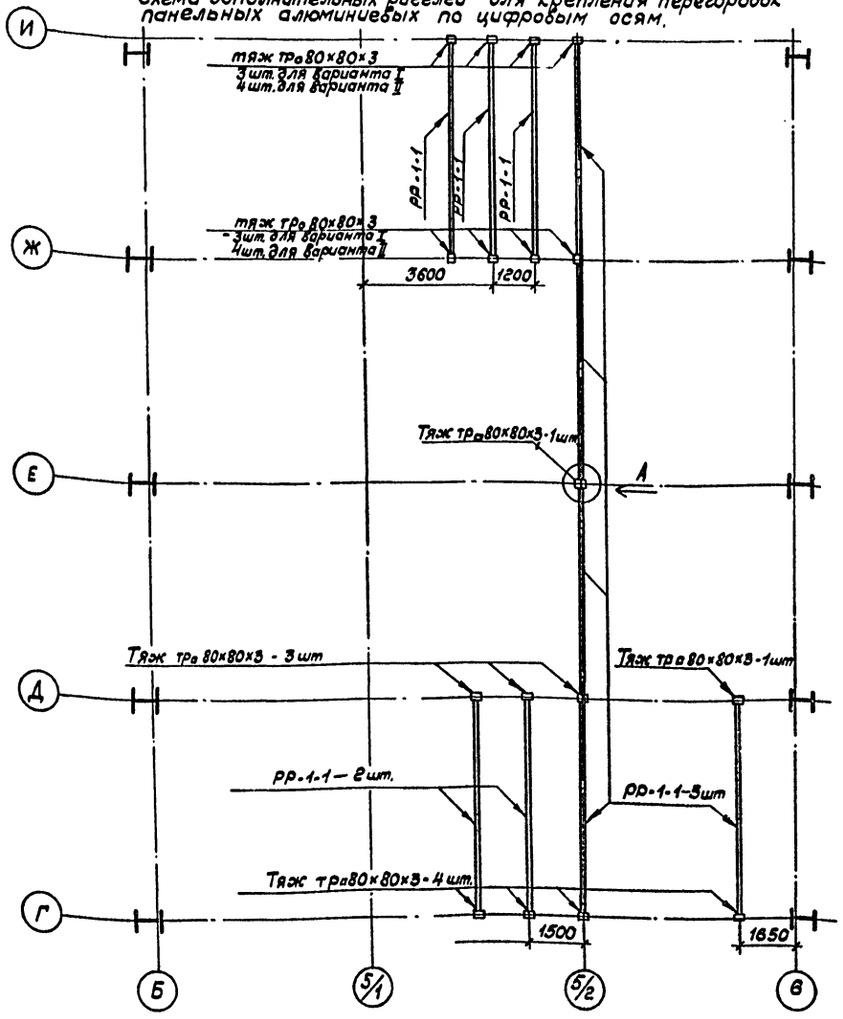

Вид А

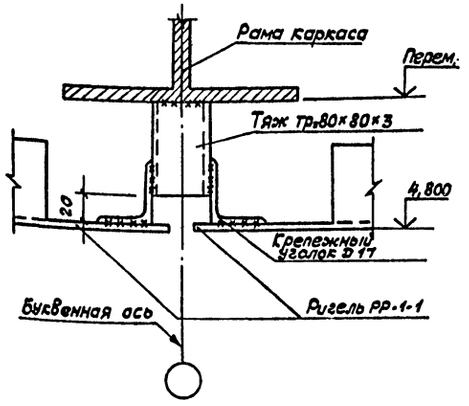

					ТП 503-4-39.86	АР
					Станция технического обслуживания легковых автомобилей на 20 постов	
Привязан:					Здание станции	Стадия: Р; Лист: 36; Листов:
	Завотд.	Усанов		3.1.85		
	ГАП	Махиня		3.1.85		
	Н. контр.	Чиркова		3.1.85	Схемы дополнительных прогонов и ригелей для крепления перегородок панельных алюм. ригелях	Кировгражданпроект
	Зав. сект.	Чкония		3.1.85		
Инв. №	Арх.	Бабенина		3.1.85		

2Н98-02 39 Копировал Тарасова Формат А2

Альбом II

Типовой проект

Согласовано

Объект

Согласовано

Согласовано

Инв.№ подл. | Подпись и дата | Взам. инв.№

39

Конструкция чистого пола
Монолитная железобетонная тила /см. КМ-24/
Стальной профилированный настил НТ8-680-1.0

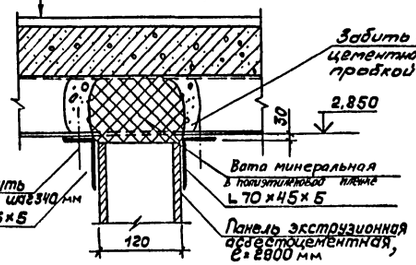

40

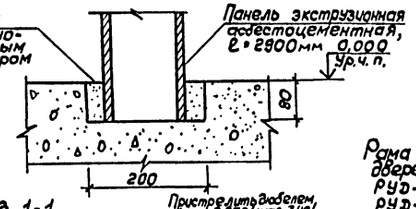

Разрез 1-1

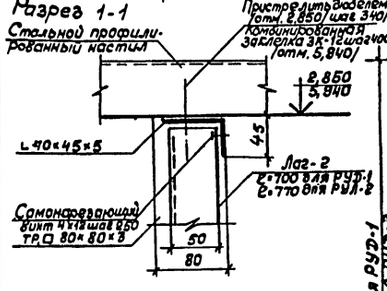

Разрез 2-2

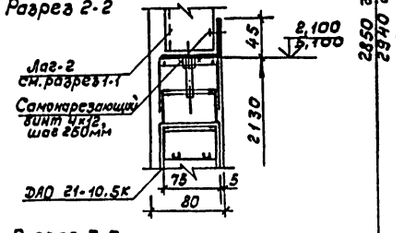

Разрез 3-3

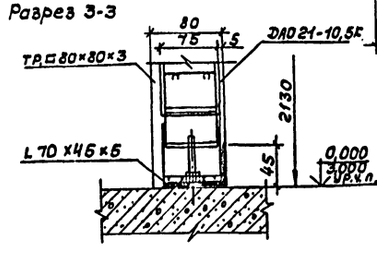

Рама для установки дверей
РУД-1 на отм. 0,000
РУД-2 на отм. 3,000

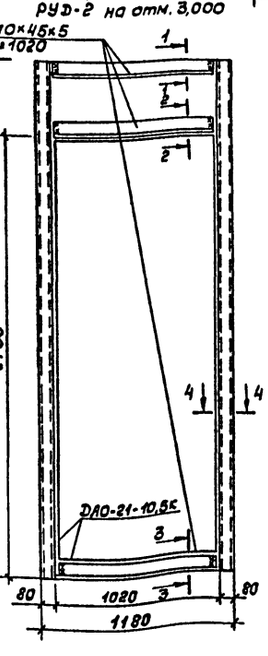

41

Кровля /см. разрез 1-1 лист 9/
Утеплитель /см. разрез 1-1 лист 9/
Стальной профилированный настил Н60-782-0.8

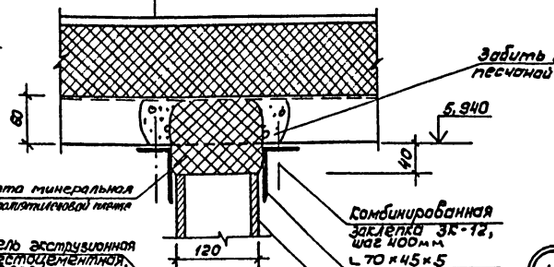

42

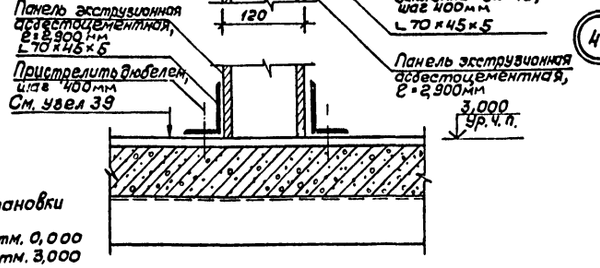

Разрез 4-4

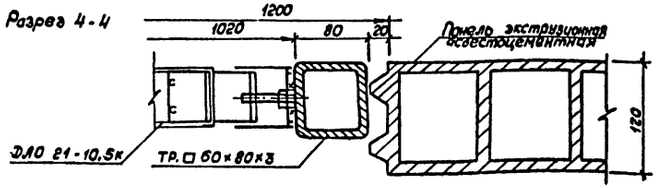

44

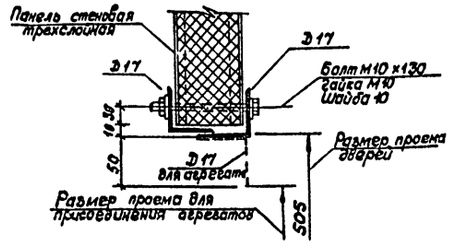

43

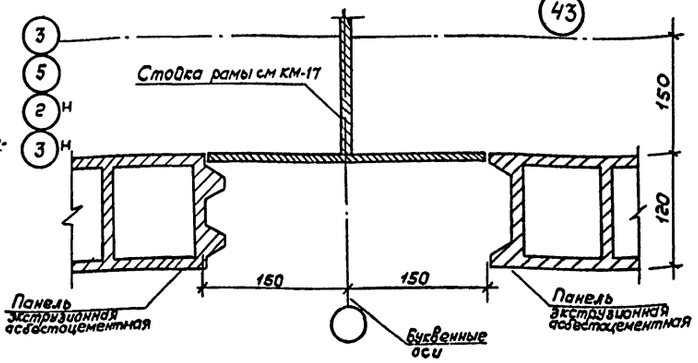

Ведомость панелей экструзионных асбестоцементных

Марка	Обозначение	Наименование	Кол. шт.	Масса ед., кг	Примечание
	ТУ 21-24-79-76	Панель экструзионная асбестоцементная, ширина 600мм, толщина 120 мм.	500		г=6000мм
	То же	То же, ширина 300мм	800		г=3000мм
	То же	То же, ширина 600мм	52*		г=6000мм

*Панели приняты для выполнения цоколя.

Панели экструзионные асбестоцементные шириной 300мм и высотой 3000 мм поставлять без заполнения утеплителем

Привязан:				503-4-39.86	АР
				Станция технического обслуживания легковых автомобилей на 20 постов	
Инв.№	Зав.отд.	Усанов	3.1.85	Здание станции	Стадия: Р; Лист: 37; Листов:
	ГИП	Макиня	3.1.85		
	Н. контр.	Чкония	3.1.85	Узлы 39...44	Гипросельхозконструкция
	Зав.сект.	Чкония	3.1.85	Рама для установки дверей	
	Арх.	Бабкина	3.1.85		

21198-02 40 Копировал Тарасова Формат А2

Альбом II

Типовой проект

Объект

Согласовано

Согласовано

Инв.№ подл. | Подпись и дата | Взам.инв.№

Экран к приборам /h=650/ тип III

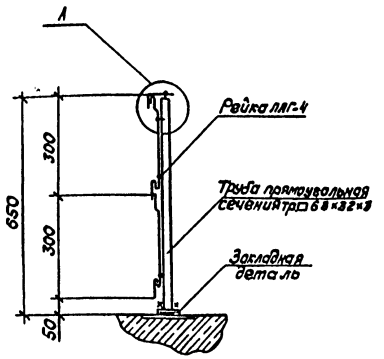

Экран к приборам /h=800/ тип I

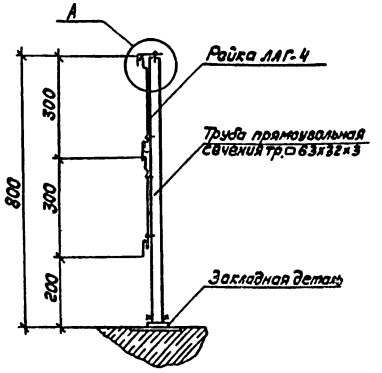

Экран к приборам/h=850/тип IV

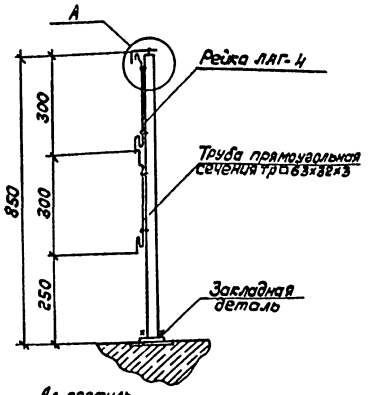

Экран к приборам/h=375/тип II

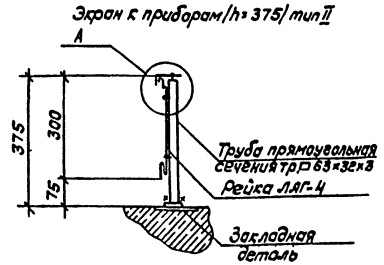

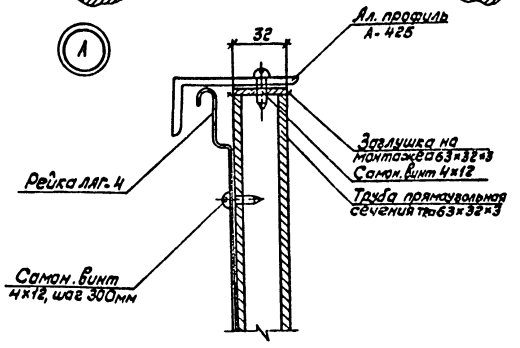

Таблица размеров экранов

N	Типы приборов	B	h	N	Типы приборов	B	h	N	Типы приборов	B	h
				12	16 секций	1800	800				
2	6 секций	800	800	13	17 секций	1900	800				
3	7 секций	900	800	14	18 секций	2000	800	23	1РТ 3000 1РТ 2000	5200	375
				15	19 секций	2100	800	24	4РТ 2000 2РТ 1000	5200	650
5	9 секций	1100	800	16	20 секций	2200	800	25	4РТ 2000	4200	650
6	10 секций	1200	800					26	3РТ 3000	3200	850
7	11 секций	1300	800	18	22 секций	2400	800	27	2РТ 3000	3200	650
8	12 секций	1400	800	19	23 секций	2500	800				
9	13 секций	1500	800	30	24 секций	2600	800	29	3РТ 4000	4200	850
10	14 секций	1600	800	20	25 секций	2700	800				
11	15 секций	1700	800								

Спецификация материалов

Марка, поз.	Обозначение	Наименование	Кол.	Масса кг	Примечание
		$t_н$=-20°С			
А-425	ГОСТ 8617-81	Ал. профиль	74м	66,6	
лаг-4	ТУ 36-1947-76	Ал. рейка	148 м	95,0	
	ГОСТ 12336-66	Тр.□ 63×32×3	60 м	270,0	
4×12	ГОСТ 10621-80	Самон. винт	1000 шт.	2,0	
		$t_н$=-30°С			
А-425	ГОСТ 8617-81	Ал. профиль	80м	72,0	
лаг-4	ТУ 36-1947-76	Ал. рейка	160 м	102,0	
	ГОСТ 12336-66	Тр.□ 63×32×3	70 м	316,0	
4×12	ГОСТ 10621-80	Самон. винт	1000 шт.	2,0	
		$t_н$=-40°С			
А-425	ГОСТ 8617-81	Ал. профиль	84 м	75,6	
лаг-4	ТУ 36-1947-76	Ал. рейка	168 м	108,0	
	ГОСТ 12336-66	Тр.□ 63×32×3	70 м	315,0	
4×12	ГОСТ 10621-80	Самон. винт	1000 шт.	2,0	

Таблица экранов к приборам

$t_н$=-20°С			$t_н$=-30°С			$t_н$=-40°С		
Тип экрана	Тип прибора	Кол-во, шт	Тип экрана	Тип прибора	Кол-во, шт	Тип экрана	Тип прибора	Кол-во, шт.
I	2	4	I	5	1	I	6	1
—"—	3	4	—"—	6	6	—"—	7	1
—"—	6	2	—"—	10	1	—"—	8	3
—"—	7	1	—"—	11	2	—"—	12	3
—"—	9	1	—"—	14	2	—"—	13	2
—"—	10	2	—"—	15	4	—"—	16	2
—"—	11	1	—"—	16	5	—"—	18	3
—"—	12	2	—"—	18	1	—"—	19	4
—"—	14	1	—"—	19	1	I	20	12
—"—	16	1	I	20	6	II	24	5
—"—	18	1	II	23	1	II	25	3
—"—	19	1	III	24	2	IV	26	1
I	20	5	III	25	4	IV	29	3
II	23	5	IV	27	3			
II	24	1						
III	25	1						
IV	27	4						
I	30	1						

Примечание:
1. Закладные детали в полах и расстановку приборов см. чертежи ОВ.

Привязан:

Инв.№

				ТП 503-4-39.86		АР
				Станция технического обслуживания легковых автомобилей на 20 постов		
Зав.отд.	Усанов		3.1.85	Здание станции	Стадия	Лист	Листов
ГАП	Махиня		3.1.85		Р	38	
Н.контр.	Чуркова		5.1.85	Экраны к приборам отопительным	Стройспецлегконструкция		
Зав.сект.	Уконина		5.1.85				
Арх.	Бабкина		3.1.85				

21198-02 41 Копировал Тарасова Формат А2

Альбом II

Типовой проект

План буфета

на отм. 0.000

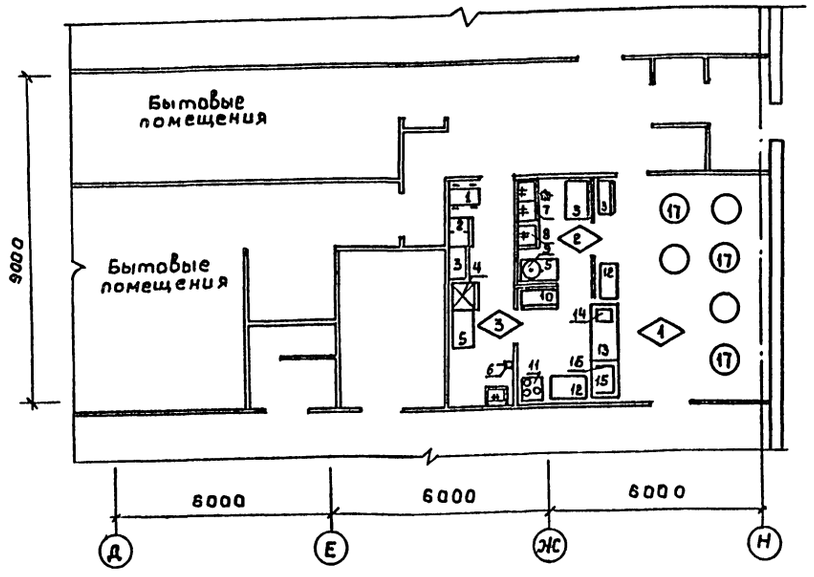

Экспликация оборудования

№№ п/п	Наименование	тип	Размеры
1	Тележка с подъемной платформой	тпп	910×715×1215
2	Шкаф для хранения одежды на 2 отделения	ШО-3	850×630×2000
3	Шкаф универсальный производственный металлический	ШУП	910×479×1620
4	Шкаф холодильный	ШХ-0.40 м	750×750×1810
5	Стол производственный	СП-1090 а	1050×630×860
6	Электросушитель для рук	ЕР-4	230×200×193
7	Ванна моечная из алюминия модулированная с 2 чашами	ВМСМ-2	1260×630×860
8	Ванна моечная из алюминия модулированная с 1 чашей	ВМСМ-1	680×630×860
9	Кипятильник электрический	КНЭ-50 м	460×390×790
10	Шкаф для хлебо-булочных изделий с дверками	ЧШК-2	1090×630×1950
11	Плита бытовая электрическая с 3-мя конфорками	Л-10	500×600×850
12	Подшкафник пристенный	ПКБ-1а	1000×600×900
13	Стойка буфетная	БС-1	1500×760×900
14	Термостоп для горячих напитков	ТЭ-25	390×380×620
15	Стойка буфетная	ВС-1а	1000×760×900
16	Витрина стеклянная наприлавочная сборная		700×600×500
17	Стол круглый высокий	ОР-12-391	h 1115; ф 800

1. Режим работы буфета односменный.
2. Количество реализуемых блюд:
   400 /. Вместе с горячими напитками/.
3. Количество работающих в буфете:
   2 человека.

Привязан:	ГИП	Рыскин		ТП 503-4-39.86 АР	
	Н.контр	Энтелис		Станция технического обслуживания легковых автомобилей на 20 постов	
	Нач.отд	Иванов		Здание станции	Стадия: Р; Лист: 39; Листов:
	Рук.гр.	Энтелис		Буфет	ГИПРОАВТОТРАНС Ленинградский филиал
Инв.№	Инжен.	Порошенко			

Инв.№ подл. | Подпись и дата | Взам.инв.№

21198-02 42

Альбом II

Типовой проект

Объект

Согласовано

Согласовано

Инв. № подл. | Подпись и дата | Взам. инв. №

Ведомость рабочих чертежей основного комплекта

Лист	Наименование	Примечание
1	Общие данные (начало)	
2	Общие данные (окончание)	
3	Техническая спецификация металла I вариант (начало)	
4	Техническая спецификация металла I вариант (продолжение)	
5	Техническая спецификация металла I вариант (продолжение)	
6	Техническая спецификация металла I вариант (продолжение)	
7	Техническая спецификация металла I вариант (продолжение)	
8	Техническая спецификация металла I вариант (продолжение)	
9	Техническая спецификация металла I вариант (окончание)	
10	Техническая спецификация металла II вариант (начало)	
11	Техническая спецификация металла II вариант (продолжение)	
12	Техническая спецификация металла II вариант (продолжение)	
13	Техническая спецификация металла II вариант (продолжение)	
14	Техническая спецификация металла II вариант (продолжение)	
15	Техническая спецификация металла II вариант (продолжение)	
16	Техническая спецификация металла II вариант (окончание)	
17	Схема расположения колонн рам, вертикальных связей, стоек фахверка	
18	Схема расположения ригелей рам и путей подвесного транспорта	
19	Схема расположения прогонов и вспомогательных рамок покрытия	
20	Схема расположения дополнительных прогонов покрытия	
21	Схемы расположения зенитных фонарей профилированного настила, отверстий под стаканы для вентиляторов и водосточные воронки	
22	Разрезы I-I... 5-5	
23	Схемы расположения балок профилированного настила и отверстий в перекрытии в осях 2-3, 4-5 на отм. 3.000	
24	Плита перекрытия монолитная на отм. 3.000	
25	Схемы расположения дополнительных прогонов в осях 2-3 и 4-5 на отм 3.000. Узлы 32, 33.	
26	Узлы 1...5	
27	Узлы 6, 7	
28	Узлы 8, 9	
29	Узлы 11...16	

Типовой проект разработан в соответствии с действующими нормами и правилами и предусматривает мероприятия, обеспечивающие взрывную, взрывопожарную и пожарную безопасность при эксплуатации здания.
Главный инженер проекта Л.С.Грибова

Продолжение

Лист	Наименование	Примечание
30	Схемы расположения ригелей фахверка	
31	Схема расположения СК1, СП1, СП2. Узлы 17...21	
32	Марки СП1 и СП2	
33	Структурная конструкция из труб	
34	Узлы 22... 27	
35	Марка СП3	
36	Узлы 28...31	

Ведомость ссылочных и прилагаемых документов

Обозначение	Наименование	Примечание
	Ссылочные документы	
Серия 1.420.3-15 Вып. I	Стальные конструкции каркасов типа "канск" одноэтажных производственных зданий с применением несущих рам из прокатных широкополочных и сварных тонкостенных двутавровых балок	
Серия 1.469-7 Вып. 4	Перекрытия зданий с крышными вентиляторами	
Серия 2.460.11	Типовые детали покрытий унифицированных одноэтажных промышленных зданий (секций) из легких металлических конструкций.	
Серия 2.460-12	Типовые детали кровель одноэтажных промышленных зданий (секций) из легких металлических конструкций	
Серия 1.435.2-20	Ворота распашные складчатые	
Серия 1.494-24 Вып. 2	Стаканы для крепления крышных вентиляторов, дефлекторов и зонтов.	
Серия 1.464.2-18 Вып. 2	Фонари зенитные с размерами светового проема 2,9×5,9 м со стальными переплетами	
Серия 1.426.2-3 Вып. 2	Балки путей подвесного транспорта пролетом 6 м	
Серия 1.432.2-17	Стены одноэтажных промышленных зданий из металлических трехслойных панелей с утеплителем из пенополиуретана	

Общие указания

1. Основной комплект рабочих чертежей марки КМ разработан на основании исходных данных, приведенных на листе АР-1.

2. Несущие конструкции разработаны для строительства в следующих климатических районах:
I-III снеговом районе;
I-III ветровом районе в соответствии со СНиП II-6-74
с сейсмичностью до 6 балов;
с расчетной температурой минус 40°С и выше.

Для ограждающих конструкций расчетная зимняя температура воздуха принята:
для основного варианта минус 30°С (I вариант);
для дополнительного варианта минус 40°С (II вариант).
Здание запроектировано для установки в районах со спокойным рельефом местности.

3. За отм. 0.000 принята отметка чистого пола здания станции, что соответствует абсолютной отметке....*

4. Характеристика здания и основные конструктивные решения: станция представляет собой прямоугольное в плане здание с размерами 42×72 м, которое состоит из трех основных пролетов по 18 м и двух 9-ти метровых вставок с антресолями на отм. 3.000 м. высота до низа конструкции 4.800. Здание отапливаемое.

5. За основу конструктивного решения принята рамная конструкция с использованием прокатных широкополочных и сварных тонкостенных двутавровых балок, разработанная институтом ЦНИИЛК.

В плоскости рам жесткость обеспечивается защемлением колонн в фундаментах, продольная жесткость - вертикальными связями по каждому ряду колонн и наклонными прогонами. Вертикальные связи запроектированы из стальных электросварных труб по ГОСТ 10704-76. Горизонтальные диафрагмы жесткости по кровле образуются в связевых панелях и у торцов в крайних двух шагах с каждой стороны крепления настила к прогонам в каждой волне.

6. Материал конструкций.

Конструкции каркаса запроектированы из низколегированных сталей марок 0912С по ГОСТ 19282-73 и ТУ14-1-3023-80, ВСТ3 по ГОСТ 380-71.

Фланцы из стали 14Г2 АФ-12 по ГОСТ 19282-73. Необходимым условием является испытание материала фланцев на заводе-изготовителе на статическое растяжение на образцах, вырезанных из листов в направлении толщины по специальной методике.

Болты нормальной точности изготовления класса 5,8 по ГОСТ 7798-70. Требования к болтам и гайкам по разделу 2 СНиП П-23-81.

„Высокопрочные болты - М24-6д, 110 ХЛТ по ГОСТ 22353-77 из стали 40Х "селект" Гайки - М24-6Н, 110 ХЛТ по ГОСТ 22354-77. Шайбы по ГОСТ 22355-77. Технические требования к высокопрочным болтам, гайкам и шайбам по ГОСТ 22356-77.

Материалы для сварки применять в соответствии с СНиП II-2-81.

7. Антикоррозионная защита металлоконструкций выполняется в соответствии со СНиП II-28-73.

8. Здание оборудовано тремя подвесными кранами 1-16, 2-15-06-380 по ГОСТ 7890-73 в осях 1-2 и двумя подвесными кранами 2-16, 2-15-06-380 по ГОСТ 7890-73 в осях 3-4.

9. Изготовление металлоконструкций выполнять в соответствии со СНиП III-18-75

10. Монтаж металлоконструкций выполнять в соответствии со СНиП III-18-75 и и "Проектом производства работ", разработанным специализированной организацией.

* - Заполняется при привязке

Инв. №				Привязан:
				ТП 503-4-39.86 КМ
				Станция технического обслуживания легковых автомобилей на 20 постов
Гл. арх. ин.	Галустян	[illegible]	3.1.85	Здание станции — Стадия: Р; Лист: 1; Листов: 36
Зав. отд.	Грибова	[illegible]	3.1.85	
Н. контр.	Венсицева	[illegible]	3.1.85	Общие данные (начало) — Гипроспецпроконструкция
Гл. констр.	Рекач	[illegible]	3.1.85	
Вып.	[illegible]	[illegible]	3.1.85	

Альбом II

Типовой проект

Объект

Согласовано

Согласовано

Взам. инв. №

Подпись и дата

Инв. № подл.

Расчетная схема рамы

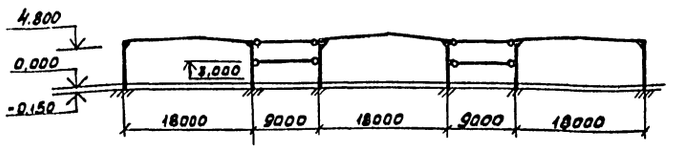

Снеговая нагрузка

Таблица 2

Наименование	Нормативная нагрузка, кгс/м²	Коэффициент перегрузки	Расчетная нагрузка, кгс/м²
Вес негового покрова - III район	100,0	1,4	140,0
Итого:	100,0		140,0

Нагрузки от технологического оборудования

Таблица 6

Наименование	Нормативная нагрузка, кгс/м²	Коэффициент перегрузки	Расчетная нагрузка, кгс/м²
Технологическая нагрузка от подвески труб пожаротушения, воздуховодов, вентиляции, трубопроводов теплоснабжения.	60,0	1,2	72,0
Итого:	60,0		72,0

Нагрузки на покрытие

Таблица 1

Наименование	Нормативная нагрузка, кгс/м²	Коэффициент перегрузки	Расчетная нагрузка, кгс/м²
Расчетная температура наружного воздуха минус 20°С			
Профилированный настил Н60-782-0,8	13,3	1,05	14,0
Пароизоляция	4,0	1,3	6,2
Утеплитель γ=200 кг/м³; h=40 мм	8,0	1,3	10,4
Гидроизоляция - 4 слоя	20,0	1,3	26,0
Защитный слой из гравия	40,0	1,3	52,0
Собственный вес конструкций покрытия	30,0	1,05	33,0
Итого:	116,3		140,6
Расчетная температура наружного воздуха минус 30°С			
Профилированный настил Н60-782-0,8	13,3	1,05	14,0
Пароизоляция	4,0	1,3	5,2
Утеплитель γ=200 кг/м³; h=60 мм	12,0	1,3	14,6
Гидроизоляция - 4 слоя	20,0	1,3	26,0
Защитный слой из гравия	40,0	1,3	52,0
Собственный вес конструкций покрытия	30,0	1,05	33,0
Итого:	119,3		144,8
Расчетная температура наружного воздуха минус 40°С			
Профилированный настил Н60-782-0,8	13,3	1,05	14,0
Пароизоляция	4,0	1,3	5,2
Утеплитель γ=200 кг/м³; h=100 мм	20,0	1,3	26,0
Гидроизоляция - 4 слоя	20,0	1,3	26,0
Защитный слой из гравия	40,0	1,3	32,0
Собственный вес конструкций покрытия	30,0	1,05	33,0
Итого:	127,3		156,2

Ветровая нагрузка

Таблица 3

Наименование	Нормативная нагрузка кгс/м²	Коэффициент перегрузки	Расчетная нагрузка кгс/м²
Скоростной напор ветра - I район	27,0	1,2	32,4
Итого:	27,0		32,4

Нагрузка от ограждения

Таблица 4

Наименование	Нормативная нагрузка, кгс/м²	Коэффициент перегрузки	Расчетная нагрузка, кгс/м²
Расчетная температура наружного воздуха минус 20°С; минус 30°С			
Наружные стены - панели металлические трехслойные с утеплителем из пенополиуретана (со стальными обшивками)	17,7	1,3	23,0
Итого:	17,7		23,0
Расчетная температура наружного воздуха минус 40°С			
Наружные стены - панели металлические трехслойные с утеплителем из пенополиуретана (с алюминиевыми обшивками)	10,0	1,3	13,0
Итого:	10,0		13,0

Нагрузка на перекрытие на отм. 3,000

Таблица 7

Наименование	Нормативная нагрузка, кгс/м²	Коэффициент перегрузки	Расчетная нагрузка, кгс/м²
В осях А-Г			
Нагрузка от технологического оборудования и коммуникаций	400,0	1,2	480,0
Линолеум обычный γ=1200 кг/м³	6,0	1,3	7,8
Прослойка из холодной мастики на водостойких вяжущих γ=1600 кг/м³	1,5	1,3	2,0
Бетон марки 300; γ=2000 кг/м³; h=70 мм	182,0	1,1	200,2
Профилированный настил Н79-680-1,0	15,3	1,1	16,8
Итого:	604,8		706,8
В осях Г-И			
Нагрузка от технологического оборудования и коммуникаций	400,0	1,2	480,0
Бетон марки 300; γ=2000 кг/м³; h=70 мм	182,0	1,1	200,2
Профилированный настил Н79-680-1,0	15,3	1,1	16,8
Итого:	597,3		697,0

Нагрузка от подвесных кранов

Таблица 5

Наименование	Нормативная нагрузка, кгс/м²	Коэффициент перегрузки	Эквивалентная равномерно-распределенная нагрузка кгс/м²
Нагрузка от подвесных кранов			
Грузоподъемностью 1,0 т			40,0
Грузоподъемностью 2,0 т			65,0

Привязан

Инв. №

Зав. отд.	Грибова		12.10.84
Н. контр.	Веневцева		10.10.84
Гл. констр.	Рекач		12.10.84
Инж.	Перетягина		10.10.84
Ст. инж.	Чуренкова		10.10.84

ТП 503-4-39.86 КМ

Станция технического обслуживания легковых автомобилей на 20 постов.

Здание станции

Стадия	Лист	Листов
Р	2	

Общие данные (окончание)

Гипроспецлегконструкция

21198-02 44

Копировал Музыченко

Формат А2

Альбом III

Типовой проект

Вид профиля и ГОСТ, ТУ	Марка металла и ГОСТ	Обозначение и размер профиля мм	№ п/п	Код: марки металла	Код: вида профиля	Код: сортамента	Количество шт.	Длина, мм	Масса металла по элементам конструкций, т: Колонны	Фахверки	Балки, подкрановые конструкции	Балки покрытия: фермы	Балки покрытия: прогоны кровли	Связи	Прогоны: покрытия	Прогоны: для подвески кран. путей	Перекрытия многоэтажных каркасов: балки	Перекрытия многоэтажных каркасов: прогоны	Элементы сборно-разборных конструкций (ручки, петли и т.п.)	По чертежам марки АР	Общая масса, т	Масса потребности в металле по кварталам (заполняется изготовителем), т: I	II	III	IV	Запланируется ВЦ
									Код элемента конструкции: 528111	528112	526180	528133		528180	528170		526182		–	–						
Типовые конструкции																										
Сталь горячекатаная двутавры и тавры с параллельными гранями полок ТУ 14-2-24-72	09Г2С-6 ГОСТ 19281-73	I 40Ш1	1						29,200												29,200					
	Итого:		2						29,200												29,200					
Балки двутавровые и швеллеры стальные специальные ГОСТ 19425-74	ВСт3 сп5 ГОСТ 380-71	I36М	3								6,250										6,250					
	Итого:		4								6,250										6,250					
Сталь горячекатаная швеллеры ГОСТ 8240-72	ВСт3 кп2 ГОСТ 380-71	С 20	5								0,440										0,440					
	Итого:		6								0,440										0,440					
Сталь прокатная угловая равнополочная ГОСТ 8509-72	ВСт3 кп2 ГОСТ 380-71	L 100×7	7								0,500										0,500					
		L 160×10	8								0,100										0,100					
	Итого:		9								0,600										0,600					
Профили замкнутые сварные квадратные и прямоугольные ГОСТ 25577-83	ВСт3кп2; ГОСТ 380-71	□ 180×4	10											1,000							1,000					
	09Г2С-6; ГОСТ 19281-73	□ 180×6	11							5,07											5,070					
	Итого:		12							5,07				1,000							6,070					
Сталь прокатная широкополосная универсальная ГОСТ 82-70	ВСт3кп2; ГОСТ 380-71	s 4	13							0,38											0,380					
	09Г2С-6 ГОСТ 19282-73	s 6	14							0,17	0,014	15,680		0,021							15,885					
		s 8	15						0,224			0,588									0,812					
		s 10	16						0,350		1,050	0,182									1,582					
	ВСт3кп2; ГОСТ 380-71	s 10	17						0,350					0,196							0,546					
	09Г2С-Е ГОСТ 19282-73	s 12	18						0,140			0,196									0,336					
		s 14	19									22,820									22,820					
		s 16	20						2,170												2,170					
	14Г2АФ-12 ГОСТ 19282-73	s 25	21						0,462	0,77											1,232					
		s 30	22									3,220									3,220					
	09Г2С-6; ГОСТ 19282-73	s 55	23									8,974									8,974					
	Итого:		24						6,580												6,580					
			25						10,276	1,32	1,064	51,66		0,217							64,537					

Согласовано

Согласовано

Инв. № подл. | Подпись и дата | Взам. инв. №

Привязан

Инв. №

Зав. отд	Грибова		12.10.84
Н. контр.	Вечавцева		10.10.84
Гл. конструктор	Рекач		2.10.84
Инж.	Португалов		3.10.84

ТП 503-4-39.86 КМ

Станция технического обслуживания легковых автомобилей на 20 постов

Здание станции

Стадия	Лист	Листов
Р	3	

Техническая спецификация металла I вариант /начало/

Гипростальконструкция

Альбом II

Типовой проект

Согласовано

Согласовано

Инв. № подл. | Подпись и дата | Взам. инв. №

Вид профиля и ГОСТ, ТУ	Марка металла и ГОСТ	Обозначение и размер профиля, мм	№ п/п	Код: термический	Код: электрод	Код: сварочная проволока	Количество шт	Длина, мм	Масса металла по элементам конструкций, т: Колонны (526111)	Фахверки (526112)	Балки подстропильных ферм (526120)	Ригели (526153)	Фонари (526160)	Прогоны: фонарей (526170)	Прогоны: для крепления ограждения (526182)	Прогоны: прочие	Элементы, не вошедшие в спецификацию (по чертежам марки АР)	Общая масса, т	Масса потребности в металле по кварталам (заполняется изготовителем), т: I	II	III	IV	Заполняется ВЦ
				Код элемента конструкций					526111	526112	526120	526153	526160	526170	526182								
Ригели фахверка:	Серия 1.432.2-17																						
рр. 1-1	ВСт3 кп2 ГОСТ 380-71	гнС 160-60×4	26				156			8,20									8,200				
	Итого:		27							8,20									8,200				
Опорные консоли К-1	Серия 1.432.2-17 ВСт3 кп2 ГОСТ 380-71		28				174			0,88									0,880				
	Итого:		29							0,88									0,880				
Зенитные фонари: ЗФГ-М3×6м	Серия 1.464.2-18.82 ВСт3 кп2 ГОСТ 380-71		30				14											11,581	11,581				
	Итого:		31															11,581	11,581				
Элементы кровли: пов. 3	Серия 2.460-11 ВСт3 кп2 ГОСТ 380-71		32																0,450				
	Итого:		33																0,450				
Стаканы под вентиляторы С1	Серия 1.494-24, Вып2 ВСт3 кп2 ГОСТ 380-71		34																0,880				
С2			35																0,860				
С3			36																0,240				
С4			37																0,780				
	Итого:		38																2,760				
Поддоны под водосточные воронки: ПСО1	Серия 2.460-11 ВСт3 кп2 ГОСТ 380-71		39				12												0,100				
	Итого:		40																0,100				
Ворота распашные складчатые РСВ к 3,6×3,6	Серия 1.435.2-20 ВСт3 кп2 ГОСТ 380-71		41				6												4,240				
	Итого:		42																4,240				
Лестничные марши переходные площадки и ограждения к ним: ЛГ15	ГОСТ 23120-78 ВСт3 кп2 ГОСТ 380-71		43				2												0,484				
ПЛГ 7			44				2												0,090				
ПЛГ 2			45				2												0,042				

ТП 503-4-39.86 НМ

Станция технического обслуживания легковых автомобилей на 20 постов

Здание станции

Стадия	Лист	Листов
Р	4	

Привязан:

Инв. №

Зав.отд.	Трибова		3.85
Н.контр.	Семенцева		3.85
Гл.констр.	Рекач		3.85
Инж.	Уздетрано		3.85

Техническая спецификация металла 1 варианта (привязочный)

Гипроспецавтоконструкция

Альбом II

Типовой проект

Вид профиля и ГОСТ, ТУ	Марка металла и ГОСТ	Обозначение и размер профиля мм	№ п/п	Код: Марки металла	Код: Вида профиля	Код: Размера профиля	Количество, шт	Длины, мм	Масса металла по элементам конструкций: Колонны	Фахверки	Балки, подкрановые конструкции	Балки покрытия: Рамы	Балки покрытия: Пристройки	Связи	Прогоны: Покрытия	Прогоны: Для подвески оборудования	Перекрытия многоэтажных каркасов: Балки	Перекрытия многоэтажных каркасов: Прогоны	Элементы покрытия, структурные конструкции из труб	По чертежам марки АР	Общая масса, т	Масса потребности в металле по кварталам (заполняется изготовителем), т: I	II	III	IV	Заполняется ВЦ
									Код элемента конструкции																	
									526111	526112	526120	528153		526160	526170		526182		–	–						
ППГ 11	ГОСТ 23120-78 ВСт3 кп2 ГОСТ 380-71		46																		0,150					
ППГ 12			47																		0,170					
ЛР 13			48																		0,400					
ОП 1			49																		0,012					
ОП 7			50																		0,384					
ОЛ7			51																		0,210					
	Итого:		52																		1,942					
Окна стальные 1,2 псп ф вр.	ВСт3 кп2 ГОСТ 380-71		53				14													2,05	2,1050					
	Итого:		54																	2,05	2,050					
Окна алюминиевые ОАК 12-09/к ОАК-18-09/к ОАК-21-09/к	Сплав АД 31 ГОСТ 4784-74		55				15														0,210					
			56				19														0,320					
			57				6														0,120					
	Итого:		58																		0,650					
Двери алюминиевые ДАО-21-10,5/к	Сплав АД31 ГОСТ 4784-74		59				66														0,660					
	Итого:		60																		0,660					
Доборные элементы Д-2	ВСт3 кп2 ГОСТ 380-71		61				6	3050												0,05	0,050					
Д-5			62				773	3050												1,84	1,840					
Д-13			63				106	3050												0,13	0,130					
Д-16			64				27	3000												0,49	0,490					
Д-19			65				16													0,03	0,030					
Д-17			66																	2,16	2,160					
Д-21			67				68													0,29	0,290					
к-1			68																	0,31	0,310					
к-2			69				350													0,53	0,530					
к-28			70				40													0,17	0,170					
	Итого:		71																	6,00	6,000					

Объект

Согласовано

Согласовано

Инв. № подл. | Подпись и дата | Взам. инв. №

Привязан

Инв. №

Зав. отд.	Грибова		12.10.84
Н. контр.	Веневцева		10.10.84
Гл. контр.	Рекач		12.10.84
Инж.	Перетягина		10.10.84

ТП 503-4-39.86 КМ

Станция технического обслуживания легковых автомобилей на 20 постов

Здание станции

Стадия	Лист	Листов
Р	5	

Техническая спецификация металла I вариант (продолжение)

Гипроспецлегконструкция

21198-02 47

Альбом II

Типовой проект

Вид профиля и ГОСТ, ТУ	Марка металла и ГОСТ	Обозначение и размер профиля, мм	№ п/п	Код: марки металла	Код: вида профиля	Код: размера профиля	Количество, шт	Длина, мм	Масса металла по элементам конструкций, т: Колонны	Фахверки	Балки, подкрановые конструкции	Балки покрытия: Рамы	Балки покрытия: Пристройки	Связи	Прогоны: покрытия	Прогоны: для подвесы оборудования	Перекрытия многоэтажных каркасов: балки	Перекрытия многоэтажных каркасов: прогоны	Элементы покрытия, структурные конструкции из труб	По чертежам марки АР	Общая масса, т	Масса потребности в металле по кварталам (заполняется изготовителем), т: II	II	III	IV	Заполняется ВЦ
									Код элемента конструкции																	
									526111	526112	526120	526153		526160	526170		526182		–	–						
Стальной профилированный настил: покрытия Н80-782-0,8 перекрытия Н79-880-1,0	БСт3 кп2 ГОСТ 380-71*		72																30,26		30,260					
			73															9,954			9,954					
	Итого:		74																30,26		40,214					
Стальной профилированный лист для обшивок стеновых панелей типа „Сэндвич"	БСт3 кп2 ГОСТ 380-71		75																		1,220					
	Итого:		76																		1,220					
Алюминивые перегородки ПР 48-15-1/к	Сплав АД-31 ГОСТ 4784 74		77				53														2,120					
ПР 48-12-1/к			78				6														0,190					
ПД 2-48-15-1/к			79				5														0,350					
	Итого:		80																		2,660					
Алюминиевые профили ГОСТ 8617-75 А-149	Сплав АД-31 ГОСТ 4784-74		81																	0,03	0,030					
А-268			82																	0,01	0,010					
А-383			83																	0,04	0,040					
ПА-178			84																	0,01	0,010					
ПА-208			85																	0,01	0,010					
ПА-209			86																	0,01	0,010					
	Итого:		87																	0,11	0,110					
Лист алюминиевый гофрированный ЛАГ-4	Сплав АД-31 ГОСТ 4784-74		88																		0,167					
	Итого:		89																		0,167					
Комплекты крепления алюминиевых перегородок	Сплав АД-31 ГОСТ 4784-74		90																		0,630					
	Итого:		91																		0,630					

Об'ект

Согласовано

Согласовано

Инв. № подл. | Подпись и дата | Взам. инв. №

Привязан

Инв. №

Зав. отд.	Грибова	[signature]	12.10.84
Н. контр.	Веневцева	[signature]	10.10.84
Т. контр.	Рекач	[signature]	12.10.84
Инж.	Перетягина	[signature]	10.10.84

ТП 503-4-39.86 КМ

Станция технического обслуживания легковых автомобилей на 20 постов

Здание станции

Стадия	Лист	Листов
Р	6	

Техническая спецификация металла I вариант (продолжение)

Гипроспецлегконструкция

Альбом II

Типовой проект

Вид профиля и ГОСТ ТУ	Марка металла и ГОСТ	Обозначение и размер профиля, мм	№ п/п	Код: Марка металла	Код: Вида профиля	Код: Размера профиля	Количество шт	Длина, мм	Масса металла по элементам конструкций, т: Колонны	Фахверки	Балки под крановые конструкции	Балки покрытия: Рамы	Балки покрытия: Пристройки	Связи	Прогоны: покрытия	Прогоны: для подвесного оборудования	Перекрытие многоэтажных каркасов: балки	Перекрытие многоэтажных каркасов: прогоны	Элементы покрытия структурные конструкции из труб	По чертежам марки АР	Общая масса, т	Масса потребности в металле по кварталам (заполняется изготовителем), т				Заполняется ВЦ
									Код элемента конструкции																	
									526111	526112	526120	526153		526160	526170		526182		-	-						
Элементы структурных конструкций из труб стержень С3	Ст20 ГОСТ 1050-74		92																2,543		2,543					
узловой элем. С11			93																0,176		0,176					
	Итого:		94																2,719		2,719					
Итого: по типовым конструкциям			95																		194,239					
В том числе по маркам стали.	ВСт3сп5		96																		6,250					
	ВСт3кп2		97																		41,168					
	Б Ст3 кп		98																		40,214					
	09Г2С-6		99																		85,687					
	14Г2АФ-12		100																		12,194					
	БСт3 кп2		101																		1,220					
	Ст20		102																		2,719					
Алюминия	сплавАД-31		103																		4,877					
Нетиповые конструкции																										
Сталь горячекатаная. Двутавры с параллельными гранями полок ТУ 14-2-24-72	ВСт3 пс 6 ГОСТ 380-71	I 35Ш3	104										12,80								12,800					
		I 50Ш3	105														20,16				20,160					
	Итого:		106										12,80				20,16				32,960					
Сталь горячекатаная швеллеры ГОСТ 8240-72	ВСт3 кп2 ГОСТ 380-71	С12	107												0,273	4,515		0,494			5,282					
		С24	108												25,						25,760					
		С40	109														16,24				16,240					
	Итого:		110												26,033	4,515	16,24	0,494			47,282					
Сталь прокатная угловая равнополочная ГОСТ 8509-72	ВСт3кп2 ГОСТ380-71	L 63×5	111													0,273					0,273					
	Итого:		112													0,273					0,273					
Сталь прокатная угловая неравнополочная ГОСТ 8510-72	ВСт3 кп2 ГОСТ380-71	L 70×45×5	113					38пм.												3,327	3,327					
		L 160×100×14	114													0,196					0,196					
	Итого:		115													0,196				3,327	3,523					

Согласовано

Согласовано

Инв. № подл. | Подпись и дата | Взам. инв. №

Привязан

Инв № 9

Зав. отд.	Грибова		12.10.84
Н. контр.	Веневцева		10.10.84
Гл. констр.	Рекач		12.10.84
Инж.	Перетягина		10.10.84

ТП 503-4-39.86 КМ

Станция технического обслуживания легковых автомобилей на 20 постов

Здание станции

Стадия	Лист	Листов
Р	7	

Техническая спецификация металла I вариант (продолжение)

Гипроспецпереконструкция

Копировал Мызыченко 21198-02 49 Формат А2

Альбом II

Типовой проект

Вид профиля и ГОСТ, ТУ	Марка металла и ГОСТ	Обозначение и размер профиля, мм	№ п/п	Код: маркировочный	Код: вид профиля	Код: размер профиля	Количество, шт	Длина, мм	Масса металла по элементам конструкций, т: Колонны	Фахверки	Балки подкрановые конструкции	Балки покрытия: Фермы	Балки покрытия: Прогоны	Связи	Прогоны: Ригели	Прогоны: Для подвески рабочих	Перекрытия и площадки рабочих: Балки	Перекрытия и площадки рабочих: Прогоны	Элементы стен: Стойки фахверка, горизонтальные связи, прогоны, фонари	Прочие марки АР	Общая масса, т	Масса потребности в металле по кварталам (заполняется изготовителем), т: I	II	III	IV	Заполняется ВК
									Код элемента конструкции: 526111	526112	526120	526153		526180	526170		526182		–	–						
Профили замкнутые сварные и прямоугольные ГОСТ 25577-83	ВСт3 кп2 ГОСТ 380-71	□ 80×3	116											0,169					1,390	2,730	4,289					
		□ 180×4	117											0,903					1,619		2,522					
		□ 180×6	118											0,20							0,200					
		□ 63×32×3	119																	0,320	0,320					
	Итого:		120											1,272					3,009	3,050	7,331					
Швеллеры стальные гнутые равнополочные ГОСТ 8278-83.	ВСт3 кп2 ГОСТ 380-71	С 70×60×3	121																	1,280	1,280					
		С 160×60×4	122																	0,397	0,397					
	Итого:		123																	1,617	1,677					
Полоса стальная горячекатаная ГОСТ 103-76	ВСт3 кп2 ГОСТ 380-71	– 100×5	124												0,07						0,070					
		– 100×10	125								0,14										0,140					
		– 130×10	126						0,112												0,112					
	ВСт3 пс6 ГОСТ 380-71	– 160×30	127						0,28								0,17				0,450					
	Итого:		128						0,392		0,14				0,07		0,17				0,772					
Сталь прокатная широкополосная универсальная. ГОСТ 82-70.	ВСт3 пс6 ГОСТ 380-71	– 240×10	129										0,23								0,230					
	ВСт3 кп2 ГОСТ 380-71	– 300×10	130								0,42										0,420					
	Итого:		131								0,42		0,23								0,650					
Сталь горячекатаная для армирования железобетонных конструкций ГОСТ 5781-82.	ВСт5 пс2 ГОСТ 380-71	10А II	132																		2,800					
	Итого:		133																		2,800					
Листы стальные с ромбическим рифлением ГОСТ 8568-77	ВСт3 кп2 ГОСТ 380-71	6	134																		2,300					
	Итого:		135																		2,300					
Стальной оцинкованный лист ГОСТ 7118-78	ВСт3 кп2 ГОСТ 380-71	– 100×1,0	136				640 п.м													0,540	0,540					
		– 500×1,0	137				180 п.м.													0,790	0,790					
	Итого:		138																	1,330	1,330					

Объект

Согласовано

Согласовано

Инв. № подл. | Подпись и дата | Взам. инв. №

Привязан

Инв. №

ТП 503-4-39.86 КМ

Станция технического обслуживания легковых автомобилей на 20 постов

Здание станции — Стадия: Р; Лист: 8; Листов:

Техническая спецификация металла I вариант (продолжение)

Гипроспецавтоконструкция

Зав. отд.	Грибова	
Н. контр.	Веневцева	
Гл. констр.	Рекач	
Инж.	Перетягина	

21198-09 50

Альбом II

Типовой проект

Вид профиля и ГОСТ, ТУ	Марка металла и ГОСТ	Обозначение и размер профиля мм	№ п/п	Код: марки металла	Код: вида профиля	Код: размера профиля	Количество, шт	Длина, мм	Масса металла по элементам конструкций, т: Колонны (Код элемента конструкции 528111)	Фахверки (528118)	Балки, пространственные конструкции (528120)	Балки покрытия: Фермы (526153)	Балки покрытия: Прогоны (526153)	Связи (528160)	Прозоны: Панели (526170)	Прозоны: Для подвесного рельсового пути (526170)	Болты (526182)	Прогоны (526182)	Элементы по ранее отработанным чертежам (–)	По чертежам марки КМ (–)	Общая масса	Масса потребности в металле по кварталам (заполняется изготовителем), т: I	II	III	IV	Заполняется ВЧ
Итого: на неиповые конструкции, в том числе по маркам стали	ВСт3пс6		139																		100,898					
	ВСт3кп2		140																		34,060					
	ВСт5пс2		141																		64,038					
Масса металла по типовым и нетиповым конструкциям в том числе по маркам стали:	09Г2С-6		143																		295,137					
	09Г2АФ-12		144																		85,689					
	ВСт3пс6		145																		12,194					
	ВСт3сп5		146																		34,060					
	ВСт5пс2		147																		6,260					
	ВСт3кп2		148																		2,800					
	БСт3кп		149																		105,116					
	БСт3кп2		150																		40,214					
	Ст20		151																		1,220					
Всего: Масса стали			152																		2,719					
алюминия:			153																		290,350					
			154																		4,877					

Привязан

Инв. № подл. | Подпись и дата | Взам. инв. №

Зав. отд	Грибова		13.10.89
Н. контр	Веневцева		10.10.89
Гл. конст	Рачок		11.10.89
Инж.	Перетягино		10.10.89

ТП 503-4-39.86 КМ

Станция технического обслуживания легковых автомобилей на 20 постов

Здание станции

Стадия	Лист	Листов
Р	9	

Техническая спецификация металла I вариант (окончание)

Гипроспецавтоконструкция

21198-02 51

Калиновал Мизиненко

Формат А3

Альбом II

Типовой проект

Вид профиля и ГОСТ, ТУ	Марка металла и ГОСТ	Обозначение и размер профиля, мм	№ п/п	Код: марки стали	Код: вида профиля	Код: размера профиля	Количество, шт	Длина, мм	Масса металла по элементам конструкций, т: Колонны	Фахверки	Балки, подкрановые конструкции	Балки покрытия: Фермы	Балки покрытия: Прогоны кровли	Связи	Прогоны: Перекрытия	Прогоны: Элементы фахверков	Прогоны: Элементы стен	Перекрытия многоэтажных каркасов: Балки	Перекрытия многоэтажных каркасов: Прогоны	Элементы стен, стяжки, связи, фонари, лестницы, площадки, ограждения	По чертежам марки КР	Общая масса, т	Масса потребности в металле по кварталам (заполняется изготовителем), т: I	II	III	IV	Заполняется ВЦ
									Код элемента конструкций																		
Типовые конструкции									526111	526112	526120	526153		526150	526170		526182		-	-							
Сталь горячекатаная двутавры с параллельными гранями полок. ТУ 14-2-24-72	09Г2С-6 ГОСТ 19281-73	I 40Ш1	1						29,200												29,200						
	Итого:		2						29,200												29,200						
Балки двутавровые и швеллеры стальные специальные ГОСТ 19425-74.	ВСт3 сп5 ГОСТ 380-71	I 36 М	3								6,250										6,250						
	Итого:		4								6,250										6,250						
Сталь горячекатаная швеллеры ГОСТ 8240-72	Вст3 кп2 ГОСТ 380-71	С 20	5								0,440										0,440						
	Итого:		6								0,440										0,440						
Сталь прокатная угловая равнополочная ГОСТ 8509-72.	ВСт3 кп2 ГОСТ 380-71*	L 100×7	7								0,500										0,500						
		L 160×10	8								0,100										0,100						
	Итого:		9								0,600										0,600						
Профили замкнутые сварные квадратные и прямоугольные ГОСТ 25577-83	ВСт3кп2; ГОСТ 380-71	□ 180×4	10											1,000							1,000						
	09Г2С-6; ГОСТ 19281-73	□ 180×6	11							5,07											5,070						
	Итого		12							5,07				1,000							6,070						
Сталь прокатная широкополосная универсальная ГОСТ 82-70	ВСт3кп2; ГОСТ 380-71	s4	13							0,38											0,380						
	09Г2С-6 ГОСТ 19281-73	s6	14							0,17	0,014	15,680		0,021							15,885						
		s8	15						0,224			0,588									0,812						
		s10	16						0,350		1,050	0,182									1,582						
	ВСт3кп2; ГОСТ 380-71	s10	17						0,350					0,196							0,546						
	09Г2С-6 ГОСТ 19281-73	s12	18						0,140			0,196									0,336						
		s14	19									22,820									22,820						
		s16	20						2,170												2,170						
		s25	21						0,462	0,77											1,232						
	14Г2АФ-12 ГОСТ 19282-73	s25	22									3,220									3,220						
		s30	23									3,974									8,974						
	09Г2С-6; ГОСТ 19281-73	s55	24						6,580												6,580						
	Итого:		25						10,276	1,32	1,054	5,1660		0,217							64,537						

Согласовано

Объект

Согласовано

Инв. № подл. | Подпись и дата | Взам. инв. №

Привязан

Инв. № |

Зав. отд	Грибова		10.10.84
Н. контр.	Веневцева		10.10.84
Гл. конст.	Рекач		12.10.84
Инж.	Перетягина		10.10.84

ТП 503-4-39.86 КМ

Станция технического обслуживания легковых автомобилей на 20 постов

Здание станции

Стадия	Лист	Листов
Р	10	

Техническая спецификация металла (вариант начала)

Строительные конструкции

21198-02 52 Копировал Мулыченко Формат А2

Альбом II

Типовой проект

Инв. № подл. | Подпись и дата | Взам. инв. №

Согласовано

Согласовано

Привязан

Инв. №

Вид профиля и ГОСТ, ТУ	Марка металла и ГОСТ	Обозначение и размер профиля, мм	№ п/п	Кол-во листового	Кол-во фасонного	Кол-во сортового	Количество, шт.	Длина, мм	Масса металла по элементам конструкций, т: Колонны	Фахверки	Балки, подкрановые конструкции	Балки покрытия: Фермы	Прогоны кровли	Связи	Покрытия	Для подвесного транспорта	Балки	Прогоны	Элементы стыков, ступ. ходовые и пр.	По чертежам марки АР	Общая масса, т	Масса потребности в металле по кварталам (выполняется изготовителем) т: I	II	III	IV	Заполняется ВЦ
				Код					Код элемента конструкций: 526111	526112	526120	526153		526160	526170		526182		-	—						
Ригели фахверка	Серия 1.432.2-17																									
РР-1-1	ВСт3кп2 ГОСТ 380-71*	гнс 160×60×4	26				166			8,25										8,250						
	Итого		27							8,25										8,250						
Опорные консоли	Серия 1.432.2-17																									
К-1	ВСт3кп2 ГОСТ 380-71*		28				174			0,88										0,880						
	Итого:		29							0,88										0,880						
Зенитные фонари:	Серия 1.465-2-18.82																									
ЗФГ-М 3×6 м	ВСт3кп2 ГОСТ 380-71*		30				14												11,58	11,580						
	Итого:		31																11,58	11,580						
Элементы кровли	Серия 2.460-11																									
поз. 3	ВСт3кп2 ГОСТ 380-71*		32																	0,450						
	Итого:		33																	0,450						
Стаканы под вентиляторы	Серия 1494-24, вып2																									
С1	ВСт3кп2 ГОСТ 380-71*		34																	0,880						
С2			35																	0,860						
С3			36																	0,240						
С4			37																	0,180						
	Итого:		38																	2,760						
Поддоны под водосточные воронки ПСО 1	Серия 2.460-11 ВСт3кп2 ГОСТ 380-71*		39				12													0,100						
	Итого:		40																	0,100						
Ворота распашные складчатые:	Серия 1.435-2-20 ВСт3кп2																									
РСВ 3,6×3,6	ГОСТ 380-71*		41				6													4,240						
	Итого:		42																	4,240						
Лестничные марш, переходные площадки и ограждения	ГОСТ 23120-78																									
к ним: ЛГ 15	ВСт3кп2 ГОСТ 380-71*		43				2													0,484						
ППГ 7			44				2													0,090						
ППГ 2			45				2													0,042						

ТП 503-4-39.83 КМ

Станция технического обслуживания легковых автомобилей на 20 постов.

Здание станции

Стадия	Лист	Листов
Р	11	

Зав. отд	Грибова		12.10.84
Н. контр	Веневцева		10.10.84
Гл. констр	Рекач		12.10.84
Инж.	Перетягина		10.10.84

Техническая спецификация металла. Вариант I (продолжение)

Гипроспецстройконструкция

Копировал Музыченко

Формат А2

Альбом II

Типовой проект

Вид профиля и ГОСТ, ТУ	Марка металла и ГОСТ	Обозначение и размер профиля мм	№ п/п	Код: Марки металла	Код: Вида профиля	Код: Размера профиля	Количество шт	Длина, мм	Масса металла по элементам конструкций, т: Колонны	Фахверки	Балки подкрановые конструкции	Балки покрытия: Фермы	Балки покрытия: Арки и рамы	Связи	Прогоны: Покрытия	Прогоны: Для подвески кранового оборудования	Перекрытия многоэтажных каркасов: Балки	Перекрытия многоэтажных каркасов: Прогоны	Элементы лестничных клеток, служебных площадок	Печи, этажерки, марки АП	Общая масса, т	Масса потребности в металле по кварталам (заполняется изготовителем), т: I	II	III	IV	Заполняется ВЦ
									Код элемента конструкций: 526111	526112	526120	526153		526180	526170		526182		—	—						
ППГ 11			46																		0,150					
ППГ 12	ГОСТ 23120-78		47																		0,170					
ЛР 13	ВСт 3кп2		48																		0,400					
ОП 1	ГОСТ 380-71*		49																		0,012					
ОП 7			50																		0,384					
ОЛ 7			51																		0,210					
			—																							
	Итого:		52																		1,942					
Окна алюминиевые	Сплав АД-31																									
ОАК 12-09/к	ГОСТ 4784-74		53				117														1,590					
ОАК 18-09/к			54				19														0,320					
ОАК 21-09/к			55				6														0,120					
	Итого:		56																		2,030					
Двери алюм. ДА02!-105/к	Сплав АД 31 ГОСТ 4784-74		57				68														0,850					
	Итого:		58																		0,850					
Доборные элементы																										
Д – 3	ВСт 3кп 2		59																		0,420					
Д – 14	ГОСТ 380-71		60																		1,020					
К – 1			61																		0,780					
К – 2			62																		0,530					
К – 28			63																		0,170					
	Итого:		64																		2,920					
Стальной профилированный настил:																										
покрытия: Н60-782-0,8	БСт 3кп		65																30,26		30,260					
перекрытия: НТ9-680-1,0	ГОСТ 380-71		66														9,954				9,954					
	Итого:		67														9,954		30,26		40,214					

Согласовано

Согласовано

Инв. № подл. | Подпись и дата | Взам. инв. №

Привязан

Инв. №

Зав. отд.	Грибова		3.1985
Н. контр.	Венебиева		3.1985
Гл. констр.	Рекач		3.1985
Инж.	Перетягина		11.85

ТП 503-4-39.86 КМ

Станция технического обслуживания легковых автомобилей на 20 постов

Здание станции

Стадия	Лист	Листов
Р	12	

Техническая спецификация металла II вариант (продолжение)

Гипроспецтехконструкция

Копировал Тарасова 21198-08 54 Формат А2

Альбом V

Типовой проект

Согласовано

Согласовано

Инв. № подл. | Подпись и дата | Взам. инв. №

Вид профиля и ГОСТ, ТУ	Марка металла и ГОСТ	Обозначение и размер профиля, мм	№ п/п	Код: маркировочный	Код: вид профиля	Код: сортамент группа	Количество, шт	Длина, мм	Масса металла по элементам конструкции, т: Колонны	Фахверки	Балки подкрановые конструкции	Балки покрытия: Фермы	Балки покрытия: прогоны кл	Связи	Прогоны	Для под. бесчер. кровли	Балки	Прогоны	Элементы по ГОСТ 23118-78 группа конструкций по чертежам КМ	По чертежам марки АР	Общая масса, т	Масса потребности в металле по кварталам (заполняется изготовителем), т: I	II	III	IV	Заполняется ВЦ
									Код элементов конструкции: 526111	526112	526120	526133		526160	526170		526182		–	–						
Алюминиевые профилированные листы для обшивок стеновых панелей типа "Сэндвич"	Сплав АД-31 ГОСТ 4784-74		68																		5,650					
	Итого:		69																							
Алюминиевые перегородки ПР48-15-1/к	Сплав АД-31 ГОСТ 4784-74		70				53														5,650					
ПР48-12-1/к			71				7														2,120					
ПД2-48-15-1/к			72				6														0,220					
																					0,120					
	Итого:		73																							
Алюминиевые профили ГОСТ 8617-75*:																					2,460					
А-009			74																							
А-761	Сплав АД-31 ГОСТ 4784-74.		75																		1,390					
А-383			76																		0,630					
А-268			77																		0,040					
А-369			78																		0,110					
А-149			79																		0,290					
А-857			80																		0,290					
ПА-178			81																		0,690					
ПА-208			82																		0,020					
ПА-209			83																		0,010					
																					0,010					
	Итого:		84																							
Комплекты крепления алюминиевых перегородок.	Сплав АД-31 ГОСТ 4784-74		85																		3,230					
																					0,670					
	Итого:		86																							
Элементы структурных конструкций из труб стержень С3 узловой элем. С11	Ст20 ГОСТ 10050-74																				0,670					
			87																							
			88																		2,543					
																					0,176					
	Итого:		89																		2,719					

Привязан

Инв. №

Зав. отд.	Грибова		19.10.84
Н. контр.	Венбцева		19.10.84
Гл. констр.	Рекач		19.10.84
Инженер	Перетягина		19.10.84

ТП 503-4-39.86 КМ

Станция технического обслуживания легковых автомобилей на 20 постов

Здание станции

Стадия	Лист	Листов
Р	13	

Техническая спецификация металла (с бирками и проволочками)

Гипроспецсельхозконструкция

Альбом II

Типовой проект

Вид профиля и ГОСТ, ТУ	Марка металла и ГОСТ	Обозначение и размер профиля мм	№ п/п	Код: марки металла	Код: вида профиля	Код: размера профиля	Количество, шт	Длина, мм	Масса металла по элементам конструкций, т: Колонны	Фахверки	Балки, подкрановые конструкции	Балки профиля: Ромы	Балки профиля: Пристройки	Связи	Прогоны: перилья	Прогоны: для подвесных рудовых	Перекрытия многоэтажных каркасов: Балки	Перекрытия многоэтажных каркасов: Прогоны	Элементы покрытия, стандартные конструкции из труб	По чертежам марки АР	Общая масса, т	Масса потребности в металле по кварталам (заполняется изготовителем), т: I	II	III	IV	Заполняется ВЦ
									Код элемента конструкции																	
									526111	526112	526120	526153		526160	526170		526182		-	-						
Масса металла на типовые конструкции			90																		198,042					
В том числе по маркам стали:																										
	14Г2АФ-12		91																		12,194					
	09Г2С-6		92																		85,687					
	ВСт3 сп5		93																		6,250					
	БСТ3кп		94																		40,214					
	ВСт3 кп2		95																		36,088					
	Ст 20		96																		2,719					
алюминия	сплав АД-31		97																		14,890					

Привязан

Инв. №

Зав. отд.	Грибова		12.10.84
Н. контр.	Венедцева		10.10.84
Гл. констр.	Рекач		12.10.84
Инж.	Перетягина		10.10.84

ТП 503-4-39.86 КМ

Станция технического обслуживания легковых автомобилей на 20 постов.

Здание станции

Стадия	Лист	Листов
Р	14	

Техническая спецификация металла (вариант (продолжение)

Гипроспецлегконструкция

21198-02 56

Копировал Музыченко

Формат А2

Объект

Согласовано

Согласовано

Инв. № подл. | Подпись и дата | Взам. инв. №

Альбом II

Типовой проект

Объект

Согласовано

Согласовано

Инв.№ подл. | Подпись и дата | Взам.инв.№

Вид профиля и ГОСТ, ТУ	Марка металла и ГОСТ	Обозначение и размер профиля, мм	№ п/п	Кай: Наименование	Кай: Вид профиля	Кай: Размер профиля	Количество, шт	Длина, мм	Масса металла по элементам конструкций, т: Кай элемента конструкции: 526111 Колонны	526112 Фахверки	526120 Балки под крановые конструкции	526153 Балки покрытия: Рамы	526153 Балки покрытия: Прогоны и ригели	526160 Связи	526170 Прогоны: Парные	526170 Прогоны: На подгоны	526182 Прочие мелкие стальные конструкции: Балки	526182 Прочие мелкие стальные конструкции: Прогоны	526182 Прочие мелкие стальные конструкции: Элементы стальных конструкций, не вошедшие в группы	–	По чертежам КМ	Общая масса, т	Масса потребности в металле по кварталам (заполняется изготовителем), т: I	II	III	IV	Заполняется ВЦ
Нетиповые конструкции																											
Сталь горячекатаная Двутавры и тавры с параллельными гранями полок ТУ 14-2-24-72	ВСт3 пс6 ГОСТ 380-71	I 35 Ш3	98										12,80									12,800					
		I 50 Ш3	99														20,16					20,160					
	Итого:		100										12,80				20,16					32,980					
Сталь горячекатаная Швеллеры ГОСТ 8240-72	ВСт3 кп2 ГОСТ 380-71	С 12	101												0,273	4,515		0,494				5,282					
		С 24	102												25,760							25,760					
	ВСт3 пс6 ГОСТ 380-71	С 40	103														16,24					16,240					
	Итого:		104												26,033	4,515	16,24	0,494				47,282					
Сталь прокатная угловая равнополочная ГОСТ 8509-72	ВСт3 кп2 ГОСТ 380-71	L 63×5	105													0,273						0,273					
	Итого:		106													0,273						0,273					
Сталь прокатная угловая неравнополочная ГОСТ 8510-72	ВСт3 кп2 ГОСТ 380-71	L 70×45×5	107													0,196					4,14	4,140					
		L 160×100×14	108													0,196						0,196					
	Итого:		109													0,196					4,140	4,336					
Профиля замкнутые сварные квадратные и прямоугольные общего назначения ГОСТ 25577-83	ВСт3 кп2 ГОСТ 380-71	□ 63×32×3	110											0,169						1,39	2,780	4,339					
		□ 80×3	111											0,903						1,619		2,522					
		□ 180×4	112																		0,320	0,320					
	Итога:		113																								
Швеллеры стальные гнутые, равнополочные ГОСТ 8278-83	ВСт3 кп2 ГОСТ 380-71	С 70×60×3	114											1,012						3,009	3,100	7,181					
		С 160×60×4	115																		1,280	1,280					
	Итого:		116																		0,397	0,397					
Полоса стальная горячекатаная ГОСТ 103-76	ВСт3 кп2 ГОСТ 380-71	– 104×5	117																		1,677	1,677					
		– 100×10	118													0,070					0,180	0,250					
		– 130×10	119									0,14										0,140					
	ВСт3 пс6 ГОСТ 380-71	– 160×30	120						0,112													0,112					
	Итого:		121						0,280								0,17					0,450					
									0,392		0,14					0,070	0,17				0,180	0,952					

ТП 503-4-39.86 КМ

Станция технического обслуживания легковых автомобилей на 20 постов.

Здание станции | Стадия: Р | Лист: 15 | Листов:

Привязан

Инв.№

Зав.отд	Грибова		9.10.86
Н.контр.	Веневцева		10.10.86
Гл.констр.	Рекач		9.10.86
Инж.	Пестрецова		10.10.86

Техническая спецификация металла II вариант (I продолжение)

Гипросельэлектропроект

21198-02 57

Копировал Мызникова

Формат А2

Альбом II

Типовой проект

Согласовано

Согласовано

Инв.№ подл. | Подпись и дата | Взам.инв.№

Вид профиля и ГОСТ, ТУ	Марка металла и ГОСТ	Обозначение и размер профиля мм	№ п/п	Код: марки металла	вида поставки	размера проката	Количество, шт	Длина, мм	Масса металла по элементам конструкций, т: Колонны	Фахверки	Балки, подкрановые конструкции	Балки покрытия: Фермы	прочие	Связи	Прогоны: ферм	для под. стен. ограждения	Предприятия легкой и пищевых отраслей: балки	прогоны	Рассчитанные с учетом ветровых нагрузок	Подкрановые пути	Общая масса, т	Масса потребности в металле по кварталам (заполняется изготовителем), т: I	II	III	IV	Заполняется ВЦ
									Код элемента конструкции: 526111	526112	526120	526153		526160	526170		526182		–	–						
Сталь прокатная широкополосная универсальная ГОСТ 82-70	ВСт3 пс6 ГОСТ 380-71	-240×10	122									0,23									0,830					
	ВСт3 кп2 ГОСТ 380-71	-300×10	123								0,42										0,420					
	Итого:		124								0,42	0,23									0,650					
Сталь горячекатаная для армирования железобетонных конструкций ГОСТ 5781-82	ВСт5 пс2 ГОСТ 380-71	10 А II	125																		3,800					
	Итого:		126																		3,800					
Листы стальные с ромбическим рифлением ГОСТ 8568-77	ВСт3 кп2 ГОСТ 380-71	5Б	127																		3,200					
	Итого:		128																		3,200					
Стальной оцинкованный лист ГОСТ 7118-78	ВСт3 кп2 ГОСТ 380-71	-100×1,0	129																		0,540					
		-500×1,0	130																		0,790					
	Итого:		131																		1,330					
	Итого:																									
Итого: на нетиповые конструкции			132																		103,641					
В том числе по	ВСт3 пс6		133																		49,880					
маркам стали	ВСт3 кп2		134																		49,961					
	ВСт5 пс2		135																		3,800					
Масса металла на типовые и нетиповые конструкции			136																		301,683					
	ВСт3 сп5		137																		6,250					
	ВСт3 пс6		138																		49,880					
В том числе	ВСт3 кп2		139																		85,049					
по маркам стали	ВСт5 пс2		140																		3,800					
	БСт3 кп		141																		40,214					
	09Г2С-6		142																		85,687					
	14Г2АФ-12		143																		12,194					
	Ст20		144																		2,719					
Всего стали			145																		286,793					
Алюминия			146																		14,890					

Привязан

Инв.№

Зав.отд.	Грибова		12.10.84
Н.контр.	Ветвецова		10.10.84
Гл.констр	Рекач		12.10.84
Инж.	Перетятко		10.10.84

Т'17 503-4-39.86 КМ

Станция технического обслуживания легковых автомобилей на 20 постов

Здание станции

Стадия	Лист	Листов
Р	16	

Техническая спецификация металла I вариант I окончание I

Гипростальконструкция

Типовой проект Альбом II

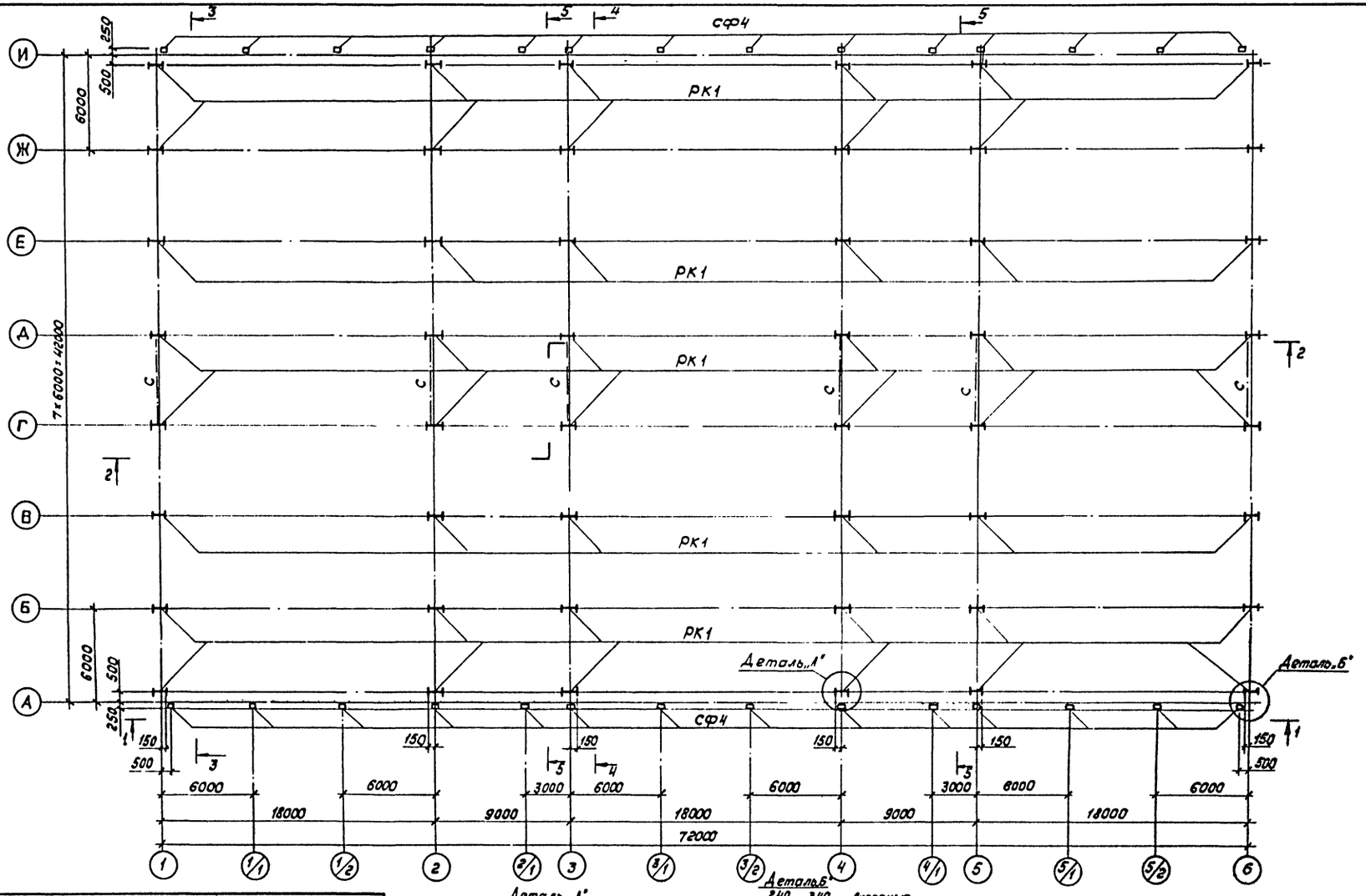

Работать совместно с листом 22

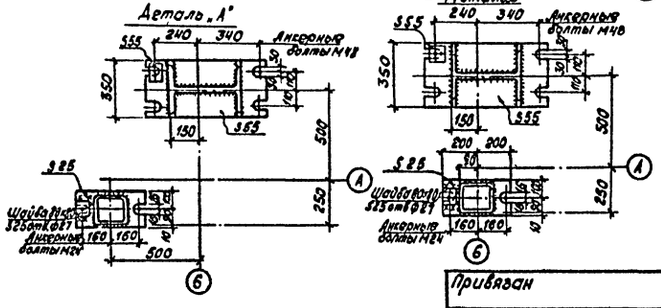

Ведомость элементов

Марка	Сечение: Эскиз	Поз.	Состав	Опорные усилия: M, тс.м	N, тс	Q, тс	Группа констр.	Марка металла	Примечание
РК1	I		I40ш1	40,0	25,0	10,6		09Г2С-6	
СФ4	□		□180×6	по серии 1, вып. 1		420.3-15		09Г2С-6	
С	□		□180×4	—	13,0	—		ВСт3кп2	

Зав. отд.	Грибова		12.10.84
Н. контр.	Веневцева		12.10.84
Гл. констр.	Рекач		12.10.84
Инж.	Перетягина		10.10.84
Ст. инж.	Сухникова		10.10.84
Ст. инж.	Чуренкова		10.10.84

Привязан

Инв. №

ТП 503-4-39.86 КМ

Станция технического обслуживания легковых автомобилей на 20 постов

Здание станции

Стадия	Лист	Листов
Р	17	

Схема расположения колонн, рам, вертикальных связей, стоек фахверка.

Гпроспецлегконструкция

21198-02 59 Копировал Тарасова

Формат А2

Согласовано

Согласовано

Объект

Инв. № подл. | Подпись и дата | Взам. инв. №

Альбом II

Типовой проект

Объект

Согласовано

Согласовано

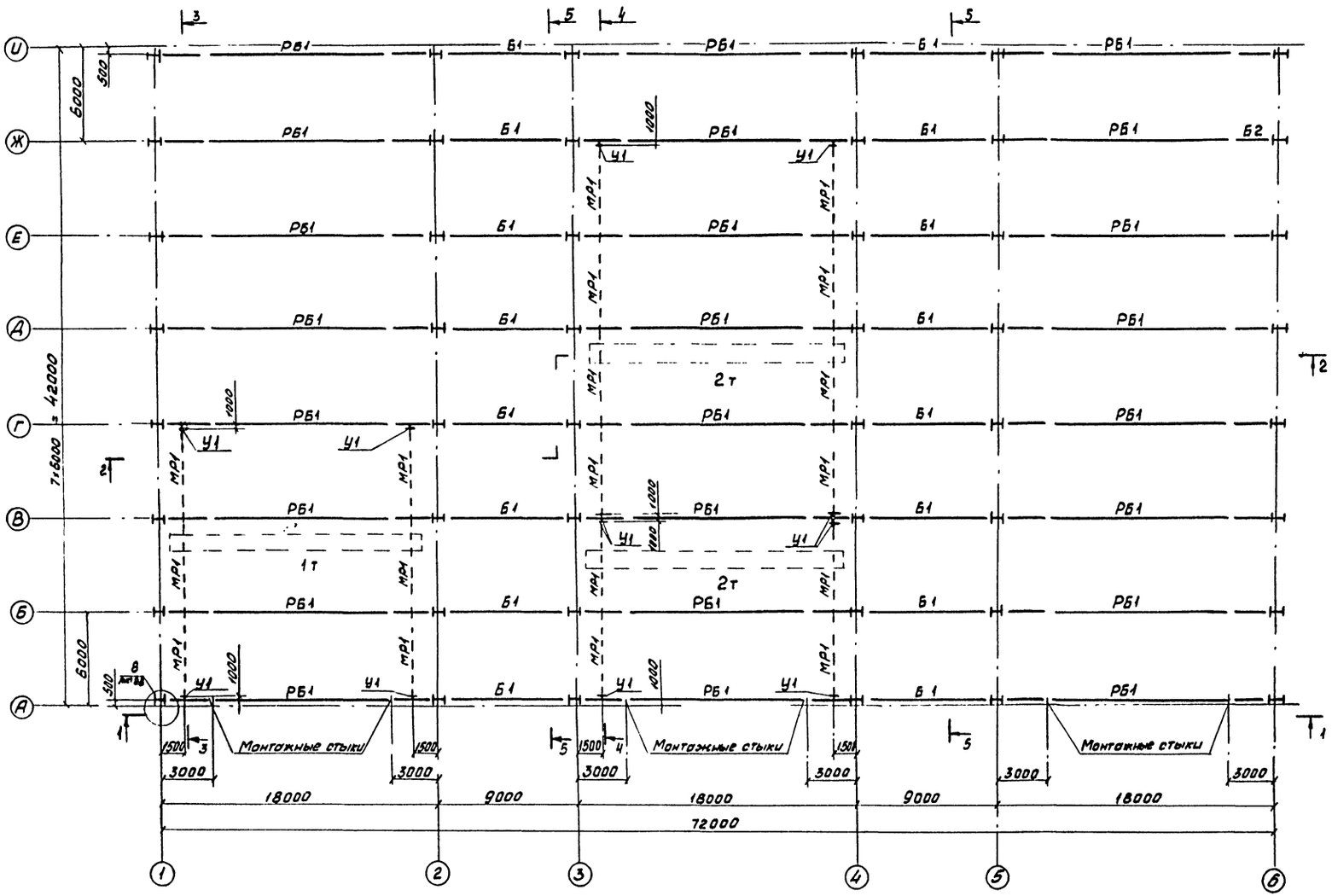

Работать совместно с листом 22.

Ведомость элементов									
Марка	Сечение			Опорные усилия				Марка металла	Примечание.
	Эскиз	Поз.	Состав	M, тс·м	N, тс	Q, тс			
РБ1	1 2	1	-900×6	48,8	11,3	25,8		09Г2С-6	1.420.3-15 вып. 1
		2	-280×14						
Б1	I		I35Ш3	-	11,3	13,1		ВСт3пс6	
МР1	I		I36 М	гост	7890	-73		ВСт3сп5	
У1	L		L100×7	Серия 1.	426-1	вып.3		ВСт3кп2	
ПБ1	C		C 20	Серия 1.	420.3	-15		ВСт3пс6	

Привязан	Зав.отд.	Грибова		12.10.84	ТП503-4-39.86 КМ	
	Н.контр.	Веневцева		10.10.84	Станция технического обслуживания легковых автомобилей на 20 постов.	
	Гл.контр.	Рекач		12.10.84	Здание станции	Стадия: Р; Лист: 18; Листов:
	Инж.	Перетягина		10.10.84	Схема расположения ригелей рам и путей подвесного транспорта	Гипроспецлегконструкция
Инв. №	Ст.инж.	Кузникова		10.10.84		
	Ст.инж.	Чуренкова		10.10.84		

21198-02 60

Копировал Музыченко

Формат А2

Альбом II

Типовой проект

Объект

Согласовано

Согласовано

Инв.№ подл. | Подпись и дата | Взам. инв.№

Схема расположения прогонов и вспомогательных рамок покрытия

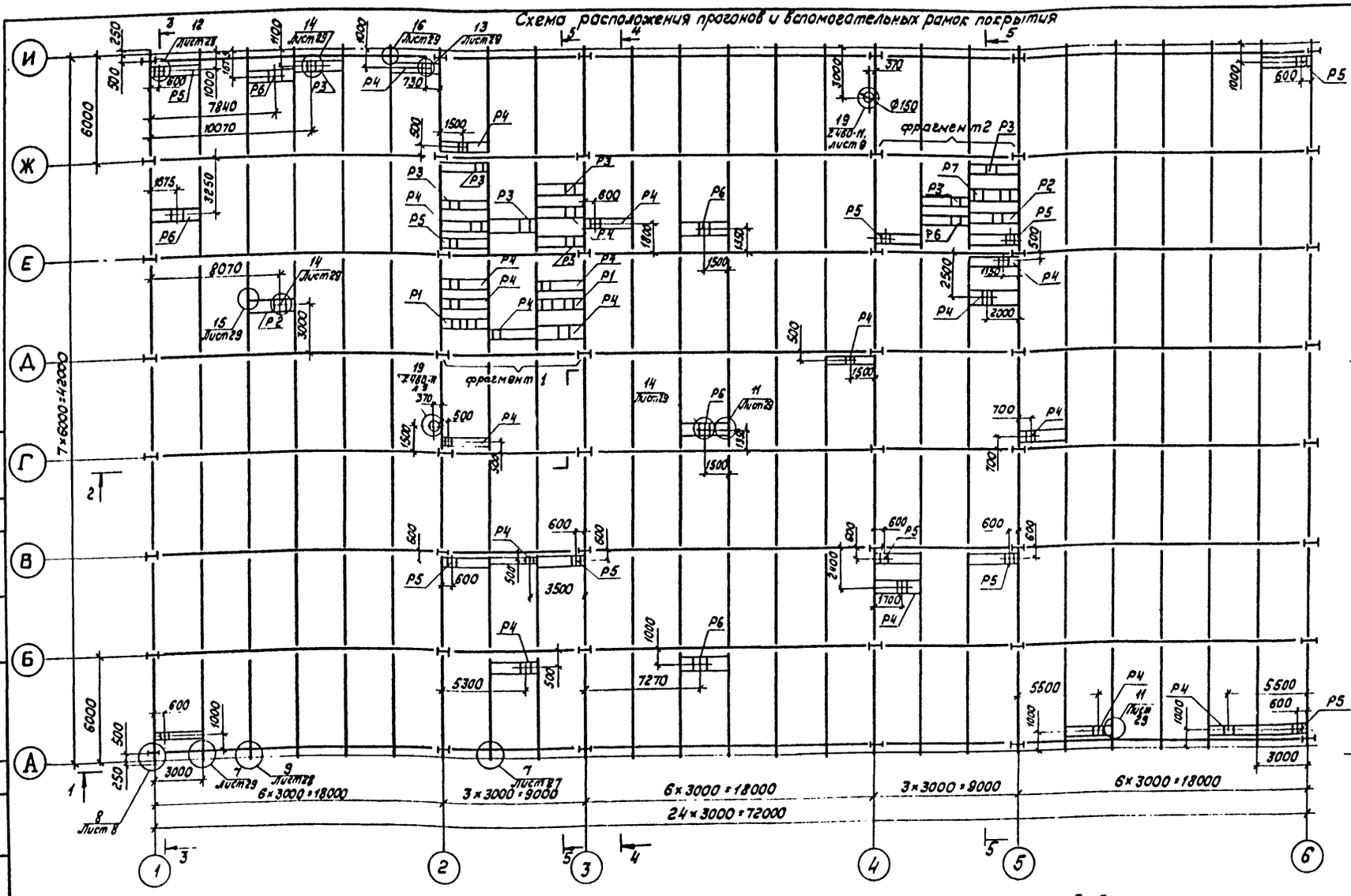

Фрагмент 1

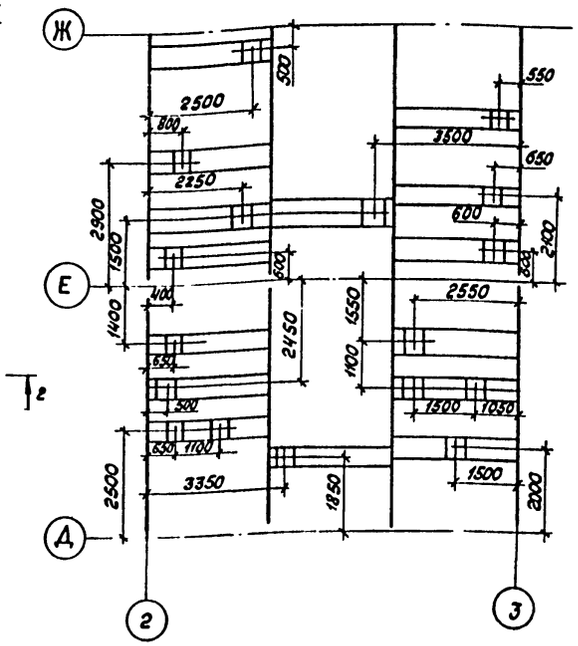

Фрагмент 2

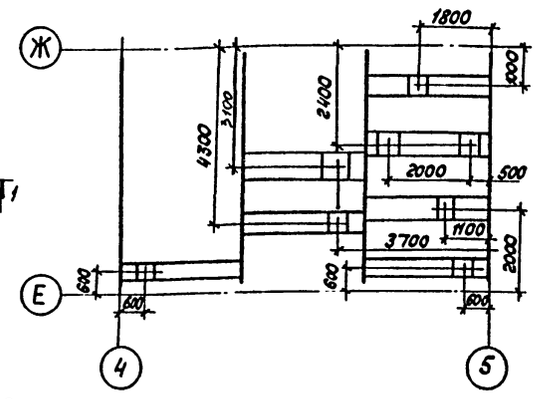

Ведомость элементов

Марка	Сечение: Эскиз	Поз.	Сечение: Состав	Опорные усилия: M, тс.м	N, тс	Q, тс	Группа констр.	Марка металла	Примечание
П1	С		С 24	—	—	2,7	V	ВСт3кп2	
Р1	2960	1	С 12	Серия 1.469-7			IV	ВСт3кп2	КМ 29
		2	С 24						
Р2	2960	1	С 12	Серия 1.469-7			IV	ВСт3кп2	КМ 29
		2	С 16						
Р3	2960	1	С 12	Серия 1.469-7			IV	ВСт3кп2	КМ 29
		2	С 24						
Р4	2960	1	С 12	Серия 1.469-7			IV	ВСт3кп2	КМ 29
		2	С 16						
Р5	2960	1	С 12	Серия 1.469-7			IV	ВСт3кп2	КМ 29
		2	С 16						

Продолжение

Марка	Сечение: Эскиз	Поз.	Сечение: Состав	Опорные усилия: M, тс.м	Q, тс	N, тс	Группа констр.	Марка металла	Примечание
Р6	2960	1	С 12	конструктивно			IV	ВСт3кп2	КМ 29
		2	С 12						
Р7	2960	1	С 12	конструктивно			IV	ВСт3кп2	КМ 29
		2	С 12						

1. Работать совместно с листом 22.
2. Расположение и состав вспомогательных рамок могут быть изменены при конкретной привязке по заданию заказчика.
3. Все неоговоренные прогоны марки П1.

Привязан:

Инв.№

Зав.отд.	Грибова		12.10.87	ТП 503-4-39.86 КМ
Н.контр.	Веневцева		10.10.87	Станция технического обслуживания легковых автомобилей на 20 постов
Гл.констр.	Рекач		12.10.87	Здание станции — Стадия Р; Лист 19; Листов
Ст.инж.	Перетягина		10.10.87	Схема расположения прогонов и вспомогательных рамок покрытия — Гипроспецсельхозконструкция

21198-02 61 Копировал Тарасова Формат А2

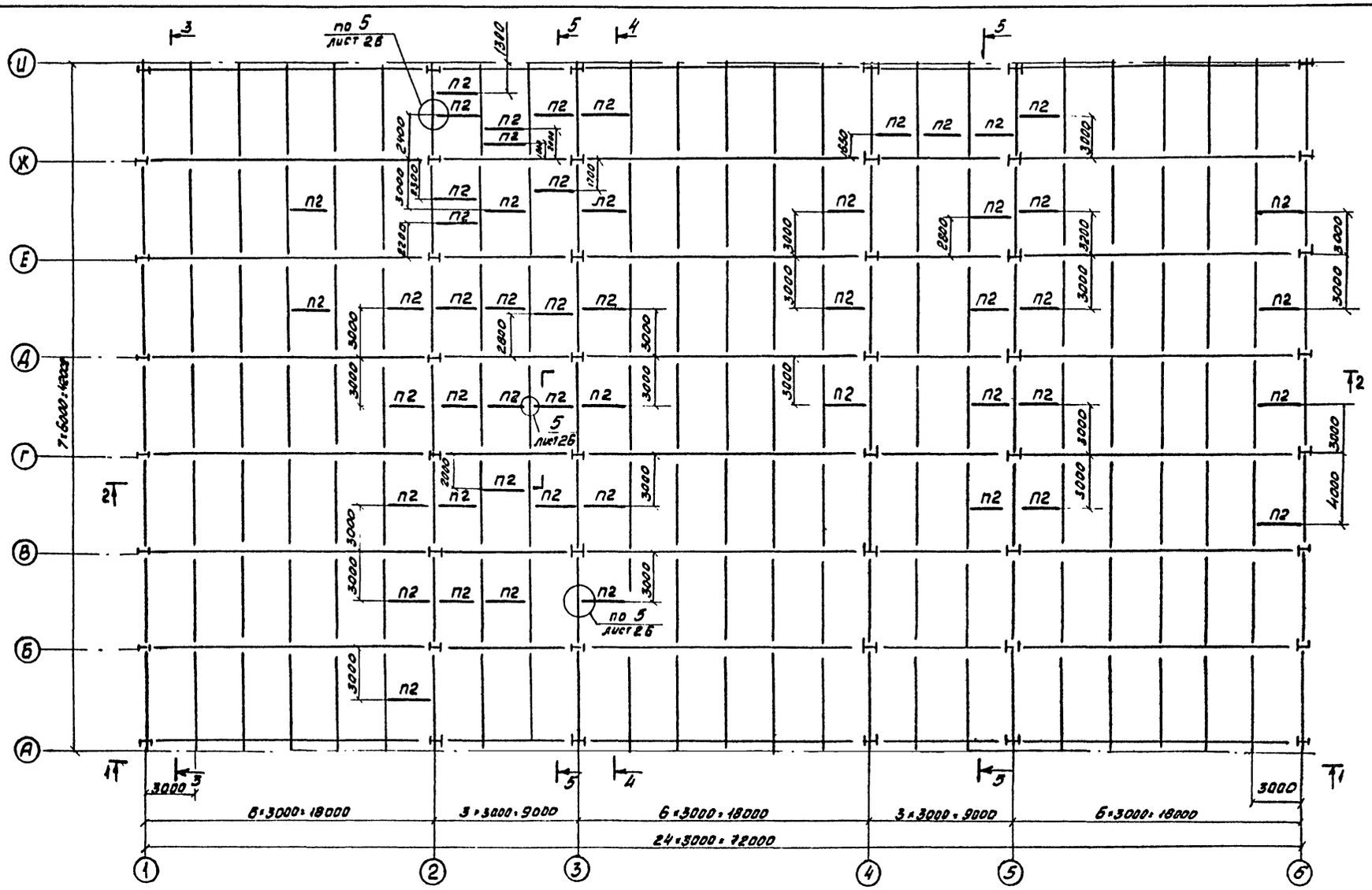

Работать совместно с листом 22

Ведомость элементов

Марка	Сечение: Эскиз	Поз.	Состав	Опорные усилия: M, тс·м	N, тс	Q, тс	Группа конструк.	Марка металла	Примечание
П2	С		С12	-	-	0,03	-	ВСт3кп2	

Привязан

Инв. №

Зав. отд	Грибова		10.10.87
Н. контр.	Вервьева		10.10.87
Гл. инж.	Реган		12.10.87
Инж.	Перетягина		10.10.87
Ст. инж.	Кукникова		10.10.87
Ст. инж.	Чуренкова		10.10.87

ТП 503-4-39.86 КМ

Станция технического обслуживания легковых автомобилей на 20 постов

Здание станции

Стадия	Лист	Листов
Р	20	

Схема расположения дополнительных проемов покрытия

Гипроспецэлектромонтаж

21198-02 62

Копировал Мышенко

Формат А2

Альбом II

Типовой проект

Согласовано

Объект

Инв. № подл. | Подпись и дата | Взам. инв. №

Типовой проект Альбом II

Согласовано

Объект

Согласовано

Взам. инв. №

Подпись и дата

Инв. № подл.

Схемы расположения зенитных фонарей, профилированного настила, отверстий под стаканы для вентиляторов и водосточные воронки

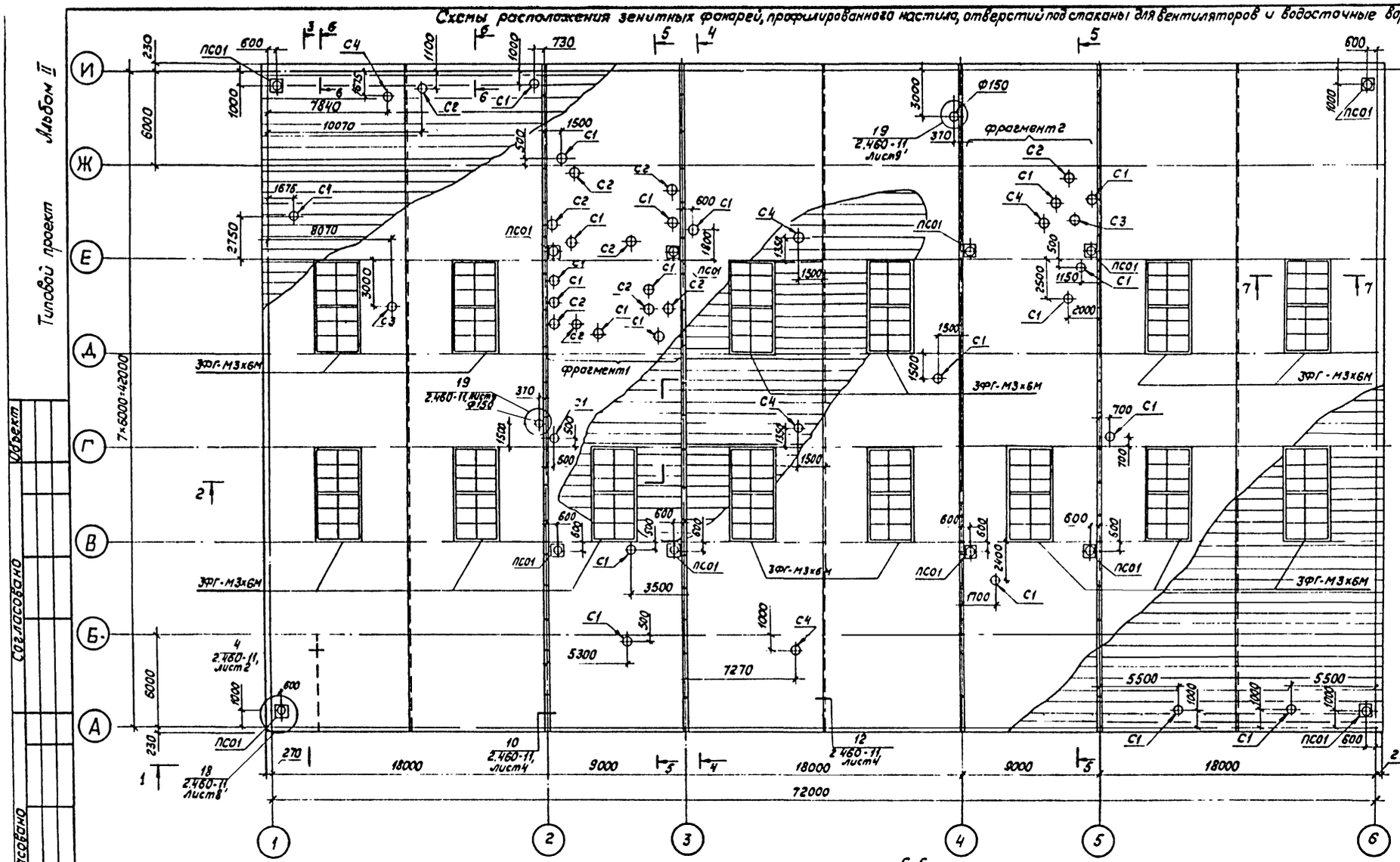

Фрагмент 1

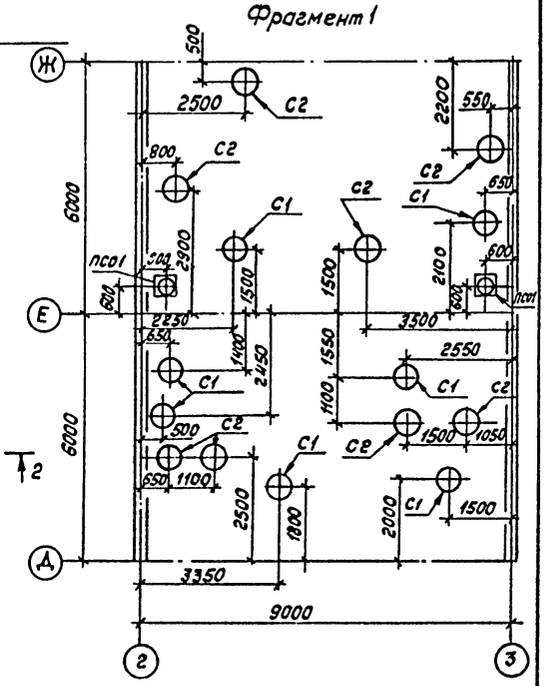

Фрагмент 2

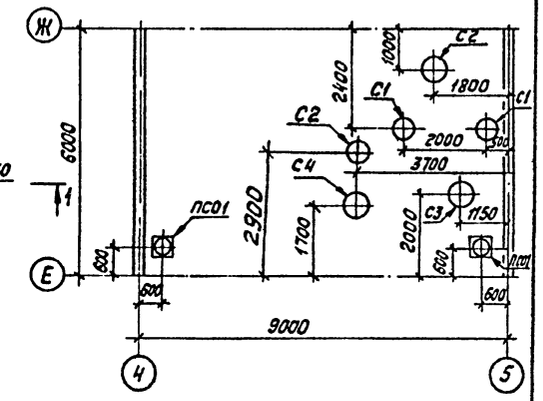

Работать совместно с листом 22

Ведомость элементов

Марка	Сечение: Эскиз	Поз.	Сечение: Состав	Опорные усилия: M, тс.м	N, тс	Q, тс	Группа констр.	Марка металла	Примечание
1	2	3	4	5	6	7	8	9	10
ЛН			Н60-782-0,8	ГОСТ	24045-80			БСт3кп	
С1				серия	1.494-24, В.2			БСт3кп2	
С2				серия	1.494-24, В.2			БСт3кп2	
С3				серия	1.494-24, В.2			БСт3кп2	
С4				серия	1.494-24, В.2			БСт3кп2	
Л3				серия	2.460-Узел 10	11, лист 10		БСт3кп2	
Л7				серия	2.460-Узел 10	11, лист 10		БСт3кп2	
ПС01				серия	2.460-11, лист 17			БСт3кп2	
ЗФГ-М3х6М				серия	1.464.2-18, В.2			БСт3кп2	

Б-Б

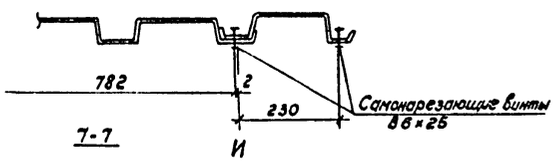

7-7

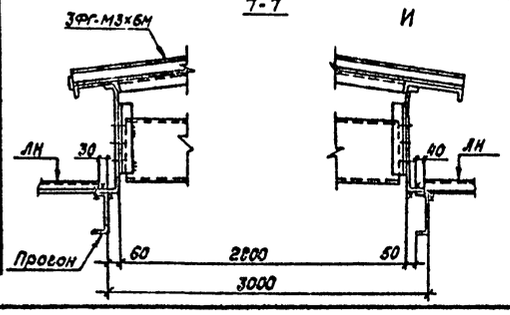

И

Привязан

Инв. №

Зав.отд.	Грибова		12.10.84	ТП 503-4-39.86 КМ
Н.контр.	Вечевцева		10.10.84	Станция технического обслуживания легковых автомобилей на 20 постов.
Гл.констр.	Рекач		12.10.84	Здание станции — Стадия: Р; Лист: 21; Листов:
Инж.	Перетягина		10.10.84	Схемы расположения зенитных фонарей, профилированного настила, отверстий под стаканы для вентиляторов и водосточные воронки — Гипроспецлегконструкция
Ст. инж.	Чуренкова		10.10.84	

21198-02 63 Калировал Тарасова Формат А2

Альбом II

Типовой проект

Согласовано

Инв. № подл. | Подпись и дата | Взам. инв. №

1-1

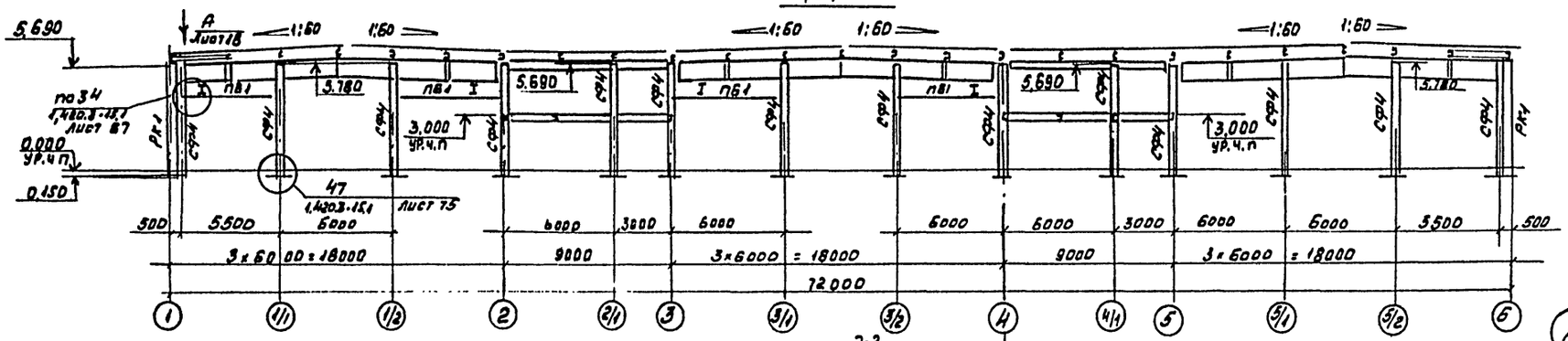

2-2

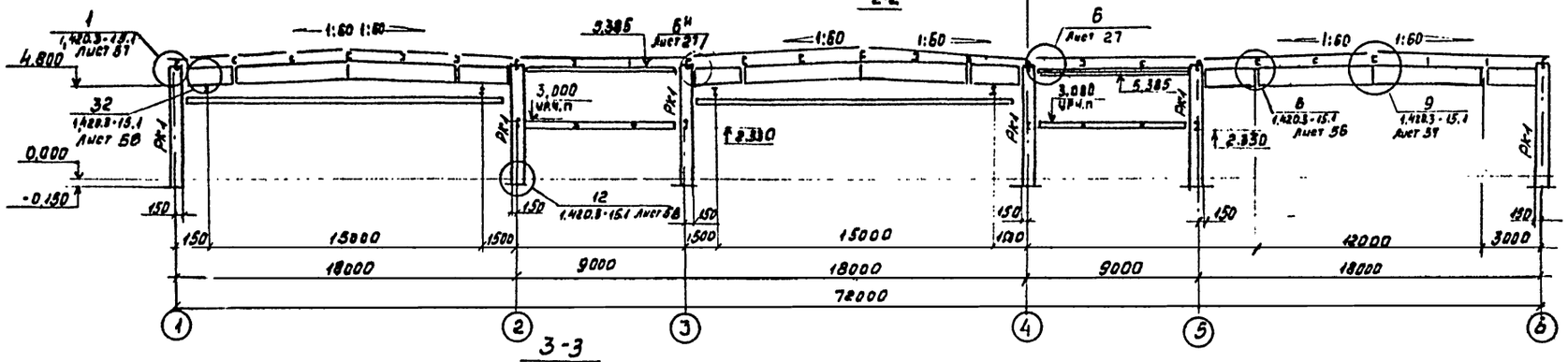

3-3

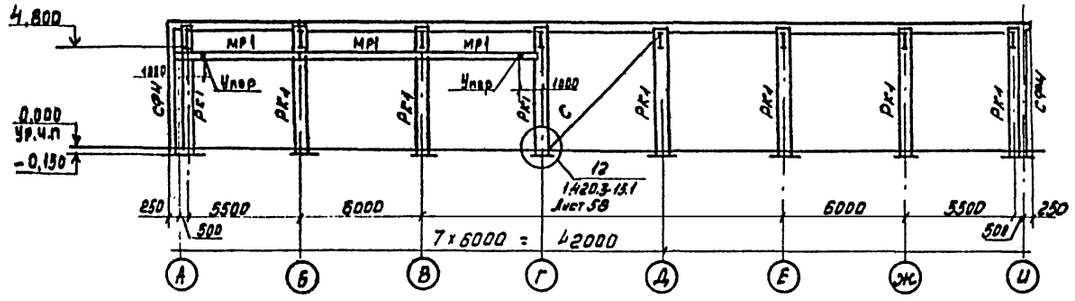

4-4

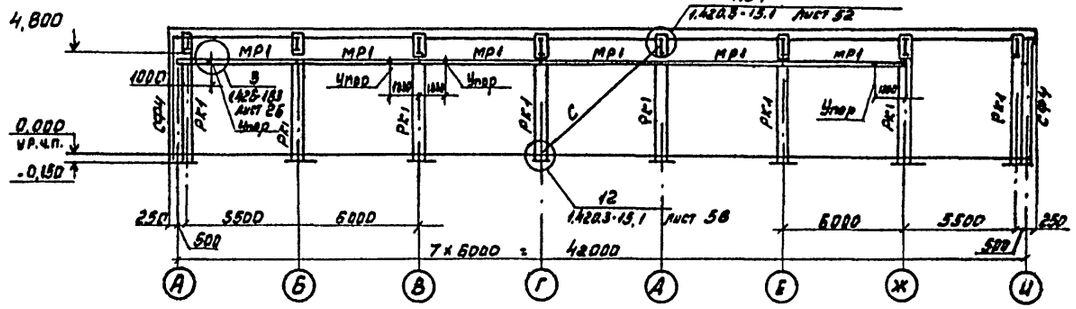

5-5

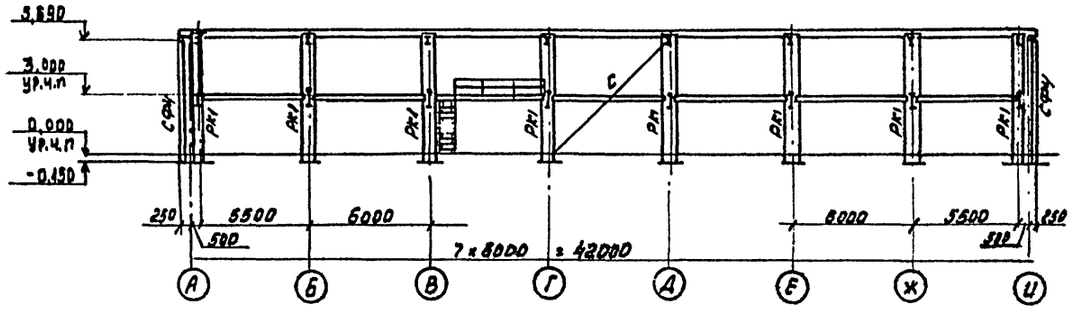

Вид А

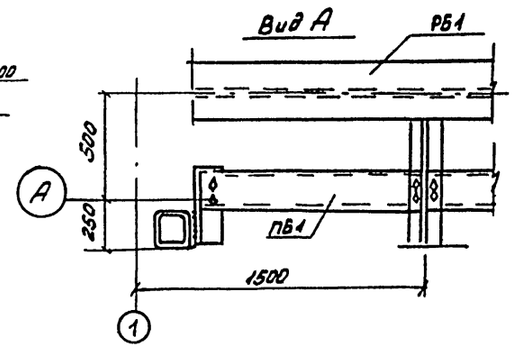

Работать совместно с листом 17 ... 21

Привязан				ТП 503-4-39.8 КМ	
				Станция технического обслуживания легковых автомобилей на 20 постов	
	Зав. отд	Грибова	10.10.84	Здание станции	Стадия: Р; Лист: 22; Листов:
	Н. контр	Вяневцева	10.10.84		
	Гл. конст.	Рекач	12.10.84		
	Инж.	Перетягина	11.10.84	Разрезы 1-1 ... 5-5	Гипроспецтяжконструкция
	Ст. инж.	Кухникова	10.10.84		
Инв. №	Ст. инж.	Чуренкова	10.10.84		

21198-02 64

Копировал Музыченко

Формат А2

Типовой проект Альбом II

Согласовано

Согласовано

Объект

Инв. № подл. | Подпись и дата | Взам. инв. №

Схема расположения балок

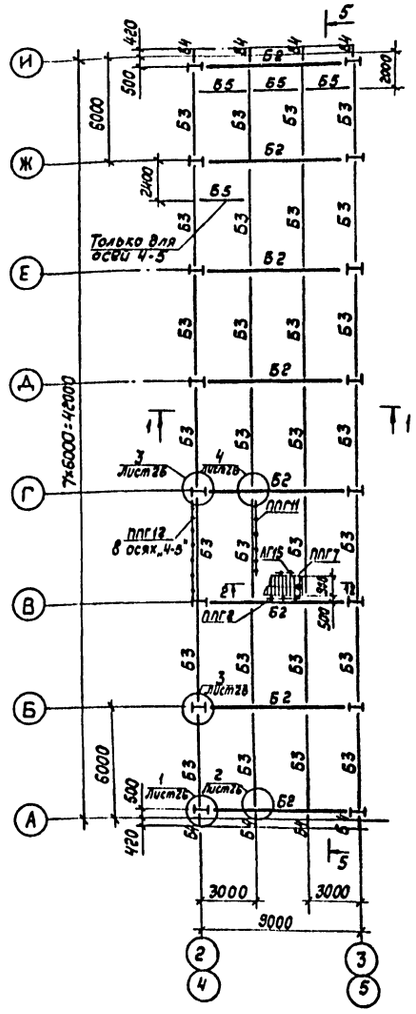

Схема расположения профилированного настила и отверстий в перекрытии в осях 2-3 на отм. 3,000

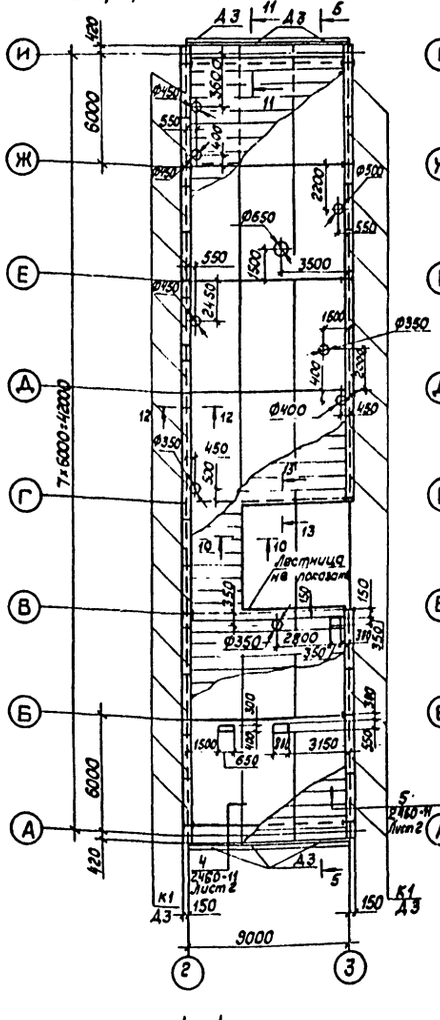

Схема расположения профилированного настила и отверстий в перекрытии в осях 4-5 на отм. 3,000

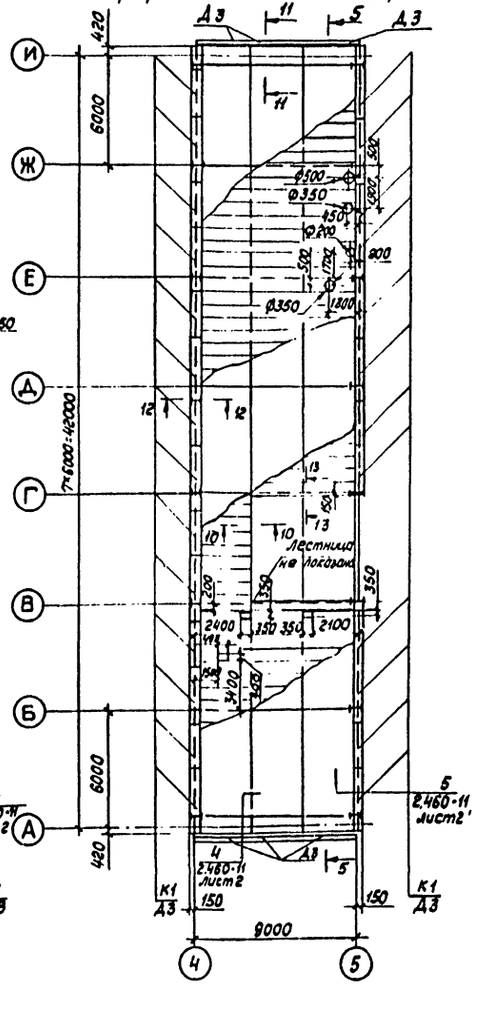

1-1

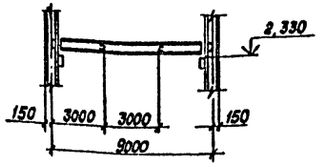

Схема плана

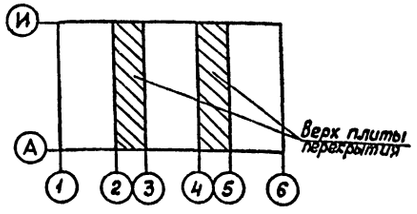

Ведомость элементов

Марка	Сечение: Эскиз	Поз.	Состав	Опорные усилия: M, тс·м	N, тс	Q, тс	Группа конструкции	Марка металла	Примечание
Б2	I		I 50 Ш3	—	23,6	12,5		ВСт3пс6	
Б3	С		С 40	—	—	9,5		ВСт3пс6	
Б4	С		С 12	конструктивно				ВСт3кп2	
Б5			С 16					ВСт3кп2	
К1				шифр 278-77				ВСт3кп2	
ЛН			Н79-680-1.0					ВСт3кп	
ЛГ15				ЧЛХФ45-30.10				ВСт3кп2	ГОСТ 23120-78
ППГ-2				ОГПМХ	Эб-10.	15		ВСт3кп2	ГОСТ 23120-78
ППГ-7				ОГПМХ	Эб-10.	30		ВСт3кп2	ГОСТ 23120-78
ППГ11				ОГПМХ	Эб 10.	48		ВСт3кп2	ГОСТ 23120-78
ППГ12				ОГПМХ	Эб-10.	60		ВСт3кп2	ГОСТ 25120-78
А3				ТУ36-2358-80					

2-2

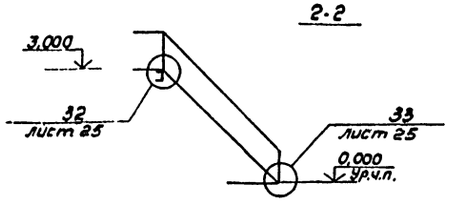

1. Работать совместно с листами 22, 24, 25.
2. Устройство отверстий в профилированном настиле для пропуска коммуникаций выполнять по узлу госсерии 2.460-11 л. 9.
3. Крепление настила к конструкциям осуществляется самонарезающими винтами 6×25.01.016 ГОСТ 10621-80 с шагом 250 мм.
4. Соединение листов настила между собой осуществляется комбинированными заклепками ЗК-12 по ТУ 362088-78 с шагом 200 мм.

Привязан

Инв. № подл.

Зав.отд.	Гридова		10.10.84	ТП 503-4-39.86 КМ
Н.контр.	Веневцева		10.10.84	Станция технического обслуживания легковых автомобилей на 20 постов
Гл.констр.	Рекач		12.10.84	Здание станции
Инж.	Перетягина		10.10.84	Схемы расположения балок, профилированного настила и отверстий в перекрытии в осях 2-3, 4-5 на отм. 3,000
Ст. инж.	Кухнилова		10.10.84	
Ст. инж.	Чуренкова		10.10.84	

Стадия	Лист	Листов
Р	23	

Стройспецконструкция

Копировал Тарасова 21198-02 65 Формат А2

Альбом II

Типовой проект

Плита перекрытия монолитная на от 3.000

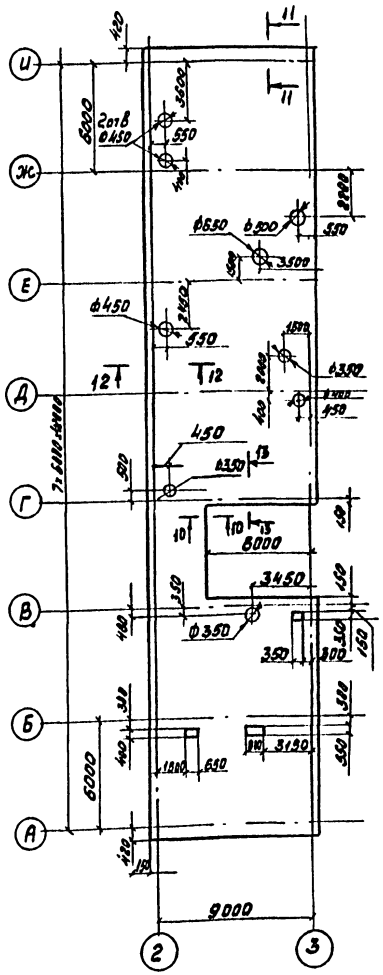

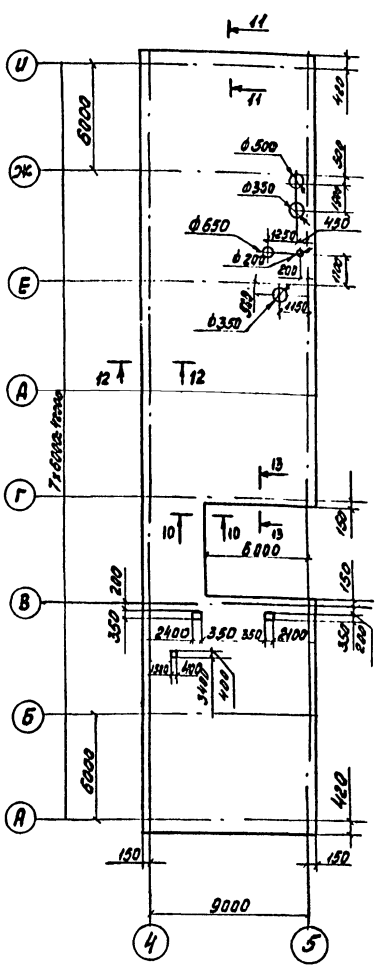

Раскладка стержней

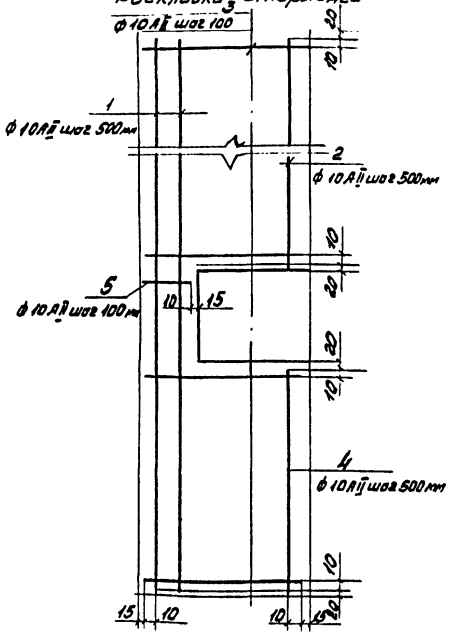

Спецификация плиты ПМ1

Формат	Зона	поз	Обозначение	Наименование	Кол.	Примеч
				Плита ПМ1 - шт 2		
				Детали		
				ф10 АII ГОСТ 5781-82		
		1		l=42800	14	
		2		l=24530	24	
		3		l=9270	746	
		4		l=12530	24	
		5		l=3100	128	
				Материалы		
				Бетон марки М300		34 м3

Ведомость расхода стали на элемент кг

Марка элемента	Изделия арматурные			
	Арматура класса			
	АII			Всего
	ГОСТ 5781-82			
	ф10		Итого	
ПМ1	3300			
				3300

12-12

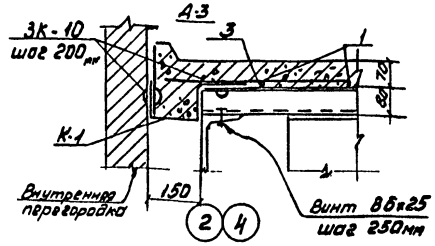

1. Работать совместно с листом 25
2. Бетонирование перекрытия начинать только после того, как будет вырезан профнастил и вокруг отверстий установлена опалубка.
3. Бетон марки М300 на мелком заполнителе.

13-13

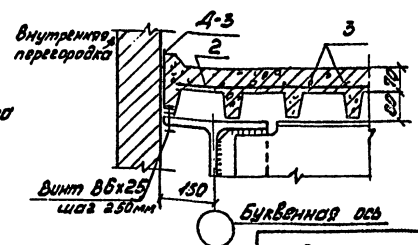

10-10

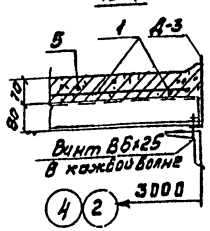

11-11

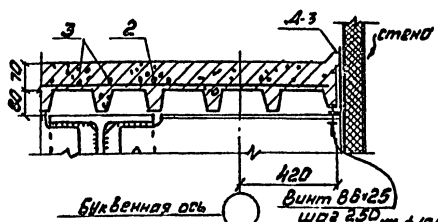

Стык арматуры.

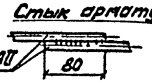

Привязан				
Инв №				

Зав. отд	Грибова		12.10.84
Н. контр	Веневцева		10.10.84
Гл. констр	Рекач		12.10.84
Инж.	Перетягина		10.10.84
Ст. инж.	Чуренкова		10.10.84

ТП 503-4-39.85 КМ

Станция технического обслуживания легковых автомобилей на 20 постов

Здание станции

Стадия	Лист	Листов
Р	24	

Плита перекрытия монолитная на отм. 3.000

Гипроспецлегконструкция

Согласовано

Согласовано

Объект

Взам. инв. №

Подпись и дата

Инв. № подл.

Альбом III

Типовой проект

Схема расположения дополнительных прогонов в осях 2-3 на отм. 3,000 (5)

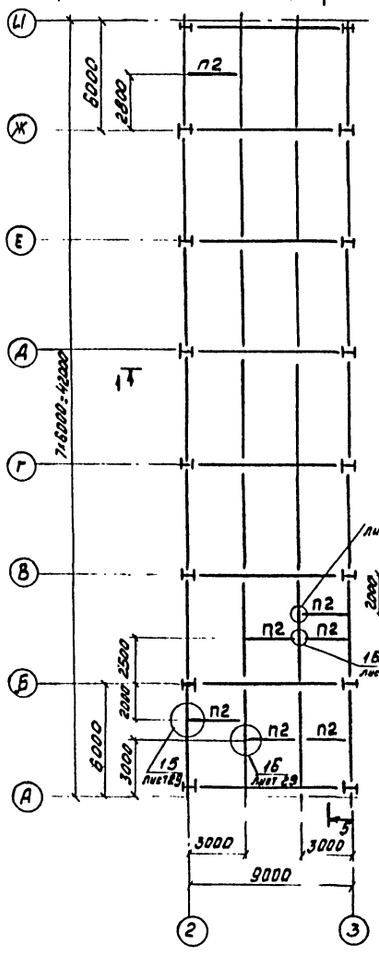

Схема расположения дополнительных прогонов в осях 4-5 на отм. 3,000 (5)

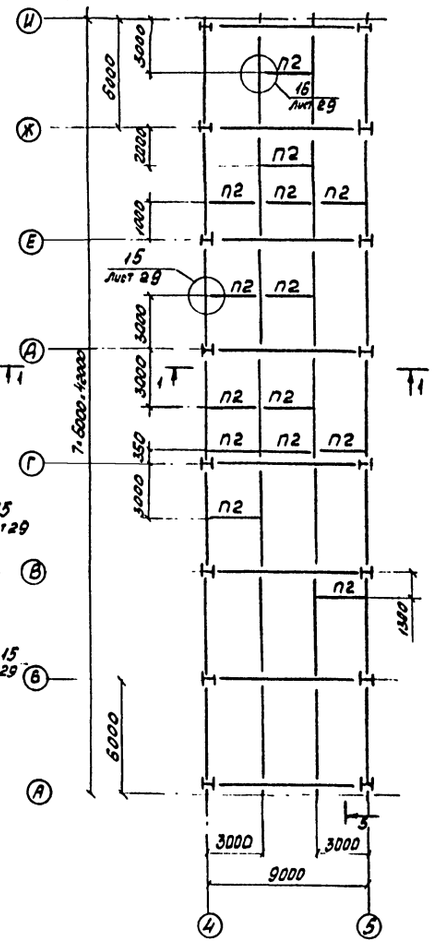

(32)

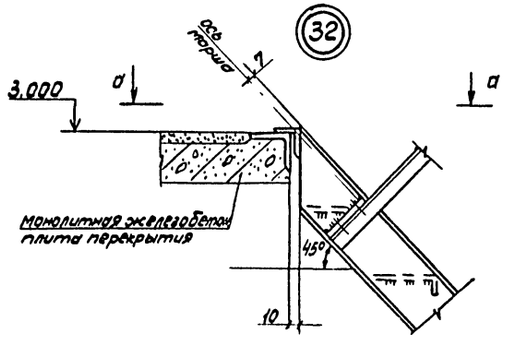

а-а

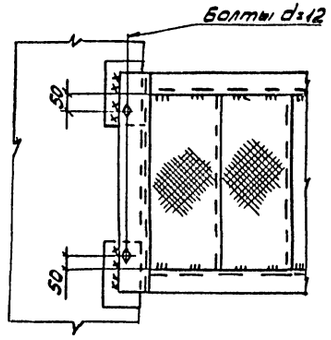

б-б

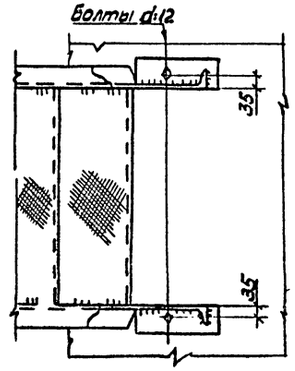

(33)

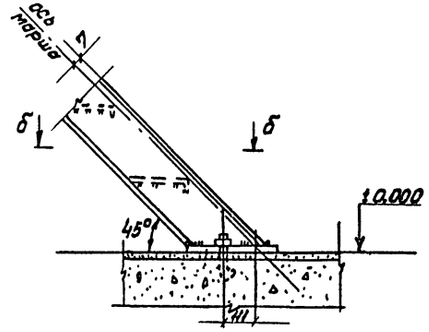

1-1

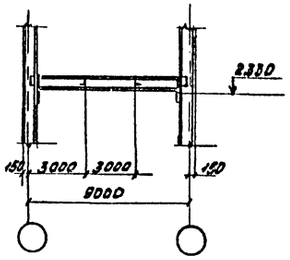

Схема плана.

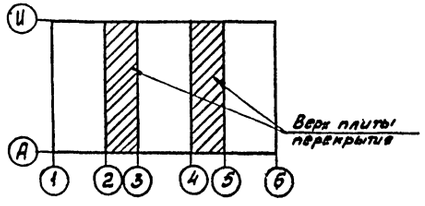

Ведомость элементов

Марка	Сечение: Эскиз	Сечение: Поз	Сечение: Состав	Опорные усилия: M, тс·м	Опорные усилия: N, тс	Опорные усилия: Q, тс	Группа конструкций	Марка металла	Примечание
П2	С		С 12	-	-	0,03		ВСт3кп2	п=21

Работать совместно с листами 22,23,24.

Привязан					ТП 503-4-39.86	КМ	
					Станция технического обслуживания легковых автомобилей на 20 постов		
	Зав.отд	Грибова		10.84	Здание станции	Стадия	Лист	Листов
	Н. контр.	Веневцева		10.84		Р	25	
	Гл. констр.	Рекач		10.84				
	Инж.	Перетягина		10.84	Схемы расположения дополнительных прогонов в осях 2-3 и 4-5 на отм. 3,000. Узлы 32,33	Гипроспецлегконструкция	
	Ст. инж.	Кузнецова		10.84			
Инв №	Ст. инж.	Чуренкова		10.84			

Инв. № подл. | Подпись и дата | Взам. инв. №

Согласовано

Согласовано

Объект

21198-02 67

Копировал Музыченко

Формат А2

Альбом II

Типовой проект

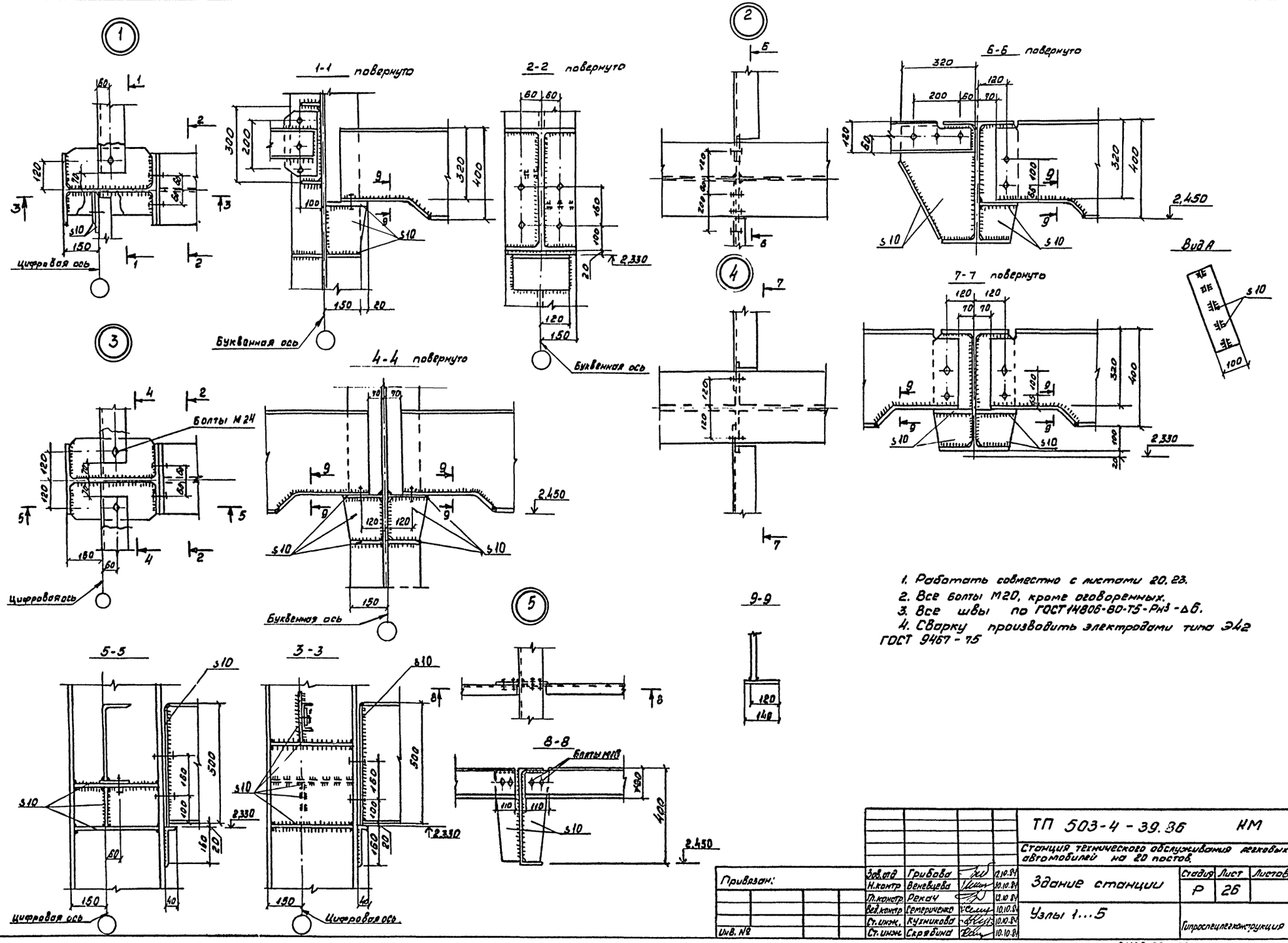

1. Работать совместно с листами 20, 23.
2. Все болты М20, кроме оговоренных.
3. Все швы по ГОСТ 14806-80-Т5-Рн3-Δ6.
4. Сварку производить электродами типа Э42 ГОСТ 9467-75

Зав.отд	Грибова		12.10.84	ТП 503-4-39.86		КМ
Н.контр	Веневцева		10.10.84	Станция технического обслуживания легковых автомобилей на 20 постов.		
Гл.констр.	Рекач		12.10.84	Здание станции	Стадия	Лист	Листов
Вед.констр	Семериченко		10.10.84		Р	26	
Ст.инж.	Кухникова		10.10.84	Узлы 1...5	Гипроспецлегконструкция		
Ст.инж.	Скрябина		10.10.84				

Привязан:

Инв. №

21198-02 68

Копировал Музыченко

Формат А2

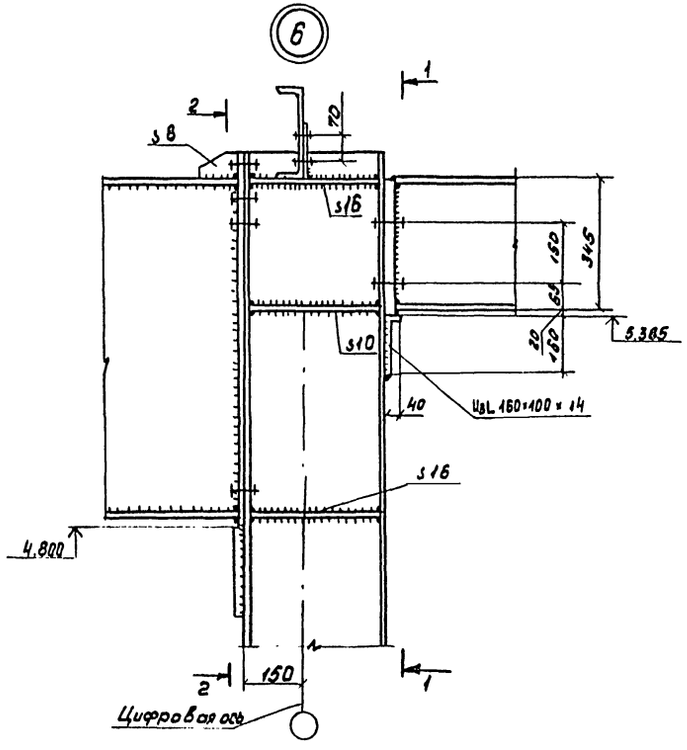

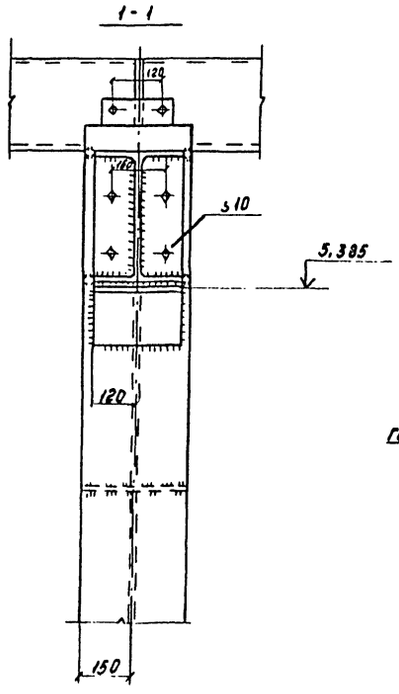

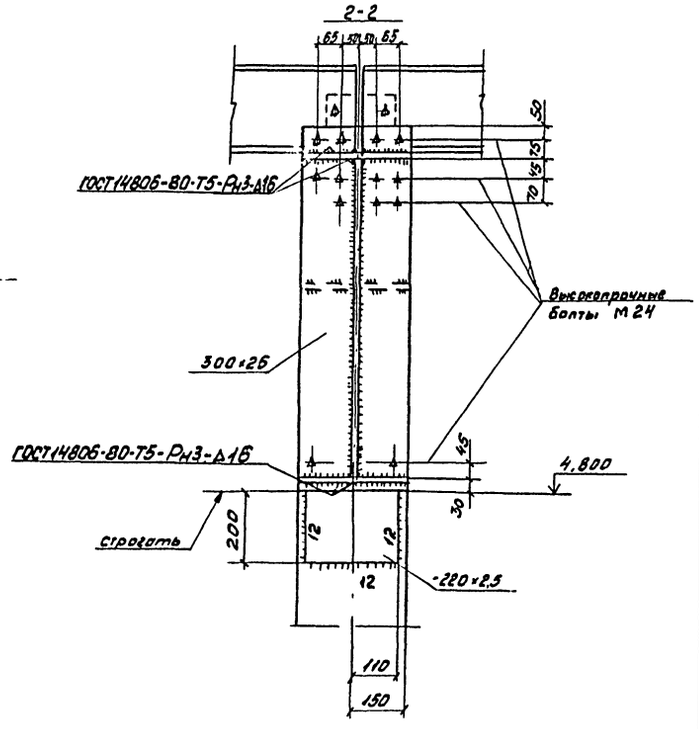

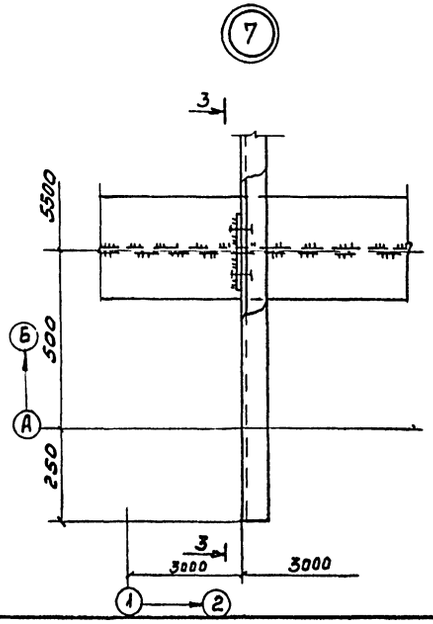

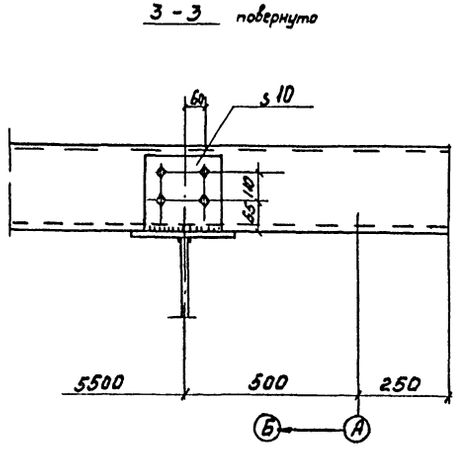

1. Работать совместно с листами 19,22.
2. Все болты М20, кроме оговоренных.
3. Все сварные швы по ГОСТ 14806-80-Т5-Рн3-А6, кроме оговоренных.
4. Сварку производить электродами типа Э42 по ГОСТ 9467-75.

Привязан

Инв. № подл.

Зав. отд	Грибова		12.10.87
Н. контр	Веневцева		10.10.87
Гл. констр	Реки		12.10.87
Инж.	Перетятко		10.10.87
Инж.	Кисникова		10.10.87
Инж.	Скрябина		10.10.87

ТП 503-4-39.86 КМ

Станция технического обслуживания легковых автомобилей на 20 постов.

Здание станции

Узлы 6,7

Стадия	Лист	Листов
Р	27	

Гипроспецавтотранс

21198-02 69

Калировал Музыченко

Формат А2

Альбом II

Типовой проект

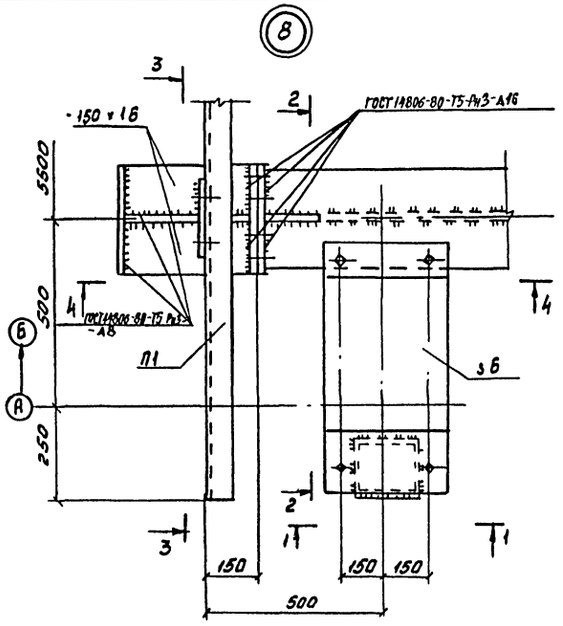

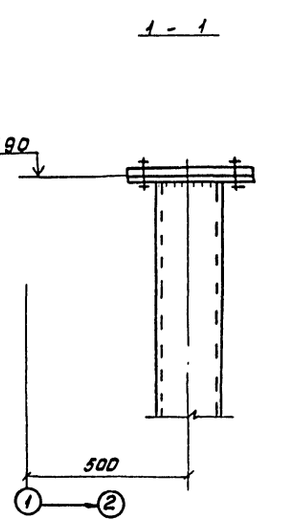

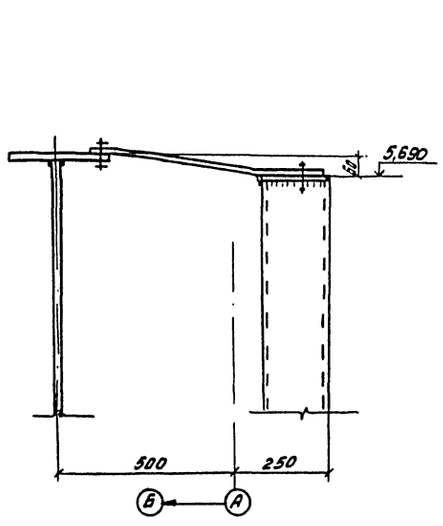

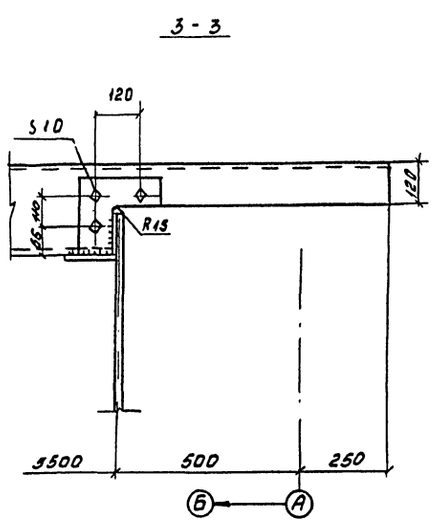

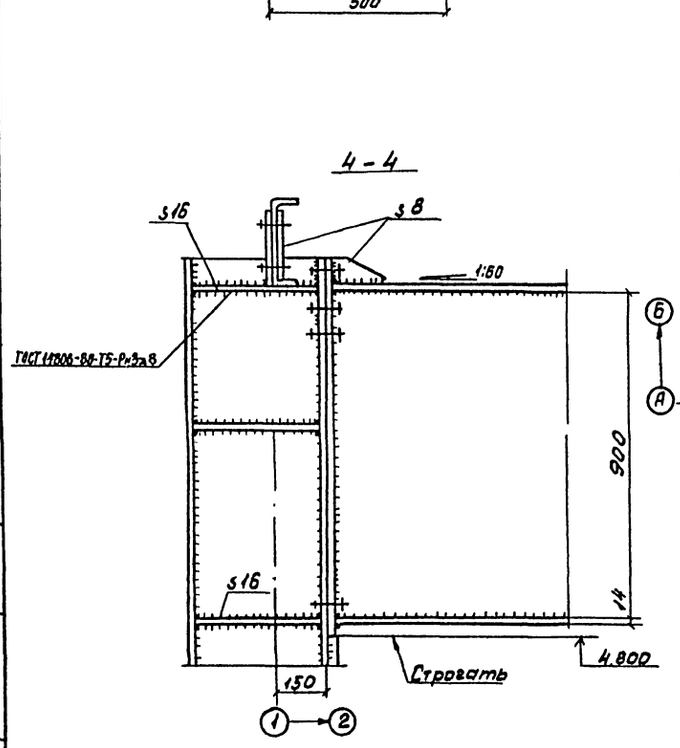

9

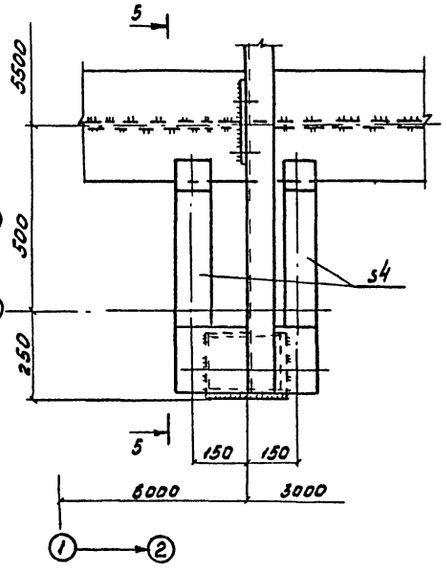

5 - 5 повернуто

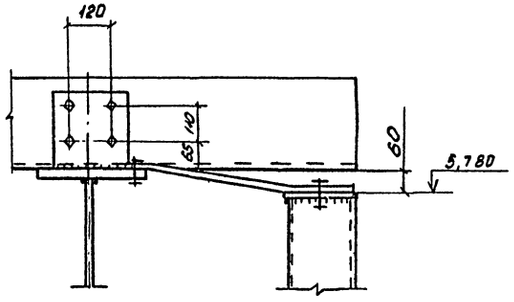

1. Работать совместно с листом 19.
2. Все болты М20.
3. Все швы по ГОСТ 14806-80-Т5-Рн3-Д6; кроме оговоренных.
4. Сварку производить электродами Э46 ГОСТ 9467-75

Согласовано

Согласовано

Инв. № подл. | Подпись и дата | Взам. инв. №

					ТП 503-4-39.86	КМ
					Станция технического обслуживания легковых автомобилей на 20 постов	
Привязан		Зав. отд	Грибова	12.10.84	Здание станции	Стадия: Р; Лист: 28; Листов:
		Н. контр.	Веневцева	12.10.84		
		Гл. констр.	Рекач	12.10.84		
		Инж.	Перетягина	10.10.84	Узлы 8, 9	Гипроспецлегконструкция
Инв. № подл.		Инж.	Кухникова	10.10.84		
		Инж.	Скрябина	10.10.84		

21198-02 70

Копировал Музыченко

Формат А2

Альбом II

Типовой проект

Согласовано

Согласовано

Инв.№подл. | Подпись и дата | Взам.инв.№

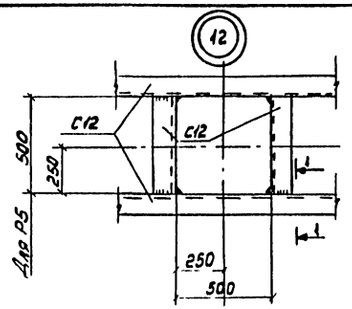

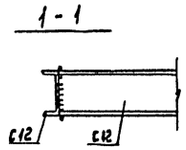

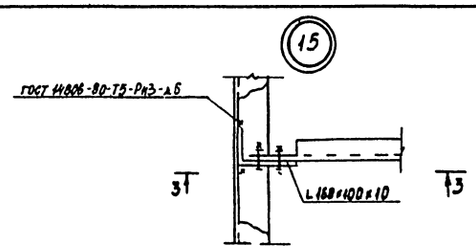

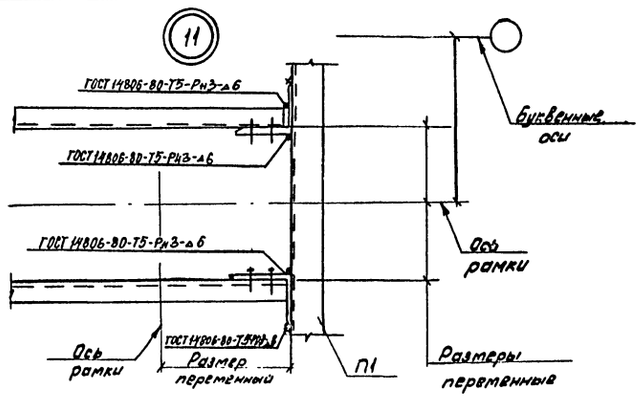

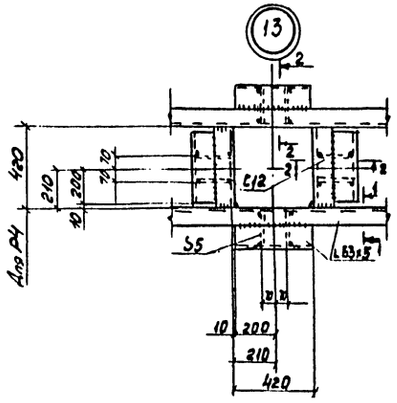

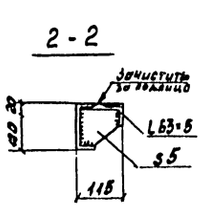

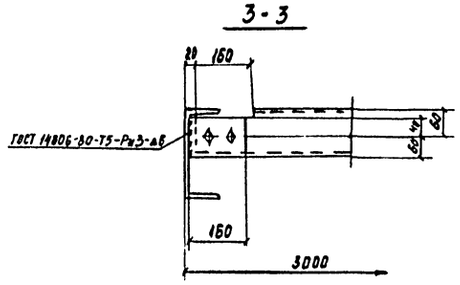

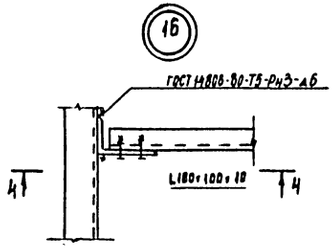

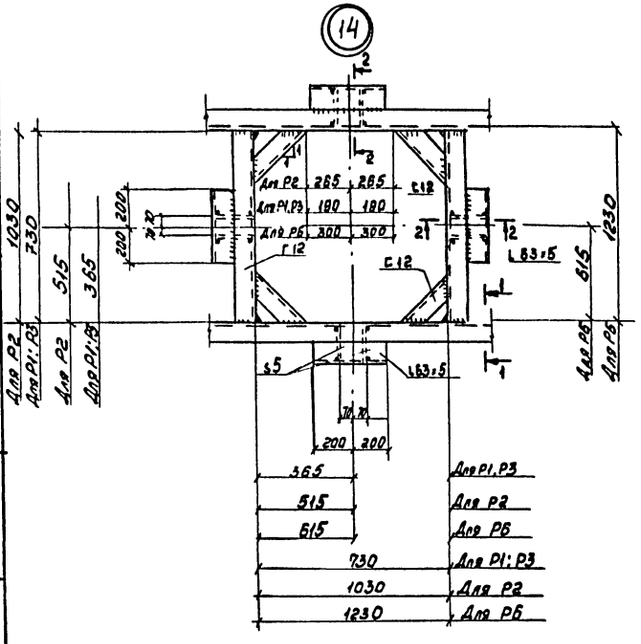

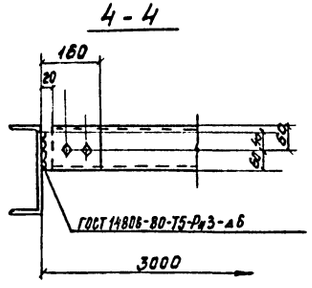

1. Работать совместно с листом 20.
2. Все болты М16.
3. Все сварные швы по ГОСТ 14806-80-Т5-Рн3-Аб, кроме оговоренных.
4. Сварку производить электродами Э42 ГОСТ 9467-75.

					ТП 503-4-39.86 КМ		
					Станция технического обслуживания легковых автомобилей на 20 постов		
Привязан:					Здание станции	Стадия	Лист	Листов
						Р	29	
					Узлы 11...16	Гипроспецавтоконструкция		
Инв.№								

Зав.отд	Грибова		12.10.84
Н.контр.	Вечевцева		10.10.84
Гл.констр	Рекач		12.10.84
Инж.	Перетягин		10.10.84
Ст. инж.	Кизимкова		10.10.84
Ст. инж.	Чуренкова		10.10.84

21193-02 71

Копировал Музыченко

Формат А2

Альбом II

Типовой проект

Согласовано

Согласовано

Инв. № подл. | Подпись и дата | Взам. инв. №

Схема расположения ригелей фахверка по оси „А"

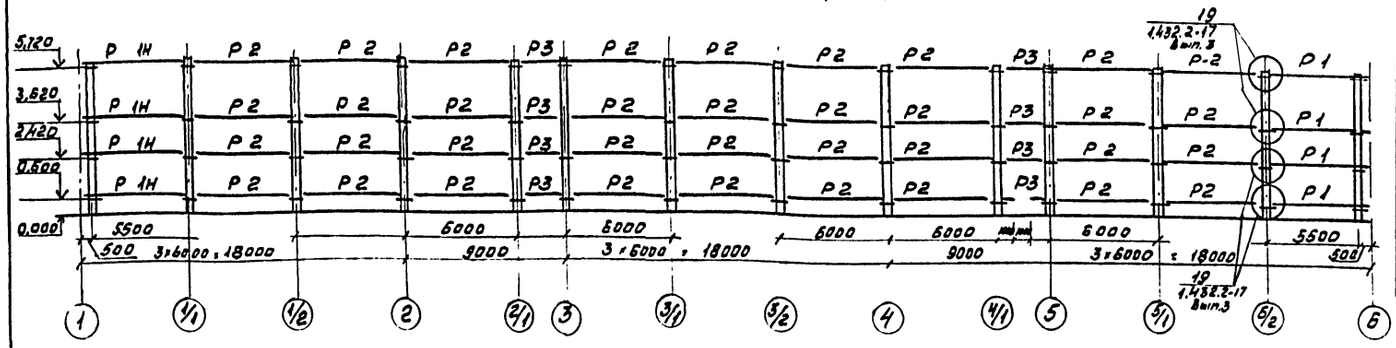

Схема расположения ригелей фахверка по оси „Г"

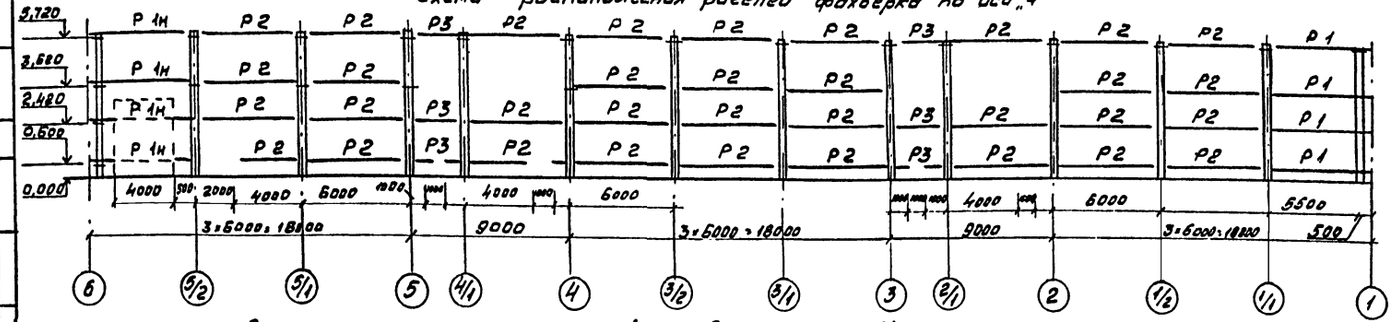

Схема расположения ригелей фахверка по оси „Б"

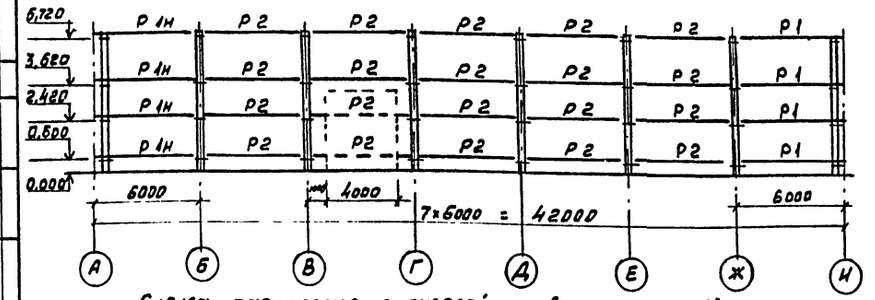

Схема расположения ригелей фахверка по оси „1"

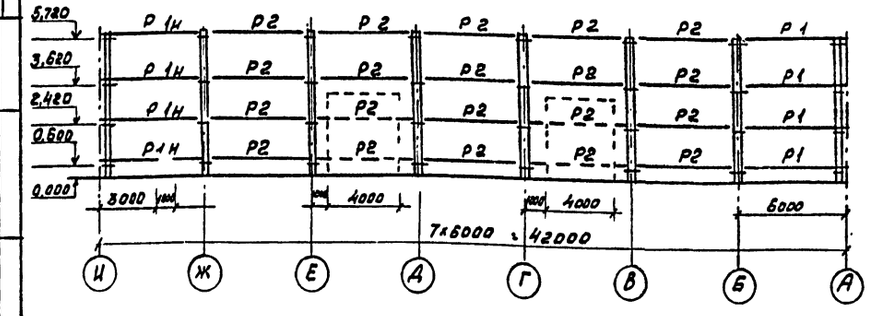

Ведомость элементов								
Марка	Сечение			Опорные усилия			Закладные детали	Марка металла	Примечание
	Эскиз	Поз	Состав	M тс.м	N тс	Q тс			
Р1			из РР.1-1	1.432.	2-17.2			ВСт3кп2	
Р1Н			из РР 1-1	1.432.2	17.2			ВСт3кп2	
Р2			РР-1.1	1.432.	2-17.2			ВСт3кп2	
Р3			из РР1-1	1.432.	2-17.2			ВСт3кп2	
К1			К1	1.432.	2-17.2	К10С6		ВСт3кп2	

Ригели Р1; Р1Н

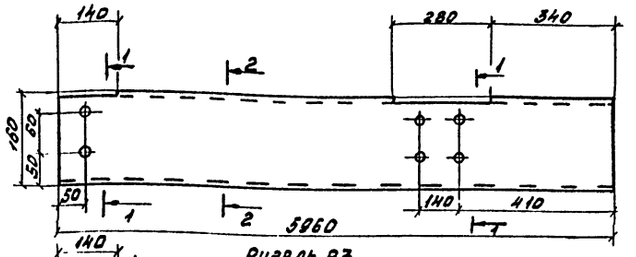

Ригель Р3

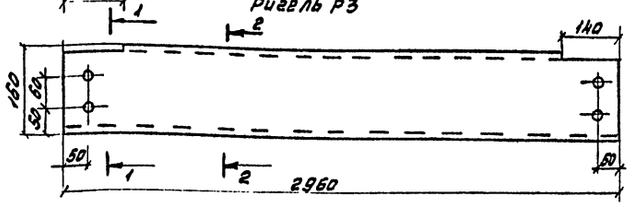

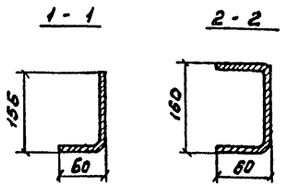

1. Участки ригелей, проходящих по проемам ворот и дверей вырезать по месту и закрепить к закладным деталям в цоколе или стойкам рам ворот.
2. Все болты М 16.
3. Все отверстия ф19.
4. Узлы по серии 1.432.2-17 Вып. 3.

Привязан

Инв. №

Зав.отд	Грибова		2.10.84
Н.контр	Веневцева		10.10.84
Гл.конст	Рекач		2.10.84
Инж.	Перетягина		10.10.84

ТП 503-4-39.86 КМ

Станция технического обслуживания легковых автомобилей на 20 постов

Здание станции | Стадия Р | Лист 30 | Листов

Схемы расположения ригелей фахверка

Гипроспецлегконструкция

21198-02 72

Копировал Музыченко

Формат А2

Альбом III

Типовой проект

Согласовано

Согласовано

Инв.№ подл. | Подпись и дата | Взам.инв.№

Схема расположения СК1, СП1, СП2, СП3.

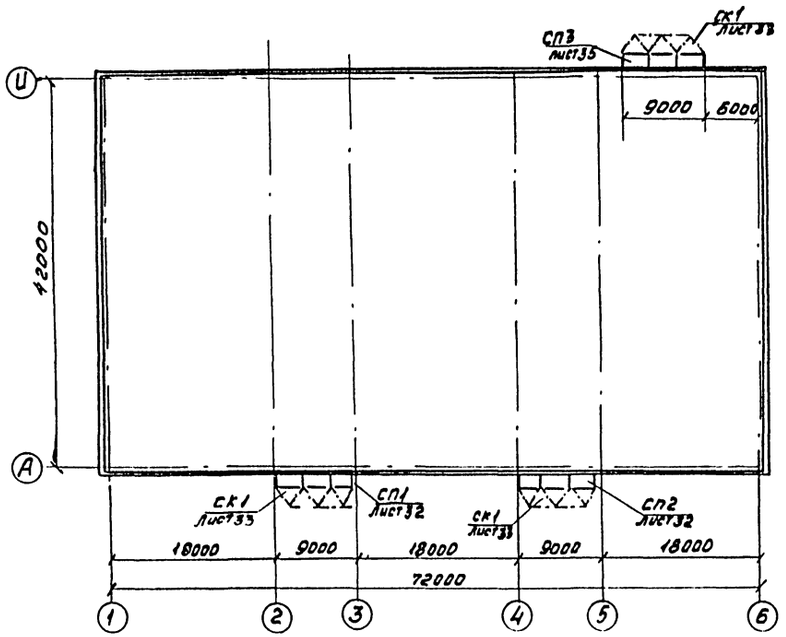

(18)

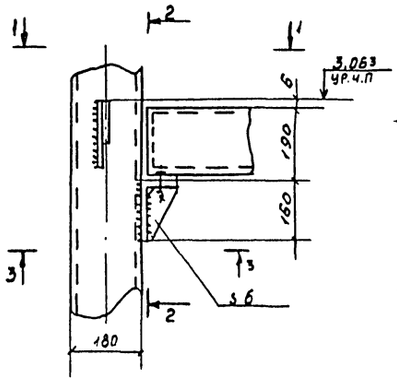

2-2

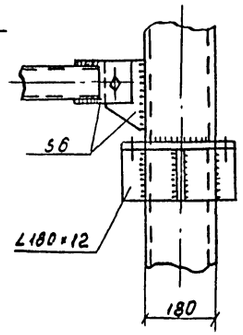

3 3

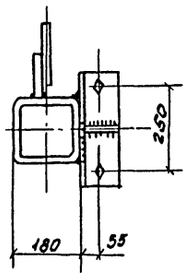

(21)

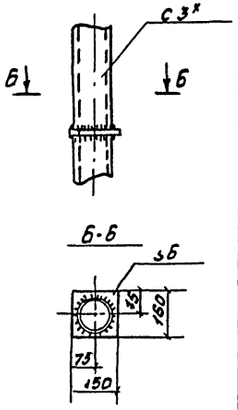

1-1

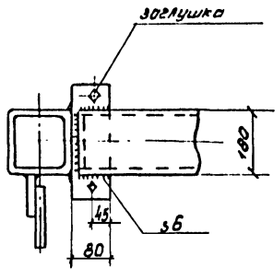

1. Работать совместно с листами 32, 33
2. Все болты М16
3. Все сварные швы по ГОСТ 14806-80-Т5-РИЗ-Д6.
4. Сварку производить электродами типа Э42 ГОСТ 9467-75

(19)

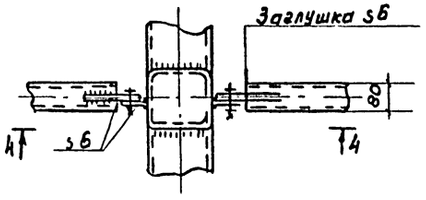

(20)

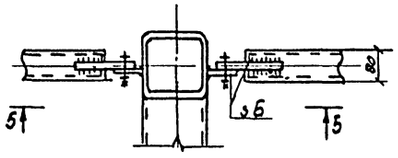

4-4

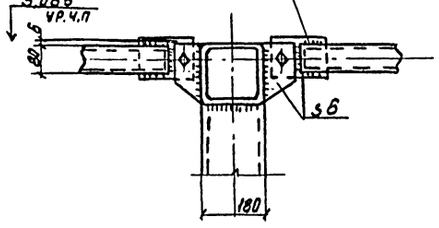

5-5

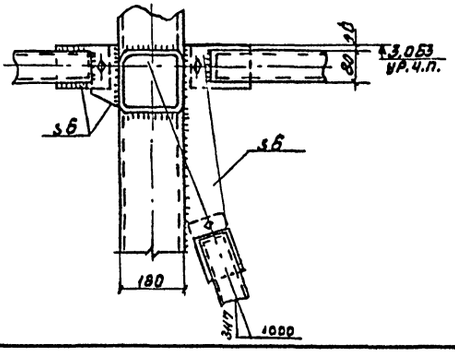

(17)

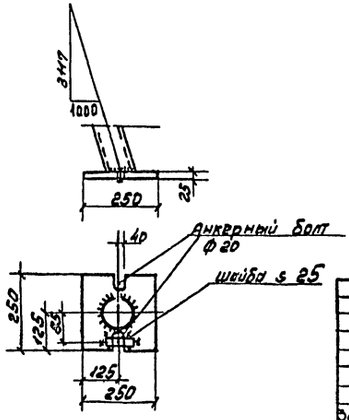

Привязан

Инв №

				ТП 503-4-39.86		КМ
				Станция технического обслуживания легковых автомобилей на 20 постов		
				Здание станции	Стадия: Р	Лист: 31	Листов:
Зав.отд	Грибова		12.10.84			
Н.контр	Веневцева		10.10.84	Схема расположения СК1, СП1, СП2, СП3. Узлы 17-21	Гипроспецгеоконструкция	
Гл.конст	Рекач		12.10.84			
Инж.	Перетягина		10.10.84			

24198-02 73

Копировал Музыченко

Формат А2

Типовой проект Альбом II

Согласовано

Согласовано

Объект

Инв. № подл. | Подпись и дата | Взам. инв. №

Марки СП 1, СП 2

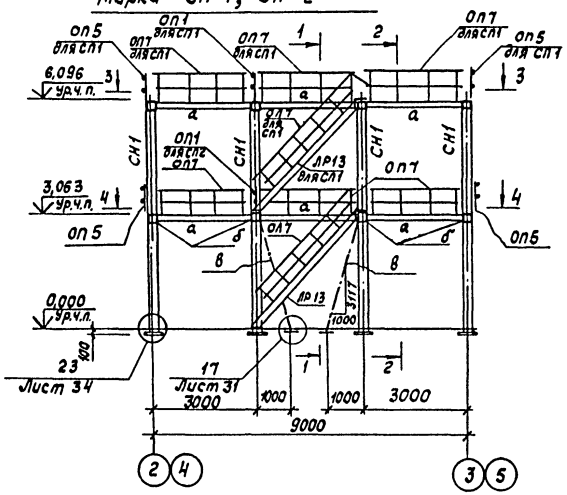

1 — 1

Лестничные марши ЛР13 не показаны

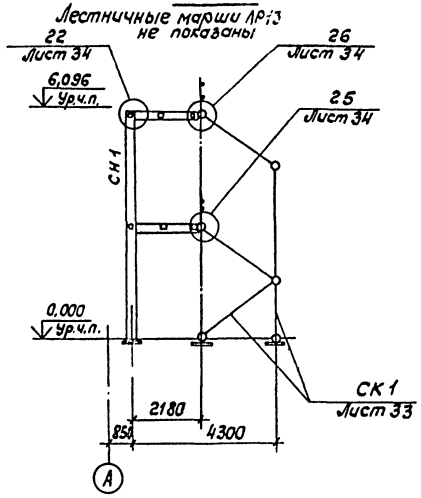

2 — 2

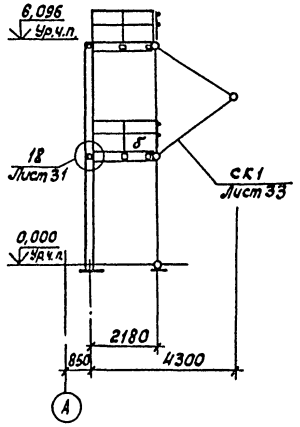

3 — 3

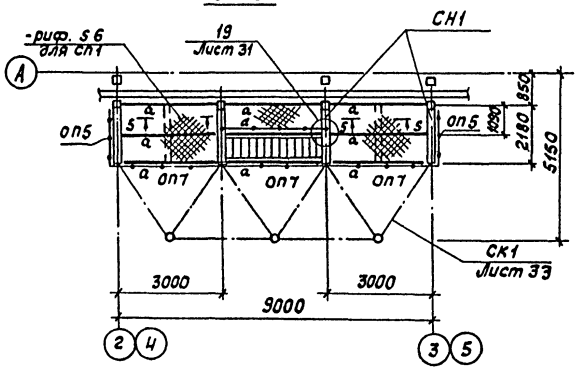

4 — 4

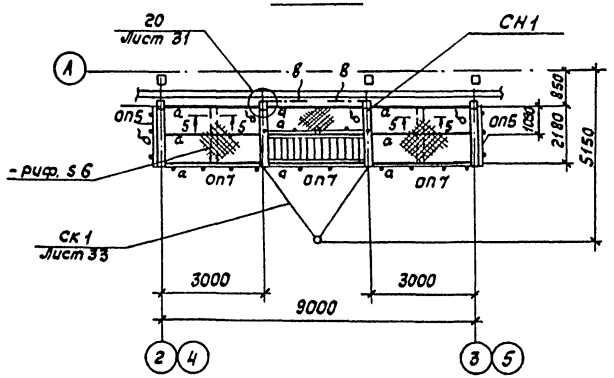

5 — 5

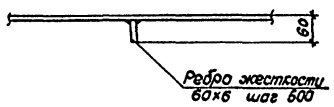

Ведомость элементов

Марка	Сечение: Эскиз	Поз.	Состав	Опорные усилия: M, тс м	N, тс	Q, тс	Группа констр.	Марка металла	Примечание
СП1, СП2	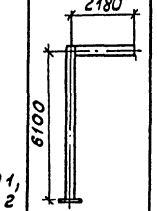	СН1	▭ 180×4	Конструктивно				ВСт3кп2	
		а	□ 80×3	Конструктивно				ВСт3кп2	
		б	□ 180×4	Конструктивно				ВСт3кп2	
		в	□ 80×3	Конструктивно				ВСт3кп2	
		ЛР13		МАХ	Ф45-	30.10		ВСт3кп2	ГОСТ 23120-78
		ОЛ7		ОГпМ	АХ45	-10.30		ВСт3кп2	ГОСТ 23120-78
		ОП1		ОГпМ	ХЭб-	10.9		ВСт3кп2	ГОСТ 23120-78
		ОП5		ОГпМ	ХЭб-	10.22		ВСт3кп2	ГОСТ 23120-78
		ОП7		ОГпМ	ХЭб-	10.30		ВСт3кп2	ГОСТ 23120-78
		Риф	S6	ГОСТ 8568-77					

Работать совместно с листом 31

Привязан

Инв. №

Зав.отд.	Грибова		12.10.84
Н.контр.	Веневцева		10.10.84
Гл.констр.	Рекач		12.10.84
Нач.отд.	Семеричева		10.10.84
Инж.	Перетягина		10.10.84

ТП 503-4-39.86 КМ

Станция технического обслуживания легковых автомобилей на 20 постов

Здание станции

Стадия	Лист	Листов
Р	32	

Марки СП1, СП2

Гипроспецтехстройконструкция

21198-02 74 Копировал Тарасова Формат А2

Альбом III

Типовой проект

Согласовано

Объект

Согласовано

Инв. № подл. | Подпись и дата | Взам. инв. №

Структурная конструкция из труб СК-1

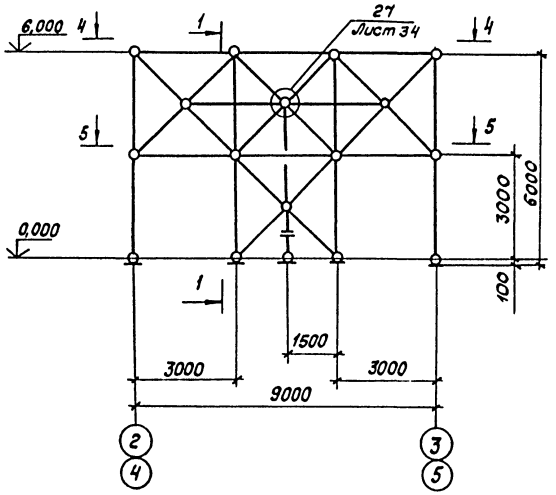

1 - 1

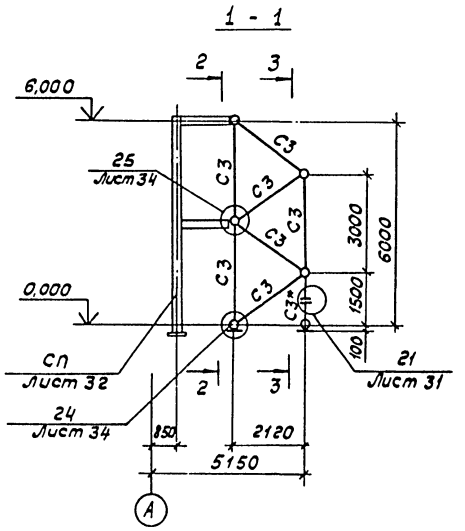

2 - 2

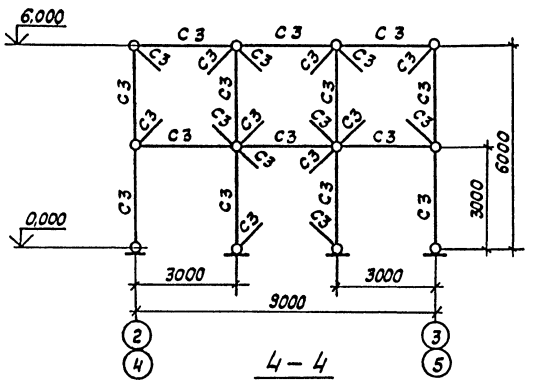

3 - 3

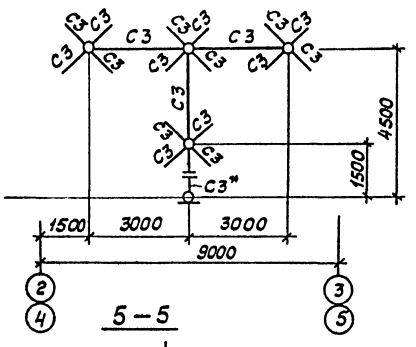

4 - 4

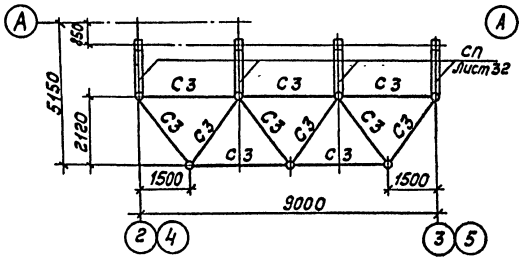

5 - 5

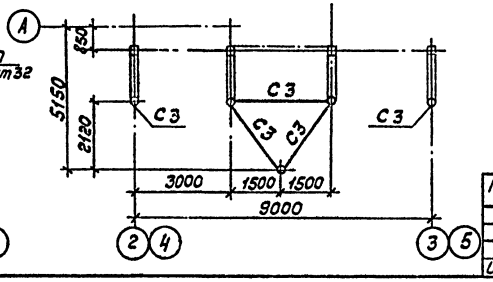

Работать совместно с листом 32

Ведомость элементов

Марка	Сечение: Эскиз	Поз.	Состав	Опорные усилия: M, тсм	N, тс	Q, тс	Группа конструкции	Марка металла	Примечание
СК1		С3		Серия 1.466-2				Ст 20	
		С3*		Серия 1.466-2				Ст 20	
		С11		Серия 1.466-2				Ст 45	

Привязан

Инв. №

Зав. отд.	Грибова		12.10.84
Н. контр.	Вечевцева		10.10.84
Гл. констр.	Рекач		12.10.84
Вед. констр.	Семериченко		11.10.84
Инж.	Перетягина		10.10.84

ТП 503-4-39.86 КМ

Станция технического обслуживания легковых автомобилей на 20 постов

Здание станции

Стадия	Лист	Листов
Р	33	

Структурная конструкция из труб СК1

Гипроспецтехконструкция

21198-02 75 Копировал Тарасова

Формат А2

Типовой проект Альбом II

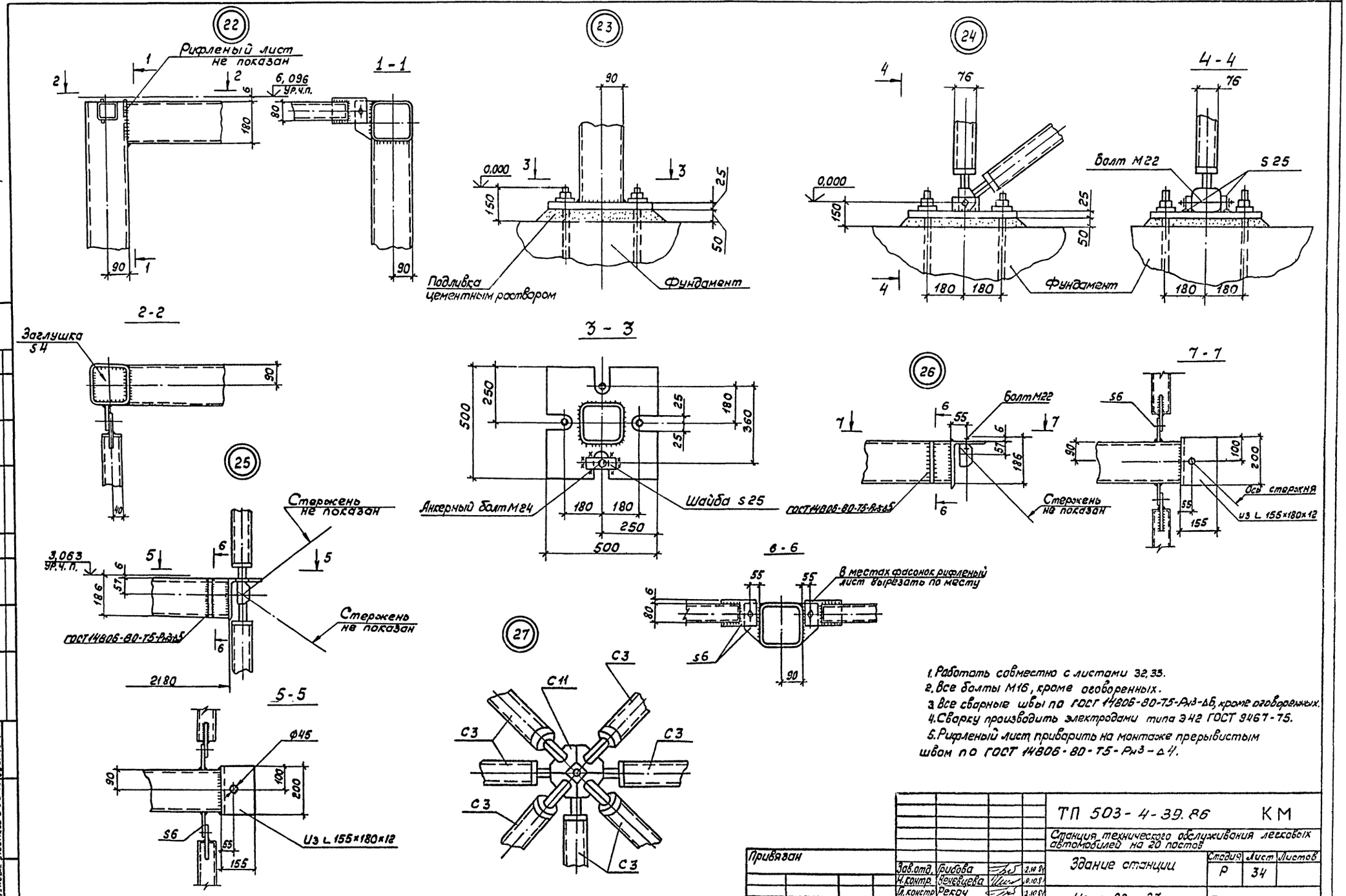

1. Работать совместно с листами 32, 33.
2. Все болты М16, кроме оговоренных.
3. Все сварные швы по ГОСТ 14806-80-Т5-Рн3-Δ6, кроме оговоренных.
4. Сварку производить электродами типа Э42 ГОСТ 9467-75.
5. Рифленый лист приварить на монтаже прерывистым швом по ГОСТ 14806-80-Т5-Рн3-Δ4.

ТП 503-4-39.86 КМ					
Станция технического обслуживания легковых автомобилей на 20 постов					
Здание станции	Стадия	Лист	Листов		
	Р	34			
Узлы 22...27	Строспецлееконструкция				
Привязан	Зав.отд.	Грибова	2.10.84		
	Н.контр.	Веневцева	10.10.84		
	Гл.констр.	Рекач	2.10.84		
	Вед.констр.	Семериченко	10.10.84		
Инв. №	Инж.	Перетягина	10.10.84		

Согласовано

Согласовано

Инв.№ подл. | Подпись и дата | Взам.инв.№

21198-02 76 Копировал Тарасова Формат А2

Типовой проект Альбом II

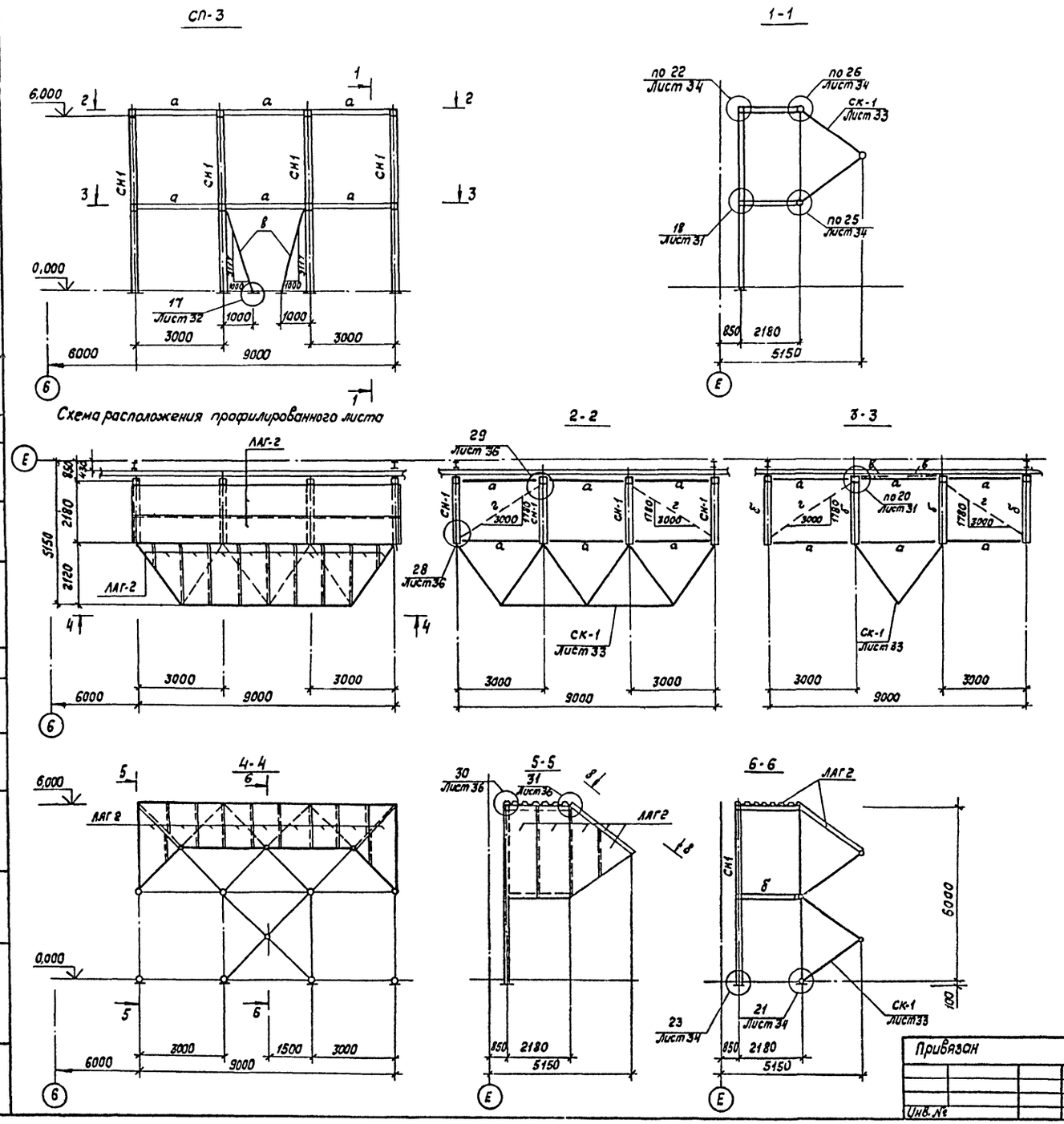

Ведомость элементов

Марка	Сечение: Эскиз	Поз.	Состав	Опорные усилия: M, тсм	N, тс	Q, тс	Группа констр.	Марка металла	Примечание
СП-3	2180, 6100	СН-1	□ 180×4	конструктивно				ВСт3кп2	
			□ 180×4	конструктивно				ВСт3кп2	
		а	□ 80×3	конструктивно				ВСт3кп2	
	□	б	□ 180×4	конструктивно				ВСт3кп2	
		в	□ 80×3	конструктивно				ВСт3кп2	
		г	□ 80×3	конструктивно*				ВСт3кп2	
		ЛАГ-2	ТУ 36-19	48-76					
		Д-4		Шифр	ДП-	77			
		Д-5		Шифр	ДП-	77			
		Д-14		Шифр	ДП-	77			
		S1							

1. Работать совместно с листом 33.
2. Крепление профилированных листов ЛАГ-2 к конструкциям СП-3 и СК-1 осуществлять самонарезающими винтами 6×14.01.016 ГОСТ 10621-80 с шагом 250 мм.
3. Соединение листов настила между собой-комбинированными заклепками ЗК-12 по ТУ 36-2088-77 с шагом 200 мм.

ТП 503-4-39.86				КМ
Станция технического обслуживания легковых автомобилей на 20 постов				
Здание станции	Стадия	Лист	Листов	
	Р	35		
Марка СП-3	Гипроспецлегконструкция			

Зав.отд.	Грибова		10.10.84
Н.контр.	Веневцева		10.10.84
Гл.констр.	Рекач		10.10.84
Вед.констр.	Семериченко		10.10.84
Инженер	Гольдблат		10.10.84

Привязан

Инв. №

Согласовано

Согласовано

Объект

Взам.инв.№

Подпись и дата

Инв.№ подл.

21198-02 77 Копировал Тарасова Формат А2

Типовой проект Альбом II

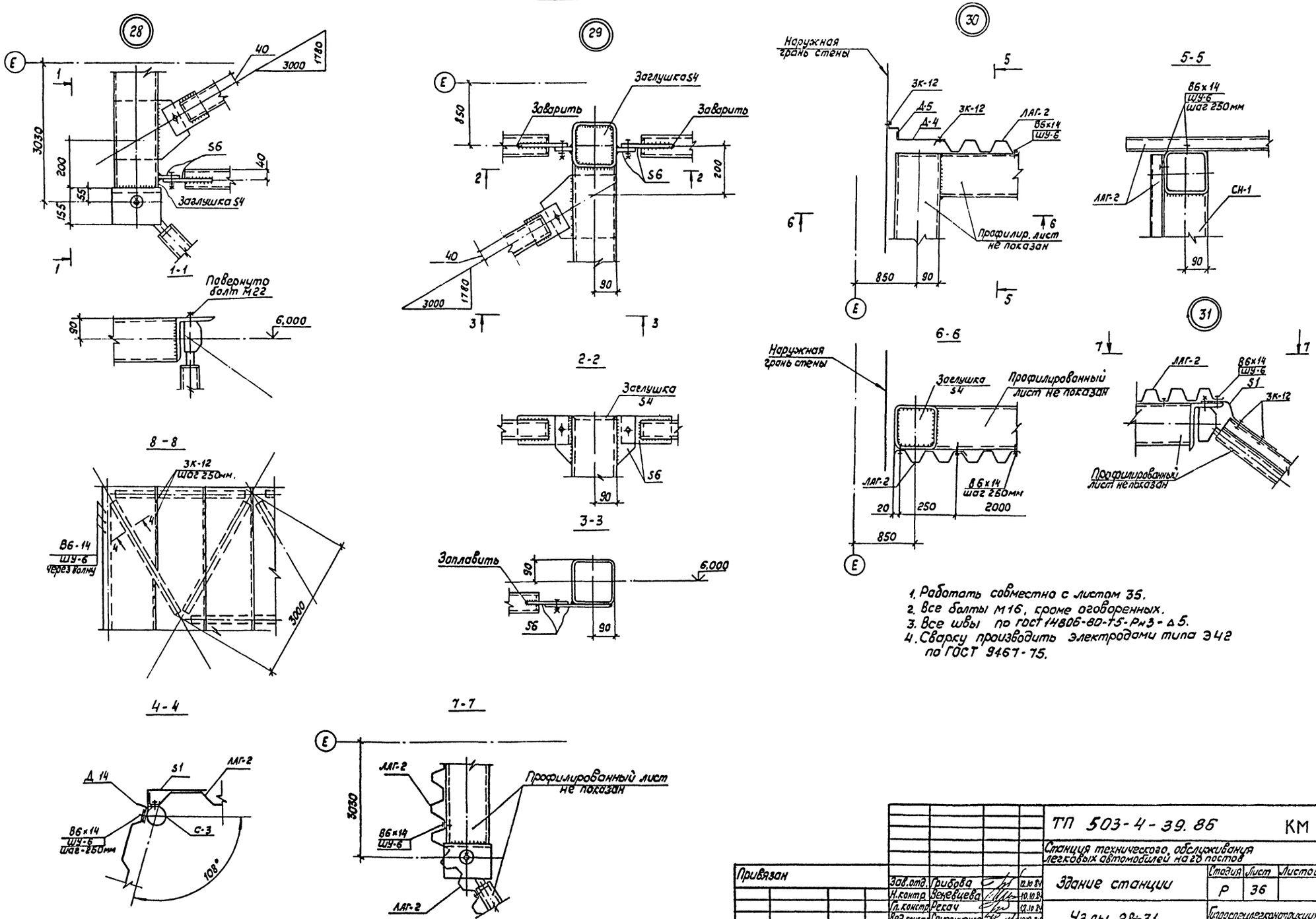

1. Работать совместно с листом 35.
2. Все болты М16, кроме оговоренных.
3. Все швы по ГОСТ 14806-80-Т5-Рн3-Δ5.
4. Сварку производить электродами типа Э42 по ГОСТ 9467-75.

				ТП 503-4-39.86			КМ
				Станция технического обслуживания легковых автомобилей на 20 постов			
Привязан		Зав.отд.	Грибова	Здание станции	Стадия	Лист	Листов
		Н.контр.	Веневцева		Р	36	
		Гл.констр.	Рекач	Узлы 28÷31	Гипроспецлегконструкция		
		Вед.констр.	Семериченко				
Инв. №		Инж.	Гольдблат				

Инв. № подл. | Подпись и дата | Взам. инв. №

Согласовано | Согласовано | Объект

Отпечатано
в Новосибирском филиале ЦИТП
630084 г.Новосибирск, пр Карла Маркса 1
Выдано в печать: "15" 8 1986г.
Заказ Г-2756 Тираж 400

gost.e-ecolog.ru