ТИПОВОЙ ПРОЕКТ
503-4-13

СТАНЦИЯ ТЕХНИЧЕСКОГО ОБСЛУЖИВАНИЯ НА 400 ГРУЗОВЫХ АВТОМОБИЛЕЙ

ПРОИЗВОДСТВЕННЫЙ КОРПУС С АДМИНИСТРАТИВНО-БЫТОВЫМИ ПОМЕЩЕНИЯМИ

АЛЬБОМ V

Административно-бытовой корпус. Технология производства. Архитектурно-строительные решения. Внутренние водопровод и канализация. Отопление, вентиляция и кондиционирование воздуха. Силовое электрооборудование. Электрическое освещение. Автоматизация производства. Связь и сигнализация.

КФ ЦИТП Инв. № 8118/5
Привязан:
Инв. №

gost.e-ecolog.ru

ЦЕНТРАЛЬНЫЙ ИНСТИТУТ ТИПОВОГО ПРОЕКТИРОВАНИЯ
ГОССТРОЯ СССР
КИЕВСКИЙ ФИЛИАЛ
г.Киев-57, ул.Эжена Потье, № 12
1681
Заказ № 4476 инв № 8118/5 тираж 320
Сдано в печать 19/8 1982г. цена 5-02

ТИПОВОЙ ПРОЕКТ
503-4-13

СТАНЦИЯ ТЕХНИЧЕСКОГО ОБСЛУЖИВАНИЯ НА 400 ГРУЗОВЫХ АВТОМОБИЛЕЙ

ПРОИЗВОДСТВЕННЫЙ КОРПУС С АДМИНИСТРАТИВНО-БЫТОВЫМИ ПОМЕЩЕНИЯМИ

АЛЬБОМ V

СОСТАВ ПРОЕКТА

Альбом I	Общая пояснительная записка. Технология производства. Технологические коммуникации
Альбом II	Архитектурные решения Конструкции железобетонные. Конструкции металлические.
Альбом III	Внутренние водопровод и канализация. Отопление, вентиляция и кондиционирование воздуха.
Альбом IV	Силовое электрооборудование. Электрическое освещение. Автоматизация производства. Связь и сигнализация.
Альбом V	Административно-бытовой корпус. Технология производства. Архитектурно-строительные решения. Внутренние водопровод и канализация. Отопление, вентиляция и кондиционирование воздуха. Силовое электрооборудование. Электрическое освещение. Автоматизация производства. Связь и сигнализация.
Альбом VI	Заказные спецификации. Производственный корпус.
Альбом VII	Заказные спецификации. Административно-бытовой корпус
Альбом VIII	Сметы. Производственный корпус.
Альбом IX	Сметы. Административно-бытовой корпус.

Разработан:
проектным институтом
„Гипропромсельстрой"
Главный инженер института /Шестернев/.
Главный инженер проекта /Серебрякова/.

Технический проект
Утвержден Госкомсельхозтехникой СССР
Протокол № 36 от 25 мая 1980г.
Рабочие чертежи введены в действие
институтом „Гипропромсельстрой"
Приказ № 123а от 15 июня 1981 г.

КФ ЦИТП Инв. № 8118/5

Привязан:

Альбом V

Типовой проект 503-4-13

Лист	Наименование	№ стр.
1	2	3
СА-1	Содержание альбома	3
	Технология производства	
ТХ-1	Общие данные (начало).	4
ТХ-2	Общие данные (окончание). План на отм. 0,000 в осях 1-2 и Б-Б/2; 3-4 и Б/3-В.	5
	Архитектурно-строительные решения	
АС-1÷АС-3	Общие данные.	6÷8
АС-4	Фасады В-Б; 1-4; 4-1.	9
АС-5	План на отм. 0,000. Узлы 1÷4.	10
АС-6	План на отм. 3,300.	11
АС-7	Фрагменты плана 1÷4.	12
АС-8	Разрезы 1-1 ÷ 3-3. Ведомость проёмов дверей.	13
АС-9	Узлы 5÷11.	14
АС-10	Блоки 1,2. Схема расположения элементов подвесного потолка.	15
АС-11	План полов. Ведомость перемычек.	16
АС-12	Схемы расположения перегородок и отверстий в них на отм. 0,000 и 3,300.	17
АС-13	Схемы расположения перегородок. Сечения 1-1 ÷ 9-9. Спецификация элементов перегородок.	18
АС-14	Схема расположения элементов фундаментов. Узел 1. Фундамент под оборудование ФО 1.	19
АС-15	Схема расположения элементов фундаментов. Узлы 2÷9.	20
АС-16	Фундаменты Фм 1, Фм 2.	21
АС-17	Схемы расположения панелей стен по осям 1, Б, В.	22
АС-18	Схемы расположения колонн, ригелей перекрытия и покрытия, козырьков входа.	23
АС-19	Схемы расположения плит покрытия и перекрытия.	24

1	2	3
АС-20	Спецификация элементов к схемам, расположенным на листах 18,19.	25
АС-21	Колонны с дополнительными закладными изделиями.	26
АС-22	Плиты перекрытий с отверстиями. Плиты П1-8а, П5д-8а.	27
АС-23	Лестница. ЛМ 1. Узлы 1÷3. Спецификация металлических изделий комплекта АС.	28
АС-24	Металлические изделия.	29
АС-25	Арматурные изделия.	30
АС-26	Щитовые перегородки санузлов и душевых.	31
АС-27	Узлы перегородок 1÷6.	32
	Внутренние водопровод и канализация	
ВК1÷ВК3	Общие данные.	33-35
ВК-4	План на отм. 0,000.	36
ВК-5	План на отм. 3,300.	37
ВК-6	Схемы систем В1, Т3, К9.	38
ВК-7	План сетей водостоков. Расчетные расходы и площадь водосбора. Схемы систем К1, К2.	39
	Отопление, вентиляция и кондиционирование воздуха.	
ОВ1÷ОВ3	Общие данные.	40÷42
	Вентиляция	
ОВ-4	План на отм. 0,000. План на отм. 3,300.	43
ОВ-5	Разрез 1-1. Схемы систем П1, В1÷В6, ВЕ1.	44
	Отопление	
ОВ-6	План на отм. 0,000. План на отм. 3,300.	45
ОВ-7	Система отопления.	46
	Силовое электрооборудование	
ЭМ1÷ЭМ2	Общие данные.	47, 48
ЭМ-3	Планы на отм. 0,000 и 3,300. Магистральная схема питающей сети.	49
ЭМ-4	Принципиальная однолинейная схема.	50

1	2	3
ЭМ-5	Узел „А". Общий вид. Узел „Б". Схема расположения. Схема подключений.	51
	Электрическое освещение	
ЭО1-ЭО2	Общие данные	52,53
ЭО-3	План на отм. 3,300. М 1:100. Таблица пунктов и щитков. Питающая сеть. Схема принципиальная.	54
	Автоматизация производства.	
АП-1	Общие данные	55
	Вентиляционная система П1.	
АП-2	Схема функциональная	56
АП-3	Схема электрическая принципиальная управления	57
АП-4	Схема электрическая принципиальная автоматического управления.	58
АП-5	Схема внешних проводок	59
	Задание заводу-изготовителю	
01-00СБ	Щит автоматизации ЩА. Общий вид.	60
01-00СХ	Щит автоматизации ЩА. Соединения проводок.	61,62
02-00СБ	Эскиз поста управления ПКУ-15.	63
	Связь и сигнализация	
СС-1	Общие данные.	64
СС-2	Планы на отм. 0,000 и 3,300. Скелетная схема сетей связи и сигнализации.	65

Инв. № 8118/5 3

ТП-503-4-13- СА

Изм.	Лист	№ докум.	Подпись	Дата
Нач. цех-та		Шестернев		
ГИП		Серебрякова		
Инженер		Козлова		

Станция технического обслуживания на 400 грузовых автомобилей

Административно-бытовой корпус

Лит.	Лист	Листов

Содержание альбома

Госкомсельхозтехника СССР Гипропромсельстрой г. Саратов

Привязан

Инв. № подл. | Подпись и дата

Ведомость чертежей основного комплекта

Лист	Наименование	Примечание
1	Общие данные (начало)	
2	Общие данные (окончание). План на отм. 0.000	
	в осях 1-2 и Б-Б/2; 3-4 и Б/3-В	

Условные обозначения

Условные обозначения приняты по нормам технологического проектирования ремонтных предприятий.

ПОЯСНИТЕЛЬНАЯ ЗАПИСКА

1. Назначение

В административно-бытовом корпусе размещаются помещения аппарата управления, помещения социально-культурного назначения, бытовые помещения.

2 Выбор основного оборудования

Технологическое оборудование административно-бытовых помещений принято согласно действующих нормативных документов.

3 Адреса организаций калькодержателей нестандартизированного оборудования

Наименование	Адрес
ЦИТП	Свердловский филиал Центрального
Свердловский филиал	института типового проектирования
	620062, г. Свердловск, ул. Генеральская, 3„а"

ЦИТП	Киевский филиал Центрального института
Киевский филиал	типового проектирования
	252057, г. Киев, ул. Эжена Потье, 12
Министерство торговли СССР	Всесоюзное объединение „Союзторгоборудование"
„Союзторгоборудование"	Министерство торговли СССР
	103031, г. Москва, ул Пушкинская, 9

4. Спецификация технологического оборудования

Спецификация технологического оборудования приведена в табл. 1.

Таблица 1

Поз. по плану	Обозначение	Наименование	Кол.	Примечание
		План на отм. 0.000		
		3,4,5,6. Буфет на 20 посадочных		
		мест		
1	Учреждение УЗ-62/1	Стол; 2002А-00-00; разм. 800×800×730	5	
	пос. Сухобезводное			
	Горьковская обл.			
2	то же	Стул полумягкий; 010-159;	20	
		разм. 480×545×775		
3	Утенский з-д лаборато-	Электросушитель; ЕR-4;		1,35 кВт
	рных электропечей	разм. 202×230×193	2	4 кг
4	Министерство	Стол производственный; СП-1470А;		
	торговли СССР	разм. 1470×840×860	1	97 кг
	„Союзторгоборудование"			
5	Люберецкий з-д	Прилавок-витрина; ПВ-Ш;		3,17 кВт
	торгового маши-	разм. 2054×854×1035	1	380 кг
	ностроения			
6	ЦИТП	Стойка буфетная для хранения		
	Свердловский	товаров и посуды; 6.01.1-271-4;		
	филиал	вып. 3; разм. 1200×750×900	1	
7	Кибартайский з-д	Ванна моечная; ВМСМ-1; количество		
	торгового	чаш-1; разм. 630×630×860	1	29 кг

Поз. по плану	Обозначение	Наименование	Кол.	Примечание
	оборудования			
8	Министерство тор-	Стол производственный; СП-1050А;		
	говли СССР „Союз-	разм. 1050×630×860	2	77 кг
	торгоборудование"			
9	ЦИТП	Шкаф пристенный для хранения		
	Киевский	товаров; П.03,1-271-4, вып. 4;		
	филиал	разм. 1200×450×900	2	
10	Кибартайский	Ванна моечная; ВМСМ-2; коли-		
	з-д торгового	чество чаш-2; разм. 1260×630×		
	оборудования	×860	1	42 кг
11	Министерство тор-	Шкаф подвесной для посуды;		
	говли СССР „Союзторг-	ШПП; разм. 1050×420×1000	1	
	оборудование"			
12	Объединение	Вставка секционная модулирован-		
	„Таджикторгмаш"	ная; ВСМ-420; разм. 420×840×		
	г. Душанбе	×860	1	
13	то же	Плита электрическая; ПЭСМ-2;		
		количество конфорок-2;		3,0×2 кВт
		разм. 420×840×860	1	110 кг
14	Калининградский	Кипятильник непрерывного действия		
	з-д торгового	электрический; КЭН-50; про-		
	машино-	изводительность 50 л/ч;		6,0 кВт
	строения	разм. 450×350×750	1	22 кг
15	Министерство тор-	Стол производственный; СП-1470;		
	говли СССР „Союз-	разм. 1470×840×860	1	108 кг
	торгоборудование"			
16	Производственное	Шкаф холодильный; ШХ-0,80 м;		0,42 кВт
	объединение	разм. 1500×750×1820	1	300 кг
	„Марихолодмаш"			
		4. Красный уголок		
	Торговая	Стол для заседаний;		На плане
	сеть	разм. 3100×950×750	1	не показан
	то же	Стул; разм. 470×430×760	20	то же

Проект соответствует действующим нормам и правилам

Инв. № 8118/5

Инв. №			
Гл. инж. ин-та	Шестернев		
ГИП	Серебрякова		17.11.80
Нач. отдела	Зираковская		17.11.80
Гл. инж. отд.	Кабанов		17.11.80
Рук. сектора	Козлов		17.11.80
Рук. бриг.	Калашников		17.11.80
Вед. инж.	Воронина		17.11.80
Ст. инж.	Шварц		17.11.80
Инженер	Игнатова		17.11.80

Привязан

ТП 503-4-13 2-ТХ

Станция технического обслуживания на 400 грузовых автомобилей

Административно-бытовой корпус

Стадия	Лист	Листов
Р	1	2

Общие данные

Госкомсельхозтехника СССР

Продолжение табл. 1

Поз. по плану	Обозначение	Наименование	Кол.	Примечание
		14. Комната обезвреживания одежды		
1	Торговая	Стол для разборки одежды;		
	сеть	разм. 1200×800×800	1	дерево
2	Алитусский машиностроительный завод	Машина стиральная с электрообогревом; КП-114А; ёмкость 5кг сухого белья; V=170л;		11,2 квт
		разм. 720×720×1050	1	185 кг
3	Харьковский з-д коммунального машиностроения	Центрифуга прачечная автоматизированная; Ц-10; емкость 10кг сухого белья		1,1 квт
		разм. 822×840×800	1	200 кг
		План на отм. 3,300		
		Перечень мебели		
	Торговля сеть	Стол рабочий для руководителя, разм. 1930×900×750	1	Наплане не показан
	то же	Стол рабочий; разм. 1500×750×720	16	То же
	——"——	Стул; разм. 470×430×760	25	——"——
	——"——	Шкаф конторский	6	——"——
	——"——	Кресло рабочее; разм. 630×600×790	4	——"——
	Завод металлоизделий №4 г. Москва	Сейф; №1; разм. 600×500×700	3	——"——

План на отм. 0.000

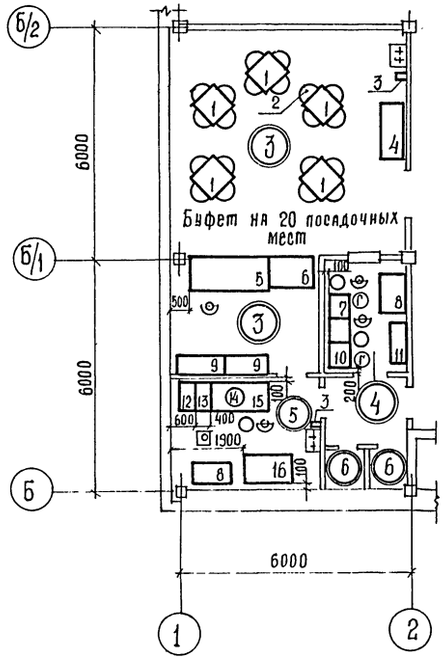

План на отм. 0.000

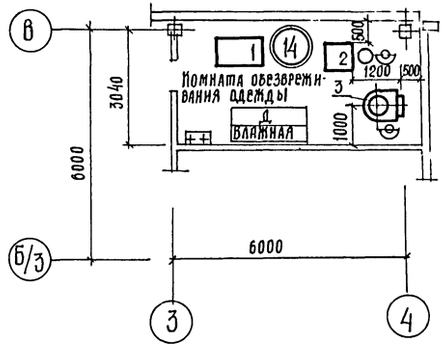

Альбом V

Типовой проект 503-4-13

| | | |

Альбом V

Типовой проект 503-4-13

Ведомость рабочих чертежей основного комплекта АС

Лист	Наименование	Примечание
1	Общие данные (начало).	
2	Общие данные (продолжение).	
3	Общие данные окончание).	
4	Фасады В-Б; 1-4; 4-1.	
5	План на отм 0,000. Узлы 1÷4.	
6	План на отм 3,300.	
7	Фрагменты плана 1÷4.	
8	Разрезы 1-1÷3-3. Ведомость проёмов дверей	
9	Узлы 5÷11.	
10	Блоки 1,2. Схема расположения элементов подвесного потолка.	
11	План полов. Ведомость перемычек.	
12	Схемы расположения перегородок и отверстий в них на отм. 0,000 и 3,300.	
13	Схемы расположения перегородок. Сечения 1-1÷9-9. Спецификация элементов перегородок.	
14	Схема расположения элементов фундаментов. Узел 1. Фундамент под оборудование фо1.	
15	Схема расположения элементов фундаментов Узлы 2÷9.	
16	Фундаменты фм1, фм2.	
17	Схемы расположения панелей стен по осям 1, Б, В.	
18	Схемы расположения колонн, ригелей перекрытия и покрытия, козырьков входа.	
19	Схемы расположения плит покрытия и перекрытия.	
20	Спецификация элементов к схемам, расположенным на листах 18, 19.	
21	Колонны с дополнительными закладными изделиями.	
22	Плиты перекрытия с отверстиями. Плиты П1-6а, П5д-8а.	
23	Лестница лм1. Узлы 1÷3. Спецификация металлических изделий комплекта АС.	
24	Металлические изделия	
25	Арматурные изделия.	
26	Щитовые перегородки санузлов и душевых.	
27	Узлы перегородок 1÷6.	

Проект соответствует действующим нормам и правилам.

Главный инженер проекта [подпись] /Серебрякова/

Ведомость ссылочных и прилагаемых документов (начало)

Обозначение	Наименование	Примечание
	Ссылочные документы	
ГОСТ 11214-78	Окна и балконные двери деревянные для жилых и общественных зданий.	
ГОСТ 22414-77	Шкафы металлические для хранения одежды в санитарно-бытовых помещениях промышленных предприятий.	
ГОСТ 22415-77	Шкафы деревянные для хранения одежды в санитарно-бытовых помещениях промышленных предприятий.	
ГОСТ 6629-74	Двери деревянные внутренние для жилых и общественных зданий.	
1.135-1, альбом 1	Двери деревянные входные и служебные для жилых и общественных зданий.	
1.136-2	Плиты подоконные деревянные	
1.431-6	Кирпичные перегородки для одноэтажных и многоэтажных производственных зданий. Материалы для проектирования.	
1.231-1, вып. 1,2	Панели перегородок гипсобетонные для общественных зданий.	
1.245-1, вып. 0,1	Унифицированные подвесные потолки.	
1.137-3, вып. 1	Железобетонные балконные плиты для жилых зданий.	
1.138-10, вып. 1	Перемычки железобетонные для зданий с кирпичными стенами.	
1.472-5, вып. 2	Оборудование гардеробных бытовых помещений промышленных предприятий. Скамьи для гардеробных блоков.	

Обозначение	Наименование	Примечание
1.494-27, вып. 5	Воздухоприемные устройства с подвесными утепленными клапанами.	
1.412-1/77, вып. 1÷3	Монолитные железобетонные фундаменты под типовые колонны прямоугольного сечения одноэтажных, промышленных зданий.	
1.415-1, вып. 1	Железобетонные фундаментные балки для стен производственных зданий.	
1.410-2, вып. 1	Унифицированные арматурные изделия для монолитных железобетонных конструкций Арматурные сетки.	
3.006-2, вып. I, вып. II-1, II-2	Сборные железобетонные каналы и тоннели из лотковых элементов.	
ИИ-04-2, вып 7; вып. 10, ч. II; 12, ч. I.	Колонны	
ИИ-04-3; вып 4, ч. I, II	Ригели	
ИИ-04-4, вып. 19, 20, 23	Панели перекрытий железобетонные.	
ИИ-04-5, вып. 5, 6, 7	Панели наружных стен.	

Инв. N 8118/5 6

Инв. №			
Гл. инж. инта	Шестернев	[подпись]	18.11.80
ГИП	Серебрякова	[подпись]	18.11.80
Нач. отд.	Катков	[подпись]	18.11.80
Гл. констр.	Морозова	[подпись]	24.11.80
Рук. бриг	Ульянова	[подпись]	24.11.80
Инж.	Кудряшова	[подпись]	24.11.80
Н. контр.	[illegible]	[подпись]	[illegible]

Привязан:

ТП-503-4-13 2-АС

Станция технического обслуживания на 400 грузовых автомобилей

Административно-бытовой корпус

Стадия	Лист	Листов
Р	1	27

Общие данные (начало).

Госкомсельхозтехника СССР ГИПРОПРОМСЕЛЬСТРОЙ г. Саратов

Ведомость ссылочных и прилагаемых документов (окончание)

Обозначение	Наименование	Примечание
ИИ-04-7, вып. 1.	Лестницы.	
ИИ-04-8, вып. 4.	Металлические монтажные детали. Ограждение лестниц.	
1.459-2, вып. 3,4	Стальные лестницы переходные площадки и ограждения.	
ИИ-04-10, вып. 5,6	Монтажные узлы и детали.	
3.400-6/76	Унифицированные закладные детали сборных железобетонных конструкций инженерных сооружений промышленных предприятий.	
2.230-1, вып. 5,10	Детали стен и перегородок общественных зданий.	
2.236-2, вып. 1	Детали примыкания оконных и дверных блоков в общественных зданиях.	
2.260-1, вып. 3,4	Детали покрытий общественных зданий. Бесчердачные невентилируемые покрытия каркасно-панельные здания.	
2.430-3, вып. 3	Типовые архитектурно-строительные детали промышленных зданий с кирпичными стенами ТДА.	
2.460-5, вып. 2	Архитектурные детали утепленных покрытий одноэтажных промышленных зданий.	

Общие указания.

1. Проект административно-бытового корпуса разработан для строительства в районах со следующей характеристикой природных условий:

а) расчетная зимняя температура наружного воздуха $t_н$=-20°, -30°, -40°С, сухая и нормальная зоны влажности;

б) вес снегового покрова для следующих районов; II района - 70 кгс/м², III района - 100 кгс/м², IV района - 150 кгс/м²;

в) скоростной напор ветра для III района - 45 кгс/м²;

г) сейсмичность не выше 6 баллов.

Грунтовые условия площадки строительства даны на листе 14.

2. Административно-бытовой корпус размещен в пристроенном к производственному корпусу двухэтажном здании с сеткой колонн (6+3+6)×6 м, высотой этажа - 3,3 м, размером в плане 15×18 м и запроектирован на основании СНиП II-92-76 „Вспомогательные здания и помещения промышленных предприятий. Нормы проектирования." и СН 245-71* „Санитарные нормы проектирования промышленных предприятий." Расчет бытовых помещений и их оборудования произведен в соответствии со штатной ведомостью производственных, вспомогательных рабочих и технического персонала.

Штаты и принятое санитарно-техническое оборудование административно-бытовых помещений приведены в следующей таблице:

Ведомость гардеробного оборудования

Группа произв. процессов	Количество обслуживаемых: Списочный состав	Количество обслуживаемых: Наиболее многочисленная смена	Шкафы гардеробные: Ул., дом, спец одежды	Шкафы гардеробные: Ул и дом одежды	Шкафы гардеробные: Спец. одежды	Душевые сетки	Скамьи, крючки в преддушевых пм/шт.	Краны умывальные	Ванны ножные	Унитазы и писсуары
Для мужчин										
Iб	64	37	64	—	—	2,5	—	3,7	0,75	—
Iв	2	1	2	—	—	0,14	—	0,1	0,02	—
IIа	1	1	1	—	—	0,14	—	0,05	0,02	—
IIб	2	1	—	2	2	0,3	—	0,05	0,02	—
IIв	2	1	—	2	2	0,2	—	0,05	0,02	—
IIг	3	2	—	3	3	0,7	—	0,1	0,04	—
IIIа	8	6	—	8	8	2,0	—	0,6	0,12	—
Служащие	7	5	—	—	—	—	—	—	—	—
Итого	69	54	67	15	15	6	3,6/12	5	1	2/2
Для женщин										
Iб	9	5	9	—	—	0,4	—	0,5	0,12	—
Iв	2	1	2	—	—	0,17	—	0,1	0,02	—
IIд	2	1	—	2	2	0,3	—	0,05	0,02	—
Служащие	7	5	—	—	—	—	—	—	—	—
Итого	20	12	11	2	2	1	0,8/2	1	1	1
Всего	109	66	78	17	17	7	4,4/14	6	2	3/2

3. Пристройка запроектирована в конструкциях серии ИИ-04 с учетом упругого защемления колонн в фундаментах, без постановки диафрагм жесткости.

Нагрузки на покрытие для районов с расчетной зимней температурой наружного воздуха $t_н$=-30°С и нормальной зоной влажности приняты следующее:

Вес снегового покрова, кгс/м²	Нагрузки, кгс/м²: нормативные С=1	нормативные С=3	расчетные С=1	расчетные С=3
70	558	691	666	852
100	581	781	698	978
150	631	931	768	1188

Величина нагрузки включает в себя собственный вес кровли, утеплителя, сборных железобетонных плит с заливкой швов, вес снегового покрова.

4. За условную отметку 0,000 принят уровень чистого пола первого этажа административно-бытового корпуса, который соответствует абсолютной отметке [ ].

5. Внутренняя отделка помещений запроектирована на основании СН 181-70 „Указания по проектированию цветовой отделки интерьеров производственных зданий промышленных предприятий" и приведена в таблице на листе 3.

6. По периметру здания устраивается асфальтовая отмостка шириной 750 мм по щебеночному основанию.

7. Производство работ вести в соответствии с требованиями действующих норм и правил по каждому виду работ и правилами по технике безопасности в строительстве.

Основные строительные показатели

Наименование	Ед. изм.	Количество при толщине стен 250	300	350
Площадь застройки	м²	299,0	303,0	306,0
Общая площадь	м²	575,0	575,0	575,0
Строительный объём	м³	2017,0	2041,0	2070,0

Инв. № 8118/5 7

Гл. инж. ин-та	Шестернев		
ГИП	Серебрякова		21.11.80
Нач. отд	Катков		21.11.80
Гл. констр.	Морозова		20.11.80
Рук. бриг.	Ульянова		17.11.80
Инж.	Кудряшова		14.11.80
Н. контр.	Есина		24.11.80

Привязан

Инв. №

ТП-503-4-13 2-АС

Станция технического обслуживания на 400 грузовых автомобилей

Административно-бытовой корпус

Стадия	Лист	Листов
Р	2	

Общие данные (продолжение).

Госкомсельхозтехника СССР ГИПРОПРОМСЕЛЬСТРОЙ г. Саратов

Типовой проект 503-4-13 Альбом V

Схема кровли

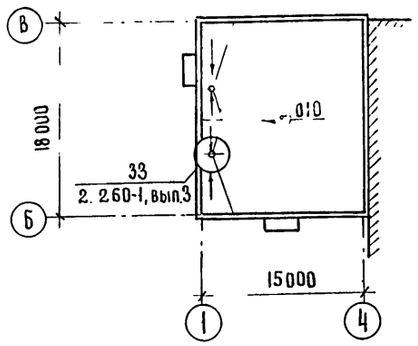

Ведомость отделки помещений

Наименование или экспликац., номер помещения	Потолок		Стены и перегородки		Отделка низа стен и перегородок (панель)	
	Штукатурка или затирка	Окраска	Штукатурка или затирка	Окраска или облицовка	Окраска или облицовка	Высота, мм
2, 3, 7, 13, 18, 22, 23, 24, 25	Затирка	Водоэмульсионная	Затирка, улучшенная штукатурка кирпичных перегородок	Водоэмульсионная окраска на всю высоту		
8, 9, 10, ~12, 14, 15, 16, 19	То же	Масляная	То же	Масляная (матовой фактуры)	Облицовка глазурованной плиткой	2100
1, 2	"	Водоэмульсионная	"	Водоэмульсионная	Масляная	2100
4, 5, 6, 11, 17	"	Масляная окраска	—	Облицовка глазурованной плиткой на всю высоту		
21	"	Известковая	Затирка	Известковая на всю высоту.		

Спецификация перемычек

Марка, поз.	Обозначение	Наименование	Кол.	Масса ед, кг	Примечание
		Внутренние стены			
1пр1-12,12б	1.138-10, вып.1	Перемычка 1пр1-12.12.6	2	25,0	
1пр2-15,12,14	То же	" 1пр2-15.12.14	1	75,0	
1пр3-19,12,14	"	" 1пр3-19.12.14	4	75,0	
		Наружные стены толщиной б=380 мм			
1пр1-12.12.14	1.138-10, вып.1	Перемычка 1пр1-12.12.14	3	50,0	
1пр3-19,12.14	То же	" 1пр3-19.12.14	6	75,0	
		Наружные стены толщиной б=510 мм			
1пр1-12.12.14	1.138-10, вып.1	Перемычка 1пр1-12.12.14	4	50,0	
1пр3-19,12.14	То же	" 1пр3-19.12.14	8	75,0	

Таблица толщин стен и утеплителя, мм

Климатические условия / Буквенные обозначения	Зоны влажности: Сухая при $t_н$ -20°С	-30°С	-40°С	Нормальная при $t_н$ -20°С	-30°С	-40°С	Примечание
Стеновые панели из легкого бетона γ = 900 кг/м³							
	λ = 0,245 ккал/м.ч.°С			λ = 0,31 ккал/м.ч.°С			
б	250	250	300	250	300	350	
Кирпичные участки стен							
в	380	380	510	380	510	510	
Утеплитель — ячеистый бетон γ = 400 кг/м³							ГОСТ 5742-76
	λ = 0,12 ккал/м.ч.°С			λ = 0,13 ккал/м.ч.°С			
	80	100	120	80	100	120	

Указания по устройству кровли.

1. Кровля запроектирована согласно СНиП II-26-76. Состав кровли см. разрез 1-1 лист 8.

2. В местах примыкания кровли к стенам, парапетам основной водоизоляционный ковер усиливается тремя слоями рубероида (верхний слой — рубероид с крупнозернистой посыпкой РКК-400Б, 2 нижних слоя — рубероид с мелкозернистой посыпкой РКМ-350Б).

Ведомость спецификаций

Лист	Наименование	Примечание
3	Спецификация перемычек.	
4	Спецификация заполнения оконных проемов.	
6	Спецификация шкафов гардеробных и скамей душевых.	
9	Спецификация деревянных изделий комплекта АС.	
10, 17	Спецификация элементов к схемам, расположенным на данном листе.	
13	Спецификация элементов перегородок.	
14	Спецификация элементов фундаментов.	
15, 22	Спецификация элементов на одну марку.	
19	Спецификация элементов монолитной конструкции Ум 1.	
20	Спецификация элементов к схемам, расположенным на листах 18, 19.	
21	Спецификация дополнительных закладных изделий на один элемент.	
23	Спецификация металлических изделий комплекта АС.	
23	Спецификация элементов лестницы ЛМ1	

3. Марки мастик для устройства кровли принимаются в зависимости от района строительства, вида и уклона кровли по таблице 3 СНиП II-26-76.

4. В цементно-песчаной стяжке предусмотреть температурно-усадочные швы шириной до 5 мм, разделяющие поверхность стяжки на участки 3×3 м.

5. Для защитного слоя из гравия предусмотреть горячую битумную антисептированную мастику толщиной слоя 2 мм. Мастику антисептировать добавками порошковых гербицидов (см. п. 2.10 СНиП II-26-76 „Кровли. Нормы проектирования".)

Инв. № 8118/5 8

Гл. инж. инст.	Шестернев		10.11
ГИП	Серебрякова		10.11.80
Нач. отд.	Катков		10.11.80
Гл. констр.	Морозова		10.11.80
Рук. бриг.	Ульянова		10.11.80
Инж.	Кударяшова		10.11.80
Н. контр.	Есина		10.11.80

ТП 503-4-13 2-АС

Станция технического обслуживания на 400 грузовых автомобилей

Административно-бытовой корпус

Стадия	Лист	Листов
Р	3	

Общие данные (окончание).

Госкомсельхозтехника СССР ГИПРОПРОМСЕЛЬСТРОЙ г. Саратов

Привязан

Инв. №

Инв. № подл. | Подпись и дата | Взам. инв. №

Альбом V

Типовой проект 503-4-13

Инв. № подл. | Подпись и дата | Взам. инв. №

Фасад В-Б

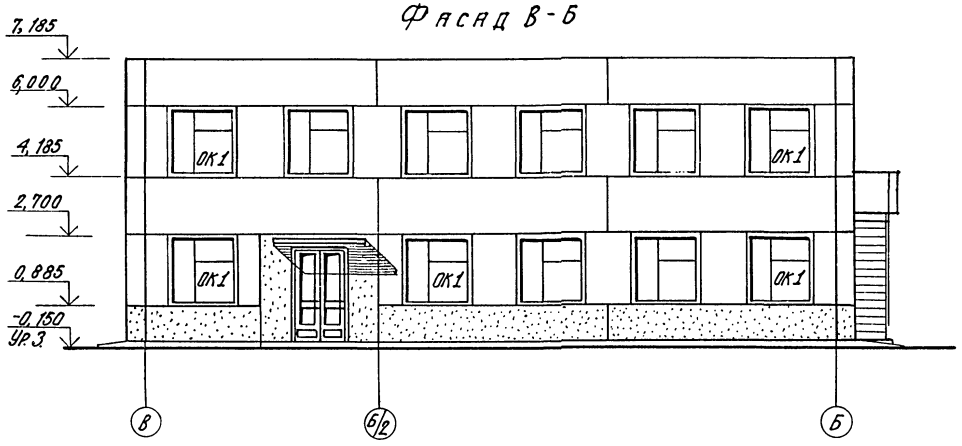

Фасад 1-4

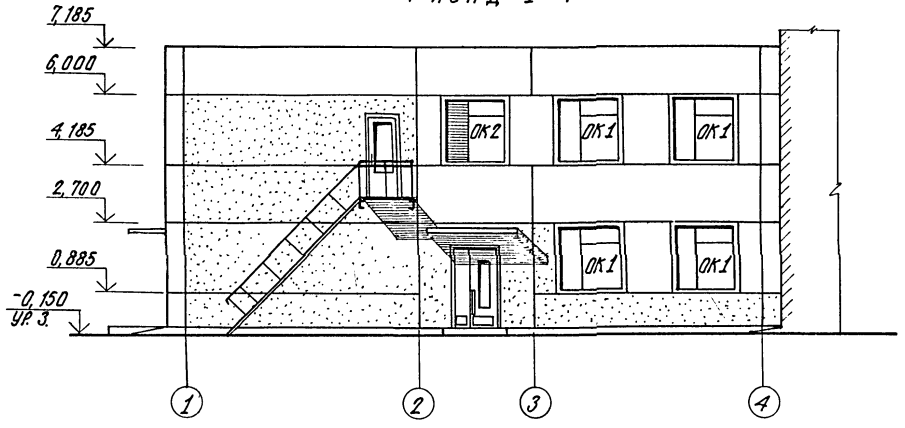

Фасад 4-1

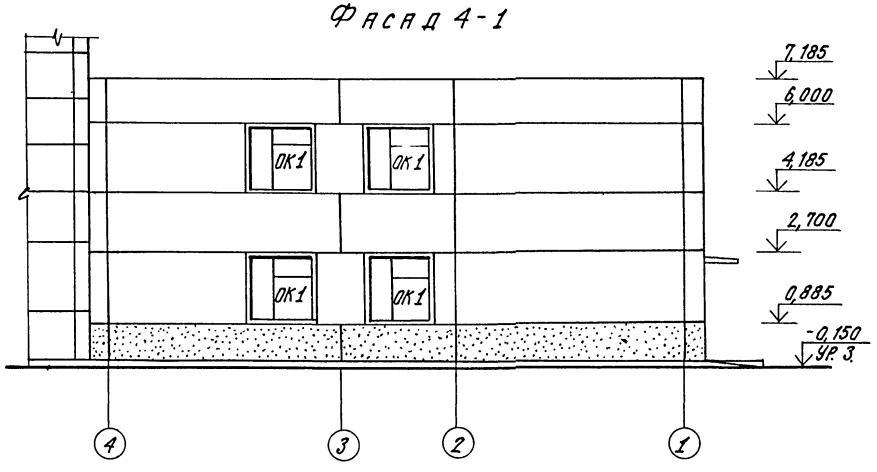

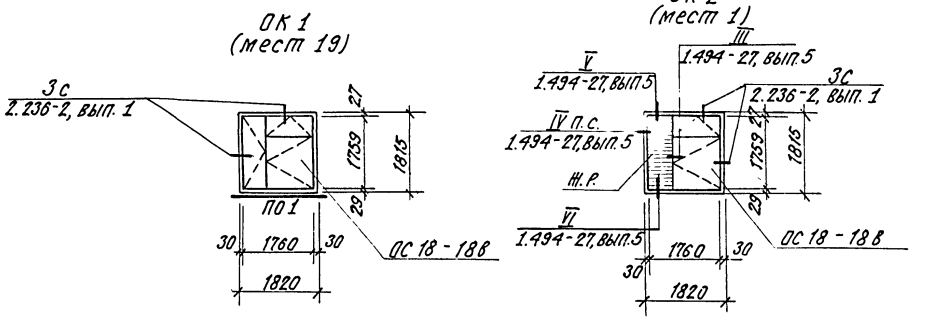

Спецификация заполнения оконных проёмов

Марка, поз.	Обозначение	Наименование	Кол.	Масса ед. кг.	Приме-чание
		Для $t_н$ = -20°С и $t_н$ = -30°С			
		Проём ОК 1			
ОС18-18В	ГОСТ 11214-78	Оконный блок ОС18-18В	1		
П01	1.136-2	Подоконная доска Д019-15	1		
		Проём ОК 2			
ОС18-18В	ГОСТ 11214-78	Оконный блок ОС18-18В	1		
3С1.000.000	1.494-27, вып. 5	Сборка жалюзийных			
		решеток.	1		
		Для $t_н$ = -40°С			
		Проём ОК 1			
ОС18-18В	ГОСТ 11214-78	Оконный блок ОС18-18В	1		
П01	1.136-2	Подоконная доска Д019-20	1		
		Проём ОК 2			
ОС18-18В	ГОСТ 11214-78	Оконный блок ОС18-18В	1		
3С1.000.000	1.494-27, вып. 5	Сборка жалюзийных			
		решеток.	1		

Наружная отделка здания: расшивка швов между панелями; штукатурка кирпичных участков стен с расшивкой и окраской под панели.

Инв. № 8118/5 9

Гл. инж.	Шестернёв			ТП-503-4-13 2-АС	
ГИП	Серебрякова				
Нач. отд.	Катков				
Гл. конст.	Морозова			Станция технического обслуживания на 400 грузовых автомобилей.	
Рук. бриг.	Ульянова				
Ст. инж.	Ольшинков			Административно-бытовой корпус.	Стадия: Р; Лист: 4; Листов:
Н. контр.	Ёсина			Фасады В-Б; 1-4; 4-1.	Госкомсельхозтехника СССР ГИПРОПРОМСЕЛЬСТРОЙ г. Саратов

Привязан

Инв. №

Альбом V

Типовой проект 503-4-13

План на отм. 0,000

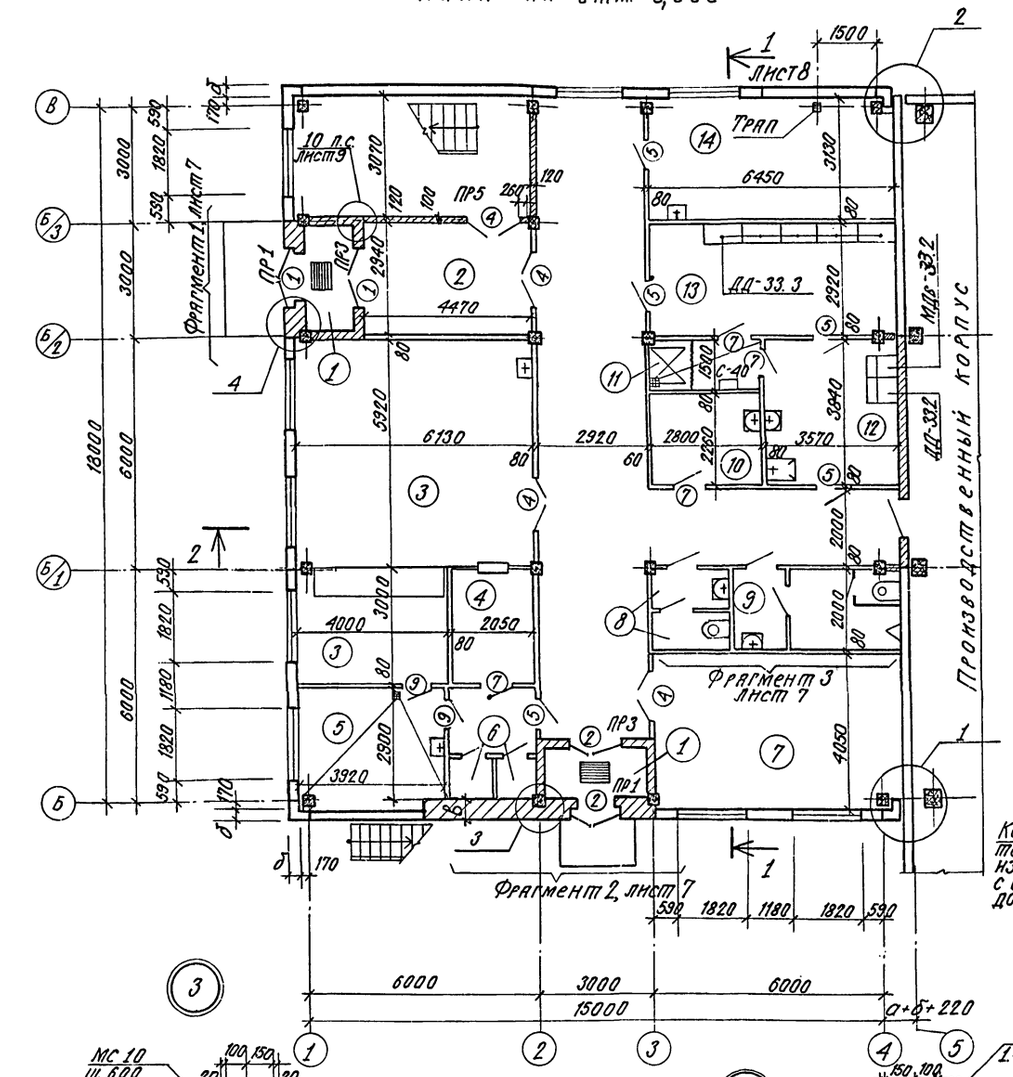

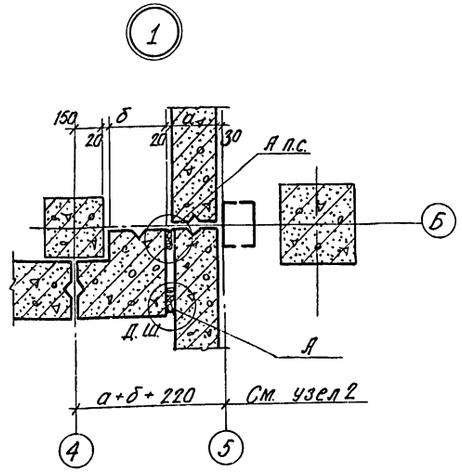

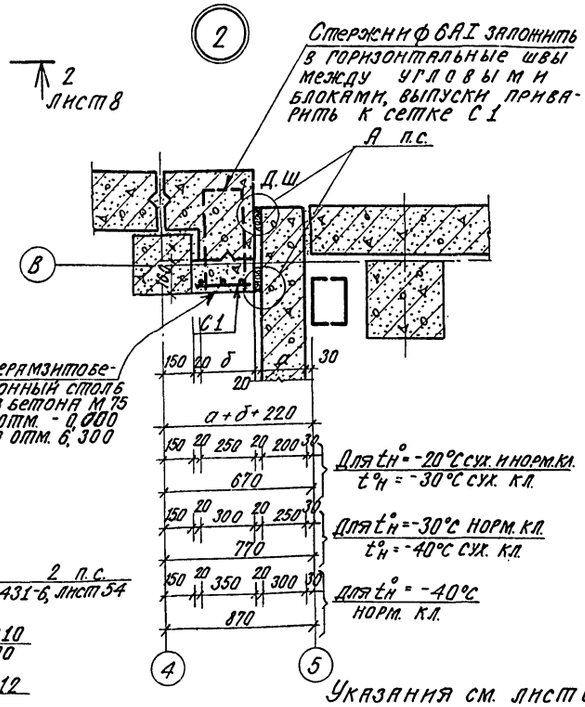

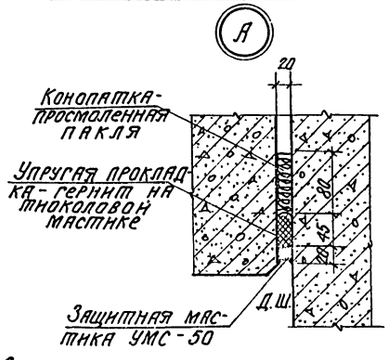

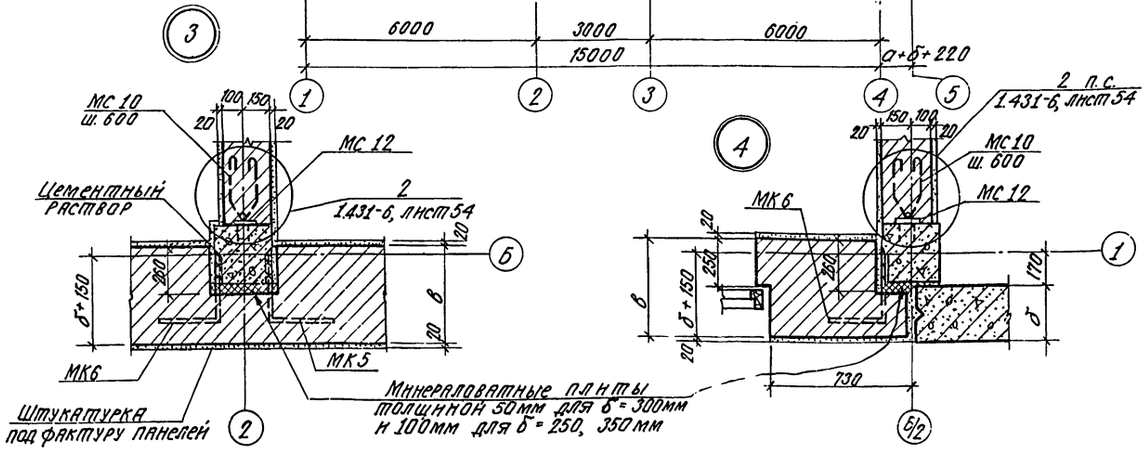

Экспликация помещений

№	Наименование		Площадь м²
1	Тамбур.		3,3
2	Вестибюль.		13,1
3	Буфет	Зал с раздаточной.	48,3
4	на 20 по-	Помещение мойки	6,0
5	садоч-	Подсобное помещение	11,4
6	ных мест.	Кладовые.	2,0
7	Красный уголок.		26,1
8	Ж. уборная.		3,7
9	М. уборная.		8,7
10	Хозяйственная кладовая.		6,3
11	Ж. душевая		4,2
12	Ж. гард. спец. одежды на 2 вент.		
	шк. для группы IIд + 2 шк. для		
	хранения грязной и чис-		
	той спецодежды.		13,7
13	Ж. гард. уличной, домашней,		
	спец. одежды на 1 шк. для групп		
	Iб, Iв и уличной, домашней одеж-		
	ды на 2 шк. для группы IIд.		18,8
14	Комната обезвреживания		
	спецодежды.		20,2

Инв. № 8118/5

10

Главный инж.	Шестернев		
ГИП	Серебрякова		
Нач. отд.	Катков		
Гл. констр.	Морозова		
Рук. бриг.	Ульянова		
Ст. инж.	Ульянкова		

ТП-503-4-13-2-АС

Станция технического обслуживания на 400 грузовых автомобилей.

Административно-бытовой корпус.

Стадия	Лист	Листов
Р	5	

План на отм. 0,000. Узлы 1÷4

Ускомсельхозтехникасбыт ГИПРОПРОМСЕЛЬСТРОЙ

Привязан

Инв. № подл. | Подпись и дата | Взам. инв. №

Типовой проект 503-4-13 Альбом V

План на отм. 3,300

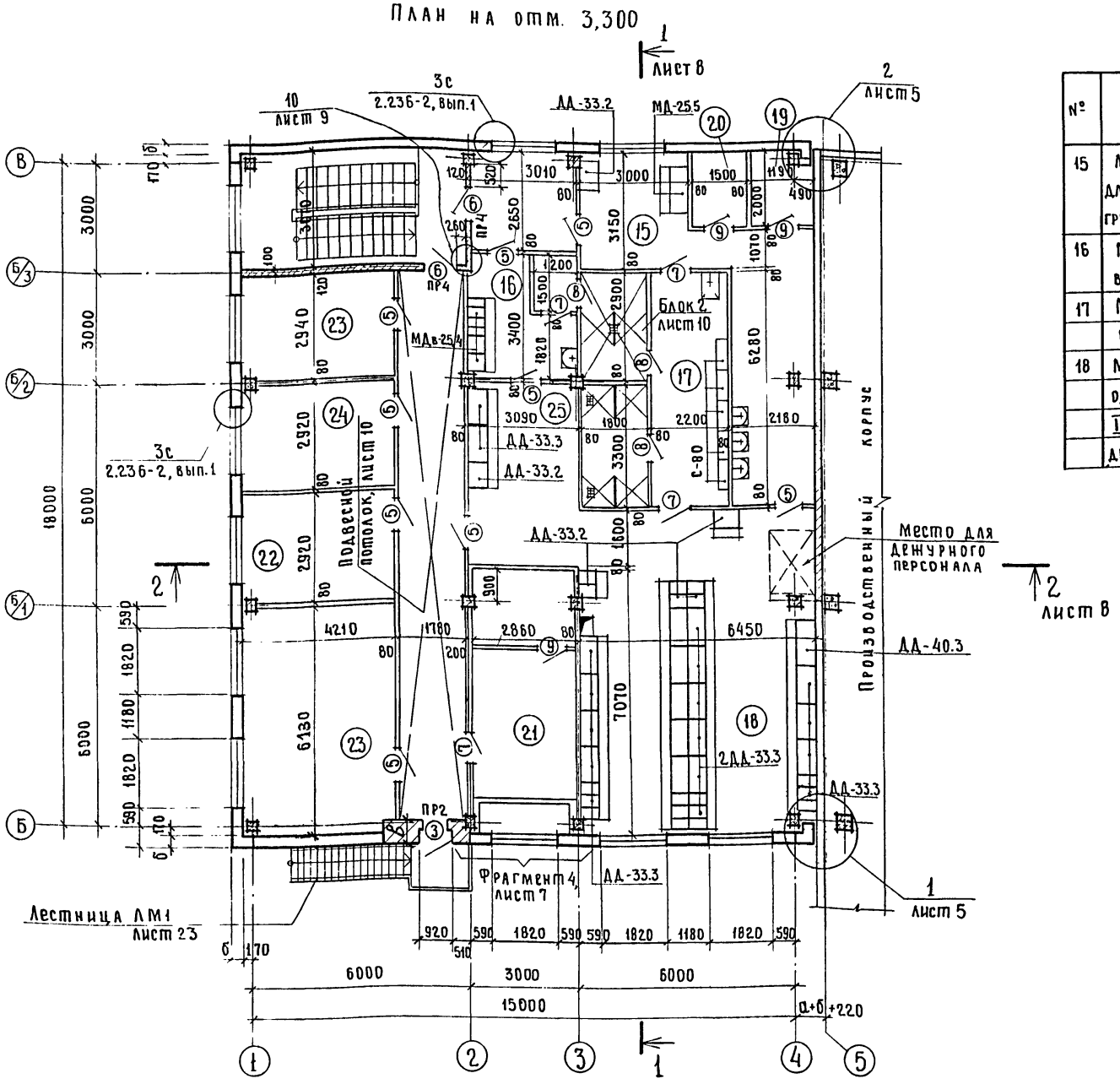

1. Наружные стены-панельные из легкого бетона с объемной массой 900 кг/м³, кирпичные участки наружных стен и кирпичные перегородки выполняются из пустотелого кирпича пластического прессования (ГОСТ 6316-74) с объемной массой γ=1400 кг/м³ марки 75 на растворе марки 25. Цокольная часть из кирпича марки 100 на растворе марки 50.

2. Толщина наружных стен в зависимости от расчетной зимней температуры воздуха $t_н$ дана в таблице на листе 3.

3. Площади помещений в экспликации помещений даны для $t_н$=-30°С с нормальной зоной влажности.

4. В откосы дверных проемов, выполняемых в стенах и перегородках из кирпича, закладываются деревянные антисептированные пробки (не менее 2х по высоте на откос).

5. Схемы и узлы крепления перегородок см. листы 12, 13.

6. Ведомость проемов дверей см. лист 8.

7. Отверстия в стенах и перегородках см. лист 12.

8. Экспликацию полов и ведомость перемычек см. лист 11.

9. Конструкцию подвесного потолка см. лист 10.

10. Трапы на перекрытии выполняются по детали Д38 СНиП II-В.8-71.

Экспликация помещений

№	Наименование	Площадь м²	№	Наименование	Площадь м²
15	М. гард. спец. одежды на 2 шк. для групп IIб и на 5 вент. шк. для групп IIв, IIг с умывальной	26,9	19	Кладовая грязной спец. одежды	3,3
16	М. гард. спец. одежды на 8 вент. шк. для групп IIIа	8,4	20	Кладовая чистой спец. одежды	3,0
17	М. душевая с преддушевой и тамбуром	26,8	21	Венткамера	20,3
18	М. гард. уличной, домашней, спец. одежды на 67 шк. для групп Iб, Iв, IIа и уличной, домашней одежды на 7 шк. для групп IIб, IIв, IIг	61,3	22	Кабинет начальника станции	12,3
			23	Конторские помещения	37,2
			24	Помещения профсоюзной организации	12,3
			25	М. гардероб уличной и домашней одежды на 8 шк. для группы IIIа	10,4

Спецификация шкафов гардеробных и скамей душевых.

Марка, поз.	Обозначение	Наименование	Кол.	Масса ед. кг	Примечание
		Шкафы гардеробные деревянные:			
ДД-40,3	ГОСТ 22415-77	ДД-40.3	1		
ДД-33,3	"	ДД-33.3	16		
ДД-33,2	"	ДД-33.2	7		
2ДД-33,3	"	2ДД-33.3	6		
		Шкафы гардеробные металлические:			
МДв-25,4	ГОСТ 22414-77	МДв-25.4	2		
МДв-25,5	"	МДв-25.5	1		
МДв-33.2	"	МДв-33.2	1		
С-40	1.472-5, вып. 2	Скамьи С-40	1		
С-80	"	" С-80	5		

11. Соединительные изделия крепления кирпичных перегородок по узлам 2,3,4 учтены в спецификации на листе 13.

12. Спецификацию деревянных изделий см. лист 9.

13. Спецификацию металлических изделий комплекта АС см. лист 23.

Инв. № 8118/5 11

Гл. инж. инта	Шестернев		
ГИП	Серебрякова		21.11.80
Нач. отд.	Катков		21.11.80
Гл. констр.	Морозова		20.11.80
Рук. бриг.	Ульянова		7/XI-80
Ст. инж.	Голишникова		14.II.80

ТП-503-4-13 - 2-АС

Станция технического обслуживания на 400 грузовых автомобилей

Административно-бытовой корпус

Стадия	Лист	Листов
Р	6	

План на отм. 3,300

Госкомсельхозтехника СССР Гипропромсельстрой

Привязан:

Гл. спец. отд. ВК | Белоглазова | Взам. инв. № | Подпись и дата | Инв. № подл.

фрагмент 1

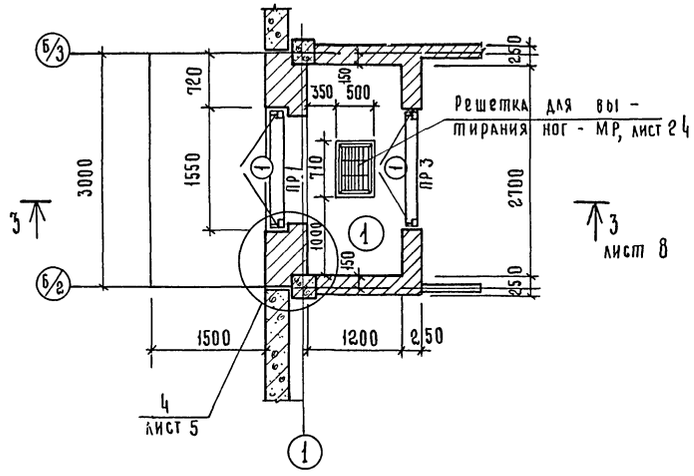

фрагмент 2

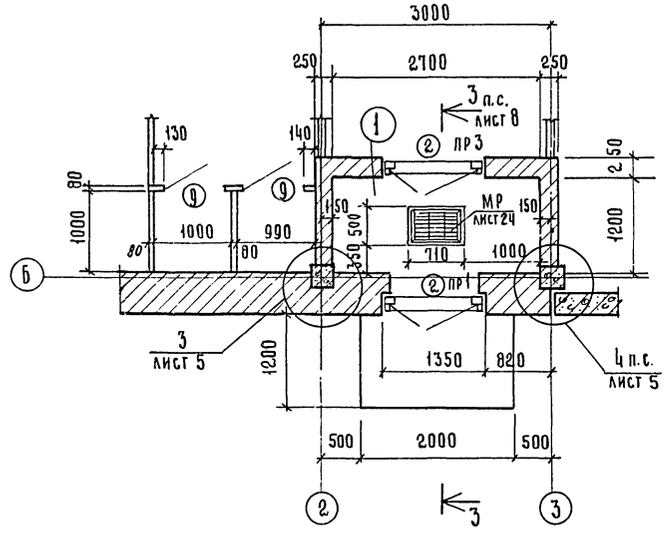

фрагмент 4

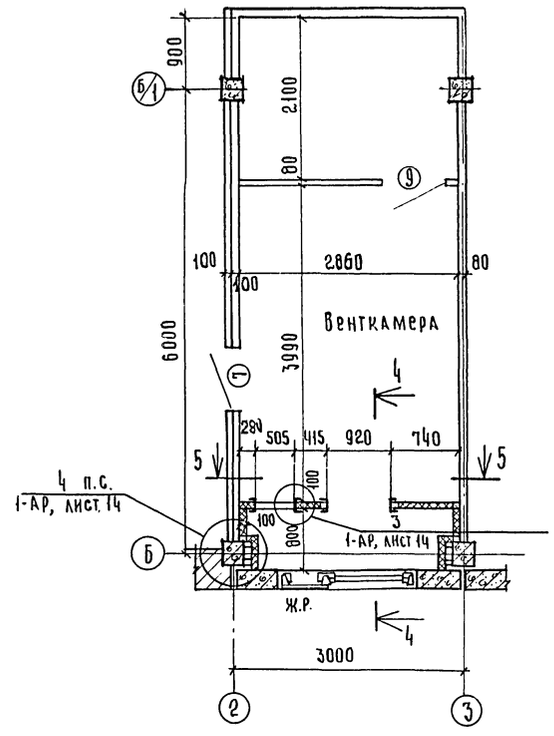

фрагмент 3

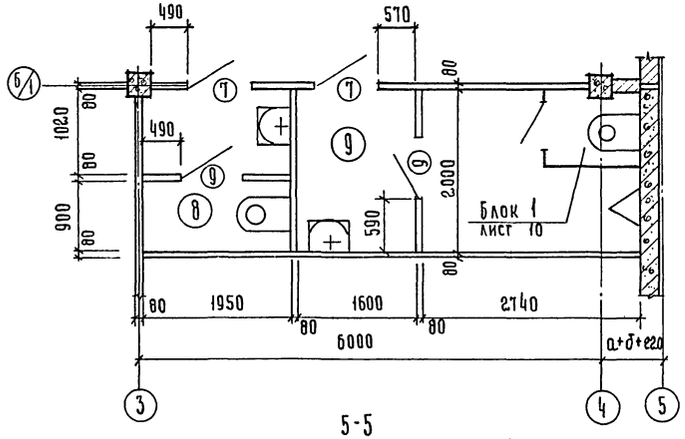

4-4

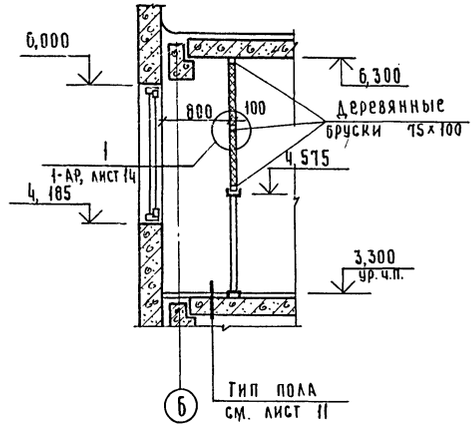

5-5

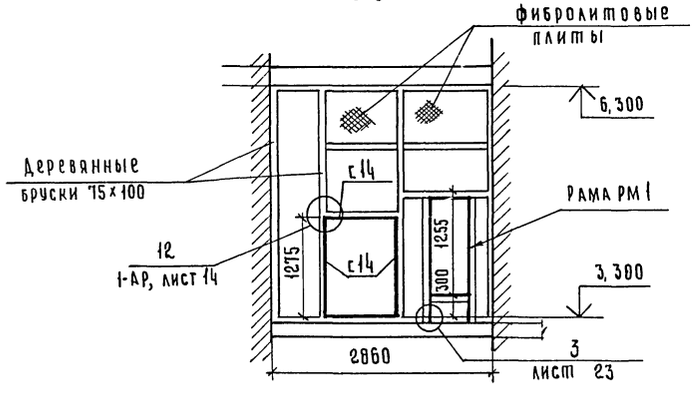

1. Воздухозаборная шахта венткамеры выполняется из фибролитовых плит с объёмной массой $\gamma = 500$ кг/м^3 толщиной 100 мм. (ГОСТ 8928-70) по деревянному каркасу сеч. 100×75. Каркас - из древесины хвойных пород с объёмной массой $\gamma = 500$ кг/м^3 и влажностью не более 20% с глубокой пропиткой антипиренами.
2. Крепление фибролитовых плит к деревянному каркасу производить гвоздями с шайбами размером 30×30 мм. Шаг гвоздей - 300 мм.
3. Рама РМ1 дана на листе 25.
4. Спецификацию металлических изделий комплекта АС см. лист 23.
5. Вентшахту окрасить с внутренней стороны поливинилацетатными красками.

Инв. № 8118/5 12

ГИП	Серебрякова		11.1.80
Нач. отд	Катков		11.1.80
Гл. констр	Морозова		20.11.80
Рук. бриг	Ульянова		10.12.80
Ст. инж.	Полишникова		12.1.80

ТП-503-4-13- 2-АС

Станция технического обслуживания на 400 грузовых автомобилей

Административно-бытовой корпус.

Стадия	Лист	Листов
Р	7	

Фрагменты плана 1÷4

Госкомсельхозтехника СССР ГИПРОПРОМСЕЛЬСТРОЙ г. Саратов

Привязан

Инв. №

Н. контр. Есина

Копировал: Стрелюхина

Формат 22г

Альбом V

Типовой проект

Защитный слой гравия на антисептированной битумной мастике – 1б
Чслоя стеклорубероида марки С-РМ на битумной мастике.
Выравнивающий слой – цементно-песчаный раствор марки 50 – 15
Плитный утеплитель γ=400 кг/м³
Толщину слоя см. лист 3
Керамзит по уклону.
Пароизоляция – 1 слой изола на битумной мастике.
Сборная железобетонная плита.

Разрез 1-1

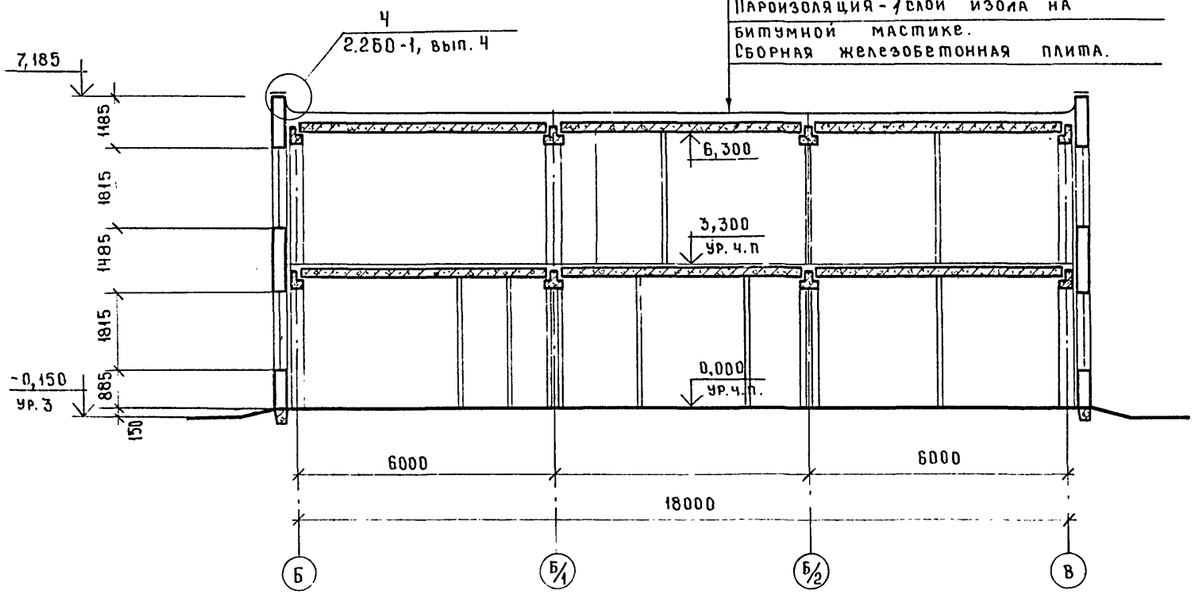

Разрез 2-2

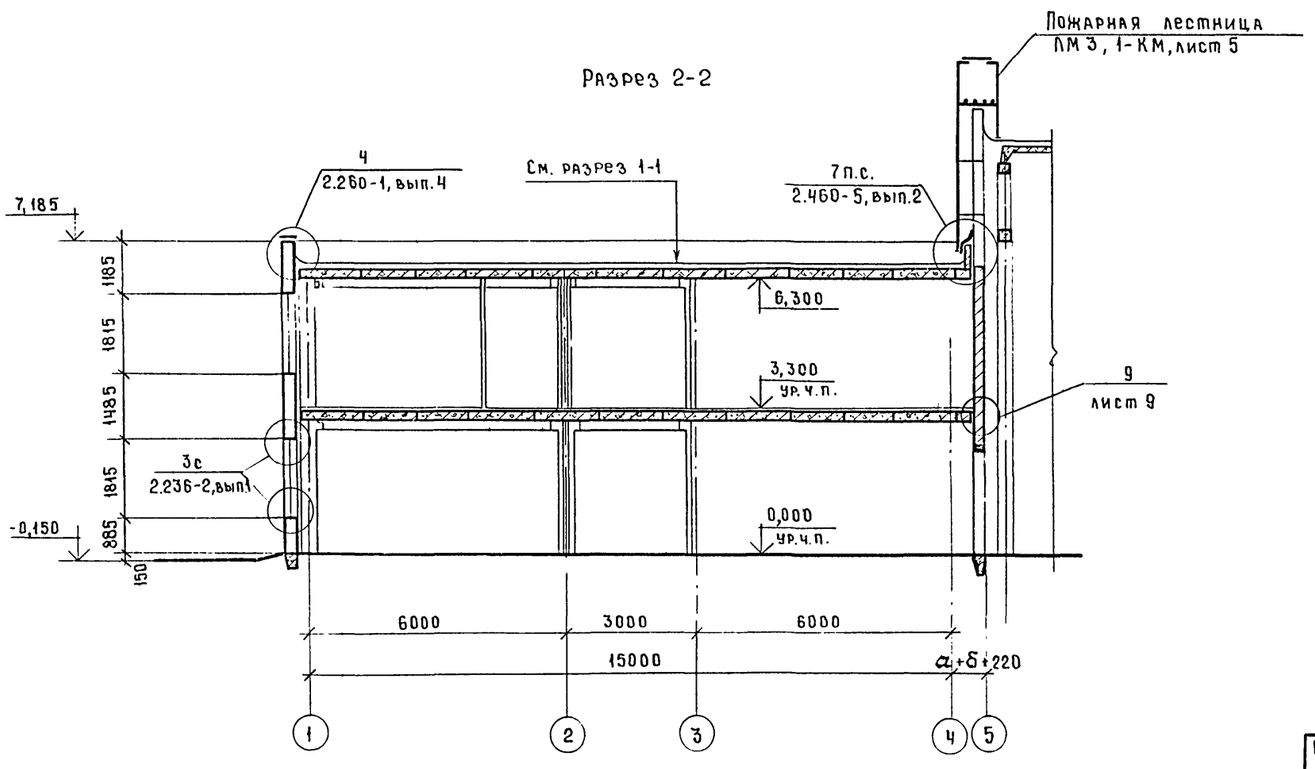

Разрез 3-3

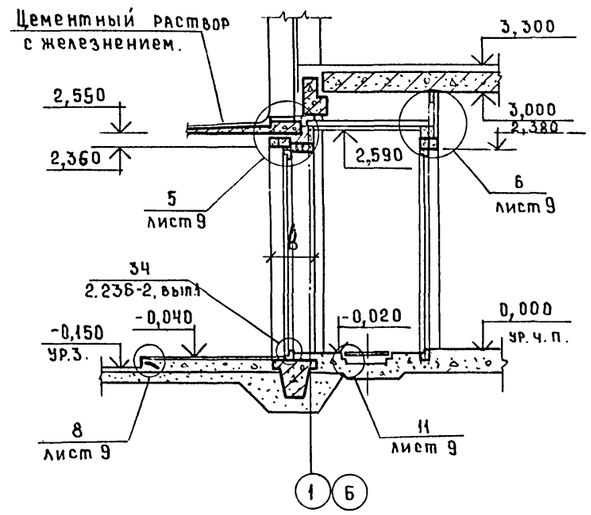

Ведомость проемов дверей

Проемы			Элементы заполнения проема		
Тип по проекту	Размер в кладке в×h, мм	Кол. мест	Марка	Обозначение	Кол.
1	1550 × 2400	2	ДВВ 7.7-3	1.135-1, альбом I	1
2	1350 × 2100	2	ДВ 4.8-5	То же	1
3	920 × 2220	1	БС 22-09	ГОСТ 11214-78	1
4	1310 × 2070	4	ДО 21-13п	ГОСТ 6629-74	1
5	—	14	ДГ 21-9п	То же	1
6	910 × 2070	2	ДГ 21-9лп	"	1
7	—	10	ДГ 21-8п	"	1
8	—	3	ДГ 21-8в	"	1
9	—	9	ДГ 21-8	"	1

Инв. № 8118/5

Гл. инж. инст.	Шестернев		27.11.80
ГИП	Серебрякова		27.11.80
Нач. отд.	Катков		27.11.80
Гл. констр.	Морозова		28.11.80
Рук. бриг.	Ульянова		27.11.80
Ст. инж.	Голишникова		12.11.80

ТП-503-4-13-2-АС

Станция технического обслуживания на 400 грузовых автомобилей

Административно-бытовой корпус

Стадия	Лист	Листов
Р	8	

Разрезы 1-1 ÷ 3-3. Ведомость проемов дверей.

Госкомсельхозтехника СССР ГИПРОПРОМСЕЛЬСТРОЙ г. Саратов

Привязан

Инв. №

Взам. инв. №

Подпись и дата

Инв. № подл.

Спецификация деревянных изделий комплекта АС

Марка, поз.	Обозначение	Наименование	Кол.	Масса ед.кг	Примечание
ОС18-18в	ГОСТ 11214-78	Оконный блок ОС18-18в	20		
ДО19-15	1.136-2	Подоконная доска			Для $t°_н$ = -20°С,-30°С
		ДО 19-15	19		
ДО19-20	"	То же, ДО 19-20	19		Для $t°_н$ = -40°С
		Двери:			
ДВВ7.7-3	1.135-1, альбом I	ДВВ 7.7-3	2		
ДВ4.8-5	То же	ДВ4.8-5	2		
БС22-09	ГОСТ 11214-78	БС22-09	1		
ДО21-13п	ГОСТ 6629-74	ДО21-13п	4		
ДГ21-9п	То же	ДГ21-9п	14		
ДГ21-9лп	"	ДГ21-9лп	2		
ДГ21-8п	"	ДГ21-8п	10		
ДГ21-8в	"	ДГ21-8в	3		
ДГ21-8	"	ДГ21-8	9		

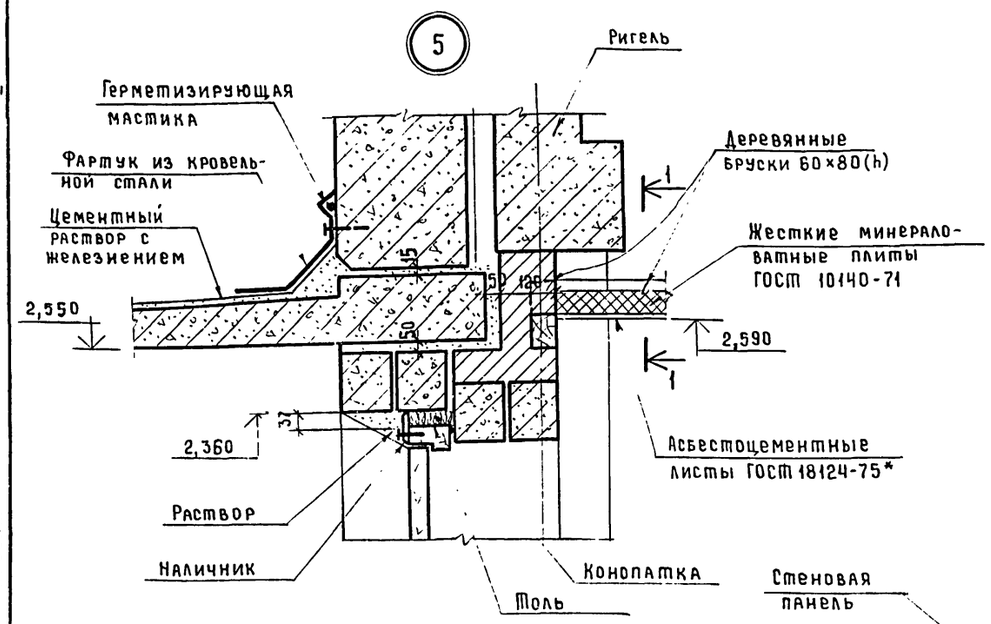

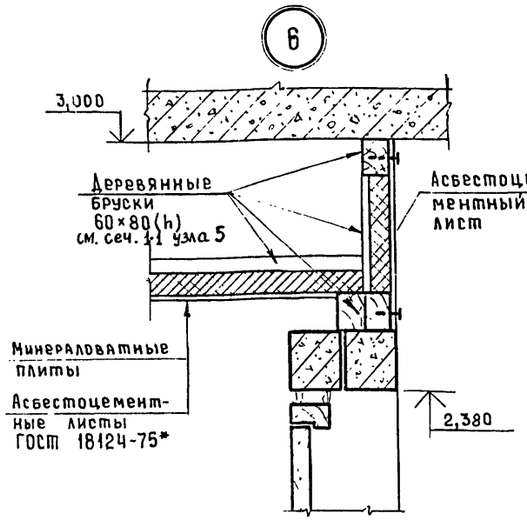

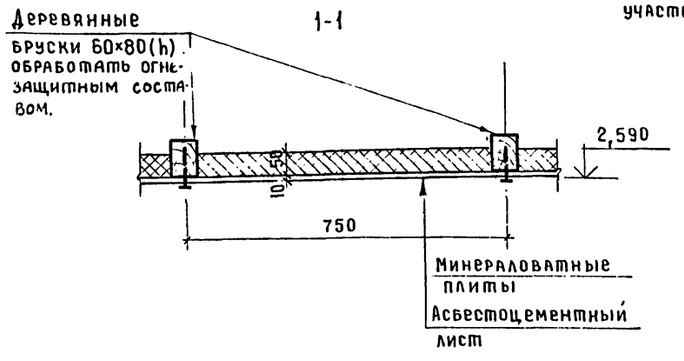

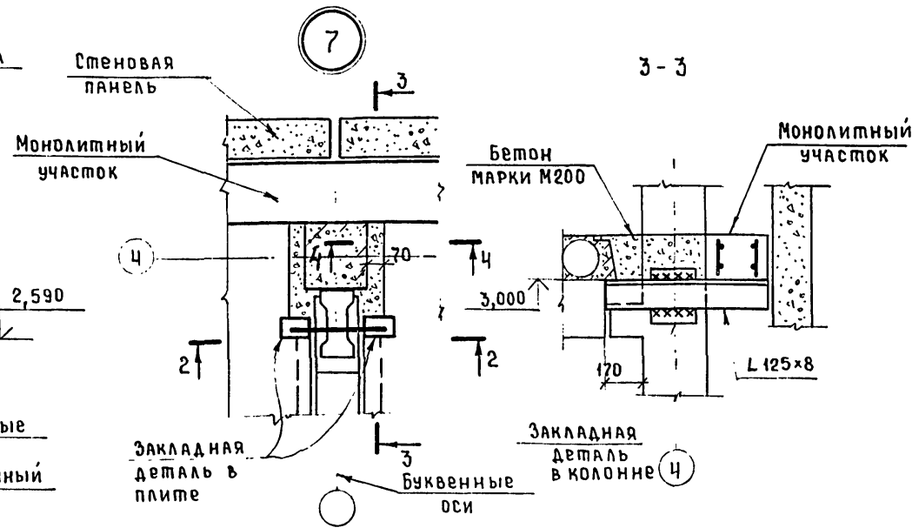

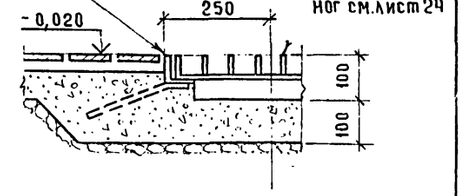

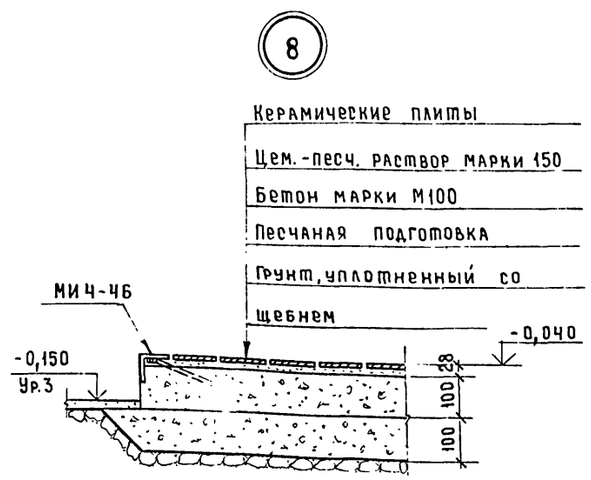

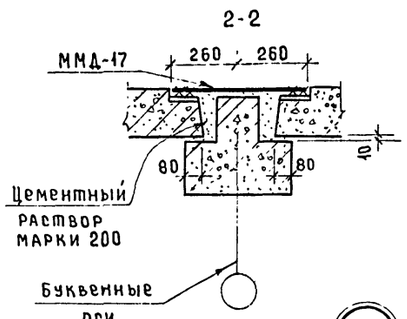

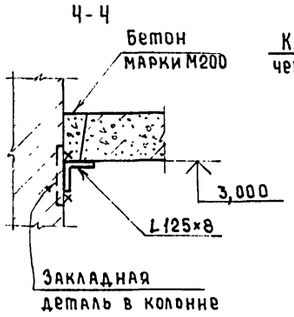

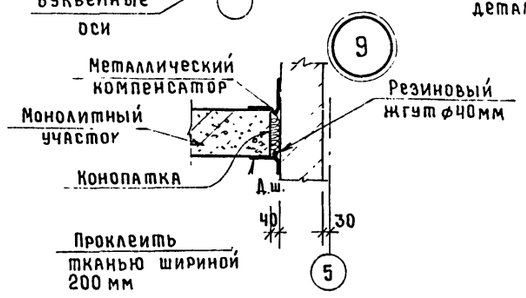

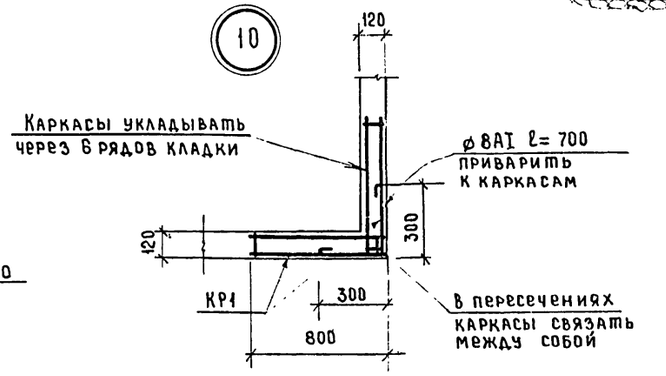

Инв. № 8118/5 14

ГИП	Серебрякова		12.11.80	ТП-503-4-13-2-АС
Нач. отд.	Катков		12.11.80	Станция технического обслуживания на 400 грузовых автомобилей
Гл. констр	Морозова		20.11.80	Административно-бытовой корпус
Рук. бриг.	Ульянова		12.11.80	Стадия Р; Лист 9; Листов
Ст. инж.	Голишникова		12.11.80	Узлы 5 ÷ 11.
Инж.	Чушкина		12.11.80	Госкомсельхозтехники СССР ГИПРОПРОМСЕЛЬСТРОЙ г. Саратов
Привязан				
Инв. №		Н. контр.	Есина	12.11.80

Типовой проект альбому

Блок 1

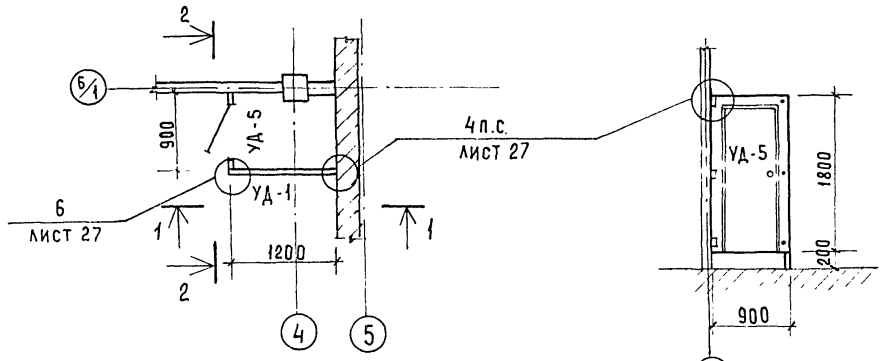

2-2

Блок 2

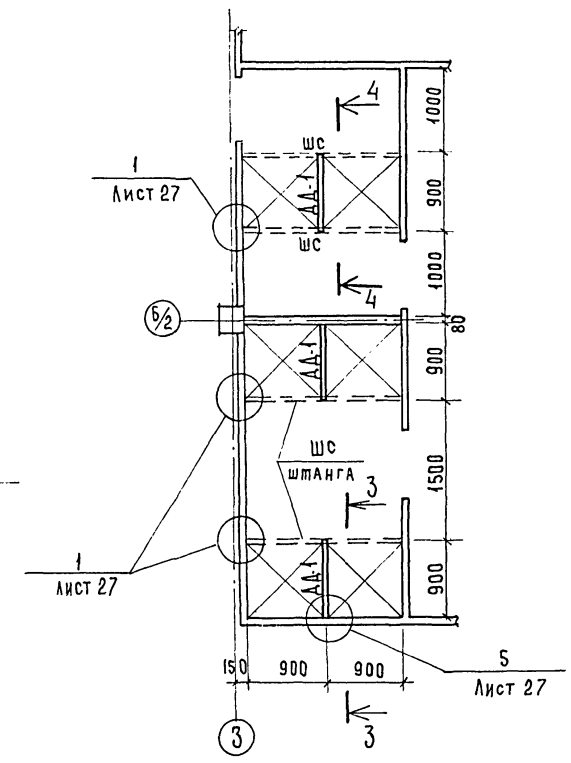

1-1

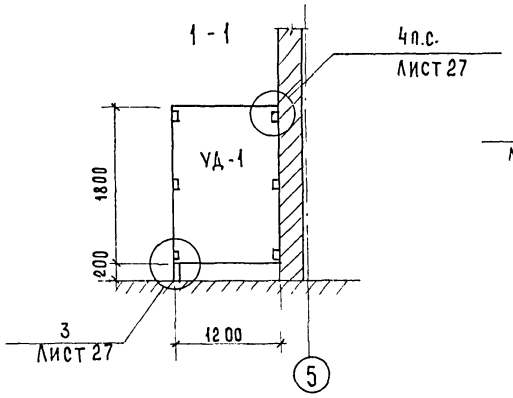

3-3

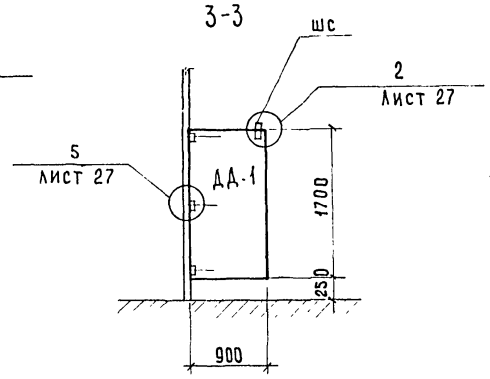

Схема расположения элементов подвесного потолка

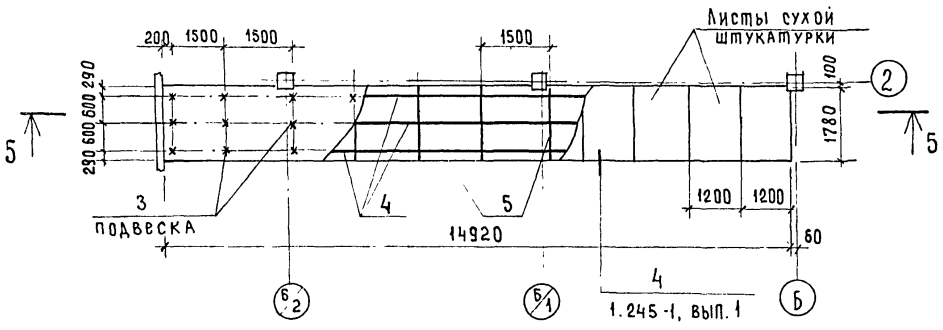

4-4

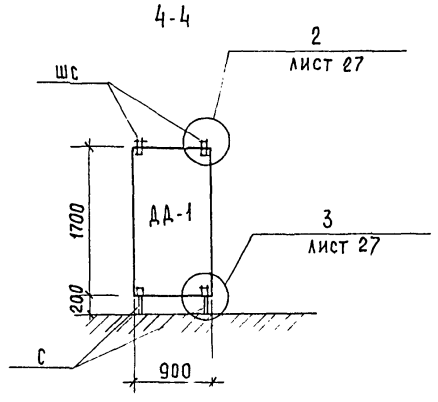

5-5

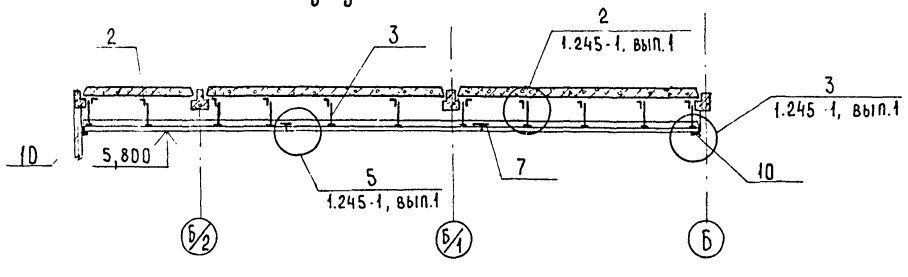

Спецификация элементов к схемам, расположенным на данном листе

Марка, поз.	Обозначение	Наименование	Кол.	Масса ед.кг	Примечание
		Блоки перегородок			
ДД-1	Лист 26	Щит душевой кабины ДД-1	3	29.7	
УД-1	Лист 26	Щит кабины санузла УД-1	1	33.3	
УД-5	Лист 26	Щит-дверь УД-5	1	24.8	
шс	ЧМТУ 63В-64	Штанга шс □ 40×40×3, п.м	6	3.3	
с	ГОСТ 3262-75	Стойка d=25, фланец d=60	3	0.32	
мм1	Лист 24	Соединительная деталь мм1	6	0.20	
мм2	Лист 24	То же мм2	9	0.20	
мм3	Лист 24	" мм3	4	0.10	
		Металлическая прокладка - 40×6, ℓ=120	8	0.23	
		Подвесной потолок (ПСШ-2)			
4	1.245-1, вып.1	Главный профиль каркаса 1ПСШ 02.00.04	10	2.8	
5	То же	Второстепенный профиль каркаса 1ПСШ 02.00.05	33	0.4	
2	ГОСТ 8509-72	Уголок крепления подвески 32×30×3 с отв.ф6 1ПСШ 02.00.02	33	0.1	
3	ГОСТ 15892-70	Подвеска из проволоки ф2.5; ℓ=320	33	0.1	
10	1.245-1. вып.1	Пристенный уголок 1ПСШ 01.00.15	12	0.8	
7	То же	Стыковой стержень 1ПСШ 02.00.07	9	0.1	
6	"	Соединительная пластина 1ПСШ 02.00.16	33	0.1	
	ТУ 400-1/54-9-76	Листы сухой штукатурки 1200×1800×14	13		

1. Все метизы и соединительные монтажные детали хромировать. Толщина покрытия должна быть не менее 30м
2. При монтаже подвесного потолка с каркасом в одном уровне марки ПСШ-2 руководствоваться указаниями серии 1.245-1, вып.0.

Инв.№ 8118/5 15

ГИП	Серебрякова		21.11.80
Нач.ОТА	Катков		21.11.80
Гл.констр.	Морозова		19.11.80
Рук.бриг.	Ульянова		19.11.80
Ст.инж.	Голишникова		19.11.80
Н.контр.	Есина		24.11.80

ТП-503-4-13-2.АС

Станция технического обслуживания на 400 грузовых автомобилей

Административно бытовой корпус

стадия	лист	листов
Р	10	

Блоки 1,2 Схема расположения элементов подвесного потолка

Госкомсельхозтехника СССР ГИПРОПРОМСЕЛЬСТРОЙ г.Саратов

Привязан:

Инв.№

План полов на отм. 3,300

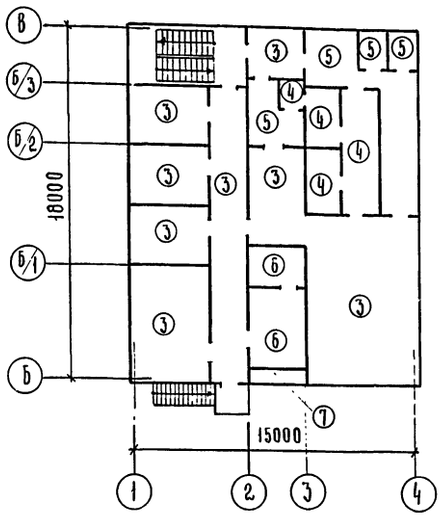

План полов на отм. 0,000

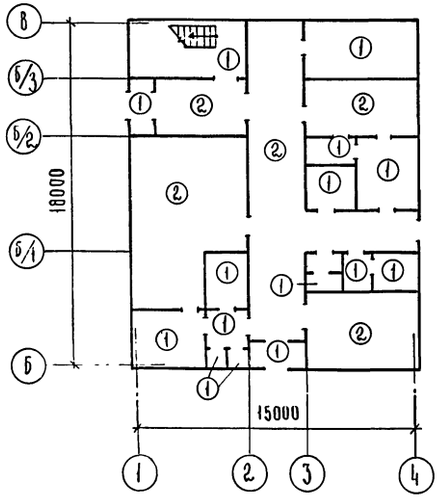

Экспликация полов

Тип по проекту	Конструкция пола	Материал слоя	Тип слоя	Толщ. слоя, мм	Дополнительные указания
1		Керамические плиты (ГОСТ 6787-69)	П-43	13	Плинтус Д-26
		Цем.-песч. раствор марки 150	—	15	
		Бетон марки М 100	—	100	В тамбуре и вестибюле плинтус Д-5
		Грунт, уплотненный со щебнем	—		
2		Линолеум (ГОСТ 7251-77)	П-81	4	Плинтус Д-4.
		Прослойка из холодной мастики на водостойких вяжущих		1	
		Цем.-песч. раствор марки 150	С-1	20	
		Бетон марки М 100		100	
		Грунт, уплотненный со щебнем			
3		Линолеум (ГОСТ 7251-77)	П-81	4	То же
		Прослойка из холодной мастики на водостойких вяжущих	—	1	
		Керамзитобетон марки 75 γ = 1100 кг/м³	—	75	
		Сборные ж.-б. плиты	—	—	
4		Керамические плиты (ГОСТ 6787-69)	П-50	13	Плинтус Д-26
		Битумная мастика		2	
		2 слоя гидроизола на битумной мастике	Г-1а	5	
		Бетон марки М 100	—	20	
		Керамзитобетон марки 75 γ = 1100 кг/м³	—	40	
		Сборные ж.-б. плиты	—	—	
5		Керамические плиты (ГОСТ 6787-69)	П-43	13	То же
		Цементно-песчаный раствор марки 150	—	12	
		Цементно-песчаная стяжка марки 150	С-1	20	
		Керамзитобетон γ = 1100 кг/м³	—	35	
		Сборные ж.-б. плиты	—	—	
6		Цем.-песч. раствор марки 200	П-10	20	Плинтус Д-5
		Цем.-песч. стяжка из раствора марки 150	С-1а	20	
		Керамзитобетон γ = 1100 кг/м³	—	40	
		Сборные ж.-б. плиты	—	—	
7		Цем.-песч. раствор марки 200	П-10	20	То же
		Цем.-песч. стяжка из раствора марки 150	С-1а	20	
		Пенобетон γ = 400 кг/м³	—	100	
		Сборные ж.-б. плиты	—	—	

Типы слоев и плинтусов обозначены по СНиП II-В.8-71.

Ведомость перемычек

Марка по проекту	Перемычки: Схема сечения	Кол. мест.	Элементы перемычки: Марка	Обозначение	Кол.
Наружные стены					
Для толщины стены δ = 380 мм					
ПР1	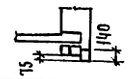	2	1ПР3-19.12.14	1.138-10, вып. 1	3
			ПБ-27-4	1.137-3, вып. 1	1
ПР2	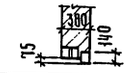	1	1.ПР1-12.12.14	1.138-10, вып. 1	3
Для толщины стены δ = 510 мм					
ПР1	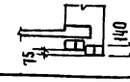	2	1ПР3-19.12.14	1.138-10, вып. 1	4
			ПБ-27-5а	1.137-3, вып. 1	1
ПР2		1	1ПР1-12.12.14	1.138-10, вып. 1	4
Внутренние стены					
ПР3	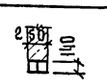	2	1ПР3-19.12.14	1.138-10, вып. 1	2
ПР4	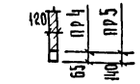	2	1ПР1-12.12.6	1.138-10, вып. 1	1
ПР5		1	1ПР2-15.12.14	1.138-10, вып. 1	1

1. Грунт под основание пола уплотнить с доведением объёмного веса скелета грунта до 1,6 тс/м³.
2. Уклоны полов и трапы показаны на планах, листы 5, 6.
3. В основание под полы втрамбовать слой щебня крупностью 40 ÷ 60 мм.
4. Расположение перемычек см. листы 5, 6.
5. Выборка перемычек дана на листе 3.
6. Козырьки над входами учтены в спецификации на листе 20, крепление их см. лист 18

Инв. № 8118/5 16

ГИП	Серебрякова		
Нач. отд.	Катков		
Гл. констр.	Морозова		
Рук. бриг.	Ульянова		
Ст. инж.	Толишникова		

ТП-503-4-13- 2-АС

Станция технического обслуживания на 400 грузовых автомобилей.

Административно-бытовой корпус.

Стадия	Лист	Листов
Р	11	

План полов. Ведомость перемычек.

Госкомсельхозтехника СССР ГИПРОПРОМСЕЛЬСТРОЙ

Привязан

Инв. № подл. | Подпись и дата | Взам. инв. №

Альбом IV

Типовой проект

Схема расположения перегородок и отверстий в них на отм. 0,000

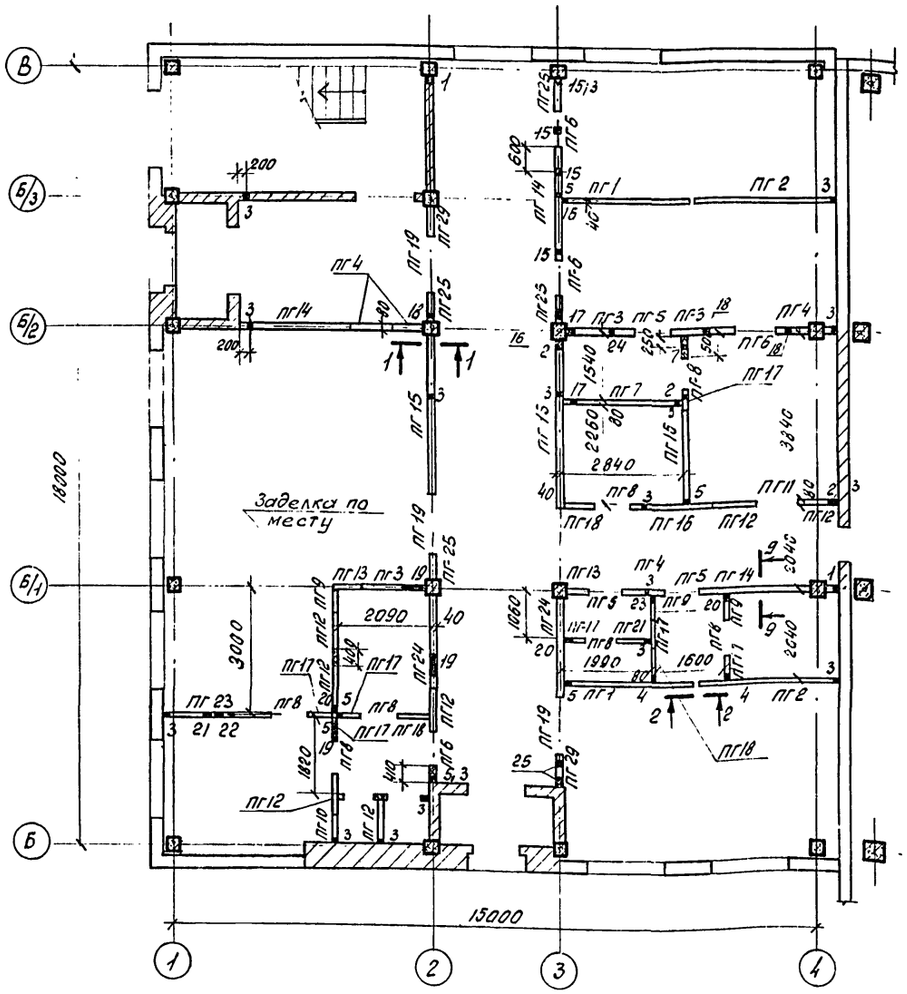

Схема расположения перегородок и отверстий в них на отм. 3,300

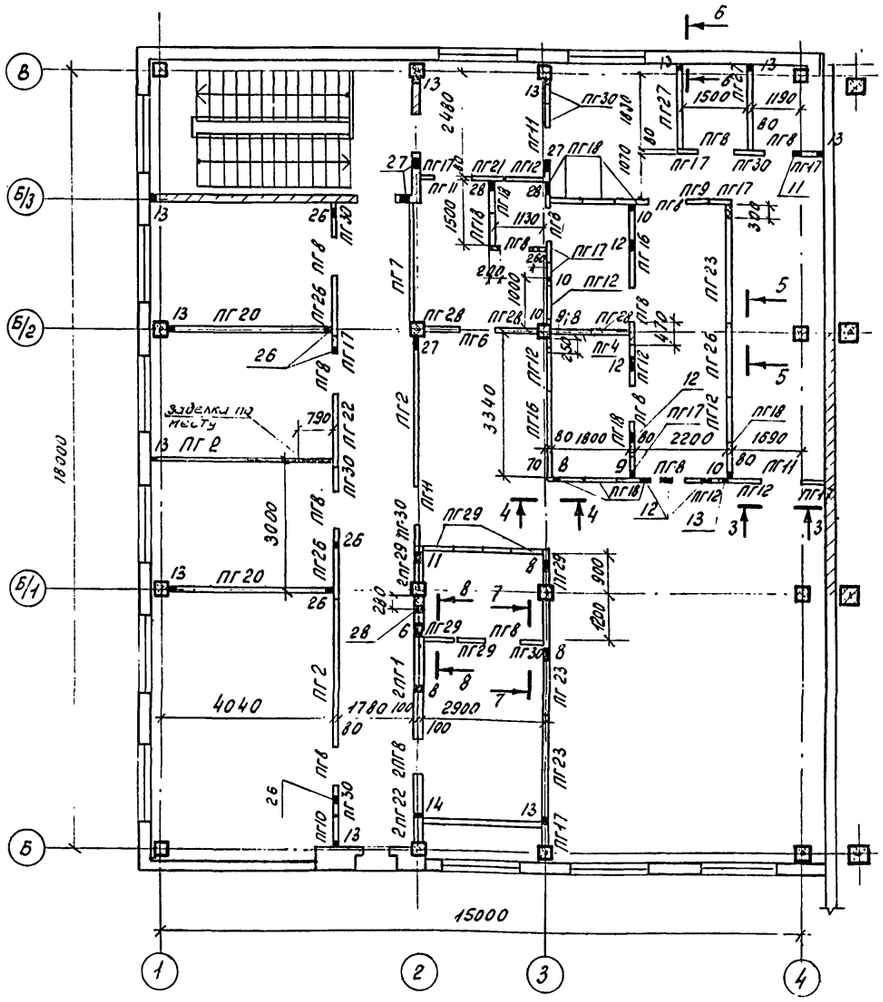

Экспликация отверстий

Тип отв.	Размеры, мм В	Размеры, мм Н	Отм. низа, м	Назначение
1	2	3	4	5
1	200	200	0.000	Водопровод, отопление
2	200	200	2.150	Водопровод
3	100	100	0.000	Водопровод, отопление
4	150	150	0.000	То же
5	80	80	2.200	"
6	600	350	5.900	Вентиляция
7	200	100	0.000	Отопление
8	300	300	5.800	Вентиляция
9	100	100	5.500	Отопление
10	70	70	5.500	Водопровод
11	300	300	5.950	Вентиляция
12	400	200	5.800	"
13	100	100	3.300	Отопление
14	100	100	5.300	"
15	150	150	2.550	Вентиляция
16	250	300	2.650	"
17	250	300	2.400	"
18	150	150	2.800	"
19	600	350	2.600	"
20	200	200	2.550	"
21	300	200	2.750	"
22	250	200	2.600	"
23	400	400	2.450	"
24	200	100	2.400	"
25	150	250	2.400	Вентиляция
26	150	150	5.300	"
27	250	300	5.800	"
28	200	300	6.950	"

1. При монтаже панельных перегородок руководствоваться пояснительной запиской к сериям 1.231-1, вып. 1 и 2.230-1, вып 10.
2. Все соединительные изделия затереть цементным раствором марки 50, толщиной не менее 10мм.
3. Участки перегородок по месту выполнять по детали 56 серии 2.230-1. Вып. 10.
4. Сечения см. лист 13.
5. Отверстия в сборных перегородках выполнять по месту при производстве сантехнических работ.

Инв. № 8118/5

ГИП	Серебрякова		11.11.90	ТП 503-4-13 - 2-АС
Нач. отд.	Катков		11.11.90	
Гл. констр.	Морозова		19.11.90	Станция технического обслуживания на 400 грузовых автомобилей
Рук. бриг.	Уломова			
Ст. инж.	Галимникова		11.11.90	Административно-бытовой корпус

Привязан.

Стадия Р | Лист 12 | Листов

Схемы расположения перегородок и отверстий

Госкомсельхозтехника СССР ГИПРОПРОМСЕЛЬХОЗТЕХ

Инв. № подл. | Подпись и дата | Взам. инв. №

Ведомость спец. отд. ВК | Ведомость рабочих чертежей | Ведомость ссылочных и прилагаемых документов

1-1

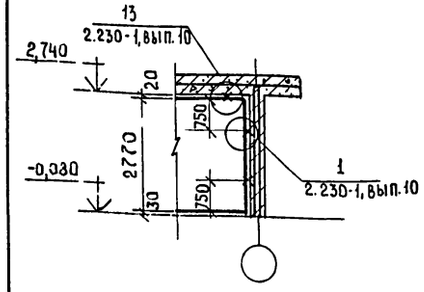

2-2

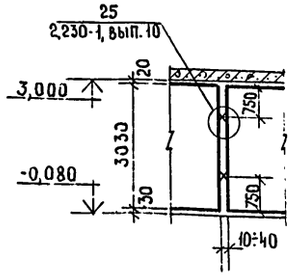

3-3

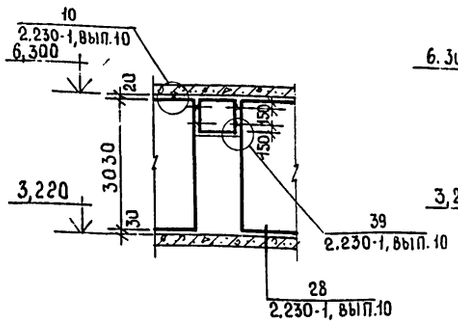

4-4

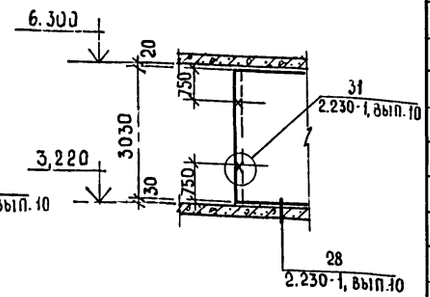

5-5

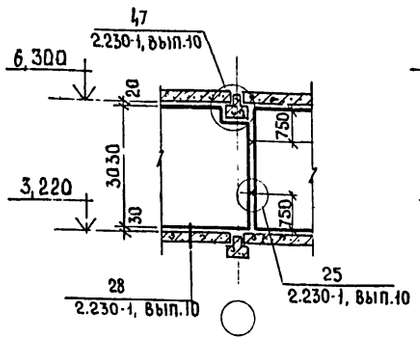

6-6

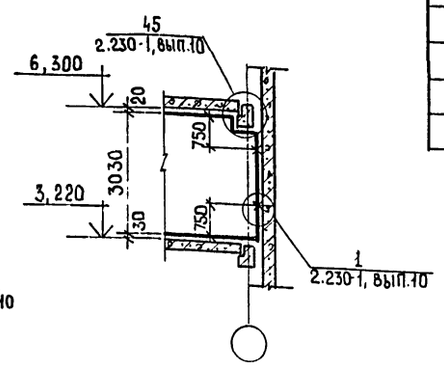

7-7, 8-8

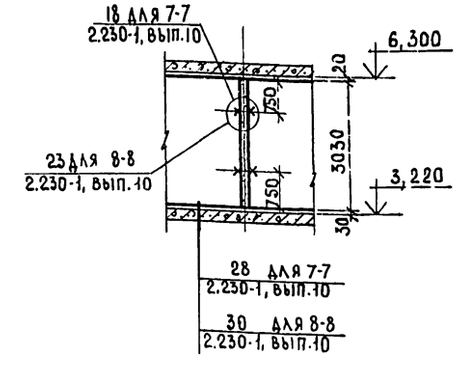

Схема крепления кирпичных перегородок

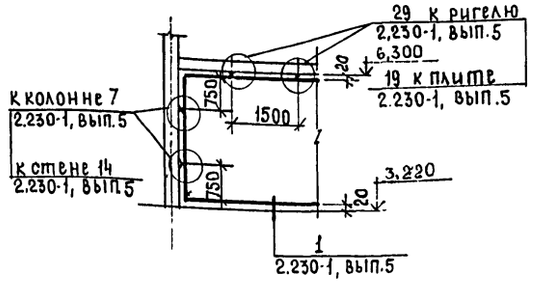

Спецификация элементов перегородок

Марка	Обозначение	Наименование	Кол.	Масса ед. кг	Примечание
ПГ1	1.231-1, вып.1	Панели ПГ 33-30	4	940	
ПГ2	То же	То же ПГ-33-34	5	1080	
ПГ3	"	" ПГС 7-33-15Р	3	420	
ПГ4	"	" ПГС 7-33-9Р	5	265	
ПГ5	1.231-1, вып.2	" ПГ- 33-8,6	3	50	
ПГ6	То же	" ПГ- 33-9.6	5	57	
ПГ7	1.231-1, вып.1	" ПГС-33-27	2	840	
ПГ8	1.231-1, вып.2	" ПГ-33-8,9	22	75	
ПГ9	1.231-1, вып.1	" ПГС 7-33-6А	4	175	
ПГ10	То же	" ПГ-33-6А	2	175	
ПГ11	1.231-1, вып.2	" ПГ-33-9,9	5	85	
ПГ12	1.231-1, вып.1	" ПГС 7-33-9	14	290	
ПГ13	То же	" ПГС 7-33-5Р	2	135	
ПГ14	"	" ПГС 7-33-26Р	3	740	
ПГ15	"	" ПГС 7-33-37	2	1170	
ПГ16	"	" ПГС7-33-20	4	625	
ПГ17	"	" ПГС 7-33-5	17	150	
ПГ18	"	" ПГС 7-33-7	12	230	
ПГ19	1.231-1, вып.2	" ПГ- 33-12,6	3	76	
ПГ20	1.231-1, вып.1	" ПГ- 33-37Р	2	1070	
ПГ21	То же	" ПГС 7-33-6,2	2	195	
ПГ22	"	" ПГ- 33-16	3	490	
ПГ23	"	" ПГ- 33-26	4	810	
ПГ24	"	" ПГ- 33-20	2	625	
ПГ25	1.231-1, вып.1	Панели ПГ-33-6,2	4	195	
ПГ26	"	" ПГ-33-17Б	3	515	
ПГ27	"	" ПГ-33-20Б	2	615	
ПГ28	"	" ПГС 7-33-7Р	3	210	
ПГ29	"	" ПГ-33-7	11	230	
ПГ30	"	" ПГ-33-6	8	180	
		Соединительные изделия:			
МК5	2.430-3	МК5	4	0,5	
МК6	То же	МК6	10	0,5	
МС10	1.431-6	МС10	20	0,3	
МС12	То же	МС 12	20	1,1	
ММ1	2.230-1, вып.5.	ММ1	20	0,55	
ММ13	То же	ММ13	4	0,12	
ММ39	2.230-1, вып. 10	ММ 39	183	0,16	
ММ41	То же	ММ 41	83	0,30	
ММ44	"	ММ44	536	0,15	
К1	2.230-1, вып.5	Каркас К1	42	0,41	
К5	То же	То же К5, п.м.	54	0,16	
КР1	Лист 25	Каркас КР1	14	0,2	
С1	Лист 25	Сетка С1	2	6,1	
	ГОСТ 2590-71*	ФВАТ	—	1,2	

9-9

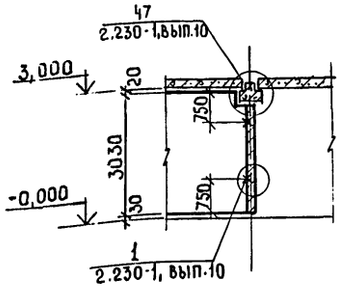

1. Углы и пересечения кирпичных перегородок толщиной 120 мм армировать по детали 10 на листе 9.
2. Панельные перегородки в сухих помещениях выполнять из бетона на гипсовых вяжущих, в мокрых помещениях - из бетона на гипсоцементно-пуццолановых вяжущих.
3. Остальные указания см. лист 12.

Инв. № 8118/5 18

ГИП	Серебрякова		21.11.86	ТП-503-4-13- 2-АС
Нач. отд.	Катков		21.11.86	
Гл. констр.	Морозова		30.11.86	
Рук. бриг.	Ульянова			Станция технического обслуживания на 400 грузовых автомобилей.
Ст. инж.	Голишникова			

Привязан:

Административно-бытовой корпус.

Стадия	Лист	Листов
Р	13	

Схемы расположения перегородок. Сечения 1-1÷9-9.

Госкомсельхозтехника СССР

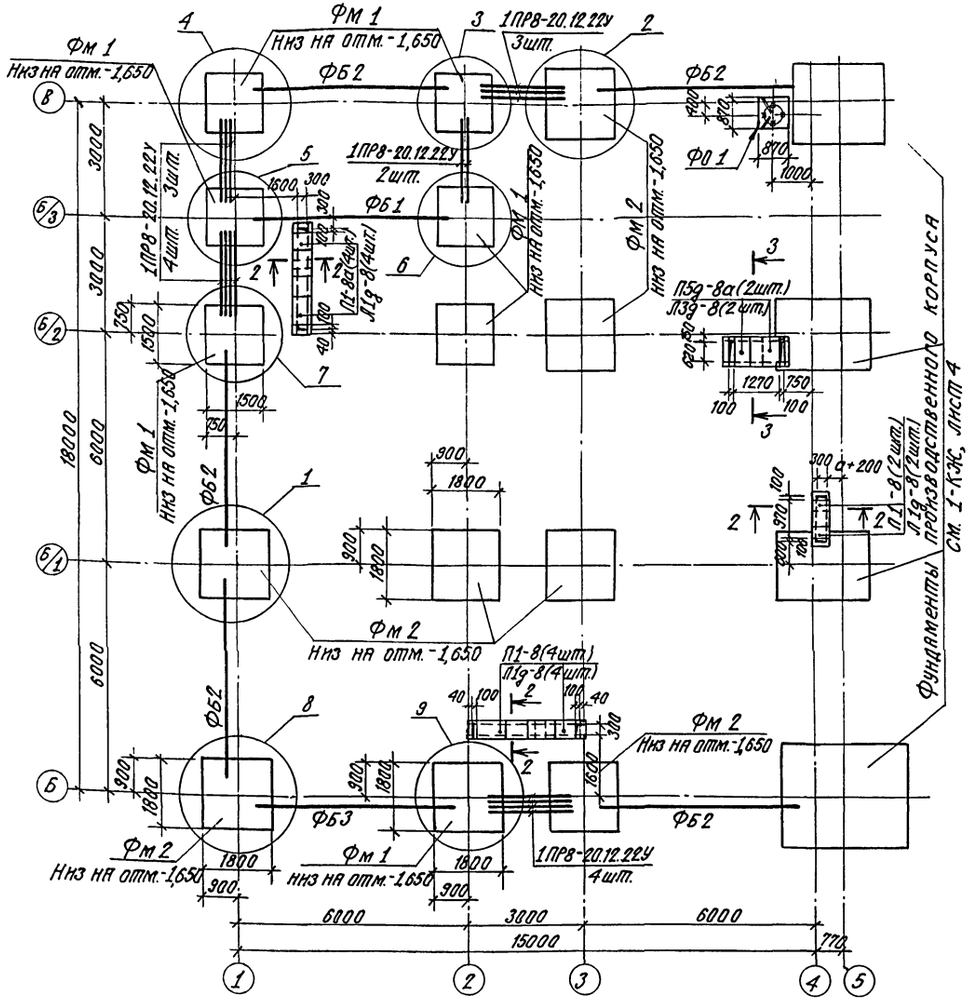

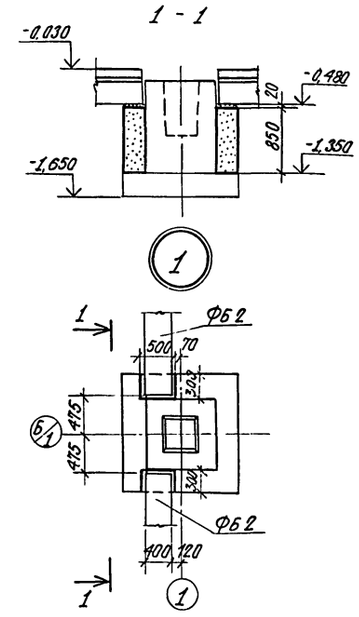

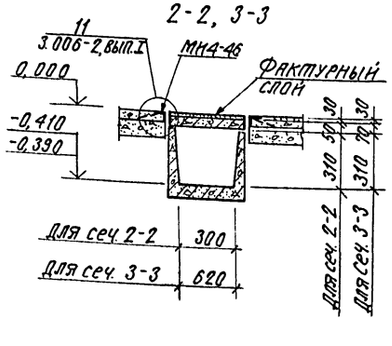

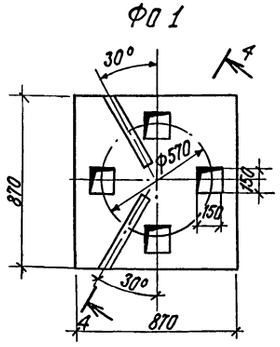

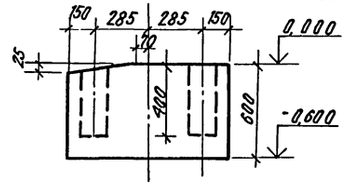

Спецификация элементов фундаментов

Марка, поз.	Обозначение	Наименование	Кол.	Масса ед. кг	Примечание
		Сборные конструкции			
		Фундаментные балки:			
ФБ1	1.415-1, вып. 1	ФБ6-2	1	1300	
ФБ2	То же	ФБ6-12	5	1500	
ФБ3	"	ФБ6-29	1	1900	
	1.138-10, вып. 1	Перемычка 1ПР8-20.12.22у	16	125	
П1-8а	3.006-2.вып.III-2; 2-АС, лист22	Плита П1-8а	9	40,0	
П5g-8а	То же	" П5g-8а	2	100,0	
Л1g-8	3.006-2. вып. III-1	Лотки Л1g-8	9	110,0	
Л3g-8	То же	" Л3g-8	2	190,0	
		Монолитные конструкции			
Фм 1	1.412-1/77, вып.1.2; 2-АС, лист 16.	Фундамент ФА1-1	6	—	
Фм 2	То же	" ФА2-1	8	—	
		Фундамент под оборудование ФО1.	1	—	0,42м³
МН4-46	3.400-6/76	Изделие закладное МН4-46 пм	20,7	44	

1. За отм. 0,000 принят уровень чистого пола.
2. Фундаменты разработаны для района строительства с температурой наружного воздуха -30°С, расположенного в зоне нормальной влажности, при снеговой нагрузке и скоростном напоре ветра для III района.
3. Грунтовые воды отсутствуют.
4. Основанием фундаментов служат непучинистые, непросадочные грунты со следующими расчётными характеристиками: $\varphi = 28°$; $C = 0,02$ кгс/см²; $E = 150$ кгс/см²; $\gamma_0 = 1,8$ тс/м³ при $K_н = 1,1$; $m_1 = 1,2$; $m_2 = 1$.
5. Опоры для фундаментных балок выполнять из бетона марки М150 одновременно с бетонированием подколонников или, при применении инвентарной опалубки, - после их бетонирования.
6. Горизонтальная гидроизоляция - два слоя толя насухо по выровненной поверхности на отм. -0,030.
7. Фундаментные балки уложить на цементный раствор марки 150.
8. Подсыпку под фундаментные балки и обратную засыпку пазух фундаментов производить непучинистым ненабухающим грунтом.
9. Зазоры между фундаментными балками и фундаментами заполнить бетоном марки М„100"
10. Под монолитные конструкции дать бетонную подготовку из бетона марки М„50" толщиной 100мм.
11. Под каналы сделать песчаную подготовку толщиной 100мм.
12. Наружные поверхности лотков каналов покрыть горячим битумом за 2 раза.
13. Фактурный слой выполнять по месту согласно типу покрытия пола.

Инв. № 8118/5

ГИП	Серебрякова		21.11.84
Нач. отд.	Катков		21.11.84
Гл. констр.	Морозова		20.11.84
Рук. бриг.	Ульянова		17.11.84
Ст. инж.	Муравлёва		17.11.84

ТП-503-4-13 - 2-АС

Станция технического обслуживания на 400 грузовых автомобилей.

Административно-бытовой корпус.

Стадия	Лист	Листов
Р	14	

Схема расположения элементов фундаментов. Узел 1

Привязан

Госкомсельхозтехника СССР

Альбом V

Типовой проект

5-5

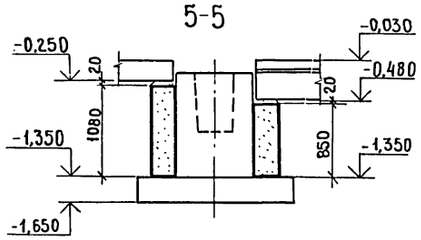

2

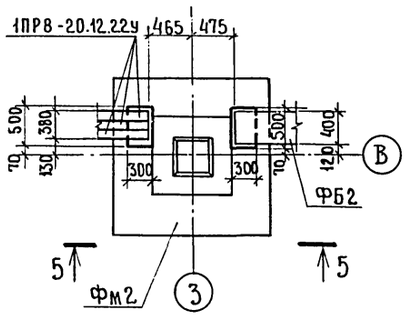

6-6

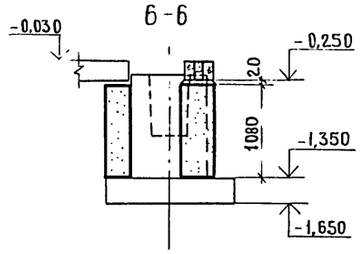

3

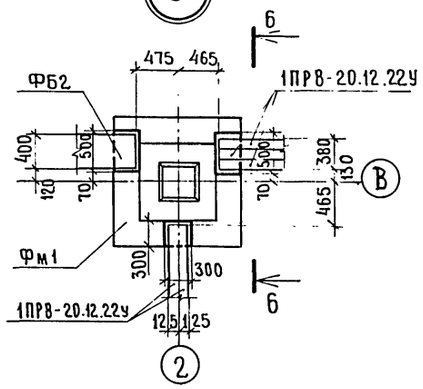

7-7

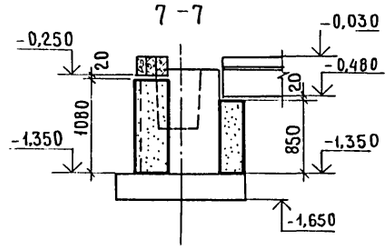

4

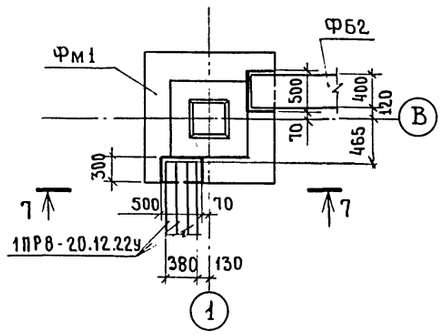

8-8

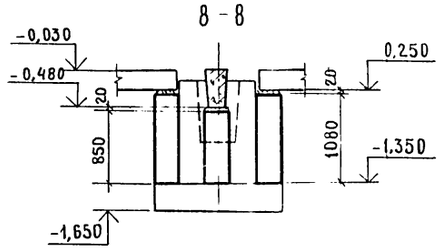

5

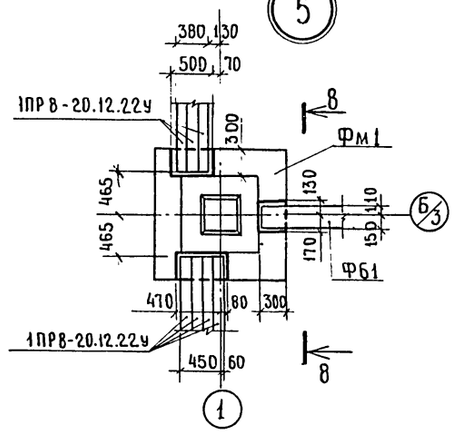

9-9

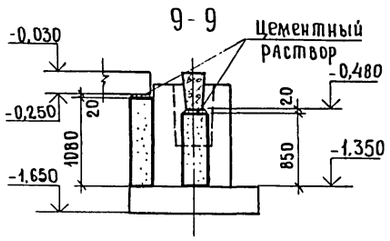

6

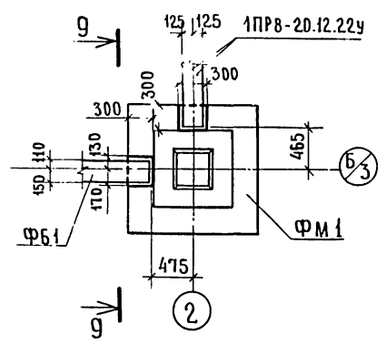

10-10

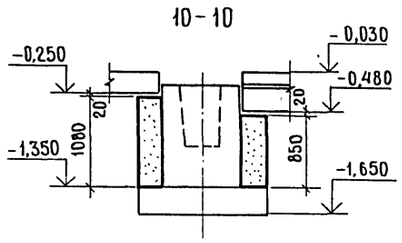

7

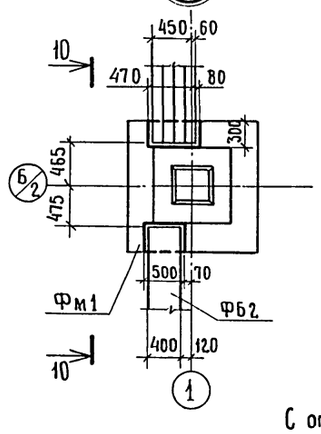

11-11

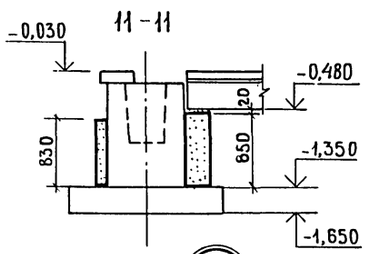

8

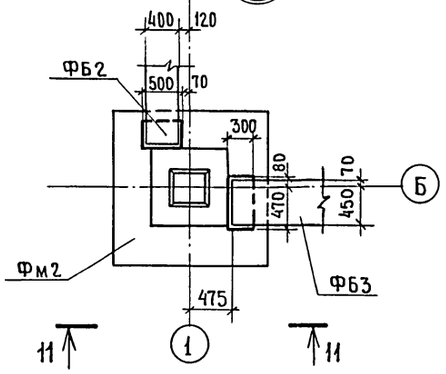

12-12

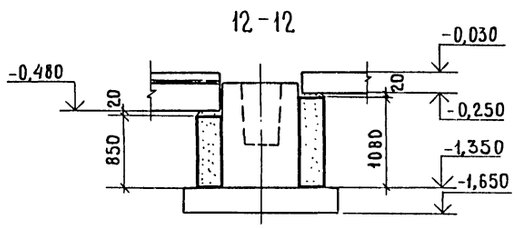

9

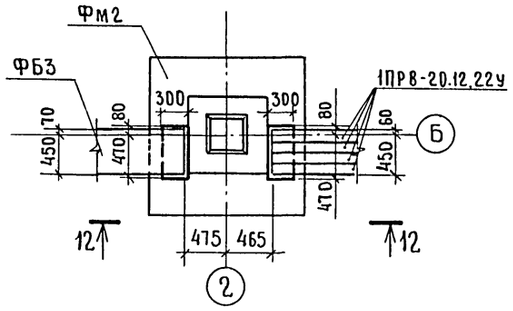

С отм. -0,150 до отм. -0,030 в местах опирания стен на башмаки колонн сделать набетонки из бетона М-150.

ГИП	Серебрякова		21.11.86
Нач.отд.	Катков		21.11.86
Гл.констр.	Морозова		20.11.86
Рук.бриг.	Ульянова		19.11.86
Ст.инж.	Муравлева		14.11.86

ТП-503-4-13-2-АС

Станция технического обслуживания на 400 грузовых автомобилей

Административно-бытовой корпус

Стадия	Лист	Листов
Р	15	

Схема расположения элементов фундаментов.

Госкомсельхозтехника СССР ГИПРОПРОМСЕЛЬСТРОЙ

Привязан

Инв.№

Инв.№ 8118/5

Альбом V

Типовой проект

1-1

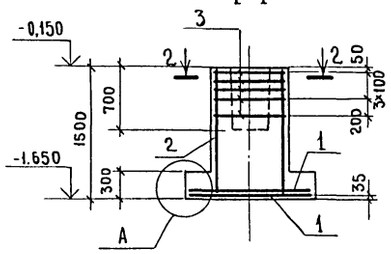

3-3

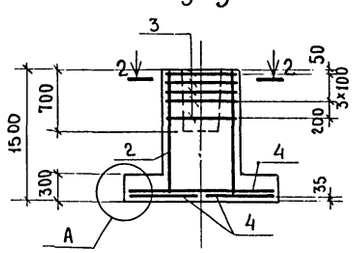

Фм1

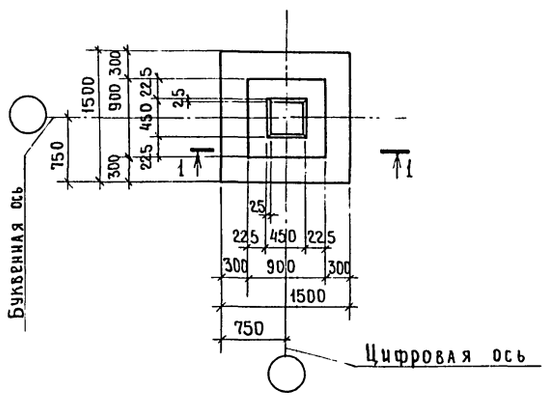

Фм2

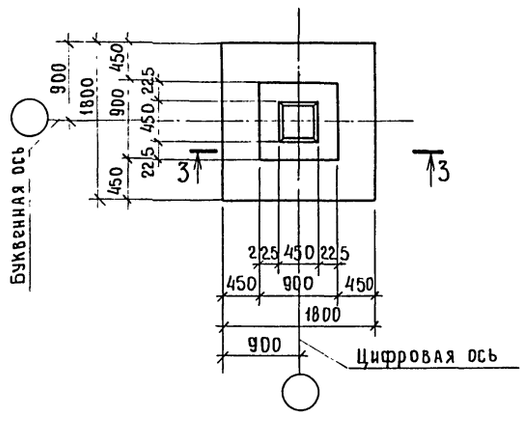

Схема раскладки сеток подошвы Фм1

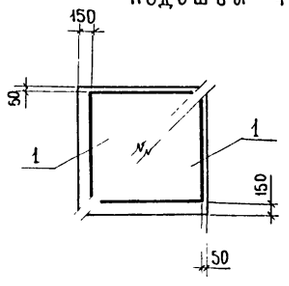

Схема раскладки сеток подошвы Фм2

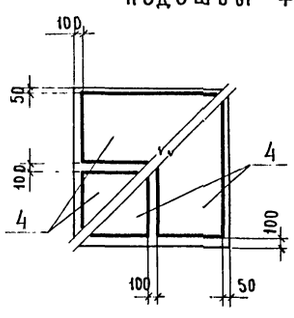

А

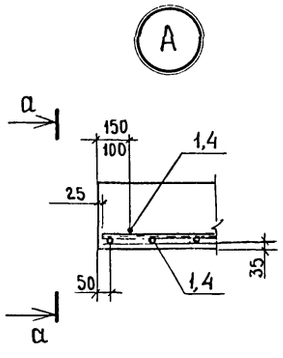

2-2

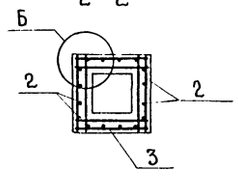

Б

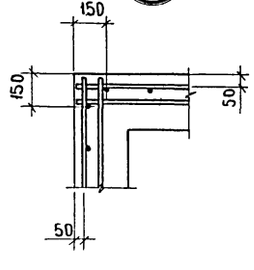

а-а

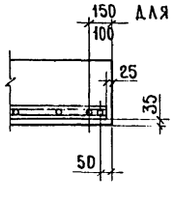

для Фм1

Спецификация элементов на одну марку

Марка поз.	Обозначение	Наименование	Кол. на фундамент Фм1	Кол. на фундамент Фм2	Масса ед. кг	Примечание
		Арматурные сетки:				
1	1.410-2, вып.1, лист 61	С10 АII-14×15	2	—	8,13	
2	1.412-1/77, вып.3	СН 12 АII-6×15	4	4	6,0	
3	То же	СА-ВАI	5	5	2,7	
4	1.410-2, вып.1, лист 2	С(1) 10 АII-8×18	—	4	6,16	
		Материалы:				
		Бетон марки М150 $м^3$	1,6	2,0		

Выборка стали на один элемент, кг

Марка элемента	Арматурные изделия: Арматурная сталь ГОСТ 5781-75 Класс AI ⌀ мм 6AI	8AI	Итого	Класс AII ⌀ мм 10AII	12AII	Итого	Всего
Фм1	1,9	16,7	18,6	14,3	20,8	35,1	53,7
Фм2	3,04	16,7	19,7	21,6	20,8	42,4	62,1

Нагрузки на фундамент

Марка фундам.	Схема	Нагрузки	Nmax тс	Nmin тс	Mx тсм	Qx тс	My тсм	Qy тс
Фм1	-0,150, My, Mx, Qy, Qx	Нормативные	27,5	24,8	--	—	2,23	0,4
		Расчетные	30,0	27,1	—	—	2,53	0,44
Фм2		Нормативные	41,6	37,0	—	—	3,7	0,9
		Расчетные	47,7	38,7	—	—	4,3	1,1

За ось „У" принята цифровая ось

21

Инв. № 8118/5

ГИП	Серебрякова		21.11.14
Нач.отд.	Катков		21.11.80
Гл.констр	Морозова		20.11.80
Рук.бриг.	Ульянова		17.11.80
Ст.инж.	Муравлева		14.11
Н.контр	Есина		21.11.80

ТП-503-4-13- 2-АС

Станция технического обслуживания на 400 грузовых автомобилей

Административно-бытовой корпус

Стадия	Лист	Листов
Р	16	

Фундаменты Фм1, Фм2

Госкомсельхозтехника СССР ГИПРОПРОМСЕЛЬСТРОЙ г. Саратов

Привязан

Инв. №

Копировал В.Евст-Евстигнеева Формат 22г

Инв. № подл. | Подпись и дата | Взам. инв. №

Схема расположения панелей стены по оси 1

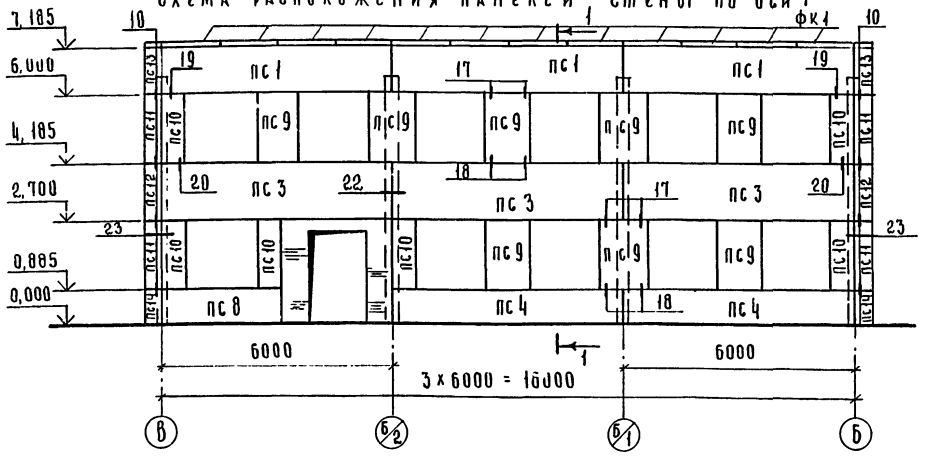

Схема расположения панелей стены по оси Б

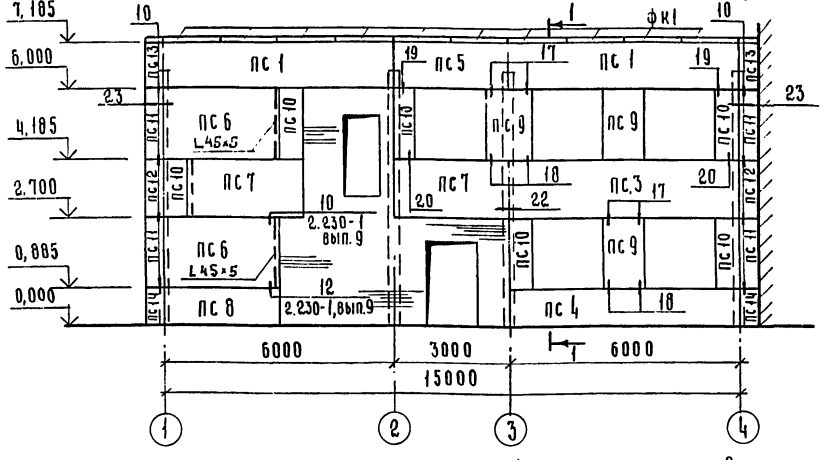

Схема расположения панелей стены по оси В

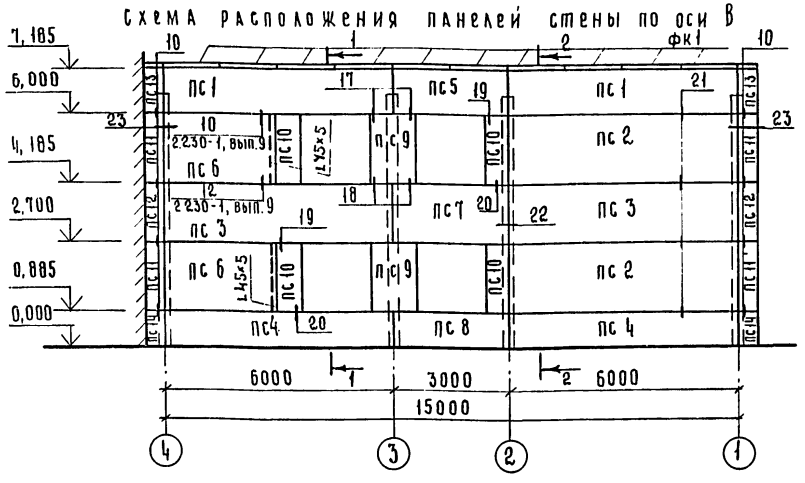

1-1

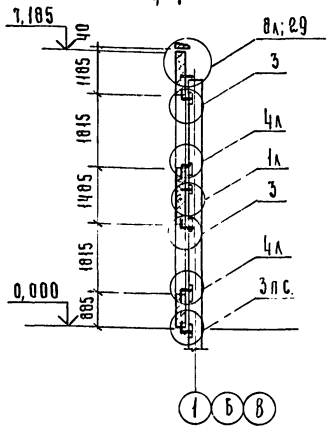

2-2

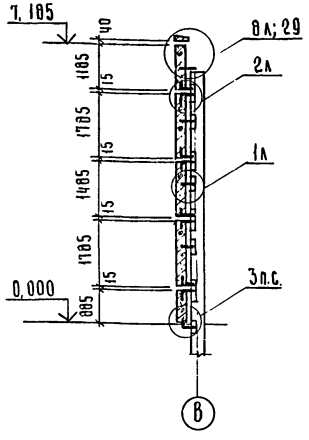

Спецификация элементов к схемам, расположенным на данном листе

Марка, поз.	Обозначение	Наименование	Кол.	Масса ед. кг	Примечание
		Панели стеновые рядовые:			
ПС 1	ИИ-04-5, вып. 5, 6, 7	НП - 60 - 12	7		250 мм - для панелей толщиной 300 мм - для панелей толщиной 350 мм ИИ-04-5, вып. 5 ИИ-04-5, вып. 6 ИИ-04-5, вып. 7
ПС 2	То же	Н - 60 - 18	2		
ПС 3	"	Н - 60 - 15	6		
ПС 4	"	Н - 60 - 9	5		
ПС 5	"	НП - 30 - 12	2		
ПС 6	"	Н - 30 - 18	4		
ПС 7	"	Н - 30 - 15	3		
ПС 8	"	Н - 30 - 9	3		
		Панели стеновые простеночные:			
ПС 9	ИИ-04-5, вып. 5, 6, 7	Н - 12 - 18	13		
ПС 10	То же	Н - 6 - 18	16		
		Блоки угловые:			
ПС 11	ИИ-04-5, вып. 5, 6, 7	НУ 1 - 18	8		
ПС 12	То же	НУ 1 - 15	4		
ПС 13	"	НУ 1 - 12	4		
ПС 14	"	НУ 1 - 9	4		
		Фризовый камень:			
ФК 1	ИИ-04-4, вып. 23	ФК - 15 - 4	32	100	
		Соединительные изделия:			
ММН-1	ИИ-04-10, вып. 6	ММН - 1	24	1,7	
ММН-3	То же	ММН - 3	57	0,5	
ММН-4	"	ММН - 4	103	0,5	
ММН-6	"	ММН - 6	18	0,6	
ММН-7	"	ММН - 7	18	2,1	
ММН-14	"	ММН - 14	84	0,3	
L45×5	ГОСТ 8509-72	L 45×5 п.м.	8,4	33,7	

1. Все замаркированные узлы приняты по серии ИИ-04-10, вып. 6, кроме оговоренных.
2. Стеновые панели выполнять из легкого бетона γ=900 кг/м^3.
3. Толщину стеновых панелей см. таблицу на листе 3.
4. При монтаже стеновых панелей руководствоваться указаниями пояснительной записки к вып. 6, серии ИИ-04-10.
5. Заполнение швов панельных стен осуществлять с применением упругих синтетических прокладок (пороизол, гермит и др.) и герметизирующих мастик (УМ-40, УМС-50 и др.). При этом руководствоваться „Указаниями по герметизации стыков при монтаже строительных конструкций" (СН 420-71) и указаниями серии ИИ-04-10, вып. 6.
6. Стеновые панели с наружной стороны после распалубки покрыть полимерной краской „Невская". Для получения шероховатой поверхности в состав красок вводить наполнитель фракцией до 2мм.
7. Массу панелей в спецификации указать в зависимости от толщины панелей при привязке.

22

Инв. № 8118/5

ГИП	Серебрякова		11.11.80
Нач. отд.	Катков		11.11.80
Гл. констр.	Морозова		20.11.80
Рук. бриг.	Ульянова		17.11.80
Инж.	Чушкина		14.11.80

Привязан

ТП-503-4-13 - 2-АС

Станция технического обслуживания на 400 грузовых автомобилей

Административно-бытовой корпус

Стадия	Лист	Листов
Р	17	

Схемы расположения панелей стен по осям 1 Б В

Госкомсельхозтехника СССР ГИПРОПРОМСЕЛЬСТРОЙ

Альбом V

Типовой проект

Схема расположения колонн и ригелей перекрытия на отм. 3,300

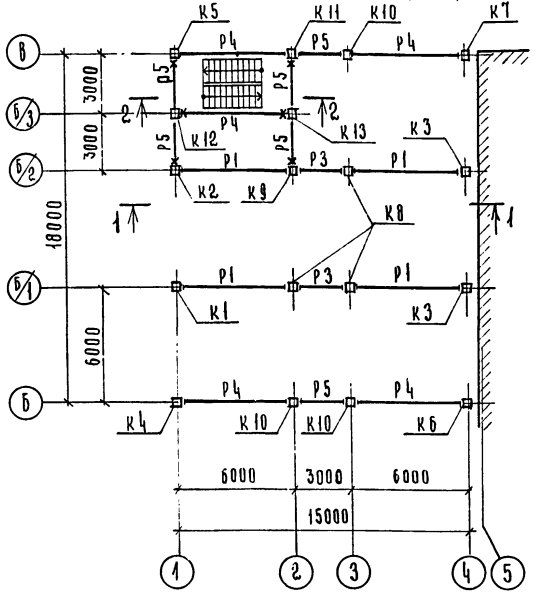

1-1

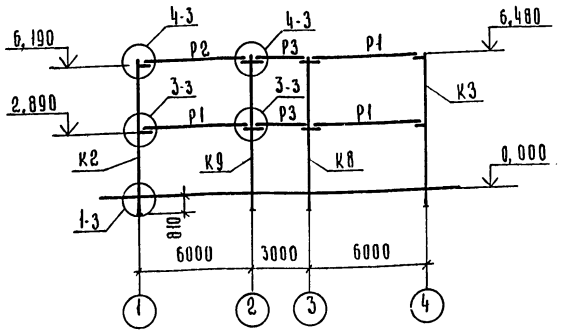

Раскладка накладных проступей

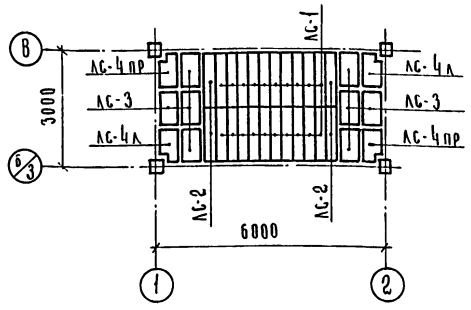

Схема расположения козырьков входов

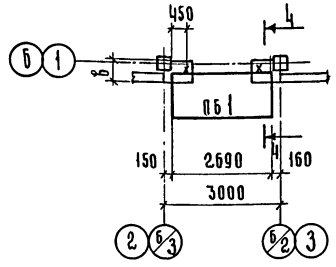

4-4

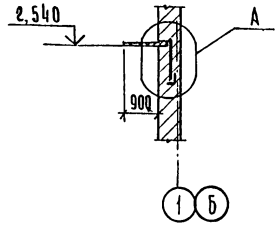

2-2

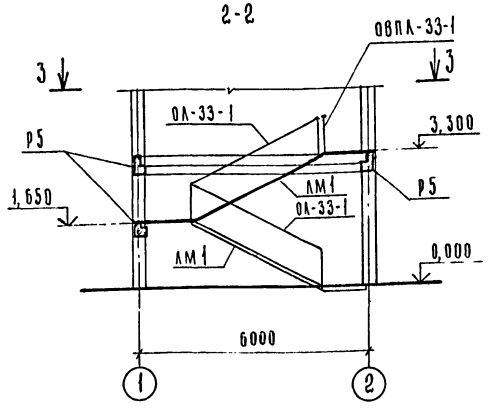

Схема расположения колонн и ригелей покрытия

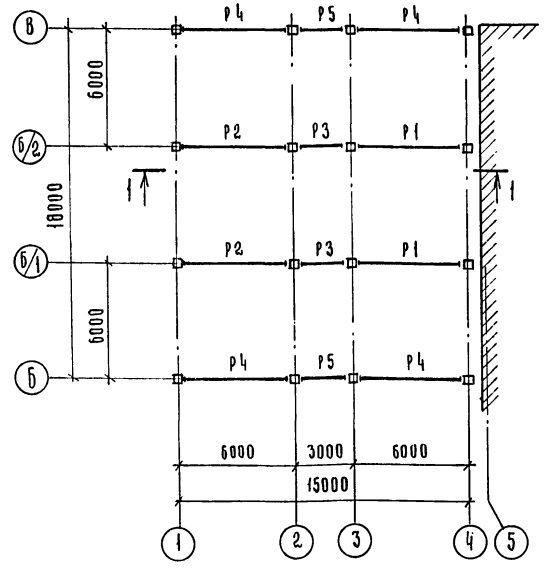

3-3

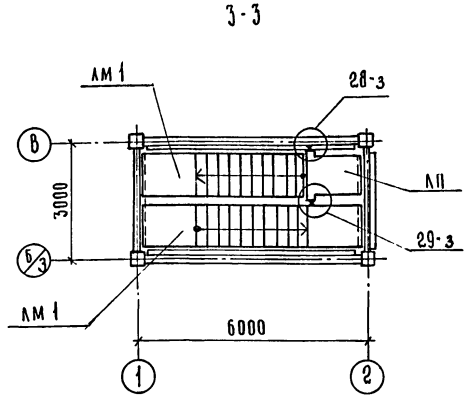

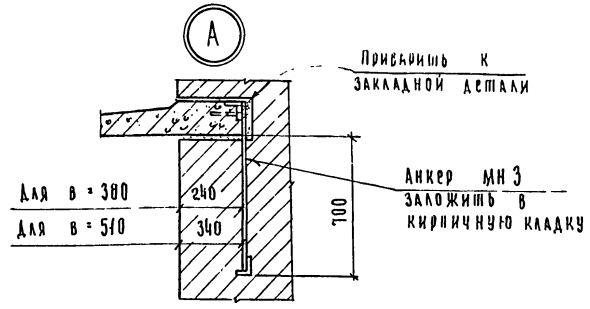

1. Узлы на листе замаркированы по серии ИИ-04-10, вып. 5.
2. Монтаж колонн и ригелей выполнять в соответствии с указаниями пояснительной записки серии ИИ-04-10, вып.5, ИИ-04-2, вып. 7, 12, ч. II.
3. Установку колонн вести с учётом расположения закладных деталей для крепления стеновых панелей, лестничных маршей, площадок, ригелей.
4. Металлические опорные столики и консоли приварить к колоннам до монтажа последних.

5. Спецификацию элементов к схемам, расположенным на данном листе, см. лист 20.

Инв.№ 8118/5

23

ГИП	Серебрякова		11.11.88
Нач. отд.	Капков		11.11.88
Гл. констр.	Морозова		11.11.88
Рук. бриг.	Ульянова		11.11.88
Инж.	Чушкина		11.11.88

ТП-503-4-13- 2-АС

Станция технического обслуживания на 400 грузовых автомобилей.

Административно-бытовой корпус.

Стадия	Лист	Листов
Р	18	

Схемы расположения колонн, ригелей перекрытия и покрытия, козырьков входа

Госкомсельхозтехники СССР ГИПРОПРОМСЕЛЬСТРОН г. Саратов

Привязан

Инв.№ подл. | Подпись и дата | Взам. инв.№

Типовой проект альбом V

Схема расположения плит перекрытия на отм. 3,300

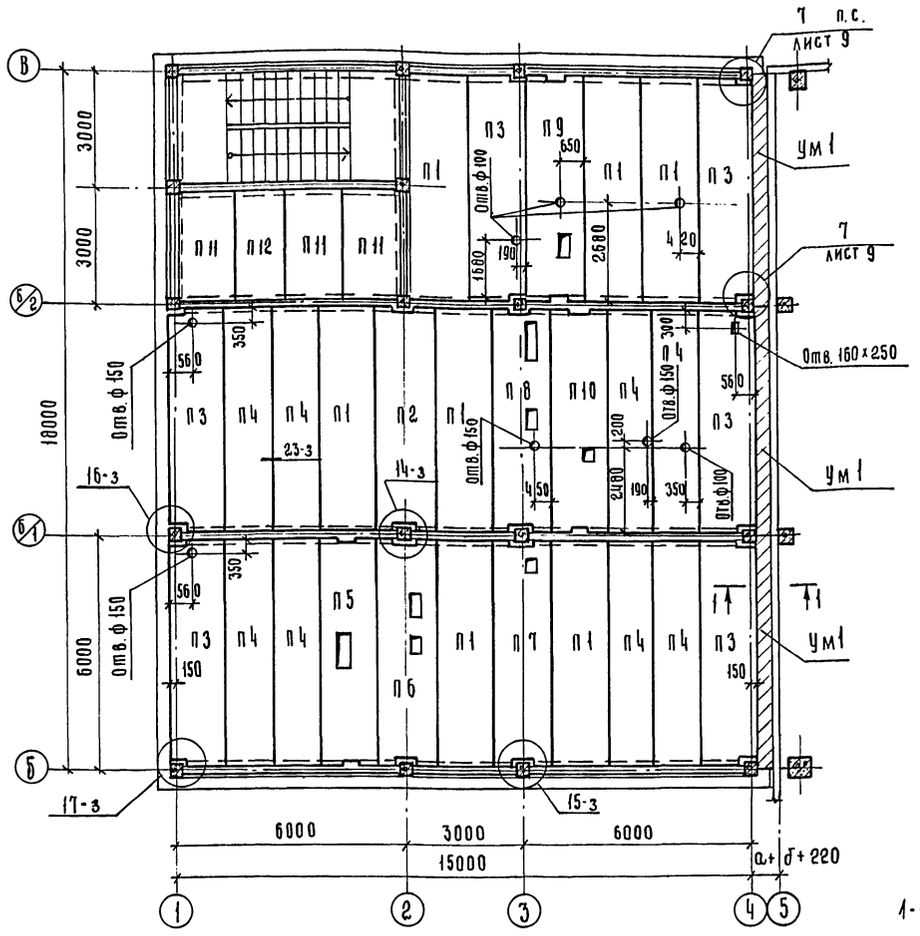

Схема расположения плит покрытия

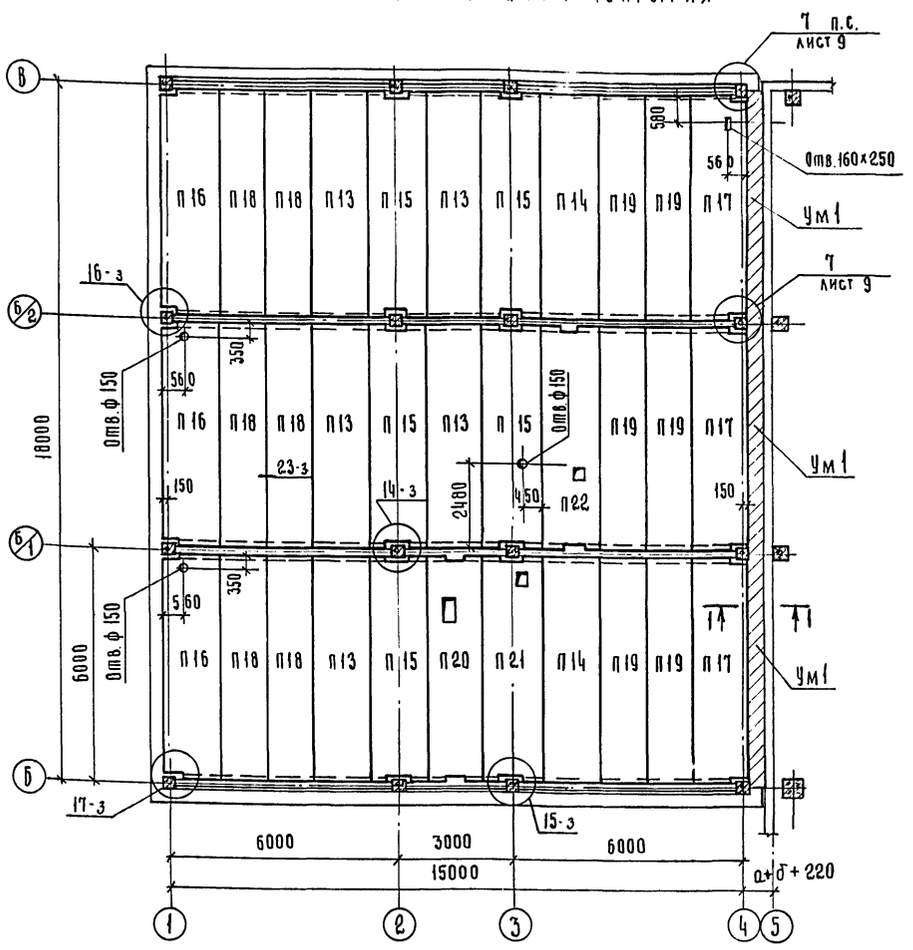

1-1

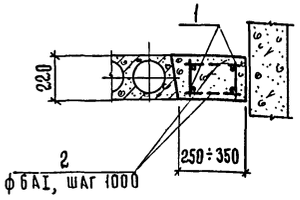

Спецификация элементов монолитной конструкции Ум1

Марка, поз.	Обозначение	Наименование	Кол.	Масса, ед. кг.	Примечание
		Сборочные единицы и детали			
1	Лист 25	Каркас плоский КР 2	2	10,9	
2	ГОСТ 5781-75	Отдельные стержни			
		ф6АI, ℓ=330	14	0,1	
		Материалы			
		Бетон марки М 150	0,5		м³

Выборка стали на один элемент, кг

Марка эл-та	Арматурные изделия						Итого	Всего
	Арматурная сталь ГОСТ 5781-75							
	Класс АI			Класс АIII				
	ф мм		Итого	ф мм		Итого		
	6АI	8АI		14АIII				
ум1	4,2	4,8	9,0	14,2		14,2	23,2	23,2

1. Монтаж плит покрытия и перекрытия выполнять в соответствии с указаниями пояснительной записки серии ИИ-04-10, вып. 5
2. Отверстия 160×250 и меньше пробивать по месту с предварительной рассверловкой по контуру без нарушения ребер плит.
3. Узлы на листе замаркированы по серии ИИ-04-10, вып. 5.
4. Спецификацию элементов к схемам, расположенным на данном листе, см. лист 20.

24

Инв. № 8118/5

Привязан

ГИП	Серебрякова		11.86
Нач. отд.	Катков		11.86
Гл. констр	Морозова		30118
Рук. бриг.	Ульянова		11.86
Инж	Чушкина		11.86

ТП-503-4-13- 2-АС

Станция технического обслуживания на 100 грузовых автомобилей

Административно-бытовой корпус

Стадия	Лист	Листов
Р	19	

Схемы расположения плит покрытия и перекрытия

Госкомсельхозтехника СССР ГИПРОСЕЛЬСТРОЙ

Альбом I-1

Типовой проект

Марка, поз.	Обозначение	Наименование	Кол.	Масса ед. кг	Примечание
		Колонны:			
К1	ИИ-04-2, вып.7, 12, ч.I	КК-366-11-1	1	1650	
К2	То же; 2-АС, лист 21	КК-366-11-1-а	1	1650	
К3	ИИ-04-2, вып.7; 2-АС, лист 21	КК-366-11-а	2	1650	
К4	ИИ-04-2, вып.7, 12, ч.I	КК-366-11-1у	1	1650	
К5	ИИ-04-2, вып.7; 2-АС, лист 21	КК-366-11-б	1	1650	
К6	То же	КК-366-11-в	1	1650	
К7	"	КК-366-11-г	1	1650	
К8	ИИ-04-2, вып. 7	КР-366-11	3	1680	
К9	То же; 2-АС, лист 21	КР-366-11-а	1	1680	
К10	ИИ-04-2, вып.7, 12, ч.I	КР-366-11-1	3	1680	
К11	То же; 2-АС, лист 21	КР-366-11-2-а	1	1680	
К12	ИИ-04-2, вып 7; 2-АС, лист 21	КР-333-14-а	1	950	
К13	То же	КР-333-14-б	1	950	
		Ригели:			
Р1	ИИ-04-3, вып.4, ч.I, II	Р2-72-5Т	6	1950	
Р2	То же	Р2-52-5Т	2	1950	
Р3	"	Р2-72-2Т	4	870	
Р4	"	Р-40-5Т	8	1610	
Р5	"	Р-40-2Т	9	750	
		Плиты перекрытия:			
П1	ИИ-04-4, вып. 19	ПК6-58-15	7	2710	
П2	То же	ПК6-58-15с	1	2645	
П3	"	ПК6-58-15п	6	2665	
П4	"	ПК6-58-12	8	2040	
П5	" 2-АС, лист 22	ПРВ-58-15с-а	1	2625	плита с отверстием
П6	То же	ПРВ-58-15с-б	1	2625	То же
П7	"	ПРВ-58-15с-в	1	2625	"
П8	"	ПРВ-58-15с-г	1	2625	"
П9	"	ПРВ-58-15с-д	1	2625	"
П10	"	ПРВ-58-15с-е	1	2625	"
П11	ИИ-04-4, вып. 20	ПКВ-28.15	3	1320	
П12	То же	ПКВ-28.12	1	1000	
		Вес снегового покрова 70 кгс/м²			
		Плиты покрытия:			
П13	ИИ-04-4, вып. 19	ПК4,5-58-15	5	2710	
П14	То же	ПК6-58-15	2	2710	
П15	"	ПК4,5-58-15с	5	2645	
П16	"	ПК4,5-58-15п	3	2665	
П17	"	ПК6-58-15п	3	2665	
П18	"	ПК4,5-58-12	6	2040	

Марка, поз.	Обозначение	Наименование	Кол.	Масса ед. кг	Примечание
П19	ИИ-04-4, вып. 19	ПК6-58-12	6	2040	
П20	То же; 2-АС, лист 22	ПРВ-58-15с-а	1	2625	плита с отверстием
П21	То же	ПРВ-58-15с-б	1	2625	То же
П22	"	ПРВ-58-15с-в	1	2625	"
		Вес снегового покрова 100 кгс/м²			
		Плиты покрытия:			
П13	ИИ-04-4, вып. 19	ПК4,5-58-15	5	2710	
П14	То же	ПК6-58-15	2	2710	
П15	"	ПК4,5-58-15с	5	2645	
П16	"	ПК4,5-58-15п	3	2665	
П17	"	ПК6-58-15п	3	2665	
П18	"	ПК4,5-58-12	6	2040	
П19	"	ПК6-58-12	6	2040	
П20	То же; 2-АС, лист 22	ПРВ-58-15с-а	1	2625	плита с отверстием
П21	То же	ПРВ-58-15с-б	1	2625	То же
П22	"	ПРВ-58-15с-в	1	2625	"
		Вес снегового покрова 150 кгс/м²			
		Плиты покрытия			
П13	ИИ-04-4, вып. 19	ПК4,5-58-15	5	2710	
П14	То же	ПК12,5-58-15	2	2710	
П15	"	ПК4,5-58-15с	5	2645	
П16	"	ПК4,5-58-15п	3	2665	
П17	"	ПК12,5-58-15п	3	2665	
П18	"	ПК4,5-58-12	6	2040	
П19	"	ПК12,5-58-12	6	2040	
П20	То же; 2-АС, лист 22	ПРВ-58-15с-а	1	2625	плита с отверстием
П21	"	ПРВ-58-15с-б	1	2625	То же
П22	"	ПР12,5-58-15с-в	1	2625	"
		Накладные проступи:			
АМ1	ИИ-04-7, вып. 1	Лестничный марш АМ-58-14-17А	2	2290	
АП	То же	Лестничная площадка АП-15-14	2	585	
АС1	ИИ-04-7, вып. 1	СТ-1	20	0,05	
АС2	То же	СТ-2	4	0,04	
АС3	"	СТ-3	8	0,05	
АС4А	"	СТ-4А	2	0,05	
АС4пр	"	СТ-4пр	2	0,05	

Марка, поз.	Обозначение	Наименование	Кол.	Масса ед. кг	Прим чан
		Для стен δ = 380 мм:			
ПБ1	1.137-3, вып. 1	Плита балконная ПБ-27-4	2	873	
		Для стен δ = 510 мм:			
ПБ1	1.137-3, вып. 1	Плита балконная ПБ-27-5а	2	972	
УМ1	лист 19	Участок монолитный УМ1	6		
		Металлические изделия:			
ОЛ-33-1	ИИ-04-8, вып. 4	Ограждение ОЛ-33-1	2	46,24	
ОВПЛ-33-1	То же	" ОВПЛ-33-1	1	18,98	
		Соединительные изделия:			
ММД-16	ИИ-04-10, вып. 5	ММД-16	12	0,73	
ММД-17	То же	ММД-17	8	1,29	
ММД-18	"	ММД-18	16	1,15	
ММД-23	"	ММД-23	20	0,39	
ММД-24	"	ММД-24	8	0,13	
ММД-25	"	ММД-25	14	0,32	
ММД-26	"	ММД-26	6	0,10	
ММД-30л	"	ММД-30л	5	3,78	
ММД-30пр	"	ММД-30пр	5	3,78	
ММД-28	"	ММД-28	2	1,22	
	ГОСТ 8509-72	∠ 125×8 п.м.	10	155,0	
МН3	лист 24	Изделие закладное МН3	4	2,5	

Колонны, плиты покрытия и перекрытия, за-маркированные с буквенными индексами, отлича-ются от соответствующих марок колонн, плит покрытия и перекрытия без индексов типовых серий наличием дополнительных закладных изделий.

Инв. № 8118/5

ГИП	Серебрякова		21.11.80
Нач. отд.	Катков		21.11.80
Гл. констр.	Морозова		20.11.80
Рук. бриг.	Ульянова		19.11.80
Инж.	Чушкина		19.11.80

ТП-503-4-13 - 2-АС

Станция технического обслуживания на 400 грузовых автомобилей

Административно-бытовой корпус

Спецификация элементов

Стадия	Лист	Листов
Р	20	

Госкомсельхозтехника СССР Гипроавтосельхозтехника

Привязан

Инв. № подл. | Подпись и дата | Взам. инв. №

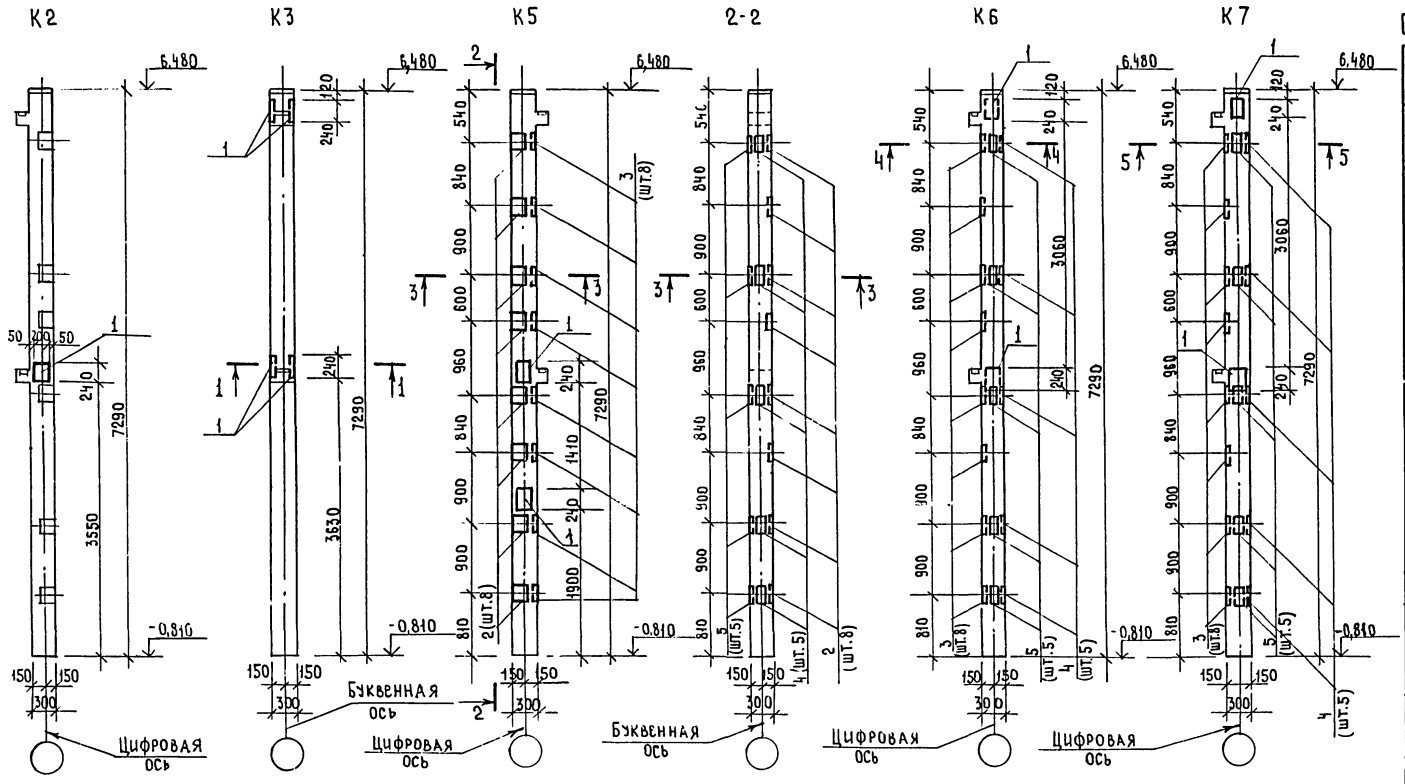

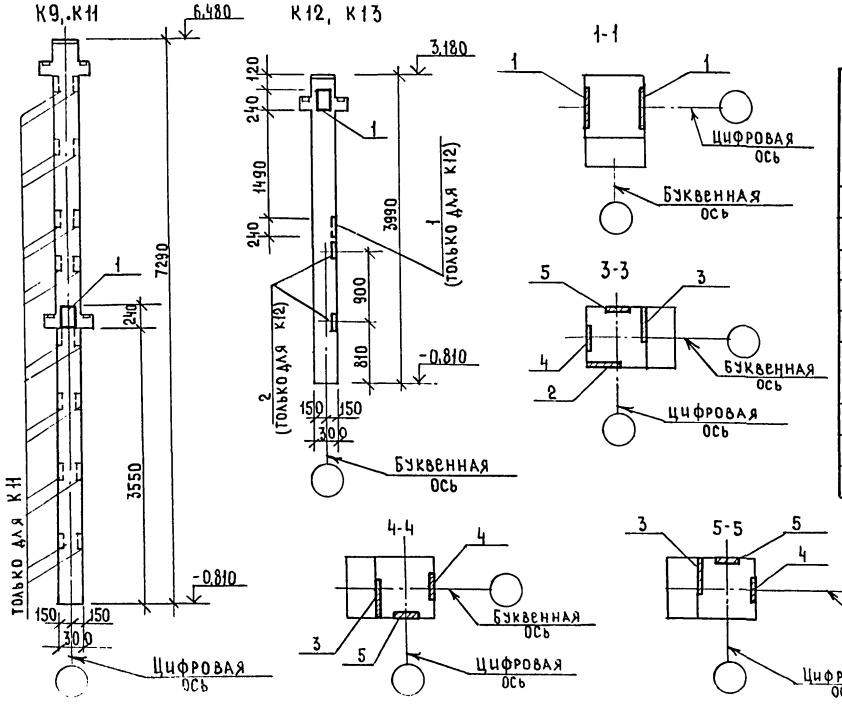

Спецификация дополнительных закладных изделий на один элемент

Марка, поз.	Обозначение	Наименование	Кол.	Масса, ед. кг.	Примечание
		К2 (КК-366-11-1-а)			
		К9 (КР-366-11-а)			
		К11 (КР-366-11-2-а)			
		К13 (КР-333-14-б)			
1	ИИ-04-2, вып.10, ч.II	Изделие закладное М-13	1	6,9	
		К3 (КК-366-11-а)			
1	ИИ-04-2, вып.10, ч.II	Изделие закладное М-13	4	6,9	
		К5 (КК-366-11-б)			
1	ИИ-04-2, вып.10, ч.II	Изделие закладное М-13	2	6,9	
2	ИИ-04-2, вып.12, ч.I	То же, МС-8	8	2,7	
3	То же	" МС-9	8	2,7	
4	"	" МС-7	5	2,1	
5	"	" МС-6	5	2,1	
		К6 (КК-366-11-в)			
		К7 (КК-366-11-г)			
1	ИИ-04-2, вып.10, ч.II	Изделие закладное М-13	2	6,9	
3	ИИ-04-2, вып.12, ч.I	То же МС-9	8	2,7	
4	то же	" МС-7	5	2,1	
5	"	" МС-6	5	2,1	
		К12 (КР-333-14а)			
1	ИИ-04-2, вып.10, ч.II	Изделие закладное М-13	2	6,9	
2	ИИ-04-2, вып.12, ч.I	То же МС-8	2	2,7	

Выборка стали на один элемент, кг

Марка эл-та	Закладные изделия: Профильная сталь -δ=10	-δ=12	Арм. сталь ГОСТ 5781-75 класс A III Ø 10A III	12A III	16A III	18A III	Итого	Всего
К2	—	4,5	—	0,2	—	2,2	6,9	6,9
К3	—	18,0	—	0,8	—	8,8	27,6	27,6
К5	48,0	9,0	5,0	0,4	11,2	4,4	78,0	78,0
К6	32,0	9,0	5,0	0,4	5,6	4,4	56,4	56,4
К7	32,0	9,0	5,0	0,4	5,6	4,4	56,4	56,4
К9	—	4,5	—	0,2	—	2,2	6,9	6,9
К11	—	4,5	—	0,2	—	2,2	6,9	6,9
К12	4,0	9,0	—	0,4	1,4	4,4	19,2	19,2
К13	—	4,5	—	0,2	—	2,2	6,9	6,9

1. Незамаркированные закладные детали принимать по серии ИИ-04-2, вып. 7,12.ч.I согласно марки колонны.

2. В спецификации в скобках дана марка колонны по типовой серии ИИ-04-2, вып. 7,12.ч.I

Инв. № 8118/5

ГИП	Серебрякова		11.11.80
Нач.отд.	Катков		11.11.80
Гл. констр	Морозова		20.11.80
Рук. бриг.	Зльянова		10.11.80
Инж.	Чушкина		12.11.80

ТП-503-4-13 - 2-АС

Станция технического обслуживания на 400 грузовых автомобилей

Административно-бытовой корпус

Стадия	Лист	Листов
Р	21	

Колонны с дополнительными закладными изделиями.

Госкомсельхозтехника СССР ГИПРОПРОМСЕЛЬСТРОЙ

Привязан

Инв. №

Альбом V

Типовой проект

П5

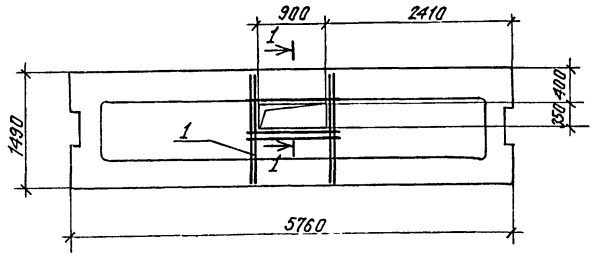

П6

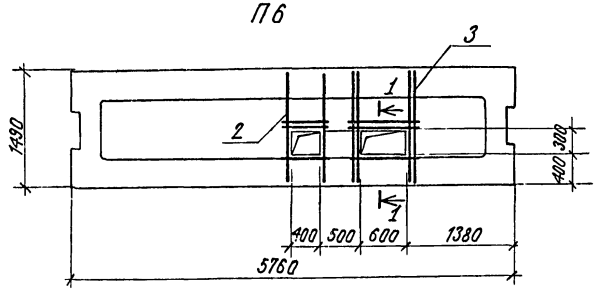

П7, П21

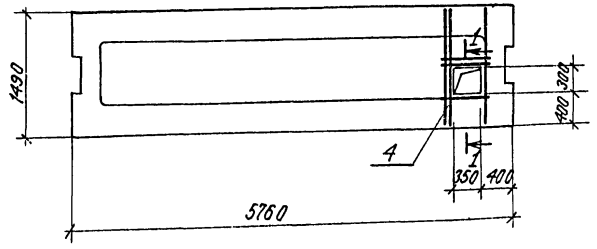

П8

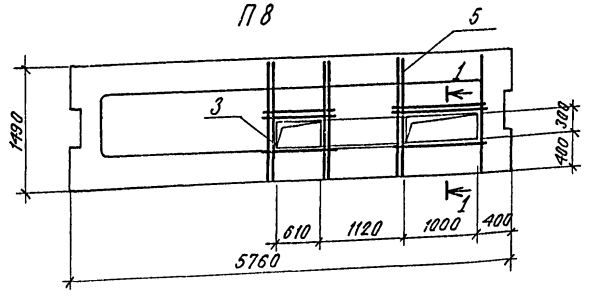

П9

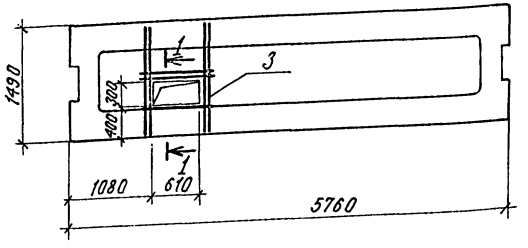

П10, П20, П22

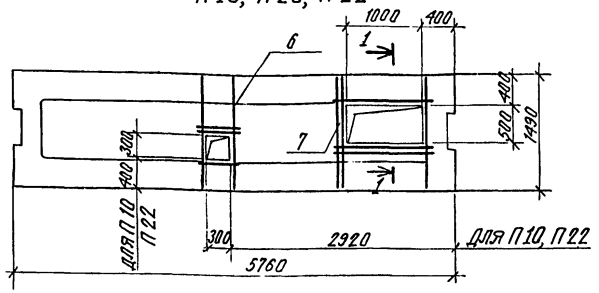

1 - 1

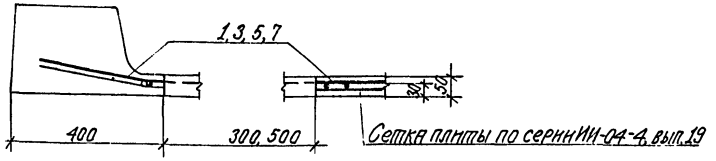

П1-8а, П5д-8а

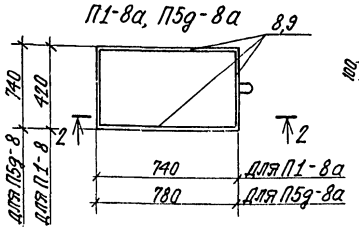

2 - 2

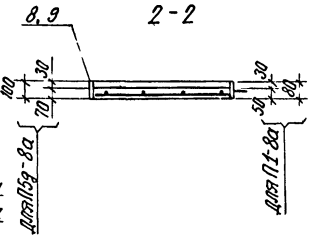

Выборка стали на один элемент, кг

Марка элемента	Арматурные изделия: Арматура стержневая ГОСТ 5781-75, Класс А III, ⌀ мм: 6	8	10	Итого	Итого	Закладные изделия: Прокатная сталь δ=4	Арм. сталь ГОСТ 5781-75, Класс AI, ⌀ мм: 6 AI	Итого	Всего
П5	2,1	—	—	2,1	2,1	—	—	—	2,1
П6	2,9	—	—	2,9	2,9	—	—	—	2,9
П7, П21	1,4	—	—	1,4	1,4	—	—	—	1,4
П8	2,8	1,6	—	4,4	4,4	—	—	—	4,4
П9	1,9	—	—	1,9	1,9	—	—	—	1,9
П10, П22	0,9	—	—	0,9	0,9	—	—	—	0,9
П20	0,9	1,6	—	2,5	2,5	—	—	—	2,5
П1-8а	—	—	—	—	—	5,9	0,3	6,2	6,2
П5д-8а	—	—	—	—	—	9,7	0,3	10,0	10,0

Спецификация элементов на одну марку

Марка, поз.	Обозначение	Наименование	Кол.	Масса ед. кг	Примечание
		П5 (ПР8-58-15с - а)			
1	Лист 25	Сетка арматурная С1	1	2,1	
		П6 (ПР8-58-15с - б)			
2	Лист 25	Сетка арматурная С3	1	1,0	
3	"	То же С5	1	1,9	
		П7 (ПР8-58-15с - в)			
		П21 (ПР8-58-15с - б)			
4	Лист 25	Сетка арматурная С6	1	1,4	
		П8 (ПР8-58-15с - г)			
3	Лист 25	Сетка арматурная С5	1	1,9	
5	"	То же С7	1	2,5	
		П9 (ПР8-58-15с - д)			
3	Лист 25	Сетка арматурная С5	1	1,9	
		П10 (ПР8-58-15с - е)			
		П22 (ПР8-58-15с - в)			
		ПР12,5-58-15с - в)			
6	Лист 25	Сетка арматурная С4	1	0,9	
		П20 (ПР8-58-15с - а)			
7	Лист 25	Сетка арматурная С8	1	2,5	
		П1-8а			
8	Лист 24	Закладное изделие МН1	1	6,2	
		П5д-8а			
9	Лист 24	Закладное изделие МН2	1	10,0	

В скобках дана марка плиты по типовой серии ИИ 04-4, вып. 19.

27

Инв. № 8118/

ГИП	Серебрякова			ТП-503-4-13.- 2-АС
Нач. отд.	Катков			
Гл. констр.	Морозова			Станция технического обслуживания на 400 грузовых автомобилей.
Рук. бриг.	Ульянова			
Ст. инж.	Муравлева			Административно-бытовой корпус.
				Плиты перекрытий с отверстиями. Плиты П1-8а, П5д-8а.

Стадия	Лист	Листов
Р	22	

Госкомсельхозтехника СССР ГИПРОПРОМСЕЛЬСТРОЙ г. Саратов

Привязан

Инв. №

Н. контр. Есина

Взам. инв. №

Подпись и дата

Инв. № подл.

Альбом I

Типовой проект III

Схема расположения элементов лестницы ЛМ1

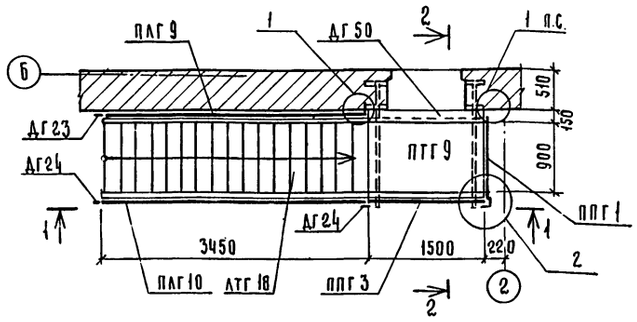

1-1

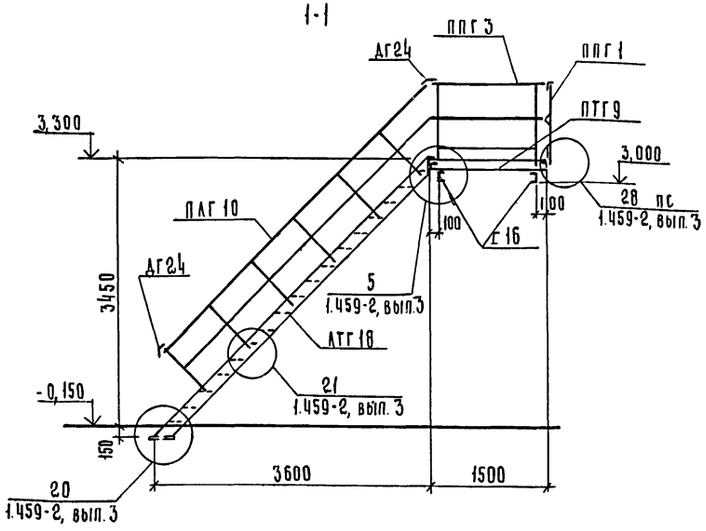

2-2

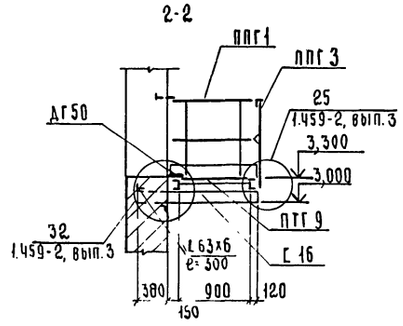

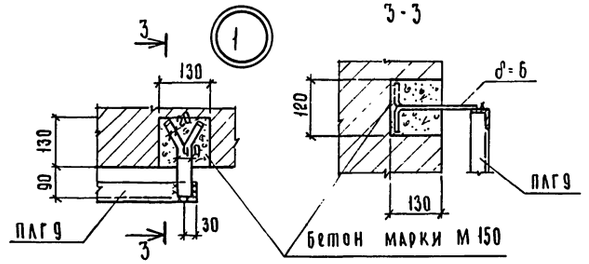

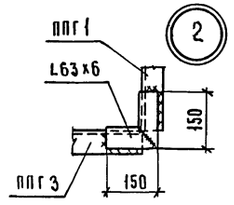

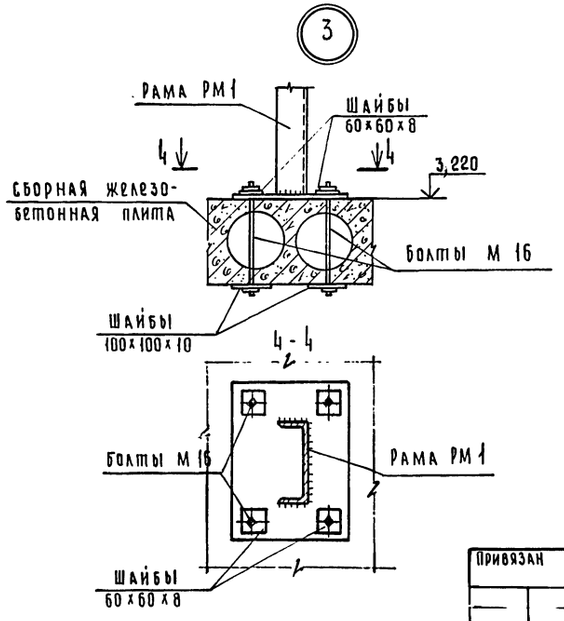

Спецификация элементов на лестницу ЛМ1

Марка, поз.	Обозначение	Наименование	Кол.	Масса ед. кг	Примечание
АТГ18	1.459-2, вып. 4	Лестничный марш АТГ18	1	308	
ПТГ9	То же	Переходная площадка ПТГ9	1	93	
ПЛГ9	"	Ограждение марша ПЛГ9	1	43	
ПЛГ10	"	То же, ПЛГ10	1	43	
ППГ1	"	Ограждение площадки ППГ1	1	17	
ППГ3	"	То же ППГ3	1	24	
Г16	ГОСТ 8240-72	Балка Г16, длина 1550мм	2	22,0	
L63х6	ГОСТ 8509-72	L 63х6, длина 1500мм	—	8,6	
		Дополнительные элементы:			
ДГ23	1.459-2, вып. 3	ДГ23	1	1,0	
ДГ24	То же	ДГ24	2	1,0	
		ДГ50	1	10,0	

Спецификация металлических изделий комплекта АС.

Марка поз.	Обозначение	Наименование	Кол.	Масса ед. кг	Примечание
		Решетка для выти-			
МР	Лист 24	рания ног МР	2	13,9	
Р1	"	Рама Р1	2	10,2	
ЛМ1	Лист 23	Лестница ЛМ1	1	—	
		Закладная деталь			
МИ4-46	3.400-6/76	МИ4-46, п.м	10,4	4,4	
РМ1	Лист 24	Рама РМ1	1	91,3	
Г14	ГОСТ 8240-72	Обрамление проёмов Г14	4,4	12,3	

1. Лестница ЛМ1 разработана с настилом и ступенями из полосовой стали по серии 1.459-2, вып 4
2. Материал лестницы ЛМ1 см. пояснительную записку серии 1.459-2, вып. 4, раздел V.
3. Лестницу ЛМ1 окрасить масляной краской (ГОСТ 8292-75) за 2 раза по железному сурику на олифе „оксоль" (ГОСТ 8866-76)
4. Сварку выполнять электродами типа Э42 по ГОСТу 9467-75, высота сварных швов – 6 мм.

Инв. № 8118/5

ГИП	Серебрякова		21.11.86
Нач. отд.	Катков		21.11.86
Гл. констр.	Морозова		14.11.86
Рук. бриг.	Ульянова		13.11.86
Ст. инж.	Муравлева		14.11.86

ТП-503-4-13- 2-АС

Станция технического обслуживания на 400 грузовых автомобилей.

Административно-бытовой корпус.

Стадия	Лист	Листов
Р	23	

Лестница ЛМ1. Узлы 1 ÷ 3. Спецификация металлических изделий комплекта АС

Госкомсельхозтехника СССР ГИПРОПРОМСЕЛЬСТРОЙ

Привязан

Инв. N

Н. контр. Есина

Альбом V

Типовой проект

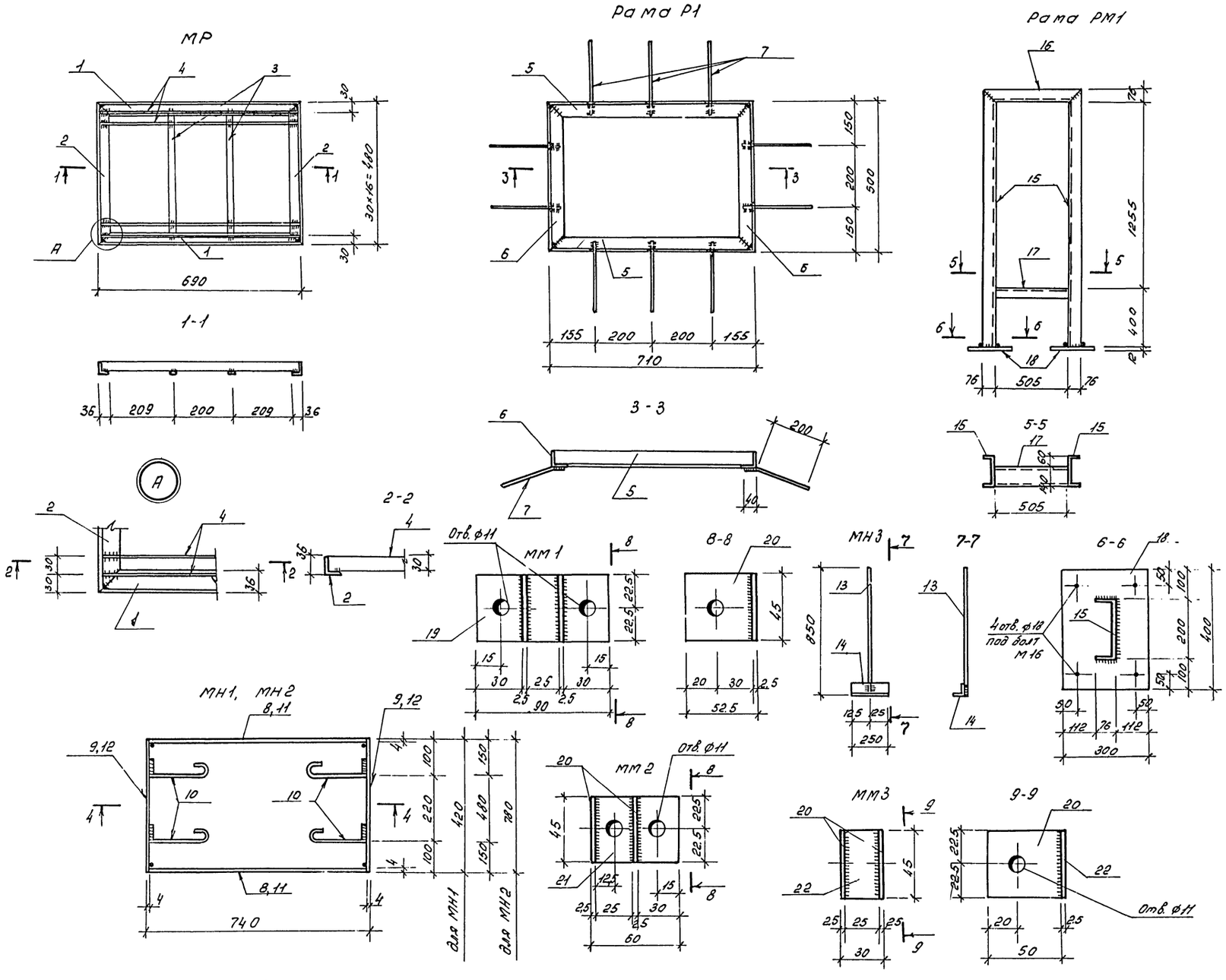

1. Материал - сталь марки ВСт.3кп ГОСТ 380-71.*
2. Сварку производить электродами типа Э-42 ГОСТ 9467-75. Высота сварных швов - 6 мм.

Ведомость элементов на одну марку

Марка эл-та	Поз.	Эскиз или сечение	ф мм	Длина мм	Кол.	Масса общая кг
МР	1	L 36×4	—	690	2	3.0
	2		—	480	2	2.1
	3	— 18×4	—	408	2	0.7
	4	— 30×3	—	678	15	8.1
				Итого		13.9
Р1	5	L 50×5	—	710	2	5.4
	6		—	500	2	3.8
	7	15° 40 200	8А III	240	10	1.0
				Итого		10.2
МН1	8	- 80×4	—	732	2	3.7
	9		—	420	2	2.2
	10	50 200	6А-I	290	4	0.3
				Итого		6.2
МН2	11	- 100×4	—	732	2	4.7
	12			780	2	5.0
	10	50 200	6А-I	290	4	0.3
				Итого		10.0
МН3	13	——	12А-I	850	1	0.8
	14	L 75×6	—	250	1	1.7
				Итого		2.5
РМ1	15	[20	—	1731	2	61.7
	16		—	657	1	12.1
	17	[14	—	505	1	6.2
	18	- 300×12	—	400	1	11.3
				Итого		91.3
ММ1	19	- 45×2.5	—	90	1	
	20	- 45×2.5	—	50	2	
				Итого		0.2
ММ2	20	- 45×2.5	—	50	2	
	21	- 45×25	—	60	1	
				Итого		0.2
ММ3	20	- 45×2.5	—	50	2	
	22	- 45×2.5	—	29	1	
				Итого		0.1

29

Инв. № 8118/5

ГИП	Серебрякова		18.11.80
Нач. отд.	Катков		18.11.80
Гл. констр.	Морозова		24.11.80
Рук. бр.	Ульянова		24.11.80
Инж.	Кудряшова		23.11.80
Н. контр.	Есина		18.11.80

ТП-503-4-13- 2-АС

Станция технического обслуживания на 400 грузовых автомобилей

Административно-бытовой корпус

Металлические изделия.

Стадия	Лист	Листов
Р	24	

Госкомсельхозтехника СССР ГИПРОПРОМСЕЛЬСТРОЙ г. Саратов

Привязан

Инв. №

Инв. № подл. | Подпись и дата | Взам. инв. №

С1

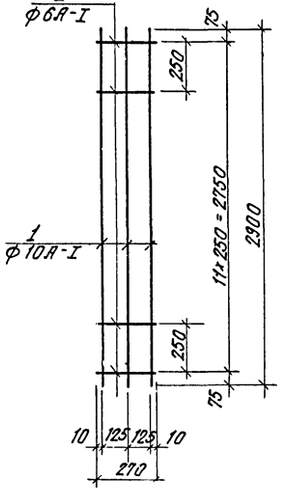

С2

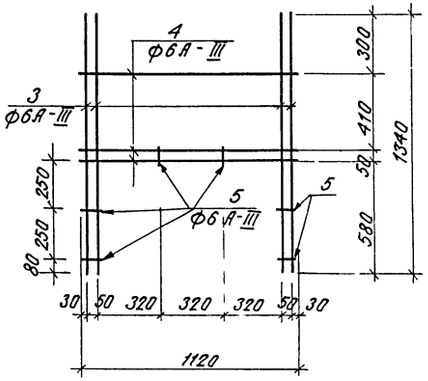

С3, С4

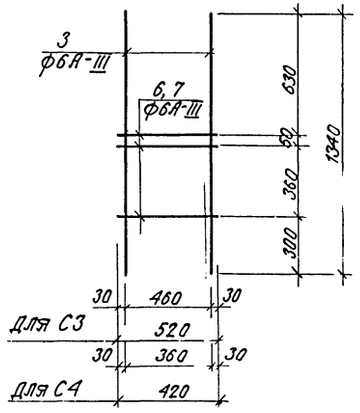

С5

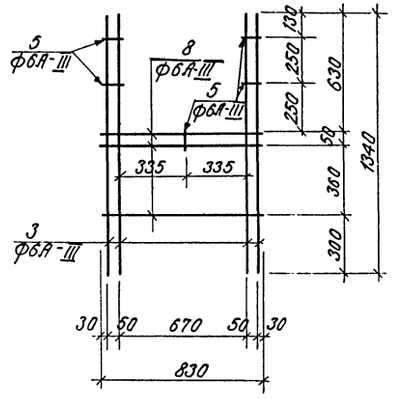

С6

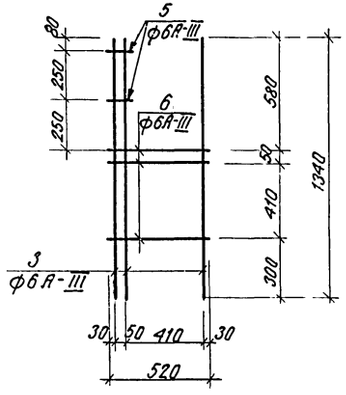

С7

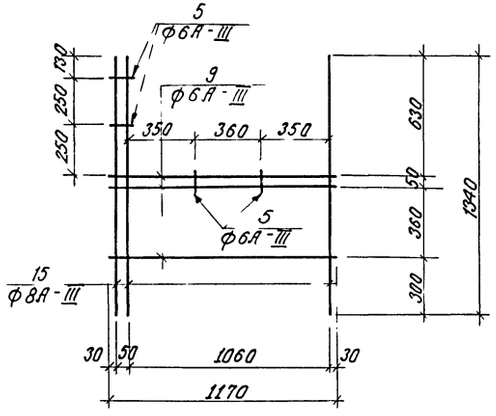

С8

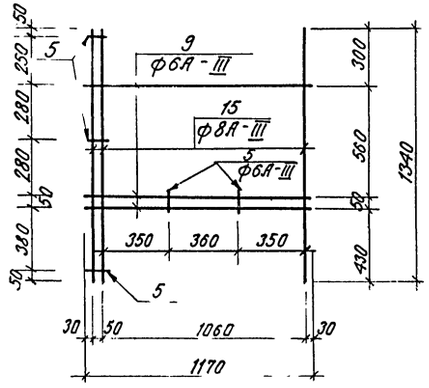

КР 1

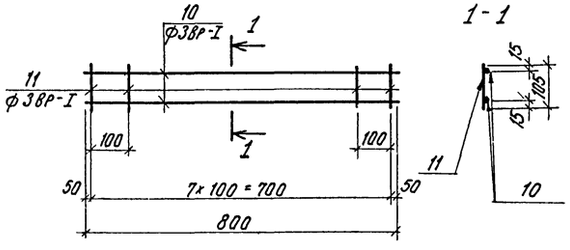

1 - 1

КР 2

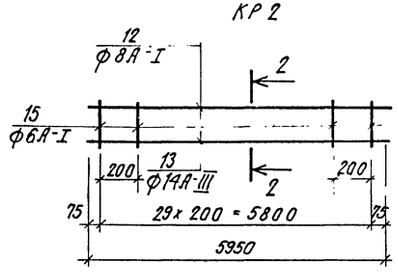

2 - 2

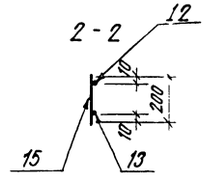

Ведомость элементов на одну марку

Марка эл-та	Поз.	Эскиз или сечение	Ø мм	Длина мм	Кол.	Масса ед. кг
С1	1		10А-I	2900	3	5,4
	2		6А-I	270	12	0,7
				Итого		6,1
С2	3		6А-III	1340	4	1,2
	4		6А-III	1120	3	0,8
	5		6А-III	70	6	0,1
				Итого		2,1
С3	3		6А-III	1340	2	0,6
	6		6А-III	520	3	0,4
				Итого		1,0
С4	3		6А-III	1340	2	0,6
	7		6А-III	420	3	0,3
				Итого		0,9
С5	3		6А-III	1340	4	1,2
	5		6А-III	70	5	0,1
	8		6А-III	830	3	0,6
				Итого		1,9
С6	3		6А-III	1340	3	0,9
	6		6А-III	520	3	0,4
	5		6А-III	70	2	0,1
				Итого		1,4
С7	15		8А-III	1340	3	1,6
	5		6А-III	70	4	0,1
	9		6А-III	1170	3	0,8
				Итого		2,5
С8	15		8А-III	1340	3	1,6
	5		6А-III	70	5	0,1
	9		6А-III	1170	3	0,8
				Итого		2,5
КР1	10		38Р-I	800	2	0,1
	11		38Р-I	105	8	0,1
				Итого		0,2
КР2	12		8А-I	5950	1	2,4
	13		14А-III	5950	1	7,1
	14		6А-I	200	30	1,4
				Итого		10,9

Инв. № 8118/5

ГИП	Серебрякова		9.11.11
Нач. отд.	Катков		9.11.11
Гл. констр.	Морозова		19.11.86
Рук. бриг.	Ульянова		19.10.86
Инж.	Кудряшова		14.11.86

Т. П.-503-4-13 - 2 - АС

Станция технического обслуживания на 400 грузовых автомобилей

Административно-бытовой корпус

Стадия Р | Лист 25 | Листов

Арматурные изделия.

Госкомсельхозтехника СССР ГИПРОПРОМСЕЛЬСТРОЙ

Привязан

Альбом V

Типовой проект

ДД 1

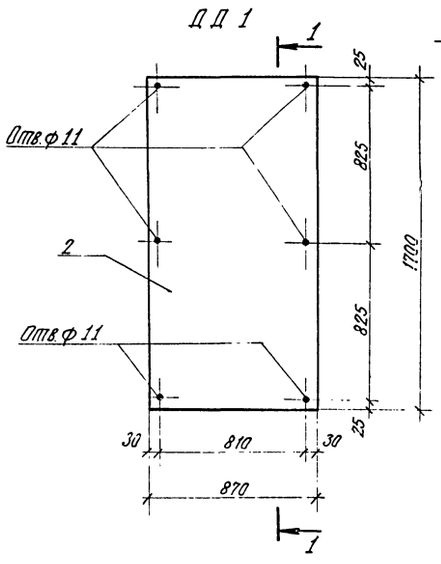

1-1

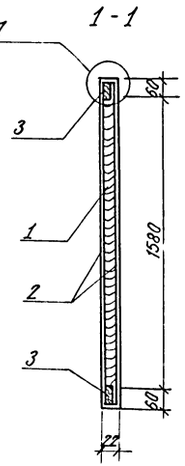

УД 2

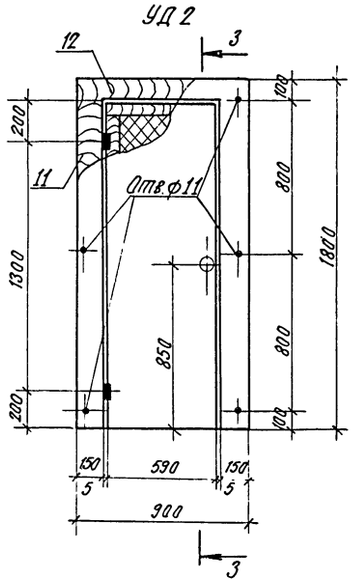

3-3

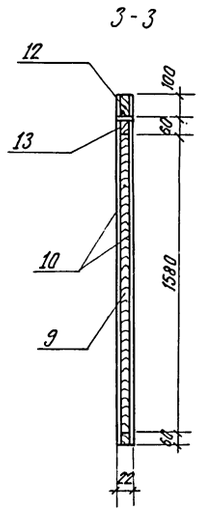

УД 1

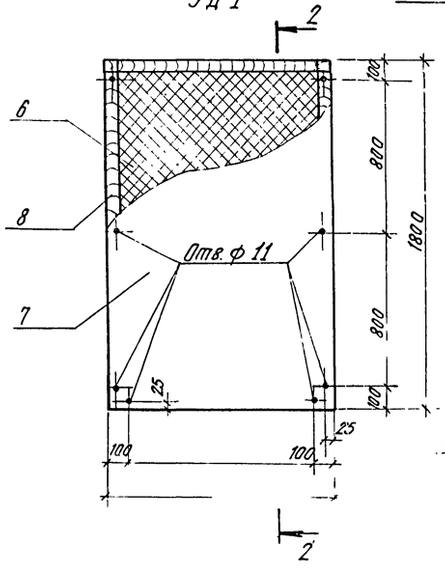

2-2

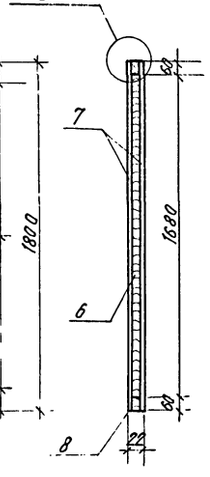

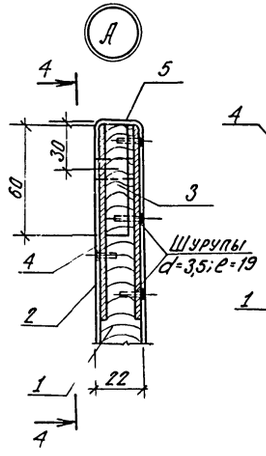

4-4

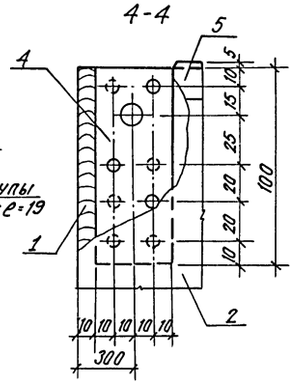

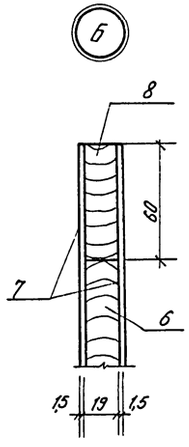

Спецификация материалов на один элемент

Марка, поз.	Обозначение	Наименование	Кол.	Масса, ед кг	Примечание
		ДД 1			
		Материалы			
1	ГОСТ 10632-77	Древесно-стружечная плита 19×750×1580.	1	18	
2	ГОСТ 9590-76	Бумажно-слоистый пластик 1,5×850×1660.	2	6,2	
3	ГОСТ 8486-66	Древесина хвойных пород 19×60×5140	1	3,6	
4	ГОСТ 380-71*	Сталь Ст3	4	0,1	
5		Профиль ПВХ	1	1,5	
		УД 1			
		Материалы			
6	ГОСТ 10632-77	Древесно-стружечная плита 19×1060×1680	1	20,2	
7	ГОСТ 9590-76	Бумажно-слоистый пластик 1,5×1180×1800.	2	4,5	
8	ГОСТ 2695-71*	Древесина твердолиственных пород 19×60×5720	1	3,9	
		УД 2			
		Материалы			
9	ГОСТ 10632-77	Древесно-стружечная плита 19×470×1580	1	8,5	
10	ГОСТ 9590-76	Бумажно-слоистый пластик 1,5×300×1800.	2	3,4	
11	ГОСТ 2695-71*	Древесина твердолиственных пород 19×150×3400	1	5,8	
12	То же	То же 19×100×300	1	1,0	
13	"	" 19×60×4580	1	3,1	

1. Щиты изготовлять с помощью водостойкого клея. Марка клея принимается заводом изготовителем с учетом имеющегося опыта.
2. Сверление отверстий осуществлять при монтаже.

Инв. № 8118/5

ГИП	Серебрякова		21.11.16	ТП-503-4-13- 2-АС
Нач.отд.	Катков		21.11.16	
Гл.констр.	Морозова		19.11.16	Станция технического обслуживания на 400 грузовых автомобилей.
Рук.бриг.	Ульянова		19.11.16	
Инженер	Чушкина		19.11.16	Административно-бытовой корпус. Стадия Р; Лист 26; Листов
Привязан				Щитовые перегородки санузлов и душевых.
Инв. №	Н.контр.	Есина	19.11.16	Госкомсельхозтехника СССР ГИПРОПРОМСЕЛЬСТРОЙ г. Саратов

Альбом V

Типовой проект

1

Шурупы d=4,5мм
ℓ=40мм и капроновые ниппели

1

шс

1

1-1

шс

-40×6
ℓ=120

12 16 32 32 16 12

120

12 16 12 40

2

2

ДД1

шс

ММ3

2

2-2

40

ДД1

3-3

4

Перегородка

Винт

30

ММ2

УД1

22

Шурупы d=4.5 ℓ=40мм
и капроновые ниппели

5

60

ММ1

ДД1

22

6

УД2

22

ММ2

УД1

22

Шурупы d=4.5мм
ℓ=20мм

30

3

3

100

30

ММ3

С

200

Ур.ч.п.

3

Шурупы d=45мм
ℓ-20мм и капроновые ниппели

22

ММ3

4 4

4-4

Фланец
опорной ножки

Шурупы

32

Инв.№ 8118/5

ГИП	Серебрякова		21.11.80	ТП-503-4-13- 2-АС
Нач.отд.	Катков		21.11.80	
Гл.констр.	Морозова		19.11.80	
Рук.бриг	Ульянова		17.11.80	Станция технического обслуживания на 400 грузовых автомобилей
Инж.	Чушкина		19.11.80	

Привязан

Административно-бытовой корпус	Стадия	Лист	Листов
	Р	27	
Узлы перегородок	Госкомсельхозтехника СССР СИПРОПРОМСЕЛЬСТРОЙ		

Альбом №

Типовой проект

Данные по производственному водопотреблению и водоотведению

№ потребителя по плану	Наименование потребителя	Количество часов работы в сутки	Количество потребителей	Требования к качеству воды	Потребный напор у потребителя не менее	Режим водопотребления	Расход воды на одного потребителя м³/ч	Водопотребление: из хозяйственно-питьевого и производственно противопожарного водопр. м³/сут	м³/ч	л/с	Характеристика загрязнений сточных вод.	Водоотведение: в бытовую канализацию м³/сут	м³/ч	л/с	Степень очистки сточных вод на локальных установках	Примечание
1	2	3	4	5	6	7	8	9	10	11	12	13	14	15	16	17
	3,4,5,6. Буфет на 20 посадочных мест.															
7.	Ванна моечная			ГОСТ 2874-73		промывка					с содержанием растительных и животных жиров					подвести горячую воду
	(одна чаша).	1	1	вода питьев.	5	непрерывно	0,16	0,16	0,16	0,04		0,20	0,20	0,05		20% от общего расхода
10.	Ванна моечная (на 2 чаши).	1	1	Тоже	5	Тоже	0,86	0,86	0,86	0,24	То же	1,08	1,08	0,30		То же
14.	Кипятильник непрерывного действия электрический.	3	1	—»—	5	наполнение непрерывно	0,05	0,05	0,05	0,04	—	Пе	ре	лив		
	Итого:							1,07	1,07	0,32		1,28	1,28	0,35		
	14 Комната обезвреживания одежды															
2	Машина стиральная с электроподогревом КП-114А	1,5	1	—»—	5	4 раза в сут стирка и ополаскивание	0,17	0,68	0,17	0,12		0,68	0,17	0,12	кальцинированная сода 2 г/л мех. примеси 0,5 г/л	
	Всего:							1,75	1,24	0,45		1,96	1,45	0,47		
	Расчетный:							1,75	1,24	0,45		1,96	1,45	0,47		

Основные показатели по чертежам водопровода и канализации

Наименование системы	Потребный напор на вводе, м	Расчетные расходы: м³/сут	м³/ч	л/с	при пожаре л/с	Установочная мощность электродвигателей кВт	Примечание
1	2	3	4	5	6	7	8
Хозяйственно-питьевой производственно-противопожарный водопровод	30,0 (при пожаре) 15,0	6,66	5,23	1,85	10,90	—	
Горячее водоснабжение.		5,39	3,88	1,73	—	—	
Производственная канализация.	—	0,68	0,17	0,12	—	—	
Бытовая канализация	—	12,02	10,92	3,81	—	—	

Ведомость ссылочных и прилагаемых документов

Обозначение	Наименование	Примечание
1	2	3
	Ссылочные документы	
Серия 4.900-8 выпуск 1-4	Альбом оборудования фасонных частей и арматуры для сетей и сооружений водопровода и канализации	
Серия 4.904-69	Средства креплений санитарно-технических устройств.	
Тип. пр. 902-9-1 выпуск 1	Канализационные колодцы.	
Серия 4.901-8	Узлы и детали внутренних систем водопровода и канализации.	
Серия 2.190-1/72 выпуск 3.	Узлы и детали инженерного оборудования жилых и общественных зданий для сельского строительства.	

Ведомость рабочих чертежей основного комплекта ВК

Лист	Наименование	Примечание
1	2	3
1÷3	Общие данные.	
4	План на отм. 0.000.	
5	План на отм. 3.300.	
6	Схемы систем В1; Т3; К9.	
7	План сетей водостоков. Расчетные расходы и площадь водосбора. Схемы систем К1; К2.	

Проект соответствует действующим нормам и правилам и обеспечивает безопасную эксплуатацию здания при соблюдении предусмотренных проектом мероприятий.

Главный инженер проекта (Серебрякова)

Инв. № 8118/5 3.3

Привязан

Инв. №

Гл. инженер	Шестернев		
ГИП	Серебрякова		25.11.80
Нач. отд.	Свнрепав		22.11.80
Гл. спец.	Белоглазова		21.11.80
Рук. гр.	Лежень		20.11.80
Инженер	Никитина		20.11.80

ТП-503-4-13-02-ВК

Станция технического обслуживания на 400 грузовых автомобилей.

Административно-бытовой корпус.

Стадия	Лист	Листов
Р	1	7

Общие данные (начало).

Госкомсельхозтехникасср ГИПРОПРОМСЕЛЬСТРОЙ

Альбом V

Типовой проект

1. Общие указания

В проекте предусмотрены объединенный хозяйственно-питьевой и производственно-противопожарный водопровод, горячее водоснабжение бытовая канализация, производственная канализация и внутренние водостоки. Основные показатели по водопроводу и канализации сведены в таблицу.

2. Хозяйственно-питьевой и производственно-противопожарный водопровод

Хозяйственно-питьевой и производственно-противопожарный водопровод предусмотрен для подачи воды к санитарно-техническим приборам и технологическому оборудованию.
Расход воды на хозяйственно-питьевые нужды составляет: 4.91 м³/сут; 3.99 м³/ч; 1,4 л/с.
Ввод водопровода запроектирован в административно-бытовой корпус с учетом пропуска расходов на производственный корпус. На вводе предусмотрен водомер ВТ-50.

3. Горячее водоснабжение

Горячее водоснабжение запроектировано от теплового узла, расположенного в производственном корпусе. Расход воды на хозяйственно-питьевые нужды составляет: 5.13 м³/сут; 3.62 м³/ч; 1,58 л/с.

4. Бытовая канализация

Бытовая канализация служит для отведения сточных вод от санитарных приборов. Расход сточных вод составляет: 12.02 м³/сут; 10.92 м³/ч; 3,81 л/с. (с учетом буфета). Расположение выпуска К1 уточняется при привязке проекта.

5. Производственная канализация

Производственные стоки загрязненные щелочью от стиральной машины сбрасываются в сеть площадки без очистки, т.к. при разбавлении хоз-бытовыми стоками имеют концентрацию загрязнений ниже ПДК.

6. Внутренние водостоки

Внутренние водостоки проектируются для отведения дождевых вод с кровли во внутриплощадочную сеть дождевой канализации. Расход дождевых вод определен по формуле $Q_{расч} = \frac{F \cdot q_{20}}{10000}$ л/с
Расчет системы внутренних водостоков произведен для климатических условий г. Москвы. При привязке проекта необходимо произвести проверочный расчет с учетом климатических условий местности.
При привязке проекта, в случае отсутствия на площадке дождевой канализации, отвод дождевых вод с кровли предусматривается на отмостку.

Спецификация систем водопровода и канализации

Марка, поз.	Обозначение	Наименование	Кол.	Масса ед. кг.	Примечание
1	2	3	4	5	6
		Водопровод			
		хозяйственно-питьевой			
		производственно-проти-			
		вопожарный			
1		Трубопровод из стальных электросварных труб на высоте до 3м и по полу ГОСТ 10704-76 ф108×28	43	7	м
2		Трубопровод из чугунных водопроводных труб в земле по ГОСТ 9583-75 ф100	5	21	м
3		Трубопровод из водогазопроводных оцинкованных легких труб на высоте до 3м, по полу по ГОСТ 3262-75 ф32	28	3	м
4		То же ф25	22	2	м
5		—"— ф20	8	2	м
6		—"— ф15	61	1	м
7		То же в штрабе ф15	4	1	м
8		Рукав резинотканевый l= 35 м по ГОСТ 18698-73*, ГОСТ 2217-76 ф25	1		
9		Колено чугунное по ГОСТ 5525-61** ф100	1	20	
10		Патрубок чугунный l- 1200 мм по ГОСТ 5525-61** ф100	1	34	
11		Задвижка параллельная с выдвижным шпинделем 30ч6бр ф100	1	40	
12		Вентиль запорный 15ч8р2 ф32	6	3	
13		15ч8р ф25	4	2	
14		—"— ф15	21	1	
15		Кран полвочный по ГОСТ 18722-73*, ГОСТ 2217-76 ф25	3	2	
16		Водомерный узел марки 4-1 с обводной линией Водомер ВТ-50 по серии 4.901-8	1		
17		Вентиль запорный 15ч8р ф20	2	1	
		Горячее водоснабжение			
1		Трубопровод из водогазопроводных оцинкованных легких труб на высоте до 3м и по полу по ГОСТ 3262-75 ф50	47	4	м
2		То же ф32	20	3	м
3		—"— ф25	15	2	м
4		—"— ф20	23	2	м
5		—"— ф15	52	1	м
6		То же в штрабе ф25	3	2	м
7		Кран полвочный по ГОСТ 18722-73* ГОСТ 2217-76 ф25	2	2	
8		Смеситель со стационарной душевой трубкой и сеткой СМ-Д-СТ по ГОСТ 19874-74*	7		
9		Вентиль запорный 15ч8бр ф50	1	6	
10		То же ф32	6	3	
11		—"— ф25	3	2	
12		—"— ф20	2	1	
13		—"— ф15	18	1	

Инв. № 8118/5 34

Гл. инж. пр.	Шестернев		
ГИП	Серебрякова		25.11.80
Нач. отд.	Свирепов		22.11.80
Гл. спец.	Белоглазова		21.11.80
Рук. гр.	Лежень		20.11.80
Инженер	Никитина		20.11.80

ТП-503-4-13.82-ВК

Станция технического обслуживания на 400 грузовых автомобилей

Административно-бытовой корпус

Стадия	Лист	Листов
Р	2	

Общие данные

Госкомсельхозтехника СССР ГИПРОПРОМСЕЛЬСТРОЙ

Привязан

Инв. № подл. | Подпись и дата | Взам. инв. №

Альбом V

Типовой проект

Продолжение

Марка, поз.	Обозначение	Наименование	Кол.	Масса ед. кг	Примечание
1	2	3	4	5	6
		Канализация			
		Хозяйственно-бытовая			
1		Заглушка из ПВП			
		по ТУ21-26-100-74 ф100	8	0.1	
2		То же ф50	6	0.02	
3		Патрубок переходной из			
		ПВП по ТУ21-26-100-74 ф100×50	3	0.1	
4		Умывальник керамический			
		прямоугольный			
		со спинкой и подводкой			
		холодной и горячей			
		воды ГОСТ 23759-79	9		
5		Трубопровод из чугунных			
		канализационных			
		труб в земле			
		вне здания по			
		ГОСТ 6942.3-69* ф100	5	13	
6		Трубопровод из полиэтиленовых			
		труб высокой			
		плотности			
		внутри здания в			
		земле по ТУ21-26-100-74			
		ф100	34	1	м
7		То же ф50	17	0.3	м
8		То же по полу и в			м
		плите ф100	4	1	м
9		То же ф50	14	0.3	м
10		То же по стенам ф100	8	1	м
11		То же ф50	15	0.3	м
12		Тройник по			
		ГОСТ 6942.17-69 ф100×100	1	8	
13		Тройник из полиэтилена			
		высокой плотности по			
		ТУ21-26-100-74 ф100×100	12	0.5	
14		То же ф100×50	11	0.3	
15		То же ф50×50	12	0.09	
16		Колено из полиэтилена			
		высокой плотности по			
		ТУ21-26-100-74 ф100	7	0.3	
17		То же ф50	16	0.06	

1	2	3	4	5	6
18		Отвод из полиэтилена			
		высокой плотности и L135°			
		по ТУ21-26-100-74 ф50	11	0.05	
19		Писсуар настенный с			
		цельноотлитым сифоном			
		по ГОСТ 755-72	1		
20		Ножная ванна			
		по ГОСТ 7506-73	2		
		Унитаз с косым выпуском L30° по			
		ГОСТ 22847-77 и по			
		ГОСТ 21485.0-76*	2		
22		Отвод чугунный канализационный L135°			
		по ГОСТ 6942.12-69 ф100	2	4	
23		Прочистка чугунная			
		по ГОСТ 6942.4-69 ф100	1	5	
24		Трап чугунный по			
		ГОСТ 1811-73 ф50	5	6	
25		Сифон двухоборотный			
		по ГОСТ 6924-73 ф50	4	4	
26		Раковина стальная			
		по ГОСТ 8631-75	1		
		Производственная			
1		Трубопровод из полиэтиленовых			
		труб высокой плотности			
		внутри здания в земле			
		по ТУ21-26-100-74 ф50	2	0.3	м
2		Трубопровод из чугунных			
		канализационных труб в			
		земле вне здания по			
		ГОСТ 6942.3-69* ф50	3	13	м
3		Отвод из полиэтилена			
		высокой плотности L135° по			
		ТУ21-26-100-74 ф50	2	0.05	
4		Прочистка чугунная			
		по ГОСТ 6942.4-69 ф50	1	2	

1	2	3	4	5	6
5		Тройник чугунный канализационный по			
		ГОСТ 6942.17-69 ф50×50	4	0.2	
6		Трап чугунный по			
		ГОСТ 1811-73 ф50	1	6	
7		Отвод чугунный канализационный L135° по			
		ГОСТ 6942.12-69 ф50	2	2	
		Водостоки			
1.		Трубопровод из чугунных			
		канализационных труб в			
		земле вне здания по			
		ГОСТ 6942.3-69* ф100	11	13	м
2.		Трубопровод из полиэтиленовых труб высокой			
		плотности в земле внутри здания по ТУ21-26-100-74			
		ф100	4	0.9	м
3		То же по стенам ф100	15	0.9	м
4		Ревизия из полиэтилена			
		высокой плотности по			
		ТУ21-26-100-74 ф100	4	0.5	
5		Прочистка чугунная по			
		ГОСТ 6942.4-69 ф100	2	4	
6		Тройник чугунный			
		канализационный по			
		ГОСТ 6942.17-69 ф100×100	2	8	
7		Колено из полиэтилена			
		высокой плотности по			
		ТУ21-26-100-74 ф100	2	0.3	
8		Воронка водосточная			
		чугунная Вр 96 по			
		серии 2.190-1/72 вып. 3			
		ф100	2	38	

Инв. № 8118/5 3

Гл. инж. инт.	Шестернев		
ГИП	Середряковa		25.11.80
Нач. отд.	Свирепов		22.11.80
Гл. спец.	Белоглазова		21.11.80
Рук. гр.	Лежено		20.11.80
Инжен.	Никитина		20.11.80
Н. контр.	Есина		

ТП-503-4-13-02-ВК

Станция технического обслуживания на 400 грузовых автомобилей

Административно-бытовой корпус

Стадия	Лист	Листов
Р	3	

Общие данные (окончание)

Госкомсельхозтехника СССР ГИПРОПРОМСЕЛЬСТР г. Саратов

Привязан

Инв. N

Инв. N подл. | Подпись и дата | Взам. инв. N

Типовой проект

Альбом V

План на отм. 0.000

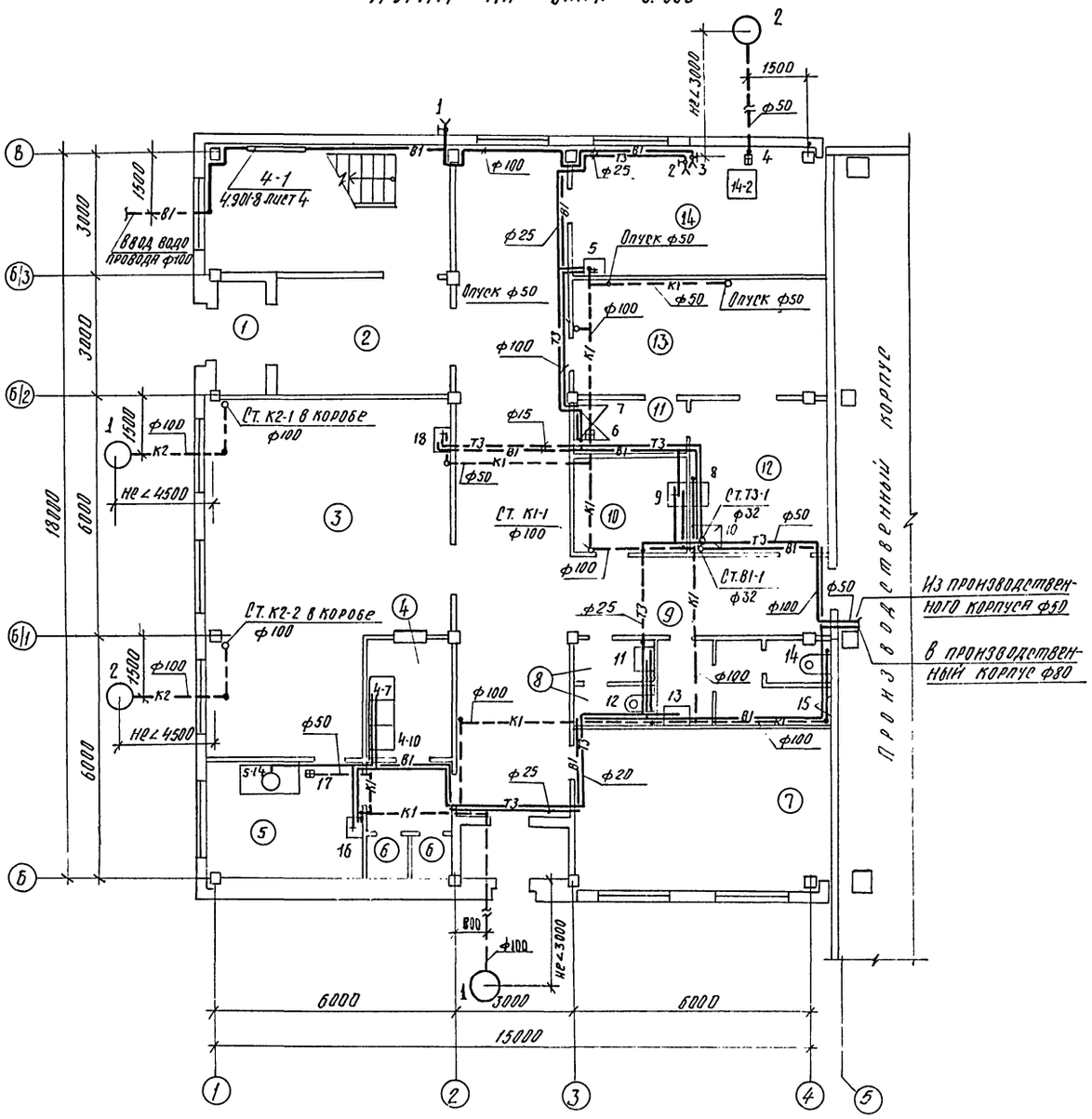

Экспликация помещений

№ по плану	Наименование		Категория производства по взрыво и пожарной опасности
1	2		3
1	Тамбур		не категорийно
2	Вестибюль		то же
3	Буфет на	Зал с раздаточной	—"—
4	20 посадоч-	Помещение мойки	—"—
5	ных мест	Подсобное помещение	—"—
6		Кладовая	—"—
7	Красный уголок		—"—
8	Женская уборная		—"—
9	Мужская уборная		—"—
10	Хозяйственная кладовая		—"—
11	Женская душевая		—"—
12	Женский гардероб специальной		—"—
	одежды на 2 вент. шкафа для		
	гр. IIд + 2 шк.		—"—
13	Женский гардероб уличной, до-		
	машней специальной одежды		
	на 13 шкафов для гр. Iб, Iв, IIд.		—"—
14	Комната обезвреживания		
	одежды.		—"—

Инв. № 8118/5

Гл. инж. ин-та	Шестернев		
ГИП	Серебрякова		25.11.80
Нач. отд.	Свирепов		22.11.80
Гл. спец.	Белоглазова		21.11.80
Рук. гр.	Лежень		20.11.80
Инженер	Никитина		20.11.80
Н. контр.	Есина		22.11.80

ТП-503-4-13-02-ВК

Станция технического обслуживания на 400 грузовых автомобилей

Административно-бытовой корпус

Стадия	Лист	Листов
ТР	4	

План на отм. 0.000

Госкомсельхозтехника СС. ГИПРОПРОМСЕЛЬСТРО г. Саратов

Привязан

Инв. №

Подп. | Подпись и дата | Взам. инв. №

Гл. спец. отд. СО-1 | Морозова | 20.11.80
Нач. отд. ОВ | Цыганок | 20.11.80
Гл. инж. отд. ЭЛ. | Пайкин | 20.11.80
Гл. инж. ин-та | Кабанов | 20.11.80

Альбом V

Типовой проект

План на отм. 3.300

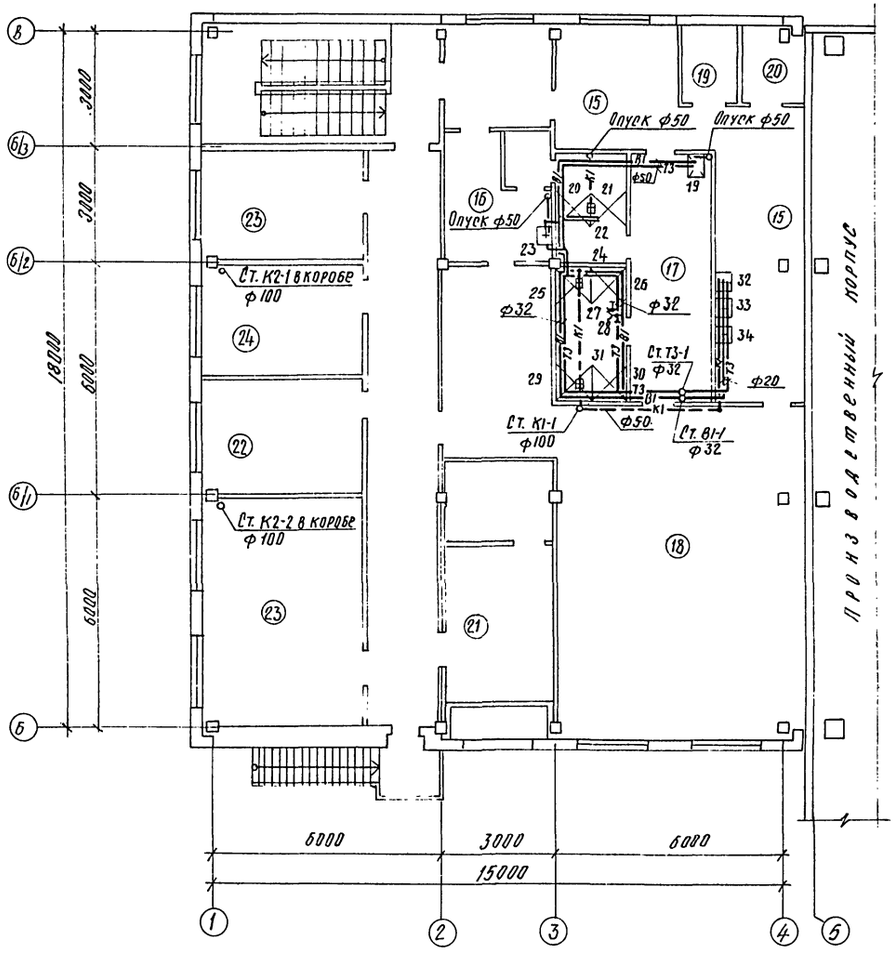

Экспликация помещений

N по плану	Наименование	Категория производства по взрыво и пожарной опасности
1	2	3
15	Мужской гардероб специальной одежды на 2 шкафа для гр. IIб и на 6 вент. шкафов для гр. IIв. IIг.	не категорийно
16	Мужской гардероб специальной одежды на 8 вент. шк. для гр. IIIА	то же
17	Мужская душевая с преддушевой	—"—
18	Мужской гард. ул. дом. спец. одежды на 67 шк. для гр. Iб, Iв, IIА и ул. дом одежды на 15 шк. для гр. Iб, IIв, IIг, IIIА	—"—
19	Кладовая грязной спец. одежды	—"—
20	Кладовая чистой спец. одежды	—"—
21	Венткамера	—"—
22	Кабинет начальника станции	—"—
23	Конторские помещения	—"—
24	Помещения профсоюзной организации.	—"—

Инв. N 8118/5 37

Гл. инж. пр-та	Шестернев		20.11.80
ГИП	Серебряков		20.11.80
Нач. отд.	Свирепов		21.11.80
Гл. спец.	Белоглазова		20.11.80
Рук. гр.	Лепень		20.11.80
Инженер	Никитина		20.11.80

ТП-503-4-13-02-ВК

Станция технического обслуживания на 400 грузовых автомобилей

Административно-бытовой корпус

Стадия	Лист	Листов
Р	5	

План на отм. 3.300

Госкомсельхозтехники СССР ГИПРОПРОМСЕЛЬСТРОЙ

Привязан

Инв. N подл. | Подпись и дата | Взам. инв. N | Гл. спец. отд. Ю.Г. Чистова 20.11.80 | Нач. отд. 08 Квитинок 20.11.80 | Гл. инж. отд. эл. Никитин 20.11.80

Т3

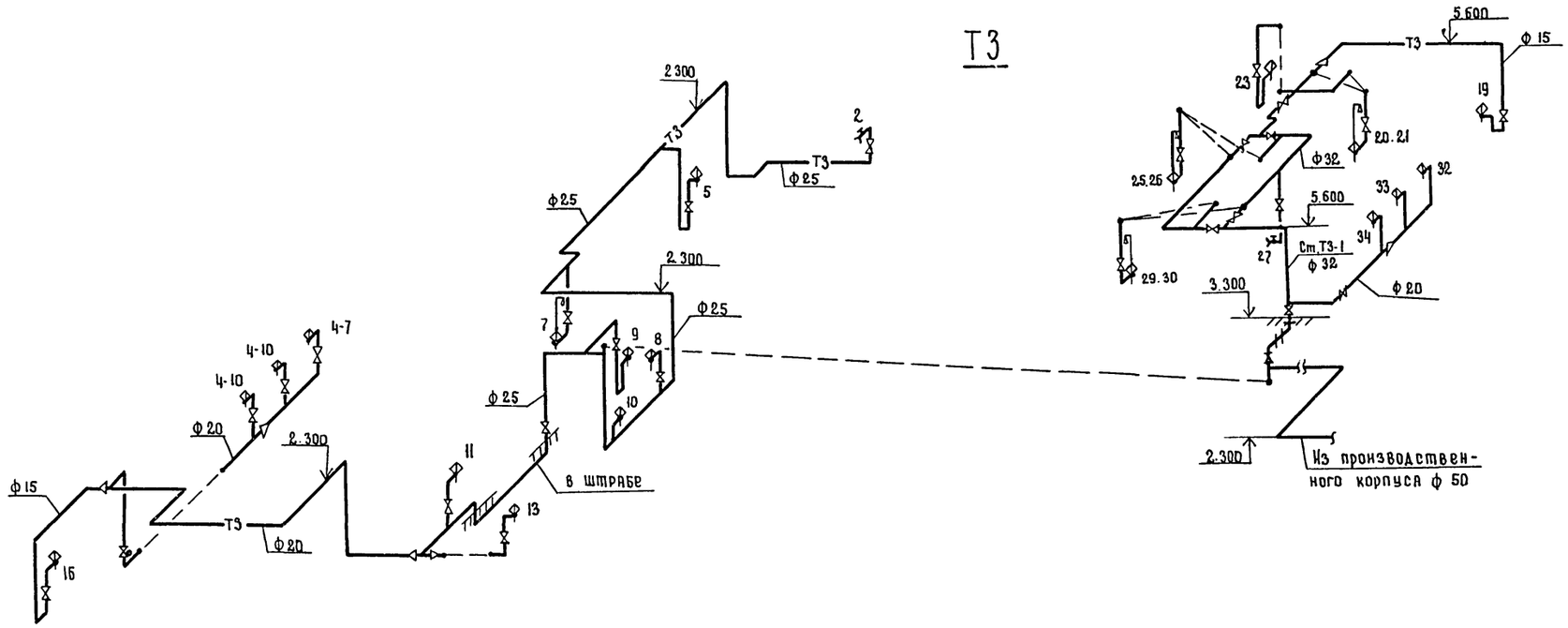

В1

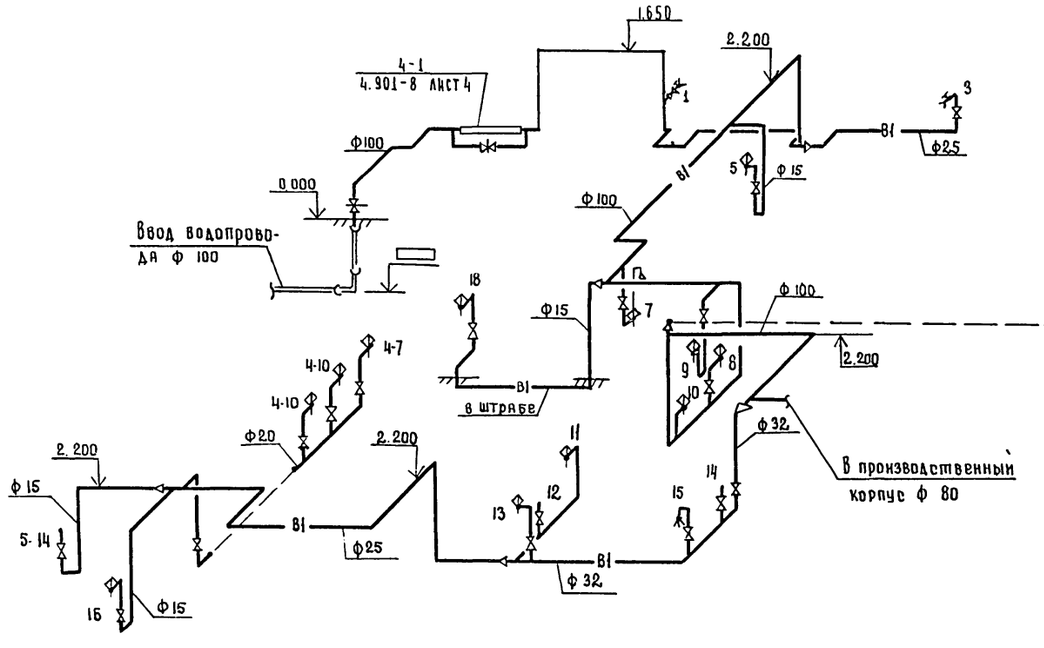

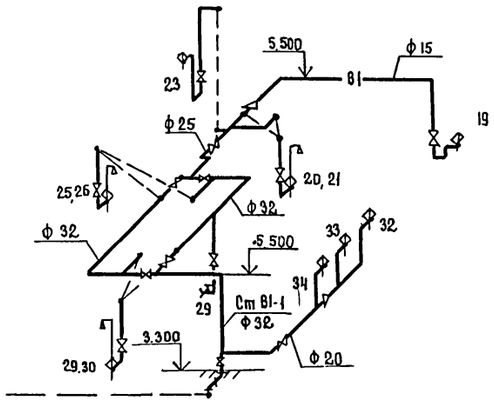

К9

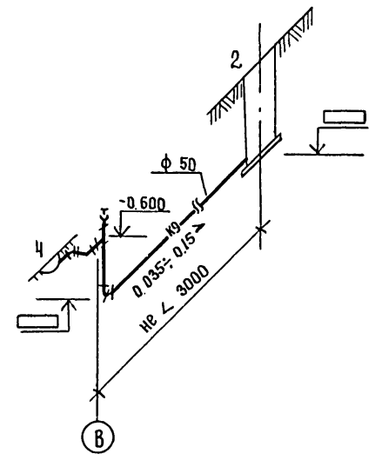

Инв. № 8118/5

38

ГИП	Серебрякова		25.11.80	ТП-503-4-13-02-ВК
Нач. отд.	Свирепов		22.11.80	
Гл. спец.	Белоглазова		24.11.80	Станция технического обслуживания на 400 грузовых автомобилей
Рук. гр.	Лежень		20.11.80	
Инженер	Никитина		20.11.80	

Привязан				Административно-бытовой корпус	Стадия	Лист	Листов
					Р	6	
				Схемы систем В1; Т3; К9	Госкомсельхозтехника СССР ГИПРОПРОМСЕЛЬСТРОЙ		

Альбом V

Типовой проект

План сетей водостоков

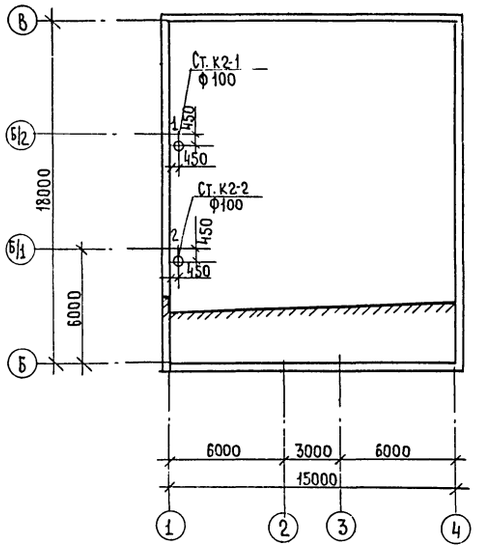

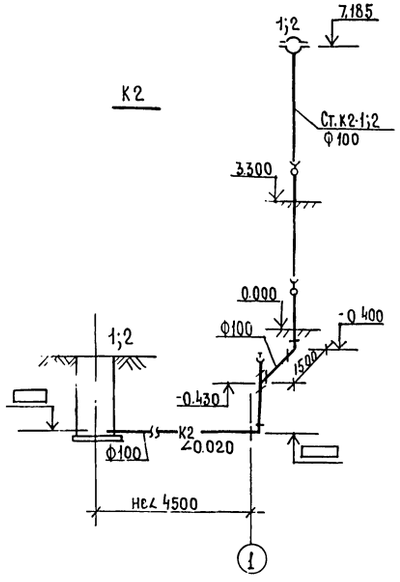

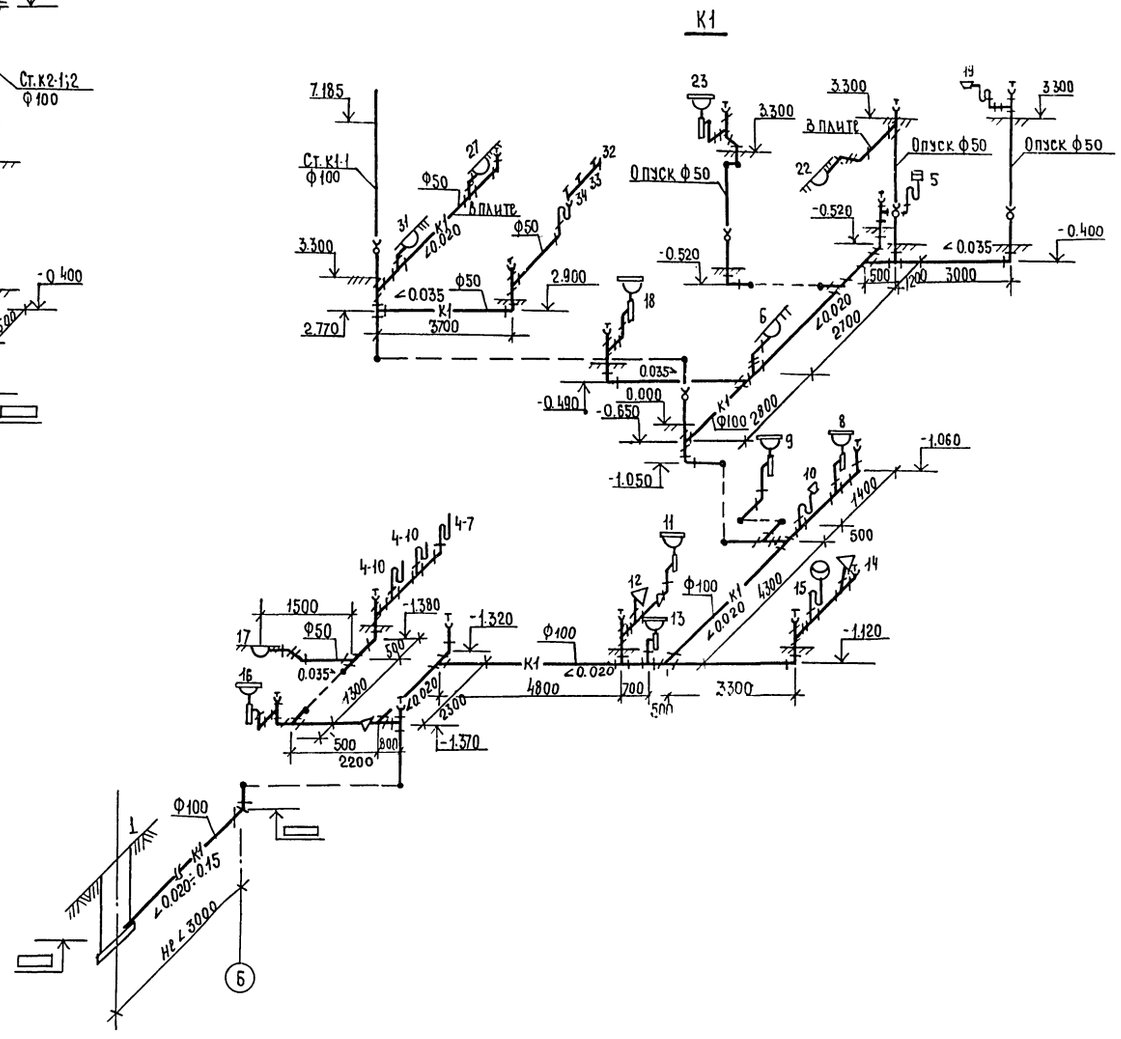

Расчетные расходы и площадь водосбора

Номера воронок	F водосбора на одну воронку, м²	q 5 л/с на одну воронку	F водосбора на один стояк, м²	Расход на один стояк, л/с
1	2	3	4	5
1	146.0	0.77	Ст. К2-1 / 146.0	Ст. К2-1 / 0.77
2	146.0	0.77	Ст. К2-2 / 146.0	Ст. К2-2 / 0.77

Инв. №8118/5

Гл. инж. ин-та	Шестернев			ТП-503-4-13-02-ВК
ГИП	Серебряков		25.11.80	
Нач. ОТА	Сыбрепов		22.11.80	Станция технического обслуживания на 400 грузовых автомобилей
Гл. спец.	Белоглазова		21.11.80	
Рук. гр.	Лежень		20.11.80	Административно-бытовой корпус.
Инженер	Никитина		20.11.80	Стадия: Р; Лист: 7; Листов:
Н. контр.	Есина			План сетей водостоков расчетные расходы и площадь водосбора. Схемы систем К1, К2

Привязан

Инв. №

Госкомсельхозтехника СССР. ГИПРОПРОМСЕЛЬЭЛЕКТРОЙ г. Саратов

Инв. № подл. | Подпись и дата | Взам. инв. № | Инв. № дубл. | Подпись и дата

Ведомость рабочих чертежей основного комплекта ОВ

Лист	Наименование	Примечание
1÷3	Общие данные.	
	Вентиляция.	
4	План на отм. 0.000. План на	
	отм. 3.300.	
5	Разрез 1-1. Схемы систем П1,	
	В1÷В6, ВЕ1.	
	Отопление.	
6	План на отм. 0.000. План на	
	отм. 3.300.	
7	Система отопления.	

Ведомость ссылочных и прилагаемых документов

Обозначение	Наименование	Примечание
1	2	3
	Ссылочные документы	
ГОСТ 3262-75*	Трубы стальные водогазопроводные	
ГОСТ 8690-75	Радиаторы отопительные	
	чугунные.	
ГОСТ 7201-70*	Калориферы стальные, обогревае-	
	мые водой и паром.	
Проект №69-420	Рекомендации по привязке мест-	
	ных вентиляционных отсосов к сек-	
	ционному модулированному тепло-	
	вому технологическому обору-	
	дованию.	Гипроторг
Серия 4.904-25	Подставки под калориферы	
Серия 1.494-10	Решетки щелевые регулирующие, тип Р.	
Серия 1.494-8	Решетки воздухоприточные, тип РР	
Серия 1.494.30 вып. 2.	Установка и крепление вентилято-	
	ров к строительным конструкциям.	
Серия 1.494-32	Зонты и дефлекторы вентиля-	
	ционных систем.	
Серия 2.494-8 вып. 1	Гибкие вставки к центро-	
	бежным вентиляторам.	
Серия 4.904-62	Двери и люки для вентиля-	
	ционных камер.	
Серия 1.494-27 вып. 5	Воздухопрнемные устрой-	
	ства с подвесными утеплен-	
	ными клапанами.	
Серия 3.904-18 вып. 0	Клапаны и заслонки для	
	вентиляционных систем	
	взрывоопасных производств.	
Серия 3.904-15 вып. 1-1,	Приточные вентиляцион-	
1-8.	ные камеры типа 1ПК10÷1ПК150	
	производительностью от 3,5 до	
	150 тыс. м³/час с секциями	
	орошения для теплоносителя-вода.	

План-схема размещения отопительно-вентиляционных установок.

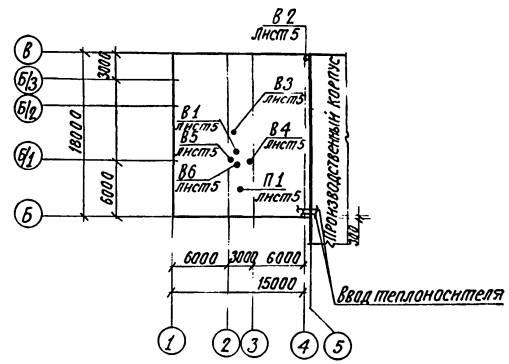

Общие указания

Проект разработан для районов с расчётной зимней температурой наружного воздуха -20°с, -30°с (основной вариант), -40°с.

1. Отопление.

Теплоносителем является вода температурой 95-70° после элеватора, установленного в узле управления производственного корпуса в осях Б-Б/1,5-6. Система отопления-однотрубная горизонтальная с нижней разводкой. Нагревательные приборы-радиаторы М140-АО. Внутренние температуры приняты по СНиП II-92-76.

2. Вентиляция.

Вентиляция-приточно-вытяжная смешанная. Для предотвращения распространения вредностей от технологического оборудования предусматривается устройство местного отсоса. Воздухообмены в помещениях приняты по кратностям согласно СНиП II-92-76, СНиП II-Л.8.71. На компенсацию вытяжки в помещения подаётся приточными системами н воздух, подогреваемый в холодный период года.

3. Горячее водоснабжение.

Горячее водоснабжение-централизованное от существующих тепловых сетей. При привязке проекта, вслучае отсутствия внешних сетей, горячее водоснабжение должно решаться путем установки водоводяного подогревателя в тепловом узле на отм. 4.800 в осях Б-Б/1÷5-6.

Проект соответствует действующим нормам и правилам.

Главный инженер проекта (Серебрякова)

Инв. № 8118/5 40

Привязан

Инв. № подл. | Подпись и дата | Взам. инв. №

Гл. инж. мнт.	Шестернев	
ГИП	Серебрякова	
Нач. отд.	Цыпанок	
Гл. спец.	Федоркин	
Рук. гр.	Шульман	
Инженер	Суркова	

ТП-503-4-13-02-ОВ

Станция технического обслуживания на 400 грузовых автомобилей.

Административно-бытовой корпус.

Стадия	Лист	Листов
Р	1	7

Общие данные. (начало).

Госкомсельхозтехника СССР ГИПРОПРОМСЕЛЬСТРОЙ

Альбом V

Типовой проект

Характеристика отопительно-вентиляционного оборудования

№ систем	Кол. систем	Наименование обслуживаемого помещения (технологического оборудования)	Тип вентустановки / Вентагрегата	Вентилятор: Тип	№	Схема исполнения	Положение / Вращение	L м³/ч	H кгс/м²	n об/мин	Электродвигатель: Тип / Исполнение по взрывозащите	N квт	n об/мин	Воздухонагреватель: Тип	№	Кол шт	Температура нагрева t: от	до	Расход тепла ккал/ч	H кгс/м²	Фильтр: Тип	№	Кол шт	H кгс/м²	Примечание
П1	1	Помещения адми-												КВС	10п	1	-20	18	63090	9,2					
		нистрации, буфет,	центро-	Ц4-70										КВС	10п	2	-30	18	79690	9,2					
		гардеробы	бежный	А5105-2а	5	1	Л0°	5730	95	1425	4А100 S А	3,0	1425	КВС	10п	2	-40	18	96290	9,2					
В1	1	Душевые	то же	Ц4-76	3		Л0°	530	25	1400	4АА63А4	0,25	1380	—	—	—	—	—	—	—					
В2	1	Вентилируемые		Ц4-70																					
		шкафы	—„—	А3,15095-1	3,15	1	Пр0°	850	27	1400	4АА63А4	0,25	1400	—	—	—	—	—	—	—					
В3	1	Комната обез-																							
		вреживания		Ц4-70																					
		одежды	—„—	А2,5105-1	2,5	1	Л0°	600	22	1400	4АА56А4	0,12	1400	—	—	—	—	—	—	—					
В-4	1	Помещение ад-		Ц4-70																					
		министрации	—„—	А2,5105-1	2,5	1	Пр0°	270	22	1400	4АА56А4	0,12	1400	—	—	—	—	—	—	—					
В5	1	Подсобное по-		Ц4-70																					
		мещение (м.о)	—„—	А2,5105-1	2,5	1	Пр0°	400	22	1400	4АА56А4	0,12	1400	—	—	—	—	—	—	—					
В6	1	Буфет, подсоб-																							
		ное помещение,		Ц4-70																					
		помещение мойки.	—„—	А4100-2	4	1	Л0°	2680	48	1370	4А71В4	0,75	1370	—	—	—	—	—	—	—					

Местные отсосы от технологического оборудования.

Технологическое оборудование: Поз.	Наименование	Кол.	Характеристика выделяющихся вредностей.	Объём вытяжки м³/ч: На ед. оборуд.	Всего	Характеристика местного отсоса: Обозначение	Применяемые документы	N вент системы	Примечания
	5. Подсобное помещение								
	буфета.								
13	Плита электричес-		Прудукты горения растительных						
	кая ПЭСМ-2	1.	жиров.	400	400	МВО-420	Проект N69-420 Гипроторга	В5	

Основные показатели по чертежам отопления и вентиляции

Наименование здания	Объём м³	Расход тепла, ккал/ч: На отопление tн=°С	На вентиляцию tн=°С	tн=°С	На горячее водоснабжение	Общий расход тепла	Расход холода ккал/ч	Установочная мощность эл. двиг. квт
Административно-бытовой корпус.	2041	tн=-20°	tн=-20°		tн=-20°	tн=-20°		
		31060	63090	—	300000	394150	—	
		tн=-30°	tн=-30°		tн=-30°	tн=-30°		4.61
		35110	79690	—	300000	414800	—	
		tн=-40°	tн=-40°		tн=-40°	tн=-40°		
		38560	96290	—	300000	434850	—	

Гидравлические потери, кгс/м²

N п/п	Наименование сооружения	Система	При температуре °С: -20	-30	-40
1	Административно-бытовой корпус	Отопление	763	727	681

41

Инв. № 8118/5

Гл.инж-та	Шестернёв		
Тип	Серебрякова		19.11.82
Нач.отд.	Цыганок		18.11.82
Гл.спец.	Федоркин		18.11.82
Рук.гр.	Шульман		18.11.82
Инженер	Суркова		18.11.82

ТП-503-4-13-02-08

Станция технического обслуживания на 400 грузовых автомобилей.

Административно-бытовой корпус.

Стадия	Лист	Листов
Р	2	

Общие данные (продолжение)

Госкомсельхозтехника СССР ГИПРОПРОМСЕЛЬСТРОЙ

Привязан

Инв. № подл.	Подпись и дата	Взамен инв.

Альбом V

Типовой проект

Спецификация систем отопления и вентиляции

Марка	Обозначение	Наименование	Кол.	Масса ед. кг	Примечание
1	2	3	4	5	6
		Вентиляция			
П1	Серия 3.904-18 вып. 1-1	1. Приточная типовая			
		камера 1ПК-10.			
	Учреждение УЮ-400/4	1.1 Агрегат вентилятор-			
	г. Плавск, Тульской обл.	ный А5105-2а компл.	1	124.0	
		а) Вентилятор центробеж-			
		ный Ц4-70 №5 с колесом			
		105 Дн, положение ЛО°,			
		исполнение 1.			
		б) Электродвигатель 4А100S4			
		n=1425 об/мин, N=3,0 кВт			
		1.2. Соединительная секция	1	121.0	
КВС-10П	ГОСТ 7201-70*	1.3. Калориферы при tн=-20°	1	102.2	
КВС-10П	То же	То же при tн=-30;-40°	2	102.2	
		1.4. Приемная секция.	1	190.0	
В1	Барнсоглебский чугуно-	2. Вентилятор центро-			
	литейный завод	бежный Ц4-76 №3, поло-			
		жение ЛО°, исполнение 1.	1	28.0	
		а) Электродвигатель			
		4АА63А4, n=1380 об/мин, N=0,25 кВт	1	6.0	
В2	Учреждение УЮ-400/4	3. Агрегат вентиляторный			
	г. Плавск, Тульской обл.	ЛЗ.15095-1 компл.	1	42.0	
		а) Вентилятор центробеж-			
		ный Ц4-70 №3.15, положе-			
		ние ПрО°, исполнение 1.			
		б) Электродвигатель			
		4АА63А4, n=1400 об/мин, N=0,25 кВт			
В3	Учреждение УЮ-400/4	4. Агрегат вентилятор-			
	г. Плавск, Тульской обл.	ный А2,5 105-1 компл.	1	26.0	
		а) Вентилятор центробеж-			
		ный Ц4-70 №2,5, положе-			
		ние ЛО°, исполнение 1.			
		б) Электродвигатель			
		4АА56А4 n=1400 об/мин, N=0,12 кВт			
В4,В5	Учреждение УЮ-400/4	5. Агрегат вентилятор-			
	г. Плавск, Тульской обл.	ный А2,5105-1 компл.	2	26.0	
		а) Вентилятор центробеж-			
		ный Ц4-70 №2,5 положение			
		ПрО° исполнение 1.			
		б) Электродвигатель 4АА56А4			
		n=1400 об/мин. N=0,12 кВт			
В6	Учреждение УЮ-400/4	6. Агрегат вентилятор-			
	г. Плавск Тульской обл.	ный А4100-2 компл.	1	89.0	

1	2	3	4	5	6
		а) Вентилятор центро-			
		бежный Ц4-70 №4 положе-			
		ние ЛО°, исполнение 1.			
		б) Электродвигатель 4А71В4			
		n=1370 об/мин, N=0,75 кВт			
ЗС1.000.000	Серия 1.494-27 вып. 5	7. Воздухоприемное устройство	1	42.4	
ВВ2,5	Серия 2.494-8 вып. 1	8. Гибкая вставка	3	2.4	
ВНА2,5	То же	9. То же	3	2.4	
ВВ3,15	—"—	10. —"—	1	3.0	
ВНА3,15	—"—	11. —"—	1	2.9	
ВВ4	—"—	12. —"—	1	4.9	
ВНА4	—"—	13. —"—	1	3.6	
ВВ5	—"—	14. —"—	1	6.0	
ВНА5	—"—	15. —"—	1	4.5	
ЗК.00.000	Серия 1.494-32	16. Зонт круглый.	3	2.0	
ЗК.00.000-03	То же	17. То же	1	7.5	
ЗП.00.000	—"—	18. Зонт прямоугольный.	1	4.5	
Д00.000-03	—"—	19. Дефлектор.	1	36.4	
Р150I	Серия 1.494-10	20. Решетка щелевая.	9	0,4	
Р150II	То же	21. То же	30	0,8	
Р200I	—"—	22. —"—	3	0,6	
Р200II	—"—	23 —"—	6	1.3	
В1	Серия 1.494-8	24. Решетки воздухопри-			
		точные, тип РР	2	0.1	
В4	То же	25. То же	6	0,5	
150×200	ТУ-21-24-70-76	26. Короба асбоцементные	24	7.7	
200×200	То же	27. То же	103.2	10,5	
200×300	—"—	28. —"—	154	11.2	
100×150	ГОСТ 19904-74	29. Воздуховоды прямо-			
		угольного сечения из			
		тонколистовой стали δ=0,5 мм	13.8	2,9	
100×200	То же	30. То же	19.2	3,4	
150×200	—"—	31. —"—	14.4	3,1	
200×200	—"—	32. —"—	7.2	4.5	
500×250	—"—	33. —"—	36	8,3	
250×250	—"—	34. —"—	10,8	5,5	
500×500	—"—	35. —"—	7.2	15,7	
ф160	—"—	36. Воздуховоды круглого			
		сечения из тонколисто-			
		вой стали.	3,8	2,5	
ф200	—"—	37. То же	10,8	2,8	
ф400	—"—	38. —"—	1,9	5,7	

1	2	3	4	5	6
КВУ 600×1000	Серия 3.904-15 вып. 1-8	39. Заслонка воздушная			
		утепленная	1	57.6	
Ду 1,25-05	Серия 4.904-62	40. Дверь герметическая			
		утепленная.	1	36.0	
МВО-420	Проект №6.9-42.0	41. Местный вентиляционный отсос	1	19.0	
У-112	Серия 1.494-30 вып. 2.	42. Установка и крепление			
		центробежных вентиляторов	2	48.0	
У-107	То же	43. То же.	1	63.0	
АЗЕ.025.000	Серия 3.904-18 вып. 0	44. Клапан обратный.	1	8.0	
П-00	Серия 4.904-25	45. Подставки под кало-			
		риферы при tн=-20°	4	2.0	
		при tн=-30;-40°	8	2.0	
		Отопление			
ф20	ГОСТ 3262-75*	1. Трубы водогазопровод-			
		ные при tн=-20,-30,-40°С	24	1,5	
ф25	То же	2. То же при tн=-20°С	106	2,1	
ф32	—"—	3. " при tн=-20°С	107	2,7	
		при tн=-30,-40°С	213	2,7	
ф25	15кч 19п	4. Вентили запорные			
		фланцевые при tн=-20°С	2	2,7	
ф32	То же	5. То же при tн=-20°	2	4,3	
		при tн=-30°;-40°С	4	4,3	
ф20	КДР	6. Кран двойной регу-			
		лировки при			
		tн=-20,-30,-40°С	30	0,5	
ф15	10Б 86к1	7. Кран для выпуска			
		воздуха при tн=			
		=-20,-30,-40°С.	36	0,6	
	ГОСТ 8690-75	8. Радиаторы чугун-			
		ные при tн=-20°С	196/686		шт. / 3 КМ
		при tн=-30°С	216/756		шт. / 3 КМ
		при tн=-40°С	235/824		шт. / 3 КМ
		Масса указана			
		одного изделия			

Инв. № 8118/5 42

Гл. инж. проекта	Шестерня		
ГИП	Серебрякова		
Нач. отд.	Цыганок		
Гл. спец.	Федоркин		
Рук. гр.	Шульман		
Ст. инж.	Малыгин		
Инженер	Суркова		

ТП-503-4-13 -02-08

Станция технического обслуживания на 400 грузовых автомобилей.

Административно-бытовой корпус.

Общие данные. (окончание).

Стадия	Лист	Листов
Р	3	

Госкомсельхозтехника СССР ГИПРОПРОМСЕЛЬСТРОЙ г. Саратов

Привязан

Инв. №

Альбом V

Типовой проект

План на отм. 0.000

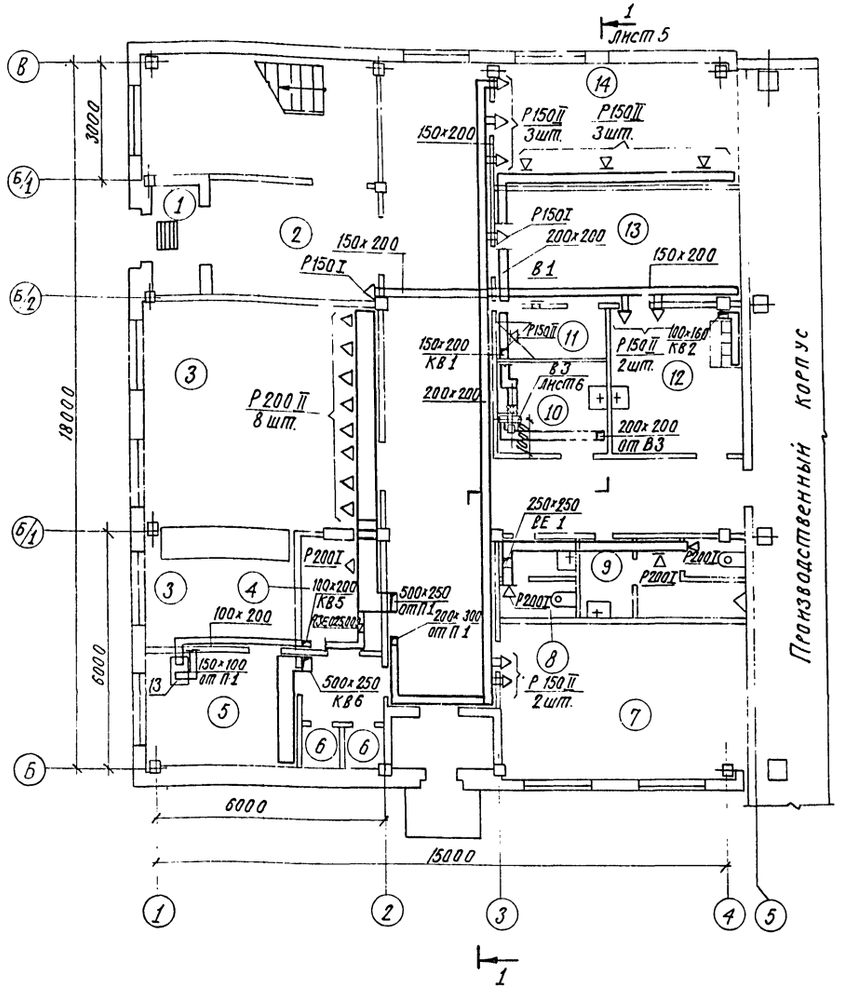

План на отм. 3.300

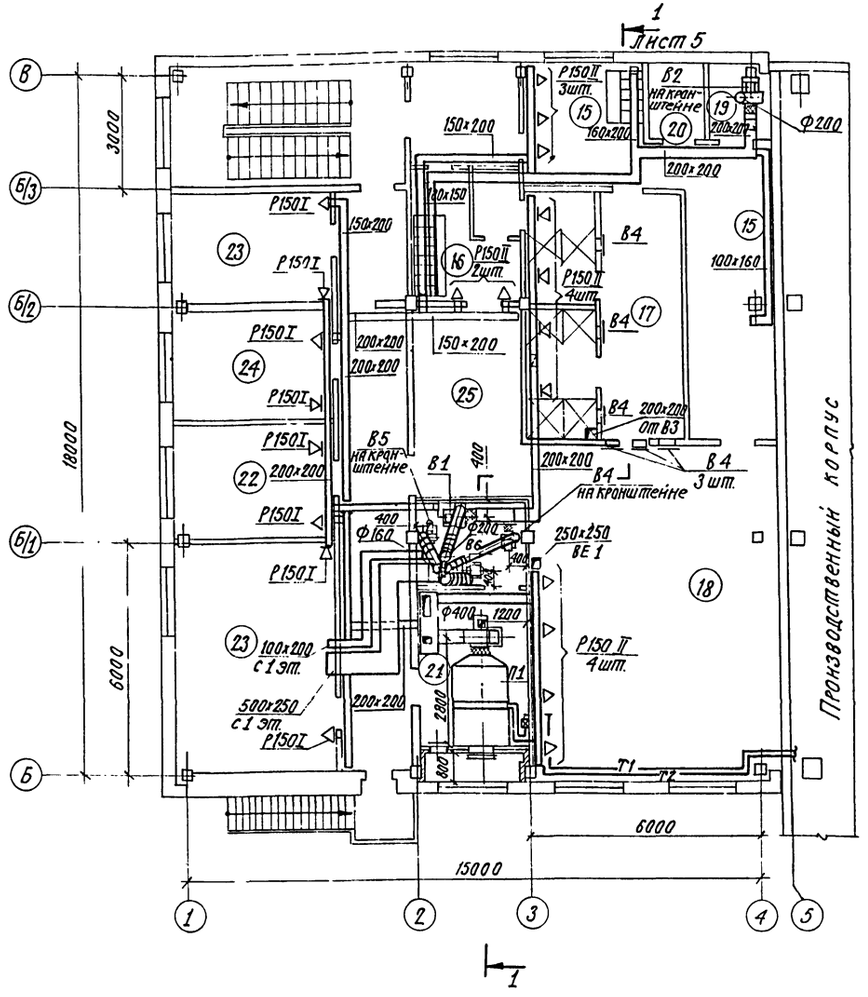

Экспликация помещений

№	Наименование		Категория производства по взрыво и пожарной опасности
1	2		3
1	Тамбур.		Некатегорируется
2	Вестибюль.		То же
3	Буфет на 20 посадочных мест	Зал с раздаточной	—"—
4		Помещение мойки.	—"—
5		Подсобное помещение.	—"—
6		Кладовая.	—"—
7	Красный уголок.		—"—
8	Ж. уборная.		—"—
9	М. уборная.		—"—
10	Хозяйственная кладовая		—"—

1	2	3
11	Ж. душевая.	некатегорируется
12	Ж. гардероб спец. одежды на 2 вент. шк.	То же
13	Ж. гардероб ул., дом., спец. одежды на 13 шк.	—"—
14	Комната обезвреживания одежды.	—"—
15	М. гардероб спец. одежды на 5 вент. шк.	—"—
16	М. гардероб спец. одежды на 8 вент. шк.	—"—
17	М. душевая с преддушевой.	—"—
18	М. гардероб ул., дом., спец. одежды на 67 шк.	—"—
19	Кладовая грязной спец. одежды.	—"—
20	Кладовая чистой спец. одежды.	—"—

1	2	3
21	Венткамера.	некатегорируется
22	Кабинет начальника станции.	То же
23	Конторские помещения.	—"—
24	Помещение профсоюзной организации.	—"—
25	М. гардероб ул. и дом. одежды на 8 шк.	—"—

Инв. № 8118/5

43

Гл. инж. инст.	Шестернев		
ГИП	Серебрякова		19.11.8
Нач. отд.	Цыганок		18.11.8
Гл. спец.	Федоркин		18.11.8
Рук. гр.	Шульман		18.11.8
Инженер	Суркова		18.11.8
Н. контр.	Есина		18.11.8

Привязан

Инв. №

ТП-503-4-13-02 - ОВ

Станция технического обслуживания на 400 грузовых автомобилей.

Административно-бытовой корпус.

Стадия	Лист	Листов
Р	4	

Вентиляция. План на отм. 0.00. План на отм. 3.300

Госкомсельхозтехника СССР ГИПРОПРОМСЕЛЬСТРОЙ г. Саратов

Инв. № подл. | Подпись и дата | Взам. инв. №

Гл. инж. ЭО | Гл. спец. СО-1 | Лабанов | Пайкин | Морозова

Альбом V

Типовой проект

Разрез 1-1

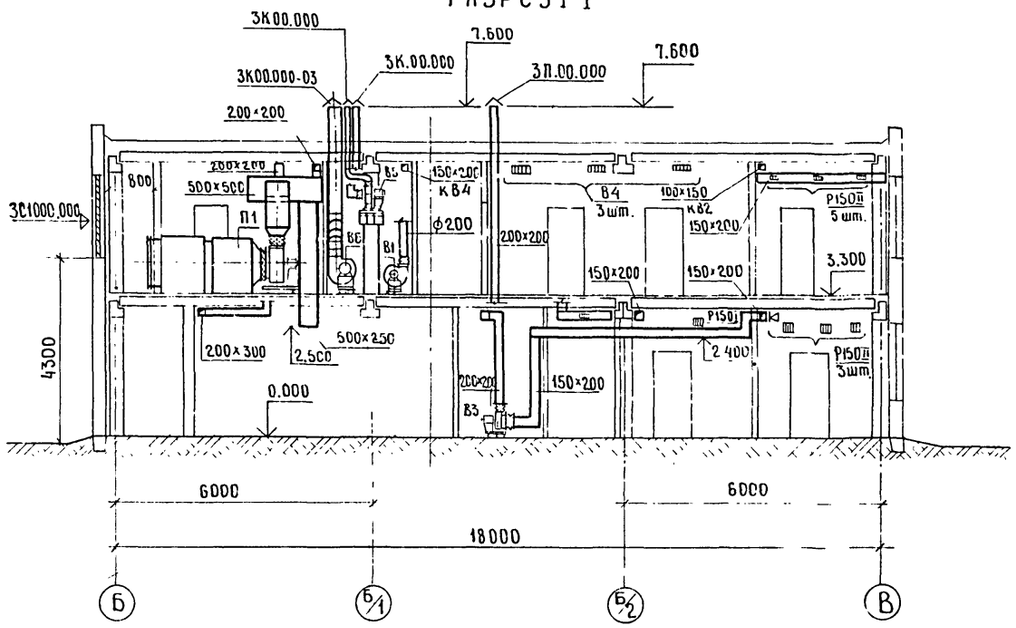

ВЕ1

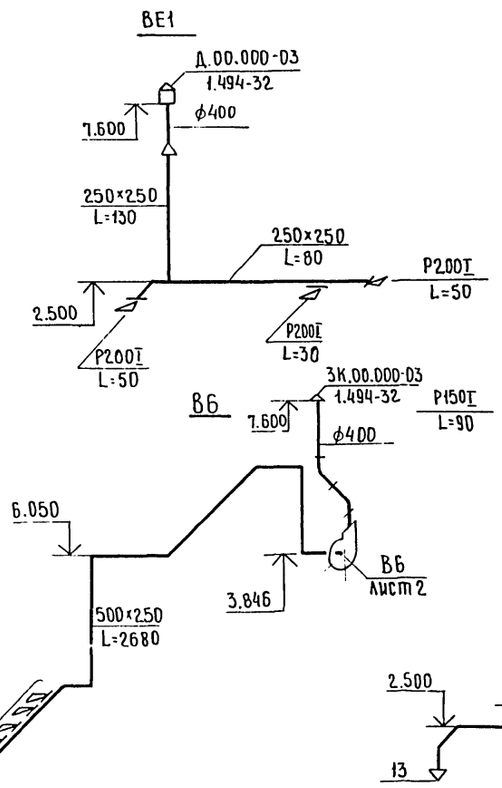

ВБ

П1

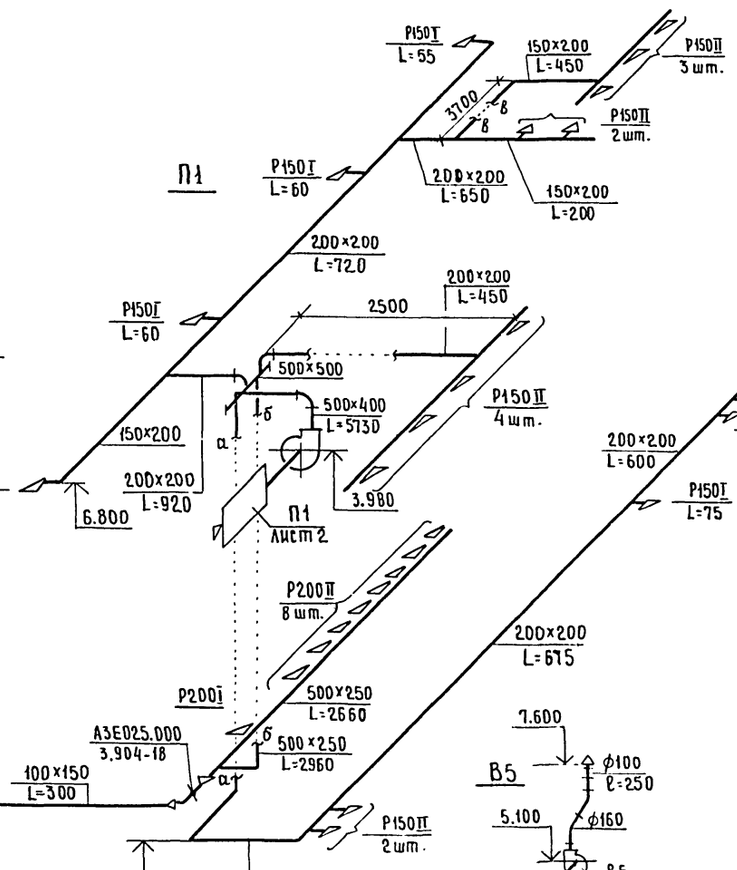

В3

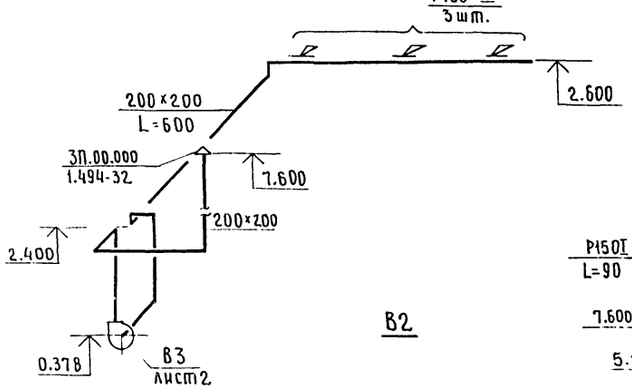

В4

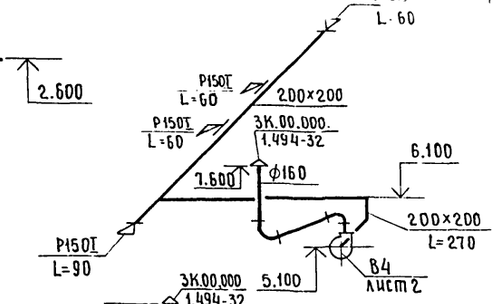

В2

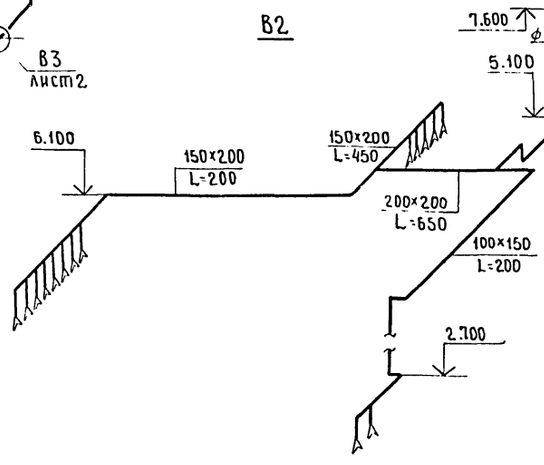

В1

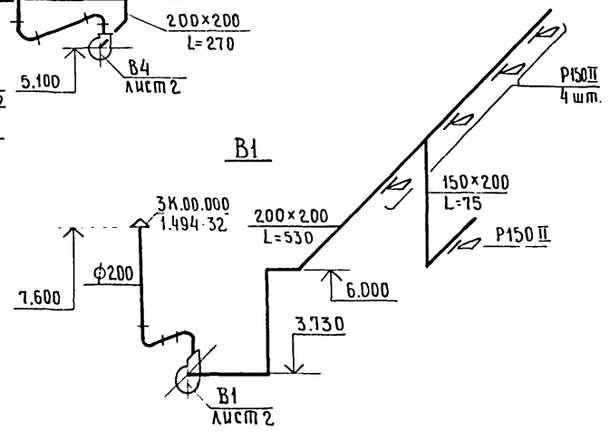

Инв № 8118/5

44

ГИП	Серебрякова			ТП-503-4-13-02-ОВ	
Нач.отд.	Цыганок				
Гл.спец.	Федоркин				
Рук.гр.	Шульман			Станция технического обслуживания на 400 грузовых автомобилей	
Инженер	Суркова			Административно-бытовой корпус	Стадия: Р; Лист: 5; Листов:
Привязан				Вентиляция. Разрез 1-1. Схемы систем П1, В1÷В6,	Госкомсельхозтехника СССР ГИПРОПРОМСЕЛЬСТРОЙ

Инв. № подл. | Подпись и дата | Взам. инв. №

Альбом V

Типовой проект

План на отм. 0.000

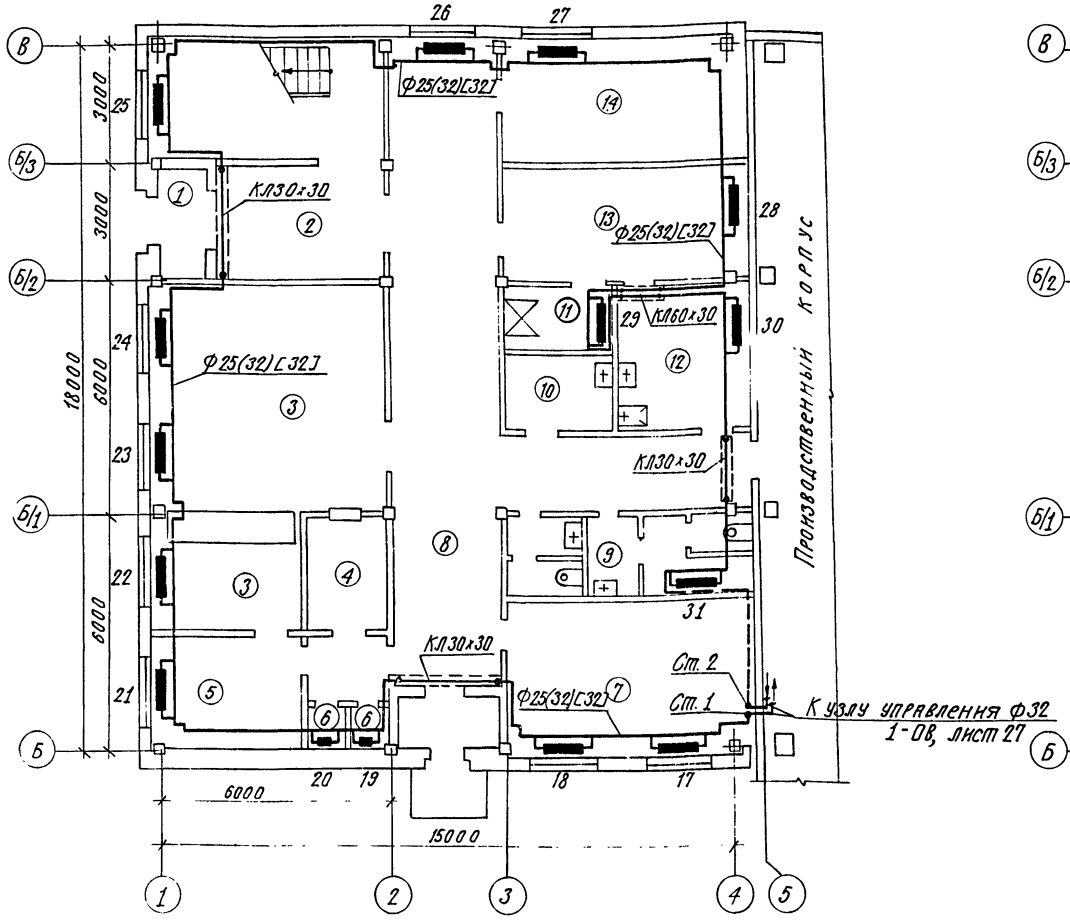

План на отм. 3.300

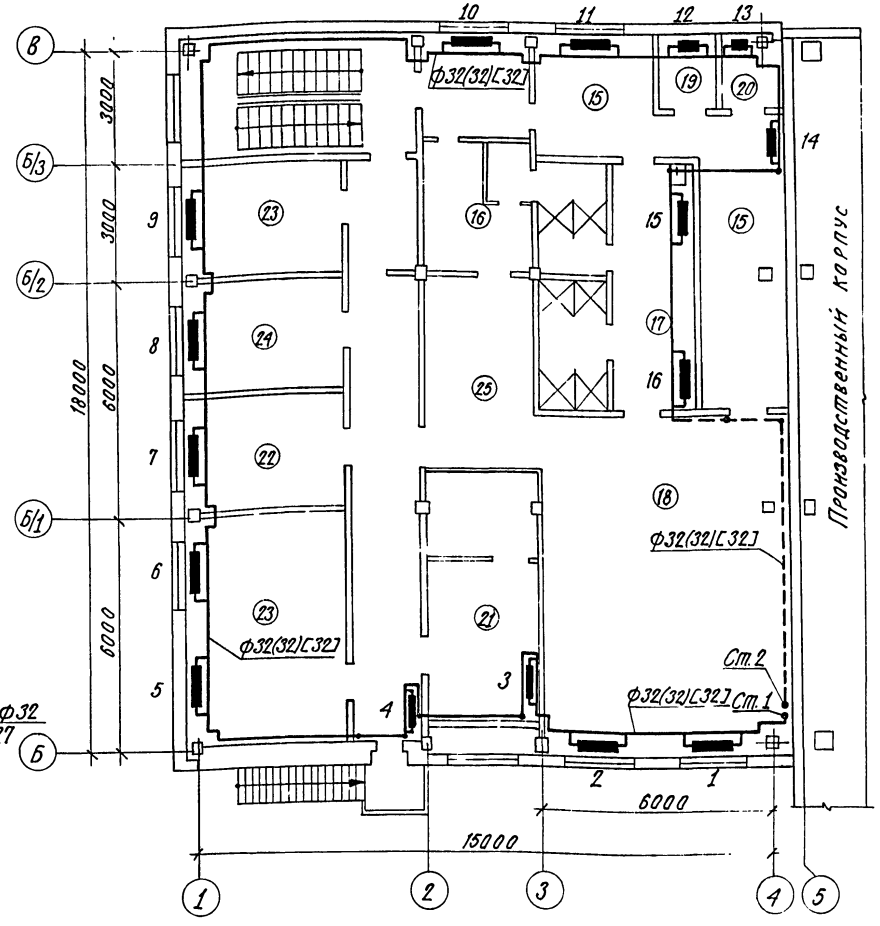

Экспликация помещений

№	Наименование		Категория производства по взрыво и пожарной опасности
1	2		3
1	Тамбур.		не категорируется
2	Вестибюль.		То же
3	Буфет	Зал с раздаточной.	—"—
4	на 20 посадочных	Помещение мойки.	—"—
5		Подсобное помещение	—"—
6	мест.	Кладовая.	—"—
7	Красный уголок		—"—
8	Ж. уборная.		—"—
9	М. уборная.		—"—
10	Хозяйственная кладовая		—"—

1	2	3
11	Ж. душевая	не категорируется
12	Ж. гардероб спец. одежды на 2 вент. шк.	То же
13	Ж. гардероб ул., дом., спец. одежды на 13 шк.	—"—
14	Комната обезвреживания одежды.	—"—
15	М. гардероб спец. одежды на 5 вент. шк.	—"—
16	М. гардероб спец. одежды на 8 вент. шк.	—"—
17.	М. душевая с преддушевой	—"—
18.	М. гардероб ул., дом., спец. одежды на 67 шк.	—"—
19	Кладовая грязной спец. одежды	—"—
20	Кладовая чистой спец. одежды	—"—

1	2	3
21	Венткамера	не категорируется
22	Кабинет начальника станции.	То же
23	Конторские помещения.	—"—
24	Помещение профсоюзной организации.	—"—
25	М. гардероб ул. и дом. одежды на 8 шк.	—"—

Инв. № подл. | Подпись и дата | Взамен инв. №

Гл. спец. В.К. | Гл. спец. СО-1 | Гл. инж. 90 | Белоглазов | Морозова | Пайкин

Привязан

Инв. №

Гл. инж. инв.	Шестернев		
ГИП	Серебрякова		
Нач. отд.	Цыганок		
Гл. спец.	Федоркин		
Рук. гр.	Шульман		
Ст. инж.	Малыгин		
Н. Контр.	Есина		

8118

ТП-503-4-13-02 - ОВ

Станция технического обслуживания на 400 грузовых автомобилей

Административно-бытовой корпус.

Стадия	Лист	Листов
Р	6	

Отопление. План на отм. 0.000 План на отм. 3.300.

Госкомсельхозтехника ГИПРОПРОМСЕЛЬСТ г. Саратов

Система отопления

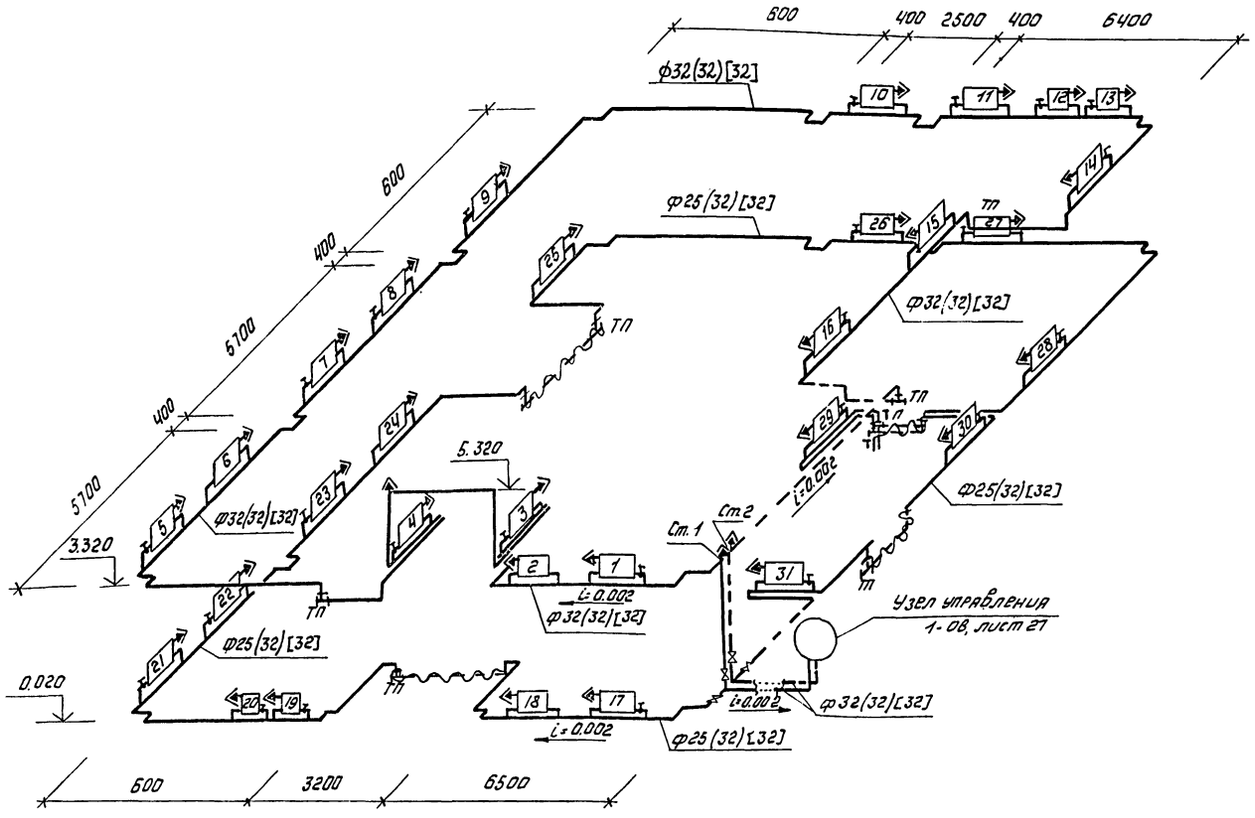

Таблица нагревательных приборов

№ прибо-ров	Количество секций			№ прибо-ров	Количество секций		
	tн=-20°	tн=-30°	tн=-40°		tн=-20°	tн=-30°	tн=-40°
1	13	15	16	17	4	6	7
2	13	15	16	18	4	5	7
3	3	4	4	19	3	3	3
4	6	7	8	20	3	3	3
5	11	13	13	21	14	16	16
6	11	13	13	22	4	5	6
7	7	9	9	23	4	5	6
8	8	9	9	24	4	5	6
9	8	9	9	25	10	12	13
10	3	4	5	26	10	11	13
11	6	8	9	27	12	14	14
12	3	3	3	28	3	3	3
13	3	3	3	29	3	3	3
14	5	6	8	30	3	3	3
15	2	2	3	31	3	3	3
16	2	2	3				

8118/5

ГИП	Середрякова		19.11.80
Нач. отд	Цыганок		19.11.80
Гл. спец.	Федоркин		18.11.80
Рук. гр.	Шульман		18.11.80
Ст. инж.	Малыгин		18.11.80
Н. контр.	Есина		18.11.80

ТП-503-4-13-02-08

Станция технического обслуживания на 400 грузовых автомобилей

Административно-бытовой корпус.

Стадия	Лист	Листов
Р	7	

Отопление
Система отопления.

Госкомсельхозтехника СССР
ГИПРОПРОМСЕЛЬСТРОЙ
г. Саратов

Привязан

Инв. №

Альбом V

Типовой проект

Ведомость рабочих чертежей марки ЭМ

Лист	Наименование	Примечание
1	2	3
1÷2	Общие данные	
3	Планы на отм. 0,000 и 3,300. Магистральная	
	схема питающей сети.	
4	Принципиальная однолинейная схема.	
5	Узел „А". Общий вид. Узел „Б". Схема расположения.	
	Схема подключений.	

Основные показатели по электротехническим чертежам

Наименование	Ед. изм.	Примечание
1. Установленная мощность		
1.1. Силовых токоприёмников	кВт	35.2
1.2. Осветительных токоприёмников	кВт	9.3
2. Средняя потребляемая мощность		
2.1. Силовых токоприёмников	кВт	22.0
2.2. Осветительных токоприёмников	кВт	8.38
3. Расчётная нагрузка на стороне 0,4 кВ	кВА	31.0
4. Годовой расход электроэнергии	т.кВт.ч	84.0

Ведомость ссылочных и прилагаемых документов

Обозначение	Наименование	Примечание
1	2	3
	Ссылочные документы	
4.407-185 А384	Установка распределительных	
	щитов и шкафов	
	(изготовления заводов	
	треста „Электромонтаж-	
	конструкция").	

1	2	3
4.407-229 А396	Установка одиночных	
	магнитных пускателей	
	серии ПМЕ и токоподводы	
	(1Р30)	
4.407-255 А155	Узлы и детали для прокладки	
	кабелей	
4.407-232 А393	Прокладка винипластовых	
	труб в непожароопасных и	
	невзрывоопасных помещени-	
	ях.	
4.407-235 А397	Установка одиночных ящиков	
	с рубильниками, автоматов,	
	кнопок ПКЕ, ПКУ и сигнальных	
	аппаратов.	
4.407-208 А131	Установка аппаратуры и	
	подвод питания к крышным	
	вентиляторам.	
4.407-31 А24А	Заземление электроустановок	
4.407-101 А38А	Прокладка кабелей и проводов	
	на перфорированных лотках	
М03-4206	Узлы принципиальных схем	
	торгового и холодильного обо-	
	рудования. Электротехническая	Главэлектро-
	часть	монтаж

Общие указания

1. Электроснабжение

1.1. Электроснабжение административно-бытового корпуса осуществляется с верхних клемм 4ШР производственного корпуса.

1.2. Согласно технологическому заданию корпус относится к III категории по степени надёжности электроснабжения.

2. Силовое электрооборудование

2.1. Магистральные сети выполняются кабелем ААГ-1кВ;

2.2. Распределительные сети выполняются:

2.2.1. В помещениях с нормальной средой - проводом АПВ в винипластовых трубах и АППВС под штукатуркой.

2.2.2. К электродвигателям, установленным на виброосно-ваниях - кабелем КРПТ.

2.3. Для обеспечения безопасности обслуживающего персонала предусматривается зануление всех металлических частей электроустановок и оборудования, нормально не находящихся под напряжением.

2.4. Для распределительной сети зануления используется четвертый и пятый провода при прокладке в винипластовых трубах, нулевая жила гибкого кабеля к передвижным токоприёмникам.

2.5. Согласно СН 357-77 „Инструкции по проектированию силового и осветительного электрооборудования промышленных предприятий" в качестве заземляющих и нулевых защитных проводников предусматриваются металлические конструкции и арматура железобетонных конструкций здания. Для этой цели в чертежах железобетонных конструкций и фундаментов должны быть предусмотрены закладные детали и непрерывность электрической цепи по арматуре.

При привязке проекта к конкретным условиям в случае отсутствия в железобетонных конструкциях закладных деталей необходимо их заложить согласно „Унифицированному заданию строительным проектным организациям на соединения железобетонных элементов фундаментов и конструкций зданий для возможности их использования в качестве заземляющих устройств", разработанному Главэлектромонтажом.

Если закладные детали заложить невозможно, то внутри корпуса необходимо создать внутренний контур зануления, для которого использовать лотки и специально проложить стальные полосы. Внутренний контур зануления присоединить к нейтрали трансформатора при помощи нулевых жил и алюминиевых оболочек питающих кабелей.

Проект соответствует действующим нормам и правилам.

Главный инженер проекта /Серебрякова/

Инв.№ подл. | Подпись и дата | Взам. инв.№

Инв.№			
Гл.инж.инст.	Шестернев		26.11.80
ГИП	Серебрякова		26.11.80
Нач.отд.	Елистратова		26.11.80
Гл.инж.отд.	Пайкин		26.11.80
Рук.гр.	Романенко		25.11.80
Рук.гр.	Карчевская		25.11.80
Ст.инж.	Дудакова		25.11.80
Инж.	Латрыкова		24.11.80
Рук.гр.	Хомяков		24.11.80
Н.контр.	Есина		26.11.80

ТП-503-4-13-02 - ЭМ

Станция технического обслуживания на 400 грузовых автомобилей

Административно-бытовой корпус

Стадия	Лист	Листов
Р	1	5

Общие данные (начало)

Госкомсельхозтехника СССР ГИПРОПРОМСЕЛЬСТРОЙ г. Саратов

Копировал В.Быстр-Братчикова Формат А3

Альбом V

Типовой проект

Уточнённая ведомость изделий и материалов комплектуемых заказчиком.

№ п.п.	Наименование и техническая характеристика изделия, материала	Тип, марка	Ед. изм.	Потребность по проекту
1	2	3	4	5
	1. Аппараты напряжением до 1000в			
1.1	Пост кнопочный для крепления кровной поверхности со степенью защиты 1Р40, с пластмассовыми корпусными деталями, сдвумя кнопочными элементами „Пуск-стоп" и отверстием для ввода проводов 1/2" ТУ16.526.216-71	ПКЕ712-2У3	шт	7
1.2	Пост управления кнопочный	ПКУ15-19.231-54У2	"	1
1.3	Магнитный пускатель, защищённый, нереверсивный, без теплового реле с катушкой на номинальное напряжение 380в, 50гц	ПМЕ-121..	"	1
1.4	То же, с тепловым реле, с $2_з+2_р$ блок-контактами, с тепловыми элементами			
1.4.1	Реле на номинальный ток 2,5А	ПМЕ-122	"	6
	То же, с катушкой на номинальное напряжение 220в, с тепловыми элементами реле на			
1.4.2	Номинальный ток 6,3А	ПМЕ-122	"	1
	2. Комплектные устройства для распределения энергии до 1000в			
2.1	Шкаф ТУ16-536.506-76 номинальный ток плавких вставок предохранителей НПН2-60 63А с токами уставок: 1×6; 2×10; 1×15; 4×20А	ШРН-73504-22У3	"	1
	3 Кабельные изделия			
3.1	Кабель силовой 3×25+1×16-1 ГОСТ 18410-73*	ААГ	км	0,035
3.2	Провод установочный ГОСТ 6323-79			
3.2.1	1×2,5-660	АПВ	"	0,6
3.2.2	1×6-660	АПВ	"	0,025
3.2.3	1×10-660	АПВ	"	0,075
3.3	Провод установочный, плоский ГОСТ 6323-79 3×2,5-380	АППВС	"	0,020
3.4	Кабель контрольный 10×2,5 ГОСТ 1508-78Е	АКВВГ	"	0,040

Уточнённая ведомость изделий и материалов, поставляемых генподрядчиком и электромонтажной организацией

№ пп	Наименование и техническая характеристика изделия, материала	Тип марка	Ед. изм.	Потребность по проекту
1	2	3	4	5
	1. Силовое электрооборудование			
1.1	Коробка ответвительная	У994	шт	3
1.2	Муфта соединительная для соединения винипластовых труб наружным диаметром			
1.2.1	25мм	276	"	70
1.2.2	Тоже, 40мм	278	"	70
1.3	Уголок соединительный 90° для винипластовых труб наружным диаметром 25мм	У280	"	6
1.4	Лоток перфорированный	КБУ	"	4
1.5	Муфта бандажирующая для заделок контрольных кабелей числом и сечением жил 10×2,5 мм²	БМ-10	"	2
1.6	Ввод гибкий длиной 655мм для трубы наружным диаметром 25мм	К1081	"	14
1.7	Перчатки для заделок кабелей	У891	"	2
1.8	Стойки кабельные, окрашенные, высотой 400	К1150	"	6
1.9	Полки окрашенные, длиной 250	К1161	"	6
	2. Трубы неметаллические			
2.1	Труба винипластовая по ТУ6-05-1791-76 на рабочее давление 6кгс/см² прямая длиной не менее 3м			
2.1.1	наружным диаметром: 25мм		км/т	0,14 / 0,04
2.1.2	То же 40мм		"	0,025 / 0,02

Ведомость изделий мастерских электромонтажных заготовок

Обозначение чертежа	Наименование	Ед. изм	Кол.
1	2	3	4
	Изготовить и скомплектовать:		
4.407-229-015	Комплект установки одиночных		
4.407-229-032	Пускателей ПМЕ-122 на конструкции		
	исполнение 1	шт	1
	исполнение 2	"	7

1	2	3	4
4.407-235-025	Комплект установки кнопочного поста управления ПКЕ на конструкции	шт	6
4.407-235-027	Комплект установки кнопочного поста управления ПКУ на конструкции, исполнение 6	"	1
4.407-235-059			

Ведомость изделий и материалов для изготовления изделий М93.

№ п.п.	Наименование и техническая характеристика изделия материала	Тип марка	Ед. изм	Потребность по проекту
1	2	3	4	5
	1 Электромонтажные изделия заводов Главэлектромонтажа			
1.1	Профиль монтажный С-образный перфорированный	К101	шт	3
1.2	Полоса монтажная перфорированная	К106	"	5
1.3	Профиль монтажный С-образный перфорированный	К108	"	4
	2. Прокат чёрных металлов.			
2.1	Сталь полосовая ГОСТ 103-76	40×4	кг	10

48

8118/5

Гл. инж. проекта	Шестернев		
ГИП	Серебрякова		
Нач. отд.	Елистратова		
Гл. инж. отд.	Пайкин		
Рук. гр.	Романенко		
Инж.	Лагрыкова		
Рук. гр.	Хомяков		
Ст. инж.	Дудакова		

ТП-503-4-13-02-ЭМ

Станция технического обслуживания на 400 грузовых автомобилей

Административно-бытовой корпус.

Общие данные.

Стадия	Лист	Листов
Р	2	

Госкомсельхозтехника СССР

Привязан:

План на отм. 0.000

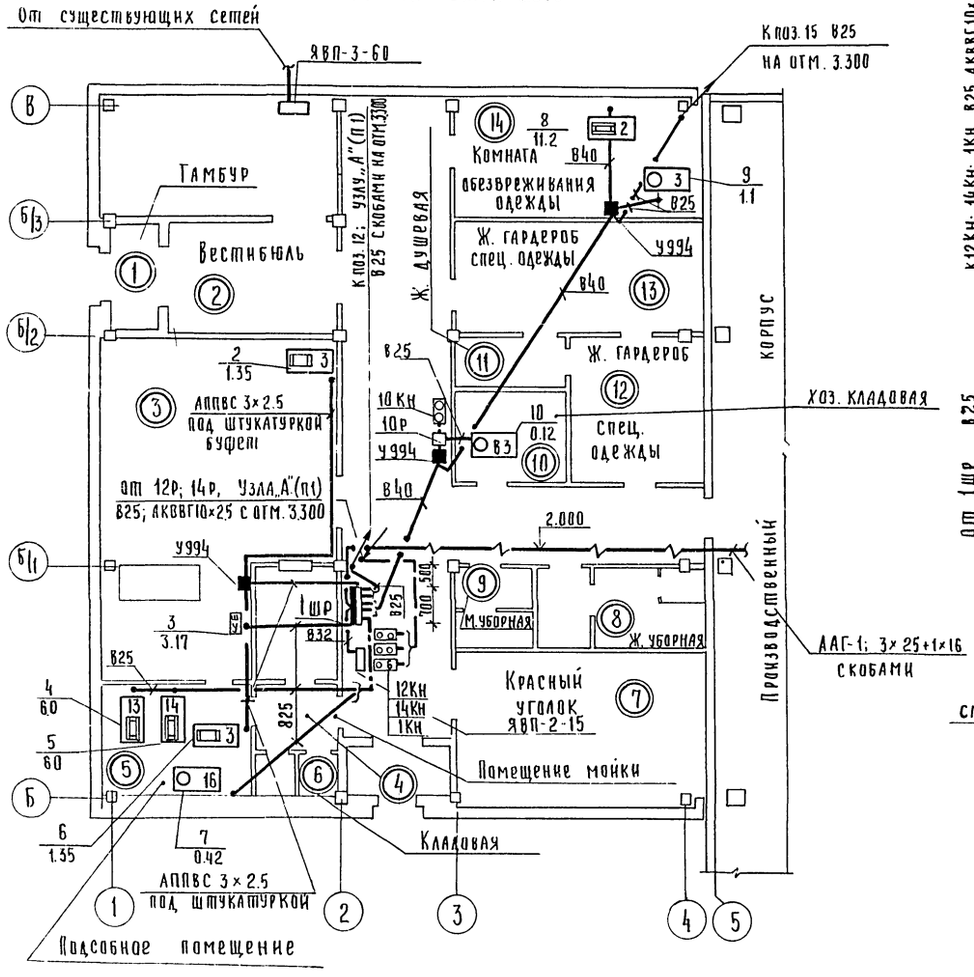

План на отм. 3.300

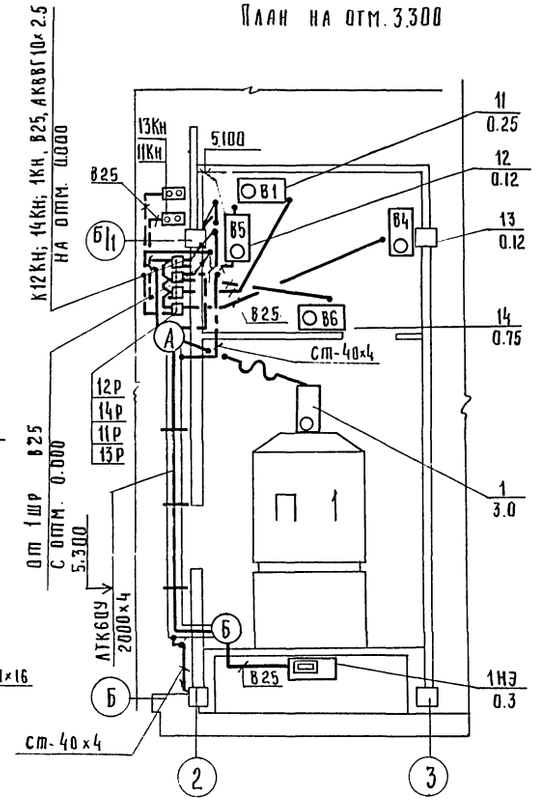

План на отм. 3.300

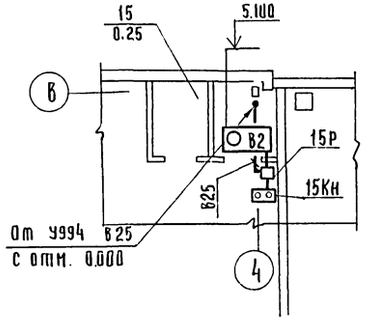

Магистральная схема питающей сети

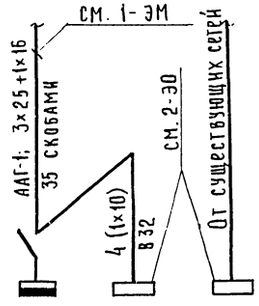

Обозначение и наименование электроустройства		1ШР ШРП1-73504-22У3	ЯВП-2-15	ЯВП-3-60
Установленная мощность, квт	44.5	35.2	0.312	8.98
Расчётный ток, А	47.0	34.0	0.475	13.6

8118/5

Гл. инж. инт.	Шестернев		13.11.89
ГИП	Серебрякова		13.11.89
Нач. отд.	Елистратова		13.11.89
Гл. инж. отд.	Панкин		13.11.89
Рук. гр.	Романенко		13.11.89
Инж.	Латрыкова		13.11.89
Рук. гр.	Хомяков		13.11.89
Рук. гр.	Карчевская		13.11.89
Н. контр.	Есина		13.11.89

Привязан

Инв. №

ТП-503-4-13-02-ЭМ

Станция технического обслуживания на 400 грузовых автомобилей

Административно-бытовой корпус

Стадия	Лист	Листов
Р	3	

Планы на отм. 0.000 и 3.300. Магистральная схема питающей сети

Госкомсельхозтехника СССР ГИПРОПРОМСЕЛЬСТРОЙ

1шр

Линейные	Распределительная сеть				Пуск. аппарат	Кнопка управлен		Распределительная сеть		Выключ. безопасн.		
Автоматы (предохранит) номинальн. уст. защиты	Расчётн. ток. А	Устанавлен. мощн. кВт	Марка, сечение провода, труда, металлорукав	Длина, м	Тип аппарата / Тип реле, ток реле	Тип кнопки, марка, сеч. провода, труда	Длина, м	Марка, сечение провода, труда, металлорукав	Длина, м	Тип выключ., марка, сечение провода, труда.	Длина, м	№ по техн плану, наименование потребителя
Пред 63/16 фаза А	5,13	1,35	АППВС 3×2,5 под штукатуркой У994 АППВС 3×2,5 под штукатуркой	4,0 10,0			—		—		—	2-3 Электрополотенце
от У994 поз 2.	6,13	1,35	АППВС 3×2,5 под штукатуркой	6,0			—		—		—	6-3 Электрополотенце
Пред 63/10	0,38	0,12	4(1×2,5) ВБ-25	6,0	ПМЕ-122 ТРН-8 2,5	ПКЕ 712-2 3×2,5 ВБ-25	7,0	4(1×2,5) ВБ-2,5 КРПТ 3×0,75+1×0,75	2,0 2,0		—	12-В 5 Вентилятор
↑	2,2	0,75	4(1×2,5) ВБ-25	1,0	ПМЕ-122 ТРН-8 2,5	ПКЕ 712-2 3×2,5 ВБ-25	7,0	4(1×2,5) ВБ-25 КРПТ 3×0,75+1×0,75	4,0 2,0		—	14-В-В6 Вентилятор
↑	0,81	0,25	4(1×2,5) ВБ-25	1,0	ПМЕ-122 ТРН-8 2,5	ПКЕ 712-2 3×2,5 ВБ-25	3,0	4(1×2,5) ВБ-25 КРПТ 3×0,75+1×0,75	4,0 2,0		—	11-В1 Вентилятор
↑	0,42	0,12	4(1×2,5) ВБ-25	1,0	ПМЕ-122 ТРН-8 2,5	ПКЕ-712-2 3×2,5 ВБ-25	3,0	4(1×2,5) ВБ-25 КРПТ 3×0,75+1×0,75	6,0 2,0		—	13-В 4 Вентилятор
Пред 63/20	6,3	3,0	4(1×2,5) ВБ-25	6,0	ПМЕ-122 ТРН-8 6,3	ПКУ15-19231-54У2 АККВГ 10×2,5	7,0	КРПТ 3×0,75+1×0,75	6,0		—	1-П 1 Камера приточная
↑	0,7	0,3	4(1×2,5) ВБ-25	1,0	ПМЕ-121		—	3(1×2,5) ЛТ 4(1×2,5) ВБ-25	10,0 3,0		—	1НЭ Нагреватель заслонки
Пред 63/10	0,42	0,12	4(1×2,5) ВБ-40 У994 4(1×2,5) ВБ-25	7,0 1,0	ПМЕ-122 ТРН-8 2,5	ПКЕ 712-2 3×2,5 ВБ-25	1,0	4(1×2,5) ВБ-25 КРПТ 3×0,75+1×0,75	1,0 2,0			10-В 3 Вентилятор
от У994 поз 10 ↑	2,4	1,1	4(1×2,5) ВБ-40 У994 4(1×2,5) ВБ-25	9,0 3,0								9-3 Центрифуга прачечная
от У994 поз 9 ↑	0,81	0,25	4(1×2,5). ВБ-25	3,0	ПМЕ-122 ТРН-8 2,5	ПКЕ 712-2 3×2,5 ВБ-25	1,0	4(1×2,5) ВБ-25 КРПТ 3×0,75+1×0,75	1,0 1,0			15-В 2 Вентилятор
Пред 63/20	17,7	11,2	3×10+1×6 в трубе поз. 9 3×10+1×6 ВБ-40	20,0 4,0								8-2 Машина стиральная
Пред 63/20	6,8	3,17	4(1×2,5) ВБ-25	6,0								3 Шкаф управления
Пред 63/20	9,09	6,0	5(1×2,5) ВБ-25	9,0								5-14 Кипятильник
↑	9,09	6,0	5(1×2,5) ВБ-25	2,0								4-13 Плита электрическая
Пред 63/6	1,5	0,42	4(1×2,5) ВБ-25	8,0								7-16 Шкаф холодильный

50
8118/5

ГИП	Передракова	[подпись]	26.11.80
Нач. отд	Елистратова	[подпись]	26.11.80
Гл. инж. отд	Пайкин	[подпись]	26.11.80
Рук. гр	Романенко	[подпись]	25.11.80
Рук. гр	Хомяков	[подпись]	25.11.80
Инж.	Патрыкова	[подпись]	26.11.80
Н. контр.	Есина	[подпись]	26.11.80

ТП-503-4-13-02 - ЭМ

Станция технического обслуживания на 400 грузовых автомобилей

Административно-бытовой корпус

Стадия	Лист	Листов
Р	4	

Принципиальная однолинейная схема.

Госкомсельхозтехника СССР ГИПРОПРОМСЕЛЬСТРОЙ г. Саратов

Альбом V

Типовой проект

Узел „А". Общий вид.
М1:10

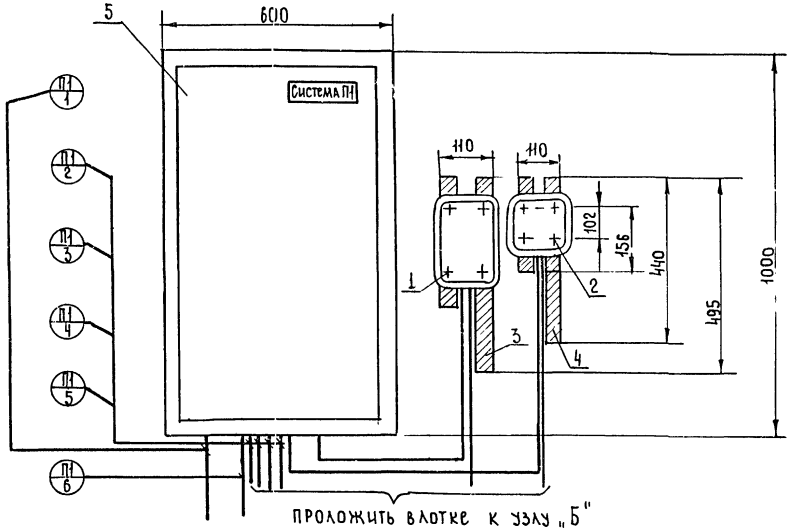

Узел „Б". Схема расположения

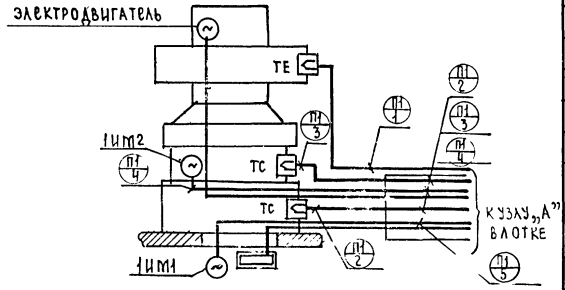

Поз.	Обозначение или тип изделия	Наименование	Кол.	Примечание
		Электрооборудование		
1	ПМЕ-122	Пускатель магнитный Р1	1	
2	ПМЕ-121	То же, Р2	1	
		Изделия по чертежам		
3	4.407-229-033	Конструкция настенная исп. 2	1	
4	4.407-229-033	То же исп. 1	1	
5	02 АП-01-00СБ	Щит шкафной малогабаритный ЩА		
		ЩШМ 1000×600-I-У4-IP30	1	

— добавить провод
— демонтировать

Схема подключений

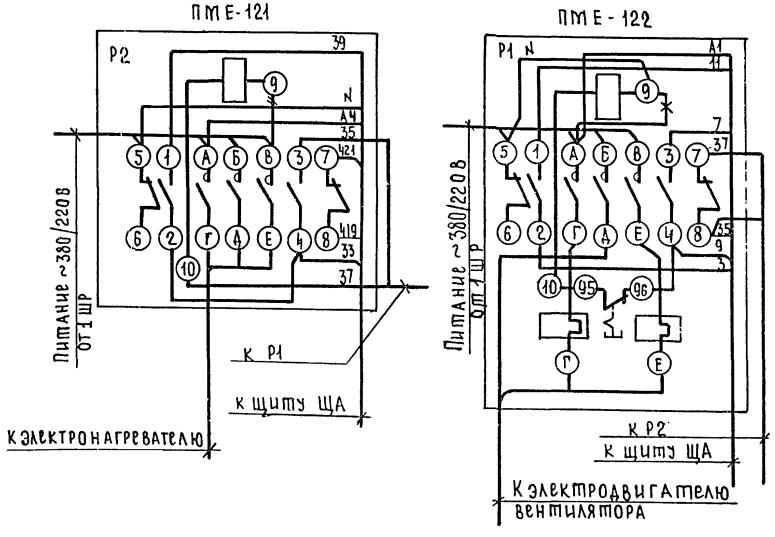

51

8118/5

ГИП	Серебрякова			ТП-503-4-13 -02-ЭМ
Нач. отд.	Елистратова			
Гл. инж. отд.	Пайкин			Станция технического обслуживания на 400 тракторов
Гл. спец.	Никитин			
Рук. гр.	Хомяков			Административно-бытовой корпус.
Вед. инж.	Давыдов			Стадия Р; Лист 5; Листов
Привязан:		Н. контр.	Есина	Узел „А". Общий вид. Узел „Б". Схема расположения. Схема подключений
Инв. №				Госкомсельхозтехника СССР Гипропромсельстрой

Инв. № подл. | Подпись и дата | Взам. инв. №

Ведомость чертежей основного комплекта ЭО

Лист	Наименование	Примечание
1	2	3
1	Общие данные /начало/	
2	Общие данные /окончание/	
	План на отм. 0.000 М1:100	
3	План на отм. 3.300 М1:100	
	Таблица пунктов и щитков. Питающая сеть	
	Схема принципиальная.	

Условные обозначения, не предусмотренные ЕСКД

- Светильник эвакуационного освещения для люминесцентных ламп;
- Светильник эвакуационного освещения для ламп накаливания;
- выключатель однополюсный для скрытой установки, защищенного исполнения, одинарный;
- то же, сдвоенный;
- " строенный;
- выключатель однополюсный в брызгонепроницаемом исполнении;
- П-IIа Класс пожароопасности помещений;
- ΔU% Потеря напряжения в процентах.

Общие указания

Напряжение питающей сети – 380/220В, ламп рабочего и эвакуационного освещения – 220В. Освещенность помещений соответствует требованиям СНиП II-4-79 „Естественное и искусственное освещение."

Проходы проводов и кабелей через перекрытия выполнить в винипластовых трубах.

С видимой стороны светильников эвакуационного освещения нанести красной несмываемой краской букву „Э" высотой 100 мм.

Освещаемая площадь – 540 кв.м
Установленная мощность – 9,3 кВт
Количество светильников – 105 шт.

Ведомость электрооборудования и материалов, поставляемых заказчиком

№ п.п.	Наименование и техническая характеристика изделия, материала	Тип, марка	Ед. изм.	Потребность по проекту
1	2	3	4	5
	1. Пункты и щитки			
1.1	Щиток групповой с 6 автоматическими выключателями А3161 с тепловыми расцепителями 15А	ОЩ-6	шт	2
1.2	Ящик однофидерный 380В, ток плавкой вставки 6А	ЯВП-2-15	шт	1
1.3	То же, 380В, ток плавкой вставки 20А	ЯВП-3-60	шт	1
	2. Оборудование светотехническое			
2.1	Арматура настенная, уплотненная с рассеивателем из молочного стекла (Н6009×60) и пластмассовым корпусом, до 60Вт	Р53-0104	"	14
2.2	Арматура потолочная, уплотненная с рассеивателем из молочного стекла (НП618×100) до 100Вт	Н-0294	"	9
2.3	Арматура потолочная, уплотненная с рассеивателем из молочного стекла, (НП616×60) до 60Вт	Р53-0103	"	13

1	2	3	4	5
2.4	Арматура потолочная с рассеивателем из оргстекла, для люминесцентных ламп, 2×20Вт	ЛПО02-2×20/П-01	шт	22
2.5	То же, 2×40Вт	ЛПО02-2×40/П-01	"	15
2.6	" 4×40Вт	ЛПО02-4×40/П-01	"	17
2.7	Арматура настенная, для люминесцентных ламп, 1×40Вт	ЛПО03-1×40	"	13
2.8	Арматура пыленепроницаемая, 2×40Вт	ПВЛП-2×40	"	2
2.9	Лампа накаливания, цоколь Е27/27, 60Вт	БК220-60-1	"	33
2.10	То же 75Вт	БК220-75	"	4
2.11	" 100Вт	БК220-100-1	"	2
	Лампа люминесцентная белого			
2.12	света, 220В, 20Вт	ЛБ-20-4	"	45
2.13	То же, 40Вт	ЛБ-40-4	"	114
2.14	Стартер для люминесцентных ламп	СС-220	"	143
	3. Кабельные изделия			
	Кабель силовой			
3.1	2×2.5-0.66, ГОСТ 16442-70*	АВВГ	км	0.150
3.2	3×2.5-0.66, ГОСТ 16442-70*	АВВГ	"	0.050
	Провод установочный			
3.3	10-660, ГОСТ 6323-79	АПВ	"	0.042
3.4	2×2.5-380, ГОСТ 6323-79	АППВС	"	1.500
3.5	3×2.5-380, ГОСТ 6323-79	АППВС	"	0.130

Проект соответствует действующим нормам и правилам

Гл. инженер проекта /Серебрякова/

52

8118/5

Привязан:

ТП-503-4-13-82-ЭО

Станция технического обслуживания на 400 грузовых автомобилей

Административно-бытовой корпус

Общие данные /начало/

Стадия	Лист	Листов	
Р	1	3	

Госкомсельхозтехника СССР ГИПРОПРОМСЕЛЬСТРОЙ г. Саратов

ГИП	Серебрякова		26.11.82
Нач. отд.	Елистратова		26.11.82
Гл. инж. отд.	Пайкин		26.11.82
Рук. гр.	Карчевская		26.11.82
Ст. инж.	Роткина		26.11.82
Н. контр.	Есина		26.11.82

Альбом 1

Типовой проект

Инв. № подл. | Подпись и дата | Взам. инв. №

Альбом V

Типовой проект

Продолжение

Уточненная ведомость изделий и материалов, поставляемых подрядчиком

№ п.п.	Наименование и техническая характеристика изделия, материала	Тип марка	Ед. изм.	Потребность по проекту
1	2	3	4	5
	1. Изделия заводов Главэлектромонтажа			
1.1	Коробка ответвительная под-штукатурная	У197	шт	110
1.2	Коробка для встраивания электро-установочных изделий	У196	"	71
1.3	Коробка ответвительная пылеза-щищенная	КОР-73	"	3
	2. Электроустановочные изделия			
2.1	Выключатель, 250В, 6А для скрытой установки, одинарный	индекс 02360	"	26
2.2	То же, сдвоенный	индекс 02380	"	13
2.3	" строенный	индекс 02700	"	5
2.4	Выключатель 250В, 6А в брызгоне-проницаемом исполнении	индекс 02620	"	3
2.5	Розетка штепсельная 250В, 6А за-щищенного исполнения	индекс 03270	"	27
	3. Прокат черных металлов			
3.1	Сталь СТ2	—	т	0.2
	4. Трубы неметаллические			
4.1	Трубл винипластовая по ТУ-05 1791-76 на рабочее давление 6кгс/см² прямая, длиной не менее 3м, условным проходом и толщиной стенки 32×1.9		км/г	0.019 / 0.004

План на отм. 0.000

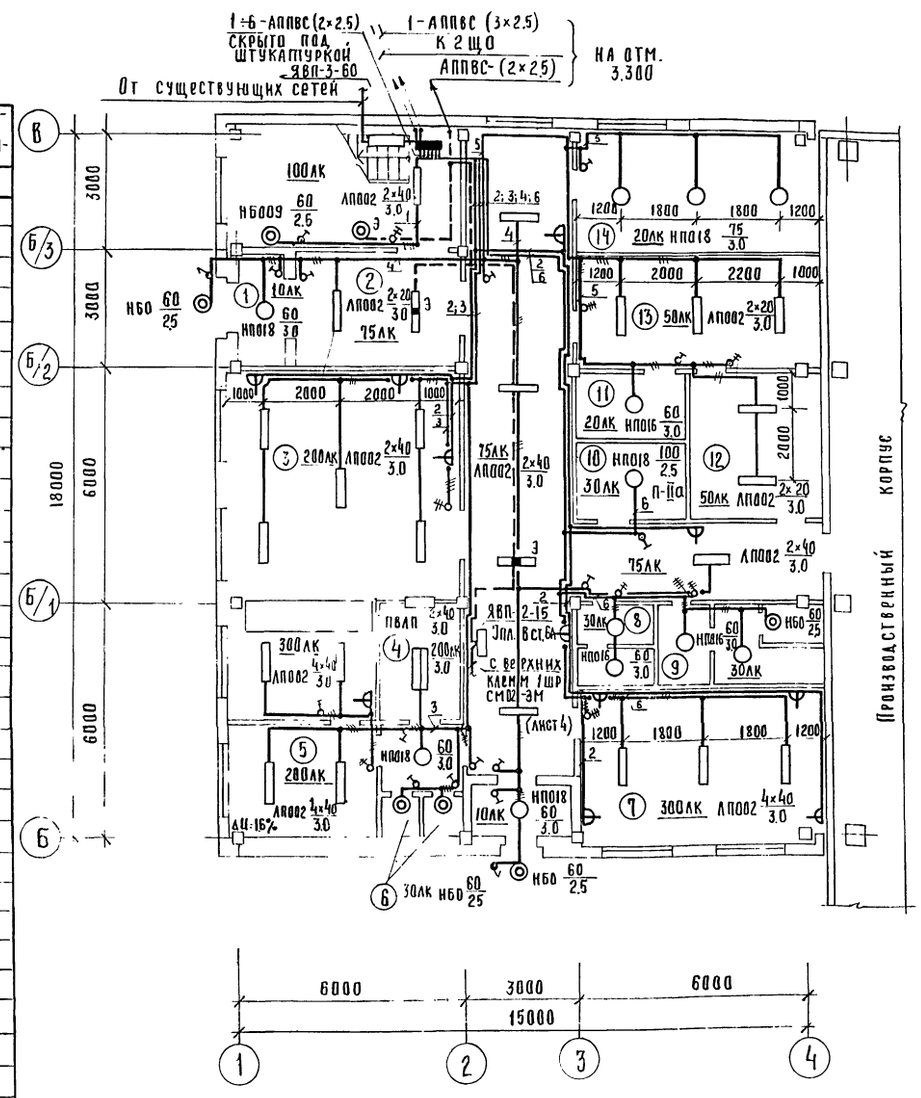

Экспликация помещений

№	Наименование	Категория производства по взры-во-и пожарной опасности
1	Тамбур	нормальная
2	Вестибюль	"
3	Зал с раздаточной	"
4	Помещение мойки	"
5	Подсобное помещение	"
6	Кладовая	"
7	Красный уголок	"
8	Санузел	нормальная
9	Санузел	"
10	Кладовая	П-IIа
11	Душевая	нормальная
12	Гардероб	"
13	Гардероб	"
14	Комната обезвреживания одежды	"

Гл. инж. пр.	Шестернев		26.11.80
ГИП	Серебрякова		26.11.80
Нач. отд.	Елистратова		26.11.80
Гл. инж. отд.	Пайкин		26.11.80
Рук. гр.	Карчевская		26.11.80
Ст. инж.	Роткина		26.11.80
Н. контр.	Ерина		26.11.80

ТП-503-4-13-02-ЭО

Станция технического обслуживания на 400 грузовых автомобилей

Административно бытовой корпус

Стадия	Лист	Листов
Р	2	

Общие данные (окончание) План на отм. 0.000 М 1:100

Госкомсельхозтехника СССР ГИПРОПРОМСЕЛЬСТРОЙ

Привязан

Инв. №

Инв. № подл. | Подпись и дата | Взам. инв. №

Отдел ОВ Цыганков

Отдел ВК Свиренов

8118/5 53

Альбом V

Типовой проект

План на отм 3.300

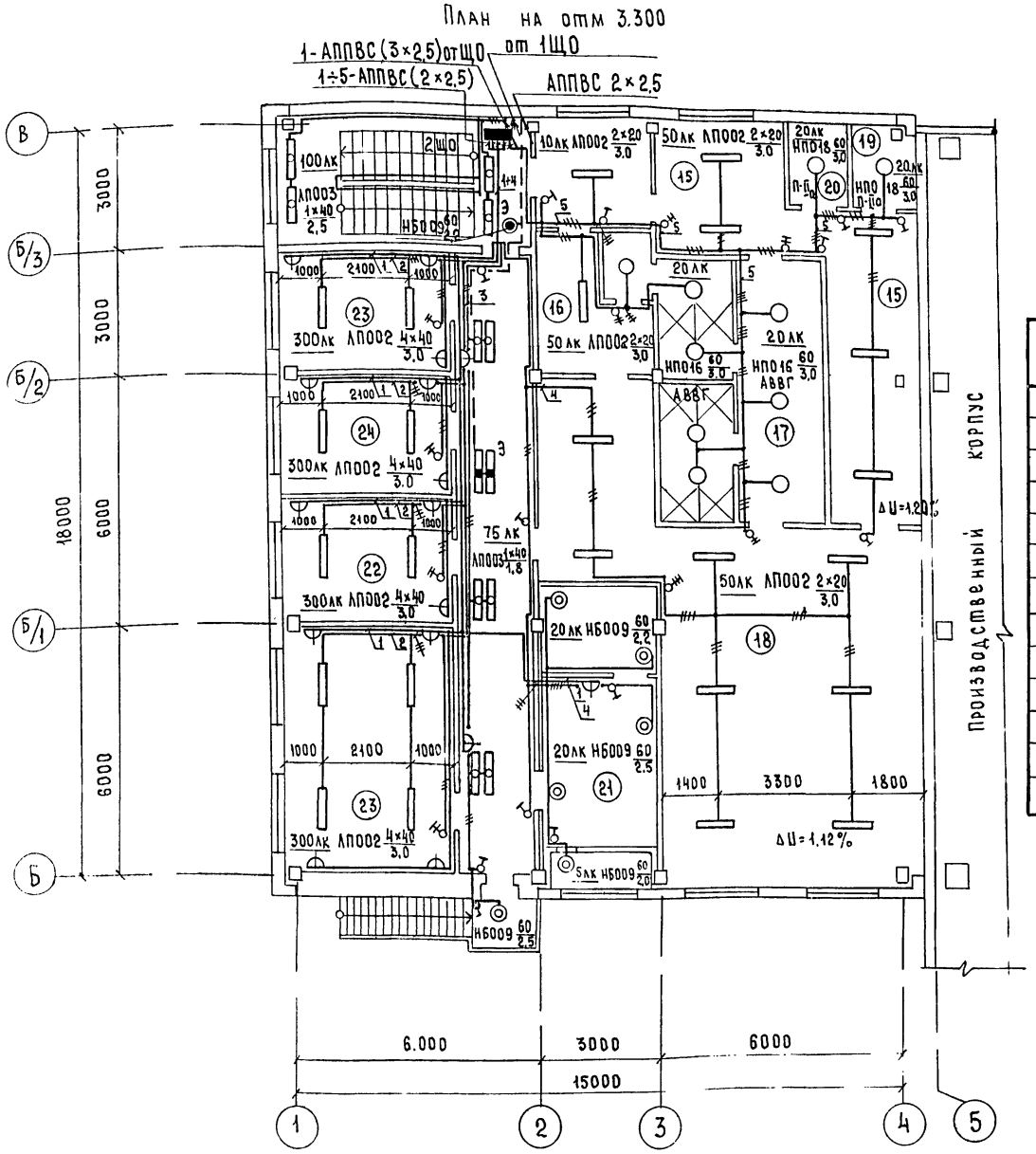

Экспликация помещений

№	Наименование	Категория производства по взрыво-и пожарной опасности
15	Гардероб	нормальная
16	Гардероб	"
17	Душевая с преддушевой	"
18	Гардероб	"
19	Кладовая	П-Iа
20	Кладовая	"
21	Венткамера	нормальная
22	Кабинет начальника станции	"
23	Конторские помещения	"
24	Помещение профсоюзной организации	"

Питающая сеть. Схема принципиальная.

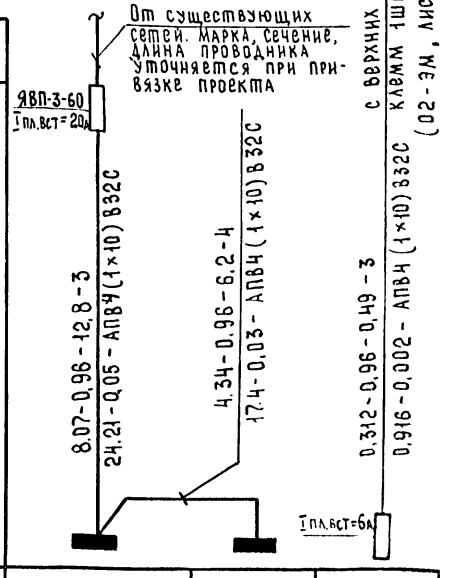

Щиток групповой	№ по плану	1ЩО	2ЩО	—
	Тип	ОЩ-6	ОЩ-6	ЯВП-2-15
	Установленная мощность, кВт	4.64	4.34	0.312
	Потеря напряжения до щитка, %	0.05	0.08	0,002

Таблица пунктов и щитков

Пункт или щиток	Тип	Установленная мощность кВт	№№ автоматов				Расцепитель автомата, А	
			Занятые		Резервные			
			однополюсные	трехполюсные	однополюсные	трехполюсные	Вводного	Линейного
1ЩО	ОЩ-6	4,64	1÷6	—	—	—	—	15
2ЩО	ОЩ-6	4,34	1÷5	—	6	—	—	15

Гл.инж-т	Шестернев		26.11.87
ГИП	Серебрякова		26.11.87
Нач.ОТД	Елистратова		26.11.87
Гл.инж.отд	Ларкин		26.11.87
Рук.гр.	Карчевская		26.11.87
Ст.инж.	Роткина		26.11.87

ТП-503-4-13-02-90

Станция технического обслуживания на 400 грузовых автомобилей

Административно-бытовой корпус

Стадия	Лист	Листов
Р	3	

План на отм 3.300. М 1:100. Таблица пунктов и щитков. Питающая сеть. Схема принципиальная

Госкомсельхозтехника СССР ГИПРОПРОМСЕЛЬСТРОЙ г. Саратов

Привязан

Инв. №

Взам. инв. №

Подпись и дата

Инв. № подл.

54

118/5

Альбом V

Типовой проект

Ведомость рабочих чертежей марки АП

Лист	Наименование	Примечание
1	2	3
1	Общие данные	
	Вентиляционная система П1	
2	Схема функциональная	
3	Схема электрическая принципиальная управления	
4	Схема электрическая принципиальная автоматического управления	
5	Схема внешних проводок	
	Задание заводу-изготовителю	
01-ООСБ	Щит автоматизации ЩА. Общий вид.	
01-ООСХ	Щит автоматизации ЩА. Соединения проводок	
02-ООСБ	Эскиз поста управления ПКУ-15	

Ведомость ссылочных и прилагаемых документов

Обозначение	Наименование	Примечание
	Ссылочные документы	
ТМ4-142-75	Термометр технический ртутный в оправе. Установка на трубопроводе Д>76 или металлической стенке	
ТМ4-143-75	Термометр технический ртутный в оправе. Установка на трубопроводе Д45...57мм	
ТК4-3170-70	Механизмы исполнительные электрические. Установка на полу	
ТК4-3188-70		
РМ4-107-77	Щиты и пульты систем автоматизации технологических процессов. Требования к документации, предъявляемой заводу-изготовителю	

Проект соответствует действующим нормам и правилам.

Главный инженер проекта /Серебрякова/

Ведомость электрооборудования, кабельных изделий, материалов поставляемых заказчиком

№ п/п	Наименование и техническая характеристика изделия, материала	Тип, марка	Ед. изм.	Потребность по проекту
1	2	3	4	5
	1 Приборы и средства автоматизации			
1.1	Термометр технический ГОСТ 2823-73*Е комплектно с оправой ГОСТ 3029-75	П5-2-160-163	шт	2
1.2	Термометр технический ГОСТ 2823-73*Е комплектно с оправой ГОСТ 3029-75	У2-1-240-141	шт	2
1.3	Термометр бытовой	ТБ-2М	шт	1
1.4	Устройство терморегулирующее дилатометрическое электрическое	ТУДЭ-1	шт	1
1.5	То же	ТУДЭ-4	шт	1
1.6	Регулятор температуры электрический трехпозиционный гр.23 0...+40°С	РТ-3-У4	шт	1
1.7	Термометр сопротивления медный, гр23 инерционность 4с, исп. обыкновенное	ТСМ-6097	шт	1
	2. Электроаппаратура в шкафах			
2.1	Переключатель универсальный	УП 5311-С23	шт	3
2.2	Прерыватель ступенчатый импульсный	СИП-01У	шт	1
2.3	Выключатель автоматический $I_р$=6А	АЕ-1031-194	шт	1
2.4	Реле промежуточное универсальное ТУ16.523.295-75 ~ 220В	РПУ-0-961	шт	4
2.5	Пост управления кнопочный ТУ16.526.216-71	ПКЕ-612-2У3	шт	2
2.6	Арматура сигнальная, плафон красный	АС-2	шт	1
2.7	То же, плафон зеленый	АС-2	шт	1
	3. Шкафы			
3.1	Щит автоматизации ОСТ 36.13-76	ЩШМ-1000×600-У4-1930	шт	1
	4. Кабели и провода			
4.1	Кабель 4×1 ГОСТ 1508-78Е	КВВГЭ	м	4
4.2	Провод 6ВВ 1×2.5 ГОСТ 6323-79	АПВ	м	60

Уточненная ведомость изделий и материалов, поставляемых подрядчиком и электромонтажной организацией

№ п/п	Наименование и техническая характеристика изделия, материала	Тип, марка	Ед. изм.	Потребность по проекту
	1. Материалы			
1.1	Металлорукав	РЗ-Ц-Х22	м	8

Общие указания

Проектом предусмотрена автоматизация приточной системы П1. Аппаратура управления размещена на щите Щ установленном в помещении приточной камеры. Управление приточной системой возможно со щита ЩА или с кнопочного поста Кн из обслуживаемого помещения Ключом со щита ЩА осуществляется выбор режима (местный, дистанционный). Сначала включается тридцатиминутный обогрев клапана наружного воздуха. Через тридцать минут включаются вентилятор и система автоматического управления. В летнее время включение системы осуществляется без предварительного прогрева клапана наружного воздуха. В местном режиме возможно опробование всех механизмов системы.

55

8118/5

Привязан:

Инв. №

Гл. инж. инст.	Шестернев		26.11.80
ГИП	Серебрякова		26.11.80
Нач. отд.	Елистратова		26.11.80
Гл. инж.	Пайкин		26.11.80
Гл. спец.	Никитин		26.11.80
Рук. гр.	Хомяков		26.11.80
Ст. инж.	Давыдов		26.11.80

ТП-503-4-13-02-АП

Станция технического обслуживания на 400 грузовых автомобилей

Административно-бытовой корпус

Стадия	Лист	Листов
Р	1	20

Общие данные

Госкомсельхозтехника СССР Гипросельхозспецстрой

Инв. № подл. | Подпись и дата | Взам. инв. №

Альбом V

Типовой проект

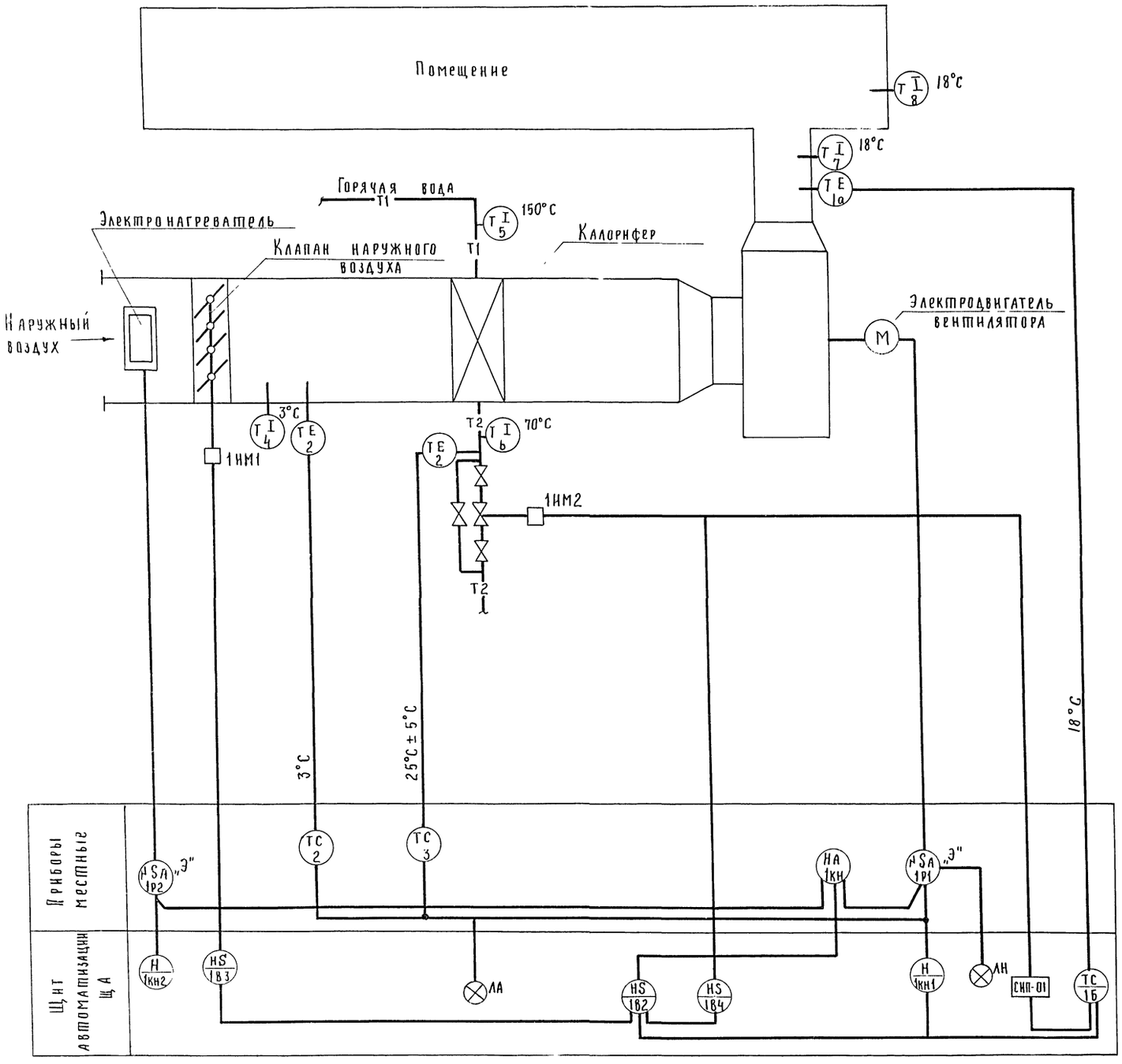

Пускатели с индексом „Э" учтены комплектом 02-ЭМ.

56

8118/5

ГИП	Серебрякова		23.11.88
Нач.отд.	Елистратова		23.11.88
Гл.инж.отд	Лайкин		23.11.88
Гл.спец.	Никитин		23.11.88
Рук.гр.	Хомяков		23.11.88
Ст.инж.	Давыдов		23.11.88
Н.контр.	Есина		23.11.88

ТП-503-4-13-02-АП

Станция технического обслуживания на 400 грузовых автомобилей

Административно-бытовой корпус

Стадия	Лист	Листов
Р	2	

Вентиляционная система П1. Схема функциональная

Госкомсельхозтехника СССР ГИПРОПРОМСЕЛЬСТРОЙ г. Саратов

Привязан:

Инв. №

Подп. и дата | Взам. инв. №

Альбом V

Типовой проект

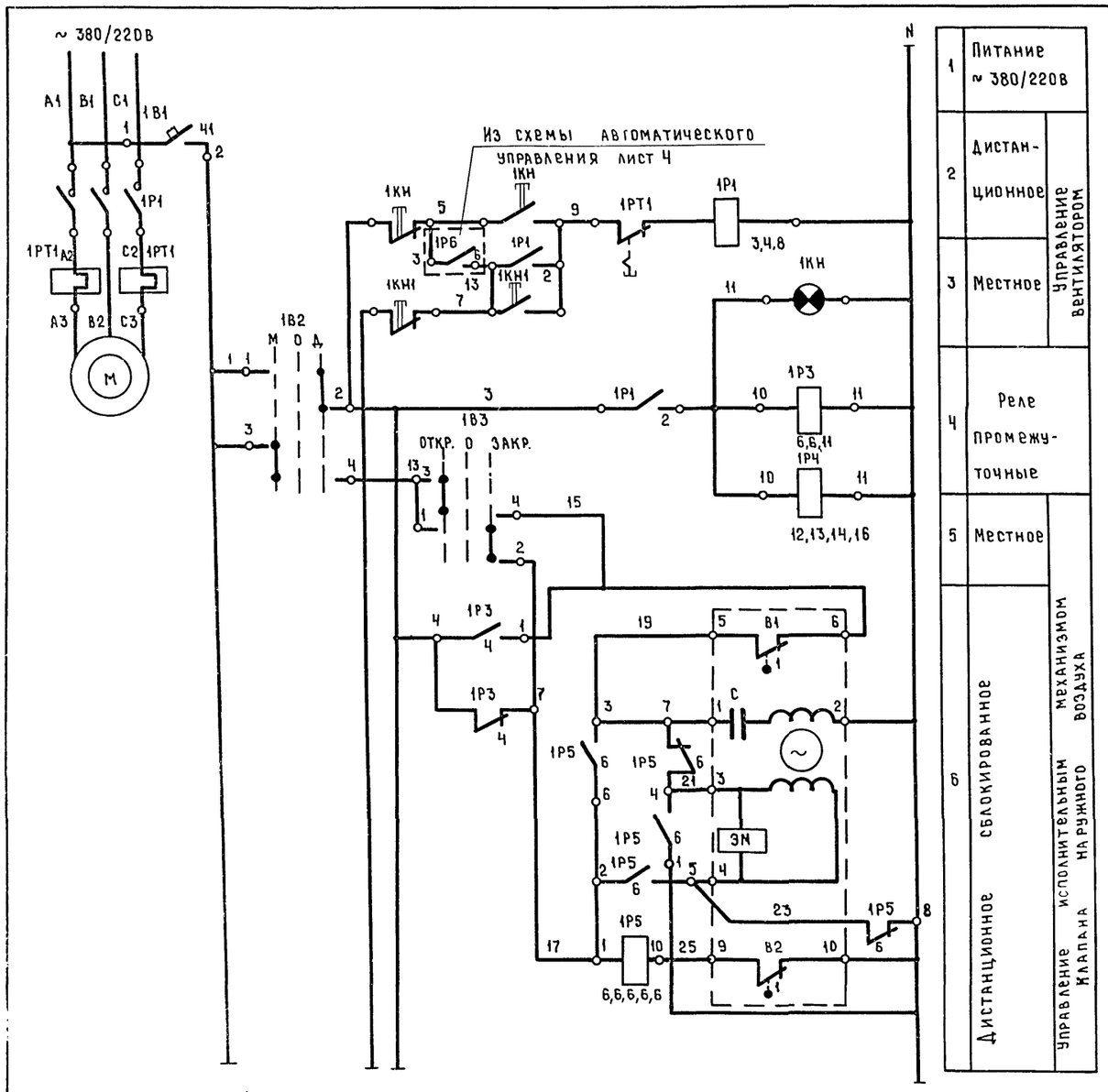

В схему автоматического управления

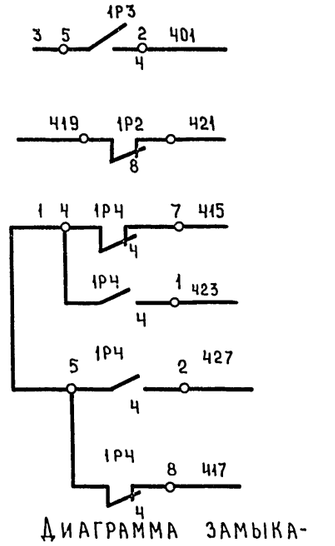

Диаграмма замыкания контактов исполнительного механизма 1ИМ1

М30-4/100			
Обозначение кулачковых выключателей	№№ контактов	Положение клапана наружного воздуха: открыт	закрыт
В1	1	■	*
	5-6		
В2	1	■	*
	9-10	■	

*-не используется

Перечень элементов

Поз. обозн.	Наименование	Кол.	Примечание
	Аппаратура на ЩА		
1В1	Выключатель автоматический АЕ 1031-1У4 Iн.р = 6А	1	
1Р3, 1Р4, 1Р5	Реле промежуточное универсальное РПУ-0-961 ~ 220В, 3П	3	
1В2, 1В3	Переключатель универсальный УП5311-С23 с револьверной рукояткой	2	
1КН1, 1КН2	Пост управления кнопочный ПКЕ-612-2У3	2	
	Аппаратура по месту		
1ИМ1	Механизм исполнительный МЭО-4/100	1	Учтено черт. 02-ОВ
1КН	Пост управления кнопочный ПКУ-15-19.231-5442	1	Учтено черт. 02-ЭМ
1Р1, 1Р2	Пускатель магнитный	2	Учтено черт. 02-ЭМ

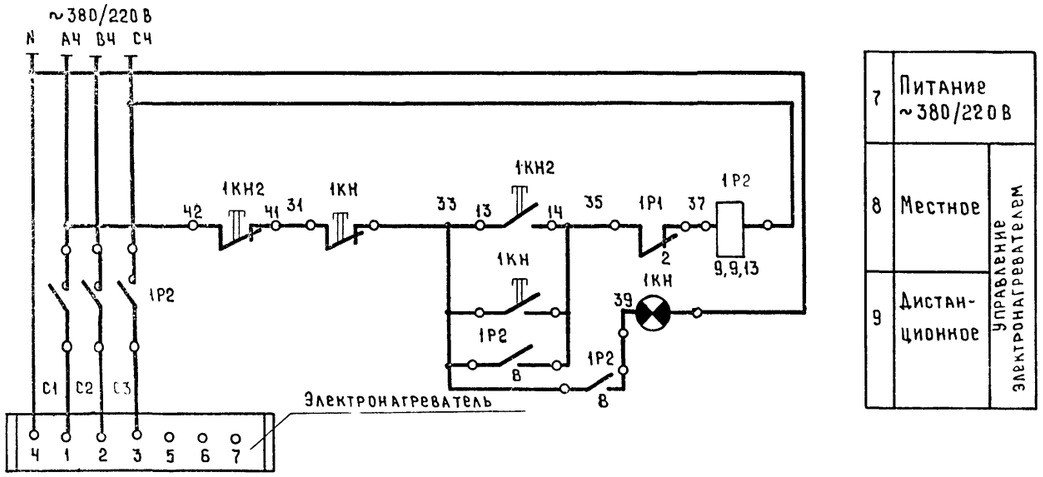

Диаграмма замыкания контактов ключа управления 1В2 (1В3)

УП 5311-С23				
№ секции	№ контакта	Местн. (откр.)	откл.	Дист. (закр.)
I—I	1-2			X
II—II	3-4	X		

ГИП	Серебрякова			ТП-503-4-13 - 02-АП
Нач. отд	Елистратова			
Гл. инж. отд	Пайкин			
Гл. спец.	Никитин			Станция технического обслуживания на 400 грузовых автомобилей
Рук. гр	Хомяков			
Ст. инж	Давыдов			Административно-бытовой корпус — Стадия: Р; Лист: 3; Листов:
				Вентиляционная система П1. Схема электрическая принципиальная — Госкомсельхозтехника СССР, ГИПРОПРОМСЕЛЬСТРОЙ

Привязан

Инв. № подл. | Подпись и дата | Взам. инв. №

57

8118/5

Альбом V

Типовой проект

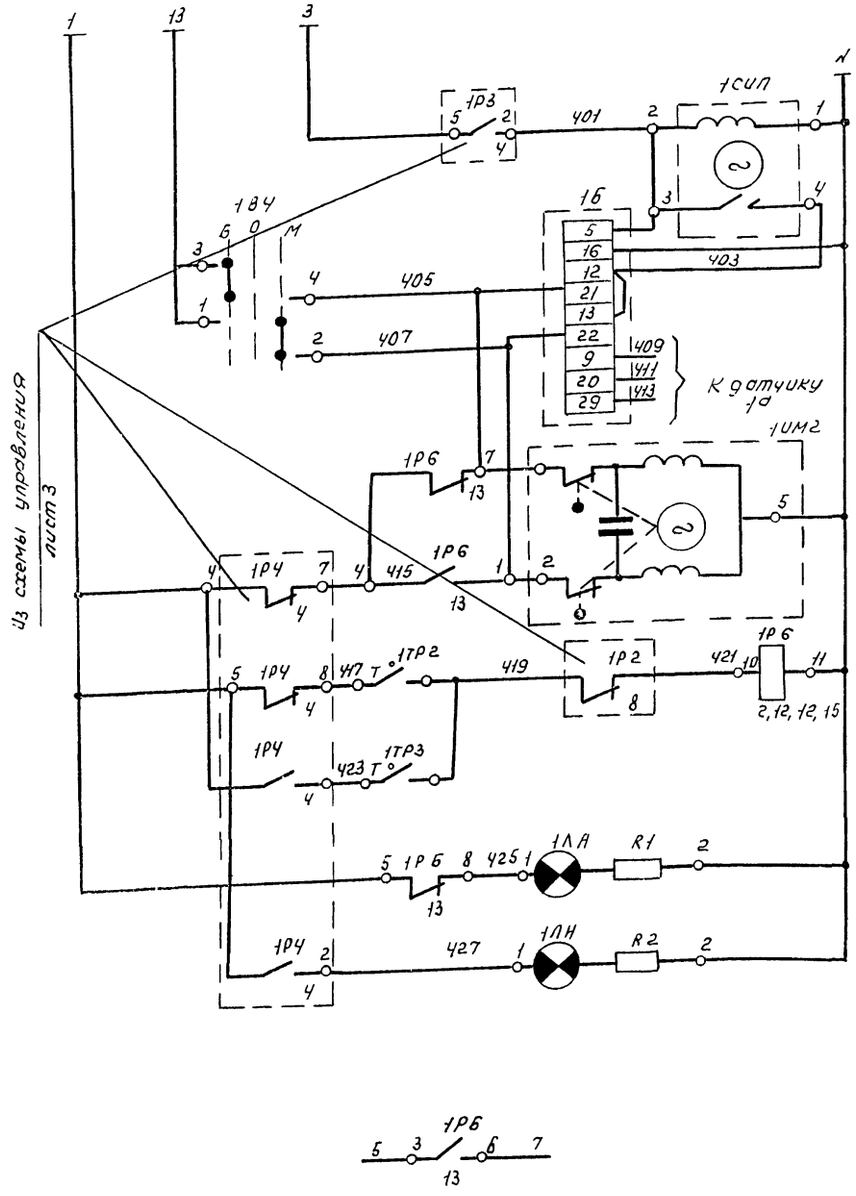

10	Питание ~220В	
11	местное	Управление исполнительным механизмом клапана на теплоносителе
12	Автоматическое	
13	Регулятор температуры воздуха перед калорифером	Защита калорифера от замерзания
14	Регулятор температуры теплоносителя	
15	Аварийный режим	Сигнализация
16	Нормальная работа	
17	В схему управления	

Из схемы управления лист 3

Диаграмма замыкания контактов ключа управления 1В4

УП53Н-С23

N секции	N контакта	больше	откл	меньше
I	1-2			X
II	3-4	X		

Диаграмма замыкания контактов регулятора температуры 1б

РТ-3-У4

Обозначение цепи	Температура воздуха +0°С ниже заданной	выше заданной +40°С
12-21	■	
13-22		■

Диаграмма замыкания контактов регулятора температуры 1ТР2

ТУДЭ-1-2

Обозначение контакта	Температура наружного воздуха -30°С +3°С +40°С
1	■

Диаграмма замыкания контактов регулятора температуры 1ТР3

ТУДЭ-4

Обозначение контакта	Температура обратного теплоносителя 0°С +25°С +250°С
1	■

Перечень элементов

Поз. обозн.	Наименование	Кол.	Примечание
	Аппаратура на ЩА		
1СИЛ	Прерыватель ступенчатый импульсный СИЛ-01У ~ 220В	1	
1В4	Переключатель универсальный УП53Н-С23 надпись N48	1	
1РБ	Реле промежуточное универсальное РПУ-0-9Б4 ~ 220В, 3П	1	
1Б	Регулятор температуры РТ-3-У4 гр 23 ~ 220В +0°С ... +40°С	1	
1ЛА	Арматура сигнальная АС-2 с красным плафоном	1	
1ЛН	Арматура сигнальная АС-2 с зеленым плафоном	1	
	Лампа к арматуре АС-2 СЦ-21 ~ 110В 8Вт, цоколь РУ	2	
R1, R2	Резистор ПЭ-25 2кОм, 25Вт	2	
	Аппаратура по месту		
1ТР2	Устройство терморегулирующее дилатометрическое ТУДЭ-1-2 -30°С... +40°С	1	
1ТР3	То же, ТУДЭ-4 0° ... +250°С	1	
1ИМ2	Механизм исполнительный ПР-1М ~ 220В	1	Учтен черт. 02-08
1а	Термометр сопротивления медный ТСМ-6097 гр.23, монтажная длина 80мм.	1	

8118/5

ГИП	Серебряков			ТП-503-4-13- 02-АП
Нач. отд.	Елисратова			Станция технического обслуживания на 400 грузовых автомобилей.
Гл. инж. отд	Лойкин			Административно-бытовой корпус
Гл. спец.	Никитин			Стадия: Р; Лист: 4; Листов:
Рук. гр.	Хомяков			Вентиляционная система П1. Схема электрическая принципиальная автоматического управления
Ст. инж.	Давыдов			Госкомсельхозтехника СССР Ипропромсельстрой

Привязан

Инв. №

Подпись и дата | Взам. инв. №

Альбом V

Типовой проект

Наименование параметра и место отбора импульса	Температура приточного воздуха	Температура наружного воздуха	Температура теплоносителя	Клапан на теплоносителе после калорифера	Клапан наружного воздуха	Температура наружного воздуха	Температура теплоносителе		Температура приточного воздуха	Температура воздуха в помещении	Пост дистанционного управления приточной системой
							до калорифера	после калорифера			
Обозначение монтажного чертежа	ТМ4-161-75	—	—	ТК4-3170-70 ТК4-3188-70	ТК4-3170-70... ТК4-3188-70	ТМ4-142-75	ТМ4-143-75	ТМ4-143-75	ТМ4-142-75	—	—
Позиция	1	2	3	1УМ2	1УМ1	4	5	6	7	8	1КН

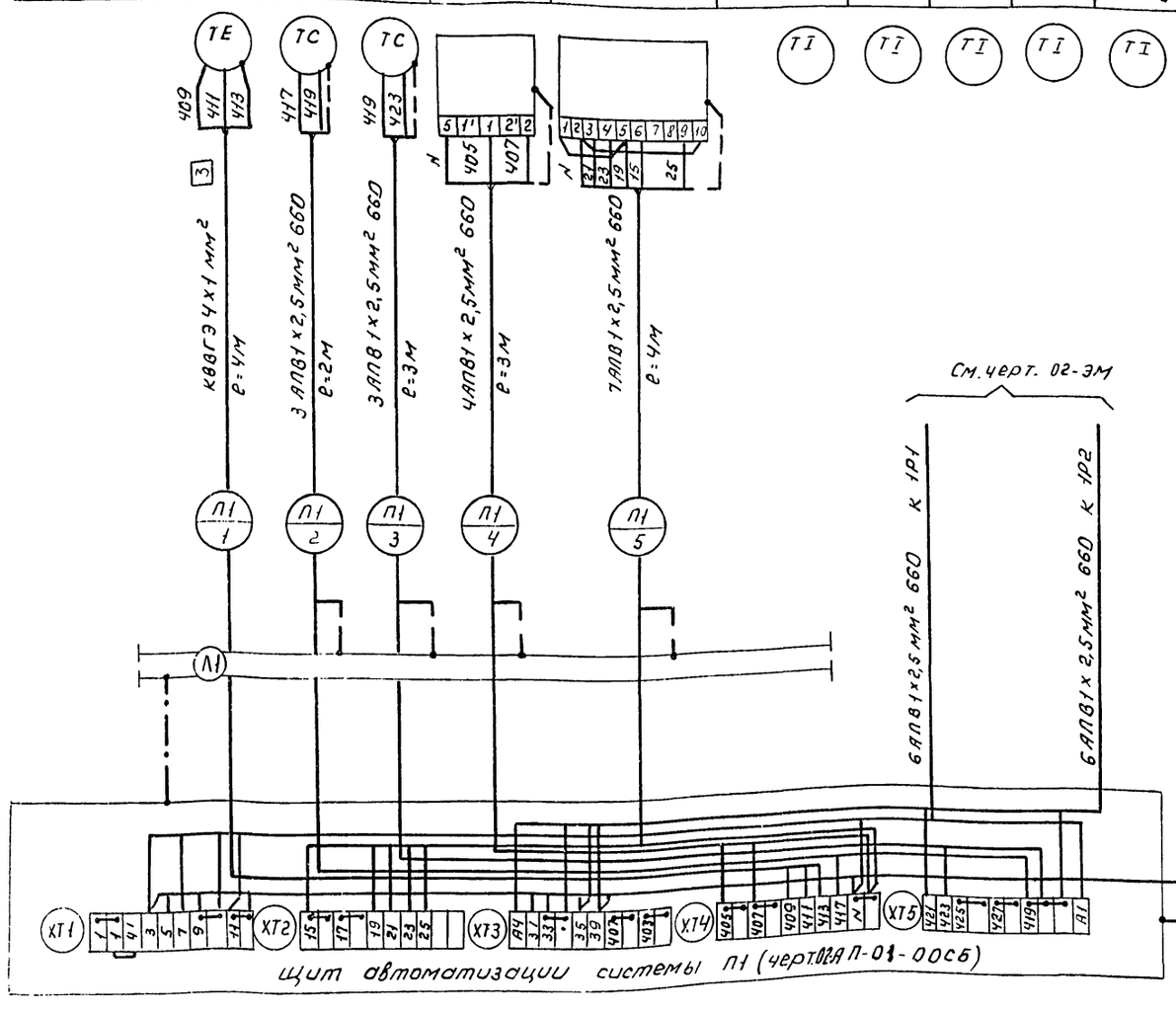

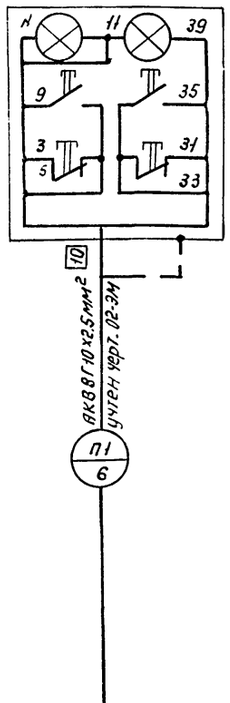

поз. обозн.	Наименование	Кол.	Примечание
1	Металлорукав РЗ-Ц-Х22 ОТУ 22-118-66	8м	
2	Кабель контрольный КВВГЭ 4х1мм² ГОСТ 1508-78Е	4м	
3	Кабель контрольный АКВВГ 10х2,5мм² ГОСТ 1508-78Е	—	Учтен черт. 02-ЭМ
4	Провод установочный АПВ 1х2,5 мм² 660 ГОСТ 6323-79	60м	

Обозначение	Наименование
	Зануляющий проводник электроустановки, присоединяемый к контуру зануления объекта
	Жила кабеля или провода используемая для зануления электроустановки.

1. Позиции приборов и электроаппаратуры указаны по функциональной схеме
2. Проводку пучков проводов от лотка Л1 к средствам автоматизации выполнить в металлорукаве

ГИП	Середняков		25.11.86
Нач. отд.	Елисеготова		25.11.86
Гл. инж. отд.	Лойкин		25.11.86
Гл. спец.	Никитин		24.11.86
Рук. гр	Хомяков		24.11.86
Ст. инж.	Давыдов		24.11.86

Привязан

ТП-503-4-13 - 02 - АП

Станция технического обслуживания на 400 грузовых автомобилей

Административно-бытовой корпус

Стадия	Лист	Листов
Р	5	

Вентиляционная система П1

Схема внешних проводок

Госкомсельхозтехника СССР ГИПРОПРОМСЕЛЬСТРОЙ

Инв. № подл. | Подп. и дата | Взам. инв. №

Поз	Обозначение	Наименование	Кол	Примеч.
		Детали		
1		Рейка	2	
2		Рейка	3	
3		Рейка	1	
4		Плата	1	
		Стандартные изделия		
5		Шкаф щита		
		ЩШМ-1000×600-I-УЧ-IP30		
		ОСТ 36.13-76	1	
		Прочие изделия		
6	1Б	Регулятор температуры трех-		
		позиционный РТ-3-УЧ гр.23		
		0...40°С ТУ25 02(342.574.096)-75Е	1	
7	1В2, 1В3, 1В4	Переключатель универсальный		
		УП 5311-С23; СТУ-38-594-64	3	
8	1Кн1, 1Кн2	Пост управления кнопочный		
		ПКЕ-612-2У3 ТУ16-526.216-71	2	

8118/5

Изм.	Лист	№ докум.	Подпись	Дата
Разраб.		Давыдов		25.11.80
Проверил		Никитин		25.11.80
Нач. отд.		Елистратова		26.11.80
ГИП		Серебрякова		26.11.80
Контр.		Есина		26.11.80

ТП-503-4-13 02-АП-01-ООСБ

Задание заводу-изготовителю. Щит автоматизации ЩА.

Общий вид

Лит.	Масса	Масштаб
Р	—	—
Лист 1	Листов 5	

Госагропромсельхозтехника СССР
ГИПРОПРОМСЕЛЬСТРОЙ
г. Саратов

Копировал: Тарасова Формат А4

Альбом V

Типовой проект

Поз.	Обозначение	Наименование	Кол.	Примеч.
		Арматура типа АС-2;		
9	1ЛН	плафон зеленый	1	
10	1ЛА	плафон красный	1	
11	1Р3, 1Р4, 1Р5, 1Р6	Реле РПУ-0-961 УЧ; ~220В		
		ТУ 16.523.295-75	4	
12	1СИП	Прерыватель ступенчатый		
		импульсный ~220В СИП-01У		
		ТУ 50-13-71	1	
13	1В1	Выключатель автоматический		
		АЕ 1031-1У4		
		ТУ 16.522.021-72	1	
14		Блок зажимов 6310		
		ТУ 36.1750-74	5	
15		Упор ТУ 36.1751-74	2	
16		Рамка 66×26		
		ТУ36 1130-74	8	
		Материалы		
17		Провод 660В ГОСТ 6323-79		
		ПВ 1×1.0	60м	
18		Провод 660В ТУ16.505 434-73		
		ПМВГ 1×0.75	40м	

Взам. инв. № | Подпись и дата | Инв. № подл.

8118/5

Изм	Лист	№ докум.	Подпись	Дата

ТП-503-4-13 02-АП-01-ООСБ Лист 2

Копировал Тарасова Формат А4

ШЩ 02-АП-01-ООСБ

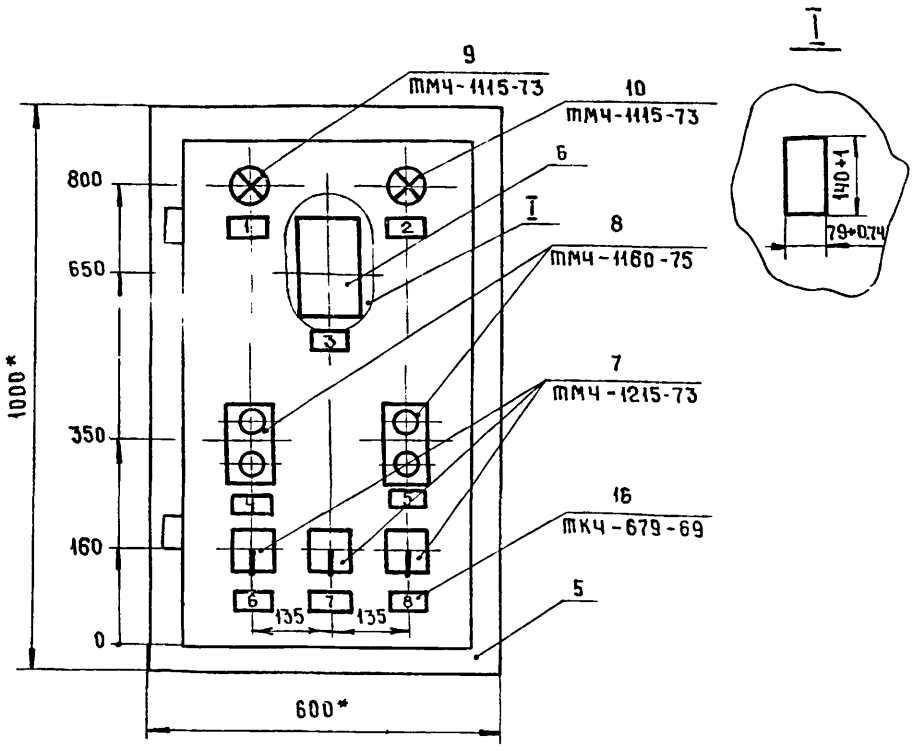

1* - Размеры для справок

2 Покрытие - вариант 2 ОСТ 36.13-76

3 Таблица соединений выполнена на основании схем: листы 3,4

4 По данному чертежу изготовить 1 щит

8118/5

Изм	Лист	№ докум	Подпись	Дата

ТП-503-4-13 - 02-АП-01-ООСБ Лист 3

Формат А4

Альбом V

Типовой проект

Таблица 1

Надписи на табло и в рамках

№ надписи	Надпись	Кол.
	Рамка 66×26	
1	Нормальная работа	1
2	Замораживание	
	калорифера	1
3	Температура после	
	вентилятора	1
4	Приточный вентилятор	
	Пуск-стоп	1
5	Электронагреватель	
	Вкл.-откл.	1
6	Выбор режима	
	Мест.-О-Дист.	1
7	Клапан наружного	
	воздуха	1
8	Клапан на теплоносителе	1

Продолжение табл. 1

№ надписи	Надпись	Кол.

Взам. инв. № | Подпись и дата | Инв. № дубл. | Подпись и дата | Инв. № подл.

60

8118/5

Изм	Лист	№ докум	Подпись	Дата

ТП-503-4-13 02-АП-01-ООСБ Лист 5

Копировал Тарасова Формат А4

ТП 02-АП-01-00СБ

Вид на внутренние плоскости (развернуто)

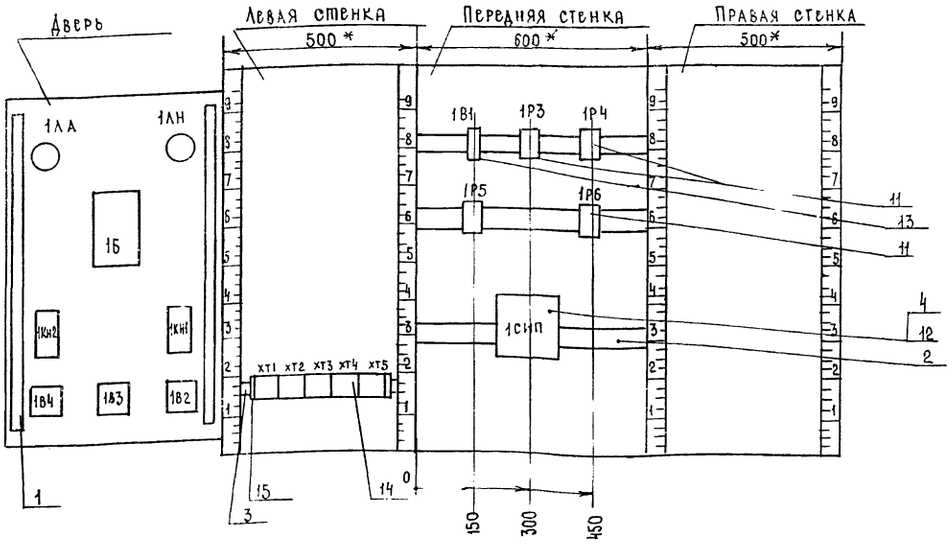

8118/5

Изм	Лист	№ докум.	Подпись	Дата	ТП-503-4-13- 02- АП-01- 00СБ	Лист 4

Копировал: Несмеянова, Несм. Формат 12г

Таблица 2

Соединения проводок

Проводник	Откуда идет	Куда поступает	Данные провода	Примечание
	Передняя стенка			
N	1Р3/11	1Р4/11		
N	1Р4/11	1Р6/11		
N	1Р6/11	1Р5/1		
N	1Р5/1	1Р5/8		П
N	1Р5/8	1СИП/1		
1	1Р4/5	1Р6/5		
3	1Р3/4	1Р3/5		П
11	1Р3/10	1Р4/10	ПВ1×1,0	
1	1Р4/5	1Р4/4		П
17	1Р3/7	1Р5/11		
17	1Р5/11	1Р5/6		П
17	1Р5/6	1Р5/2		П
19	1Р5/3	1Р5/7		П
401	1Р3/2	1СИП/2		
401	1СИП/2	1СИП/3		П
415	1Р6/4	1Р4/7		
Земля	Рейки для установки аппаратов /⏚	Стойка /⏚		

8118/5

Изм	Лист	№ докум.	Подпись	Дата	ТП-503-4-13- 02- АП-01-00СХ
Разраб.		Давыдов			Задание заводу-изготовителю. Щит автоматизации ЩА
Проверил		Никитин			Соединения проводок
Нач. отд.		Елистратов			
Гип		Серебрякова			

Лит	Лист	Листов
Р	1	9

Госкомсельхозтехника СССР ГИПРОПРОМСЕЛЬСТРОЙ

Альбом V

Типовой проект

Продолжение табл. 2

Проводник	Откуда идет	Куда поступает	Данные провода	Примечание
	Левая стенка			
1	ХТ1/1	1В2/1		
1	ХТ1/1	ХТ1/2		П
41	ХТ1/3	1В1/2		
3	ХТ1/4	1Р3/4		
5	ХТ1/5	1Р6/3		
7	ХТ1/6	1Р6/6		
7	ХТ1/6	ХТ1/7		П
11	ХТ1/9	1Р3/10	ПВ1×1,0	
15	ХТ2/1	1Р3/1		
15	ХТ2/1	ХТ2/2		П
17	ХТ2/3	1Р3/7		
17	ХТ2/3	ХТ2/4		П
19	ХТ2/5	1Р5/3		
21	ХТ2/6	1Р5/4		
23	ХТ2/7	1Р5/5		
25	ХТ2/8	1Р5/10		

Подпись и дата | Инв. № дубл. | Взам. инв. № | Подпись и дата | Инв. № подл.

8118/5

ТП-503-4-13-02- АП-01-00СХ Лист

Альбом V

Типовой проект

Продолжение табл. 2

Проводник	Откуда идет	Куда поступает	Данные провода	Примечание
33	ХТ3/3	ХТ3/4		П
35	ХТ3/5	ХТ3/6		П
401	ХТ3/7	1РЗ/2		
401	ХТ3/7	ХТ3/8		П
403	ХТ3/9	1СИП/4		
403	ХТ3/9	ХТ3/10		П
			ПВ1×1,0	
405	ХТ4/1	1РБ/7		
405	ХТ4/1	ХТ4/2		П
407	ХТ4/3	1РБ/1		
407	ХТ4/3	ХТ4/4		П
417	ХТ4/8	1РЧ/8		
N	ХТ4/9	1РЗ/11		
N	ХТ4/9	ХТ4/10		П

8118/5

ТП-503-4-13 - 02-АП-01-ООСХ Лист 3

Изм. Лист № докум. Подп. Дата

Копировал: Гришина Формат А1

Альбом V

Типовой проект

Продолжение табл. 2

Проводник	Откуда идет	Куда поступает	Данные провода	Примечание
421	ХТ5/1	1РБ/10		
423	ХТ5/2	1РЧ/1		
425	ХТ5/3	1РБ/8		
425	ХТ5/3	ХТ5/4		П
427	ХТ5/5	1РЧ/2	ПВ1×1,0	
427	ХТ5/5	ХТ5/6		П
419	ХТ5/7	ХТ5/8		
419	ХТ5/8	ХТ5/9		П
А1	ХТ5/10	1В1/1		
3	ХТ1/4	1В2/2		
7	ХТ1/7	1КН1/31	ПМВГ1×0,75	
9	ХТ1/8	1КН1/24		

8118/5

ТП-503-4-13 - 02-АП-01-ООСХ Лист 4

Изм. Лист № докум. Подп. Дата

Копировал: Гришина Формат А1

Альбом V

Типовой проект

Продолжение табл. 2

Проводник	Откуда идет	Куда поступает	Данные провода	Примечание
15	ХТ2/2	1В3/4		
11	ХТ2/4	1В3/2		
А4	ХТ3/1	1КН2/32		
31	ХТ3/2	1КН2/31		
33	ХТ3/3	1КН2/23		
35	ХТ3/5	1КН2/24		
401	ХТ3/8	1Б/5		
403	ХТ3/10	1Б/12		
			ПМВГ1×0,75	
405	ХТ4/1	ХТ4/2		П
405	ХТ4/2	1В4/4		
407	ХТ4/4	1В4/2		
409	ХТ4/5	1Б/9		
411	ХТ4/6	1Б/20		
413	ХТ4/7	1Б/29		
N	ХТ4/10	1Б/16		
425	ХТ5/4	1ЛЯ/1		
427	ХТ5/6	1ЛН/1		
Земля	Рейка для установки аппаратов / ⏚	Стойка / ⏚		

8118/5

ТП-503-4-13 - 02-АП-01-ООСХ Лист 5

Изм. Лист № докум. Подп. Дата

Копировал: Гришина Формат А1

Альбом V

Типовой проект

Продолжение табл. 2

Проводник	Откуда идет	Куда поступает	Данные провода	Примечание
	Дверь			
13	1КН1/32	1В2/4		
13	1В2/4	1В3/1		
13	1В3/3	1В4/1		
405	1В4/4	1Б/21		
407	1В4/2	1Б/22		
N	1Б/16	1ЛЯ/2	ПВ1×1,0	
N	1ЛЯ/2	1ЛН/2		
7	1КН1/31	1КН1/23		
13	1В3/1	1В3/3		П
13	1В4/1	1В4/3		П
1	1В2/1	1В2/3		П

8118/5

62

ТП-503-4-13 - 02-АП-01-ООСХ Лист 5

Изм. Лист № докум. Подп. Дата

Копировал: Гришина Формат А1

Таблица 3
Подключения проводок

проводник	вывод	вид контакта	вывод	проводник
	Дверь			
		1ЛА		
425	1		2	N*
		1ЛН		
427	1		2	N
		1Б		
401	5		16	N*
403	12П		21	405
403	13П		22	407
409	9			
411	20			
413	29			
		1КН2		
А4	42	Р	41	31
33	14	З	13	35
		1КН1		
13*	42	Р	41	7
7	14П	З	13	9

Продолжение табл. 3

проводник	вывод	вид контакта	вывод	проводник
		1В4		
13*	1П		2	407*
13	3П		4	405*
		1В3		
13*	1П		2	17
13	3П		4	15
		1В2		
1*	1П		2	3
1	3П		4	13*

8118/5

Изм	Лист	№ докум.	Подп.	Дата	ТП-503-4-13- 02-АП-01-ООСХ	Лист 7

Копировал: Гришина

Формат 11

Альбом V

Типовой проект

Продолжение табл. 3

проводник	вывод	вид контакта	вывод	проводник
	Левая стенка			
		ХТ1		
1	1п			
1	2п			
41	3			
3	4			
5	5			
7*	6П			
7*	7П			
9	8			
11*	9П			
11*	10П			
		ХТ2		
15*	1П			
15*	2П			
17*	3П			
17*	4П			
19	5			
21	6			
23	7			
25	8			
		ХТ3		
А4	1			
31	2			
33*	3П			
33	4П			

Продолжение табл. 3

проводник	вывод	вид контакта	вывод	проводник
35*	5			
39	6			
401*	7П			
401*	8П			
403*	9П			
403*	10П			
		ХТ4		
405*	1П			
405*	2П			
407*	3П			
407*	4П			
409	5			
411	6			
413	7			
417	8			
N*	9П			
N*	10П			
		ХТ5		
421	1			
423	2			
425*	3П			
425*	4П			
427*	5П			
427*	6П			
419	7П			
419*	8П			
419	9П			
А1	10			

8118/5

Изм	Лист	№ докум.	Подп	Дата	ТП-503-4-13- 02-АП-01-ООСХ	Лист 8

Копировал: Гришина Формат 11

Продолжение табл. 3

проводник	вывод	вид контакта	вывод	проводник
	Передняя стенка			
		1В1		
А1	Л1		С1	41
		1Р3		
15	1	З		
17*	7	Р	4П	3*
401*	2	З	5П	3
11	10	К	11	N*
		1Р4		
423	1	З		
415	7	Р	4П	1*
427	2	З		
417	8	Р	5П	1*
11	10	К	11	N*
		1Р5		
N	1П	З		
21	4	Р	7П	19
17*	2П	З		
23	5	Р	8П	N
19	3П	З	6П	17

Продолжение табл. 3

проводник	вывод	вид контакта	вывод	проводник
17*	11П	К	10	25
		1Р6		
407	1	З		
405*	7	Р	4	415*
425	8	Р	5	1*
5	3	З	6	7
421	10	К	11	N*
		1СИП		
401	3П	З	4	403
401*	2П	К	1	N*

8118/5

ТП-503-4-13 - 02-АП-01-ООСХ

Лист

Альбом V

Типовой проект

02-АП-02-ООСБ

Пост управления ПКУ 15-19.231-54УГ

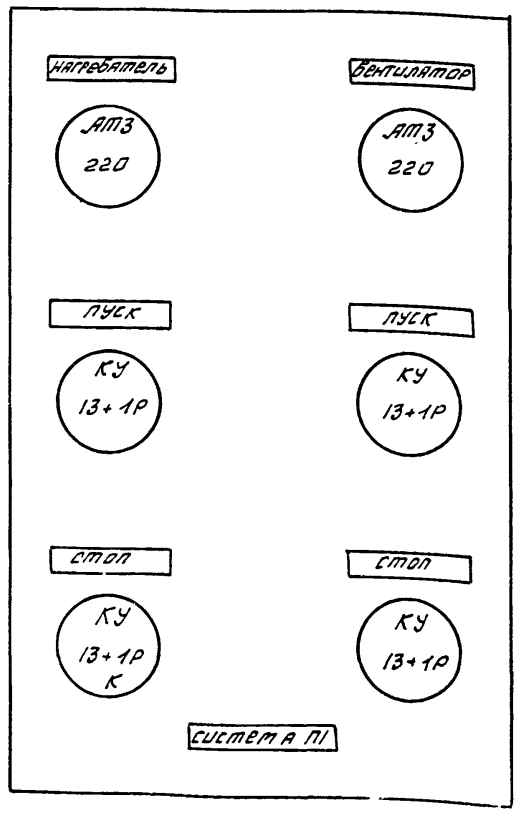

По данному эскизу изготовить 1 пост управления

63

8118/5

ТП-503-4-13 - 02-АП-02-ООСБ

Изм	Лист	№ докум.	Подпись	Дата
Разраб.		Хомяков		
Гл.спец.		Никитин		
Гл.инж.отд.		Пайкин		
Нач.отд.		Елистратова		

Задание заводу-изготовителю. Эскиз поста управления ПКУ-15

Лит.	Масса	Масштаб
Р	—	—

Лист | Листов 1

Госкомсельхозтехника СССР

Ведомость чертежей основного комплекта

Лист	Наименование	Примечание
1	Общие данные.	
2	Планы на отм. 0.000 и 3.300. Скелетная схема сетей связи и сигнализации.	

Условные обозначения.

Ⓒ Часы электрические вторичные односторонние.

Спецификация устройств связи и сигнализации.

№№ п.п.	Наименование и технические данные	Ед. изм	Кол.	Примечание
1	2	3	4	5
1	Телефонизация			
1.1	Аппарат телефонный настольный системы АТС ТАН-70	шт	5	
1.2	Кабель ТПВ 30х2х0,4, ГОСТ 2498-77	км	0,010	
1.3	То же, ТПВ 20х2х0,4	"	0,030	
1.4	" , ТПВ 10х2х0,4	"	0,020	
1.5	Провод ТРВ 1х2х0,5, ГОСТ 20575-75	"	0,100	
1.6	Коробка КРТП-10, ГОСТ 8525-78	шт	1	
1.7	Муфта 2РП-15=11/15+10/13 ТУ16538.149-12	"	1	
1.8	Труба винипластовая 6-25 ТУ6-05-15-77	м/кг	3/0,90	
2	Электрофикация			
2.1	Часы электрические вторичные ВЧС1-М2 ПВ24Р 200-326 К	шт	5	
2.2	Провод ПТВЖ 2х0,6 ГОСТ 10254-75	км	0,050	
2.3	Коробка УК-2П ГОСТ 10040-75	шт	5	
3	Радиофикация			
3.1	Усилитель У-100У4.2	шт	1	
3.2	Громкоговоритель 0,15ГА-Ш	"	6	
3.3	Провод ПТВЖ 2х1,2, ГОСТ 10254-75	км	0,080	
3.4	То же, ПТВЖ 2х0,6	"	0,040	
3.5	Коробка УК-2П ГОСТ 10040-75	шт	6	
3.6	Радиорозетка РШО-2 ГОСТ 8659-78	"	6	
3.7	Труба винипластовая 6-25 ТУ6-05-1577	м/кг	3/0,90	
3.8	Трансформатор ТАМУ-25ТГУ4.5710 ЧТ3.004 ТУ-77	шт	1	
3.9	Переключатель НИО 360 606 ТУ ТВ1-1	"	1	

Общие указания.

Кабели и провода связи и сигнализации прокладываются по стенам открыто с креплением скобами, радиофикации - скрыто в штрабе слоя штукатурки.

Распределительная сеть выполняется комплексными кабелями ТПВ различной ёмкости

Вертикальная прокладка кабелей и проводов через междуэтажные перекрытия выполняется в стояках из винипластовых труб.

Условные обозначения приняты согласно ОСТУ 45-3-72.

Проект соответствует действующим нормам и правилам.

Главный инженер проекта Серебрякова

64

8118/5

Привязан:

Инв. №

Гл. инженер	Шестернев	26.11.86
ГИП	Серебрякова	26.11.86
Нач. отд.	Елистратова	
Гл. инжод	Пайкин	26.11.86
Гл. спец.	Курицын	26.11.86
Рук. гр.	Гордиенко	26.11.86
Инженер	Шолохова	26.11.86
Н. контр.	Есина	26.11.86

ТП-503-4-13.02-СС

Станция технического обслуживания на 400 грузовых автомобилей

Административно-бытовой корпус.

Стадия	Лист	Листов
Р	1	2

Общие данные

Госкомсельхозтехника СССР ГИПРОПРОМСЕЛЬСТРОЙ г. Саратов

Копировал: Стрелкина

Формат А2

Альбом V

Типовой проект

План на отм. 0.000

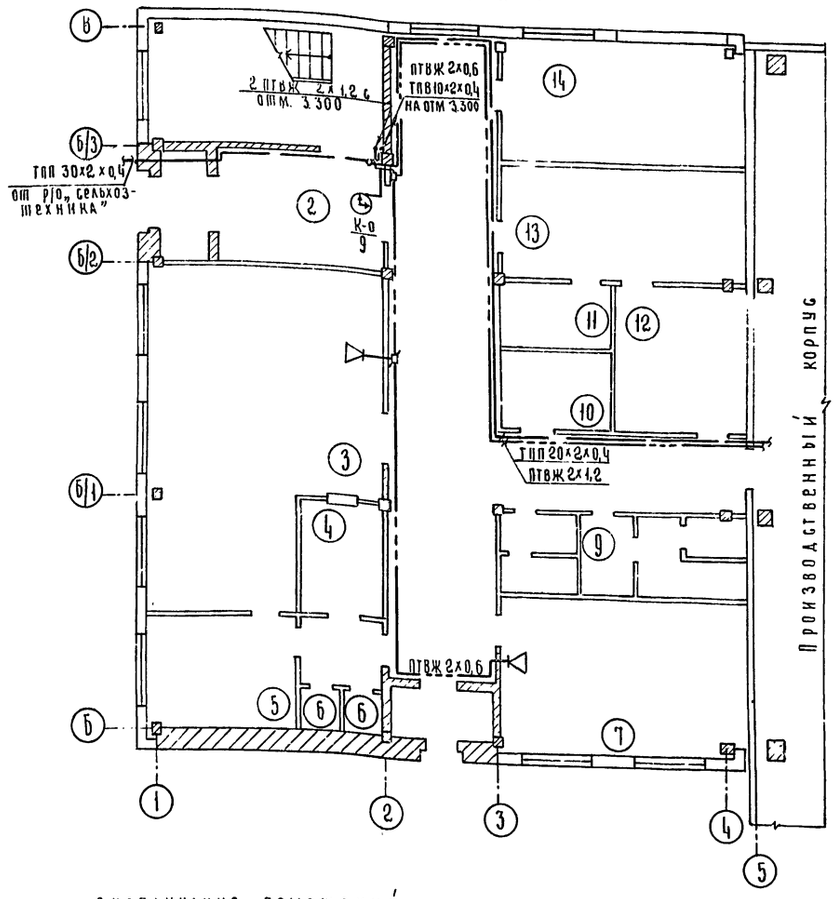

План на отм. 3.300

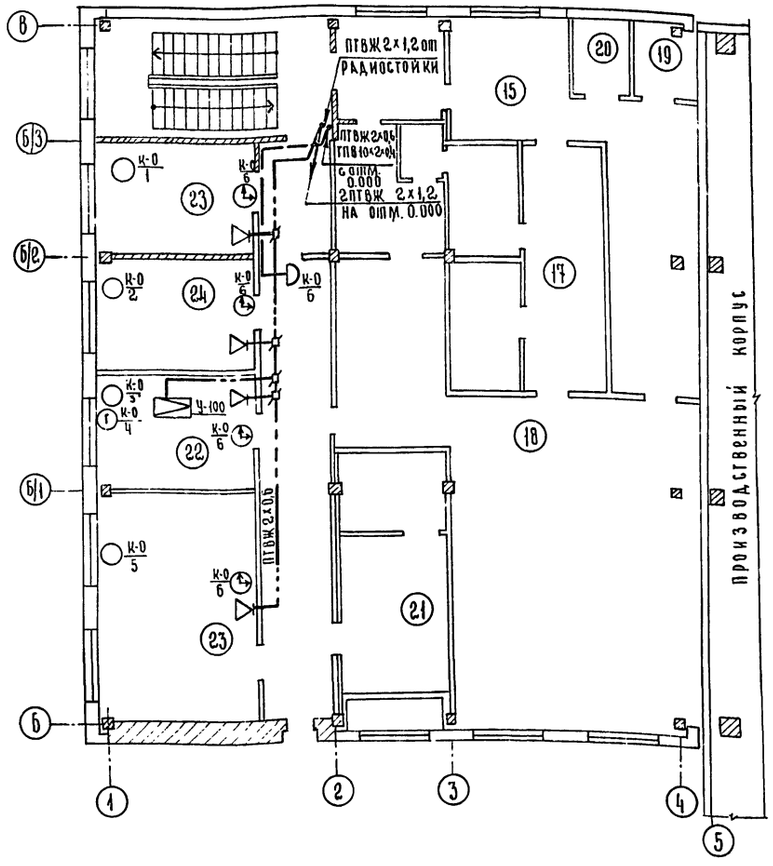

Скелетная схема сетей связи и сигнализации.

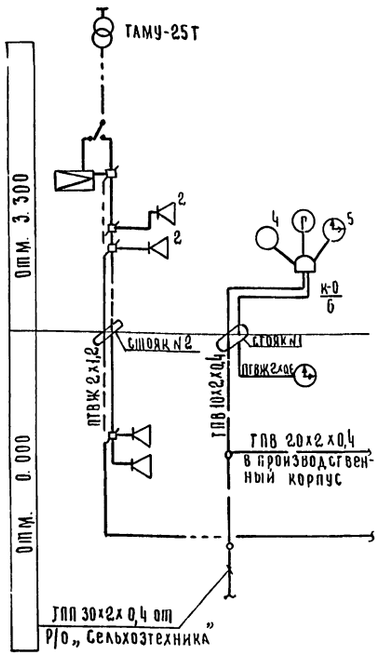

Экспликация помещений.

№	Наименование		Категория производства по взрывой пожарной опасности.
1	2		3
1	Тамбур		Д
2	Вестибюль		"
3	Буфет на	Зал с раздаточной	"
4	20 посадочных	Помещение мойки	"
5		Подсобное помещение	"
6	мест	Кладовая	"
7	Красный уголок		"
8	Ж. уборная		"
9.	М. уборная.		"
10	Хозяйственная кладовая		"
	Душевая		"
12	Ж. гардероб специальной одежды на 2 вентилируемых шкафа.		"

1	2	3
13	Ж. гардероб уличной, домашней специальной одежды.	Д
14.	Комната обезвреживания одежды.	"
15	М. гардероб специальной одежды на 2 вентилируемых шкафа для группы IIб и на 5 вентилируемых шкафов для группы IIв, IIг.	"
16	М. гардероб специальной одежды на 8 вентилируемых шкафов для группы IIIа.	"
17	М душевая с преддушевой	"
18	М. гардероб уличной домашней, специальной одежды на 67 шкафов для группы Iб, Iв, IIа и уличной домашней одежды на 15 шкафов.	"

1	2	3
	для группы IIб, IIв, IIг, IIIа	Д
19	Кладовая грязной специальной одежды	"
20	Кладовая чистой специальной одежды	"
21	Венткамера	"
22	Кабинет начальника станции	"
23	Конторские помещения	"
24	Помещения профсоюзной организации.	"

65

8118/5

Гл. инж. ин-та	Шестернёв		26.11.80
ГИП	Серебрякова		26.11.80
Нач. отд.	Елистратова		26.11.80
Гл. инж. отд.	Пайкин		26.11.80
Гл. спец.	Курицын		26.11.80
Рук. гр.	Гордиенко		24.11.80
Инженер	Шолохова		24.11.80

Привязан

ТП-503-4-13-02 - СС

Станция технического обслуживания на 400 грузовых автомобилей.

Административно-бытовой корпус.

Стадия	Лист	Листов
Р	2	

Планы на отм. 0.000 и 3.300
Скелетная схема сетей связи и сигнализации

Госкомсельхозтехника СССР
ГИПРОПРОМСЕЛЬСТРО

Нач. отд. СО-1 Каткоков
Нач. отд. ОВ Цыганок
Нач. отд. ВК Лов
Гл. спец. тех. отд. Дудов

Взам. инв. №

Подп. и дата

gost.e-ecolog.ru