ТИПОВОЙ ПРОЕКТ
503-4-13

СТАНЦИЯ ТЕХНИЧЕСКОГО ОБСЛУЖИВАНИЯ НА 400 ГРУЗОВЫХ АВТОМОБИЛЕЙ

ПРОИЗВОДСТВЕННЫЙ КОРПУС С АДМИНИСТРАТИВНО-БЫТОВЫМИ ПОМЕЩЕНИЯМИ

АЛЬБОМ IV

Силовое электрооборудование. Электрическое освещение.
Автоматизация производства. Связь и сигнализация.

8118|4

gost.e-ecolog.ru

КФ ЦИТП № 8118/4

Привязан:

Инв. №

ЦЕНТРАЛЬНЫЙ ИНСТИТУТ ТИПОВОГО ПРОЕКТИРОВАНИЯ
ГОССТРОЯ СССР
КИЕВСКИЙ ФИЛИАЛ
г.Киев-57, ул.Эжена Потье № 12
1990
Заказ №4475 инв. № 8118/4 типа 320-
Сдано в печать 19/8 1982г цена 3-80

ТИПОВОЙ ПРОЕКТ
503-4-13

СТАНЦИЯ ТЕХНИЧЕСКОГО ОБСЛУЖИВАНИЯ НА 400 ГРУЗОВЫХ АВТОМОБИЛЕЙ

ПРОИЗВОДСТВЕННЫЙ КОРПУС С АДМИНИСТРАТИВНО-БЫТОВЫМИ ПОМЕЩЕНИЯМИ

АЛЬБОМ IV

СОСТАВ ПРОЕКТА

Альбом I - Общая пояснительная записка. Технология производства. Технологические коммуникации
Альбом II - Архитектурные решения. Конструкции железобетонные. Конструкции металлические
Альбом III - Внутренние водопровод и канализация. Отопление вентиляция и кондиционирование воздуха
Альбом IV - Силовое электрооборудование. Электрическое освещение Автоматизация производства, Связь и сигнализация.
Альбом V - Административно-бытовой корпус. Технология производства. Архитектурно-строительные решения. Внутренние водопровод и канализация. Отопление вентиляция и кондиционирование воздуха. Силовое электрооборудование. Электрическое освещение. Автоматизация производства. Связь и сигнализация.
Альбом VI - Заказные спецификации. Производственный корпус.
Альбом VII - Заказные спецификации. Административно-бытовой корпус.
Альбом VIII - Сметы. Производственный корпус.
Альбом IX - Сметы. Административно-бытовой корпус.

Разработан:
проектным институтом
„Гипропромсельстрой"
Главный инженер института /Шестернёв/.
Главный инженер проекта /Серебрякова/.

Технический проект
Утвержден Госкомсельхозтехникой СССР
Протокол №36 от 25 мая 1980 г
Рабочие чертежи введены в действие
институтом „Гипропромсельстрой"
Приказ №423а от 15 июня 1981 г.

N 8118/4

Привязан:

Альбом IV

Типовой проект

Лист	Наименование	№ стр.
1	2	3
СА-1	Содержание альбома	2
	Силовое электрооборудование	
ЭМ-1÷ЭМ-4	Общие данные	3÷6
ЭМ-5	План магистральных сетей и троллейных	7
	линий на отм. 0,000. Фундаменты 1 и 2.	
ЭМ-6	План распределительных сетей на отм. 0,000	8
	Фрагмент 3	
ЭМ-7÷ЭМ-9	План распределительных сетей на отм. 0,000.	9÷11
ЭМ-10	План распределительных сетей на отм. 4,800	12
	и кровли.	
ЭМ-11	Принципиальная однолинейная схема	13
	магистральных сетей.	
ЭМ-12÷ЭМ-21	Принципиальная однолинейная схема.	14÷23
ЭМ-22	Узел „А". Общий вид. Схема подключений. Узел „Б".	24
	Схема расположения.	
ЭМ-23	Схемы электрические: принципиальная	25
	управления, подключений. Узел „Г". Общий вид.	

1	2	3
	Электрическое освещение	
ЭО-1÷ЭО-4	Общие данные	26÷29
ЭО-5	План на отм. 0,000. Фрагмент 2.	30
ЭО-6	Планы на отм. 4,800. Фрагмент 1.	31
	Таблица пунктов и щитков. Питающая	
	сеть. Схема принципиальная.	
ЭО-7	Планы осмотровых канав СК1÷СК8.	32
	Комплектные узлы и линии.	
	Автоматизация производства	
АП-1	Общие данные	33
АП-2	Отключение вентиляции при пожаре.	34
	Схемы электрические: принципиальная	
	управления, соединений. ЯП	
	Общий вид.	
АП-3	Отключение вентиляции при пожаре.	35
	Схема расположения.	
АП-4	Нейтрализация стоков. Схема функциональная.	36
	Схема электрическая подключений.	
	Вентиляционные системы П1...П5	
АП-5	Схема функциональная.	37

1	2	3
АП-6	Схема электрическая принципиальная	38
	управления.	
АП-7	Схема электрическая принципиальная	39
	автоматического управления.	
АП-8	Схема внешних проводок	40
	Задание заводу-изготовителю	
АП-01-00СБ	Щит автоматизации ЩА. Общий вид.	41
АП-01-00СХ	Щит автоматизации ЩА. Соединения	
	проводок.	42÷
АП-02-00СБ	Эскиз поста управления ПКУ-15.	44
АП-03-00СБ	Щит контроля ЩК1. Общий вид.	45
АП-03-00СХ	Щит контроля ЩК1. Соединения проводок.	45
АП-04-00СБ	Щит контроля ЩК2. Общий вид.	46
АП-04-00СХ	Щит контроля ЩК2. Соединения проводок.	46
	Связь и сигнализация	
СС-1	Общие данные	47
СС-2	План на отм. 0,000. Скелетная схема	
	сетей связи и сигнализации.	48

Инв. № подл. | Подпись и дата | Взам. инв. №

№ 8118/4 2

Гл. инж. ин-та	Шестернев		28.11.80
ГИП	Серебрякова		28.11.80
Нач. отд.	Елистратова		28.11.80
Гл. инж. отд.	Пайкин		28.11.80
Рук. гр.	Романенко		28.11.80
Рук. гр.	Карчевская		27.11.80
Рук. гр.	Хомяков		27.11.80
Рук. гр.	Гордиенко		26.11.80
Ст. инж.	Дудакова		26.11.80
Н. контр.	Есина		28.11.80

ТП-503-4-13-01 - СА

Станция технического обслуживания на 400 грузовых автомобилей.

Производственный корпус.

Содержание альбома.

Стадия	Лист	Листов
Р		1

Госкомсельхозтехника СССР ГИПРОПРОМСЕЛЬСТРОЙ г. Саратов

Привязан

Инв. №

Копировал [signature] - Евстегнеева Формат 22г.

Альбом IV

Типовой проект

Ведомость рабочих чертежей марки ЭМ

Лист	Наименование	Примечание
1	2	3
1÷4	Общие данные	
5	План магистральных сетей и троллейных линий на отм. 0.000. Фрагменты 1 и 2	
6	План распределительных сетей на отм. 0.000 Фрагмент 3	
7÷9	План распределительных сетей на отм. 0.000	
10	Планы распределительных сетей на отм 4.800 и кровли	
11	Принципиальная однолинейная схема магистральных сетей	
12÷21	Принципиальная однолинейная схема	
22	Узел „А". Общий вид. Схема подключений. Узел „Б". Схема расположения	
23	Схемы электрические: принципиальная управления, подключений. Узел „Г". Общий вид	

Основные показатели по электротехническим чертежам

Наименование	Ед. изм.	Кол. по проекту: Производственный корпус	Кол. по проекту: СТО	Примечание
1. Установленная мощность				
1.1. Силовых токоприёмников	кВт	704.0	1029.4	
1.2. Осветительных токоприёмников	кВт	62.0	91.0	
2. Средняя потребляемая мощность				
2.1 Силовых токоприёмников	кВт	345.0	490.0	
2.2. Осветительных токоприёмников	кВт	59.0	86.0	
3. Расчётная нагрузка на стороне 10(6) кВ	кВА	565.0	810.0	
4. Количество и общая мощность				
Конденсаторных установок 0.4 кВ	шт / кВАр	—	2 / 370	
5. Средневзвешенный коэффициент мощности на шинах 10(6) кВ				
5.1. До компенсации		—	0.72	
5.2. После компенсации		—	0.94	
6. Количество подстанций и мощность трансформаторов	шт / кВА	—	1 / 630	
7. Годовой расход электроэнергии	т.кВт.ч	1141	1626	

Проект соответствует действующим нормам и правилам и обеспечивает безопасную эксплуатацию здания при соблюдении предусмотренных проектом мероприятий

Главный инженер проекта /Серебрякова/

Инв. № подл. | Подпись и дата | Взам. инв. №

Ведомость ссылочных и прилагаемых документов

Обозначение	Наименование	Примечание
1	2	3
	Ссылочные документы	
4.407-185 А524А	Установка распределительных щитов и шкафов (изготовления заводов треста „Электромонтаж-конструкция")	
4.407-229 А396	Установка одиночных магнитных пускателей серии ПМЕ и токоподводы (1Р30)	
4.407-255 А155	Узлы и детали для прокладки кабелей	
4.407-260 А159	Прокладка кабелей на конструкциях	
4.407-101 А58А	Прокладка кабелей и проводов на перфорированных лотках	
4.407-232 А393	Прокладка винипластовых труб в непожароопасных и невзрывоопасных помещениях	
4.407-235 А397	Установка одиночных ящиков с рубильниками, автоматов, кнопок ПКЕ, ПКУ и сигнальных аппаратов	
4.407-211 А390 вып.I	Установка одиночных электроаппаратов и токоподводы пускатели магнитные серии ПАЕ	
4.407-208 А131	Установка аппаратуры и подвод питания к крышным вентиляторам.	
4.407-234 А398	Комплектные устройства для присоединения проводников больших сечений к одиночным аппаратам	
4.407-31 А24А	Заземление электроустановок	
4.407-265 А416	Установка навесных и протяжных ящиков, клеммных коробок, щитков освещения и токоподводы	

Общие указания

1. Электроснабжение

1.1. Электроснабжение производственного корпуса осуществляется от КТП, расположенной в корпусе наружной мойки.

1.2. Согласно технологическому заданию электроприёмники производственного корпуса относятся к III категории по степени надёжности электроснабжения.

1.3. Размещение конденсаторных установок в производственном корпусе по условиям среды невозможно (см. ПУЭ V-6-27 и V-6-29). При привязке проекта конденсаторные установки разместить в помещении щитовой корпуса механизированной мойки.

2. Силовое электрооборудование

2.1. Магистральные сети выполняются кабелем ААГ, прокладываемым на конструкциях, проводом АПВ в трубах

2.2. Распределительные сети выполняются:

2.2.1. В помещениях с нормальной средой - проводом АПВ на лотках и в винипластовых трубах,

2.2.2. В пожароопасных помещениях - проводом АПВ в стальных электросварных трубах;

2.2.3. К электродвигателям: передвижных токоприёмников и установленных на виброосновании - кабелем КРПТ.

2.3. Для обеспечения безопасности обслуживающего персонала предусматривается зануление всех металлических частей электроустановок и оборудования, нормально не находящихся под напряжением

3

№ 3118/4

Привязан:

Инв. №

Гл. инж. проекта	Шестеркев		
ГИП	Серебрякова		
Нач. отд.	Елистратова		
Гл. инж. отд.	Кайкин		
Рук. гр.	Романенко		
Рук. гр.	Карчевская		
Ст. инж.	Дудакова		
Рук. гр.	Хомяков		

ТП 503-4-13-01-ЭМ

Станция технического обслуживания на 400 грузовых автомобилей

Производственный корпус

Стадия	Лист	Листов
Р	1	23

Общие данные (начало)

Госкомсельхозтехника СССР ГИПРОПРОМСЕЛЬХОЗТРАНС

Альбом IV

Типовой проект

2.4. Согласно СН 357-77 „Инструкции по проектированию силового и осветительного электрооборудования промышленных предприятий" в качестве заземляющих и нулевых защитных проводников предусматриваются металлические конструкции и арматура железобетонных конструкций здания.
Для этой цели в чертежах железобетонных конструкций и фундаментов должны быть предусмотрены закладные детали и непрерывность электрической цепи по арматуре.

При привязке проекта к конкретным условиям в случае отсутствия в железобетонных конструкциях закладных деталей необходимо их заложить согласно „Унифицированному заданию строительным проектным организациям на соединения железобетонных элементов фундаментов и конструкций зданий для возможности их использования в качестве заземляющих устройств" разработанному Главэлектромонтажом.

Если закладные детали заложить невозможно, то внутри корпуса необходимо создать внутренний контур зануления, для которого использовать подкрановые пути, лотки и специально проложить стальные полосы.

Внутренний контур зануления присоединить к нейтрали трансформатора при помощи нулевых жил и алюминиевых оболочек питающих кабелей.

2.5. Для магистральной сети зануления также используются подкрановые пути, лотки.

2.6. Для распределительной сети зануления используются трубы электропроводки, четвёртый провод при прокладке в винипластовых трубах нулевая жила гибкого кабеля к передвижным токоприёмникам.

2.7. Согласно СН 305-77 „Указаниям по проектированию и устройству молниезащиты зданий и сооружений". Здание в целом молниезащите не подлежит, однако защищаются от прямых ударов молний и от заноса высоких потенциалов взрывоопасные помещения.

2.8. Защита от заносов высоких потенциалов выполняется путём присоединения внешних металлических коммуникаций к заземлителям.

2.9. Для прохождения кабелей и проводов сквозь стены в строительной части проекта предусматриваются в стенах проёмы.

Уточнённая ведомость изделий и материалов комплектуемых заказчиком

N п.п.	Наименование и техническая характеристика изделия, материала	Тип, марка	Ед. изм.	Потребность по проекту
1	2	3	4	5
	1. Аппараты низкого напряжения до 1000 в			
1.1	Розетка штепсельная для открытой установки с заземляющим контактом, 250в, 10А, с плоскими контактами, ГОСТ 7396-76.	РШ-20-0	шт.	7
1.2	Штепсельное соединение, пыленепроницаемое, с заземляющим контактом, 250в, 10А, ГОСТ 7396-76.	РШ-20-П ВШ-20-5	" "	4 4
1.3	Розетка штепсельная, 380в, 25А, 3х полюсная с 4-м заземляющим контактом в пластмассовом корпусе, ТУ16-526. 372-75.	РШ30-0-К-25/380 УЧ	"	38
1.4	Вилка штепсельная	ВШ30-0-К-25/380 УЧ	"	5
1.5	Кнопочный пост управления для крепления к поверхности со степенью защиты 1Р40 с пластмассовыми корпусными деталями с двумя кнопочными элементами „Пуск-стоп" и отверстием для ввода проводов 1/2".	ПКЕ712-2У3	"	27
1.6	Кнопочный пост управления	ПКУ15-1У231-54У2	"	8
1.7	Изолятор фарфоровый	АБ32	"	6

1	2	3	4	5
1.8	Магнитный пускатель, защищённый, нереверсивный без теплового реле с катушкой на номинальное напряжение 380в, 50 гц	ПМЕ-121	шт.	5
1.9	То же, с тепловым реле с катушкой на номинальное напряжение 380в, 50 гц, с 2з+2Р блок-контактами, с тепловыми элементами реле на номинальный ток			
1.91	2,5А	ПМЕ-122	"	20
1.92	4А	ПМЕ-122	"	1
1.93	6,3А	ПМЕ-122	"	5
1.94	10А	ПМЕ-122	"	1
	То же, с тепловым реле, с катушкой на номинальное напряжение 220в 50 гц, с 2з-2Р блок-контактами			
1.95	6,3А	ПМЕ-122	"	1
1.96	12,5А	ПМЕ-222	"	1
1.97	16А	ПМЕ-222	"	1
1.98	25А	ПАЕ-322	"	1
1.99	60А	ПАЕ-422	"	1
	2. Пункты, щитки, ящики			
2.1	Шкаф, ТУ16-536.506-76, номинальный ток плавких вставок предохранителей НПН2-60 63А с токами уставок:			
2.11	4х6; 1х16; 1х20; 1х25; 1х32А (1ШР)	ШР11-73504-22У3	"	1
2.12	1х6; 1х10; 2х16; 2х20; 1х32; 1х63А (2ШР)	ШР11-73504-22У3	"	1
2.13	1х10; 1х20; 1х25; 1х32; 1х40; 3х63А (3ШР)	ШР11-73504-22У3	"	1
2.14	2х6; 1х20; 2х25; 1х40; 2х63А (5ШР)	ШР11-73504-22У3	"	1
2.15	2х6; 2х16; 2х32; 2х63А (8ШР)	ШР11-73504-22У3	"	1
2.16	5х6; 1х10; 1х16; 1х40А (11ШР)	ШР11-73504-22У3	"	1

Инв. № подл. | Подпись и дата | Взам. инв. №

Привязан

Инв. №

Гл. инж. пр-та	Шестернев		
ГИП	Серебрякова		
Нач. отд.	Елистратова		
Гл. инж. отд.	Панкин		
Рук. гр.	Романенко		
Ст. инж.	Дудакова		
Н. контр.	Есина		

ТП-503-4-13 -01-ЭМ

Станция технического обслуживания на 400 грузовых автомобилей.

Производственный корпус.

Стадия Р | Лист 2 | Листов

Общие данные. (продолжение).

Госкомсельхозтехники СССР ГИПРОПРОМСЕЛЬСТРОЙ г. Саратов

N 8118/4

Альбом IV

Типовой проект

Продолжение

№ п.п.	Наименование и техническая характеристика изделия, материала	Тип, марка	Ед. изм.	Потребность по проекту
1	2	3	4	5
2.2.	То же, ток плавких вставок предохранителей НПН2-60 63А и ПН2-100 100А с токами уставок			
2.2.1	1х6; 1х10; 2х16; 2х30; 1х63; 1х80А (4ШР)	ШРН-73509-2243	шт	1
2.2.2	1х6; 1х16; 1х20; 2х30; 1х40; 1х63; 1х100А (6ШР)	ШРН-73509-2243	"	1
2.2.3	1х6; 1х16; 2х20; 1х30; 2х60; 1х80 (7ШР)	ШРН-73509-2243	"	1
2.2.4	2х6; 1х10; 1х16; 2х30; 1х63; 1х80А (9ШР)	ШРН-73509-2243	"	1
	— —			
2.3.	То же, ток плавких вставок предохранителей ПН2-100 100А и ПН2-250 250А, с токами уставок			
	3х30; 2х150А (10ШР)	ШРН-73307-2243	"	1
2.4	Пункт распределительный с встроенными выключателями: вводной выключатель типа А3144Ф/7; фидерные выключатели типа А3134 - два расцепителя на 120А, один с расцепителем на 150А, один с расцепителем 200А.	ПР 9322-407	"	1
2.5	Ящик однофидерный с блоком рубильник - предохранитель на ток 200А, 380В, 50Гц. Номинальный ток плавкой			
2.5.1	Вставки: 100А	983-32	"	3
2.5.2	150А	983-32	"	1
2.5.3	200А	983-32	"	2
2.6.	Рубильник на номинальный ток 100А, с боковой вынесенной съёмной в положении „откл" рукояткой, плоскость вводных и выводных зажимов перпендикулярна плоскости установки без дугогасительных камер и контактов вспомогательной цепи, степени защиты I Р32, климатического исполнения У, категории 3, ТУ 16.525.005-74.	Р16-31320-32У3	"	4

1	2	3	4	5
2.7.	Ящик однолинейный 380В, с двухполюсным рубильником и штепсельным разъёмом	ЯВШ 2-25	шт	1
2.8	То же, с трёхполюсным рубильником и штепсельным разъёмом	ЯВШ 3-25	"	1
	3. Кабельные изделия			
3.1	Кабель силовой			
3.1.1	3х6-1 ГОСТ 18410-73*	АВШв	км	0,005
3.1.2	3х16-1 ГОСТ 18410-73*	ААГ	"	0,075
3.1.3	3х25-1 ГОСТ 18410-73*	ААГ	"	0,035
3.1.4	3х35-1 ГОСТ 18410-73*	ААГ	"	0,045
3.1.5	3х50-1 ГОСТ 18410-73*	ААГ	км/т	0,08/0,062
3.1.6	3х70-1 ГОСТ 18410-73*	ААГ	"	0,115/0,11
3.1.7	3х95-1 ГОСТ 18410-73*	ААГ	"	0,14/0,17
3.1.8	3х120-1 ГОСТ 18410-73*	ААГ	"	0,045/0,07
3.2	Кабель переносной			
3.2.7	2х1+1х1 ГОСТ 13497-77*Е	КРПТ	км	0,01
3.2.2	3х0,75+1х0,75 ГОСТ 13497-77*Е	КРПТ	"	0,08
3.2.3.	3х1+1х1 ГОСТ 13497-77*Е	КРПТ	"	0,007
3.2.4.	3х1,5+1х1 ГОСТ 13497-77*Е	КРПТ	"	0,005
3.2.5	3х2,5+1х1,5 ГОСТ 13497-77*Е	КРПТ	"	0,005
3.2.6	3х10+1х6 ГОСТ 13497-77*Е	КРПТ	"	0,01
3.3	Провод установочный			
3.3.1	1х2,5-0,66 ГОСТ 6323-79	АПВ	"	3,95
3.3.2	1х4-0,66 ГОСТ 6323-79	АПВ	"	0,594
3.3.3.	1х6-0,66 ГОСТ 6323-79	АПВ	"	0,24
3.3.4.	1х10-0,66 ГОСТ 6323-79	АПВ	"	0,08
3.3.5.	1х16-0,66 ГОСТ 6323-79	АПВ	"	0,18
3.3.6	1х25-0,66 ГОСТ 6323-79	АПВ	"	0,045
3.3.7	1х50-0,66 ГОСТ 6323-79	АПВ	"	0,045
3.4	Кабель контрольный			
3.4.1	4х2,5 ГОСТ 1508-78Е	АКВВГ	"	0,15
3.4.2	5х2,5 ГОСТ 1508-78Е	АКВВГ	"	0,075
3.4.3	10х2,5 ГОСТ 1508-78Е	АКВВГ	"	0,09

Уточненная ведомость изделий и материалов, поставляемых генподрядчиком

№ п.п.	Наименование и техническая характеристика изделия, материала	Тип, марка	Ед. изм.	Потребность по проекту
1	2	3	4	5
	1. Силовое электрооборудование			
1.1.1.	Полки кабельные	К1161	шт.	300
1.1.2.	То же	К1162		31
1.2	Стойки кабельные	К1150	"	287
1.3	Ключ для крепления полок	К1156	"	3
1.4	Лоток перфорированный, длиной 2м шириной 100	К61У	"	14
1.5.1	Коробки протяжные	У894	"	6
1.5.2	То же	У896	"	21
1.6	Коробка ответвительная	У506	"	3
1.7	Перчатки для концевых заделок трехжильного силового			
1.7.1	кабеля	У880	"	8
1.7.2.	То же	У881	"	2
1.7.3.	"	У882	"	12
1.7.4	"	У883	"	4
1.7.5	"	У884	"	6
1.8	Муфты бандажирующие для заделок контрольных кабелей числом и сечением жил. мм2			
1.8.1	4х2,5 и 5х2,5	БМ-9	"	13
1.8.2	10х2,5	БМ-10	"	15
1.9	Муфта соединительная для соединения винипластовых труб наружным диаметром			
1.9.1	25	У276	"	340
1.9.2	32	У277	"	30
1.10	Уголок соединительный 90° для винипластовых труб наружным диаметром			
1.10.1	25	У280	"	20
1.10.2	32	У281	"	8

5

№ 8118/4

Гл. инженер	Шестернев		
ГИП	Серебрякова		
Нач. отд.	Електратова		
Гл. инж. отд.	Пайкин		
Рук. гр.	Романенко		
Ст. инж.	Дудакова		
Н. контр.	Есина		

ТП-503-4-13-01-ЭМ

Станция технического обслуживания на 400 грузовых автомобилей

Производственный корпус	Стадия	Лист	Листов
	Р	3	

Общие данные (продолжение)

Госкомсельхозтехники СССР ГИПРОПРОМСЕЛЬСТРОЙ г. Саратов

Привязан

Инв. №

Альбом IV

Типовой проект

продолжение

№ п.п.	Наименование и техническая характеристика изделия, материала	Тип марка	ед. изм.	Потребность по проекту
1	2	3	4	5
1.11.	то же, на 120°			
1.11.1	25	У 284	шт.	6
1.11.2	32	У 285	"	3
12	Металлорукав длиной 1000мм	РЗ-Ц-А-25	"	6
13	Ввод гибкий	К 1082	"	10
14	Зажим наборный	КН	"	84
15	Колодка маркировочная	КМ-5	"	42
16	Рейка клеммная ℓ = 2м	К 109	"	3
17	Ящик протяжной	У 1003	"	1
18	Светофоры троллейные	У 270	"	4
19	Стойки	К 314	"	2
	2. Прокат черных металлов			
2.1	Полоса, ГОСТ 103-76	40 х 4	кг.	100
	3. Трубы металлические и принадлежности к ним			
3.1	Труба электросварная ГОСТ 10704-76, длиной не менее 6м, с любыми характеристиками группы „Б" с плюсовым допуском по наружному диаметру, с полностью сплющенным гратом, термически обработанная с наружным			
3.1.1	диаметром и толщиной стенки	Т 26 х 1,8	км/т	0,18 / 0,25
3.1.2	То же	Т 59 х 2,0	"	0,02 / 0,058
3.2	Муфта прямая без покрытия ГОСТ 8966-75			
3.2.1	условным проходом	20 ст.	шт/кг	180 / 13,5
3.2.2	То же	50 ст.	"	10 / 4
3.3	Контргайка, без покрытия ГОСТ 8968-75			
3.3.1	условным проходом	20	"	360 / 16
3.3.2	То же	50	"	20 / 4
	4. Трубы неметаллические и принадлежности к ним			
4.1	Труба винипластовая по ТУ К-0,5-1791-76 на рабочее давление 6кгс/см2, прямая, длиной не менее 3м, условным проходом и толщиной стенки			
4.1.1		6-25	км/т	1,32 / 0,38
4.1.2	То же	6-32	"	0,06 / 0,03

Ведомость изделий мастерских электромонтажных заготовок

Обозначение чертежи	Наименование	Кол.	Примечание
1	2	3	4
	Изготовить и скомплектовать		
	Комплект установки ящика ЯВШ		
4.407-235-002	исполнение 1	шт.	1
4.407-235-002	исполнение 2	"	1
4.407-235-006	исполнение 4	"	4
	Комплект установки кнопочного поста управления ПКЕ		
4.407-235-026	исполнение 1	"	27
	Комплект установки кнопочного поста управления ПКУ		
4.407-235-029	исполнение 2	"	7
	Комплект установки пускателей ПМЕ-121, ПМЕ-122		
4.407-229-015	исполнение 1	"	5
4.407-229-015	исполнение 2	"	27
4.407-229-015	исполнение 4	"	2
	Комплект установки пускателей ПАЕ-322; ПАЕ-422		
4.407-211 л. 43	исполнение 2	"	1
4.407-211 л. 57	исполнение 2	"	1
	Троллейный токоподвод к электротолям 0,5-5т		
4.407-49 А315.1	исполнение 3. Длина монорельса 8м	"	1
4.407-49 А315.1	исполнение 7. Длина монорельса 12м	"	1
4.407-49 А315.3	исполнение 6. Длина монорельса 36м	"	3
	Комплект ящика для проводников сжилами сечения до 185кв.мм.		
4.407-234-604		"	1

Ведомость изделий и материалов для изготовления МЗЗ

№ п.п.	Наименование и техническая характеристика изделия, материала	Тип, марка	ед. изм.	Потребность по проекту
1	2	3	4	5
	1. Электромонтажные изделия заводов Главэлектромонтажа			
1.1.	Профиль монтажный, С-образный, перфорированный, длиной 1м, размерами 40х20	К 108	шт.	16
1.2	Полоса монтажная перфорированная, длиной 2м, размерами 40х4	К 106	"	2
1.3	Профиль монтажный, Z-образный, перфорированный, длиной 2м			
1.3.1	Общей шириной 68	К 238	"	2
1.3.2	Тоже 97	К 239	"	2
	2. Прокат черных металлов			
2.1.1	Сталь полосовая ГОСТ 103-76	36х6	кг	5/4
2.1.2	То же	40х4	"	51
2.2.1	Сталь толстолистовая ГОСТ 19904-74	δ=3	"	1
2.2.2	То же	δ=4	"	1,5
2.3.1	Шина АД31Т, 5х40 ГОСТ 15176-76*		"	0,5
2.3.2	То же 6х50		"	1

Привязан

Инв. №

Взам. инв. №

Подпись и дата

Инв. № подл.

Гл. инж. инд.	Шестернев		
ГИП	Серебрякова		
Нач. отд.	Елистратова		
Гл. инж. отд.	Лойкин		
Рук. гр.	Романенко		
Ст. инж.	Дудакова		
Н. контр.	Есина		

N 8118/4 6

ТП-503-4-13-01-ЭМ

Станция технического обслуживания на 400 грузовых автомобилей

Производственный корпус

Стадия	Лист	Листов
Р	4	

Общие данные (окончание)

Госкомсельхозтехника СССР ГИПРОАГРОМЭЛЕКТРОМОНТАЖ г. Саратов

Альбом IV

Типовой проект

План на отм. 0.000

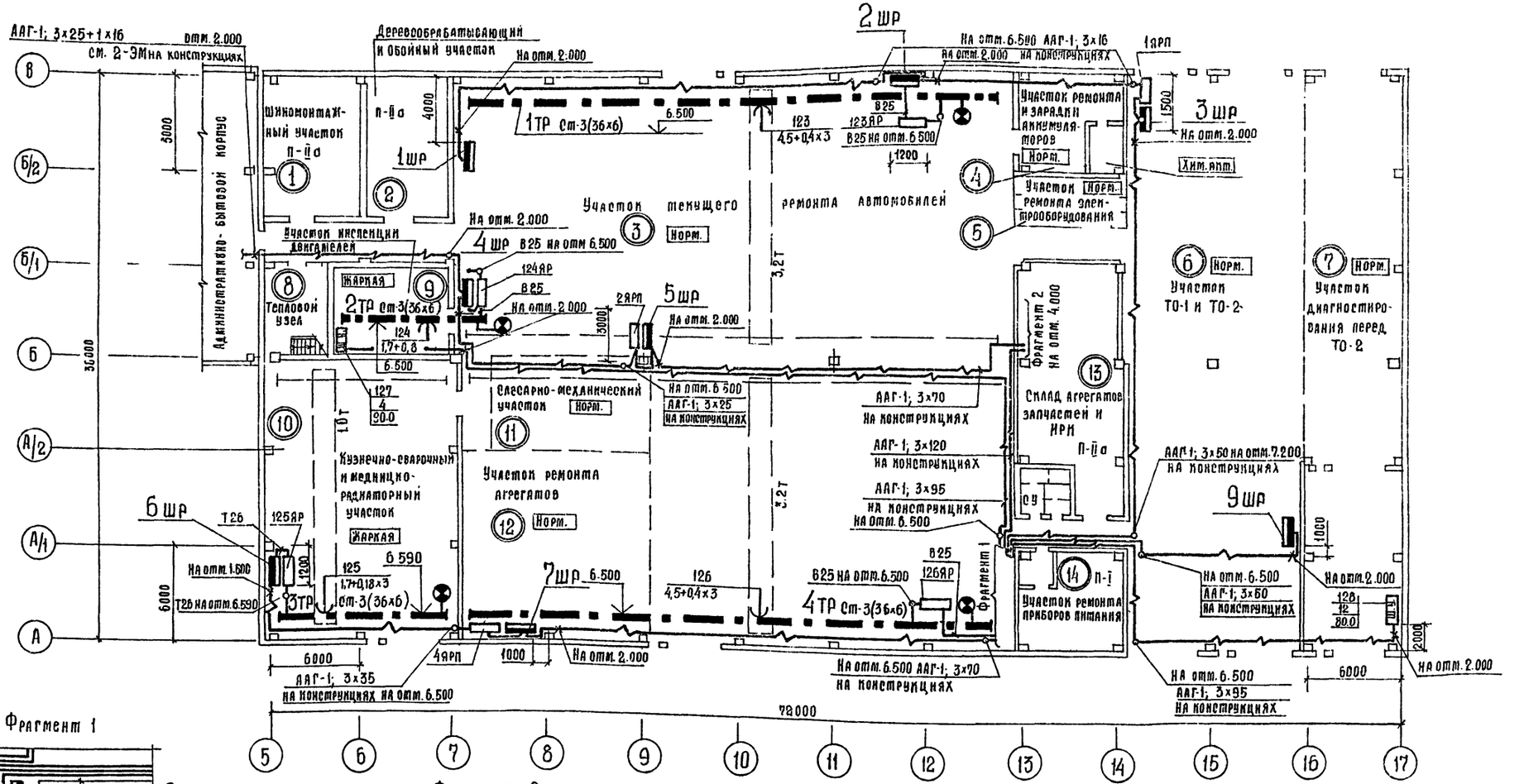

Фрагмент 1

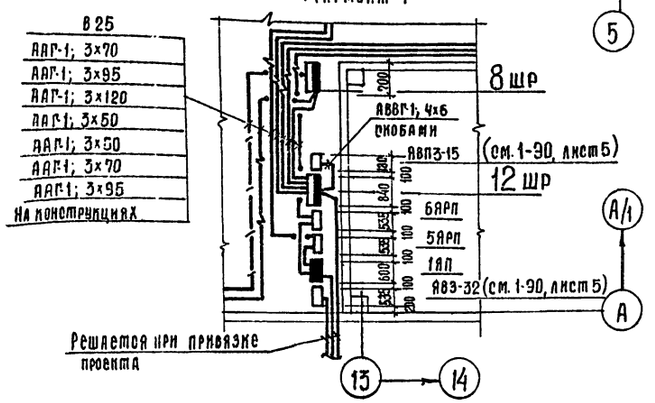

Фрагмент 2

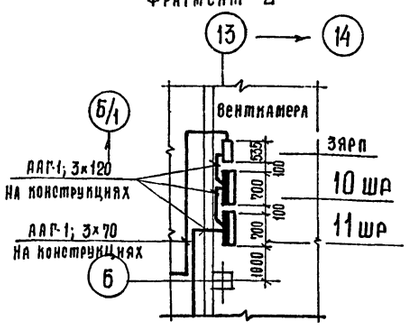

Привязан

Инв. №

Гл. инж. инта	Шестернёв		28.11.80
ГИП	Серебрякова		28.11.80
Нач. отд.	Елистратова		28.11.80
Гл. инж. отд.	Пайкин		28.11.80
Рук. гр.	Романенко		28.11.80
Ст. инж.	Будакова		28.11.80
Рук. гр.	Харчевская		28.11.80
Н. контр.	Ефина		28.11.80

N 8118/4 7

ТП - 503-4-13 -01-ЭМ

Станция технического обслуживания на 400 грузовых автомобилей

Производственный корпус

Стадия	Лист	Листов
Р	5	

План магистральных сетей и троллейных линий на отм. 0.000 Фрагменты 1 и 2

Госкомсельхозтехника СССР ГИПРОПРОМСЕЛЬСТРОЙ г. Саратов

Инв. № подл. | Подпись и дата | Взам. инв. № | Гл. спец. отд. Вилкотлина | Нач. отд. ЭМ Попова

Альбом IV

Типовой проект

План на отм. 0.000

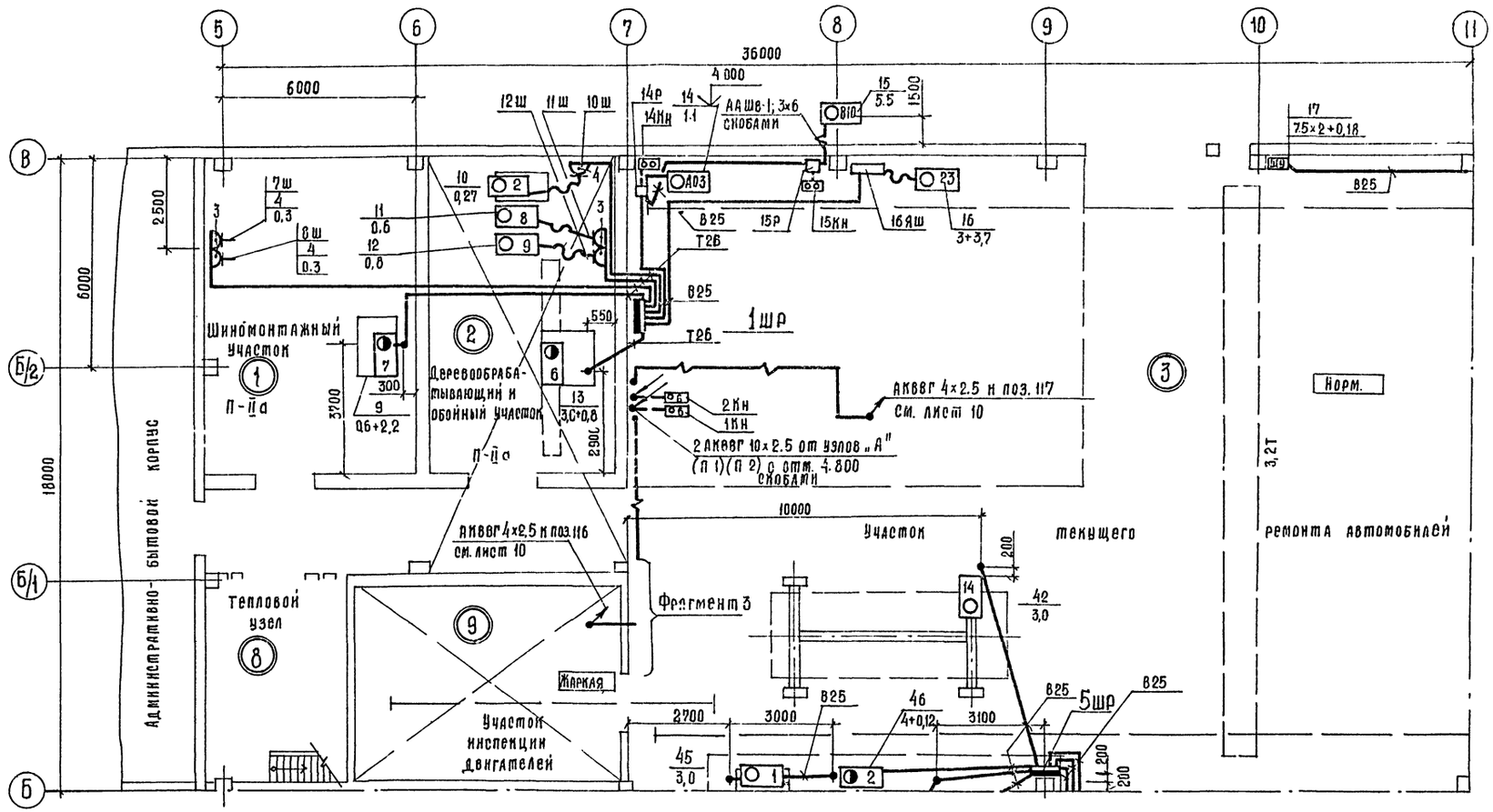

Фрагмент 3

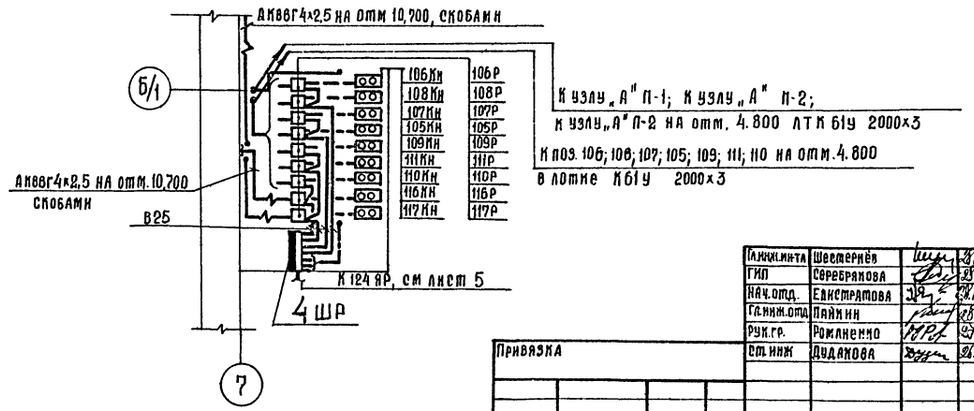

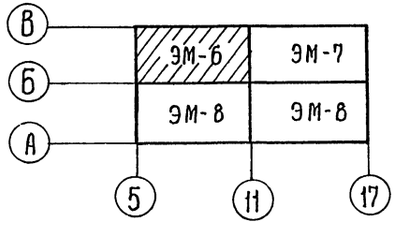

N 8118/4 8

Гл.инж.ин-та	Шестернёв		
ГИП	Серебрякова		
Нач.отд.	Елистратова		
Гл.инж.отд.	Пайкин		
Рук.гр.	Романенко		
Ст.инж.	Дудакова		
Н.контр.	Есина		

ТП-503-4-13 -01-ЭМ

Станция технического обслуживания на 400 грузовых автомобилей

Производственный корпус

Стадия	Лист	Листов
Р	6	

План распределительных сетей на отм. 0.000. Фрагмент 3

Госкомсельхозтехника СССР ГИПРОПРОМСЕЛЬСТРОЙ г. Саратов.

Привязка

Инв. №

Инв. № подл. | Подпись и дата | Взам. инв. №

Гл.спец. ОВ | Федоркин | Гл.спец. отд. ВК | Белоглазова | Нач.отд. ЭН | Попова

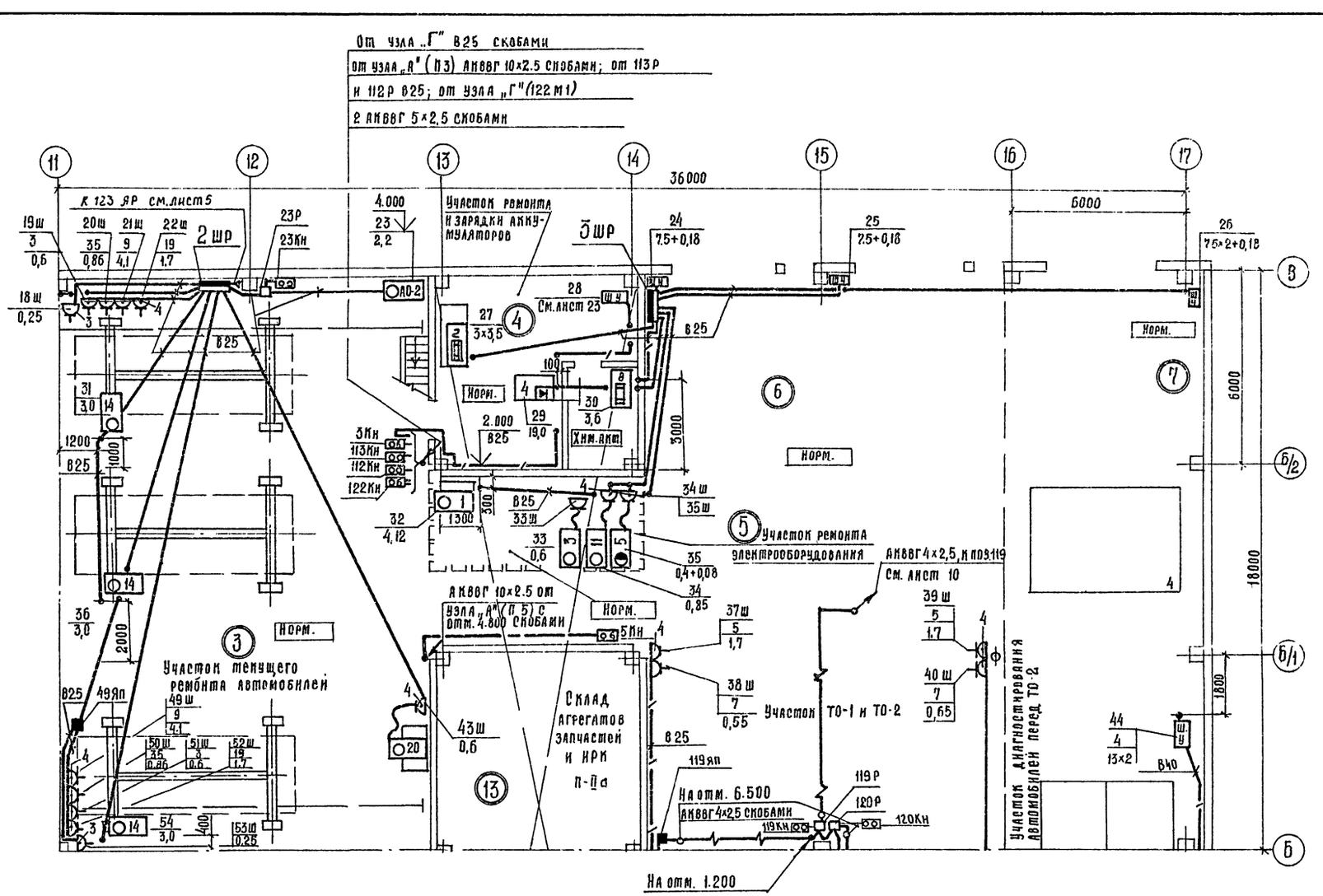

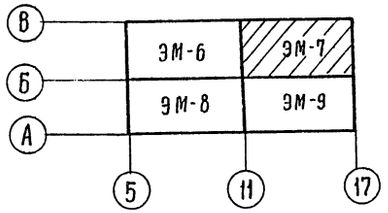

Гл. инж. инж.	Шестернёв		28.11.80
ГИП	Серебрякова		28.11.80
Нач. отд.	Елистратова		28.11.80
Гл. инж. отд.	Пайкин		28.11.80
Рук. гр.	Романенко		28.11.80
Ст. инж.	Дудакова		28.11.80
Рук. гр.	Хомяков		27.11.80
Н. контр.	Ерина		28.11.80

Привязан

Инв. №

№ 8118/4 9

ТП 503-4-13 -01-ЭМ

Станция технического обслуживания на 400 грузовых автомобилей

Производственный корпус

План распределительных сетей на отм. 0.000

Стадия	Лист	Листов
Р	7	

Госкомсельхозтехника СССР ГИПРОПРОМСЕЛЬСТРОЙ г. Саратов

Альбом IV

Типовой проект

Инв. № подл. | Подпись и дата | Взам. инв. №

Гл. спец. отд. ВК | Белогл. | Нач. отд. ЭМ | Попова

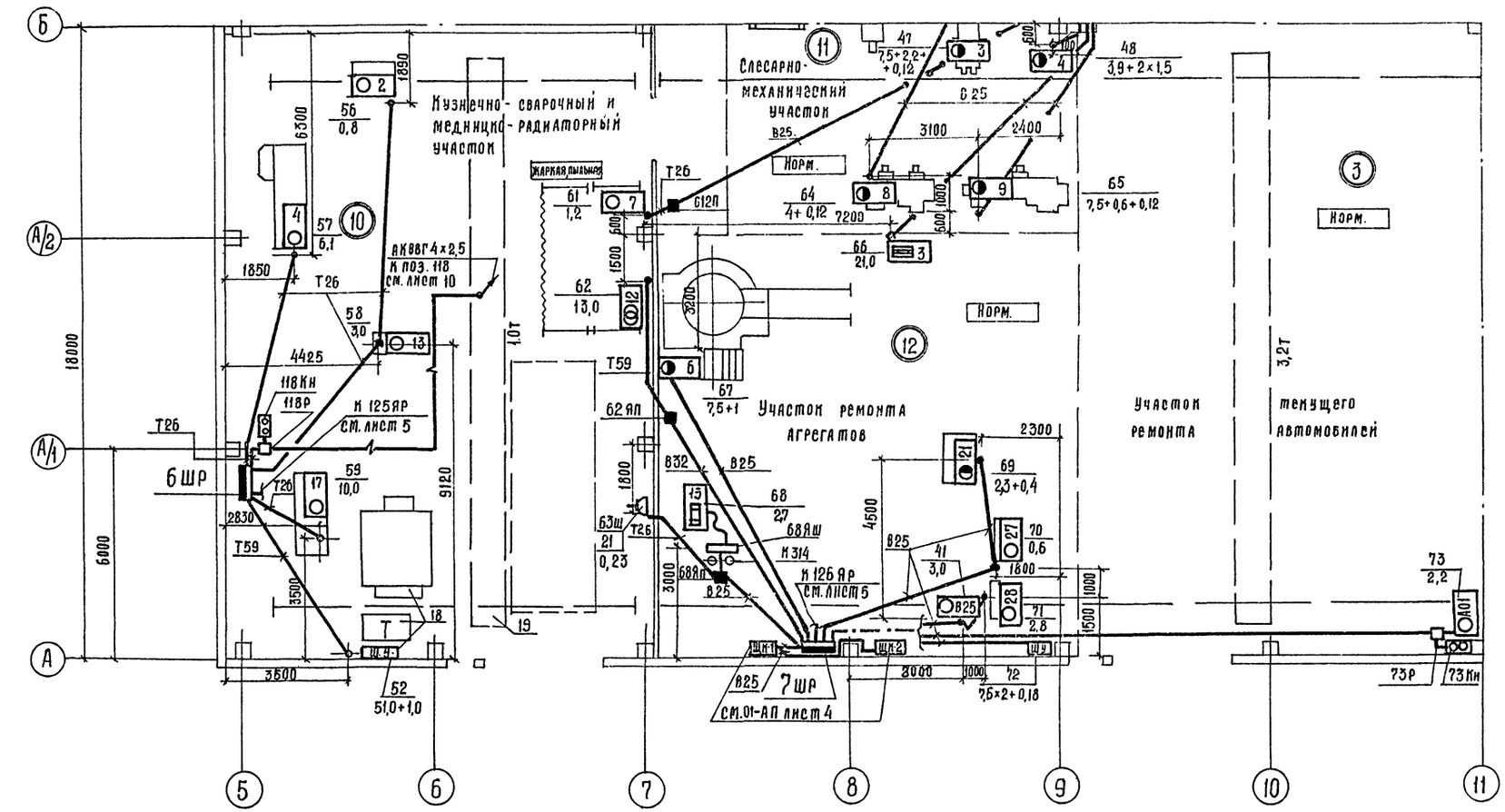

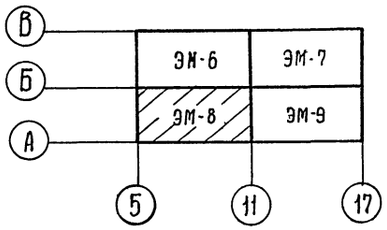

Гл.инж.ин-та	Шестернев		28.11.80
ГИП	Серебрякова		28.11.80
Нач.отд.	Елистратова		28.11.80
Гл.инж.отд.	Панкин		28.11.80
Рук.гр.	Романенко		27.11.80
Ст.инж.	Дудакова		26.11.80
Рук.гр.	Хомяков		26.11.80
Н.контр.	Есина		28.11.80

Привязан

Инв.№

№ 8118/4 10

ТП-503-4-13 -01-ЭМ

Станция технического обслуживания на 400 грузовых автомобилей

Производственный корпус

Стадия	Лист	Листов
Р	8	

План распределительных сетей на отм. 0 000

Госкомсельхозтехника СССР ГИПРОПРОМСЕЛЬСТРОЙ г. Саратов

Альбом IV

Типовой проект

Инв.№ подл. | Подпись и дата | Взам. инв.№ | Гл.спец. ОВ | Гл.спец.отд.ВК | Нач.отд.ЭН | Федоркин | Фельдмаз | Попова

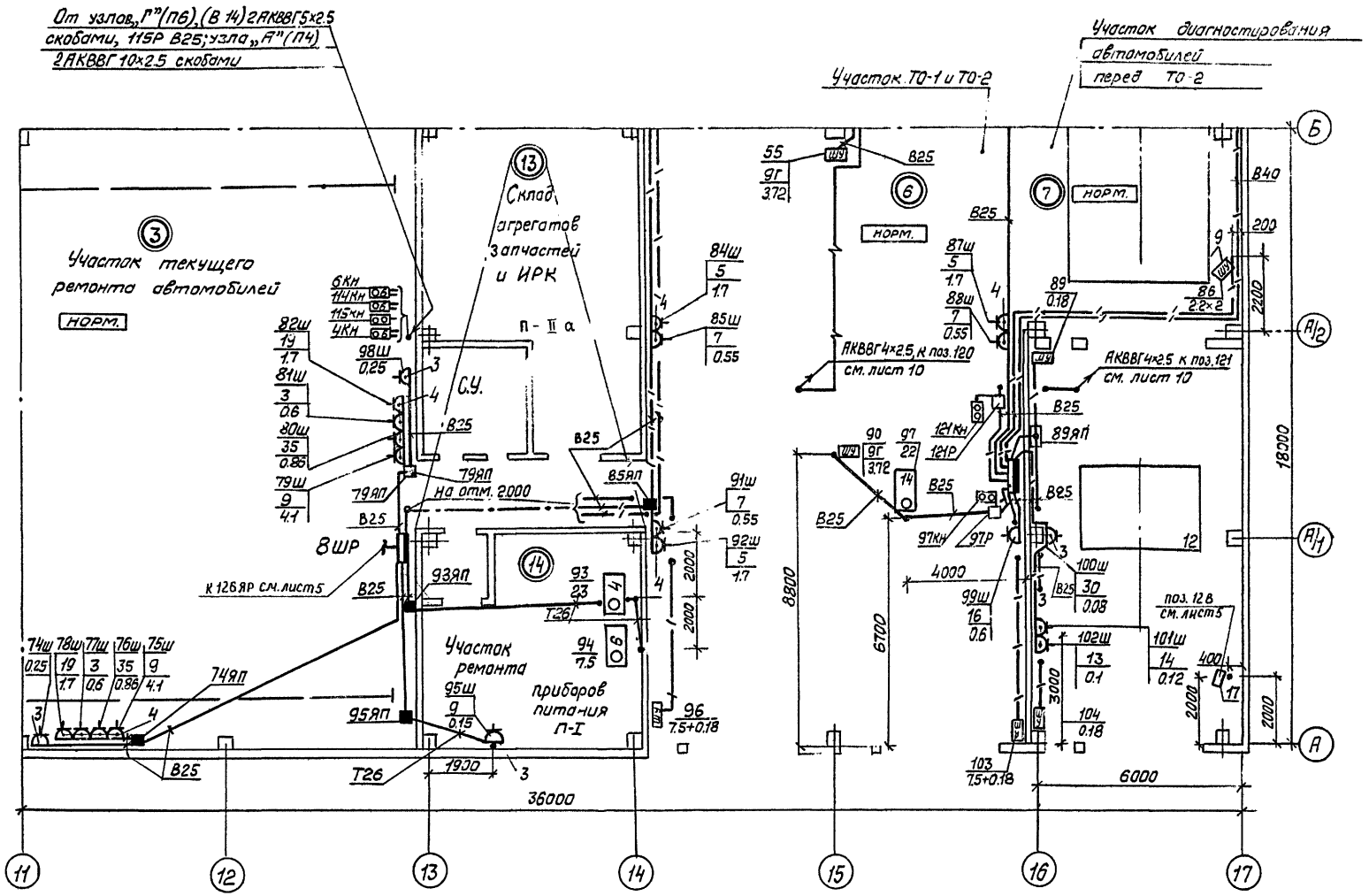

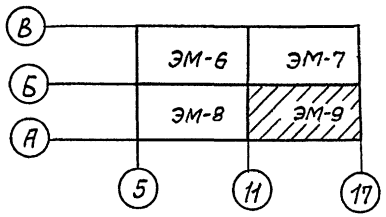

№ 8118/4 11

Гл.инж.инд.	Шестернёв			ТП-503-04-13-01 - ЭМ	
ГИП	Серебрякова				
Нач. отд.	Елистратова			Станция технического обслуживания на 400 грузовых автомобилей	
Гл.инж.эт.д.	Пайкин				
Рук. гр.	Романенко			Производственный корпус	Стадия: Р; Лист: 9; Листов:
Ст. инж.	Дудакова				
Рук.гр.	Хомяков			План распределительных сетей на отм. 0.000	Госкомсельхозтехника СССР ГИПРОПРОМСЕЛЬСТРОЙ г. Саратов
Привязан					
Инв.№		Н.контр.	Есина		

Альбом IV

Типовой проект

План на отм. 4.800

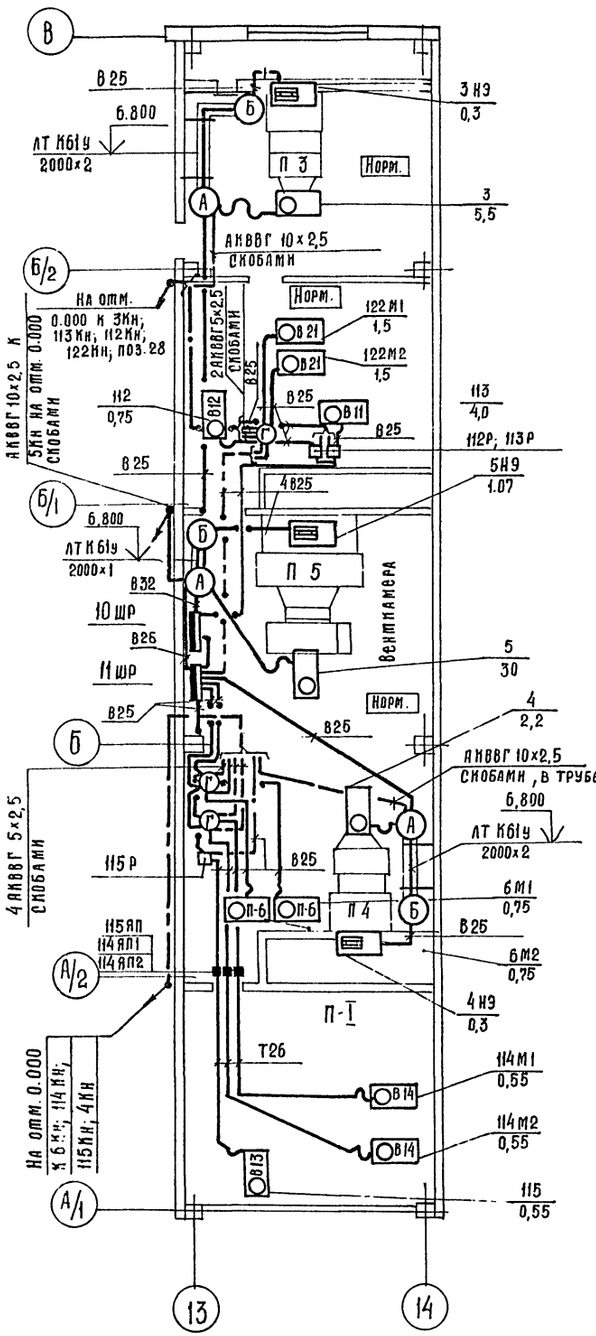

План на отм 4.800

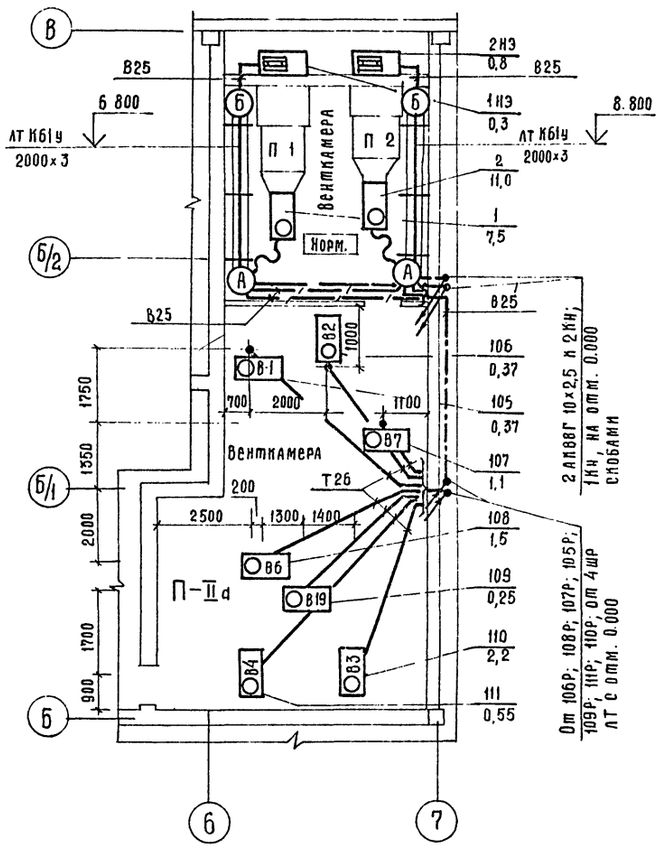

План кровли

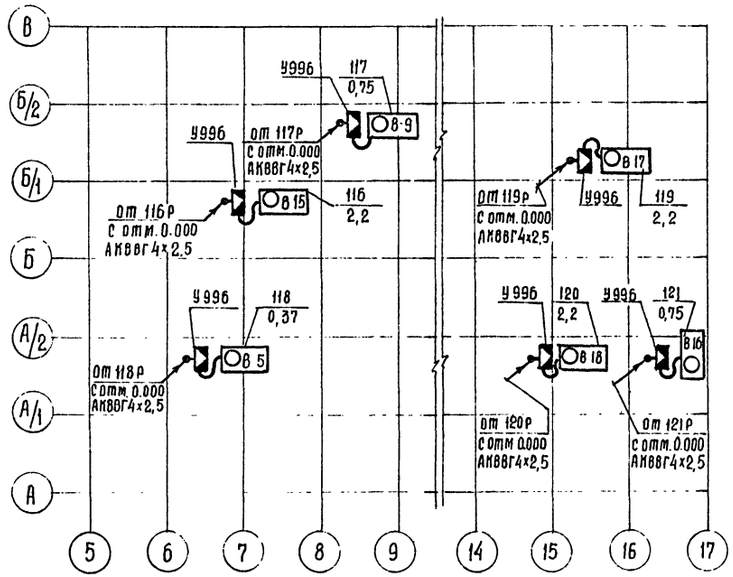

Инв. № подл. | Подпись и дата | Взам. инв. №

№ 8118/4 12

Гл. инж. инта	Шестернев			ТП-503-4-13 -01-ЭМ	
ГИП	Серебрякова			Станция технического обслуживания на 400 грузовых автомобилей	
Нач. отд.	Елистратова				
Гл. инж. отд.	Панкин				
Рук. гр.	Романенко			Производственный корпус	Стадия: Р; Лист: 10; Листов:
Ст. инж.	Дудалова				
Рук. гр.	Хомяков			Планы распределительных сетей на отм. 4.800 и кровли	Госкомсельхозтехника СССР ГИПРОПРОМСЕЛЬСТРОЙ г. Саратов
Н. контр.	Есина				

Привязан

Инв. №

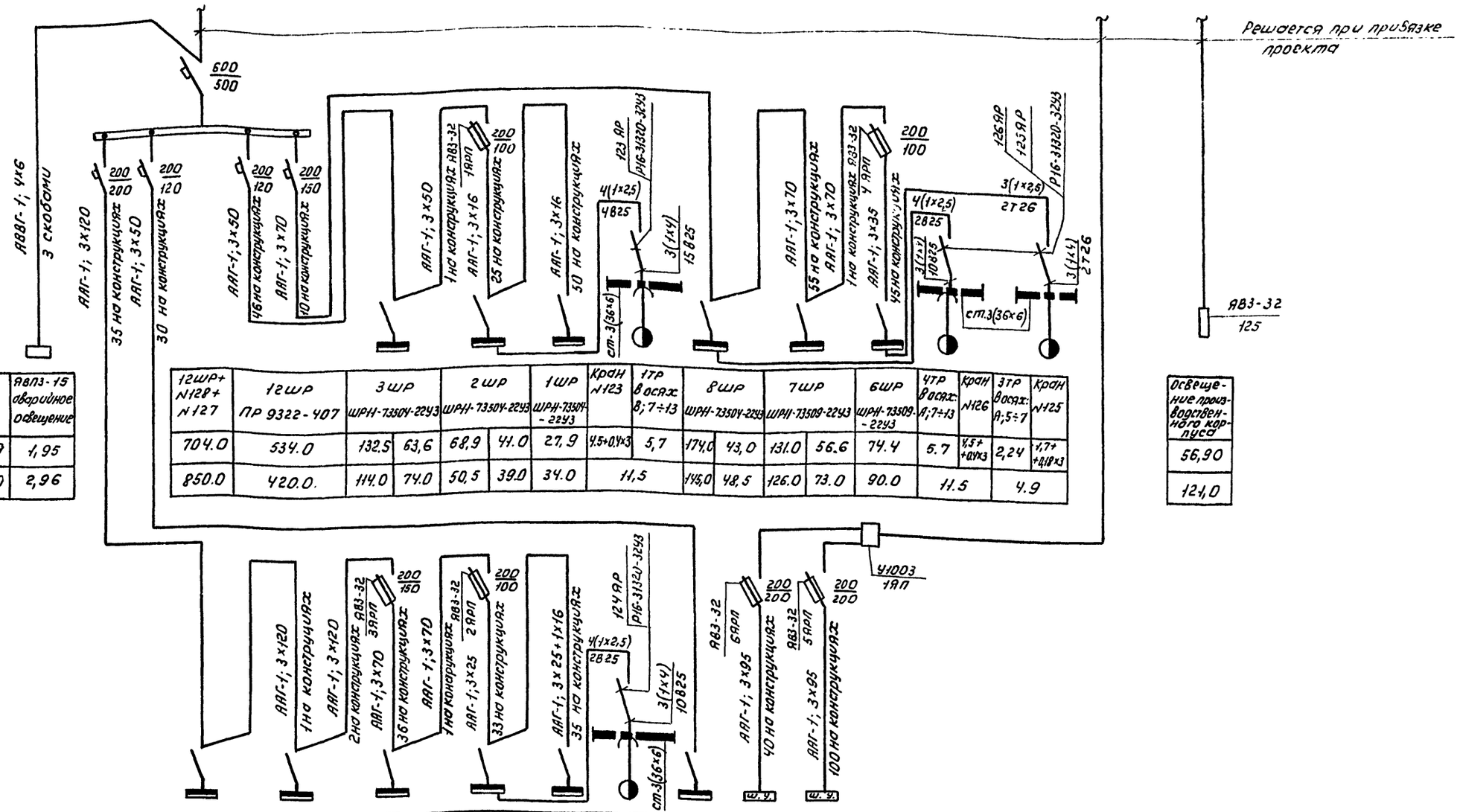

Обозначение и наименование электроустройства		ЯВП3-15 аварийное освещение
Установленная мощность, квт.	765,9	1,95
расчётный ток, А	935,0	2,96

12ШР+ N128+ N127	12ШР ПР 9322-407	3ШР ШР11-73504-22У3		2ШР ШР11-73504-22У3		1ШР ШР11-73504-22У3	Кран N123	1ТР в осях 8; 7÷13	8ШР ШР11-73504-22У3		7ШР ШР11-73509-22У3		6ШР ШР11-73509-22У3	4ТР в осях: А; 7÷13	Кран N126	3ТР в осях: А; 5÷7	Кран N125
704.0	534.0	132.5	63,6	68,9	41.0	27,9	4.5+0.4х3	5,7	174,0	43,0	131.0	56.6	74.4	5.7	4,5+ +0.4х3	2,24	1,7+ +0,18х3
850.0	420.0.	114.0	74.0	50,5	39.0	34.0	11,5		145,0	48,5	126.0	73.0	90.0	11.5		4.9	

Освещение производственного корпуса
56,90
121,0

Обозначение и наименование электроустройства	11 ШР ШР11-73504-22У3		10ШР ШР11-73507-22У3		5ШР ШР11-73504-22У3		4ШР ШР11-73509-22У3		1ШР ШР11-73504-22У3 Административно-бытовой корпус	2ТР в осях: 6-6/1; 6-7	Таль N124	9ШР ШР11-73509-22У3	128 Стенд	127 Стенд
Установленная мощность, квт.	175,5	15,52	161,75	34,75	127.0	61,0	66,0	31.0	35.0	2,5	1,7+ +0.8	52,0	80	90
Расчётный ток, А	160,0	20	150,0	60,0	110.0	60,0	70.0	40.0	34.0	3,8		73.0	170	180

Альбом IV

Типовой проект

Инв. № подл.	Подпись и дата	Взам. инв. №

N 8118/4 13

Гл.инж.ин-та	Шестернёв		28.11.[illegible]
ГИП	Серебрякова		[illegible]
Нач.отд.	Елистратова		[illegible]
Гл.инж.отд.	Пайкин		[illegible]
Рук.гр.	Романенко		[illegible]
Рук.гр.	Карчевская		[illegible]
Ст.инж.	Дудакова		[illegible]
Н.контр.	Есина		[illegible]

Привязан

Инв. №

ТП-503-4-15-01- ЭМ

Станция технического обслуживания на 400 грузовых автомобилей.

Производственный корпус

Стадия	Лист	Листов
Р	11	

Принципиальная однолинейная схема магистральных сетей.

Госкомсельхозтехника СССР ГИПРОПРОМСЕЛЬСТРОЙ С. Саратов

Копировал Кожевникова Корр.

Формат 22с

1ШР

Линейные	Распределительная сеть				Пуск. аппарат	Кнопка управлен.		Распределительная сеть		Выключ. безопасн.		
Автомат (предохранит.) номинальн. уст защиты	Расчётн. ток, А	Установлен. мощн. кВт	Марка, сечение провода, трубо, металлорукав	Длина, м	Тип аппарата / Тип реле, ток реле	Тип кнопки, марка, сеч. провода, трубо	Длина, м	Марка, сечение проводов, трубо металлорукав	Длина, м	Тип выключ. марка, сечение провод, трубо	Длина, м	N по техн. плану, наименование потребителя
Пред 63/6 фаза А	3.7	0.8	2(1х2.5) Т-26.1,8	4.0	РШ-20-П ВШ-20-Б 10.0		—	КРПТ2х0.75+1х0.75	6.0		—	12-9 станок долбёжный
↑	2.8	0.6	2(1х2.5) Т-26.1,8	1.0	РШ-20-П ВШ-20-Б 10.0		—	КРПТ2х0.75+1х0.75	6.0		—	11-8 машина сверлильная
то же фаза В	1.4	0.3	2(1х2.5) Т-26.1,8	14.0	РШ-20-П ВШ-20-Б 10.0		—		—		—	8-4 аппарат ремонта камер
↑	1,4	0.3	2(1х2.5) Т-26.1.8	1.0	РШ-20-П ВШ-20-Б 10.0		—		—		—	7-4 аппарат ремонта камер
Пред. 63/16	6.4	0.6+2.2	3(1х2.5) Т-26.1,8 Р1-Ц-А-25	12.0			—		—		—	9-7 стенд монтажа и демонтажа
Пред 63/6	0.41	0.27	3(1х2.5) Т-26.1,8	8.0	РШ30-0-К-25/380У4 ВШ30-0-К-25/380У4 25.0		—	КРПТ3х0.75+1х0.75	4.0		—	10-2 швейная машина
пред 63/20	8.0	3.0+0.8	3(1х2.5) Т-26.1,8 Р1-Ц-А-25	5.0			—				—	13-6 станок деревообрабатывающий
пред 63/32	2.4	1.1	4(1х2.5) В6-25	6.0	ПМЕ-122 ТРН-8 2.5	ПКЕ 712-2 3х2.5 В6-25	1.0	4(1х2.5) В6-25 У996 КРПТ3х0.75+1х0.75	5.0 2.0		—	14-А03 вентилятор
↑	10.7	5.5	4(1х2.5) В6-25	8.0	ПМЕ-122 ТРН-8 2.5	ПКЕ 712-2 3х2.5 В6-25	1.0	АРШ3-1 3х6 У996 КРПТ 3х1+1х1	2.0 1.0		—	15-В10 вентилятор
пред 63/25	15	3.0+3.7	4(1х2.5) В6-25	14.0	АВШ3-25 25.0		—	КРПТ 3х1+1х1	6.0		—	16-23 установка промывки системы смазки
пред 63/6												резерв
пред 63/6												резерв

2ШР

Пред 63/20	6.1	3.0	4(1х2.5) В6-25	8.0			—		—		—	31-14 подъёмник электромеханический
↑	6.1	3.0	4(1х2.5) В6-25	7.0			—		—			36-14 подъёмник электромеханический
пред 63/20	6.1	3.0	4(1х2.5) В6-25	20.0			—		—		—	54-14 подъёмник электромеханический
то же	1.5	0.6	4(1х2.5) В6-25	19.0	РШ30-0-К-25/380-У4 ВШ30-0-К-25/380У4 25.0		—	КРПТ3х0.75+1х0.75	3.0		—	43-20 сверлильно вертикальный станок

Х8118/4

ГИП	Серебрякова		ТП-503-4-13 -01 - ЭМ
Нач.отд.	Елистратова		
Гл.инж.отд.	Пайкин		
Рук. гр.	Романенко		Станция технического обслуживания на 400 грузовых автомобилей
Ст.инж.	Дубакова		

Привязан

Инв.№

Н.контр.	Еслма		Производственный корпус	Стадия: Р; Лист: 12; Листов:
			Принципиальная однолинейная схема	Госкомсельхозтехника СССР ГИПРОАГРОМСЕЛЬСТРОЙ г. Саратов

Копировал: Леденева Формат 22В

2ШР (продолжение)

Линейные	Распределительная сеть				Пуск. аппарат	Кнопка управлен		Распределительная сеть		Выключ. безопасн.		
Автоматы (предохранит.) номинальн. уст. защиты	Расчётн. ток, А	Установлен. мощн. кВт	Марка, сечение провода, труба, металлорукав	Длина, м	Тип аппарата / Тип реле, ток реле	Тип кнопки, марка, сеч. провода, труба	Длина, м	Марка, сечение провода, труба, металлорукав	Длина, м	Тип выключ. марка, сечение провода, труба	Длина, м	N по техн. плану, наименование потребителя
пред 63/10	4.5	2.2	4(1×2.5) В6-25	4.0	ПМЕ-122 ТРН-8 2.5	ПКЕ712-2 3×2.5 В6-25	1.0	4(1×2.5) В6-25 У996 КРПТ 3×0.75+1×0.75	10.0 2.0		—	23-А02 вентилятор
пред 63/63	29.0	7.5×2+ +0.18	3×6+1×4 В6-25	14.0			—		—		—	17 ворота
пред 63/16	2.6	1.7	4(1×2.5) В6-25	5.0	РШ30-0-К-25/380У4 25.0		—		—			22-19 гайковерт.
↑	6.2	4.1	4(1×2.5) В6-25	1.0	РШ30-0-К-25/380У4 25.0		—		—		—	21-9 установка смазки и заправки
↑	1.3	0.86	4(1×2.5) В6-25	1.0	РШ30-0-К-25/380У4 25.0		—		—		—	20-35 приспособление высверливания палубсей автомобилей
↑	0.91	0.6	4(1×2.5) В6-25	1.0	РШ30-0-К-25/380У4 25.0		—		—		—	19-3 солидолонагнетатель
пред 63/6 фаза А	1.15	0.25	3(1×2.5) В6-25	7.0	РШ-20-0- 10.0		—		—		—	18 прибор проверки контрольно измерительных приборов
то же фаза С	1.15	0.25	2(1×2.5) в одной трубе к поз.49 до 49 ЯП 3(1×2.5) В6-25	22.0 6.0	РШ-20-0 10.0		—		—		—	53 прибор проверки контрольно-измерительных приборов
пред 63/16	6.2	4.1	4(1×2.5) В6-25 У994 4(1×2.5) В6-25	22.0 2.0	РШ30-0-К-25/380У4 25.0		—		—		—	49-9 установка смазки и заправки
↑	1.3	0.86	4(1×2.5) В6-25	1.0	РШ30-0-К-25/380У4 25.0		—		—		—	50-35 приспособление высверливания
↑	0.9	0.6	4(1×2.5) В6-25	1.0	РШ30-0-К-25/380У4 25.0		—		—			51-3 солидолонагнетатель
↑	2.6	1.7	4(1×2.5) В6-25	1.0	РШ30-0-К-25/380У4 25.0		—		—			52-19 гайковерт.
пред 63/32	11.5	4.5+0.4+ +2×0.4										123-13 кран (см. лист 11)

3ШР

пред 63/63	29.0	7.5×2+ +0.18	3×6+1×4 В6-25	21.0			—		—		—	26 ворота

№8118/4 15

Г.ИП	Серебрякова			ТП-593-4-13 -01 - ЭМ	
Нач.отд.	Елистратова				
Гл.инж.отд.	Пайкин				
Рук.гр.	Романенко			Станция технического обслуживания на 400 грузовых автомобилей	
Инж.	Дудакова				
Привязан				Производственный корпус	Стадия: Р; Лист: 13; Листов:
Инв.N				Принципиальная однолинейная схема	Госкомсельхозтехника СССР ГИПРОПРОМСЕЛЬСТРОЙ г. Саратов
Н.контр.	Есина				

Копировал: Леденева Формат А3 г

ЗШР (продолжение)

Линейные	Распределительная сеть				Пуск. аппарат	Кнопка управлен.	Распределительная сеть		Выключ безопасн.		
Автоматы (предохранит.) номинальн. уст. защиты	Расчётн. ток, А	Установлен. мощн. кВт.	Марка, сечение провода, труба, металлорукав.	Длина, м	Тип аппарата / Тип реле, ток, реле	Тип кнопки, марка, сеч. провода, труба	Длина, м.	Марка, сечение провода, труба металлорукав	Длина, м	Тип выключ. марка, сечение провода, труба	Длина, м	№ по техн. плану, наименование потребителя
Пред 63/63	14,5	7,5+0,18	3×4+1×2,5 В6-25	8,0			—		—		—	25 Ворота
Пред 63/63	14,5	7,5×0,18	3×4+1×2,5 В6-25	3,0			—		—		—	24 Ворота
Пред 63/32	29,0	19,0	3×6+1×4 В6-25	9,0			—		—		—	29-4 агрегат выпрямительный
Пред 63/20 фаза В	16,5	3,6	3(1×2,5) В6-25	5,0			—		—		—	30-8 дистиллятор
Пред 63/25	21,0	3×3,5	3×4+1×2,5 В6-25	9,0			—		—		—	27-2 стол стремянки
Пред 63/40	1,0	0,4+0,08	4(1×2,5) В6-25 К-1082	9.0	РШ30-0-К-25/380УЧ ВШ30-0-К-25/380УЧ 25,0		—	КРПТ 3×0,75+1×0,75	4,0		—	35-5 станок проточки коллекторов
↑	1,9	0,85	4(1×2,5) В6-25 К-1082	1,0	РШ30-0-К-25/380УЧ ВШ30-0-К-25/380УЧ 25,0		—	КРПТ 3×0,75+1×0,75	4,0		—	34-11 точильно-шлифовальный станок
То же	1,6	0,6	4(1×2,5) В6-25 К-1082	13,0	РШ30-0-К-25/380УЧ ВШ30-0-К-25/380УЧ 25.0		—	КРПТ 3×0,75+1×0,75	4,0		—	33-3 сверлильно вертикальный станок
↑	8,5	4,12	4(1×2,5) В6-25 К-1082	4,0			—		—		—	32-1 стенд проверки электрооборудования
Пред 63/10												Резерв.

УШР

Пред 100/63	14,2	7,5	3×4 ЛТ 3×4+1×2,5 В6-25	5,0 10,0	ПМЕ-222 ТРН-20 16.0	ЛКУ15-19.231-54УЗ АКВВГ 10×2,5	20,0	КРПТ 3×1,5+1×1	3,0		—	1 П1 камера приточная
Пред 100/80	25,0	11,0	3×4 ЛТ 3×4+1×2,5 В6-25	5,0 10,0	ПАЕ-322 ТРН-32 25,0	ЛКУ15-19.231-54УЗ АКВВГ 10×2,5	20,0	КРПТ 3×2,5+1×1,5	3,0		—	2 П2 камера приточная
Пред 63/6	1,2	0,8	3(1×2,5) ЛТ 4(1×2,5) В6-25	5,0 10,0	ПМЕ-121		—	3(1×2,5) ЛТ 4(1×2,5) В6-25	4,0 3,0		—	2Н3 нагреватель заслонки
↑	0,49	0,3	4(1×2,5) В6-25	5,0	ПМЕ-121		—	3(1×2,5) ЛТ 4(1×2,5) В6-25	5,0 3,0		—	1Н3 нагреватель заслонки
Пред 100/30	3,8	1,7+0,8										124-5 таль (см. лист 11)

ГИП	Серебряков		16.11.89
Нач. отд.	Елистратов		17.11.89
Гл. инж. отд.	Лойкин		17.11.89
Рук. гр.	Романенко		17.11.89
Ст. инж.	Дудакова		16.11.89
Рук. гр.	Хомяков		16.11.89
Н. контр	Есина		16.11.89

ТП-503-4-13-01-ЭМ

Станция технического обслуживания на 400 грузовых автомобилей.

Производственный корпус

Принципиальная однолинейная схема

Стадия	Лист	Листов
Р	14	

Госкомсельхозтехника СССР ГИПРОПРОМСЕЛЬЭЛЕКТРОМОНТАЖ г. Саратов

Привязан

Инв. №

Копировал: Л. Кожевникова Формат А4

4 шр (продолжение)

Линейные	Распределительная сеть				Пуск. аппарат	Кнопка управлен.		Распределительная сеть		Выключ. безопасн.		
Автоматы (предохранит.) номинальн. уст. защиты	Расчётн. ток, А	Установлен. мощн. кВт	Марка, сечение провода, труба, металлорукав	Длина, м	Тип аппарата / Тип реле, ток реле	Тип кнопки, марка, сеч. провода, труба	Длина, м	Марка, сечение провода, труба, металлорукав	Длина, м	Тип выключ. марка, сечение провода, труба	Длина, м	№ по техн. плану, наименование потребителя
пред 63/16	3.2	1.5	4(1×2,5) В6-25	2,0	ПМЕ-122 ТРН-8 4,0	ПКЕ 712-2 3×2,5 В6-25	1,0	3(1×2,5) ЛТ 3(1×2,5), Т-26.1,8 КРПТ 3×0,75+1×0,75	7,0 6,0 1,0		—	108-В6 вентилятор
↑	1,2	0,37	4(1×2,5) В6-25	1,0	ПМЕ-122 ТРН-8 2,5	ПКЕ 712-2 3×2,5 В6-25	1,0	3(1×2,5) ЛТ 3(1×2,5); Т-26.1,8 КРПТ 3×0,75+1×0,75	7.0 8.0 1,0		—	106-В2 вентилятор
пред 63/16	1,2	0,37	4(1×2,5) В6-25	2,0	ПМЕ-122 ТРН-8 2,5	ПКЕ 712-2 3×2,5 В6-25	1,0	3(1×2,5) ЛТ 3(1×2,5); Т-26.1,8 КРПТ 3×0,75+1×0,75	7,0 6,0 1,0		—	105-В1 вентилятор
↑	2,4	1,1	4(1×2,5) В6-25	1,0	ПМЕ-122 ТРН-8 2,5	ПКЕ 712-2 3×2,5 В6-25	1,0	3(1×2,5) ЛТ 3(1×2,5); Т-26.1,8 КРПТ 3×0,75+1×0,75	7,0 4,0 1,0		—	107-В7 вентилятор
пред 100/30	4,5	2,2	4(1×2,5) В6-25	1,0	ПМЕ-122 ТРН-8 6,3	ПКЕ 712-2 3×2,5 В6-25	1,0	АКВВГ 4×2,5 У996 КРПТ 3×0,75+1×0,75	15,0 1,0		—	116-В15 вентилятор крышный
↑	4,5	2,2	4(1×2,5) В6-25	1,0	ПМЕ-122 ТРН-8 6,3	ПКЕ 712-2 3×2,5 В6-25	1,0	3(1×2,5) ЛТ 3(1×2,5); Т-26.1,8 КРПТ 3×0,75+1×0,75	7,0 6,0 1,0		—	110-В3 вентилятор
пред 63/10	2,2	0,75	4(1×2,5) В6-25	1,0	ПМЕ-122 ТРН-8 2,5	ПКЕ 712-2 3×2,5 В6-25	1,0	АКВВГ 4×2,5 У996 КРПТ 3×0,75+1×0,75	46,0 1,0		—	117-В9 вентилятор крышный
↑	1.69	0,55	4(1×2,5) В6-25	2,0	ПМЕ-122 ТРН-8 2,5	ПКЕ 712-2 3×2,5 В6-25	1,0	3(1×2,5) ЛТ 3(1×2,5); Т-26.1,8 КРПТ 3×0,75+1×0,75	7,0 8,0 1,0		—	111-В4 вентилятор
↑	0.81	0,25	4(1×2,5) В6-25	1,0	ПМЕ-122 ТРН-8 2,5	ПКЕ 712-2 3×2,5 В6-25	1,0	3(1×2,5) ЛТ 3(1×2,5); Т-26.1,8 КРПТ 3×0,75+1×0,75	7,0 6,0 1,0		—	109-В19 вентилятор

5 шр

пред 63/20	6,1	3,0	4(1×2,5) В6-25	8,0			—		—		—	42-14 подъёмник электромеханический
пред 63/25	8,5	4,0+ 0,12	4(1×2,5) В6-25 К-1082	9,0			—		—		—	46-2 вертикально-сверлильный станок
↑	7,0	3,0	4(1×2,5) В6-25 К-1082	5,0			—		—		—	45-1 пресс
пред 63/63	20,0	7,5+2,2+ +0,12	3×6+1×4 В6-25 К-1082	5,0			—		—		—	47-3 консольно-фрезерный станок
↑	8,5	4,0+ 0,12	3×4+1×2,5 В6-25 К-1082	8,0			—		—		—	64-8 токарно-винторезный станок
пред 63/25	14,4	3,9+ 2×1,5	4(1×2,5) В6-25 К-1082	4,0			—		—		—	48-4 точильно-шлифовальный станок

17

N 8118/4

ГИП	Серебрякова		28.11.8
НАЧ. ОТД.	Елистратова		27.11.8
ГЛ. ИНЖ. ОТД.	Пайкин		27.11.8
РУК. ГР.	Романенко		26.11.8
СТ. ИНЖ.	Дудакова		26.11.8
Н. контр.	Есина		28.11.8

ТП- 503-4-13 -01- ЭМ

Станция технического обслуживания на 400 грузовых автомобилей.

Производственный корпус

Стадия	Лист	Листов
Р	15	

Принципиальная однолинейная схема

Госкомсельхозтехника СССР ГИПРОПРОМСЕЛЬСТРОЙ г. Саратов

Привязан:

Инв №

Копировал: Нестеренова, Формат 22 в

5 ШР (продолжение)

Линейные	Распределительная сеть				Пуск. аппарат	Кнопка управлен.		Распределительная сеть		Выключ. безопасн.		
Автоматы (предохранит.) номинальн. уст. защиты	Расчётн. ток, А	Установлен. мощн. кВт	Марка, сечение провода, труба, металлорукав	Длина, м	Тип аппарата; тип реле, ток реле	Тип кнопки; марка, сеч провода, труба	Длина, м	Марка, сечение провода, труба, металлорукав	Длина, м	Тип выключ. марка, сечение провода, труба	Длина, м	№ по техн. плану, наименование потребителя,
Пред 63/63	16,5	7,5+0,6+ +0,12	3×4+1×2,5 ВБ-25 К-1082	10,0			—		—		—	65-9 токарно-винторезный станок
Пред 63/40	33,0	21,0	3×10+1×6 ВБ-25	11,0			—		—		—	66-3 ванна расконсервации деталей
Пред 63/6 Фаза С	5,5	1,2	3(1×2,5) ВБ-25 У996 2(4×2,5); Т-26.1.8	16,0 1,0			—		—		—	61-7 машина шлифовальная
Пред 63/6												резерв

6 ШР

Пред 63/6	1,2	0,37	3(1×2,5) Т-26.1.8	2,0	ПМЕ-122 ТРН-8 2,5	ПКЕ 712-2 3×2,5 Т-25.1.8	1,0	АКВВГ 4×2,5 У996 КРПТ 3×0,75+1×0,75	22,0 2,0		—	118-65 вентилятор крышный
Пред 63/40	13,9	6,1	3(1×2,5) Т-26.1.8 Р1-Ц-А-25	10,0			—		—		—	57-4 стенд комплексных работ
Пред 63/20	6,1	3,0	3(1×2,5) Т-26.1.8 Р1-Ц-А-25	10,0			—		—		—	58-13 пресс
↑	1,8	0,8	3(1×2,5) Т-26.1.8 Р1-Ц-А-25	10,0			—		—		—	56-2 установка очистки радиаторов
Пред 100/63	19,4	10,0	3(1×4) Т-26.1.8 Р1-Ц-А-25	6,0			—		—		—	59-17 молот ковочный
Пред 100/100	80,0	51,0+1,0	3(1×50) Т-59.2.0	9,0			—		—		—	52-18 электропечь сопротивления
Пред 63/16	4,9	2,24					—					125-19 кран (см. лист 11)
Пред 100/30												Резерв
Пред 100/30												Резерв

N 8118/4

ГИП	Серебрякова		26.11.87
Нач. отд.	Елистратова		26.11.87
Гл. инж. отд.	Пальцин		26.11.87
Рук. гр.	Романенко		26.11.87
Ст. инж.	Дудакова		26.11.87

ТП-503-4-13-01-ЭМ

Станция технического обслуживания на 400 грузовых автомобилей

Производственный корпус.

Принципиальная однолинейная схема

Стадия	Лист	Листов
Р	16	

Госкомсельхозтехника СССР Гипропромсельстрой г. Саратов

Привязан:

Инв. №

Н. контр. Есина

Копировал: Арстемьева

Формат А2

7 шр

Линейные	Распределительная сеть				Пуск. аппарат	Кнопка управлен.		Распределительная сеть		Выключ. безопасн.		
Автоматы (предохранит.) номинальн. уст. защиты	Расчётн. ток, А	Установлен. мощн. кВт	Марка, сечение провода, труба, металлорукав	Длина, м	Тип аппарата / Тип реле, ток реле	Тип кнопки, марка, сеч. провода, труба	Длина, м	Марка, сечение провода, труба, металлорукав	Длина, м	Тип выключ. марка, сечение провода, труба	Длина, м	№ по техн. плану, наименование потребителя
Пред 100/60	17.0	7,5+1,0	3×4+1×2,5 ВБ-25	12.0			—		—		—	67-6 Машина мойки агрегатов
Пред 100/60	29.0	7,5×2+0,18	3×6+1×4 ВБ-25	9.0			—		—		—	72 Ворота
Пред 100/30	4,5	2,2	4(1×2,5) ВБ-25	22.0	ПМЕ-122 ТРН-8 6,3	ПКЕ 712-2 3×2,5 ВБ-25	1.0	4(1×2,5) ВБ-25 У996 КРПТ 3×0,75+1×0,75	3.0 2.0		—	73-А01 Вентилятор
Пред 63/20	6,1	3.0	4(1×2,5) ВБ-25	7.0			—		—		—	41-25 Стенд испытания гидросистем
↑	5,8	2,8	4(1×2,5) ВБ-25	2.0			—		—		—	71-28 Стенд проверки пневмооборудования
Пред 63/16	1.6	0.6	4(1×2,5) ВБ-25	8.0			—		—		—	70-27 Стенд разборки и сборки
↑	5,5	2,3+0,4	4(1×2,5) ВБ-25	5.0			—		—		—	69-21 Стенд расточки и вбточки
Пред 63/20 Фаза В	12.5	2.7	3(1×2,5) ВБ-25 У994	8.0	ЯВШ2-25 25.0		—	КРПТ 2×1+1×1	6.0		—	68-13 Шкаф сушильный
Пред 63/6 ↑ Фаза А	1,05	0,23	3(1×2.5) в одной трубе к поз. 68 до 68 яп. 2(1×2,5) Т-26.1.8	8.0 2.0			—		—		—	63-21 Ножницы ручные
↑ Фаза С	1.0	0,2	3(1×2,5) ВБ-25	6.0								Щк-1, Щк-2 Щит контроля см. 01-АП
Пред 100/80 Фаза С	68.0	13.0	3(1×25) ВБ-32 У996 2(1×25) Т-59.2	12.0 4.0			—		—		—	62-12 Трансформатор однопостовой сварочный

8 шр

Пред 63/6 Фаза А	0.7	0,15	3(1×2,5) ВБ-25 У996 2(1×2,5) Т-26.1.8	8.0 4.0			—		—		—	95-9 Прибор испытания и регулирования
Пред 63/63	4.7	2,3	3×4+1×2,5 ВБ-25 У996 3(1×4) Т-26.1.8	4.0 7.0			—		—		—	93-4 Стенд испытания насосов
1	14.2	7.5	3(1×4) Т-26.1.8	4.0			—		—		—	94-6 Стенд испытания насосов
Пред 63/63	14.5	7,5+0,18	3×4+1×2,5 ВБ-25	10.0								96 Ворота

ГИП	Серебрякова		28.11.89
Нач. отд.	Елистратова		28.11.89
Гл. инж. отд	Пайкин		27.11.89
Рук. гр.	Романенко		26.11.89
Ст. инж.	Дудакова		26.11.89
Рук. гр.	Хомяков		26.11.89
Н. Контр	Есина		28.11.89

ТП-503-4-13-01-ЭМ

Станция технического обслуживания на 400 грузовых автомобилей

Производственный корпус

Принципиальная однолинейная схема

Стадия	Лист	Листов
Р	17	

Госкомсельхозтехника СССР ГИПРОПРОМСЕЛЬСТРОЙ г. Саратов

Привязан

Инв. №

Копировал Мешкова

Формат 22В

8 шр (продолжение)

Линейные	Распределительная сеть				Пуск аппарат	Кнопка управления		Распределительная сеть		Выключ. безопасн.		
Автоматы (предохранит.) номинальн. уст. защиты	Расчётн. ток, А	Установлен. мощн. кВт	Марка, сечение провода, трубы, металлорукава	Длина, м	Тип аппарата / тип реле, ток реле	Тип кнопки, марка, сеч. провода, трубы	Длина, м	Марка, сечение провода, трубы, металлорукава	Длина, м	Тип выключ., марка, сечение провода, трубы	Длина, м	№ по техн. плану, наименование потребителя
пред. 63/32	4.5	2.2	4(1х2.5) ВБ-25 У994 АКВВГ 4х2.5	15,0 22,0	ПМЕ-122 ТРН-8 6,3	ПКЕ 712-2 3х2.5 ВБ-25	1,0	АКВБГ 4х2.5 У996 КРПТ 3х0.75+1х0,75	20,0 2.0		—	119-В17 вентилятор крышный
↑	4.5	2,2	4(1х2.5) ВБ-25	1,0	ПМЕ-122 ТРН-8 6,3	ПКЕ 712-2 3х2.5 ВБ-25	1.0	АКВВГ 4х2.5 У996 КРПТ 3х0.75+1х0,75	20,0 2.0		—	120-В18 вентилятор крышный
↑	7,5	3.72	4(1х2.5) ВБ-25	2.0			—		—		—	55-9г моечная установка
пред 63/16	6,2	4.1	4(1х2.5) ВБ-25 У996	8.0	РШ30-0-К-25/380У4 25,0		—		—		—	79-9 установка смазки и заправки
↑	1.3	0,86	4(1х2.5) ВБ-25	1,0	РШ30-0-К-25/380У4 25.0		—		—		—	80-35 Приспособление высверливания, полуосей автомобилей
↑	0,9	0,6	4(1х2.5) ВБ-25	1.0	РШ30-0-К-25/380У4 25.0		—		—		—	81-3 Солидолонагнетатель
↑	2.6	1.7	4(1х2.5) ВБ-25	1.0	РШ30-0-К-25/380-У4 25,0		—		—		—	82-19 Гайковёрт
пред 63/3 фаза С	1.15	0,25	3(1х2.5) в одной трубе к поз.79 до 79 ял. 3(1х2.5) ВБ-25	8.0 6.0	РШ-20-0 10.0		—		—		—	98 Прибор проверки контрольно-измерительных приборов
То же фаза В	1.15	0.25	3(1х2.5) в одной трубе к поз 75 до 75 ял. 3(1х2.5) ВБ-25	24.0 6.0	РШ-20-0 10.0		—		—		—	74 Прибор проверки контрольно-измерительных приборов
пред 63/16	6,2	4.1	4(1х2.5) ВБ-25 У996	22.0	РШ30-0-К-25/380У4 25.0		—		—		—	75-9 Установка смазки и заправки
↑	1,3	0,86	4(1х2.5) ВБ-25	1.0	РШ30-0-К-25/380У4 25.0		—		—		—	76-35 Приспособление высверливания полуосей автомобилей
↑	0,9	0,6	4(1х2.5) ВБ-25	1.0	РШ30-0-К-25/380У4 25.0		—		—		—	77-3 Солидолонагнетатель
↑	2,6	1,7	4(1х2.5) ВБ-25	1,0	РШ30-0-К-25/380У4 25,0		—		—		—	78-19 Гайковёрт
пред. 63/32	0,85	0,55	4(1х2.5) ВБ-25 У994 4(1х2.5) ВБ-25	4,0 2,0	РШ30-0-К-25/380У4 25.0		—		—		—	85-7 Гайковёрт
↑	2.6	1.7	4(1х2.5) ВБ-25	1.0	РШ30-0-К-25/380У4 25.0		—		—		—	84-5 Гайковёрт
↑	0,85	0.55	4(1х2.5) ВБ-25	15.0	РШ30-0-К-25/380У4 25,0		—		—		—	38-7 Гайковёрт
↑	2.6	1.7	4(1х2.5) ВБ-25	7.0	РШ30-0-К-25/380У4 25,0		—		—		—	37-5 Гайковёрт
07 85 ЯП ↑	0,85	0.55	4(1х2.5) ВБ-25	2,0	РШ30-0-К-25/380У4 25,0		—		—		—	91-7 Гайковёрт

N 8118/4 20

ГИП	Серебрякова		8.11.88
Нач. отд.	Елистратова		27.11.88
Гл. инж. пр.	Плайкин		27.11.88
Рук. гр.	Романенко		21.11.88
Ст. инж.	Лудакова		26.11.88

ТП-503-4-13-81-ЭМ

Станция технического обслуживания на 400 грузовых автомобилей

Производственный корпус

Принципиальная однолинейная схема

Стадия	Лист	Листов
Р	18	

Привязан

Инв. №

Н. контр. Елина

Госкомсельхозтехника СССР ГИПРОПРОМСЕЛЬСТРОЙ г. Саратов

8ШР (продолжение)

Линейные	Распределительная сеть				Пуск. аппарат	Кнопка управлен.		Распределительная сеть		Выключ. безопасн.		
Автоматы (предохранит) номинальн. уст. защиты	Расчётн. ток, А	Установлен. мощн. кВт	Марка, сечение провода, труба, металлорукав	Длина, м	Тип аппарата / Тип реле, ток реле	Тип кнопки, марка, сеч. провода, труба	Длина, м	Марка, сечение провода, труба, металлорукав	Длина, м	Тип выключ. марка, сечение провода, труба	Длина, м	№ по техн. плану, наименование потребителя
↑	2.6	1.7	4(1×2.5) В6-25	1.0	РШ30-0-К-25/380УЧ 25.0		—		—		—	92-5 Гайковёрт
То же	11.5	4.5+0,4+ +2×0,4										126-13 кран см. лист 11

9ШР

Пред 100/30	2.2	0,75	4(1×2,5) В6-25	5.0	ПМЕ-.22 ТРН-8 2,5	ПМЕ712-2 3×2,5 В6-25	1.0	АКВВГ 4×2,5 у996 КРП 3×0,75+1×0,75	12.0 2.0		—	121-816 Вентилятор крышный
Пред 100/30	4.5	2.2	4(1×2,5) В6-25	2.0	ПМЕ-122 ТРН-8 6.3	ПКЕ 712-2 3×2.5 В6-25	1.0	4(1×2,5) В6-25	5.0		—	97-14 шестерённый электронасосный агрегат
↑	7.5	3.72	4(1×2,5) В6-25	20.0			—		—		—	90-9г моечная установка
Пред 100/63	14.5	7.5+0.18	3×4+1×2,5 В6-25	10.0			—		—		—	103 ворота
Пред 63/6 фаза В	0.37	0.08	3(1×2.5) В6-25	3.0	РШ-20-0 10.0		—		—		—	100-30 анализатор двигателя
↑ фаза В	0.55	0.12	3(1×2,5) В6-25	3.0	РШ-20-0 10.0		—		—		—	101-14 мотор-тестор
↑ фаза В	0.46	0.1	3(1×2.5) В6-25	1.0	РШ-20-0 10.0		—		—		—	102-13 дизель-тестор
Пред 63/6	0.52	0.18	4(1×2,5) В6-25 у994 В6-25	2.0 3.0			—		—		—	89 ворота
от 89 ЯП ↑	0.52	0.18	4(1×2,5) В6-25	10.0			—		—		—	104 ворота
Пред 100/80	49.6	13.0×2	3×16+1×10 В6-40	26.0			—		—		—	44-4 стенд проверки тормозов
Пред 63/16	9.0	2,2×2	4(1×2,5) В6-25	20.0			—		—		—	86-9 стенд диагностики
Пред 63/10	0.85	0.55	4(1×2,5) В6-25	6.0	РШ30-0-К-25/380УЧ 25.0		—		—		—	88-7 Гайковёрт
↑	2.6	1.7	4(1×2,5) В6-25	1.0	РШ30-0-К-25/380УЧ 25.0		—		—		—	87-5 Гайковёрт

ГИП	Серебрякова		25.11.80
Нач. отд.	Елистратова		27.11.80
Гл. инж. отд	Пайкин		27.11.80
Рук. гр.	Романенко		26.11.80
Ст. инж.	Дудакова		26.11.80

ТП-503-4-13-01-ЭМ

Станция технического обслуживания на 400 грузовых автомобилей

Производственный корпус

Стадия	Лист	Листов
Р	19	

Принципиальная однолинейная схема

Госкомсельхозтехника СССР ГИПРОПРОМСЕЛЬСТРОЙ г. Саратов

Привязан

Инв. №

Н. контр. Есина

Копировал. Мешкова

Формат 22В

№ 8118/4 21

9ШР (продолжение)

Линейные	Распределительная сеть				Пуск. аппарат	Кнопка управлен.		Распределительная сеть		Выключ. безопасн.		
Автоматы (предохранит.) номинальн. уст. защиты	Расчётн. ток, А	Установлен мощн. кВт	Марка, сечение провода, труба, металлорукав	Длина, м	Тип аппарата / Тип реле, ток реле	Тип кнопки, марка, сеч. провода, труба	Длина, м	Марка, сечение провода, труба, металлорукав	Длина, м	Тип выключ. марка, сечение провода, труба	Длина, м	№ по техн. плану, наименование потребителя
↑	0,85	0,55	4(1×2,5) ВБ-25	14.0	РШ30-0-К--25/380 УЧ 25,0		—		—		—	40-7 Гайковёрт
↑	2,6	1.7	4(1×2,5) ВБ-25	1.0	РШ30-0-К--25/380 УЧ. 25,0		—		—		—	39-5 Гайковёрт
то же	1.9	0.6	4(1×2,5) ВБ-25	3.0	РШ30-0-К--25/380 УЧ 25,0		—		—		—	99-16 Солидолонагнетатель

10ШР

Пред 250/150	57,0	30,0	3×16+1×10 ВБ-32	4.0	ПАЕ-422 ТРН-60 60.0	ПКУ15-19.231--54У2 АКВВГ10×2,5	10.0	КРПТ3×10+1×6	6.0		—	5-П 5 камера приточная
Пред 100/30	8,0	4.0	4(1×2,5) ВБ-25	10,0	ПМЕ-122 ТРН-10 10	ПКЕ712-2 3×2,5 ВБ-25	20	4(1×2,5) ВБ-25 УУ96 КРПТ3×0,75+1×0,75	1,0 1.0		—	113-В 11 Вентилятор
↑	2,2	0,75	4(1×2,5) ВБ-25	10	ПМЕ-122 ТРН-8 2,5	ПКЕ712-2 3×2,5 ВБ-25	20,0	4(1×2,5) ВБ-25 УУ96 КРПТ3×0,75+1×0,75	4.0 1.0		—	112-В 12 Вентилятор
Пред 100/30												резерв
Пред 100/30												резерв
Пред 250/150												резерв

11ШР

Пред 63/16	4,5	2,2	4(1×2,5) ВБ-25	12.0	ПМЕ-122 ТРН-8 6,3	ПКУ15-19.231 - 54У2 АКВВГ10×2,5	25,0	КРПТ3×0,75+1×0,75	3,0		—	4-П 4 Камера приточная
↓	0.49	0.3	4(1×2,5) ВБ-25	1.0	ПМЕ-121			3(1×2,5) АТ 4(1×2,5) ВБ-25	4,0 2,0		—	4НЭ Нагреватель заслонки

N8118/4

ГИП	Серебрякова		27.11.85
Нач. отд	Елистратова		27.11.85
Гл.инж.отд	Пайкин		27.11.85
Рук. гр.	Романенко		26.11.85
Ст.инж.	Дудакова		26.11.85
Рук.гр.	Хомяков		26.11.85
Н.контр	Есина		

ТП-503-4-13-01-ЭМ

Станция технического обслуживания на 400 грузовых автомобилей

Производственный корпус

Принципиальная однолинейная схема

Стадия	Лист	Листов
Р	20	

Госкомсельхозтехника СССР ГИПРОПРОМСЕЛЬСТРОЙ г Саратов

Привязан

Инв. №

Копировал: Мешкова

Формат А2 8

11 ШР (продолжение)

Линейные	Распределительная сеть				Пуск. аппарат		Кнопка управлен.		Распределительная сеть		Выключ. безопасн.		
Автоматы (предохранит.) номинальн. уст. защиты	Расчетн. ток, А	Установлен. мощн. кВт.	Марка, сечение проводов, труб, металлорукав	Длина, м.	Тип аппарата / Тип реле ток реле		Тип кнопки, марка, сеч. проводов, трубы	Длина, м	Марка, сечение проводов, труб, металлорукавов	Длина, м	Тип выключ. марка, сечение провода, трубы	Длина, м	№ по техн. плану, наименование потребителя
пред 63/6	0,42	0,75	4(1х2.5) ВБ-25	6,0	ПМЕ-122 ТРН-8 2,5		ПКУ15-19.231-54У2 АКВВГ 5х2.5 ПКЕ-712-2 4х2.5 ВБ-25	12.0 1.0	4(1х2.5) ВБ-25 КРПТ 3х0,75+1х0,75	4.0 2,0			БМ1-ЛБ камера приточная (рабочая)
	1.29	0.55	4(1х2.5) ВБ-25	1.0	ПМЕ-122 ТРН-8 2,5		АКВВГ 5х2.5 ПКЕ 712-2 4х2,5; ВБ-25	12.0 1.0	4(1х2.5) ВБ-25 У99Б 3(1х2.5) Т-2Б, 1,8 У50Б КРПТ 3х0.75+1х0,75	8.0 9.0 1.0			114М1-В14 вентилятор (рабочий)
пред 63/6	0.42	0,75	4(1х2.5) ВБ-25	1.0	ПМЕ-122 ТРН-8 2,5		АКВВГ 5х2.5 ПКЕ 712-2 4х2.5 ВБ-25	12,0 1.0	4(1х2.5) ВБ-25 КРПТ 3х0,75+1х0,75	4,0 2,0			БМ2-ЛБ камера приточная (резервная)
	1.29	0,55	4(1х2,5) ВБ-25	2,0	ПМЕ-122 ТРН-8 2.5		ПКУ15-19.231-54У2 АКВВГ 5х2.5 ПКЕ 712-2 4х2.5 ВБ-25	12,0 1,0	4(1х2.5) ВБ-25 У99Б 3(1х2,5) Т-2Б, 1.8 У50Б КРПТ 3х0.75+1х0,75	8,0 8,0 1,0			114М2-В14 вентилятор (резервный)
Пред 63/6	0.42	0,55	4(1х2.5) ВБ-25	1,0	ПМЕ-122 ТРН-8 2,5		ПКЕ 712-2 3х2.5 ВБ-25	20,0	4(1х2,5) ВБ-25 У99Б 3(1х2,5) Т-2Б, 1.8 У50Б КРПТ 3х0,75+1х0,75	5,0 6,0 1,0			115-В13 вентилятор
Пред 63/40	10.7	5,5	4(1х2.5) ВБ-25	15,0	ПМЕ-222 ТРН-20 12.5		ПКУ15-19.231-54У2 АКВВГ 10х2,5	10.0	КРПТ 3х0,75+1х0,75	3,0			3-П 3 камера приточная
	0,7	0.3	4(1х2.5) ВБ-25	1.0	ПМЕ-121				3(1х2.5) АТ 4(1х2.5) ВБ-25	5,0 2.0			3Н3 нагреватель заслонки
Пред 63/6	1,65	1.07	4(1х2.5) ВБ-25	4,0	ПМЕ-121				3(1х2.5) АТ 4(1х2.5) ВБ-25	2.0 4,0			5Н3 нагреватель заслонки
Пред 63/6	3,2	1,5	4(1х2.5) ВБ-25	10.0	ПМЕ-122 ТРН-8 4.0		ПКУ15-19.231-54У2 АКВВГ 5х2.5 ПКЕ 712-2 4х2.5 ВБ-25	12.0 1.0	4(1х2.5) ВБ-25 У99Б КРПТ 3х0,75+1х0,75	5.0 7.0			122М2-В21 вентилятор (рабочий)
Пред 63/6	3.2	1,5	4(1х2.5) ВБ-25	10.0	ПМЕ-122 ТРН-8 4.0		АКВВГ 5х2.5 ПКЕ 712-2 4х2,5 ВБ-25	12.0 1.0	4(1х2.5) ВБ-25 У99Б КРПТ 3х0.75х1х0,75	5,0 1.0			122М1-В21 вентилятор (резервный)

1. При прокладке проводов в лотках необходимо проложить заземляющий провод от лотка до электроприёмника в одной трубе с питающими проводами
2. Наибольшая потеря напряжения в магистральной сети - 3,72%
3 ↑ - токоприёмник подключён шлейфом от предыдущего предохранителя.
4. „То же" - токоприёмник подключён к зажимам предыдущего предохранителя
5. Если расчётный ток питающего провода или кабеля отличается от расчётного тока электрооборудования, то в левой части соответствующих граф помещены данные для электрооборудования, а в правой - для питающего кабеля или провода.

23

N 8118/4

ГИП	Серебряков		ТП-503-4-13-01-ЭМ
Нач. отд.	Елистратова		
Гл. инж. отд.	Пайкин		
Рук. гр.	Романенко		Станция технического обслуживания на 400 грузовых автомобилей
Ст. инж.	Дудакова		
Рук. гр.	Хомяков		Производственный корпус
Н. контр.	Есина		Принципиальная однолинейная схема

Стадия Р | Лист 21 | Листов

Госкомсельхозтехника СССР ГИПРОПРОМСЕЛЬБЫТСТРОЙ г. Саратов

Привязан

Инв. №

Копировал

Формат А4

Типовой проект

Альбом

Узел „А". Общий вид

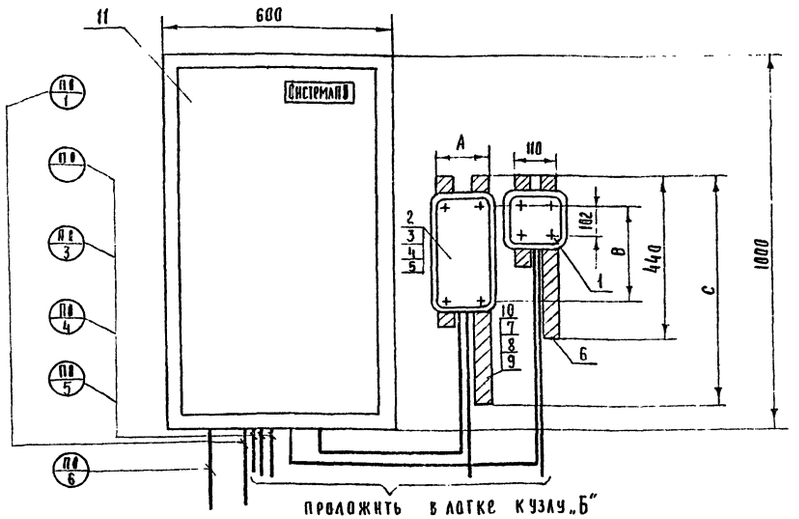

Узел „Б". Схема расположения

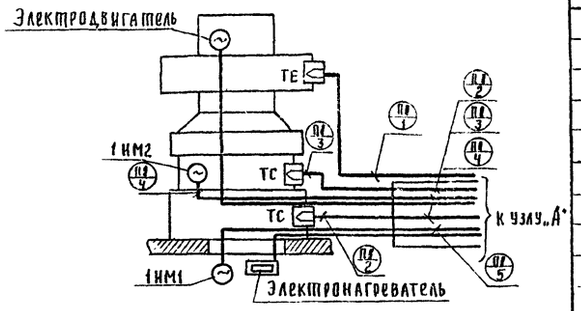

№ системы	Пускатель ВР1	Пускатель ВР2	Ток нагревательного элемента	Питание от ШР	Установочные и габаритные размеры А	В	С	№ привода
П1	ПМЕ-222	ПМЕ-121	16А	4	110	201	581	1
П2	ПАЕ-322	ПМЕ-121	25А	4	150	277	465	2
П3	ПМЕ-222	ПМЕ-121	12,5А	11	110	201	581	3
П4	ПМЕ-122	ПМЕ-121	6,3А	11	110	156	495	4
П5	ПАЕ-422	ПМЕ-121	60А	10	150	334	520	5

Поз.	Обозначение или тип изделия	Наименование	Кол.	Примечание
		Электрооборудование		
1	ПМЕ-121	Пускатель магнитный /Р2	5	
2	ПМЕ-122	То же, /Р1	1	
3	ПМЕ-222	— " — " —	2	
4	ПАЕ-322	— " — " —	1	
5	ПАЕ-422	— " — " —	1	
		Изделия по чертежам		
6	4.407-229-033	Конструкция настенная, исп. 1	5	ПМЕ-121
7	4.407-229-033	То же исп. 2	2	ПМЕ-222
8	4.407-229-033	— " — исп. 4	1	ПМЕ-122
9	4.407-211 л.44	— " — исп. 2	1	ПАЕ-322
10	4.407-211 л.44	— " — исп. 5	1	ПАЕ-422
11	01-АП-01-00СБ	Щит шкафной малогабаритный ЩШМ 1000×600-Iуч-Iр30	5	ЩА

Схема подключений

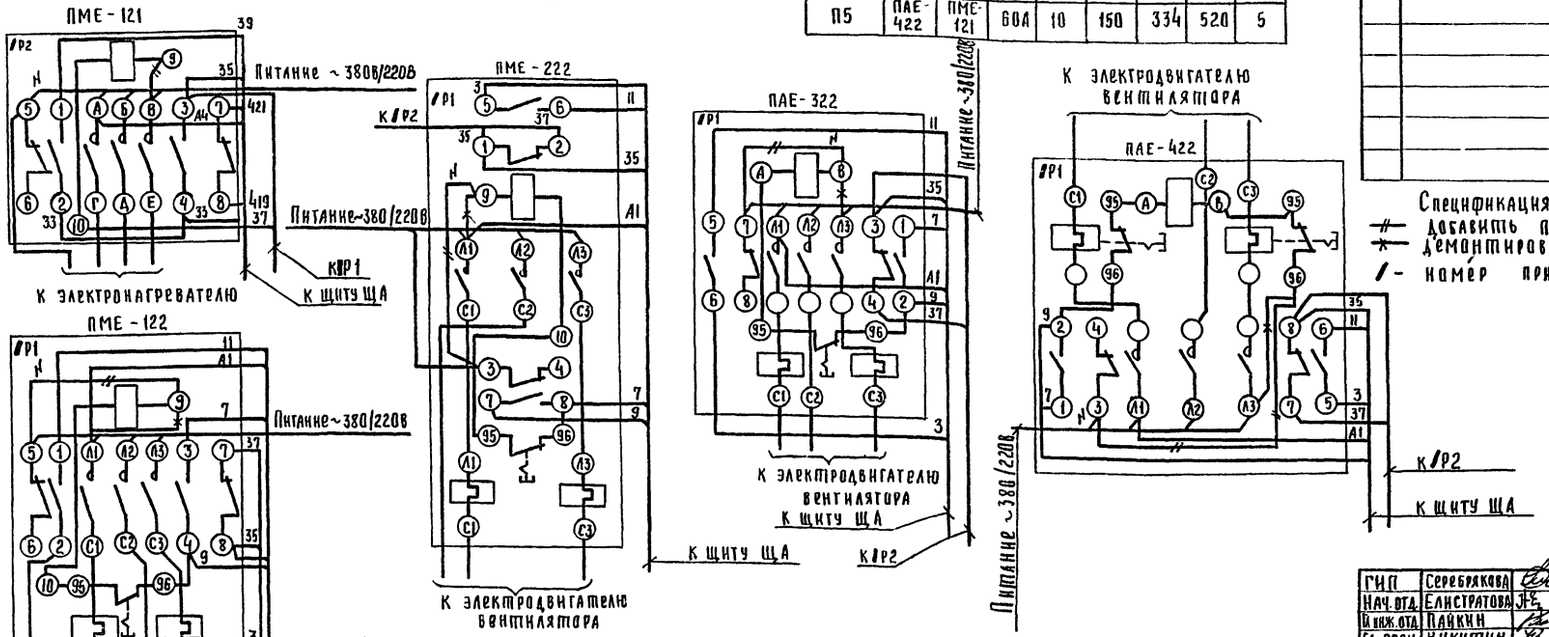

Спецификация составлена на все системы

- добавить провод
- демонтировать
- / - номер приточной системы

№8118/4 24

ГИП	Серебрякова		28.11.84
Нач. отд.	Елистратова		28.11.84
Й инж. отд.	Пайкин		27.11.84
Гл. спец.	Никитин		27.11.84
Рук. гр.	Хомяков		26.11.84
Ст. инж.	Давыдов		26.11.84
Н. контр.	Есина		26.11.84

ТП-503-4-13-01-ЭМ

Станция технического обслуживания на 400 грузовых автомобилей

Производственный корпус

Стадия	Лист	Листов
Р	22	

Узел „А". Общий вид. Схема подключений. Узел „Б". Схема расположения

Госкомсельхозтехника СССР ГИПРОПРОМСЕЛЬСТРОЙ г. Саратов

Привязан:

Инв. №

Копировал: Савина Формат 22г

Альбом IV

Типовой проект

Схема электрическая принципиальная управления

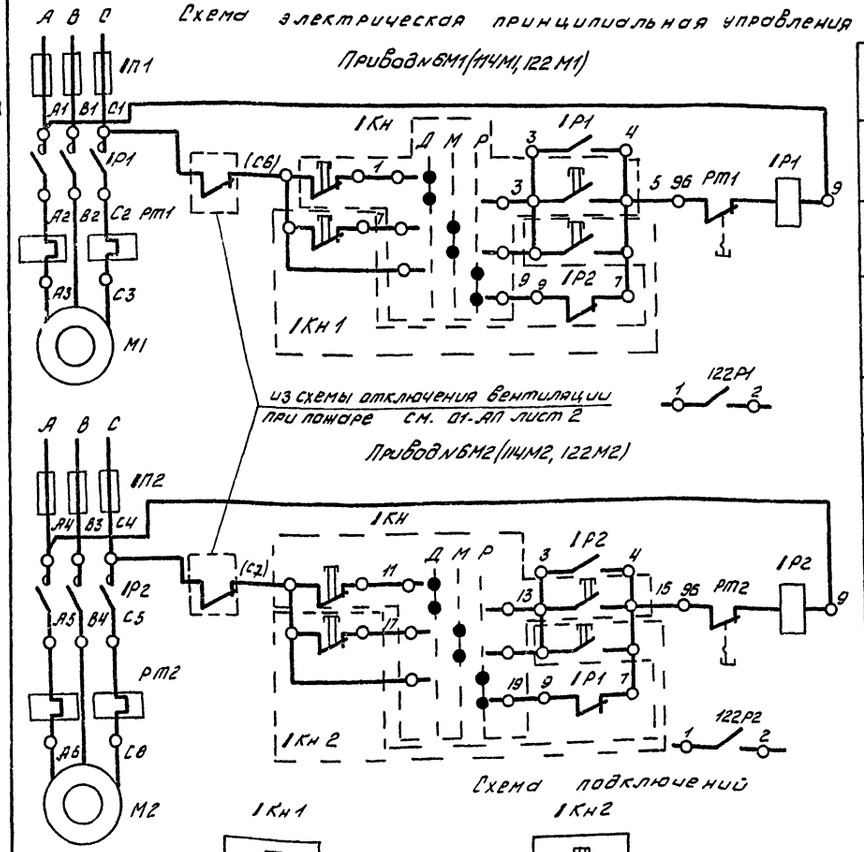

Питание ~380В от 11 ШР	
Дистанционное	Управление электродвигателем вентилятора системы П6 (В14, В21)
Местное	
Резервное автоматическое	
В схему управления зарядным устройством поз. 28 лист 7	
Питание ~380В от 11 ШР	
Дистанционное	Управление электродвигателем вентилятора системы П6 (В14, В21)
Местное	
Резервное автоматическое	
В схему управления зарядным устройством поз. 28 лист 7.	

Узел „Г" Общий вид

М 1:10

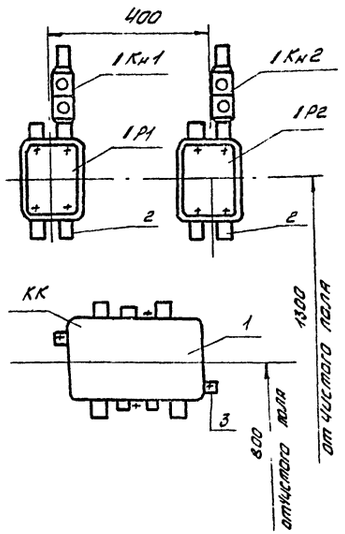

Перечень элементов

Поз. обозначение.	Наименование	Кол.	Примечание
	Электроаппаратура по месту		
1Р1, 1Р2	Пускатель магнитный типа		
РТ1, РТ2	ПМЕ-122 (380/50-2з+2р) ГОСТ 16.0.536.001-72	6	
1Кн1, 1Кн2	Пост ПКЕ712-2У3 1/2" ТУ16-526.216-71	6	
1Кн	Пост управления ПКУ15-19.231-54У2		
	ТУ16-526.333-74	3	
	Электроаппаратура на 11 ШР		
1(П1,П2)	Предохранитель ПН2-100	18	

Поз	Обозначение или тип изделия	Наименование	Кол.	Примечание
		Изделия заводов ГЭМ		
1	У615	Коробка клеммная	3	
		Изделия по чертежам		
2	4.407-229-023	Комплект из одного пускателя и кнопочного поста исп. 2	6	
3	4.407-265-47	Настенная установка клеммной коробки типа У615	3	
		Материалы.		
4	–	Провод 660В АПВ 1х2,5 мм²	70	м
5	–	Кабель АКВВГ 5х2,5	75	м
5	–	Труба винипластовая	18	м

1- номер электропривода по плану электросилового оборудования

Схема подключений

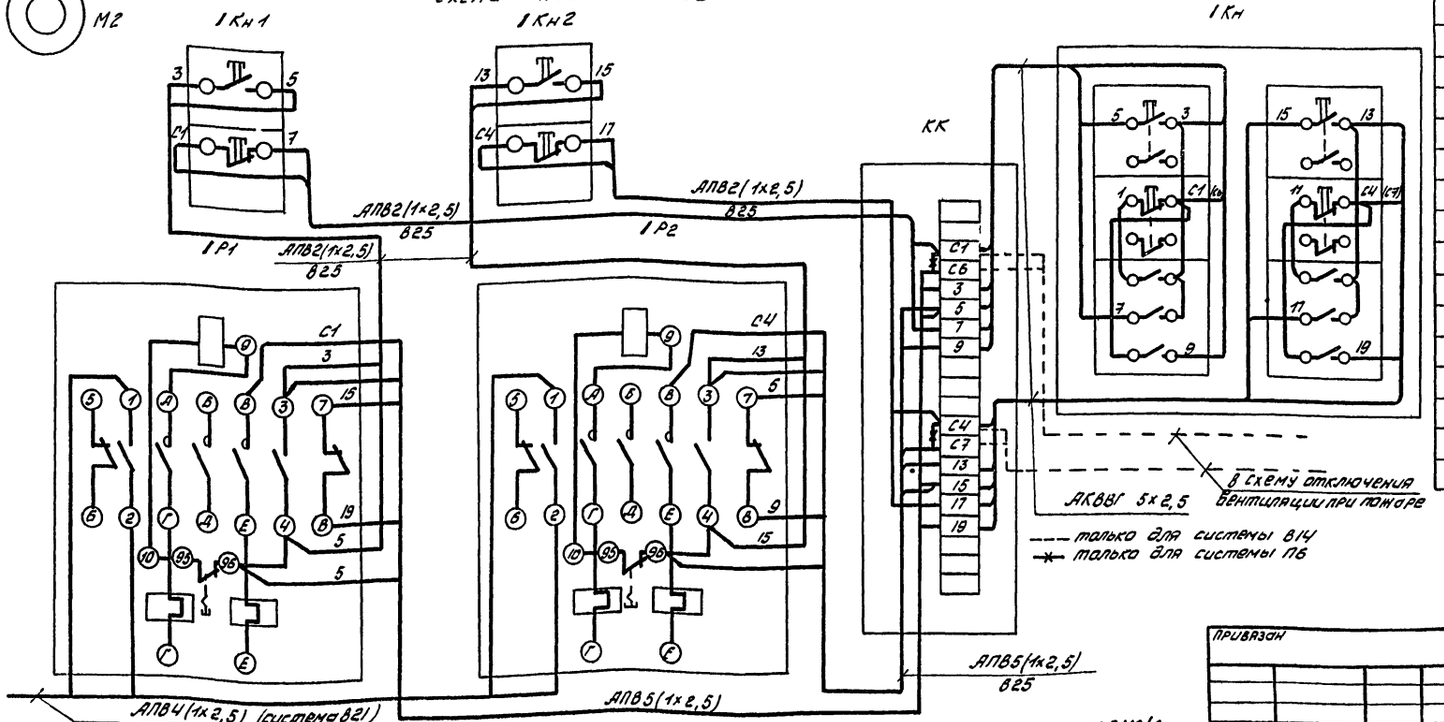

---- только для системы В14

-*- только для системы П6

ГИП	Серебракова		28.11.82
Нач. отд.	Елистратова		27.11.82
Гл. инж. отд.	Пайкин		27.11.82
Гл. спец.	Никитин		26.11.82
Рук. гр.	Хомяков		26.11.82
Ст. инж.	Давыдов		26.11.82
Н. контр.	Есина		

ТП-503-4-13 - 01 - ЭМ

Станция технического обслуживания на 400 грузовых автомобилей

Производственный корпус

Стадия	Лист	Листов
Р	23	

Схемы электрические: принципиальная управления, подключений. Узел „Г" Общий вид

Госкомсельхозтехника СССР ГИПРОПРОМСЕЛЬСТРОЙ г. Саратов

Привязан

Инв. №

N 8118/4

Инв. № подл. | Подпись и дата | Взам. инв. №

25

Альбом

Типовой проект

Ведомость чертежей основного комплекта ЭО

Лист	Наименование	Примечание
1	2	3
1÷4	Общие данные.	
5	План на отм. 0.000. Фрагмент 2.	
6	Планы на отм. 4.800. Фрагмент 1.	
	Таблица пунктов и щитков.	
	Питающая сеть. Схема принципиальная.	
7	Планы осмотровых канав СК1÷СК8.	
	Комплектные узлы и линии.	

Ведомость ссылочных и примененных документов

Обозначение	Наименование	Примечание
1	2	3
	Ссылочные документы	
4.407-129 А75А	Установка осветительных щитков	
4.407-223	Прокладка проводов и кабелей в коробах	
4.407-233 А1	Прокладка осветительных электропроводок и установка светильников с лампами накаливания и ДРЛ на кронштейнах	
4.407-149 А92А	Установка одиночных светильников с лампами накаливания	
4.407-199 А119А	Прокладка осветительных электропроводок на тросах и установка светильников с лампами накаливания.	
4.407-174 А102А	Прокладка осветительных электропроводок проводами АПТн установка светильников с лампами накаливания и ДРЛ на железобетонных фермах	

Условные обозначения, не предусмотренные ЕСКД

п-IIа	Класс пожароопасности помещения.
⊙	Светильник эвакуационного освещения.
	Розетка штепсельная с защитным контактом для заземления в брызгонепроницаемом исполнении.
	Выключатель однополюсный в брызгонепроницаемом исполнении.
У1	Комплектный узел.
К1	Комплектная линия.
в	Прокладка в винипластовых трубах.
ΔU%	Потеря напряжения в процентах.

Общие указания

1. Напряжение питающей сети 380/220В, сама рабочего, эвакуационного освещения – 220В, ремонтного – 36В.
2. Освещенность помещений соответствует требования СНиП II-4-79 „Естественное и искусственное освещение"
3. Ремонтное освещение осуществляется переносными светильниками комплектно с понизительными трансформаторами.
4. С видимой стороны светильников эвакуационного освещения нанести красной несмываемой краской букву „Э" высотой 100мм.
5. Комплектные узлы и линии выбраны в соответствии с разработками института „Тяжпромэлектропроект".
6. Прокладка и установка светильников в пожароопасных помещениях выполняется согласно „Инструкции по монтажу электрооборудования пожароопасных установок напряжением до 1000В" ВСН 294-72 ММСС СССР.
7. Проходы проводов и кабелей через перекрытия выполнить в винипластовых трубах.
8. Освещаемая площадь 1116кв.м. Установленная мощность – 61.9 квт, количество светильников – 292шт.

Проект соответствует действующим нормам и правилам и обеспечивает безопасную эксплуатацию здания при соблюдении предусмотренных проектом мероприятий

Главный инженер проекта /Серебрякова/

Инв.№ подл. | Подпись и дата | Взам.инв.№

N 8118/4 26

Привязан.

Инв.№

Гл.инж.инст. ГИП	Шестернев		28.11.79
	Серебрякова		28.11.79
Нач.отд.	Елистратова		27.11.79
Гл.инж.отд.	Панкин		27.11.79
Рук.гр.	Карчевская		26.11.79
Н.контр.	Есина		26.11.79

ТП-503-4-1301-ЭО

Станция технического обслуживания на 400 грузовых автомобилей

Производственный корпус

Стадия	Лист	Листов
Р	1	7

Общие данные (начало)

Госкомсельхозтехника СССР ГИПРОПРОМСЕЛЬСТРОЙ г. Саратов

Копировал Сав. САВИНА Формат 22Г

№ п.п.	Наименование и техническая характеристика изделия, материала	Тип, марка	Ед. изм	Потребность на проект
1	2	3	4	5
	Ведомость электрооборудования и материалов, поставляемых заказчиком			
	1. Аппараты низкого напряжения			
1.1	Ящик с понижающим трансформатором 220/36В ОСО-0.25 с тремя автоматами АБ-25 с тепловыми расцепителями 15А	ЯТП-0.25	шт	4
1.2	Ящик однофидерный с блоком рубильник-предохранитель, ток плавкой вставки 125А	ЯВ3-32	шт	1
1.3	Ящик однофидерный 380В, ток плавкой вставки 6А	ЯВП-2-15	шт	1
1.4	Рубильник 380В, 100А	Р16-31120-3291	шт	1
	2. Пункты и щитки			
2.1	Щиток групповой осветительный на 12 выключателей А3161 и 4 выключателя А3163, из них: 12 выключателей А3161 на 15А, 2 выключателя А3163 на 15А, 2 выключателя А3163 на 25А	СУ9445-27	шт	1
2.2	Щиток групповой осветительный на 8 выключателей А3161 и 6 выключателей А3163, из них: 8 выключателей А3161 на 15А, 1 выключатель А3161 на 15А, 2 выключателя А3163 на 20А, 3 выключателя А3163 на 25А.	СУ9445-38	шт	1
2.3	Щиток групповой осветительный на 6 выключателей А3161 на 15А	СУ9441-15	шт	1
	3. Оборудование светотехническое			
3.1	Арматура подвесная с отражателем защищенная для ламп ДРЛ, 400Вт	РСП05×400/Р03	шт	66
3.2	Арматура подвесная с отражателем частично пылезащищенная для			

1	2	3	4	5
	ламп ДРЛ, до 700Вт	РСП 12	шт	6
3.3	Арматура подвесная пыленепроницаемая без отражателя, до 200Вт	ППР-200	шт	23
3.4	Арматура подвесная, защищенная с затенителем до 200 Вт	АСТРА-32	шт	23
3.5	Арматура настенная уплотненная до 60Вт	НБО09×60/Р53-0194	шт	11
3.6	Арматура потолочная уплотненная до 100Вт	НПО20×100	шт	6
3.7	Арматура подвесная пыленепроницаемая с отражателем до 500Вт	ППД-500	шт	6
3.8	Арматура для люминесцентных ламп, защищенная 2×80Вт	ЦОР-2×80	шт	21
3.9	То же, пыленепроницаемая 2×40Вт,	ПВЛМ-2×40	шт	24
3.10	" 2×80Вт	ПВЛМ-2×80	шт	6
3.11	Арматура для люминесцентных ламп, пыленепроницаемая, 2×40Вт	ПВЛП-2×40	шт	101
3.12	Лампа накаливания 220В, цоколь Е 27/27, 60Вт	БК220-60-1	шт	17
3.13	То же, 100Вт	БК220-100-1	шт	29
3.14	" 150Вт	Б220-150	шт	10
3.15	" 200Вт	Б220-200	шт	11
3.16	Лампа накаливания 220В, цоколь Е40/45 300Вт	Г220-300	шт	7
3.17	Лампа люминесцентная белого света 220В, 40Вт	ЛБ40-4	шт	255
3.18	То же, 80Вт	ЛБ-80-4	шт	55
3.19	Лампа ртутная дуговая, высокого давления с исправленной цветностью 400Вт	ДРЛ-400	шт	67
3.20	То же, 700 Вт	ДРЛ-700	шт	7
3.21	Стартер для люминесцентных ламп 220В	8ПС-220	шт	310
3.22	Пускорегулирующий аппарат для ламп ДРЛ-400	ДБИ-400 ДРЛ/220 В-92	шт	66
3.23	То же для ламп ДРЛ-700	ДБИ-700 ДРЛ/220 Н-91	шт	7

1	2	3	4	5
	4. Кабельные изделия			
4.1	Кабель силовой 2×2.5, 0.66, ГОСТ 16442-70*	АВВГ	км	0.250
4.2	3×2.5, 0.66, ГОСТ 16442-70*	АВВГ	"	0.090
4.3	4×25, 0.66, ГОСТ 16442-70*	АВВГ	"	0.31
4.4	2×4, 0.66, ГОСТ 16442-70*	АВВГ	"	0.150
4.5	3×4, 0.66, ГОСТ 16442-70*	АВВГ	"	0.815
4.6	4×6, 0.66, ГОСТ 16442-70*	АВВГ	"	0.850
4.7	4×70, 1, ГОСТ 18410-73*	ААГ	"	0.063
	Провод установочный			
4.8	2.5-660, ГОСТ 6323-79	АПВ	"	3.210
4.9	4-660, ГОСТ 6323-79	АПВ	"	0.460
4.10	6-660, ГОСТ 6323-79	АПВ	"	0.510
4.11	2.5-660, ГОСТ 6323-79	ПГВ	"	0.035
	Провод установочный			
4.12	2×2.5, ГОСТ 14175-78	АРТ	"	0.120
4.13	4×4, ГОСТ 14175-78	АРТ	"	0.126
4.14	4×6, ГОСТ 14175-78	АРТ	"	0.163
	Уточненная ведомость изделий и материалов, поставляемых подрядчиком и электромонтажной организацией			
	1. Электромонтажные изделия заводов Главэлектромонтажа			
1.1	Коробка ответвительная пластмассовая пыленепроницаемая	У409	шт	15
1.2	Коробка ответвительная пылезащищенная	КОР 73	"	40

Привязан

Инв. № подл. | Подпись и дата | Взам. инв. №

Гл. инж. ин-та	Шестернев		28.11
ГИП	Серебрякова		28.11
Нач. отд.	Елистратова		28.11
Гл. инж. отд.	Пайкин		28.11
Рук. гр.	Карчевская		28.11

ТП-503-4-13.01-ЭО

Станция технического обслуживания на 400 грузовых автомобилей

Производственный корпус

Стадия	Лист	Листов
Р	2	

Общие данные

Госкомсельхозтехника СССР ГИПРОПРОМСЕЛЬХОЗТРАНС

N 8118/4

Альбом IV

Типовой проект

Продолжение

№ п.п	Наименование и техническая характеристика изделия, материала	Тип, марка	Ед. изм	Потребность по проекту
1	2	3	4	5
1.3	Коробка ответвительная	У75	шт	80
1.4	То же	У996	"	12
1.5	"	К937	"	48
1.6	"	У245	"	3
1.7	Коробка ответвительная тросовая	У230	"	61
1.8	Кронштейн	У116	"	53
1.9	То же	К986	"	48
1.10	Анкер	К809	"	14
1.11	То же	К675	"	12
1.12	Зажим тросовый	К676	"	26
1.13	Держатель светильника	У25М	"	18
1.14	Скоба	У739М	"	31
1.15	То же	У734М	"	23
1.16	Подвес	К983	"	37
1.17	Стойка	К120	"	106
1.18	Шпилька	К122	"	124
1.19	Профиль монтажный $l = 250$	К936	"	88
1.20	То же $l = 550$	К235	"	72
1.21	Муфта натяжная	К798	"	26
1.22	Короб для прокладки проводов			
	секция прямая $l = 3$м	У1051	"	60
1.23	То же $l = 2$м	У1050	"	8
1.24	Секция в вводная	У1057	"	8
1.25	Секция троинковая	У1055	"	2
1.26	Секция горизонтальная угловая	У1054	"	10
1.27	Секция торцевая	У1058	"	11
1.28	Кабельная стойка	У1150Ц	"	174
1.29	Полка	У1161Ц	"	174
1.30	Скоба	У1059	"	144
	2. Электроустановочные изделия.			
2.1	Выключатель 250В, 10А, однополюсный для открытой установки исполнение защищенное	индекс 02010	шт	50
2.2.	То же, исполнение брызгозащищенное	индекс 02850	шт	6
2.3	Выключатель пакетный 380В, 10А, трехполюсный исполнение защищенное	ВЛКМ3-10	шт	13
2.4	Розетка штепсельная двухполюсная 250В, 10А, с боковым заземляющим контактом, исполнение пыленепроницаемое	У-102	шт	3
2.5	То же исполнение брызгозащищенное	индекс 03300	шт	40
2.6	Вилка штепсельная исполнение брызгозащищенное У-95-6А	индекс 03600	шт	102
2.7	Розетка штепсельная брызгозащищенная У-94-6	индекс 03740	шт	102
	3. Прокат черных металлов			
3.1	Сталь	ст 2	т	1.0
3.2	Проволока стальная низкоуглеродистая ГОСТ 3282-74	08	кг	25
	4. Трубы неметаллические			
4.1	Труба винипластовая по ТУ6-05-1791-76 на рабочее давление 8 кг/см² прямая, длиной не менее 3м, условным проходом и толщиной стенки	25 х 1.8	км/м	0.82/0238
	5. Оборудование обслуживания			
5.1	Шарнирно-телескопический гидроподъемник	ШТГ-1	шт	1

1	2	3	4	5
	Ведомость изделий и материалов для изготовления изделий МЭЗ			
	Изготовить и скомплектовать узел У1		комп.	22
1	Арматура подвесная с отражателем до 200 Вт	Астра 32	шт	7
2	Арматура без отражателя, пыленепроницаемого исполнения до 200 Вт	ППР-200	шт	15
3	Кронштейн	У116	шт	22
4	Кабель силовой 3х25-0,66 ГОСТ 16442-70*	АВВГ	км	0,022
	Изготовить и скомплектовать узел У2		комп.	2
1	Арматура без отражателя, пыленепроницаемого исполнения до 200 Вт	ППР-200	шт	2
2	Держатель светильника	У25М	шт	2
	Изготовить и скомплектовать узел У3		комп.	13
1	Арматура подвесная без отражателя исполнение пыленепроницаемое до 200 Вт	ППР-200	шт	7
2	То же с отражателем до 500 Вт	ППД-500	шт	6
3	Подвес	К983	шт	13
4	Провод установочный 2,5-660 ГОСТ 6323-79	АПВ	км	0,115

Привязан

Инв. №

Гл. инж. пр.	Шестернев		28.11.80
ГИП	Середарково		28.11.80
Нач. отд.	Елистратова		28.11.80
Гл. инж. пр.	Пашкин		28.11.80
Рук. гр.	Карчевский		26.11.80
Н. контр.	Есина		28.11.80

N 8118/4 28

ТП-503-4-30.01 - 30

Станция технического обслуживания на 400 грузовых автомобилей

Производственный корпус

Общие данные (продолжение)

Стадия	Лист	Листов
Р	3	

Госкомсельхозтехника СССР ГИПРОПРОМСЕЛЬСТРОЙ г. Саратов

Продолжение.

Комплектные линии для светильников с лампами ДРЛ

N п/п	Наименование и технические данные	Тип или марка	Ед. изм	Количество К5	К6	К7	К8	Всего
				1	2	2	2	
1	2	3	4	5	6	7	8	9
	1. Осветительная арматура							
1.1	Арматура для ламп ДРЛ до 700 Вт	РСП12	шт	6				6
1.2	Арматура для ламп ДРЛ до 400 Вт	РСП05×400/Г03	шт		18	24	12	54
1.3	Пускорегулирующий аппарат	ДБКГ400Д/У 220-Н-Н	шт	6				6
1.4	То же	ДБКГ400Д/У 220-В-Н	шт		18	24	12	54
	2. Проводниковые материалы							
	Кабель силовой							
2.1	4×6, 0.66, ГОСТ 16442-70*	АВВГ	м	22.3				22.3
	Провод установочный							
2.2	4×4, ГОСТ 14175-78	АРТ	м		81.4			81.4
2.3	4×6, ГОСТ 14175-78	АРТ	м			81.4	81.4	162.8
2.4	2,5, 660, ГОСТ 6323-79	ПГВ	м	3.8	4.6	5.6	13.6	27.6
2.5	25,660, ГОСТ 6323-79	АПВ	м	44	152.4	234.8	134.4	635.6
	3. Изделия заводов Главэлектромонтажа							
3.1	Кронштейн	К986	шт	6	18	24		48
3.2	Коробка	К937	шт	6	18	24		48
3.3	Стойка	К120	шт	12	18	28	48	106
3.4	Шпилька	К122	шт	12	24	40	48	124
3.5	Профиль L=550	К235	шт	6	12	12	24	54
3.6	Уголок перфорированный L=250	К236	шт	12	12	16	48	88
3.7	Анкер	К809	шт	2	4	4	4	14
3.8	Муфта натяжная	К798	шт	2	4	4	4	14
3.9	Зажим тросовый	К676	шт	2	4	4	4	14
3.10	Сжим	У739М	шт	7	4	4	4	19
3.11	Коробка ответвительная	У996	шт	1	2	2	2	7
3.12	Коробка ответвительная	У245	шт	3				3
3.13	Коробка ответвительная	У230	шт		12	16	16	44
3.14	Подвес	К983	шт				24	24

1	2	3	4	5	6	7	8	9
	4 Прокат черных металлов							
4.1	Проволока стальная низкоуглеродистая ГОСТ 3282-74	08	кг	9.85	4.4	4.4	4.4	23

Комплектные линии для светильников с лампами накаливания

N п/п	Наименование и технические данные	Тип или марка	Ед. изм	Количество К1	К2	К3	К4	Всего
				2	1	2	1	
1	2	3	4	5	6	7	8	9
	10 светительная арматура							
1.1	Арматура с отражателем до 200 Вт	Астра 32	шт	6	2	6	2	16
	2. Проводниковые материалы							
2.1	Кабель силовой 3×2.5-0.66 ГОСТ 16442-70*	АВВГ	м	6	2	6	2	16
	Провод установочный							
2.2	2×2.5, ГОСТ 14175-78	АРТ	"	50.8		50.8	6.8	118.4
2.3	4×4 ГОСТ 14175-78	АРТ	"		37.7			37.7
2.4	2.5, 660, ГОСТ 6323-79	ПГВ	"	2.4	1.2	2.4	1.2	7.2
	3 Изделия заводов Главэлектромонтажа							
3.1	Анкер	К675	шт	4	2	4	2	12
3.2	Муфта натяжная	К798	шт	4	2	4	2	12
3.3	Зажим тросовый	К676	шт	4	2	4	2	12
3.4	Коробка тросовая	У230	шт	7	2	6	2	17
3.5	Коробка ответвительная	У996	шт	1	1	2	1	5
3.6	Сжим	У739М	шт	4	2	4	2	12
3.7	Сжим	У739М	шт	1	1	2	1	5
3.8	Держатель	У25М	шт	6	2	6	2	16
3.9	Кронштейн	УИ6	шт	6	2	6	2	16

Инв.№ подл. | Подпись и дата | Взам. инв.№

Привязан

Инв.№

Гл. инж. инст.	Шестернев		28.11.84
ГИП	Серебрякова		28.11.84
Нач. отд.	Елистратова		28.11.84
Гл. инж. отд.	Пайкин		28.11.84
Рук. гр.	Карчевская		28.11.84
Н. контр.	Бесина		28.11.84

8118/4 29

ТП-503-43-01-90

Станция технического обслуживания на 400 грузовых автомобилей

Производственный корпус.

Стадия	Лист	Листов
Р	4	

Общие данные (окончание).

Госкомсельхозтехника СССР ГИПРОПРОМСЕЛЬСТРОЙ г. Саратов

Альбом IV

Типовой проект

План на отм. 0.000
м 1:200

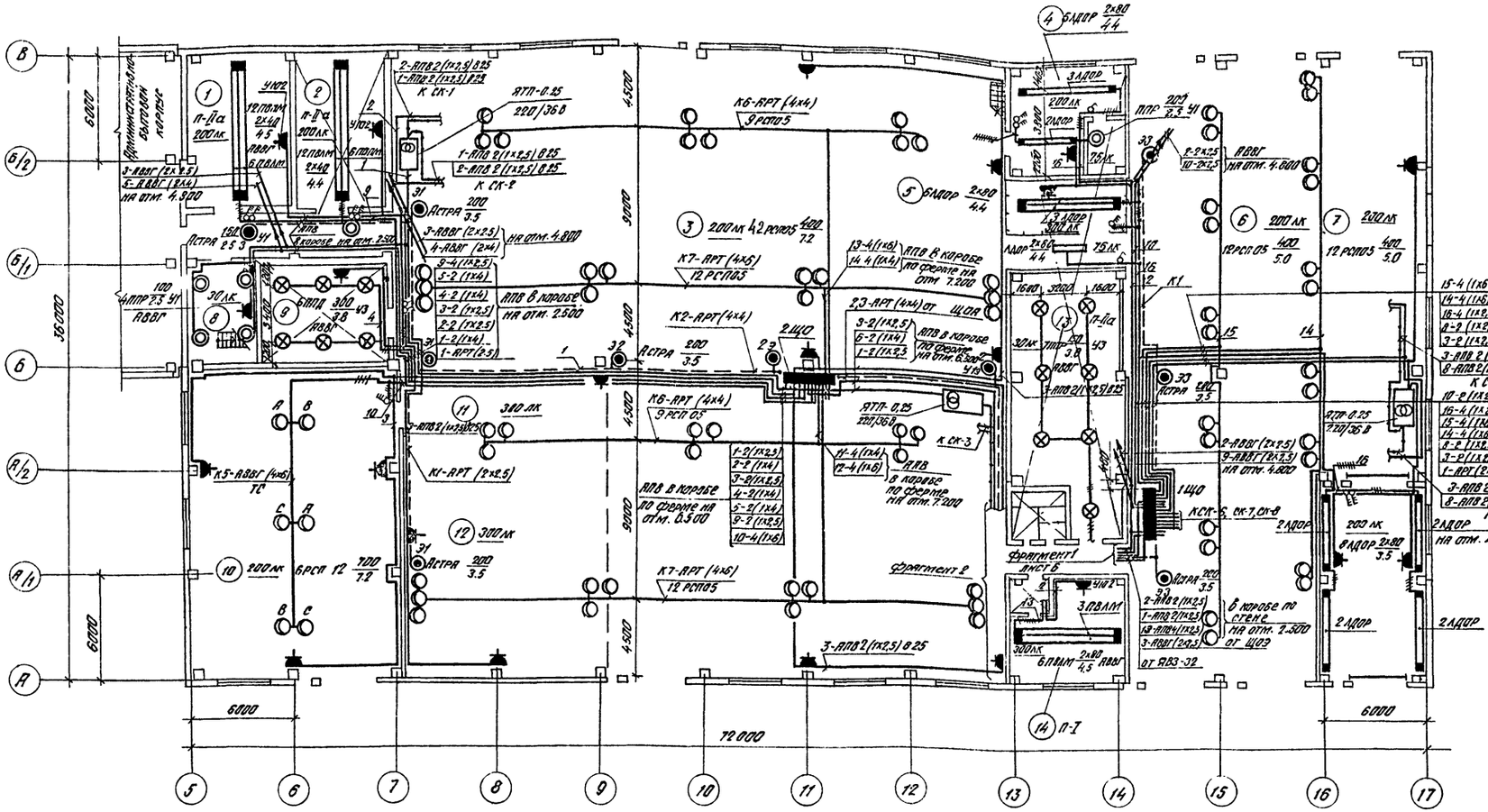

Фрагмент 2
м 1:100

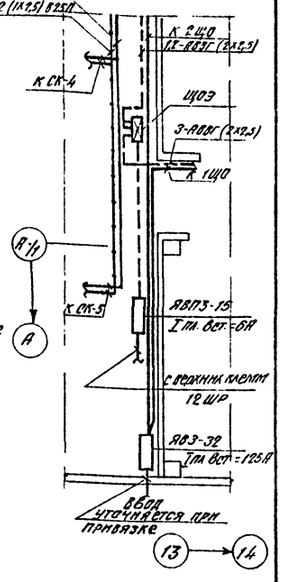

Экспликация помещений

№	Наименование	Категория производства по взрыво- и пож. опасн.
1	2	3
1.	Шиномонтажный участок	П-IIа
2.	Деревообрабатывающий и обойный участок	П-IIа
3.	Участок текущего ремонта автомобилей	нормальная
4.	Участок ремонта и зарядки аккумуляторов	нормальная
5.	Участок ремонта электро-	
	оборудования	нормальная
6.	Участок ТО-1 и ТО-2	то же
7.	Участок диагностирования автомобилей перед ТО-2	"
8.	Тепловой узел	"
9.	Участок инспекции двигателей	"
10.	Кузнечно-сварочный и медницко-радиаторный участок	"
11.	Слесарно-механический участок	"
12	Участок ремонта агрегатов	нормальная
13	Склад агрегатов, запчастей и ИРК	П-IIа
14	Участок ремонта приборов питания	П-I

8118/А

30

Гл. инж. ин-та	Шестернев		
ГИП	Серебрякова		
Нач. отд.	Елистратова		
Гл. инж. отд.	Пайкин		
Рук. гр.	Карчевская		
Н. контр.	Есин		

ТП-503-4-13 -01-30

Станция технического обслуживания на 400 грузовых автомобилей

Производственный корпус

Стадия	Лист	Листов
Р	5	

План на отм. 0.000. Фрагмент 2.

Госкомсельхозтехника СССР ГИПРОПРОМСЕЛЬСТРОЙ г. Саратов

Привязан

Инв. №

Альбом IV

Типовой проект

План на отм. 4.800
М 1:100

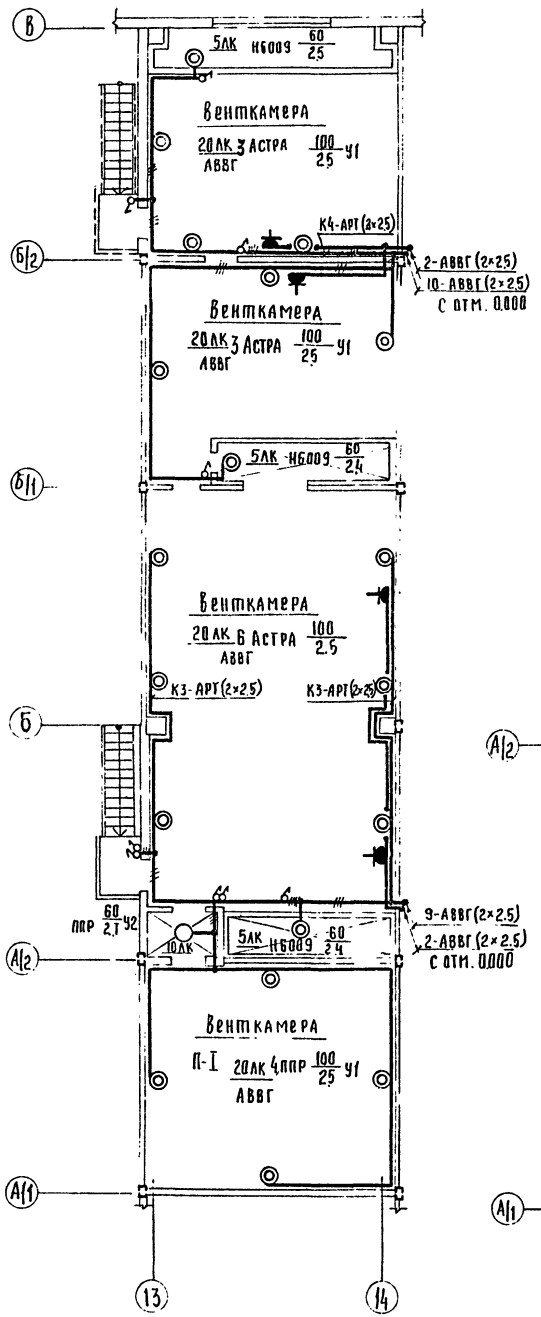

План на отм. 4.800
М 1:100

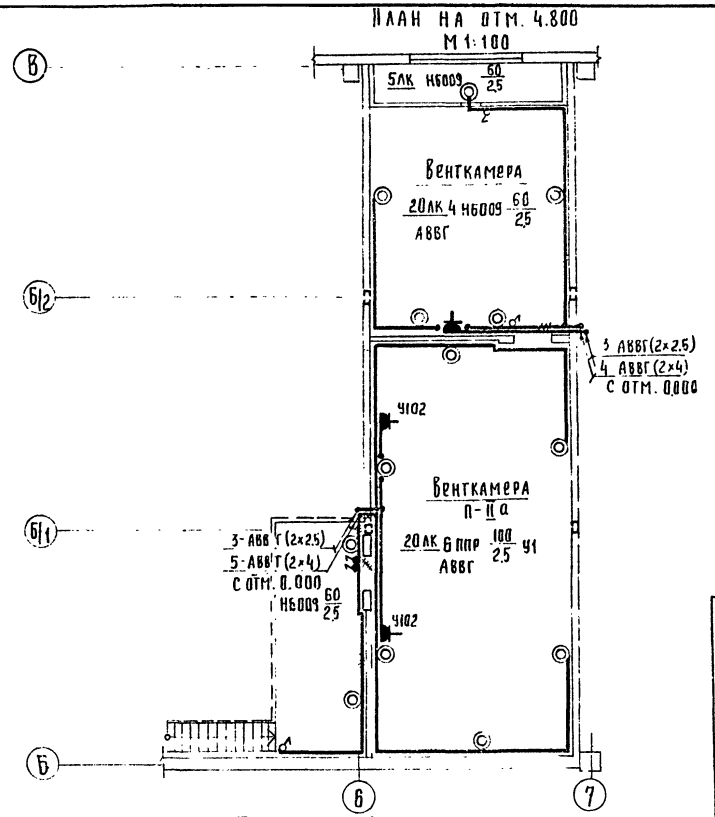

Фрагмент 1
М 1:50

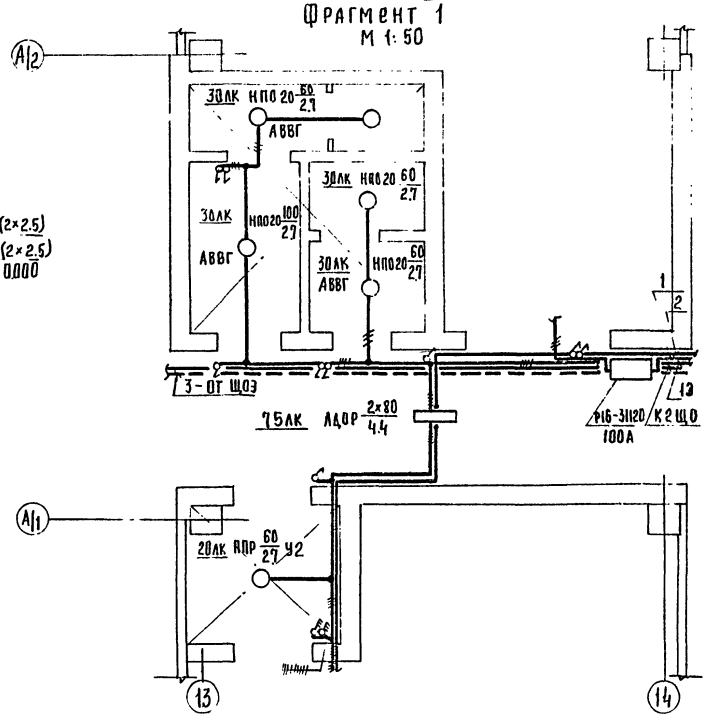

Таблица пунктов и щитков

Пункт или щиток			НН автоматов				Расцепитель автомата, А	
			Занятые		Резервные			
№	Тип	Установленная мощность кВт	однополюсные	трехполюсные	однополюсные	трехполюсные	вводного	линейного
1ЩО	СУ9445-27	26,50	1÷10	13÷16	11, 12	—	—	1÷13, 16-15 14, 15-25
2ЩО	СУ9445-38	33,46	1÷6	9÷14	7,8	—	—	1÷9-15 11, 14-20 10, 12, 13-25
ЩОЭ	СУ9441-15	1,95	1÷3	—	4÷6	—	—	15

Питающая сеть. Схема принципиальная

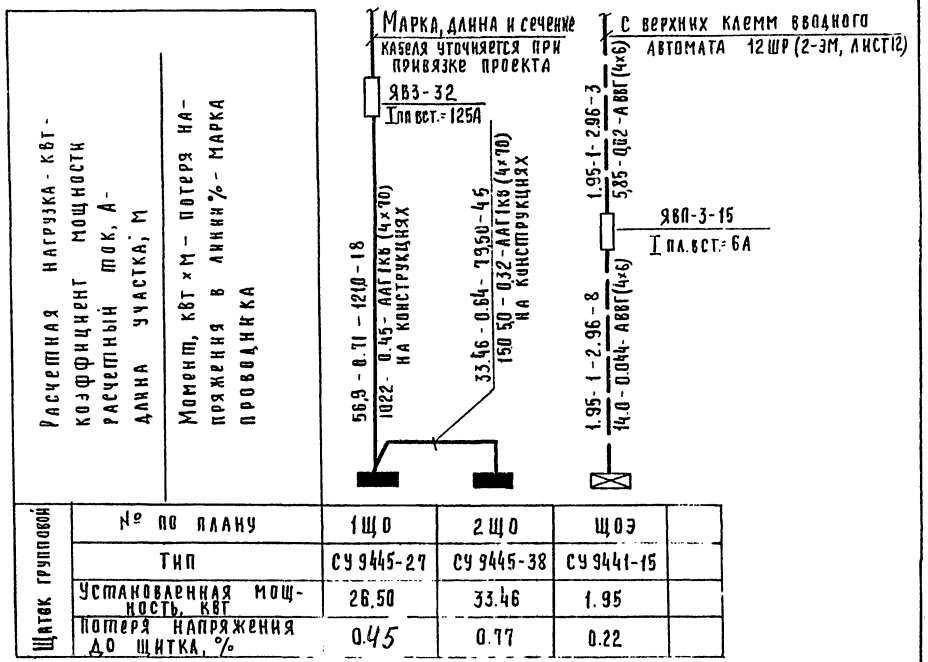

Щиток групповой

№ по плану		1ЩО	2ЩО	ЩОЭ	
Тип		СУ9445-27	СУ9445-38	СУ9441-15	
Установленная мощность, кВт		26,50	33,46	1,95	
Потеря напряжения до щитка, %		0,45	0,17	0,22	

8118/4 31

Гл. инж. проекта	Шестернев		
ГИП	Серебрякова		
Нач. отд.	Елистратова		
Гл. инж. отд.	Панкин		
Рук. гр.	Карчевская		
Н. контр.	Есина		

ТП-503-4-13-01-30

Станция технического обслуживания на 400 грузовых автомобилей

Производственный корпус

Стадия	Лист	Листов
Р	6	

Планы на отм. 4.800. Фрагмент 1. Таблица пунктов и щитков. Питающая сеть. Схема принципиальная

Госкомсельхозтехника СССР ГИПРОПРОМСЕЛЬСТРОЙ г. Саратов

Привязан:

Инв. №

Инв. № подл. | Подпись и дата | Взам. инв. №

Гл. спец. ТТ Фридрихин
Гл. инж. ТИ Кабанов
Нач. отд. ЭН Попова

Альбом IV

Типовой проект

План осмотровых канав СК-6, СК-7

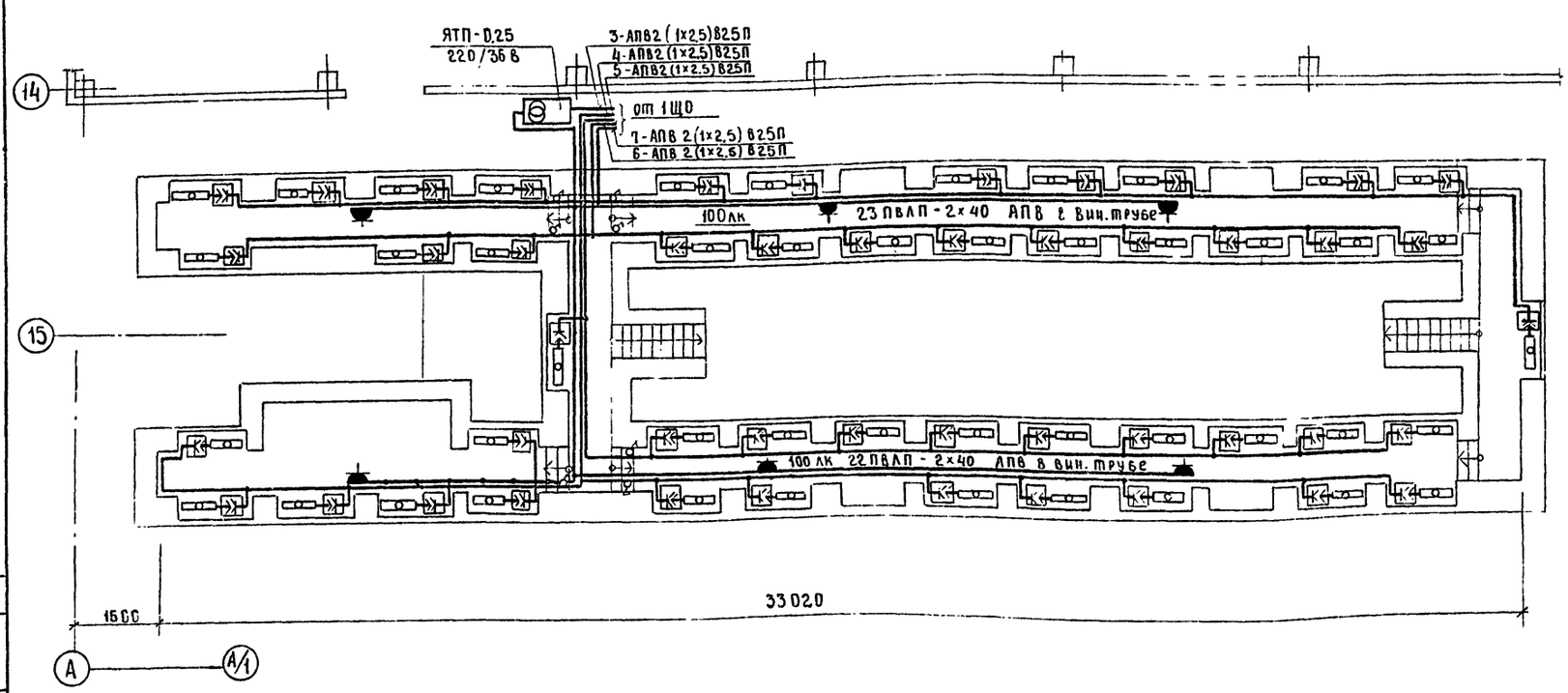

План осмотровой канавы СК-8

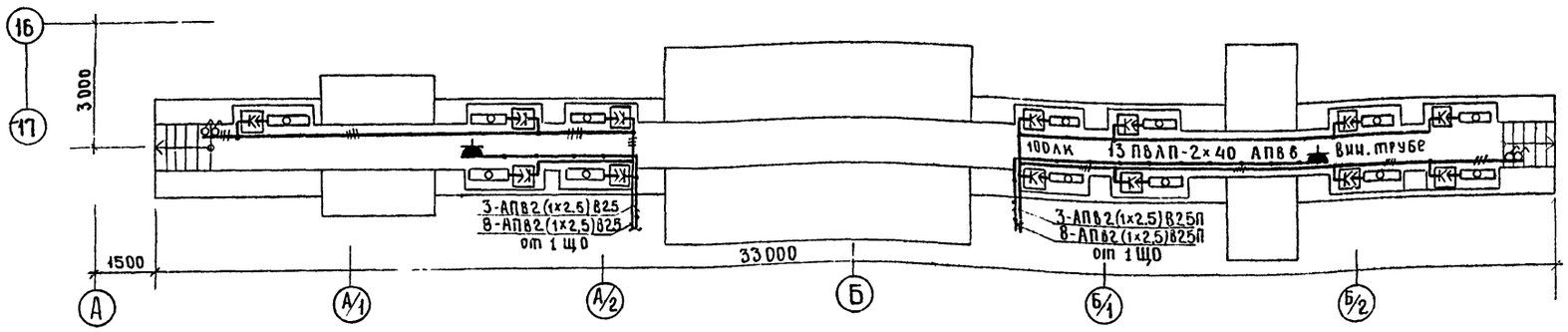

План осмотровых канав СК-1 ÷ СК-5

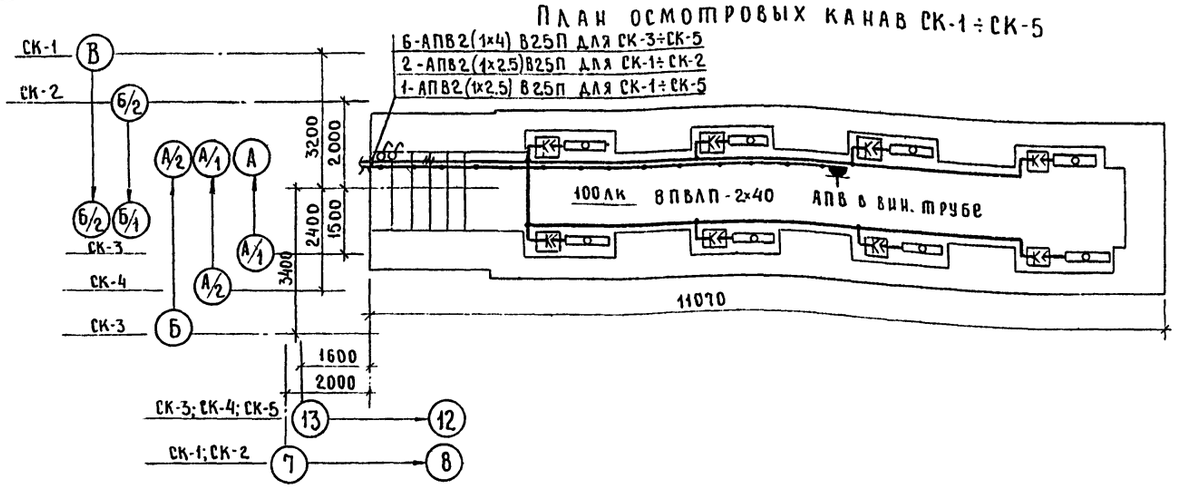

Комплектные узлы и линии

		Наименование	Обозначение, сортамент	Технические данные, размеры	Примечание
1	2	3	4	5	6
22	У1	Установка кронштейна со	4.407-233-024		
		светильником на стене	4.407-233-019	исполнение 3	4.407-233
2	У2	Установка одиночных светильни-	А92.45; А92.37		4.407-149
		ков с лампами накаливания	А 92.50		(А92А)
		под потолочным перекрытием.			
13	У3	Установка одиночных светильников	А 92.41	исполнение 3	4.407-149
		с лампами накаливания	А 92.26		(А92А)
2	К1	Линия из провода АРТ на 3 ответв-	А 119.11; А 119.74	по типу исполнения 4	4.407-199
		ления, с шагом между светильни-	А 119.58 А 119.59	исполнение 2,6 исполнение 1	(А 119А)
		ками 12 м.	А 119.102	исполнение 1	
1	К2	Линия из провода АРТ на 2	А 119.11 А 119.74	по типу исполнения 6	4.407-199
		ответвления, с шагом между	А 119.58	исполнение 2	(А 119А)
		светильниками 12 м			
2	К3	Линия из провода АРТ на 3	А 119.11 А 119.72	исполнение 4	4.407-199
		ответвления, с шагом между	А 119.58 А 119.59	исполнение 2 исполнение 1	(А 119 А)
		светильниками 3 м.	А 119.102		
1	К4	Линия из провода АРТ на 2	А 119.11 А 119.72	исполнение 1	4.407-199
		ответвления, с шагом между	А 119.58 А 119.59	исполнение 2 исполнение 1	(А 119 А)
		светильниками 3 м.	А 119.102		
1	К5	Линия из кабеля АВВГ (4х4) на	А 102.58	по типу исполнения 3	4.407-174
		3 ответвления с шагом ответв-	А 102.70; А 102.69 А 102.47; А 102.35		(А 102А)
		лений 6 м			
2	К6	Линия из провода АРТ (4х4) на 3 ответв-	А 102.60; А 102.35 А 102.49	исполнение 3 исполнение 1	4.407-174
		ления с шагом ответвлений 12 м	А 102.69 А 102.26 вар.1	исполнение 1	(А 102А)
2	К7	Линия из провода АРТ (4х6) на 4 ответв-	А 102.60, А 102.35	исполнение 3	4.407-174
		ления с шагом ответвлений 12 м	А 102.69 А 102.49; А 102.50	исполнение 1 исполнение 1	(А 102А)
2	К8	Линия из провода АРТ (4х6) на 6 ответ-	А 102.58	исполнение 6	4.407-174
		лений с шагом ответвлений 6 м	А 102.45; А 102.35 А 102.22 вар. 2.	исполнение 3	(А 102А)
			А 102.71		

8118/4 32

ГИП	Серебрякова		
Нач. отд.	Елистратова		
Гл. инж. отд.	Пайкин		
Рук. гр.	Карчевская		
Н. контр.	Есина		

ТП-503-4-13-01-90

Станция технического обслуживания на 400 грузовых автомобилей

Производственный корпус

Стадия	Лист	Листов
Р	7	

Планы осмотровых канав СК-1 ÷ СК-8. Комплектные узлы и линии.

Госкомсельхозтехника СССР ГИПРОПРОМСЕЛЬСТРОЙ г. Саратов

Привязан

Инв. №

Инв. № подл. | Подпись и дата | Взам. инв. №

Гл. инж. то Жабанов

Нач. отд. эн Попова

Альбом IV

Типовой проект

Ведомость рабочих чертежей марки АП

Лист	Наименование	Примечание
1	2	3
1	Общие данные	
2	Отключение вентиляции при пожаре. Схемы электрические	
	принципиальная управления, соединений. ЯП. Общий вид	
3	Отключение вентиляции при пожаре. Схема расположения	
4	Нейтрализация стоков. Схема функциональная. Схема	
	электрическая подключений	
	Вентиляционные системы П1...П5	
5	Схема функциональная	
6	Схема электрическая принципиальная управления	
7	Схема электрическая принципиальная автоматического	
	управления	
8	Схема внешних проводок	
	Задание заводу - изготовителю	
01-ООСБ	Щит автоматизации ЩА. Общий вид	
01-ООСХ	Щит автоматизации ЩА. Соединения проводок	
02-ООСБ	Эскиз поста управления ПКУ-15	
03-ООСБ	Щит контроля ЩК1. Общий вид	
03-ООСХ	Щит контроля ЩК1. Соединения проводок	
04-ООСБ	Щит контроля ЩК2. Общий вид	
04-ООСХ	Щит контроля ЩК2. Соединения проводок	

Ведомость ссылочных и прилагаемых документов

Обозначение	Наименование	Примечание
	Ссылочные документы	
ТМЧ-142-75	Термометр технический ртутный в оправе. Установка на	
	трубопроводе Д>76 или металлической стенке	
ТМЧ-143-75	Термометр технический ртутный	
	в оправе. Установка на трубопроводе	
	Д45...57мм	
ТКЧ-3170-70...	Механизмы исполнительные электрические. Установка на полу.	
... ТКЧ-3188-70		
РМЧ-107-77	Щиты и пульты систем автоматизации технологических процессов.	
	Требования к документации, предъявляемой заводу-изготовителю	

Проект соответствует действующим нормам и правилам и обеспечивает безопасную эксплуатацию здания при соблюдении предусмотренных проектом мероприятий

Главный инженер проекта /Серебрякова/

Инв. № подл. | Подпись и дата | Взам. инв. №

Ведомость электрооборудования, кабельных изделий и материалов, поставляемых заказчиком

NN п/п	Наименование и техническая характеристика изделия, материала	Тип, марка	Ед. изм.	Потребность по проекту
1	2	3	4	5
	1. Приборы и средства автоматизации			
1.1	Термометр технический ГОСТ 2823-73*Е			
	комплектно с оправой ГОСТ 3029-75	П52160163	шт.	10
1.2	То же	У21240 14	шт.	10
1.3	Термометр бытовой	ТБ-2М	шт.	5
1.4	Устройство терморегулирующее ди-			
	латометрическое электрическое	ТУДЭ-1	шт.	5
1.5	То же	ТУДЭ-4	шт.	5
1.6	Регулятор температуры электрический			
	трехпозиционный гр.23 0...+40°С	РТ-3-44	шт.	5
1.7	Термометр сопротивления медный, гр.23			
	инерционность 4С, исп. обыкновенное	ТСМ-6097	шт.	5
1.8	Преобразователь промышленный	П-201.1	шт.	2
	2. Электроаппаратура в шкафах			
2.1	Переключатель универсальный	УП5311-С23	шт.	15
2.2	Прерыватель ступенчатый импульсный	СИП-01У	шт.	5
2.3	Выключатель автоматический Jр=6А	АЕ-1031-1У	шт.	7
2.4	Реле промежуточное универсальное			
	ТУ16.523.295-75 ~ 220В	РПУ-0-961	шт.	20
2.5	То же ~ 60В	РПУ-0-911	шт.	6
2.6	Пост управления кнопочный			
	ТУ16.526.216-71	ПКЕ-612-2У3	шт.	10
2.7	Арматура сигнальная, плафон			
	красный.	АС-2	шт.	5
2.8	То же, плафон зеленый	АС-2	шт.	5
	3. Шкафы			
3.1	Щит автоматизации ОСТ36.13-76	ЩШМ 1000×600 IУЧ-IP30	шт.	5
3.2	Щит контроля ОСТ36.13-76	ЩШМ 600×400 IУЧ-IP30	шт.	2
	4. Кабели и провода			
4.1	Кабель ГОСТ 11326.3-79	РК-50-4-11	м	36
4.2	Кабель 4×1.0 ГОСТ 1508-78Е	КВВГЭ	м	32
4.3	Кабель 4×2.5 ГОСТ 1508-78Е	АКВВГ	м	175
4.4	Кабель 19×2.5 ГОСТ 1508-78Е	АКВВГ	м	60
4.5	Провод 1×2.5 660 ГОСТ 6323-79	АПВ	м	500

Уточненная ведомость изделий и материалов, поставляемых подрядчиком и электромонтажной организацией

NN п/п	Наименование и техническая характеристика изделия, материала	Тип, марка	Ед. изм.	Потребность по проекту
	1. Изделия заводов			
1.1	Ящик протяжный 600×400	У998	шт.	1
1.2	Коробка соединительная ТУ36.1753-75	КСК-32	шт.	1
	2. Материалы			
2.1	Металлорукав	РЗ-Ц-Х22	м	60

Общие указания

Проектом предусмотрена автоматизация приточных систем П1...П5. Аппаратура управления размещена на щите ЩА, установленном в помещении приточной камеры. Управление приточной системой возможно со щита ЩА или с кнопочного поста КН из обслуживаемого помещения. Ключом со щита ЩА осуществляется выбор режима (местный, дистанционный). Сначала включается тридцатиминутный обогрев клапана наружного воздуха. Через тридцать минут включаются вентилятор и система автоматического управления. В летнее время включение системы осуществляется без предварительного прогрева клапана наружного воздуха. В местном режиме возможно опробование всех механизмов системы.

Вентсистемы помещений с категорией „Б" и „В" сблокированы с системой пожарной сигнализации.

В производственном корпусе предусмотрен контроль величины pH-ионов в колодце и нейтрализаторе на щитах ЩК1 и ЩК2

8118/4 33

Привязан

Инв. №

Гл.инж.ин-та	Шестернев		
ГИП	Серебрякова		
Нач.отд.	Елистратова		
Гл.инж.отд.	Пайкин		
Гл.спец.	Никитин		
Рук.гр.	Хомяков		
Ст.инж.	Давыдов		
Н.контр.	Егина		

ТП 503-4-13 -АП

Станция технического обслуживания на 400 грузовых автомобилей

Производственный корпус

Стадия	Лист	Листов
Р	1	31

Общие данные

Госкомсельхозтехника СССР ГИПРОПРОМСЕЛЬСТРОЙ г. Саратов

Альбом IV

Типовой проект

Схема электрическая принципиальная

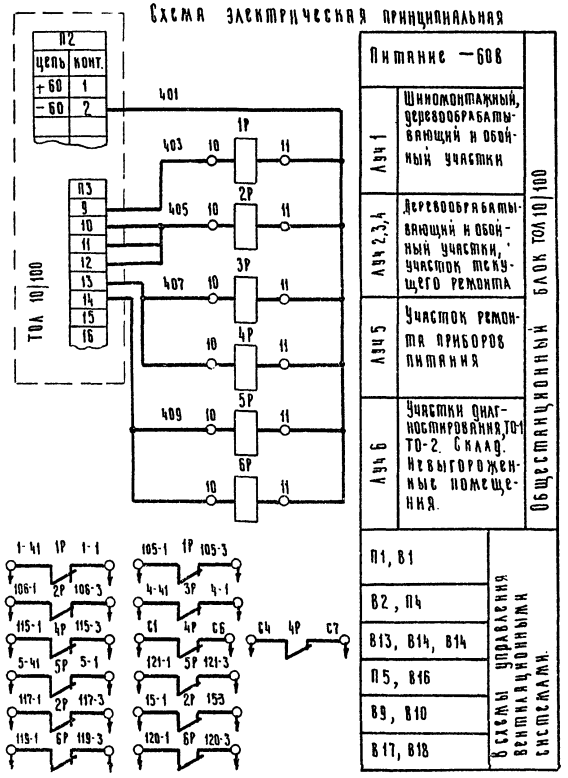

Питание −60В		
Шиномонтажный, деревообрабатывающий и обойный участки	Ауч 1	Общестанционный блок ТОА 10/100
Деревообрабатывающий и обойный участки, участок текущего ремонта	Ауч 2,3,4	
Участок ремонта приборов питания	Ауч 5	
Участки диагностирования, ТО-1 ТО-2. Склад. Невыгороженные помещения.	Ауч 6	
П1, В1		В схемы управления вентиляционными системами.
В2, П4		
В13, В14, В14		
П5, В16		
В9, В10		
В17, В18		

Ял. Общий вид. (Дверь не показана)

М 1:5

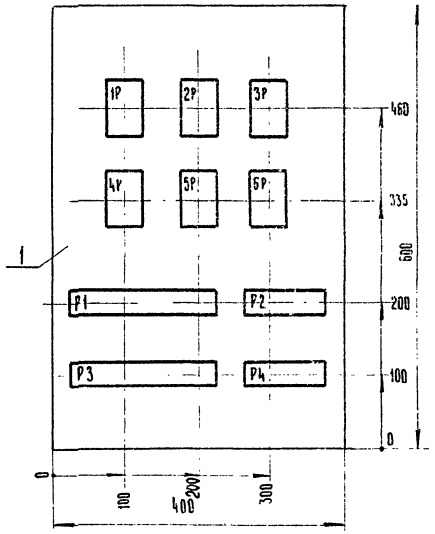

Схема электрическая соединений

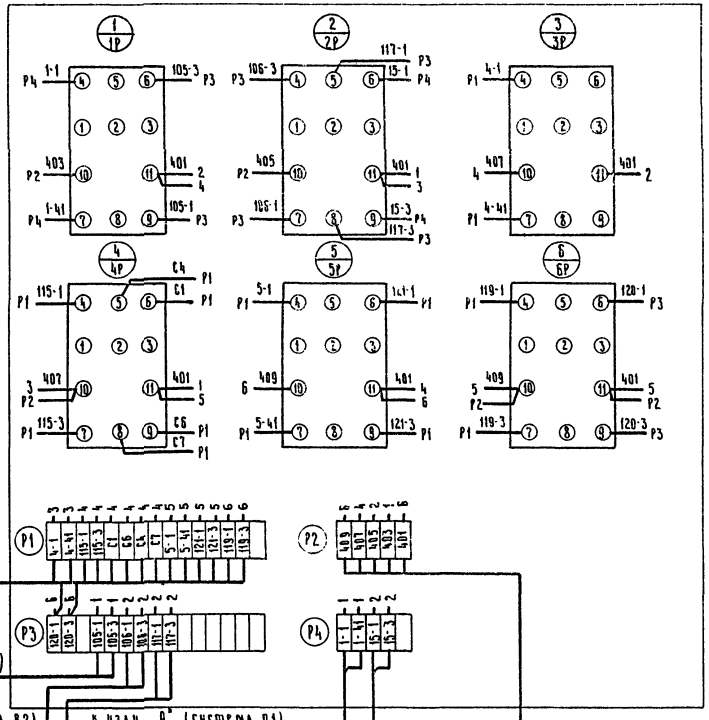

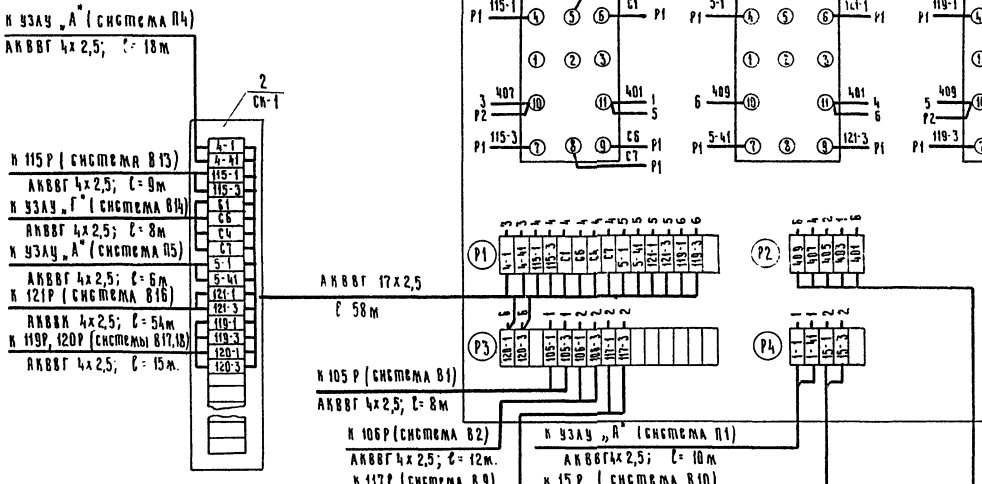

Перечень элементов

Поз. обозначение	Наименование	Кол.	Примечание
	Релейный шкаф ЯП		
1Р.... 6Р	Реле промежуточное РПУ-0-911; -608, ЗЛ	6	
	Аппаратура по месту		
ТОА 10/100	Общестанционный блок.	1	учтено 01-СС

Спецификация

Поз.	Обозначение или тип изделия	Наименование	Кол.	Примечание
		Изделия заводов ГЭМ		
1	У998 (ЯП 642)	Ящик протяжной	1	
2	КСК-32	Коробка соединительная	1	
		Материалы		
3	—	Кабель 4х2,5 АКВВГ ГОСТ 1508-78Е	155	м
4	—	Кабель 19х2,5 АКВВГ ГОСТ 1508-78Е	60	м
5	—	Кабель ТПП 10х2х0,5	—	учтено 01-СС

ГИП	Серебрякова		
Нач. отд	Елистратова		
Гл. инж. отд	Панкин		
Гл. спец.	Никитин		
Рук. гр	Хомяков		
Ст. инж.	Давыдов		
Н. контр.	Есина		

ТП-503-4-13 — 01 — АП

Станция технического обслуживания на 400 грузовых автомобилей

Производственный корпус.

Стадия	Лист	Листов
Р	2	

Отключение вентиляции при пожаре. Схемы электрические: принципиальная, управления, соединений. ЯП. Общий вид.

Госкомсельхозтехника СССР РИПРОПРОМСЕЛЬСТРОЙ г. Саратов

Привязан:

Инв. №

Инв. № подл. | Подпись и дата | Взам. инв. №

8118/4 34

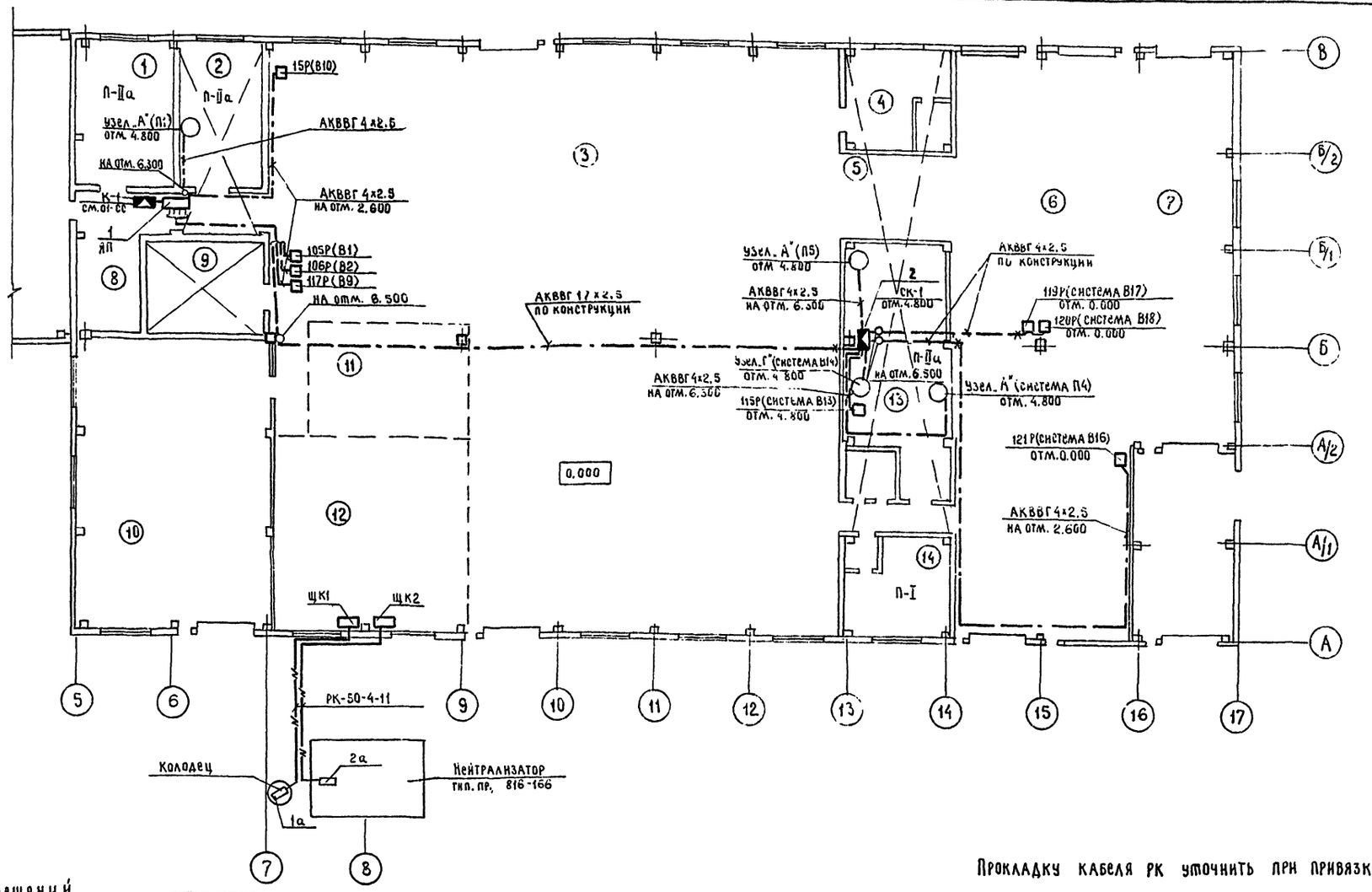

Прокладку кабеля РК уточнить при привязке проекта

Экспликация помещений

№	Наименование	Категория производства по взрыво-и пож. опасн.
1	2	3
1	Шиномонтажный участок	П-IIа
2	Деревообрабатывающий и	
	обойный участок	П-IIа
3	Участок текущего ремонта	
	автомобилей	нормальная
4	Участок ремонта и зарядки	
	аккумуляторов	то же
5	Участок ремонта электро-	
	оборудования	нормальная
6	Участок ТО-1 и ТО-2	то же
7	Участок диагностирования	
	автомобилей перед ТО-2	"
8	Тепловой узел	"
9	Участок инспекции двигателей	"
10	Кузнечно-сварочный и	
	медницко-радиаторный участок	"
11	Слесарно-механический участок	"
12	Участок ремонта агрегатов	нормальная
13	Склад агрегатов, запчастей и НРК	П-IIа
14	Участок ремонта приборов питания	П-I

ГИП	Серебрякова	
Нач. отд.	Елистратова	
Гл. инж. отд.	Лайкин	
Гл. спец.	Никитин	
Рук. гр.	Хомяков	
Ст. инж.	Давыдов	
Рук. гр.	Романенко	

ТП 503-4-13 -01-ДП

Станция технического обслуживания на 400 грузовых автомобилей

Производственный корпус

Стадия	Лист	Листов
Р	3	

Отключение вентиляции при

Госкомсельхозтехника

811814

Альбом IV

Типовой проект

Схема функциональная

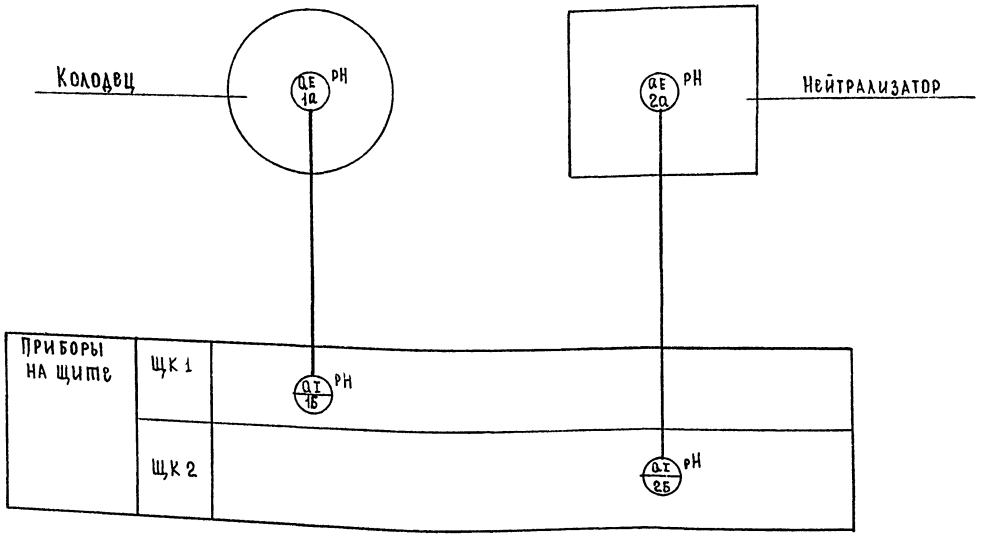

Перечень элементов.

Поз. обозначение	Наименование	Кол.	Примечание
	Приборы и аппаратура по месту		
1а	Элемент чувствительный датчика pH		
	типа ДМ-5м-3. Длина кабеля 1700мм	1	
2а	То же, типа ДПг-4м-7. Длина пог		
	ружной части 1200мм. Длина кабеля 1800мм	1	
	Приборы на щите Щк1 (Щк2)		
В1,(В2)	Выключатель автоматический АЕ-1031-194		
	Iн.р = 6А	2	
1б,(2б)	Преобразователь промышленный		
	типа П-201.1	2	

Спецификация

Поз.	Обозначение или тип изделия	Наименование	Кол.	Примечание
		Материалы		
1		Кабель РК-50-4-11	36	м

В скобках дано обозначение прибора и маркировка для щита Щк2

Схема электрическая подключений

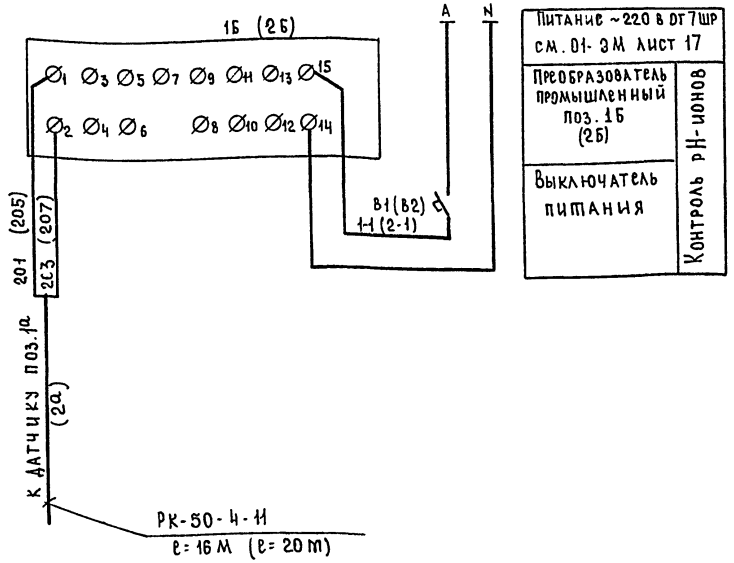

Питание ~220 в от 7ШР см. 01-ЭМ лист 17

Преобразователь промышленный поз. 1б (2б)

Выключатель питания

Контроль pH-ионов

Инв.№ подл. | Подпись и дата | Взам. инв.№

ГИП	Серебрякова			
Нач. отд.	Елистратова			
Гл. инж. отд.	Пайкин			
Гл. спец.	Никитин			
Рук. гр.	Хотяков			
Ст. инж.	Давыдов			
Н. контр.	Есина			

Привязан

Инв.№

811814

36

ТП 503-4-13 01-АП

Станция технического обслуживания на 400 грузовых автомобилей

Производственный корпус

Стадия	Лист	Листов
Р	4	

Нейтрализация стоков. Схема функциональная. Схема электрическая подключений

Госкомсельхозтехника СССР Гипропромсельстрой г. Саратов

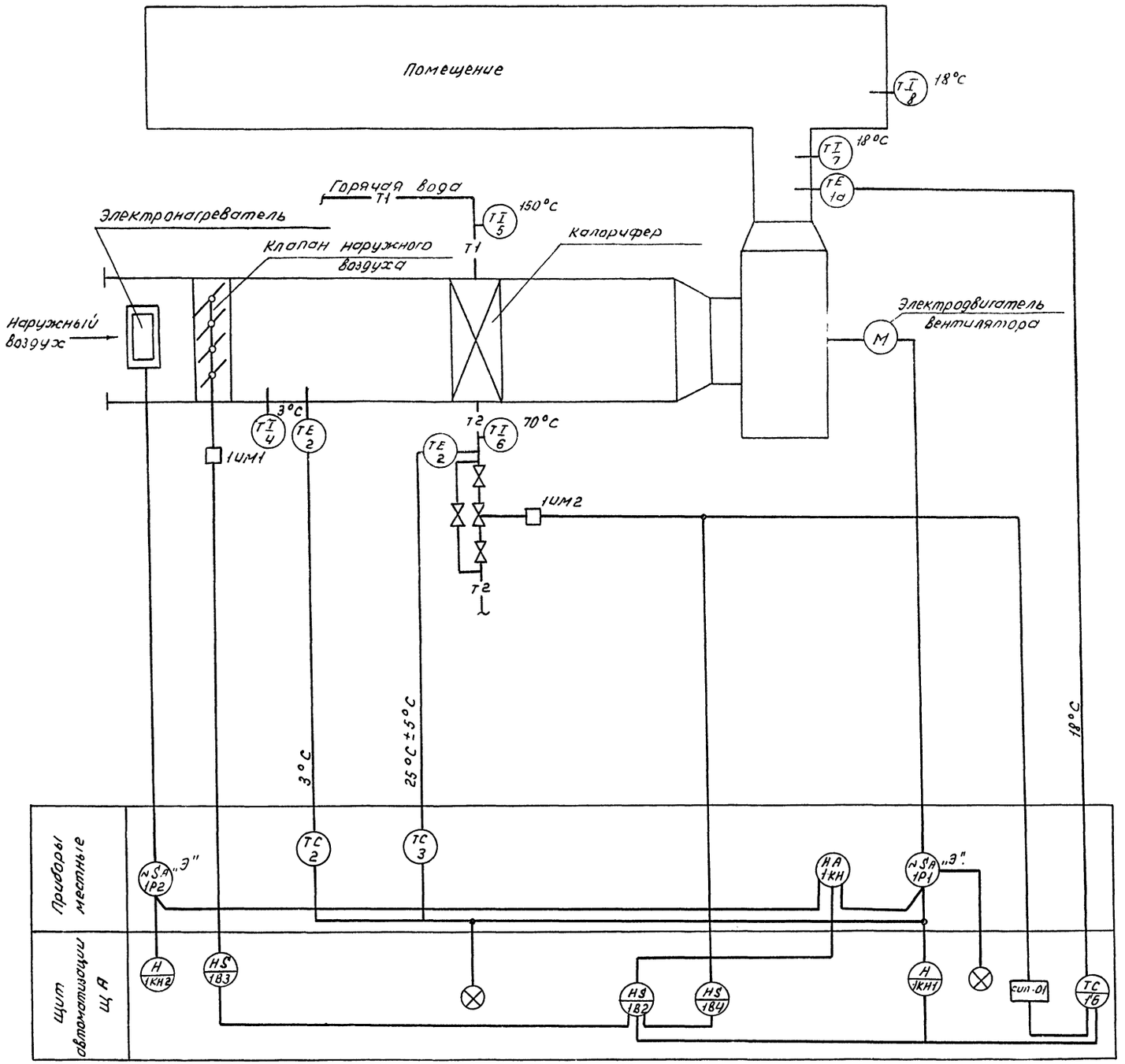

Пускатели с индексом „Э" учтены комплектом 01-ЭМ

ГИП	Серебрякова		
Нач. отд.	Елистратова		
Гл. инж. отд.	Пойкин		
Гл. спец.	Никитин		
Рук. гр.	Жомяков		
Ст. инж.	Давыдов		

ТП-503-4-13 01-АП

Станция технического обслуживания на 400 грузовых автомобилей

Производственный корпус

Стадия	Лист	Листов
Р	5	

Вентиляционные системы П1... П5.

Госкомсельхозтехники СССР ГИПРОПРОМСЕЛЬСТРОЙ

Привязан

Инв. №

Н. контр.

8118/4

37

Инв. № подл. | Подпись и дата | Взам. инв. №

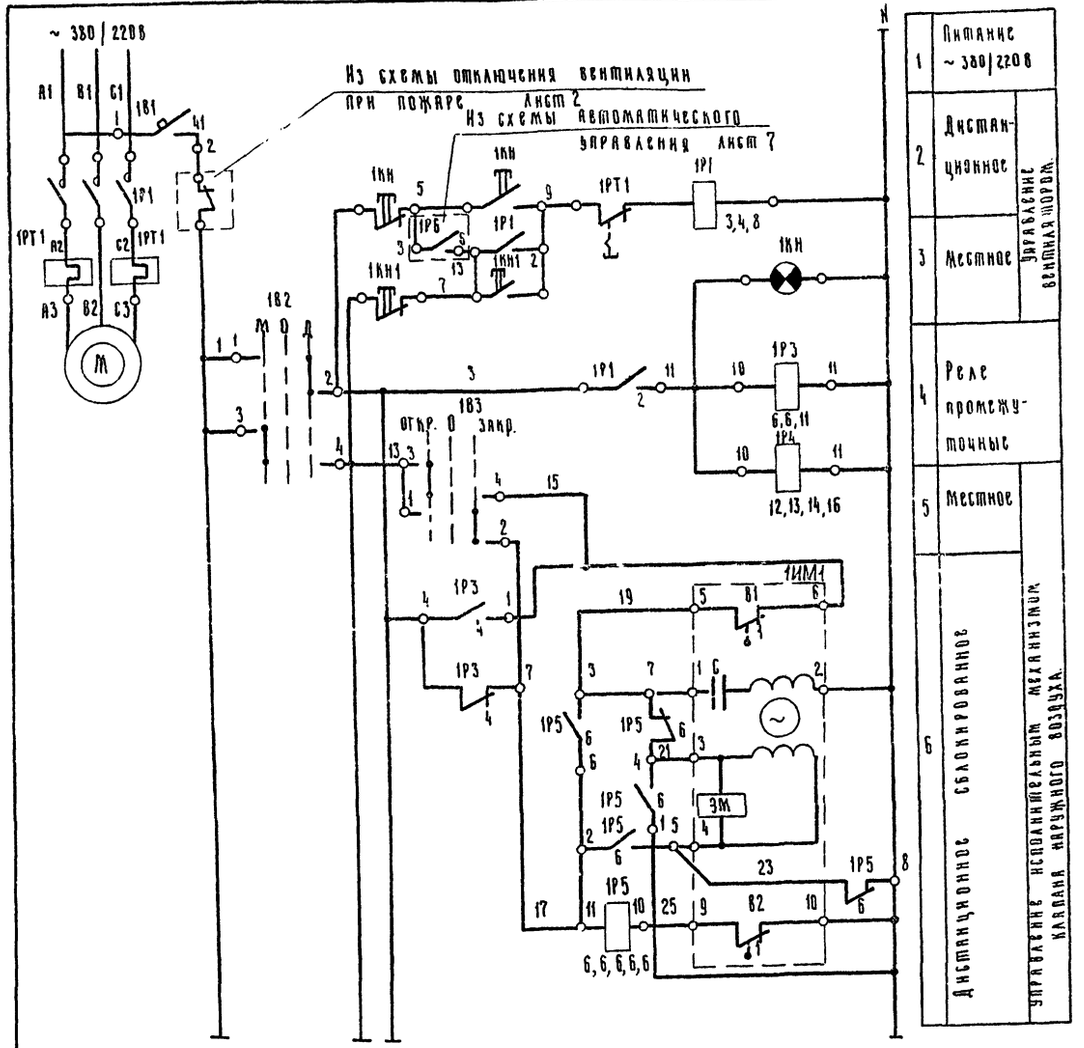

В схему автоматического управления

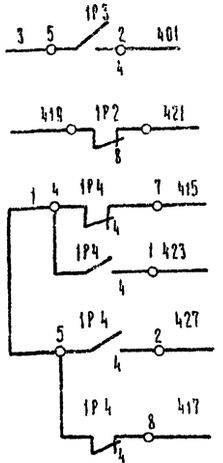

Диаграмма замыкания контактов исполнительного механизма 1ИМ1

МЭО-4|100		
Обозначение конечных выключателей	№ контактов	Положение клапана наружного воздуха. Открыт	Закрыт
В1	7-8	■	*
	5-6	■	
В2	11-12	■	*
	9-10		■

* не используется

Диаграмма замыкания контактов ключа управления 182 (183)

УП 5311-С23				
№ секции	№ контакта	Местн. (Откр.)	Откл	Дист. (Закр.)
I	1-2			X
II	3-4	X		

Перечень элементов

Поз. обозн.	Наименование	Кол.	Примечание
	Аппаратура на ЩА		
1В1	Выключатель автоматический АЕ 1031-194 Iкр = 6 А	1	
1Р3, 1Р4, 1Р5	Реле промежуточное универсальное РПУ-0-961 ~ 220В, 3П	3	
1В2, 1В3	Переключатель универсальный УП5311-С23 с револьверной рукояткой.	2	
1КН1, 1КН2	Пост управления кнопочный ПКЕ-612-2У3	2	
	Аппаратура по месту		
1КМ1	Механизм исполнительный МЭО-4|100	1	Учтено черт. 01-ОВ
1КН	Пост управления кнопочный ПКУ 15-19 231-5492	1	Учтено - черт. 01-ЭМ
1Р1, 1Р2	Пускатель магнитный	2	Учтено черт 01-ЭМ

Схема составлена для приточной системы П1 и применима для систем П2... П5 с изменением индекса нумерации аппаратов соответственно на 2... 5

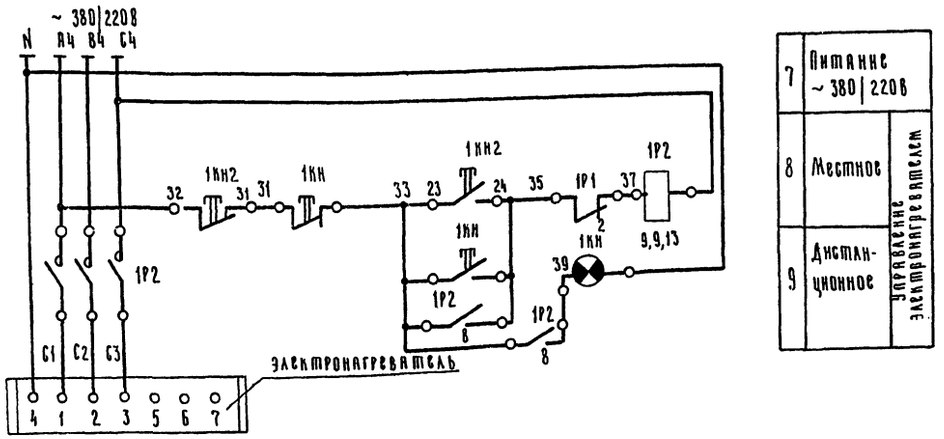

8118/4

ГИП	Серебрякова			ТП 503-4-13	01-АП
Нач. отд	Елистратова				
Гл. инж. от	Панкин			Станция технического обслуживания на 400 грузовых автомобилей	
Гл. спец.	Никитин				
Рук. гр.	Хомяков			Производственный корпус.	Стадия: Р; Лист: 6; Листов:
Ст. инж.	Давыдов				
Н. контр	Есина			Вентиляционные системы. П1... П5. Схема электрическая принципиальная управления.	Госкомсельхозтехники СССР ГИПРОПРОМСЕЛЬСТРОЙ г. Саратов.

Привязан

Инв. №

Альбом V

Типовой проект

Инв. № подл. | Подп. и дата | Взам. инв. №

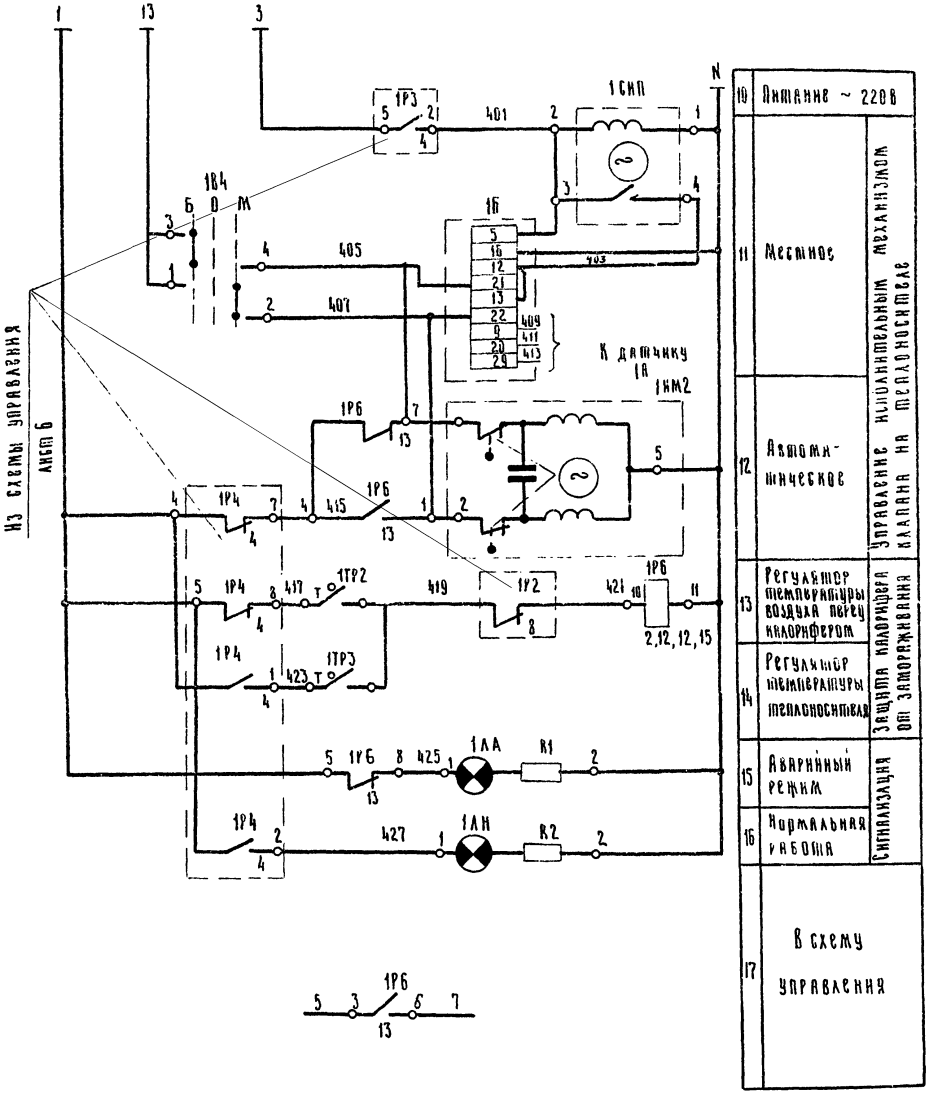

Диаграмма замыкания контактов ключа управления 184

УП 5311-Б23				
№ секции	№ контакта	Больше	Ось	Меньше
I	1-2			X
II	3-4	X		

Диаграмма замыкания контактов регулятора температуры 1Б

РТ-3-Ч4				
Обозначение цепи	Температура воздуха			
	+5°С	Ниже заданной	Выше заданной	+35°С
12-21	■	■		
13-22			■	

Диаграмма замыкания контактов регулятора температуры 1ТР2

ТУДЗ-1-2			
Обозначение контакта	Температура наружного воздуха		
	-30°С	+3°С	+40°С
1	■	■	

Диаграмма замыкания контактов регулятора температуры 1ТРЗ

ТУДЗ-4		
Обозначение контакта	Температура обратного теплоносителя	
	0°С +25°С	+250°С
1	■	■

Перечень элементов

Поз. обозн.	Наименование	Кол.	Примечание
	Аппаратура на ЩА		
1СКП	Прерыватель ступенчатый импульсный СИП-01Ч ~ 220В	1	
1В4	Переключатель универсальный УП 5311-Б23 надпись N 48	1	
1РБ	Реле промежуточное универсальное РПУ-0-981 ~ 220В	1	
1Б	Регулятор температуры РТ-3-Ч4 гр 23 ~ 220В +0°С ... +40°С	1	
1ЛА	Арматура сигнальная АС-2 красным плафоном	1	
1ЛН	Арматура сигнальная АС-2 зеленым плафоном	1	
	Лампа к арматуре АС-2 СЦ-21 ~ 110В 8Вт, цоколь Р14	2	
R1, R2	Резистор ПЭ-25 2кОм, 25Вт.	2	
	Аппаратура по месту		
1ТР2	Устройство терморегулирующее дилатометрическое ТУДЗ-1-2 -30°С...+40°С	1	
1ТРЗ	То же ТУДЗ-4 0°... +250°С	1	
1НМ2	Механизм исполнительный ИР-1М ~ 220В	1	Учтён черт. 01-08
1А	Термометр сопротивления медный ТСМ-6097 гр 23, монтажная длина 80мм	1	

Схема составлена для приточной системы П1 и применима для систем П2..., П5 с изменением индекса нумерации аппаратов соответственно на 2... 5

8118/4

39

ГИП	Серебрякова		
Нач. отд.	Елистратова		
Гл. инж. отд.	Пайкин		
Гл. спец.	Никитин		
Рук. гр.	Хомяков		
Ст. инж.	Дабыдов		

ТП-503-4-13 01-АП

Станция технического обслуживания на 400 грузовых автомобилей

Производственный корпус.

Стадия	Лист	Листов
Р	7	

Вентиляционные системы П1... П5 Схема электрическая принципиальная автоматического управления

Госкомсельхозтехника СССР ГИПРОПРОМСЕЛЬСТРОЙ г. Саратов

Привязан

Инв. N

Инв. N подл. | Подпись и дата | Взам. инв. N

Наименование параметра и место отбора импульса	Температура приточного воздуха	Температура наружного воздуха	Температура теплоносителя	Клапан на теплоносителе после калорифера	Клапан наружного воздуха	Температура наружного воздуха	Температура теплоносителя		Температура приточного воздуха.	Температура воздуха в помещении	Пост дистанционного управления приточной системой.
							До калорифера	После калорифера			
Обозначение монтажного чертежа	ТМ4-161-75	—	—	ТК4-3170-70 ТК4-3188-70	ТК4-3170-70... ТК4-3188-70	ТМ4-142-75	ТМ4-143-75	ТМ4-143-75	ТМ4-142-73	—	—
Позиция	1а	2	3	1КМ2	1КМ1	4	5	6	7	8	1КН

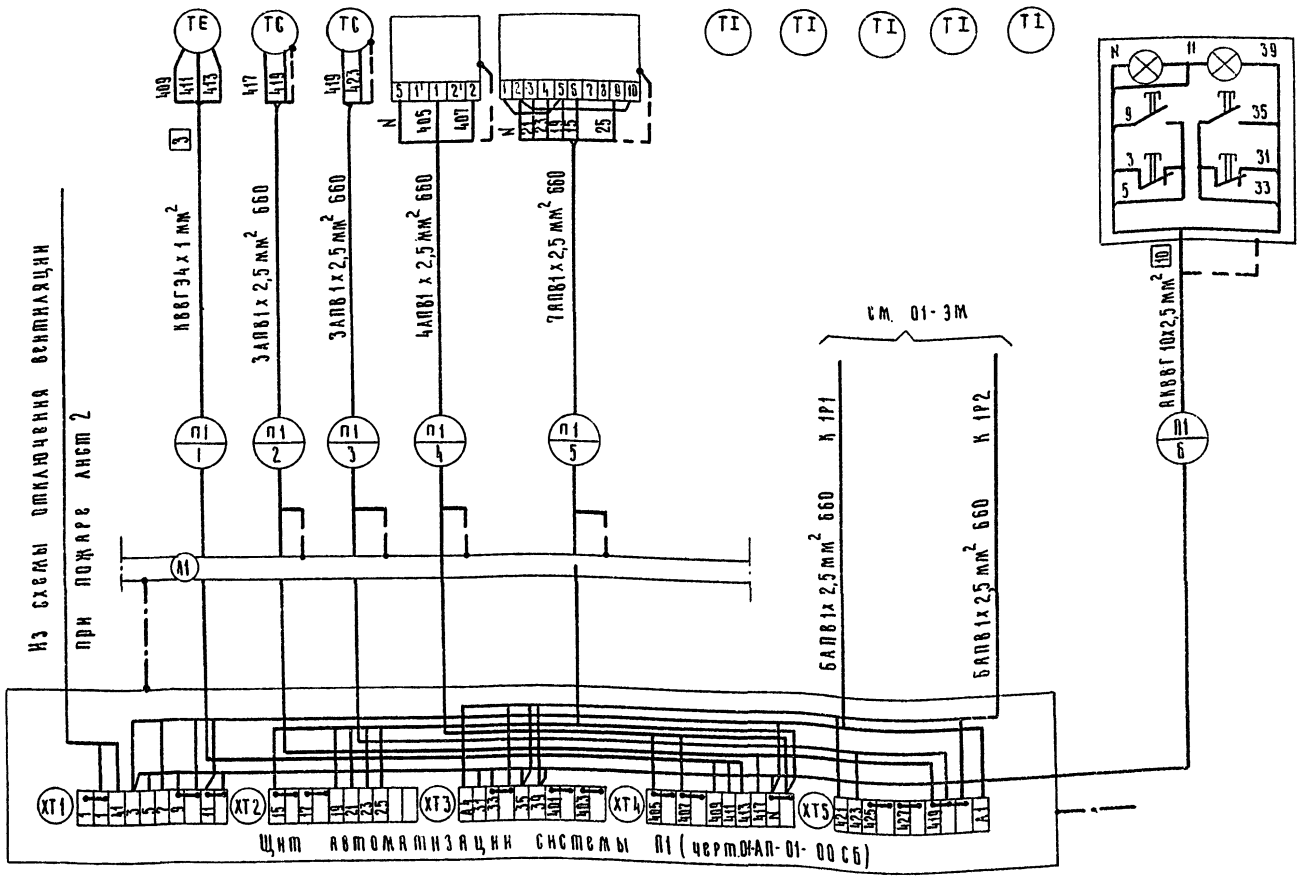

Поз. обозн.	Наименование	Кол.	Примечание
1	Металлорукав РЗ-Ц-Х22 ОТУ 22-118-66	60м	
2	Кабель контрольный КВВГЭнх1мм² ГОСТ 1508-78Е	32м	
3	Кабель контрольный АКВВГ10х2,5мм² ГОСТ 1508-78Е	—	Учтено черт 01-ЭМ
4	Провод установочный АПВ1х2,5мм² ГОСТ 6323-79	500м	

Обозначение	Наименование
	Зануляющий проводник электроустановки, присоединяемый к контуру зануления объекта.
	Жила кабеля или провода, используемая для зануления электроустановки.

N кабеля или пучка проводов	Длина, м				
	система				
	П1	П2	П3	П4	П5
П1 1	7	7	6	6	5
П1 2	6	6	5	5	4
П1 3	7	7	6	6	5
П1 4	7	7	6	6	5
П1 5	7	7	6	6	5
П1 6	Учтено 01-ЭМ				

1. Позиции приборов и электроаппаратуры указаны по функциональной схеме.
2. Схема составлена для приточной системы П1 и применима для систем П2... П5 с изменением индекса нумерации кабелей и пучков проводов соответственно на П2...П5
3. Проводку пучков проводов от лотка А1 к средствам автоматизации выполнить в металлорукаве.
4. В спецификации учтены материалы на все приточные системы

Альбом IV

Типовой проект

Инв. N подл. | Подпись и дата | Взам. инв. N

Привязан

Инв. N

ГИП	Серебрякова		
Нач. отд.	Елистратова		
Гл. инж. отд.	Лайкин		
Гл. спец.	Никитин		
Рук. гр.	Хомяков		
Ст. инж.	Давыдов		
Рук. гр.	Романенко		
Н. контр.	Есина		

8118/4 40

ТП-503-4-13 01-АП

Станция технического обслуживания на 400 грузовых автомобилей.

Производственный корпус.

Стадия	Лист	Листов
Р	8	

Вентиляционные системы П1...П5 Схема внешних проводок

Госкомсельхозтехника СССР ГИПРОПРОМСЕЛЬСТРОЙ г. Саратов

Поз.	Обозначение	Наименование	Кол.	Примеч.
		Детали		
1		Рейка	2	
2		Рейка	3	
3		Рейка	1	
4		Плата	1	
		Стандартные изделия		
5		Шкаф щита		
		ЩШМ-1000×600-I-УЧ-I РЗО		
		ОСТ 36.13-76	1	
		Прочие изделия		
6	1Б	Регулятор температуры трех-позиционный РТ-3-УЧ гр.23 0...40°С ТУ 25.02(342574.096)-75Е	1	
7	1В2, 1В3, 1В4	Переключатель универсальный УП 5311-С23 СТУ-38-594-64	3	
8	1Кн1, 1Кн2	Пост управления кнопочный ПКЕ-612-2У3 ТУ16-526.216-71	2	

8118/4

ТП-503-4-13 01-АП-01-ООСБ

Изм.	Лист	№ докум.	Подпись	Дата
Разраб		Давыдов		
Проверил		Никитин		
Нач. отд.		Елистратова		
ГИП		Серебрякова		
Н. контр.		Есина		

Задание заводу-изготовителю. Щит автоматизации ЩА. Общий вид

Лит	Масса	Масштаб
Р	—	—

Лист 1 Листов 5

Госкомсельхозтехника СССР ГИПРОПРОМСЕЛЬСТРОЙ г. Саратов

Копировал: Мешкова Формат А1

Альбом IV

Поз.	Обозначение	Наименование	Кол.	Примеч.
		Арматура типа АС-2:		
9	1АН	плафон зеленый;	1	
10	1АА	плафон красный	1	
11	1РЗ, 1РЧ, 1РС, 1РБ	Реле РПУ-0-961 УЧ ~220В ТУ 16.523.295-75	4	
12	1СИП	Прерыватель ступенчатый импульсный ~220В СИП-01У ТУ 50-13-71	1	
13	1В1	Выключатель автоматический АЕ 1031-1У4 ТУ 16.522.021-72	1	
14		Блок зажимов Б 310 ТУ 36.1750-74	5	
15		Упор ТУ36.1751-74	2	
16		Рамка 66×26 ТУ36.1130-74	8	
		Материалы		
17		Провод 660В ГОСТ 6323-79 ПВ 1×1.0	60м	
18		Провод 660В ТУ16.505.434-73 ПМВГ 1×0.75	40м	

8118/4

ТП-503-4-13 01-АП-01-ООСБ Лист 2

Копировал: Мешкова Формат А1

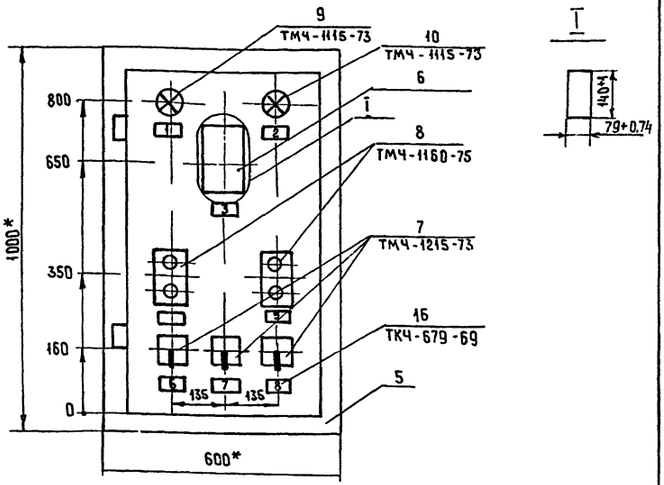

1* Размеры для справок

2 Покрытие - вариант 2 ОСТ 36.13-76

3 Таблица соединений выполнена на основании схем: листы 6,7

4. По данному чертежу изготовить 5 щитов

8118/4

ТП 503-4-13 01-АП-01-ООСБ Лист 3

Копировал: Мешкова Формат А1

Альбом IV

Таблица 1

Надписи на табло и в рамках

Продолжение табл. 1

№ надписи	Надпись	Кол.	№ надписи	Надпись	Кол.
	Рамка 66×26				
1	Нормальная работа	1			
2	Замораживание калорифера	1			
3	Температура после вентилятора	1			
4	Приточный вентилятор Пуск - стоп	1			
5	Электронагреватель Вкл. - откл.	1			
6	Выбор режима Мест. - О - Дист.	1			
7	Клапан наружного воздуха	1			
8	Клапан на теплоносителе	1			

4i

8118/4

ТП-503-4-13 01-АП-01-ООСБ Лист 5

Копировал: Мешкова Формат А1

Вид на внутренние плоскости (развернуто)

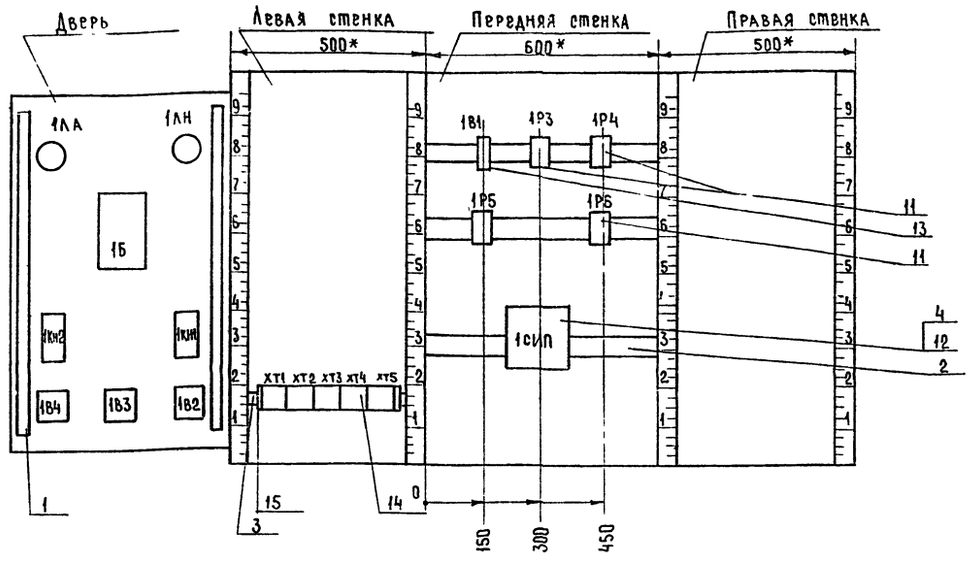

8118/4

Изм.	Лист	№ докум.	Подпись	Дата	ТП- 503-4-13 01-АП-01-ООСБ	Лист 4

Копировал: Мешкова Формат 12Г

Таблица 2

Соединения проводок

Проводник	Откуда идет	Куда поступает	Данные провода	Примечание
	Передняя стенка			
N	1Р3/11	1Р4/11		
N	1Р4/11	1Р6/11		
N	1Р6/11	1Р5/1		
N	1Р5/1	1Р5/8		П
N	1Р5/8	1СИП/1		
1	1Р4/5	1Р6/5		
3	1Р3/4	1Р3/5		П
11	1Р3/10	1Р4/10	ПВ1×1.0	
1	1Р4/5	1Р4/4		П
17	1Р3/7	1Р5/11		
17	1Р5/11	1Р5/6		П
17	1Р5/6	1Р5/2		П
19	1Р5/3	1Р5/7		П
401	1Р3/2	1СИП/2		
401	1СИП/2	1СИП/3		П
415	1Р6/4	1Р4/7		
Земля	Рейки для установки аппаратов / ⏚	Стойка / ⏚		

8118/4

Изм.	Лист	№ докум.	Подпись	Дата	ТП-503-4-13 01-АП-01-ООСХ			
Разраб.		Давыдов			Задание заводу-изготовителю Щит автоматизации ЩА. Соединения проводок	Лит Р	Лист 1	Листов 9
Проверил		Никитин				Госкомсельхозтехника СССР ГИПРОПРОМСЕЛЬСТРОЙ г. Саратов		
Нач. отд.		Елистратова						
ГИП		Серебрякова						
Н. контр.		Есина						

Копировал Мешкова Формат 11

Альбом IV

Типовой проект

Продолжение табл. 2

Проводник	Откуда идет	Куда поступает	Данные провода	Примечание
	Левая стенка			
1	ХТ1/1	1В2/1		
1	ХТ1/1	ХТ1/2		П
41	ХТ1/3	1В1/2		
3	ХТ1/4	1Р3/4		
5	ХТ1/5	1Р6/3		
7	ХТ1/6	1Р6/6		
7	ХТ1/6	ХТ1/7		П
11	ХТ1/9	1Р3/10		
15	ХТ2/1	1Р3/1		
15	ХТ2/1	ХТ2/2		П
17	ХТ2/3	1Р3/7		
17	ХТ2/3	ХТ2/4		П
19	ХТ2/5	1Р5/3		
21	ХТ2/6	1Р5/4		
23	ХТ2/7	1Р5/5		
25	ХТ2/8	1Р5/10		

Подпись и дата | Инв. № дубл. | Взам. инв. № | Подпись и дата | Инв. № подл.

42

8118/4

Изм.	Лист	№ докум.	Подпись	Дата	ТП-503-4-13- 01-АП-01-ООСХ	Лист 2

Копировал Мешкова Формат 11

Продолжение табл. 2

Проводник	Откуда идет	Куда поступает	Данные провода	Примечание
33	ХТ3/3	ХТ3/4		п
35	ХТ3/5	ХТ3/6		п
401	ХТ3/7	1Р3/2		
401	ХТ3/7	ХТ3/8		п
403	ХТ3/9	1СИП/4		
403	ХТ3/9	ХТ3/10		п
			ПВ1х1.0	
405	ХТ4/1	1Р6/7		
405	ХТ4/1	ХТ4/2		п
407	ХТ4/3	1Р6/1		
407	ХТ4/3	ХТ4/4		п
417	ХТ4/8	1Р4/8		
N	ХТ4/9	1Р3/11		
N	ХТ4/9	ХТ4/10		п

8118/4

ТП-503-4-13 01-АП-01-ООСХ Лист 3

Изм. Лист № докум. Подп. Дата

Копировал: М Мешкова Формат А1

Альбом IV

Типовой проект

Продолжение табл. 2

Проводник	Откуда идет	Куда поступает	Данные провода	Примечание
421	ХТ5/1	1Р6/10		
423	ХТ5/2	1Р4/1		
425	ХТ5/3	1Р6/8		
425	ХТ5/3	ХТ5/4		п
427	ХТ5/5	1Р4/2	ПВ1х1.0	
427	ХТ5/5	ХТ5/6		п
419	ХТ5/7	ХТ5/8		
419	ХТ5/8	ХТ5/9		п
А1	ХТ5/10	1В1/1		
3	ХТ1/4	1В2/2		
7	ХТ1/7	1КН1/31	ПМВГ1х0.75	
9	ХТ1/8	1КН1/24		

Инв. № подл. | Подпись и дата | Взам. инв. № | Инв. № дубл. | Подп. и дата

8118/4

ТП-503-4-13 01-АП-01-ООСХ Лист 4

Изм. Лист № докум. Подп. Дата

Копировал: М Мешкова Формат А1

Продолжение табл. 2

Проводник	Откуда идет	Куда поступает	Данные провода	Примечание
15	ХТ2/2	1В3/4		
17	ХТ2/4	1В3/2		
А4	ХТ3/1	1КН2/32		
31	ХТ3/2	1КН2/31		
33	ХТ3/3	1КН2/23		
35	ХТ3/5	1КН2/24		
401	ХТ3/8	1Б/5		
403	ХТ3/10	1Б/12		
			ПМВГ1х0.75	
405	ХТ4/1	ХТ4/2		п
405	ХТ4/2	1В4/4		
407	ХТ4/4	1В4/2		
409	ХТ4/5	1Б/9		
411	ХТ4/6	1Б/20		
413	ХТ4/7	1Б/29		
N	ХТ4/10	1Б/16		
425	ХТ5/4	1АА/1		
427	ХТ5/6	1АН/1		
Земля	Рейка для установ-			
	ки аппаратов / ⏚	стойка / ⏚		

8118/4

ТП-503-4-13 01-АП-01-ООСХ Лист 5

Альбом IV

Типовой проект

Продолжение табл. 2

Проводник	Откуда идет	Куда поступает	Данные провода	Примечание
	Дверь			
13	1КН1/32	1В2/4		
13	1В2/4	1В3/1		
13	1В3/3	1В4/1		
405	1В4/4	1Б/21		
407	1В4/2	1Б/22		
N	1Б/15	1АА/2	ПВ1х1.0	
N	1АА/2	1АН/2		
7	1КН1/31	1КН1/23		п
13	1В3/1	1В3/3		п
13	1В4/1	1В4/3		п
1	1В2/1	1В2/3		п

Инв. № подл. | Подп. и дата | Взам. инв. № | Инв. № дубл. | Подп. и дата

43

8118/4

ТП-503-4-13 01-АП-01-ООСХ Лист 6

Изм. Лист № докум. Подп. Дата

Таблица 3
Подключения проводок

Продолжение табл. 3

Проводник	Вывод	Вид контакта	Вывод	Проводник
	Дверь			
		1ЛА		
425	1		2	N*
		1ЛН		
427	1		2	N
		1Б		
401	5		16	N*
403	12п		21	405
403	13п		22	407
409	9			
411	20			
413	29			
		1КН2		
А4	32	Р	31	31
33	24	З	23	35
		1КН1		
13*	32	Р	31	7
7	24п	З	23	9

Продолжение табл. 3

Проводник	Вывод	Вид контакта	Вывод	Проводник
		1Б4		
13*	1п		2	407*
13	3п		4	403*
		1Б3		
13*	1п		2	17
13	3п		4	15
		1Б2		
1*	1п		2	3
1	3п		4	13*

8118/4

ТП-503-4-13 01-АП-01-00СХ

Изм. Лист № докум. Подп. Дата

Лист 7

Копировал: Несмеянова. Формат А1

Альбом IV

Типовой проект

Продолжение табл. 3

Проводник	Вывод	Вид контакта	Вывод	Проводник
	Левая стенка			
		ХТ1		
1	1п			
1	2п			
41	3			
3	4			
5	5			
7*	6п			
7*	7п			
9	8			
11*	9п			
11*	10п			
		ХТ2		
15*	1п			
15*	2п			
17*	3п			
17*	4п			
19	5			
21	6			
23	7			
25	8			
		ХТ3		
А4	1			
31	2			
33*	3п			
33	4п			

Продолжение табл. 3

Проводник	Вывод	Вид контакта	Вывод	Проводник
35*	5			
39	6			
401*	7п			
401*	8п			
403*	9п			
403*	10п			
		ХТ4		
405*	1п			
405*	2п			
407*	3п			
407*	4п			
409	5			
411	6			
413	7			
417	8			
N*	9п			
N*	10			
		ХТ5		
421	1			
423	2			
425*	3п			
425*	4п			
427*	5п			
427*	6п			
419	7п			
419*	8п			
419	9п			
А1	10			

Инв. № подл. | Подп. и дата | Взам. инв. № | Инв. № дубл. | Подпись и дата

ТП-503-4-13 01-АП-01-00СХ

Изм. Лист № докум. Подп. Дата

Лист 8

Копировал: Несмеянова. Формат А1

Альбом IV

Типовой проект

Продолжение табл. 3

Проводник	Вывод	Вид контакта	Вывод	Проводник
	Передняя стенка			
		1В1		
А1	А1		С1	41
		1РЗ		
15	1	З		
17*	7	Р	4п	3*
401*	2	З	5п	3
11*	10	К	11	N*
		1Р4		
423	1	З		
415	7	Р	4п	1*
427	2	З		
417	8	Р	5п	1*
11	10	К	11	N*
		1Р5		
N	1п	З		
21	4	Р	7п	19
17*	2п	З		
23	5	Р	6п	N
19	3п	З	6п	17

Продолжение табл. 3

Проводник	Вывод	Вид контакта	Вывод	Проводник
17*	11п	К	11	25
		1Р6		
407	1	З		
405*	7	Р	4	415*
425	8	Р	5	1*
5	3	З	6	7
421	10	К	11	N*
		1СИП		
401	3п	З	4	403
401*	2п	К	1	N*

8118/4

ТП-503-4-13 01-АП-01-00СХ

Лист 9

Альбом IV

Типовой проект

Инв. № подл. | Подп. и дата | Взам. инв. № | Инв. № дубл. | Подп. и дата

01-АП-02-00СБ

Пост управления ПКУ 15-19.231-5492

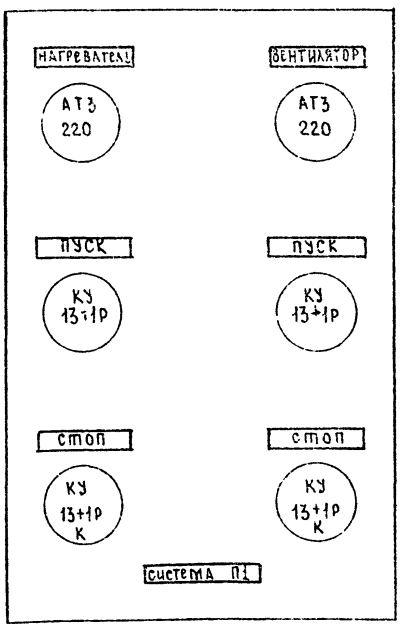

По данному эскизу изготовить 5 постов управления

4

8118/4

ТП-503-4-13 01-АП-02-00СБ

Изм.	Лист	№ докум.	Подпись	Дата
Разраб.		Хомяков		
Гл. спец.		Никитин		
Н. инж. отд.		Пыкин		
Нач. отд.		Елистратова		
Гип.		Серебрякова		

Задание заводу-изготовителю эскиз поста управления ПКУ-15

Лит.	Масса	Масшт.
Р	—	—
Лист	Листов	

Госкомсельхозтехника СССР
Гипропромсельстрой

Таблица 1

Надписи на табло и в рамках

Продолжение табл. 1

№ надписи	Надпись	Кол.	№ надписи	Надпись	Кол.
	Рамка 66×26				
1	Колодец	1			
2	Питание ~ 220В	1			

Таблица 2

Соединения проводок

Проводник	Откуда идет	Куда поступает	Данные провода	Примечание
	Передняя стенка			
А	XT1/1	В1/1		
N	XT1/2	16/14		
1-1	В1/2	16/15		
	Дверь		ПВ1×1,0	
201	16/1	XT1/3		
203	16/2	XT1/4		

Альбом IV

Типовой проект

Инв. № подл. | Подпись и дата | Взам. инв. № | Инв. № дубл. | Подпись и дата

8118

ТП-503-4-13 - 01-АП-03-ООСх

Изм.	Лист	№ докум.	Подпись	Дата	Задание заводу-изготовителю щит контроля ЩК1. Соединения проводок	Лит.	Масса	Масштаб
		Разраб.	Добыдов			Р	–	–
		Рук. гр.	Хомяков			Лист	Листов 1	
		Гл. спец.	Никитин			Госкомсельхозтехники СССР ГИПРОПРОМСЕЛЬСТРОЙ г. Саратов		
		Нач. отд.	Епископова					
		ГИП	Серебрякова					
		Н. контр.	Есина					

Копировал: Кожевникова Копя

Формат А1

8118/4

ТП-503-4-13 01-АП-03-ООСб

Лист 3

Изм. | Лист. | № докум. | Подпись | Дата

Копировал: Кожевникова Копя

Формат А1

01-АП-03-ООСб

Разметка на щите

4 отв. Ф4,5

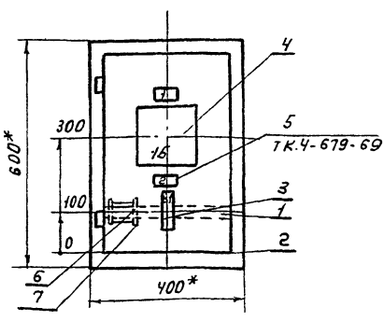

1. * Размеры для справок.
2. Покрытие вариант 2 ОСТ 36.13-76
3. Таблица соединений выполнена на основании листа 4.
4. По данному чертежу изготовить 1 щит

8118/4

ТП-503-4-13-01-АП-03-ООСб

Лист 2

Изм. | Лист | № докум. | Подпись | Дата

Альбом IV

Типовой проект

Инв. № подл. | Подпись и дата | Взам. инв. № | Инв. № дубл. | Подпись и дата

Поз.	Обозначение	Наименование	Кол.	Примечание
		Детали		
1		Рейка	1	
		Стандартные изделия		
2		Шкаф щита ЩШМ-600×400-1У47Р30 ОСТ 36.13-76	1	
		Прочие изделия		
3		Выключатель автоматический АЕ-1031-1У4	1	
4		Преобразователь промышленный П-201.1	1	
5		Рамка 66×26, ТУ 36.1130-74	1	
6		Блок зажимов Б310 ТУ 36.1750-74	1	
7		Упор ТУ 36.1751-74	2	
		Материалы		
8		Провод 660 ГОСТ 6329-79 ПВ1×10	5м	

8118/4

ТП-503-4-13-01-АП-03-ООСб

Изм.	Лист	№ докум.	Подпись	Дата	Задание заводу-изготовителю. Щит контроля ЩК1. Общий вид	Лит.	Масса	Масштаб
		Разраб.	Добыдов			Р	–	–
		Рук. гр.	Хомяков			Лист 1	Листов 3	
		Гл. спец.	Никитин			Госкомсельхозтехники СССР ГИПРОПРОМСЕЛЬСТРОЙ г. Саратов		
		Нач. отд.	Епископова					
		ГИП	Серебрякова					
		Н. контр.	Есина					

Копировал: Кожевникова Копя

Формат А1

Таблица 1

Надписи на табло и в рамках

Продолжение табл. 1

№ надписи	Надпись	Кол	№ надписи	Надпись	Кол.
	Рамка 66×26				
1	Нейтрализатор	1			
2	Питание ~ 220 в	1			

8118/4

Изм	Лист	№ докум.	Подпись	Дата	ТП-503-4-13 01-АП-04-00СБ	Лист 3

Копировал: Нестеянова, [illegible] Формат 11

Таблица 2

Альбом IV

Соединения проводок

Проводник	Откуда идет	Куда поступает	Данные провода	Примечание
	Передняя стенка			
A	ХТ1/1	В2/1		
N	ХТ1/2	2Б/14		
2-1	В2/2	2Б/15		
	Дверь		пв 1×1.0	
205	2Б/1	ХТ1/3		
207	2Б/2	ХТ1/4		

Типовой проект

Инв. № подл. | Подпись и дата | Взам. инв. № | Инв. № дубл. | Подпись и дата

8118/4

Изм	Лист	№ докум.	Подпись	Дата	ТП-503-4-13 01-АП-04-00СХ	Лит	Масса	Масштаб
Разраб.		Давыдов			Задание заводу-изготовителю. Щит контроля ЩК2. Соединения проводок	Р	—	—
Рук. гр.		Хотяков				Лист	Листов 1	
Гл. спец.		Никитин				Госкомсельхозтехника СССР Гипропромсельстрой г. Саратов		
Нач. отд.		Елистратова						
ГИП		Серебрякова						
Н. контр.		Есина						

Копировал: Нестеянова, [illegible] Формат 11

01-АП-04-00СБ

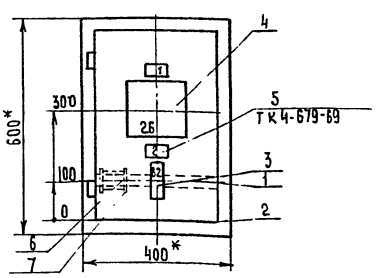

Разметка на щите

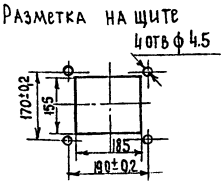

1 *-Размеры для справок
2 Покрытие вариант 2.ост 36.13-76
3 Таблица соединений выполнена на основании листа 4
4. По данному чертежу изготовить 1 щит

8118/4

Изм	Лист	№ докум.	Подпись	Дата	ТП-503-4-13 01-АП-04-00СБ	Лист 2

Альбом IV

Поз.	Обозначение	Наименование	Кол	Примечание
		Детали		
1		Рейка	1	
		Стандартные изделия		
2		Шкаф щита ЩШМ-600×400-IУЧ JP 30 ост 36.13-76	1	
		Прочие изделия		
3		Выключатель автоматический АЕ-1031-1УЧ	1	
4		Преобразователь промышленный П-201.1	1	
5		Рамка 66×26, ТУ 36. 1130-74	1	
6		Блок зажимов Б310 ТУ 36. 1750-74	1	
7		Упор ТУ 36. 1751-74	2	
		Материалы		
		Провод 660 гост 6323-79 пв 1×1.0	5м	

Типовой проект

Инв. № подл. | Подпись и дата | Взам. инв. № | Инв. № дубл. | Подпись и дата

46 8118/4

Изм	Лист	№ докум.	Подпись	Дата	ТП-503-4-13 01-АП-04-00СБ1	Лит	Масса	Масшта
Разраб.		Давыдов			Задание заводу-изготовителю. Щит контроля ЩК2. Общий вид.	Р	—	—
Рук. гр.		Хотяков				Лист 1	Листов 3	
Гл. спец.		Никитин				Госкомсельхозтехника СССР Гипропромсельстрой		
Нач. отд.		Елистратова						
ГИП		Серебрякова						

Альбом VIII

Типовой проект

Ведомость чертежей основного комплекта

Лист	Наименование	Примечание
1	Общие данные.	
2	План на отм. 0.000. Скелетная схема сетей	
	связи и сигнализации.	

Условные обозначения.

Часы электрические вторичные двухсторонние.

Спецификация устройств связи и сигнализации.

NN п.п.	Наименование и технические данные	Ед. изм	Кол.	Примечание
1	2	3	4	5
1	Телефонизация.			
1.1	Аппарат телефонный настенный			
	системы АТС ТАСТ - 70	шт	2	
1.2	Кабель ТПВ 20х2х0,4. ГОСТ22498-77	км	0,010	
1.3	То же, ТПВ 10х2х0,4	"	0,100	
1.4	Провод ПВПМ 2х0,8, ТУ 16.505 755-75	"	0,050	
1.5	Коробка КРТП - 10 ГОСТ 8525-78	шт	2	
1.6	Муфта 2РП - 15+11/15+10/13 ТУ 16538.149-72	"	1	
1.7	То же соединительная 1СП - 12	"	1	
2	Электрофикация.			
2.1	Часы электрические вторичные двух -			
	сторонние ВП2 - 400 - 24 - 303 К	шт	2	
2.2	Провод марки ПТВЖ 2х0,6, ГОСТ 10254-75	км.	0,080	
2.3	Коробка УК-2П, ГОСТ 10040-75	шт	2	
3	Радиофикация.			
3.1	Громкоговоритель рупорный 10ГРД - 5			
	мощностью 5 ВТ	шт	3	
3.2	Провод марки ПТВЖ 2х1,2, ГОСТ 10254-75	км	0,200	
3.3	Коробка УК-2П ГОСТ 10040 - 75	шт	2	
4.	Пожарная сигнализация.			
4.1	Датчик ДТА	шт	120	
4.2	Извещатель ПКИЛ - 9	"	4	
4.3	Диод Д - 226Г ОСТ11336.038 - 77	"	120	
4.4	Коробка УК-2П ГОСТ 10040 - 75	"	7	
4.5	Провод ПВПМ 2х0,8, ТУ 16.505 755 - 75	км	0,450	
4.5а	То же, АПВ 1х4 ГОСТ 6323-79	"	0,020	
4.6	Резистор ОМЛТ-0,5-5,6 ком+10% ГОСТ7113-77Е	шт	5	

Общие указания.

Кабели и провода связи и сигнализации прокладываются по стенам открыто с креплением скобами.

Распределительная сеть выполняется комплексными кабелями ТПВ различной ёмкости.

Система электрической пожарной сигнализации по надёжности электроснабжения относится к потребителям I категории.

Условные обозначения приняты согласно ОСТ'у 45-3-72.

Проект соответствует действующим нормам и правилам и обеспечивает безопасную эксплуатацию здания при соблюдении предусмотренных проектом мероприятий.

Главный инженер проекта Серебрякова

47

8118/4

Привязан

Инв. №

Гл.инженер	Шестернев		28.11.77
ГИП	Серебрякова		28.11.77
Нач. отд	Екистратова		27.11.77
Гл. инж. отд	Пайкин		27.11.
Гл. спец.	Курицын		27.11.77
Рук. гр	Гордиенко		26.11.77
Инженер	Шолохова		26.11.77
Н. контр.	Есина		

ТП-503-4-13-01-СС

Станция технического обслуживания на 400 грузовых автомобилей.

Производственный корпус.

Общие данные

Стадия	Лист	Листов
Р	1	2

Госкомсельхозтехника СССР ГИПРОПРОМСЕЛЬСТРОЙ

Инв. № подл. | Подпись и дата | Взам. инв. №

Альбом

Типовой проект

План на отм. 0.000

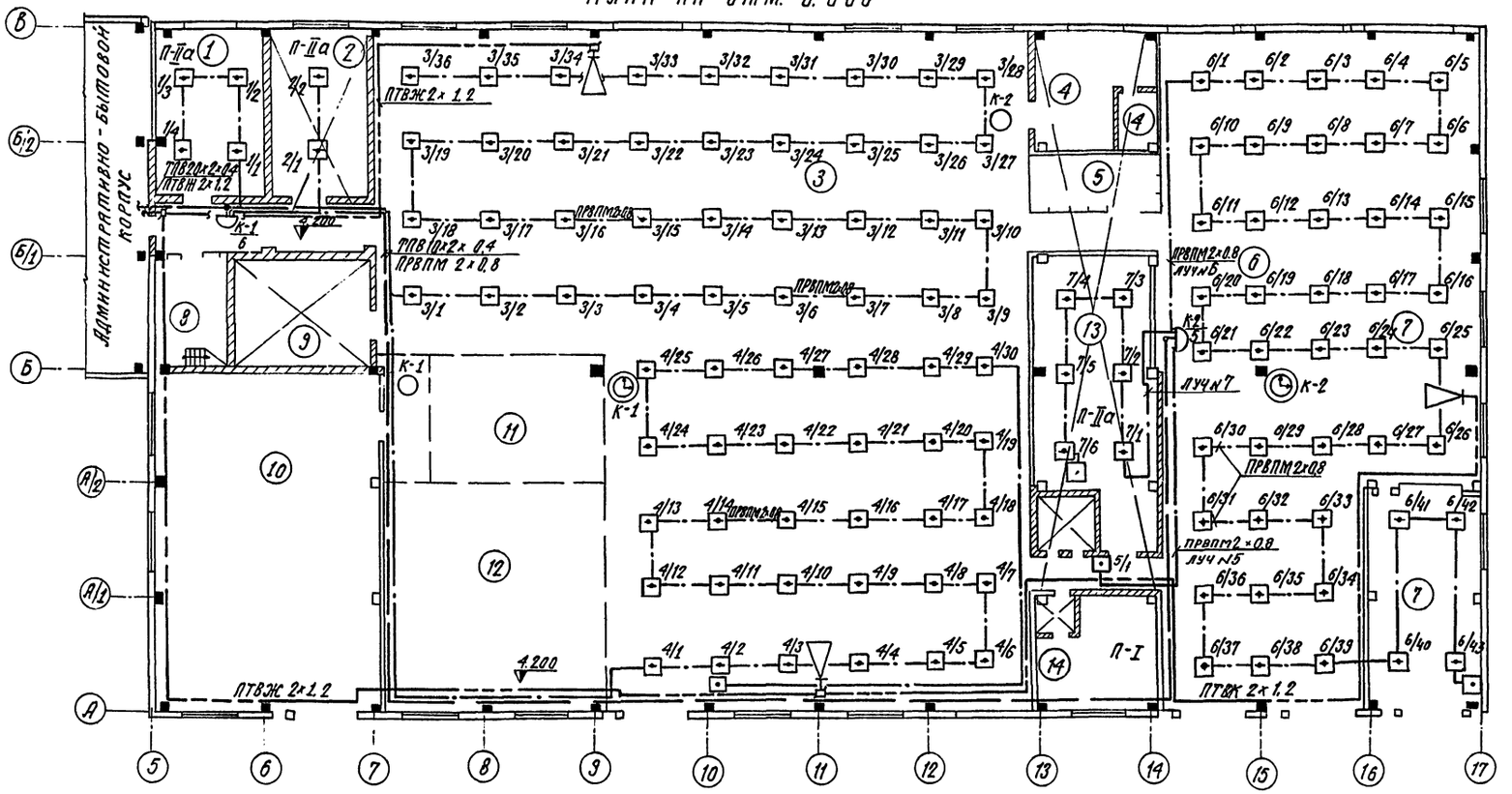

Экспликация помещений

N	Наименование	Категория производства по взрыво и пожарной опасности
1	2	3
1	Шиномонтажный участок.	В
2	Деревообрабатывающий и обойный участок	"
3	Участок текущего ремонта автомобилей.	"
4	Участок ремонта и зарядки аккумуляторов.	Д
5	Участок ремонта электрооборудования.	"
6	Участок ТО-1 и ТО-2.	В
7	Участок диагностирования.	
	ч перед ТО-2.	"
8	Тепловой узел.	Д
9	Участок инспекции двигателей.	Г
10	Кузнечно-сварочный и медницко-	

1	2	3
	радиаторный участок.	Г
11	Слесарно-механический	
	участок.	Д
12	Участок ремонта	
	агрегатов.	Д
13	Склад агрегатов, запчастей	
	и ИРК.	В
14	Участок ремонта	
	приборов питания.	Б

Скелетная схема сетей связи и сигнализации

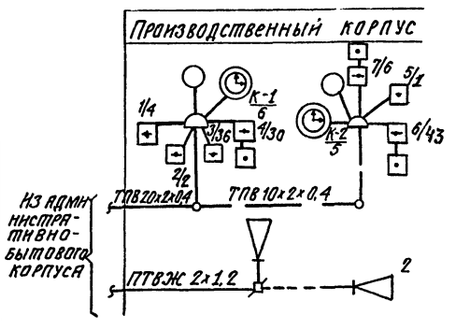

48

8118/4

Гл.инж.инд.	Шестернев		25.11.80	ТП-503-4-13.01 - СС
ГИП	Серебряков		25.11.80	
Нач.отд.	Елистратов		27.11.80	Станция технического обслуживания на 400 грузовых автомобилей.
Гл.инж.отд.	Пайкин		27.11.80	
Гл.спец.	Курицын		25.11.80	
Рук.гр.	Гордиенко			Производственный корпус.
Инженер	Шолохова			
Н.контр.	Есина		28.11.80	План на отм. 0.000. Скелетная схема сетей связи и сигнализации.

Стадия	Лист	Листов
Р	2	

Госкомсельхозтехника СССР ГИПРОПРОМСЕЛЬСТРОЙ г. САРАТОВ

Привязан

Инв. №

gost.e-ecolog.ru