ТИПОВОЙ ПРОЕКТ
503-4-13

СТАНЦИЯ ТЕХНИЧЕСКОГО ОБСЛУЖИВАНИЯ НА 400 ГРУЗОВЫХ АВТОМОБИЛЕЙ

ПРОИЗВОДСТВЕННЫЙ КОРПУС С АДМИНИСТРАТИВНО-БЫТОВЫМИ ПОМЕЩЕНИЯМИ

АЛЬБОМ III

Внутренние водопровод и канализация.
Отопление, вентиляция и кондиционирование воздуха.

gost.e-ecolog.ru

Привязан:

Инв. № 8418/3

Инв. №

ЦЕНТРАЛЬНЫЙ ИНСТИТУТ ТИПОВОГО ПРОЕКТИРОВАНИЯ
ГОССТРОЯ СССР
КИЕВСКИЙ ФИЛИАЛ
г. Киев-37, ул. Бывшая Потье, № 12

1679
Заказ № 4474 инв. № 8118/3 тираж 320
Сдано в печать 19/8 1982 г. цена 3-50

ТИПОВОЙ ПРОЕКТ
503-4-13

СТАНЦИЯ ТЕХНИЧЕСКОГО ОБСЛУЖИВАНИЯ НА 400 ГРУЗОВЫХ АВТОМОБИЛЕЙ

ПРОИЗВОДСТВЕННЫЙ КОРПУС С АДМИНИСТРАТИВНО-БЫТОВЫМИ ПОМЕЩЕНИЯМИ

АЛЬБОМ III

СОСТАВ ПРОЕКТА:

Альбом I - Общая пояснительная записка. Технология производства. Технологические коммуникации.
Альбом II - Архитектурные решения Конструкции железобетонные Конструкции металлические.
Альбом III - Внутренние водопровод и канализация Отопление вентиляция и кондиционирование воздуха
Альбом IV - Силовое электрооборудование. Электрическое освещение. Автоматизация производства. Связь и сигнализация.
Альбом V - Административно-бытовой корпус Технология производства. Архитектурно-строительные решения. Внутренние водопровод и канализация. Отопление вентиляция и кондиционирование воздуха. Силовое электрооборудование. Электрическое освещение. Автоматизация производства. Связь и сигнализация.
Альбом VI - Заказные спецификации. Производственный корпус.
Альбом VII - Заказные спецификации Административно-бытовой корпус.
Альбом VIII - Сметы производственный корпус.
Альбом IX - Сметы Административно-бытовой корпус.

Разработан:
проектным институтом
„Гипропромсельстрой"
Главный инженер института (Шестернев)
Главный инженер проекта (Серебрякова)

Технический проект
Утвержден Госкомсельхозтехникой СССР
Протокол № 36 от 25 мая 1980 г
Рабочие чертежи введены в действие
институтом „Гипропромсельстрой"
Приказ №423а от 15 июня 1981 года

Привязан:

КФ ЦИТП Инв.№ 8118/3

Типовой проект

Лист	Наименование	№ стр.
СА-1	Содержание альбома	3
	Внутренние водопровод и канализация	
ВК1÷ВК7	Общие данные	4-10
ВК-8	План на отм. 0.000	11
ВК-9	Схемы систем В1, Т3.	12
ВК-10	Схемы систем К1, К4, К6, К9	13
ВК-11	План сетей водостоков. Расчетные расходы и площадь водосбора. Схемы системы К2.	14
ВК-12	Нейтрализатор. Разрез 1-1, 2-2. Колодец для контрольного РН-метра. Разрез 1-1	15
ВК-13	Отстойный колодец. Разрез 1-1. Колодец нейтрализатор. Колодец с бензомаслосборником	16
ВК-14	Бензомаслосборник	17,18
	Отопление, вентиляция и кондиционирование воздуха	
ОВ1÷ОВ14	Общие данные	19-32
	Вентиляция	
ОВ15÷ОВ18	План на отм. 0.000	33-36
ОВ-19	Планы на отм. 4.800. Схемы систем В1÷В3, В8, В21, ВЕ1.	37
ОВ-20	Схемы систем В4, В6, В7, В10÷В14, В19	38
ОВ-21	Схемы систем П1÷П6	39
ОВ-22	Разрезы 1-1, 2-2.	40
	Отопление	
ОВ-23	План на отм. 0.000. Планы на отм. 4.800	41
ОВ-24	Система отопления	42
ОВ-25	Система теплоснабжения установок П1÷П6, У1÷У6, А1÷А5. Система теплоснабжения П1	43
ОВ-26	Узлы схем теплоснабжения отопительно-вентиляционных установок	44
ОВ-27	Узел управления	45

3

Привязан

ТП-503-4-13

Станция технического обслуживания на 400 грузовых автомобилей

Гл.инж.инта	Шестернев	
ГИП	Серебрякова	

Стадия	Лист	Листов
Р	1	

Госкомсельхозтехника СССР

8118/3

Альбом III

Типовой проект

Ведомость спецификаций

Лист	Наименование	Примечание
1	2	3
5÷7	Спецификация систем водопровода и канализации	
12	Спецификация на нейтрализатор и колодец с контрольным РН-метром.	
13	Спецификация на один отстойный колодец	

Ведомость ссылочных и прилагаемых документов

Обозначение	Наименование	Примечание
1	2	3
	Ссылочные документы	
Серия 2.190-1/72 выпуск 3	Узлы и детали инженерного оборудования жилых и общественных зданий для сельского строительства	
Тип. пр. 902-9-1 выпуск 1	Канализационные колодцы	
Серия 4.900-8 выпуск 1-4	Альбом оборудования фасонных частей и арматуры для сетей и сооружений водопровода и канализации.	
Серия 4.904-69	Средства крепления санитарно-технических устройств	
НО-212	Бадья. Сборочный чертеж.	Разработан и распространяет ин-т "Гипропромсельстрой" г. Саратов
Тип. пр. 901-9-8 выпуск 1	Водопроводные колодцы	

Основные показатели по чертежам водопровода и канализации

Наименование системы	Потребный напор на вводе, м	Расчетные расходы м³/сут	м³/ч	л/с	при пожаре л/с	Установочная мощность электродвигателей кВт	Примечание
1	2	3	4	5	6	7	8
Хозяйственно-питьевой производственно-противопожарный водопровод	28.0 (при пожаре 12.0	3.17	1.10	1.64	10.05	—	
Горячее водоснабжение	—	0.70	0.70	0.19	—	—	
Производственная канализация	—	2.35	1.85	1.33	—	—	

Проект соответствует действующим нормам и правилам и обеспечивает безопасную эксплуатацию здания при соблюдении предусмотренных проектом мероприятий.

Главный инженер проекта /Серебрякова/.

Ведомость рабочих чертежей основного комплекта ВК

Лист	Наименование	Примечание
1÷7	Общие данные	
8	План на отм. 0.000	
9	Схемы систем В1, Т3	
10	Схемы систем К1; К4; К6; К9	
11	План сетей водостоков. Расчётные расходы и площадь водосбора. Схемы системы К2	
12	Нейтрализатор. Разрез 1-1, 2-2. Колодец для контрольного РН-метра. Разрез 1-1.	
13	Отстойный колодец. Разрез 1-1. Колодец-нейтрализатор	
	Колодец с бензомаслосборником.	
14	Бензомаслосборник.	4×14ф; 4×12ф.

1. Общие указания

Проект водоснабжения и канализации выполнен на основании архитектурно-планировочных решений, заданий смежных отделов.

В проекте предусмотрены объединенный хозяйственно-питьевой и производственно-противопожарный водопровод, горячее водоснабжение, бытовая канализация, производственная канализация и внутренние водостоки.

2. Хозяйственно-питьевой и производственно-противопожарный водопровод.

Хозяйственно-питьевой и производственно-противопожарный водопровод предусмотрен для подачи воды к санитарно-техническим приборам, технологическому оборудованию и пожарным кранам.

Внутреннее пожаротушение в помещениях с категорией производства „В" предусмотрено из пожарных кранов. Расход воды на внутреннее пожаротушение из пожарных кранов составляет две струи по 5 л/сек. каждая. Расход воды на наружное пожаротушение 20 л/сек. Наружное пожаротушение решается при привязке проекта в соответствии с требованиями СНиП II-31-74. Флуоресцентные указатели у пожарных гидрантов устанавливаются при привязке проекта.

Кубатура здания составляет 2592.0 м³, категория пожароопасности „В", степень огнестойкости II.

Ввод водопровода предусмотрен из административно-бытового корпуса.

Сеть водопровода запроектирована тупиковая.

Подключение технологического оборудования к сетям водопровода уточняется при монтаже оборудования.

3. Горячее водоснабжение

Горячее водоснабжение принято централизованное от наружных сетей. Ввод горячей воды предусмотрен в тепловой узел, размещенный в производственном корпусе. Расход воды на хозяйственно-питьевые и производственные нужды по производственному корпусу составляет: 1,00 м³/сут; 1,00 м³/ч; 0,30 л/с, в том числе на производственные нужды составляет: 0.70 м³/сут., 0,70 м³/ч; 0,19 л/с.

4. Бытовая канализация

Бытовая канализация служит для отведения сточных вод от санитарных приборов. Расход сточных вод учтен в расходах административно-бытового корпуса.

5. Производственная канализация

Производственные стоки по характеру загрязнений разделяются на следующие виды:

1. Стоки, содержащие щелочь и кислоту.
2. Стоки, содержащие механпримеси и нефтепродукты.

Производственные стоки, содержащие кислоту, проходят очистку в колодце-нейтрализаторе и составляют: 0,17 м³/сут.; 0,17 м³/ч; 0,1 л/с. Стоки, содержащие щелочь, проходят очистку в нейтрализаторе с отстойной камерой и бензомаслоуловителем. Для нейтрализации туда подается 10% раствор серной кислоты, 5-ти дневный запас 10% раствора кислоты находится на участке ремонта агрегатов в сборнике чугунном эмалированном СЧЭН-2-1. 98% серная кислота хранится в стеклянной бутыли V=20 л на складе. Подача кислоты в сборник осуществляется ручным насосом СКФ-4. Стоки, содержащие щелочь, составляют: 2,24 м³/сут.; 1,18 м³/ч; 0,72 л/с.

Стоки, содержащие механпримеси и нефтепродукты от каждого участка, проходят очистку в отстойных колодцах, установленных на выпусках. При привязке проекта очищенные производственные стоки можно использовать для подпитки системы повторного использования.

6. Внутренние водостоки.

Внутренние водостоки проектируются для отведения дождевых вод с кровли во внутриплощадочную сеть дождевой канализации. Расход дождевых вод определен по формуле $q_{расч.} = \frac{F \cdot q_5}{10000}$ л/с.

Расчёт системы внутренних водостоков произведен для климатических условий г. Москвы. При привязке проекта необходимо произвести проверочный расчет с учетом климатических условий местности. При привязке проекта в случае отсутствия на площадке дождевой канализации отвод дождевых вод с кровли предусматривается на отмостку (смотри серию 2.190-1/72 выпуск 3„ Узлы и детали инженерного оборудования жилых и общественных зданий для сельского строительства).

4

8118/3

				Привязан
Инв. №				
Гл. инж. ин-та	Шестернев			ТП-503-4-601-ВК
ГИП	Серебрякова			
Нач. отд.	Свирепов			Станция технического обслуживания на 400 грузовых автомобилей
Гл. спец.	Белоглазова			
Рук. гр.	Ленень		20.11.80	Производственный корпус — Стадия: Р; Лист: 1; Листов: 18
Инженер	Никитина		20.11.80	
Н. контр.	Есина			Общие данные (начало) — Госкомсельхозтехника СССР Гипропромсельстрой г. Саратов

Данные по производственному водопотреблению и водоотведению

№ потребителя по плану	Наименование потребителя	Количество часов работы в сутки	Количество потребителей	Требования к качеству воды	Потребный напор у потребителя не менее	Режим водопотребления	Расход воды на одного потребителя м³/ч	Водопотребление из хозяйственно-питьевого и производственно-противопожарного водопроводов м³/сут	Водопотребление м³/ч	Водопотребление л/с	Характеристика загрязнений сточных вод	Водоотведение в канализацию м³/сут	Водоотведение м³/ч	Водоотведение л/с	Степень очистки сточных вод на локальных установках	Примечание
1	2	3	4	5	6	7	8	9	10	11	12	13	14	15	16	17
	1. Шиномонтажный участок															
3	Ванна для проверки					наполнение										
	камер автомобильных шин			СН 118-68 пр. 2		1 раз										Отстойный
	ОМ-5137 V=0.4 м³ К.З.=1,0	—	1	п. 13	5	в неделю	0,40	0,40	0,08	0,22	мех. примеси 1г/л	0,40	0,08	0,22*	60%	Колодец
	3. Участок текущего ремонта автомобилей															
	Наполнение			ГОСТ		наполнение радиатора 10л 2раз в сут.										на колонне
	радиатора	—	1	2874-73	5		0,01	0,08	0,01	0,17*	—	—	—	—		по оси 1-Б; 5-В
	4. Участок ремонта и зарядки аккумуляторов															
6	Ванна для промывки деталей аккумуляторов			СН 118-68 пр. 2		наполнение										Колодец-нейтрализатор
	V=170 л М 301 А	—	1	п. 6	5	1 раз в неделю	0,17	0,17	0,17	0,10	H2SO4 1,5 г/л	0,17	0,17	0,10*		
8	Дистиллятор Д-4	—	1	вода питьевая ГОСТ 2874-73	5	наполн. 2р. в сут.	0,01	0,01	0,01	0,01		—	—	—		
	V=4 л К.З.=1.0	2	1	СН 118-68 пр 2 п. 1	5	охлаждение непрер	0,16	0,32	0,16	0,04	вода чистая	0,30	0,15	0,04		то же
	12. Участок ремонта агрегатов.															
3	Ванна для расконсервации			СН 118-68		наполнение					технический вазелин 10 мг/л					
	деталей с электроподогревом ОМ-5140 V=0,4 м³	—	1	пр. 2 п. 13	5	1 раз в неделю	0,40	0,40	0,08	0,22	мех. примеси 1г/л щелочь 1г/л нефтепродукты 2г/л	0,40	0,08	0,22		Нейтрализатор

5

8118/3

Гл. инж. инж.	Шерстнёв		
ГИП	Серебрякова		25.11.80
Нач. отд.	Свирепов		22.11.80
Гл. спец.	Белоглазова		21.11.80
Рук. гр	Лежень		20.11.80
Инженер	Никитина		20.11.80
Н. контр.	Егина		

ТП-503-4-13-01-ВК

Станция технического обслуживания на 400 грузовых автомобилей

Производственный корпус

Стадия Р | Лист 2 | Листов

Общие данные (продолжение)

Госкомсельхозтехника СССР ГИПРОПРОМСЕЛЬСТРОЙ г. Саратов

Привязан

Инв. №

Типовой проект

Инв. № подл. | Подпись и дата | Взам. инв. №

Альбом III

Типовой проект

Продолжение

№ потребителя по плану	Наименование потребителя	Количество часов работы в сутки	Количество потребителей	Требования к качеству воды	Потребный напор у потребителя не менее	Режим водопотребления	Расход воды на одного потребителя м³/ч	Водопотребление: Из хозяйственно-питьевого и производственно противопожарного водопровода м³/сут	м³/ч	л/с	Характеристика загрязнений сточных вод	Водоотведение: В канализацию м³/сут.	м³/ч	л/с	Степень очистки сточных вод на локальных установках	Примечание
1	2	3	4	5	6	7	8	9	10	11	12	13	14	15	16	17
6	Машина для мойки агрегатов ОМ-1366Г V=1,2 м³ К.з=1,0	—	1	СН118-68 пр.2п.13	5	Наполнен 1 р. в нед.	1.20	1.20	0.24	0.33	щелочь 14 г/л нефтепродукты	1.20	0.24	0.33*		
				То же	5	Долив 1р. в смену 50л	0,05	0,10	0,05	0.17*	2 г/л мехпримесн 1 г/л сплав 80 г/л	—	—	—		нейтрализатор
28	Стенд для проверки пневмооборудования автомобилей К-203.	—	1	СН118-68 пр.2 п.1	1	Охлаждение 2 раза в сут.	0.05	0,10	0,05	0.07	чистая	0.10	0.05	0,07*		то же
	9. Участок инспекции двигателей.															
1	Реостат регулировочный V=600л		1													
	а) наполнение V=600л Кз=0.85	—		СН118-68 пр.2§1А	5	наполнение 1 раз в месяц	0,50	0.50	0.02	0.30	кальцинированная сода 2 г/л	0,50	0,02	0.30		"
	б) охлаждение V=0,05 м³	—		СН118-68 пр.2§1А	5	охлаждение 2 раза в сутки	0.05	0.10	0.05	0,06	чистая вода после охлаждения реостата	0,10	0,05	0,06*		"
2	Бак смесительный для воды V=0,14 м³ Кз=1.0	—	1	То же	5	наполнение 1 раз в сутки	0,14	0,14	0,14	0,07	чистая вода после охлаждения двигателей.	0,14	0,14	0,07*		"
	7. Участок диагностирования автомобилей перед ТО-2															
11	Нагрузочный реостат		1													
	а) наполнение V=300л	—		СН118-68 пр.2п.11	5	наполнение 1 раз в месяц	0.30.	0.30	0,01	0,20	кальцинированная сода 1 г/л.	0.30	0,01	0,20		
	б) охлаждение	4		СН118-68 пр.2.п.1	5	охлажд. 2 р. в сутки	0.03	0.12	0,03	0.01	чистая	0,12	0,03	0,01*		

6

8118/3

Гл. инж. ин-та	Шестернев		
ГИП	Серебрякова		25.11.80
Нач. отд.	Свирепов		22.11.80
Гл. спец.	Белоглазова		21.11.80
Рук. гр.	Лежень		20.11.80
Инженер	Никитина		20.11.80

Т.П.503-4-13-01-ВК

Станция технического обслуживания на 400 грузовых автомобилей.

Производственный корпус.

Стадия	Лист	Листов
Р	3	

Госкомсельхозтехника СССР

Привязан

Инв. №

Подп. и дата

Взам. инв. №

Альбом III

Типовой проект

продолжение

№ потребителя по плану	Наименование потребителя	Количество часов работы в сутки	Количество потребителей	Требования к качеству воды	Потребный напор у потребителя не менее	Режим водопотребления	Расход воды на одного потребителя м³/ч	Водопотребление из хозяйственно-питьевого и производственно-противопожарного водопровода м³/сут	м³/ч	л/с	Характеристика загрязнений сточных вод	Водоотведение в канализацию м³/сут	м³/ч	л/с	Степень очистки сточных вод на локальных установках	Примечание
1	2	3	4	5	6	7	8	9	10	11	12	13	14	15	16	17
	10. Кузнечно-сварочный и медницко-радиаторный участок															
1	Установка для промывки и пропаривания топливных баков грузовых автомобилей	1	1	вода горячая	—	промывка непрерывно	0.60	0.60	0.60	0.16	бензин 0.8 г/л мех. примеси 30 мг/л	0.60	0.60	0.16*		вода горячая
2	Установка для очистки радиаторов от накипи V=0,25×0,8=0,2м³	—	1	То же	—	промывка 1р. в нед.	0.20	0.20	0.04	0.33	каустическая сода 0.8 г/л	0.20	0.04	0.33		то же
				—"—	—	непр. промыв. гор.	0.10	0.10	0.10	0.03	каустическая сода 0.3 г/л	0.10	0.10	0.03*		—"—
				СН118-68 пр. 2 п. 13	5	раз в неделю промыв. хол. водой	0.05	0.05	0.01	0.16	мех. примеси 100 мг/л	0.05	0.01	0.16		
4	Стенд для комплексных работ по ремонту радиаторов V=0.31 × 0.7=0.22	—	1	СН118-68 пр. 2 п. 12	5	наполнение 1 раз в неделю	0.22	0.22	0.04	0.36	чистая	0.22	0.04	0.36		Нейтрализатор
15	Ванна для промывки (для охлаждения кузнечного инструмента) V=230 × 0.7 = 161 л	—	1	СН118-68 пр. 2 п. 13	5	наполнение 2 раза в сутки	0.16	0.32	0.16	0.24	окалина 5 мг/л	0.32	0.16	0.24*	60%	Отстойный колодец
	6. Участок ТО-1 и ТО-2															
	Наполнение радиатора	—	1	ГОСТ 2874-73	5	наполнение радиатора 10 л 22 р. в сут	0.01	0.22	0.01	0.16*	—	—	—	—		на колонне по оси А-11
9г	Моечная установка для мойки деталей ОРГ-4990	—	2	СН118-68 пр. 2 п. 13	5	наполнение 1 раз в неделю	0.05	0.10	0.01	0.08	СПАВ 80 мг/л мех. примеси 2 г/л нефтепродукты 3 г/л РН 10	0.10	0.01	0.08	60%	Отстойный колодец
	Итого:							4.85	1.33	3.03		5.32	1.98	2.98		
	Расчетный:							3.17	1.10	1.64		2.35	1.85	1.33		

Знаком* обозначаются периодические расходы, принятые за расчетные

8118/3 7

Гл. инжин-та	Шестернев		
ГИП	Серебрякова		25.11.80
Нач. отд.	Свирепов		22.11.80
Гл. спец.	Белоглазова		21.11.80
Рук. гр.	Лежень		20.11.80
Инженер	Никитина		20.11.80

ТП-503-4-13-01-ВК

Станция технического обслуживания на 400 грузовых автомобилей

Производственный корпус

Стадия	Лист	Листов
Р	4	

Общие данные (продолжение)

Госкомсельхозтехника СССР ГИПРОПРОМСЕЛЬСТРОЙ Ставрополь

Привязан

Инв. №

Альбом III

Типовой проект

Спецификация систем водопровода и канализации

Марка поз.	Обозначение	Наименование	Кол.	Масса ед. кг	Примечание
1	2	3	4	5	6
		Водопровод			
		хозяйственно-питьевой			
		производственно-проти-			
		вопожарный			
1		Трубопровод из водогазо-			
		проводных оцинкованных			
		легких труб на высоте			
		до 3,0м и по полу по			
		ГОСТ 3262-75 ф80	208	7	м
2		То же ф70	50	6	м
3		" ф32	16	3	м
4		" ф25	12	2	м
5		" ф20	36	2	м
6		" ф15	38	1	м
7		То же на высоте до 5,0м ф80	35	7	м
8		То же ф70	48	7	м
9		То же в штрабе ф80	5	7	м
10		" ф70	8	4	м
11		" ф32	5	3	м
12		" ф25	12	2	м
13		" ф15	15	1	м
14		Вентиль запорный 15ч8р ф25	6	2	
15		То же ф20	3	1	
16		" ф15	15	0,7	
17		Задвижка параллельная			
		с выдвижным шпинделем			
		30ч47бр ф80	3	29	
18		Кран водоразборный			
		КВ15 по			
		ГОСТ 22075-76	1	0,3	
19		Кран поливочный по			
		ГОСТ 18722-73* ГОСТ 2217-76			
		ф25	6	2	
20		Рукав резинотканевый			
		L=35,0м по ГОСТ 18698-73*			
		ГОСТ 2217-76 ф25	3		
21		Кран пожарный в шкафу-			
		чике, спрыск 22 длина			
		шланга L=20,0м по			
		серии 2.190-1/72 выпуск 3			
		ф70	9		

продолжение.

Марка поз	Обозначение	Наименование	Кол.	Масса ед, кг	Примечание
1	2	3	4	5	6
13		Раковина стальная.			
		по ГОСТ 8631-75	2		
14		Тройник из полиэтилена			
		высокой плотности по			
		ТУ 21-26-100-74 ф 100х100	4	0,5	
15		То же ф 100х50	2	0,3	
16		—»— ф 50х50	1	0,08	
17		Колено из полиэтилена			
		высокой плотности по			
		ТУ 21-26-100-74 ф 100	3	0,3	
18		То же ф 50	1	0,06	
19		Заглушки из полиэтилена			
		высокой плотности по			
		ТУ 21-26-100-74 ф 100	2	0,11	
20		Ревизия из полиэтиле-			
		на высокой плотности			
		по ТУ 21-26-100-74 ф 100	1	0,5	
		Производственная			
		кислотощелочная			
1	3-Д „Красный Октябрь"	Сборник чугунный эма-			
	г. Фастов.	лированный СЧЭН-2-1	1	2300	
2		Бутыль стеклянная			
		ёмк. 20 л.	1		
3	Лист 12	Нейтрализатор	1		
4	Московский эл. мех. з-д	Ручной насос СКФ-7	1	13	
5	Лист 13	Колодец-нейтрализатор	1		
6		Трубопровод из полиэти-			
		леновых труб высокой			

1	2	3	4	5	6
		плотности в земле внут-			
		ри здания по			
		ТУ 21-26-100-74 ф 100	35	0,9	м
7		То же ф 50	40	0,3	м
8		Прочистка чугунная			
		по ГОСТ 6942.4-69* ф 100	1	4	
9		То же ф 50	3	2	
10		Тройник из полиэтилена			
		высокой плотности по			
		ТУ 21-26-100-74 ф 100х100	6	0,5	
11		То же ф 100х50	4	0,3	
12		—»— ф 50х50	11	0,08	
13		Сифон двухоборотный			
		по ГОСТ 6924-73 ф 50	5	4,1	
14		Воронка стальная свар-			
		ная (индивидуально) ф 100х50	9	0,5	
15		Отвод чугунный кана-			
		лизационный L 135° по			
		ГОСТ 6942,12-69 ф 100	2	4	
16		То же ф 50	4	2	
17		Колено из полиэтилена			
		высокой плотности			
		по ТУ 21-26-100-74 ф 100	3	0,3	
18		То же ф 50	14	0,06	
19		Отвод из полиэтилена			
		высокой плотности			
		по ТУ 21-26-100-74 ф 50	2	0,05	
20		Патрубок из полиэтилена			
		высокой плотности пе-			
		реходной по			
		ТУ 21-26-100-74 ф 100х50	1	0,2	
21		Заглушки из полиэти-			
		лена высокой плотнос-			
		ти по ТУ 21-26-100-74			
		ф 100	5	0,11	

1	2	3	4	5	6
22		Заглушки из полиэти-			
		лена высокой плотнос-			
		ти по ТУ 21-26-100-74 ф 50	5	0,02	
23		Грап чугунный по			
		ГОСТ 1811-73 ф 50	1		
24		Тройник чугунный			
		канализационный по			
		ГОСТ 6942,17-69 ф 100х100	1	8	
25		То же ф 50х50	1	3	
26		Трубопровод из чугун-			
		ных канализационных			
		труб в земле вне			
		здания по			
		ГОСТ 6942,3-69* ф 100	9	13	м
27		То же ф 50	10	6	м
28		Вентиль запорный			
		диафрагмовый футеро-			
		ванный полиэтиленом			
		РХ 26368 ф 25	1	5	
29	Лист 12	Колодец с РН-метром	1		
30		Колодец с бензомаслосбор-	1		
		ником.			
		Стоки содержащие			
		мехпримеси и			
		нефтепродукты.			
1		Трубопровод из чугун-			
		ных канализационных			
		труб в земле вне			
		здания по			
		ГОСТ 6942.3-69* ф 50	9	6	м
2		Трубопровод из полиэти-			
		лена высокой плотности			
		в земле внутри здания			
		по ТУ 21-26-100-74 ф 50	17	0,3	

8118/3

Гл. инж. инж.	Шестернёв		
ГИП	Серебрякова		25.11.80
Нач. отд.	Свирепов		22.11.80
Гл. спец.	Белоглазова		21.11.80
Рук. гр.	Лежень		20.11.80
Инженер	Никитина		20.11.80
Н. контр.	Есина		20.11.80

Привязан

Инв. №

ТП-503-4-13.01 - ВК

Станция технического обслуживания на 400 грузовых автомобилей.

Производственный корпус.

Стадия	Лист	Листов
Р	6	

Общие данные (продолжение)

Госкомсельхозтехника СССР ГИПРОПРОМСЕЛЬСТРОЙ г. Саратов

Альбом III

Типовой проект

Окончание

Марка поз	Обозначение	Наименование	Кол.	Масса ед. кг	Примечание
1	2	3	4	5	6
3		Тройник чугунный канализационный по			
		ГОСТ 6942.17-69 ф50х50	3	3	
4		Тройник из полиэтилена высокой плотности по			
		ТУ 21-25-100-74 . ф50х50	2	0.08	
5		Отвод чугунный канализационный ∠135°			
		по ГОСТ 6942.12-69 ф50	6	2	
6		Воронка стальная сварная (индивидуально)			
		ф100х50	4	0,5	
7		Сифон двухоборотный			
		по ГОСТ 6924-73 ф50	2	4	
8		Колено из полиэтилена высокой плотности			
		по ТУ 21-25-100-74 ф50	4	0,06	
9		Заглушки из полиэтилена высокой плотности по ТУ 21-25-100-74			
		ф50	1	0,02	
10		Прочистка чугунная			
		по ГОСТ 6942.4-69 ф50	3	2	
11	лист 13	Отстойный колодец			
		ф1000	3		

1	2	3	4	5	6
		ВОДОСТОКИ			
1		Трубопровод из чугунных канализационных труб в земле вне зданий			
		по ГОСТ 6942.3-69* ф150	26	22	м
2		То же внутри здания			
		ф150	12	22	м
3		То же по стенам ф150	36	22	м
4		Трубопровод из полиэтиленовых напорных труб низкой плотности среднего типа, подвесной по ГОСТ 18599-73			
		ф100	72	4	м
5		Ревизия чугунная канализационная по			
		ГОСТ 6942.30-69 ф150	4	14	
6		Тройник чугунный канализационный по			
		ГОСТ 6942.17-69 ф150х150	4	11	
7		То же ф150х100	4	9	
8		Колено чугунное канализационное по			
		ГОСТ 6942.8-69 ф150	8	9	
9		Прочистка чугунная			
		по ГОСТ 6924-69 ф150	4	6	
10		Переход чугунный канализационный по			
		ГОСТ 6942.6-69 ф150х100	4	4	
11		Угольник из полиэтилена низкой плотности среднего типа по ГОСТ 18599-73			
		ф100	4	1	
12		Воронка водосточная чугунная врез по серии 2.190-1/72 выпуск 3			
		ф100	8	38	

8118/3

10

ГИП	Шестернев		
ИП	Серебрякова		25.11.80
Ач. отд	Свирепов		21.11.80
А. спец.	Белоглазова		21.11.80
Рук. гр	Леженя		20.11.80
Инженер	Никитина		19.11.80

ТП-503-4-13.01-8 К

Станция технического обслуживания на 400 грузовых автомобилей.

Производственный корпус.

Стадия	Лист	Листов
Р	7	

Общие данные (окончание)

Госкомсельхозтехника СССР. Гипропромсельстрой г. Саратов

Привязан

Инв. N

Инв. N подл. | Подпись и дата | Взам. инв. N

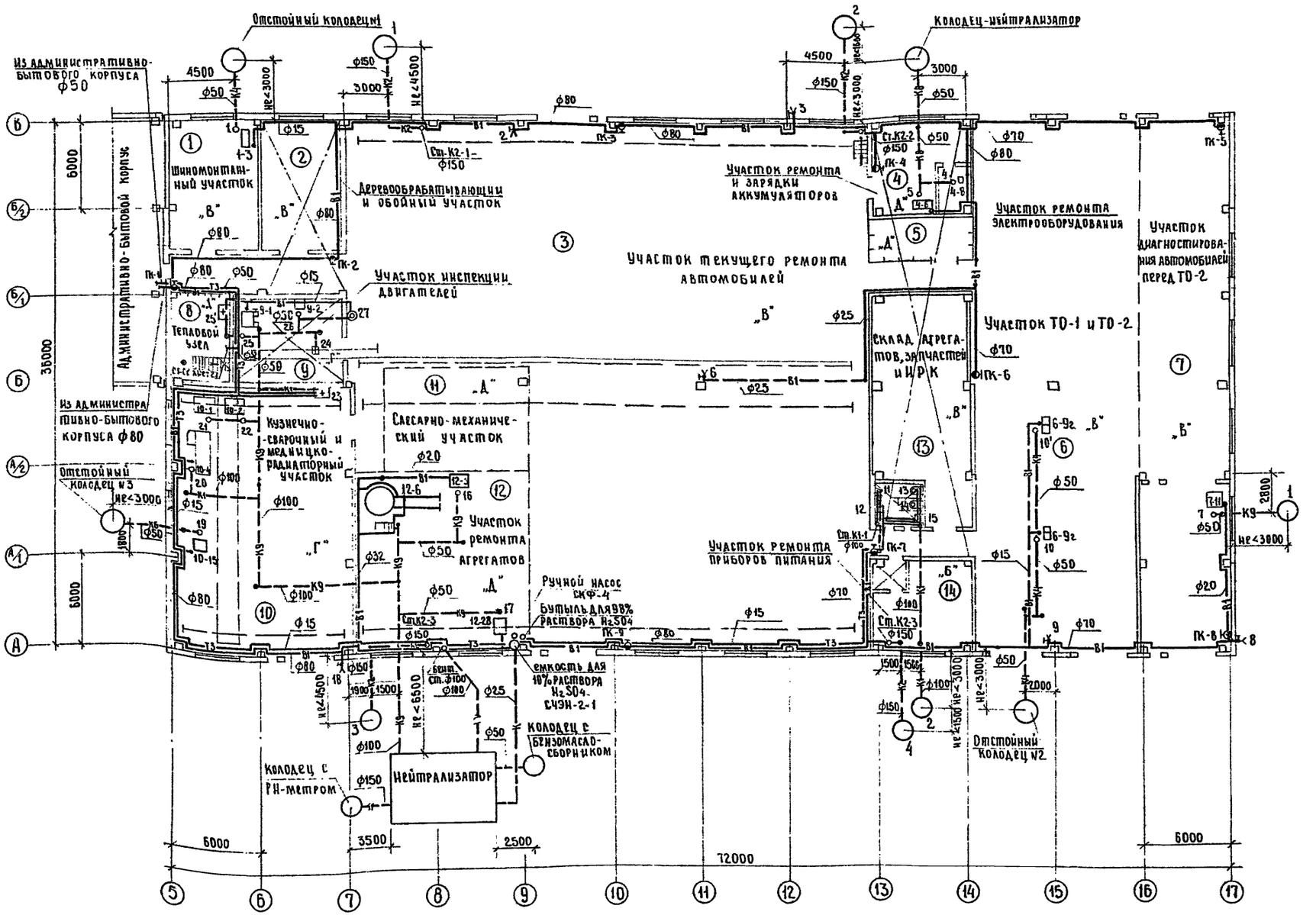

11

8118/3

Гл.инженер	Шестернев			ТП-503-4-13-01 - ВК
ГИП	Серебрякова		25.II.80	
Нач.отд.	Свирепов		22.II.80	Станция технического обслуживания на 400 грузовых автомобилей
Гл.спец.	Белоглазова		21.II.80	
Рук.гр.	Лежень		20.II.80	
Инженер	Никитина		20.II.80	Производственный корпус — Стадия: Р; Лист: 8; Листов:
Н.контр.	Есина			План на отм 0,000 — Госкомсельхозтехника СССР ГИПРОПРОМСЕЛЬСТРОЙ г.Саратов

Привязан

Инв №

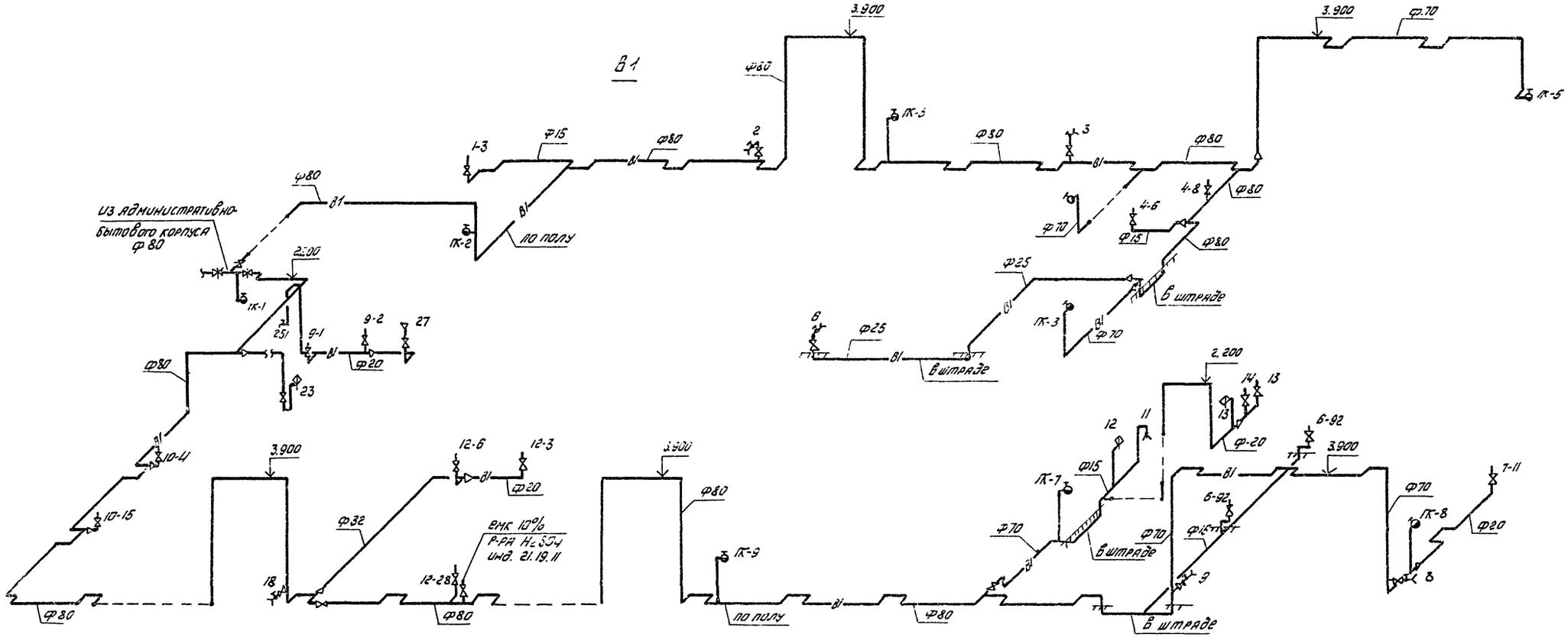

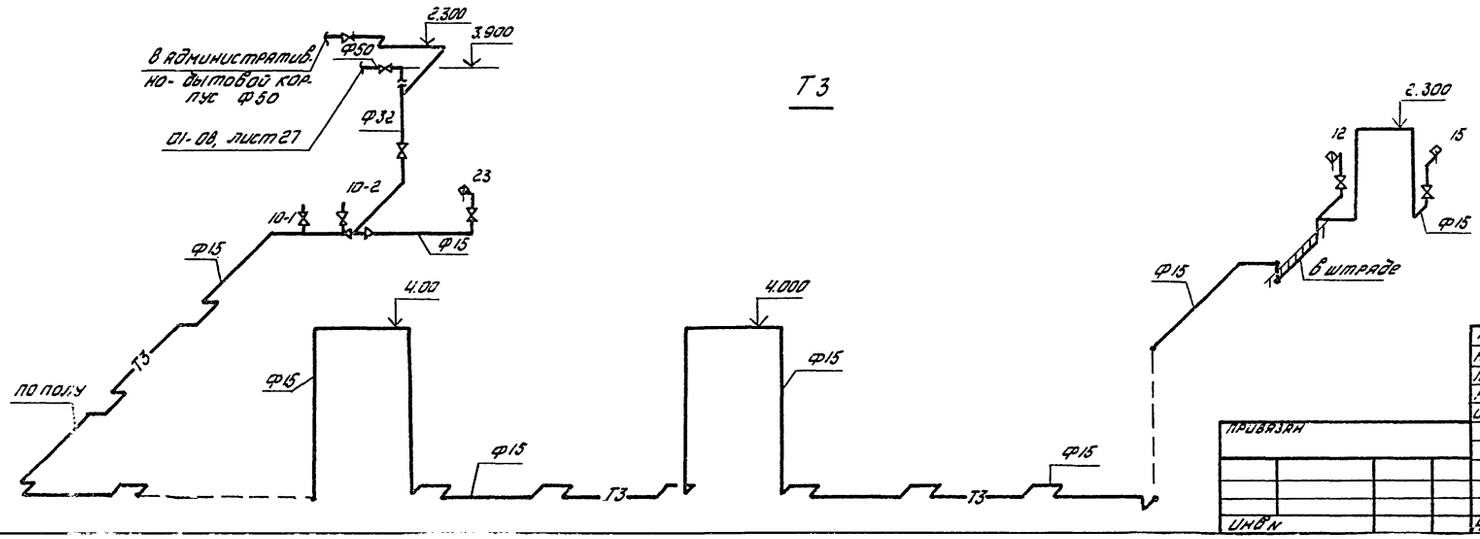

12

8118/3

ГИП	Середракова		25.11.80
НАЧ. ОТД	Свирепов		22.11.80
ГЛ. СПЕЦ	Белоглазова		7.11.80
РУК. ГР	Лежень		30.11.80
ИНЖ.	Никитина		9.11.80

ТП-503-4-13-01- ВК

Станция технического обслуживания на 400 грузовых автомобилей

Производственный корпус.

Стадия	Лист	Листов
Р	9	

Схемы систем В1; Т3

Госкомсельхозтехника СССР ГИПРОПРОМСЕЛЬСТРОЙ г. Саратов

ПРИВЯЗАН

ИНВ. N

Н. КОНТР. Е. Сумин

Альбом II

Типовой проект

Подпись и дата

Взам. инв. №

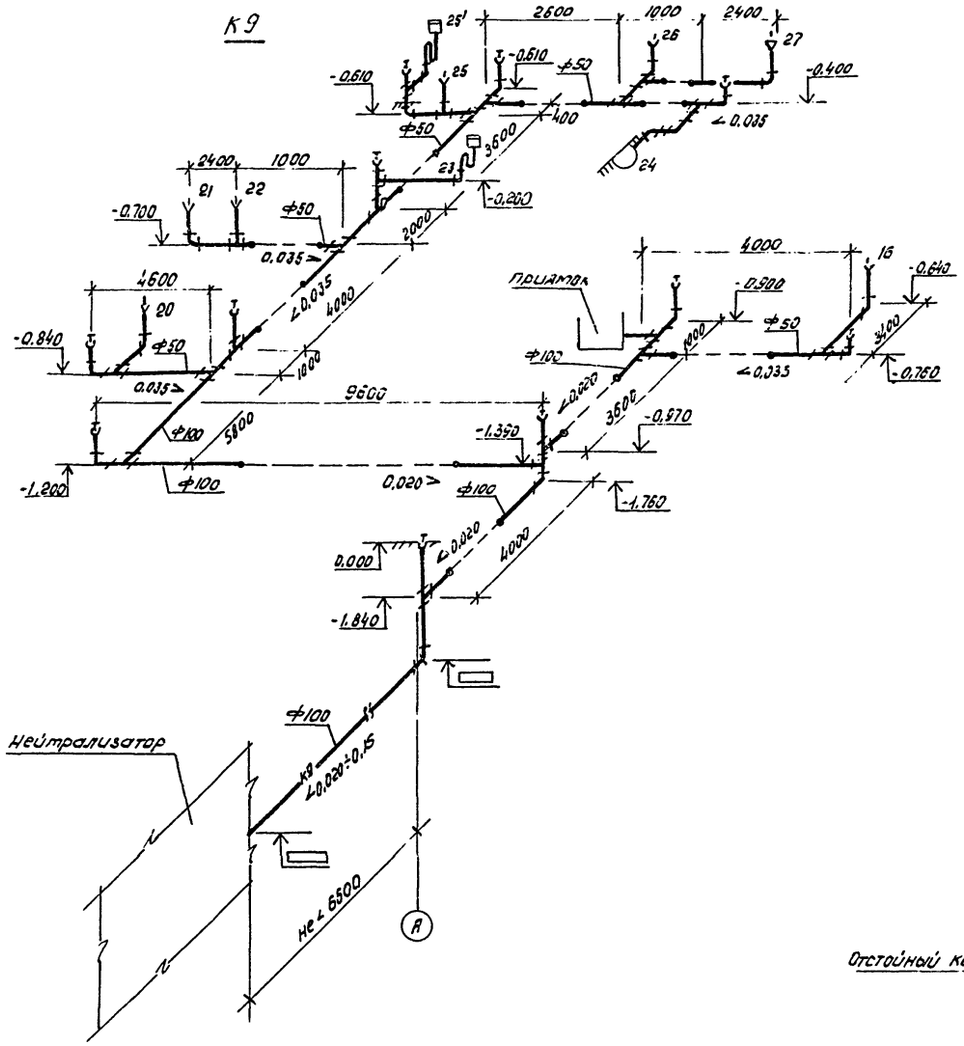

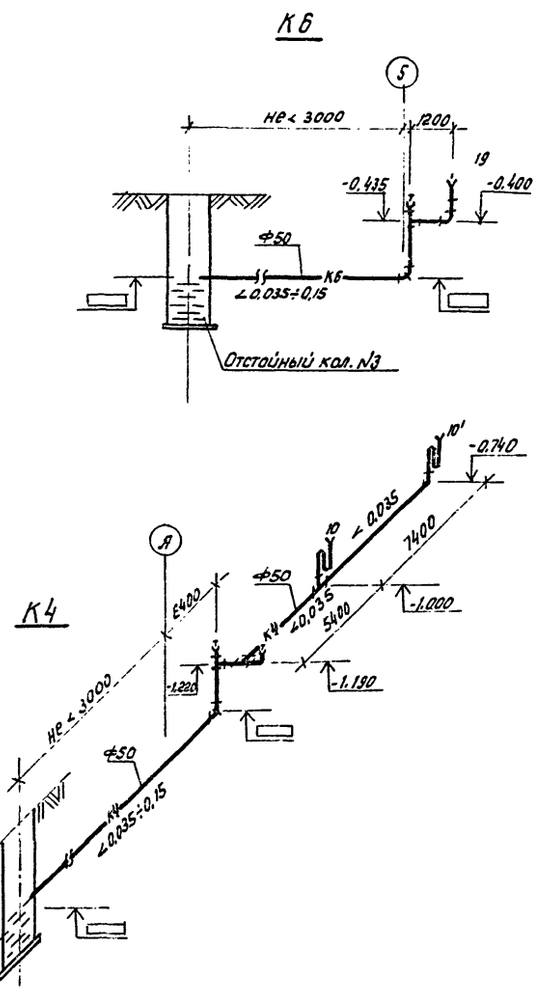

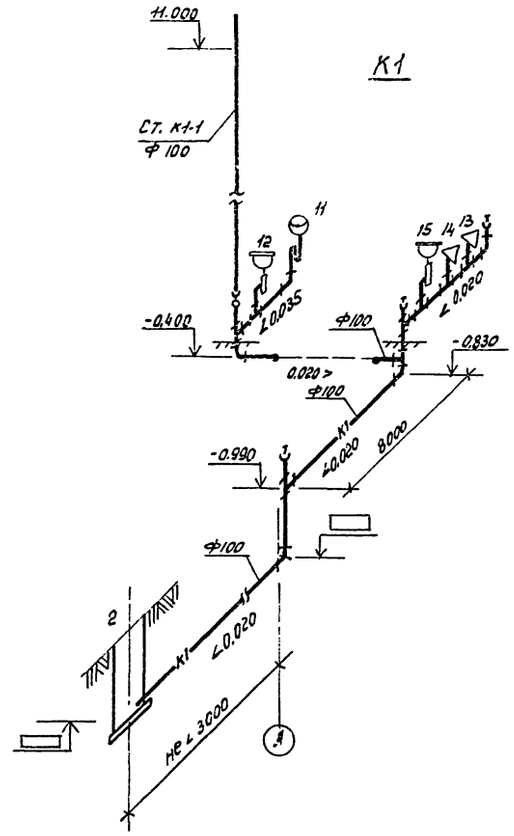

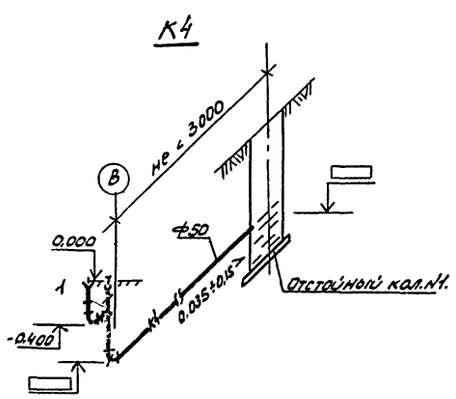

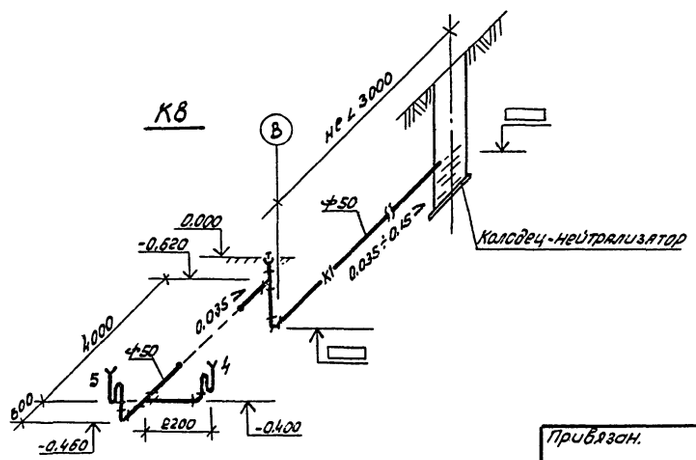

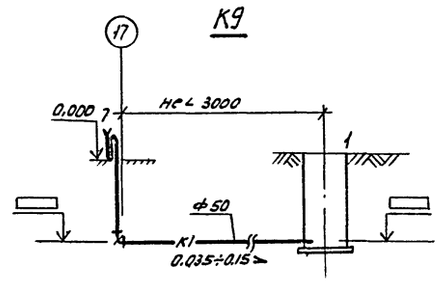

8118/3

13

ГИП	Серебрякова		25.11.80	ТП-503-4-13-01-ВК.
Нач.отд.	Свирепов		22.11.80	
Гл.спец.	Белоглазова		21.11.80	Станция технического обслуживания на 400 грузовых автомобилей
Рук. гр.	Лемешо		20.11.80	
Инж.	Никитина		20.11.80	Производственный корпус

Стадия	Лист	Листов
Р	10	

Привязан.

Инв. №

Н.контр. Есина

Схемы систем К1;К4;К6;К9

Госкомсельхозтехника СССР ГИПРОПРОМСЕЛЬСТРОЙ г. Саратов

Типовой проект

План сетей водостоков

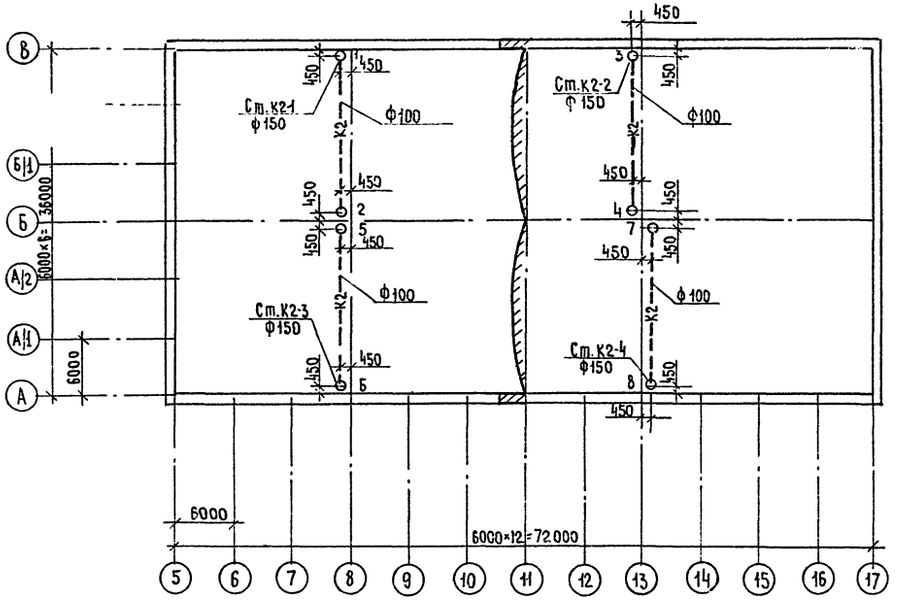

К2

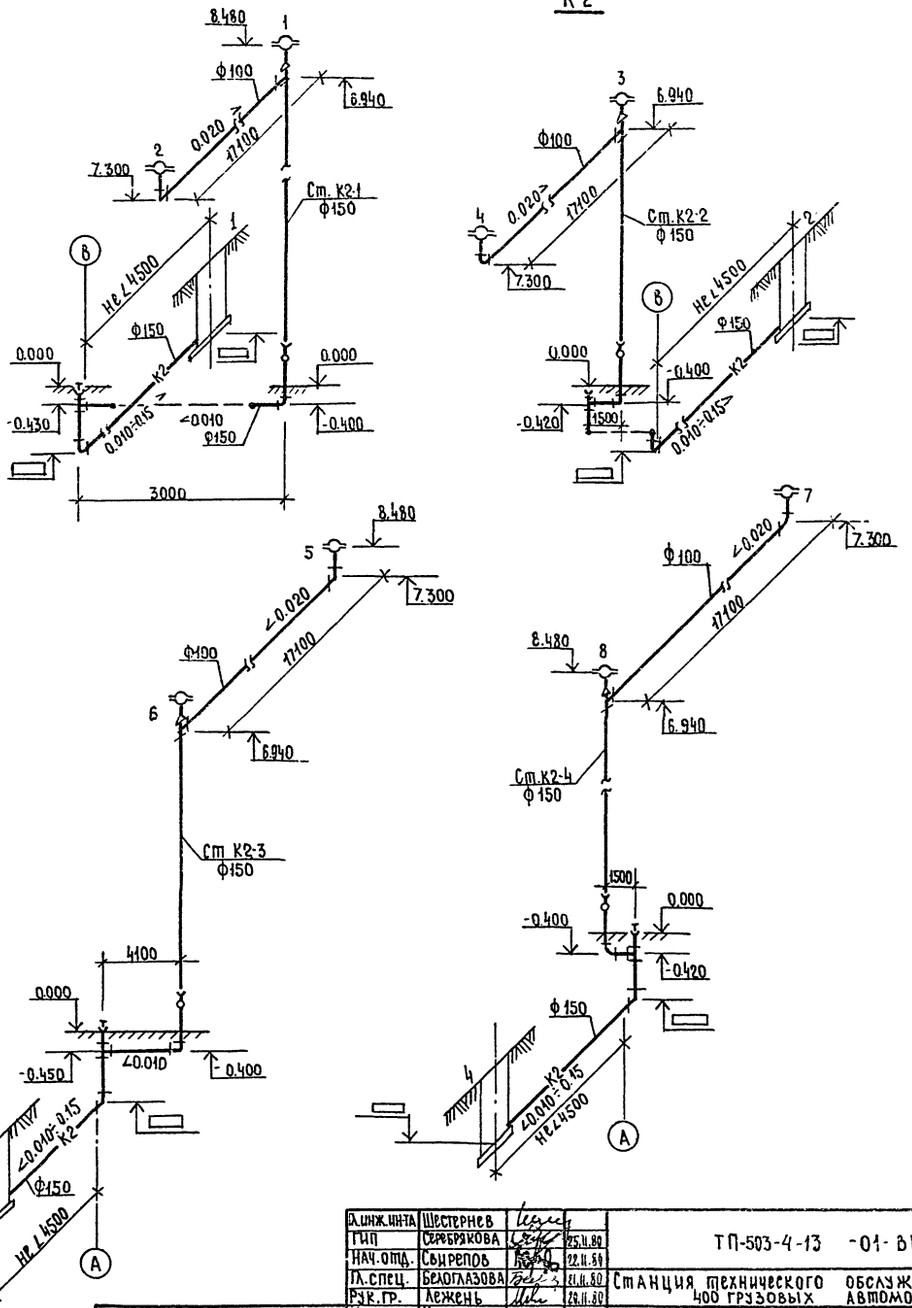

Расчетные расходы и площадь водосбора

Номера воронок	F водосбора на одну воронку, м²	9.5 л/с на одну воронку	F водосбора на один стояк, м²	Расход на один стояк л/с
1	2	3	4	5
1	324.0	6.38	Ст. К2-1	Ст. К2-1
2	324.0	6.38	648.0	12.76
3	324.0	6.38	Ст. К2-2	Ст. К2-2
4	324.0	6.38	648.0	12.76
5	324.0	6.38	Ст. К2-3	Ст. К2-3
6	324.0	6.38	648.0	12.76
7	324.0	6.38	Ст. К2-4	Ст. К2-4
8	324.0	6.38	648.0	12.76

Гл.инж.инта	Шестернев		
ГИП	Серебрякова		25.11.80
Нач.отд.	Сыреповь		22.11.80
Гл.спец.	Белоглазова		21.11.80
Рук.гр.	Лежень		20.11.80
Инженер	Никитина		20.11.80
Н.контр.	Есина		

ТП-503-4-13 -01- ВК

Станция технического обслуживания на 400 грузовых автомобилей

Производственный корпус

Стадия	Лист	Листов
Р	11	

План сетей водостоков. Расчетные расходы и площадь водосбора. Схемы системы К2

Госкомсельхозтехника СССР ГИПРОПРОМСЕЛЬСТРОЙ г.Саратов

Привязан

Инв.№

Инв.№ подл. | Подпись и дата | Взам. инв.№ | Гл.спец.отд.СО-1 Морозова 25.11.80

14

8118/3

Разрез 1-1

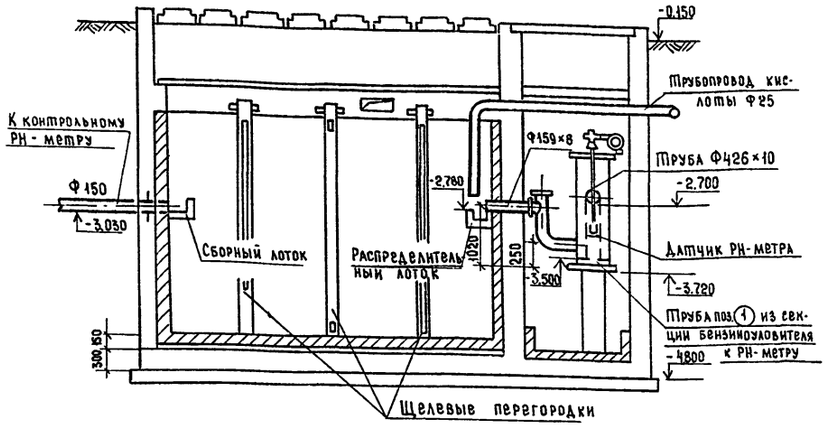

Разрез 2-2

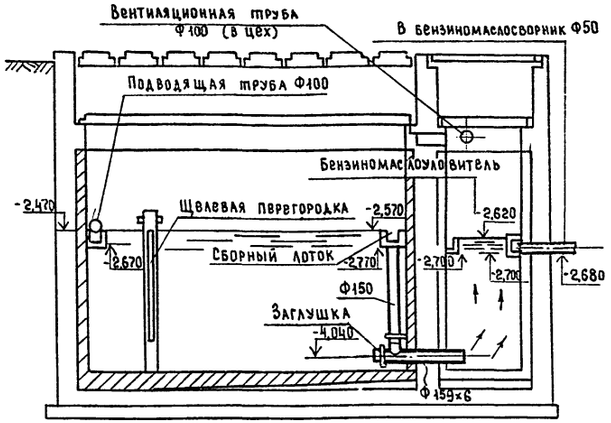

Спецификация на нейтрализатор и колодец с контрольным РН-метром

Марка поз.	Обозначение	Наименование	Кол	Масса ед.кг	Примечание
1		Трубопровод из стальных бесшов-			
		ных труб по ГОСТ 8732-78 Ф426×10	3	103	м
2		Тоже из нержавеющей стали			
		по ГОСТ 9940-72* Ф159×6	9	23	м
3		То же Ф25	35	2	м
4		Фланцы стальные приварные			
		по ГОСТ 1255-67* Ф400	2	12	
5		То же Ф150	18	3	
6		Заглушки фланцевые стальные			
		по ГОСТ 12837-67 Ф400	4	34	
7		То же Ф150	2	6	
8		Болты М28×60,58 по ГОСТ 7798-70*	32	0,2	
9		Болты М16×55,46 по ГОСТ 7798-70*	80	0,1	
10		Гайки М20,5 по ГОСТ 5915-70*	32	0,1	
11		Гайки М16,4 по ГОСТ 5915-70*	80	0,03	
12		Трубопровод из чугунных кана-			
		лиз. труб по ГОСТ 6942.1-69** Ф400	20	13	м
13		То же Ф50	3	6	м
14		Датчик погружной РН-мет-			
		ра по ГОСТ 16288-70			

Нейтрализатор

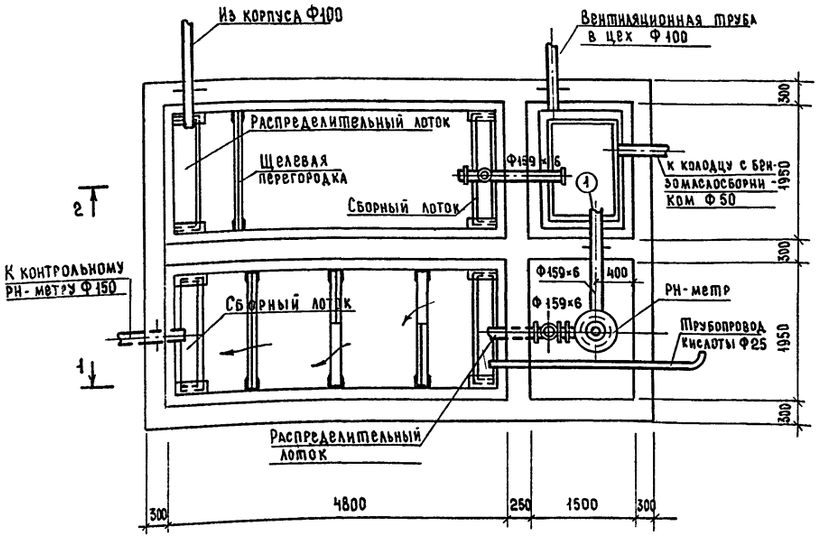

Разрез 1-1

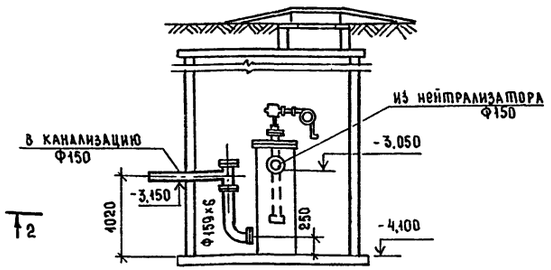

Колодец для контрольного РН-метра

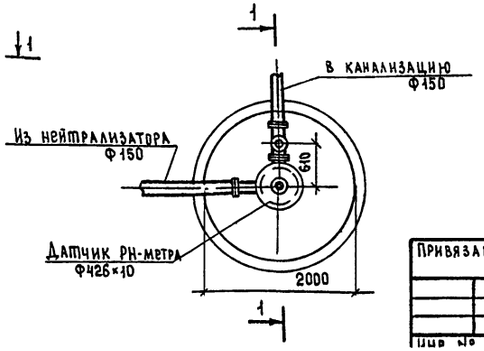

1. При разработке использован типовой проект 816-165 альбом III лист ВК-26 (разработан проектным институтом „Гипропромсельстрой" г. Саратов распространяет ЦИТП).
2. За относительную отметку 0,000 принята отметка пола цеха.
3. Вентиляционная труба Ф100 учтена в спецификации.
4. Строительная часть к колодцу с РН-метром подбирается при привязке проекта по тип. пр. 902-9-1 вып. 1

15

8118/3

ГИП	Серебрякова		25.11.80
Нач. отд	Свирепов		25.11.80
Гл. спец	Белогазова		21.11.80
Рук. гр.	Лежень		20.11.80
Инженер	Никитина		20.11.80

ТП-503-4-13-01-ВК

Станция технического обслуживания на 400 грузовых автомобилей

Производственный корпус

Стадия	Лист	Листов
Р	12	

Нейтрализатор. Разрез 1-1; 2-2. Колодец для контрольного РН-метра. Разрез 1-1

Привязан

Инв. №

Госкомсельхозтехника СССР ГИПРОПРОМСЕЛЬСТРОЙ г. Саратов

Альбом III

Типовой проект

Инв. № подл. | Подпись и дата | Взам. инв. №

Разрез 1-1

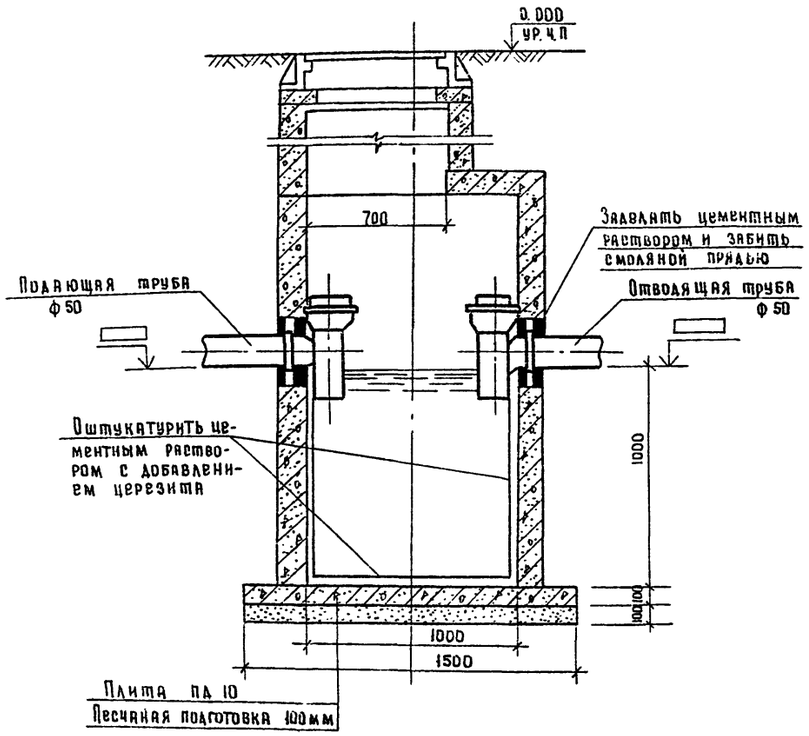

Отстойный колодец

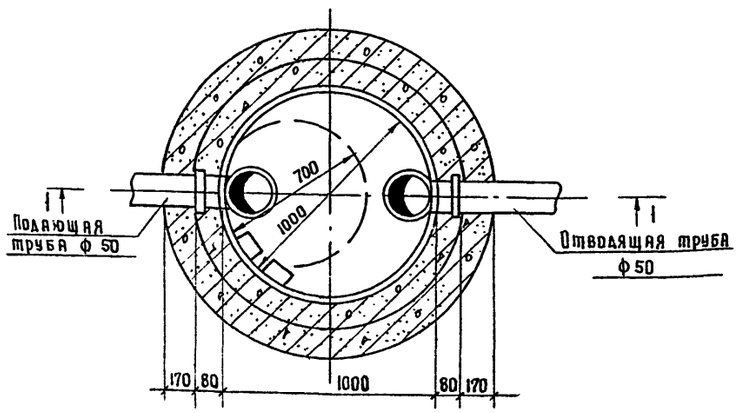

Спецификация на один отстойный колодец

Марка поз.	Обозначение	Наименование	Кол	Масса ед кг.	Примечание
1	2	3	4	5	6
1		Тройник чугунный канализационный по			
		ГОСТ 6942.17-69 ф 150х150	2	10.8	
2		Люк чугунный легкий по			
		ГОСТ 3634-79 ф 700	1	65.0	

1. При разработке отстойного колодца использован типовой проект 503-115 альбом IV лист ВК-40 (разработан институтом „Гипроавтотранс" г. Москва, распространяет Новосибирский филиал ЦИТП)
2. Строительная часть отстойного колодца, колодца-нейтрализатора и колодца с бензомаслосборником подбирается при привязке проекта. по тип. пр. 902-9-1 вып. 1
3. Отметки отводящих и подводящих труб, глубина отстойного колодца, количество ходовых скоб определяются при привязке проекта.
4. Бадью выполнить по чертежам НО-212, разработанным и распространяемым институтом Гипропромсельэлектрострой г. Саратов.

Колодец - нейтрализатор

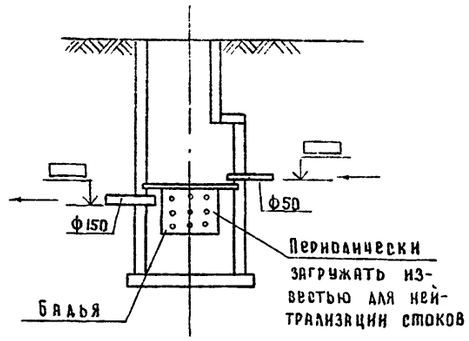

Колодец с бензомаслосборником

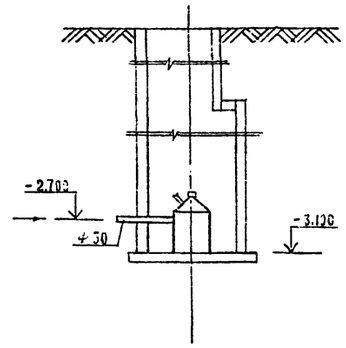

ГИП	Серебрякова		25.11.80
Нач. отд	Свирепов		22.11.80
Гл. спец.	Белоглазова		21.11.80
Рук. гр.	Лежень		20.11.80
Инженер	Никитина		20.11.80
Н. контр.	Есина		

Привязан

Инв. N

ТП-503-4-13-01-ВК

Станция технического обслуживания на грузовых автомобилей

Производственный корпус

Стадия	Лист
Р	13

Отстойный колодец. Разрез 1-1
Колодец - нейтрализатор.
Колодец с бензомаслосборником.

Госкомсельхозтехника ГИПРОПРОМСЕЛЬЭЛЕКТРОСТРОЙ г. Саратов

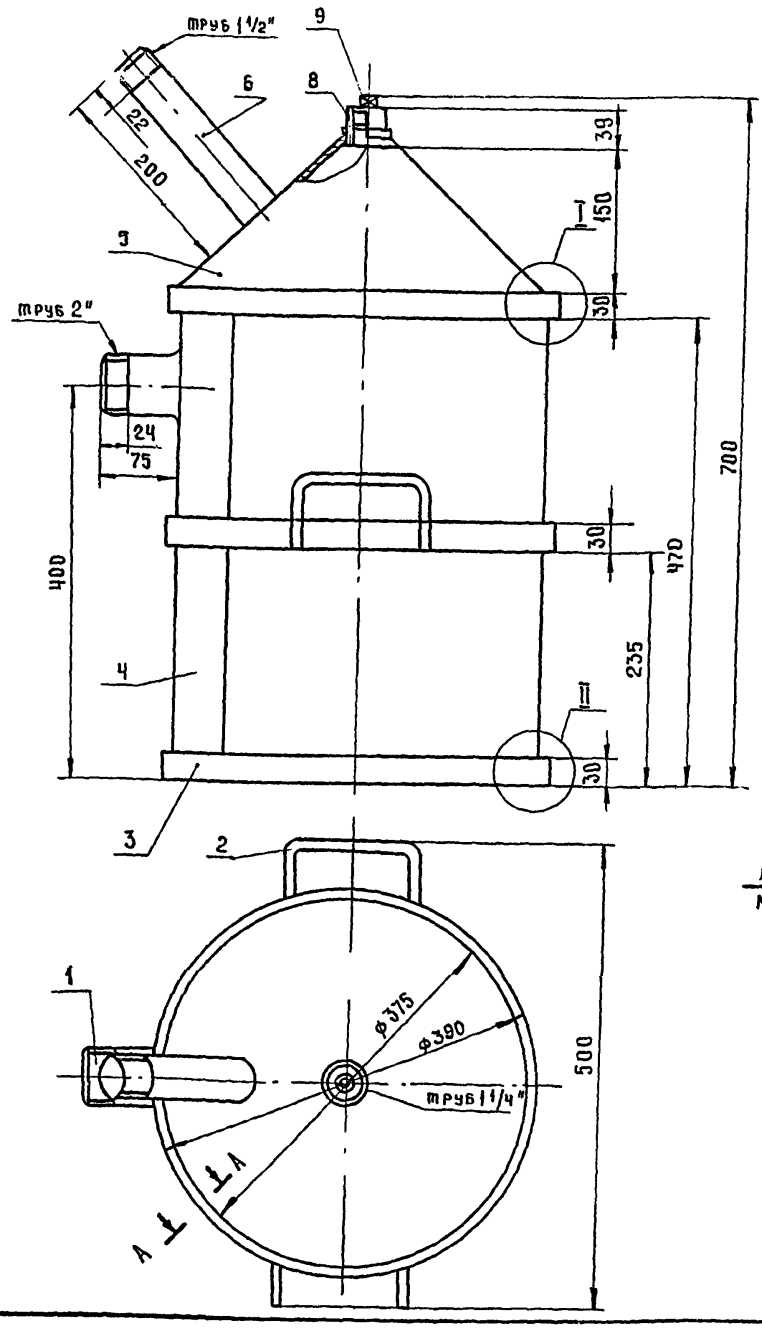

I
м 2:1

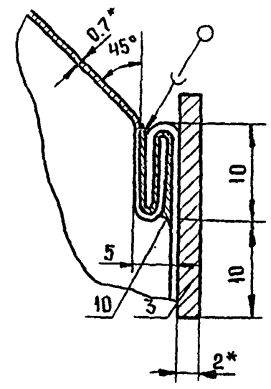

II
м 2:1

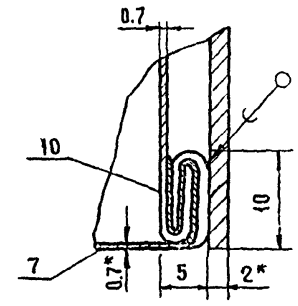

А - А
м 2:1 повернуто

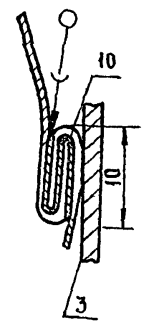

1* Размеры для справок.

2 Детали поз. 1.2.6.8 приваривать сплошным нормальным швом по контуру их прилегания.

Катеты швов равны наименьшим толщинам свариваемых деталей. Электроды типа Э42 ГОСТ 9467-75. Сварные швы по ГОСТ 5264-69

8118/3

					ТП-503-4-13 ВК-14.200.00СБ			
						Лит	Масса	Масштаб
Изм.	Лист	№ докум.	Подп.	Дата	Бензомаслосборник	Р	9.2	1:5
Разраб.		Макеева		20.11.80	Сборочный чертеж	Лист	Листов 1	
Пров.		Трудаев		20.11.80		Госкомсельхозтехника СССР ГИПРОПРОМСЕЛЬСТРОЙ г. Саратов		
Гл.инж.отд.		Кабанов		21.11.80				
Нач.отд.		Зараковская		24.11.80				
Н.контр.		Есина		25.11.80				
ГИП		Серебрякова		25.11.80				

Копировал: Тарасова Формат 12

Формат	Зона	Поз	Обозначение	Наименование	Кол.	Примеч.
				Документация		
12			ВК-14.200.00СБ	Сборочный чертеж		
				Детали		
Б4		1	ВК-14.200.01	Патрубок		
				Труба Ц50 ГОСТ 3262-75*		
				l = 80	1	0.363кг
1		2	ВК-14.200.02	Ручка	2	
Б4		3	ВК-14.200.03	Обруч		
				Лента $\frac{2\times30\ \text{ГОСТ}\ 6009\text{-}74;\ l=1210}{\text{Ст2 ГОСТ}\ 535\text{-}79}$	3	1.7кг
Б4		4	ВК-14.200.04	Цилиндр		
				Сталь оцинкованная $\frac{0.7\ \text{ГОСТ}\ 19904\text{-}74}{\text{II ГОСТ}\ 7118\text{-}78}$		
				520×1200	1	3.4кг
11		5	ВК-14.200.05	Крышка	1	
Б4		6	ВК-14.200.06	Патрубок		
				Труба Ц40 ГОСТ 3262-75*		
				l = 205	1	0.768кг
Б4		7	ВК-14.200.07	Дно		
				Сталь оцинкованная $\frac{0.7\ \text{ГОСТ}\ 19904\text{-}74}{\text{II ГОСТ}\ 7118\text{-}78}$		
				ф420		0.752кг
				Стандартные изделия		
		8		Муфта короткая 32 ГОСТ 8966-75	1	

					ТП-503-4-13 ВК-14.200.00СБ			
						Лит	Лист	Листов
Изм.	Лист	№ докум.	Подп.	Дата	Бензомаслосборник	Р	1	2
Разраб.		Макеева		20.11.80		Госкомсельхозтехника СССР ГИПРОПРОМСЕЛЬСТРОЙ г. Саратов		
Пров.		Трудаев		20.11.80				
Н.контр.		Есина		25.11.80				

Инв. № 8118/3 Копировал: Тарасова Формат 11

Формат	Зона	Поз.	Обозначение	Наименование	Кол.	Примеч.
		9		Пробка 32 ГОСТ-8963-75	1	
				Материалы		
		10		Припой ПОС-18 ГОСТ 21931-76		

Инв. № 8118/3

Изм.	Лист	№ докум.	Подп.	Дата	ТП-503-4-13 ВК-14.200.00СБ	Лист 2

Инв. № подл. | Подпись и дата | Взам. инв. № | Инв. № дубл. | Подпись и дата

Копировал: Тарасова Формат 11

ВК - 14.200.05

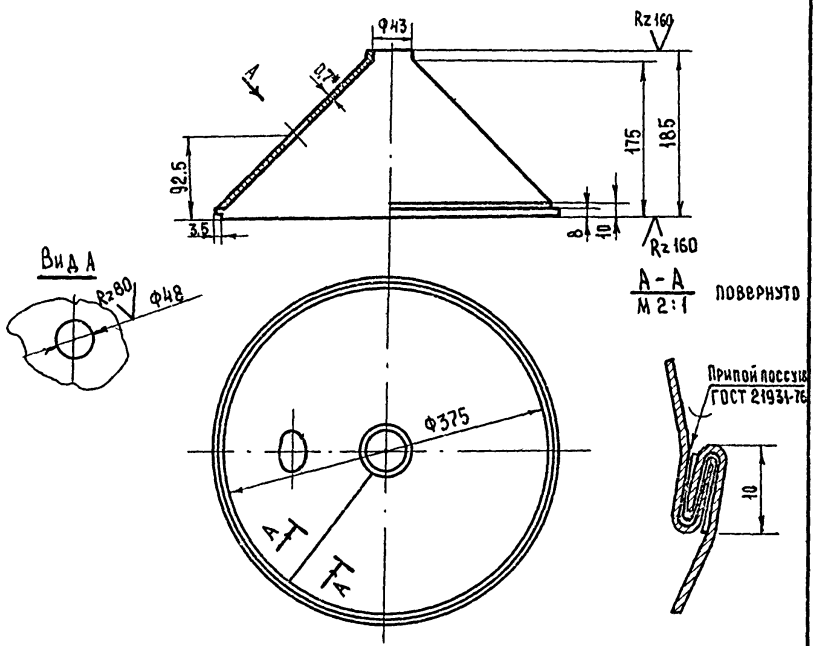

* Размер для справок

8118/3

				ТП-503-4-13 ВК-14.200.05			
Изм.	Лист	№ докум.	Подпись	Дата			
Разраб.		Макеева		20.11.80	Крышка	Лит. Р	Масса 0,985 / Масштаб 1:5
Пров.		Трудаев		20.11.80		Лист	Листов 1
Н. контр.		Есина		20.11.80	Сталь оцинкованная 0,7 ГОСТ 7118-78	Госкомсельхозтехника СССР ГИПРОПРОМСЕЛЬЭЛЕКТРОЙ г. Саратов	

Копировал: Сырова Формат А1

ВК - 14.200.02

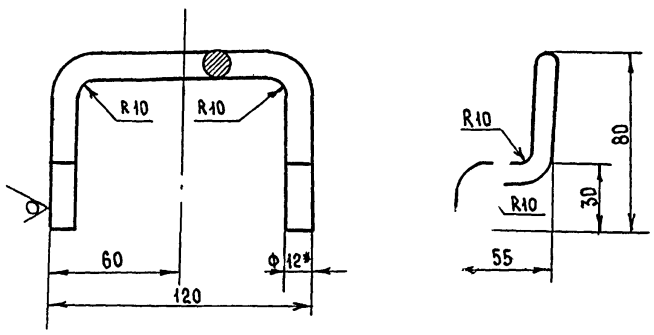

* Размер для справок.

8118/3

				ТП.503-4-13 ВК-14.200.02			
Изм.	Лист	№ докум.	Подпись	Дата			
Разраб.		Макеева		20.11.80	Ручка	Лит. Р	Масса 0,745 / Масштаб 1:2
Пров.		Трудаев		20.11.80		Лист	Листов 1
Гл. инж. отд.		Кабанов		20.11.80	Круг 12 ГОСТ 2590-71* / ст 3 ГОСТ 535-79	Госкомсельхозтехника СССР ГИПРОПРОМСЕЛЬЭЛЕКТРОЙ г. Саратов	
Зав. отд.		Зараковская		21.11.80			
Н. контр.		Есина		25.11.80			
ГИП		Серебрякова		25.11.80			

Копировал: Сырова Формат А1

Инв. № подл. | Подпись и дата | Взам. инв. № | Инв. № дубл. | Подпись и дата

Ведомость рабочих чертежей основного комплекта ОВ

Лист	Наименование	Примечание
1÷14	Общие данные	
	Вентиляция	
15÷18	План на отм. 0.000	
19	Планы на отм. 4.800. Схемы систем В1÷В3, В8, В21, ЗЕ1	
20	Схемы систем В4, В6, В7, В10÷В14, В19	
21	Схемы систем П1÷П6	
22	Разрезы 1-1, 2-2	
	Отопление	
23	План на отм. 0.000. Планы на отм. 4.800	
24	Система отопления.	
25	Система теплоснабжения установок П1÷П6, У1÷У6, А1÷А5. Система теплоснабжения П1.	
26	Узлы схем теплоснабжения отопительно-вентиляционных установок	
27	Узел управления.	

Условные обозначения

Отопительный прибор с экраном

20	6р.тр.е=2м	6 ребристых труб при температуре наружного воздуха $t_н$=-20°, -30°, -40°с
30	6р.тр.е=2м	
40	6р.тр.е=2м	
20	8гл.тр.е=5.026м	Регистр из 8 гладких труб при температуре наружного воздуха $t_н$=-20°, -30°, -40°
30	8гл.тр.е=5.026м	
40	8гл.тр.е=5.026м	
20	4гл.тр.е=1.724м	Регистр из 4 гладких труб при температуре наружного воздуха $t_н$=-20°, -30°, -40°.
30	4гл.тр.е=1.724м	
40	4гл.тр.е=1.724м	

Проект соответствует действующим нормам и правилам и обеспечивает безопасную эксплуатацию здания при соблюдении предусмотренных проектом мероприятий.

Главный инженер проекта Серебрякова

Ведомость ссылочных и прилагаемых документов

Обозначение	Наименование	Примечание
1	2	3
	Ссылочные документы	
ГОСТ 7201-70*	Калориферы стальные, обогреваемые водой и паром	
ГОСТ 8690-75	Радиаторы отопительные чугунные	
ГОСТ 1816-76	Трубы отопительные чугунные ребристые и чугунные соединительные части к ним	
ГОСТ 8732-78	Трубы стальные бесшовные горячекатаные.	
ГОСТ 3262-75*	Трубы стальные водогазопроводные	
ГОСТ 3575-75	Рукава гибкие металлические герметические с подвижным швом	
ГОСТ 8625-77	Манометры избыточного давления, вакуумметры и мановакуумметры показывающие	
	Основные параметры и размеры	
ГОСТ 2823-73* Е	Термометры стеклянные технические	
ГОСТ 3029-75* Е	Оправы защитные для технических стеклянных термометров	
ГОСТ 14167-76*	Счетчики холодной воды турбинные	
ГОСТ 3070-74	Канаты стальные. Канат двойной свивки типа ТК конструкции 6×19(1+6+12)+10С	
ГОСТ 8928-70	Плиты фибролитовые на портландцементе.	
ГОСТ 5582-75*	Сталь тонколистовая коррозионностойкая жаростойкая и жаропрочная.	
ГОСТ 8948-75	Соединительные части из ковкого чугуна с цилиндрической резьбой для трубопроводов. Тройники прямые	
	Основные размеры.	
Серия 3.904-15 вып. 1-1, 1-2, 1-3, 1-8	Приточные вентиляционные камеры типа 1ПК-10÷1ПК150 производительностью от 3,5 до 150 тыс. м³/ч с секциями орошения для теплоносителя-вода	
Серия 1.494-32	Зонты и дефлекторы вентиляционных систем.	
Серия 08-02-148 вып. 1	Местные отсосы и укрытия к технологическому оборудованию машиностроительных заводов	
Серия 2.494-8 вып. 1	Гибкие вставки к центробежным вентиляторам	
Серия 3.904-18 вып. 0,1	Клапаны и заслонки для вентиляционных систем взрывоопасных производств	
Серия 1.494-27 вып. 7	Воздухоприемные устройства с подвесными утепленными клапанами	
Серия 4.904-62	Двери и люки для вентиляционных камер	
Серия 2.494-1 вып. 1	Узлы прохода вентиляционных шахт через покрытия зданий	
Серия 1.494-18 вып. 0,1	Воздухораспределители пристенные эжекционные панельные, тип ВПЭП	
Серия 1.494-10	Решетки щелевые регулирующие. Тип Р	
Серия 1.494-14 вып. 1,2	Заслонки воздушные унифицированные для систем вентиляции.	
Серия 4.903-10 вып. 4	Изделия и детали трубопроводов для тепловых сетей	
Серия 1.494-35 вып. 2	Эжекторы низкого давления производительностью 1-12 тыс. м³/ч	
Серия 1.494-26 вып. 1	Унифицированные конструкции приточных вентиляционных установок	
Серия 1.494-28	Клапаны обратные общего назначения	
Серия 1.494-2 вып. 11, 12	Воздушно-тепловые завесы для ворот промышленных зданий	
Серия 4.904-37	Местные отсосы при ручной электросварке.	

8118/3 19

Инв. №			
Гл. инж. инст.	Шестернев		
ГИП	Серебрякова		25.11.80
Нач. отд.	Цыганок		22.11.80
Гл. спец.	Федоркин		21.11.80
Рук. гр.	Шульман		20.11.80
Ст. инж.	Демченко		20.11.80
Ст. инж.	Волкова		20.11.80
Н. контр.	Есина		

Привязан

ТП-503-4-13- 1-ОВ.

Станция технического обслуживания на 400 грузовых автомобилей

Производственный корпус	Стадия	Лист	Листов
	Р	1	27

Общие данные

Госкомсельхозтехника СССР
Гипропромсельстрой

Альбом III

Типовой проект

Общие указания

Проект разработан для районов с расчетной зимней температурой наружного воздуха -20°, -30°С (основной вариант), -40°С. Снабжение теплом осуществляется от внешних тепловых сетей.

1. Отопление

Теплоносителем является вода с температурой 150°-70°С. Система отопления - двухтрубная тупиковая с верхней разводкой. Подающие и обратные трубопроводы прокладываются с уклоном 0,002. Нагревательные приборы - ребристые трубы, регистры из гладких труб и радиаторы М140-АО. Отопление предусматривается дежурное: в выгороженных помещениях - местными нагревательными приборами, в невыгороженной части корпуса за счёт местных нагревательных приборов и отопительных агрегатов. Достижение нормируемой температуры в рабочее время осуществляется за счёт теплоизбытков и перегрева приточного воздуха системами П1, П5. Внутренние температуры помещений приняты по ГОСТ 12.1005-76.

2. Вентиляция, охрана окружающей среды.

Вентиляция корпуса - приточно-вытяжная с механическим и естественным побуждением. Производственными вредностями являются: избыточное тепло, пары воды, щелочи, выхлопные и сварочные газы и др. Для предотвращения распространения вредностей от технологического оборудования предусматривается устройство местных отсосов в виде зонта-козырька, панелей равномерного всасывания, шкафных укрытий, бортовых отсосов, шланговых отсосов.

При рассеянном выделении вредностей в помещение вентиляция рассчитана на растворение их до ПДК. На компенсацию вытяжки в помещения подается приточными системами воздух, подогреваемый в холодный период года. Концентрация вредностей на промплощадке не превышает допустимых величин, поэтому очистка выбросов не предусматривается.

3. Горячее водоснабжение

Горячее водоснабжение - централизованное от существующих теплосых сетей. При привязке проекта в случае отсутствия внешних сетей горячее водоснабжение должно решаться в зависимости от схемы теплоснабжения путём установки регулятора смешения ТРМ-3 при открытых системах или водоводяного подогревателя в тепловом пункте на отметке 4.800 в осях (Б-Б/1)-(5-6) при закрытых системах.

4. Общие положения.

4.1. Проект выполнен в соответствии с требованиями СНиП II-33-75 и предусматривает следующие мероприятия:

а) на участке категории Б (участок ремонта приборов питания) в качестве теплоносителя принята обратная вода после системы отопления с параметрами 70°С.

б) в помещениях с производствами категории В при теплоносителе 150°С местные нагревательные приборы ограждены экранами;

в) в помещениях с производствами категории В предусмотрена блокировка на отключение всех систем вентиляции при срабатывании автоматических систем извещения о возникновении пожара;

г) в помещении с производством категории Б все системы вентиляции, кроме П6, сблокированы с автоматическими системами пожаротушения для их отключения;

д) на воздуховодах систем П4÷П6 установлены автоматические обратные клапаны;

е) вентиляторы систем В13, В14 приняты в искрозащищенном исполнении. Вентилятор системы В14 установлен с резервным вентилятором, сблокированным с рабочим;

ж) в тамбуры - шлюзы предусмотрен гарантированный подпор воздуха от системы П6, имеющей резервный вентилятор.

з) в производстве категории Б предусмотрено заземление систем отопления и вентиляции; воздуховоды на всём протяжении соединяются в непрерывную электрическую цепь согласно ПУЭ;

и) транзитные воздуховоды для помещений с производством категории Б и местных отсосов взрывоопасных веществ и веществ 1 и 2 класса опасности проектируются плотными без разъемных соединений.

4.2. Необозначенные на планах и схемах диаметры трубопроводов приняты 15 мм.

4.3. Диаметры трубопроводов на схемах и планах даны без скобок при $t_н$=-20°С, в круглых скобках при $t_н$=-30°С, в квадратных скобках при $t_н$=-40°С.

4.4. Трубопроводы, проходящие в подпольных каналах, изолированы шнуром теплоизоляционным и покровным слоем из стеклопластика РСТ.

4.5. Воздуховоды приняты из жаростойкой стали ГОСТ 5582-75*(В3), остальные из листовой стали ГОСТ 19904-74. Воздуховоды систем В7, В11, В19 изнутри покрываются грунтовкой ХС-01 (2 слоя), эмалью ХВ-785 (2 слоя) и лаком ХС-785 (1 слой).

4.6. Вентиляционные приемники и укрытия приняты из листовой стали δ=1÷2 мм на сварке.

4.7. При монтаже приточных камер в районах с расчетной зимней температурой ниже -30°С утепленные заслонки должны устанавливаться с приводом, установленным в теплой коробке.

4.8. Для снижения шума вентиляторы с электродвигателями устанавливаются на виброосновании и соединяются гибкими вставками с воздуховодами.

4.9. Вытяжные системы приняты с факельным выбросом.

4.10. Для обслуживания и монтажа вентоборудования приняты ручные рычажные лебедки и тележки грузоподъемностью 0,7т (см. черт. 1-ТХ).

4.11. Воздуховоды, вентоборудование, крепления окрасить согласно СНиП II-28-73. Нагревательные приборы и трубопроводы окрасить масляной краской за 2 раза.

4.12. В системах отопления и теплоснабжения калориферов при изменении тепловых нагрузок диаметры шайб должны уточняться при привязке проекта.

4.13. Расходы теплоносителя определены на основании „Временных рекомендаций по использованию сверхнормативного запаса поверхности нагрева калориферных установок (Сантехпроект, Москва 1976 г.)

4.14. Расчет на рассеивание вентиляционных выбросов произведен согласно „Руководству по расчёту загрязнения воздуха на промышленных площадках" (ЦНИИПромзданий Госстроя СССР, Москва 1977 г.).

4.15. Для очистки воздуховодов системы В2 приняты лючки.

4.16. В результате гидравлического расчета систем отопления и теплоснабжения калориферов на ряде ответвлений установлены шайбы, диаметры которых при привязке уточнить.

Инв. № подл. | Подпись и дата | Взам. инв. №

8118/3

20

Гл. инженер	Шестернев		ТП-503-413 1-ОВ	
ГИП	Серебрякова			
Нач. отд.	Цыганок			
Гл. спец.	Федоркин		Станция технического обслуживания на 400 грузовых автомобилей	
Рук. гр.	Шульман			
Ст. инж.	Демченко		Производственный корпус	Стадия: Р; Лист: 2; Листов:
Ст. инж.	Волкова			
Привязан:			Общие данные (продолжение)	Госкомсельхозтехника СССР Гипропромсельстрой г. Саратов
Инв. №		Н. контр.	Есина	

Альбом III

Типовой проект

План-схема размещения отопительно-вентиляционного оборудования

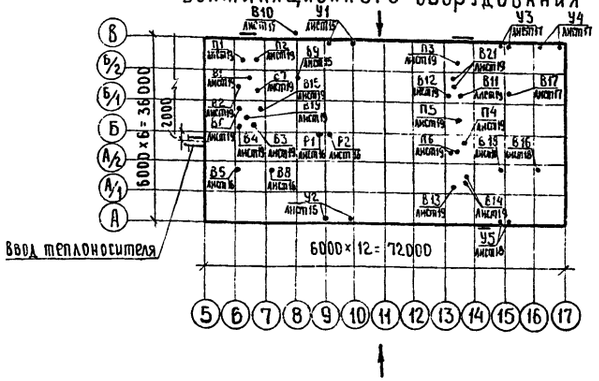

Основные показатели по чертежам отопления и вентиляции

Наименование здания	Объём м³	Расход тепла, ккал/ч					Расход холода ккал/ч	Установочная мощность эл. двиг. кВт
		На отопление	На вентиляцию		На горячее водоснабжение	Общий расход тепла		
		$t_н$ = °С	$t_н$ = °С	$t_н$ = °С				
Производственный корпус	26090	$t_н$=-20°	$t_н$=-20°		$t_н$=-20°	$t_н$=-20°		$t_н$=-20°
		268850	1128310	—	60000	1457160	—	167.28
		$t_н$=-30°	$t_н$=-30°		$t_н$=-30°	$t_н$=-30°		$t_н$=-30°
		300780	1453890*	—	60000	1814670	—	168.38
		$t_н$=-40°	$t_н$=-40°		$t_н$=-40°	$t_н$=-40°		$t_н$=-40°
		340840	1719490*	—	60000	2180330	—	169.48

* с учетом нагрузки на воздушно-тепловые завесы

Расчетные значения уровней шума от вентиляторов на рабочих местах

Среднегеометрические частоты октавных полос, в Гц	63	125	250	500	1000	2000	4000	8000
Уровни звукового давления на рабочих местах от П3, в дБ	75,7	60,5	58,0	60,1	70,6	65,1	62,1	50,6
Допустимые уровни звукового давления на рабочих местах, в дБ	94	87	81	78	75	73	71	69

Таблица расчета уровня загрязнения воздуха вентиляционными выбросами

Наименование участка	№ вент-установки	Загрязняющие вещества	Объем газовоздушной смеси м³/с	Интенсивность источника мг/с	Концентрация в удаляемом воздухе мг/м³	Диаметр выброса мм	0,3 Спдк мг/м³	Граница низких источников м	Высота выброса м	Концентрация в месте воздухозабора	
										низкие источники мг/м³	высокие источники мг/м³
Кузнечно-сварочный и медницко-радиаторный участок	В3 В4	окислы марганца свинец	1.16 0.50	0.091 0.050	0.078 0.100	500 315	0.015 0.003	24.8 24.8	11.0	0.0004 0.0002	— —
Участок инспекции двигателей. Участок текущего ремонта автомобилей	В10	альдегиды	2.53	39.530	15.624	630	0.150	31.7	12.6	0.0302	—
Участок ремонта и зарядки аккумуляторов	В12	свинец	0.78	0.067	0.086	400	0.003	21.8	12.4	0.0003	—
Участок диагностирования автомобилей перед ТО2	В20	альдегиды	0.58	9.880	17.034	315	0.150	27.3	12.6	0.0330	—

Гидравлические потери, кгс/м²

Наименование здания	Система	При температуре °С		
		-20	-30	-40
Производственный корпус	Отопление	1300	1400	1300
	Теплоснабжение установок	5000	5000	6000
Располагаемое давление на вводе		12.000	12.000	12.000

8118/3 21

Гл. инж. инд.	Шестернев		
ГИП	Серебрякова		
Нач. отд.	Цыганок		
Гл. спец.	Федоркин		
Рук. гр.	Шульман		
Ст. инж.	Демченко		
Н. контр.	Есина		

ТП-503-4-13 -1-ОВ

Станция технического обслуживания на 400 грузовых автомобилей

Производственный корпус

Стадия Р | Лист 3 | Листов

Общие данные

Госкомсельхозтехника СССР Гипропромсельстрой

Привязан:

Инв. №

Взам. инв. № | Подп. и дата | Инв. № подл.

Воздухообмены

№ по плану	Наименование помещений	Выделяющиеся вредности	Данные для расчета	Допустимая концентрация мг/м³	Потребный воздухообмен: Расчетная формула	Потребный воздухообмен: Кол. воздуха м³/ч	Система вентиляции: Приточная	Система вентиляции: Вытяжная
1	Шиномонтажный участок	Продукты горения резины	Воздухообмен определен по местным отсосам	—	—	$L_{м.о} = 860$	От системы П1 в рабочую зону	От местных отсосов системой В1. Общеобменная через дефлектор.
2	Деревообрабатывающий и обойный участок	Пыль	То же	—	—	$L_{м.о} = 1000$	От системы П1 в верхнюю зону	От местных отсосов системой В2. Общеобменная через дефлектор.
9	Участок инспекции двигателей	Тепло, окись углерода, окислы азота, альдегиды	Воздухообмен определен из условия разбавления тепло-избытков	20 5 0,5	$L = \frac{Q_{изб.}}{c\gamma(t_{ух} - t_{пр.})}$	$L_{м.о} = 650$ $L_{общ.} = 7190$	От системы П2 в рабочую зону	От местных отсосов системой В10. Общеобменная системой В15
10	Кузнечно-сварочный и медницко-радиаторный участок	Тепло аэрозоль свинца окислы марганца	Воздухообмен определен по местным отсосам и из условия разбавления сварочных газов	— 0,01 0,05	$L = \frac{G \cdot 10^3}{C}$	$L_{м.о} = 7990$ $L_{общ.} = 2190$	От системы П2 в рабочую зону	От местных отсосов системами В3, В4, В19. Общеобменная системой В5.
4	Участок ремонта и зарядки аккумуляторов	пары кислот, аэрозоль свинца	Воздухообмен определен по местным отсосам	0.01	—	$L_{м.о.} = 10380$	От системы П3 в рабочую зону	От местных отсосов системами В11, В12, В21. Общеобменная через дефлекторы
13	Склад агрегатов, запчастей и ИРК	—	Воздухообмен однократный	—	—	$L_{общ.} = 410$	От системы П5 в верхнюю зону	Общеобменная через дефлектор
14	Участок ремонта приборов питания.	пары дизтоплива	Воздухообмен определен по местным отсосам	—	—	$L_{м.о} = 1800$ $L_{общ.} = 1400$	От системы П4 в рабочую зону	От местных отсосов системой В13. Общеобменная системой В14
7	Участок диагностирования автомобилей перед ТО-2 (выгороженный)	Тепло, окись углерода окислы азота, альдегиды	Воздухообмен определен из условия разбавления тепло-избытков	20 5 0.5	$L = \frac{Q_{изб.}}{c\gamma(t_{ух} - t_{пр})}$	$L_{м.о} = 650$ $L_{общ.} = 4470$	От системы П5 в смотровую канаву и в рабочую зону	От местных отсосов системой В20. Общеобменная системой В16
6 7	Участок ТО-1 и ТО-2 Участок диагностирования автомобилей перед ТО-2	Окись углерода окислы азота альдегиды	Воздухообмен определен из условия разбавления газовых вредностей	20 5 0 5	$L = \frac{G \cdot 10^6}{C}$	$L_{общ.} = 22770$	От системы П5 в смотровые канавы и в рабочую зону	Общеобменная системами В17, В18.
3 11 12	Невыгороженные помещения	То же	Воздухообмен определен по местным отсосам и из условия разбавления газовых вредностей	20 5 0 5	То же	$L_{м.о} = 8170$ $L_{общ} = 5550$	От систем П1 и П5 в смотровые канавы	От местных отсосов системами В6÷В8 Общеобменная системой В9

8118/3

Гл. инж-т	Шестернев	ТП-503-4-13 -1-06	
ГИП	Серебрякова		
Нач. отд.	Цыганок	Станция технического обслуживания на 400 грузовых автомобилей	
Гл. спец.	Федоркин		
Рук. гр.	Шульман	Производственный корпус	Стадия: Р; Лист: 4; Листов:
Ст. инж.	Демченко		
Привязан		Общие данные (продолжение)	Госкомсельхозтехника СССР ГИПРОПРОМСЕЛЬСТРОЙ г. Саратов
Инв. N		Н. контр. Есина	

Характеристика отопительно - вентиляционного оборудования

№ систем	Кол систем	Наименование обслуживаемого помещения (технологического оборудования)	Тип вентустановки / вентагрегата	Вентилятор: Тип	№	Схема исполнения	Положение вращение	L м³/ч	H кгс/м²	n об/мин	Электродвигатель: Тип / исполнение по взрывозащите	N квт	n об/мин	Воздухонагреватель: Тип	№	Кол шт.	Температура нагрева от	до	Расход тепла ккал/ч	H кгс/м²	Фильтр: Тип	№	Кол шт	H кгс/м²	Примечание
П1	1	Шиномонтажный																							Типовая приточ-
		участок.																							ная камера 1ПК-10
		Деревообрабаты-																							без фильтра и
		вающий и обой-																							рециркуляцион -
		ный участок.																							ной заслонки по
		Невыгороженные												КЦС	10П	2	-20	+25	123710	3,2	—	—	—	—	серии 3.904 - 15
		помещения. Вент-	центро-	Ц4-70										КЦБ	10П	2	-30	+25	151210	4.5	—	—	—	—	
		камера.	бежный	А6,3105-2	6,3	1	Л0°	9480	160	1450	4А132S4	7.5	1450	КВБ	10П	2	-40	+25	178700	4.5	—	—	—	—	
П2	1	Участок инспекции																							то же 1ПК-25
		двигателей.																							
		Кузнечно-сварач-																							
		ный и медницко-												КВС	10П	3	-20	+17	186380	4.5	—	—	—	—	
		радиаторный		Ц4-70										КВС	10П	3	-30	+17	236750	4.5	—	—	—	—	
		участок.	—"—	А8-6	8	6	Л0°	17370	115	1065	4А160S6	11	970	КВБ	10П	3	-40	+17	287130	6.2	—	—	—	—	
П3	1	Участок ремонта и												КВС	10П	2	-20	+17	113090	3.8	—	—	—	—	—"— 1ПК-10
		зарядки аккумулято-		Ц4-70										КВС	10П	2	-30	+17	143660	3.8	—	—	—	—	
		ров. Венткамера	—"—	А6,3Ц05-2А	6.3	1	Пр0°	10540	100	1450	4А112МА4	5,5	1450	КВБ	10П	2	-40	+17	174230	5.0	—	—	—	—	
П4	1	Участок ремонта																							—"—
		приборов пита-												КВС	10П	1	-20	+19	45240	1.8	—	—	—	—	
		ния. Венткаме-		Ц4-70										КВС	10П	1	-30	+19	56840	1.8	—	—	—	—	
		ра.	—"—	А5,100-2а	5	1	Пр0°	4000	87	1420	4А90L А4	2.2	1420	КВБ	10П	1	-40	+19	68440	1.8	—	—	—	—	
П5	1	Участок диагнос-																							—"— 1ПК-50
		тирования авто-																							
		мобилей. Участок																							
		ТО-1 и ТО-2. Склад																							
		агрегатов и зап-																							
		частей и ИРК.												КВС	11П 12П	1	-20	+25	427650	3.5	—	—	—	—	
		Невыгороженные		Ц4-70										КВС	11П 12П	1	-30	+25	522680	3.5	—	—	—	—	
		помещения.	—"—	А12,5-6	12.5	6	Л270°	32770	150	735	4А200L6	300	9.80	КВБ	11П 12П	1	-40	+25	617710	4.5	—	—	—	—	
П6	2	Тамбуры												КВС	6П	1	-20	+17	5370	—	—	—	—	—	Приточная ка-
				Ц4-70										КВС	6П	1	-30	+17	6820	—	—	—	—	—	мера по серии
			—"—	А2,5105-2	2.5	1	Л0° Пр0°	500	70	2810	4А71Д2	0.75	2810	КВС	6П	1	-40	+17	8270	—	—	—	—	—	1.494 - 26
1	1	Невыгороженные		06-320	6			3900		1500	А02-21-4	1.1	1500	спирально-насадной	—	—	+16	+50,8	40000	—	—	—	—	—	АПВС - 70 - 40
		помещения		06-320	6	—	—	3900	—	1500	А02-21-4	1.1	1500	то же	—	—	+16	+50.8	40000	—	—	—	—	—	то же
			осевой	06-320	6	—	—	3900	—	1500	А02-21-4	1.1	1500	—"—	—	—	+16	+50.8	40000	—	—	—	—	—	—"—
						—	—		—					—	—	—				—	—	—	—	—	

8118/3

Гл.инж.ин.	Шестернев	
ГИП	Серебрякова	
Нач.отд.	Цыганок	
Гл.спец.	Федоркин	
Рук.гр.	Шульман	
Ст.инж.	Демченко	

ТП - 503-417-1-08

Станция технического обслуживания на 400 грузовых автомобилей

Производственный корпус

Стадия	Лист	Листов
Р	5	

Общие данные (продолжение)

Госкомсельхозтехника СССР Гипроприборагротехтрой г. Саратов

Привязан

Инв.№

Н.контр.

Продолжение

№ систем	Кол систем	Наименование обслуживаемого помещения (технологического оборудования)	Тип вентустановки	Вентилятор: Тип	№	Схема исполнения	Положение Вращение	L м³/ч	H кгс/м²	n об/мин	Электродвигатель: Тип, исполнение по взрывозащите	N квт	n об/мин	Воздухонагреватель: Тип	№	Кол шт	Температура нагрева от	Температура нагрева до	Расход тепла ккал/ч	H кгс/м²	Фильтр: Тип	№	Кол. шт	H кгс/м²	Примечание
А2,А3	2	Невыгороженные		06-320	6	—	—	3900	—	1500	А02-21-4	1.1	1500	Спиральные навивки	—	—	+16	+50.8	40 000	—	—	—	—	—	АПВС-70-40
		помещения		06-320	6	—	—	3900	—	1500	А02-21-4	1.1	1500	то же	—	—	+16	+50.8	40 000	—	—	—	—	—	то же
			осевой	06-320	7	—	—	6900	—	1500	А02-31-4	2.2	1500	— " —	—	—	+16	+56.2	80 000	—	—	—	—	—	АПВС 110-80
У1,У2	4	Участок текущего												КВБ	7П	4	+14	+44	119540	—	—	—	—	—	
		ремонта авто-	центро-	Ц4-70										КВБ	7П	4	+14	+54	159380	—	—	—	—	—	
		мобилей	бежный	А631052	6.3	1	Л180° Пр180°	13740	130	1450	4А132S4	7.5	1450	КВБ	7П	4	+14	+64	199230	—	—	—	—	—	
У3,У5	4	Участок ТО-1иТО-2												КВБ	7П	4	+14	+44	147900	—	—	—	—	—	
				Ц4-70										КВБ	7П	4	+14	+54	197200	—	—	—	—	—	
			—"—	А631052	6.3	1	Л180° Пр180°	17000	105	1450	4А132S4	7.5	1450	КВБ	7П	4	+14	+64	246500	—	—	—	—	—	
У4	2	Участок диагнос-												КВБ	7П	4	+14	+44	119540		—	—	—	—	
		тирования		Ц4-70										КВБ	7П	4	+14	+54	159380		—	—	—	—	
		перед ТО-2	—"—	А631052	6.3	1	Л180° Пр180°	13740	130	1450	4А132S4	7.5	1450	КВБ	7П	4	+14	+64	199230		—	—	—	—	
В1	1	Шиномонтаж-		Ц4-70																					
		ный участок	—"—	А3,151051	3,15	1	ЛО°	860	37	1400	4АА63В4	0,37	1400	—	—	—	—	—	—	—	—	—	—	—	
В2	1	Деревообрабаты-																							
		вающий и обой-		Ц4-70																					
		ный участок	—"—	А3,151051	3,15	1	ПРО°	1000	38	1400	4АА63В4	0,37	1400	—	—	—	—	—	—	—	—	—	—	—	
В3	1	Кузнечно-сварочный																							
		и медницко-		Ц4-70																					
		радиаторный участок	—"—	А5,105-26	5	1	ПРО°	4170	97	1420	4А90L4А4	2.2	1420	—	—	—	—	—	—	—	—	—	—	—	
В4	1	то же	—"—	Ц4-70 А4095-2	4	1	ЛО°	1870	45	1370	4А71А4	0,55	1370	—	—	—	—	—	—	—	—	—	—	—	
В5	1	——"——	крышный	КЦ3-90	4	8	—	2190	18	910	4А71А6У2	0,37	910	—	—	—	—	—	—	—	—	—	—	—	
В6	1	Участок ре-																							
		монта агрега-	центро-	Ц4-70																					
		тов	бежный	А3,150952	3.15	1	ЛО°	3100	90	2860	4А80А2	1,5	2860	—	—	—	—	—	—	—	—	—	—	—	
В7	1	то же	—"—	Ц4-76	4К	1	ЛО°	1120	32	1420	4А80А4	1.1	1420	—	—	—	—	—	—	—	—	—	—	—	пластмассовый
В8	1	——"——						2650																	1-ТХ, лист 13

Гл. инж. ин-та	Шестернев	
ГИП	Серебрякова	
Нач. ОГА	Цыганок	
Гл. спец	Федорхин	
Рук. гр.	Шульман	
Ст. инж.	Демченко	
Н. контр.	Есина	

ТП-503-4-13-1-08

Станция технического обслуживания на 400 грузовых автомобилей.

Производственный корпус

Стадия	Лист	Листов
Р	6	

Общие данные (продолжение)

Госкомсельхозтехника СССР ГИПРОПРОМСЕЛЬСТРОЙ г. Саратов

Привязан

Инв. №

Инв. № подл. | Подпись и дата | Взам. инв. №

Продолжение

№ систем	Кол. систем	Наименование обслуживаемого помещения (технологического оборудования)	Тип вентустановки / вентагрегата	Вентилятор: Тип	№	Схема исполнения	Положение / вращение	L м³/ч	H кгс/м²	n об/мин	Электродвигатель: Тип / исполнение по взрывозащите	N_1 квт	n_1 об/мин	Воздухонагреватель: Тип	№	Кол. шт.	Температура нагрева от	до	Расход тепла ккал/ч	H кгс/м²	Фильтр: Тип	№	Кол. шт	H кгс/м²	Примечание
В9	1	Участок текущего ремонта автомобилей	крышный	КЦ3-90	5	8	—	5550	19	915	4А80А6У2	0.75	915	—	—	—	—	—	—	—	—	—	—	—	
В10	1	То же	центробежный	Ц4-70 А6,3100-2б	6,3	1	Л0°	9100	130	1450	4А112МА4	5.5	1450	—	—	—	—	—	—	—	—	—	—	—	
В11	1	Участок ремонта аккумуляторов	"	Ц14-46	5	1	Л0°	5400	93	950	4А160S8	4.0	950	—	—	—	—	—	—	—	—	—	—	—	из нержавеющей стали
В12	1	То же	— " —	Ц4-70 А4100-2	4	1	Л0°	2820	45	1370	4А71В4	0.75	1370	—	—	—	—	—	—	—	—	—	—	—	
В13	1	Участок ремонта приборов питания	"	Ц4-70	2,5	1	Л0°	1800	45	2775	ВБ3В2 В3Т4	0.55	2775	—	—	—	—	—	—	—	—	—	—	—	в искрозащищенном исполнении И1-01
В14	2	То же	— " —	Ц4-70	2,5	1	Л0° Пр0°	1400	58	2775	ВБ3В2 В3Т4	0.55	2775	—	—	—	—	—	—	—	—	—	—	—	То же
В15	1	Участок инспекции двигателей	крышный	КЦ3-90	6,3	8		7190	50	950	4А100L6У2	2.2	950	—	—	—	—	—	—	—	—	—	—	—	
В16	1	Участок диагностирования автомобилей перед ТО-2	"	КЦ3-90	5	8	—	4470	24	915	4А80А6У2	0.75	915	—	—	—	—	—	—	—	—	—	—	—	
В17, В18	2	Участки ТО1 и ТО2 и диагностирования перед ТО2	— " —	КЦ3-90	6,3	8		6830	50	950	4А100L6У2	2.2	950	—	—	—	—	—	—	—	—	—	—	—	
В19	1	Кузнечно-сварочный и медницко-радиаторный участок	центробежный	Ц4-76	3К	1	Л0°	2020	45	1380	4АА63А4	0.25	1380	—	—	—	—	—	—	—	—	—	—	—	пластмассовый
В20	1	Участок диагностирования автомобилей перед ТО-2						2100																	1-ТХ, лист 12
Р1, Р2	2	Слесарно-механический участок		ПА-212				720			АОЛ2-21-2	1.5	2860												пылеулавливающий агрегат
В21	2	Участок ремонта аккумуляторов	центробежный	Ц4-70 А3,15100-2б	3,15	1	Л0° Пр0°	2160	122	2860	4А80А2	1.5	2860	—	—	—	—	—	—	—	—	—	—	—	

8118/3 25

Гл. инж. ин-та	Шестернев		
ГИП	Серебрякова		
Нач. отд.	Цыганок		
Гл. спец.	Федоркин		
Рук. гр.	Шульман		
Ст. инж.	Демченко		
Н. контр.	Есина		

ТП-503-4-13-1-ОВ

Станция технического обслуживания на 400 грузовых автомобилей

Производственный корпус

Стадия	Лист	Листов
Р	7	

Общие данные (продолжение)

Госкомсельхозтехника СССР ГИПРОПРОМСЕЛЬСТРОЙ

Привязан:

Инв. №

Альбом III

Типовой проект

Спецификация систем отопления и вентиляции

Марка	Обозначение	Наименование	Кол.	Масса ед. кг	Примечание
1	2	3	4	5	6
		Вентиляция			
П1	Серия 3.904-15 вып.1-1	1. Приточная типо-			
		вая камера 1ПК-10	1		
	Учреждение УЮ-400/4	1.1 Агрегат вентилятор-			
	г. Плавск	ный А6,3105-2	1	258.0	
		а) вентилятор центро-			
		бежный Ц4-70 №6,3С			
		колесом 1,05Дн, поло-			
		жение Л0°, исполнение 1			
		б) электродвигатель			
		4А132 S4 n=1450 об/мин			
		N=7,5 кВт			
	Серия 3.904-15 вып.1-1	1.2 Соединительная			
		секция	1	121.0	
	ГОСТ 7201-70*	1.3 Калориферная сек-			
		ция с двумя калорифе-			
		рами КВС10П $t_н$=-20°	1	263.0	
		то же с двумя калори-			
		ферами КВБ10П			
		$t_н$=-30°; $t_н$=-40°	1	303,0	
	Серия 3.904-15 вып.1-1	1.4 Приемная секция	1	185,0	
КВУ 600×1000Э	Серия 3.904-15 вып.1-8	1.5 Заслонка утепленная	1	57,6	
П2	Серия 3.904-15 вып.1-2	2. Приточная типо-			
		вая камера 1ПК-25	1		
	Учреждение УЮ-400/5	2.1 Агрегат вентиля-			
	г. Донской	торный А8-6	1	612,0	
		а) вентилятор центро-			
		бежный Ц4-70 №8, поло-			
		жение Л0°, исполнение 6,			
		n=970 об/мин			
		б) электродвигатель			
		4А160 S6 n=970 об/мин			
		N=11 кВт			
	Серия 3.904-15 вып.1-2	2.2 Соединительная			
		секция	1	165,0	
	ГОСТ 7201-70*	2.3 Калориферная сек-			
		ция с тремя калори-			
		ферами КВС10П			
		$t_н$=-20°; $t_н$=-30°	1	380,0	
		то же с тремя			
		калориферами			
		КВБ10П $t_н$=-40°	1	515,0	
	Серия 3.904-15 вып.1-2	2.4 Приемная секция	1	205,0	
КВУ 1000×1600Э	Серия 3.904-15 вып.1-8	2.5 Заслонка утепленная	1	98,0	
П3	Серия 3.904-15 вып.1-1	3. Приточная типовая			
		камера 1ПК-10	1		
	Учреждение УЮ-400/4	3.1 Агрегат вентилятор-			
	г. Плавск	ный А6,3095-2а	1	203,0	
		а) вентилятор центро-			
		бежный Ц4-70 №6,3 с ко-			
		лесом 0,95Дн, положение			
		Пр0°, исполнение 1			
		б) электродвигатель			
		4А112 МА4 n=1450 об/мин			
		N=5,5 кВт			
	Серия 3.904-15 вып.1-1	3.2 Соединительная			
		секция	1	121,0	
	ГОСТ 7201-70*	3.3 Калориферная сек-			
		ция с двумя калори-			
		ферами КВС10П			
		$t_н$=-20°; $t_н$=-30°	1	263,0	
		то же с двумя кало-			
		риферами КВБ10П			
		$t_н$=-40°	1	303,0	
	Серия 3.904-15 вып.1-1	3.4 Приемная секция	1	185,0	
КВУ 600×1000Э	Серия 3.904-15 вып.1-8	3.5 Заслонка утепленная	1	57,6	
П4	Серия 3.904-15 вып.1-1	4. Приточная типовая			
		камера 1ПК-10	1		
	Учреждение УЮ-400/4	4.1 Агрегат вентилятор-			
	г. Плавск	ный А5100-2а	1	114,0	
		а) вентилятор центро-			
		бежный Ц4-70 №5 с ко-			
		лесом Дн, положение Пр0°			
		исполнение 1			
		б) электродвигатель			
		4А90 L4У3 n=1420 об/мин			
		N=2,2 кВт			
	Серия 3.904-15 вып. 1-1	4.2 Соединительная			
		секция	1	121,0	
	ГОСТ 7201-70*	4.3 Калориферная			
		секция с одним кало-			
		рифером КВС10П			
		$t_н$=-20°; $t_н$=-30°	1	160,8	
		то же с одним кало-			
		рифером КВБ10П			
		$t_н$=-40°	1	169,3	
	Серия 3.904-15 вып.1-1	4.4 Приемная секция	1	185,0	
КВУ 600×1000Э	Серия 3.904-15 вып.1-8	4.5 Заслонка утепленная	1	57,6	
П5	Серия 3.904-15 вып.1-3	5. Приточная типовая			
		камера 1ПК-50	1		
	Учреждение УЮ-400/5	5.1 Агрегат вентилятор-			
	г. Донской	ный А12,5-6	1	1370,0	
		а) вентилятор центро-			
		бежный Ц4-70 №12,5 по-			
		ложение Л270°, исполне-			
		ние 6 n=735 об/мин			
		б) электродвигатель			
		4А200 L6 n=980 об/мин,			
		N=30 кВт			
	Серия 3.904-15 вып. 1-3	5.2 Соединительная			
		секция	1	199,0	
	ГОСТ 7201-70*	5.3 Калориферная сек-			
		ция с одним калори-			
		ферами КВС 11П и одним			
		калорифером КВС 12П			
		$t_н$=-20°; $t_н$=-30°	1	720,0	
		то же с одним кало-			
		рифером КВБ 11П и			
		одним калорифером			
		КВБ 12П $t_н$=-40°	1	1122,0	
	Серия 3.904-15 вып.1-3	5.4 Приемная секция	1	386,0	
КВУ 1400×1800Э	Серия 3.904-15 вып.1-8	5.5 Заслонка утепленная	1	123,5	
П6	Серия 1.494-26 вып.1	6. Приточная камера			
		унифицированная	1		
	Учреждение УЮ-400/4	6.1 Агрегат вентилятор-			
	г. Плавск	ный А2,5105-2	2	30,0	
		а) вентилятор центробеж-			
		ный Ц4-70 №2,5 с коле-			
		сом 1,05Дн, положение			
		Л0°, Пр0°, исполнение 1			
		б) электродвигатель			
		4А71А2 n=2810 об/мин			
		N=0,75 кВт			
К1	Серия 1.494-26 вып.1	6.2 Коробка	1	52,1	
КВСБП	ГОСТ 7201-70*	6.3 Калорифер $t_н$=-20°;-30°;-40°	1	56,2	
АПВС 70-40	Учреждение ЯЭ-308/80	7. Агрегат отопитель-			
	г. Кривой Рог	ный $t_н$=-20°;-30°	3	163,0	

8118/3 26

Гл.инжин-та	Шестериев		
ГИП	Серебрякова		
Нач.отд.	Цыганок		
Гл.спец.	Федоркин		
Рук.груп.	Шульман		
Ст.инж.	Демченко		
Н.контр.	Есина		

ТП-503-4-13-1-ОВ

Станция технического обслуживания на 400 грузовых автомобилей

Производственный корпус

Стадия	Лист	Листов
Р	8	

Общие данные (продолжение)

Госкомсельхозтехника СССР ГИПРОПРОМСЕЛЬСТРОЙ г. Саратов

Привязан

Инв. №

Инв. № подл. | Подпись и дата | Взам. инв. №

Альбом III

Типовой проект

Инв. № подл. | Подпись и дата | Взам. инв. №

Продолжение

Марка	Обозначение	Наименование	Кол.	Масса ед. кг	Примечание
1	2	3	4	5	6
АПВС 70-40	Учреждение ЯЭ-308/80 г. Кривой Рог	Агрегат отопительный $t_н = -40°$	1	163,0	
АПВС 110-60	То же	8. Агрегат отопительный $t_н = -40°$	2	220,0	
У1, У2, У4	Серия 1.494-2 вып. 11, 12	9. Воздушно-тепловая завеса			
	Учреждение УЮ-400/4 г. Плавск	9.1 Агрегат вентиляторный А6,3105-2	6	258,0	
		а) Вентилятор центробежный Ц4-70 №6,3 с колесом 1,05 Дн положение Л 180° 3 шт, Пр 180° - 3 шт			
		б) Электродвигатель 4А132 S4 $n = 1450$ об/мин $N = 7.5$ кВт			
КВБ 7П	ГОСТ 7201-70*	9.2 Калориферы	24	67.7	
У3, У5	Серия 1.494-2 вып. 11, 12	10. Воздушно-тепловая завеса			
	Учреждение УЮ-400/4 г. Плавск	10.1 Агрегат вентиляторный А6,3105-2	4	258.0	
		а) Вентилятор центробежный Ц4-70 №6,3 с колесом 1.05 Дн, положение Л 180° - 2 шт Пр 180° - 2 шт			
		б) Электродвигатель 4А132 S4 $n = 1450$ об/мин $N = 7.5$ кВт			
КВБ 7П	ГОСТ 7201-70*	10.2 Калориферы	16	67.7	
В1, В2	Учреждение УЮ-400/4 г. Плавск	11. Агрегат вентиляторный А3,15105-1	2	42.0	
		а) Вентилятор центробежный Ц4-70 №3,15 с колесом 1.05 Дн положение Л0°, Пр0° исполнение 1			
		б) Электродвигатель 4АА63В4 $n = 1400$ об/мин $N = 0.37$ кВт			
В3	То же	12. Агрегат вентиляторный А5105-2б	1	115.0	
		а) Вентилятор центробежный Ц4-70 №5 с колесом 105 Дн, положение Пр0°, исполнение 1			
		б) Электродвигатель 4А90L А4 $n = 1420$ об/мин $N = 2.2$ кВт			
В4	Учреждение УЮ-400/4 г. Плавск	14. Агрегат вентиляторный А 4095-2	1	86.0	
		а) Вентилятор центробежный Ц4-70 №4 с колесом 0.95 Дн, положение Л0°, исполнение 1			
		б) Электродвигатель 4А71А4 $n = 1370$ об/мин $N = 0.55$ кВт			
В5	Вентспилсский вентиляторный завод	14. Вентилятор крышный КЦ3-90 №4	1	74.0	
		б) Электродвигатель 4А71А6У2 $n = 910$ об/мин $N = 0.37$ кВт	1	15.7	
В6	Учреждение УЮ-400/4 г. Плавск	15. Агрегат вентиляторный А3,15095-2	1	45.0	
		а) Вентилятор центробежный Ц4-70 №3,15 с колесом 0.95 Дн, положение Л0°, исполнение 1			
		б) Электродвигатель 4А80А2 $n = 2860$ об/мин $N = 1.5$ кВт			
В7	Борисоглебский чугунолитейный завод	16. Вентилятор центробежный Ц4-76 №4к, положение Л0°, исполнение 1	1	60.0	
		а) Электродвигатель 4А80А4 $n = 1420$ об/мин $N = 1.1$ кВт	1	18.3	
В9, В16	Вентспилсский вентиляторный завод	17. Вентилятор крышный КЦ3-90 №5	2	98.0	
		а) Электродвигатель 4А80А6У2 $n = 915$ об/мин $N = 0.75$ кВт	2	18.3	
В10	Учреждение УЮ-400/4 г. Плавск	18. Агрегат вентиляторный А6,3100-2б	1	207.0	
		а) Вентилятор центробежный Ц4-70 №6,3 с колесом Дн, положение Л0° исполнение 1			
		б) Электродвигатель 4А112МА4 $n = 1450$ об/мин $N = 5.5$ кВт			
В11	Московский вентиляторный завод	19. Вентилятор центробежный Ц14-46 №5 положение Л0°, исполнение 1	1	70.0	
		а) Электродвигатель 4А112 МВ6 $n = 950$ об/мин $N = 4.0$ кВт	1	60.0	
В12	Учреждение УЮ-400/4 г. Плавск	20. Агрегат вентиляторный А4100-2	1	89.0	
		а) Вентилятор центробежный Ц4-70 №4 с колесом Дн, положение Л0° исполнение 1			
		б) Электродвигатель 4А71В4 $n = 1370$ об/мин $N = 0.75$ кВт			
В13, В14	То же	21. Вентилятор центробежный Ц4-70 №2,5 положение Л0° - 2 шт, Пр0° - 1 шт, исполнение 1, исполнение по искрозащите И1-01	3	12.7	
		а) Электродвигатель В63В2 $n = 2775$ об/мин $N = 0.55$ кВт исполнение В3Т4	3	18.5	
В15, В17 В18	Вентспилсский вентиляторный завод	22. Вентилятор крышный КЦ3-90 №6,3	3	150.0	
		а) Электродвигатель 4А100L6У2 $n = 950$ об/мин $N = 2.2$ кВт	3	42.8	
В19	Борисоглебский чугунолитейный завод	23. Вентилятор центробежный Ц4-76 №3к положение Л0°	1	28.0	

8118/3 27

Гл. инж. инж.	Шестернев		
ГИП	Серебрякова		
Нач. отд.	Цыганок		
Гл. спец.	Федоркин		
Рук. гр.	Шульман		
Ст. инж.	Демченко		
Н. контр.	Есина		

Привязан

Инв. №

ТП-503-4-13 -ОВ

Станция технического обслуживания на 400 грузовых автомобилей

Производственный корпус.

Стадия	Лист	Листов
Р	9	

Общие данные

Госкомсельхозтехника СССР
Гипрокомпрессорстрой
г. Саратов

Альбом III

Типовой проект

продолжение

Марка	Обозначение	Наименование	Кол.	Масса ед. кг	Примечание
1	2	3	4	5	6
		исполнение 1			
		а). Электродвигатель			
		4АА63А4 n=1380 об./мин			
		N = 0,25 квт	1	6,0	
В21	Учреждение УЮ-400/4	24. Агрегат вентиля-			
	г. Плавск	торный А3,15100-26	2	59,0	
		а). Вентилятор центро-			
		бежный Ц4-70 №3,15с			
		колесом Дн, положе-			
		ние 0°, Пр0°, исполне-			
		ние 1			
		б). Электродвигатель			
		4А80А2 n=2860 об/мин			
		N = 1,5 квт			
Р1, Р2	Дербентский завод	25. Пылеулавливающий			
		агрегат ПА-212	2	160,0	
Ф140	ГОСТ 19904-74	26. Воздуховод круглый			
		из листовой стали			
		δ = 0,5 мм.	4,8	2,0	
Ф160	То же	27. То же	13,2	2,3	
Ф180		28. —"—	14,4	2,5	
Ф200		29. —"—	548	2,8	
Ф250		30. —"— δ=0,6мм	68,2	3,5	
Ф280		31. —"—	41,5	3,9	
Ф315		32. —"—	149,4	4,4	
Ф355		33. —"—	55,8	5,0	
Ф400		34. —"—	22,4	5,7	
Ф500		35. —"— δ=0,7мм	111,2	8,6	
Ф560		36. —"—	53,4	10,9	
Ф630		37. —"—	5,6	12,3	
Ф710		38. —"—	12,0	16,1	
Ф800		39. —"— δ=1,0 мм	4,8	24,6	
Ф1000		40. —"— δ=0,7 мм	13,8	9,7	
Ф500	ГОСТ 5582-75*	41. То же из жаро-			
		стойкой стали δ=0,6мм	16,1	8,6	

1	2	3	4	5	6
Ф315	ГОСТ 5582-75*	42. Воздуховод круглый			
		из жаростойкой			
		стали δ=0,6 мм	7,2	4,4	
200×200	ТУ-21-24-70-76	43. Короб асбоцементный	1,8	10,5	
300×200	То же	44. То же	2,4	11,2	
600×800	ГОСТ 8928-70	45 Короб цементно-			
		фибролитовый δ=100мм	16,0		
2200×600	То же	46. То же	10,0		
Р-I-ЦА-100-2	ГОСТ 3575-75	47. Рукав гибкий			
		металлический	2	15,0	
Р-II-ЦА-200-2	То же	48. То же	3	37,0	
Ф219×6	ГОСТ 8732-78	49. Трубы стальные бес-			
		шовные горячекатаные	46,3	31,5	
Ф273×6	То же	50. То же	5,4	45,9	
Ф325×6	—"—	51. —"—	3,6	62,5	
	ГОСТ 19904-74	52. Местные отсосы			
		из стали δ=2мм м²	5,0		
ВПЭП 11	Серия 1.494-18 вып. 0	53. Воздухораспредели-			
		тель пристенный	3	47,0	
ВПЭП-12	То же	54. То же	5	77,0	
ВПЭП 22	—"—	55. —"—	1	129,0	
КОг 5	Серия 1.494-28	56. Клапан обратный	1	48,0	
КОг 2	То же	57. То же	1	11,6	
АЗЕ 028.000-04	Серия 3.904-18 вып. 1	58. —"— искробезопасный	1	14,5	
АЗЕ 028.000	То же	59. —"—	1	6,9	
АЗЕ 024.000	—"—	60. Клапан перекид-			
		ной искробезопасный	1	9,7	
АЗЕ 024.000-02	—"—	61. То же	2	21,4	
АЗД 038.000	Серия 1.494-14 вып. 2	62. Заслонка воздуш-			
		ная прямоугольного			
		сечения	2	4,8	
АЗД 027.000	Серия 1.494-14 вып. 1	63. Заслонка воздушная			
		круглого сечения	9	4,9	
АЗД 027.060-02	То же	64. То же	4	6,0	
АЗД-027.060-03	—"—	65. —"—	2	6,7	
АЗД-027.000-04	—"—	66. —"—	7	7,6	

1	2	3	4	5	6
АЗД 028.000-01	Серия 1.494-14 вып. 1	67. Заслонка воздуш-			
		ная круглого сечения	1	32,4	
АЗД 028.000-06	То же	68 То же	1	10,8	
АЗД 027.000-07	—"—	69. —"—	2	13,5	
АЗД-027.000-08	—"—	70. —"—	3	16,1	
АЗД-027.000-09	—"—	71. —"—	1	18,3	
АЗД 028.000	—"—	72. —"—	3	28,5	
Д.00 000	Серия 1.494-32	73. Дефлектор	6	7,5	
Д.00 000-01	То же	74. То же	2	12,5	
ЗК. 00.000-05	—"—	75. Зонт	1	15,0	
Ду 1,25×0,5	Серия 4.904-62	76. Дверь герметичес-			
		кая утепленная	4	36,0	
1П9	Серия 4.904-37	77. Панель равномер-			
		ного всасывания	4	33,9	
2П9	То же	78. То же	1	46,6	
	Серия 1.494-26 вып. 1	79. Подставки под			
		калориферы	4	1,1	
5С1Н.000.000-02	Серия 1.494-27 вып. 7	80. Воздухоприемное			
		устройство	4	35,0	
5С1Н.000.000-04	То же	81. То же	2	49,0	
УП1-201	Серия 2.494.1 вып. 1	82. Узел прохода через			
		покрытие с утеплен-			
		ным клапаном	6	44,4	
УП2-201	То же	83. То же	2	47,4	
УП3-201	—"—	84. —"—	7	51,3	
УП4-201	—"—	85. —"—	2	73,4	
УП6-201	—"—	86. —"—	2	79,3	
УП1	—"—	87. То же без клапана	1	28,4	
УП3	—"—	88. —"—	2	32,9	
УП2	—"—	89. —"—	1	30,4	
ЭН.02.00.00-01	Серия 1.494-35 вып. 2	90. Эжектор	1	116,0	
ВВ 2,5	Серия 2.494-8 вып. 1	91. Гибкая вставка	5	2,4	
ВВ 3,15	То же	92. То же	4	3,0	
ВВ4	—"—	93. —"—	2	4,9	
ВВ5	—"—	94. —"—	1	6,0	
ВВ6,3	—"—	95. —"—	12	8,7	
ВНА 2,5	—"—	96. —"—	5	2,4	

8118/3

Гл.инж.ин-та	Шестернев		
ГИП	Серебрякова		05.18
Нач.отд.	Цыганок		04.18
Гл.спец.	Федоркин		04.18
Рук.гр.	Шульман		04.18
Ст.инж.	Демченко		04.18

ТП-503-4-13- -08

Станция технического обслуживания на 400 грузовых автомобилей

Производственный корпус

Стадия	Лист	Листов
Р	10	

Общие данные (продолжение)

Госкомсельхозтехника СССР ГИПРОПРОМСЕЛЬСТРОЙ г. Саратов

Привязан:

Инв. №

Н. контр.

Альбом III

Типовой проект

Продолжение

Марка	Обозначение	Наименование	Кол.	Масса ед. кг	Примечание
1	2	3	4	5	6
ВНА3.15	Серия 2.494-8 вып. 1	97. Гибкая вставка	4	2,9	
ВНА4	То же	98. То же	2	3,6	
ВНА5	—"—	99. —"—	1	4,5	
ВНА6.3	—"—	100. —"—	12	5,3	
Р150 III	Серия 1.494-10	101. Решетка регулирующая	1	0,8	
Р150 III	То же	102. То же	1	1,2	
АЗЕ 0.34.000	А9-30	103. Клапан самооткрывающийся	1	7,0	
АЗЕ 0.34.000-01	То же	104. То же	2	9,5	
АЗЕ 0.34.000-02	—"—	105. —"—	3	13,0	
Ф3,3	ГОСТ 3070-74	106. Трос стальной	125		
4.00.000-03	Серия 1.494-32	107. Дефлектор	1	35,4	
		Отопление			
Ф15	ГОСТ 3262-75*	1. Трубы водогазопроводные tн = -20°	351	1,2	
		tн = -30°	323		
		tн = -40°	197		
Ф20	То же	2. То же tн = -20°	140	1,5	
		tн = -30°	120		
		tн = -40°	162		
Ф25	—"—	3. —"— tн = -20°	60	2,12	
		tн = -30°	60		
		tн = -40°	126		
Ф32	—"—	4. —"— tн = -20°	253	2,7	
		tн = -30°	241		
		tн = -40°	207		
Ф40	—"—	5. —"— tн = -20°	5	3,3	
		tн = -30°	70		
		tн = -40°	104		
Ф50	—"—	6. —"— tн = -40°	5	4,2	
	ГОСТ 1816-76	7. Ребристые трубы			
		ℓ = 1,0м tн = -20°	5	37,6	
		tн = -30°	2		
		tн = -40°	4		
	То же	8. То же ℓ = 2,0м tн = -20°	29	75,2	
		tн = -30°	34		
		tн = -40°	39		

1	2	3	4	5	6
Ф40	ГОСТ 3262-75*	9. Гладкие трубы			
		ℓ = 5,026м tн = -20°	76	136,5	
Ф40		tн = -30°	60		
Ф40		tн = -40°	52		
Ф40		10. То же ℓ = 1,724м tн = -20°	16	84,0	
Ф40		tн = -30°	20		
Ф40		tн = -40°	36		
Ф70	ГОСТ 10704-76	11. —"— ℓ = 5,4м tн = -30°	9	407,0	
Ф70		tн = -40°	21		
М140-А0	ГОСТ 8690-75	12. Радиаторы чугунные			
		tн = -20°, -30°	5	8,2	
		tн = -40°	6	8,2	
Ф15	15ч8п2	13. Вентили запорные муфтовые tн = -20°, -30°, -40°	18	0,8	
Ф20	То же	14. То же tн = -20°, -30°, -40°	2	1,1	
Ф25	—"—	15. —"— tн = -20°, -30°, -40°	4	2,7	
Ф15	10б8бк1	16. Кран для спуска воздуха tн = -20°, -30°, -40°	7	0,6	
Ф15	ГОСТ 8948-75	17. Тройник с пробкой tн = -20°, -30°, -40°	6	0,1	
Т306	Серия 4.903-10 вып. 4	18 Неподвижная опора.	2	0,5	
Ф159	ГОСТ 10704-76	19. Горизонтальный			
ℓ = 355мм		воздухосборник.	1	7,9	
Ф4,7мм	ГОСТ 19904-74	20. Шайбы tн = -20°	1		
Ф2,8мм	То же	21. То же	1		
Ф4,4мм	—"—	22. —"— tн = -40°	1		
Ф3,5мм	—"—	23. —"—	1		
		Теплоснабжение			
Ф20	ГОСТ 3262-75*	1. Трубы стальные водогазопроводные			
		tн = -20°-30°	134	1,5	
		tн = -40°	115		
Ф25	То же	2. То же tн = -20°-30°	24	2,1	
		tн = -40°	36		
Ф32	—"—	3. —"— tн = -20°	210	2,7	
		tн = -30°	181		
		tн = -40°	141		

1	2	3	4	5	6
Ф40	ГОСТ 3262-75*	4. Трубы стальные водогазопроводные			
		tн = -20°	200	3,3	
		tн = -30°	115		
		tн = -40°	160		
Ф50	То же	5. То же tн = -20°	182	4,2	
		tн = -30°	215		
		tн = -40°	211		
Ф76	ГОСТ 8732-78	6. Трубы стальные бесшовные горячекатаные tн = -20°	36	6,3	
		tн = -30°	108		
		tн = -40°	53		
Ф89	То же	7. То же tн = -20°, -40°	58	7,4	
		tн = -30°	10		
Ф108	—"—	8. —"— tн = -20°	78	10,3	
		tн = -30°	133		
		tн = -40°	63		
Ф133	—"—	9. —"— tн = -40°	83	12,7	
Ф25	15ч8п2	10. Вентили запорные муфтовые tн = -20°, -30°, -40°	8	1,8	
Ф32	То же	11. То же tн = -20°, -30°, -40°	8	2,7	
Ф40	—"—	12. —"— tн = -20°	20	4,2	
		tн = -30°	8		
		tн = -40°	4		
Ф50	—"—	13. —"— tн = -30°	24	5,8	
		tн = -40°	16		
Ф80	31ч6бр	14. Задвижки фланцевые tн = -20°			
		-30°, -40°	12	25,0	
Ф100	То же	15. То же tн = -20°			
		-30°, -40°	2	36,0	
Ф15	25ч931нж	16. Регулирующий клапан tн = -20°,			
		-30°, -40°	2	23,3	

8118/3

Гл. инж.	Шестернёв		ТП-503-4-13-1-ОВ
ГИП	Серебрякова		
Нач. отд.	Цыганок		Станция технического обслуживания на 400 грузовых автомобилей.
Гл. спец.	Федоркин		
Рук. гр.	Шульман		
Ст. инж.	Волкова		Производственный корпус. Стадия Р; Лист 11; Листов
Н. контр.	Есина		Общие данные. (продолжение) Госкомсельхозтехникассср Гипропромсельстрой г. Саратов

Привязан

Инв. № подл. | Подпись и дата | Взам. инв. №

продолжение

Марка	Обозначение	Наименование	Кол.	Масса ед. кг.	Примечание
1	2	3	4	5	6
Ф20	25ч931нж	17. Регулирующий кла-			
		пан tн=-20°			
		-30°, -40°	2	26,5	
Ф25	То же	18. То же tн=-20°,-30°	8	27,9	
		tн=-40°	5		
Ф40	——"——	19. ——"——tн=-40°	3	35,1	
Т306	Серия 4.903-10 вып.4	20. Неподвижная			
		опора.	2	0,5	
Ф150		21. Вертикальный			
К-351		воздухосборник	9	8,9	
Ф15	10Б 86к1	22. Кран для спуска			
		воздуха	14	0,6	
Ф9,5	ГОСТ 19904-74	23. Шайбы tн=-20°	1		
Ф15	То же	24. То же	1		
Ф7,7	——"——	25. ——"——	1		
Ф6,1	——"——	26. ——"——	1		
Ф5,9	——"——	27. ——"——	1		
Ф19,6	——"——	28. ——"——	1		
Ф8,4	——"——	29. ——"——	1		
Ф15,1	——"——	30. ——"——	1		
Ф9,5	——"——	31. ——"——tн=-30°	1		
Ф9,04	——"——	32. ——"——	1		
Ф6,6	——"——	33. ——"——	1		
Ф6,2	——"——	34. ——"——	1		
Ф5,9	——"——	35. ——"——	1		
Ф22,1	——"——	36. ——"——	1		
Ф7,6	——"——	37. ——"——tн=-40°	1		
Ф9,2	——"——	38. ——"——	1		
Ф6	——"——	39. ——"——	1		
Ф8,2	——"——	40. ——"——	1		
Ф21,9	——"——	41. ——"——	1		
Ф4,8	——"——	42. ——"——	1		
Ф15,7	——"——	43. ——"——	1		

1	2	3	4	5	6
Ф25		44. Фильтр tн=-20°,-30°	7	2,2	
Ф40		45. То же	1	5,3	
Ф25		46. tн=-40°	3	2,2	
Ф40		47.	5	5,3	
Ф32	ГОСТ 8948-75	48. Тройник с пробкой			
		tн=-20°,-30°,-40°	6	0,5	
Ф40	То же	49. То же tн=-20°	5	0,7	
		tн=-30°	2		
		tн=-40°	1		
Ф50	——"——	50. ——"——tн=-20°	3	1.0	
		tн=-30°	6		
		tн=-40°	7		
Ф20		51. Фильтр tн=-20°,			
		-30°, -40°	2	1,3	
		Узел управления			
Ф133×4	ГОСТ 8732-78	1. Трубы стальные го-			
		рячекатаные			
		tн=-20°,-30°,-40°	20	12,7	
Ф76×3	То же	2. То же tн=-20°,			
		-30°, -40°	6	6,3	
Ф50	——"——	3. ——"——tн=-20°			
		-30°, -40°	6	4,0	
Ф32	ГОСТ 3262-75*	4. Трубы водогазопро-			
		водные tн=-20°,			
		-30°, -40°	40	2,7	
Ф25	То же	5. То же tн=-20°,			
		-30°, -40°	20	2,1	
Ф219×6	Гост 8732-78	6. Распределитель-			
		ный коллектор			
		ℓ=1600 мм	2	47,5	
Ф125	МВН 1280-59	7. Грязевик Т34-06	1	69,3	
Ф150		8. Водомер турбин-			
		ный ВВГ-150	1	97,0	

1	2	3	4	5	6
Фг15	40с 10бк	9 Элеватор №1			
		dс 3÷8	1	8,3	
Ф25		10. Регулятор расхо-			
		да УРРД	1	28,0	
Ф15	45ч12нж	11. Конденсатоотвод-			
		чик	1	1,3	
БК-7	Нижне-Увельский ремзавод	12. Ручной насос	1	9,0	
Ф100	30с 6нж*	13. Задвижка			
		tн=-20°,-30°,-40°	2	58,5	
Ф50	31ч6бр	14. То же tн=-20°,			
		-30°, -40°	3	18,4	
Ф32	15ч8п2	15. Вентиль			
		фланцевый tн=-20°			
		-30°, -40°	9	2,7	
Ф25	То же	16. То же	13	1,8	
	ГОСТ 2823-73*Е	17. Термометр показы-			
		вающий до 150°	2	0,5	
ОБМ 1-160-16	ГОСТ 8625-77	18. Манометр пока-			
		зывающий	4		
Фш4,0	ГОСТ 19904-74	19. Шайба tн=-20°,			
		-30°, -40°	1		
Фш6,0		20. То же tн=-20°,			
		-30°	1		
Фш6,5		21. ——"—— tн=-40°	1		
Ф100	31ч6бр	22. Задвижка			
		tн=-20°,-30°,-40°	2	38,0	
		Масса указана			
		одного изделия			

8118/3

Гл.инж.ин-та	Шестернёв		
ГИП	Серебрякова		25.11.87
Нач.отд	Цыганок		24.11.87
Гл.спец.	Федоркин		23.11.87
Рук.гр.	Шульман		10.11.87
Ст.инж.	Волкова		23.11.87
Н.контр.	Есина		

Привязан:

Инв.№

ТП-503-4-13 – 1-ОВ

Станция технического обслуживания на 400 грузовых автомобилей

Производственный корпус

Стадия	Лист	Листов
Р	12	

Общие данные (продолжение)

Госкомсельхозтехники СССР ГИПРОПРОМСЕЛЬСТРОЙ г. Саратов

Типовой проект Альбом III

Инв.№ подл. | Подпись и дата | Взам. инв.№

Альбом III

Типовой проект

Инв. № подл. | Подпись и дата | Взамен инв. №

Местные отсосы от технологического оборудования

Технологическое оборудование			Характеристика выделяющихся вредностей	Объем вытяжки м³/ч		Характеристика местного отсоса		№ вент. системы	Примечания
Поз.	Наименование	Кол.		На ед. оборуд.	Всего	Обозначение	Применяемые документы		
	2. Деревообрабатывающий и								
	обойный участок								
5	Верстак для ремонта подушек					встроенный			
	и спинок сидений ОРГ-5104	1	пыль	1000	1000	отсос	3600 × 0.2 × 0.2 × 7	В2	
	3. Участок текущего ремонта								
	автомобилей.								
	Пост текущего ремонта	2	выхлопные газы	650	1300	шланговый отсос	СНиП II-93-74	В10	
	4. Участок ремонта и								
	зарядки аккумуляторов								
1	Верстак аккумуляторщика					панель равномерного			
	ОРГ - 5106	1	пары серной кислоты	1800	1800	всасывания F = 0.13 м²	Серия 4.904 - 37	В11	
2	Стол с тремя тиглями			1800		то же			
	для заливочных работ Р505А	1	аэрозоль свинца	1020	2820	3 полукольцевых отсоса	технический паспорт	В12	
3	Шкаф для зарядки акку-					шкафное			
	муляторов Э-409	1	пары серной кислоты, водород	2160	2160	укрытие	технический паспорт	В21	
6	Ванна для промывки де-								
	талей аккумуляторов					панель равномерного			
	М301А	1	то же	1800	1800	всасывания F = 0.13 м²	Серия 4.904 - 37	В11	
9	Ванна для приготовления								
	электролита Э-404	1	пары кислоты	1800	1800	то же F = 0.086 м²	то же	В11	
	12 Участок ремонта								
	агрегатов								
3	Ванна для расконсерва-		лабомид 101, пары кальцинирован-			2х бортовой			
	ции деталей ОМ-5140	1	ной соды, жидкого стекла	1120	1120	отсос	250(6,4×0,57-1.55)×1.15×1.86	В7	
6	Машина для мойки					встроенный			технологический
	агрегатов ОМ-1366Г	1	то же	2650	2650	отсос	3600 × 1.47 × 0.5	В8	вентилятор
12	Верстак для ремонта								
	деталей смолами		пары эпоксидной мастики,			витринное			
	И-11А-000	1	эпихлоргидрин	1600	1600	укрытие	3600 × 0.064 × 7	В6	
13	Шкаф сушильный вакуумный СНВС-4,5.3,4/3-И1	1	пары полиэтиленполиамина	0.05	0.05	—	—		вентиляция через шкаф поз. 14
14	Стол рабочий с вытяж-		дибутилфталат, полиэтилен по-			шкафное			
	ным шкафом ОП2078	1	лиамин, эпоксидная смола ЭД-6	1500	1500	укрытие	технический паспорт	В6	
	9. Участок инспекции								
	двигателей								

8118/3 31

Гл. инж. ин-та	Шестернев		
ГИП	Серебрякова		
Нач. отд.	Цыганок		
Гл. спец.	Федоркин		
Рук. гр.	Шулиман		
Ст. инж.	Демченко		
Н. контр.	Есина		

Привязан

Инв. №

ТП-503-4-13-1-ОВ

Станция технического обслуживания на 400 грузовых автомобилей

Производственный корпус

Стадия	Лист	Листов
Р	13	

Общие данные (продолжение)

Госкомсельхозтехника СССР ГИПРОПРОМСЕЛЬСТРОЙ г. Саратов

Продолжение

Технологическое оборудование			Характеристика выделяющихся вредностей	Объем вытяжки м³/ч		Характеристика местного отсоса		№ вент. системы	Примечания
Поз.	Наименование	Кол		На ед. оборуд.	Всего	Обозначение	Применяемые документы		
4	Стена обкаточно- тор-					шланговый			
	мозной КИ - 5540	1	выхлопные газы.	650	650	отсос	СНиП II - 33-74	В 10	
	10 Кузнечно- сварочный и								
	медницко - радиаторный								
	участок.								
1	Установка для промывки								
	и пропаривания топливных								
	баков автомобилей					шкафное			
	м 424	1	пары воды	1010	1010	укрытие	3600 x 1 x 0.4 x 0.7	В 19	
2	Установка для очистки								
	радиаторов от накипи								
	м 423	1	пары щелочи	1010	1010	то же	3600 x 0.2 x 0.2 x 7	В 19	
4	Стенд для комплексных работ					панель равномерного			
	по ремонту радиаторов р-209	1	аэрозоль свинца и олова	1800	1800	всасывания F = 0.13м²	Серия 4.904 - 37	В 4	
10	Стол для электросварочных		сварочный аэрозоль, марганец						
	работ ОКС - 7523	1	и его окислы	1870	1870	то же	Серия 4.904 - 37	В 3	
18	Электропечь сопротивле-								
	ния камерная								
	СНЗ - 6.12.4 / 12 м /	1	тепло, окись углерода	2300	2300	зонт - козырек	Серия ОВ - 02 - 148 вып. 1	В.3	
	11. Слесарно - механический								
	участок					пылеулавливающий			
4	Точильно - шлифовальный								
	станок 3Б 634	1	абразивная пыль	1440	1440	агрегат	720 x 2	Р1, Р2	
	7. Участок диагностирования								
	автомобилей перед ТО-2								
12	Стенд тяговый для								
	большегрузных авто-					система			технологический
	мобилей КИ- 8930	1	выхлопные газы	650	650	отсоса	технический паспорт	В 20	вентилятор
	1 Шиномонтажный участок								
4	Аппарат для ремонта					Воронка			
	камер ОШ - 8939	2	продукты горения резины	430	860	0.08 x 0.15	3600 x 0.08 x 0.15 x 10	В 1	
	14. Участок ремонта								
	приборов питания								
7	Ванна моечная пере-					панель равномерного			
	движная ОМ- 1316	1	пары дизтоплива	1800	1800	всасывания F = 0.13м²	Серия 4.904 - 37	В 13	

8118/3

Гл. инж. пр.	Шестернев		
ГИП	Серебрякова		25.11.80
Нач. отд.	Цыганок		22.11.80
Гл. спец.	Федоркин		24.11.80
Рук. гр.	Шульман		24.11.80
Ст. инж.	Демченко		24.11.80

ТП - 503-4-13 1 - ОВ

Станция технического обслуживания на 400 грузовых автомобилей

Производственный корпус

Стадия	Лист	Листов
Р	14	

Общие данные (окончание)

Госкомсельхозтехника СССР ГИПРОПРОМСЕЛЬСТРОЙ г. Саратов

Привязан

Инв. N

Н. контр.

Инв. N подл. | Подпись и дата | Взам. инв. N

Альбом III

Типовой проект

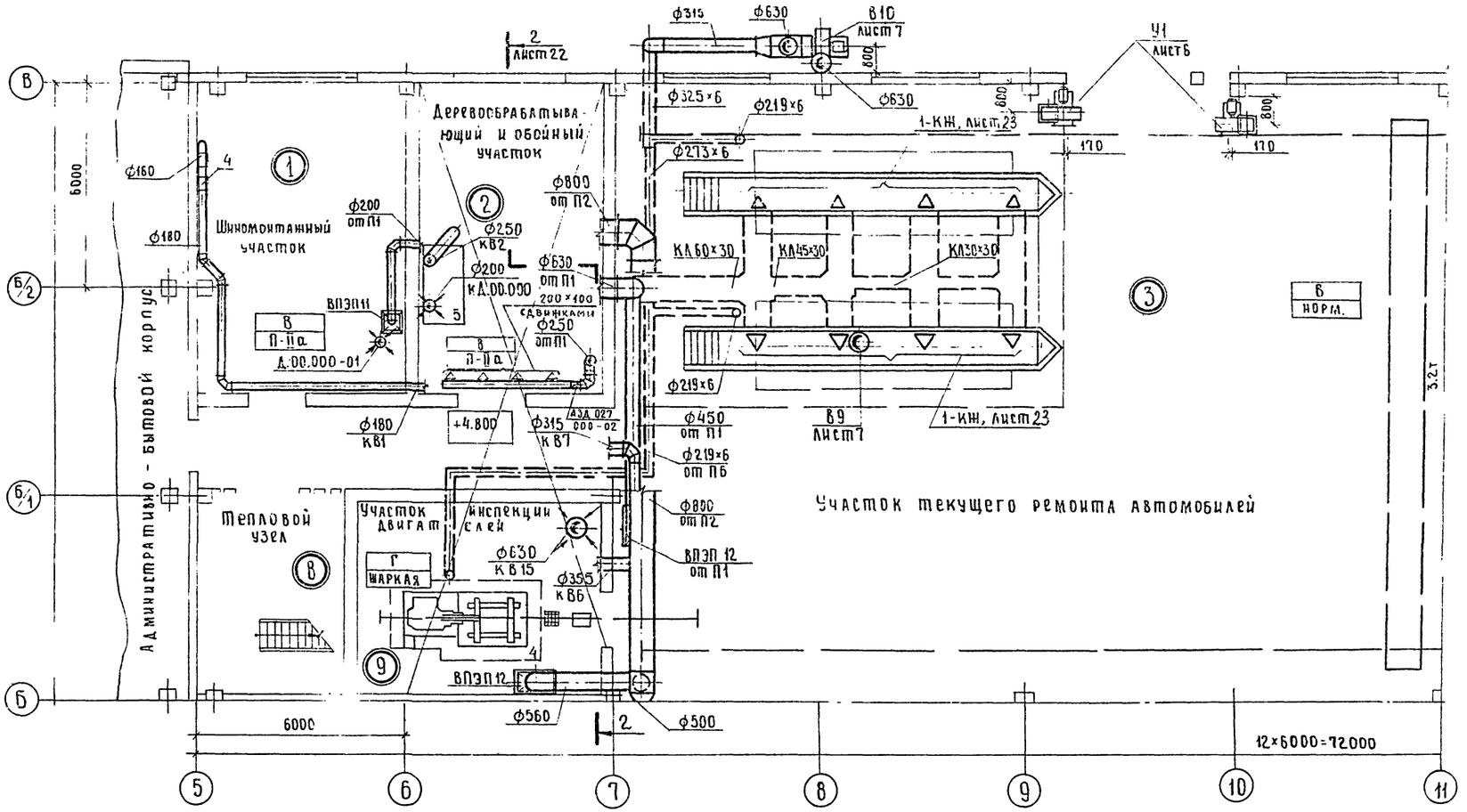

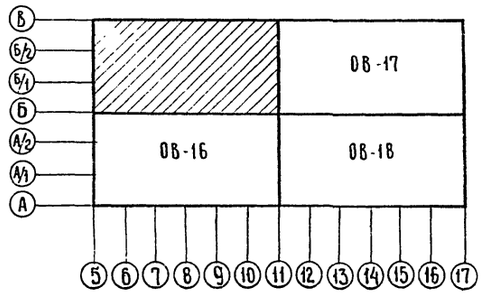

Гл. инженер	Шестернев		
ГИП	Серебрякова		15.11.80
Нач. отд.	Цыганок		14.11.80
Гл. спец.	Федоркин		14.11.80
Рук. гр.	Шульман		20.11.80
Ст. инж.	Демченко		10.11.80
Н. контр.	Есина		20.11.80

Привязан.

Инв. №

ТП-503-4-13 - 1 - ОВ

Станция технического обслуживания на 400 грузовых автомобилей

Производственный корпус

Стадия	Лист	Листов
Р	15	

Вентиляция

План на отм. 0.000

Госкомсельхозтехника СССР, ГИПРОПРОМСЕЛЬСТРОЙ г. Саратов

33

8118/3

Инв. № подл. | Подпись и дата | Взам. инв. №

Нач. отд. ЭН Попова

Гл. инж. ЭА Пашкин

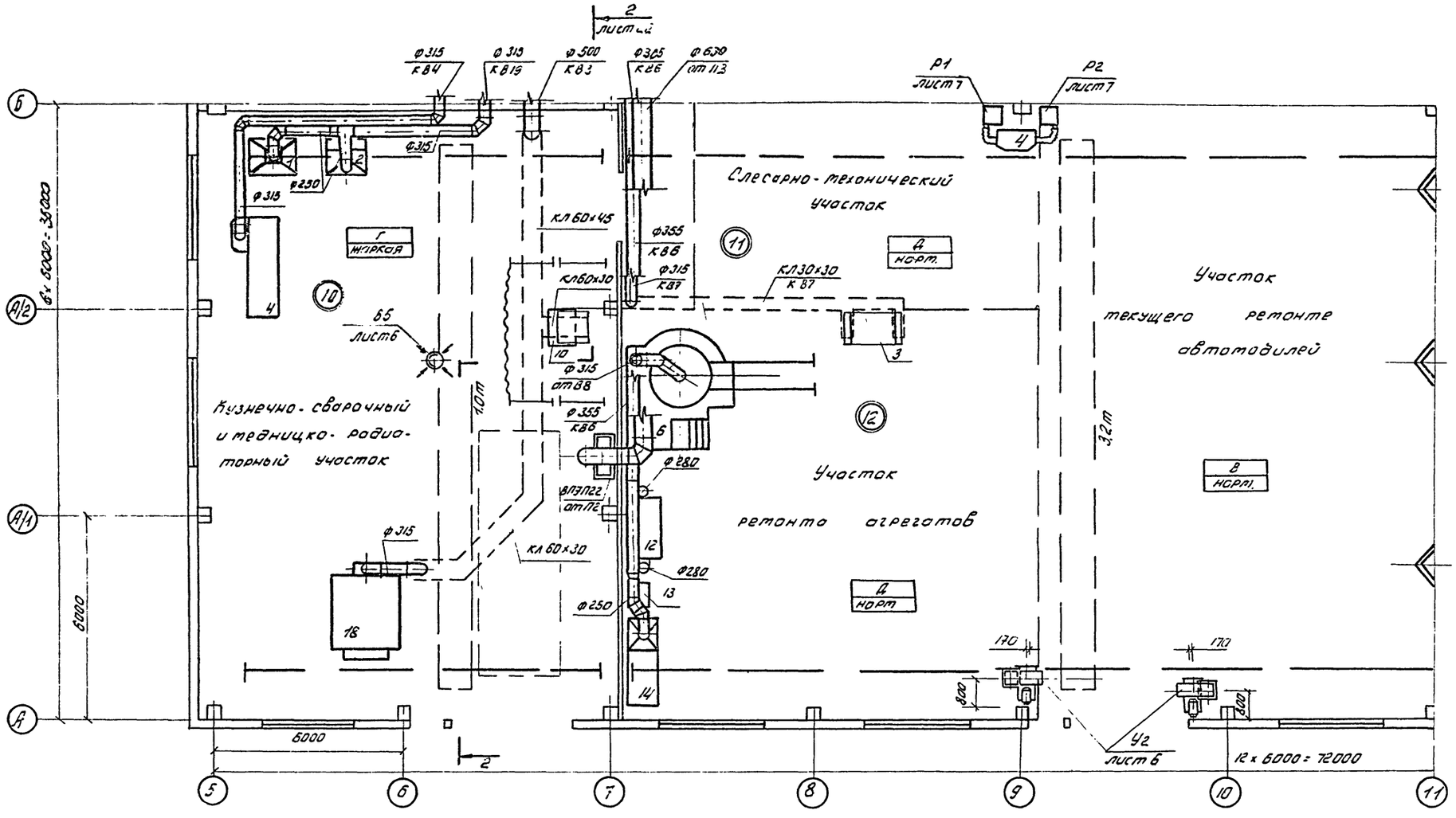

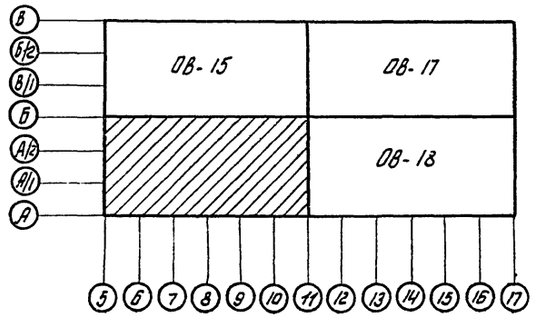

34

8118/3

Гл. инжин-та	Шестернев		
Гип	Середрякова		28.11.80
Нач. отд	Цыганок.		28.11.80
Гл. спец	Федоркин		28.11.80
Рук. гр.	Шульман		20.11.80
Ст. инж.	Демченко		20.11.80

ТП 503-4-13 - 1-ОВ

Станция технического обслуживания на 400 грузовых автомобилей

Производственный корпус

Стадия	Лист	Листов
Р	16	

Вентиляция

Госкомсельхозтехника СССР ГИПРОПРОМСЕЛЬСТРОЙ г. Саратов

Привязан

Инв. №

Н. контр.

Гл. инж. III Кабанов

Нач. отд. ЭН Попова

Гл. инж. ЭЛ Пайкин

Подпись и дата

Взамен. инв.

Инв. № подл.

Альбом III

Типовой проект

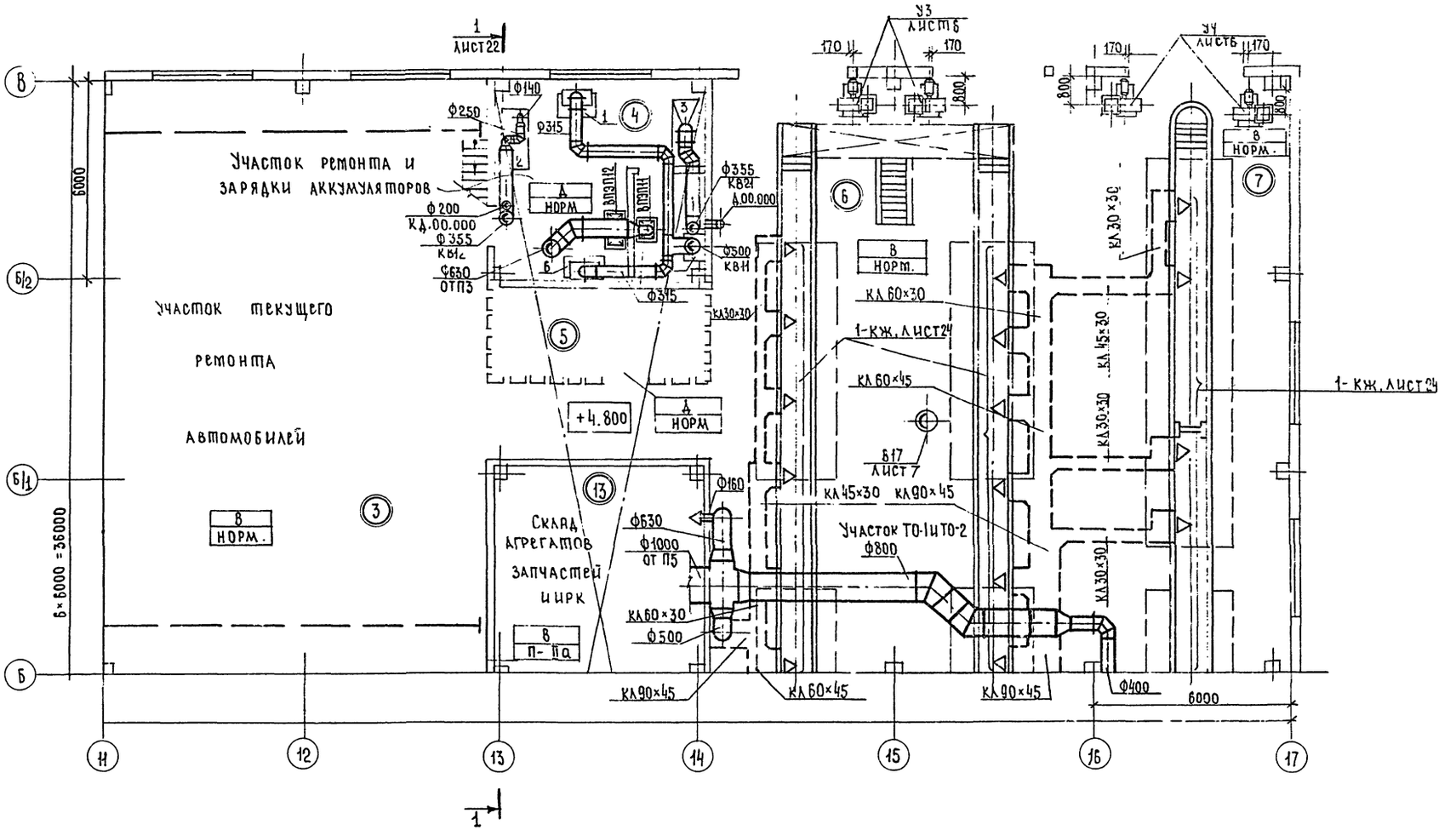

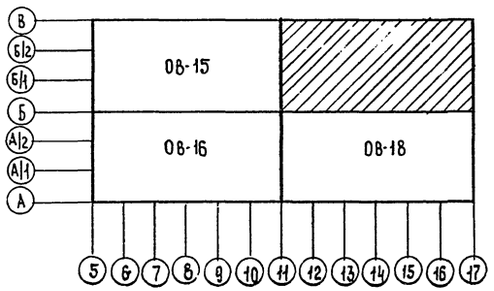

Гл.инж.инд.	Шестернев		
ГИП	Серебрякова		25.11.87
Нач.отд.	Цыганок		27.11.87
Гл.спец.	Федоркин		27.11.87
Рук.гр.	Шульман		30.11.87
Ст.инж.	Демченко		30.11.87
Привязан:			
Инв.№	Н.контр.	Есина	

ТП-503-4-13 -1-ОВ

Станция технического обслуживания на 400 грузовых автомобилей.

Производственный корпус.	Стадия	Лист	Листов
	Р	17	

Вентиляция. План на отм. 0.000

Госкомсельхозтехника СССР Гипропромсельстрой г. Саратов

35

8118/3

Инв.№ подл. | Подпись и дата | Взам. инв.№ | Инв.№ дубл. | Нач.отд. ЗМ Попова | Гл.инж. зв. Пакин

Альбом III

Типовой проект

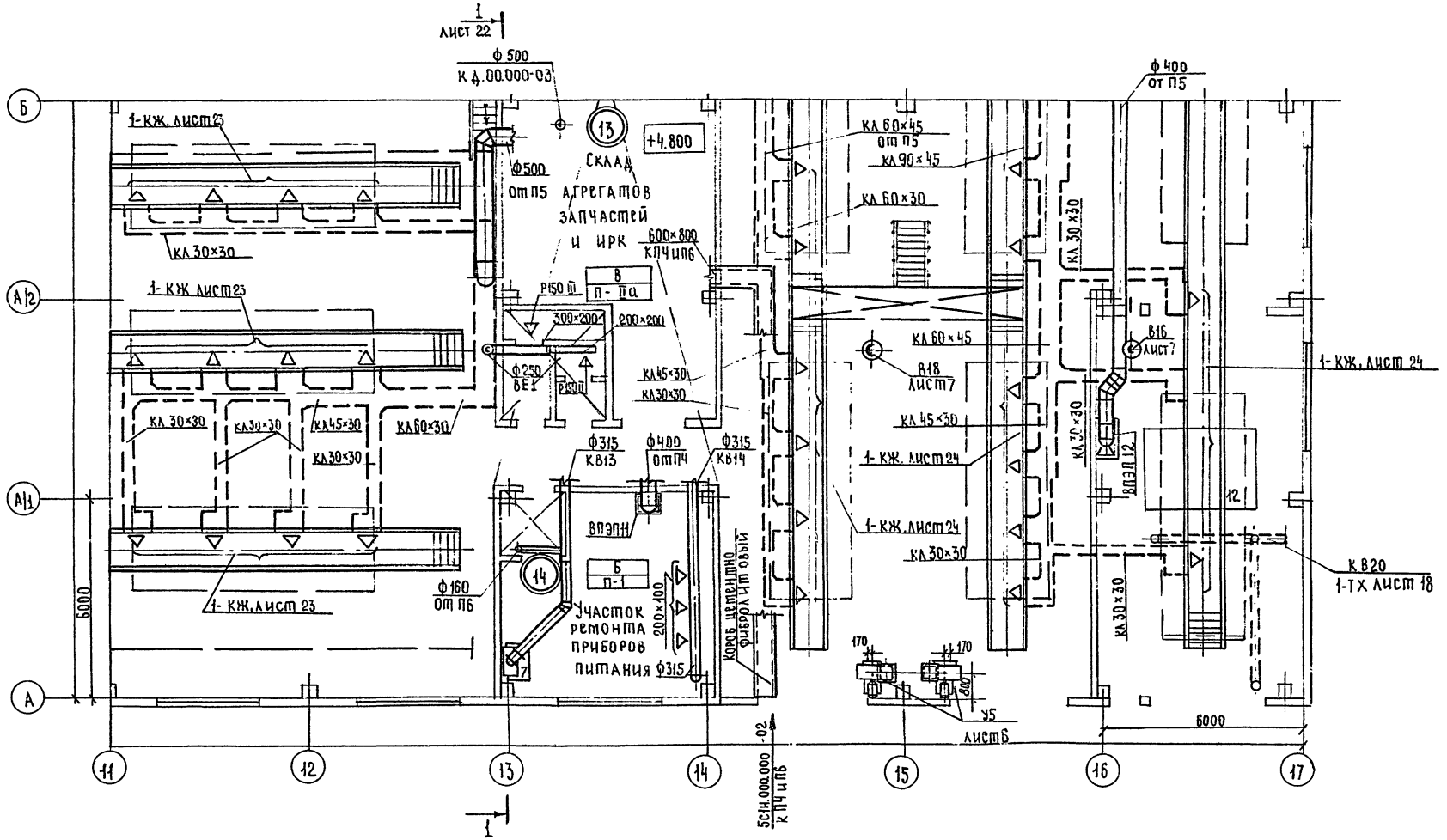

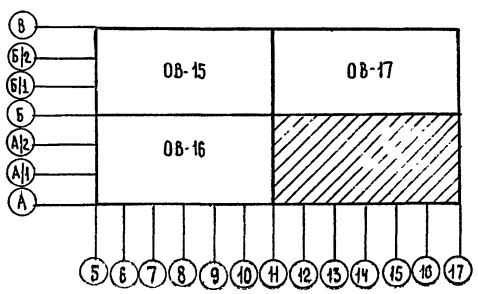

Гл.инж.инста	Шестериев		
ГИП	Серебрякова		05.18
Нач.отд.	Цыганок		22.11.89
Гл.спец.	Федоркин		22.11.89
Рук.гр.	Шульман		20.11.89
Ст.инж.	Детченко		20.11.89
Н. контр.	Есина		

Привязан

Инв. №

ТП-503-4-13 -1-ОВ

Станция технического обслуживания на 400 грузовых автомобилей

Производственный корпус

Стадия	Лист	Листов
Р	18	

Вентиляция
План на отм. 0.000

Госкомсельхозтехника СССР
Гипропромсельстрой
г. Саратов

36

8118/3

Типовой проект Альбом III

План на отм. 4.800

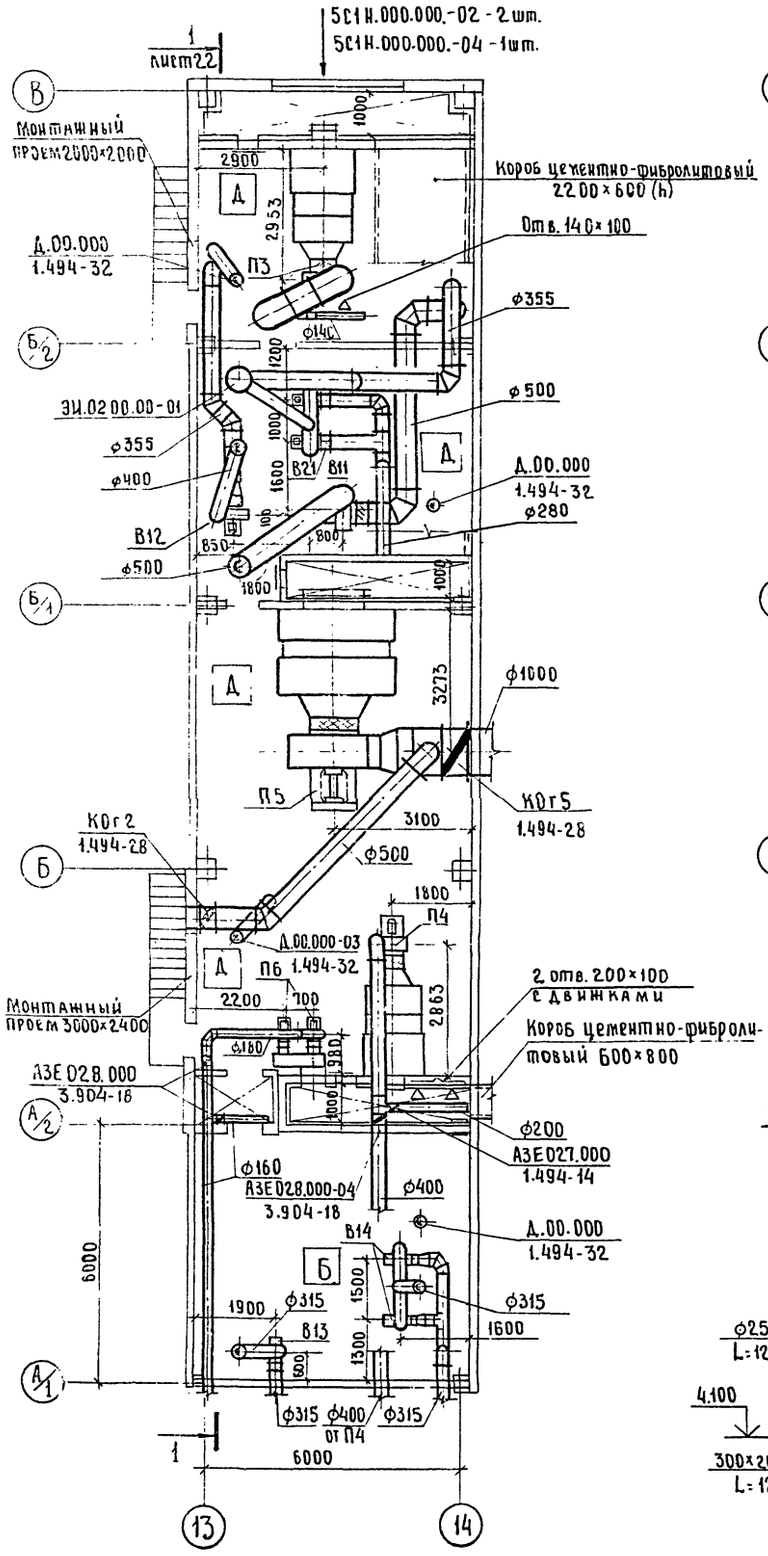

План на отм. 4.800

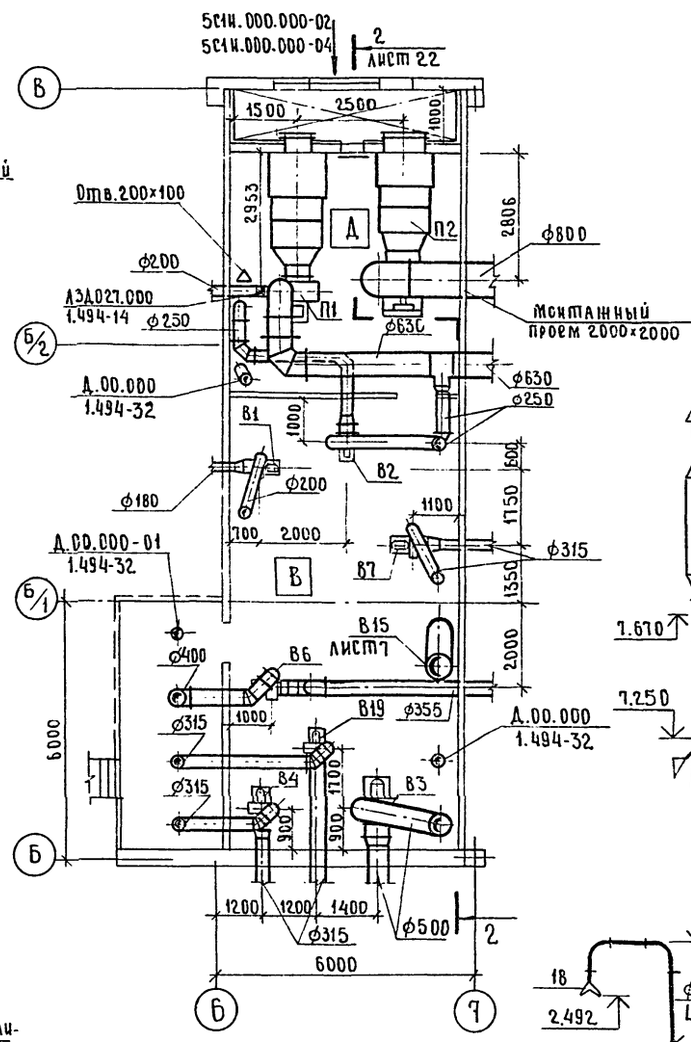

ВЕ1

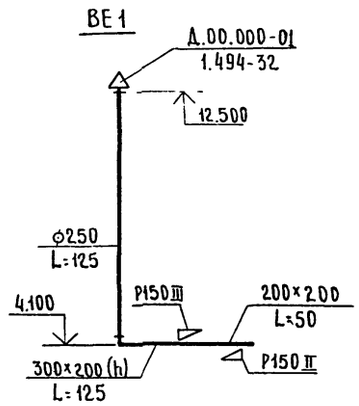

В8

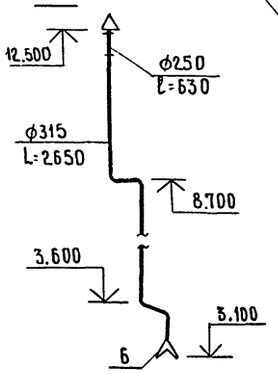

В2

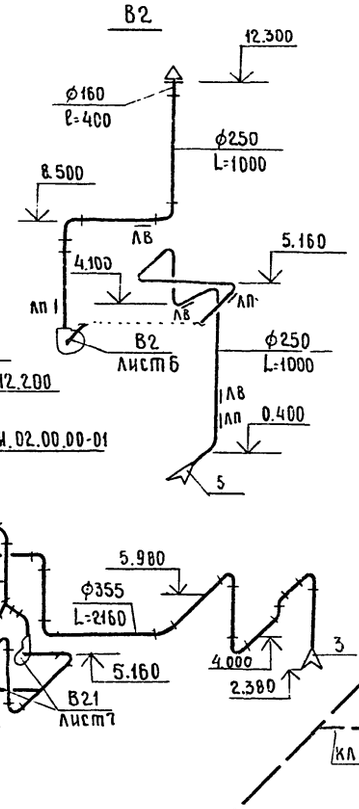

В3

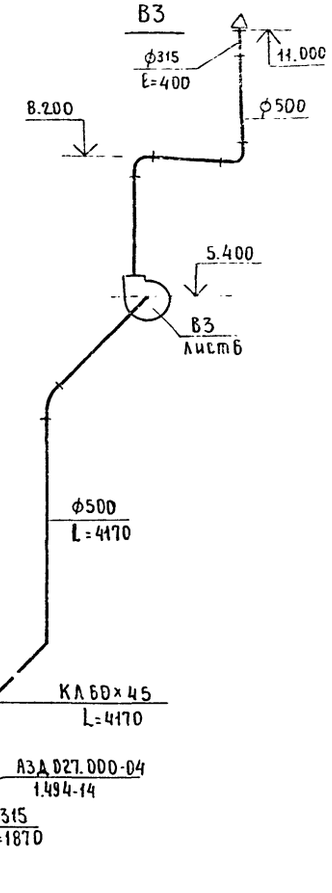

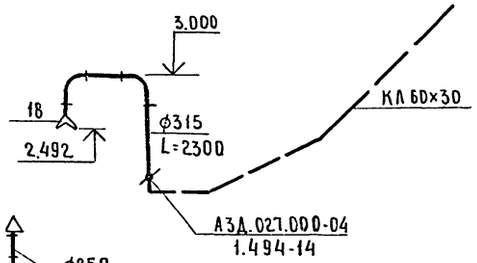

В1

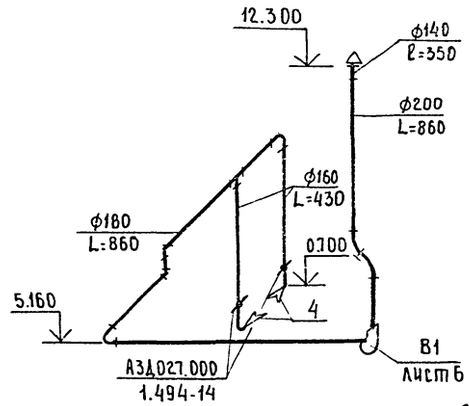

8118/3

ГИП	Серебрякова		
Нач.отд.	Цыганок		
Гл.спец.	Федоркин		
Рук.гр.	Шульман		
Ст.инж.	Демченко		

ТП-503-4-13-1-ОВ

Станция технического обслуживания на 400 грузовых автомобилей

Производственный корпус

Стадия	Лист	Листов
Р	19	

Вентиляция. Планы на отм. 4.800. Схемы систем В1; В3, В6, В7, В8

Госкомсельхозтехника СССР ГИПРОПРОМСЕЛЬСТРОЙ г. Саратов

Привязан

Инв. №

Н. контр. Есина

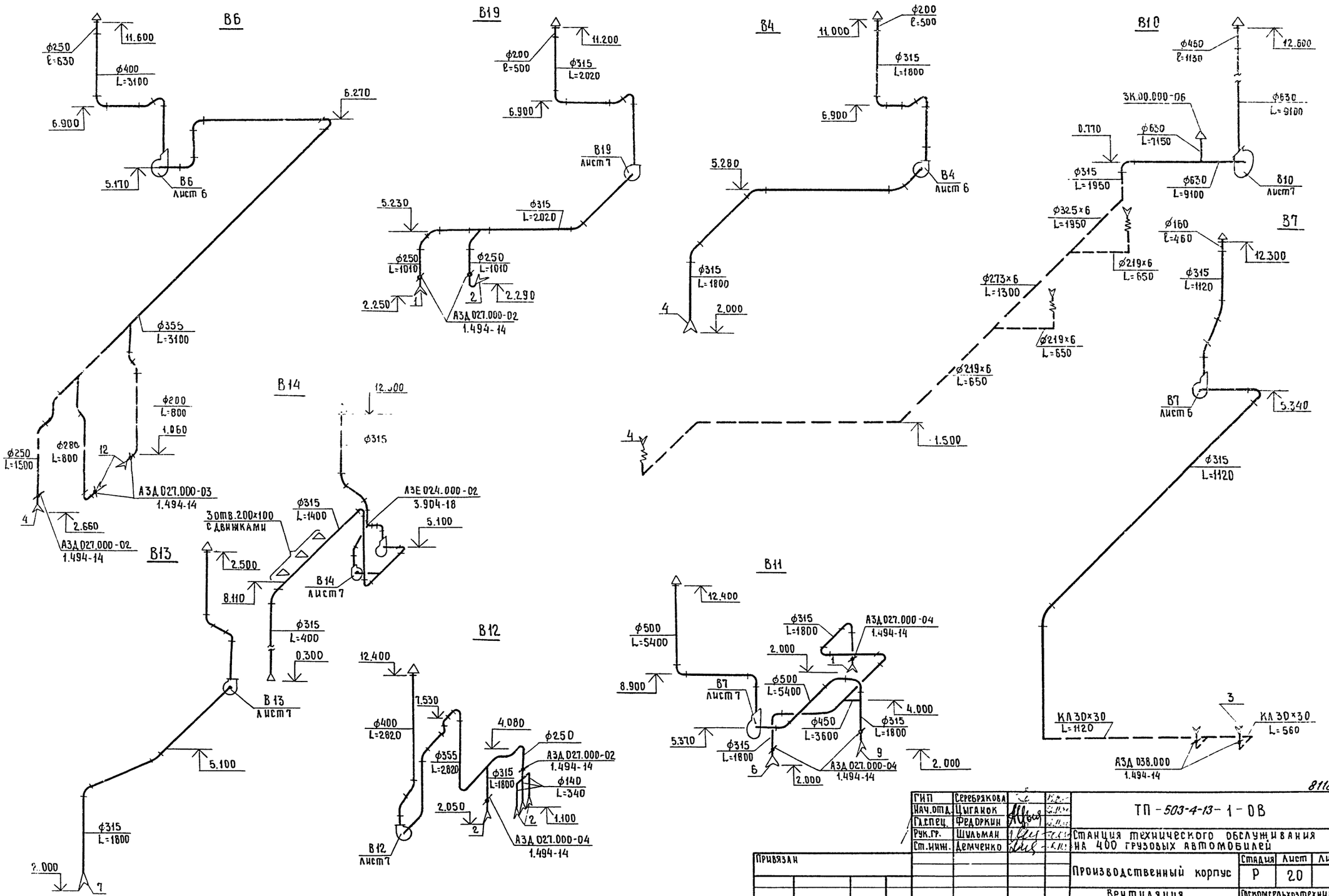

38

8118/3

ГИП	Серебрякова			ТП-503-4-13-1-ОВ	
Нач.отд.	Цыганок				
Гл.спец.	Федоркин				
Рук.гр.	Шульман			Станция технического обслуживания на 400 грузовых автомобилей	
Ст.инж.	Демченко			Производственный корпус	Стадия: Р; Лист: 20; Листов:
Привязан				Вентиляция. Схемы систем В4, В6, В7, В10÷В14, В19	Госкомсельхозтехника СССР ГИПРОПРОМСЕЛЬСТРОЙ г. Саратов
Инв.№		Н.контр.			

Инв.№ подл. | Подпись и дата | Взам.инв.№

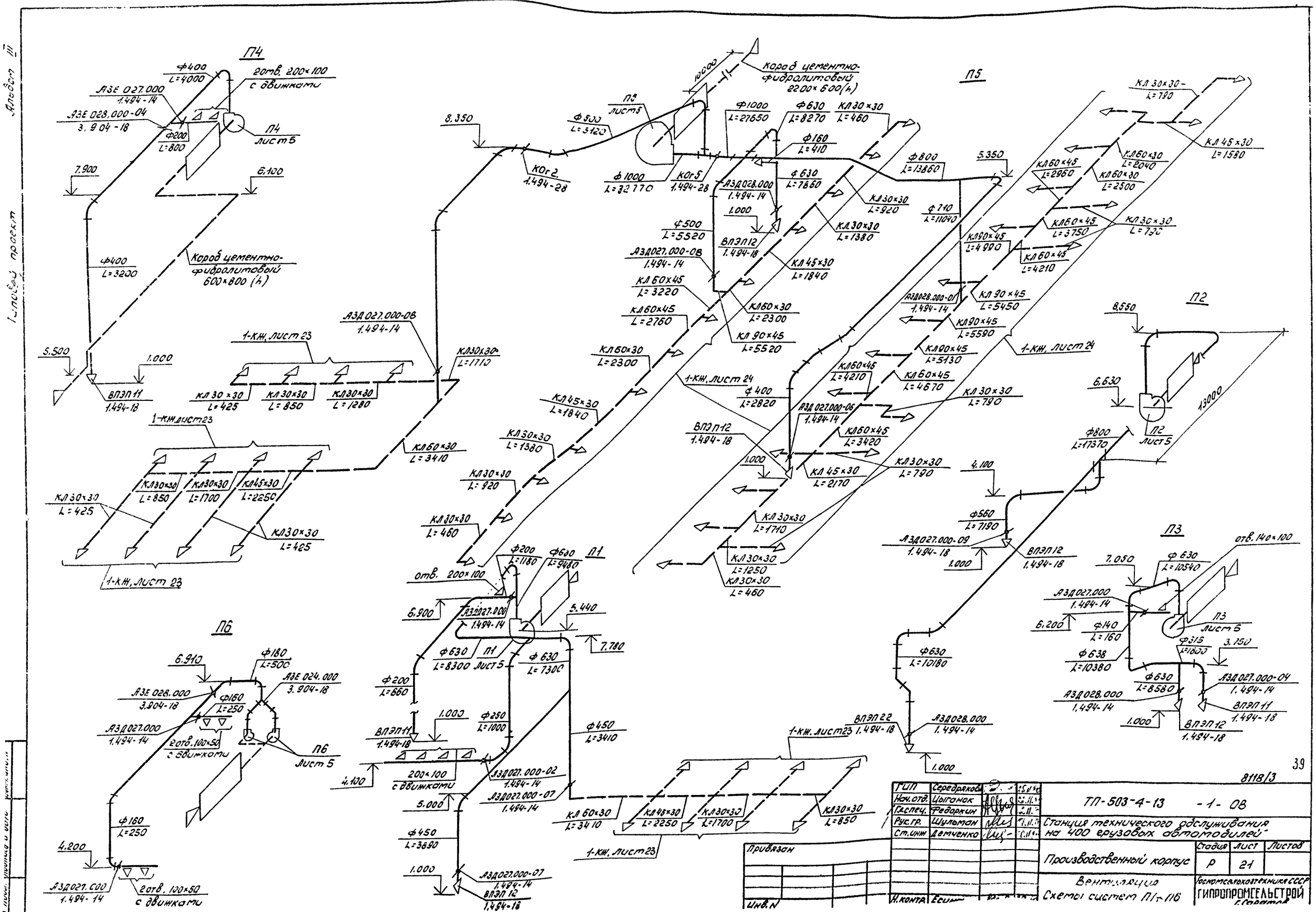

Альбом III
Типовой проект
П4
Ф400 L=4000
2отв. 200×100 с движками
АЗЕ 027.000 1.494-14
АЗЕ 028.000-04 3.904-18
Ф200 L=800
П4 лист 5
7.900
6.100
Ф400 L=3200
Короб цементно-фибролитовый 600×800 (h)
5.500
1.000
ВПЭП 11 1.494-18
1-КЖ, лист 23
КЛ 30×30 L=425
КЛ 30×30 L=850
КЛ 30×30 L=1280
АЗД 027.000-08 1.494-14
КЛ30×30 L=1710
КЛ 60×30 L=3410
КЛ 30×30 L=1700
КЛ 45×30 L=2250
КЛ 30×30 L=425
1-КЖ, лист 23
П6
6.910
Ф180 L=500
АЗЕ 024.000 3.904-18
АЗЕ 028.000 3.904-18
Ф160 L=250
АЗД 027.000 1.494-14
2отв. 100×50 с движками
П6 лист 5
Ф160 L=250
4.200
АЗД 027.000 1.494-14
2отв. 100×50 с движками
8.350
КОг 2 1.494-28
Ф500 L=5120
П5 лист 5
10000
Короб цементно-фибролитовый 2200×600(h)
Ф1000 L=27650
Ф630 L=8270
КЛ 30×30 L=460
Ф160 L=410
Ф1000 L=32770
КОг 5 1.494-28
Ф630 L=7860
АЗД 028.000 1.494-14
1.000
ВПЭП 12 1.494-18
КЛ 30×30 L=920
КЛ 30×30 L=1380
Ф500 L=5520
АЗД 027.000-08 1.494-14
КЛ 45×30 L=1840
КЛ 60×45 L=3220
КЛ 60×30 L=2300
КЛ 60×45 L=2760
КЛ 90×45 L=5520
КЛ 60×30 L=2300
1-КЖ, лист 24
КЛ 45×30 L=1840
КЛ 30×30 L=1380
КЛ 30×30 L=920
КЛ 30×30 L=460
Ф400 L=2820
АЗД 027.000-06 1.494-14
ВПЭП 12 1.494-18
КЛ 45×30 L=2170
КЛ 30×30 L=1710
КЛ 30×30 L=1250
КЛ 30×30 L=460
Ф800 L=13860
5.350
Ф710 L=11040
КЛ 30×30 L=790
КЛ 60×45 L=2960
КЛ 60×30 L=2040
КЛ 60×30 L=2500
КЛ 45×30 L=1580
КЛ 60×45 L=3750
КЛ 30×30 L=790
КЛ 90×45 L=4990
КЛ 60×45 L=4210
АЗД 028.000-01 1.494-14
КЛ 90×45 L=5450
КЛ 90×45 L=5590
КЛ 90×45 L=5130
КЛ 60×45 L=4210
КЛ 60×45 L=4670
КЛ 30×30 L=790
КЛ 60×45 L=3420
КЛ 30×30 L=790
1-КЖ, лист 24
П2
8.550
6.630
П2 лист 5
13000
Ф800 L=17370
4.100
Ф560 L=7190
АЗД 027.000-09 1.494-18
ВПЭП 12 1.494-18
1.000
П3
отв. 140×100
7.050
Ф630 L=10540
АЗД 027.000 1.494-14
6.200
Ф140 L=160
П3 лист 5
Ф315 L=1800
3.750
Ф638 L=10380
Ф630 L=8580
АЗД 027.000-04 1.494-14
АЗД 028.000 1.494-14
ВПЭП 11 1.494-18
1.000
ВПЭП 12 1.494-18
Ф630 L=10180
ВПЭП 22 1.494-18
АЗД 028.000 1.494-14
1.000
1-КЖ, лист 23
КЛ 60×30 L=3410
КЛ 45×30 L=2250
КЛ 30×30 L=1700
КЛ 30×30 L=850
1-КЖ, лист 23
П1
Ф200 L=1180
Ф630 L=9480
отв. 200×100
6.900
АЗД 027.000 1.494-14
5.440
7.780
Ф630 L=8300
П1 лист 5
Ф630 L=7300
Ф200 L=660
1.000
Ф250 L=1000
ВПЭП 11 1.494-18
Ф450 L=3410
4.100
200×100 с движками
АЗД 027.000-02 1.494-14
АЗД 027.000-07 1.494-14
5.000
Ф450 L=3890
1.000
АЗД 027.000-07 1.494-14
ВПЭП 12 1.494-18
39
8118/3
ГИП Середряков
Нач.отд. Цыганок
Гл.спец. Федоркин
Рук.гр. Шульман
Ст.инж. Демченко
Н.контр. Есин
ТП-503-4-13 -1- 08
Станция технического обслуживания на 400 грузовых автомобилей
Производственный корпус
Стадия Р
Лист 21
Листов
Вентиляция
Схемы систем П1÷П6
Госкомсельхозтехника СССР
ГИПРОПРОМСЕЛЬСТРОЙ
г. Саратов
Привязан
Инв. N

Альбом III

Типовой проект

Разрез 1-1

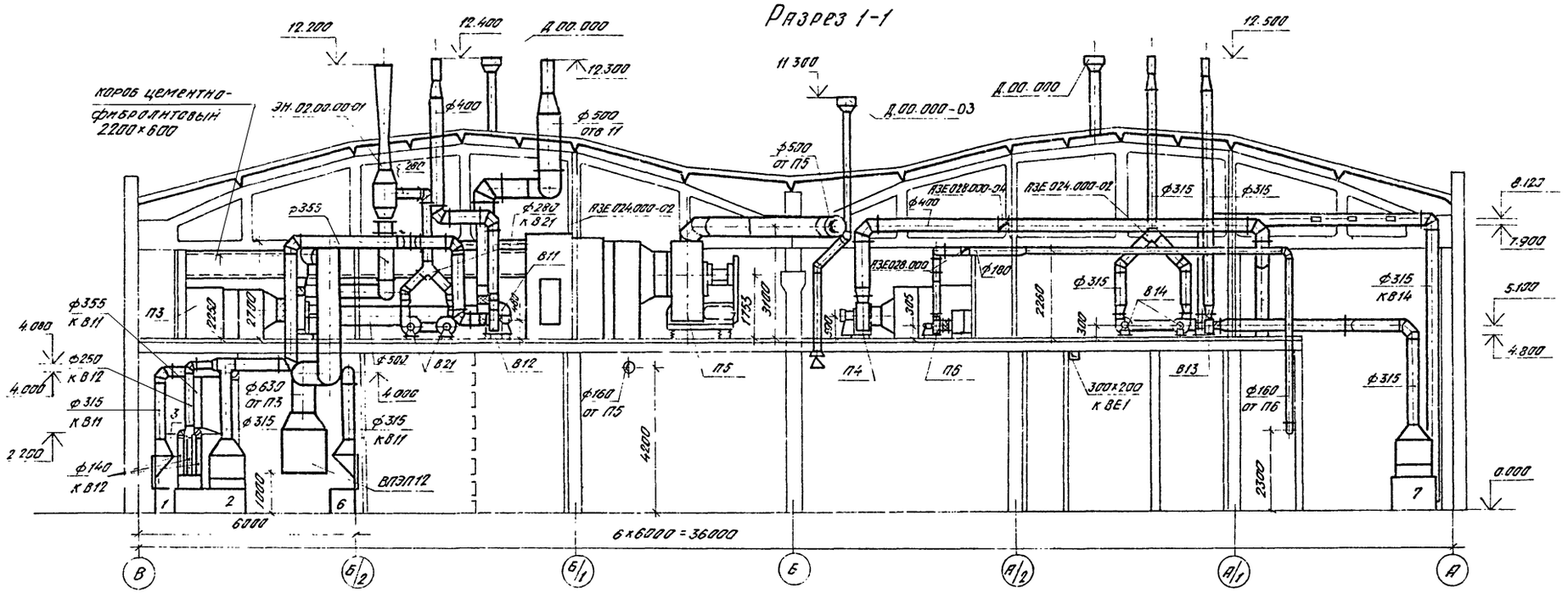

Разрез 2-2

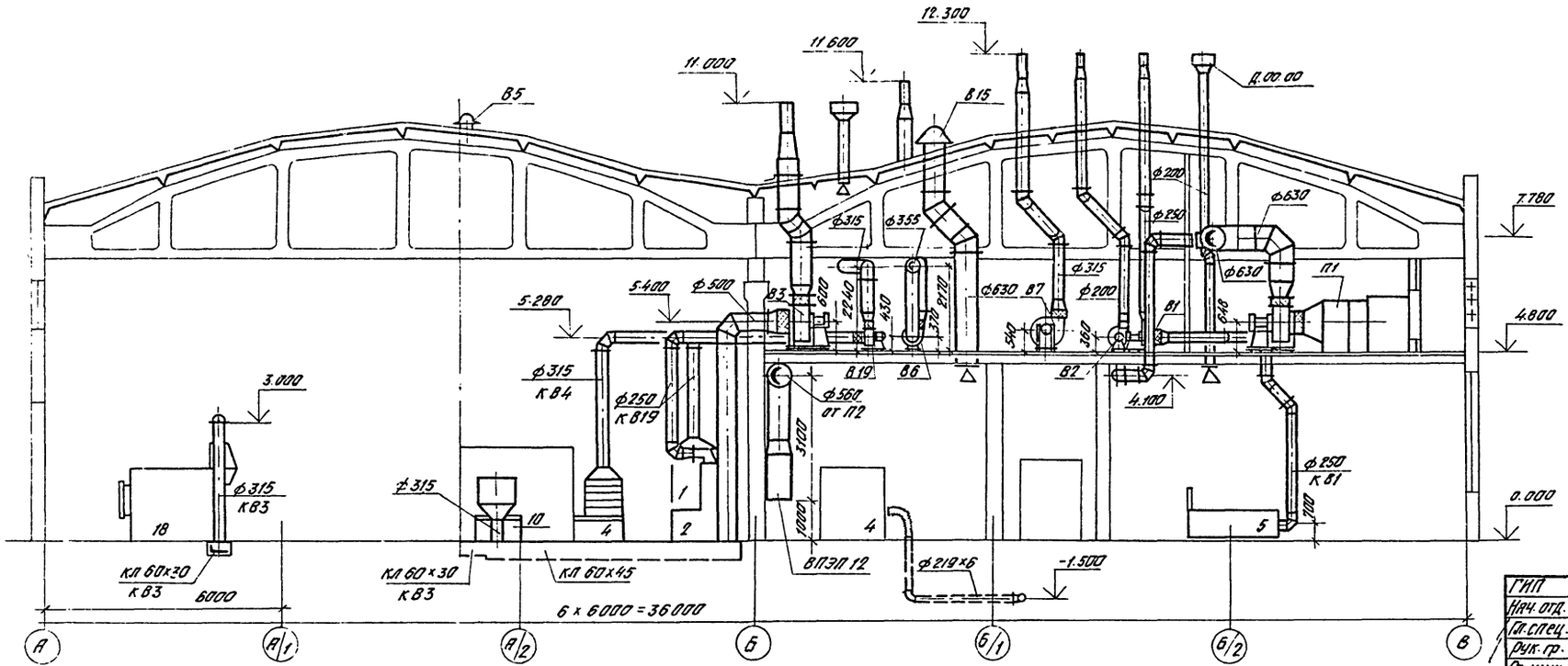

40

8118/3

ГИП	Серебрякова		22.11.89
Нач. отд.	Цыганок		22.11.89
Гл. спец.	Федоркин		22.11.89
Рук. гр.	Шильман		10.11.89
Т. инж.	Демченко		10.11.89

ТП-503-4-13-1-ОВ

Станция технического обслуживания на 400 грузовых автомобилей

Производственный корпус.

Стадия	Лист	Листов
Р	22	

Вентиляция
Разрезы 1-1, 2-2.

Оскольсельхозтехника СССР
ГИПРОПРОМСЕЛЬСТРОЙ
г. Саратов

Привязан

Инв. №

Инв. № подл. | Подпись и дата | Взам. инв. №

Альбом III

Типовой проект

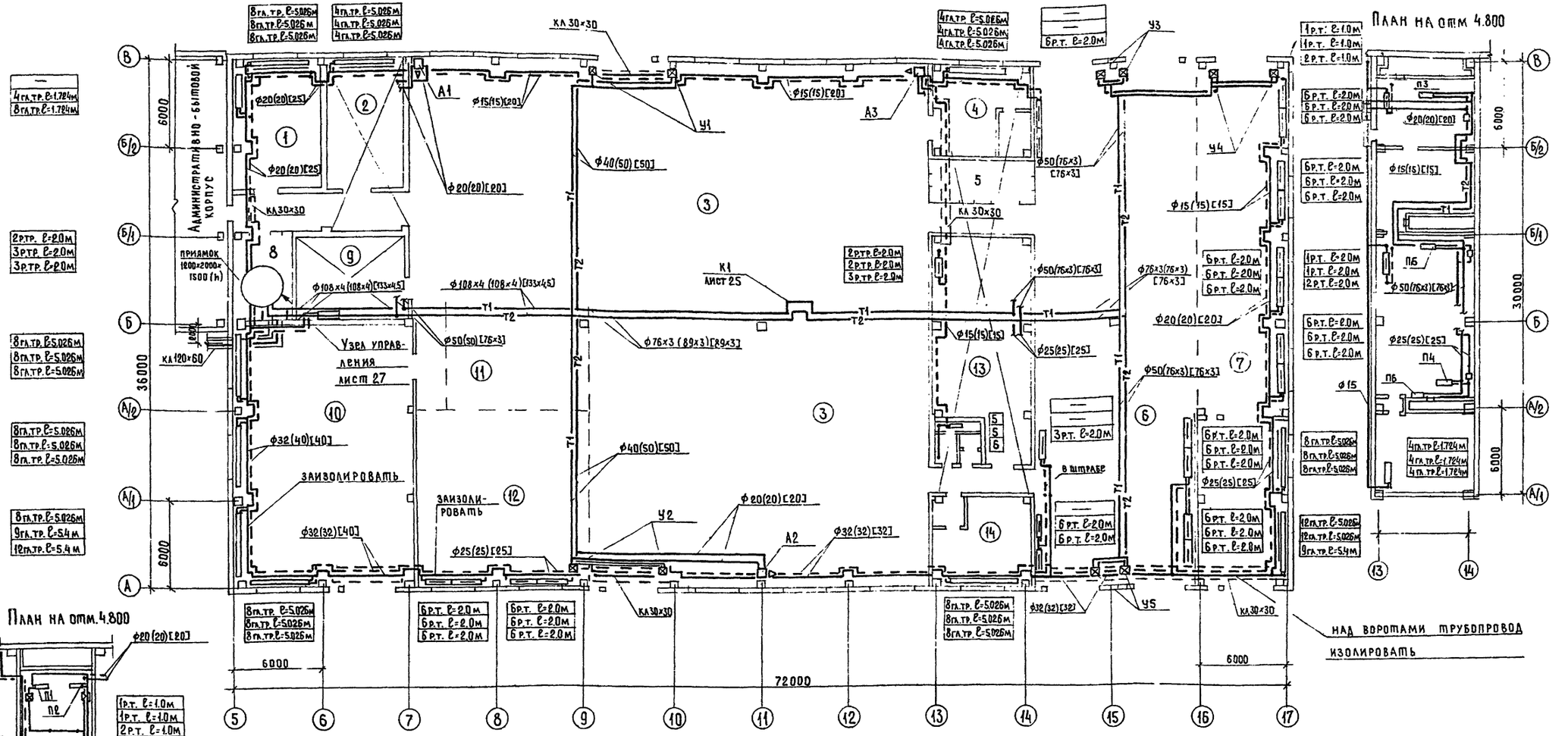

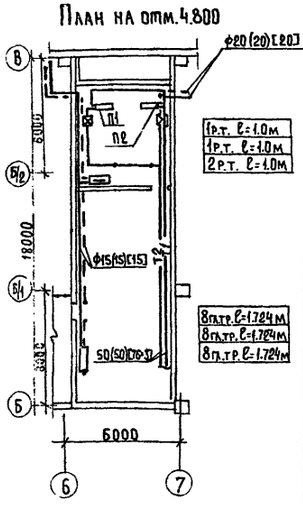

Экспликация помещений

№	Наименование помещения	Категория производства
1	2	3
1.	Шиномонтажный участок	В
2.	Деревообрабатывающий и обойный участок	В
3.	Участок текущего ремонта автомобилей	В
4.	Участок ремонта и зарядки аккумуляторов	Д
5.	Участок ремонта электрооборудования	Д
6.	Участок ТО1 и ТО-2	В
7	Участок диагностирования автомобилей перед ТО-2	В
8.	Тепловой узел	Д
9.	Участок инспекции двигателей	Г
10.	Кузнечно-сварочный и медницко-радиаторный участок	Г
11.	Слесарно-механический участок	Г
12.	Участок ремонта агрегатов	Д
13	Склад агрегатов, запчастей и ИРК	В
14.	Участок ремонта приборов питания	Б

Гл. инж. ЭЛ	Пайкин		
Гл. спец. ВК	Белоглазова		
Гл. инж.	Шестернев		
ГИП	Серебрякова		25.11.90
Нач. отд.	Цыганок		22.11.90
Гл. спец.	Федоркин		22.11.90
Рук. груп.	Шульман		26.11.90
Инженер	Волкова		20.11.90
Н. контр.	Есина		

Привязан

Инв. №

ТП-503-4-13-1-08

Станция технического обслуживания на 400 грузовых автомобилей

Производственный корпус

Стадия	Лист	Листов
Р	23	

Отопление

План на отм. 4.800

Госкомсельхозтехника СССР Гипропромсельстрой г. Саратов

8118/3

41

Альбом III

Типовой проект

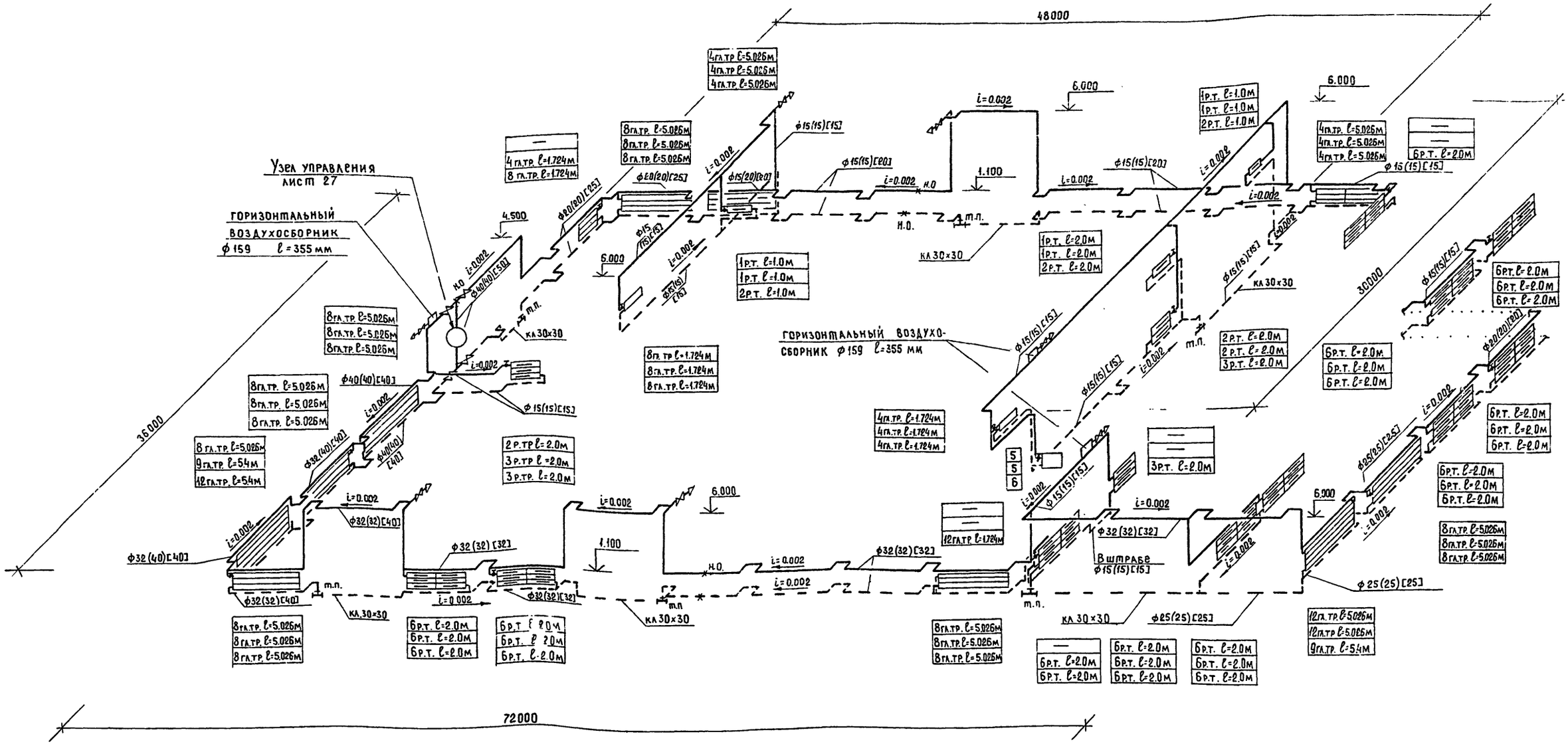

8118/3

42

ГИП	Серебрякова		25.11.80
Нач.отдела	Цыганок		25.11.80
Гл.спец.	Федоркин		25.11.80
Рук.груп.	Шульман		25.11.80
Ст.инж.	Волкова		25.11.80

ТП-503-4-13 -1-08

Станция технического обслуживания на 400 грузовых автомобилей

Привязан

Инв.№

Производственный корпус

Стадия	Лист	Листов
Р	24	

Отопление
Система отопления

Госкомсельхозтехника СССР
ГИПРОПРОМСЕЛЬСТРОЙ
г. Саратов

Инв.№ подл. | Подпись и дата | Взам.инв.№

Система теплоснабжения установок П1÷П6; У1-У5; А1÷А5

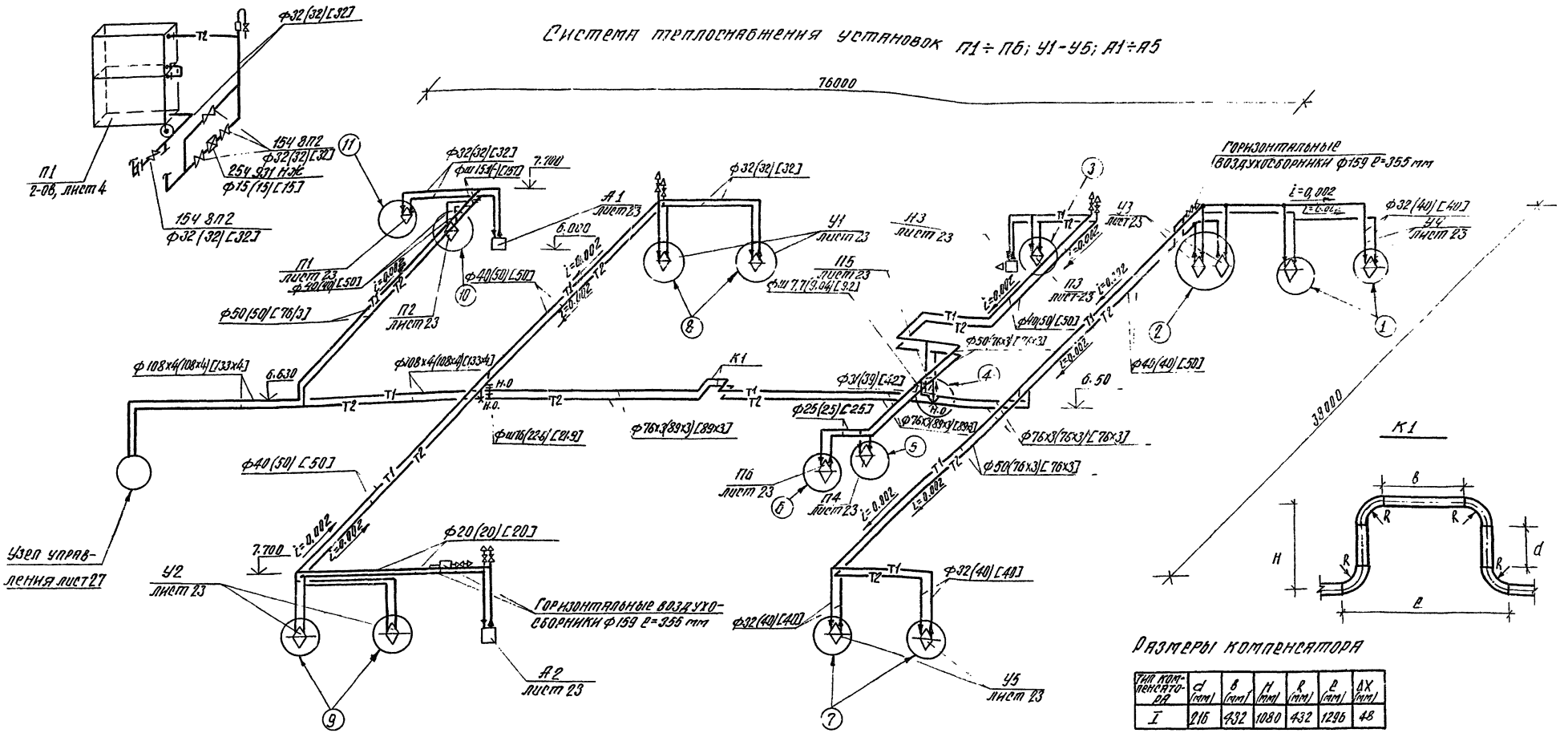

Размеры компенсатора

Тип компенсатора	d (мм)	B (мм)	H (мм)	R (мм)	ℓ (мм)	ΔX (мм)
I	216	432	1080	432	1296	48

Система теплоснабжения П1 (бытовых помещений)

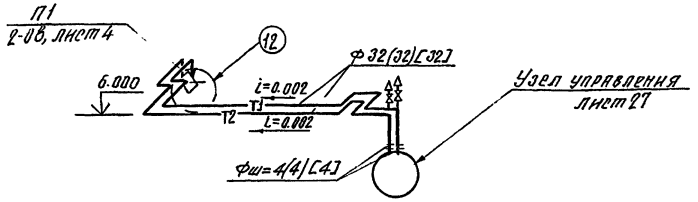

43

8118/3

ГИП	Проверяла		25.11.15	ТП-503-4-13-1-08
Нач.отд.	Цыганок		22.11.15	
Гл.спец.	Федоркин		25.11.15	Станция технического обслуживания на 400 грузовых автомобилей.
Рук.груп.	Мульман		25.11.15	
Ст.инж.	Волкова		25.11.15	Производственный корпус
				Отопление
				Схемы тепловых сетей. Узлы. Детали.

Стадия Р | Лист 25 | Листов

Привязан

Инв. № подл. | Подпись и дата | Взам. инв. №

Госкомсельхозтехника России ГПИ Сельхозтехстрой

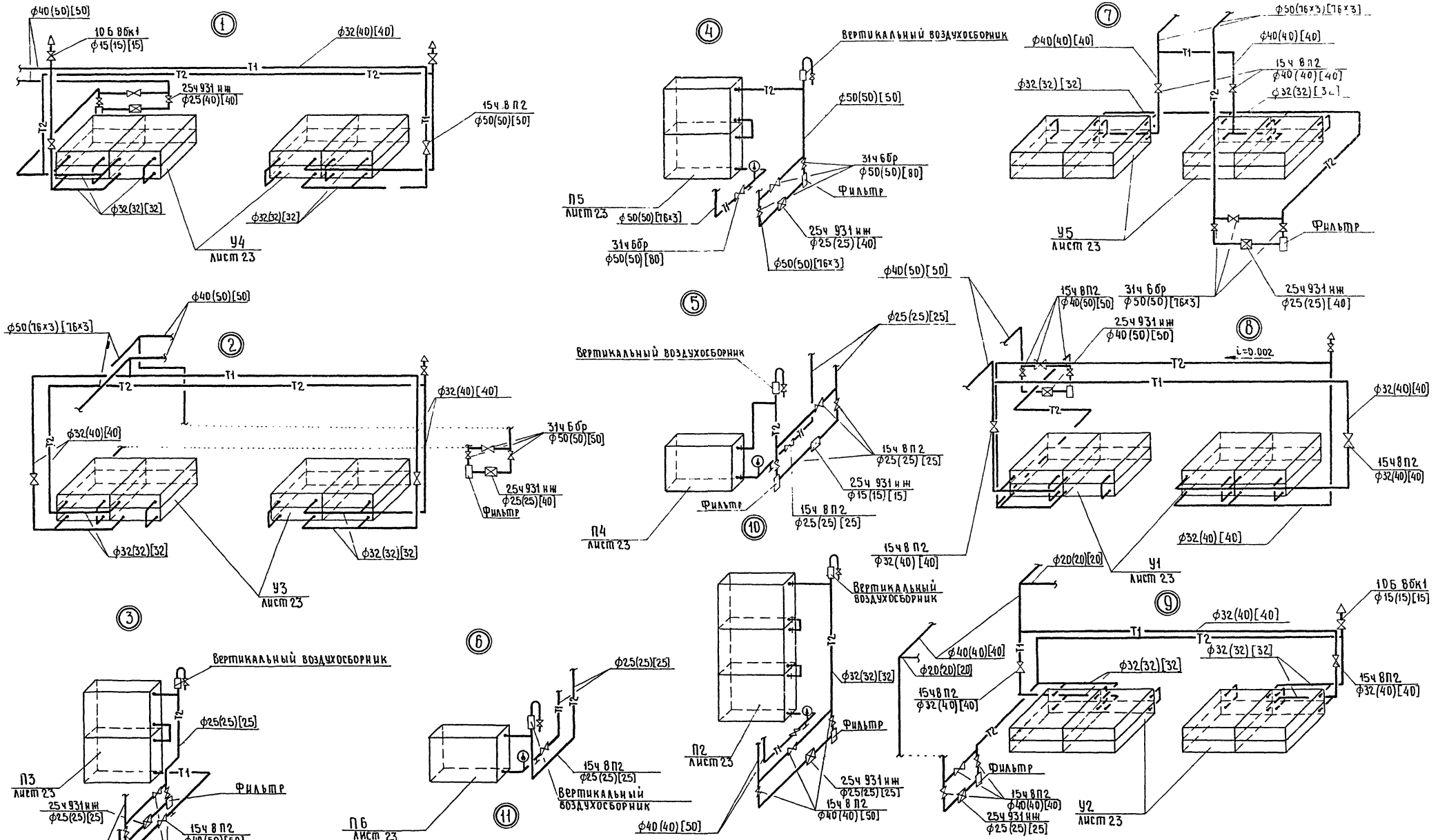

44

8118/3

ГИП	Серебрякова		15.11.89
Нач.отд.	Цыганок		22.11.89
Гл.спец.	Федоркин		22.11.89
Рук.гр.	Шульман		15.11.89
Ст.инж.	Волкова		15.11.89

ТП-503-4-13-1-ОВ

Станция технического обслуживания на 400 грузовых автомобилей

Производственный корпус

Стадия	Лист	Листов
Р	26	

Отопление
Узел тех теплоснабжения отопительно-вентиляционных установок

Госкомсельхозтехника СССР
ГИПРОПРОМСЕЛЬСТРОЙ
г. Саратов

Привязан

Инв.№

Н.контр. Егина

Инв.№ подл. | Подпись и дата | Взамен инв.№

План на отм. 0.000

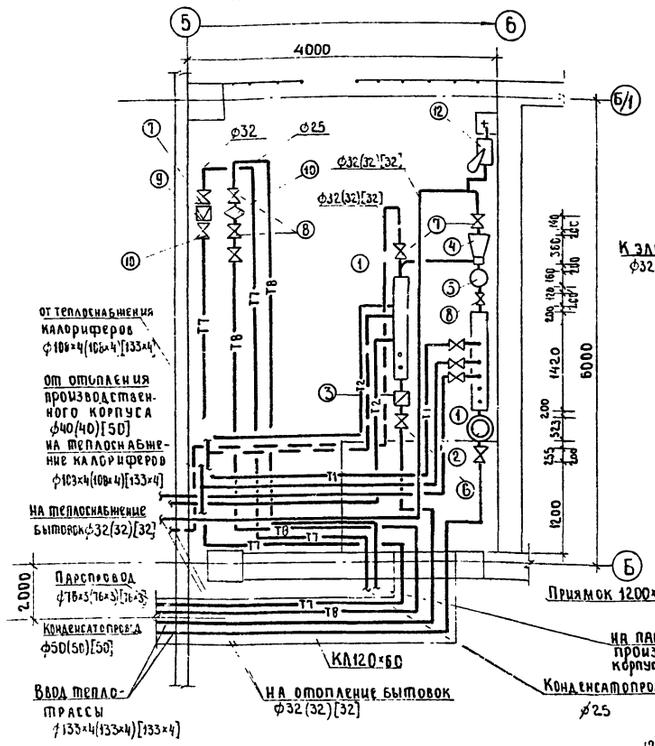

Подающий коллектор

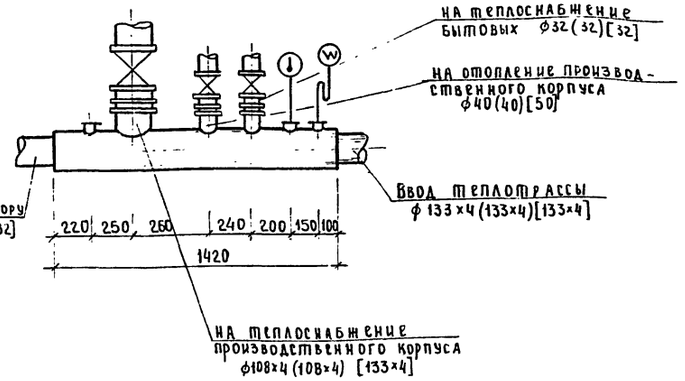

Схема парового узла

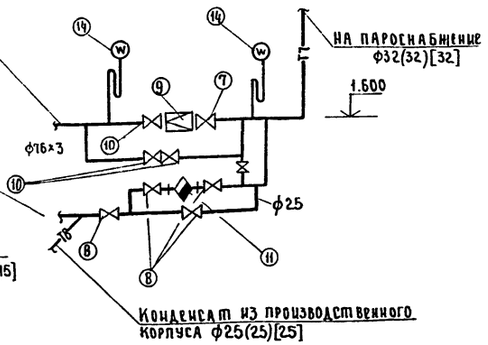

Схема узла управления

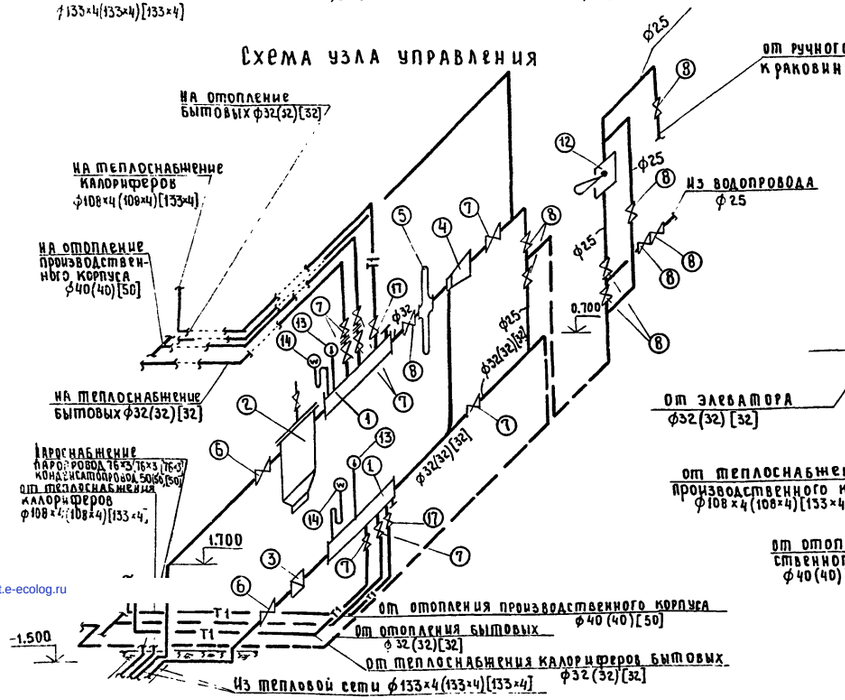

Обратный коллектор

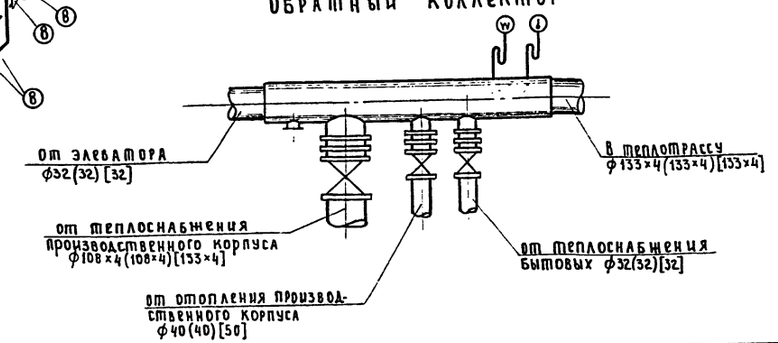

Спецификация узла управления

Марка	Обозначение	Наименование	Кол.	Масса ед. кг	Примечание
1	2	3	4	5	6
ф219×6	ГОСТ 8732-78	1.Распределительный			
		коллектор l=1420 мм	2	41.5	
ф125		2.Грязевик Т34.06	1	69.3	
ф150		3.Водомер турбинный			
		ВВГ-150	1	97.0	
dr=15	40с10бк	4.Элеватор №1 dc 3÷8	1	8.3	
ф25		5.Регулятор расхода УРРД	1	28.9	
ф100	30с6нж*	6.Задвижка tн=-20°;-30°;-40°	2	74.0	
ф32	15кч8п2	7.Вентили фланцевые			
		tн=-20°;-30°;-40°	9	2.7	
ф25	то же	8.То же tн=-20°;-30°;-40°	13	1.8	
ф25	18ч2бр	9.Редукционный клапан	1	6.4	
ф50	31ч6бр	10.Задвижка tн=-20°;-30°;-40°	3	18.4	
ф15	45ч12нж	11.Конденсатоотводчик	1	1.3	
БК-7		12.Ручной отсос	1	9.0	
	ГОСТ 2823-73**	13.Термометр показываю-			
		щий до 150°	2	0.5	
ОБМ1-160-16	ГОСТ 8625-77	14.Манометр показываю-			
		щий.	4		
Фш. 4.0;4.0;4.0		15.Шайба tн=-20°;-30°;-40°	1		
Фш. 6.0;6.0		16.То же tн=-20°;-30°	1		
фш.6.5		tн=-40°	1		
ф100	31ч6бр	17.Задвижка tн=-20°;-30°;-40°	2	38.0	
		Масса указана			
		одного изделия			

45

8118/3

ГИП	Серебрякова		
Нач.отд	Цыганок		
Гл.спец	Федоркина		
Рук.гр.	Шульман		
Ст.инж.	Волкова		
Н.контр.	Бенца		

ТП-503-13 1-ОВ

Станция технического обслуживания на 400 грузовых автомобилей

Производственный корпус

Стадия	Лист	Листов
Р	27	

Узел управления

Госкомсельхозтехника СССР ГИПРОПРОМСЕЛЬСТРОЙ г. Саратов

Привязан:

Инв. №

gost.e-ecolog.ru