ТИПОВОЙ ПРОЕКТ
503-4-13

Станция технического обслуживания на 400 грузовых автомобилей

производственный корпус с административно-бытовыми помещениями

АЛЬБОМ II

Архитектурные решения.
Конструкции железобетонные. Конструкции металлические.

gost.e-ecolog.ru

Привязан:

КФ ЦИТП Инв. № 8118/2

ЦЕНТРАЛЬНЫЙ ИНСТИТУТ ТИПОВОГО ПРОЕКТИРОВАНИЯ
ГОССТРОЯ СССР
КИЕВСКИЙ ФИЛИАЛ
г. Киев 57, ул. Эжена Потье № 12
1678
Заказ № 4473 инв № 8118/2 тираж 320
Сдано в печать 19/8 1982г цена 6-69

ТИПОВОЙ ПРОЕКТ
503-4-13

СТАНЦИЯ ТЕХНИЧЕСКОГО ОБСЛУЖИВАНИЯ НА 400 ГРУЗОВЫХ АВТОМОБИЛЕЙ

ПРОИЗВОДСТВЕННЫЙ КОРПУС С АДМИНИСТРАТИВНО-БЫТОВЫМИ ПОМЕЩЕНИЯМИ

АЛЬБОМ II

СОСТАВ ПРОЕКТА

Альбом I - Общая пояснительная записка. Технология производства. Технологические коммуникации
Альбом II - Архитектурные решения. Конструкции железобетонные. Конструкции металлические.
Альбом III - Внутренние водопровод и канализация. Отопление, вентиляция и кондиционирование воздуха.
Альбом IV - Силовое электрооборудование. Электрическое освещение. Автоматизация производства. Связь и сигнализация.
Альбом V - Административно-бытовой корпус. Технология производства. Архитектурно-строительные решения. Внутренние водопровод и канализация. Отопление, вентиляция и кондиционирование воздуха. Силовое электрооборудование. Электрическое освещение. Автоматизация производства. Связь и сигнализация.
Альбом VI - Заказные спецификации. Производственный корпус
Альбом VII - Заказные спецификации. Административно-бытовой корпус.
Альбом VIII - Сметы. Производственный корпус.
Альбом IX - Сметы. Административно-бытовой корпус.

Разработан:
проектным институтом
„Гипропромсельстрой"
Главный инженер института /Шестернев/
Главный инженер проекта /Серебрякова/

Технический проект
Утвержден Госкомсельхозтехникой СССР
Протокол № 36 от 25 мая 1980 г.
Рабочие чертежи введены в действие
институтом „Гипропромсельстрой"
Приказ №423а от 15 июня 1981 г.

Привязан:

КФ ЦИТП Инв. №8118/2

Альбом II

Типовой проект

Лист	Наименование	Стр
	Содержание альбома	3
	Архитектурные решения - марка АР	
1	Общие данные (начало).	4
2	Общие данные (окончание).	5
3	План кровли.	6
4	Фасады 5-17, 17-5, В-А, А-В	7
5	План на от 0,000	8
6	Фрагменты плана 1÷3 Экспликация отверстий Ведомость проемов ворот и дверей.	9
7	Разрезы 1-1 ÷ 7-7.	10
8	Узлы 1 ÷ 11.	11
9	Схемы заполнения оконных проемов. Ведомость перемычек.	12
10	Плакы вентплощадок 1и2 на отм. 4,800.	13
11	Разрезы 8 8 ÷12-12. Узлы 12 ÷15.	14
12	Узлы 16÷24.	15
13	Воздухозаборные шахты венткамер ВШ-1÷ВШ-4. Планы Разрезы 1-1 ÷ 4-4.	16
14	Воздухозаборные шахты венткамер ВШ-1 ÷ ВШ-4. Разрезы 5-5 ÷ 7-7 Узлы 1÷12	17
15	Стальные перегородки. Схемы 1и2. Расположение закладных в проемах дверей 2 ÷ 6.	18
16	Планы полов на отм. 0,000 и 4,800.	19
17	Дверь ДМ1 Створки двери. Сечения 1-1 ÷ 5-5.	20
	Конструкции железобетонные - марка КЖ	
1	Общие данные (начало).	21
2	Общие данные (продолжение)	22
3	Общие данные (окончание).	23
4	Схема расположения элементов фундаментов.	24
5	Схема расположения элементов фундаментов Узлы 1÷7	25
6	Схема расположения элементов фундаментов Узлы 8÷13	26
7	Схема расположения элементов фундаментов Фрагменты 1,2 Узел 14	27
8	Схема расположения элементов фундаментов. Узлы 15-23	28
9	Фундаменты Фм1 ÷ Фм4.	29
10	Фундаменты Фм5, Фм5ч, Фм6, Фм7, Фм7а, Фм14.	30
11	Фундаменты Фм8 ÷ Фм10.	31
12	Фундаменты Фм11 ÷ фм13.	32
13	Схема расположения элементов подземного хозяйства	33
14	Схема расположения элементов подземного хозяйства Общие указания. Спецификация.	34
15	Смотровая канава СК1. Планы. Сечение 1-1.	35
16	Смотровая канава СК1, СК2 Фрагмент 1. Сечения 2-2÷4-4. Узлы 1÷3.	36
17	Смотровая канава СК1 Фрагмент 2. Сечения 5-5÷9-9. Узел 4.	37
18	Смотровая канава СК1. Фрагмент 3. Сечения 10-10÷13-13.	38
19	Смотровая канава СК2 Планы Сечение 14-14.	39
20	Смотровая канава СК2. Сечения 15-15÷17-17. Узел 5	40
21	Фундамент под оборудование Фо1.	41
22	Фундамент под оборудование Фо2.	42
23	Фундаменты под оборудование Фо3 ÷ Фо7.	43
24	Каналы 1,2 Монолитные участки Умс1÷Умс3. Сечения 1-1÷8-8	44
25	Каналы 3,4 Монолитные участки Умс4÷Умс7. Сечения 9-9÷11-11.	45
26	Каналы 5÷9. Монолитные участки Умс8÷Умс12 Сечения 12-12÷17-17.	46
27	Каналы 10÷14. Монолитные участки Умс13÷Умс14. Сечения 18,19	47
28	Схема расположения колонн, ферм.	48
29	Схема расположения плит покрытия.	49
30	Спецификация элементов к схемам, расположенным на листах 28,29 (начало).	50
31	Спецификация элементов к схемам, расположенным на листах 28,29 (окончание).	51
32	Схемы расположения панелей стен по осям А, Б.	52
33	Схемы расположения панелей стен по осям 5 и 17, стальных стоек и насадок торцового фахверка	53
34	Спецификация элементов к схемам, расположенным на листах 32,33	54
35	Схемы расположения колонн, столиков, ригелей и плит перекрытия площадки 2.	55
36	Схемы расположения плит перекрытия площадки 1 на отм 4,800 и перекрытий низ на отм 2,700 и 7,280. Узлы А,Б.	56
37	Монолитные участки Ум1 ÷ Ум7.	57
38	Схемы перегородок 1÷5. Планы. Разрезы	58
39	Схемы перегородок 6,7. Планы. Разрезы.	59
40	Схемы перегородок 1÷7. Сечения 7-7 ÷8-8. Узел 1	60
41	Схемы перегородок 1÷7. Расположение насадок	61
42	Схемы перегородок 1÷7. Каркасно-обшивные вкладыши КОВ1 ÷ КОВ28.	62
43	Спецификации элементов на схемы перегородок 1÷7.	63
44	Колонны с дополнительными закладными изделиями.	64
45	Фермы, плиты покрытия, панели перегородок с дополнительными закладными изделиями.	65
46	Колонны и плиты перекрытия с дополнительными закладными изделиями.	66
47	Спецификация дополнительных закладных изделий на один элемент	67
48	Сборные железобетонные элементы с дополнительными закладными изделиями. Выборка стали на один элемент, кг.	68
49	Металлические изделия.	69
50	Металлические изделия.	70
51	Арматурные изделия.	71
	Нейтрализатор	
52	План. Разрезы 1-1 ÷ 4-4.	72
53	Схемы расположения плит и щитов покрытия и перекрытия	73
54	Армирование приямка.	74
55	Утеплительные щиты УЩ1 ÷ УЩ3.	75
56	Щиты перегородок ЩП1 ÷ ЩП3 Лотки Л1, Л2.	76
57	Закладные изделия МН1 ÷ МН12 Элемент МС1	77
58	Арматурные изделия С1 ÷ С7, КП1, КП2.	78
59	Узлы 1,2 Указания по антикоррозионной защите.	79
	Канавный тупиковый изолированный пост (тр) автомобилей МАЗ, КАМАЗ	
60	План на отм. 0,000 и -0,500 Сечение 1-1.	80
61	Сечения 2-2; 3-3. Узлы 1÷4.	81
62	Металлические изделия	82
	Конструкции металлические - марка КМ	
1	Общие данные (начало).	83
2	Общие данные (продолжение).	84
3	Общие данные (окончание).	85
4	Схемы расположения элементов подвесных кранов и монорельса	86
5	Схемы расположения элементов лестниц и балок перекрытий.	87

Инв.№ подл. | Подпись и дата | Взам. инв.№

Гл.инж.проекта	Шестернев		
ГИП	Серебрякова		
Нач.отд.	Катков		
Гл.констр.	Морозова		
Рук.бриг.	Ульякова		
Инж.	Чушкина		

ТП-503-4-13-1-СА

Станция технического обслуживания на 400 грузовых автомобилей

Производственный корпус

Стадия	Лист	Листов
Р		1

Содержание альбома

Госкомсельхозтехника СССР ГИПРОПРОМСЕЛЬЭЛЕКТРО г. Саратов

Привязан

Инв.№

Инв.№ подл. | Подпись и дата | Взам. инв.№

Альбом II

Тип (вид) проекта

Ведомость рабочих чертежей основного комплекта

Лист	Наименование	Примечание
1	Общие данные (начало).	
2	Общие данные (окончание).	
3	План кровли.	
4	Фасады 5-17, 17-5, В-А, А-В.	
5	План на отм. 0,000.	
6	Фрагменты плана 1:3. Экспликация отверстий.	
	Ведомость проемов ворот и дверей.	
7	Разрезы 1-1÷7-7.	
8	Узлы 1÷11.	
9	Схемы заполнения оконных проемов. Ведомость перемычек.	
10	Планы вентплощадок 1и2 на отм. 4,800.	
11	Разрезы 8-8÷12-12. Узлы 12÷15.	
12	Узлы 16÷24	
13	Воздухозаборные шахты венткамер ВШ-1÷ВШ-4.	
	Планы. Разрезы 1-1÷4-4.	
14	Воздухозаборные шахты венткамер ВШ-1÷ВШ-4.	
	Разрезы 5-5÷7-7. Узлы 1÷12.	
15	Стальные перегородки. Схемы 1и2. Расположение закладных в проемах дверей 2÷6.	
16	Планы полов на отм. 0,000 и 4,800.	
17	Дверь ДМ 1. Створки двери.	
	Сечения 1-1÷5-5.	

Ведомость ссылочных и прилагаемых документов

Обозначение	Наименование	Примечание
	Ссылочные документы	
ГОСТ 14624-69	Двери деревянные для зданий промышленных предприятий	
ГОСТ 12506-67	Окна деревянные для зданий промышленных предприятий	
1.435-11, вып. 1, ч.1,2	Ворота подъемно-поворотные с автоматическим управлением	
2.435-6, вып. 1и2	Противопожарные двери и ворота промышленных зданий.	
1.431-10, вып. 2,3	Перегородки кожальные сетчатые стальные	
1.138-10, вып.1	Перемычки железобетонные для зданий с кирпичными стенами	
КЭ-01-58, вып.2	Сборные железобетонные обвязочные балки и перемычки для промышленных зданий	
1.431-6	Кирпичные перегородки для одноэтажных и многоэтажных производственных зданий. Материалы для проектирования	
1.494-27, вып.7	Воздухоприемные устройства с подвесными утепленными клапанами	
2.432-1, вып.1	Монтажные узлы панельных стен отапливаемых одноэтажных производственных зданий с железобетонным каркасом	
2.230-1 вып. 5	Детали стен и перегородок общественных зданий	
2.460-5, вып.1	Архитектурные детали утепленных покрытий одноэтажных промышленных зданий. Рабочие чертежи типовых деталей парапетов, карнизов и ендов	
2.436-9	Архитектурно-строительные детали окон с применением деревянных оконных блоков по ГОСТ 12506-67	
2.430-3, вып.3	Типовые архитектурно-строительные детали промышленных зданий с кирпичными стенами ТДА	
2.460-14, вып.1	Типовые узлы покрытий промышленных зданий в местах пропуска вентиляционных шахт.	
2.460-15, вып.1	Типовые узлы покрытий промышленных зданий в местах установки крышных вентиляторов	
2.460-4, вып.1	Архитектурно-строительные детали, легкосбрасываемых покрытий одноэтажных промышленных зданий. Рабочие чертежи деталей утепленной кровли с применением асбестоцементных волнистых листов	

Проект соответствует действующим нормам и правилам и обеспечивает безопасную эксплуатацию здания при соблюдении предусмотренных проектом мероприятий.

Главный инженер проекта /Серебрякова/

Инв.№ подл. | Подпись и дата | Взам. инв.№

Пояснительная записка

1. Общая часть

Рабочие чертежи архитектурно-строительной части проекта разработаны для строительства в районах со следующей характеристикой природных условий:

а) расчетная зимняя температура наружного воздуха $t_н$=-20°, -30°, -40°С для сухой и нормальной зон влажности.

б) вес снегового покрова для следующих районов СССР: II района - 70 кгс/м², III района - 100 кгс/м², IV района - 150 кгс/м²,

в) скоростной напор ветра для III района - 45 кгс/м²

г) сейсмичность не выше 6 баллов.

Фундаменты запроектированы исходя из условий строительства на площадках со спокойным рельефом, при отсутствии грунтовых вод, на непросадочных, непучинистых грунтах, в районах без вечной мерзлоты.

Степень огнестойкости здания - II

2. Архитектурно-планировочное решение.

Здание производственного корпуса принято двухпролетным одноэтажным по габаритной схеме, согласно ГОСТ 23837-79, с шагом крайних колонн - 6 м, средних - 12 м, с размерами в плане 36×72 м осях, высотой до низа несущих конструкций покрытия - 7.2 м.

Здание оборудовано подвесными кранами грузоподъемностью 1т и 3.2т

Спецификация брусковых перемычек

Марка, поз.	Обозначение	Наименование	Кол.	Масса ед.кг	Примечание
		Внутренние стены			
	1.138-10, вып.1	1ПР1-10.12.6	12	25	
	То же	1ПР1-12.12.14	9	50	
	"	1ПР3-19.12.14	7	75	
	"	1ПР3-22.12.14	6	100	
	"	1ПР4-25.12.14	2	100	
	"	1ПР38-29.25.22у	2	400	
	КЭ-01-58, вып.2	БП7-1	1	1100	
		Наружные стены			
	1.138-10, вып.1	1ПР1-12.12.14	12	50	$t_н$=-20°С,
	КЭ-01-58, вып.2	БП7-1	9	1100	-30°С
	1.138-10, вып.1	1ПР1-12.12.14	16	50	$t_н$-40°С
	КЭ-01-58, вып.2	БП8-1	9	1600	

8118/2 4

Привязан

Инв. №

Гл.инж.отд.	Шестернев		24.11.80
ГИП	Серебрякова		24.11.80
Нач.отд.	Катков		24.11.80
Гл.констр.	Морозова		19.11.80
Рук.бриг.	Ульянова		19.11.80

ТП-503-4-13-1-АР

Станция технического обслуживания на 400 грузовых автомобилей

Производственный корпус

Стадия	Лист	Листов
Р	1	17

Общие данные (начало)

Госкомсельхозтехника СССР ГИПРОПРОМСЕЛЬСТРОЙ г. Саратов

Н.контр. Есина 24.11.80

Типовой проект

Ведомость спецификаций

Лист	Наименование	Примечание
1	Спецификация брусковых перемычек	
3	Спецификация элементов кровли	
6	Спецификация металлических изделий	
	основного комплекта АР.	
9	Спецификация заполнения оконных проемов	
9	Спецификация деревянных изделий	
	основного комплекта. АР	
12	Спецификация элементов крепления	
	кирпичных стен и перегородок	
13	Спецификация элементов вентшахт	
15	Спецификация к схемам расположения	
	элементов на листе 15	

Таблица толщин стен и утеплителя, мм

Климатические условия / Буквенные обозначения	Зоны влажности: Сухая при $t_н$			Нормальная при $t_н$			Примечание
	-20°С	-30°С	-40°С	-20°С	-30°С	-40°С	
Стеновые панели из легкого бетона γ=900 кг/м³							
	λ = 0,245 ккал/м.ч.°С			λ = 0,31 ккал/м.ч.°С			
а	200	200	250	200	250	300	
Стены из эффективного кирпича γ = 1400 кг/м³							ГОСТ 6316-74
	λ = 0,5 ккал/м.ч °С			λ = 0,55 ккал/м.ч.°С			
г	380	380	510	380	380	510	
Утеплитель - ячеистый бетон γ = 400 кг/м³							ГОСТ 5742-76
	λ = 0,12 ккал/м.ч.°С			λ = 0,13 ккал/м.ч.°С			
	100	120	140	100	140	160	

Основные строительные показатели

Наименование	Ед. изм.	Количество при толщине стены 200 мм	250 мм	300 мм
Площадь застройки	м²	2642	2653	2664
Общая площадь	м²	2901	2901	2901
Строительный объем	м³	25989	26090	26192

Ведомость отделки помещений

Наименование или экспликационный номер помещения	Потолок: Штукатурка или затирка	Потолок: Окраска	Стены и перегородки: Штукатурка или затирка	Стены и перегородки: Окраска или облицовка	Панель: Окраска или облицовка	Панель: Высота, мм
1,2;3; 6; 11; 12; 13	Затирка швов	Известковая побелка	Затирка швов между панелями	Окраска известковой краской N 18,6	Окраска известковой краской N 17.5	2400
10	То же	То же	То же	То же N 7,5	Окраска масляной краской N 7,3	2400
4; 5; 7; 14	"	"	"	" N 18,6	Облицовка глазурованными плитками светлых тонов	1800
7А; 9	"	"	Облицовка полужесткими минераловатными плитами ПП-100 (ГОСТ 9573-72*) с защитной оболочкой из стеклоткани Э-0,1 (ГОСТ 8481-75), сверху обиваются перфорированными асбестоцементными листами $K_п$ = 25%, ФВ мм. Окраска листов эмалями на всю высоту.			
Уборные	То же	Известковая побелка	Штукатурка сложным раствором	Известковая окраска	Окраска масляной краской	2100
8	Затирка швов	Известковая побелка	—	То же	—	—

Общие указания

1. За условную отметку 0.000 принят уровень чистого пола производственного корпуса, который соответствует абсолютной отметке [ ].

2. Защита строительных конструкций от коррозии запроектирована в соответствии со СНиП II-28-73 „Защита строительных конструкций от коррозии".

Все закладные и соединительные детали должны иметь заводское цинковое покрытие. Сварные швы, нарушенные при сварке поверхности закладных и соединительных элементов, должны быть тщательно очищены и покрыты цинковым протекторным грунтом толщиной 0,15 мм, после чего в наружных ограждающих конструкциях они должны быть окрашены эмалью ПФ-133 за 2 раза по грунту ПФ-020. Все остальные металлические конструкции окрашиваются масляной краской за 2 раза.

3. Внутренняя отделка помещений запроектирована на основании СН 181-70 „Указания по проектированию цветовой отделки интерьеров производственных зданий промышленных предприятий" и приведена в таблице на данном листе. Номера образцов цвета в ведомости отделки помещений приняты по приложению III вышеуказанной инструкции.

4. Мероприятия по снижению шума.

Участки с особо шумящими агрегатами, такие как участок инспекции двигателей и участок диагностирования автомобилей перед ТО-2 выгораживаются перегородками, облицованными звукопоглощающими материалами (См. ведомость отделки помещений).

5. По периметру здания устраивается асфальтовая отмостка шириной 750 мм по щебеночному основанию

6. Производство работ вести в соответствии с требованиями действующих норм и правил по каждому виду работ и правилами по технике безопасности в строительстве.

5
8118/2

Инв. № подл. | Подпись и дата | Взам. инв. №

Гл. инж. инст.	Шестернев		14.11.80
ГИП	Серебряков		21.11.80
Нач. отд	Катков		21.11.80
Гл. констр	Морозова		19.11.80
Рук. бриг	Ульянова		17.11.80

ТП-503-4-13 1-АР

Станция технического обслуживания на 400 грузовых автомобилей

Производственный корпус

Стадия	Лист	Листов
Р	2	

Общие данные (окончание)

Госкомсельхозтехника СССР ГИПРОПРОМСЕЛЬСТРОЙ

Привязан

Альбом II

Типовой проект

Фасад 5-17

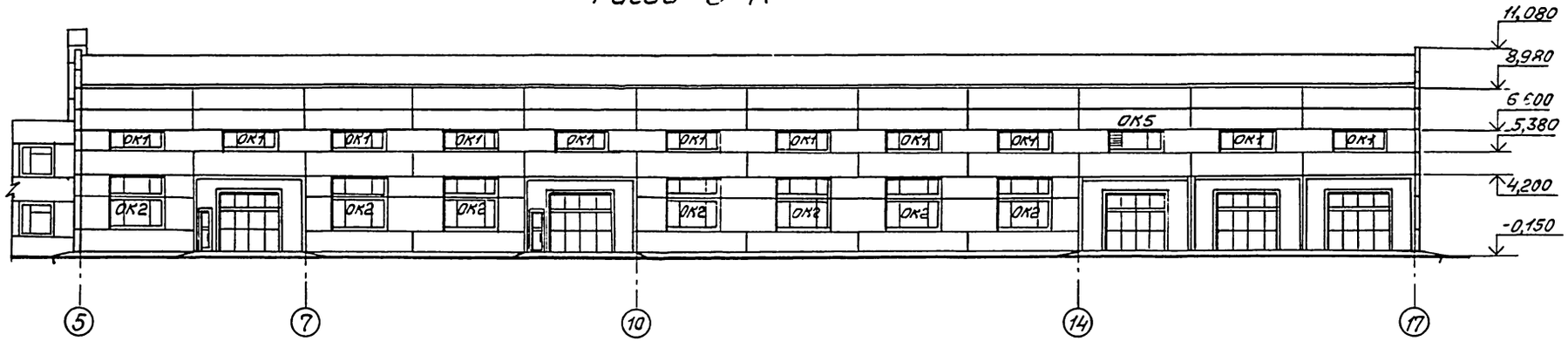

Фасад 17-5

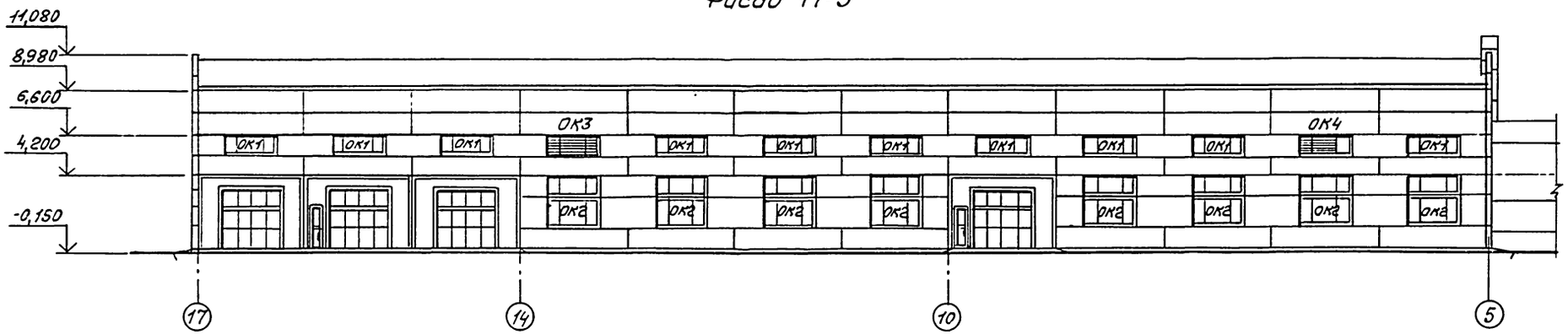

Фасад В-А

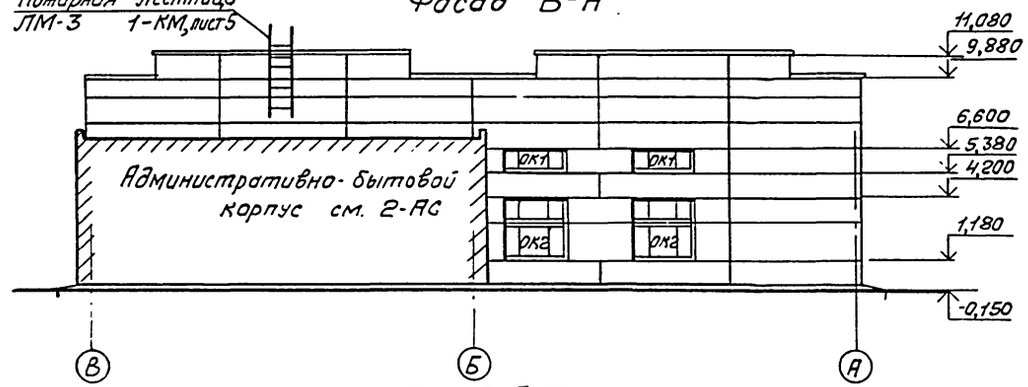

Фасад А-В

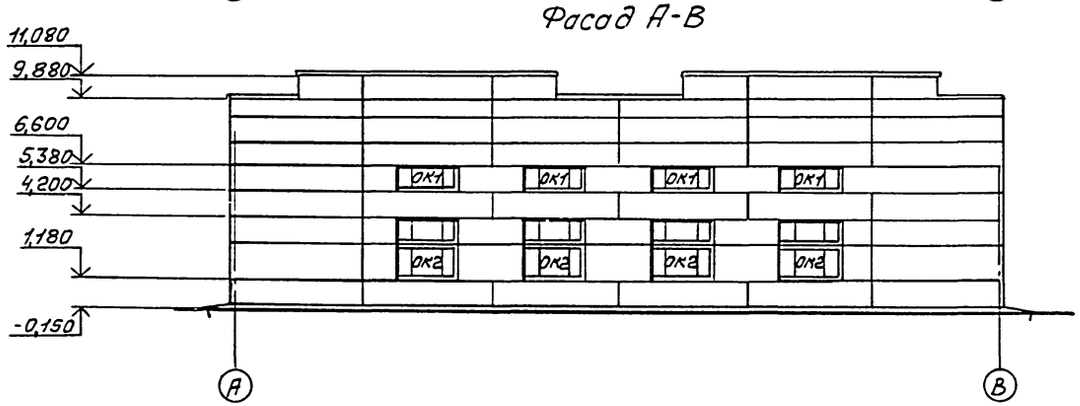

1. Схему заполнения оконных проемов смотри лист 9
2. Наружная отделка здания:
Отделочный слой панелей производится в процессе их формования см 1-КЖ, лист 33
Швы между панелями окрасить поливинилацетатными красками.

7

8118/2

ГИП	Серебрякова		24.11.10	ТП-503-4-13 - 1-АР
Нач.отд	Катков		24.11.10	
Гл.спец	Морозова		19.11.10	Станция технического обслуживания на 400 грузовых автомобилей
Рук.гр.	Ульянова		17.11.10	
Ст.инж	Муравлёва		17.11.10	

Привязан

Производственный корпус	Стадия	Лист	Листов
	Р	4	

Фасады 5-17, 17-5, В-А, А-В

Госкомсельхозтехника СССР ГИПРОПРОМСЕЛЬСТРОЙ

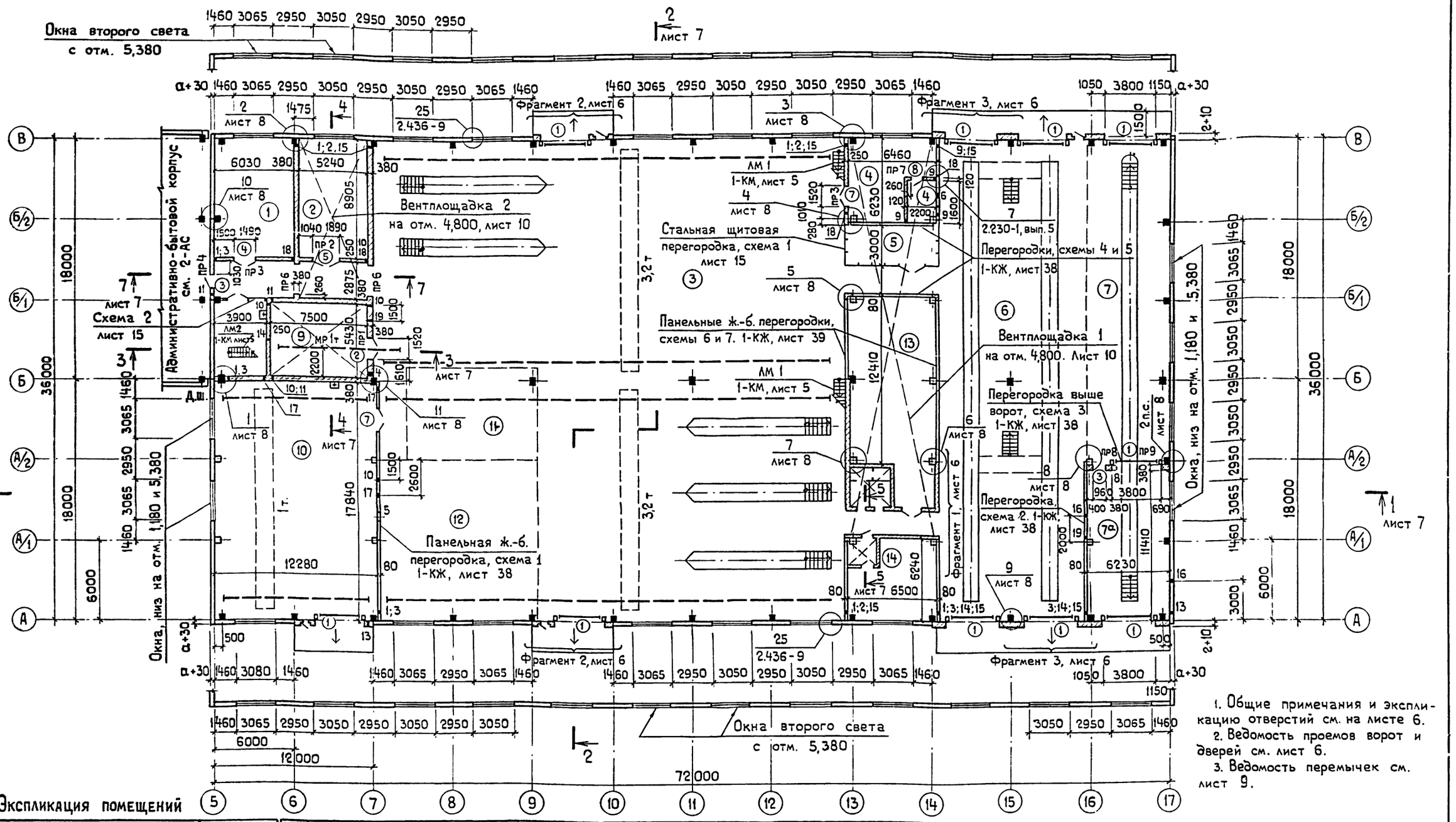

1. Общие примечания и экспликацию отверстий см. на листе 6.
2. Ведомость проемов ворот и дверей см. лист 6.
3. Ведомость перемычек см. лист 9.

Экспликация помещений

№	Наименование	Категория производства по взрыво- и пож. опасн.
1	2	3
1	Шиномонтажный участок	В
2	Деревообрабатывающий и обойный участок	В
3	Участок текущего ремонта автомобилей	В
4	Участок ремонта и зарядки аккумуляторов	Д
5	Участок ремонта электрооборудования	Д
6	Участок ТО-1 и ТО-2	В
7;7а	Участок диагностирования автомобилей перед ТО-2	В
8	Тепловой узел	Д
9	Участок инспекции двигателей	Г
10	Кузнечно-сварочный и медницко-радиаторный участок	Г
11	Слесарно-механический участок	Д
12	Участок ремонта агрегатов	Д
13	Склад агрегатов, запчастей и ИРК	В
14	Участок ремонта приборов питания	Б

8118/2

Гл.инж.ин	Шестернев		27.11.80
ГИП	Серебряков		21.11.80
Нач.отд.	Катков		21.11.80
Гл.констр	Морозова		19.11.80
Рук.гр.	Ульянова		17.11.80

Привязан:

ТП-503-4-13- 1-АР

Станция технического обслуживания на 400 грузовых автомобилей

Производственный корпус.

Стадия	Лист	Листов
Р	5	

План на отм. 0,000

Госкомсельхозтехника СССР ГИПРОПРОМСЕЛЬСТРОЙ

Альбом II

Типовой проект

Альбом 2

Типовой проект

Фрагмент 1

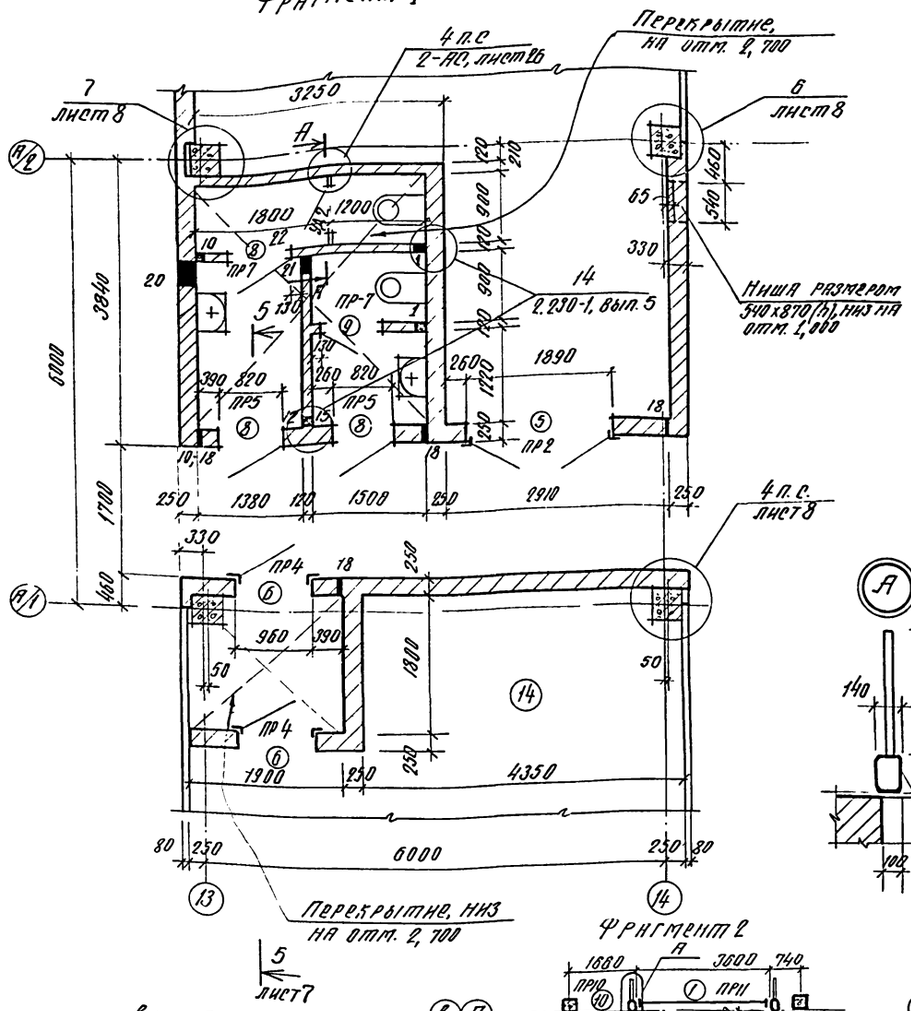

Экспликация отверстий

Тип отв.	Размеры, мм В	Размеры, мм Н	Отм. низа, м	Назначение
1	150	150	0,000	Отопление, водопровод
2	100	100	1,000	Отопление
3	100	100	4,500	"
4	660	660	3,640	Вентиляция
5	ф 600		7,700	"
6	ф 300		4,000	"
7	ф 260		4,040	"
8	ф 600		5,200	"
9	70	70	0,100	Водопровод
10	100	100	0,000	Водопроводная канализация
11	150	150	2,200	Водопровод
12	50	50	2,200	"
13	40	40	0,350	"
14	70	70	3,900	"
15	100	100	4,250	Энергетическое
16	100	100	1,700	"
17	100	100	2,450	"
18	50	50	4,250	Электроснабжение
19	50	50	2,500	"
20	350	250	2,400	Вентиляция
21	250	250	2,400	"
22	450	150	2,450	"

Ведомость проемов ворот и дверей

Проемы: Тип по проекту	Проемы: Размер в кладке в х h, мм	Проемы: Кол. мест	Элементы заполнения проема: Марка	Элементы заполнения проема: Обозначение	Элементы заполнения проема: Кол
1	–	10	ВП33.6х3.6	1.435-11, вып. 1, ч.1.2	
2	1520 х 4200 1)	1	ДМ-1	1-КМ лист 17	
3	960 х 2415 1)	4	ПД1	2.435-6. Зып. 1	
4	1490 х 2415 1)	1	ПД-3	То же	
5	1890 х 2415 1)	2	ПД-4	"	
6	960 х 2415 1)	3	ПДн-1	" вып. 2	
7	1520 х 2380	2	Д32-П	ГОСТ 14624-69	
8	820 х 2080	9	Д38-П	То же	
9	820 х 2080	1	Д38-Л	"	
10	1060 х 2400	4	Д53-ЛПВ	"	

1) В проемы дверей типов 2÷6 заложить закладные детали, см. лист 15.

1. Внутренние несущие стены выполняются из пустотелого кирпича пластического прессования с объемной массой $\gamma = 1400\ кг/м^3$ (ГОСТ 6316-74) марки 75 на растворе марки 25
2. Перегородки выполняются из кирпича марки 75 на растворе марки 50 с армированием в пересечениях по деталям 22 на листе 12.
3. В процессе возведения кирпичной кладки выполнять:
   а) установку и привязку соединительных элементов и анкеров в соответствии с деталями на листах 8 и 12.
   б) устройство бетонного пояса для опоры плит перекрытия
   в) установку деревянных антисептированных пробок 120х120х65 в откосы дверных проемов через 1200 по высоте, но не менее 2 на откос.
4. В местах пересечения кирпичных стен и перегородок стальными конструкциями подвесных путей предусматриваются зазоры 30 мм по контуру конструкций с последующей заделкой их минеральным войлоком, смоченным в цементном растворе.
5. Значения толщины стен в зависимости от расчетной зимней температуры воздуха см. в таблице на листе 2.
6. Крепежные элементы стен учтены в спецификации на листе 12.
7. На планах деталь крепления стен и перегородок замаркированы частично. Аналогичные детали выполняются по замаркированным.

Фрагмент 2

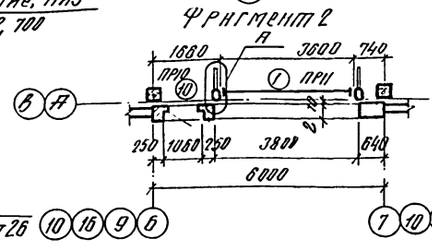

Фрагмент 3

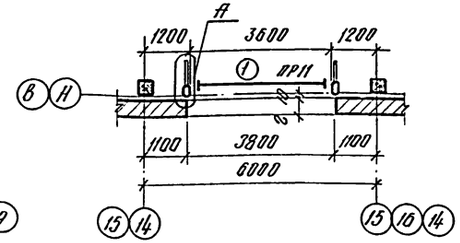

Вид А-А

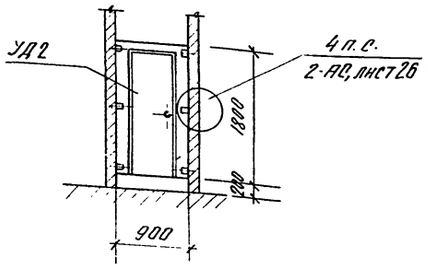

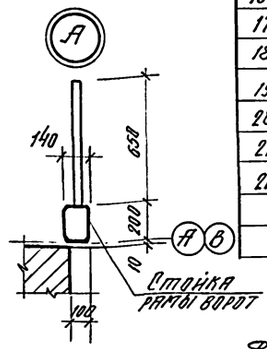

Спецификация металлических изделий основного комплекта АР

Марка, поз.	Обозначение	Наименование	Кол.	Масса ед. кг	Примечание
ЛМ1	1-КМ, лист 5	Лестница ЛМ1	1		
ЛМ2	То же	" ЛМ2	1		
ЛМ3	"	" ЛМ3	1		
ДМ1	Лист 17	Дверь ДМ1	1		

ГИП	Серебряков		21.11.80
Нач. отд.	Катков		21.11.80
Гл. констр.	Морозова		19.11.80
Рук. бриг.	Ульянова		19.11.80

ТП-503-4-13- 1-АР

Станция технического обслуживания на 400 грузовых автомобилей

Производственный корпус

Стадия	Лист	Листов
Р	6	

Фрагменты плана 1÷3. Экспликация отверстий. Ведомость проемов ворот и дверей. Спецификация

Госкомсельхозтехника СССР ГИПРОПРОМСЕЛЬСТРОЙ

Привязан

Инв. №

Инв. № подл. | Подпись и дата | Взам. инв. №

8118/2

Разрез 1-1

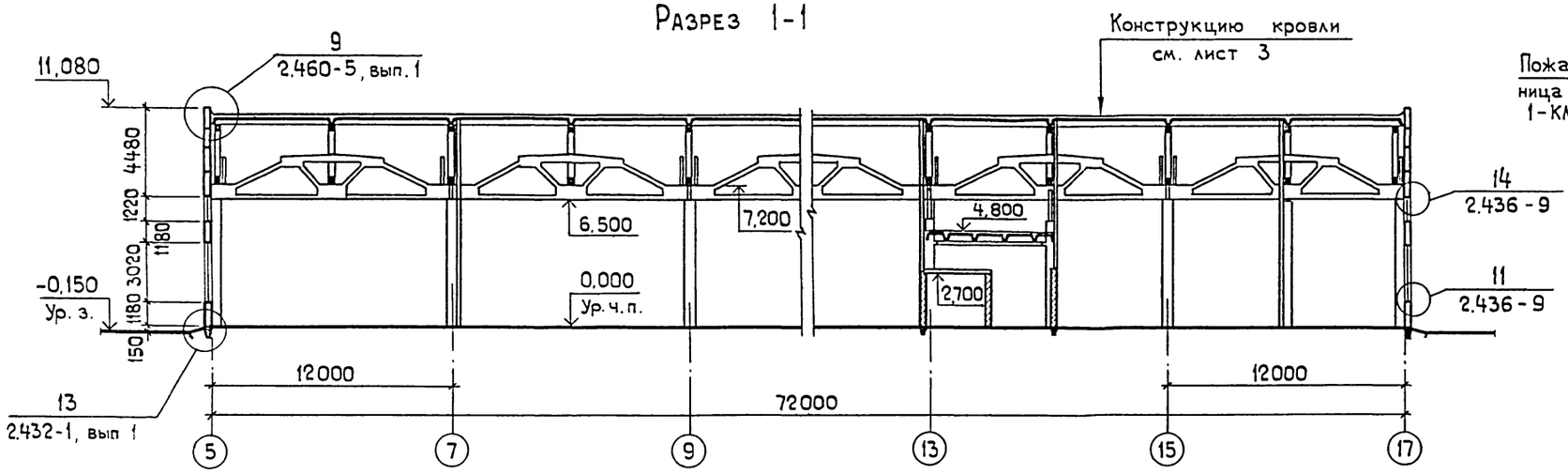

Разрез 3-3

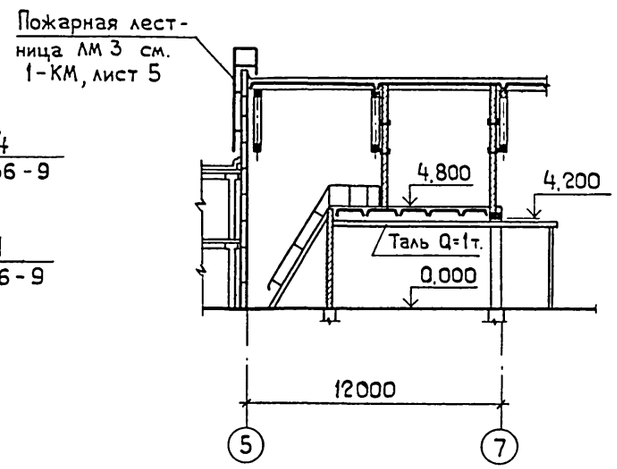

Разрез 2-2

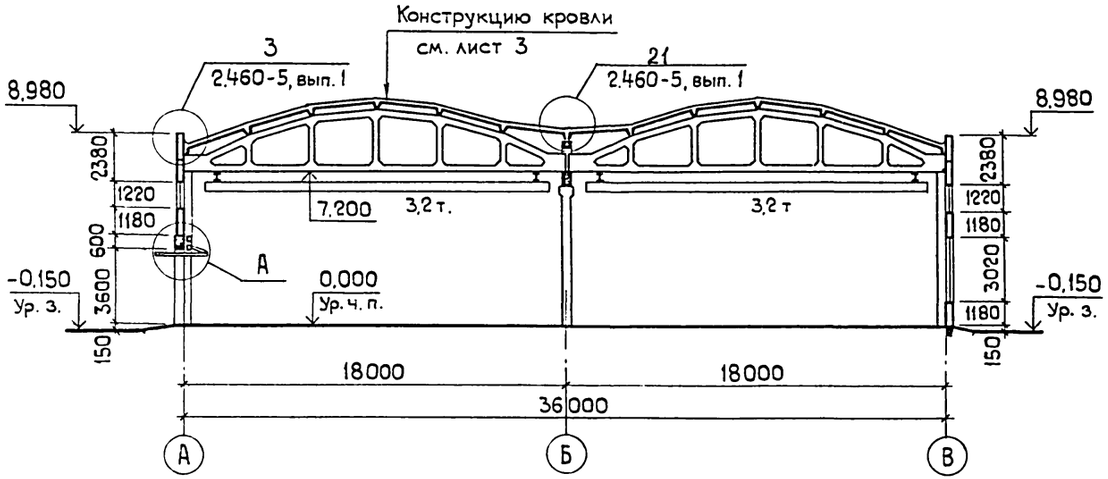

Разрез 4-4

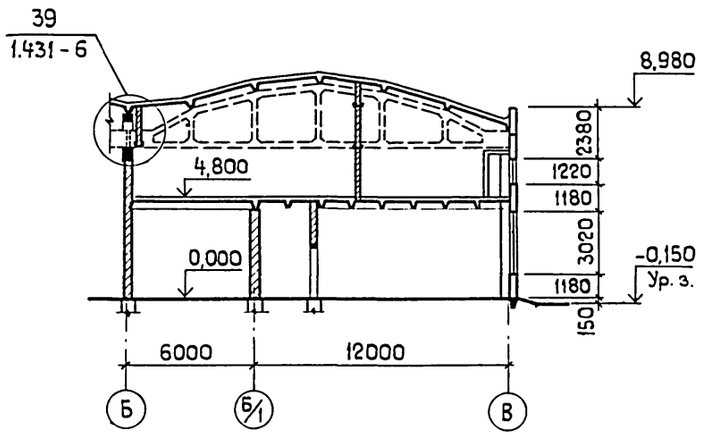

Разрез 5-5

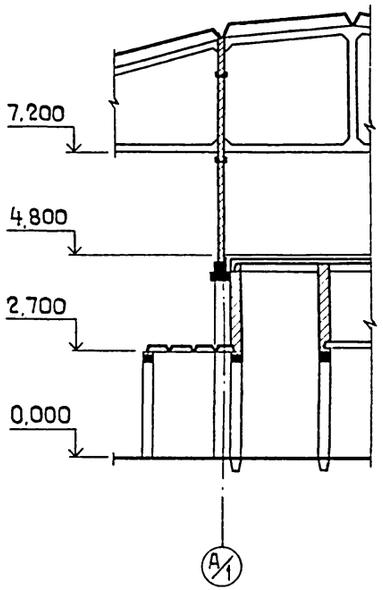

Разрез 6-6

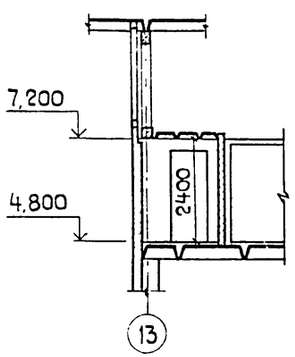

Разрез 7-7

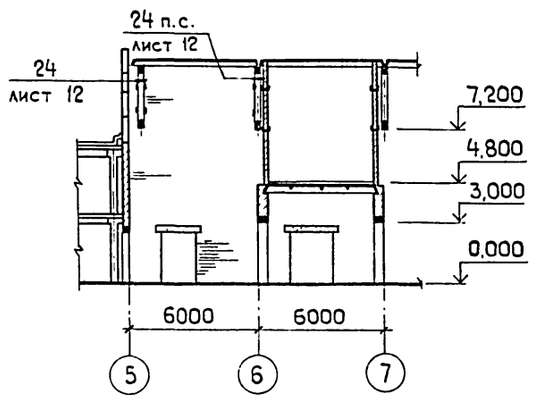

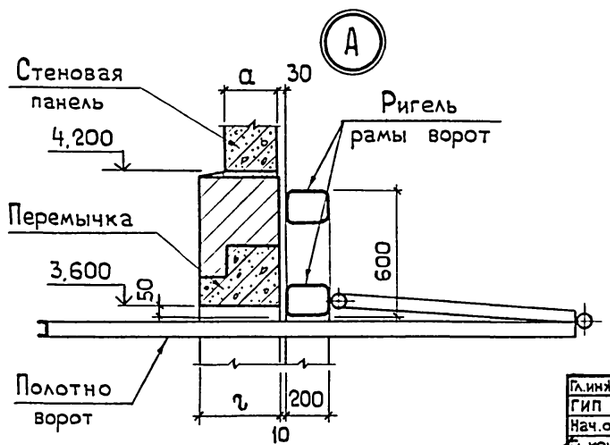

10

8118/2

Гл.инж.ин	Шестернев		27.11.80
ГИП	Серебряков		21.11.80
Нач.отд.	Катков		21.11.80
Гл.констр	Морозова		19.11.80
Рук.гр.	Ульянова		17.11.80
Ст. инж.	Муравлева		17.11.80
Н.контр	Есина		17.11.80

ТП-503-4-13 - 1-АР

Станция технического обслуживания на 400 грузовых автомобилей

Производственный корпус.

Стадия	Лист	Листов
Р	7	

Разрезы 1-1 ÷ 7-7.

Госкомсельхозтехника СССР
ГИПРОПРОМСЕЛЬСТРОЙ
г. Саратов

Привязан:

Инв. №

Альбом II

Типовой проект

Инв. № подл. | Подпись и дата | Взам. инв. №

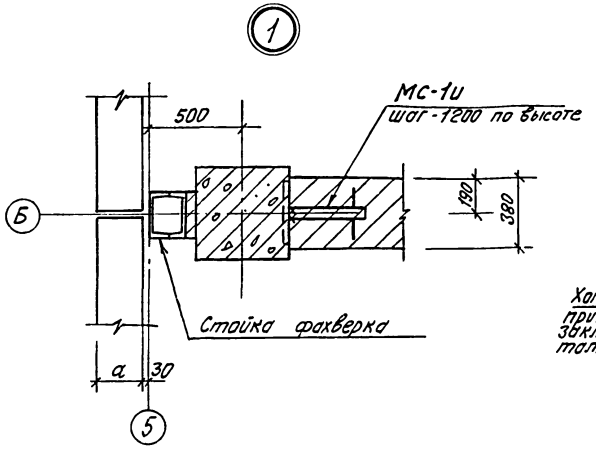

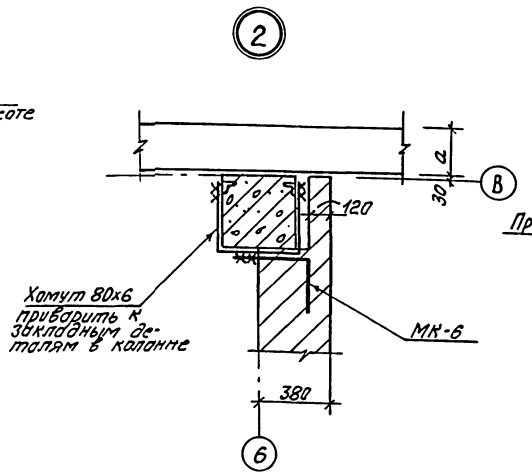

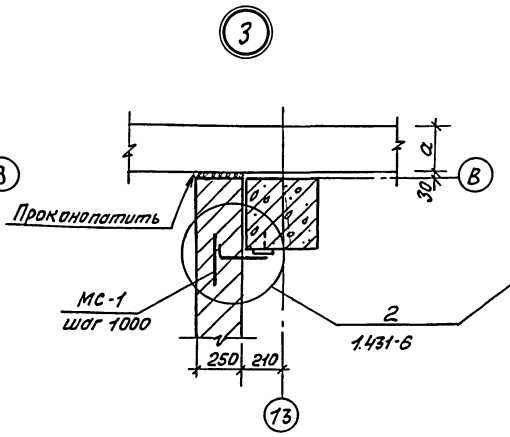

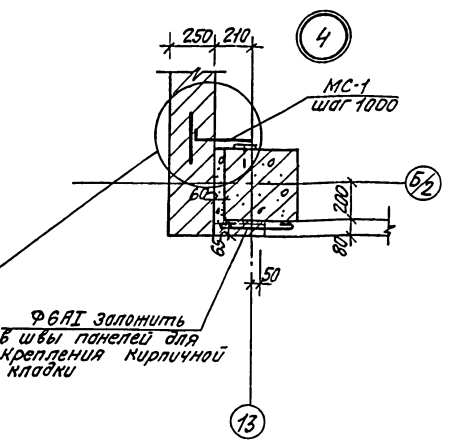

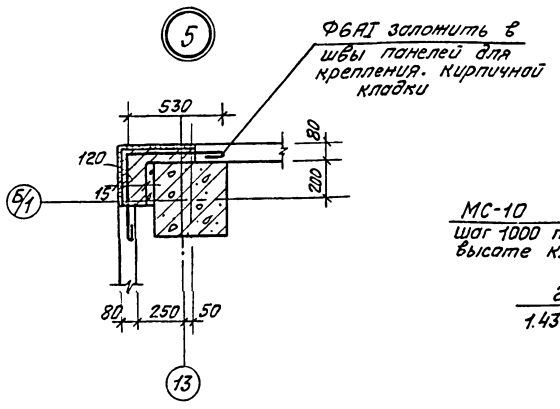

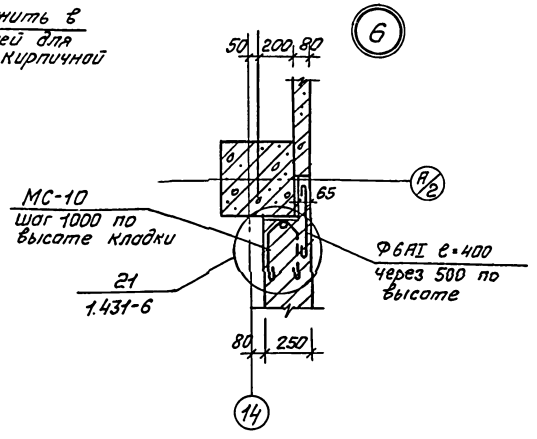

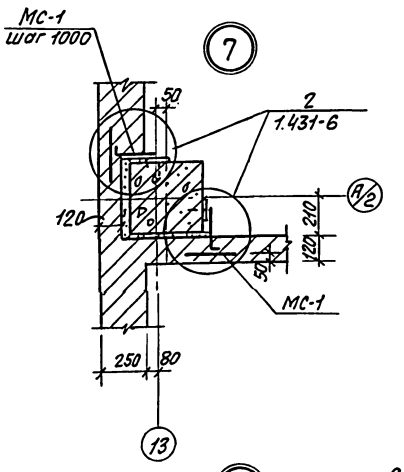

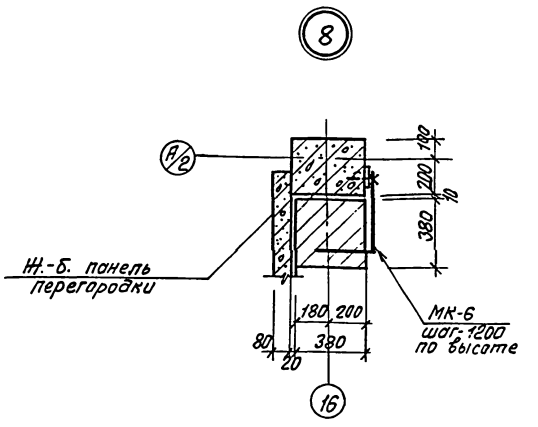

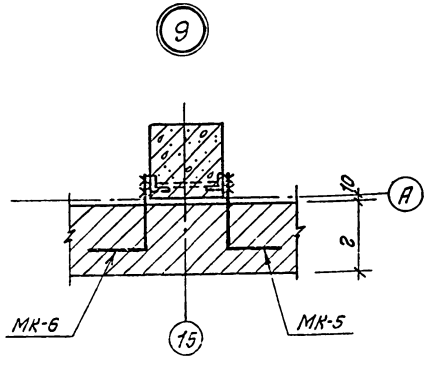

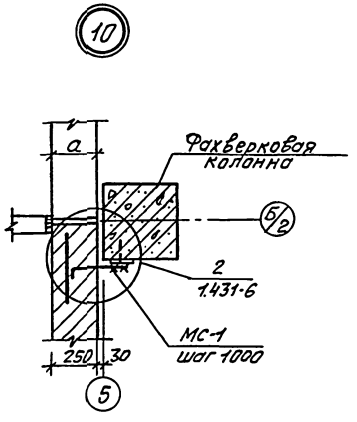

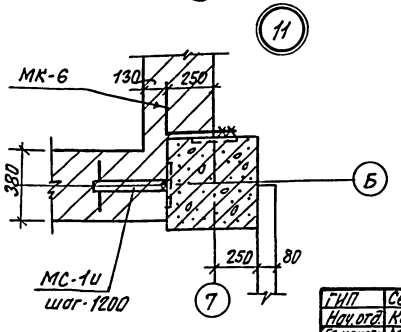

1. Спецификацию стальных соединительных элементов см. лист 12.

2. Высоту сварных швов принять 6 мм; сварку выполнять электродами типа Э-42 по ГОСТу 9467-75.

8118/2 11

ГИП	Серебрякова		21.11.80	ТП-503-4-13 - 1-АР
Нач.отд.	Катков		21.11.80	
Гл.констр.	Морозова		19.11.80	Станция технического обслуживания на 400 грузовых автомобилей
Рук.бриг.	Ульянова		19.11.80	Производственный корпус
Привязан				Стадия: Р; Лист: 8; Листов:
Инв.№	Н.контр.	Есина	24.11.80	Узлы 1÷11

Госкомсельхозтехники СССР
ГИПРОПРОМСЕЛЬСТРОЙ
г. Саратов

ОК1 (мест-27)

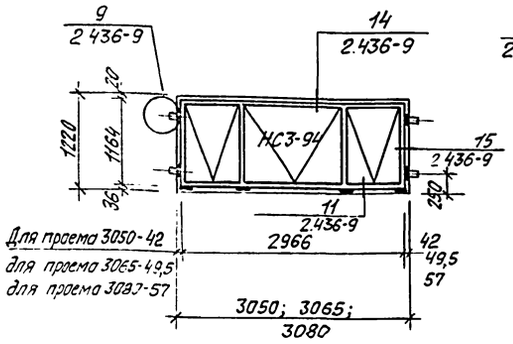

ОК2 (мест-21)

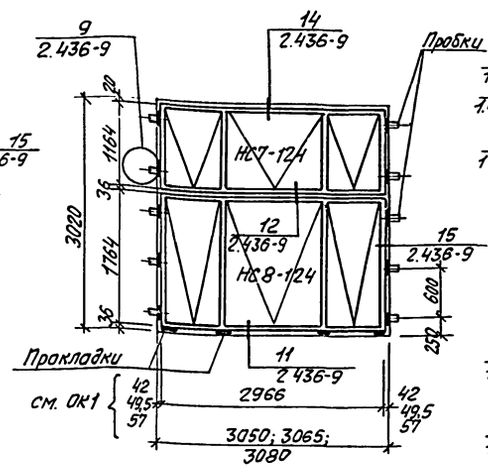

ОК3 (мест-1)

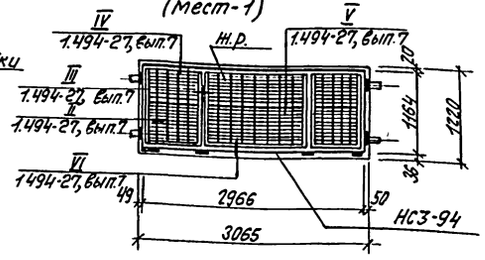

ОК4 (мест-1)

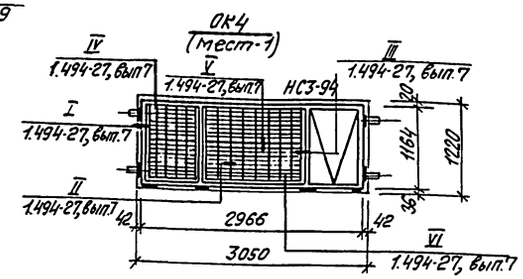

ОК5 (мест-1)

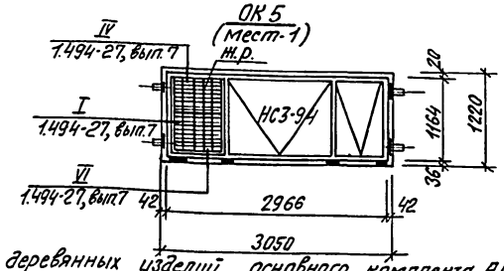

Спецификация заполнения оконных проемов

Марка, поз	Обозначение	Наименование	Кол	Масса ед. кг	Примечание
		Проем ОК1			
НС3-94	ГОСТ 12506-67	Оконный блок НС3-94	1		
		Проем ОК2			
НС7-124	ГОСТ 12506-67	Оконный блок НС7-124	1		
НС8-124	То же	То же	1		
		Проем ОК3			
НС3-94	ГОСТ 12506-67	Оконный блок НС3-94	1		
5СУН.000.000-02	1.494-27, вып 7	Сборка жалюзийных решеток	2		
5СУН.000.000-04	То же	То же	1		
		Проем ОК4			
НС3-94	ГОСТ 12506-67	Оконный блок НС3-94	1		
5СУН.000.000-02	1.494-27, вып 7	Сборка жалюзийных решеток	1		
5СУН.000.000-04	То же	То же	1		
		Проем ОК5			
НС3-94	ГОСТ 12506-67	Оконный блок НС3-94	1		
5СУН.000.000-02	1.494-27, вып 7	Сборка жалюзийных решеток	1		

Спецификация деревянных изделий основного комплекта АР

Марка, поз.	Обозначение	Наименование	Кол.	Масса ед. кг	Примечание
		Дверные блоки			
ПДи-1	2.435-6, вып.2	ПДН-1	3		
ПД-1	2.435-6, вып. 1	ПД-1	4		
ПД-3	То же	ПД-3	1		
ПД-4	"	ПД-4	2		
Д53-ЛПВ	ГОСТ 14624-69	Д53-ЛПВ	4		
Д32-П	То же	Д32-П	2		
Д38-П	"	Д38-П	9		
Д38-Л	"	Д38-Л	1		
НС3-94	ГОСТ 12506-67	Оконный блок НС3-94	30		
НС7-124	То же	То же НС7-124	21		
НС8-124	"	" НС8-124	21		
УД 2	2-АС, лист 26	Перегородка уборной УД 2	1		

Ведомость перемычек

Марка по проекту	Перемычки: Схема сечения	Кол мест	Элементы перемычки: Марка	Обозначение	Кол.
	Внутренние стены				
ПР1	380	1	1ПР3-19.12.14	1.138-10 вып.1	3
ПР8	140	1	1ПР1-12.12.14	То же	3
ПР2	250	3	1ПР3-22.12.14	"	2
ПР3	140	2	1ПР3-19.12.14	"	2
ПР4		3	1ПР1-12.12.14	"	2
ПР5	250, 65	4	1ПР1-10.12.6	"	2
ПР6	380, 140, 220	2	1ПР38-29.25.22б 1ПР4-25.12.14	" "	1 1
ПР7	120, 65	4	1ПР1-10.12.6	"	1
ПР9	380, 140, 290	1	БП7-1	КЭ-01-58, вып.1	1
	Наружные стены $t_н$ = -20°С, -30°С				
ПР10	380, 75, 140	4	1ПР1-12.12.14	1.138-10, вып.1	3
ПР11	380, 140, 290	9	БП7-1	КЭ-01-58, вып.1	1
	$t_н$ = -40°С				
ПР10	510, 75, 140	4	1ПР1-12.12.14	1.138-10, вып.1	4
ПР11	510, 140, 290	9	БП8-1	КЭ-01-58, вып.1	1

1. Жалюзийные решетки, входящие в сборки, учтены в чертежах 1-ОВ
2. Антисептированные деревянные прокладки - длиной 250 мм, шириной на 10 мм меньше ширины оконного блока, толщина уточняется при монтаже.
3. Крепление оконных блоков к простеночным панелям производится на шурупах к шпамбурным деревянным пробкам.

8118/2 12

ГИП	Серебрякова		21.11.80
Нач.отд	Катков		21.11.80
Кл.констр	Морозова		19.11.80
Рчк.бриг	Ульянова		19.11.80

ТП-503-4-13 1-АР

Станция технического обслуживания на 400 грузовых автомобилей

Производственный корпус

Стадия	Лист	Листов
Р	9	

Схемы заполнения оконных проемов. Ведомость перемычек

Госкомсельхозтехника СССР ГИПРОПРОМСЕЛЬСТРОЙ

Привязан

Инв. №

Альбом III

Типовой проект

План вентплощадки 1 на отм. 4,800

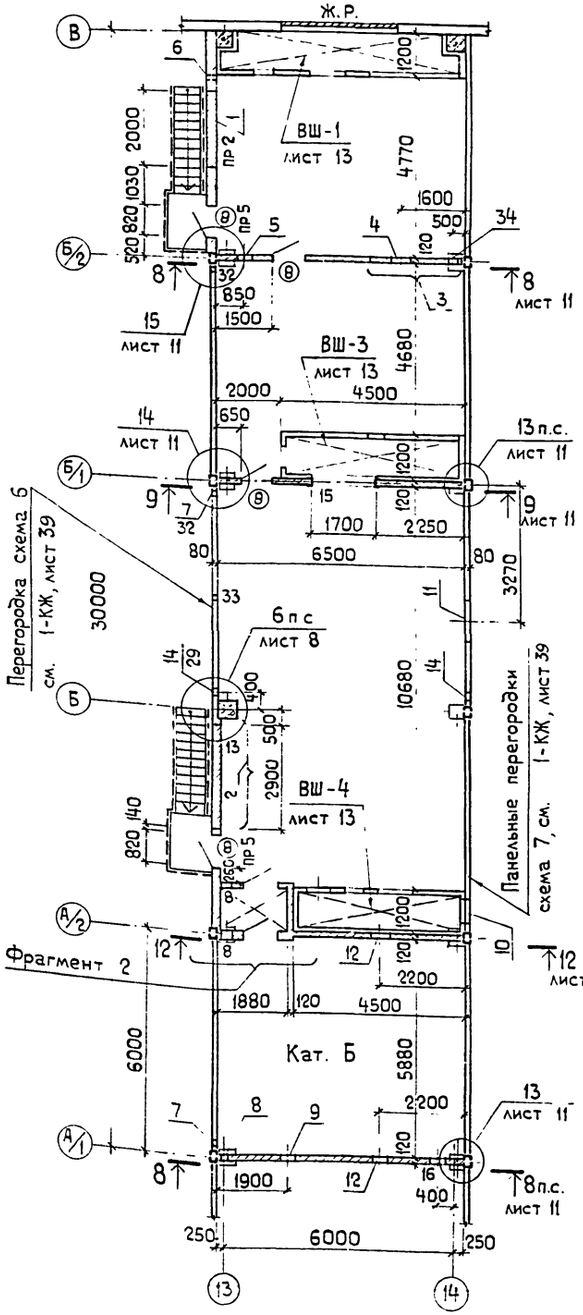

План вентплощадки 2 на отм. 4,800

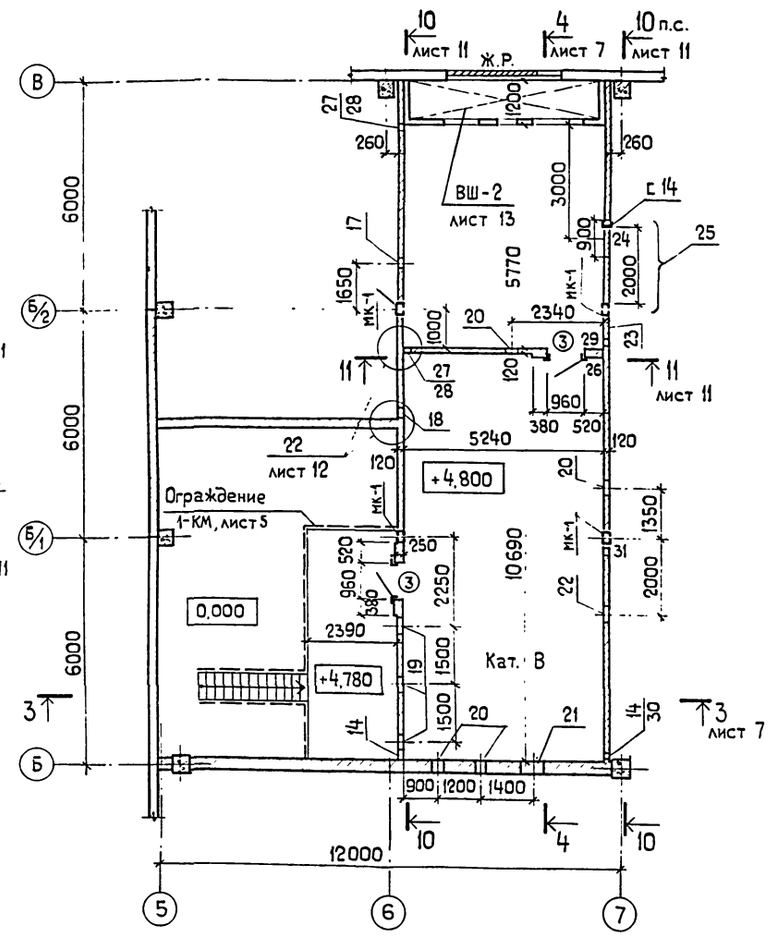

Фрагмент 2

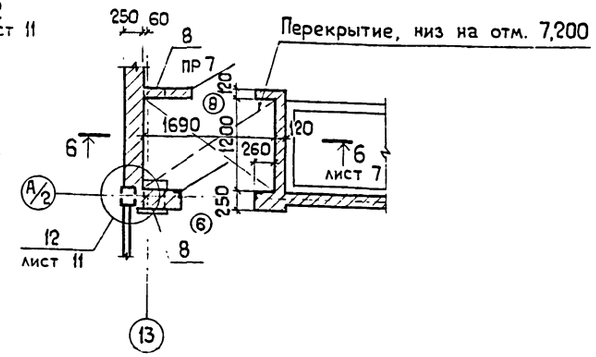

Экспликация отверстий

Тип отв.	Размеры, мм В	Размеры, мм Н	Отм. низа, м	Назначение	Тип отв.	Размеры, мм В	Размеры, мм Н	Отм. низа, м	Назначение
1	2000	2000	4,800	Монтажный проем	18	280	280	5,020	Вентиляция
2	2900	2400	4,800	То же	19	500	500	6,700	„
3	2400	800	6,200	Вентиляция	20	420	420	5,070	„
4	660	660	5,040	„	21	600	600	5,100	„
5	460	460	6,540	„	22	460	460	6,040	„
6	100	100	6,000	Отопление	23	730	730	7,480	„
7	100	100	6,300	„	24	900	900	8,100	„
8	280	280	6,770	Вентиляция	25	2000	2200	4,800	Монтажный проем
9	420	420	4,890	„	26	500	350	7,480	Отопление
10	700	900	6,100	„	27	100	100	4,800	„
11	ф1100		4,800	„	28	100	100	7,000	„
12	500	500	7,650	„	29	100	50	6,300	Электроснабжение
13	ф540		8,080	„	30	100	100	6,500	„
14	200	200	6,600	Отопление	31	300	100	4,800	„
15	1700	2620	4,800	Вентиляция	32	50	50	6,300	„
16	420	420	7,900	„	33	100	50	4,800	„
17	300	300	6,700	„	34	450	450	5,750	Вентиляция

1. Перегородки вентплощадок - панельные железобетонные и кирпичные со стальными прокладными поясами (схема 2 по серии 1.431-6). Кирпичные перегородки выполняются из пустотелого кирпича пластического прессования (ГОСТ 6316-74) марки 75 на растворе марки 25.
2. Все неоговоренные помещения вентплощадок имеют категорию по пожароопасности - Д.
3. Монтажные проемы заложить кирпичом на глиняном растворе после установки вентоборудования на площадках.
4. Ведомость проемов дверей см. лист 6.
5. Ведомость перемычек см. лист 9.
6. Над отверстиями 400 - 600 мм проложить арматуру 2Ф8АI.

13

8118/2

ГИП	Серебрякова		11.11.81
Нач.отд.	Катков		11.11.81
Гл.констр	Морозова		13.11.81
Рук. гр.	Ульянова		17.6-30

ТП-503-4-13 1-АР

Станция технического обслуживания на 400 грузовых автомобилей

Производственный корпус

Стадия	Лист	Листов
Р	10	

Планы вентплощадок 1 и 2 на отм 4,800.

Госкомсельхозтехника СССР ГИПРОПРОМСЕЛЬСТРОЙ

Привязан:

Альбом II

Типовой проект

Разрез 8-8

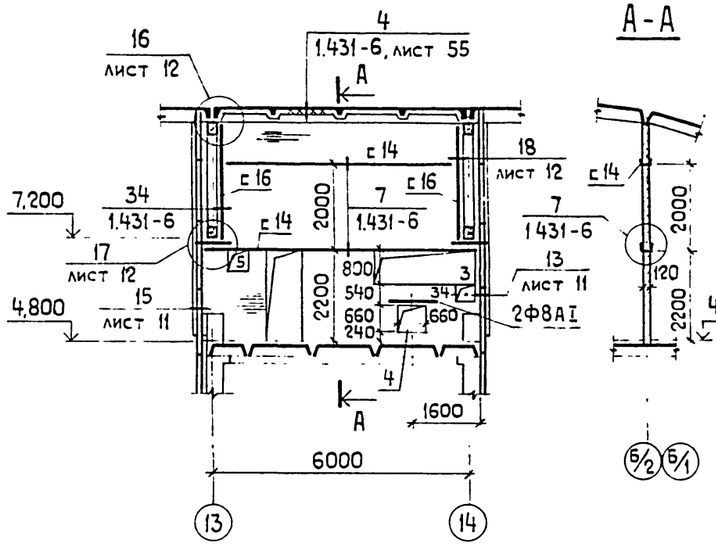

А-А

Разрез 9-9

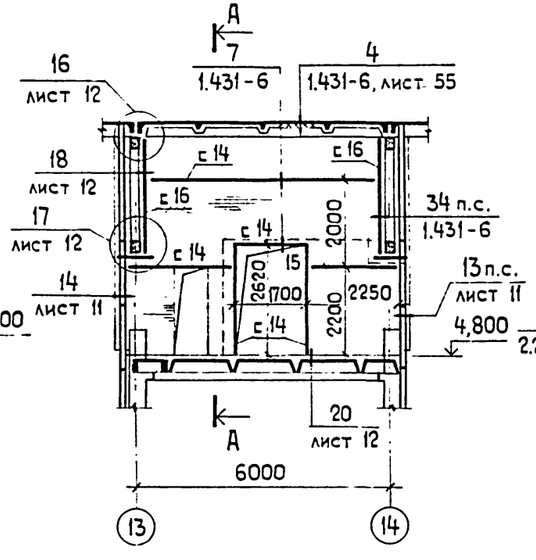

Разрез 10-10

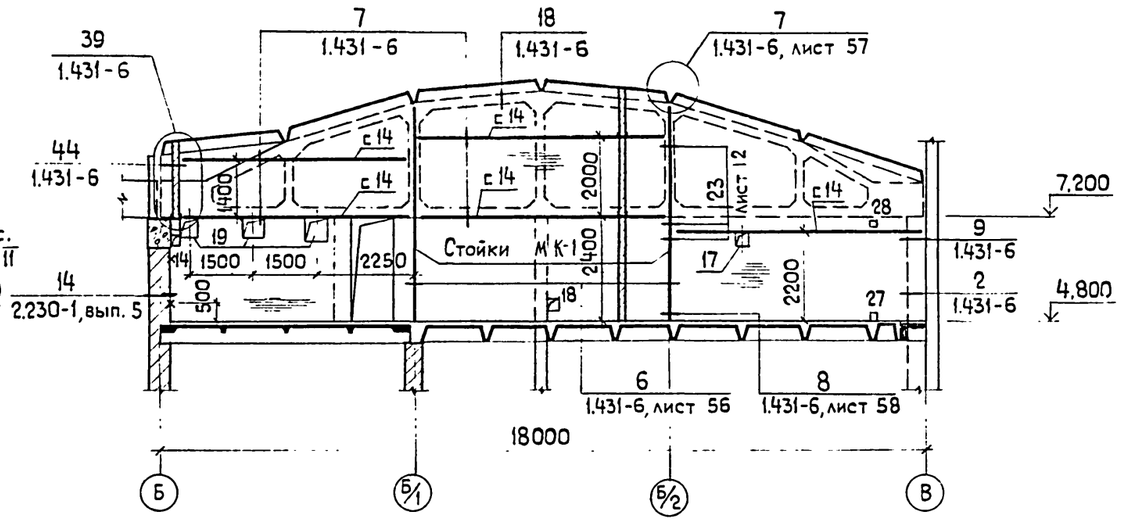

Разрез 11-11

Разрез 12-12

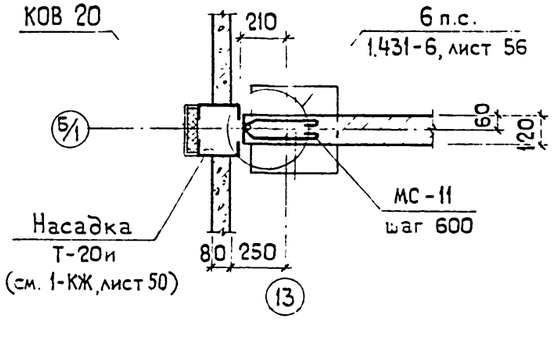

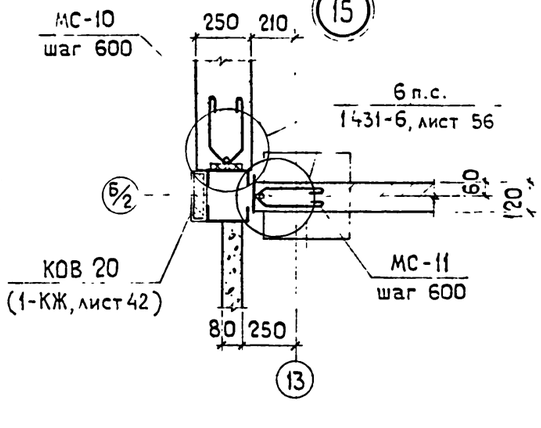

1. Общие указания и экспликацию отверстий см. на листе 10.
2. Спецификацию стальных крепежных элементов см. лист 12.
3. Узлы крепления перегородок замаркированы частично. Аналогичные узлы выполнять по замаркированным.

8118 /2

14

ГИП	Серебрякова		21.11.86
Нач.отд	Катков		21.11.86
Гл.констр	Морозова		19.11.86
Рук. гр.	Ульянова		18.11.86

ТП-503-4-13- 1-АР

Станция технического обслуживания на 400 грузовых автомобилей

Производственный корпус

Стадия	Лист	Листов
Р	11	

Разрезы 8-8 ÷ 12-12.
Узлы 12 ÷ 15.

Госкомсельхозтехника СССР
ГИПРОПРОМСЕЛЬСТРОЙ
г. Саратов

Привязан:

Инв. №

Н.контр. Есина

Инв. № подл. | Подп. и дата | Взам. инв. №

Спецификация элементов крепления кирпичных стен и перегородок

Марка, поз.	Обозначение	Наименование	Кол	Масса ед кг	Примечание
МК1	1-КЖ, лист 50	Стойка МК1	4	92.3	
		Соединительные элементы			
МС-1	1.431-6	МС-1	60	0.2	
МС-2	"	МС-2	38	0.9	
МС-5	"	МС-5	2	0.8	
МС-6	"	МС-6	2	0.1	
МС-10	"	МС-10	21	0.3	
МС-11	"	МС-11	104	0.3	
МС-12	"	МС-12	7	1.1	
МС-15	"	МС-15	32	0.8	
МК-6	2.430-3, вып.3	МК-6	52	0.5	
МС 1и	1-КЖ, лист 49	МС 1и	8	5.2	
ММ-1	2.230-1, вып.5	ММ-1	4	0.6	
ММ-13	То же	ММ-13	8	0.1	
ММ 2	2-АС, лист 24	ММ 2	6	0.2	
МК-5	2.430-3, вып. 3	МК 5	20	0.5	
К1	2.230-1, вып.5	Каркас К1	12	0.4	
К2	То же	" К2	12	0.2	
КР1	1-КЖ, лист 51	" КР1	42	0.2	
КР2	То же	" КР2	42	0.2	
—	ГОСТ 8240-72	С 14	—	1510	
—	То же	С 16	—	450	
—	ГОСТ 8509-72	L 75×6	—	118	
—	ГОСТ 103-76	Полосовая сталь, δ=5	—	60	
—	То же	То же δ=6	—	87	
—	"	" δ=8	—	93	
—	"	" δ=10	—	20	
—	ГОСТ 5781-75	Стержни Ф16АI	—	37	
—	То же	" Ф12АI	—	80	

Сварку выполнять электродами Э-42 по ГОСТ 9467-75 высотой сварных швов $h_ш$ = 6мм, кроме оговоренных

ГИП	Серебряков		
Нач. отд	Катков		
Гл. констр	Морозова		
Рук. бриг.	Ульянова		

ТП-503-4-13 1-10

Станция технического обслуживания на 400 грузовых автомобилей

Производственный корпус

Стадия	Лист	Листов
Р	12	

Узлы 16÷24.

Госкомсельхозтехника СССР ГИПРОПРОМСЕЛЬСТРОЙ

Привязан:

Альбом III

Типовой проект

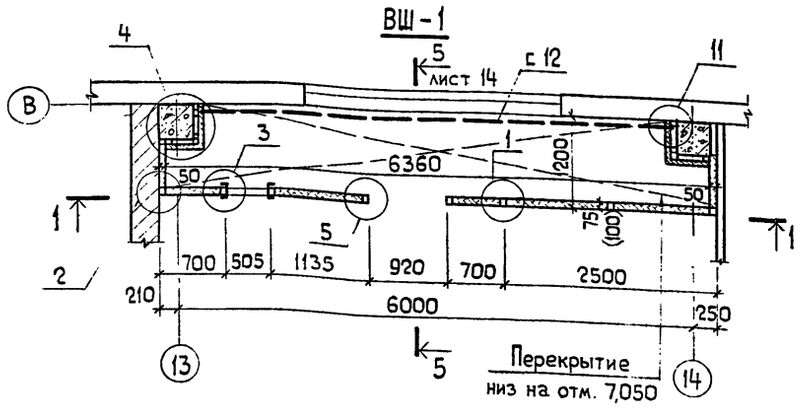

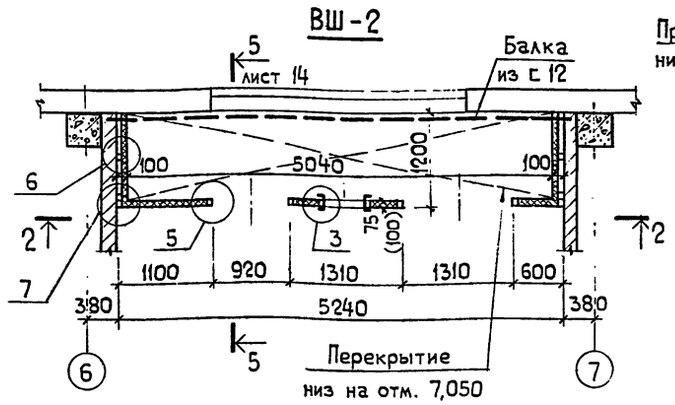

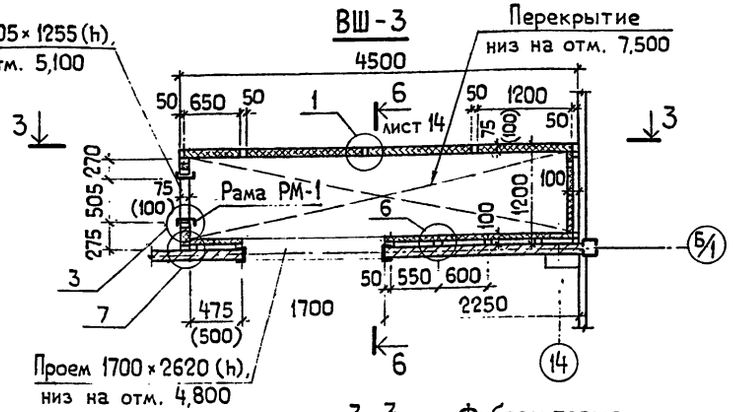

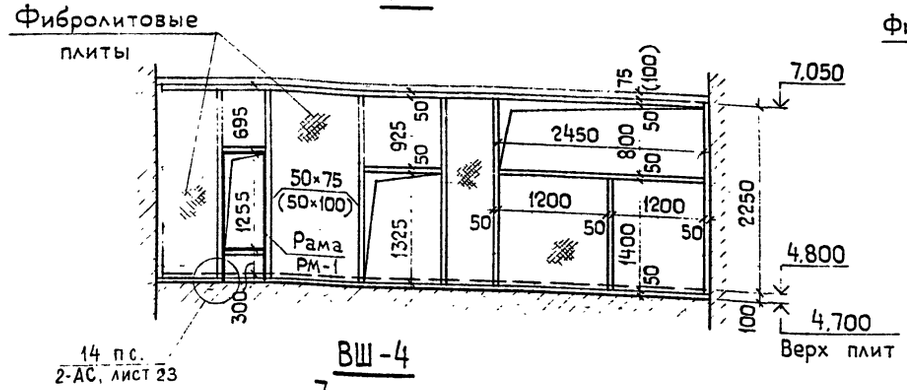

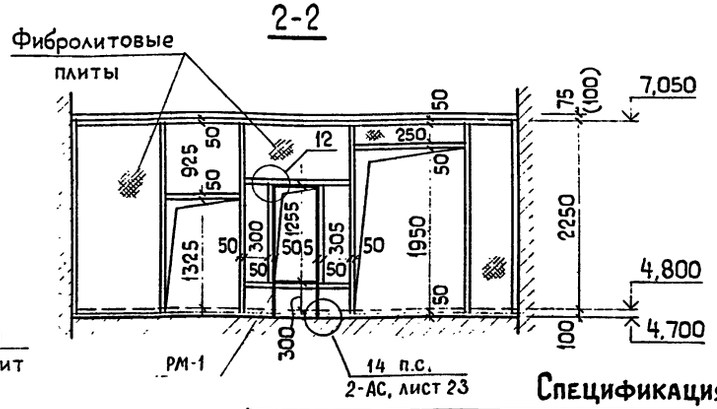

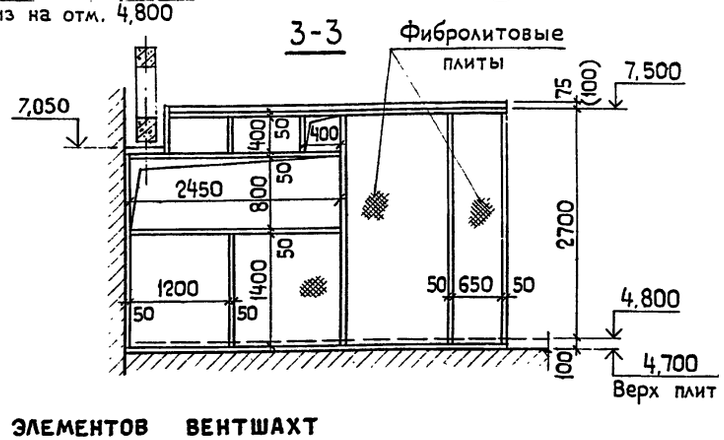

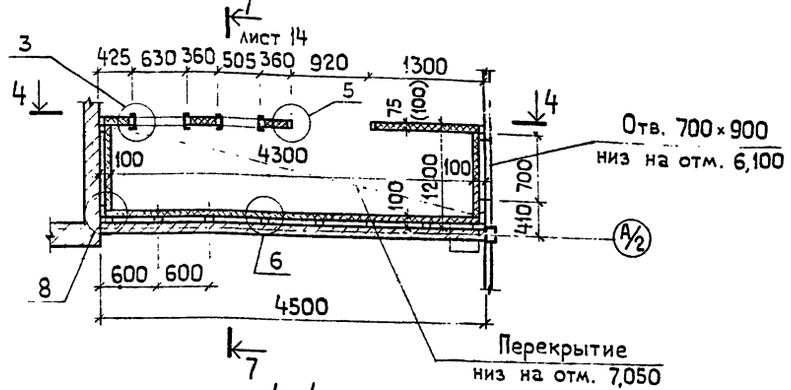

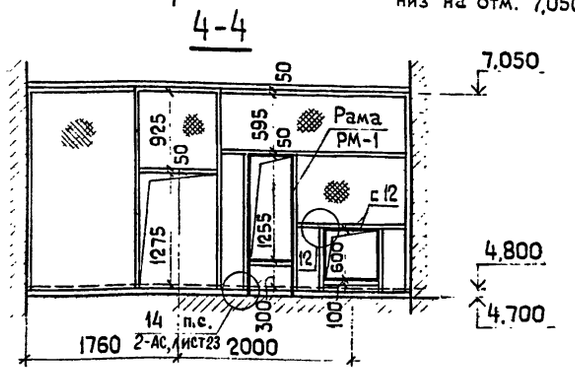

Спецификация элементов вентшахт

Марка поз.	Обозначение	Наименование		Кол. на вентшахту при $t_н$=-20°и-30° ВШ-1	ВШ-2	ВШ-3	ВШ-4	Всего	Кол. на вентшахту при $t_н$=-40° ВШ-1	ВШ-2	ВШ-3	ВШ-4	Всего	Масса ед. кг	Прим чани
–	ГОСТ 8928-70	Фибролитовые плиты γ=500 кг/м³, δ=50,	м²	7,6	5,3	10,3	14,7	37,9	7,6	5,3	10,3	14,7	37,9		
–	То же	Фибролитовые плиты γ=500 кг/м³, δ=75,	м²	17,2	13,1	17,3	12,7	60,3	–	–	–	–	–		
–	"	Фибролитовые плиты γ=500 кг/м³, δ=100,	м²	–	–	–	–	–	17,2	13,1	17,3	12,7	60,3		
–	ГОСТ 8486-66	Бруски 50×50,	м³	0,08	0,06	0,08	0,06	0,28	0,08	0,06	0,08	0,06	0,28		
–		" 75×50,	м³	0,16	0,14	0,16	0,12	0,58	–	–	–	–	–		
–		" 100×50,	м³	–	–	0,03	0,05	0,08	0,21	0,19	0,24	0,21	0,85		
–	ГОСТ 8240-72	Материал ВСт3кп2 ГОСТ 380-71* С 12,	кг	60	60	–	30	150	60	60	–	30	150		
–	ГОСТ 8509-72		L 75×6, кг	2,1	–	–	–	2,1	2,1	–	–	–	2,1		
–	2-АС, лист 24		РМ-1, шт	1	1	1	1	4	1	1	1	1	4		

1. Воздухозаборные шахты венткамер выполнять из фибролитовых плит с объемной массой γ=500 кг/м³ толщиной 75 мм – для расчетной зимней температуры наружного воздуха $-t_н$=-20°С, $t_н$=-30°С и 100 мм – для $t_н$=-40°С по деревянному каркасу.

2. Каркас вентшахт выполняется из древесины хвойных пород с объемной массой γ=500 кг/м³ и влажностью не более 20% с глубокой пропиткой антипиренами.

3. Крепление фибролитовых плит к стойкам деревянного каркаса производить гвоздями с шайбами размером 30×30 мм. Шаг гвоздей – 300 мм.

4. Вентшахты после их выполнения окрасить с внутренней стороны поливинилацетатными красками.

5. Размеры в скобках даны для расчетной зимней температуры воздуха $t_н$=-40°С.

6. Все замаркированные узлы на схемах разработаны на листе 14.

8118

ГИП	Серебряков		
Нач отд	Катков		
Гл констр.	Морозова		
Рук гр.	Ульянова		

ТП-503-4-13 – 1-АР

Станция технического обслуживания на 400 грузовых автомобилей

Производственный корпус

Стадия	Лист	Листов
Р	13	

Воздухозаборные шахты венткамер ВШ-1 ÷ ВШ-4.

Госкомсельхозтехника СССР
ГИПРОПРОМСЕЛЬСТР

Привязан:

Инв.№ подл. | Подп. и дата | Взам. инв.№

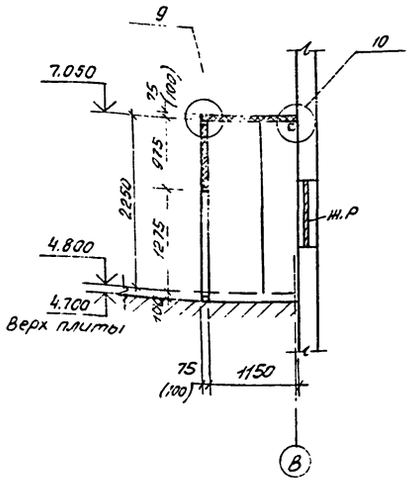

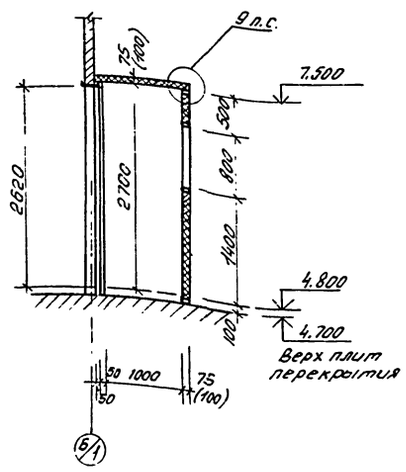

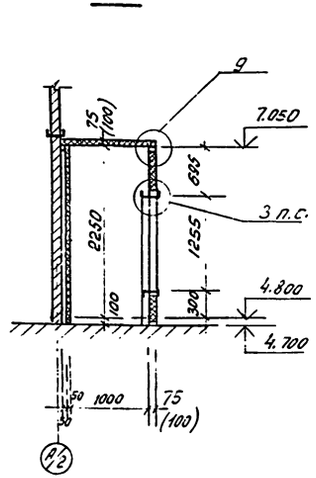

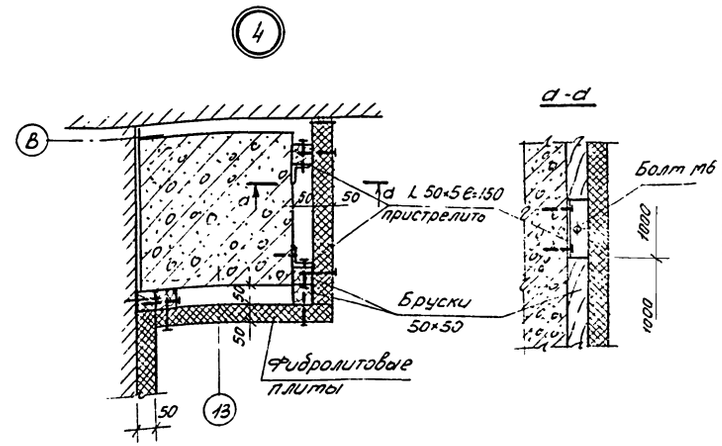

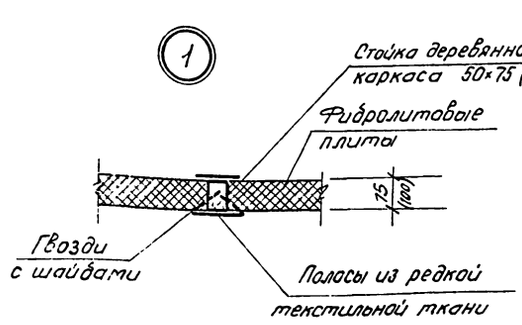

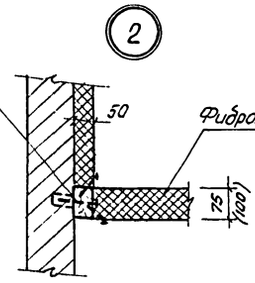

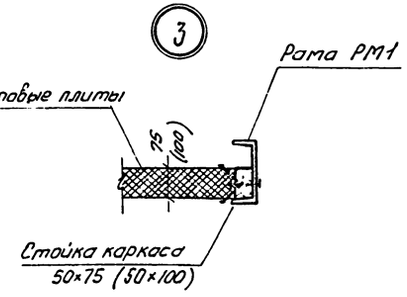

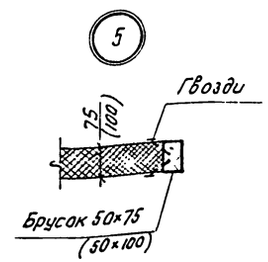

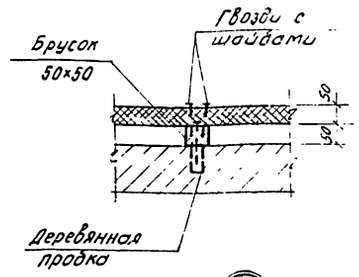

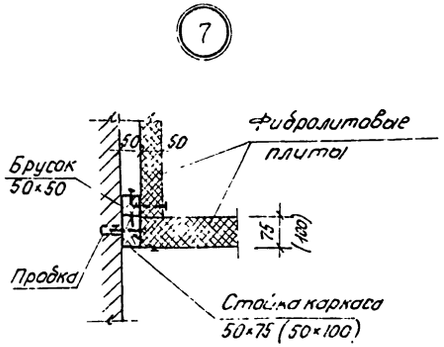

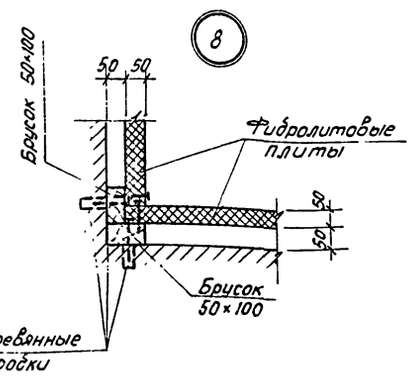

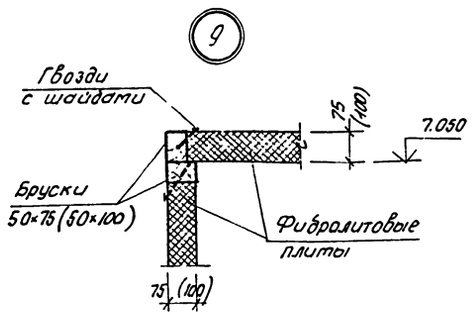

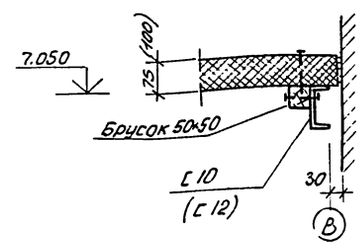

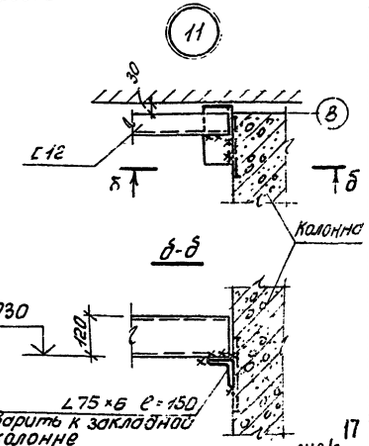

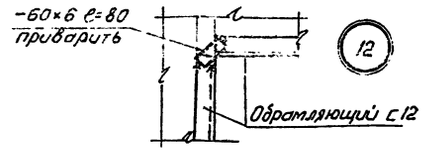

Общие указания см. лист 13.

ГИП	Серебрякова				ТП-503-4-13 - 1- АР
Нач.отд.	Катков				
Гл.констр.	Морозова				
Рук.бриг.	Ульянова				
Привязан					Станция технического обслуживания на 400 грузовых автомобилей
					Производственный корпус — Стадия: Р; Лист: 14; Листов:
Инв.№		Н.контр.	Есина		Воздухозаборные шахты Венткатер ВШ-1 ÷ ВШ-4. Разрезы 1, 5-5 ÷ 7-7. Узлы 1÷12
					Госкомнефтегазстроя СССР ГИПРОНЕФТЕСПЕЦСТРОЙ

Альбом

Типовой проект

Схема 1

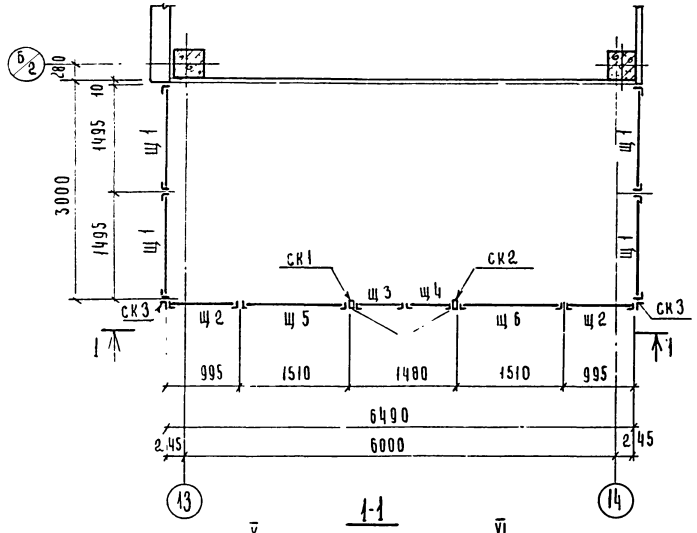

1-1

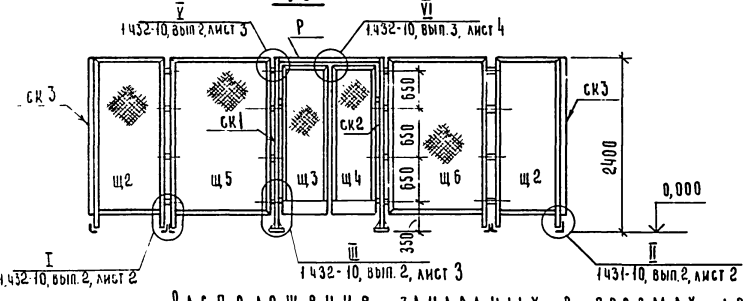

Расположение закладных в проемах дверей.

Схема 2

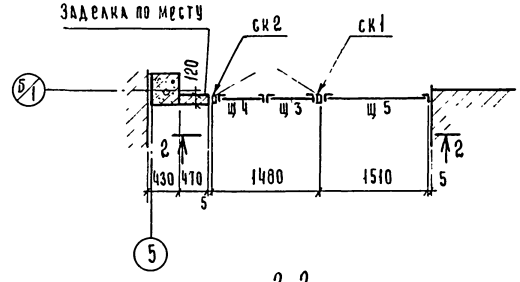

2-2

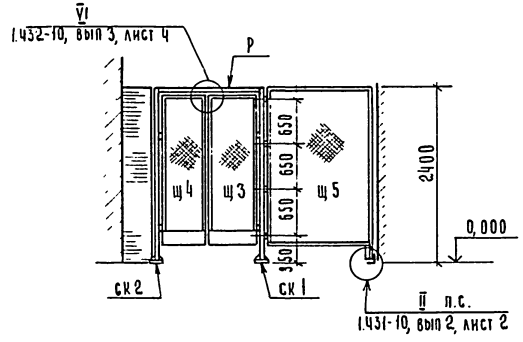

Спецификация к схемам расположения элементов на листе 15

Марка, поз.	Обозначение	Наименование	Кол.	Масса ед. кг	Примечание
		Схема 1			
		Щиты:			
Щ1	1.431-10, вып. 3	1,5×2,4 ЩСК	4	26,3	
Щ2	То же	1,0×2,4 ЩСК	2	21,7	
Щ3	"	0,7×2,4 ДСК-Л	1	20,3	
Щ4	"	0,7×2,4 ДСК-П	1	20,4	
Щ5	"	1,5×2,4 ЩСК-А	1	24,7	
Щ6	"	1,5×2,4 ЩСК-Б	1	24,7	
		Стойки:			
СК1	"	2,4 ДСК-Л	1	11,6	
СК2	"	2,4 ДСК-П	1	11,6	
СК3	"	1.431-10 ВЗ 02.00.01	2	3,7	
Р		Ригель Р-1	1	7,1	
		Схема 2			
		Щиты:			
Щ3	1.431-10, вып. 3	0,7×2,4 ДСК-Л	1	20,3	
Щ4	То же	0,7×2,4 ДСК-П	1	20,4	
Щ5	"	1,5×2,4 ЩСК-А	1	24,7	
		стойки:			
СК1	"	2,4 ДСК-Л	1	11,6	
СК2	"	2,4 ДСК-П	1	11,6	
Р	"	Ригель Р-1	1	7,1	
		Расположение закладных в проемах			
		дверей.			
А	2.435-6, вып. 1	Анкер А	68	1,4	

Тип 3÷6

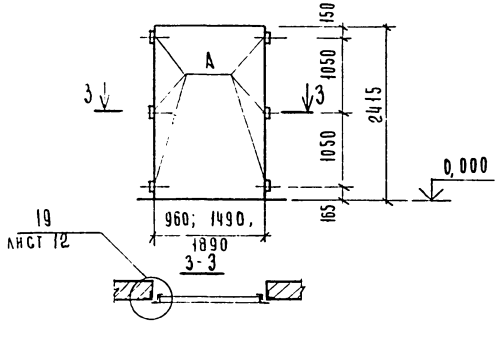

Тип 2

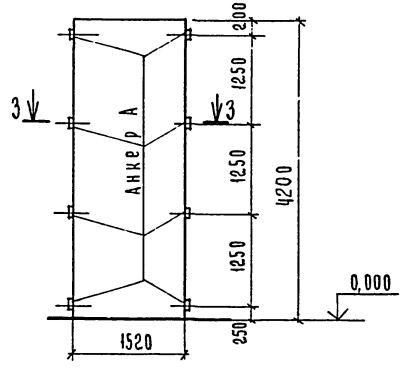

1. При монтаже стальной щитовой сетчатой консольной перегородки по схемам 1 и 2 руководствоваться материалами пояснительной записки серии 1.431-10 вып. 2.

18

8118/2

ГИП	Серебрякова		
Нач отд	Катков		
Гл констр	Морозова		
Рук бриг	Ульянова		

ТП-503-4-13-1-АР

Станция технического обслуживания на 400 грузовых автомобилей

Производственный корпус

Стадия	Лист	Листов
Р	15	

Стальные перегородки. Схемы 1 и 2. Расположение закладных в проемах дверей 2÷6

Госкомсельхозтехника СССР ГИПРОПРОМСЕЛЬСТРОЙ г. Саратов

Привязан:

Инв. №

Взам. инв. №

Подпись и дата

План полов на отм. 0,000

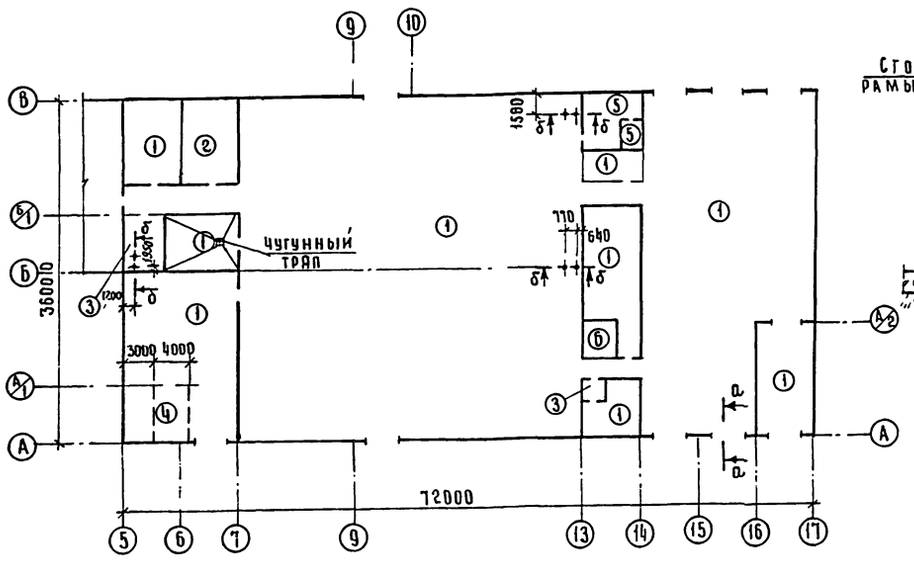

а - а

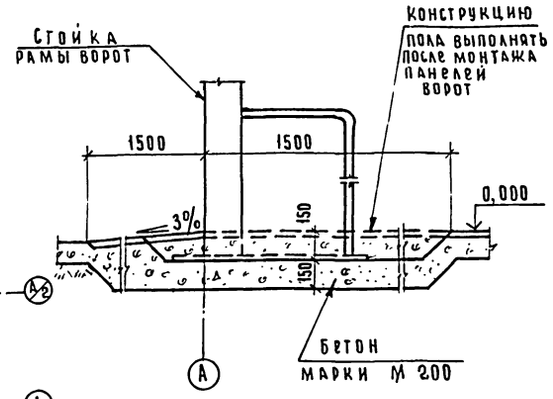

План полов на отм. 4,800

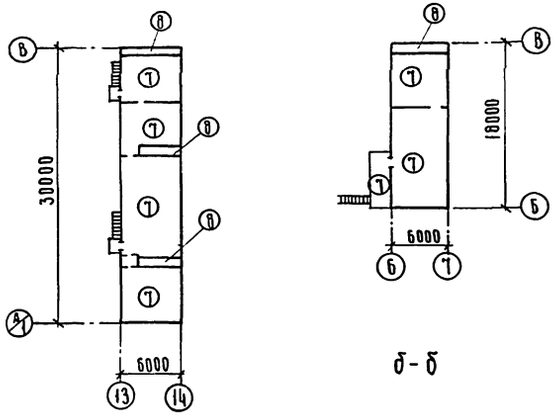

б - б

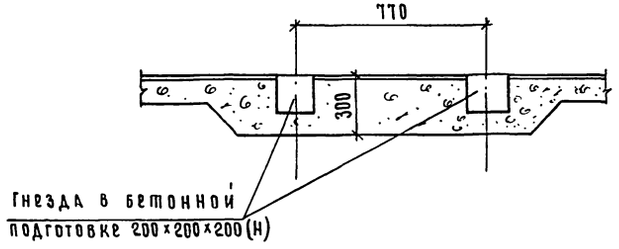

1. Работы по устройству полов начинать после выполнения фундаментов под оборудование и подпольных каналов, а также после прокладки инженерных сетей и электрических кабелей.
2. Толщину и марку подстилающего слоя уточнить при привязке проекта в зависимости от конкретных грунтовых условий.
3. В основание под полы втрамбовать слой щебня крупностью 40-60 мм
4. В помещении с трапом полы выполнять с уклоном i = 0,01 к трапу.
5. Установку трапа в полах выполнять по детали Д-37 СНиП II-В. 8-71.
6. Во всех помещениях плинтус устраивать по детали Д-5 СНиП II-В. 8-71.

Экспликация полов

Тип по проекту	Конструкция пола	Материал слоя	Тип слоя [1]	Толщ. слоя мм	Дополнительные указания
1		Бетон марки М 300 Бетон марки М 200 Уплотненный грунт основания	П-9 – –	25 120 –	Покрытие с шлифованием
2		Асфальтобетон Бетон марки М 200 Уплотненный грунт основания	П-16 – –	40 120 –	
3		Цем.-песч. раствор марки 200 Бетон марки М 100 Уплотненный грунт основания	П-10 — —	20 120 —	С железнением
4	20	Жароупорный бетон (на портланд цементе) Сварная сетка [2] Уплотненный грунт основания	П-14	200	
5		Керамическая кислотоупорная плитка (ГОСТ 961-79) Прослойка и заполнение швов цем.-песч. раствором марки 300 Уплотненный грунт основания	П-45 — —	13 15 —	
6		Керамические плитки (ГОСТ 6787-69) Заполнение швов и прослойка цем.-песч. раствором марки 150 Уплотненный грунт основания	П-43 — —	 15 —	
7		Цем.-песч. раствор марки 200 Легкий бетон $\gamma = 1100\ кг/м^3$ Сб. ж.-б. плиты перекрытия	П-10 —	20 80	С железнением
8		Цем.-песч. раствор марки 200 Стяжка из цем.-песч. раствора марки 150 Минераловатные плиты [3] Сб. ж.-б. плиты перекрытия	П-10 С-1 –	20 20 60	То же

1) Типы слоев обозначены по СНИП II-В. 8-71.
2) Сварную сетку выполнять из арматуры ф 5 AI с ячейками размером 80 × 80 мм.
3) Жесткие минераловатные плиты на битумном связующем с объёмной массой $\gamma = 300\ кг/м^3$ приняты по ГОСТу 10140-71*.

ГИП	Серебрякова		
Нач. отд.	Катков		
Гл. констр.	Морозова		
Рук. бриг.	Ульянова		

ТП-503-4-13 - 1-АР

Станция технического обслуживания на 400 грузовых автомобилей.

Производственный корпус.

Стадия	Лист	Листов
Р	16	

Планы полов на отм. 0,000 и 4,800.

Госкомсельхозтехника СССР ГИПРОПРОМСЕЛЬСТРОЙ г. Саратов

Привязан

Инв. №

Н. контр. Есина

Альбом II

Типовой проект

Инв.№ подл. | Подпись и дата | Взам.инв.№

ДМ1

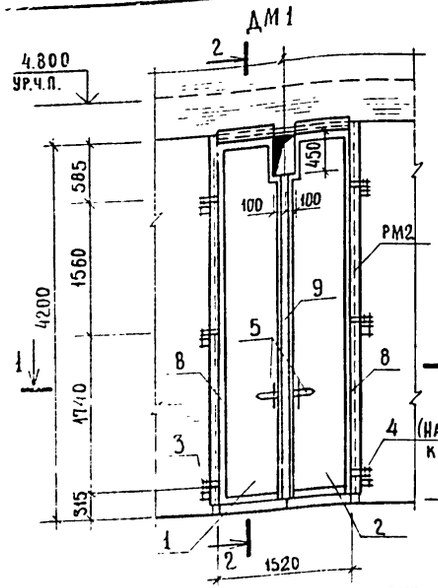

2-2

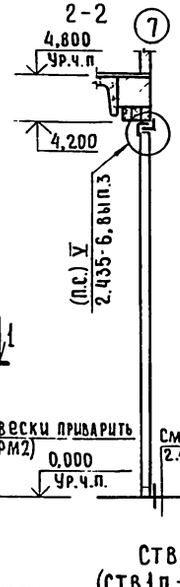

5-5

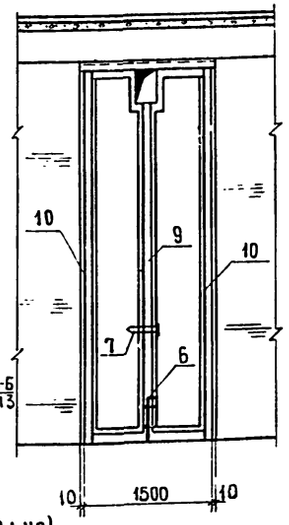

1-1

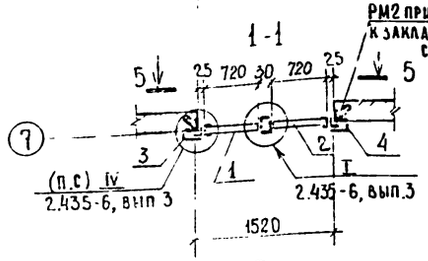

3-3

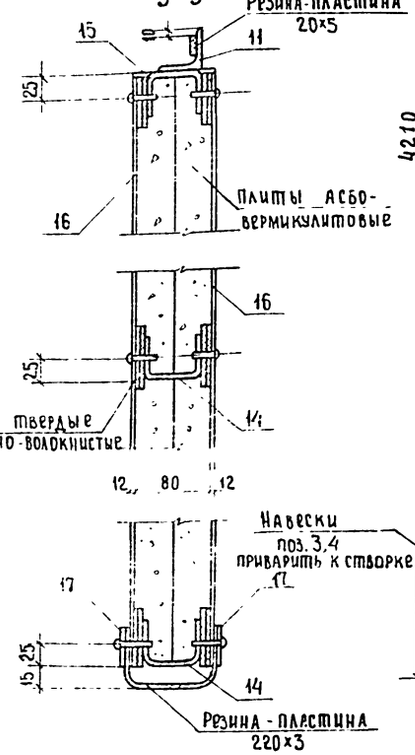

Ств 1л (Ств 1п-зеркально)

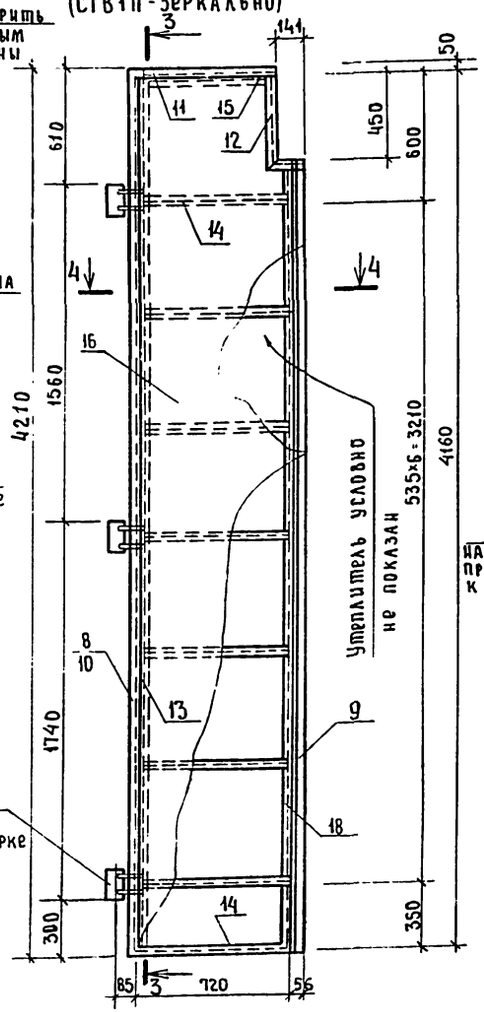

Ведомость элементов на марку

Марка эл-та	Поз.	Эскиз или сечение	∅ мм	Длина мм	Кол.	Масса кг
Ств 1л (Ств 1п)						
	10	Полоса −4×50	—	4160	1	8,9
	11	∟50×5	—	620	1	2,3
	12	∟50×5	—	600	1	2,3
	13	Швеллер гнутый С60×50×3	—	4160	1	14,8
	14	То же С60×50×3	—	714	8	20,0
	15	» С60×50×3	—	614	1	2,2
	16	Лист 732×1,2	—	4194	2	58,3
	17	Полоса −4×50		720	2	2,2
	18	Швеллер гнутый С60×50×3		3670	1	13,0
		Итого:				124,0
РМ2	19	∟160×100×10		1820	1	36,6
	20	∟160×100×10		4200	2	170,2
		Итого:				206,8

Спецификация элементов на ДМ1

Марка поз.	Обозначение	Наименование	Кол.	Масса ед. кг	Примечание
		ДМ1			
1	Лист 17	Створка левая Ств 1л	1	124,0	
2	То же	Створка правая Ств 1п	1	124,0	
3	2.435-6, вып.3, лист 23,24	Навеска левая ПВ1-07-000	3	1,77	
4	То же	Навеска правая ПВ1-08-000	3	1,77	
5	» лист 17	Ручка ПВ1-01-002	2	0,79	
6	» лист 21	Шпингалет ПВ1-06-000	1	2,7	
7	» лист 17	Щеколда ПВ1-04-000	1	3,1	
8	» лист 8	Нащельник			
		ПВ1-01-103-1 ℓ=4220мм	2	28,3	
9	» лист 8	Нащельник			
		ПВ1-01-105-1 ℓ=3720мм	2	24,8	
	ГОСТ 1491-72	Винты М5×25, М5×16		0,6	
РМ2	Лист 17	Рама металлическая РМ2	1	206,8	
		Материалы			
	ГОСТ 7338-77	Резина-пластина сеч.20×5	18		п.м.
	То же	То же сеч.220×5	1,5		п.м
	ГОСТ 4598-74*	Плита твердая древесно-			
		-волокнистая сеч. 50×5	104		п.м.
	ГОСТ 13450-68	Плиты асбовермикулитовые	0.5		м³

Поз.10(нащельник) крепить винтами к полотну створки

4-4

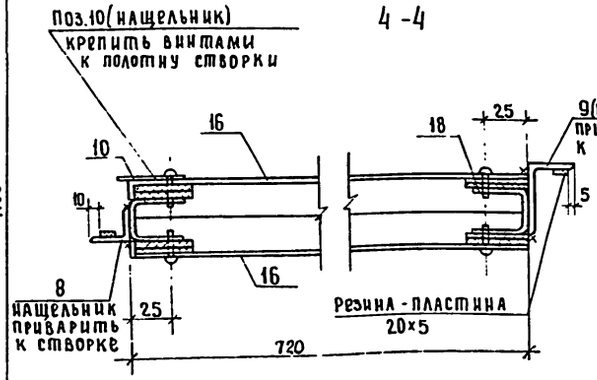

РМ2

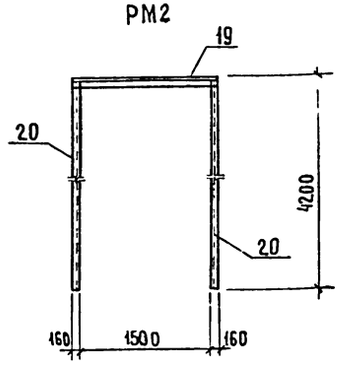

1. Данный лист разработан на основании серии 2.435-6, вып.3 „Ворота противопожарные и ворота противопожарные искронедающие".

2. Материал металлоконструкций - сталь Вст.3 КП2. Сварку производить электродами Э-42 по ГОСТ 9467-75, $h_{шва}$=6 мм.

3. Устройство двери выполнять в соответствии с указаниями пояснительной записки серии 2.435-6, вып.3.

8118/

ГИП	Серебрякова		
Нач.отд.	Катков		
Гл.констр	Морозова		
Рук.гр.	Ульянова		
Инженер	Левкевич		

ТП-503-4-13-1-АР

Станция технического обслуживания на 400 грузовых автомобилей

Производственный корпус

Стадия	Лист	Листов
Р	17	

Дверь ДМ1. Створки двери. Сечения 1-1÷5-5.

Госкомсельхозтехника ГИПРОПРОМСЕЛЬСТР г. Саратов

Привязан

Инв.№

Н.контр. Есина

Альбом II

Типовой проект

Ведомость ссылочных и прилагаемых документов (начало).

Обозначение	Наименование	Примечание
	Ссылочные документы	
ГОСТ 22701.0-77 ГОСТ 22701.1-77 ГОСТ 22701.2-77 ГОСТ 22701.5-77 ГОСТ 22701.3-77	Плиты железобетонные ребристые предварительно напряженные размерами 6×3м для покрытия производственных зданий.	
ГОСТ 8478-66	Сетки сварные для армирования железобетонных конструкций.	
1.412-1/77, вып 1,2,3	Монолитные железобетонные фундаменты под типовые колонны прямоугольного сечения одноэтажных промышленных зданий.	
1.410-2, вып 1	Унифицированные арматурные изделия для монолитных железобетонных конструкций.	
1.415-1, вып 1	Железобетонные фундаментные балки для стен производственных зданий.	
1.412.1-4	Монолитные железобетонные фундаменты на естественном основании под железобетонные стойки фахверка	
3.006-2, вып I, II-1, II-2	Сборные железобетонные каналы и тоннели из лотковых элементов.	
3.004-3, вып 8	Виброизолированные фундаменты под кузнечные молоты	
1.463-3, вып. I, II, III	Железобетонные предварительно напряженные безраскосные фермы пролетами 18 и 24м для покрытий зданий со скатной кровлей.	
1.138-10, вып 1	Перемычки железобетонные для зданий с кирпичными стенами	

Обозначение	Наименование	Примечание
ПК-01-110/68, вып.1	Железобетонные предварительно напряженные подстропильные фермы для покрытий зданий со скатной кровлей пролетами 18,24 и 30м, с шагом подстропильных ферм 6м.	
1.423-3, вып. 1,2	Железобетонные колонны прямоугольного сечения для одноэтажных производственных зданий без мостовых кранов высотой 9,6м.	
Шифр 460-75 вып. 0, 1-1, 1-2	Железобетонные фахверковые колонны прямоугольного сечения для одноэтажных производственных зданий. Для строительства в районах сейсмичностью 7,8 и 9 баллов.	
ИИ-04-2, вып. 19	Колонны	
ИИ-04-3, вып.6	Ригели.	
1.465-7; вып. 3, часть 1,2	Сборные железобетонные предварительно напряженные плиты для покрытий производственных зданий размером 1,5×6м со стержневой, проволочной и прядевой арматурой.	
1.465-10, вып.1	Комплексные железобетонные плиты покрытий одноэтажных промышленных зданий.	
1.432-14, вып. 0,1	Стеновые панели отапливаемых производственных зданий с шагом колонн 6м.	

Обозначение	Наименование	Примечание
1.440-1 вып.3 вып.5	Сборные железобетонные конструкции перекрытий многоэтажных производственных зданий под нагрузку до 1000 кг/м²: ребристые плиты перекрытий с предварительно напряженной арматурой; доборные ребристые плиты перекрытий шириной 885мм с предварительно напряженной стержневой арматурой.	
1.141-1, вып.52	Панели перекрытий железобетонные многопустотные.	
ПК-01-88	Сборные железобетонные плиты для покрытий производственных зданий	
1.431-20, вып. 0,1; 3÷6;7, часть 2	Перегородки одноэтажных производственных зданий.	

8118/2.

Гл. инж. ин-та	Шестернев		24.II 80
ГИП	Серебрякова		24.II 80
Нач. отд.	Катков		24.II 80
Гл. констр.	Морозова		19.II 80
Рук. бриг.	Ульянова		17.II 80
Инж.	Кудряшова		30.10 80

Привязан

ТП-503-4-13-1-КЖ

Станция технического обслуживания на 400 грузовых автомобилей

Производственный корпус

Общие данные

Стадия	Лист	Листов
Р	2	

Госкомсельхозтехника СССР

Ведомость рабочих чертежей основного комплекта КЖ

Типовой проект Альбом II

Лист	Наименование	Примечание
1	Общие данные (начало).	
2	Общие данные (продолжение).	
3	Общие данные (окончание).	
4	Схема расположения элементов фундаментов.	
5	Схема расположения элементов фундаментов. Узлы 1÷7.	
6	Схема расположения элементов фундаментов. Узлы 8÷13.	
7	Схема расположения элементов фундаментов.	
	Фрагменты 1, 2. Узел 14.	
8	Схема расположения элементов фундаментов. Узлы 15÷23.	
9	Фундаменты фм 1 ÷ фм 4.	
10	Фундаменты фм 5; фм 5н, фм 6; фм 7, фм 7а; фм 14.	
11	Фундаменты фм 8 ÷ фм 10.	
12	Фундаменты фм 11 ÷ фм 13.	
13	Схема расположения элементов подземного	
	хозяйства.	
14	Схема расположения элементов подземного.	
	хозяйства. Общие указания. Спецификация.	
15	Смотровая канава СК 1. Планы. Сечение 1-1.	
16	Смотровая канава СК 1. Фрагмент 1.	
	Сечения 2-2 ÷ 4-4, а-а. Узлы 1÷3.	
17	Смотровая канава СК 1. Фрагмент 2.	
	Сечения 5-5 ÷ 9-9. Узел 4.	
18	Смотровая канава СК 1. Фрагмент 3.	
	Сечения 10-10 ÷ 13-13.	
19	Смотровая канава СК 2. Планы. Сечение 14-14.	
20	Смотровая канава СК 2. Сечения 15-15 ÷ 17-17.	
	Узел 5.	
21	Фундамент под оборудование фо 1.	
22	Фундамент под оборудование фо 2.	
23	Фундаменты под оборудование фо 3 ÷ фо 7.	
24	Каналы 1, 2. Монолитные участки Умс 1 ÷ Умс 3.	
	Сечения 1-1 ÷ 8-8.	
25	Каналы 3, 4. Монолитные участки Умс 4 ÷ Умс 7.	
	Сечение 9-9 ÷ 11-11.	
26	Каналы 5÷9. Монолитные участки Умс 8 ÷ Умс 12.	
	Сечения 12-12 ÷ 17-17.	

Лист	Наименование	Примечание
27	Каналы 10÷14 Монолитные участки УМС 13 ÷ УМС 14.	
	Сечения 18, 19.	
28	Схема расположения колонн, ферм.	
29	Схема расположения плит покрытия.	
30	Спецификация элементов к схемам, расположен-	
	ным на листах 28, 29 (начало).	
31	Спецификация элементов к схемам, расположен-	
	ным на листах 28, 29 (окончание).	
32	Схемы расположения панелей стен по	
	осям А, В.	
33	Схемы расположения панелей стен по осям	
	5 и 17, стальных стоек и насадок торцового	
	фахверка.	
34	Спецификация элементов к схемам, распо-	
	ложенным на листах 32, 33.	
35	Схемы расположения колонн, столиков, ригелей	
	и плит перекрытия площадки 2.	
36	Схемы расположения плит перекрытия площадки 1	
	на отм. 4,800 и перекрытий низ. на отм. 2,700 и 7,200. Узлы А, Б.	
37	Монолитные участки УМ 1 ÷ Ум 7.	
38	Схемы перегородок 1÷5. Планы, разрезы.	
39	Схемы перегородок 6, 7. Планы, разрезы.	
40	Схемы перегородок 1÷7. Сечения 7-7, 8-8.	
	Узел 1.	
41	Схемы перегородок 1÷7. Расположение насадок.	
42	Схемы перегородок 1÷7. Каркасно-обшивные	
	вкладыши КОВ 1 ÷ КОВ 28.	
43	Спецификации элементов на схемы перегородок 1÷7.	
44	Колонны с дополнительными закладными	
	изделиями.	
45	Фермы, плиты покрытия, панели, перегородок	
	с дополнительными закладными изделиями.	
46	Колонны и плиты перекрытия с дополни-	
	тельными закладными изделиями.	
47	Спецификация дополнительных заклад-	
	ных изделий на один элемент.	
48	Сборные железобетонные элементы с допол-	
	нительными закладными изделиями. Выборка	
	стали на один элемент, кг.	
49	Металлические изделия.	
50	Металлические изделия.	
51	Арматурные изделия.	

Лист	Наименование	Примечание
	Нейтрализатор.	
52	План. Разрезы 1-1 ÷ 4-4.	
53	Схема расположения плит и щитов покры-	
	тия и перекрытия.	
54	Армирование приямка.	
55	Утеплительные щиты УЩ 1 ÷ УЩ 3.	
56	Щиты перегородок ЩП 1 ÷ ЩП 3.	
	Лотки Л 1, Л 2.	
57	Закладные изделия МН 1 ÷ МН 12	
	Элемент МС 1.	
58	Арматурные изделия С 1 ÷ С 7.	
	КП 1, КП 2.	
59	Узлы 1, 2. Указания по антикоррозион-	
	ной защите.	
	Канавный тупиковый изолированный пост (тр)	
	автомобилей МАЗ, КАМ А3	
60	План на отм. 0,000 и −0,500. Сечение 1-1.	
61	Сечения 2-2; 3-3. Узлы 1 ÷ 4.	
62	Металлические изделия.	

Проект соответствует действующим нормам и правилам и обеспечивает безопасную эксплуатацию здания при соблюдении предусмотренных проектом мероприятий.
Главный инженер проекта /Серебрякова/

21
В118/2

				Привязан	
Инв. №					
Гл. инж. конт.	Шестернев		24.11.80	ТП-503-4-13-1-КЖ	
ГИП	Серебрякова		24.11.80		
Нач. отд.	Катков		24.11.80		
Гл. констр.	Морозова		19.11.80	Станция технического обслуживания на 400 грузовых автомобилей	
Рук. бриг.	Ульянова		17.11.80		
Инж.	Кудряшова		30.10.80	Производственный корпус	Стадия: Р; Лист: 1; Листов: 62
Н. контр.	Есина		24.11.80	Общие данные (начало)	Госкомсельхозтехника СССР Гипропромсельстрой г. Саратов

Альбом II

Типовой проект

Ведомость ссылочных и прилагаемых документов (окончание)

Обозначение	Наименование	Примечание
1494-24, вып.1	Стаканы для крепления крышных вентиляторов, дефлекторов и зонтов	
1.494-8	Решетки воздухоприточные, тип РР	
1400-7	Стальные изделия для сопряжения сборных железобетонных конструкций одноэтажных промышленных зданий	
1.439-2	Стальные изделия крепления панельных одноэтажных производственных зданий с железобетонным каркасом	
3400-6/76	Унифицированные закладные детали сборных железобетонных конструкций инженерных сооружений промышленных предприятий	
2.420-1, вып.1	Монтажные детали сборных железобетонных колонн и подкрановых балок одноэтажных промышленных зданий	
2460-2, вып.1,2	Монтажные детали сборных железобетонных конструкций покрытий одноэтажных промышленных зданий	
ИИ-04-8, вып.3	Металлические монтажные детали. Ограждение лестниц	
ИИ-04-10, вып 5,9	Монтажные узлы и детали	
2.432-1, вып 0,1	Монтажные узлы панельных стен отапливаемых одноэтажных производственных зданий с железобетонным каркасом	
2460-14, вып.0	Типовые узлы покрытий промышленных зданий в местах пропуска вентиляционных шахт	
1.400-6/76 вып.1	Унифицированные закладные детали сборных железобетонных конструкций зданий промышленных предприятий.	

Инв.№ подл. | Подпись и дата | Взам. инв.№

Ведомость спецификаций

Лист	Наименование	Примечание
4	Спецификация элементов фундаментов	
9÷12	Спецификация элементов на одну марку	
14	Спецификация элементов подземного хозяйства	
15	Спецификация элементов СК1	
20	Спецификация элементов СК2	
21	Спецификация элементов ФО1	
22	Спецификация элементов ФО2	
23	Спецификация элементов ФО3÷ФО7	
27	Спецификация элементов каналов	
30	Спецификация элементов к схемам, расположенным на листах 28,29 (начало)	
31	Спецификация элементов к схемам, расположенным на листах 28,29 (окончание)	
34	Спецификация элементов к схемам, расположенным на листах 32÷33	
36	Спецификация элементов к схемам, расположенным на листах 35,36	
37	Спецификация элементов монолитных участков	
43	Спецификация элементов на схемы перегородок	
46,47	Спецификация дополнительных закладных изделий на один элемент	
52,54	Спецификация элементов монолитной конструкций	
53	Спецификация элементов к схемам, расположенным на данном листе	
55	Спецификация элементов утепленных щитов	
56	Спецификация элементов щитов перегородок, лотков	

Общие указания

1 За условную отметку 0.000 принят уровень чистого пола производственного корпуса, который соответствует абсолютной отметке ☐

2. Проект разработан для строительства в районах со следующей характеристикой природных условий:
а) расчетная зимняя температура наружного воздуха $t_н$=-20°,-30°,-40°С для сухой и нормальной зон влажности,
б) вес снегового покрова для следующих районов: II района - 70 кгс/м², III района - 100 кгс/м², IV района - 150 кгс/м²;
в) скоростной напор ветра для III района - 45 кгс/м²,
г) сейсмичность не выше 6 баллов.

3. Данные о грунтах оснований см. на листе 4.

4. Мероприятия по защите строительных конструкций от коррозии см. общие данные 1-АР и соответствующие чертежи 1-КЖ.

5 Нагрузки на покрытие для районов с расчетной зимней температурой наружного воздуха $t_н$=-30° и нормальной зоной влажности приняты следующие.

Вес снегового покрова, кгс/м²	Нагрузки, кгс/м²	
	нормативные	расчетные
70	334	403
100	364	445
150	414	515

Величина нагрузки включает в себя собственный вес кровли, утеплителя, сборных железобетонных плит с заливкой швов.

6 Нагрузки на площадки венткамер приняты следующие: нормативная - 795 кгс/м², расчетная - 936 кгс/м².
Приведенные нагрузки включают в себя:
а) постоянную нагрузку от масс пола и перегородок: нормативную - 250 кгс/м², расчетную - 275 кгс/м²;
б) нагрузку от массы плиты с учетом заливки швов: нормативную - 245 кгс/м², расчетную - 270 кгс/м²;
в) временную эквивалентную нагрузку: нормативную - 300 кгс/м², расчетную - 390 кгс/м².

7. Монтаж сборных железобетонных конструкций выполнять в соответствии со СНиП III-15-76, указаниями соответствующих серий, а также указаниями на листах марки КЖ.

Гл.инженер	Шестернев		24.11.80
ГИП	Серебрякова		24.11.80
Нач.отд	Катков		21.11.80
Гл.констр	Морозова		19.11.80
Рук.бриг	Ульянова		17.11.80
Инж.	Кудряшова		30.10.80
Н.контр.	Есина		24.11.80

Привязан

Инв.№

ТП-503-4-13 - 1-КЖ

Станция технического обслуживания на 400 грузовых автомобилей

Производственный корпус

Стадия	Лист	Листов
Р	3	

Общие данные (окончание)

Госкомсельхозтехника СССР Гипропромсельстрой г. Саратов

Альбом III

Типовой проект

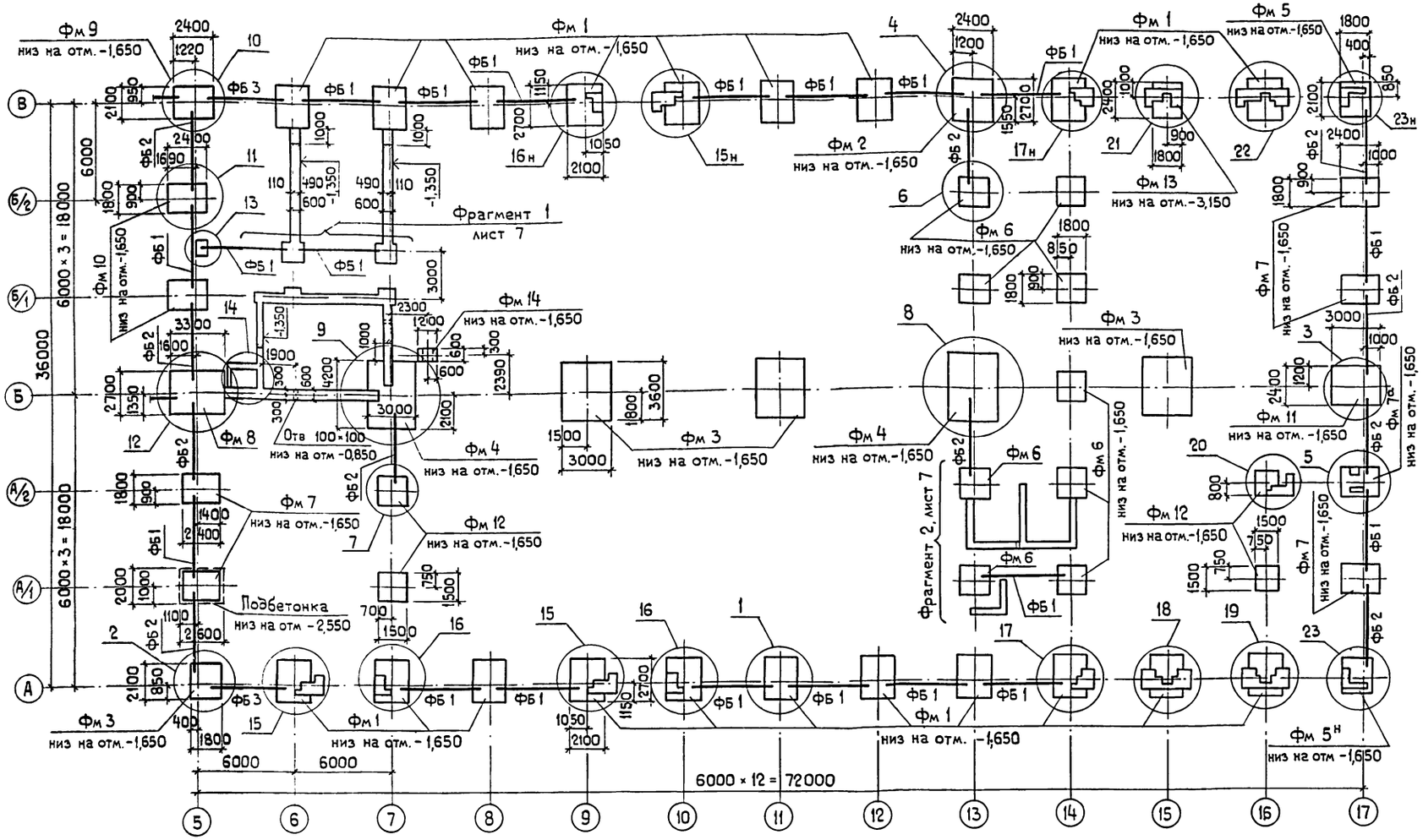

1. За условную отм. 0,000 принят уровень чистого пола производственного корпуса, который соответствует абсолютной отметке ____.

2. Фундаменты разработаны для района строительства с температурой наружного воздуха -30°С, расположенного в зоне нормальной влажности при снеговой нагрузке и скоростном напоре ветра для III района.

3. Грунтовые воды отсутствуют.

4. Основанием фундаментов служат непучинистые, непросадочные грунты со следующими расчетными характеристиками: $\varphi^н = 28°$, $C^н = 0{,}02\ кгс/см^2$, $E = 150\ кгс/см^2$; $\gamma^н = 1{,}8\ т/м^3$ при $Кн = 1{,}1$; $m_1 = 1{,}2$; $m_2 = 1$.

5. Ленточные фундаменты и подбетонку под фундаментом Фм7 выполнять из бетона марки М100.

6. Опоры для фундаментных балок и рам ворот выполнять из бетона марки М150 одновременно или после бетонирования фундаментов. В последнем случае по обетонируемым поверхностям подколонника выполнять насечку.

7. Фундаментные балки укладывать на цементном растворе марки 150.

8. Горизонтальную гидроизоляцию-два слоя толя насухо по выровненной поверхности на отм. - 0,030.

9. Подсыпку под фундаментные балки и обратную засыпку пазух фундаментов производить непучинистым ненабухающим грунтом.

10. Зазоры между фундаментными балками и фундаментами заполнить бетоном марки М100.

11. Под подошвами железобетонных фундаментов выполнить подготовку толщиной 100 мм из бетона марки М50 размерами в плане на 100 мм больше размеров подошв фундаментов в каждую сторону.

24

Спецификация элементов фундаментов

Марка, поз.	Обозначение	Наименование	Кол	Масса ед. кг	Примечание
		Фундаментные балки:			
ФБ 1	1.415-1, вып. 1	ФБ 6-2	20	1300	
ФБ 2	То же	ФБ 6-3	11	1200	
ФБ 3	"	ФБ 6-4	2	1200	
		Фундаменты:			
Фм 1	1.412-1/77, вып. 1,2, лист 9	ФА 7-1	20		
Фм 2	То же	ФА 8-1	1		
Фм 3	"	ФБ 11-1	3		
Фм 4	"	ФБ 12-1	2		
Фм 5	" лист 10	ФД 4-1	2		
Фм 5н	"	ФД 4-1н	1		

Марка, поз.	Обозначение	Наименование	Кол.	Масса ед. кг	Примечание
Фм 6	1.412-1/77, вып. 1,2, лист 10	ФА 2-1	9		
Фм 7	1.412.1-4, лист 10	ФФ 3-1	5		
Фм 7а	То же	ФФ 3-1	1		
Фм 8	Лист 11	Фм 8	1		
Фм 9	То же	Фм 9	1		
Фм 10	"	Фм 10	2		
Фм 11	1.412-1/77, вып. 1;2, лист 12	ФБ 9-1	1		

Марка, поз.	Обозначение	Наименование	Кол.	Масса ед. кг	Примечание
Фм 12	1.412.1-4, лист 12	ФФ 1-1	4		
Фм 13	1.412-1/77, вып 1;2, лист 12	ФА 5-4	1		
Фм 14	Лист 10	Фм 14	1		
М2-26	1.400-6/76, вып. 1	Изделие закладное М2-26	19	22,6	

Привязан:

Инв. №

Инв. № подл. | Подпись и дата | Взам. инв. №

ГИП	Серебряков		12.11.80
Нач. отд.	Катков		12.11.80
Гл. констр	Морозова		12.11.80
Рук. гр.	Ульянова		12.11.80
Ст. инж.	Муравлева		12.11.80
Н. контр	Есина		12.11.80

ТП-503-4-13 - 1-КЖ

Станция технического обслуживания на 400 грузовых автомобилей

Производственный корпус

Стадия	Лист	Листов
Р	4	

Схема расположения элементов фундаментов.

Госкомсельхозтехника СССР
ГИПРОПРОМСЕЛЬСТРОЙ
г. Саратов

Альбом III

Типовой проект

Инв. № подл. | Подп. и дата | Взам. инв. №

1-1

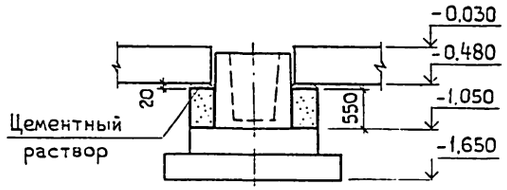

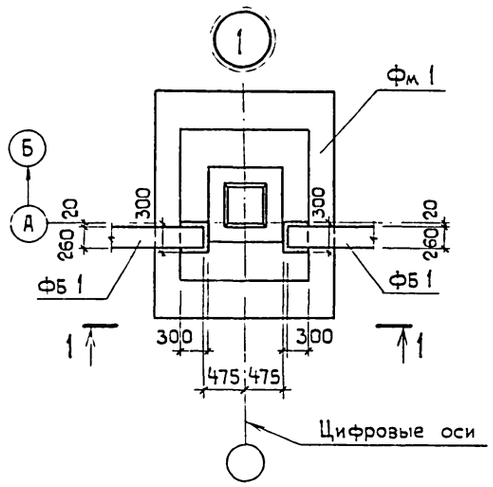

5-5

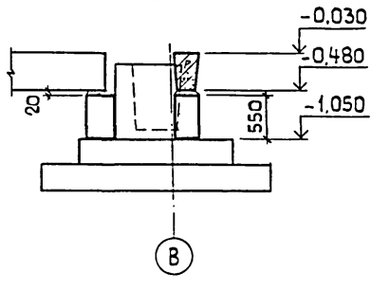

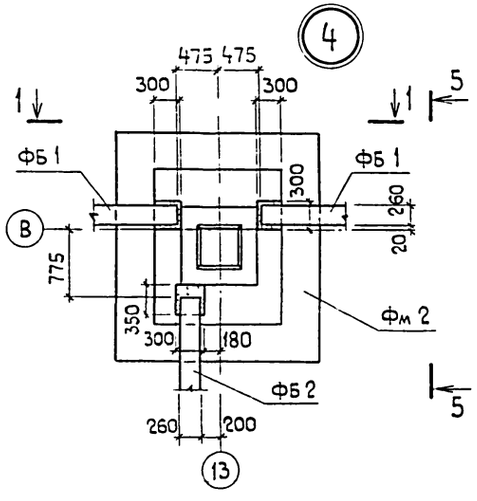

2-2

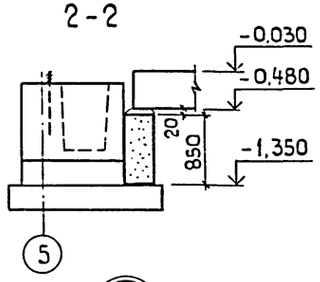

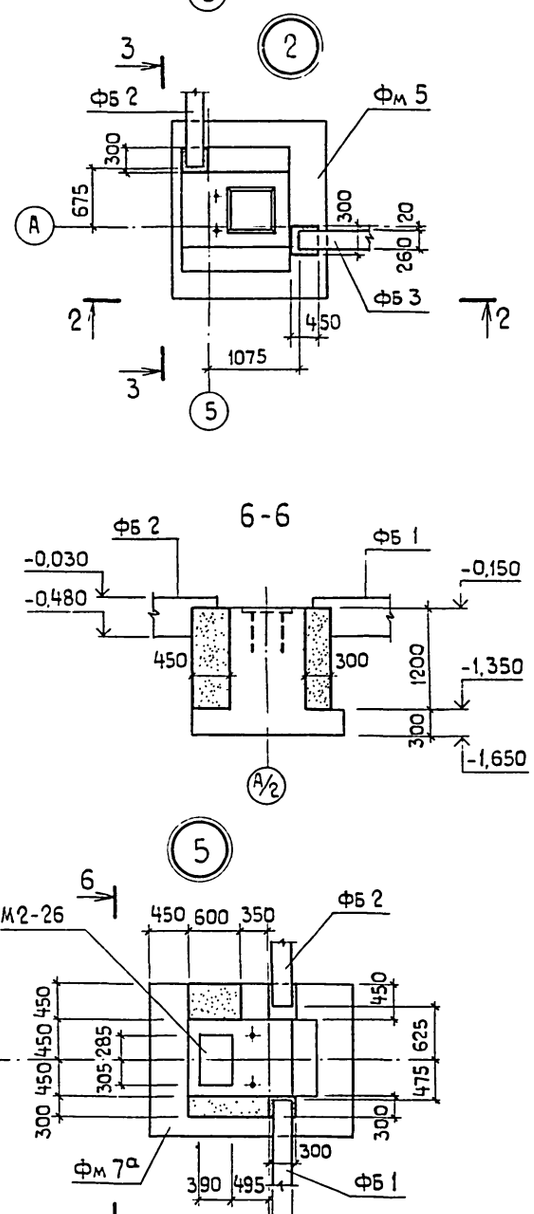

6-6

4-4

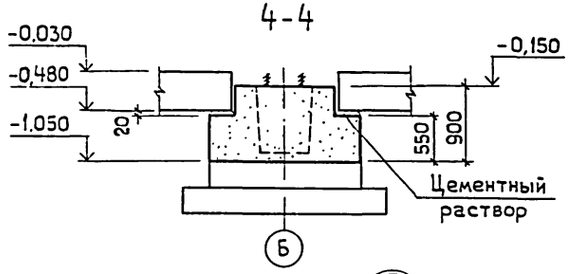

3-3

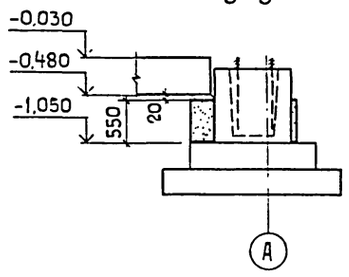

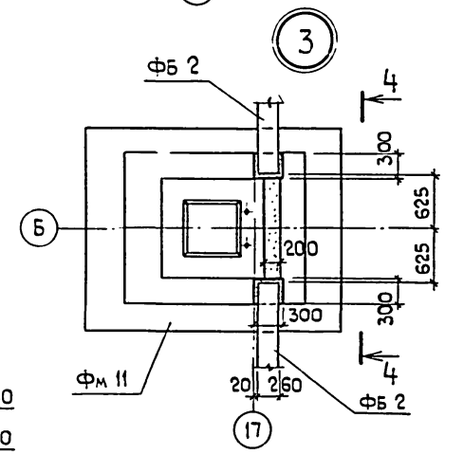

7-7

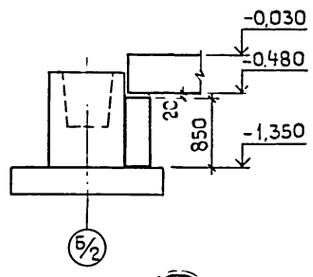

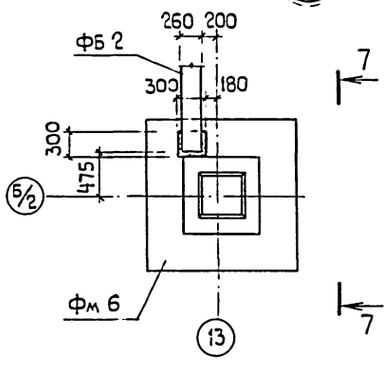

8-8

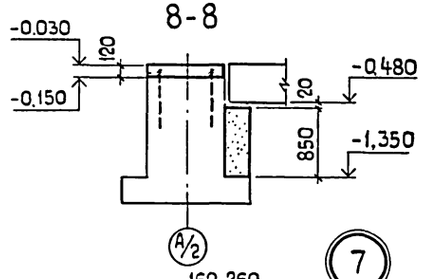

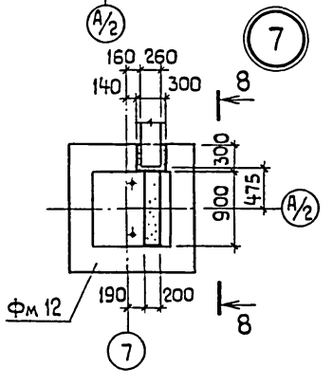

25
8118/2

ГИП	Серебрякова		24.11.80	ТП-503-4-13- 1-КЖ
Нач.отд	Катков		24.11.80	
гл.констр	Морозова		19.11.80	Станция технического обслуживания на 400 грузовых автомобилей.
Рук.гр.	Ульянова		19.11.80	
Ст.инж.	Муравлева		19.11.80	Производственный корпус
Привязан:				Стадия: Р; Лист: 5; Листов:
Инв №	Н.контр	Есина	24.11.80	Схема расположения элементов фундаментов. Узлы 1÷7.

Госкомсельхозтехника СССР
ГИПРОПРОМСЕЛЬСТРОЙ
г. Саратов

9-9

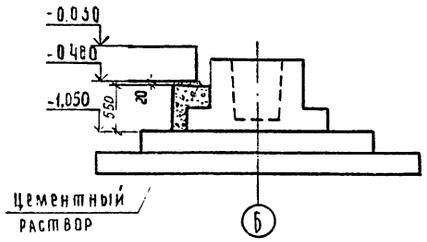

10-10

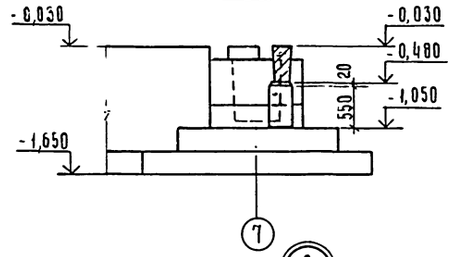

11-11

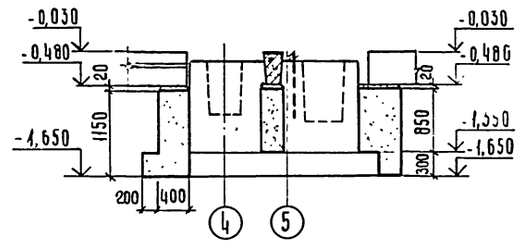

12-12

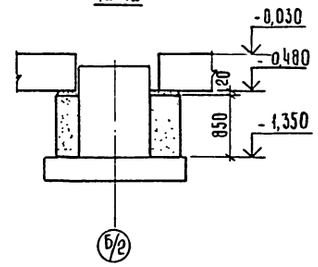

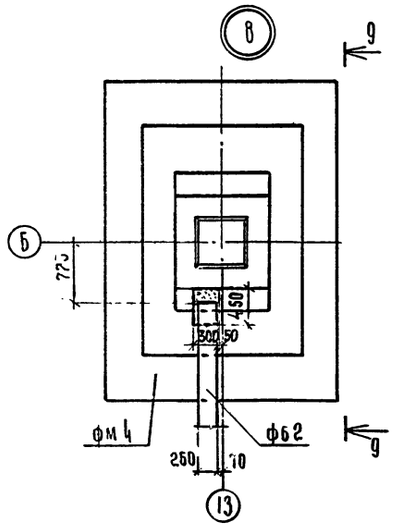

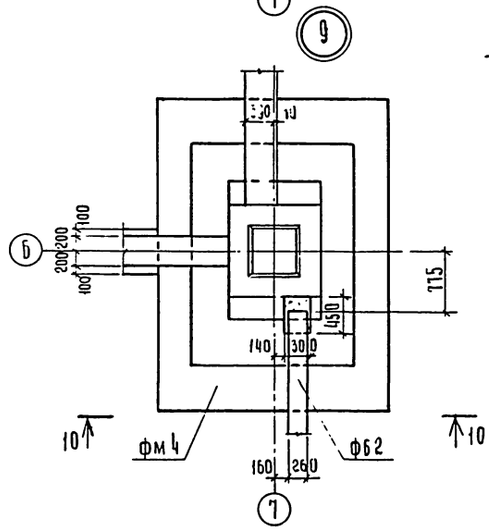

Фундаментная балка административно-бытового корпуса см 2-АС, лист 14

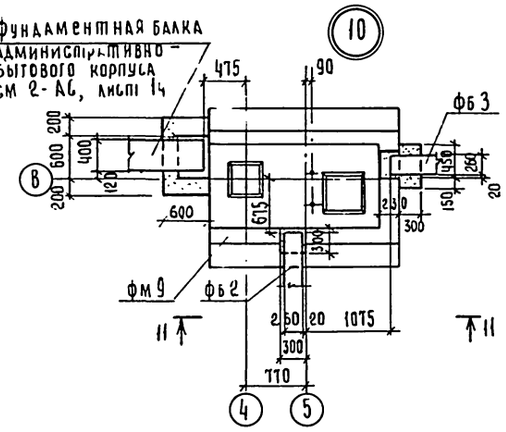

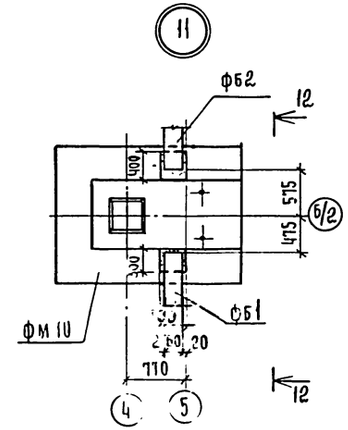

Деталь опирания кирпичных перегородок

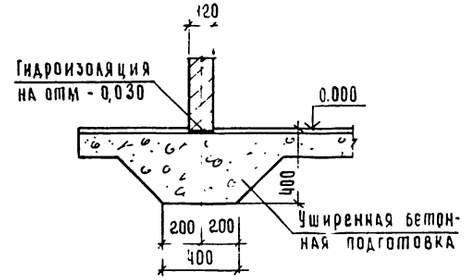

13-13

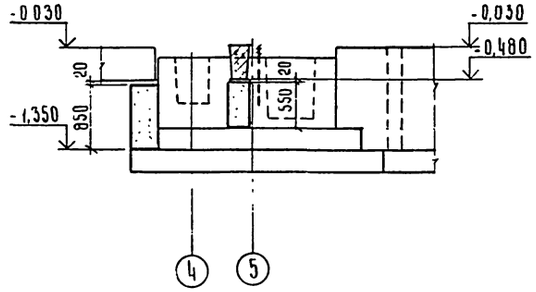

14-14

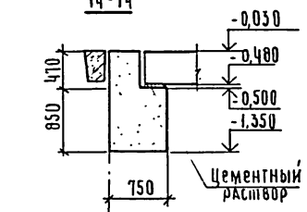

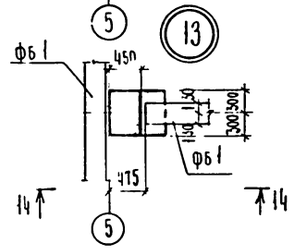

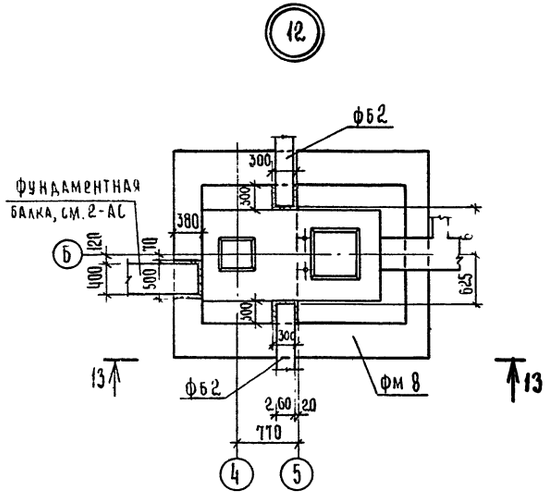

26

8118/2

ТП-503-4-13-			1-КЖ
Станция технического обслуживания на 400 грузовых автомобилей			
Производственный корпус	Стадия	Лист	Листов
	Р	6	
Схема расположения элементов фундаментов Узлы 8-13	Госкомсельхозтехника СССР ГИПРОПРОМСЕЛЬСТРОЙ г. Саратов		

ГИП	Серебрякова		22.11.84
Нач. отд.	Катков		22.11.84
Гл. констр.	Морозова		03.85
Рук. бриг.	Ульянова		12.84
Ст. инж.	Муравлева		12.84
Привязан			
Инв. №	Н. контр.	Егина	

Альбом II

Типовой проект

Фрагмент 1

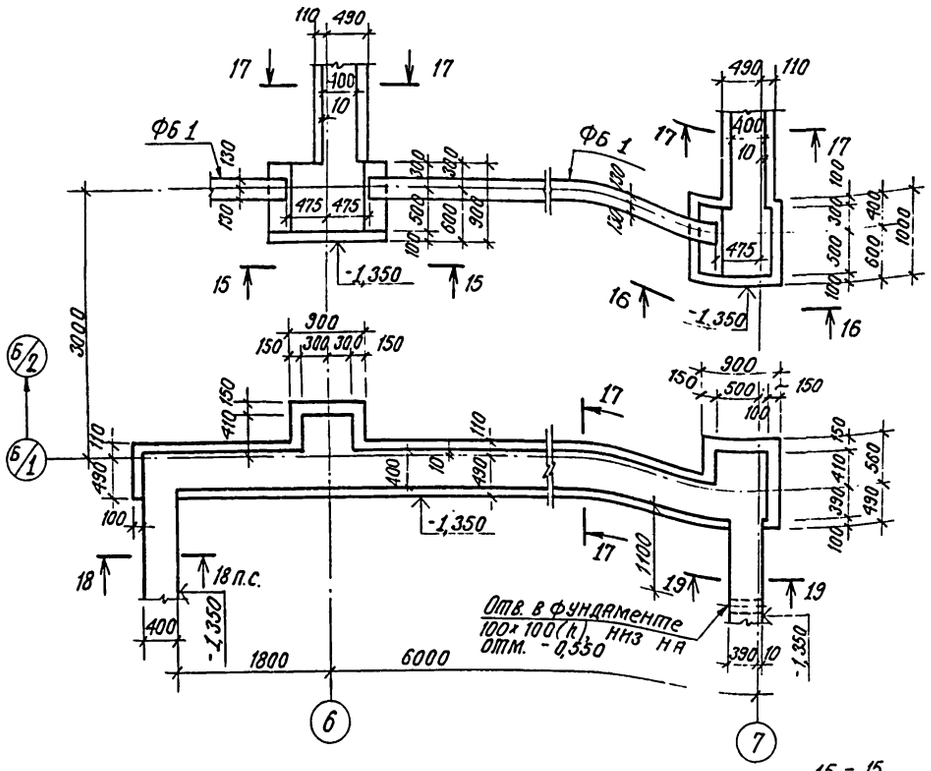

Фрагмент 2

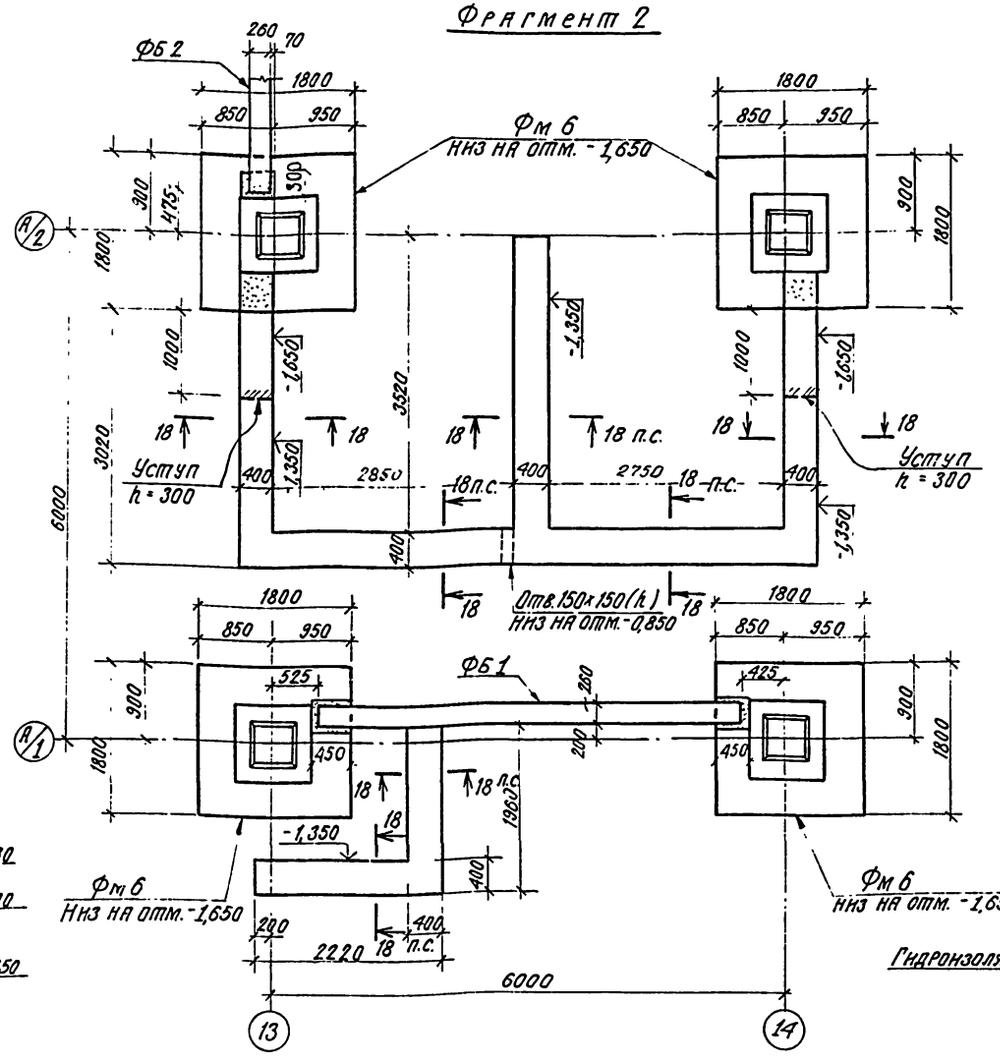

18 - 18

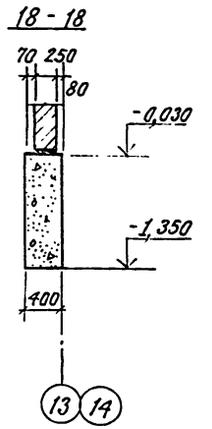

19 - 19

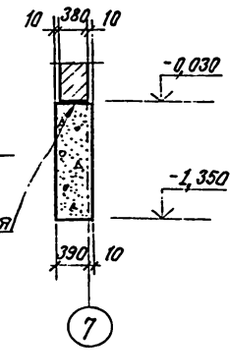

15 - 15

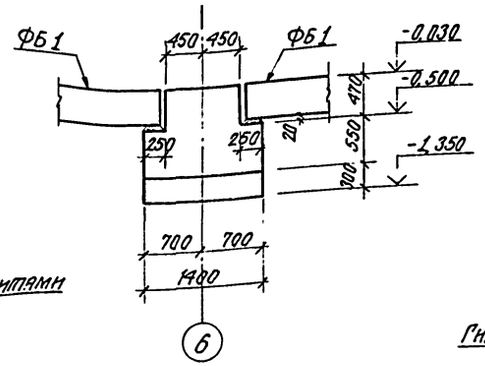

16 - 16

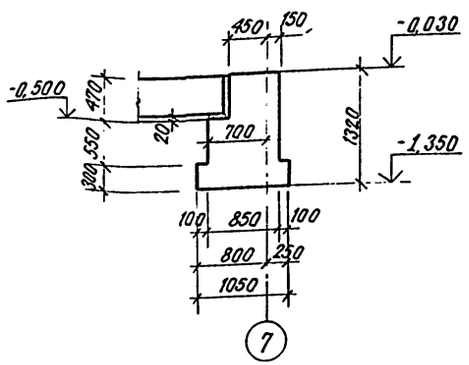

17 - 17

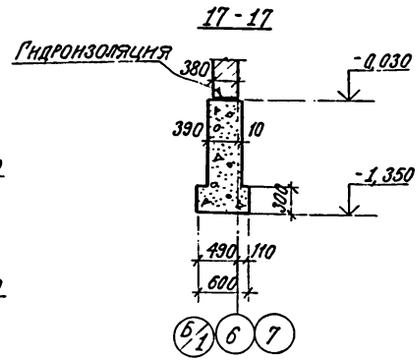

20 - 20

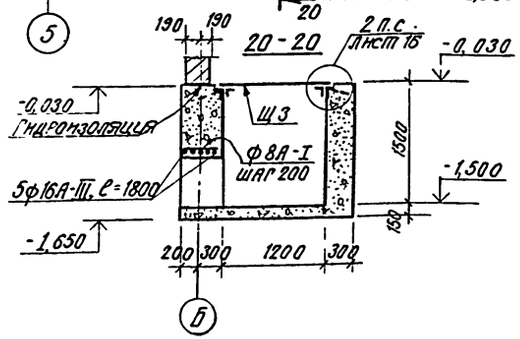

Щиты Щ3 и закладное изделие МН4-46 учтены в спецификации на листе 27.

С отм. -0,150 до отм. -0,030 в местах опирания стен на башмаки колонн сделать из бетона М-150 набетонки

27

8118/2

ГИП	Серебрякова		21.11.86
Нач. отд.	Катков		21.11.86
Гл. констр.	Морозова		19.11.86
Рук. бр.	Ульянова		14.11.86
Инженер	Кудряшова		27.10.86

ТП-503-4-13-1-КЖ

Станция технического обслуживания на 400 грузовых автомобилей.

Производственный корпус

Стадия	Лист	Листов
Р	7	

Схема расположения элементов фундаментов

Госкомсельхозтехника СССР ГИПРОПРОМСЕЛЬХОЗТОП

Привязан

Инв. № подл. | Подпись и дата | Взам. инв. №

Альбом ...

Типовой проект

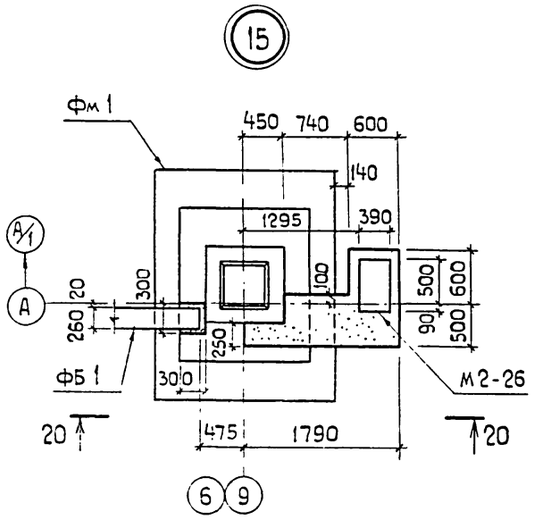

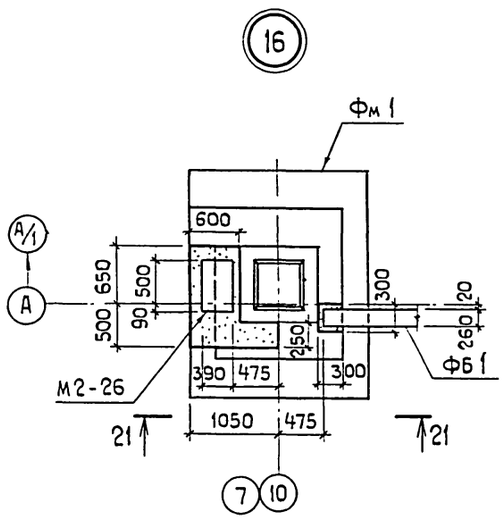

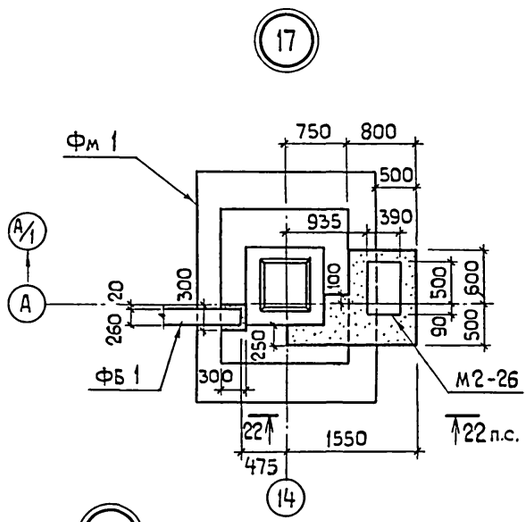

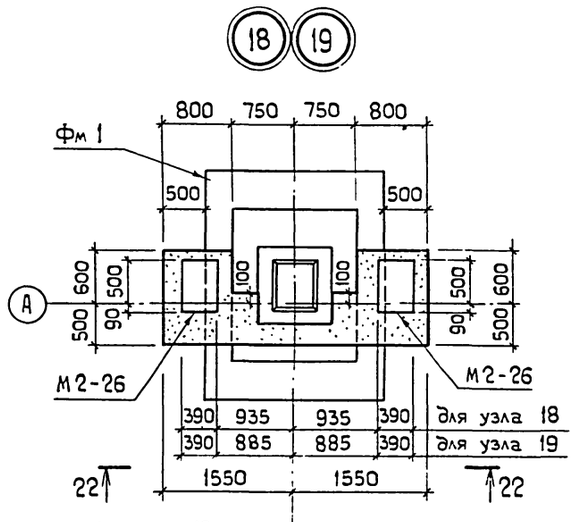

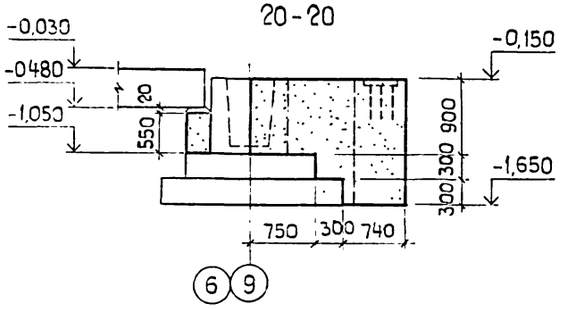

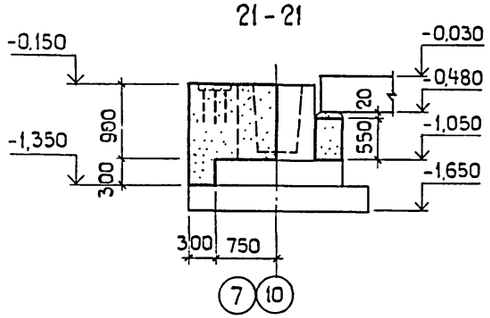

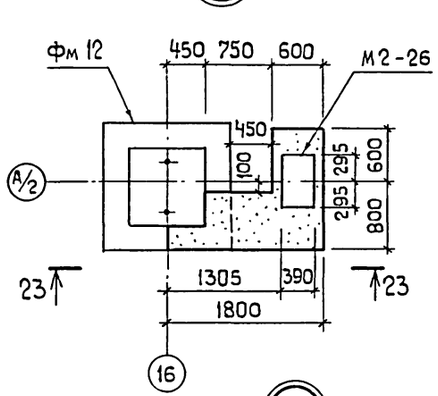

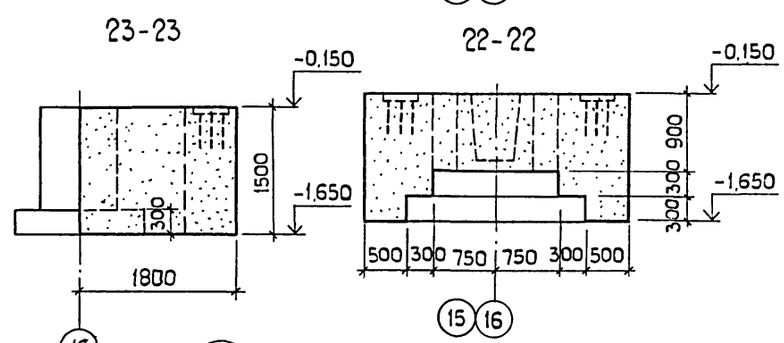

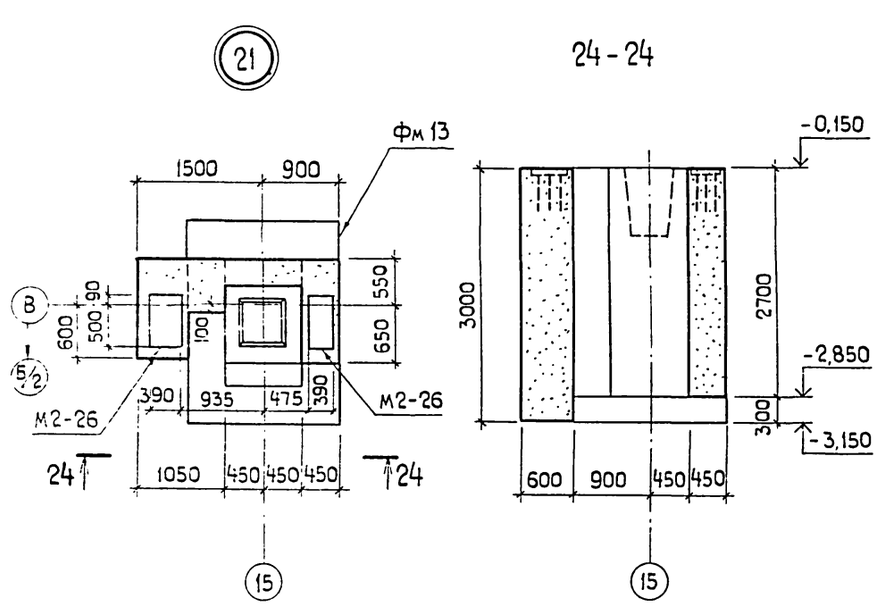

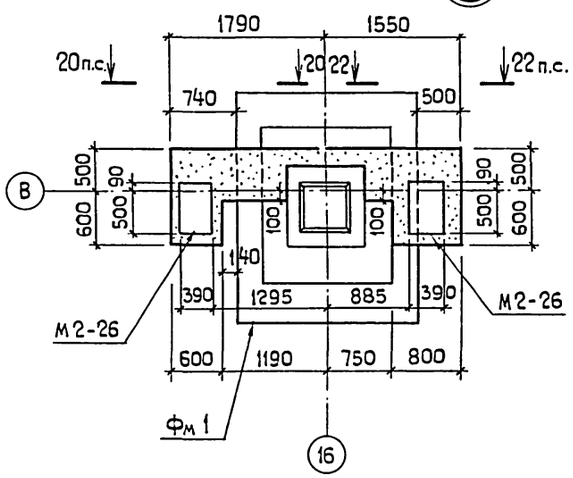

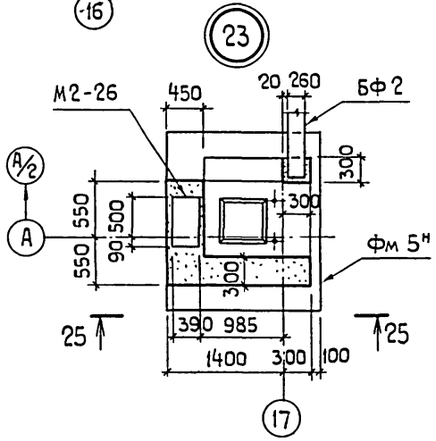

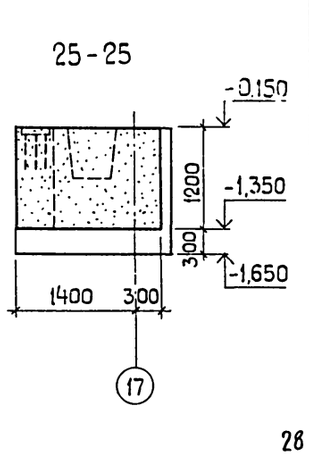

ГИП	Серебрякова		24.11.80	ТП-503-4-13- 1-КЖ
Нач. отд.	Катков		24.11.80	Станция технического обслуживания на 400 грузовых автомобилей
Гл. констр.	Морозова		19.11.80	
Рук. гр.	Ульянова		13.11.80	
Инж.	Кудряшова		13.11.80	Производственный корпус. Стадия: Р; Лист: 8; Листов:
Привязан:				Схема расположения элементов фундаментов. Узлы 15 ÷ 23.
Инв. №	Н. контр.	Есина	24.11.80	Госкомсельхозтехника СССР ГИПРОПРОМСЕЛЬСТРОЙ г. Саратов

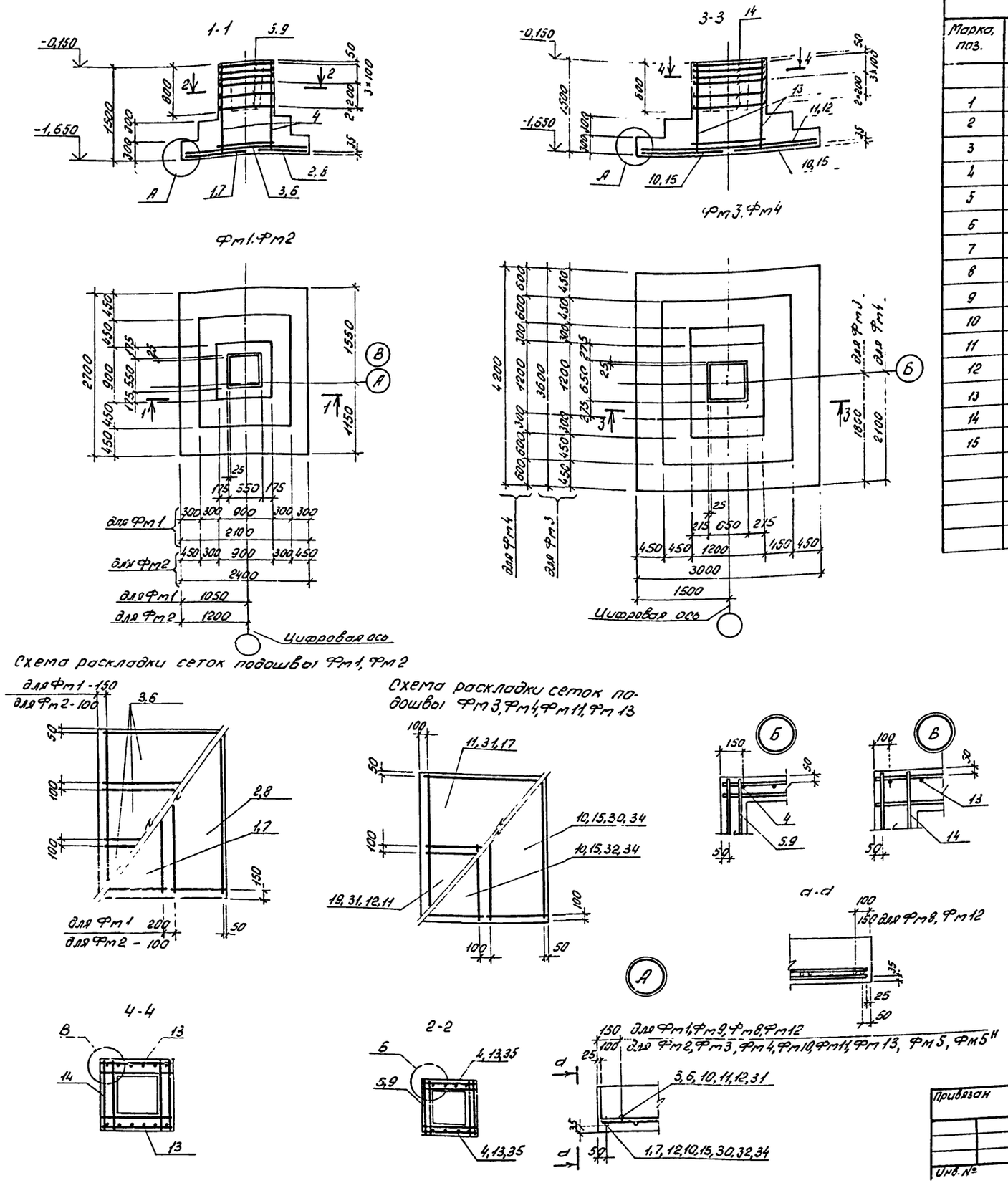

Спецификация элементов на одну марку

Марка, поз.	Обозначение	Наименование	Кол. на марку: Фм1	Фм2	Фм3	Фм4			Всего	Масса ед. кг	Примечание
		Сборочные единицы и детали									
1	1.410-2 вып. 1 лист 25	Сетка С12АII-10×27	1	—	—	—			—	16.2	
2	То же, лист 5	" С12АII-8×27	1	—	—	—			—	13.4	
3	" лист 3	" С10АII-8×21	3	—	—	—			—	7.1	
4	1.412-1/77 вып. 3	" СН12АII-6×15	2	2	—	—			—	6.0	
5	1.412-1/77 вып. 3	" СА-10АII	6	—	—	—			—	4.2	
6	1.410-2 вып 1. лист 4	" С(1) 10АII-8×24	—	3	—	—			—	8.2	
7	То же, лист 65	" С14АII-14×27	—	1	—	—			—	28.5	
8	" лист 5	" С14АII-8×27	—	1	—	—			—	17.7	
9	1.412-1/77 вып. 3	" СА-8АI	—	6	—	—			—	2.7	
10	1.410-2 вып. 2, лист 68	" С(1) 16АII-14×36	—	—	2	—			—	51.1	
11	" лист 134	" С(1) 12АII-20×30	—	—	1	2			—	33.7	
12	" лист 66	" С(1) 12АII-14×30	—	—	1	—			—	24.4	
13	1.412-1/77. вып. 3	" СН12АII-10×15	—	—	2	2			—	8.9	
14	То же	" СБ-10АII	—	—	6	6			—	5.7	
15	1.410-2, вып. 2, лист 70	" С(1) 18АII-14×42	—	—	—	2			—	73.5	
		Материалы									
		Бетон марки М 150, м³	3.2	3.5	6.5	7.2	—	—	—	—	

Выборка стали на один элемент, кг

Марка элемента	Арматурные изделия: Арматурная сталь ГОСТ 5781-75, Класс АI, Ф мм: 6АI	8АI	10АI	Итого	Класс АII, Ф мм: 10АII	12АII	14АII	16АII	18АII	Итого	Итого	Закладные издел. Арматурная сталь ГОСТ 2590-71, Класс АI, Ф мм			Всего
Фм1	2,2	5,4	—	7,6	44,2	36,3	—	—	—	80,5	88,1				68,1
Фм2	2,8	22,3	—	25,1	21,8	10,4	41,6	—	—	73,8	98,9				98,9
Фм3	—	10,7	12,5	23,2	34,2	65,2	—	69,6	—	189,0	212,2				212,2
Фм4	—	12,2	14,3	26,5	34,2	73,0	—	—	132,7	240,0	266,3				266,3

29

8118/2

ГИП	Середрякова		21.11.84
Нач отд.	Китков		21.11.84
Гл. констр.	Морозова		19.11.84
Рук. дриг.	Ульянова		17.11.84
Ст. инж.	Муравлева		14.11
Н. контр.	Есина		24.11.84

ТП-503-4-13- 1-КЖ

Станция технического обслуживания на 400 грузовых автомобилей

Производственный корпус

Фундаменты Фм1÷Фм4

Стадия	Лист	Листов
Р	9	

Госкомсельхозтехника СССР ГИПРОПРОМСЕЛЬСТРОЙ г. Саратов

Привязан

Инв. №

Альбом II

Типовой проект

Подпись и дата

Альбом II

Типовой проект

5-5

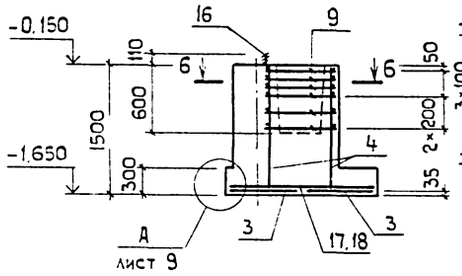

7-7

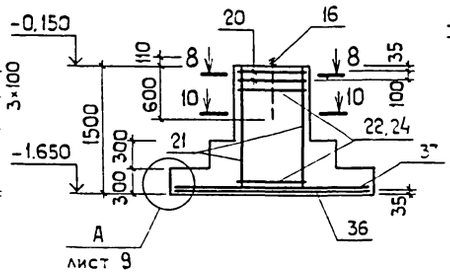

7а-7а

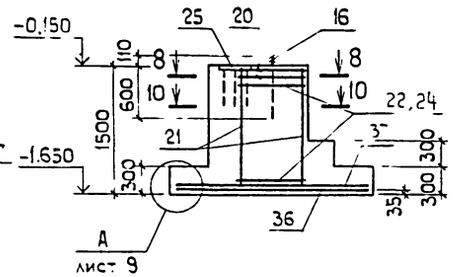

Фм 5, Фм 5н

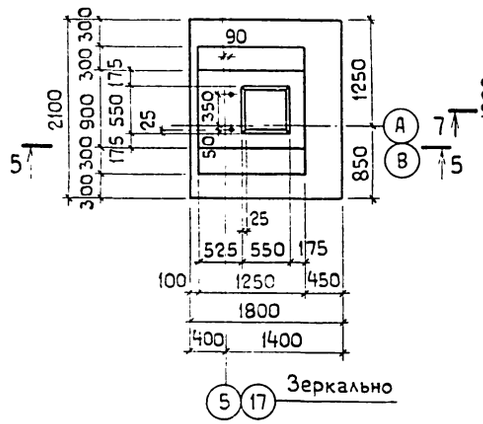

Фм 7

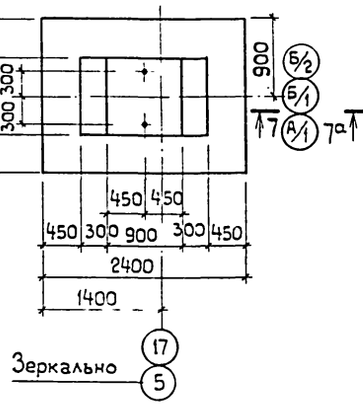

Фм 7а

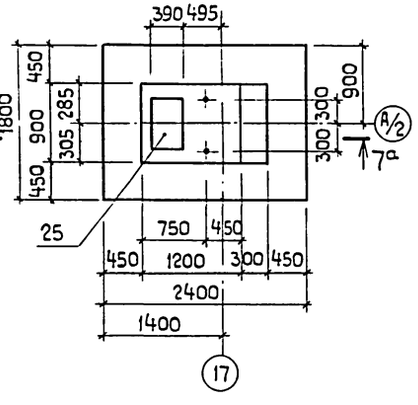

9-9

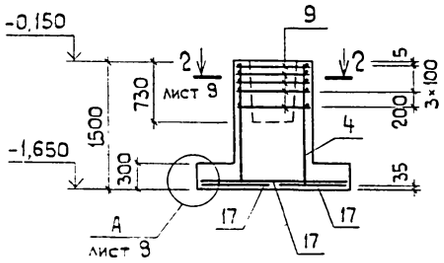

Фм 6

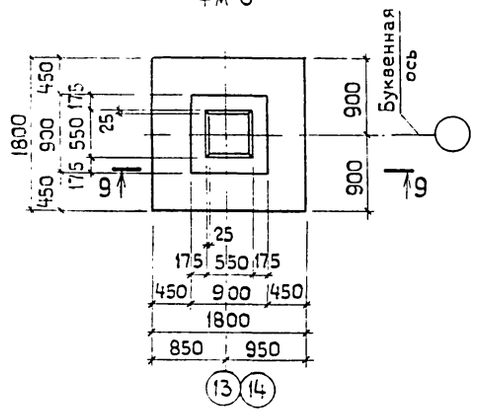

Схема раскладки сеток подошвы

Фм 5, Фм 5н, Фм 6, Фм 9, Фм 10

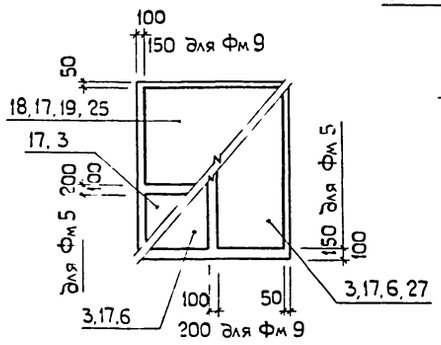

10-10

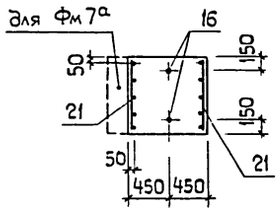

8-8

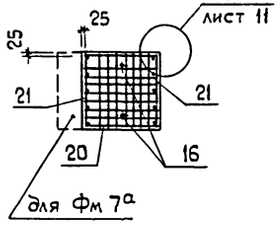

6-6

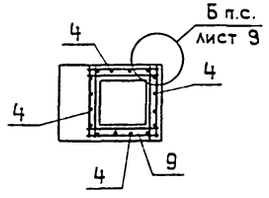

А-А

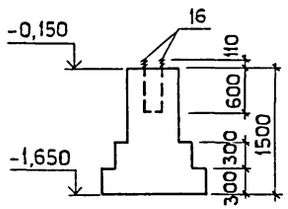

Фм 14

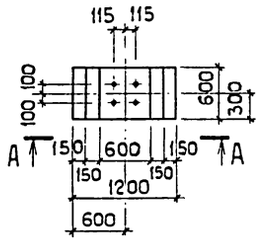

Спецификация элементов на одну марку

Марка, поз.	Обозначение	Наименование	Кол. на марку Фм5	Фм6	Фм7	Фм7а	Фм14	Всего	Масса ед. кг	Примечание
		Сборочные единицы и детали								
3	1.410-2, вып 1 лист 3	Сетка С10АII-8×21	2	–	–	–	–	–	7,1	
4	1.412-1/77, вып. 3	„ СН12АII-6×15	4	2	–	–	–	–	6,0	
36	1.410-2 вып 1 лист 142	„ С(I)10АII-22×18	–	–	1	1	–	–	15,0	
9	1.412-1/77, вып. 3	„ СА-8АI	6	5	–	–	–	–	2.7	
15	1.412 1-4	Анкер МН 1	2	–	2	2	4	–	3,4	
17	1.410-2, вып.1 лист 2	Сетка С(I)10АII-8×18	1	4	–	–	–	–	6,2	
18	То же лист 23	„ С(I)10АII-10×18	1	–	–	–	–	–	7,4	
37	„ лист 84	„ С(I)10АII-16×24	–	–	1	1	–	–	14,9	
20	1.412.1-4	„ СН-6АI	–	–	2	2	–	–	3.5	
21	1.410-2, вып.1 лист 1	„ С12АII-8×15	–	–	2	2	–	–	7,4	
22	1412.1-4, лист 30	Соединительный элем. ММ1	–	–	4	4	–	–	0,7	
23	То же	То же ММ2	–	–	4	4	–	–	0,8	
24	„	„ ММ3	–	–	4	4	–	–	0,5	
25	1.400-6/76, вып. 1	Изделие закладное М2-26	–	–	–	1	–	–	22,6	
		Материалы:								
		Бетон марки М150, м³	2,7	2,0	2,43	2,62	0,7	–	–	

Выборка стали на один элемент, кг

Марка элемента	Арматурные изделия: Арматурная сталь ГОСТ 5781-75: Класс А-I: Фмм 6А-I	8А-I	10А-I	Итого	Класс А-II: Фмм 10А-II	12А-II	Итого	Итого	Закладные изделия: Профильная сталь -δ=10	Арм. сталь ГОСТ 2590-71: Класс А-I: Фмм 24А-I	Класс А-III: Фмм 14А-III	Итого	Всего
Фм5, Фм5н	3,2	19,4	–	22,6	24 5	20,8	45,3	67.9	–	5,5	–	5,5	73,4
Фм 6	3,0	15,1	–	18,1	21,6	10,4	32,0	50,1	–	–	–	–	50 1
Фм 7	12,9	–	8,4	21,3	26,0	12,9	38,9	60,2	–	5 5	–	5 5	65,7
Фм 7а	12,9	–	8,4	21,3	26,0	12,9	38,9	60,2	18,1	5,5	4,5	28,1	88,3
Фм 14	–	–	–	–	–	–	–	–	–	10,94	–	10,94	10,94

1. Схему сборки пространственного каркаса вертикального армирования подколонника Фм 7 Фм 7а из соединительных элементов поз. 22, 23, 24 см. 1.412.1-4 лист 30.

2. Схему раскладки сеток подошвы Фм 7, Фм 7а см. лист 12.

30

8118/2

ГИП	Серебрякова		14.11.80
Нач.отд.	Катков		24.11.80
Гл.констр	Морозова		19.11.80
Рук гр.	Ульянова		19.11.80
Ст.инж.	Муравлева		14.11.80

Привязан:

ТП-503-4-13- 1-КЖ

Станция технического обслуживания на 400 грузовых автомобилей

Производственный корпус.

Стадия	Лист	Листов
Р	10	

Фундаменты Фм 5, Фм 5н, Фм 6, Фм 7, Фм 7а, Фм 14.

Госкомсельхозтехника СССР ГИПРОПРОМСЕЛЬСТРОЙ г. Саратов

11–11

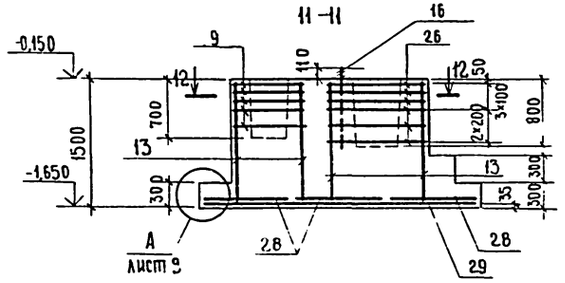

Фм 8

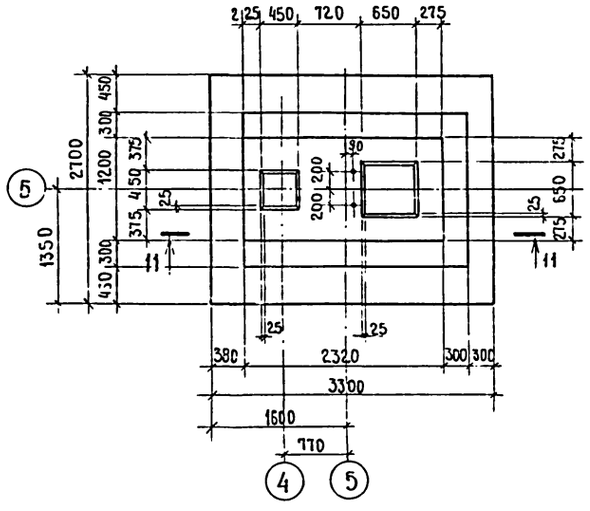

15–15

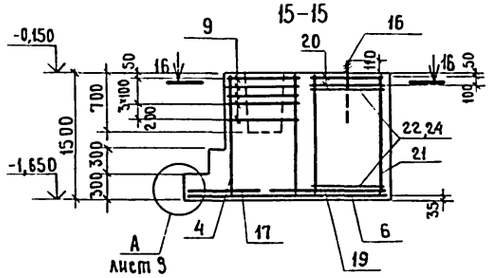

Фм 10

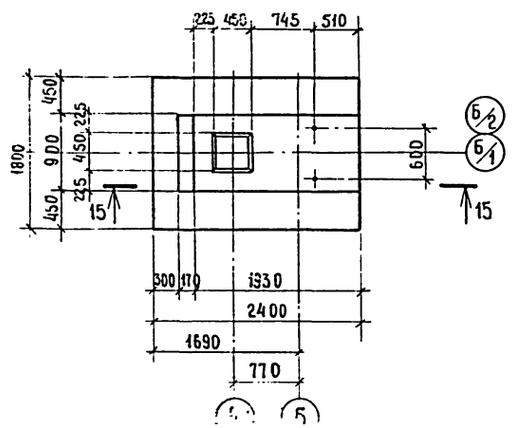

13–13

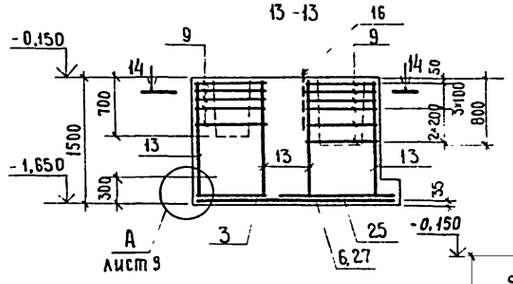

13'–13'

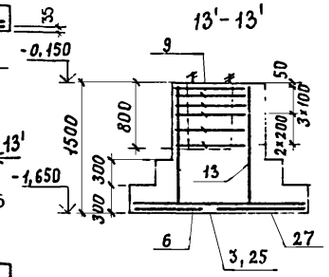

Фм 9

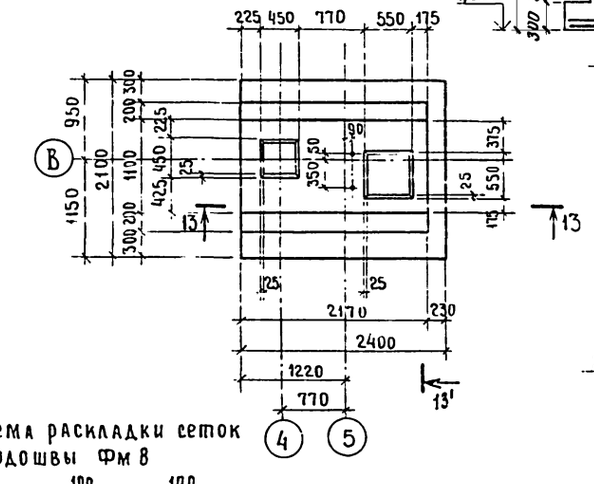

Схема раскладки сеток подошвы Фм 8

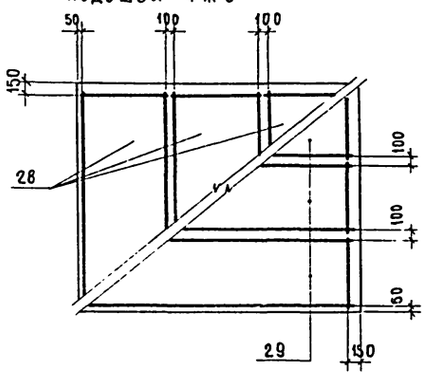

12–12

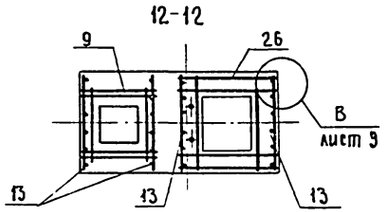

Г

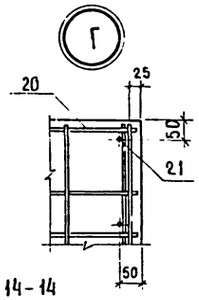

14–14

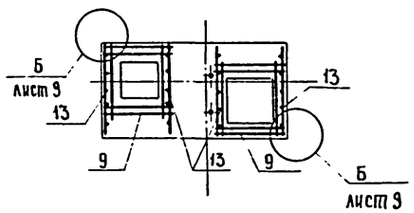

16–16

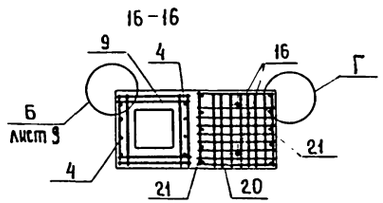

Спецификация элементов на одну марку

Марка поз.	Обозначение	Наименование	Кол. на марку Фм8	Фм9	Фм10	Всего	Масса ед., кг	Примечание
		Сборные единицы и детали						
3	1.410-2 вып.1, лист 3	Сетка С10АII-8×21	—	1	—	—	7,1	
4	1.412-1/77, вып.3	» СН12АII-6×15	—	—	2	—	6,0	
6	1.410-2, вып.1, лист 4	» С(I)10АII-8×24	—	1	2	—	8,2	
9	1.412-1/77, вып.3	» СА-8АI	5	11	5	—	2,7	
13	То же	» СН12АII-10×15	4	4	—	—	8,9	
16	1.412.1-4	Анкер МН1	2	2	2	—	3,4	
17	1.410-2. вып.1, лист 2	Сетка С(I)10АII-8×18	—	—	1	—	6,2	
19	То же, лист 62	» С(I)10АII-14×18	—	—	1	—	9,9	
20	1.412.1-4	» СА-6АI	—	—	2	—	3,5	
21	1.410-2, вып.1, лист 1	» С12АII-8×15	—	—	2	—	7,4	
25	То же, лист 63	» С10АII-14×21	—	1	—	—	11,4	
26	1.412-1/77, вып.3	» СБ-8АI	6	—	—	—	3,6	
27	» лист 24	» С(I)10АII-10×24	—	1	—	—	9,9	
28	» лист 25	» С10АII-10×27	3	—	—	—	11,0	
29	» лист 7	» С12АII-8×33	3	—	—	—	14,4	
22	1.412.1-4, лист 30	Соединительный элемент ММ1	—	—	4	—	0,7	
23	То же	То же ММ2	—	—	4	—	0,8	
24	»	» ММ3	—	—	4	—	0,5	
		Материалы:						
		Бетон марки М150, м³	6,24	3,29	4,29	—		

Выборка стали на один элемент, кг

Марка элемента	Арматурные изделия: Арматурная сталь ГОСТ 5781-75, Класс АI, ⌀мм 6АI	8АI	10АI	Итого	Класс АII, ⌀мм 10АII	12АII	Итого	Закладные изделия: Арматурная сталь ГОСТ 2590-71, Класс АI, ⌀мм 24АI	Итого	Всего
Фм 8	3,5	40,1		43,6	29,4	70,7	100,1	143,7	5,5	5,5	149,2
Фм 9	4,1	34,5		38,6	32,4	30,8	63,2	101,8	5,5	5,5	107,30
Фм 10	10,9	17,1	8,4	36,4	28,5	23,3	51,8	88,2	5,5	5,5	93,7

1. Схему сборки пространственного каркаса вертикального армирования подколонника Фм10 смотри 1.412.1-4, лист 30.
2. Схему раскладки сеток подошвы Фм 9, Фм 10 см. лист 10.

31

8118/2

ГИП	Серебрякова		21.11.80
Нач.отд.	Катков		21.11.80
Гл.констр	Морозова		19.11.80
Рук.бриг.	Ульянова		19.11.80
Ст.инж.	Муравьева		19.11.80

ТП-503-4-13- 1-КЖ

Станция технического обслуживания на 400 грузовых автомобилей

Производственный корпус

Стадия	Лист	Листов
Р	11	

Фундаменты Фм8 ÷ Фм10

Госкомсельхозтехника СССР, ГИПРОПРОМСЕЛЬСТРОЙ

Привязан

Альбом III

Типовой проект

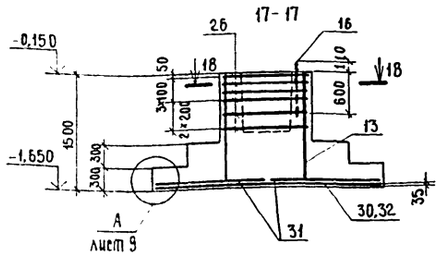

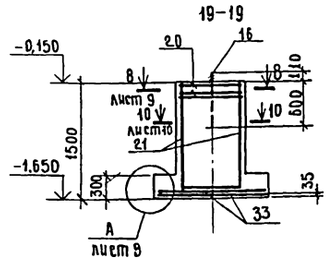

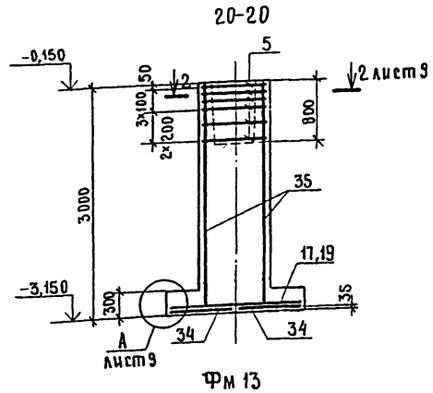

Фм 11

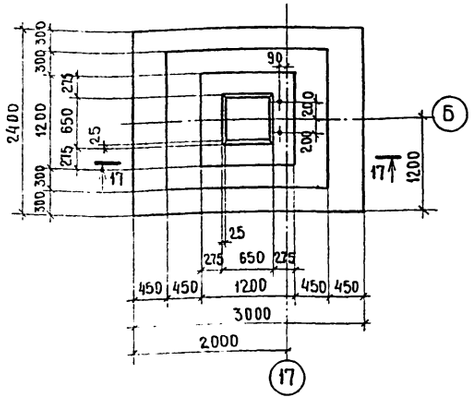

Фм 12

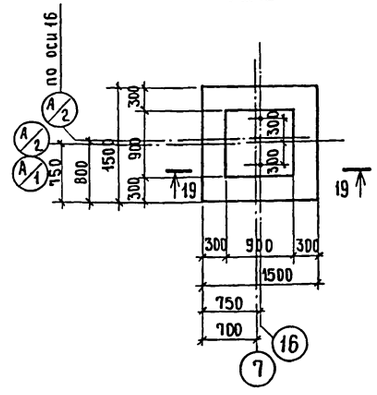

Фм 13

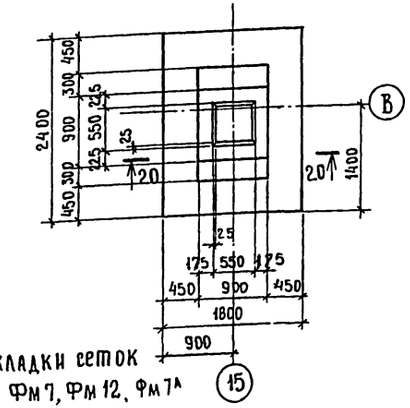

Нагрузки на фундамент

Марка фундамента	Схема	Нагрузки	Nmax тс	Nmin тс	Mx тсм	Qx тс	My тсм	Qy тс
Фм 1	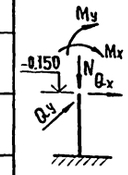	Нормативные	52,9	43,6	18,5	2,8	—	—
Фм 13		Расчетные	62,1	50,1	21,0	3,2	—	—
Фм 2		Нормативные	75,7	64,8	15,2	2,8	—	—
		Расчетные	86,3	72,2	17,0	3,2	—	—
Фм 3		Нормативные	135,8	100,5	45,4	4,6	—	—
		Расчетные	155,8	113,9	52,2	5,3	—	—
Фм 4		Нормативные	164,8	129,5	50,5	4,6	—	—
		Расчетные	188,6	146,7	59,5	5,3	—	—
Фм 5 Фм 5н		Нормативные	36,9	32,9	7,6	1,4	6,5	0,35
		Расчетные	42,3	36,6	8,7	1,6	7,5	0,4
Фм 6		Нормативные	36,0	36,0	—	—	3,2	0,6
		Расчетные	40,4	40,4	—	—	3,5	0,7
Фм 7 Фм 7А		Нормативные	21,4	21,4	—	—	11,9	2,0
		Расчетные	23,5	23,5	—	—	13,6	2,4
Фм 8		Нормативные	119,2	105,2	24,0	2,6	21,2	2,6
		Расчетные	132,1	112,6	27,3	3,05	24,09	3,05
Фм 9		Нормативные	60,3	56,0	10,28	1,87	7,26	0,85
		Расчетные	66,6	60,6	13,3	2,2	8,02	0,98
Фм 10		Нормативные	58,0	54,9	1,34	0,3	2,64	2,31
		Расчетные	65,5	61,1	1,7	0,34	3,32	2,66
Фм 11		Нормативные	82,1	71,3	22,7	±2,3	27,8	1,7
		Расчетные	95,3	80,2	26,1	2,6	31,6	1,9
Фм 12		Нормативные	9,3	9,3	—	—	—	0,6
		Расчетные	10,3	10,3	—	—	—	0,7
Фм 14		Нормативные	1,5	—	—	—	0,53	0,14

Спецификация элементов на одну марку

Марка поз.	Обозначение	Наименование	Кол. на марку Фм11	Фм12	Фм13	Всего	Масса ед. кг	Примечание
		Сборочные единицы и детали						
5	1.412-1/77, вып.3	Сетка СА-10АII	—	—	6	—	4,2	
13	то же	" СН 12АII-10×15	4	—	—	—	8,9	
16	1.412.1-4	Анкер МН1	2	2	—	—	3,4	
17	1.410-2, вып.1, лист 2	Сетка С(1)10АII-8×18	—	—	1	—	6,2	
19	то же, лист 62	" С(1)10АII-14×18	—	—	1	—	9,9	
20	1.412.1-4	" СН-6АI	—	2	—	—	3,5	
21	1.410-2, вып.1, лист 1	" С12АII-8×15	—	2	—	—	7,4	
26	1.412-1/77, вып.3	" СБ-8АI	6	—	—	—	3,6	
30	1.410-2, вып.1, лист 6	" С(1)14АII-8×30	1	—	—	—	19,9	
31	то же, лист 64	" С(1)10АII-14×24	2	—	—	—	13,2	
32	" лист 66	" С(1)14АII-14×30	1	—	—	—	31,9	
33	" лист 61	" С10АII-14×15	—	2	—	—	8,1	
34	" лист 4	" С(1)14АII-8×24	—	—	2	—	15,9	
35	" лист 66	" 1С15АII-6×30	—	—	2	—	28,5	
22	1.412.1-4, лист 30	Соединительный элемент МН1	—	4	—	—	0,7	
23		то же ММ2	—	4	—	—	0,8	
24		" ММ3	—	4	—	—	0,5	
		Материалы						
		Бетон марки М150, м³	4,6	1,65	3,5	—	—	

Схема раскладки сеток подошвы Фм7, Фм12, Фм7А

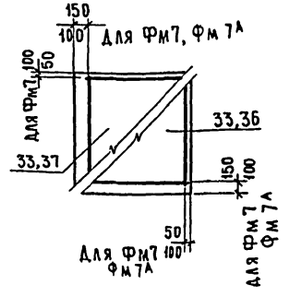

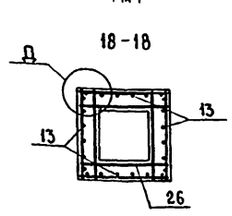

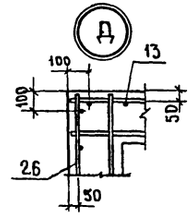

Выборка стали на один элемент, кг

Марка элемента	Арматурные изделия: Арматурная сталь ГОСТ 5781-75, Класс А-I, ф мм 6А-I	8А-I	10А-I	Итого	Класс А-II, ф мм 10А-II	12А-II	14А-II	16А-II	Итого	Итого	Закладные изделия: Арматурная сталь ГОСТ 2590-71, Класс А-I, ф мм 24Б-I	Итого	Всего
Фм 11	3,2	31,8	—	35,0	23,2	30,8	46,4	—	100,4	135,4	5,5	5,5	140,9
Фм 12	8,9	2,0	8,4	19,3	14,3	12,9	—	—	27,2	46,5	5,5	5,5	52,0
Фм 13	2,0	3,4	7,2	12,6	39,2	—	28,4	37,3	104,9	117,5	—	—	117,5

1. Схему сборки пространственного каркаса вертикального армирования подколонника Фм12 из стержней 22, 23, 24 см. 1.412.1-4, лист 30.
2. Схему раскладки сеток подошвы Фм11, Фм13 смотри лист 3.

32

811В/2

ГИП	Серебрякова		11.88
Нач.отд	Катков		11.88
Гл.констр	Морозова		11.88
Рук.бриг.	Ульянова		11.88
Ст.инж.	Муравлева		11.88

ТП-503-4-13- 1-КЖ

Станция технического обслуживания на 400 грузовых автомобилей

Производственный корпус

Стадия	Лист	Листов
Р	12	

Фундаменты Фм11÷Фм13.

Госкомсельхозтехника СССР ГИПРОПРОМСЕЛЬСТРОЙ г. Горький

Привязан

Инв. №

Инв. № подл. | Подпись и дата | Взам. инв. №

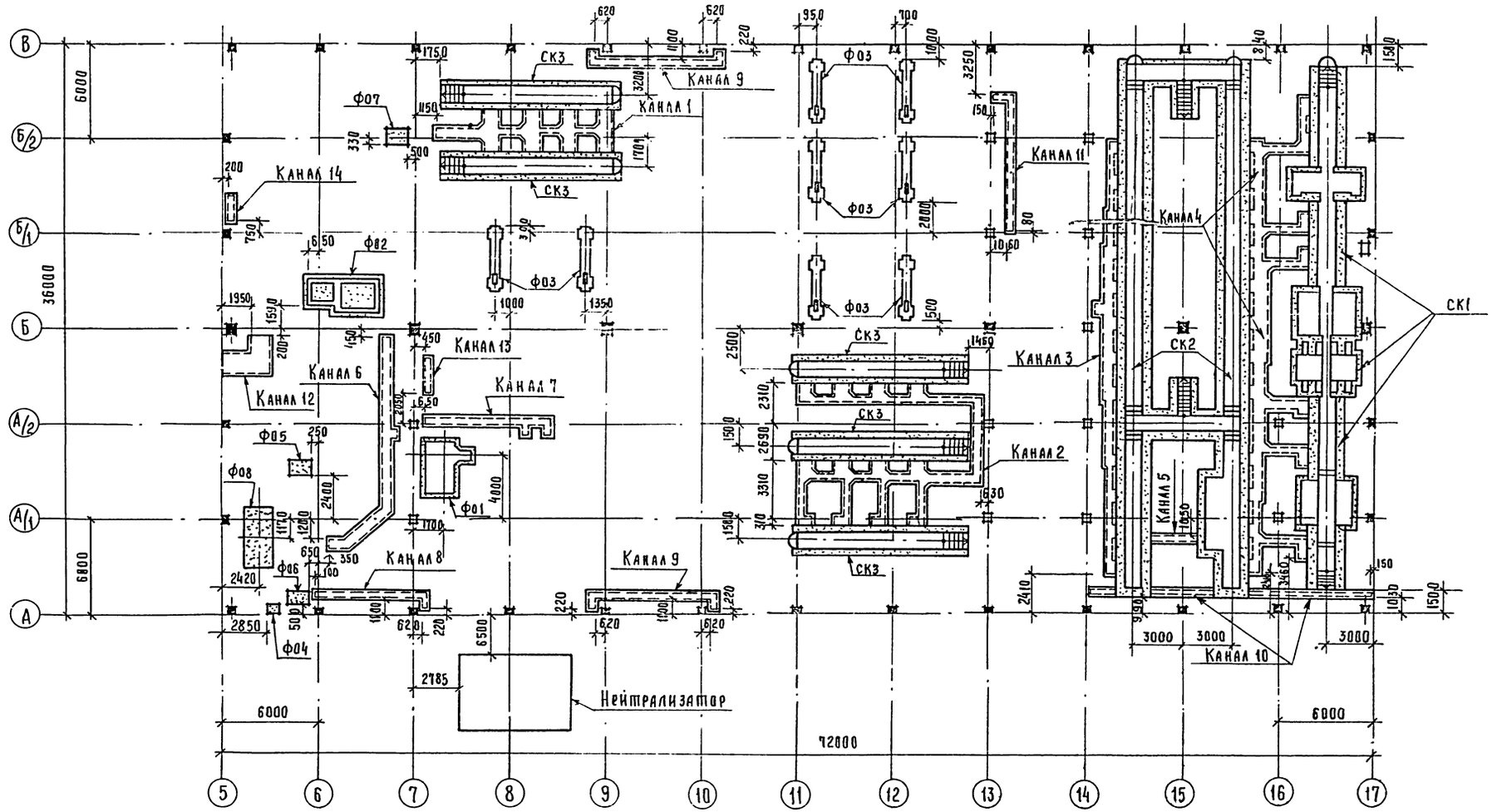

Указания и спецификацию элементов см. на листе 14.

33

8118/2

ГИП	Серебрякова		
Нач. отд.	Катков		
Гл. констр.	Морозова		
Рук. гр.	Ульянова		
Инж.	Кудряшова		
Н. контр.	Егина		

ТП-503-4-13- 1-КЖ

Станция технического обслуживания на 400 грузовых автомобилей

Производственный корпус

Стадия	Лист	Листов
Р	13	

Схема расположения элементов подземного хозяйства

Госкомсельхозтехника СССР ГИПРОПРОМСЕЛЬЭЛЕКТРОСТРОЙ г. Саратов

Привязан:

Инв. №

Альбом II

Типовой проект

Гл. спец. ОВ Федоркин

Гл. спец. ВК Колоколова

Инв. № подл. | Подпись и дата | Взам. инв. №

Альбом II

Типовой проект

Указания к схеме расположения элементов подземного хозяйства.

1 Схему расположения элементов фундаментов см. лист 4.

2 Перед устройством фундаментов под оборудование глубину и разбивку колодцев для анкерных болтов уточнить по устанавливаемому оборудованию

3 Грунт под подошвами фундаментов под оборудование, смотровых канав, приямков тщательно уплотнить с втрамбованием слоя щебня

4 Стены смотровых канав выполнить из глиняного обыкновенного кирпича (ГОСТ 530-71*) марки 100 на растворе марки 50

5 Днище канав - из бетона марки М 150 толщиной 200 мм, выполнить по подготовке из щебня, пролитого битумом толщиной 100 мм

6 Внутренние поверхности стен канав и ниш облицевать керамической плиткой светлых тонов (ГОСТ 6141-76). Полы облицевать керамической плиткой (ГОСТ 6787-69*).

7 Ниши Н-1, Н-2, Н-3 перекрыть монолитной железобетонной балкой из бетона марки М 200, армированной сеткой С-1

8 В осветительных нишах Н-1, Н-2 предусмотреть закладные детали для крепления светильников и ограждающих решеток, см чертеж на листе 20

9 Под сборные каналы устроить песчаную подготовку толщиной 100 мм Под монолитные участки каналов, монолитные фундаменты под оборудование, приямки - подготовку из бетона марки М 50 толщиной 100 мм с размерами в плане на 100 мм больше соответствующих размеров подошв в каждую сторону

10 Монолитные участки стен каналов выполнить из бетона М 150. Монолитные участки перекрытия каналов - из бетона М 150 с армированием Ф 12А-III, шаг 150 мм в рабочем направлении, распределительная арматура - Ф6А-I, шаг 200. Толщину монолитных участков в перекрытиях принять по толщине примыкающих сборных плит. Защитный слой - 10 мм.

Расход материалов на монолитные участки перекрытий каналов: марки М 150 - 0,03 м^3; арматура Ф6А-I - 0,8 кг, Ф 12А-III - 2,1 кг.

11 Вертикальная гидроизоляция стен смотровых канав, каналов, приямков - обмазка горячим битумом за 2 раза, горизонтальная гидроизоляция стен смотровых канав - из цементного раствора марки 100 толщиной 20 мм.

12. Все металлоконструкции покрыть масляной краской за 2 раза

Спецификация элементов подземного хозяйства

Марка поз.	Обозначение	Наименование	Кол.	Масса ед. кг	Примечание
СК1	Листы 15÷18	Смотровая канава СК1	1		
СК2	Листы 19, 20	Смотровая канава СК2	1		
СК3	Листы 60, 61, 62	Канавный туликовый изолированный пост (ТР) автомобилей МАЗ. КамАЗ	5		
Ф01	Лист 21	Ф01. Фундамент под машину для мойки агрегатов ОМ 1366 Г.	1		
Ф02	Лист 22	Ф02. Фундамент под стенд обкаточно-тормозной КИ-5540 ГОСНИТИ	1		
Ф03	Лист 23	Ф03. Фундамент под подъемник четырехстоечный электромеханический	8		
Ф04	То же	Ф04. Фундамент под щит управления И3Р-241РГ	1		
Ф05	"	Ф05. Фундамент под пресс гидравлический марки ОКС-1671 М.	1		
Ф06	"	Ф06. Фундамент под трансформатор к печи СНЗ-6.12.4/12 М.	1		
Ф07	"	Ф07. Фундамент под деревообрабатывающий станок модели К25	1		
Ф08	3.004-3, вып. 8	Фундамент под молот ковочный пневматический модели М4132 с весом падающих частей 150 кг	1		

Марка поз.	Обозначение	Наименование	Кол.	Масса ед. кг	Примечание
—	Лист 24	Канал 1	1		
—	То же	Канал 2	1		
—	Лист 25	Канал 3	1		
—	То же	Канал 4	1		
—	Лист 26	Канал 5	1		
—	То же	Канал 6	1		
—	"	Канал 7	1		
—	"	Канал 8	1		
—	"	Канал 9	2		
—	Лист 27	Канал 10	1		
—	То же	Канал 11	1		
—	"	Канал 12	1		
—	"	Канал 13	1		
—	"	Канал 14	1		
—	Листы 52÷59	Нейтрализатор	1		

Привязан

Инв. №

ГИП	Серебрякова		24.11.80
Нач. отд.	Катков		24.11.80
Гл. констр.	Морозова		19.11.80
Рук. бриг.	Ульянова		21.11.80
Инж.	Кудряшова		13.11.80
Н. контр.	Есина		24.11.80

ТП-503-4-13-1-КЖ

Станция технического обслуживания на 400 грузовых автомобилей

Производственный корпус

Стадия	Лист	Листов
Р	14	

Схема расположения элементов подземного хозяйства. Общие указания. Спецификация

Госкомсельхозтехники СССР ГИПРОПРОМСЕЛЬСТРОЙ г. Саратов

Альбом II

Типовой проект

План на отм. 0,000

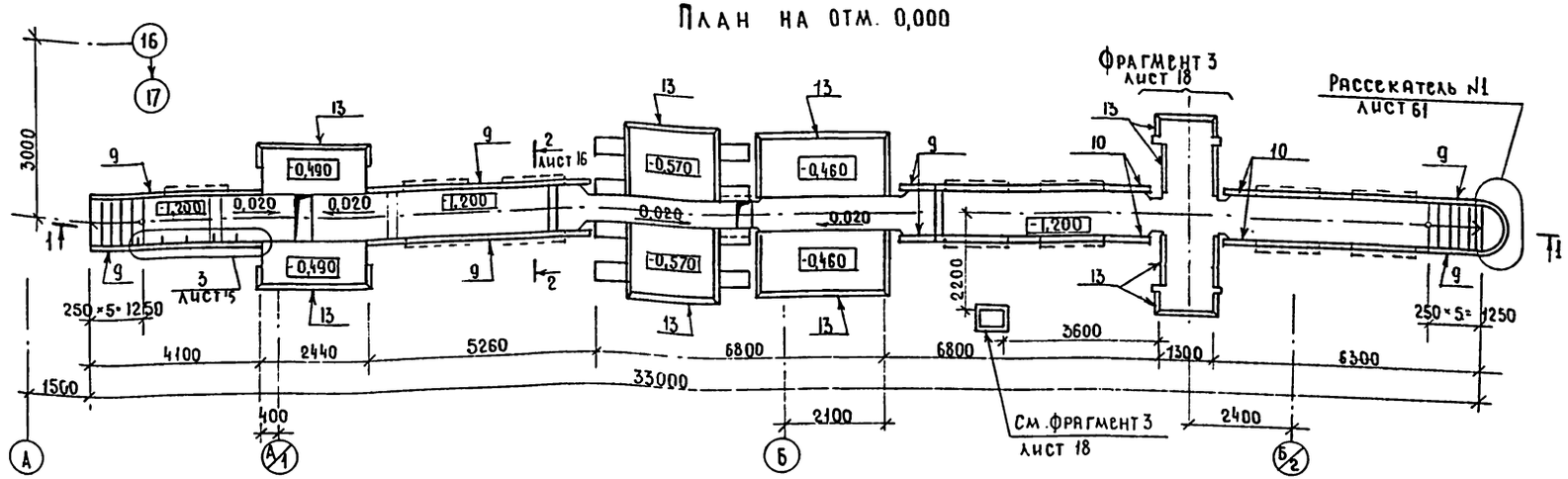

План на отм.-0,450

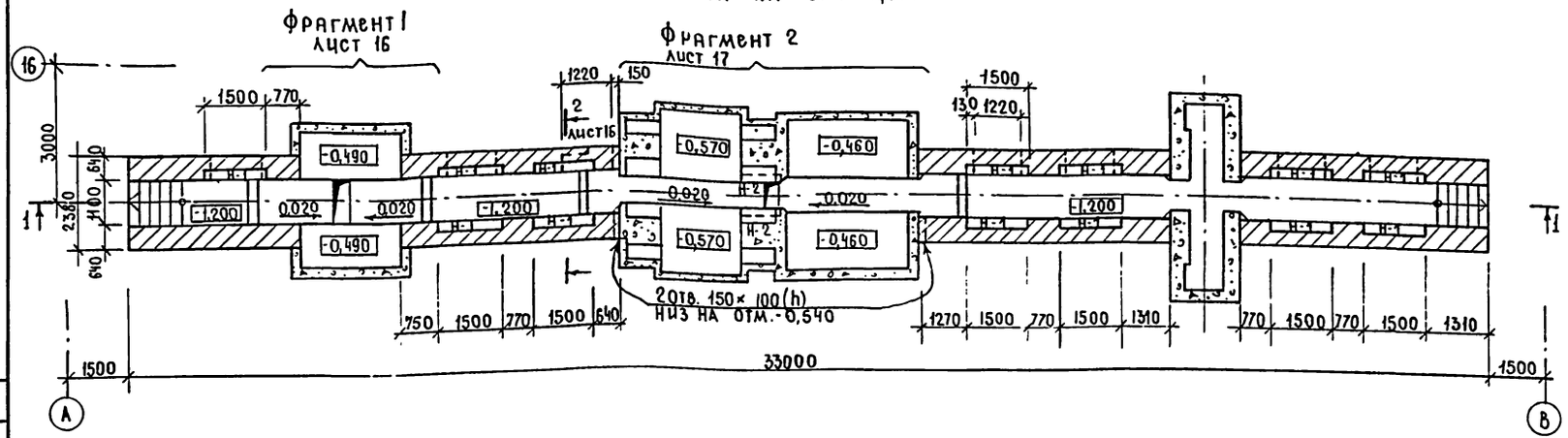

1-1

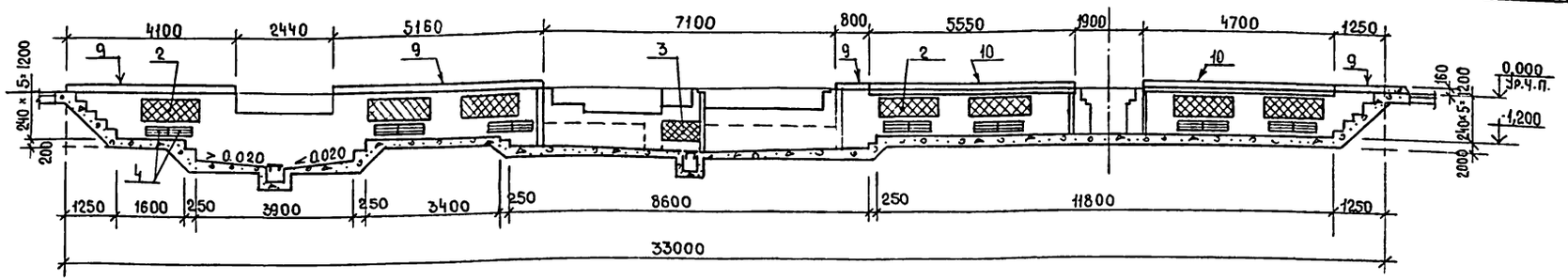

Спецификация элементов СК1

Марка, поз.	Обозначение	Наименование	Кол.	Масса, ед.кг	Примечание
		Сборочные единицы и детали			
		Изделия железобетонные			
1	1.138-10, вып.1	Перемычка 1ПР2-15.12.14	35	75,0	
		Изделия металлические			
2	Лист 62	Решетка РШ-4	13	18,9	
3	Лист 49	То же, Р1	2	13,6	
4	1.494-8	Решетка воздухопри-точная РРАГ5	14	4,6	
5	Лист 49	Щит Щ1	1	15,7	
6	То же	То же, Щ2	1	10,7	
7	Лист 62	Сетка С-1	15	7,8	
8	ГОСТ 8478-66	Сетка рулонная			
		100/250/9/5 / 300, п.м.	44	22	
		Изделия закладные:			
9	Лист 62	МН-10, п.м.	22,62	26,9	
10	То же	МН-11, п.м.	20,5	39,5	
11	"	МН-17	30	0,5	
12	"	МН-18	30	0,4	
13	3.400-6/76	МИ 4-46, п.м.	64,4	4,4	
14	Лист 49	МН 1И	5	0,6	
		Материалы			
		Бетон марки М200, м³	16,5		
		Бетон марки М150, м³	77		
		Бетон марки М50, м³	0,2		

1. Разбивку закладных элементов в нише Н-1 см. лист 20.
2. Указания см. на листе 14.
3. На плане на отм. 0,000 наружная грань стены условно не показана.

Выборка стали на один элемент, кг

Марка элемента	Арматурные изделия: Арматурная сталь ГОСТ 5781-75 Класс А-I		Класс А-III		Итого	Закладные изделия: Профильная сталь				Арматурная сталь ГОСТ 6727-53 Класс В-I	ГОСТ 5781-75 Класс А-I		Класс А-III		Лапка М12 ГОСТ 5915-70*	Итого	Всего
	Ø мм	Итого	Ø мм	Итого		С14	L 160× 100×10	L 50×5	δ=6	Ø мм	Ø мм		Ø мм				
	6А-I		10А III							5В-I	10Б-I	12Б-I	8А-III	19А-III	14-А III		
СК1	24,0	24,0	93,0	93,0	117,0	254,6	856,3	244,7	304,5	8,8	6,9	0,6	47,7	88,0	3,0	0,6	1815,7	1932,7

ГИП	Серебрякова		21.11.80
Нач.отд	Катков		21.11.80
Гл.констр.	Морозова		19.11.80
Рук.гр.	Ульянова		19.11.80
Инж.	Кудряшова		19.11.80

Привязан

ТП-503-4-13-1-КЖ

Станция технического обслуживания на 400 грузовых автомобилей

Производственный корпус.

Стадия	Лист	Листов
Р	15	

Смотровая канава СК1
Планы. Сечение 1-1.

Госкомсельхозтехника СССР
ГИПРОПРОМСЕЛЬСТРОЙ

35
8118/2

Альбом II

Типовой проект

2 - 2

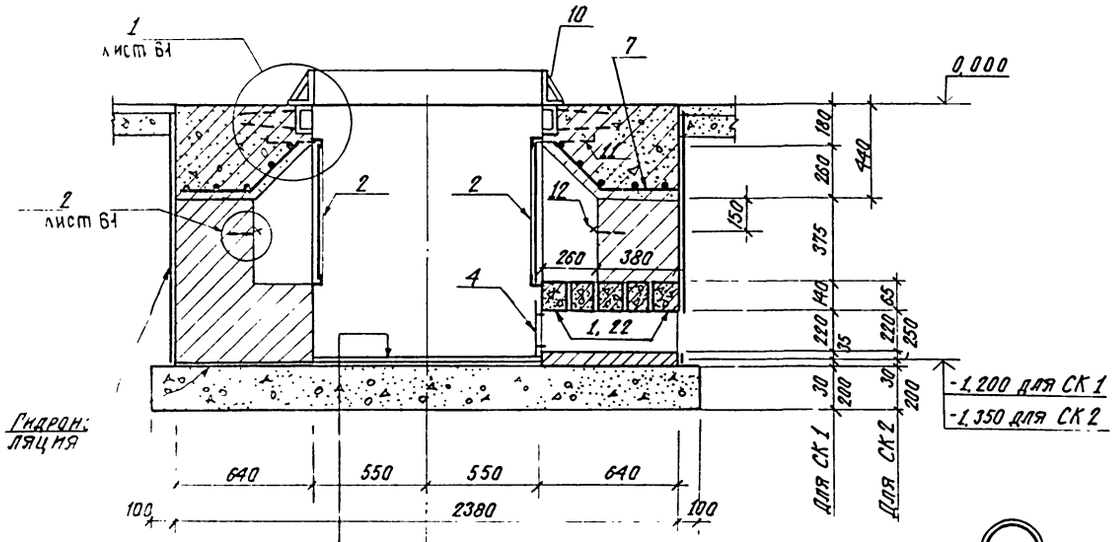

Керамическая плитка
ГОСТ 6787-69* - 15
Цементный раствор
марки 100 - 15 мм
Бетон марки М150 - 200
Грунт, уплотненный со щебнем

1

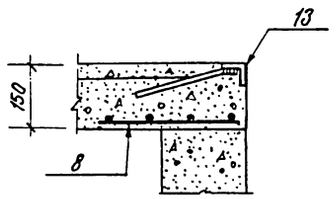

3 - 3

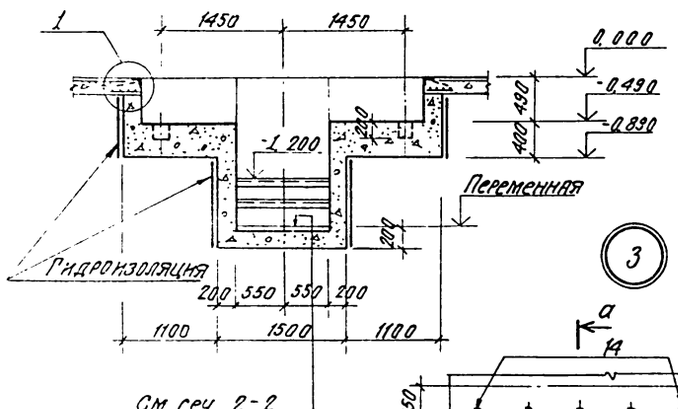

2

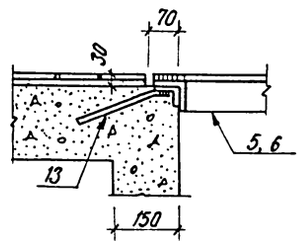

3

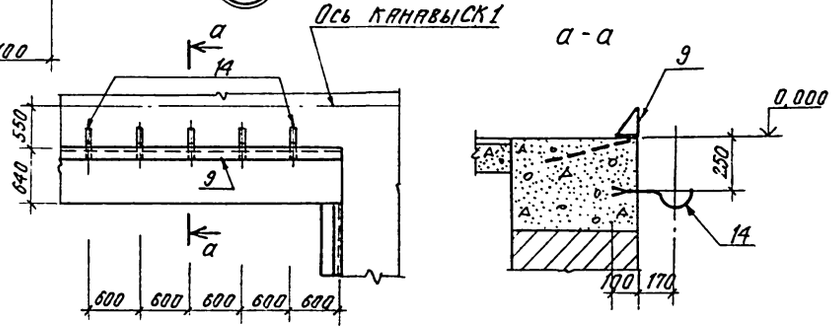

а - а

Фрагмент 1

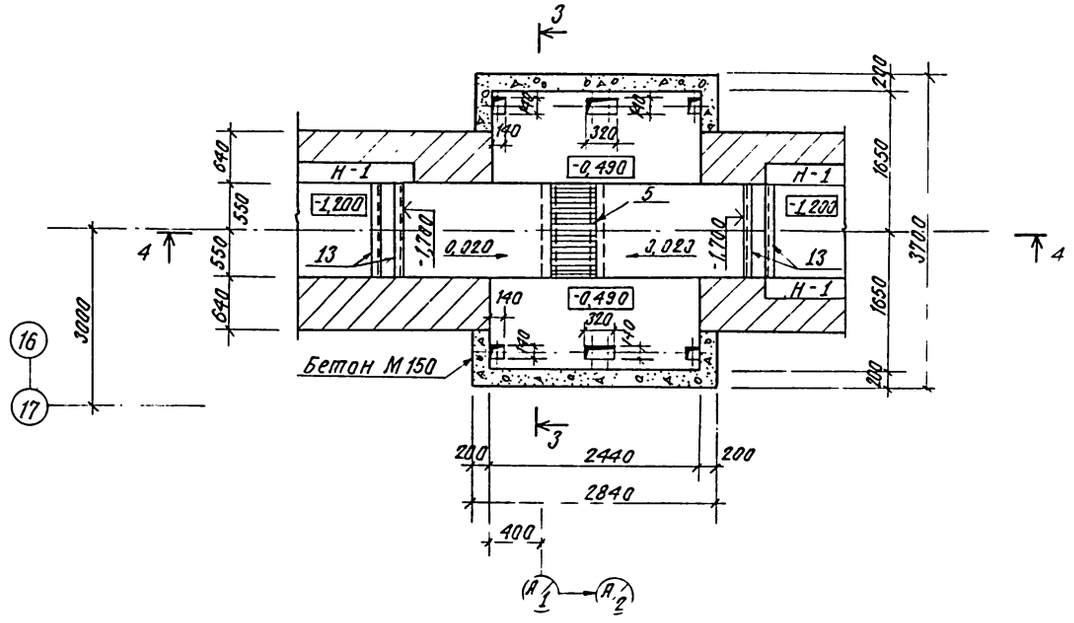

4 - 4

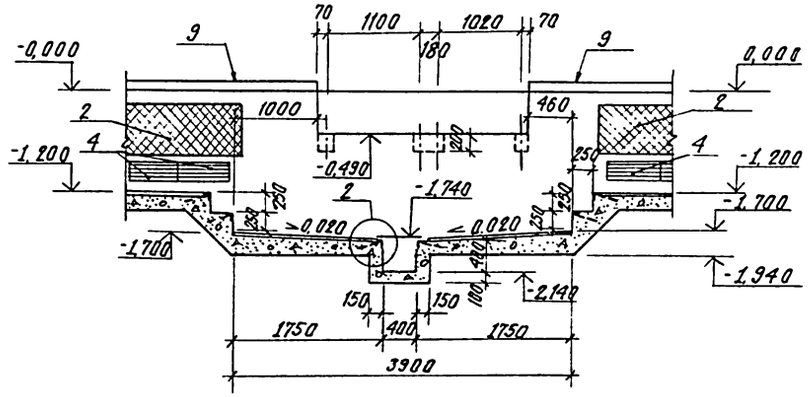

8118/2

ГИП	Серебрякова		21.11.80	ТП-503-4-13- 1-КЖ	
Нач.отд.	Катков		21.11.80	Станция технического обслуживания на 400 грузовых автомобилей	
Гл.констр.	Марозова		03.11.80		
Рук.бриг.	Ульянова		24.11.80	Производственный корпус	Стадия: Р; Лист: 16; Листов:
Инж.	Кудряшова		30.10.80	Смотровая канава СК1. Фрагмент 1 Сечения 2-2÷4-4. а-а. Узлы 1÷3	Госкомсельхозтехника СССР ГИПРОПРОМСЕЛЬСТРОЙ

Привязан

Инв. №

Альбом II

Типовой проект

Фрагмент 2

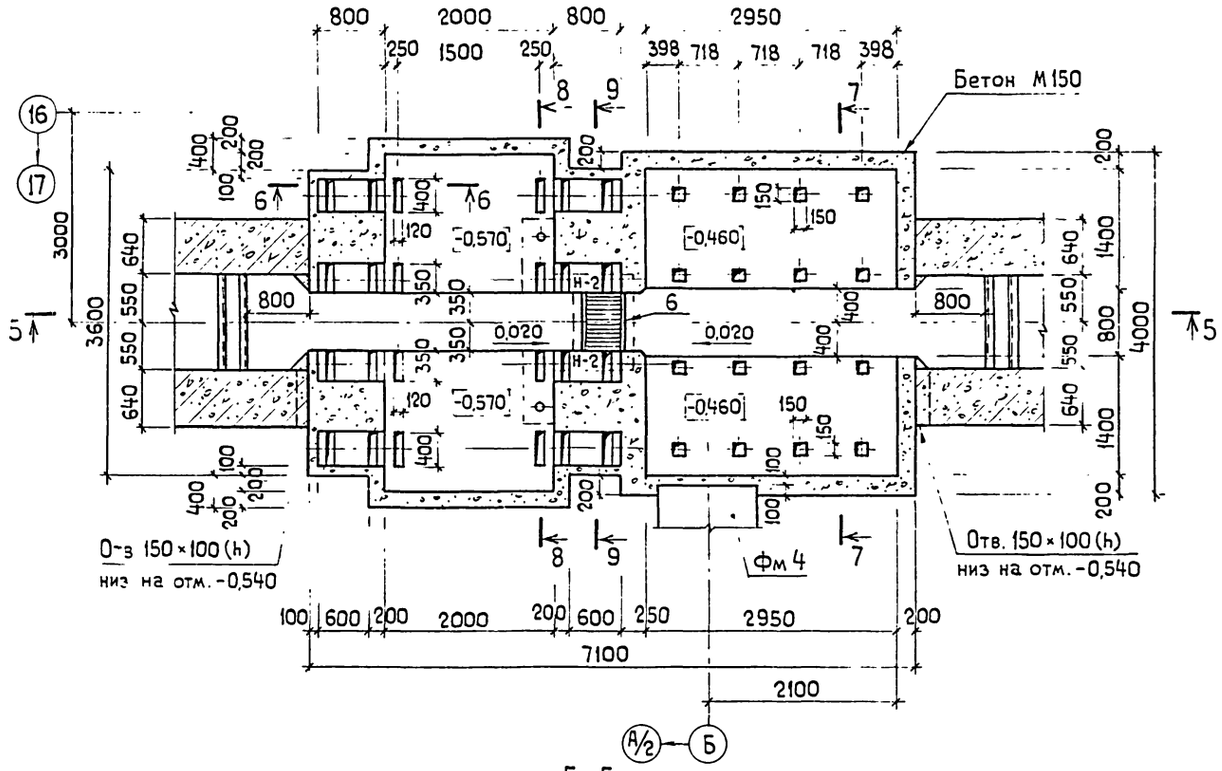

5-5

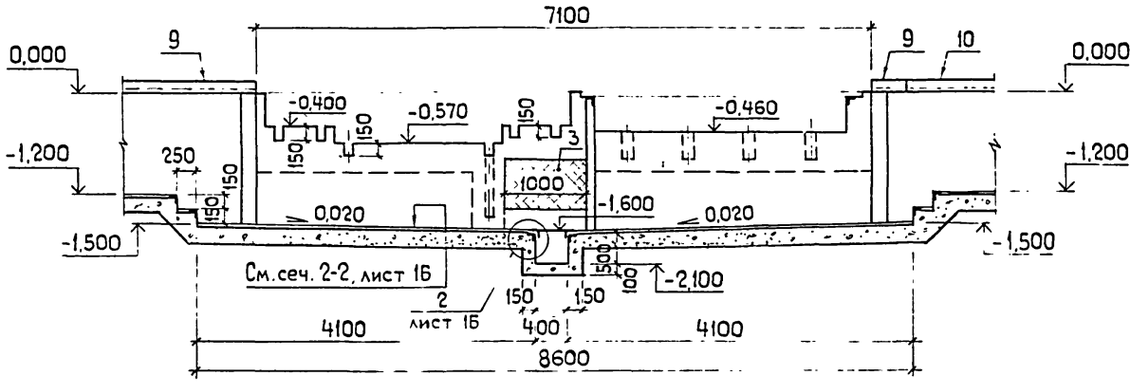

6-6

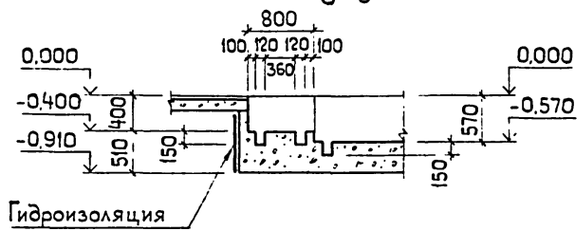

7-7

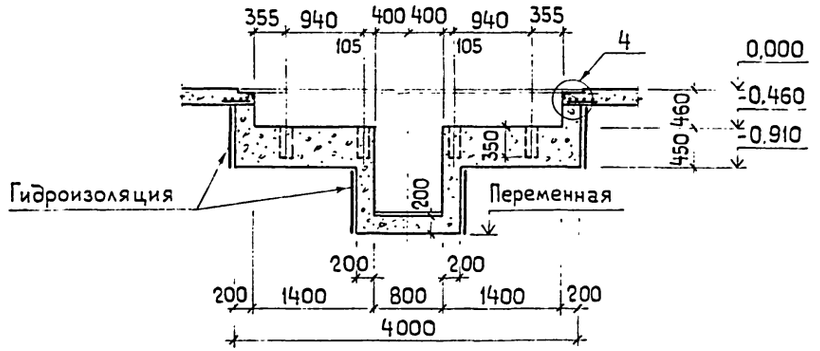

8-8

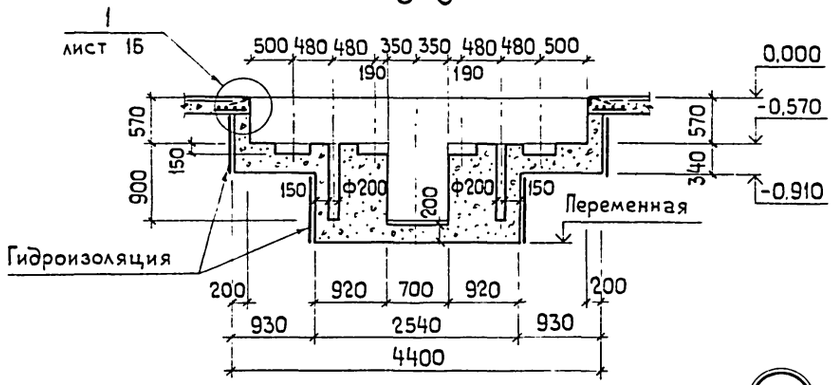

9-9

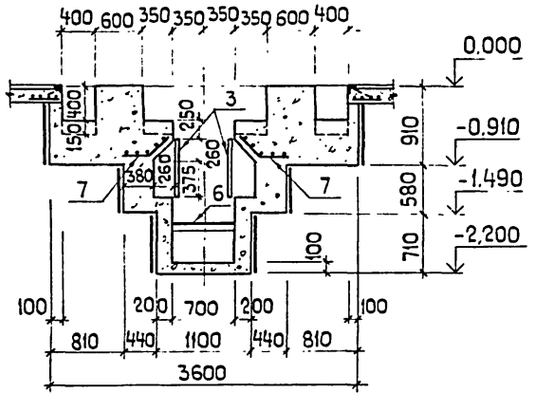

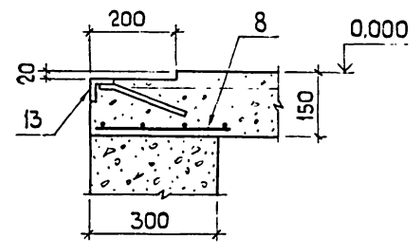

37

8118/2

ГИП	Серебряков			ТП-503-4-13 - 1-КЖ
Нач.отд.	Катков			Станция технического обслуживания на 400 грузовых автомобилей
Гл конструктор	Морозова			
Рук. бригады	Ульянова			Производственный корпус
Инж.	Кудряшова		23.10.80	Стадия: Р; Лист: 17; Листов:
Привязан				Смотровая канава СК 1. Фрагмент 2. Сечения 5-5 ÷ 9-9. Узел 4.
Инв. №	Н.контр.	Есина		Госкомсельхозтехника СССР ГИПРОПРОМСЕЛЬСТРОЙ г Саратов

Альбом II

Типовой проект

Фрагмент 3

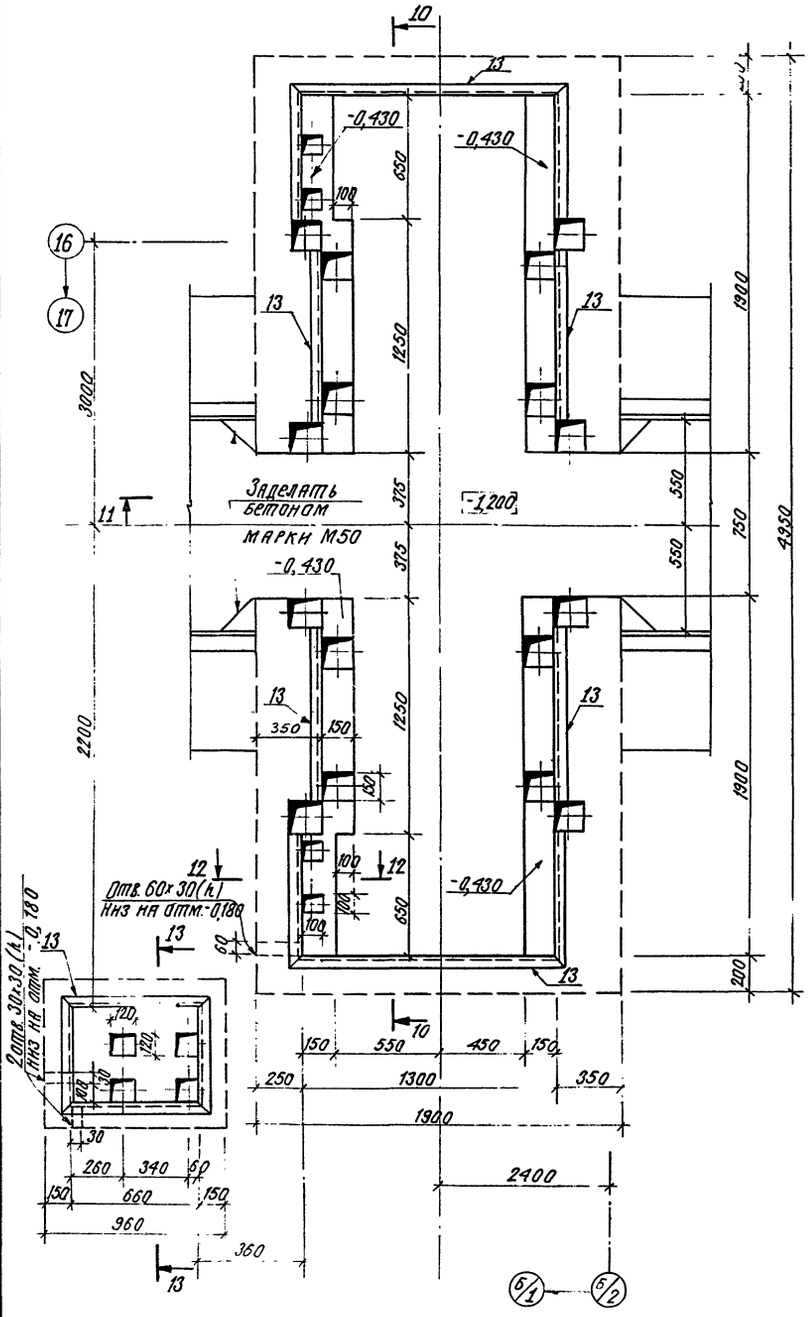

10 - 10

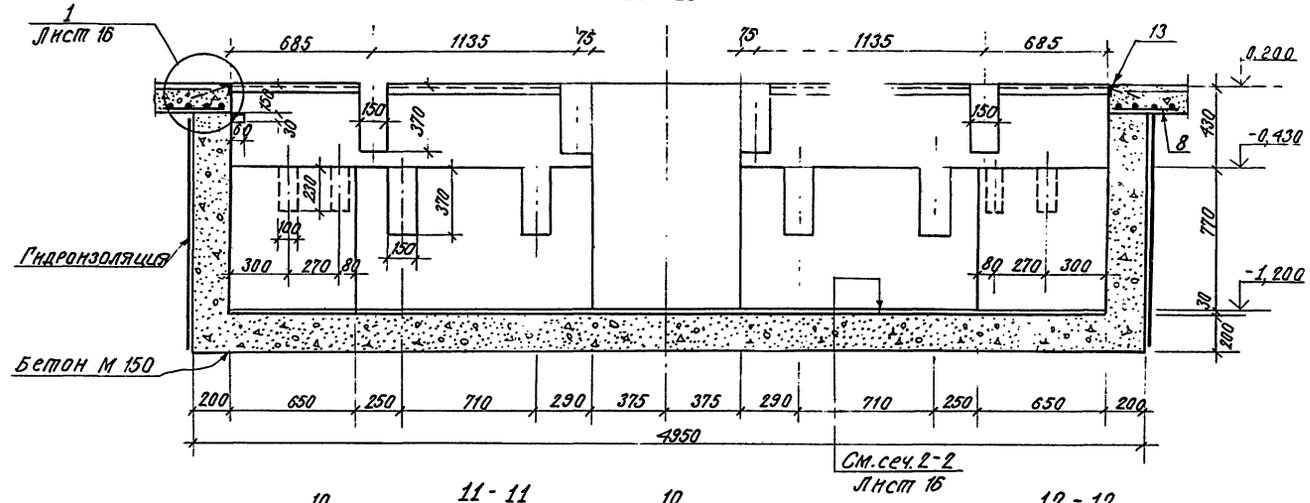

11 - 11

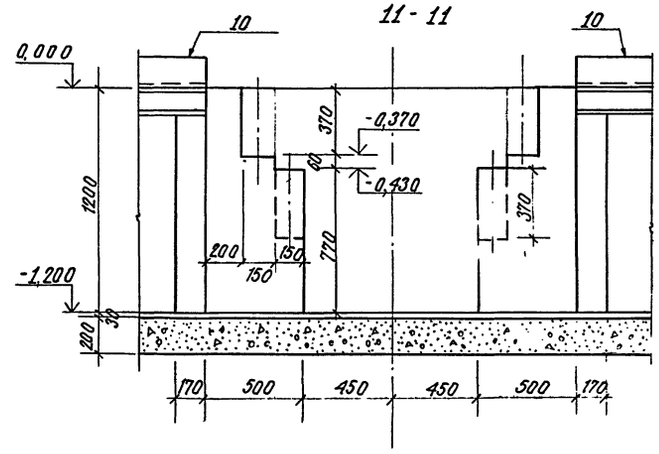

12 - 12

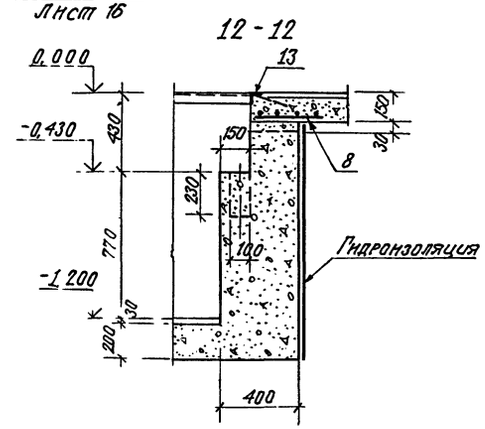

13 - 13

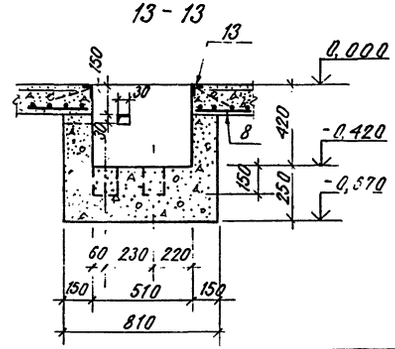

38

8118/2

ГИП	Серебряков		01.11.80	ТП-503-4-13-1-КЖ
Нач. отд.	Катков		01.11.80	
Гл. констр.	Морозова		03.11.80	Станция технического обслуживания на 400 грузовых автомобилей
Рук. бриг.	Ульянова		17.11.80	Производственный корпус
Инженер	Кудряшова		3.11.80	Стадия Р; Лист 18; Листов
Привязан				Смотровая канава СК 1. Фрагмент 3. Сечения 10-10 ÷ 13-13
Инв. №				Госкомсельхозтехника СССР ГИПРОПРОМСЕЛЬСТРОЙ

План на отм. 0,000

План на отм. -0,500

14 - 14

а - а

1 Разбивку закладных элементов в нише Н-1 см. лист 20.
2 Указания см. на листе 14.
3 На плане на отм. 0,000 наружная грань стены условно не показана.

ГИП	Серебряков		
Нач.отд	Катков		
Гл.констр	Морозова		
Рук бриг	Ульянова		
Инж.	Кудряшова		

Привязан

ТП-503-4-13- 1-КЖ

Станция технического обслуживания на 400 грузовых автомобилей

Производственный корпус

Стадия	Лист	Листов
Р	19	

Смотровая канава СК2
Планы. Сечение 14-14

Госкомсельхозтехника СССР
ГИПРОПРОМСЕЛЬСТРОЙ

Альбом II

Типовой проект

15 - 15

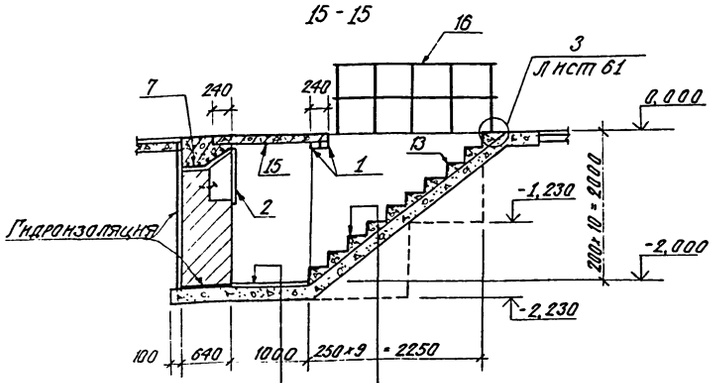

Керамическая плитка ГОСТ 6787-69* - 15
Цементный раствор марки 100 - 15
Бетон марки М150-200
Грунт, уплотненный со щебнем

Набивные ступени из бетона марки М150
Бетон марки М150-150
Грунт, уплотненный со щебнем

16 - 16

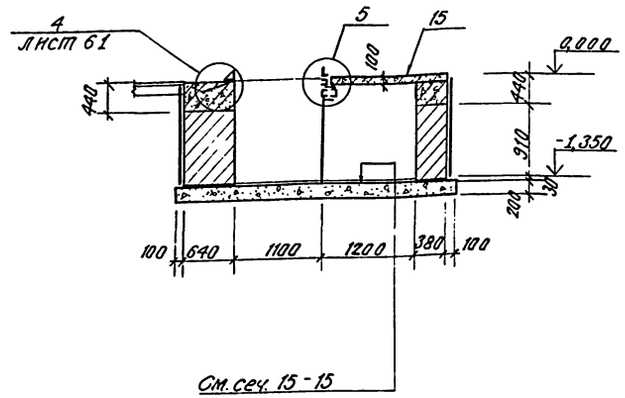

17 - 17

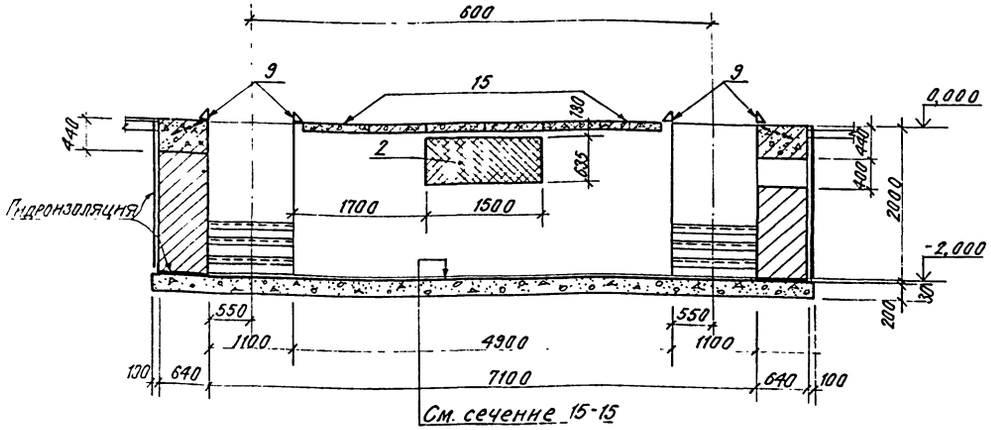

Разбивка закладных элементов в нише Н-1

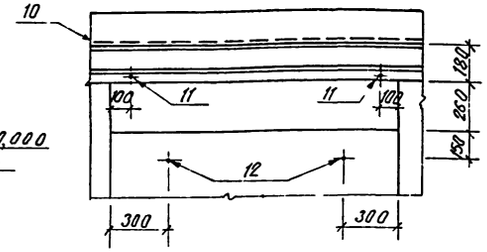

Спецификация элементов СК 2

Марка, поз.	Обозначение	Наименование	Кол	Масса ед.кг	Примечание
		Сборочные единицы и детали			
		Железобетонные изделия			
22	1.138-10. вып. 1	Перемычка 1ПР1-10.12.6	124	25,0	
15	3.006-2, вып. I, II-2	Плиты П11д-8	19	270,0	
		Металлические изделия			
16	Лист 62	Ограждение ОГ-1, п.м.	11,0	9,6	
7	То же	Сетка С-1	51	7,9	
2	"	Решетка РШ-4	47	18,9	
17	Лист 50	Балка Б1	1	98,8	
18	1.494-8	Решетка воздухоприточная РРАГ4	48	3,4	
		Изделия закладные:			
9	Лист 62	МН-10, п.м.	38,9	26,9	
10	То же	МН-11, п.м.	88,0	39,5	
19	"	МН-13	7	2,7	
11	"	МН-17	94	0,5	
12	"	МН-18	94	0,4	
13	3.400-6/76	МН4-46, п.м	25,9	4,4	
20	Лист 49	МН2И	1	182,1	
	ГОСТ 3262-75*	Тр. 150×4,5, ℓ = 2400	2	33,2	
		Материалы			
		Бетон марки М200, м³	39,0		
		Бетон марки М150, м³	43,5		

Выборка стали на один элемент, кг

Марка элемента	Арматурные изделия: Арматурная сталь ГОСТ 5781-75, Класс А-I, Ф мм 6А-I	Итого	Класс А-III, Ф мм 10АIII	Итого	Итого	Закладные изделия: Профильная сталь: ⊂10	⊂14	-160×100×10	∟50×5	-δ=6	Арматурная сталь ГОСТ 5781-75, Класс А-I, Ф мм 10А-I	12А-I	22А-I	Класс А-III, Ф мм 8А-III	Гайка М12 ГОСТ 5915-70	ГОСТ 3262-75* Тр. 150×4,5	Итого	Всего
СК 2	81,6	81,6	316,2	316,2	397,8	44,7	1082,4	1605,6	98,5	930,2	21,6	1,9	19,0	102,6	1,7	66,4	3974,6	4372,4

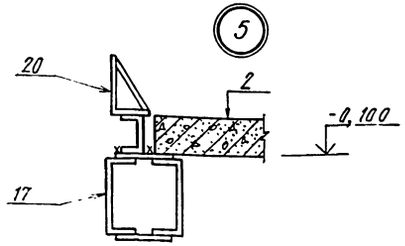

40

8118/2

ГИП	Серебрякова		24.11.80
Нач. отд.	Катков		24.11.80
Гл. констр.	Морозова		19.11.80
Рук. груп.	Ульянова		18.11.80
Инж.	Кудряшова		13.11.80
Н. контр.	Есина		24.11.80

ТП-503-4-13-1 - КЖ

Станция технического обслуживания на 400 грузовых автомобилей.

Производственный корпус

Стадия	Лист	Листов
Р	20	

Смотровая канава СК 2. Сечения 15-15 ÷ 17-17 Узел 5.

Госкомсельхозтехника СССР ГИПРОПРОМСЕЛЬСТРОЙ г. Саратов

Привязан

Инв. №

Копировал: Сидорова

Формат 22г

Альбом II

Типовой проект

ФО 1

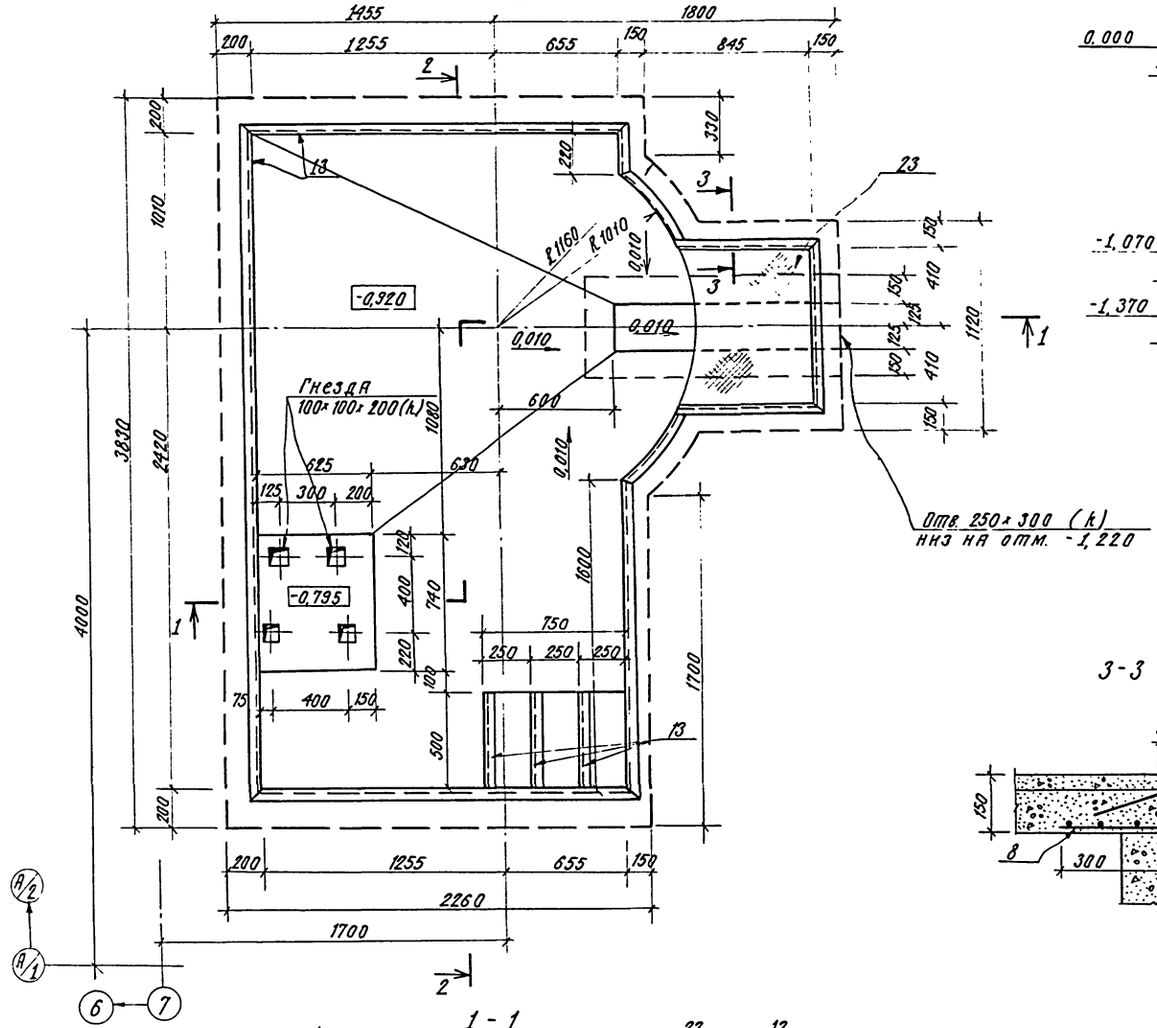

2 - 2

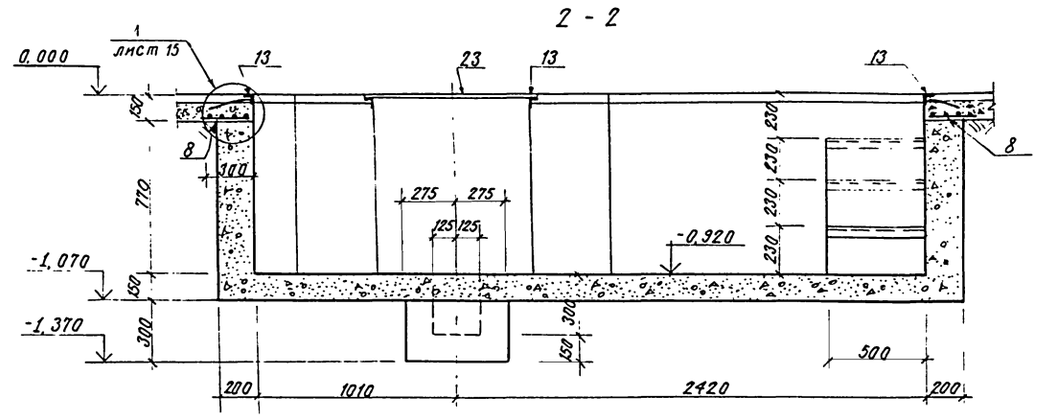

3 - 3

1 - 1

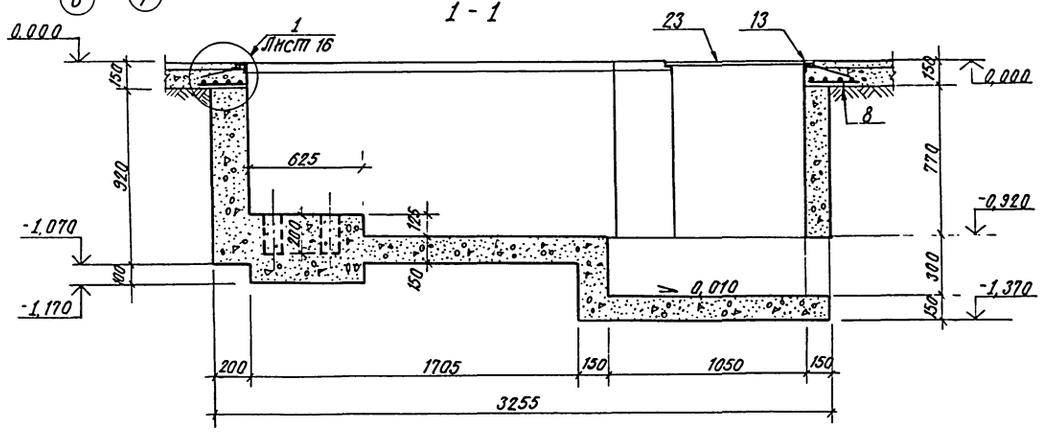

Спецификация элементов ФО 1

Марка, поз.	Обозначение	Наименование	Кол.	Масса ед. кг	Примечание
		ФО 1			
		Сборочные единицы и детали			
23	ГОСТ 8568-77*	Сталь рифленая, δ=6мм, м²	0,6	50,1	
13	3.400-6/76	Изделие закладное МН 4-46 дм	14,5	4,4	
8	ГОСТ 8478-66	Сетка 100/250/9/5 / 300, п.м.	13,0	2,2	
		Материалы			
		Бетон марки М150, м³	3,9		

Выборка стали на один элемент, кг

Марка элемента	Закладные изделия										Всего
	Профильная сталь				Арматурная сталь ГОСТ 6727-53* Класс В-I				ГОСТ 5781-75 Класс А-III		
	∠50×5	-δ=6			Ø мм				Ø мм		
					5В-I				8А-III	9А-III	
ФО 1	55,1	30,1			2,6				8,7	26,0	122,5

Пол приямка ФО1 сделать с уклоном 0,010 в сторону сливной канавки.

Стены приямка облицевать керамической плиткой ГОСТ 6141-76. Пол зачеканить

41

8148/2

ГИП	Серебрякова		21.11.80	ТП-503-4-13-1-КЖ
Нач. отд.	Катков		21.11.80	
Гл. констр.	Морозова		21.11.80	Станция технического обслуживания на 400 грузовых автомобилей
Рук. бриг.	Ульянова		17.11.80	
Н. ж.	Кудряшова		5.11.80	Производственный корпус
Привязан				Фундамент под оборудование ФО 1.
Инв. №	Н. контр.	Есина	24.11.80	Госкомсельхозтехника СССР ГИПРОПРОМСЕЛЬСТРОЙ г. Саратов

Стадия	Лист	Листов
Р	21	

Альбом II

Типовой проект

ФО2

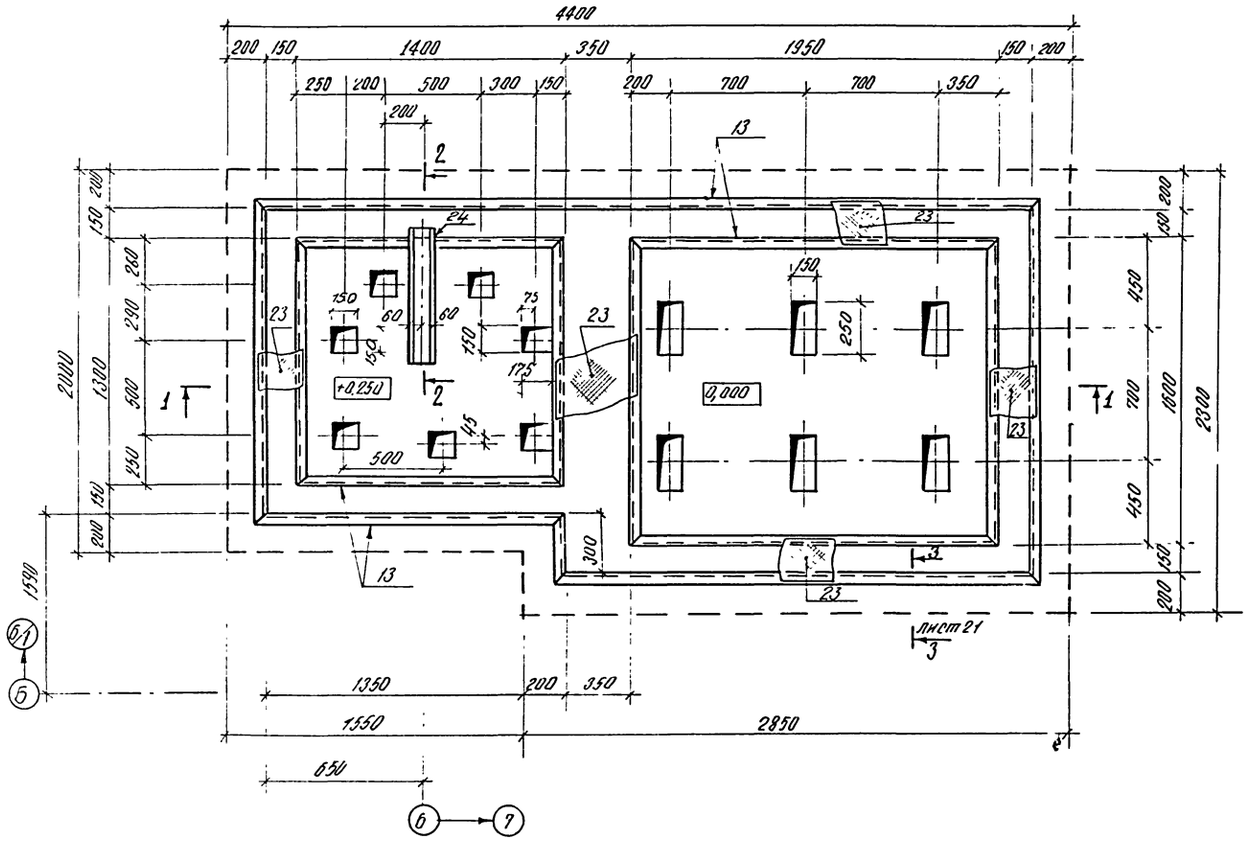

1-1

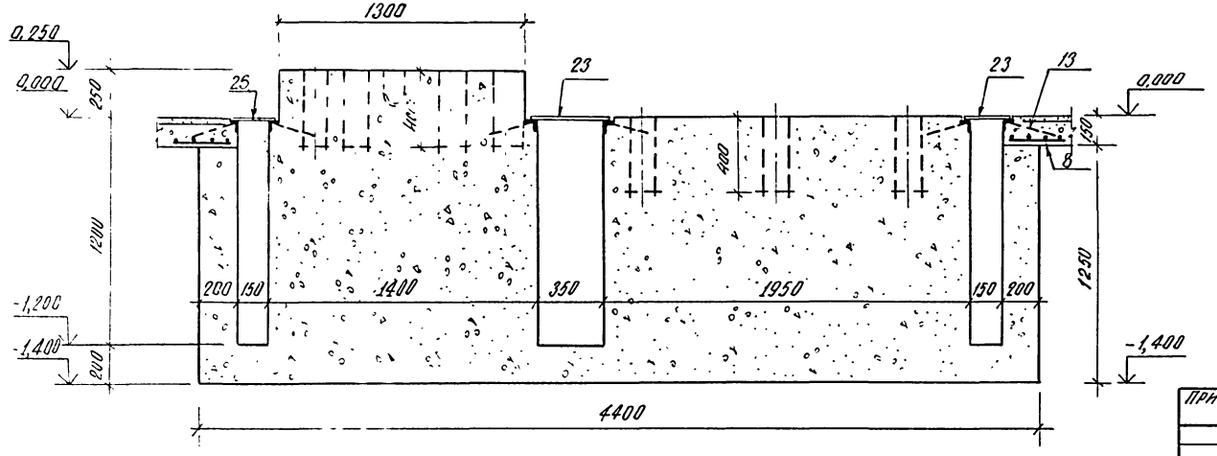

2-2

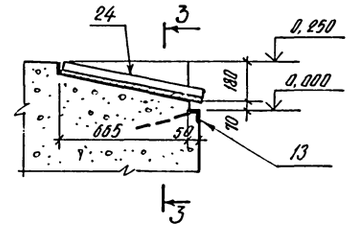

3-3

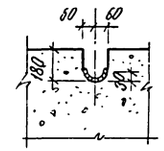

Спецификация элементов ФО2

Марка, поз.	Обозначение	Наименование	Кол.	Масса ед. кг	Примечание
		ФО2			
		Сборочные единицы и детали			
23	ГОСТ 8568-77*	Сталь рифленая, δ=6 мм, м²	2,2	50,1	
13	3.400-6/76	Изделие закладное МИ4-46, пм	21,4	4,4	
8	ГОСТ 8478-66	Сетка 100/250/9/5 / 300, п.м.	12,3	2,0	
24	ГОСТ 8732-78	Труба ТР60×3,5			
		длиной 720 мм	1	1,8	
		Материалы			
		Бетон марки М150, м³	12,0		

Выборка стали на один элемент, кг

Марка элемента	Закладные изделия											Всего
	Профильная сталь				Арматурная сталь							
					ГОСТ 6727-53*			ГОСТ 5781-75		ГОСТ 8732-78 ТР60×3,5		
					Класс В-I			Класс А-II				
					ф мм			ф мм				
	L50×5	-δ=6			5В-I			8А-II	9А-II			
ФО2	81,3	110,2			2,2			12,9	24,6	1,8		233,0

Сталь рифленую δ=6 прикрепить к закладному изделию МИ 4-46 винтами М8×12 ГОСТ 17475-72
Шаг установки винтов - 600 мм.

42

8118/2

ГИП	Серебрякова		21.11.80
Нач. отд.	Катков		21.11.80
Гл. констр.	Морозова		19.11.80
Рук. бриг.	Ульянова		18.11.80
Инж.	Кудряшова		5.11.80

ТП-503-4-13-1-КЖ

Станция технического обслуживания на 400 грузовых автомобилей

Производственный корпус

Стадия	Лист	Листов
Р	22	

Фундамент под оборудование ФО2.

Госкомсельхозтехника СССР
ГИПРОПРОМСЕЛЬСТРОЙ
г. Саратов

Привязан

Инв. №

Н. контр. Есина

Ф03

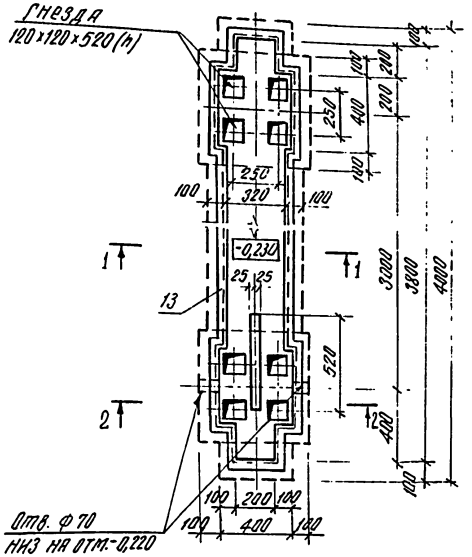

1-1

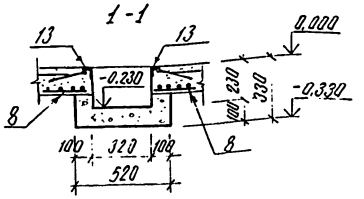

2-2

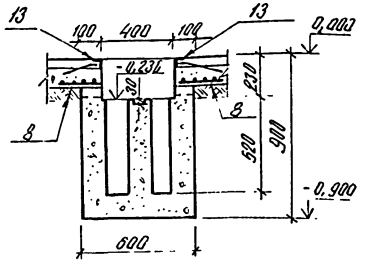

Ф04

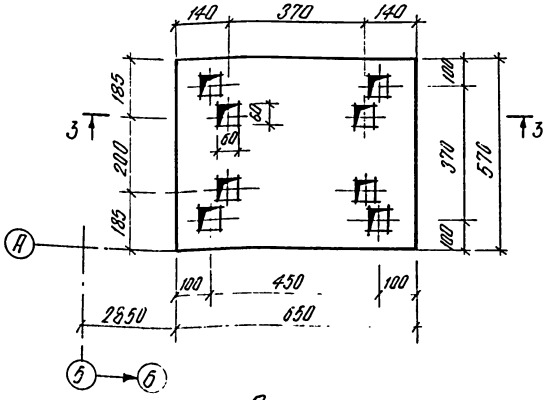

3-3

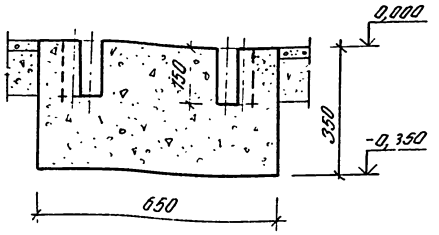

Спецификация элементов Ф03÷Ф07

Марка, поз.	Обозначение	Наименование	Кол на марку Ф03	Ф04	Ф05	Ф06	Ф07	Масса ед. кг.	Примечание
		Сборочные единицы и детали							
13	3.400-6/76	Изделие закладное МН4-45, п.м.	8,8	—	—	—	—	4,4	
8	ГОСТ 8478-66	Сетка 100/250/9/5 / 300, п.м	8,8	—	—	—	—	2,2	
		Материалы							
		Бетон марки М150, м³	0,9	0,2	0,7	0,4	0,5		

Ф05, Ф06, Ф07

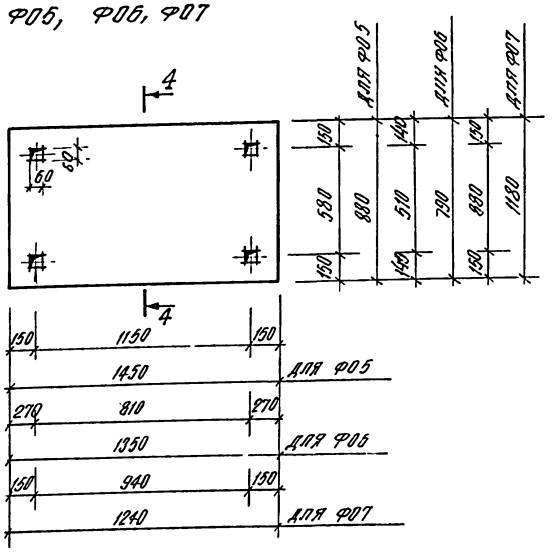

4-4

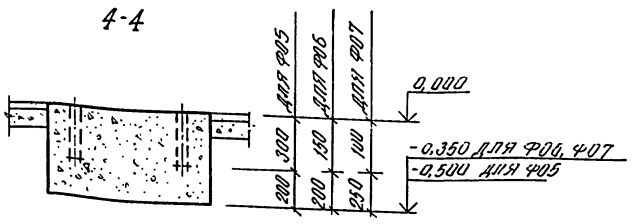

Выборка стали на один элемент, кг.

Марка элемента	Закладные изделия: Прокатная сталь L50×5	Арматурная сталь ГОСТ 6727-53* Класс В-I Ø мм Вр-I	Арматурная сталь ГОСТ 5781-75 Класс А-III Ø мм А-III	А-II	Всего
Ф03	33,5	1,8	5,2	17,6	59,9

Привязку фундаментов Ф03, Ф05, Ф06, Ф07 к осям здания см. лист 13.

43

8118/2

ГИП	Серебрякова			ТП-503-4-13-1-КЖ
Нач. отд.	Катков			
Гл. констр.	Морозова			Станция технического обслуживания на 400 грузовых автомобилей
Рук. бриг.	Зубянова			
Инж.	Кудрявцова			Производственный корпус
				Фундаменты под оборудование Ф03÷Ф07

Стадия	Лист	Листов
Р	23	

Госкомсельхозтехника СССР ГИПРОПРОМСЕЛЬСТРОЙ

Привязан

Инв. №

Альбом II

Типовой проект

Канал 1

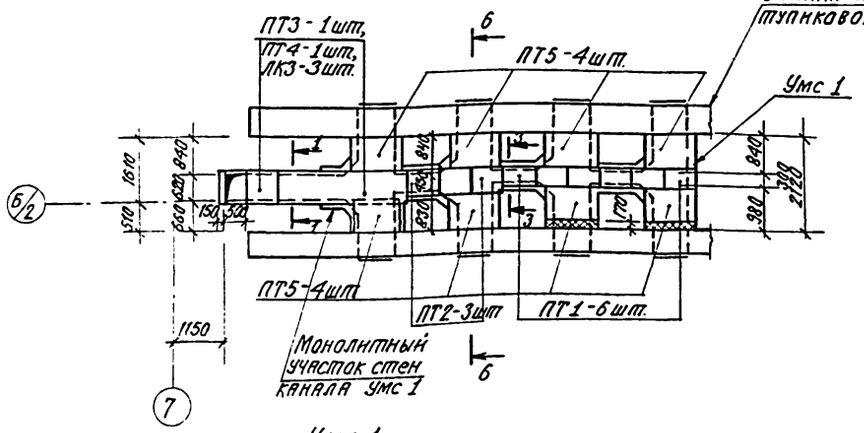

Умс 1

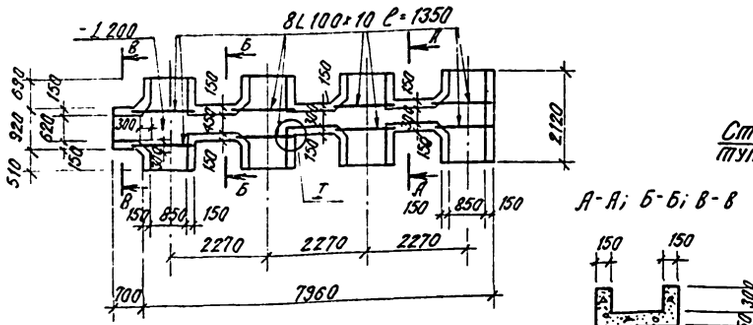

Умс 2

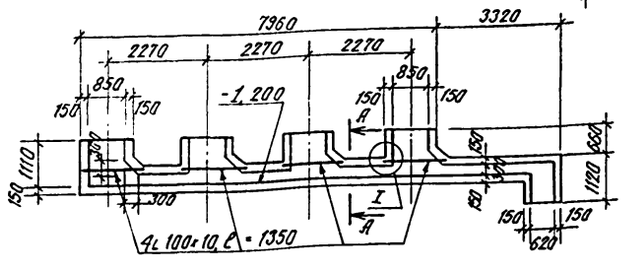

Канал 2

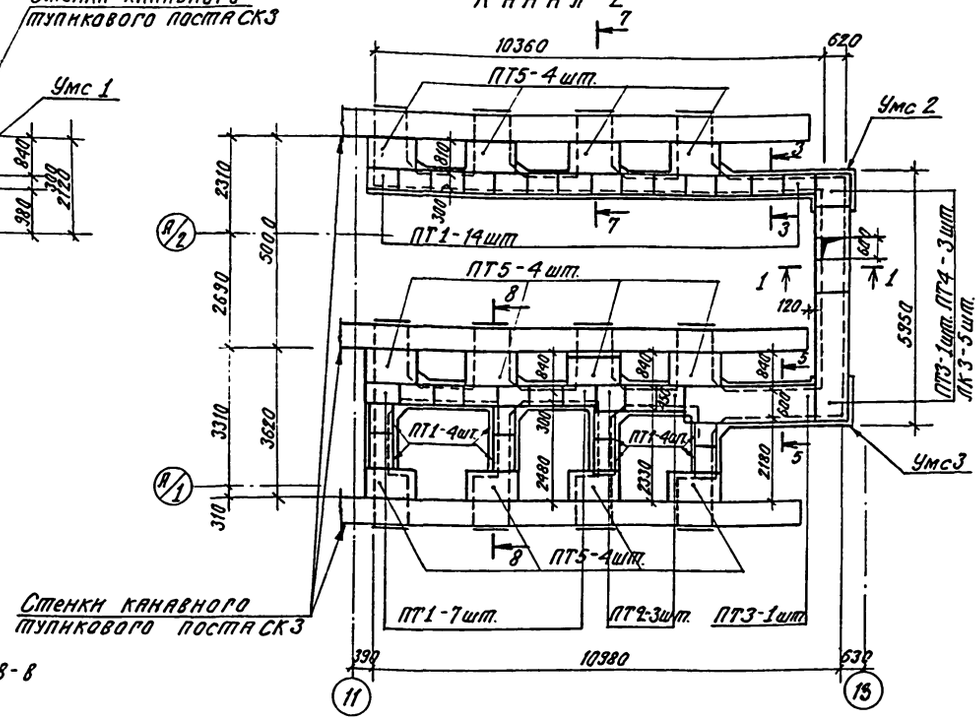

Умс 3

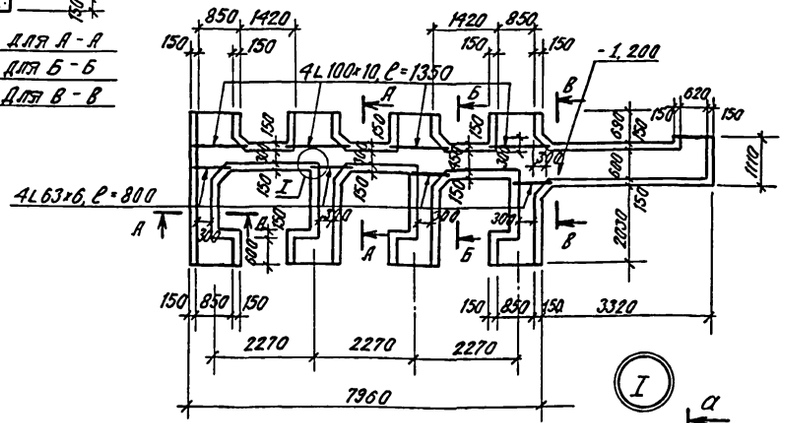

1-1, 2-2

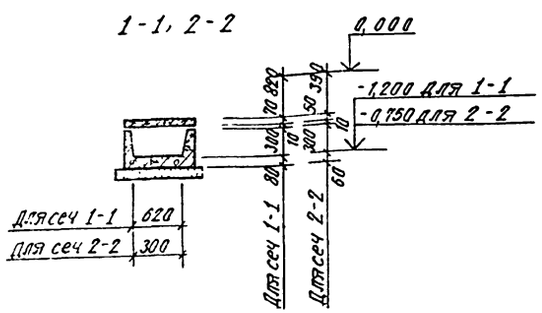

3-3; 4-4; 5-5

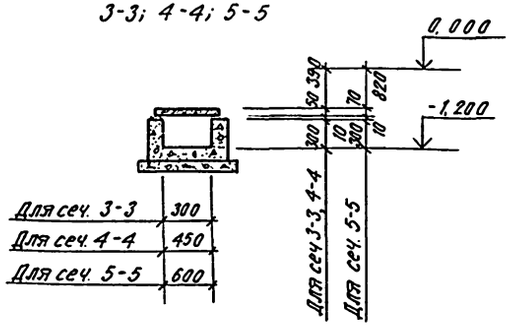

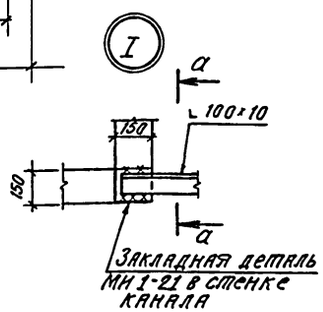

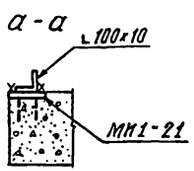

6-6

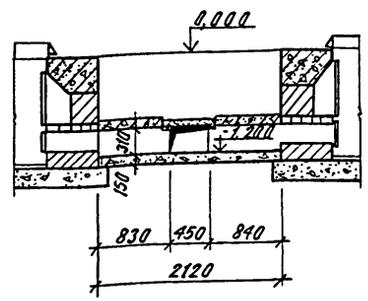

7-7

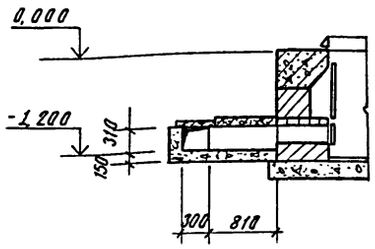

8-8

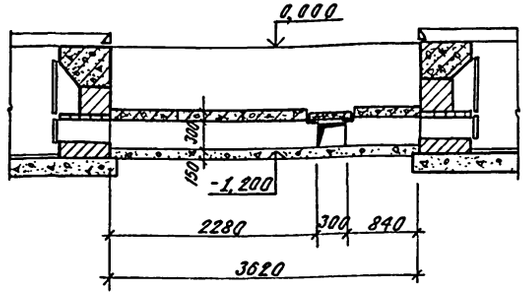

Указания см. лист 14, спецификацию элементов каналов – лист 27.

Инв. № подл. | Подпись и дата | Взам. инв. №

ГИП	Серебрякова		21.11.80	ТП-503-4-13-1-КЖ
Нач. отд.	Катков		21.11.80	
Гл. констр.	Морозова		19.11.80	Станция технического обслуживания на 400 грузовых автомобилей.
Рук. бриг.	Ульянова		19.11.80	
Н. контр.	Кудряшова		30.10.80	Производственный корпус.
Привязан				Каналы 1, 2. Монолитные участки Умс 1 ÷ Умс 3. Сечения 1-1 ÷ 8-8.
Инв. №		Н. контр.	Есина	24.11.80

Стадия Р | Лист 24 | Листов

Госкомсельхозтехника СССР ГИПРОПРОМСЕЛЬСТРОЙ г. Саратов

8118/2

Альбом II

Типовой проект

Канал 3

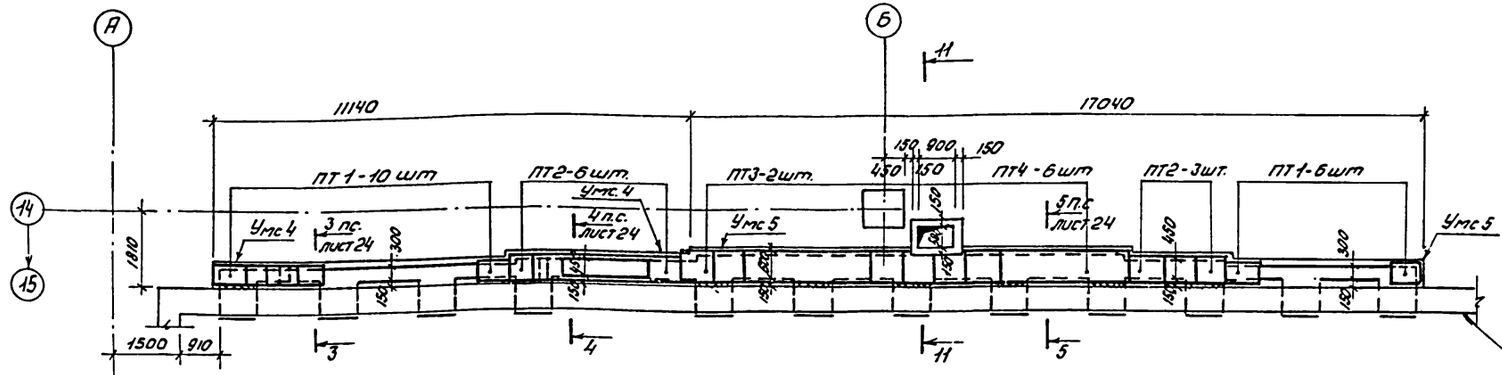

Умс 7

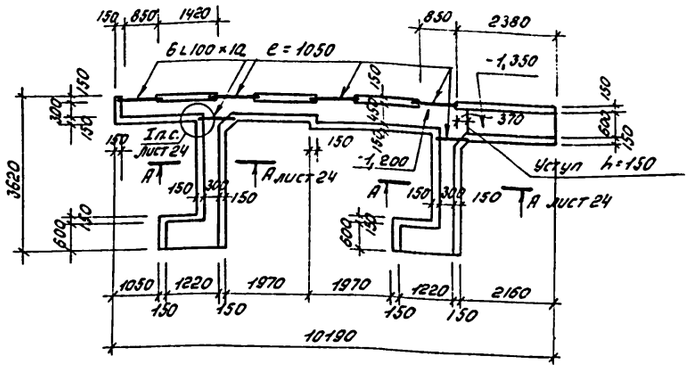

Канал 4

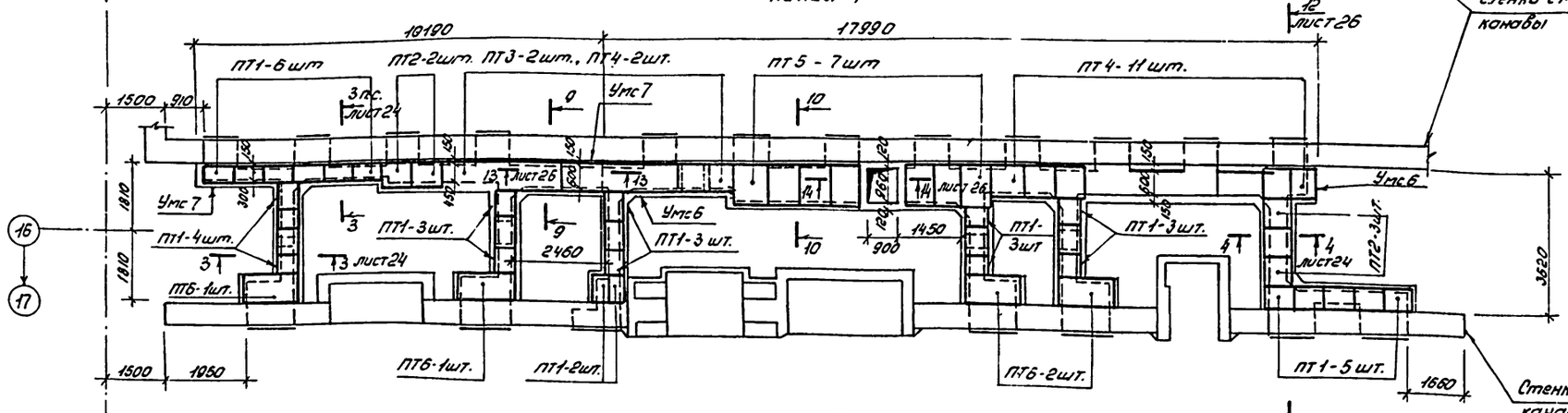

9-9; 10-10

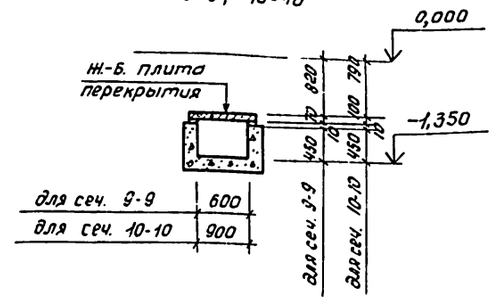

11-11

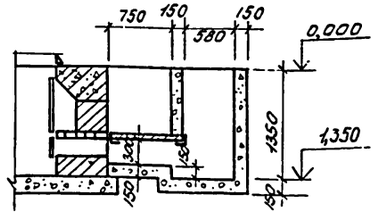

Умс 4

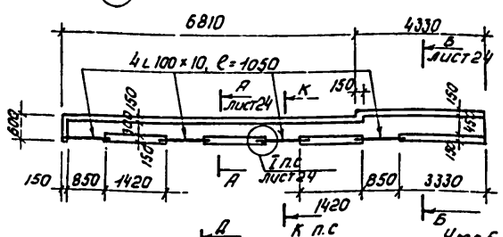

Умс 5

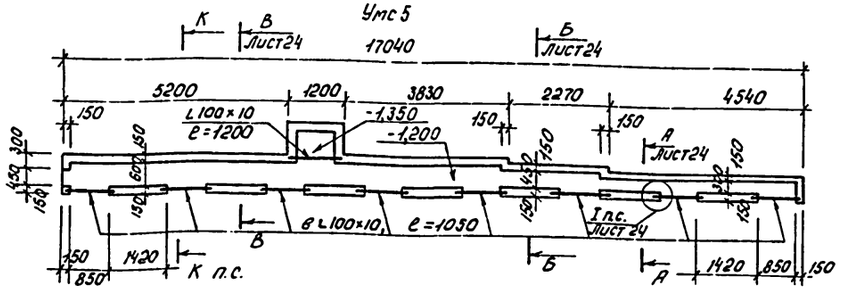

Ш-Ш; И-И; К-К

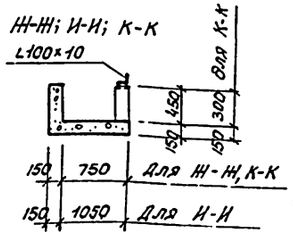

Умс 6

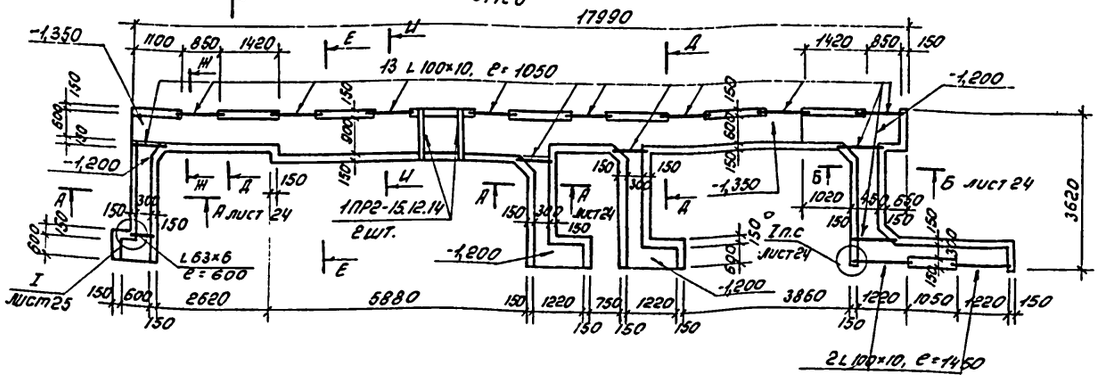

Д-Д; Е-Е

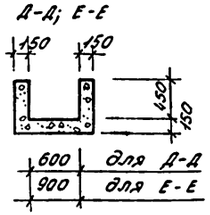

Указания см. лист 14, спецификацию элементов каналов - лист 27.

8118/2

ГИП	Середрякова		24.11.80	ТП-503-4-13-1-КН
Нач.отд.	Катков		21.11.80	
Гл.конст.	Морозова		19.11.80	
Рук.гр.	Ульянова		17.11.80	Станция технического обслуживания на 400 грузовых автомобилей
Инж.	Кудряшова		30.11.80	Производственный корпус

Стадия	Лист	Листов
Р	25	

Привязан

Каналы 3,4. Монолитные участки Умс 4÷Умс 7. Оси 9.0-11-11

Госкомсельхозтехника СССР ГИПРОПРОМСЕЛЬСТРОЙ

Альбом III

Типовой проект

Инв.№ подл. | Подпись и дата | Взам.инв.№

12-12

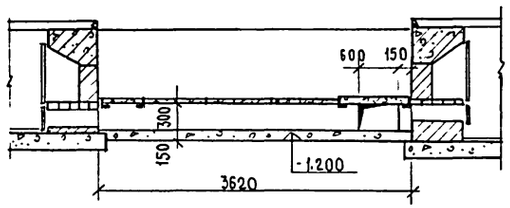

13-13

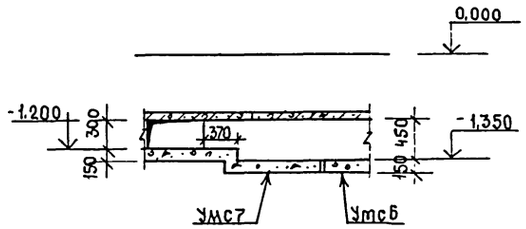

14-14

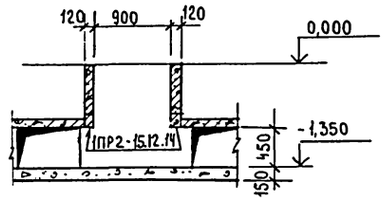

Канал 5

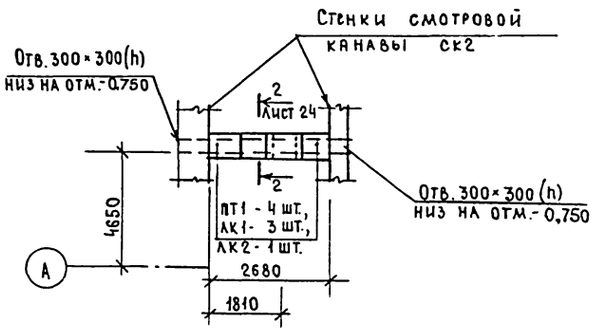

Канал 6

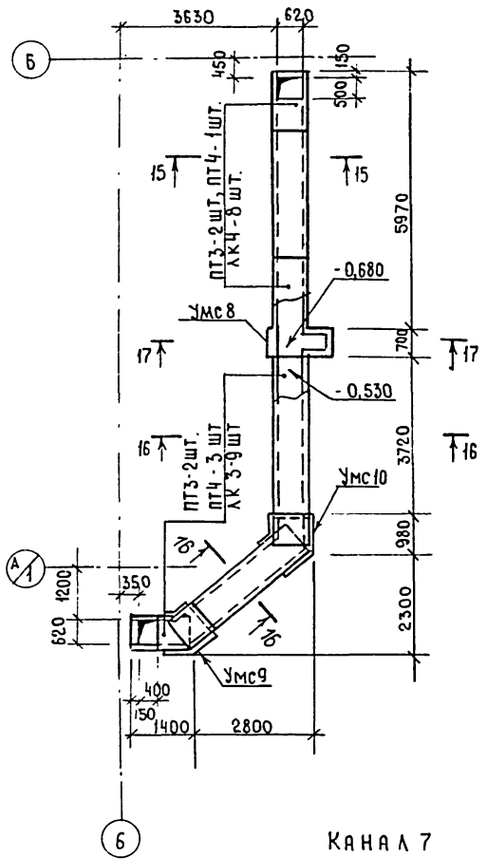

15-15; 16-16

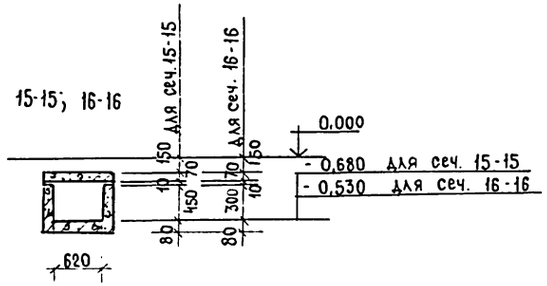

17-17

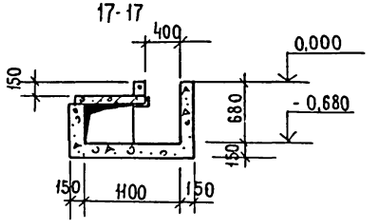

Умс 9

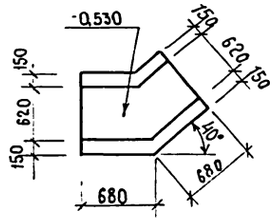

Умс 10

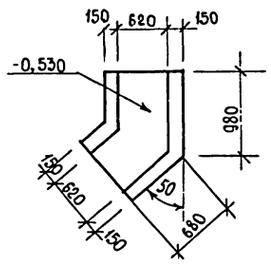

Канал 7

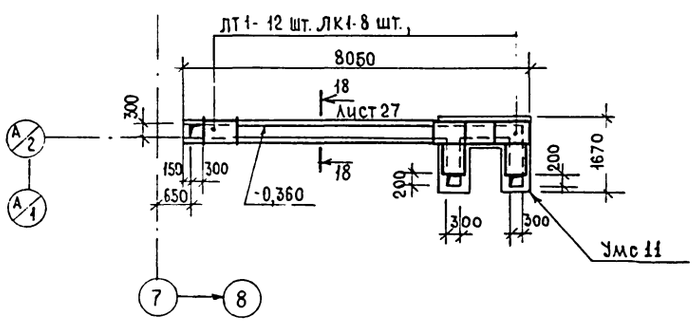

Умс 11

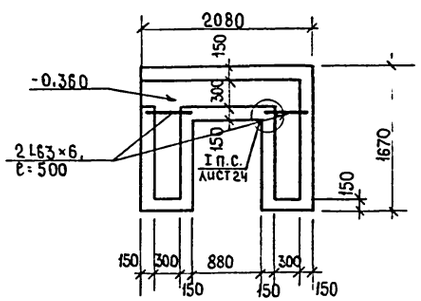

Канал 8

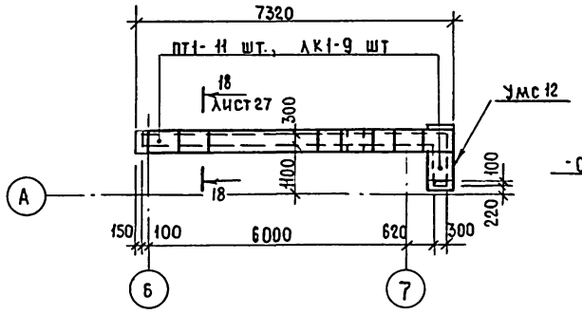

Умс 8

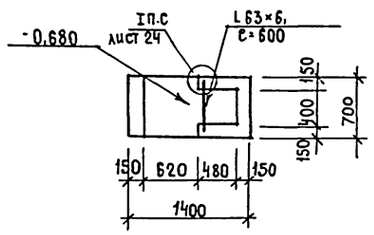

Канал 9

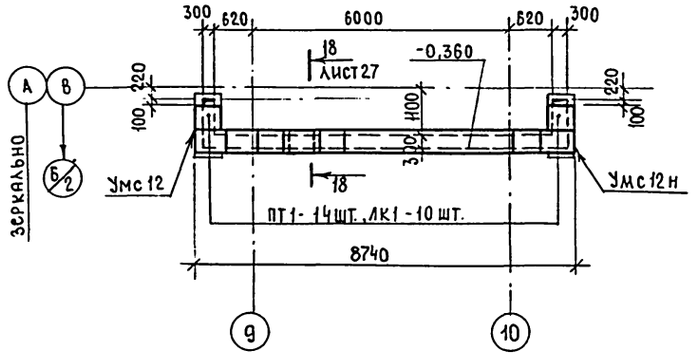

Умс 12

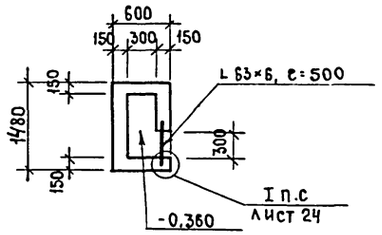

Указания см. лист 14, спецификацию элементов каналов - лист 27

46
8118/2

ГИП	Серебрякова		21.11.90	ТП-503-4-13-1- КЖ
Нач. отд.	Катков		21.11.90	
Гл. констр.	Морозова		19.11.90	Станция технического обслуживания на 400 грузовых автомобилей.
Рук. бриг.	Ульянова		17.11.90	
Инж.	Кудряшова		20.11.90	Производственный корпус — Стадия: Р; Лист: 26; Листов:
Привязан				Каналы 5÷9. Монолитные участки Умс8 ÷ Умс12. Сечения 12-12 ÷ 17-17.
Инв.№	Н.контр.	Есина	21.11.90	Госкомсельхозтехника СССР ГИПРОПРОМСЕЛЬСТРОЙ г. Саратов

Альбом II

Типовой проект

Канал 10

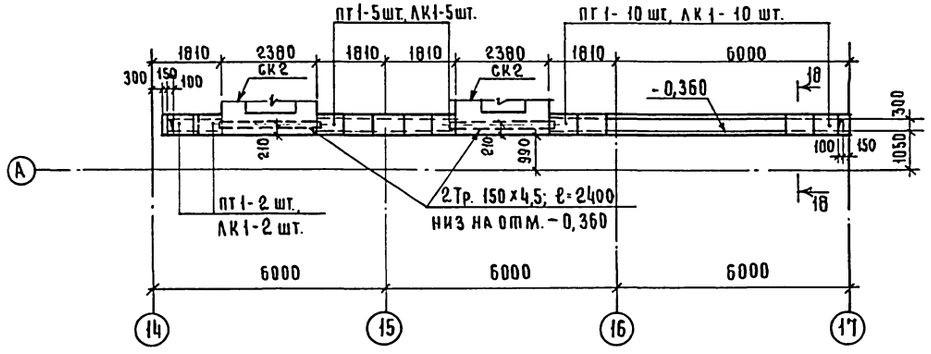

18-18

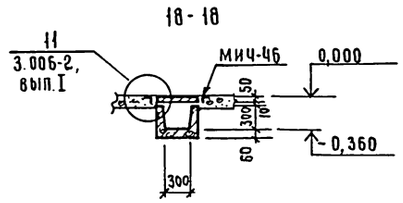

19-19

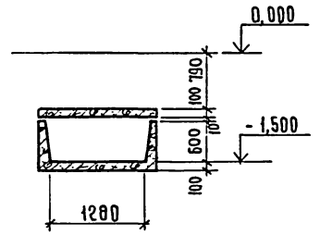

Канал 11

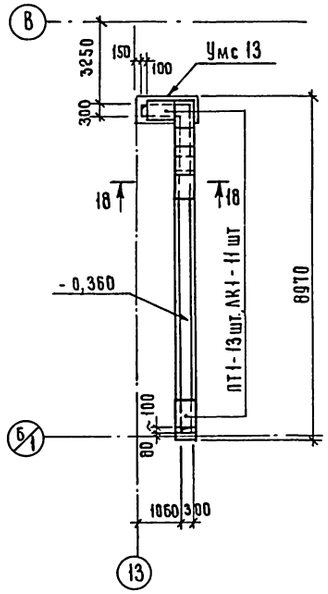

Канал 12

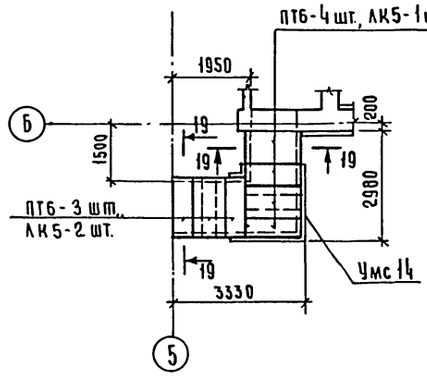

Умс 14

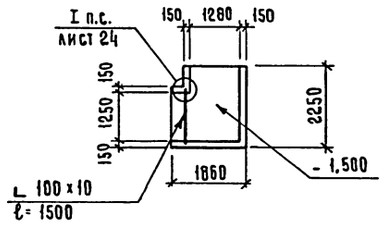

Умс 13

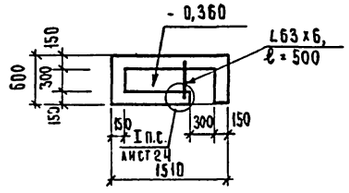

Канал 13

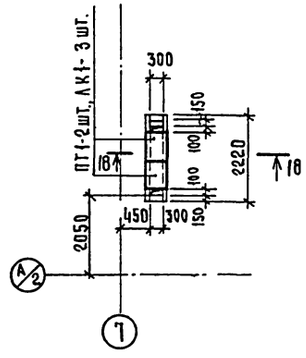

Канал 14

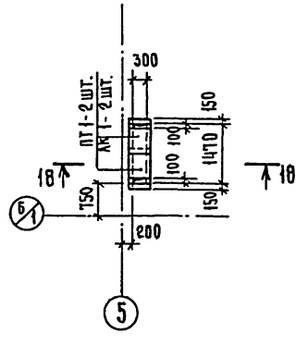

Указания см. лист 14.

Спецификация элементов каналов.

Марка поз.	Обозначение	Наименование	Кол.	Масса ед. кг	Приме-чание
		Лотки железобетонные:			
АК1	3.006-2, вып. I, II-1	Л1g-8	73	110,0	
АК2	То же	Л2g-8	1	110,0	
АК3	"	Л3g-8	17	190,0	
АК4	"	Л4g-8	8	230,0	
АК5	"	Л11g-8	3	450,0	
		Плиты железобетонные			
ПТ1	3.006-2, вып. I, II-2	П1-8	169	40,0	
ПТ2	То же	П3-8	20	50,0	
ПТ3	"	П5-8	11	410,0	
ПТ4	"	П5g-8	21	100,0	
ПТ5	"	П8g-8	27	210,0	
ПТ6	"	П11g-8	11	270,0	
		Монолитные участки:			
Умс1	Лист 24	Умс 1	1		3,0 м³
Умс2	То же	Умс 2	1		2,78 м³
Умс3	"	Умс 3	1		4,12 м³
Умс4	Лист 25	Умс 4	1		1,91 м³
Умс5	То же	Умс 5	1		4,1 м³
Умс6	"	Умс 6	1		8,9 м³
Умс7	"	Умс 7	1		3,1 м³
Умс8	Лист 26	Умс 8	1		0,65 м³
Умс9	То же	Умс 9	1		0,24 м³
Умс10	"	Умс 10	1		0,3 м³
Умс11	"	Умс 11	1		3,0 м³
Умс12	"	Умс 12	2		0,28 м³
Умс12н	"	Умс 12н	1		0,28 м³
Умс13	Лист 27	Умс 13	1		0,3 м³
Умс14	То же	Умс 14	1		1,1 м³
	ГОСТ 8509-72	L 63х6, п.м.	8,9	5,7	
	То же	L 100х10, п.м.	59,5	15,1	
Щ3	Лист 49	Щит Щ3	4	38,5	
1ПР2-15,12,14	1.138-10, вып. 1	Перемычка 1ПР2-15.12.14	2	15,0	
МИ 1-21	3.400-6/76	Изделие закладное МИ-21м	132	1,2	
МИ 4-46	То же	То же МИ4-46м	3,7	4,4	

47 8118/2

ГИП	Серебрякова		21.11.80
Нач.отд.	Катков		21.11.80
Гл.констр.	Морозова		19.11.80
Рук.бриг.	Ульянова		17.11.80
Инж.	Кудряшова		13.11.80

ТП-503-4-13-1-КЖ

Станция технического обслуживания на 400 грузовых автомобилей.

Производственный корпус.

Стадия	Лист	Листов
Р	27	

Каналы 10÷14. Монолитные участки Умс13÷Умс14. Сечения 18-18 19-19

Госкомсельхозтехника СССР Гипропромсельстрой г. Саратов.

Привязан:

Альбом II

Типовой проект

Схема расположения колонн, ферм.

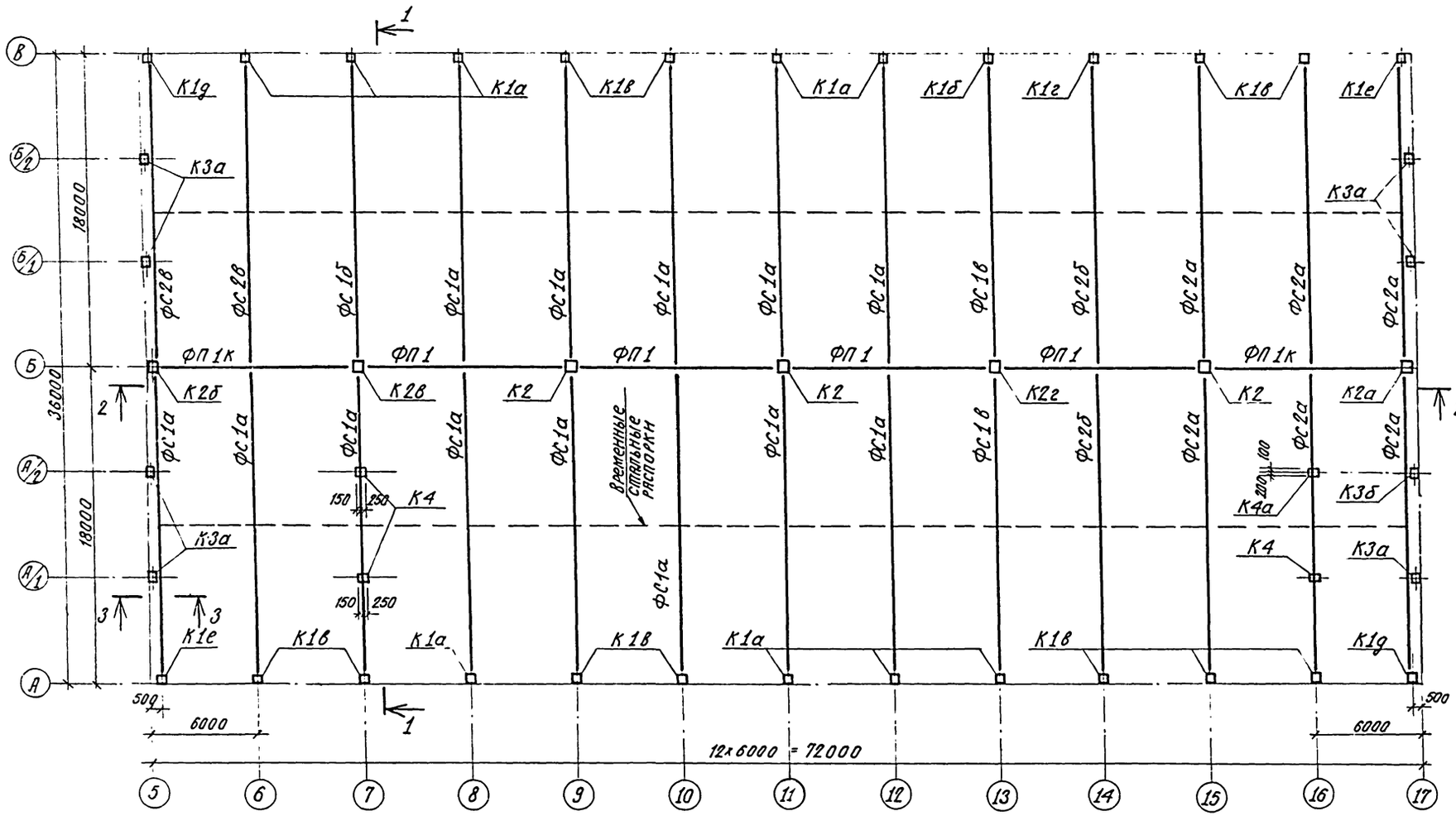

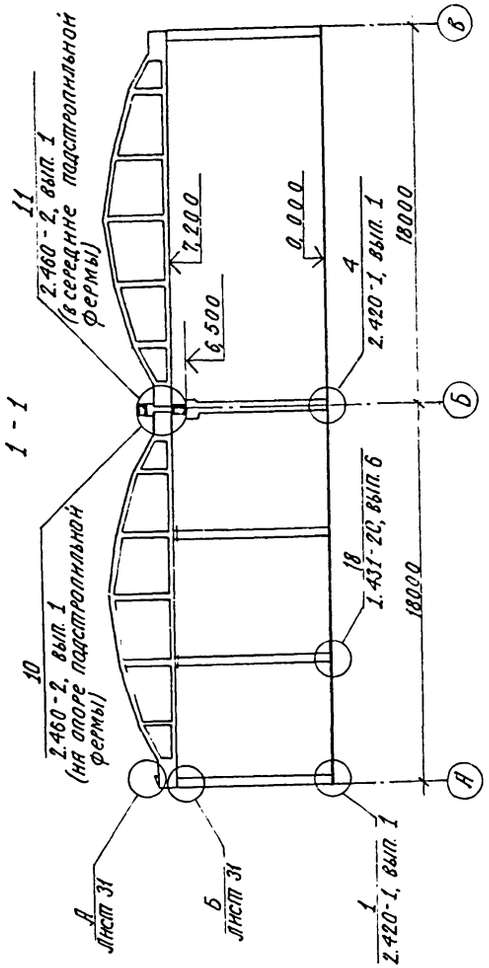

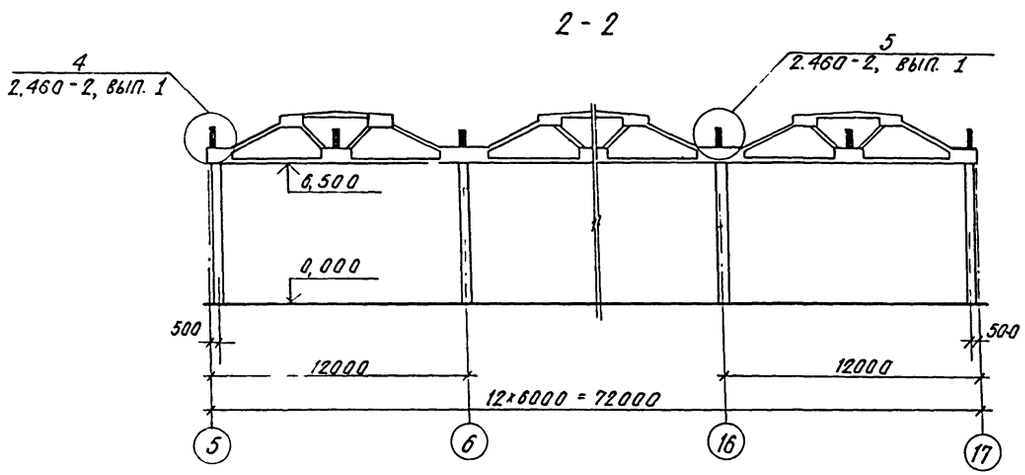

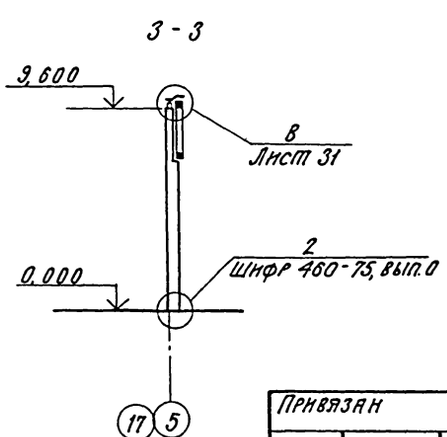

1. Фермы устанавливать при монтаже опорой со знаком * к наружным осям.
2. Временные стальные распорки снимать по мере установки и приварки плит покрытия.
3. Столбики (ММ30, ММ31, МС3) для опирания плит покрытия должны поставляться на строительство заводами изготовителями стропильных конструкций вместе с фермами и привариваться к стропильным фермам перед их монтажом.

4

8118/2

ГИП	Серебрякова		12.11.90	ТП-503-4-13- 1-КЖ
Нач. отд.	Катков		12.11.90	
Гл. констр.	Морозова		13.11.90	
Рук. бриг.	Ульянова		13.11.90	Станция технического обслуживания на 400 грузовых автомобилей.
Инж.	Чушкина		13.11.90	
Привязан				Производственный корпус. Стадия Р, Лист 28, Листов
				Схема расположения колонн, ферм. Госкомсельхозтехника, ГИПРОПРОМСЕЛЬСТРОЙ

Инв. № подл. | Подпись и дата | Взам. инв. №

Схема расположения плит покрытия

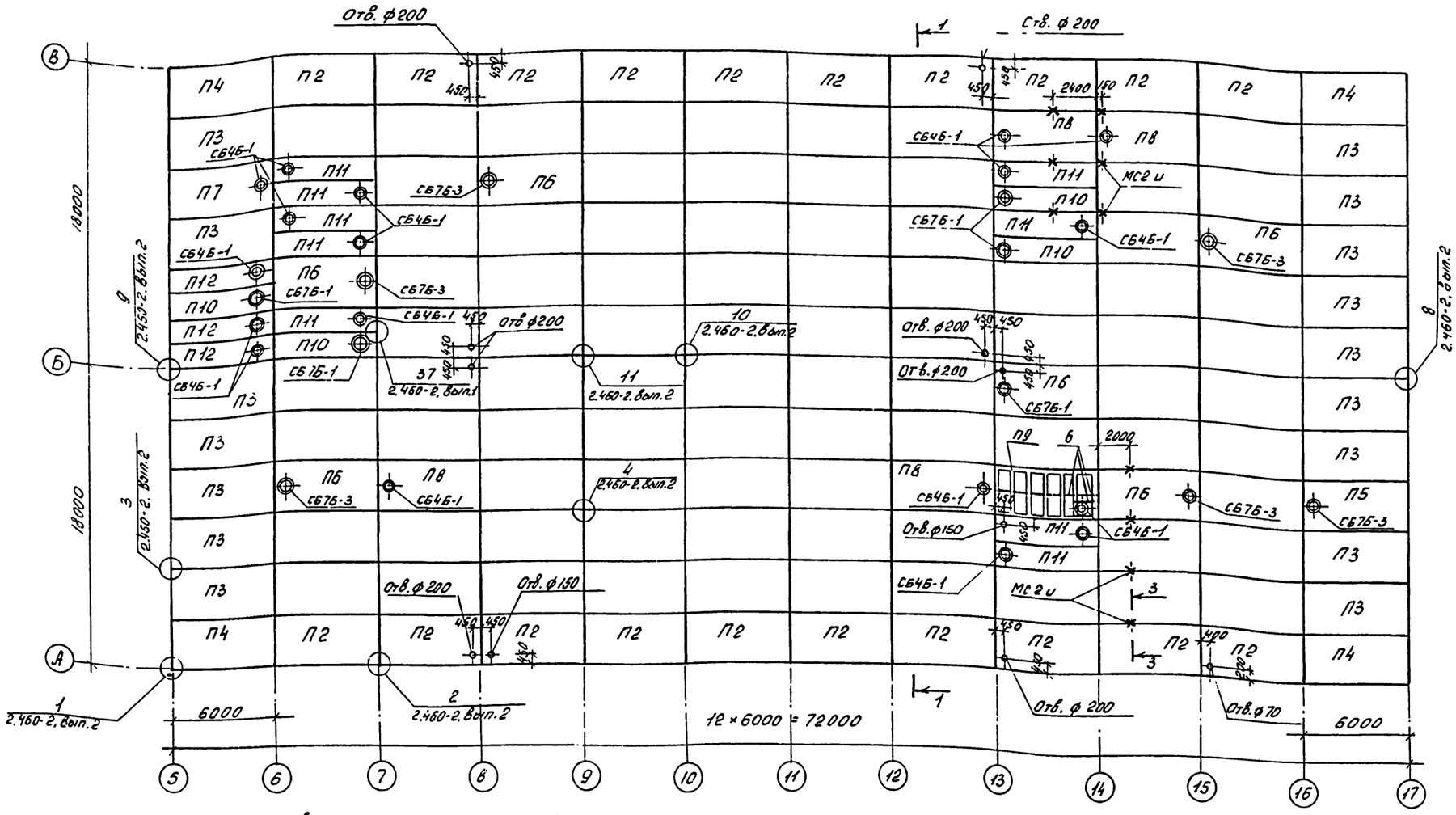

1-1

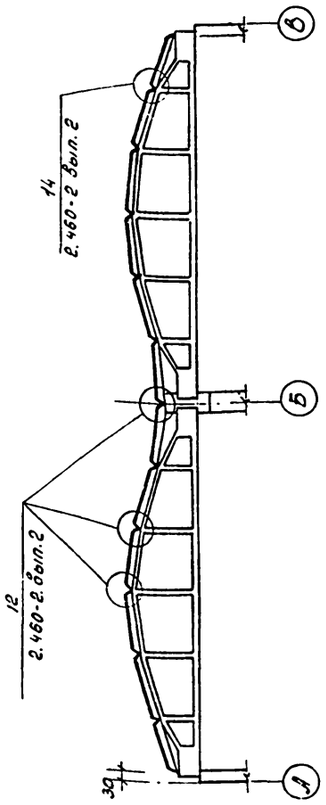

План приварки стальных изделий к подстропильным фермам

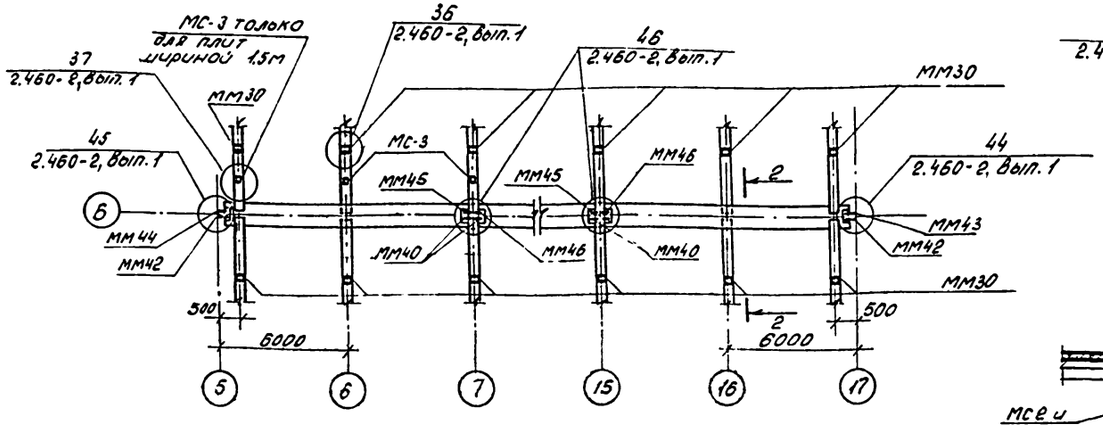

2-2

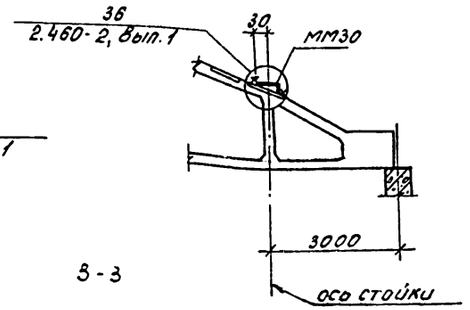

3-3



1. Все незамаркированные плиты - П1
2. Плиты покрытия приварить во всех опорных углах, доступных для наложения швов.
3. Швы между комплексными плитами заделать после установки соединительных элементов МС2и
4. Продольные и поперечные швы между комплексными плитами и примыкание их к парапетам продольных и торцовых стен выполнять по деталям серии 1.465-10, вып. 1, лист 83.
5. Деталь установки стакана на плиту см. серию 2.460-14, вып. 0, лист 3.

49

8118/2

ГИП	Середрякова		21.11.80
Нач.отд	Катков		21.11.80
Гл.конст.	Морозова		19.11.80
Рук.б.рис.	Ульянова		18.11.80
Инж.	Чушкина		13.11.80
Н.контр	Есина		24.11.80

ТП-503-4-13- 1-КЖ

Станция технического обслуживания на 400 грузовых автомобилей

Производственный корпус

Стадия	Лист	Листов
Р	29	

Схема расположения плит покрытия.

Госкомсельхозтехника СССР ГИПРОПРОМСЕЛЬСТРОЙ г. Саратов

Привязан

Инв. №

Инв. № подл. | Подпись и дата | Взам. инв. №

Л.спец. отд. ОВ | Федоркин

Альбом II

Типовой проект

Марка, поз.	Обозначение	Наименование	Кол.	Масса ед. кг	Примечание
		Колонны:			
К1а	1.423-3, вып.1,2; 1-КЖ, лист 44	К72-6а	9	3300	
К1б	То же	К72-6б	1	3300	
К1в	"	К72-6в	11	3300	
К1г	"	К72-6г	1	3300	
К1д	"	К72-6д	2	3300	
К1е	"	К72-6е	2	3300	
К2	1.423-3, вып.1,2	К72-34-Б	3	4700	1)
К2а	То же; 1-КЖ, лист 44	К72-34-Б-а	1	4700	1)
К2б	"	К72-34-Б-б	1	4700	1)
К2в	"	К72-34-Б-в	1	4700	1)
К2г	"	К72-34-Б-г	1	4700	1)
К3а	Шифр 460-75, вып.1-1,1-2; 1-КЖ, лист 44	КФ23-2а	7	3630	
К3б	То же	КФ23-2б	1	3630	
К4	1.431-20, вып.5, 7ч.2	КБ11	3	2200	
К4а	То же; 1-КЖ, лист 46	КБ11 а	1	2200	
		Вес снегового			
		покрова 70 кгс/м²			
		Фермы стропильные:			
ФС1а	1.463-3, вып.II,III; 1-КЖ, лист 45	ФБ18I-2АIVа	13	6500	
ФС1б	То же	ФБ18I-2АIVб	1	6500	
ФС1в	"	ФБ18I-2АIVв	2	6500	
ФС2а	"	ФБ18I-1АIVа	6	6500	
ФС2б	"	ФБ18I-1АIVб	2	6500	
ФС2в	"	ФБ18I-1АIVв	2	6500	
		Вес снегового			
		покрова 100 кгс/м²			
		Фермы стропильные:			
ФС1а	1.463-3, вып.II,III; 1-КЖ, лист 45	ФБ18I-4АIVа	13	6500	
ФС1б	То же	ФБ18I-4АIVб	1	6500	
ФС1в	"	ФБ18I-4АIVв	2	6500	
ФС2а	"	ФБ18I-1АIVа	6	6500	
ФС2б	"	ФБ18I-1АIVб	2	6500	

1) Дополнительный буквенный индекс „Б" в типовой марке колонн К72-34 указывает на применение укороченных на 100 мм колонн среднего ряда.

Марка, поз.	Обозначение	Наименование	Кол.	Масса ед. кг	Примечание
ФС2в	1.463-3, вып.II,III; 1-КЖ, лист 45	ФБ18I-1АIVв	2	6500	
		Вес снегового			
		покрова 150 кгс/м²			
		Фермы стропильные:			
ФС1а	1.463-3, вып.II,III; 1-КЖ, лист 45	ФБ18II-5АIVа	13	7700	
ФС1б	То же	ФБ18II-5АIVб	1	7700	
ФС1в	"	ФБ18II-5АIVв	2	7700	
ФС2а	"	ФБ18I-2АIVа	6	6500	
ФС2б	"	ФБ18I-2АIVб	2	6500	
ФС2в	"	ФБ18I-2АIVв	2	6500	
		Фермы подстропильные:			
ФП1	ПК-01-110/68, вып.I	ПФ-1АIV	4	11300	
ФП1К	То же	ПФ-1АIVК	2	11300	
		Вес снегового			
		покрова 70 кгс/м²			
		Плиты покрытия:			
П1	ГОСТ 22701.0-77; 22701.1-77, 22701.5-77; серия 1.465-10, вып.1	ПГ-2АтVТ-10ИЯ	83	2650	
П2	То же; 1-КЖ, лист 45	ПГ-2АтVТ-1-10ИЯ	20	2650	
П3	"	ПГ-3АтVТ-2-10ИЯ	16	2650	
П4	"	ПГ-3АтVТ-3-10ИЯ	4	2650	
П5	ГОСТ 22701.0-77; 22701.2-77, 22701.5-77; серия 1.465-10, вып.1; 1-КЖ, лист 45	ПВ7-4АтVТ-2-10ИЯ	1	3200	
П6	ГОСТ 22701.0-77; 22701.2-77; 22701.5-77; серия 1.465-10, вып.1	ПВ7-2АтVТ-10ИЯ	6	3200	
П7	То же; 1-КЖ, лист 45	ПВ4-4АтVТ-2-10ИЯ	1	3300	

Марка, поз.	Обозначение	Наименование	Кол.	Масса ед. кг	Примечание
П8	ГОСТ 22701.0-77; 22701.2-77; 22701.5-77; серия 1.465-10, вып.1	ПВ4-2АтVТ-10ИЯ	4	3300	
П9	ГОСТ 22701.0-77; 22701.3-77 22701.5-77	ПЛ-2АтVТ	1	1750	
П10	1.465-7, вып.3, ч.1,2; 1.465-10, вып.1	ПАтV-7 / 1.5×6 - 1-10ИЯ	4	1900	
П11	То же	ПАтV-4 / 1.5×6 - 1-10ИЯ	9	1950	
П12	"	ПАтV-4 / 1.5×6 - 1б-10ИЯ	3	1950	
		Вес снегового			
		покрова 100 кгс/м²			
		Плиты покрытия:			
П1	ГОСТ 22701.0-77; 22701.1-77 22701.5-77; серия 1.465-10, вып.1	ПГ-2АтVТ-14ИЯ	83	2650	
П2	То же; 1-КЖ, лист 45	ПГ-3АтVТ-1-14ИЯ	20	2650	
П3	"	ПГ-4АтVТ-2-14ИЯ	16	2650	
П4	"	ПГ-4АтVТ-3-14ИЯ	4	2650	
П5	ГОСТ 22701.0-77; 22701.2-77; 22701.5-77; серия 1.465-10, вып.1; 1-КЖ, лист 45	ПВ7-5АтVТ-2-14ИЯ	1	3200	
П6	ГОСТ 22701.0-77; 22701.2-77; 22701.5-77; серия 1.465-10, вып.1	ПВ7-2АтVТ-14ИЯ	6	3200	
П7	То же; 1-КЖ, лист 45	ПВ4-5АтVТ-2-14ИЯ	1	3300	

1. Маркировка комплексных плит покрытия выполнена в соответствии с указанием раздела 6 пояснительной записки серии 1.465-10, вып.1.

2. Петли для строповки во всех комплексных плитах 1,5×6м по серии 1.465-7, вып 3 выполнять в соответствии со следующими указаниями:

а). Закладные детали М1ᵀ(2шт), М1ᴴ(2шт) и строповочные петли ПС1(4шт) заменить строповочными петлями, совмещенными с опорным закладным изделием марок М1(2шт), М2(2шт). Чертежи М1 и М2 см на листах 20, 21 серии 1.465-10, вып.1

б). Каркасы торцовых поперечных ребер (2шт) КР4, КР5 заменить соответственно на КР3, КР4. Конструкцию каркасов см лист 51

в) Угловую сетку С1 вырезать по месту.

50

8118/2

ГИП	Серебрякова		21.11.80
Нач отд	Катков		21.11.80
Гл констр	Морозова		19.11.80
Рук бриг.	Ульянова		
Инж.	Чушкина		14.11.80
Н.контр.	Есина		24.11.80

ТП-503-4-13 1-КЖ

Станция технического обслуживания на 400 грузовых автомобилей

Производственный корпус

Стадия	Лист	Листов
Р	30	

Спецификация элементов к схемам, расположенным на листах 28, 29 (начало).

Госкомсельхозтехника СССР ГИПРОПРОМСЕЛЬСТРОЙ г. Саратов

Привязан

Инв N

Марка, поз.	Обозначение	Наименование	Кол.	Масса ед. кг	Примечание
П8	ГОСТ 22701.0-77; 22701.2-77; 22701.5-77; серия 1.465-10, вып. 1.	ПВ4-2АтУТ-14 ИЗ	4	3300	
П9	ГОСТ 22701.0-77; 22701.3-77; 22701.5-77.	ПЛ-3АтVТ	1	1750	
П10	1.465-7. Вып. 3, ч. 1, 2; 1.465-10, вып. 1	ПАтУ-7 / 1,5×6 - 1-14 ИЗ	4	1900	
П11	То же	ПАтУ-4 / 1,5×6 - 1-14 ИЗ	9	1950	
П12	»	ПАтУ-4 / 1,5×6 - 2б-14 ИЗ	3	1950	
		Вес снегового покрова 150 кгс/м²			
		Плиты покрытия:			
П1	ГОСТ 22701.0-77; 22701.1-77; 22701.5-77; серия 1.465-10, вып. 1.	ПГ-3АтУТ-16 ИЗ	83	2550	
П2	То же; 1-КЖ, лист 45	ПГ-4АтУТ-1-16 ИЗ	20	2550	
П3	»	ПГ-5АтУТ-2-16 ИЗ	16	2550	
П4	»	ПГ-5АтУТ-3-16 ИЗ	4	2550	
П5	ГОСТ 22701.0-77; 22701.2-77; 22701.5-77; серия 1.465-10; вып. 1; 1-КЖ, лист 45	ПВ7-5АтУТ-2-16 ИЗ	1	3200	
П6	ГОСТ 22701.0-77; 22701.2-77; 22701.5-77; серия 1.465-10; вып. 1.	ПВ7-4АтУТ-16 ИЗ	6	3200	
П7	То же; 1-КЖ, лист 45	ПВ4-5АтУТ-2-16 ИЗ	1	3300	
П8	ГОСТ 22701.0-77; 22701.2-77; 22701.5-77; серия 1.465-10; вып. 1.	ПВ4-3АтУТ-16 ИЗ	4	3300	
П9	ГОСТ-22701.0-77; 22701.3-77, 22701.5-77.	ПЛ-3АтVТ	1	1750	
П10	1.465-7, вып. 3, ч. 1, 2; 1.465-10, вып. 1.	ПАтУ-7 / 1,5×6 - 1-16 ИЗ	4	1900	
П11	То же	ПАтУ-4 / 1,5×6 - 1-16 ИЗ	9	1950	
П12	»	ПАтУ-4 / 1,5×6 - 2б-16 ИЗ	3	1950	

Марка, поз.	Обозначение	Наименование	Кол.	Масса ед. кг	Примечание
		Стаканы:			
СБ7Б-3	1.494-24, вып. 1	СБ7Б-3	6	340	
СБ7Б-1	То же	СБ7Б-1	3	320	
СБ4Б-1	»	СБ4Б-1	20	160	
		Стальные элементы.			
		Соединительные элементы:			
МС3	1463-3, вып. 1	МС3	3	36.8	
МС19	1431-20. вып. 7. ч. 2	МС19	12	22.0	
ММ23	1.400-7	ММ23	8	4.2	
ММ30	То же	ММ30	32	4.4	
ММ34	»	ММ34	6	2.0	
ММ40	»	ММ40	10	2.5	
ММ42	»	ММ42	2	1.2	
ММ43	»	ММ43	1	2.0	
ММ44	»	ММ44	1	2.0	
ММ45	»	ММ45	5	2.7	
ММ46	»	ММ46	5	2.7	
МС2и	Лист 49	МС2и	10	1.1	
МС3и	То же	МС3и	6	8.3	
6	2.460-4, вып. 1	Металлическая балка	8	13.8	

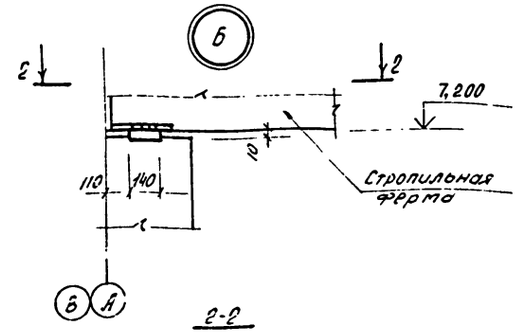

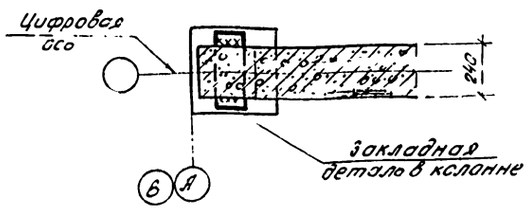

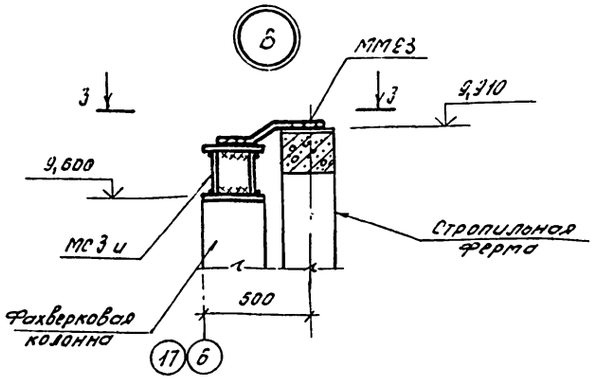

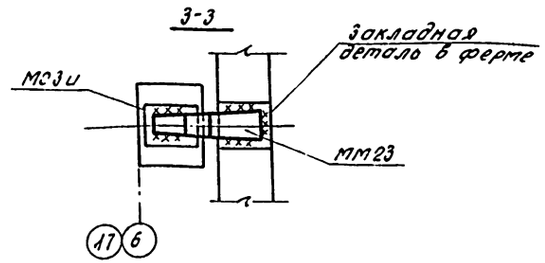

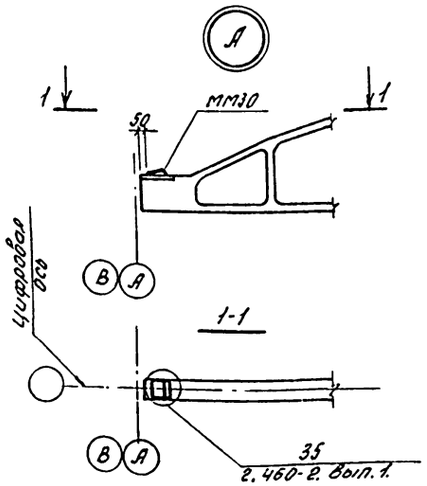

Инв. № подл. | Подпись и дата | Взам. инв. №

51

8118/2

ГИП	Середавкина				ТП-503-4-13 - 1-КЖ
Нач. отд.	Катков				
Гл. констр.	Морозова			13.11.80	Станция технического обслуживания на 400 грузовых автомобилей
Рук. фрц.	Ульянова				Производственный корпус
Инж.	Чушкина				Стадия: Р; Лист: 31; Листов:
Привязан					Спецификация элементов к схемам, расположенным на листах 28, 29 (окончание)
Инв. №		Н. контр.	Есина	13.11.80	Госкомнефтехимэнергострой СССР ГИПРОПРОМСЕЛЬСТРОЙ г. Саратов

Типовой проект

Схема расположения панелей стены по оси А

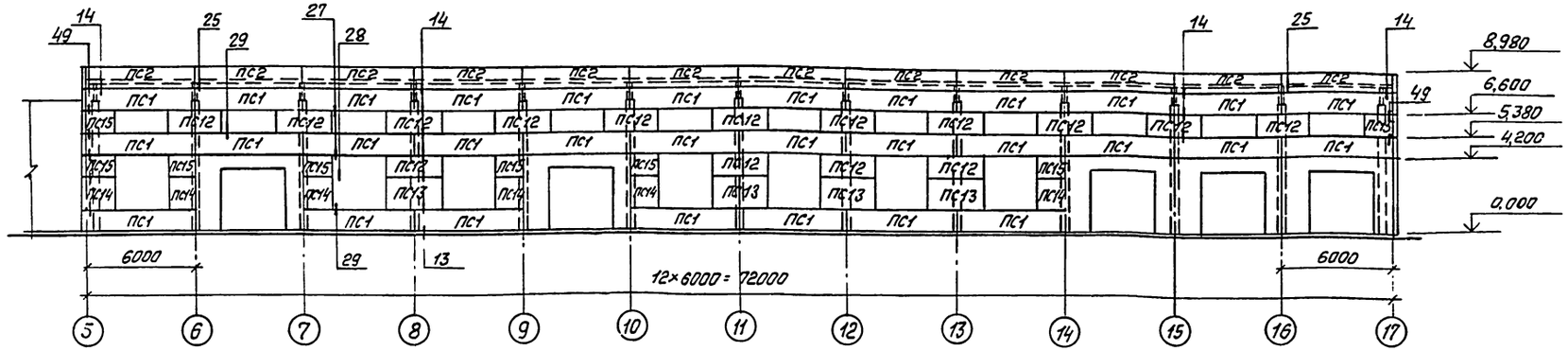

Схема расположения панелей стены по оси В

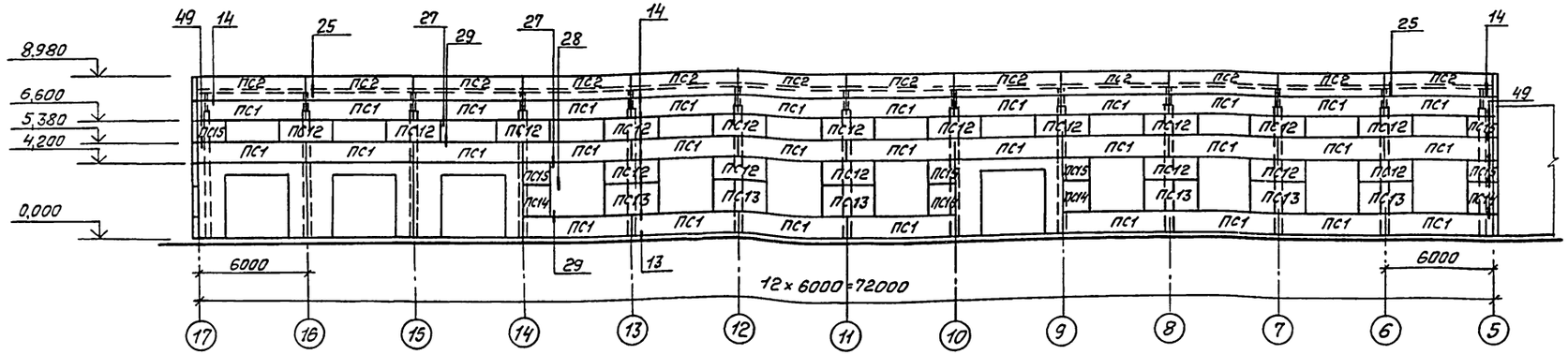

Общие указания см. лист 33.

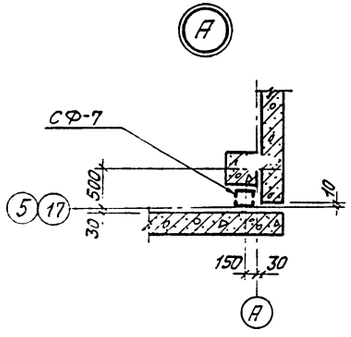

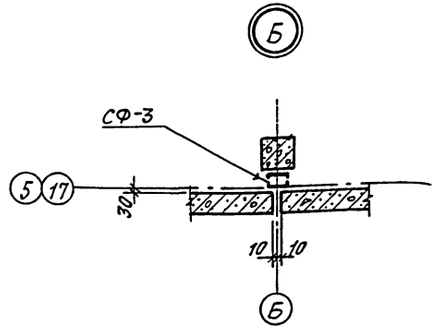

52

8118/2

ГИП	Серебрякова		23.11.89	ТП-503-4-13- 1-КЖ
Нач.отд.	Катков		24.11.89	
Гл.констр.	Морозова		19.11.89	Станция технического обслуживания на 400 грузовых автомобилей
Рук.бриг.	Ульянова		19.11.89	
Инж.	Чушкина		19.11.89	Производственный корпус

Стадия	Лист	Листов
Р	32	

Привязан:

Инв.№ подл. | Взам.инв.№

Схемы расположения панелей стен по осям А В.

Госкомсельхозтехника СССР ГИПРОПРОМСЕЛЬСТРОЙ г. Саратов

Схема расположения панелей стены по оси 17

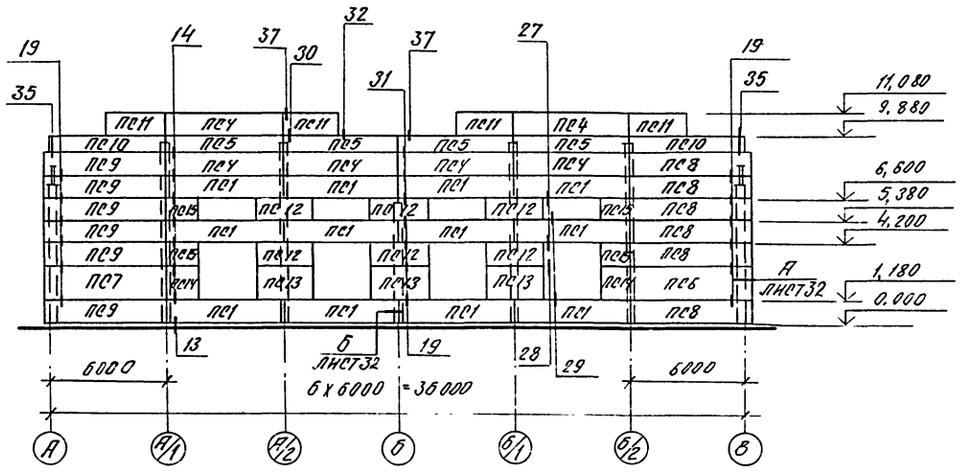

Схема расположения панелей стены по оси 5

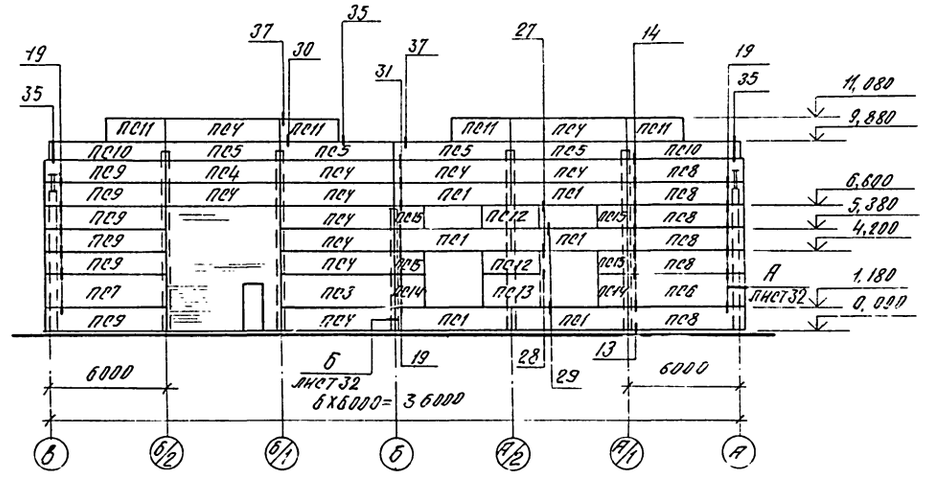

Схема расположения стальных стоек и насадок торцового фахверка

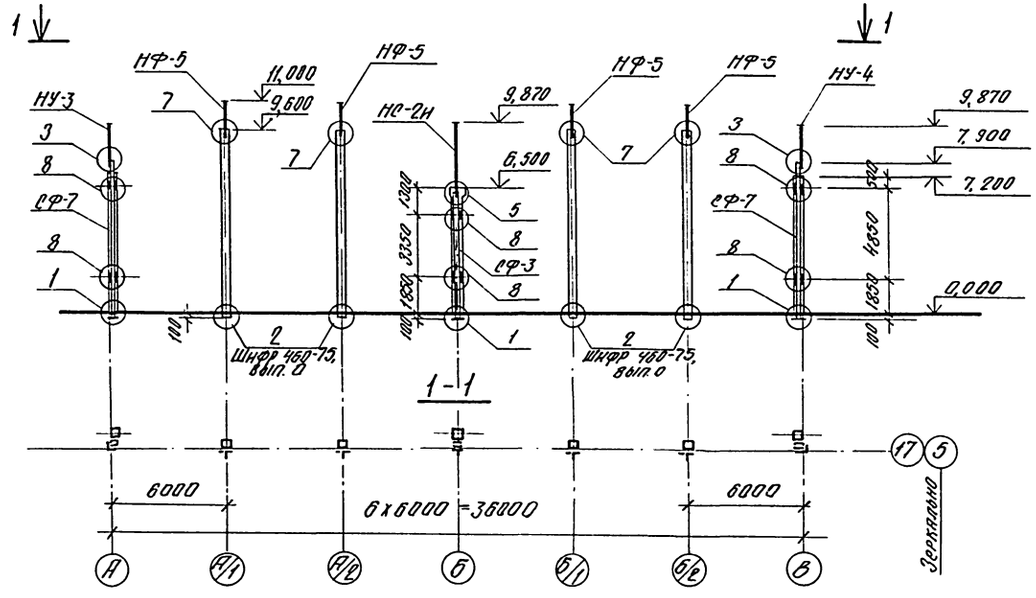

1. Швы между стеновыми панелями заполнить упругими синтетическими прокладками (поризол, гернит), герметизирующей мастикой (УМС50, ГОСТ 14791-79) по деталям на листе 26, серии 1.432-14, вып. 0.
2. Узлы на листах 32, 33 замаркированы по серии 2.432-1, вып. 1
3. В процессе формования панелей произвести отделку их фасадной стороны дробленными каменными естественными материалами фракцией 10-20мм с подстилающим раствором марки 75.

53

8118/2

ГИП	Серебрякова		21.11.80	ТП-503-4-13	1-КЖ
Нач.отд.	Катков		21.11.80		
Гл.констр.	Морозова		14.11.80	Станция технического обслуживания на 400 грузовых автомобилей	
Рук.бриг.	Ульянова		14.11.80		
Инж.	Чушкина		14.11.80		
Привязан				Производственный корпус	Стадия: Р; Лист: 33; Листов:
				Схемы расположения панелей стены по осям 5 и 17, стальных стоек и насадок торцового фахверка	Госкомсельхозтехника СССР ГИПРОПРОМСЕЛЬСТРОЙ

Инв.№ подл. | Подпись и дата | Взам.инв.№ | Инв.№ дубл. | Подпись и дата

Альбом II

Типовой проект

Марка, поз	Обозначение	Наименование	Кол	Масса, ед. кг	Примечание
		Для сухого климата			
		$t^{\circ}_{н}=-20^{\circ}C$, $t^{\circ}_{н}=-30^{\circ}C$			
		Для нормального климата			
		$t^{\circ}_{н}=-20^{\circ}C$			
		Стеновые панели:			
ПС1	1.432-14, вып.1	ПС 600. 12. 20 - П-2	81	1700	
ПС2	То же	ПС 600. 12. 20 - П-7	14	1700	
ПС3	"	ПС 600. 18. 20 - П-1	1	2500	
ПС4	"	ПС 600. 12. 20 - П-1	18	1700	
ПС5	"	ПС 600. 9. 20 - П-1	8	1300	
ПС6	"	ПС 625. 18. 20 - П-11	2	2700	
ПС7	"	ПС 625. 18. 20 - П-12	2	2700	
ПС8	"	ПС 625. 12. 20 - П-11	12	1700	
ПС9	"	ПС 625. 12. 20 - П-12	12	1700	
ПС10	"	ПС 600. 9. 200 - П-2	4	1300	
ПС11	"	ПС 295. 12. 20 - П-1	8	800	
ПС12	"	ПС 295. 12. 20 - П	40	800	
ПС13	"	ПС 295. 18. 20 - П	14	1300	
ПС14	"	ПС 145. 18. 20 - П	14	600	
ПС15	"	ПС 145. 12. 20 - П	22	400	
		Для сухого климата			
		$t^{\circ}_{н}=-40^{\circ}C$			
		Для нормального климата			
		$t^{\circ}_{н}=-30^{\circ}C$			
		Стеновые панели:			
ПС1	1.432-14. вып.1	ПС 600. 12. 25 - П-2	81	2000	
ПС2	То же	ПС 600. 12. 25 - П-7	24	2000	
ПС3	"	ПС 600. 18. 25 - П-1	1	3100	
ПС4	"	ПС 600. 12. 25 - П-1	18	2000	
ПС5	"	ПС 600. 9. 25 - П-1	8	1500	
ПС6	"	ПС 630. 18. 25 - П-11	2	3200	
ПС7	"	ПС 630. 18. 25 - П-12	2	3200	
ПС8	"	ПС 630. 12. 25 - П-11	12	2100	
ПС9	"	ПС 630. 12. 25 - П-12	12	2100	
ПС10	"	ПС 600. 9. 25 - П-2	4	1500	
ПС11	"	ПС 295. 12. 25 - П-1	8	900	
ПС12	"	ПС 295. 12. 25 - П	40	900	

Марка, поз.	Обозначение	Наименование	Кол.	Масса ед. кг.	Примечание
ПС13	1.432-14, вып.1	ПС 295. 18. 25 - П	14	1400	
ПС14	То же	ПС 145. 18. 25 - П	14	800	
ПС15	"	ПС 145. 12. 25 - П	22	500	
		Для нормального климата			
		$t^{\circ}_{н}=-40^{\circ}C$			
		Стеновые панели:			
ПС1	1.432.-14. вып.1	ПС 600. 12. 30 - П-2	81	2400	
ПС2	То же	ПС 600. 12. 30 - П-7	24	2400	
ПС3	"	ПС 600. 18. 30 - П-1	1	3600	
ПС4	"	ПС 600. 12. 30 - П-1	18	2400	
ПС5	"	ПС 600. 9. 30 - П-1	8	1800	
ПС6	"	ПС 635. 18. 30 - П-11	2	3800	
ПС7	"	ПС 635. 18. 30 - П-12	2	3800	
ПС8	"	ПС 635. 12. 30 - П-11	12	2500	
ПС9	"	ПС 635. 12. 30 - П-12	12	2500	
ПС10	"	ПС 600. 9. 30 - П-2	4	1800	
ПС11	"	ПС 295. 12. 30 - П-1	8	1200	
ПС12	"	ПС 295. 12. 30 - П	40	1200	
ПС13	"	ПС 295. 18. 30 - П	14	1800	
ПС14	"	ПС 145. 18. 30 - П	14	900	
ПС15	"	ПС 145. 12. 30 - П	22	600	
		Стойки:			
СФ-3	1.439-2	СФ-3	2	342,7	
СФ-7	То же	СФ-7	4	416.2	
		Насадки:			
НФ-5	1.439-2	НФ-5	8	46.4	
НУ-3	То же	НУ-3	2	43	
НУ-4	"	НУ-4	2	43	
НС-2Н	Лист 50	НС-2Н	2	161,3	

Марка, поз.	Обозначение	Наименование	Кол	Масса ед. кг	Примечание
		Элементы крепления:			
Т-1	1.439-2	Т-1	362	0.5	
Т-4	То же	Т-4	12	1.0	
Т-6	"	Т-6	44	0.8	
Т-8	"	Т-8	44	0,5	
Т-13	"	Т-13	24	2,0	
Т-21	"	Т-21	204	0.4	Для толщины стены 200
Т-24	"	Т-24	42	1.0	
Т-25	"	Т-25	8	1.4	
Т-22	"	Т-22	204	0.6	Для толщины стены 250
Т-25	"	Т-25	42	1.4	
Т-26	"	Т-26	8	1,9	
Т-23	"	Т-23	204	0.8	Для толщины стены 300
Т-26	"	Т-26	50	1.9	
Т-27	"	Т-27	14	0.4	

Инв. № подл. | Подпись и дата | Взам. инв. №

Привязан:

Инв. №

Гип	Серебрякова		21.11.80
Нач. отд.	Катков		21.11.80
Гл. констр.	Морозова		19.11.80
Рук бриг.	Ульянова		17.11.80
Инж.	Чушкина		17.11.80
Н. контр.	Есина		24.11.80

ТП-503-4-13 - 1-КЖ

Станция технического обслуживания на 400 грузовых автомобилей

Производственный корпус

Стадия	Лист	Листов
Р	34	

Спецификация элементов к схемам, расположенным на листах 32, 33.

Госкомсельхозтехника СССР ГИПРОПРОМСЕЛЬСТРОЙ г. Саратов

54

8118/2

Альбом II

Типовой проект

Схема расположения колонн, столиков, ригелей перекрытия на отм. 4,800

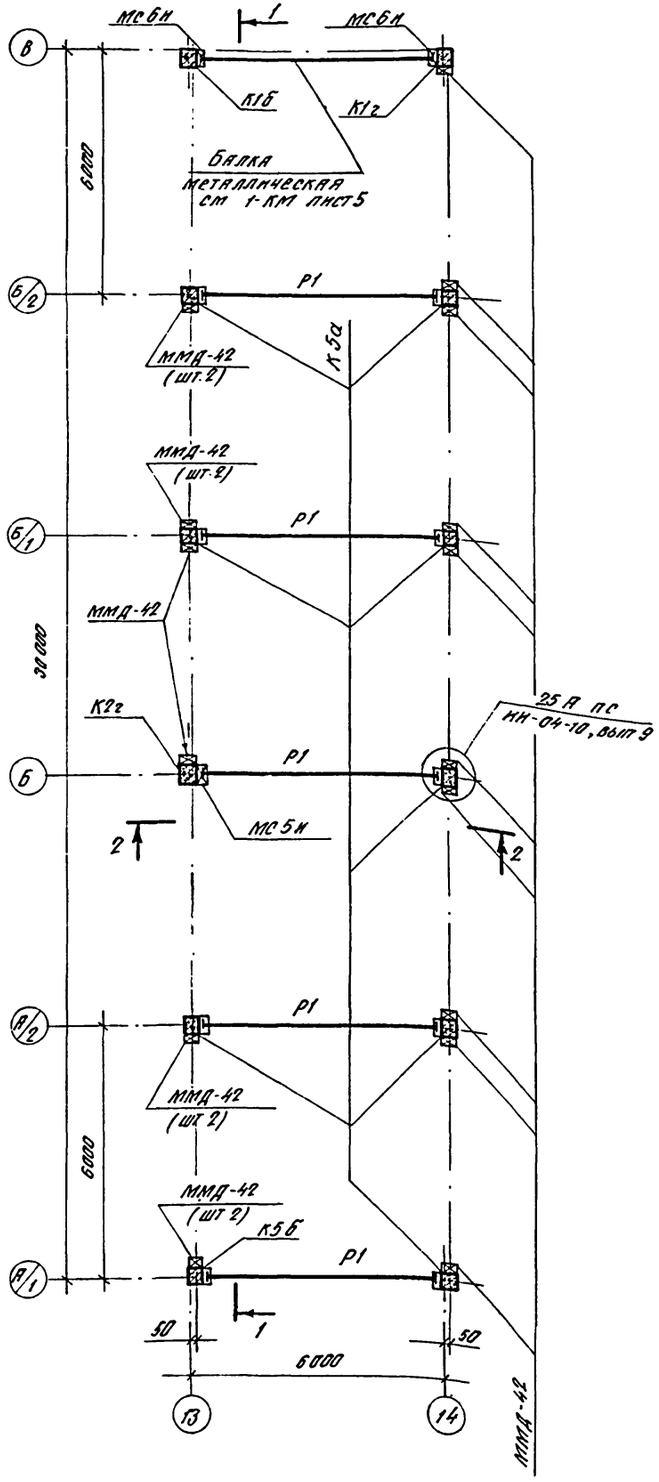

Схема расположения плит перекрытия площадки 2 на отм. 4,800

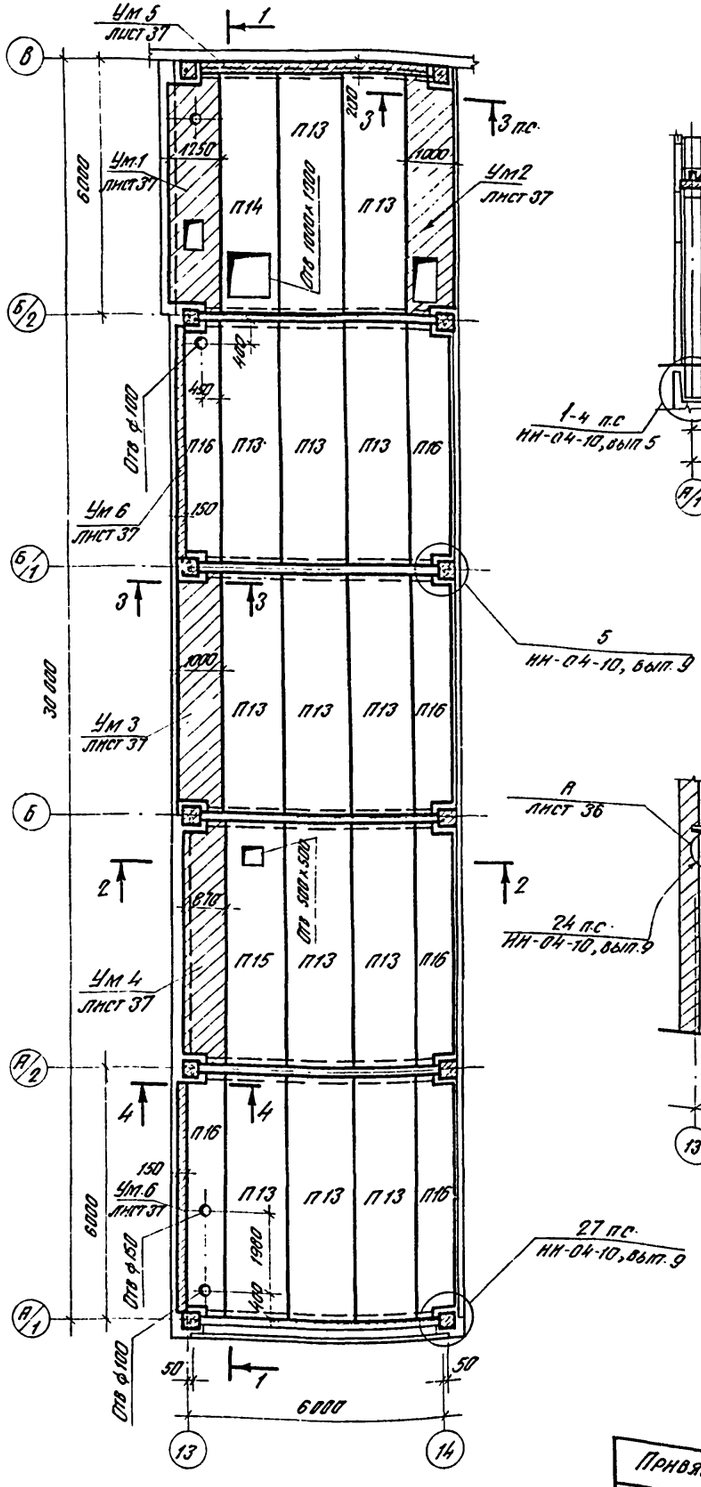

1-1

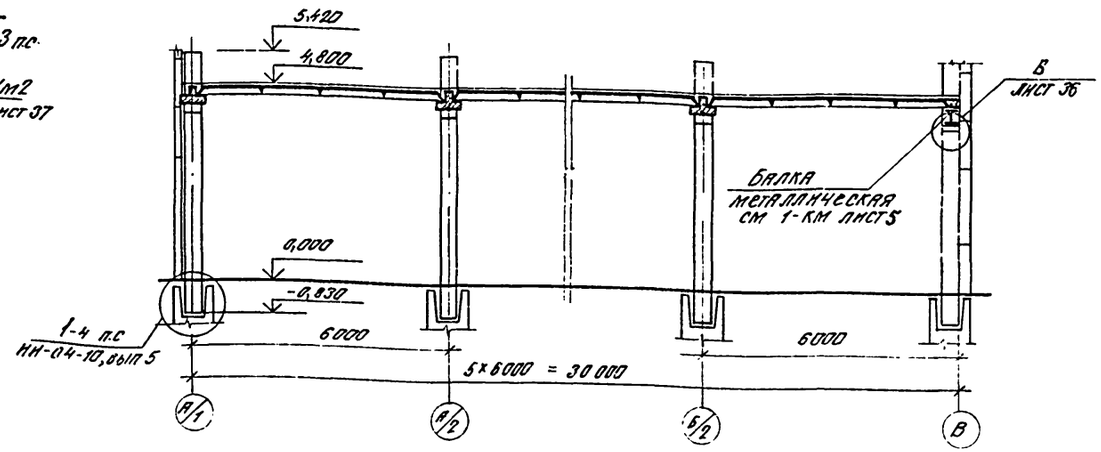

3-3

4-4

2-2

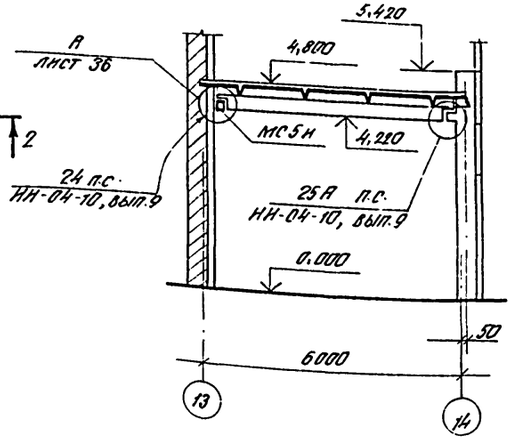

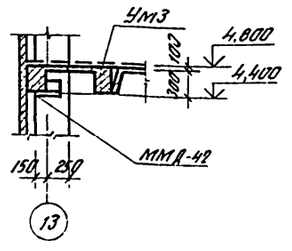

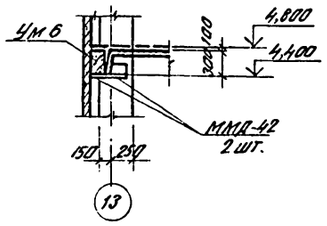

1 Колонны К1б, К1г, К2г учтены в спецификации на листе 30.

2. Замоноличивание узлов каркаса и перекрытия производить, предварительно очистив бетонные поверхности от пыли и грязи (промыв водой), а металлические элементы - от ржавчины

3 Замоноличивание швов плит перекрытия осуществлять бетоном марки М 200 на мелком заполнителе с уплотнением вибрированием

4 Замоноличивание узлов каркаса осуществлять бетоном марки М 200

5 Отверстия ф 150 и менее пробивать по месту с предварительной рассверловкой по контуру.

6. Опорные столики ММД-42 приварить (низ на отм 4,380) до монтажа плит перекрытия.

55

8119/2

ГИП	Серебрякова				ТП-503-4-13- 1-КМ
Нач отд	Катков				
Гл констр	Морозова				Станция технического обслуживания на 400 грузовых автомобилей
Рук вопр	Ульянова				
ННМ	Чушкина				Производственный корпус. Стадия Р; Лист 35; Листов
Н контр	Есина				Схемы расположения колонн, столиков, ригелей и плит перекрытия площадки 2

Привязан

Инв. №

Госкомсельхозтехника СССР. ГИПРОПРОМСЕЛЬСТРОЙ г. Саратов

Альбом II

Типовой проект

Схема расположения плит перекрытия площадки 1 на отм. 4,800

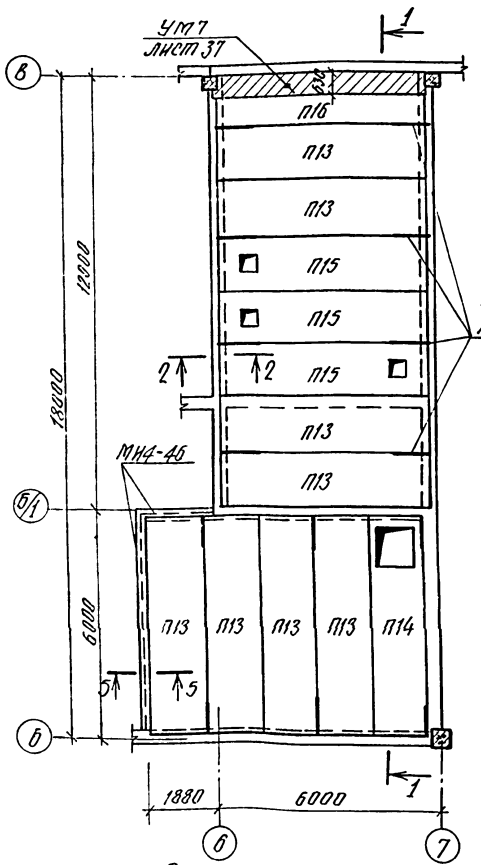

1-1

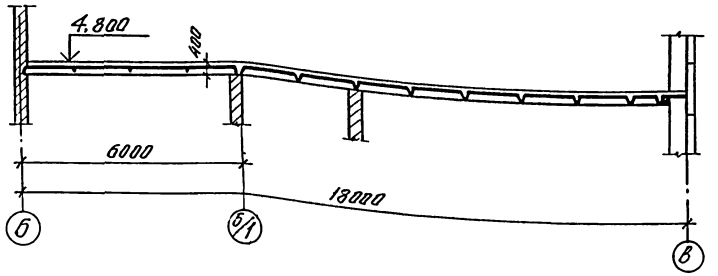

2-2

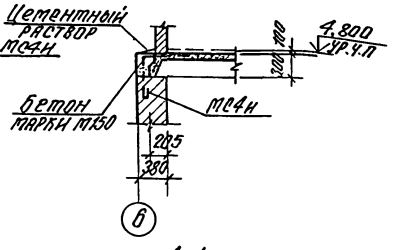

3-3

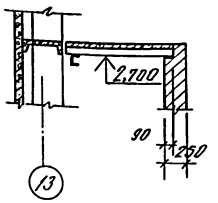

4-4

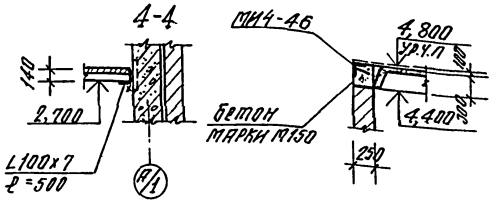

7-7

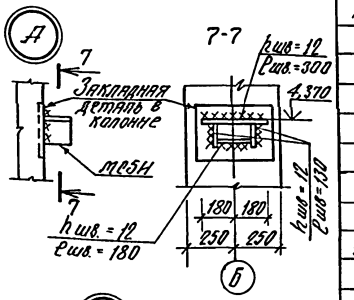

Схемы расположения плит перекрытия низ на отм. 2,700

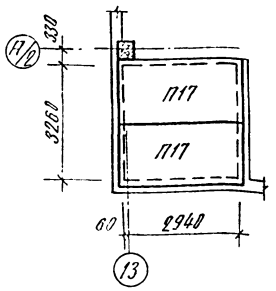

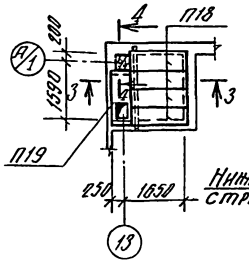

Низ на отм. 7,200

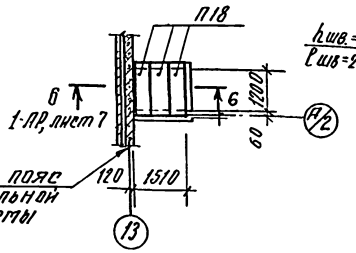

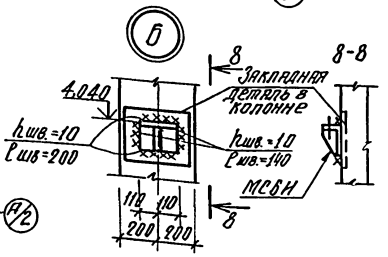

Спецификация элементов к схемам, расположенным на листах 35, 36.

Марка, поз.	Обозначение	Наименование	Кол.	Масса ед. кг.	Примечание
		Колонны:			
К5а	ИИ-04-2, вып. 19	КНК-448-24а	8	2520	
К5б	То же	КНК-448-24б	1	2520	
		Ригели:			
Р1	ИИ-04-3, вып. 6	РМ2-72-56	5	2430	
		Плиты перекрытия:			
П13	1.440-1, вып. 3	П4-2 / АТ-V (3)	21	1870	
П14	То же, лист 46	П4-2 / АТ-V (3) а	2	1870	
П15	"	П4-2 / АТ-V (3) б	4	1870	
П16	1.440-1, вып. 5	П11-2 / АТ-V	7	1390	
П17	1.141-1, вып. 52	ПК4-33.18	2	1760	
П18	ПК-01-88	ПЖ-2	7	89	
П19	То же	ПЖ 2Е	1	79	
		Участки монолитные:			
УМ1	Лист 37	УМ1	1		
УМ2	То же	УМ2	1		
УМ3	"	УМ3	1		
УМ4	"	УМ4	1		
УМ5	"	УМ5	1		
УМ6	"	УМ6	2		
УМ7	"	УМ7	1		
		Стальные элементы:			
ММД-42	ИИ-04-10, вып. 9	ММД-42	20	9,5	
МИ4-46	3.400-6/76	МИ4-46, п.м.	7,5	4,4	
МС4И	Лист 49	МС4И	14	1,1	
МС5И	Лист 50	МС5И	1	13,8	
МС6И	То же	МС6И	2	5,4	

Указания см. лист 35.

8118/2

ГИП	Серебрякова		21.11.80
Нач. отд.	Катков		21.11.80
Гл. констр.	Морозова		19.11.80
Рук. бриг.	Ульянова		17.11.80
Инж.	Чушкина		3.11.80

ТП-503-4-13- 1-КЖ

Станция технического обслуживания на 400 грузовых автомобилей

Производственный корпус

Стадия	Лист	Листов
Р	36	

Схемы расположения плит перекрытия площадки 1 на отм. 4,800 и перекрытия низ на отм. 2,700 и 7,200. Узлы А, Б.

Госкомсельхозтехника СССР ГИПРОПРОМСЕЛЬСТРОЙ г. Саратов

Привязан

Инв. №

Подпись и дата

Взам. инв. №

Альбом II

Типовой проект

Ум1

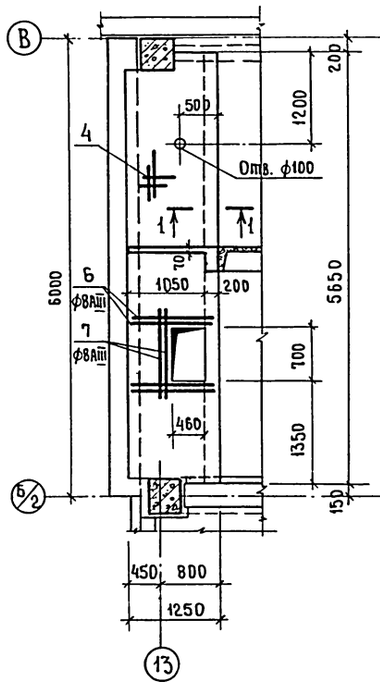

Ум2, Ум3

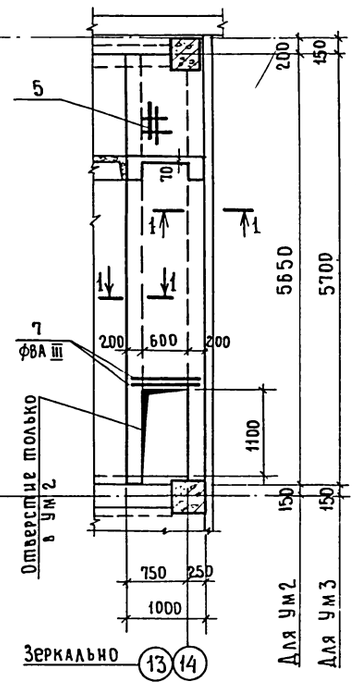

Узел опирания каркаса на опорный столик

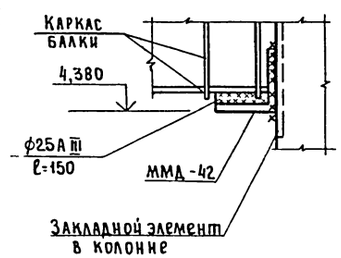

1-1

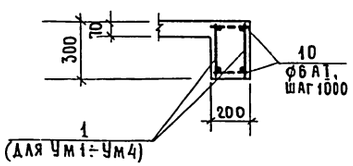

2-2

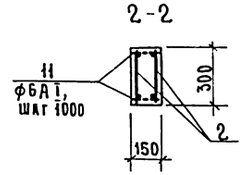

Спецификация элементов монолитных участков

Марка, Поз.	Обозначение	Наименование	Кол. на участок								Масса ед. кг	Примечание
			Ум1	Ум2	Ум3	Ум4	Ум5	Ум6	Ум7	Всего		
		Сборочные единицы и детали										
1	лист 51	каркас плоский КР5	2	4	4	2	—	—	—	12	14,7	
2	То же	То же КР7	—	—	—	—	—	2	2	4	9,6	
3	"	" КР6	—	—	—	—	2	—	—	2	14,4	
		Сетки арматурные:										
4	ГОСТ 8478-66	250/150/4/5 1100 × 5500	1	—	—	—	—	—	—	1	8,9	
5	То же	250/150/4/5 900 × 5700	—	1	1	—	—	—	—	2	7,5	
6	ГОСТ 5781-75	ф8А III, ℓ=1200	4	—	—	—	—	—	—	4	0,5	
7	То же	ф8А III, ℓ=950	2	2	—	—	—	—	—	4	0,4	
8	"	ф6АI, ℓ=5650	—	—	—	5	—	—	4	9	1,3	
9	"	ф8А III, ℓ=820	—	—	—	29	—	—	29	58	0,3	
10	"	ф6АI, ℓ=160	12	12	12	12	12	—	12	72	0,1	
11	"	ф6АI, ℓ=110	—	—	—	—	—	12	—	12	0,1	
		Материалы										
		Бетон марки М200, м³	0,7	0,9	0,9	0,6	0,3	0,3	0,5	4,2		

Выборка стали на один элемент, кг

Марка эл-та	Арматурные изделия												Всего
	Арматурная сталь ГОСТ 5781-75								Арм. сталь ГОСТ 6727-53*				
	Класс AI ф мм				Итого	Класс A III ф мм			Итого	Класс BI ф мм		Итого	
	6AI	8AI	10AI			8A III	12A III	16A III		4BI	5BI		
Ум1	5,6	—	7,0		12,6	2,7	—	18,0	20,7	2,7	6,2	8,9	42,2
Ум2	10,0	—	14,0		24,0	0,8	—	36,0	36,8	2,3	5,2	7,5	68,3
Ум3	10,0	—	14,0		24,0	—	—	36,0	36,0	2,3	5,2	7,5	67,5
Ум4	12,1	—	7,0		19,1	9,5	—	18,0	27,5	—	—	—	46,6
Ум5	5,4	—	7,0		12,4	—	—	17,6	17,6	—	—	—	30,0
Ум6	5,6	4,6	—		10,2	—	10,2	—	10,2	—	—	—	20,4
Ум7	10,8	4,6	—		15,4	9,5	10,2	—	19,7	—	—	—	35,1

Ум4

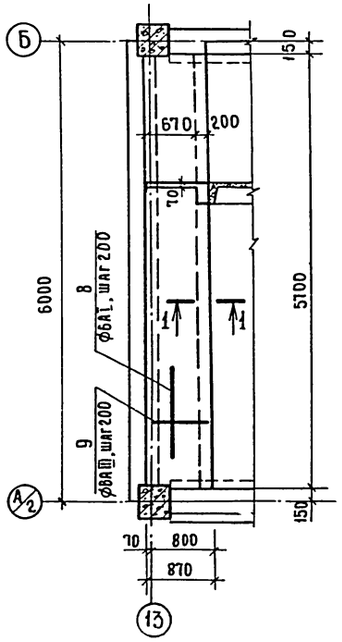

Ум6

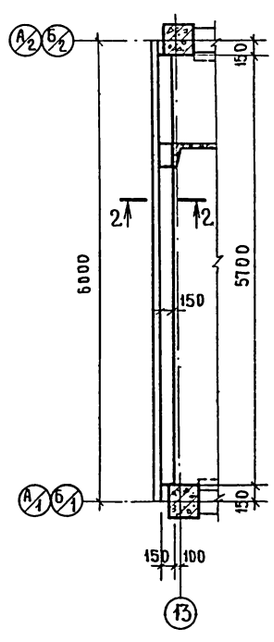

Ум5

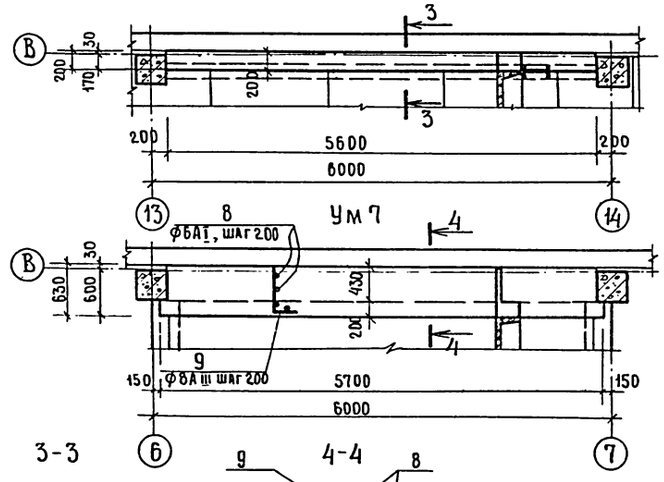

3-3

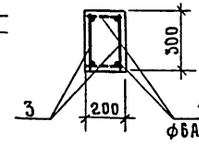

4-4

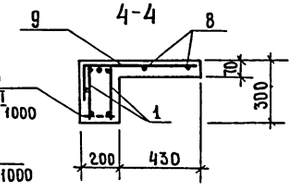

1. В местах отверстий сетку вырезать по месту.

2. Плоские каркасы ребер монолитных участков перед установкой в опалубку объединить в пространственные путем приварки отдельных стержней поз. 10 и 11.

3. Приварку столиков ММД-42 и стержней ф25А III производить электродами типа Э42, толщина сварных швов $h_{шв.}$ = 6мм

4. Каркасы монолитных балок приварить через арматуру ф25А III к опорному столику по детали на данном листе или к закладной ригеля.

8118/2

57

ГИП	Серебрякова		
Нач. отд.	Катков		
Гл. спец.	Морозова		
Рук. бриг.	Ульянова		
Инж.	Чушкина		

ТП-503-4-13 1-КЖ

Станция технического обслуживания на 400 грузовых автомобилей

Производственный корпус

Стадия	Лист	Листов
Р	37	

Монолитные участки Ум1 ÷ Ум7.

Госкомсельхозтехника СССР, ГИПРОПРОМСЕЛЬСТРОЙ г. Саратов

Привязан

Инв. №

Н. контр. Есина

Схема 1

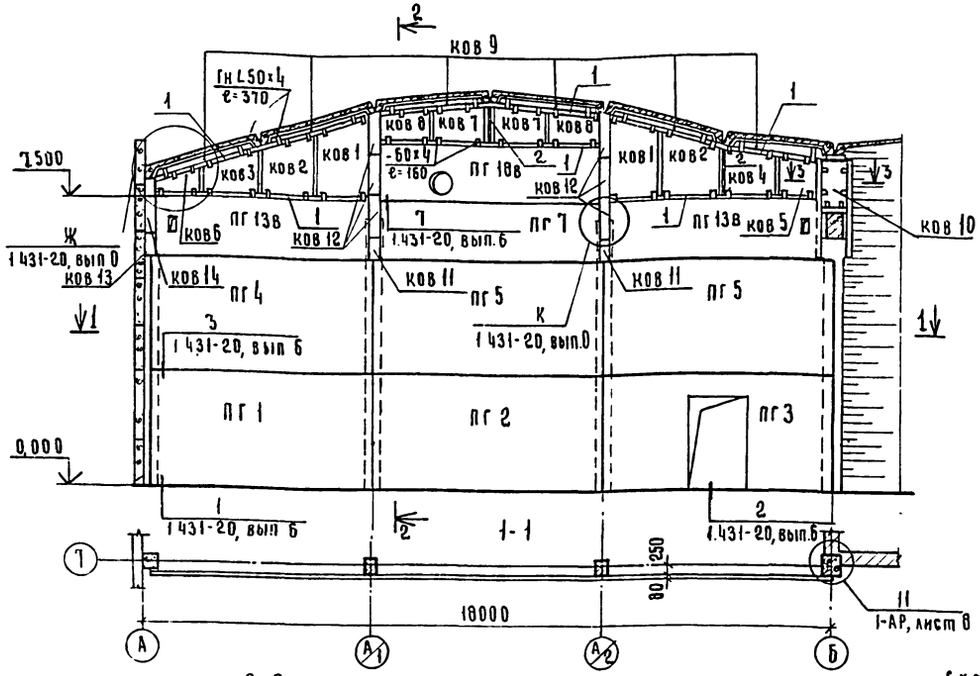

2-2

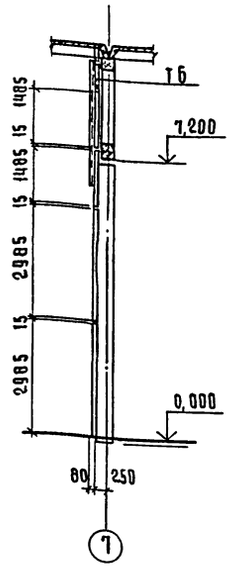

Схема 2

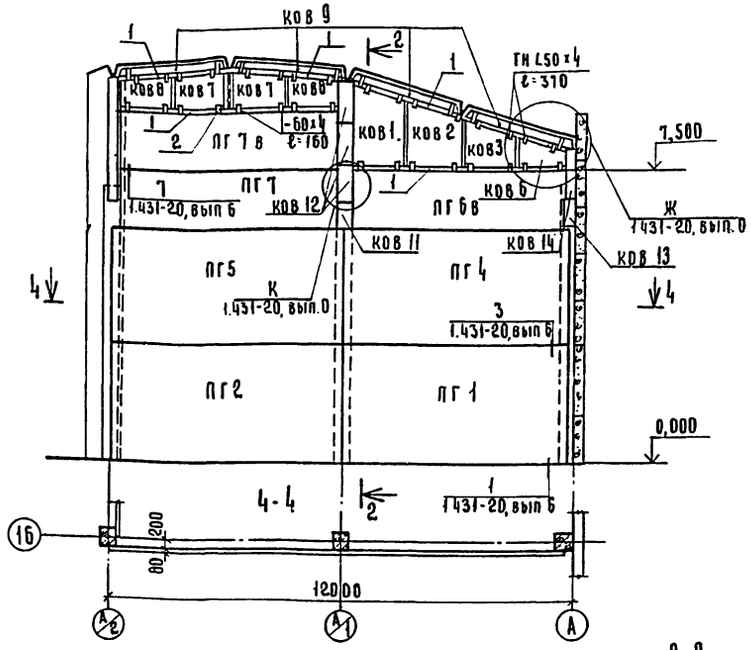

3-3

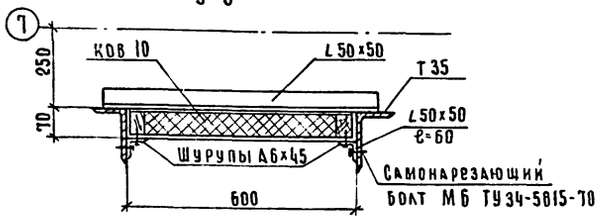

Схема 3

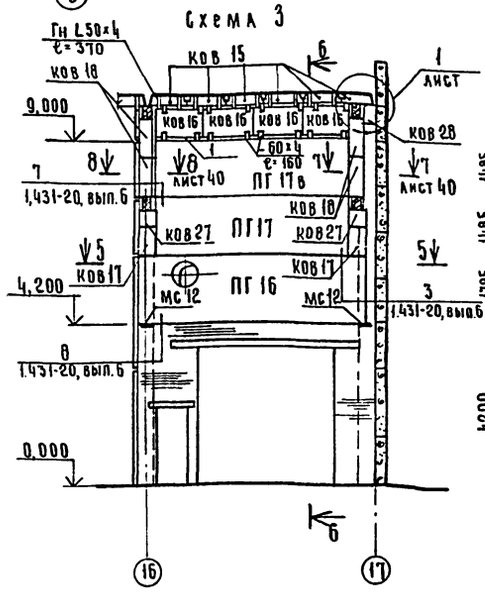

6-6

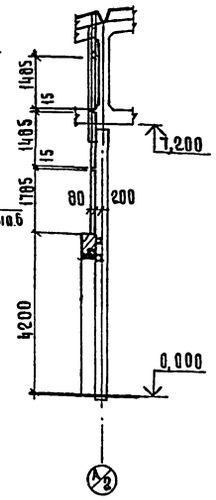

Схема 4

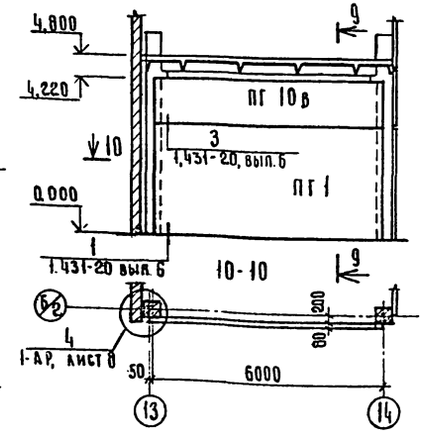

9-9

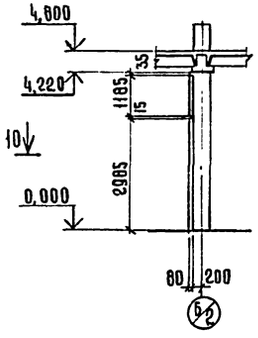

Схема 5

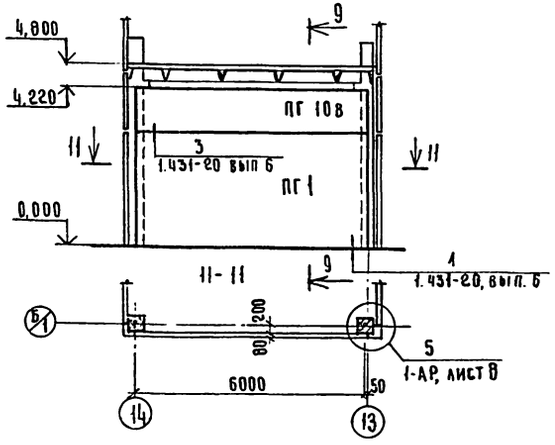

5-5

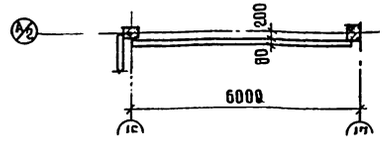

ГИП	Серебрякова		24.11.80
Нач. отд.	Катков		21.11.80
Гл. констр.	Морозова		24.11.80
Рук. бриг.	Ульянова		24.11.80
Ст. инж.	Муравьева		13.11.80

ТП-503-4-13 1-КЖ

Станция технического обслуживания, на 400 грузовых автомобилей

Производственный корпус

Стадия	Лист	Листов
Р	38	

Схемы перегородок 1÷5. Планы. Разрезы

Госкомсельхозтехника СССР ГИПРОПРОМСЕЛЬСТРОЙ

Привязан:

8118/2

Схема 6

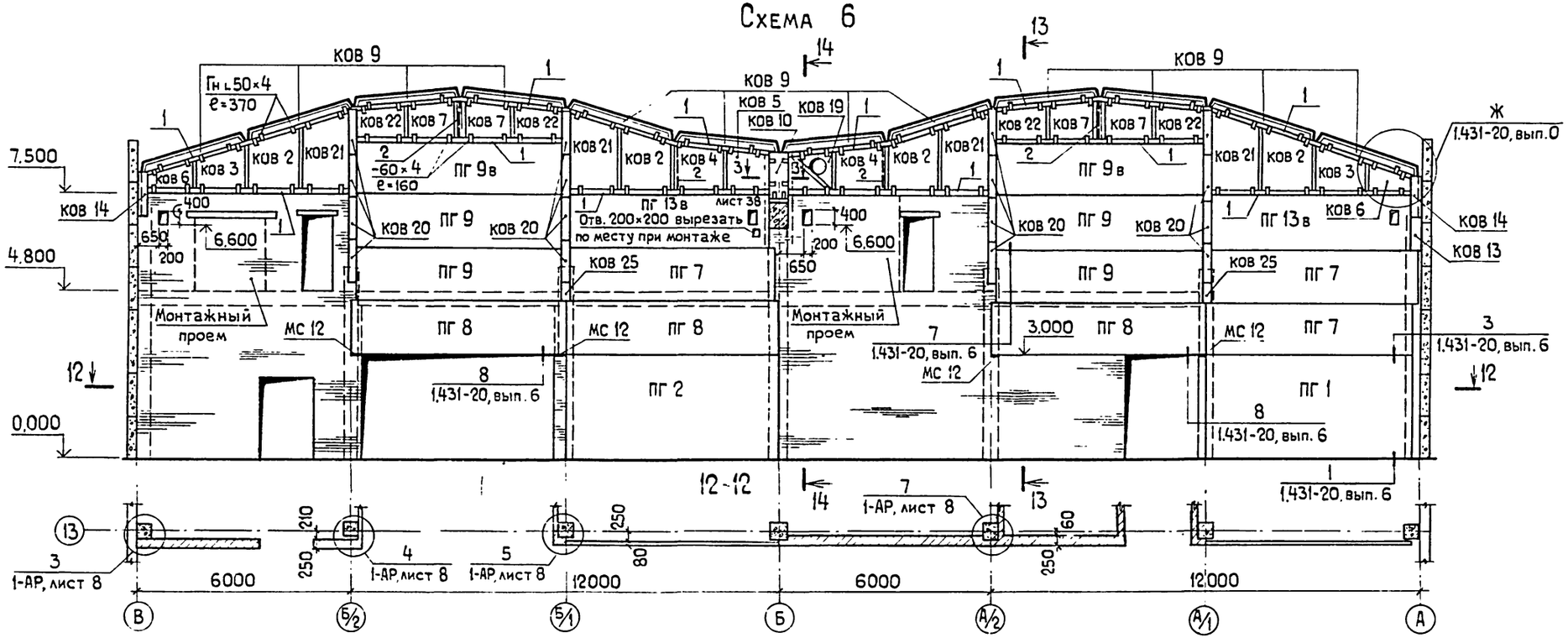

Схема 7

ГИП	Серебрякова		11.80
Нач.отд.	Катков		11.80
Гл.констр.	Морозова		11.80
Рук. гр.	Ульянова		11.80
Ст.инж.	Муравлева		11.80

ТП-503-4-13- 1-КЖ

Станция технического обслуживания на 400 грузовых автомобилей

Производственный корпус

Стадия	Лист	Листов
Р	39	

Схемы перегородок 6, 7. Планы, разрезы

Госкомсельхозтехника СССР ГИПРОПРОМСЕЛЬСТРОЙ

Привязан:

Инв. № подл. | Подп. и дата | Взам. инв. №

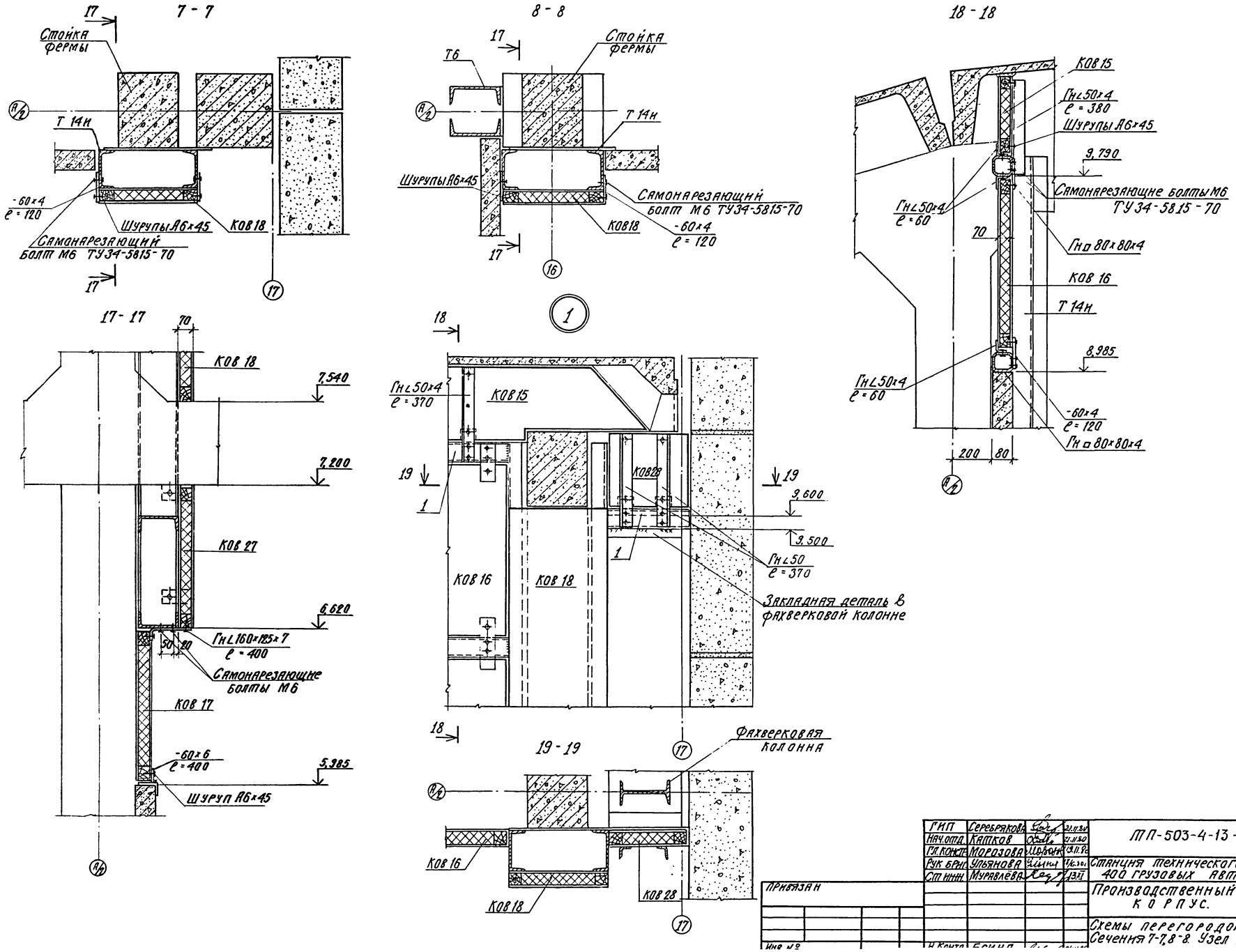

60

8118/2

ГИП	Серебрякова		21.11.80
Нач.отд.	Катков		21.11.80
Гл.констр.	Морозова		19.11.80
Рук.бриг.	Ульянова		16.10.80
Ст.инж.	Муравлёва		13.XI

ТП-503-4-13 - 1-КЖ

Станция технического обслуживания на 400 грузовых автомобилей.

Производственный корпус.

Стадия	Лист	Листов
Р	40	

Схемы перегородок 1÷7. Сечения 7-7, 8-8. Узел 1.

Госкомсельхозтехникасс. ГИПРОПРОМСЕЛЬСТРОЙ

Привязан

Инв. №

Альбом II

Типовой проект

Альбом II

Типовой проект

Расположение насадок перегородки по схеме 1

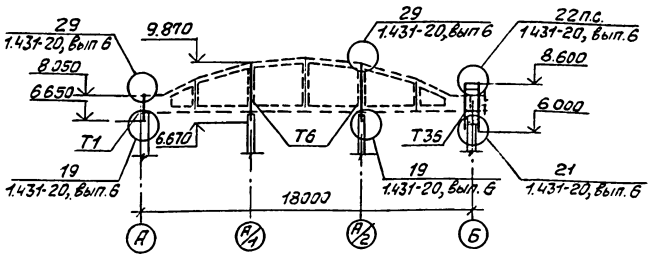

Расположение насадок перегородки по схеме 2

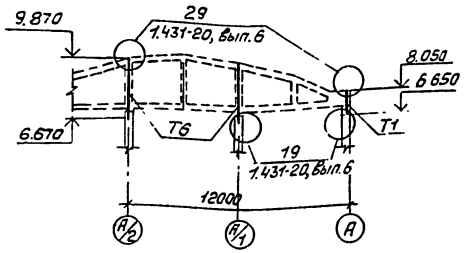

Расположение насадок перегородки по схеме 6

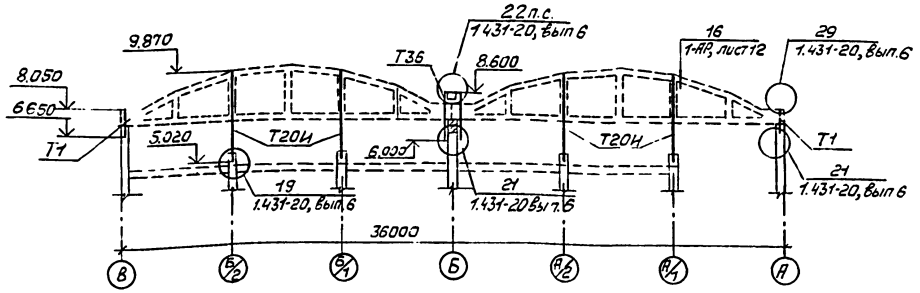

Расположение насадок перегородки по схеме 7

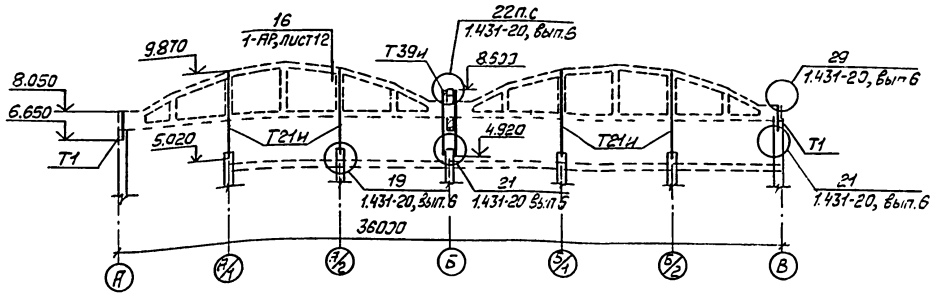

Расположение насадок перегородки по схеме 3

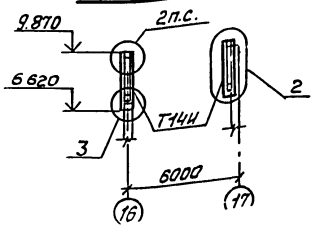

Сварку выполнять электродами Э-42 по ГОСТ 9467-75, высота сварных швов $h_ш$=6 мм, кроме оговоренных

2

21-21

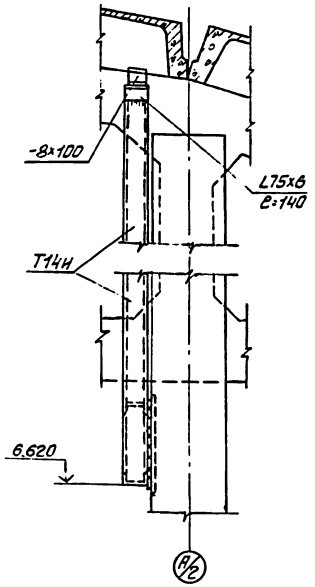

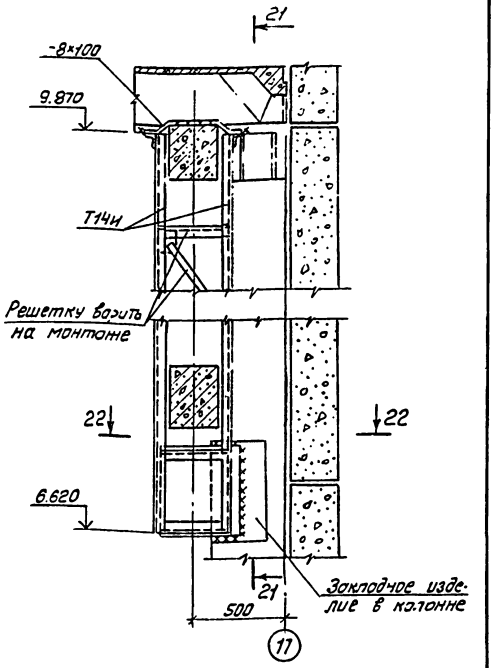

3

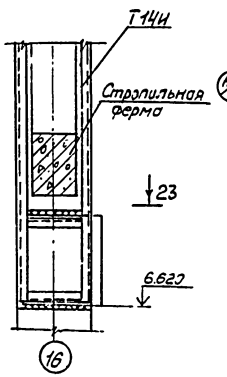

23-23

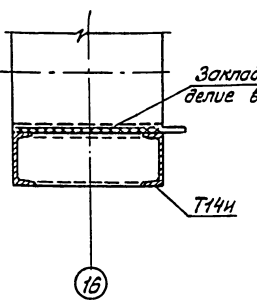

22-22

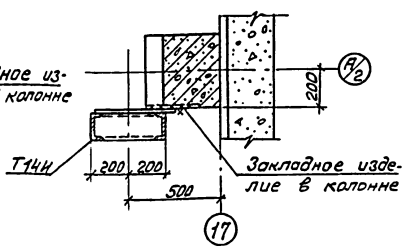

61

8118/2

ГИП	Серебрякова			ТП-503-4-13- 1-КЖ
Нач отд	Катков			
Гл.констр.	Морозова			Станция технического обслуживания на 400 грузовых автомобилей
Рук. бриг.	Ульянова			
Ст. инж.	Муравлёва			Производственный корпус

Стадия	Лист	Листов
Р	41	

Схемы перегородок 1÷7
Расположение насадок

Госкомсельхозтехника СССР
ГИПРОПРОМСЕЛЬСТРОЙ

Привязан

Взам. инв. №

Подпись и дата

Инв. № подл.

Альбом II

Типовой проект

КОВ 1÷8, КОВ21, КОВ 22

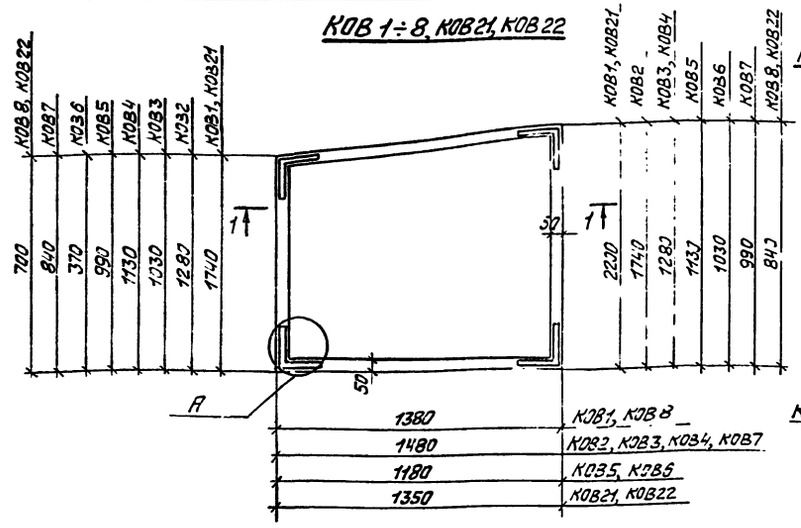

КОВ11÷14, КОВ17÷18 КОВ20, КОВ25, КОВ27, КОВ28

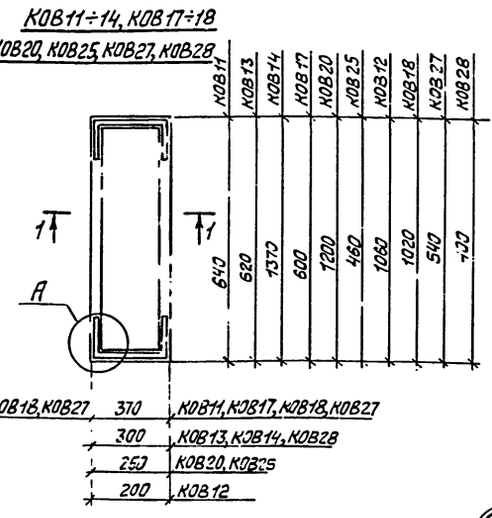

КОВ 19

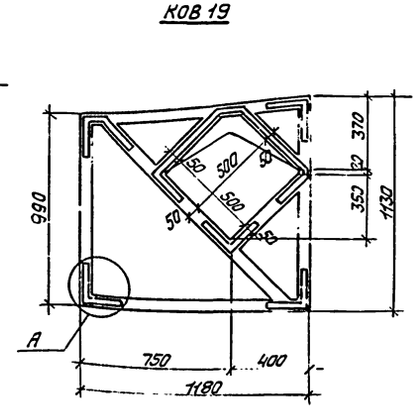

1-1

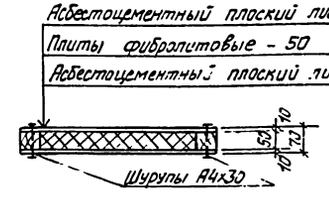

2-2

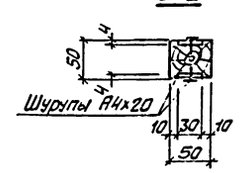

КОВ 9

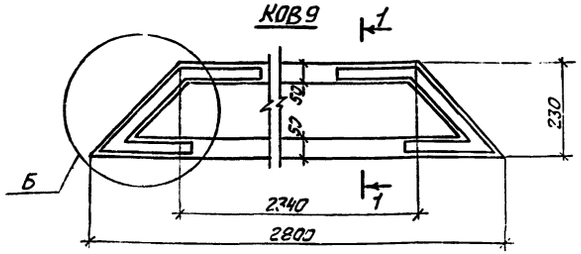

КОВ 15

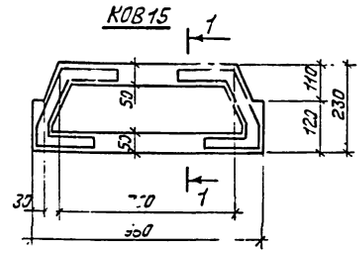

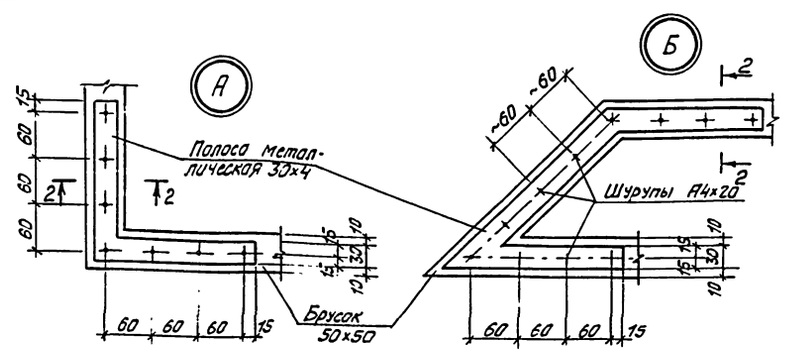

КОВ 10, КОВ 16 КОВ23÷24, КОВ26

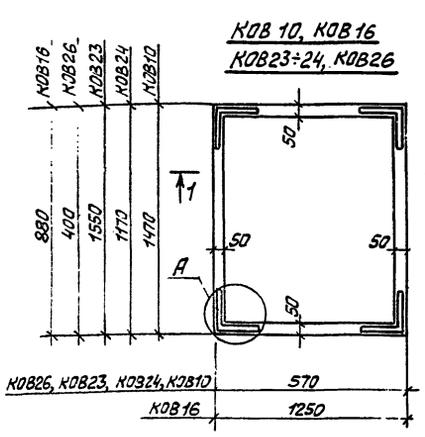

Выборка материалов на марку

Марка, поз.	Обозначение	Наименование	Кол. на исполнение																										Примечания
			КОВ1	КОВ2	КОВ3	КОВ4	КОВ5	КОВ6	КОВ7	КОВ8	КОВ9	КОВ10	КОВ11	КОВ12	КОВ13	КОВ14	КОВ15	КОВ16	КОВ17	КОВ18	КОВ19	КОВ20	КОВ21	КОВ22	КОВ23	КОВ24	КОВ25	КОВ26	КОВ27	КОВ28	Всего	
—	ГОСТ 18124-75*	Листы асбестоцементные плоские δ=10мм, м2	5.54	4.47	3.42	3.57	2.5	1.65	2.71	2.12	1.18	1.68	0.47	0.42	0.37	0.82	0.41	2.2	0.44	0.76	2.11	0.6	5.32	2.08	1.77	1.33	0.23	0.46	0.4	0.24	49.27	
—	ГОСТ 8928-70	Фибролитовые плиты толщиной 50мм, м3	0.12	0.097	0.073	0.076	0.052	0.032	0.056	0.043	0.016	0.032	0.007	0.005	0.005	0.013	0.002	0.044	0.007	0.018	0.039	0.008	0.117	0.042	0.034	0.025	0.003	0.007	0.006	0.003	0.98	
—	ГОСТ 82-70*	Листовая сталь 5÷4мм, кг	2.94	2.94	2.94	2.94	2.94	2.94	2.94	2.94	2.77	2.94	2.68	2.04	2.41	2.41	2.77	2.94	2.68	2.68	6.56	2.22	2.94	2.94	2.94	2.94	2.22	2.94	2.68	2.41	80.6	
—	ГОСТ 8486-66	Бруски 50×50мм, м3	0.016	0.015	0.013	0.013	0.011	0.009	0.012	0.010	0.014	0.01	0.005	0.006	0.004	0.008	0.007	0.01	0.004	0.009	0.018	0.007	0.016	0.01	0.01	0.008	0.003	0.004	0.004	0.003	0.26	
		Масса изделия, кг	149.1	122.2	95.0	98.4	70.7	48.1	76.3	60.5	37.9	49.3	16.5	15.0	13.1	26.3	15.3	62.2	15.3	33.0	67.9	20.0	144.2	59.5	51.5	39.6	9.20	15.9	14.3	9.58		

1. Каркасно-обшивные вкладыши разработаны на основании серии 1.431-20 вып.3
2. Асбестоцементные листы на планах и узлах условно не показаны
3. Каркас вкладышей выполнять из здоровой древесины хвойных пород не ниже III сорта, с γ=600 кг/м³ и влажностью не более 20% с глубокой пропиткой антипиренами с поглощением солей не менее 75 кг/м³
4. Крепление листов обшивки к деревянному каркасу осуществлять при помощи шурупов по ГОСТ 1144-70*. В асбестоцементных листах перед их креплением под шурупы предварительно просверливаются и разенковываются отверстия.
5. Стальные элементы деревянных каркасов окрашиваются за 2 раза масляной краской
6. Отверстия под шурупы в стальных соединительных накладках разенковать.

62

8118/2

ГИП	Серебряков		9.11.88
Нач.отд.	Катков		11.11.88
Гл.констр.	Морозова		08.11.88
Рук.бриг.	Ульянова		17.10.88
Ст.инж.	Муравлева		1987
Привязан			
Инв.N		Н.контр.	Есина 14.11.88

ТП-503-4-13- 1-КЖ

Станция технического обслуживания на 400 грузовых автомобилей

Производственный корпус

Стад.	Лист	Листов
Р	42	

Схемы перегородок 1÷7 Каркасно-обшивные вкладыши КОВ 1÷КОВ 28

Госкомсельхозтехника СССР ГИПРОПРОМСЕЛЬСТРОЙ г. Саратов

Инв.N подл. | Подпись и дата | Взам.инв.N

Альбом III

Типовой проект

Марка, поз.	Обозначение	Наименование	Кол. на схему N1	N2	N3	N4	N5	N6	N7	Всего	Масса ед. кг	Примечание
		Элементы конструкций										
		Панели перегородок:										
ПГ1	1431-20, вып.1	ППБ-5 / 5.71×2.985	1	1	—	1	1	1	2	7	3450	
ПГ2	То же	ППБ-1 / 5.98×2.985	1	1	—	—	—	1	2	5	3575	
ПГ3	"	ППБ-1-Д / 5.98×2.985	1	—	—	—	—	—	—	1	2850	
ПГ4	"	ППЛ-5 / 5.71×2.985	1	1	—	—	—	—	—	2	1518	
ПГ5	"	ППЛ-1 / 5.98×2.985	2	1	—	—	—	—	—	3	1573	
ПГ6В	1.431-20, вып.1	ППЛ-11В / 5.56×1.485	—	1	—	—	—	—	—	1	726	
ПГ7	1.431-20, вып.1	ППЛ-7 / 5.71×1.485	1	1	—	—	—	3	3	8	759	
ПГ7В	То же	ППЛ-7В / 5.71×1.485	—	1	—	—	—	—	—	1	759	
ПГ8	"	ППЛ-3 / 5.98×1.485	—	—	—	—	—	3	3	6	781	
ПГ9	"	ППЛ-9 / 5.72×1.485	—	—	—	—	—	4	4	8	748	
ПГ9В	"	ППЛ-9В / 5.71×1.485	—	—	—	—	—	2	2	4	748	
ПГ10В	"	ППЛ-8 / 5.71×1.185	—	—	—	1	1	—	—	2	605	
ПГ11	"	ППЛ-11 / 5.56×1.485	—	—	—	—	—	—	1	1	726	
ПГ11В	"	ППЛ-11В / 5.56×1.485	—	—	—	—	—	—	2	2	726	
ПГ12	1.431-20, вып.1;1-КЖ, лист 45	ППЛ-11 / 5.56×1.485 а	—	—	—	—	—	—	1	1	642	
ПГ13В	То же	ППЛ-11В / 5.56×1.485 а	2	—	—	—	—	2	1	5	722	
ПГ14В	"	ППЛ-11В / 5.56×1.485 а	—	—	—	—	—	—	1	1	694	
ПГ15	"	ППЛ-7 / 5.71×1.485	—	—	—	—	—	—	1	1	748	
ПГ16	"	ППЛ-2 / 5.98×1.785 а	—	—	1	—	—	—	—	1	935	
ПГ17	1.431-20, вып. 1	ППЛ-16 / 5.06×1.485	—	—	1	—	—	—	—	1	660	
ПГ17В	То же	ППЛ-16В / 5.06×1.485	—	—	1	—	—	—	—	1	660	
ПГ18В	1.431-20, вып1; 1-КЖ, лист 45	ППЛ-7В / 5.71×1.485 а	1	—	—	—	—	—	—	1	734	
ПГ19	То же	ППЛ-8 / 5.98×1.485 а	—	—	—	—	—	—	1	1	776	
		Каркасно-обшивные вкладыши:										
КОВ1	Лист 42	КОВ1	2	1	—	—	—	—	—	3	149.1	
КОВ2	То же	КОВ2	2	1	—	—	—	4	4	11	122.2	
КОВ3	"	КОВ3	1	1	—	—	—	2	2	6	95.0	
КОВ4	"	КОВ4	1	—	—	—	—	2	2	5	98.4	
КОВ5	"	КОВ5	1	—	—	—	—	1	2	4	707	
КОВ6	"	КОВ6	1	1	—	—	—	2	2	6	121	
КОВ7	"	КОВ7	2	2	—	—	—	4	4	12	76.3	
КОВ8	"	КОВ8	2	2	—	—	—	—	—	4	60.5	
КОВ9	"	КОВ9	6	4	—	—	—	12	12	34	37.9	
КОВ10	"	КОВ10	1	—	—	—	—	1	—	2	49.3	
КОВ11	"	КОВ11	2	1	—	—	—	—	—	3	16.5	
КОВ12	"	КОВ12	6	3	—	—	—	—	—	9	15.0	
КОВ13	"	КОВ13	1	1	—	—	—	1	2	5	13.1	
КОВ14	"	КОВ14	1	1	—	—	—	2	2	6	26.3	
КОВ15	"	КОВ15	—	—	—	—	—	—	—	6	15.3	
КОВ16	"	КОВ16	—	—	4	—	—	—	—	4	62.2	
КОВ17	"	КОВ17	—	—	2	—	—	—	—	2	15.3	
КОВ18	"	КОВ18	—	—	4	—	—	—	—	4	33.0	
КОВ19	Лист 42	КОВ19	—	—	—	—	—	1	—	1	67.9	
КОВ20	То же	КОВ20	—	—	—	—	—	16	16	32	20.0	
КОВ21	"	КОВ21	—	—	—	—	—	4	4	8	144.2	
КОВ22	"	КОВ22	—	—	—	—	—	4	4	8	59.5	
КОВ23	"	КОВ23	—	—	—	—	—	—	1	1	51.5	
КОВ24	"	КОВ24	—	—	—	—	—	—	1	1	39.6	
КОВ25	"	КОВ25	—	—	—	—	—	2	4	6	9.2	
КОВ26	"	КОВ26	—	—	—	—	—	—	1	1	15.9	
КОВ27	"	КОВ27	—	—	2	—	—	—	—	2	14.3	
КОВ28	"	КОВ28	—	—	1	—	—	—	—	1	9.6	
		Насадки:										
Т1	1.431-20, выпуск 4	Т1	1	1	—	—	—	2	2	6	50.6	
Т6	То же	Т6	2	2	—	—	—	—	—	4	142.4	
Т36	"	Т36	1	—	—	—	—	1	—	2	126.1	
Т20н	Лист 50	Т20н	—	—	—	—	—	4	—	4	225.3	
Т21н	То же	Т21н	—	—	—	—	—	—	4	4	215.6	
Т39н	"	Т39н	—	—	—	—	—	—	1	1	165.6	
Т14н	"	Т14н	—	—	2	—	—	—	—	2	137.7	
		Соединительные изделия:										
1	ГОСТ 8639-68	Гн □80×80×4	—	—	—	—	—	—	—	—	1969.6	
2	ГОСТ 8509-72	L75×5	—	—	—	—	—	—	—	—	[illegible]2	
ГнL50×4	ГОСТ 19771-74*	ГнL50×4	—	—	—	—	—	—	—	—	36	
МС1	1.431-20, вып 7, часть 2	МС1	2	—	—	—	—	—	—	2	1.0	
МС2	То же	МС2	12	8	2	4	4	14	22	66	0.5	
МС3	"	МС3	20	14	6	4	4	32	48	128	03	
МС4	"	МС4	12	8	2	4	4	14	22	66	0.8	
МС6	"	МС6	—	—	2	—	—	4	4	[illegible]	[illegible]1	
МС12	"	МС12	—	—	2	—	—	4	4	[illegible]	[illegible]7	
МС15	"	МС15	8	6	4	—	—	18	26	62	0.7	
МС28	"	МС28	—	—	—	—	—	2	2	4	8.5	
МС29н	"	МС28Н	—	—	—	—	—	2	2	4	8.9	
I16	ГОСТ 8239-72	I16	—	—	—	—	—	—	—	—	5.1	
L50×5	ГОСТ 8509-72	L50×5	—	—	—	—	—	—	—	—	11.5	
δ=8	ГОСТ 103-76	Полосовая сталь -δ=8	—	—	—	—	—	—	—	—	66.3	
-60×4	То же	-δ=6	—	—	—	—	—	—	—	—	20.1	
	"	-δ=4	—	—	—	—	—	—	—	—	133.9	
	ГОСТ 19772-74*	ГнL160×125×7	—	—	—	—	—	—	—	—	73.6	

Инв.№ подл. | Подпись и дата | Взам.инв.№

63

8118/2

ГИП	Серебрякова		21.11.84
Нач.отд	Катков		21.11.84
Гл.констр	Морозова		21.11.84
Рук.бриг.	Чтьянова		21.11
Ст.инж.	Муровлева		13.11

ТП-503-4-13 1-КЖ

Станция технического обслуживания на 400 грузовых автомобилей

Производственный корпус

Стадия	Лист	Листов
Р	43	

Спецификации элементов на схемы перегородок 1÷7

Госкомсельхозтехника СССР ГИПРОПРОМСЕЛЬСТРОЙ

Привязан

Инв.№

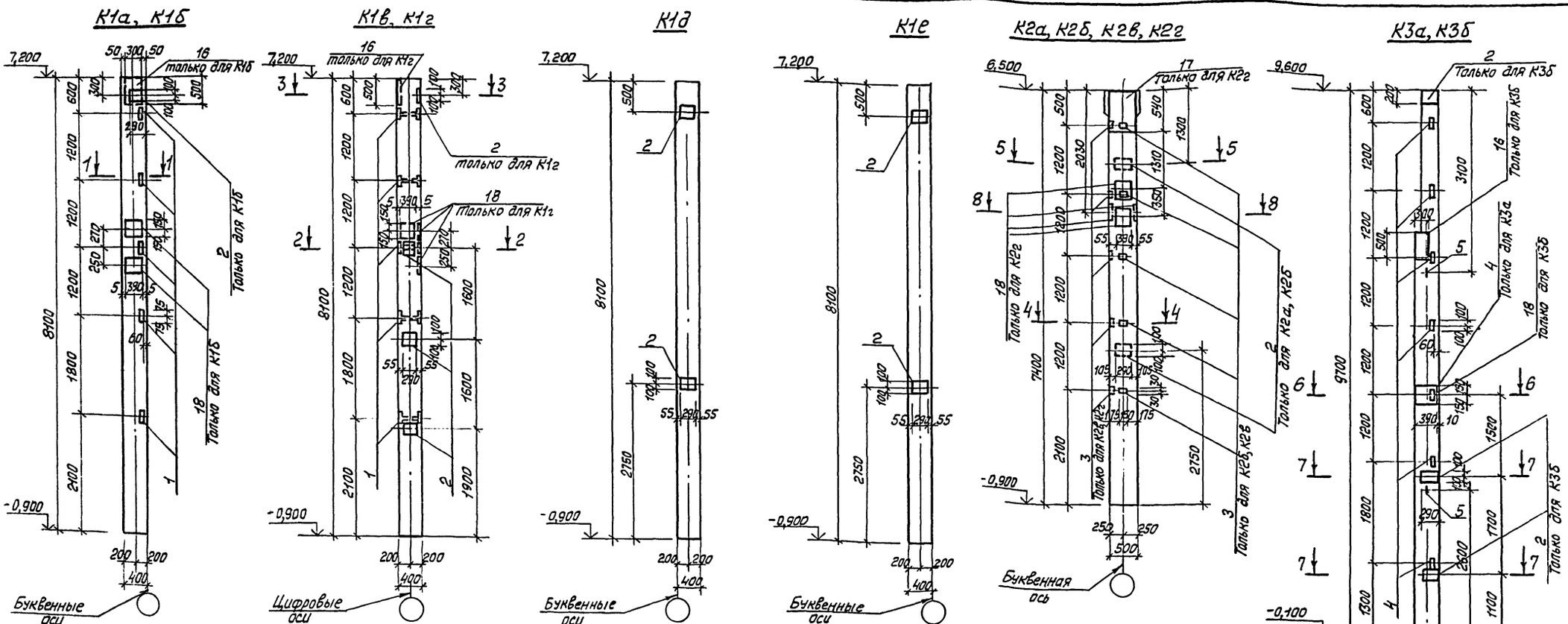

1. Указания к листу см. лист 45.
2. Спецификацию дополнительных закладных изделий см. лист 47, выборку стали на один элемент — лист 48.

64

8118/2

ГИП	Серебрякова		22.11.89	ТП-503-4-13- 1-КЖ
Нач.отд.	Катков		22.11.89	
Гл.констр.	Морозова		22.11.89	Станция технического обслуживания на 400 грузовых автомобилей
Рук.бриг.	Ульянова		18.11.89	
Инж.	Чушкина		17.11.89	Производственный корпус

Стадия	Лист	Листов
Р	44	

Привязан

Инв. №

Н.контр. Есина 24.11.89

Колонны с дополнительными закладными изделиями.

Госкомсельхозтехника СССР ГИПРОПРОМСЕЛЬСТРОЙ г. Саратов

Альбом III

Типовой проект

Инв. № подл. | Подпись и дата | Взам. инв. №

ФС1А, ФС1Б, ФС1В, ФС2А, ФС2Б, ФС2В

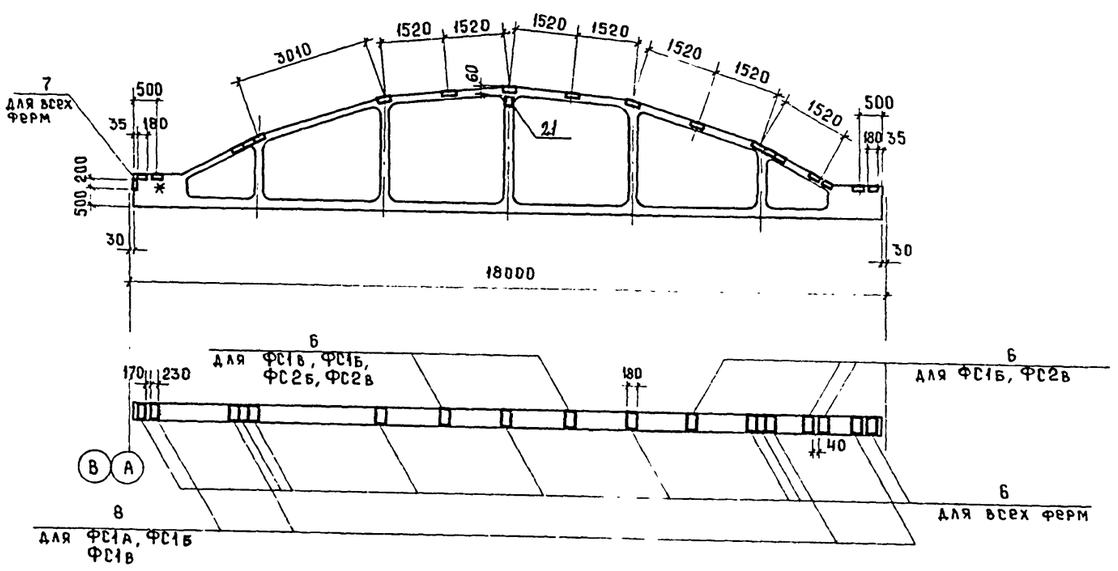

П2

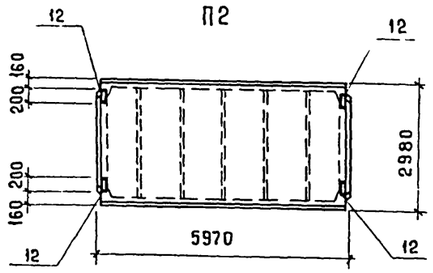

П4

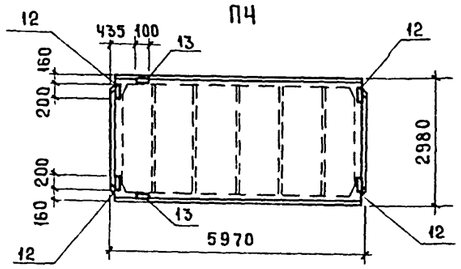

П3, П5, П7

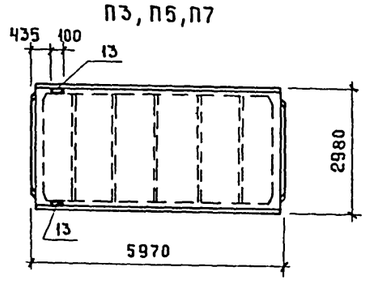

ПГ12

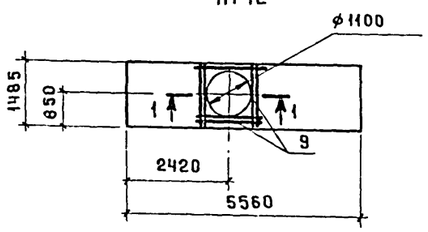

ПГ15

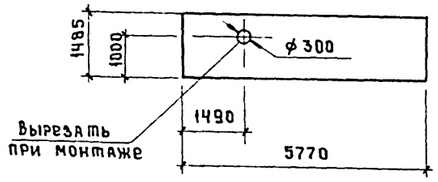

ПГ19

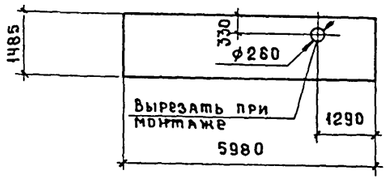

ПГ13в

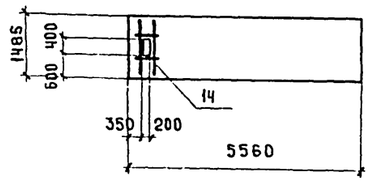

ПГ16

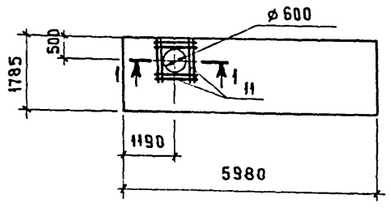

1-1

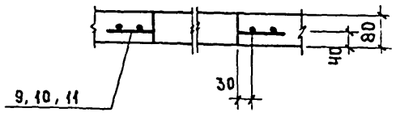

ПГ14в

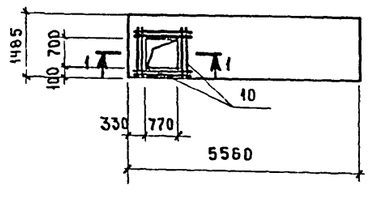

ПГ18в

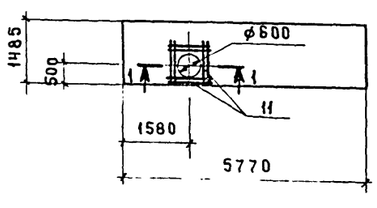

1. Колонны, фермы, плиты перекрытия, панели перегородок, замаркированные с буквенными индексами, отличаются от соответствующих марок колонн, ферм, плит перекрытия, панелей перегородок без индексов типовых серий наличием дополнительных закладных изделий.
2. Знак * на фермах нанести несмываемой краской.

8118/2

ГИП	Серебрякова		21.11.80
Нач. отд.	Катков		21.11.80
Гл. констр.	Морозова		21.11.80
Рук. бриг.	Ульянова		17.11.80
Инж.	Чушкина		14.11.80
Привязан			
Инв. №	Н. контр.	Есина	24.11.80

ТП-503-4-13- 1-КЖ

Станция технического обслуживания на 400 грузовых автомобилей

Производственный корпус

Стадия	Лист	Листов
Р	45	

Фермы, плиты покрытия, панели перегородок с дополнительными закладными изделиями

Госкомсельхозтехника СССР ГИПРОПРОМСЕЛЬСТРОЙ г. Саратов

К4а

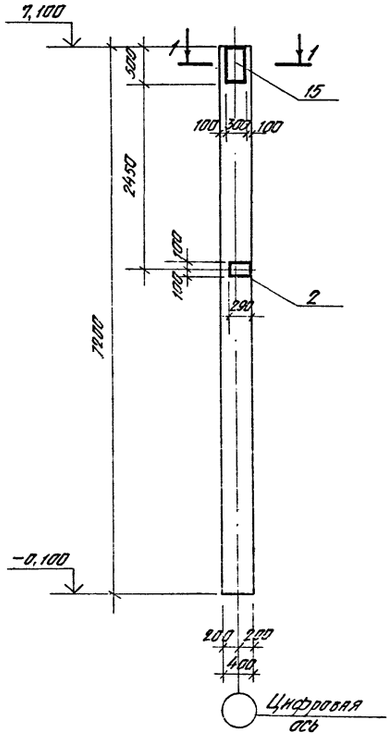

К5а, К5б

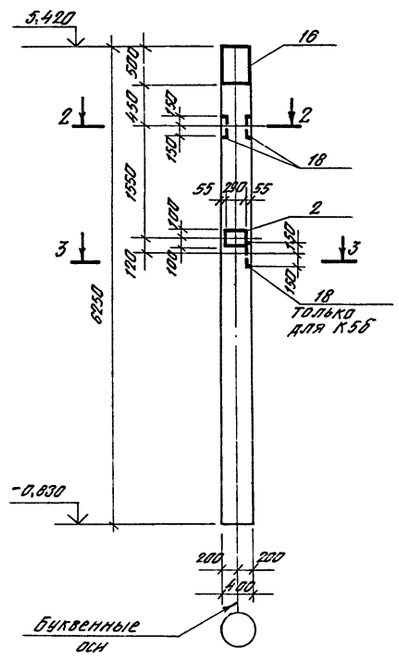

1-1

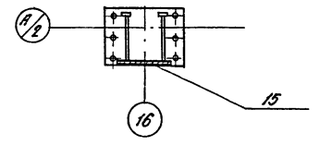

2-2

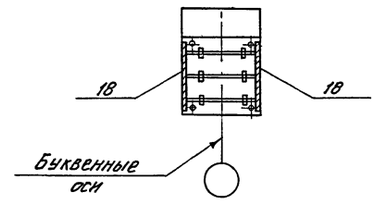

3-3

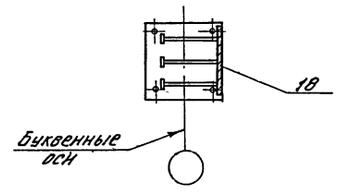

П15

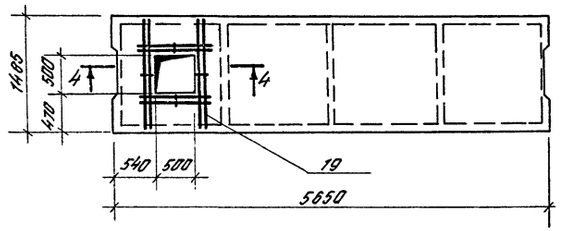

П14

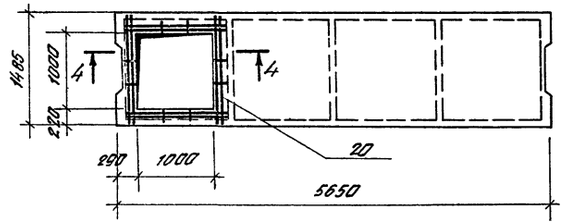

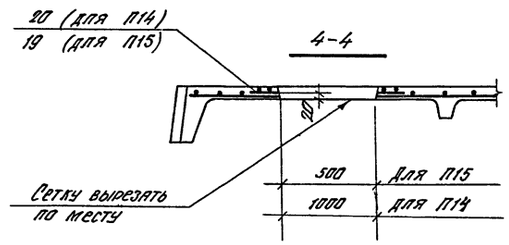

1. Общие указания к листу см. лист 45.
2. Выборка стали на один элемент для дополнительно к типовой

Спецификация дополнительных закладных изделий на один элемент

Марка, поз.	Обозначение	Наименование	Кол.	Масса, ед. кг	Примечание
		К4а (КБ II а.)			
2	1.423-3, вып. 2	Изделие закладное М1-12	1	6.0	
15	1.431-20, вып 7, ч.2.	То же, МН 27	1	15.1	
		К5а (КНК-448-24а)			
2	1.423-3, вып. 2	Изделие закладное М1-12	1	6.0	
16	1.431-20, вып. 7, ч. 2	То же, МН 28	1	15.5	
18	1.400-6/76, вып. 1	" М1-1-7	2	12.7	
		К5б (КНК-448-24б)			
2	1.423-3, вып. 2	Изделие закладное М1-12	1	6.0	
16	1.431-20, вып. 7, ч.2	То же, МН 28	1	15.5	
18	1.400-6/76, вып. 1	" М1-1-7	3	12.7	
		П14 (П4-2 / Ат-V(3)-а)			
20	Лист 51	Сетка с 5	1	2.5	
		П15 (П4-2 / Ат-V(3)-б)			
19	Лист 51	Сетка с 6	1	2.0	

Выборка стали на один элемент, кг

Марка элемента по проекту	Арм. изделия					Закладные изделия								Всего
	Арм. сталь ГОСТ 5781-75			Итого	Итого	Профильная сталь				Арм. сталь ГОСТ 5781-75			Итого	
	Класс А III					Класс А III								
	ф мм					ф мм								
	6 А III					Б10				10 А III	18 А III	14 А III		
К4а	—			—	—	17.2				0.6	1.4	1.9		21.1	21.1
К5а	—			—	—	38.0				0.8	1.4	6.7		46.9	46.9
К5б	—			—	—	48.4				0.8	1.4	9.0		59.6	59.6
П14	2.4			2.4	2.4	—				—	—	—		2.4	2.4
П15	1.9			1.9	1.9	—				—	—	—		1.9	1.9

ГИП	Серебрякова		21.11.80	ТП-503-4-13 - 1-КЖ
Нач. отд.	Катков		21.11.80	
Гл. констр.	Морозова		21.11.80	Станция технического обслуживания на 400 грузовых автомобилей
Рук. бриг.	Ульянова		17.12.80	Производственный корпус.
Инж.	Ушкина		14.11.80	Колонны и плиты перекрытия с дополнительными закладными изделиями.
Привязан				Стадия: Р; Лист: 46; Листов:
Инв. №	Н. контр.	Есина	24.12.80	Госкомнефтехимстроя СССР, ГИПРОПРОМСЕЛЬСТРОЙ г. Саратов

Альбом II

Типовой проект

Марка, поз.	Обозначение	Наименование	Кол.	Масса ед. кг	Примечание
		К1а (К72-6а)			
1	1.423-3, вып. 2	Изделие закладное М1-14	5	1.8	
		К1б (К72-6а)			
1	1.423-3, вып.2	Изделие закладное М1-14	5	1.8	
2	То же	То же, М1-12	1	6.0	
16	1.431-20, вып.7, ч.2	" МН28	1	15.5	
18	1.400-6/76, вып.1	" М1-1-7	2	12.7	
		К1в (К72-6в)			
1	1.423-3, вып.2	Изделие закладное М1-14	5	1.8	
2	То же	То же, М1-12	3	6.0	
		К1г (К72-6г)			
1	1 423-3, вып.2	Изделие закладное М1-14	5	1.8	
2	То же	То же, М1-12	4	6.0	
16	1.431-20, вып. 7, ч.2	" МН28	1	15.5	
18	1.400-6/76, вып.1	" М1-1-7	3	12.7	
		К1е (К72-6е)			
		К1д (К72-6д)			
2	1423-3, вып.2	Изделие закладное М1-12	2	6.0	
		К2а (К72-34-Б-а)			
		К2б (К72-34-Б-б)			
2	1.423-3, вып.2	Изделие закладное М1-12	2	6.0	
3	3.400-6/76	То же, МИ1-11	5	0.8	
		К2в (К72-34-Б-в)			
3	3.400-6/76	Изделие закладное МИ1-11	5	0.8	
		К2г (К72-34-Б-2)			
3	3.400-6/76	Изделие закладное МИ1-11	5	0.8	
17	1.400-6/76, вып.1	То же М2-29	1	27.5	
18	То же	" М1-1-7	4	12.7	
		К3а (КФ23-2а)			
4	Шифр 460-75, вып. 1-2	Изделие закладное МН9	7	2.2	
5	То же	То же УП2-6	2	2.2	
		К3б (КФ23-2б)			
2	1.423-3, вып.2	Изделие закладное М1-12	5	6.0	
4	Шифр 460-75, вып. 1-2	То же, МН9	6	2.2	
5	То же	" УП2-6	2	2.2	
16	1.431-20, вып. 7, ч.2	" МН28	1	15.5	
18	1.400-6/76, вып.1	" М1-1-7	1	12.7	

Марка, поз.	Обозначение	Наименование	Кол.	Масса ед.кг	Примечание
		ФС1а (ФБ18I-2АIVа,			
		ФБ18I-4АIVа,			
		ФБ18II-5АIVа)			
6	1.463-3, вып. III	Изделие закладное М3	9	3.2	
7	2.432-1, вып.0	То же, МД3	1	2.9	
8	1.400-6/76, вып.1	" М4-4	4	2.8	
21	1.463-3, вып. III	" М5	2	3.2	
		ФС1б (ФБ18I-2АIVб,			
		ФБ18I-4АIVб, ФБ18II-5АIVб)			
6	1.463-3, вып. III	Изделие закладное М3	14	3.2	
7	2.432-1, вып.0	То же, МД3	1	2.9	
8	1.400-6/76, вып.1	" М4-4	4	2.8	
21	1.463-3, вып. III	" М5	2	3.2	
		ФС1в (ФБ18I-2АIVв,			
		ФБ18I-4АIVв, ФБ18II-5АIVв)			
6	1.463-3, вып. II	Изделие закладное М3	11	3.2	
7	2.432-1, вып.0	То же, МД3	1	2.9	
8	1.400-6/76, вып.1	" М4-4	4	2.8	
21	1.463-3, вып. III	" М5	2	3.2	
		ФС2а (ФБ18I-1АIVа,			
		ФБ18I-2АIVа)			
6	1.463-3, вып. II	Изделие закладное М3	9	3.2	
7	2.432-1, вып.0	То же, МД3	1	2.9	
21	1.463-3, вып. III	" М5	2	3.2	
		ФС2б (ФБ18I-1АIVб,			
		ФБ18I-2АIVб)			
6	1.463-3, вып. II	Изделие закладное М3	11	3.2	
7	2.432-1, вып.0	То же, МД3	1	2.9	
21	1.463-3, вып. III	" М5	2	3.2	
		ФС2в (ФБ18I-1АIVб,			
		ФБ18I-2АIVб)			
6	1.463-3, вып. II	Изделие закладное М3	14	3.2	
7	2.432-1, вып.0	То же, МД3	1	2.9	
21	1.463-3, вып. III	" М5	2	3.2	
		П2 (ПГ-2АтIVТ-1-10ИЯ,			
		ПГ-3АтIVТ-1-14ИЯ,			
		ПГ-4АтIVТ-1-16ИЯ)			
12	ГОСТ 22701.5-77	Изделие закладное М8	4	1.7	

Марка, поз.	Обозначение	Наименование	Кол.	Масса ед.кг	Примечание
		П3 (ПГ-3АтIVТ-2-10ИЯ,			
		ПГ-4АтIVТ-2-14ИЯ,			
		ПГ-5АтIVТ-2-16ИЯ);			
		П5 (ПВ7-4АтIVТ-2-10ИЯ,			
		ПВ7-5АтIVТ-2-14ИЯ,			
		ПВ7-5АтIVТ-2-16ИЯ);			
		П7 (ПВ4-4АтIVТ-2-10ИЯ,			
		ПВ4-5АтIVТ-2-14ИЯ,			
		ПВ4-5АтIVТ-2-16ИЯ)			
13	ГОСТ 22701.5-77	Изделие закладное М9	2	1.3	
		П4 (ПГ-3АтIVТ-3-10ИЯ,			
		ПГ-4АтIVТ-3-14ИЯ,			
		ПГ-5АтIVТ-3-16ИЯ)			
12	ГОСТ 22701.5-77	Изделие закладное М8	4	1.7	
13	То же	То же, М9	2	1.3	
		ПГ12 (ППЛ-11 / 5.56х1.485 а)			
9	лист 51	Сетка С1	1	3.6	
		ПГ14В (ППЛ-11В / 5.56х1.485 а)			
10	лист 51	Сетка С2	1	3.1	
		ПГ16 (ППЛ-2 / 5.98х1.785 а)			
		ПГ18В (ППЛ-7В / 5.77х1.485 а)			
11	лист 51	Сетка С3	1	2.6	
		ПГ13В (ППЛ-11В / 5.56х1.485 а)			
14	лист 51	Сетка С4	1	1.0	

8118/2

ГИП	Серебряков		4.11.86
Нач.отд.	Катков		4.11.86
Гл.констр.	Морозова		4.11.86
Рук.брит.	Ульянова		4.11.86
Инж.	Чушкина		4.11.86

ТП-503-4-13 1-КНН

Станция технического обслуживания на 400 грузовых автомобилей

Производственный корпус

Стадия	Лист	Листов
Р	47	

Спецификация дополнительных закладных изделий на один элемент

Госкомсельхозтехника СССР ГИПРОПРОМСЕЛЬСТРОЙ г.Саратов

Привязан.

Инв.№ подл. | Подпись и дата | Взам.инв.№

Альбом II

Типовой проект

Марка элемента по проекту	Марка элемента по стандарту: Вес снегового покрова 70 кгс/м²	Вес снегового покрова 100 кгс/м²	Вес снегового покрова 150 кгс/м²	Арматурные изделия: Арматурная сталь ГОСТ 5781-75, Класс А III, ф мм: 8А III			Итого	Итого	Закладные изделия: Профильная сталь: L60×50×6	L70×8	L63×5	δ=6	δ=8	δ=10		Арматурная сталь ГОСТ 5781-75, Класс А I, ф мм: 6А I	16А I			Класс А III, ф мм: 8А III	10А III	12А III	14А III	16А III		Итого	Всего:
К1а	К72-6а			—			—	—	—	—	7.2	—	—	—		—	—			—	—	1.7	—			8.9	8.9
К1б	К72-6б			—			—	—	—	—	7.2	—	—	38.0		—	—			—	0.8	3.1	6.7			55.8	55.8
К1в	К72-6в			—			—	—	—	—	7.2	—	—	13.8		—	—			—	—	5.9	—			26.9	26.9
К1г	К72-6г			—			—	—	—	—	7.2	—	—	62.2		—	—			—	0.8	7.3	9.0			86.5	86.5
К1д	К72-6д			—			—	—	—	—	—	—	—	9.2		—	—			—	—	2.8	—			12.0	12.0
К1е	К72-6е			—			—	—	—	—	—	—	—	9.2		—	—			—	—	2.8	—			12.0	12.0
К2а	К72-34-6-а			—			—	—	—	—	—	—	3.0	9.2		—	—			1.0	—	2.8	—			16.0	16.0
К2б	К-72-34-6-б			—			—	—	—	—	—	—	3.0	9.2		—	—			1.0	—	2.8	—			16.0	16.0
К2в	К72-34-6-в			—			—	—	—	—	—	—	3.0	—		—	—			1.0	—	—	—			4.0	4.0
К2г	К72-34-6-г			—			—	—	—	—	—	—	3.0	84.0		—	—			1.0	—	—	9.2	12.6		109.8	109.8
К3а	КФ 23-2а			—			—	—	—	—	13.3	—	—	—		—	4.4			—	—	2.1	—			19.8	19.8
К3б	КФ 23-2б			—			—	—	—	—	11.4	—	—	41.4		—	4.4			—	0.8	7.4	4.4			69.8	69.8
ФС1а	ФБ 18I - 2А IVа	ФБ 18I - 4А IVа	ФБ 18II - 5А IVа	—			—	—	2.4	—	—	10.4	26.5	—		0.1	—			1.2	—	5.7	—			46.3	46.3
ФС1б	ФБ 18I - 2А IVб	ФБ 18I - 4А IVб	ФБ 18II - 5А IVб	—			—	—	2.4	—	—	10.4	40.0	—		0.1	—			1.2	—	8.2	—			62.3	62.3
ФС1в	ФБ 18I - 2А IVв	ФБ 18I - 4А IVв	ФБ 18II - 5А IVв	—			—	—	2.4	—	—	10.4	31.9	—		0.1	—			1.2	—	6.7	—			52.7	52.7
ФС2а	ФБ 18I - 1А IVа	ФБ 18I - 1А IVа	ФБ 18I - 2А IVа	—			—	—	2.4	—	—	—	26.5	—		0.1	—			0.4	—	5.7	—			35.1	35.1
ФС2б	ФБ 18I - 1А IVб	ФБ 18I - 1А IVб	ФБ 18I - 2А IVб	—			—	—	2.4	—	—	—	31.9	—		0.1	—			0.4	—	6.7	—			41.5	41.5
ФС2в	ФБ 18I - 1А IVв	ФБ 18I - 1А IVв	ФБ 18I - 2А IVв	—			—	—	2.4	—	—	—	40.0	—		0.1	—			0.4	—	8.2	—			51.1	51.1
П2	ПГ-2АтVт-1-10ня	ПГ-3АтVт-1-14ня	ПГ-4АтVт-1-16ня	—			—	—	—	—	—	—	5.2	—		—	—			—	1.6	—	—			6.8	6.8
П3	ПГ-3АтVт-2-10ня	ПГ-4АтVт-2-14ня	ПГ-5АтVт-2-16ня	—			—	—	—	1.7	—	—	—	—		—	—			—	0.6	—	0.2			2.5	2.5
П4	ПГ-3АтVт-3-10ня	ПГ-4АтVт-3-14ня	ПГ-5АтVт-3-16ня	—			—	—	—	1.7	—	—	5.2	—		—	—			—	2.3	—	0.2			9.4	9.4
П5	ПВ7-4АтVт-2-10ня	ПВ7-5АтVт-2-14ня	ПВ7-5АтVт-2-16ня	—			—	—	—	1.7	—	—	—	—		—	—			—	0.6	—	0.2			2.5	2.5
П7	ПВ4-4АтVт-2-10ня	ПВ4-5АтVт-2-14ня	ПВ4-5АтIт-2-16ня	—			—	—	—	1.7	—	—	—	—		—	—			—	0.6	—	0.2			2.5	2.5
ПГ12	ППЛ-11 / 5.56×1.485 а			3.6			3.6	3.6	—	—	—	—	—	—		—	—			—	—	—	—			—	3.6
ПГ14-В	ППЛ-11В / 5.56×1.485 а			3.1			3.1	3.1	—	—	—	—	—	—		—	—			—	—	—	—			—	3.1
ПГ16	ППЛ-2 / 5.98×1.785 а			2.6			2.6	2.6	—	—	—	—	—	—		—	—			—	—	—	—			—	2.6
ПГ18В	ППЛ-7В / 5.77×1.485 а			2.6			2.6	2.6	—	—	—	—	—	—		—	—			—	—	—	—			—	2.6
ПГ13В	ППЛ-11В / 5.56-1.485 а			1.4			1.4	1.4	—	—	—	—	—	—		—	—			—	—	—	—			—	1.4

Выборка стали на один элемент дана дополнительно к типовой.

ГИП	Серебрякова	[signature]	21.11.80
Нач.отд	Катков	[signature]	21.11.80
Гл.констр	Морозова	[signature]	19.11.80
Рук.бриг.	Ульянова	[signature]	7.6.80
Инж.	Чушкина	[signature]	13.11.80

ТП-503-4-13- 1-КЖ

Станция технического обслуживания на 400 грузовых автомобилей

Производственный корпус.

Стадия	Лист	Листов
Р	48	

Сборные железобетонные элементы с дополнительными закладными изделиями. Выборка стали на один элемент. кг

Госкомсельхозтехника СС

ГИПРОПРОМСЕЛЬСТР

Инв. № подл. | Подпись и дата | Взам. инв. №

Привязан

Инв. №

Н. контр. | Есина

61

8118/

Альбом II

Типовой проект

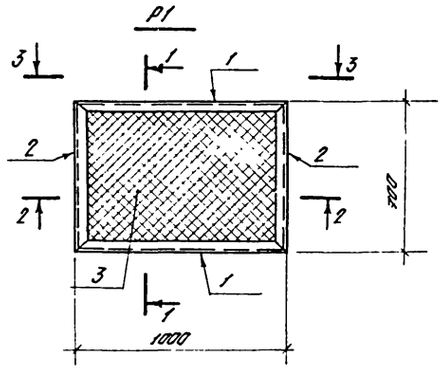

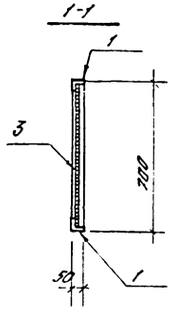

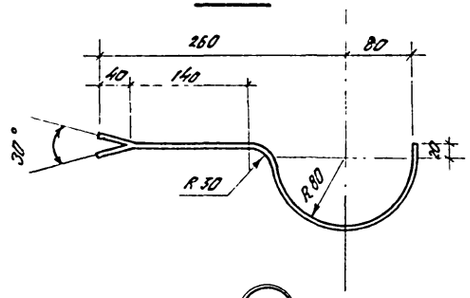

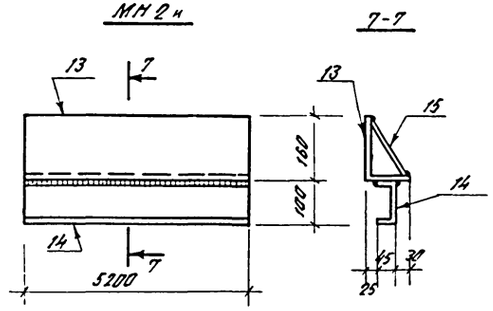

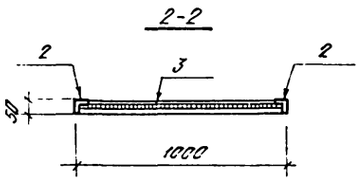

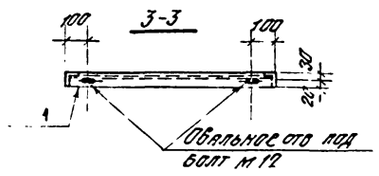

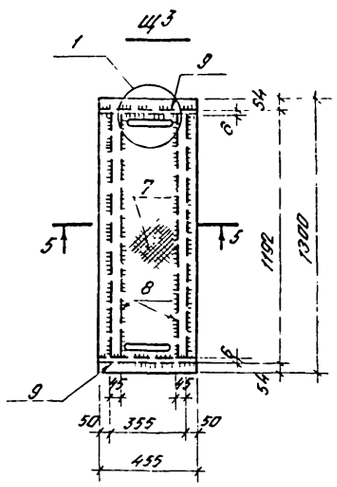

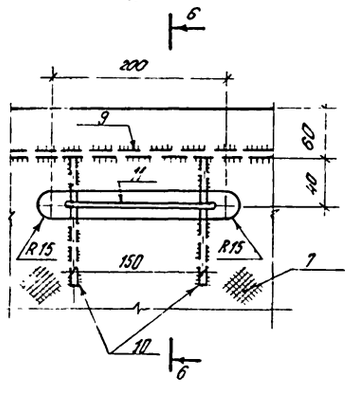

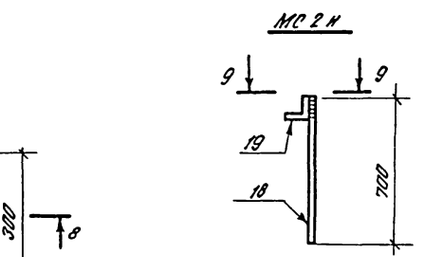

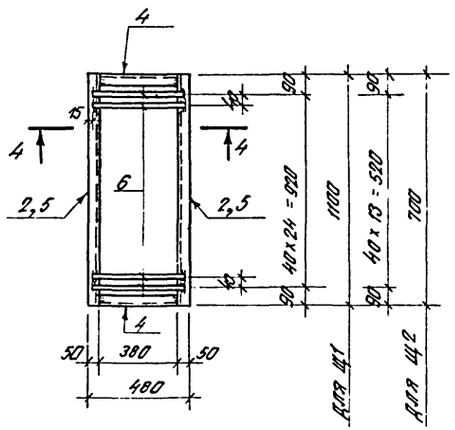

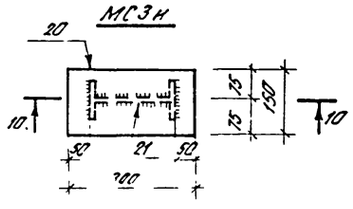

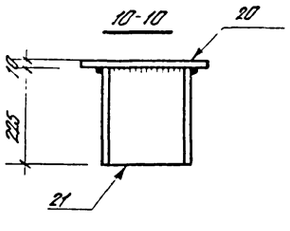

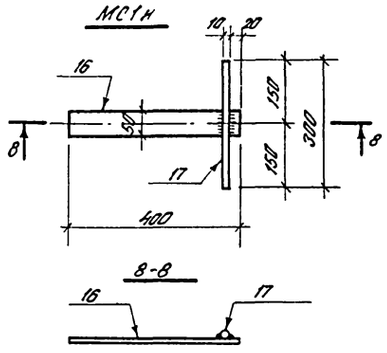

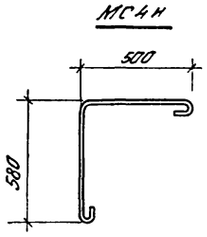

Материал конструкций - сталь класса С38/23 марки В ст 3 кп 2 по ГОСТ 380-71*.

Сварку производить электродами типа Э-42 (ГОСТ 9467-75), высота шва - по наименьшей из толщин свариваемых элементов.

Ведомость элементов на одну марку

Марка эл-та	Поз.	Эскиз или сечение	ф мм	Длина мм	Кол	Масса ед. кг
Р1	1	∟ 50×5	—	1000	2	7,6
	2		—	700	2	5,3
	3	сетка № 20×1,6 ГОСТ 5336-67*, м²	—	—	0,7	1,5
				Итого:		14,4
Ц1	4	∟ 50×5	—	380	2	2,9
	5		—	1100	2	8,3
	6	—	8А-I	450	25	4,5
				Итого:		15,7
Ц2	2	∟ 50×5	—	700	2	5,3
	4		—	380	2	2,9
	6	—	8А-I	450	14	2,5
				Итого:		10,7
Ц3	7	Рифленая сталь δ=5 мм²	—	1300	1	25,4
	8	∟ 45×5	—	1180	2	6,0
	9	— 40×6	—	455	2	1,7
	10		—	150	4	1,2
	11	80 ⊏ 80	20А-III	450	2	2,2
				Итого:		38,5
МН1Н	12	см. черт	14А-III	540	1	0,7
МН2Н	13	∟ 160×100×10	—	5200	1	103,0
	14	⊏ 10	—	5200	1	44,7
	15	— 140×6	—	5200	1	34,4
				Итого:		182,1
МС1Н	16	— 50×6	—	400	1	1,0
	17	—	10А-III	300	1	0,2
				Итого:		5,2
МС2Н	18	—	10А-I	700	1	0,5
	19	∟ 50×5	—	150	1	0,6
				Итого:		1,1
МС3Н	20	— 150×10	—	300	1	3,6
	21	I 20	—	225	1	4,7
				Итого:		8,3
МС4Н	22	см. черт	12А-III	1150	1	1,1

8118/2 69

ГИП	Серебряков		21.11.80
Нач. отд.	Катков		21.11.80
Гл. констр.	Морозова		19.11.80
Рук. бриг.	Ульянова		19.11.80
Инж.	Кудряшова		24.10.80

ТП-503-4-13 - 1-КНН

Станция технического обслуживания на 400 грузовых автомобилей

Производственный корпус

Стадия Р | Лист 49 | Листов

Металлические изделия.

Госкомсельхозтехника СССР ГИПРОПРОМСЕЛЬСТРОЙ

Привязан

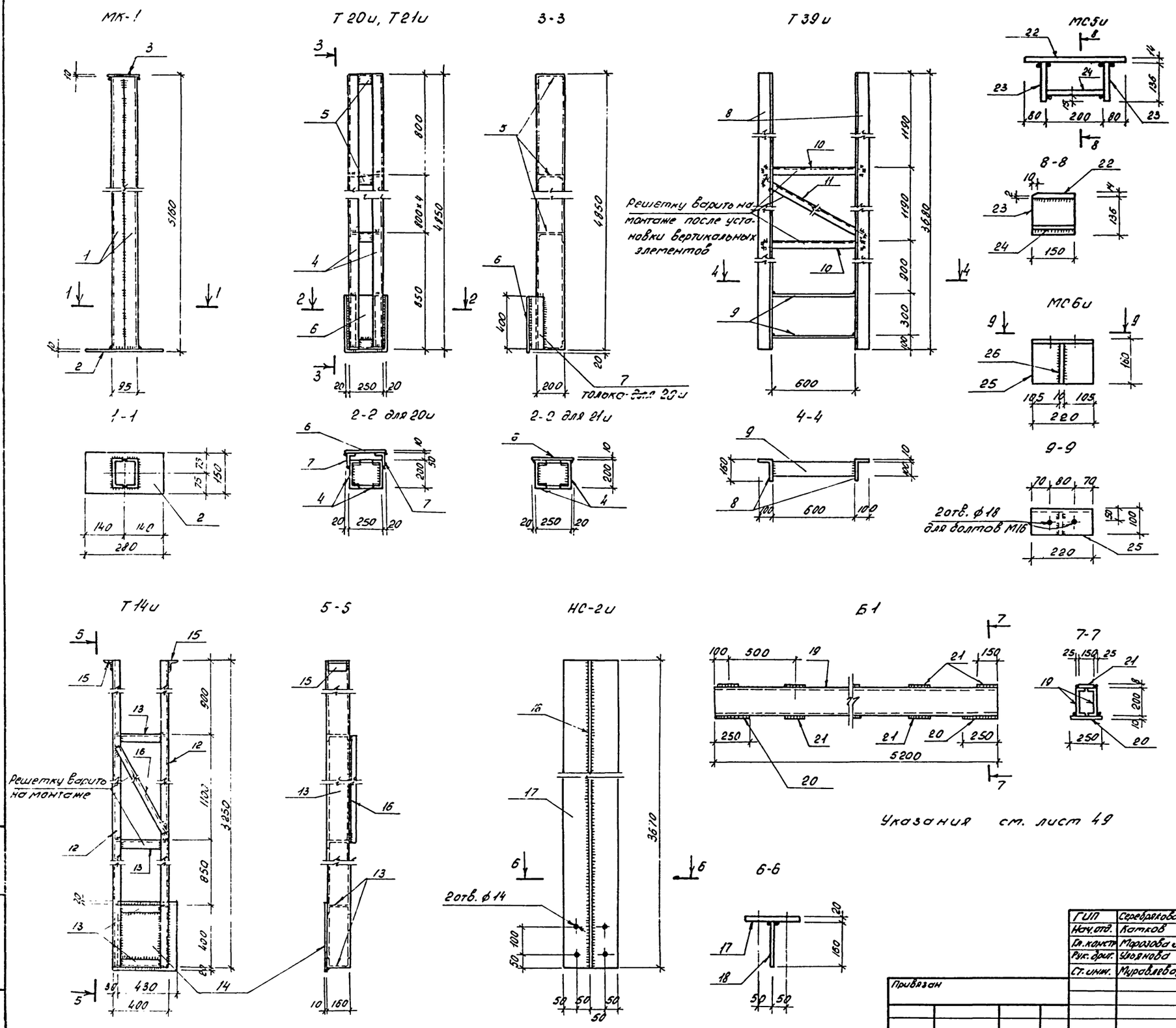

Ведомость элементов на одну марку

Марка эл-та	Поз.	Эскиз или сечение	⌀ мм	Длина мм	Кол.	Масса ед. кг
МК-1	1	[10	–	5140	2	88.0
	2	-150×10	–	280	1	3.2
	3	-120×10	–	120	1	1.1
				Итого:		92.3
Т20и	4	[20	–	4850	2	178.0
	5	[20	–	250	4	18.4
	6	-290×10	–	420	1	9.6
	7	L100×63×7	–	400	2	7.0
				Итого:		213.0
Т21и	4	[20	–	4850	2	178.0
	5	[20	–	250	4	18.4
	6	-290×10	–	420	1	9.6
				Итого:		206.0
Т39и	8	L160×100×10	–	3680	2	145.7
	9	-100×10	–	600	2	9.4
	10	L50×5	–	700	2	5.3
	11	L50×5	–	1500	1	5.7
				Итого:		166.7
Т14и	12	[16	–	3250	2	92.0
	13	[16	–	400	4	22.7
	14	-430×10	–	440	1	14.9
	15	L75×6	–	140	2	2.0
	16	L50×5	–	1250	1	4.7
				Итого:		136.3
НС-2и	17	-200×20	–	3670	1	115.2
	18	-160×10	–	3670	1	46.1
				Итого:		161.3
Б1	19	[20	–	5200	2	191.4
	20	-250×10	–	250	2	9.8
	21	-150×8	–	150	20	28.3
				Итого:		229.5
МС5и	22	-150×14	–	360	1	5.9
	23	-136×14	–	150	2	4.6
	24	-150×14	–	200	1	3.3
				Итого:		13.8
МС6и	25	L160×100×10	–	220	1	4.4
	26	-80×10	–	150	1	1.0
				Итого:		5.4

70 8118/2

ГИП	Серебрякова		21.11.80
Нач. отд.	Катков		21.11.80
Гл. констр.	Морозова		19.11.80
Рук. дрит.	Ульянова		17.11.80
Ст. инж.	Муравлева		13.11

ТП-503-4-13- 1-КЖ

Станция технического обслуживания на 400 грузовых автомобилей

Производственный корпус

Стадия	Лист	Листов
Р	50	

Металлические изделия

Госкомсельхозтехника СССР, ГИПРОПРОМСЕЛЬСТРОЙ

Привязан

Типовой проект

Альбом

Подпись и дата

Взам. инв. №

Альбом II

Типовой проект

Взам. инв.№ | Подпись и дата | Инв.№ подл.

КР1

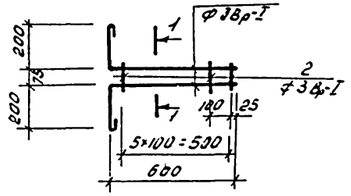

КР2

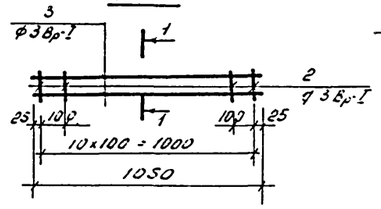

1-1

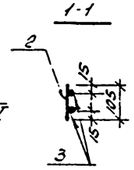

2-2

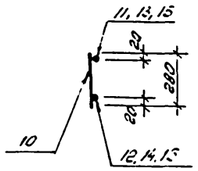

КР3, КР4

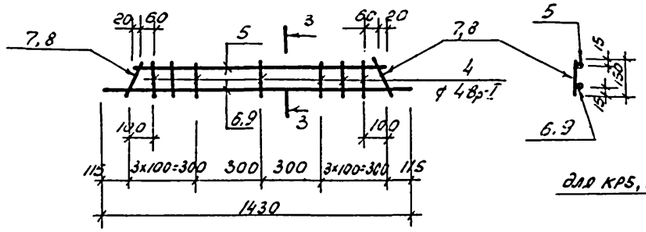

3-3

КР5, КР6, КР7

С1

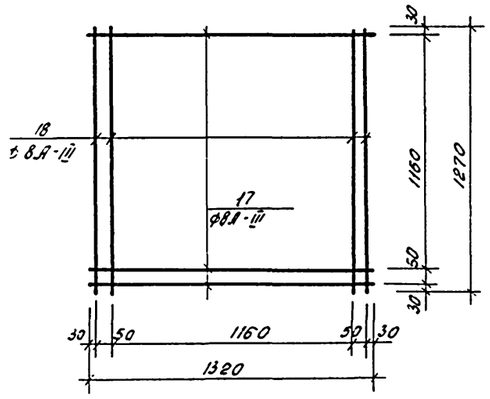

С4

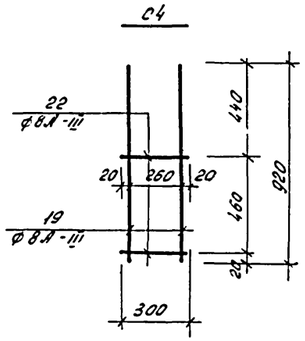

С2, С3

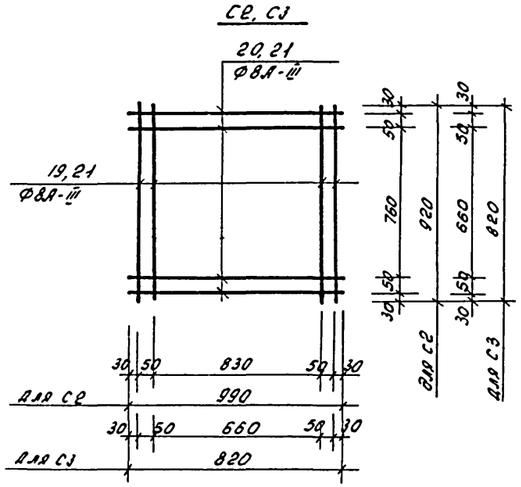

С5

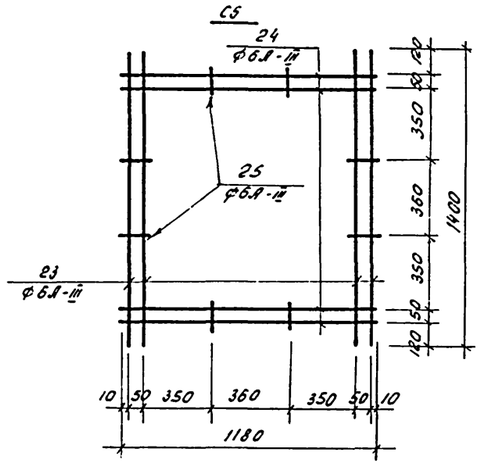

С6

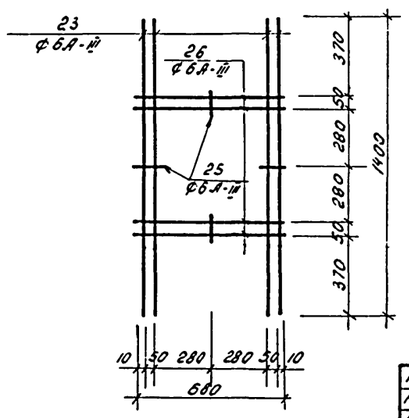

Ведомость элементов на одну марку

Марка эл-та	Поз.	Эскиз или сечение	∅ мм	Длина мм	Кол.	Масса ед. кг
КР1	1	200 600	3Вр-I	820	2	0,1
	2	—	3Вр-I	105	6	0,1
				Итого:		0,2
КР2	2	—	3Вр-I	105	11	0,1
	3		3Вр-I	1050	2	0,1
				Итого:		0,2
КР3	4	—	4Вр-I	130	7	0,1
	5		4Вр-I	1160	1	0,1
	6		8А-III	1430	1	0,6
	7		8А-III	150	2	0,1
				Итого:		0,9
КР4	4	—	4Вр-I	130	7	0,1
	5		4Вр-I	1160	1	0,1
	8		10А-III	150	2	0,2
	9		10А-III	1430	1	0,9
				Итого:		1,3
КР5	10	—	6А-I	280	35	2,2
	11		10А-I	5650	1	3,5
	12		16А-III	5650	1	9,0
				Итого:		14,7
КР6	10	—	6А-I	280	33	2,1
	13		10А-I	5550	1	3,5
	14		16А-III	5550	1	8,8
				Итого:		14,4

Марка эл-та	Поз.	Эскиз и сечение	∅ мм	Длина мм	Кол.	Масса ед. кг
КР7	10	—	6А-I	280	35	2,2
	15		8А-I	5650	1	2,3
	16		12А-III	5650	1	5,1
				Итого:		9,6
С1	17	—	8А-III	1320	3	1,6
	18		8А-III	1270	4	2,0
				Итого:		3,6
С2	19	—	8А-III	920	4	1,5
	20		8А-III	990	4	1,6
				Итого:		3,1
С3	21	—	8А-III	820	8	2,6
С4	19	—	8А-III	920	2	0,7
	22		8А-III	300	2	0,3
				Итого:		1,0
С5	23	—	6А-III	1400	4	1,3
	24		6А-III	1180	4	1,1
	25		6А-III	70	8	0,1
				Итого:		2,5
С6	23	—	6А-III	1400	4	1,3
	25		6А-III	70	4	0,1
	26		6А-III	680	4	0,6
				Итого:		2,0

Арматурные изделия выполнить при помощи контактной точечной сварки.

71
8118/2

ГИП	Серафимова		11.11.86	ТП-503-4-13.1-КН
Нач.отд.	Котков		21.11.86	
Гл.конст.	Морозова		13.11.86	Станция технического обслуживания на 400 грузовых автомобилей
Рук.бриг.	Ульянова		13.11.86	
Инж.	Кудрявцева		24.10.86	Производственный корпус — Стадия: Р; Лист: 51; Листов:
Привязан				Арматурные изделия. — Госкомсельхозтехника СССР ГИПРОПРОМСЕЛЬСТРОЙ

Альбом III

Типовой проект

Нейтрализатор

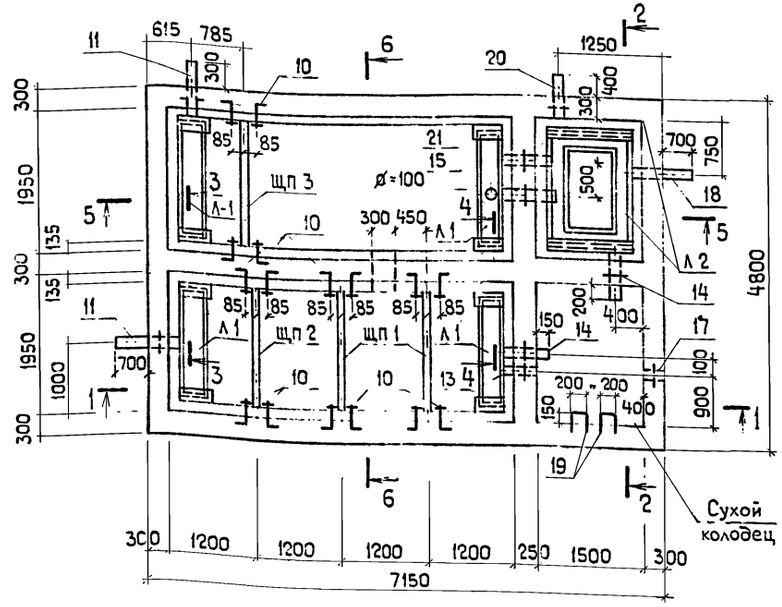

2-2

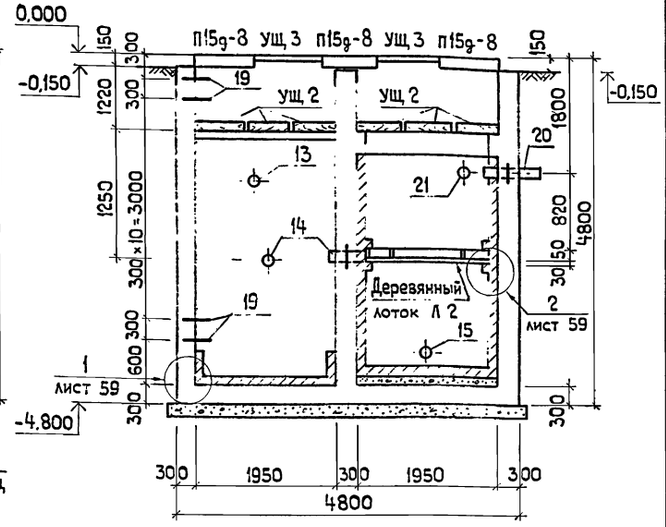

1-1

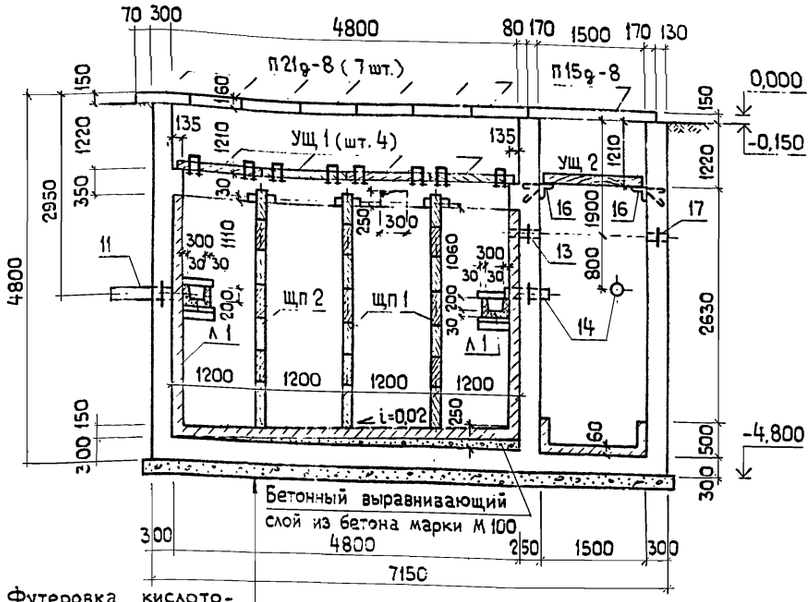

3-3

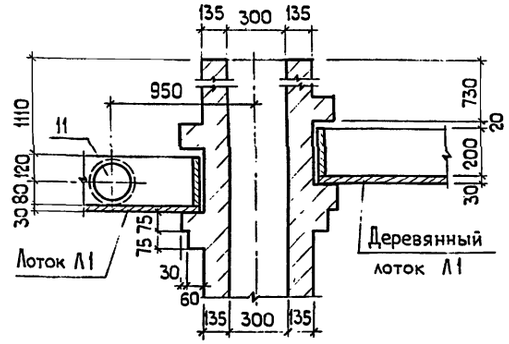

4-4

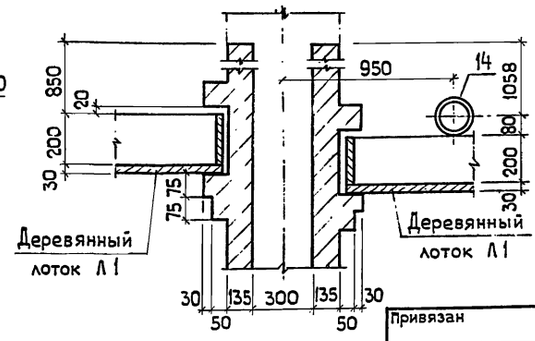

Футеровка кислото-
упорным кирпичом
Ж.-б. короб
Битумно-изольная изоляция
Кислото-упорный щебень
с пропиткой битумом

Спецификация элементов монолитной конструкции

Марка, поз.	Обозначение	Наименование	Кол.	Масса ед. кг	Примечание
		Сборочные единицы и детали			
1÷9	Лист 58	Арматурные изделия			
		Закладные изделия:			
10	Лист 57	МН 1	16		
11	То же	МН 2	2		
12	"	МН 3	14		
13	"	МН 4	1		
14	"	МН 5	2		
15	"	МН 6	1		
16	"	МН 7	2		
17	"	МН 8	1		
18	"	МН 9	1		
19	"	МН 10	13		
20	"	МН 11	1		
21	"	МН 12	1		
22	"	МС 1	4		
		Материалы			
		Бетон марки М 200, м³	544		

1. Расположение нейтрализатора см. чертежи 1-ВК.
2. Стены и днище нейтрализатора выполняются из плотного вибрированного бетона марки М200. По водонепроницаемости марка бетона - В6; бетонирование производить непрерывно.
3. Проект нейтрализатора применен из типового проекта № 816-166 разработанного проектным институтом „Гипропромсельстрой".

72
8118/2

ГИП	Серебрякова		21.11.80
Нач.отд.	Катков		21.11.80
Гл.констр.	Морозова		21.11.80
Рук. бриг.	Ульянова		21.11.80
Инж.	Кудряшова		21.11.80

ТП-503-4-13- 10-КЖ

Станция технического обслуживания на 400 грузовых автомобилей

Нейтрализатор

Стадия	Лист	Листов
Р	52	

План. Разрезы 1-1 ÷ 4-4.

Госкомсельхозтехника СССР ГИПРОПРОМСЕЛЬСТРОЙ г. Саратов

Привязан

Инв. №

Н.контр Есина 21.11.80

Копировал: Яковенко

Формат 22

Альбом II

Типовой проект

5-5

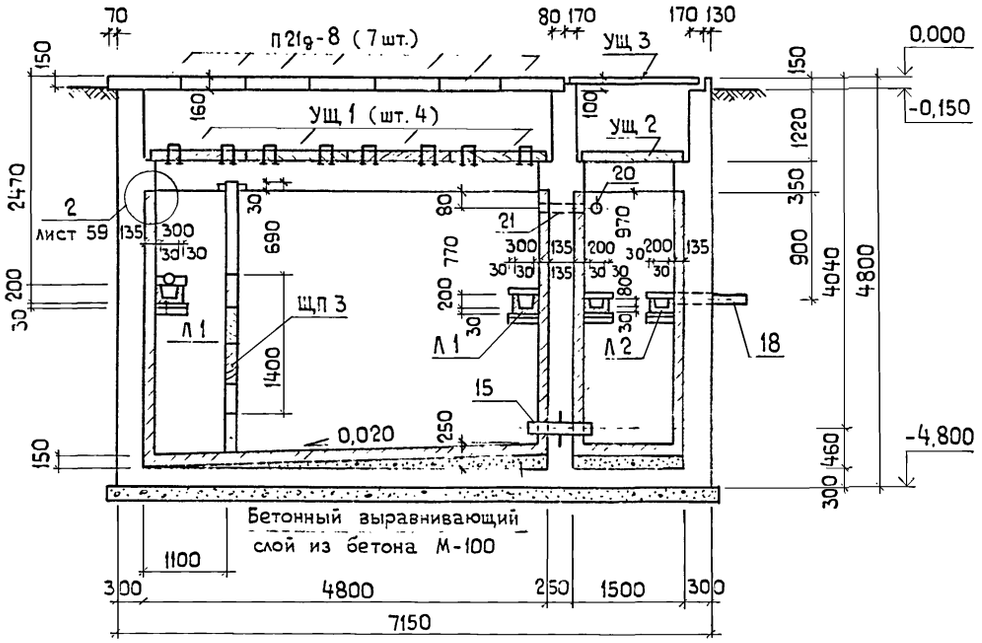

Схема расположения плит и щитов покрытия

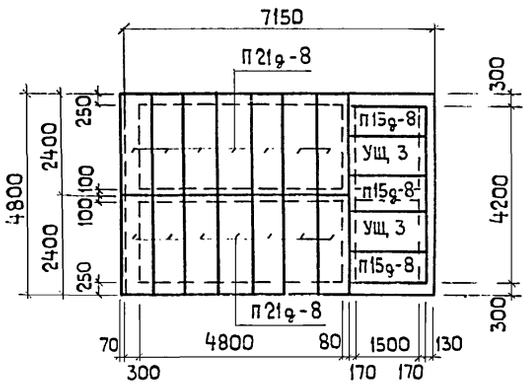

Спецификация элементов к схемам, расположенным на данном листе

Марка, поз.	Обозначение	Наименование	Кол.	Масса ед. кг	Примечание
		Сборные железобетонные конструкции			
П15g-8	3.006-2, вып. II-2	Плита П15g-8	3	410,0	
П21g-8	То же	То же, П21g-8	14	730,0	
		Деревянные изделия			
УЩ 1	Лист 55	Утеплительный щит УЩ 1	8		
УЩ 2	То же	То же, УЩ 2	6		
УЩ 3	"	" УЩ 3	2		
ЩП 1	Лист 56	Щиты перегородок ЩП 1	2		
ЩП 2	То же	То же, ЩП 2	1		
ЩП 3	"	" ЩП 3	1		
Л 1	"	Лоток Л 1	4		
Л 2	"	То же, Л 2	1		

6-6

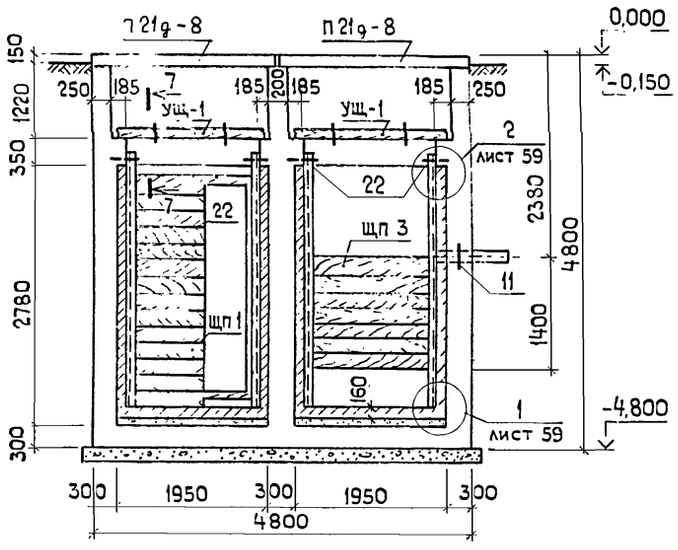

Схема расположения щитов перекрытия

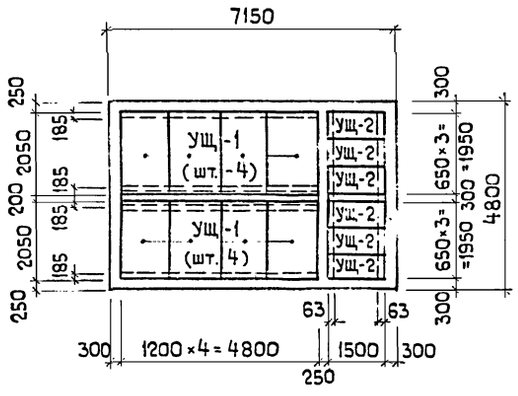

Выборка стали на один элемент, кг

Марка эл-та	Арматурные изделия: Арматурная сталь ГОСТ 5781-75, Класс А-I, Ф мм 6А-I	8А-I	Итого	Класс А-II, Ф мм 12А-II	20А-II	Итого	Итого	Закладные изделия: Профильная сталь: с 10	∟63×6	-δ=6	-δ=8	-δ=10	Тр. 45×6	Тр. 52×4	Тр. 94×4	Тр. 147×6	Арм. сталь ГОСТ 5781-75, Класс А-I, Ф мм 6А-I	10А-I	20А-I	Итого	Всего
Нейтрализатор	76	789	865	1871	260	2131	2996	188,0	22,4	2,0	35,1	60,0	9,3	3,8	13,2	95,9	1,4	4,8	32,5	468,4	3464,4

7-7

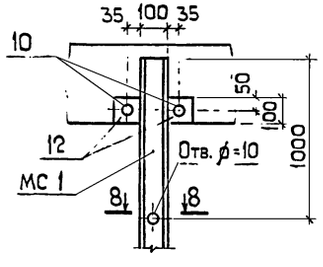

8-8

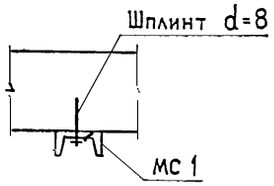

73

8118/2

ГИП	Серебряков		21.11.80
Нач. отд.	Катков		21.11.80
Гл. констр.	Морозова		19.11.80
Рук. бриг.	Ульянова		19/XI-80
Инж.	Кудряшова		20.10.80

ТП-503-4-13-10-КЖ

Станция технического обслуживания на 400 грузовых автомобилей

Нейтрализатор

Стадия	Лист	Листов
Р	53	

Схемы расположения плит и щитов покрытия и перекрытия

Госкомсельхозтехника СССР ГИПРОПРОМСЕЛЬСТРОЙ г. Саратов

Привязан

Инв. №

Н. контр. Есина

Альбом II

Типовой проект

План

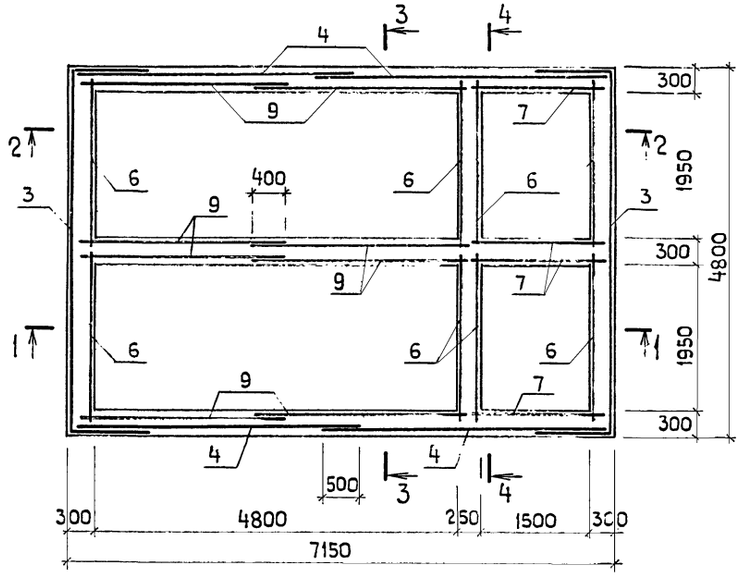

2-2

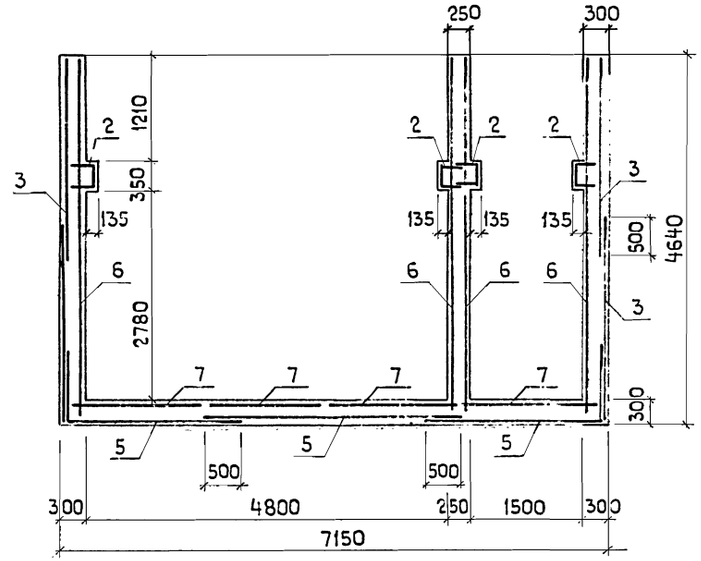

4-4

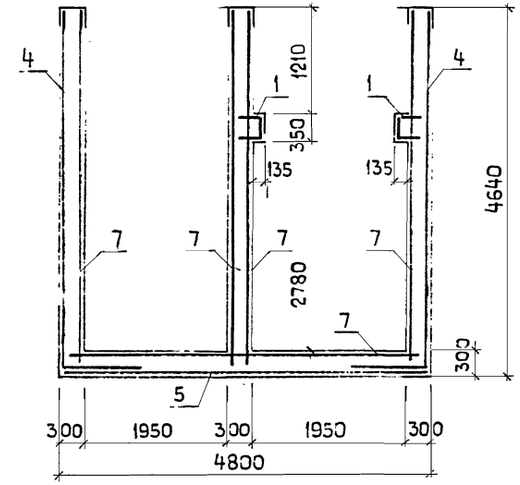

1-1

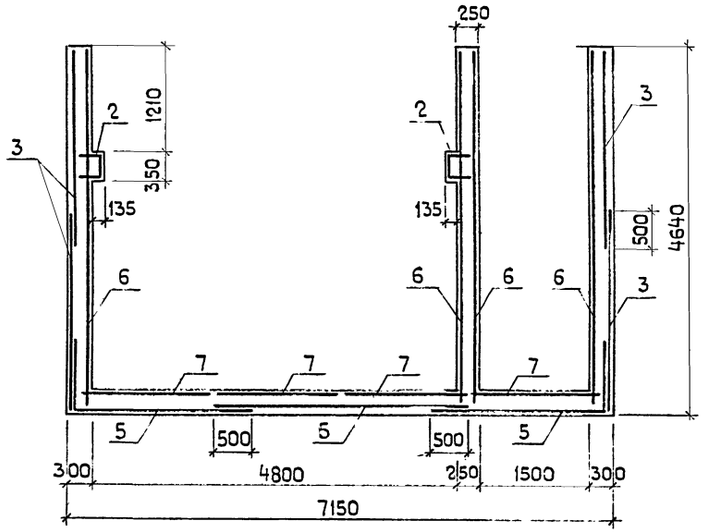

3-3

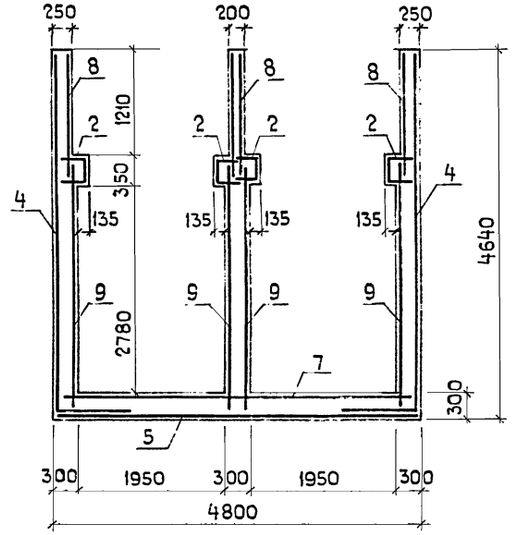

Спецификация элементов монолитной конструкции

Марка, поз.	Обозначение	Наименование	Кол.	Масса ед. кг	Примечание
1	Лист 58	Каркас плоский КП 1	2	11,3	
2	То же	То же, КП 2	18	15,5	
3	"	Сетка арматурная С 1	4	163,8	
4	"	То же, С 2	4	195,5	
5	"	" С 3	3	144,5	
6	"	" С 4	8	39,1	
7	"	" С 5	4	31,8	
8	"	" С 6	8	9,6	
9	"	" С 7	8	34,0	

Минимальный защитный слой бетона для стенок нейтрализатора - 20 мм, для днища - 35 мм.

74

8118/2

ГИП	Серебрякова		11.11.87
Нач.отд.	Катков		11.11.87
Гл.констр.	Морозова		13.11.87
Рук. бриг	Ульянова		17.10.87
Инж.	Кудряшова		17.10.87

ТП-503-4-13-10-КЖ

Станция технического обслуживания на 400 грузовых автомобилей

Привязан

Нейтрализатор

Стадия	Лист	Листов
Р	54	

Армирование приямка.

Госкомсельхозтехника СССР ГИПРОПРОМСЕЛЬСТРОЙ

Инв. № подл. | Подп. и дата | Взам. инв. №

Альбом III

Типовой проект

1-1

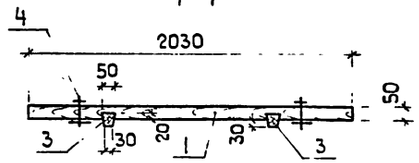

УЩ 1

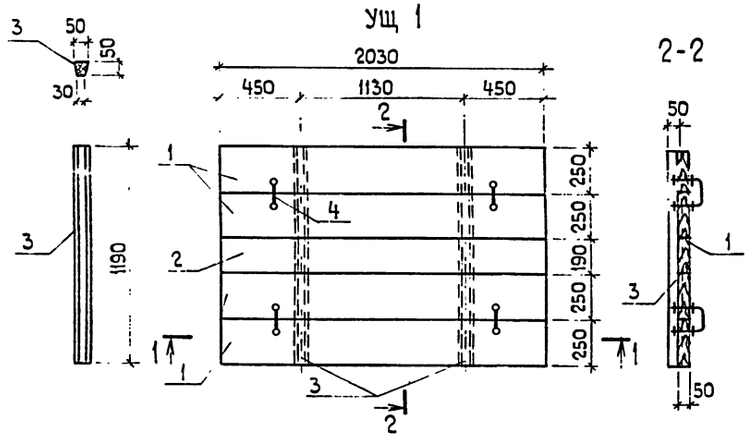

2-2

3-3

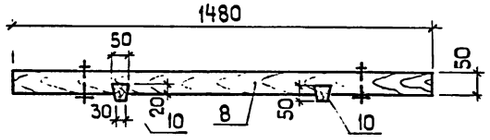

УЩ 2

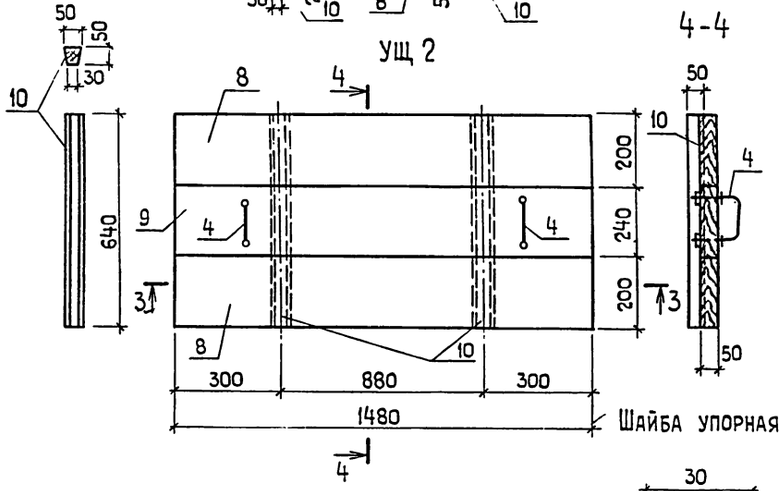

4-4

Шайба упорная

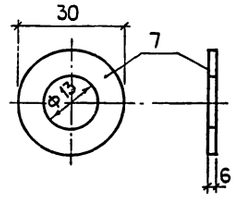

5-5

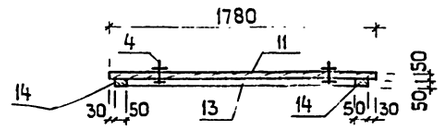

УЩ 3

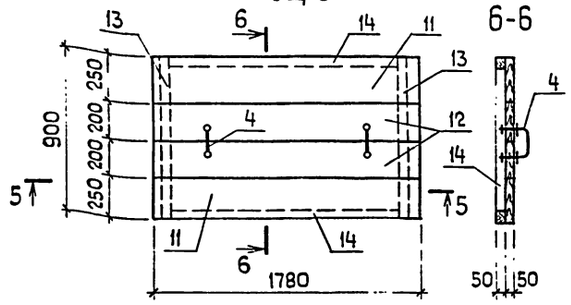

Скоба

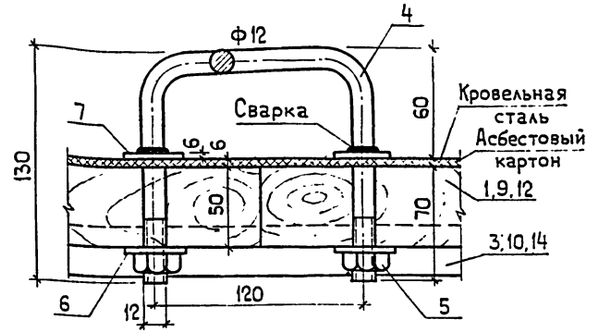

1. Материал деревянных щитов - сосна III категории по ГОСТ 8486-66 с влажностью 20-25%.

2. Щиты антисептировать раствором фтористого натрия и обить с наружной стороны кровельной сталью по асбестовому картону толщ. 5 мм.

3. Металлические элементы выполнять из стали ВСт 3 кп 2 по ГОСТ 380-71*.

4. Все элементы выполнять из тщательно остроганных досок

Спецификация элементов утеплительных щитов

Марка, поз.	Обозначение	Наименование	Кол.	Масса ед. кг	Примечание
		УЩ 1			
1	ГОСТ 8486-66	Доска 2030×250×50	4		
2	То же	То же, 2030×190×50	1		
3	"	Шпонка 1190×50×30/50	2		
4	ГОСТ 2590-71*	Скоба Ф12	4		
5	ГОСТ 5915-70*	Гайка М12	8		
6	ГОСТ 11371-78	Шайба под гайку	8		
7	ГОСТ 82-70*	Шайба упорная	8		
		УЩ 2			
4	ГОСТ 2590-71*	Скоба Ф12	2		
5	ГОСТ 5915-70*	Гайка М12	4		
6	ГОСТ 11371-78	Шайба под гайку	4		
7	ГОСТ 82-70*	Шайба упорная	4		
8	ГОСТ 8486-66	Доска 1480×200×50	2		
9	То же	То же, 1480×240×50	1		
10	"	Шпонка 640×50×30/50	2		
		УЩ 3			
4	ГОСТ 2590-71*	Скоба Ф12	2		
5	ГОСТ 5915-70*	Гайка М12	4		
6	ГОСТ 11371-78	Шайба под гайку	4		
7	ГОСТ 82-70*	Шайба упорная	4		
11	ГОСТ 8486-66	Доска 1780×250×50	2		
12	То же	То же, 1780×200×50	2		
13	"	Брусок 900×50×50	2		
14	"	То же, 1620×50×50	2		

75

6118/2

ГИП	Серебрякова		21.11.86
Нач.отд.	Катков		21.11.86
Гл.констр.	Морозова		21.11.86
Рук. бри	Ульянова		11.11.86
Инж.	Кудряшова		16.10.86

ТП-503-4-13-10-КЖ

Станция технического обслуживания на 400 грузовых автомобилей

Привязан

Нейтрализатор

Утеплительные щиты

Стадия	Лист	Листов
Р	55	

Госкомсельхозтехника СССР

Альбом II

Типовой проект

Спецификация элементов щитов перегородок, лотков

Марка, поз.	Обозначение	Наименование	Кол.	Масса ед кг	Примечание
		Щп 1			
1	ГОСТ 8486-66	Доска 1650×200×50	2		
2	То же	То же, 1000×200×50	9		
3	"	Брус 2100×100×70	1		
4	"	Шпонка 2200×50×30/50	2		
		Щп 2			
1	ГОСТ 8486-66	Доска 1650×200×50	9		
5	То же	Шпонка 1800×50×30/50	2		
		Щп 3			
1	ГОСТ 8486-66	Доска 1650×200×50	7		
6	То же	Шпонка 1400×50×30/50	2		
		Л 1			
7	ГОСТ 8486-66	Доска 1650×360×30	1		
8	То же	То же, 1650×200×30	2		
9	"	" 300×200×30	2		
		Л 2			
10	ГОСТ 8486-66	Доска 1650×260×30	2		
11	То же	То же, 680×260×30	2		
12	"	" 1590×80×30	2		
13	"	" 1190×80×30	2		
14	"	" 1200×80×30	2		
15	"	" 680×80×30	2		

1-1

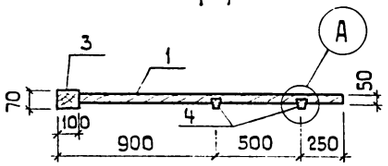

а-а

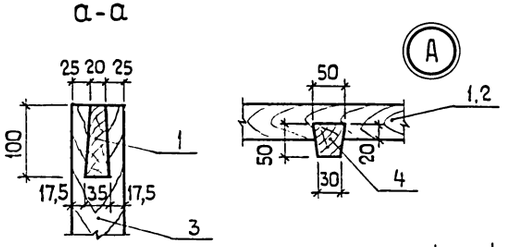

Щп 1

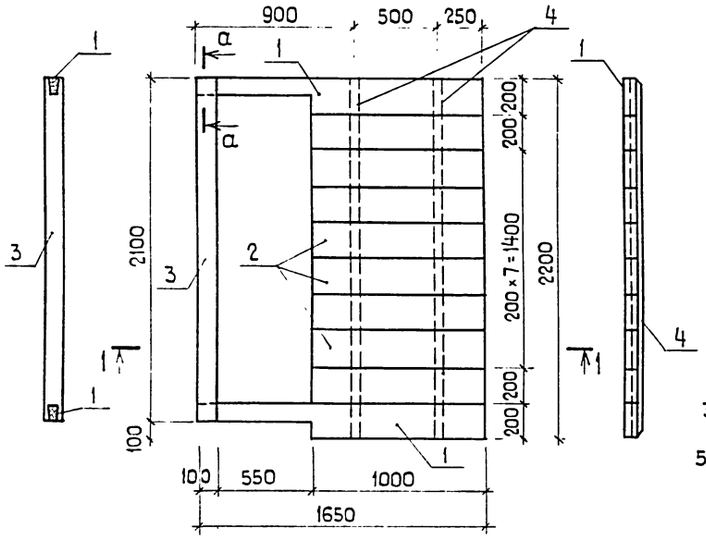

Щп 2, Щп 3

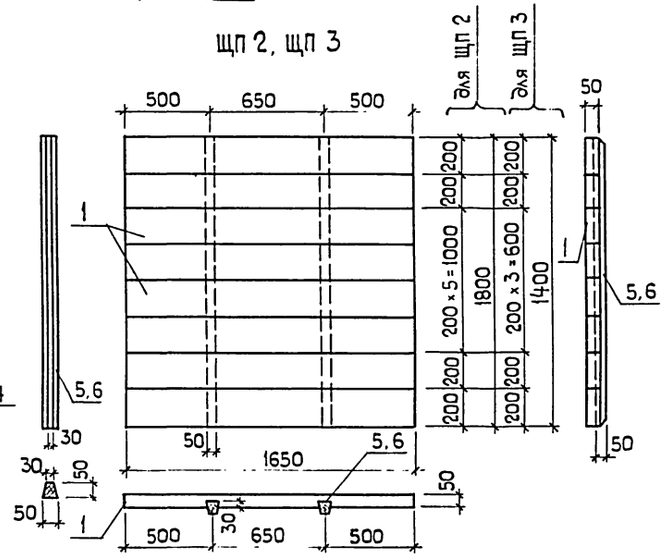

2-2

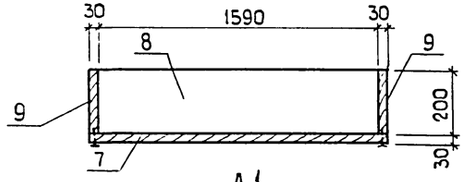

Л 1

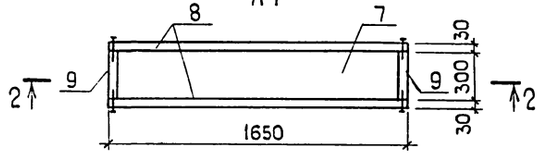

Л 2

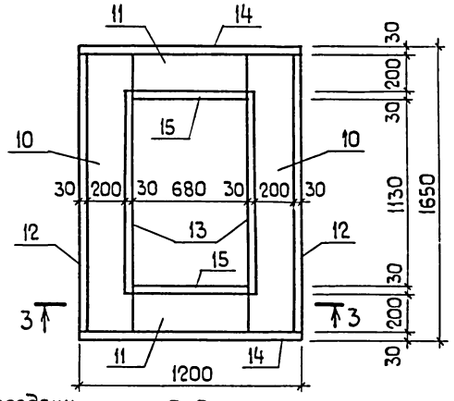

Прибить гвоздями после монтажа

3-3

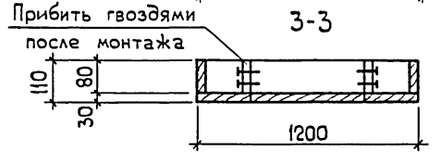

Привязан

ГИП	Серебрякова		01.11.82
Нач.отд.	Катков		01.11.82
Гл.констр	Морозова		01.11.82
Рук. бри	Ульянова		17.11.82
Инж.	Кудряшова		17.10.82

ТП-503-4-13-10-КЖ

Станция технического обслуживания на 400 грузовых автомобилей

Нейтрализатор

Стадия	Лист	Листов
Р	56	

Щиты перегородок Щп 1 ÷ Щп 3. Лотки Л1, Л2.

Госкомсельхозтехника СССР ГИПРОПРОМСЕЛЬСТРОЙ

76

8118/2

Инв. № подл. | Подп. и дата | Взам. инв. №

Альбом III

Типовой проект

МН 1

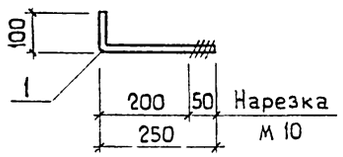

МН 2, МН 5, МН 6

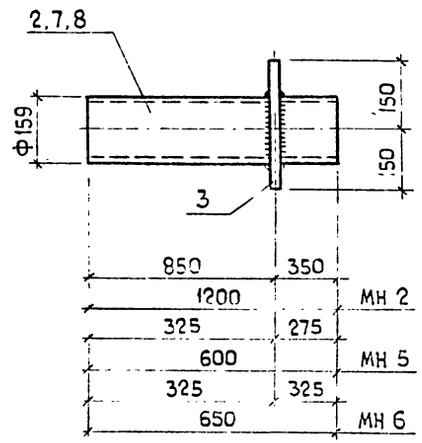

МН 3

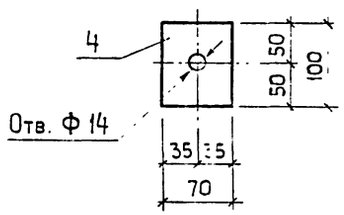

МН 4, МН 8

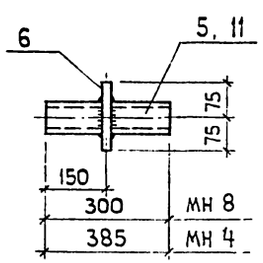

МН 7

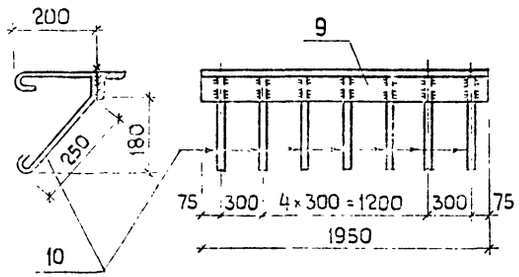

МН 9

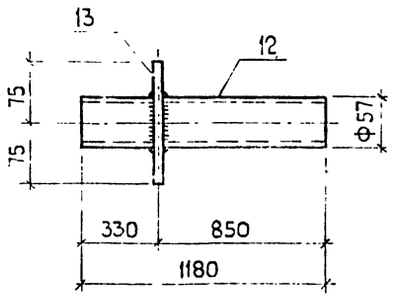

МН 11, МН 12

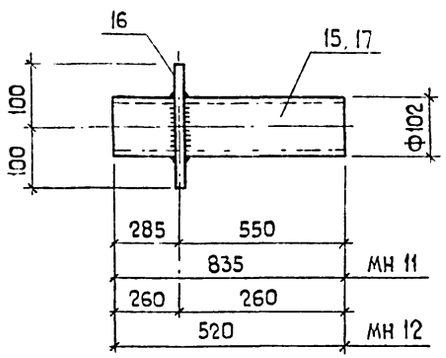

МС 1

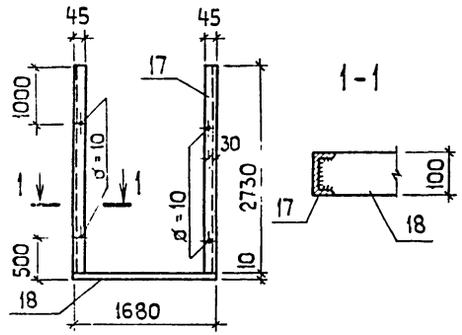

1. Трубчатые профили (поз. 2,5,7,8,11, 12,13,17) приняты из нержавеющей стали по ГОСТ 9940-72*, прочие профили — из стали В Ст 3 кп 2 по ГОСТ 380-71*.

2. Сварку производить электродами типа Э42, толщина шва - по наименьшей толщине соединяемых элементов.

Ведомость стержней на один элемент

Марка эл-та	Поз	Эскиз или сечение	Ф мм	Длина мм	Кол
МН1	1	См. чертеж	10А-I	350	1
МН2	2	Тр. 147×6	–	1200	1
	3	– 300×8	–	300	1
МН3	4	– 70×100	–	100	1
МН4	5	Тр. 52×4	–	385	1
	6	– 150×6	–	150	1
МН5	7	Тр. 147×6	–	600	1
	3	– 300×8	–	300	1
МН6	8	Тр. 147×6	–	650	1
	3	– 300×8	–	300	1
МН7	9	∟ 63×5	–	1950	1
	10	См. чертеж	6А-I	600	7
МН8	11	Тр. 52×4	–	300	1
	6	– 150×6	–	150	1
МН9	12	Тр. 45×6	–	1180	1
	13	– 150×8	–	150	1
МН10	14	200 × 400	20Л-I	1000	1
МН11	15	Тр. 94×4	–	835	1
	16	– 200×8	–	200	1
МН12	17	Тр. 94×4	–	520	1
	16	– 200×8	–	200	1
МС1	17	⊏ 10	–	2730	2
	18	– 100×10	–	1680	1

77

8118/2

ГИП	Серебряков			01.1180
Нач отд.	Катков			01.1180
Гл констр	Морозова			01.1180
Рук. бриг	Ульянова			15.10.80
Инж.	Кудряшова			15.1080

Привязан

ТП-503-4-13- 10-КЖ

Станция технического обслуживания на 400 грузовых автомобилей

Нейтрализатор

Стадия Р | Лист 57 | Листов

Закладные изделия

Госкомсельхозтехника СССР

Альбом

Типовой проект

Инв.№ подл. | Подп. и дата | Взам.инв.№

С1

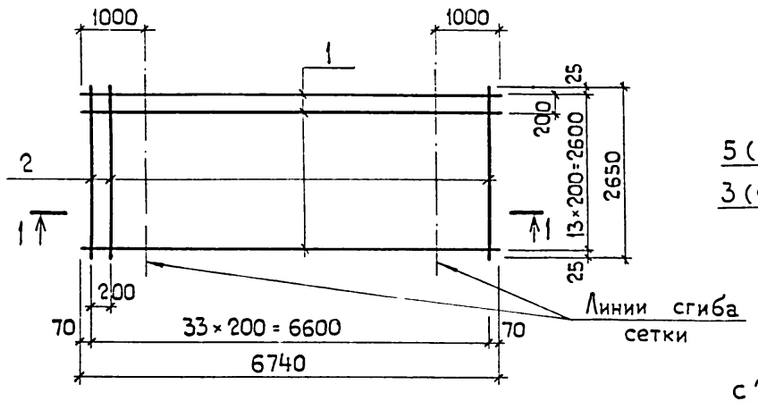

1-1

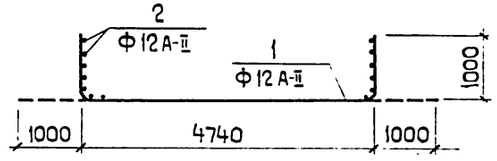

С4, С5, С6, С7

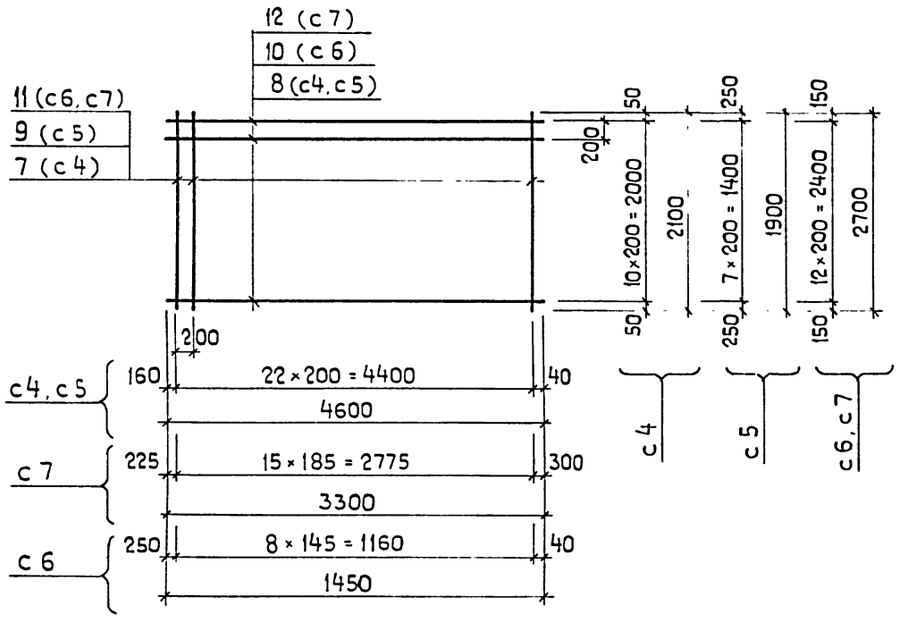

С2, С3

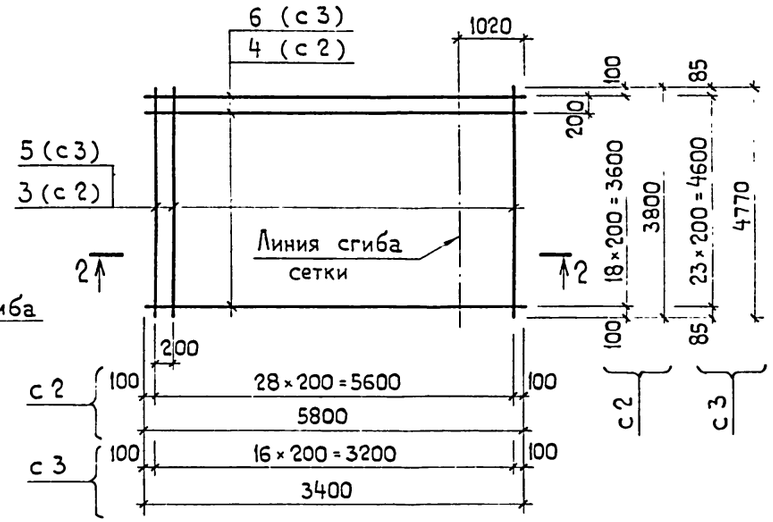

2-2

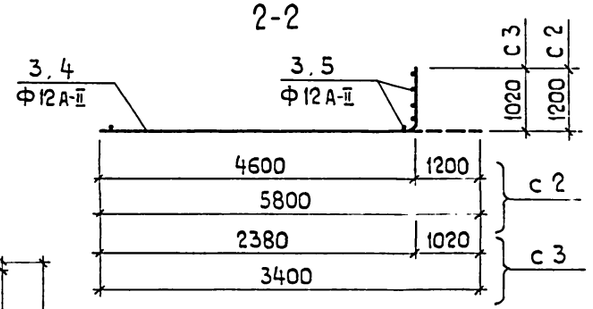

КП 1, КП 2

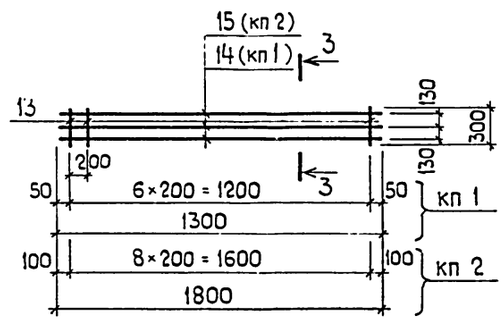

3-3

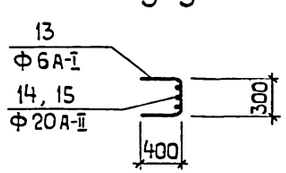

Ведомость стержней на один элемент

Марка эл-та	Поз.	Эскиз или сечение	Ф мм	Длина мм	Кол
с1	1		Ф12А-II	6740	14
	2		Ф12А-II	2650	34
с2	3		Ф12А-II	3800	29
	4		Ф12А-II	5800	19
с3	5		Ф12А-II	4770	17
	6		Ф12А-II	3400	24
с4	7		Ф8А-I	2100	23
	8		Ф8А-I	4600	11
с5	8		Ф8А-I	4600	8
	9		Ф8А-I	1900	23
с6	10		Ф6А-I	1450	13
	11		Ф8А-I	2700	9
с7	11		Ф8А-I	2700	16
	12		Ф8А-I	3300	13
кп1	13	400 / 300	Ф6А-I	1100	7
	14		Ф20А-II	1300	3
кп2	13	400 / 300	Ф6А-I	1100	9
	15		Ф20А-II	1800	3

73

8118/2

ГИП	Серебряков			ТП-503-4-13- 10-КЖ
Нач отд.	Катков			Станция технического обслуживания на 400 грузовых автомобилей
Гл.констр	Морозова			
Рук. бриг	Ульянова			Нейтрализатор
Инж.	Кудряшова			Арматурные изделия С1÷С7 КП1, КП2

Привязан	Стадия	Лист	Листов
	Р	58	

Госкомсельхозтехника СССР ГИПРОПРОМСЕЛЬСТРОЙ

Альбом

Типовой проект

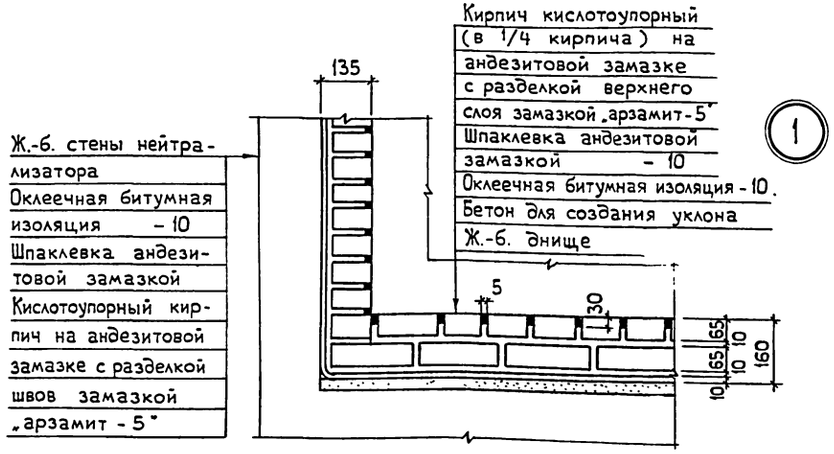

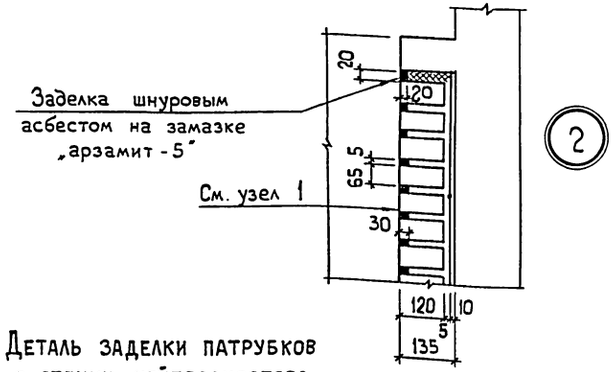

Деталь заделки патрубков в стенки нейтрализатора

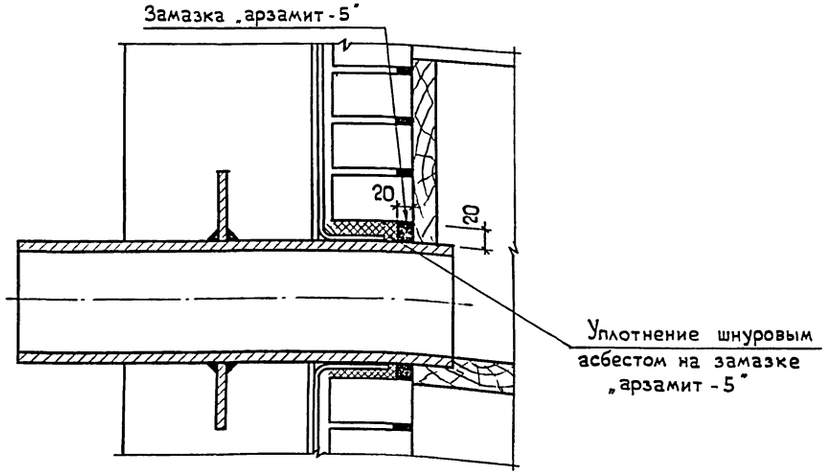

Указания по антикоррозионной защите

1. Антикоррозионная защита внутренних поверхностей нейтрализатора принята следующая:
а) Оклеечная битумная изоляция дна и стен толщиной 10мм,
б) Футеровка дна кислотоупорным кипичом в два слоя (по 1/4 кирпича на каждый) по андезитовой замазке с разделкой швов верхнего слоя замазкой „арзамит-5";
в) Футеровка стен (см. узлы 1 и 2) кислотоупорным кирпичом на андезитовой замазке с разделкой швов замазкой „арзамит-5";
г) Окраска стен нейтрализатора от верха футеровки до уровня установки теплоизоляционных щитов за 2 раза битумным лаком и шпаклевка битуминолем толщиной 5 мм;
д) Окраска стен нейтрализатора выше теплоизоляционных щитов битумным лаком за 2 раза;
е) Окраска теплоизоляционных щитов с обеих сторон битумным лаком за 2 раза. Снизу щиты дополнительно зашпаклевать битуминолем толщиной 5 мм;
ж) Окраска железобетонных плит перекрытия снизу за 2 раза битумным лаком № 411, в сухом колодце защиту осуществить окраской за 2 раза битумным лаком № 411 с добавлением в третий слой алюминиевой пудры.

2. Во избежание увлажнения бетонного корпуса и отслаивания антикоррозионного покрытия необходимо выполнить надежную наружную гидроизоляцию днища и стенок сооружения:
а) Гидроизоляцию днища выполнить в виде подготовки толщиной 100 мм из утрамбованного кислотоупорного щебня с проливкой битумом, с последующей наклейкой по цементной стяжке 2 слоев битумно-гидроизольной изоляции толщиной 10 мм, которая соединяется с наружной гидроизоляцией стенок нейтрализатора;
б) Гидроизоляцию стен выполнять в следующем порядке:
– окраска за 2 раза раствором битума БН-IV в бензине;
– обмазка битуминолем толщиной 10 мм;
– забивка мятой жирной глиной толщиной 200 мм.

3. В сухом колодце предусмотрена следующая защита дна и стен на высоту 0.5 м – битумно-рубероидная изоляция толщиной 10 мм.
Футеровка кислотоупорной керамической плиткой т. 30 мм, дна – на битуминоле, стен – на цем. растворе.

4. После удаления наружной, внутренней опалубки (до нанесения гидроизоляции) нейтрализатор проверить на герметичность путем заполнения водой на 72 часа. В случае появления течи или мокрых пятен, все дефекты устранить торкретированием внутренней поверхности и повторить испытание. Бетонная поверхность должна быть ровной и гладкой без раковин, свищей и дефектов.

5. Перед производством работ по антикоррозионной защите бетонную поверхность просушить; влажность бетона в поверхностном слое толщиной 20 мм не должна превышать 6%.

6. Все отверстия выполнить до начала работ по антикоррозионной защите. Пробивка новых отверстий после окончания работ по антикоррозионной защите категорически запрещается.

7. Теплоизоляционные щиты и плиты покрытия не устанавливать до окончания работ по антикоррозионной защите. После установки щитов и плит восстановить разрушенные участки антикоррозионного покрытия и произвести окраску стыков щитов и плит. Защиту щитов и плит выполнить до установки их на место.

8. Обратную засыпку грунта за стены нейтрализатора выполнить после испытания на герметичность.

9. Все работы по антикоррозионной защите производить в соответствии с указаниями СНиП III-23-76.

10. При окраске битумным лаком, а также при работе с авиационным бензином, клеем № 88-II, замазкой „Арзамит", необходимо строго соблюдать противопожарные мероприятия и правила техники безопасности в соответствии с главой СНиП III-4-80 пункты 12.52-12.62, 12.1-12.44, 17.1-17.17, 18.6-18.18, 18.27-18.40.

Инв.№ подл. | Подп. и дата | Взам. инв.№

8118/2

ГИП	Серебряков			ТП-503-4-13-10-КЖ
Нач. отд.	Катков			
Гл. констр	Морозова			Станция технического обслуживания на 400 грузовых автомобилей
Рук. бриг	Ульянова			Нейтрализатор
Инж.	Кудряшова			Стадия: Р; Лист: 59; Листов:
Привязан				Узлы 1, 2. Указания по антикоррозийной защите
				Госкомсельхозтехника СССР ГИПРОПРОМСЕЛЬСТРОЙ г. Саратов

План на отм 0000

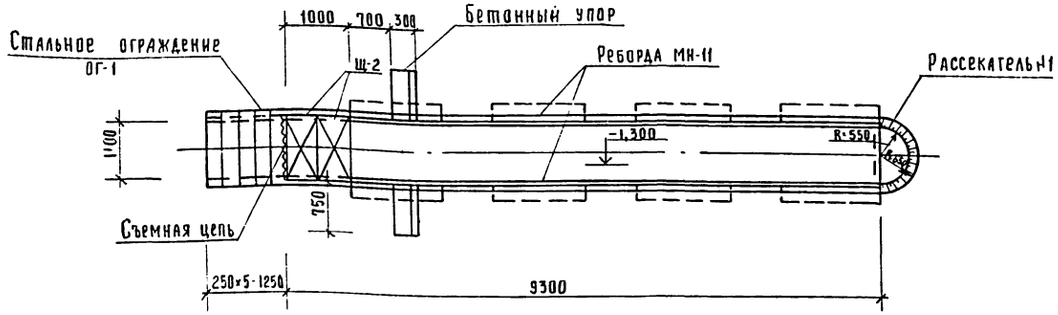

План на отм. -0,500

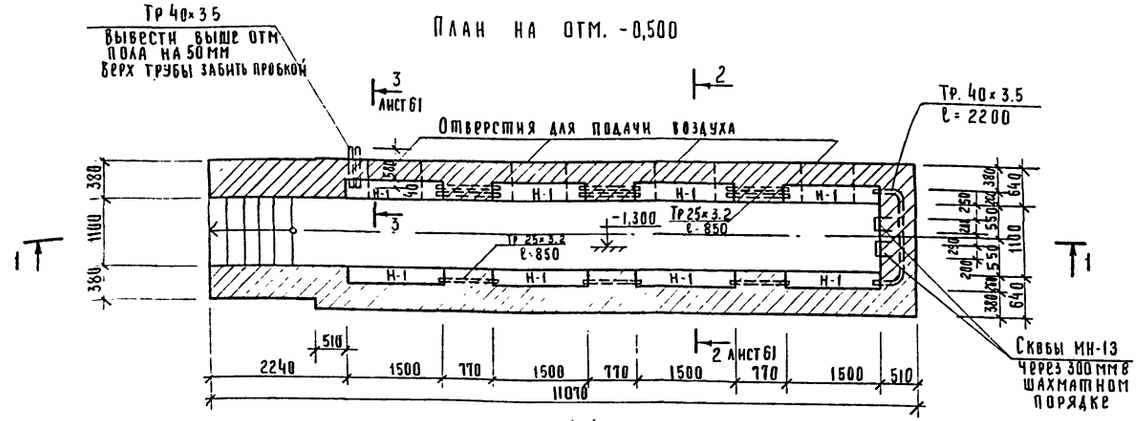

1-1

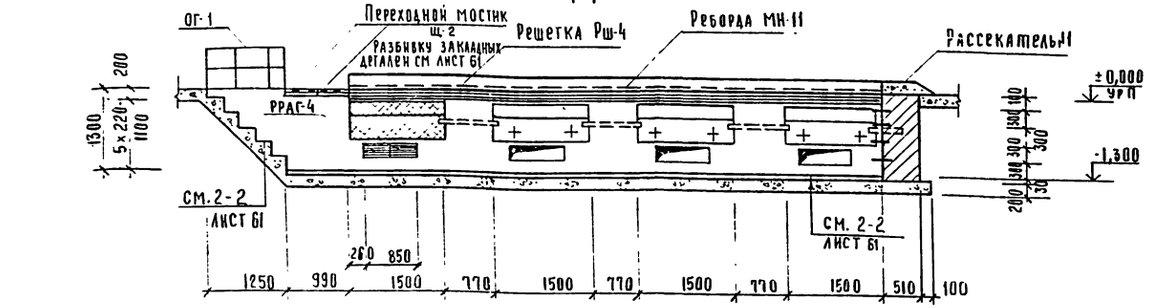

Спецификация изделий на канаву

Марка	Обозначение	Наименование	Кол	Примечание
	Деревянные изделия			
Щ-2	лист 62	Щит	2	
	Железобетонные изделия			
1ПР1-12.12.6	1.138-10, вып.1	Перемычка	20	250 кг
	Металлические изделия			
МН-11	лист 62	Реборда п.м	16.6	660.0 кг
ОГ-1	то же	Ограждение п.м.	2.7	26.0 кг
Рш-4	"	Решетка	8	18.9 кг
МН-13	"	Скоба	4	2.7 кг
МН-14	"	Закладные элементы	2	4.0 кг
МН-17	"		16	0.5 кг
МН-18	"		16	0.3 кг
РРАГ-4	1.494-8	Жалюзийная решетка	8	3.4 кг
С-1	лист 62	Сетка	8	7.8 кг

Выборки стали по профилям на канаву

Марка элемента	Закладные элементы													
	Арматурная сталь ГОСТ 5781-75						Профильная сталь по ГОСТ 380-71*. Марки ВСТ3 кп2					Трубы по ГОСТ 3262-75	Сетка стальн ГОСТ 5336-67	Всего кг
	Класс А-I			Класса-III										
	Ф мм			Ф мм										
	6	10	22	8	18	Итого	С14	L 160×100×10	L 50×5	-б-6	Итого	Тр 40×3.5 Тр 25×3.5	Сетка N 28×16	
КН8	14.8	3.0	35.0	13.0	50.0	115.0	205.0	327.0	142.0	130.0	804.0	8.0/24.0	19.0	970.0

1 Канавный тупиковый изолированный пост применен из т.п. 503-241 „Устройство для осмотра и ремонта грузовых автомобилей и автобусов" Альбом I, разработанного Воронежским филиалом Гипроавтотранс

2. Общие данные см. лист 14.

3. На плане на отм. 0,000 наружная грань стены условно не показана

4 Бетонный упор, рассекатель разработаны на листе 61.

80

8118/2

ГИП	Серебрякова		21.11.80
Нач. отд.	Катков		21.11.80
Гл. констр.	Морозова		19.11.80
Рук. бриг.	Ульянова		18.11.80
Инж.	Чушкина		17.11.80

ТП-503-4-13 - 1-КЖ

Станция технического обслуживания на 400 грузовых автомобилей

Канавный тупиковый изолированный пост (тр) автомобилей МАЗ, КамАЗ

Стадия	Лист	Листов
Р	60	

План на отм. 0,000 и -0,500. Сечение 1-1.

Госкомсельхозтехника СССР Гипропромсельстрой г. Саратов

Привязан

Альбом II

Типовой проект

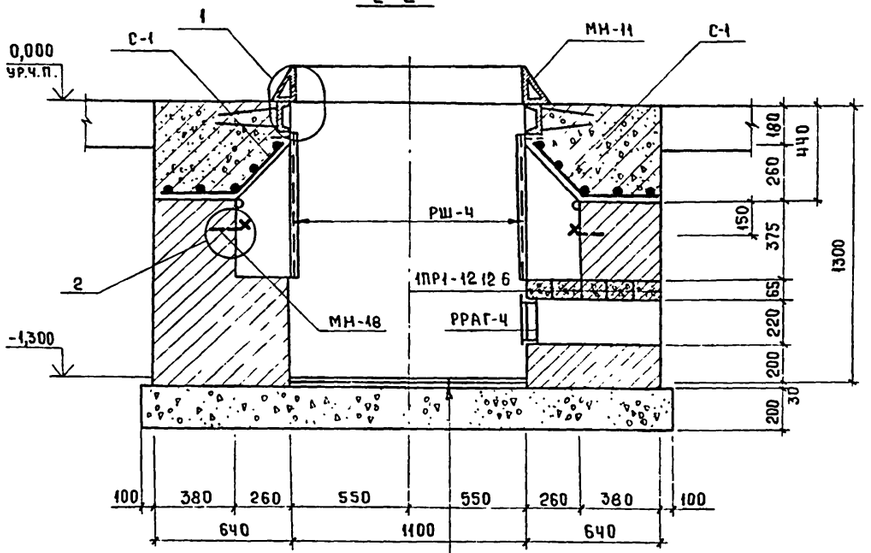

Керамическая плитка ГОСТ 6787-69*
Цементный раствор марки 100-15
Бетон марки 150 - 200мм
Щебень, пролитый битумом, по уплотненному грунту

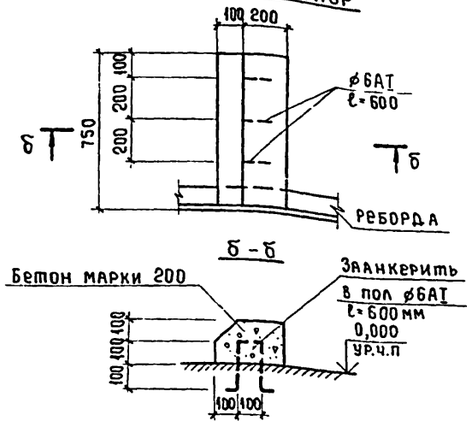

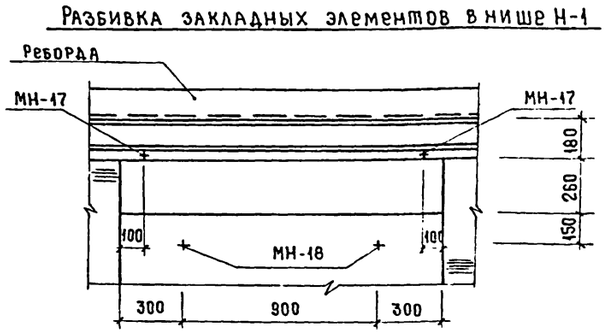

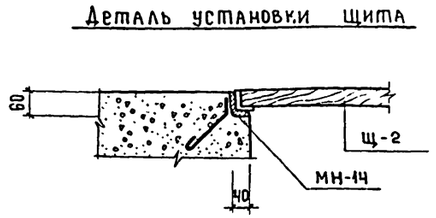

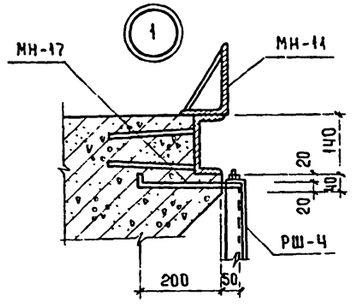

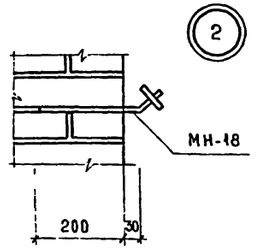

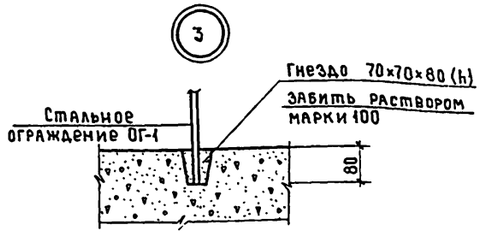

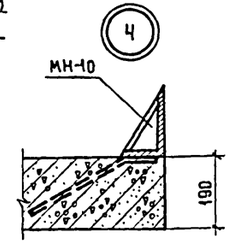

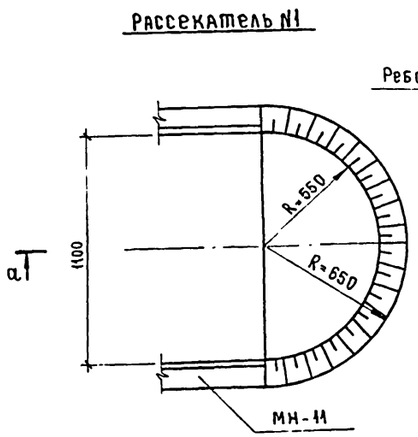

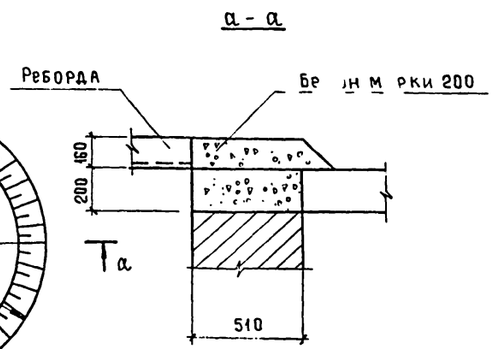

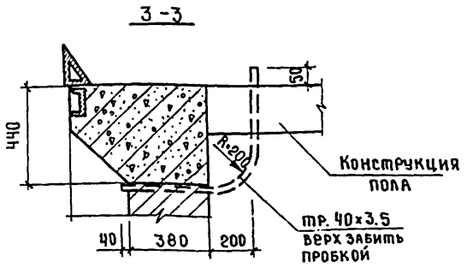

8118/2 81

ГИП	Серебрякова			ТП-503-4-13- 1-КЖ
Нач.отд.	Катков			
Гл.констр.	Морозова			Станция технического обслуживания на 400 грузовых автомобилей
Рук.бриг.	Ульянова			
Инж.	Чушкина			Канавный тупиковый изолированный пост (ТР) автомобилей МАЗ, КамАЗ

Стадия	Лист	Листов
Р	61	

Сечения 2-2; 3-3.
Узлы 1 - 4.

Госкомсельхозтехника СССР
ГИПРОПРОМСЕЛЬСТРОЙ

Привязан

Альбом II

Типовой проект

Инв.№ подл. | Подпись и дата | Взам.инв.№

МН-10

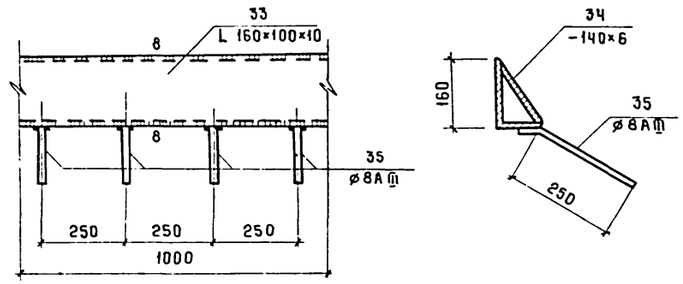

МН-11

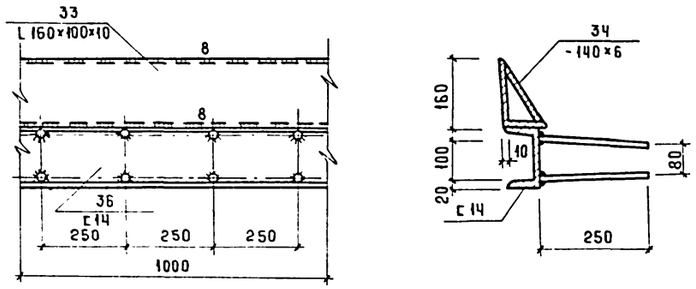

МН-13

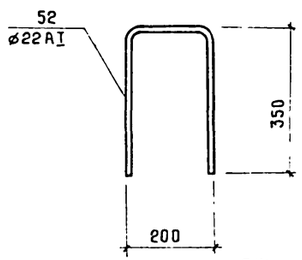

МН-14

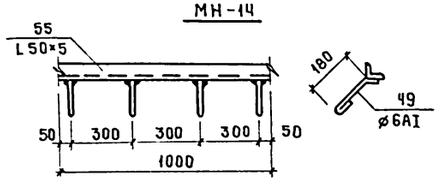

РШ-4

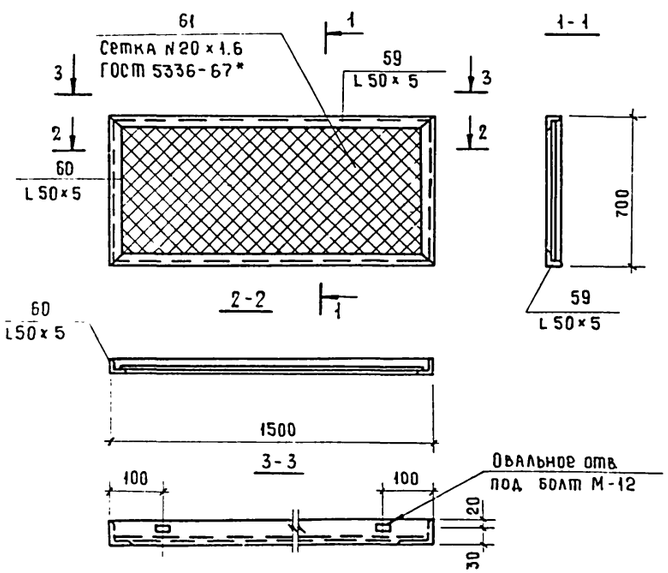

МН-17

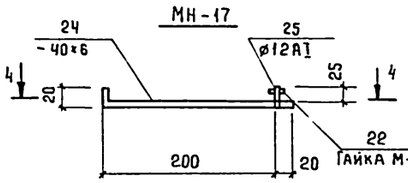

4-4

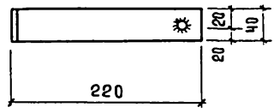

МН-18

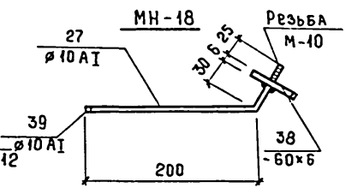

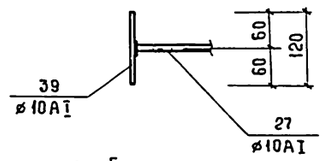

С-1

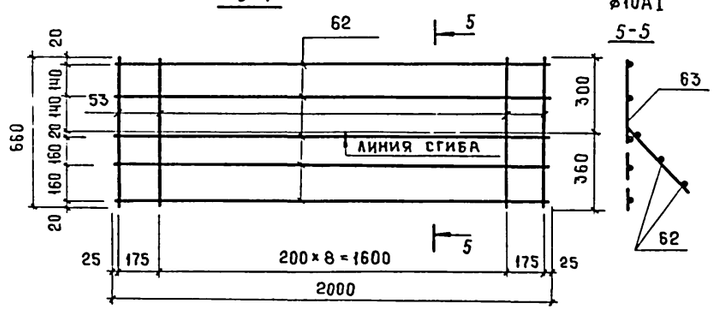

Гвозди

Деревянный щит Щ-2

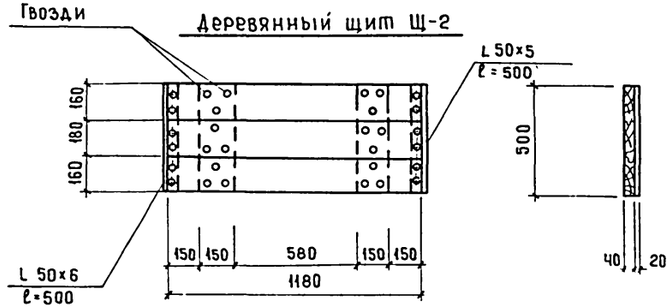

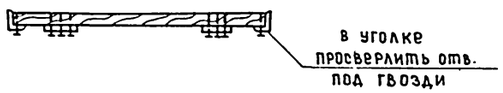

ОГ-1

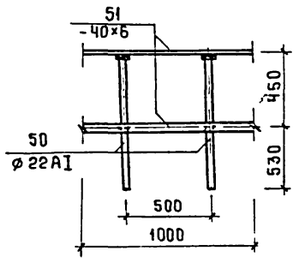

Спецификация стали на закладные изделия

Формат	Зона	Поз.	Обозначение	Наименование	Кол.	Примечание (вес кг)
		33	МН-10	L 160×100×10, ℓ=1000	1	19,8
		34		-140×6, ℓ=1000	1	6,60
		35		⌀8AIII, ℓ=300	4	0,12
				Итого:		26,9
		33	МН-11	L160×100×10, ℓ=1000	1	19,8
		34		-140×6, ℓ=1000	1	6,6
		36		C 14, ℓ=1000	1	12,3
		20		⌀8AIII, ℓ=250	8	0,1
				Итого:		39,5
		52	МН-13	⌀ 22AI, ℓ=900	1	2,7
				Итого:		2,7
		55	МН-14	L 50×5, ℓ=1000	1	3,77
		49		⌀6AI, ℓ=260	4	0,06
				Итого:		4,0
		24	МН-17	-40×6, ℓ=240	1	0,45
		25		⌀12AI, ℓ=3,0	1	0,02
		22		Гайка М12	1	0,02
				Итого:		0,5
		27	МН-18	⌀10AI, ℓ=250	1	0,16
		38		-60×6, ℓ=60	1	0,17
		39		⌀10AI, ℓ=120	1	0,07
				Итого:		0,4
		59	РШ-4	L50×5, ℓ=1500	2	5,7
		60		L50×5, ℓ=700	2	2,5
		61		Сетка N20×1,6	1	2,3
				Итого:		18,9
		50	ОГ-1	⌀22AI, ℓ=980	2	2,9
		51		-40×6, ℓ=2000	-	3,8
				Итого:		9,6
		62	С-1	⌀10AIII, ℓ=2000	5	1,24
		63		⌀6AI, ℓ=650	11	0,15
				Итого:		7,3

1. Материал конструкций - сталь класса С38/23 марки ВСт3кп2 по ГОСТ 380-71*

2. Сетку С-1 изготовлять при помощи контактной точечной электросварки (ГОСТ 10922-75).

8118/2

ГИП	Серебрякова		24.11.80
Нач.отд.	Катков		24.11.80
Гл.констр.	Морозова		19.11.80
Рук.бриг.	Ульянова		17.11.80
Инж.	Чушкина		17.11.80
Привязан			
Инв.№	Н.контр.	Е.сина	24.11.80

ТП-503-4-13- 1-КЖ

Станция технического обслуживания на 400 грузовых автомобилей

Канавный тупиковый изолированный пост (ТР) автомобилей МАЗ, КамАЗ

Стадия	Лист	Листов
Р	62	

Металлические изделия

Госкомсельхозтехника СССР
ГИПРОПРОМСЕЛЬСТРОЙ
г. Саратов

Альбом II

Типовой проект

Ведомость чертежей основного комплекта КМ

Лист	Наименование	Примечание
1	Общие данные (начало).	
2	Общие данные (продолжение).	
3	Общие данные (окончание).	
4	Схемы расположения элементов подвесных кранов и монорельса.	
5	Схемы расположения элементов лестниц и балок перекрытий.	

Ведомость ссылочных и прилагаемых документов

Обозначение	Наименование	Примечание
1.426-1, вып.3	Стальные подкрановые балки. Балки путей подвесного транспорта пролетом 6 м. Чертежи КМ.	
1.459-2, вып.3,4	Стальные лестницы, переходные площадки и ограждения. Чертежи КМД.	
2.435-6, вып.3	Противопожарные двери и ворота промышленных зданий. Ворота противопожарные и противопожарные ворота искронедающие размерами 3,6×3,6 и 3,6×3 м.	
1.463-3, вып.1	Железобетонные предварительно напряженные безраскосные фермы пролётом 18 и 24 м для покрытий зданий со скатной кровлей.	
1.400-10/76, вып.7	Типовые узлы стальных конструкций одноэтажных производственных зданий.	

Проект соответствует действующим нормам и правилам и обеспечивает безопасную эксплуатацию здания при соблюдении предусмотренных проектом мероприятий.

Главный инженер проекта (подпись) /Серебрякова/

Ведомость металлоконструкций

Наименование конструкций по номенклатуре Прейскуранта № 01-09	Позиции по прейскуранту № 01-09	№ п.п	Код конструкций	Масса конструкций, т: Всего стали повышенной и высокой прочности	по видам профилей стали: Балки и швеллеры	Крупносортная сталь	Среднесортная сталь	Мелкосортная сталь	Толстолистовая сталь	Универсальная сталь	Толстолистовая сталь	Гнутые и гнутосварные	Трубы	Прочие	Всего	Количество, шт	Серия типовых конструкций
1	2	3	4	5	6	7	8	9	10	11	12	13	14	15	16	17	18
Балки подкрановые	26	1	526		9,8	--		—	--						9,8		
Тормозные конструкции	41	2	526		—	1,28		0,17	0,46						1,91		
Монорельс	18	3	526		0,65	0,08		—	0,01						0,74		
Лестницы и площадки	838	4	526		0,25	0,01		0,01	0,01					1,49	1,83		
Итого:		5			10,70	1,43		0,18	0,48					1,49	14,28		1.459-2 вып.3,4
Контрольная сумма																	

Общие указания

1. Металлические конструкции запроектированы на основании требований СНиП II В.3-72 „Стальные конструкции. Нормы проектирования".

2. Проект разработан для следующих климатических условий:

а) расчетная температура наружного воздуха $t_н = -20°C$; $t_н = -30°C$ (основное решение), $t_н = -40°C$.

б) скоростной напор ветра - для III климатического района равен 45 кгс/м².

в) вес снегового покрова для II, III (основное решение), IV районов и соответственно равен-70, 100, 150 кгс/м².

г) сейсмичность не выше 6 баллов.

3. Класс стали всех металлических конструкций - С38/23, ГОСТ на поставк 330-71*.

4. Изготовление и монтаж стальных конструкций производить в соответствии со СНиП III-18-75, Металлические конструкции. Правила производства и приемки работ", а также требований к изготовлению и монтажу конструкций, изложенных в пояснительных записках соответствующих серий.

4. Монтаж конструкций вести на болтах нормальной точности по ГОСТ 7798-70* (см. серию 1.426-1, вып. 3).

5. Все металлические конструкции, кроме ездовых поверхностей крановых путей, должны быть окрашены в соответствии с п.2 общих указаний 1-АР лист 2.

8118/2

Привязан

Инв. №

Гл. инженер	Шестернев		
ГИП	Серебрякова		21.11.80
Нач. отд.	Катков		21.11.80
Гл. констр.	Морозова		19.11.80
Рук. бриг.	Ульянова		17.11.80
Инж.	Левкевич		17.11.80
Н. контр.	Ершов		

ТП-503-4-13- 1-КМ

Станция технического обслуживания на 400 грузовых автомобилей

Производственный корпус

Стадия	Лист	Листов
Р	1	5

Общие данные (начало).

Госкомсельхозтехника СССР ГИПРОПРОМСЕЛЬСТРОЙ ГГАВПРОЕКТ

Техническая спецификация металла (начало)

Вид профиля и ГОСТ, ТУ	Марка металла и ГОСТ	Обозначение и размер профиля мм	№ п.п.	Код: Марки металла	Код: Вида профиля	Код: Размера профиля	Количество, шт.	Длина, мм	Масса металла по элементам конструкций, т: Элементы путей подвесных кронов	Элементы подвесного конвейерного пути	Элементы крепежей, лестниц и ограждений	Балки перекрытий и элементы их креплений	Общая масса, т	Масса потребности в металле по кварталам (заполняется изготовителем), т: I	II	III	IV	Заполняется ВЦ
									Код элемента конструкции									
1	2	3	4	5	6	7	8	9										
Балки двутавровые для подвесных путей ГОСТ 19425-74*	Вст3пс5	I 36м	1						9,750	—	—	—	9,750					
	Итого:		2						9,750	—	—	—	9,750					
Всего профиля:			3						9,750	—	—	—	9,750					
Балки двутавровые ГОСТ 8239-72	Вст3кп2	I 36	4						—	—	—	0,272	0,272					
	Итого:		5						—	—	—	0,272	0,272					
	Вст3пс6	I 27	6						—	0,374	—	—	0,374					
	Итого:		7						—	0,374	—	—	0,374					
	Вст3пс5	I 24	8						—	0,270	—	—	0,270					
	Итого:		9						—	0,270	—	—	0,270					
Всего профиля:			10						—	0,644	—	0,272	0,916					
Швеллеры по ГОСТ 8240-72	Вст3кп2	[12	11						—	—	0,024	—	0,024					
		[10	12						—	—	—	0,020	0,020					
	Итого:		13						—	—	0,024	0,020	0,044					
	Вст3пс6	[10	14						—	0,072	—	—	0,072					
	Итого:		15						—	0,072	—	—	0,072					
Всего профиля:			16						—	0,072	0,024	0,020	0,116					
Швеллеры сталные гнутые равнополочные ГОСТ 8278-75	Вст3пс6	Гн. проф. [60×50×3	17						1,030	—	—	—	1,030					
	Итого:		18						1,030	—	—	—	1,030					
Всего профиля:			20						1,030	—	—	—	1,030					
Уголки неравнополочные ГОСТ 8510-72	Вст3кп2		21						—	—	0,004	—	0,004					
	Итого:		22						—	—	0,004	—	0,004					
Всего профиля:			23						—	—	0,004	—	0,004					
Всего масса металла			24						10,780	0,716	0,028	0,292	11,816					
В том числе по маркам:	Вст3пс5		25						9,750	0,270	—	—	10,020					
	Вст3пс6		26						1,030	0,446	—	—	1,476					
	Вст3кп2		27						—	—	0,028	0,292	0,320					
Масса поставки элементов по кварталам, Т (заполняется заказчиком).		I																
		II																
		III																
		IV																

Альбом II

Типовой проект

Инв. № подл. | Подпись и дата | Взам. инв. №

84

8118/2

Гл. инж. инст.	Шестернев		
ГИП	Серебрякова		21.11.80
Нач. отд.	Катков		21.11.80
Гл. констр.	Морозова		19.11.80
Рук. бр.	Ульянова		19.11.80
Ст. инж.	Власова		19.11.80

Привязан

ТП-503-4-13 1-КМ

Станция технического обслуживания на 400 грузовых автомобилей

Производственный корпус

Общие данные (продолжение)

Стадия	Лист	Листов
Р	2	

Госкомсельхозтехника СССР ГИПРОПРОМГЕЛЬГТРОЙ

Альбом III

Типовой проект

Техническая спецификация металла (окончание)

Вид профиля и ГОСТ, ТУ	Марка металла и ГОСТ	Обозначение и размер профиля мм	N п.п.	Код: Марки металла	Код: Вида профиля	Код: Размера профиля	Количество, шт.	Длина, мм	Масса металла по элементам конструкций, т: Элементы путей подвесных кранов	Элементы подвесного монорельсового пути	Элементы креплений лестниц и ограждений	Балки перекрытий и элементы креплений	Общая масса, т	Масса потребности в металле по кварталам (заполняется заказчиком), т. I	II	III	IV	Заполняется ВЦ
									Код элемента конструкции									
1	2	3	4	5	6	7	8	9										
Уголки равнополочные	Вст3кп2	L 100×7	1						0,026	0,004	—	0,003	0,033					
ГОСТ 8509-72		L 90×8	2						—	—	0,006	—	0,006					
		L 90×6	3						—	—	0,004	—	0,004					
		L 75×6	4						—	—	0,005	—	0,005					
		L 63×6	5						—	—	0,015	—	0,015					
		L 63×5	6						0,228	—	0,012	—	0,240					
	Итого:		7						0,254	0,004	0,042	0,003	0,303					
Всего профиля:			8						0,254	0,004	0,042	0,003	0,303					
Сталь широкополосная	Вст3пс5	δ=16	9						0,735	—	—	—	0,735					
ГОСТ 82-70		δ=10	10						—	0,035	—	—	0,035					
		δ=6	11						0,018	—	—	—	0,018					
	Итого:		12						0,753	0,035	—	—	0,788					
	Вст3пс6	δ=16	13						—	0,008	—	—	0,008					
		δ=12	14						—	0,004	—	—	0,004					
		δ=10	15						—	0,008	—	—	0,008					
		δ=8	16						—	0,014	—	—	0,014					
	Итого:		17						—	0,034	—	—	0,034					
	Вст3кп2	δ=16	18						0,320	—	—	—	0,320					
		δ=8	19						0,308	—	0,006	—	0,314					
		δ=6	20						0,046	—	0,006	—	0,052					
	Итого:		21						0,674	—	0,012	—	0,686					
Всего профиля:			22						1,427	0,069	0,012	—	1,508					
Арматурная сталь ГОСТ 5781-75	Вст3кп2	ф18 AI	23						0,144	—	0,010	—	0,154					
	Итого:		24						0,144	—	0,010	—	0,154					
Всего профиля:			25						0,144	—	0,010	—	0,154					
Всего масса металла									1,825	0,073	0,064	0,003	1,965					
В том числе по маркам:		Вст3пс5							0,753	0,035	—	—	0,788					
		Вст3пс6							—	0,034	—	—	0,034					
		Вст3кп2							1,072	0,004	0,064	0,003	1,143					
Масса поставки элементов по кварталам, т (заполняется заказчиком)		I																
		II																
		III																
		IV																

Инв. № подл. | Подпись и дата | Взам. инв. №

85

8118/2

Гл.инж.ин-та	Шестернев			ТП-503-4-13 1-КМ
ГИП	Серебрякова		21.11.80	
Нач. отд.	Катков		21.11.80	Станция технического обслуживания на 400 грузовых автомобилей
Гл. констр.	Морозова		21.11.80	
Рук. бриг.	Ульянова		19.11.80	Производственный корпус. Стадия: Р; Лист: 3; Листов:
Ст. инж.	Власова		19.11.80	
Привязан				Общие данные (окончание).
Н. контр.	Ерина			Госкомсельхозтехника СССР ГИПРОПРОМСЕЛЬСТРОЙ г. Саратов

Альбом II

Типовой проект

Инв. № подл. | Подпись и дата | Взам. инв. №

Схема расположения элементов путей подвесных кранов

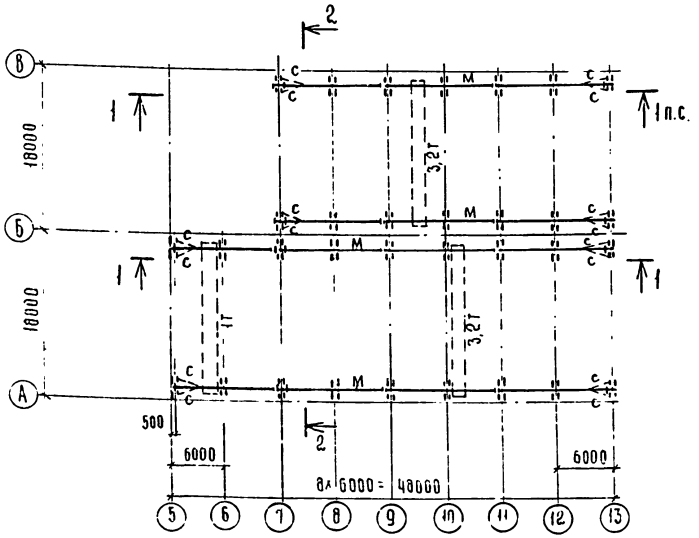

Схема расположения элементов подвесного монорельсового пути.

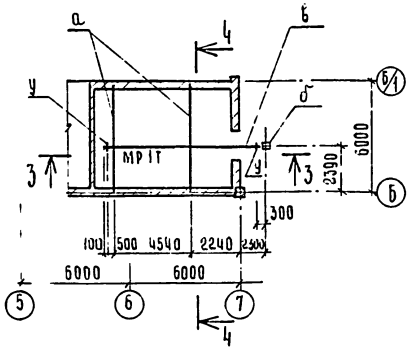

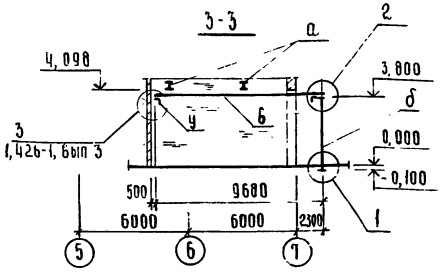

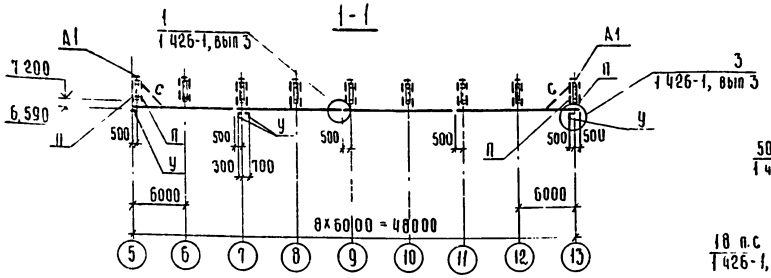

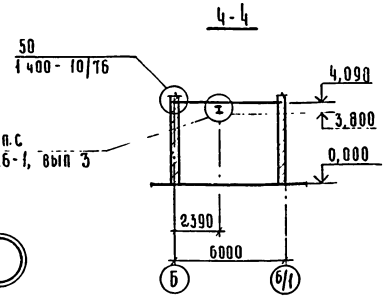

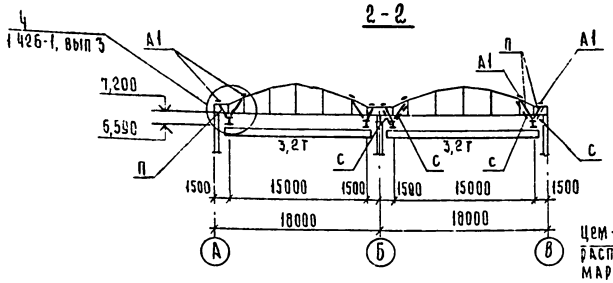

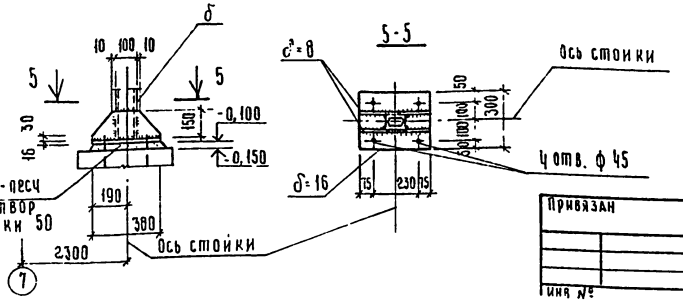

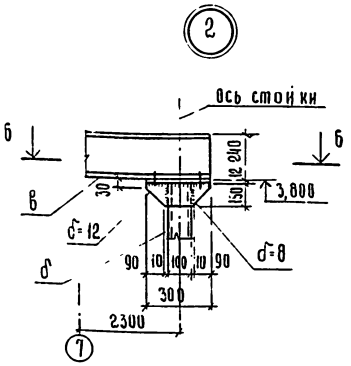

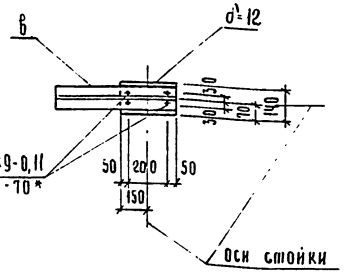

Ведомость элементов

Марка	Сечение: Эскиз	Сечение: поз.	Сечение: Состав	Опорные усилия: M тс.м	Опорные усилия: N тс	Опорные усилия: Q тс	Группа конструкций	Марка металла	Примечание
а	I		I 27	2,34	—	1,71	III	ВСт3пс 6	
б	⊐		2 [10	—	1,50	0,14			
в	I		I 24	1,12	—	1,82	I	ВСт3пс 5	
м	I		I 36М	5,78	0,53	6,79			
п	⊐ ⊏		Гнутый профиль 2 [60х4х3	0,24	6,79	—	II	ВСт3пс 6	
с	⌊		∠ 63х5	Погибкости $\lambda \leq 400$			IV	ВСт кп2	
у	⌊		⌊ 100х7	—	—	0,53			

1 Сечения подвесных крановых путей и монорельсов и усилия приняты по серии 1.425-1, Вып 3

2. Накладной элемент А1 по серии 1.463-3, вып. I.

3. Указания по выбору сварочных электродов приведены в пояснительной записке серии 1,426-1, вып. 3, п. 6,2

4 Заводские соединения - сварные, монтажные - на болтах и сварке

5 Отверстия в перегородках в местах прохода в них путей подвесных кранов заделать упругим материалом

86

8118/2

ГИП	Серебрякова		
Нач. отд.	Катков		
Гл. констр.	Морозова		
Рук. гр.	Ульянова		
Ст. инж.	Власова		
Н. контр.	Есина		

ТП-503-4-13 1-КМ

Станция технического обслуживания на 400 грузовых автомобилей.

Производственный корпус.

Стадия	Лист	Листов
Р	4	

Схемы расположения элементов путей подвесных кранов и монорельса

Госкомсельхозтехника СССР ГИПРОПРОМСЕЛЬСТРОЙ г. Саратов

Привязан

Инв. №

Альбом II

Типовой проект

Схемы расположения элементов металлических лестниц

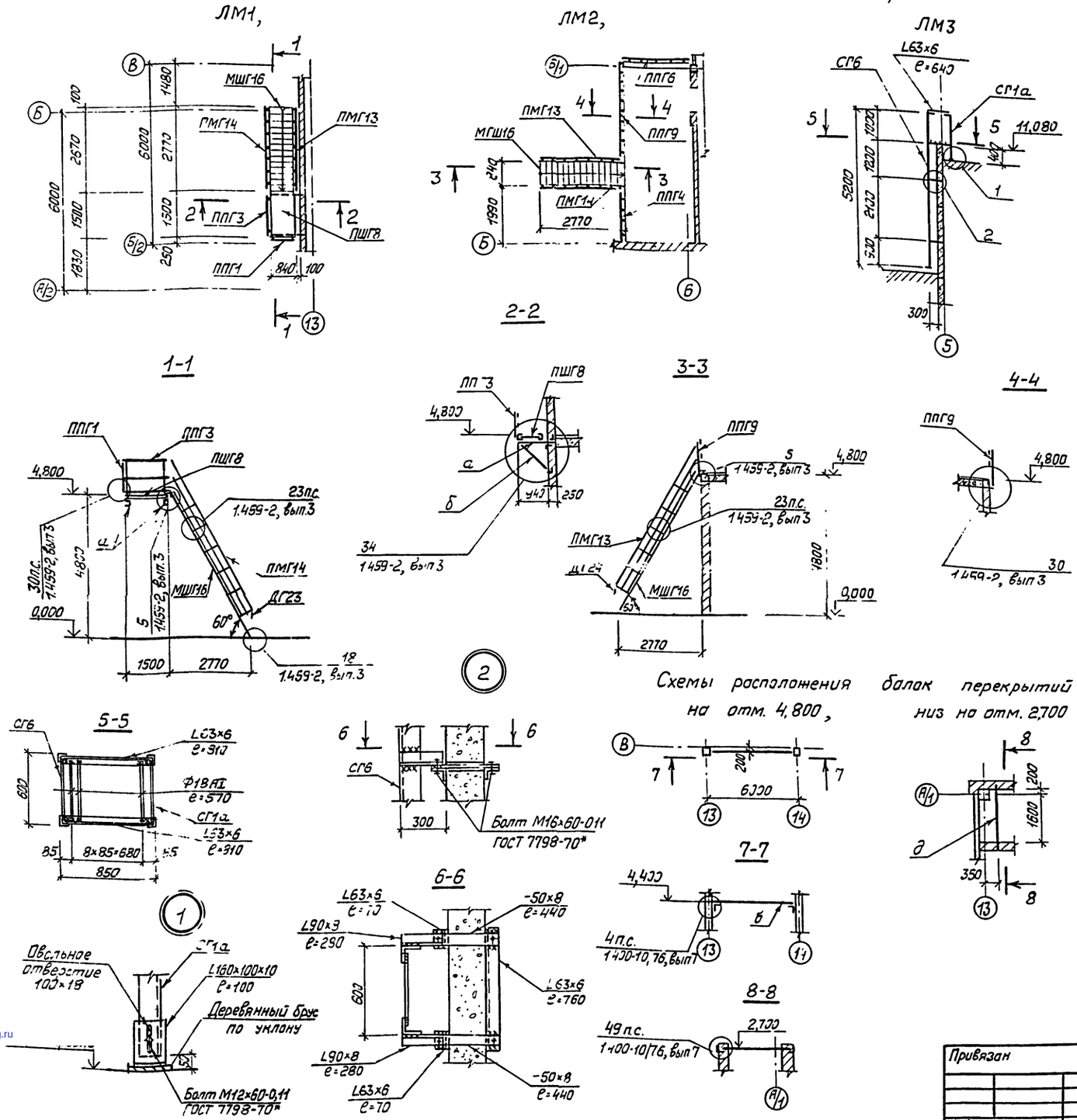

Спецификация элементов к схемам металлических лестниц

Марка, поз.	Обозначение	Наименование	Кол	Масса, ед кг.	Примечание
		ЛМ1	2		1)
МШГ16	1.459-2, выпуск 3	Лестничный марш	1	253.0	
МПГ13	То же, выпуск 4	Ограждение лестничного марша	1	44.0	
МПГ14	То же	То же	1	44.0	
ПШГ8	1.459-2, выпуск 3	Переходная площадка	1	70.0	
ППГ1	То же, выпуск 4	Ограждение переходных площадок	1	17.0	
ППГ3	То же	То же	1	24.0	
ДГ23	1.459-2, выпуск 3	Дополнительный элемент	1	1.0	
ДГ24	То же	То же	1	1.0	
а	ГОСТ 8240-72	С12, ℓ=1220	2	12.7	
б	ГОСТ 8509-72	L63×5, ℓ=1270	2	6.1	
		ЛМ2	1		1)
МГШ16	1.459-2, выпуск 3	Лестничный марш	1	253,0	
ПМГ13	То же, выпуск 4	Ограждение лестничного марша	1	44.0	
ПМГ14	То же	То же	1	44.0	
ДГ23	1.459-2, выпуск 3	Дополнительный элемент	1	1.0	
ДГ24	То же	То же	1	1.0	
ППГ4	1.459-2, выпуск 4	Ограждение переходных площадок	1	30.0	
ППГ6	То же	То же	1	36.0	
ППГ9	"	То же	1	61.0	
		ЛМ3	1		1)
~~СГ1а~~	~~1.459-2, выпуск 3~~	Стремянка	1	19.0	2)
СГ6	То же	То же	1	94.0	

Ведомость элементов

Марка	Сечение			Опорные усилия			Группа констр.	Марка металла	Примечание
	Эскиз	Поз.	Состав	M тс·м	N тс	Q тс			
в	I	—	I36	10.8	—	7.25	IV	Вст3кп2	
д	C	—	C10	0.7	—	0.30			

1. Группа конструкций - IV, марка стали - В ст 3 кп 2
2. Стремянку СГ1а выполнять по типу СГ1, но короче на 800мм.
3. Сварку производить электродами Э-42, ГОСТ 9466-75, высота сварных швов $h_{шв}$ = 6мм.

87

8118/2

ГИП	Серебрякова		21.11.80
Нач. отд	Катков		21.11.80
Гл. констр.	Морозова		19.11.80
Рук. бригад	Ульянова		17.6.80
Ст. инж.	Власова		14.11.80
Н. контр.	Есина		24.11.80

ТП-503-4-13-1-КМ

Станция технического обслуживания на 400 грузовых автомобилей

Производственный корпус

Стадия	Лист	Листов
Р	5	

Схемы расположения элементов лестниц и балок перекрытий

Госкомсельхозтехника СССР ГИПРОПРОМСЕЛЬСТРОЙ г. Саратов

Привязан

Инв. №

gost.e-ecolog.ru