ТИПОВОЙ ПРОЕКТ
503-4-13

СТАНЦИЯ ТЕХНИЧЕСКОГО ОБСЛУЖИВАНИЯ НА 400 ГРУЗОВЫХ АВТОМОБИЛЕЙ

ПРОИЗВОДСТВЕННЫЙ КОРПУС С АДМИНИСТРАТИВНО-БЫТОВЫМИ ПОМЕЩЕНИЯМИ

АЛЬБОМ I

Общая пояснительная записка.
Технология производства. Технологические коммуникации.

КФ ЦИТП Инв. № 8118/1
Привязан:
Инв. №

gost.e-ecolog.ru

ЦЕНТРАЛЬНЫЙ ИНСТИТУТ ТИПОВОГО ПРОЕКТИРОВАНИЯ
ГОССТРОЯ СССР
КИЕВСКИЙ ФИЛИАЛ
г Киев-57, ул Эжена Потье № 12
1677
Заказ № 4472 инв. № 8118/1 тираж 320
Сдано в печать 19/8 1982 цена 2-66

ТИПОВОЙ ПРОЕКТ
503-4-13

СТАНЦИЯ ТЕХНИЧЕСКОГО ОБСЛУЖИВАНИЯ НА 400 ГРУЗОВЫХ АВТОМОБИЛЕЙ

ПРОИЗВОДСТВЕННЫЙ КОРПУС С АДМИНИСТРАТИВНО-БЫТОВЫМИ ПОМЕЩЕНИЯМИ

АЛЬБОМ I

СОСТАВ ПРОЕКТА:

Альбом I — Общая пояснительная записка Технология производства. Технологические коммуникации.
Альбом II — Архитектурные решения. Конструкции железобетонные. Конструкции металлические
Альбом III — Внутренние водопровод и канализация. Отопление, вентиляция и кондиционирование воздуха.
Альбом IV — Силовое электрооборудование. Электрическое освещение. Автоматизация производства. Связь и сигнализация.
Альбом V — Административно-бытовой корпус. Технология производства. Архитектурно-строительные. решения. Внутренние водопровод и канализация. Отопление, вентиляция и кондиционирование воздуха. Силовое электрооборудование. Электрическое освещение. Автоматизация производства. Связь и сигнализация
Альбом VI — Заказные спецификации. Производственный корпус
Альбом VII — Заказные спецификации. Административно-бытовой корпус.
Альбом VIII — Сметы. Производственный корпус.
Альбом IX — Сметы. Административно-бытовой корпус.

Разработан:
проектным институтом
„Гипропромсельстрой"
Главный инженер института Шестериев
Главный инженер проекта Серебрякова

Технический проект
Утвержден Госкомсельхозтехникой СССР
Протокол № 36 от 25 мая 1980 г.
Рабочие чертежи введены в действие
институтом „Гипропромсельстрой"
Приказ № 423а от 15 июня 1981 г.

Привязан.

Инв. №

Лист	Наименование	№ стр.
1	2	3
СА-1	Содержание альбома	3
01÷	Общая пояснительная записка	4÷6
	Технология производства	
ТХ1÷ТХ14	Общие данные	7÷20
ТХ15÷ТХ18	План на отм. 0.000	21÷24
	Технологические коммуникации	
ТК-1÷ТК-4	Общие данные	25÷28
ТК-5	План на отм. 0.000	29
ТК-6	Фрагмент 1	30
ТК-7	Схемы трубопроводов масел и технологического	31
	пароснабжения	
ТК-8	Схема трубопроводов сжатого воздуха в	
	осях 5÷11	32
ТК-9	Схема трубопроводов сжатого воздуха в	
	осях 11÷17	33
ТК-10	Схемы трубопроводов воды и топлива	34

Инв. № подл. | Подпись и дата

Инв. № 8118/1

Привязан

Т.П. - 503-4-13

Инв. №

Гл.инж.ин-та	Шестериев	
ГИП	Серебрякова	

СА

Станция технического обслуживания на 400 грузовых автомобилей

Стадия	Лист	Листов
Р		

Содержание альбома

Госкомсельхозтехника СССР ГИПРОКОМСЕЛЬСТРОЙ

Типовой проект 503-4-13 Альбом

Общая часть

Типовой проект станции технического обслуживания на 400 грузовых автомобилей разработан на основании плана типового проектирования на 1980 год и задания №175-363, утвержденного. Заместителем Председателя Государственного комитета СССР по производственно-техническому обеспечению сельского хозяйства тов. А.В. Прохоровичем 18 января 1979г.

Проект разработан для применения в районах со следующими климатическими условиями:

- Рельеф местности горизонтальный
- Основанием для фундаментов служат грунты некучинистые, непросадсчные однородные со следующими нормативными характеристиками:
  $\varphi = 28°$, $c = 0{,}02$ кгс/см², $E = 150$ кгс/см²
  $\gamma = 1{,}8$ тс/м³
- Грунтовые воды отсутствуют
- Расчетная температура наружного воздуха $t_н = -20°$ С, $-30°$С (основное решение) ;$-40°$С.
- Скоростной напор ветра для III района 45 кгс/м²
- Вес снегового покрова для II, III (основное решение), IV районов соответственно 70, 100, 150 кгс/м².
- Сейсмичность не превышает 6 баллов
- Строительство в условиях вечной мерзлоты и горных выработок не предусматривается
- Строительство предусматривается в районах с сухим и нормальным климатом.

Станция технического обслуживания предназначается для круглогодичного проведения технического обслуживания и текущего ремонта грузовых автомобилей агрегатным методом. В основу проекта заложены данные ГОСНИТИ по трудоемкостям и технологическим процессам.

Режим работы принят двухсменный при 41 часовой рабочей неделе с 253-мя рабочими днями в году.

Архитектурно-планировочное решение

Производственный корпус запроектирован по габаритной схеме Б2-18-72 с разтерами в плане 36×72м, с шагом крайних колонн-6м, средних-12м, с высотой до низа несущих конструкций покрытия - 7,2м.

Административно-бытовой корпус запроектирован в 2х этажном здании. С размерами в плане 18×15м, высотой этажа 3,3м ; сеткой колонн 6×(6+3+6)м.

Бытовое обслуживание работающих на предприятии запроектировано соответствии с требованиями. СНиП II-92-76, санитарных, противопожарных норм и правил проектирования.

Электроснабжение, теплоснабжение, водоснабжение, снабжение сжатым воздухом, кислородом, ацетиленом и др. газами предусматривается от существующих вне площадочных сетей.

Станция оборудована отоплением, естественной и механической приточно-вытяжной вентиляцией, обеспечивающей нормальные среды, допустимые санитарными нормами.

Сточные воды перед сбросом в канализационные сети очищаются предусмотренными сооружениями до концентрации, допустимых нормами.

Мероприятия по организации труда и технике безопасности.

Мероприятия по обеспечению охраны труда и техники безопасности осуществляются в проекте в соответствии с технологическими нормами по расстановке оборудования, нормами по вентиляции, тепло, газо и пылевыделяющему оборудованию, устройством перегородок для участков, требующих усиленной вентиляции. Движущиеся части технологического оборудования защищены специальными съемными кожухами или щитками. Освещенность здания запроектирована в соответствии со строительными нормами.

Противопожарные мероприятия.

Все пожароопасные участки имеют противопожарную сигнализацию и оборудованы первичными средствами пожаротушения.

Мероприятие по снижению шума

Участки с особошумящими агрегатами, венткамеры выгораживаются перегородками, оборудование устанавливается на виброосновании.

Инв. № подл. | Подпись и дата | Взам. инв. №

Инв. №8118/1 4

Гл. инж.	Шестернев		
ГИП	Серебрякова		
Инженер	Гладышева		26.11.79

Привязан

Инв. №

Н. контр. Есино

ТП-503-4-13-01

Станция технического обслуживания на 400 грузовых автомобилей

Производственный корпус.	Стадия	Лист	Листов
	Р		

Общая пояснительная записка.

Госкомсельхозтехника СССР Гипросельхозстрой

Основные положения по организации строительства

Проект организации строительства разрабатывается при конкретной привязке и его объем и содержание устанавливается в соответствии с инструкцией по разработке проектов организации строительства и производства работ.

Общий срок строительства станции технического обслуживания на 400 грузовых автомобилей принят в соответствии с нормами продолжительности строительства равным 10 месяцем с продолжительностью подготовительного периода 1месяц.

В подготовительный период строительства выполняются работы по инженерной подготовке площадки, возводятся временные здания и сооружения, сети тепловодоэнергоснабжения.

В основной период строительства возводятся постоянные здания, сооружения, дороги.

Строительные и монтажные работы на площадке выполняются поточно по совмещенным графикам с применением комплексной механизации.

Компоновка и размещение временных зданий и сооружений на период строительства должны быть выполнены с учетом требований „Инструкции о мерах безопасности при производстве строительно-монтажных работ".

К началу строительных работ стройплощадка должна быть обеспечена постоянным наружным водопроводом с установкой на нем пожарных гидрантов.

Передвижные и сборно-разборные временные здания, используемые в период строительства должны располагаться на расстоянии 25-30м от строящихся объектов.

На территории стройплощадки отвести специальное место для курения в непосредственной близости от пожарного поста, оборудованного первичными средствами пожаротушения. Аналогичные посты организовать в нескольких местах.

Условия привязки проекта

Типовой проект может быть применен для строительства только после выполнения проектных работ по его „привязке" к конкретной площадке с внесением необходимых изменений в соответствии с „Инструкцией по разработке проектов и смет для промышленного строительства" СН202-76 и действующими правилами привязки. Здания и сооружения, а также все решения схемы генерального плана уточняются при „привязке" проекта.

Схема генерального плана

Площадка под строительство станции технического обслуживания на 400 грузовых автомобилей отводится в составе промузла на обособленной территории.

Рельеф площадки условно принят горизонтальным. Внешняя траспортная связь СТО осуществляется по подъездной автомобильной дороге. Схема генерального плана см. лист ГП-1 разработана с учетом технологических требований, действующих санитарных и противопожарных норм и требований других разделов проекта. На участке СТО располагаются: производственный корпус, административно-бытовой корпус, склад масел с маслораздаточной, механизированная мойка в блоке с постами диагностики и окраски, контрольно-пропускной пункт, стояки автомобилей с воздухоподогревом и другие вспомогательные сооружения. Административно-бытовой корпус сблокирован с производственным корпусом и фасадом выходит на улицу. В предзаводской зоне устраивается автомобильная стоянка общего пользования. Организация рельефа участка, проездов, площадок, а также высотное положение зданий и сооружений решается при „привязке" проекта. Для обеспечения нормальных санитарно-гигиенических условий территория СТО благоустраивается и озеленяется. Породы деревьев и кустарников уточняются при конкретной „привязке" проекта в зависимости от района расположения объекта. Отвод поверхностных вод с площадки решается с учетом стока воды в лотки проезжей части автодорог.

В проекте достигнуто снижение строительных материалов по сравнению с т.п. 816-37 70:
- стали - 38,6 тн
- лесоматериалов - 120,5 м³
- кирпича - 59,2 тыс. шт.

Инв. № подл. | Подпись и дата

Инв. № 8118/1

Гл. инж. пр-та	Шестериев		
ГИП	Серебрякова		
Инженер	Гладышева		

Т.П. 503-4-13

Станция технического обслуживания на 400 грузовых автомобилей

Производственный корпус

Стадия	Лист	Листов
Р		

Общая пояснительная записка

Госкомсельхозтехника СССР ГИПРОНИИСЕЛЬСТРОЙ

Привязан:

Инв. №

Альбом

Типовой проект

Технико - экономические показатели

Наименование	Ед. изм.	Показатели по проекту	Показатели по проекту аналогу н.з.2	
1	2	3	4	5
1. Проектная мощность в натуральном выражении:	авт.	400	400	
ГАЗ-53А	—"—	150	150	
ГАЗ-53Б	—"—	40	40	
ЗИЛ-130	—"—	100	100	
ЗИЛ-ММЗ-555	—"—	40	40	
УАЗ-452	—"—	20	20	
Прицепы ГКБ-817	—"—	100	100	
КамАЗ	—"—	50	50	
2. Годовой выпуск товарной продукции				
- в оптовых ценах (прейскурантных)	Тыс.руб	515,36	515,36	
3. Производственные фонды - всего	Тыс.руб	534,20	560,86	
в том числе:				
а) основные фонды	—"—	506,09	532,40	
б) оборотные средства (нормируемые)	—"—	28,11	28,46	
Производственные фонды на 1000 руб. товарной продукции	руб.	1037	1088	
4. Себестоимость продукции:				
- годовой выпуск	Тыс.руб	446,19	454,45	
- затраты производства на 1 рубль товарной продукции	коп.	86,6	88,2	
5. Годовая прибыль	Тыс.руб	69,17	60,91	
6. Уровень рентабельности	%	12,9	10,9	
7. Срок окупаемости капитальных вложений	лет	7,4	8,8	
8. Списочная численность работающих	чел.	109	109	
в том числе:				
рабочих	чел.	93	93	
9. Уровень механизации и автоматизации производственных процессов	%	59,36	59,36	
10. Режим работы предприятия				
- рабочих дней в году	дней	253	253	
- рабочих смен в сутки	смен	2	2	

1	2	3	4	
- продолжительность смены	час	8,2	8,2	
- коэффициент сменности по рабочим	„К"	1,69	1,69	
11. Производительность труда:				
- выработка на одного работающего по стоимости товарной продукции	руб.	4728	4728	
- выработка на одного рабочего по стоимости товарной продукции	руб.	5542	5542	
12. Коэффициент экономической эффективности капитальных вложений	„К"	0,135	0,113	
13. Приведенные затраты на 1 руб. товарной продукции	руб.	0,98	1,01	
14. Площадь застройки участка	га	0,56	0,56	
15. Плотность застройки	%	40	40	
16. Объём строительный зданий	м³	260900	28089,0	
в том числе:				
- производственный корпус	м³	26090,0	26075,0	
- пристроенных бытовых помещений	м³	2041,0	2014,0	
Объём строительный здания на 1000 руб. товарной продукции	м³	54,58	54,50	
17. Площадь здания				
- застройки	м²	2956,0	2947,0	
- общая	м²	2301,0	3463,0	
в том числе:				
- производственный корпус	м²	2901,0	2900,0	
- пристроенных бытовых помещений	м²	575,0	563,0	
Площадь зданий на 1000 руб. товарной продукции	м²	6,74	6,72	
18. Продолжительность строительства	мес.	10	-	
в том числе:				
подготовительного периода	мес.	1	-	
19. Общая сметная стоимость	тыс.руб	436,34	535,82	

1	2	3	4	
в том числе:				
- строительно-монтажные работы	тыс.руб	323,96	3[illegible]21	
- оборудование	тыс.руб	124,71	138,47	
Стоимость строительно-монтажных работ на 1 м² общей площади	руб.	110,16	108,64	
Стоимость строительно-монтажных работ на 1 м³ строительного объема	руб.	13,61	13,39	
Стоимость общая на 1000 руб. товарной продукции (УКВ)	руб.	987	1040	
Трудоёмкость				
20. Построечные трудовые затраты	чел/дн	7773	-	
21. Построечные трудовые затраты на 1 м² общей площади	—"—	2,69	-	
22. Построечные трудовые затраты на 1 м³ строительного объема	—"—	0,33	-	
23. Построечные трудовые затраты на 1000 руб. товарной продукции	—"—	18,16	-	
Расход строительных материалов				
24. Цемент, приведенный к марке М-400	тн	599,9	-	
25. Сталь	тн	181,3	-	
26. Сталь, приведенная к классу А-I	тн	192,0	-	
27. Бетон и железобетон в том числе:	м³	2077,1	-	
монолитный	м³	1123	-	
сборный	м³	954,1	-	
28. Лесоматериалы	м³	219	-	
29. Лесоматериалы, приведенные к круглому лесу	м³	325,7	-	
30 Кирпич	Тыс.шт	197,4	-	
31. Расход воды	м³/сут.	9,83	14,60	
32. Расход тепла в том числе:	ккал/час	2229470	2096550	
- на отопление	—"—	300780	379660	
- на вентиляцию	—"—	1533580	1353890	
- на горячее водоснабжение	—"—	360000	363000	
33. Расход газа				
- ацетилен	нм³/час	0,17	0,17	
- кислород	нм³/час	0,18	0,18	
34. Потребная электрическая мощность	квт	434	413	

Взам. инв. №

Подпись и дата

Инв. № подл.

Инв. № 8118/1

Привязан

Гл. инж	Шестериев	
ГИП	Серебрякова	
Ст. инж	Гладышева	
Нач. отд.	Деревнин	
Гл. спец.	Савинов	
Инженер	Оверченко	

ТП-503-4-13

Станция технического обслуживания на 400 грузовых автомобилей

Производственный корпус.

Стадия	Лист	Листов
Р		

Общая пояснительная записка

Госкомсельхозтехника СССР

Альбом I

Типовой проект

Ведомость чертежей основного комплекта

Лист	Наименование	Примечание
1÷14	Общие данные	
15÷18	План на отм. 0.000	

Ведомость основных комплектов

Обозначение	Наименование	Примечание
0-ГП	Генеральный план	
1-ТХ	Технология производства	
1-ТК	Технологические коммуникации (трубопроводы)	
1-ОВ	Отопление, вентиляция и кондиционирование воздуха	
1-ВК	Внутренние водопровод и канализация	
1-СС	Связь и сигнализация	
1-ЭМ	Силовое электрооборудование	
1-ЭО	Электрическое освещение	
1-АП	Автоматизация производства	
1-АР	Архитектурные решения	
1-КЖ	Конструкции железобетонные	
1-КМ	Конструкции металлические	
1-АИ	Интерьеры	

Условные обозначения и сокращения

Условные обозначения приняты по нормам технологического проектирования ремонтных предприятий.

Принятые сокращения:

ЭЗНО - опытный завод нестандартного оборудования
ОЭМЗ - опытный экспериментальный механический завод
ЭРМЗ - опытный ремонтно- механический завод
ОЭЗ - опытный экспериментальный завод

Проект соответствует действующим нормам и правилам и обеспечивает безопасную эксплуатацию здания при соблюдении предусмотренных проектом мероприятий

Главный инженер проекта (Подпись)

Ведомость ссылочных и прилагаемых документов

Обозначение	Наименование	Примечание
ТП 503-298	Механизированная мойка в блоке с постами диагностики и окраски	
ТП 503-309	Контрольно-пропускной пункт грузовых автотранспортных предприятий на 2 поста	
ТП 503-312	Воздухоподогрев грузовых автомобилей	
ТП 704-1-108	Резервуар стальной горизонтальный для нефтепродуктов емк. 10 м³	
ТП 816-110, альбом II	Пункт технического обслуживания на 100 машин. (Склад масел с маслораздаточной)	

Пояснительная записка

1. Назначение

Станция технического обслуживания предназначается для централизованного технического обслуживания грузовых автомобилей колхозов и совхозов и текущего ремонта на базе готовых агрегатов, получаемых по кооперации со специализированных ремонтных предприятий системы Госкомсельхозтехники.

2. Производственная программа

Производственная программа СТОА приведена в табл.1.

Таблица 1

Наименование работ	Количество машин шт	Годовая программа возвращений или тыс.км.	Трудоемкость чел. час		Стоимость	
			На единицу	На программу	единицы руб.	программы тыс. руб.
1	2	3	4	5	6	7
1*Уборочно-моечные работы						
ГАЗ-53А	150	2030	0,60	1218,0	0-65	1,32
ГАЗ-53Б	40	541	0,60	324,6	0-65	0,35
ЗИЛ-130	100	1353	0,60	811,8	0-80	1.08
ЗИЛ-ММЗ-555	40	541	0,70	378,7	0-80	0,43
УАЗ-452	20	205	0,60	123,0	1-71	0,35
Прицепы ГКБ-817	100	1536	0,40	614,4	1-19	1,83
КамАЗ-5320	50	455	1,10	500,5	3,34	1,52
Итого:				3971.0		6,88
2*.Диагностика перед ТО-1						
ГАЗ-53А	150	900	0,83	747,0	1-70	1,53
ГАЗ-53Б	40	240	0,83	199,2	1-70	0,41
ЗИЛ-130	100	600	0,83	498,0	1-70	1,02
ЗИЛ-ММЗ-555	40	240	0,83	199,2	1-70	0,41
УАЗ-452	20	84	0,83	69,7	2-62	0,22
Прицепы ГКБ-817	100	700	0,83	581,0	2-38	1,67
КамАЗ-5320	50	146	1,33	194,2	3-83	0,56
Итого:				2488,3		5,82
3.Диагностика перед ТО-2						
ГАЗ-53А	150	750	3,13	2347,5	4-90	3,68
ГАЗ-53Б	40	200	3,13	626,0	4-90	0,98
ЗИЛ-130	100	500	3,13	1565,0	4-90	2,45
ЗИЛ-ММЗ-555	40	200	3,13	626,0	4-90	0,98
УАЗ-452	20	70	3,13	219,1	8-86	0,62
Прицепы ГКБ-817	100	583	0,83	483,9	2-37	1,38
КамАЗ-5320	50	182	4,80	873,6	13-52	2,46
Итого:				6741,1		12,55
4.Техническое обслуживание №1 (ТО-1)						
ГАЗ-53А	150	900	3,17	2853,0	3-65	3,29
ГАЗ-53Б	40	240	4,17	1000,8	4-95	1,19
ЗИЛ-130	100	600	3,67	2202,0	4-00	2,40
ЗИЛ-ММЗ-555	40	240	4,67	1120,8	5-80	1,39
УАЗ-452	20	84	3,67	308,3	12-26	1,03
Прицепы ГКБ-817	100	700	0,67	469,0	2-23	1,56
КамАЗ-5320	50	146	8,17	1192,8	30-68	4,48
Итого:				9146,7		15,34
5.Техническое обслуживание №2 (ТО-2)						
ГАЗ-53А	150	750	11,87	8902,5	19-45	14,59
ГАЗ-53Б	40	200	12,87	2574,0	22-45	4,49
ЗИЛ-130	100	500	11.87	5935,0	19-30	9,65
ЗИЛ-ММЗ-555	40	200	13,87	2774,0	24-30	4,86
УАЗ-452	20	70	12,87	900,9	43-86	3,07

7

Инв.№ 8118/1

Инв.№ подл. | Подпись и дата | Взам. инв.№

Привязан

Гл.инж.ин-та	Шестернев	
ГИП	Серебрякова	
Нач.отдела	Зарайковская	
Гл.инж.отд.	Кабанов	
Рук.сектора	Козлов	
Вед.инж.	Воронина	
Инженер	Игнатова	
Гл.спец.ТЭО	Савинов	

ТП 503-4-13 1-ТХ

Станция технического обслуживания на 400 грузовых автомобилей

Производственный корпус

Стадия	Лист	Листов
Р		18

Общие данные

Госкомсельхозтехника СССР

Продолжение табл. 1

1	2	3	4	5	6	7
Прицеп ГКБ-817	100	583	7,17	4180,1	22-96	13,39
КамАЗ-5320	50	182	35,20	6406,4	123-02	22,39
Итого:				31672,9		72,44
6. Сезонное обслуживание						
ГАЗ-53А	150	300	4,50	1350,0	18-43	5,53
ГАЗ-53Б	40	80	4,80	384,0	19-25	1,54
ЗИЛ-130	100	200	4,50	900,0	17-25	3,45
ЗИЛ-ММЗ-555	40	80	5,10	408,0	19-25	1,54
УАЗ-452	20	40	4,80	192,0	15-75	0,63
Прицепы ГКБ-817	100	200	2,40	480,0	6-90	1,38
КамАЗ-5320	50	100	12,00	1200,0	53-80	5,38
Итого:				4914,0		19,45
Текущий ремонт						
ГАЗ-53А	75 / 75	1968,7 / 1968,7	4,32 / 9,68	8504,8 / 19057,0	27-38	107,82
ГАЗ-53Б	20 / 20	525,0 / 525,0	5,82 / 12,69	3055,5 / 6662,2	34-33	36,05
ЗИЛ-130	50 / 50	1312,5 / 1312,5	4,70 / 10,34	6168,7 / 13571,2	30-54	80,18
ЗИЛ-ММЗ-555	20 / 20	525,0 / 525,0	6,48 / 14,00	3402,0 / 7350,0	38-68	40,61
УАЗ-452	10 / 10	262,5 / 262,5	5,92 / 12,87	1554,0 / 3378,4	31-05	16,30
КамАЗ-5320	25 / 25	656,2 / 656,2	10,90 / 23,59	7152,6 / 15479,8	69-65	91,42
Прицепы ГКБ-817	50 / 50	1312,5 / 1312,5	1,22 / 2,82	1601,2 / 3701,2	8-84	23,20
Итого:				31438,8 / 69199,8		395,58
Всего:				159572,6		528,06

Примечания:
1. 50% автомобилей от общего парка приняты новые, а 50% - после капитального ремонта.
2. Объем работ, производимый на СТОА, принят: ТО-1 - 40% от планового количества, ТО-2 - 100%, ТР - 75% от общего объема работ по текущему ремонту.
3. В числителе - показатели по новым автомобилям, в знаменателе, по автомобилям, прошедшим капитальный ремонт
4. Стоимость текущего ремонта принята средняя на 1000 км пробега.
5. * Работы выполняются в корпусе ТП 503-298 "Райсельхозтехники."

3. Трудоёмкость и расчет рабочей силы

Сводная ведомость трудоёмкостей и расчет рабочей силы приведен в табл. 2.

Таблица 2

Наименование работ	Трудоёмкость %				Трудоёмкость чел. час				Общая трудоёмкость в чел. час	Годовой фонд времени рабочего в час	Количество работающих	
	Бортовые		Самосвалы	Прицепы	Бортовые		Самосвалы	Прицепы			Расчетное	Принятое
	Карбюраторные	Дизельные			Карбюраторные	Дизельные						
1	2	3	4	5	6	7	8	9	10	11	12	13
*Уборочно-моечные работы	100	100	100	100	2152,80	500,50	703,30	614,40	3971,00	1840	2,16	2
Итого:	—	—	—	—	2152,80	500,50	703,30	614,40	3971,00	—	2,16	2
*Диагностика перед ТО-1	100	100	100	100	1314,70	194,20	398,40	581,00	2488,30	1860	1,34	1
Итого:	—	—	—	—	1314,70	194,20	398,40	581,00	2488,30	—	1,34	1
Диагностика перед ТО-2	100	100	100	100	4131,60	873,60	1252,00	483,90	6741,10	1860	3,62	4
Итого:	—	—	—	—	4131,60	873,60	1252,00	483,90	6741,10	—	3,62	4
Техническое обслуживание №1												
Контрольно-осмотровые работы	10,38	9,97	14,16	30,00	556,72	118,92	300,42	140,70	1116,76	1860	0,60	1
Крепежные работы	24,52	23,84	23,76	15,00	1315,08	284,36	504,09	70,35	2173,88	1860	1,17	1
Регулировочные работы	1,87	2,24	2,57	4,20	100,29	26,72	54,52	19,70	201,23	1860	0,11	—
Аккумуляторные работы	11,82	9,30	11,05	—	633,94	110,93	234,44	—	979,31	1820	0,54	1
Электротехнические работы	6,22	4,65	5,82	2,50	333,60	55,47	123,48	11,72	524,27	1860	0,28	—
Работы по обслуживанию												
системы питания	4,36	8,14	3,92	—	233,84	97,09	83,17	—	414,10	1820	0,23	—
Шинные работы	9,34	8,14	8,67	22,30	500,93	97,09	183,94	104,59	886,55	1860	0,48	—
Смазочно-очистительные работы	31,49	33,72	30,05	26,00	1688,90	402,22	637,54	121,94	2850,60	1840	1,55	2
Итого:	100,00	100,00	100,00	100,00	5363,30	1192,80	2121,60	469,00	9146,70	—	4,96	5
Техническое обслуживание №2												
Контрольно-осмотровые работы	12,65	25,12	14,40	42,60	1990,91	1609,29	770,11	1780,72	6151,03	1860	3,31	3
Крепежные работы	21,45	17,27	21,60	5,90	3375,89	1106,39	1155,17	246,63	5884,08	1860	3,16	3
Регулировочные работы	3,81	3,06	4,27	8,00	599,63	196,04	228,36	334,41	1358,44	1860	0,73	1
Аккумуляторные работы	4,80	3,07	5,06	—	755,44	196,68	270,61	—	1222,73	1820	0,67	1
Электротехнические работы	11,86	4,32	11,60	2,50	1866,57	276,76	620,37	104,50	2868,20	1860	1,54	2
Работы по обслуживанию												
системы питания	5,68	17,61	4,81	—	893,94	1128,17	257,24	—	2279,35	1820	1,25	1
Шинные работы	18,30	16,48	17,28	30,00	2880,13	1055,77	924,13	1254,03	6114,06	1860	3,29	3
Смазочно-очистительные работы	21,45	13,07	20,98	11,00	3375,89	837,30	1122,01	459,81	5795,01	1840	3,15	3
Итого:	100,00	100,00	100,00	100,00	15738,40	6406,40	5348,00	4180,10	31672,90	—	17,10	17
Сезонное обслуживание												
Контрольно-осмотровые работы	12,65	25,12	14,40	42,60	308,91	301,44	114,05	204,48	928,88	1860	0,50	1
Крепежные работы	21,45	17,27	21,60	5,90	523,81	207,24	171,07	28,32	930,44	1860	0,50	1
Регулировочные работы	3,81	3,06	4,27	8,00	93,04	36,72	33,82	38,40	201,98	1860	0,11	—

Гл. инж. пр-та	Шестернев		
ГИП	Серебрякова		
Нач. отдела	Зарановская		
Гл. инж. отд.	Набанов		
Рук. сектора	Козлов		
Вед. инж.	Воронина		
Инженер	Игнатова		
Гл. спец. ТЭО	Савинов		

ТП 503-4-13 1-ТХ

Станция технического обслуживания на 400 грузовых автомобилей

Производственный корпус | Стадия Р | Лист 2 | Листов

Общие данные (продолжение)

Госкомсельхозтехника СССР Гипропр-мсельстрой

Привязан

Инв. № подл. | Подпись и дата | Взам. инв. №

Инв. № 8118/1

Продолжение табл. 2

1	2	3	4	5	6	7	8	9	10	11	12	13
Аккумуляторные работы	4,80	3,07	5,06	—	117,22	36,84	40,08	—	194,14	1820	0,11	—
Электротехнические работы	11,86	4,32	11,60	2,50	289,62	51,84	91,87	12,00	445,33	1860	0,24	—
Работы по обслуживанию												
систем питания	5,68	17,61	4,81	—	138,71	211,32	38,09	—	388,12	1820	0,21	—
Шинные работы	18,30	16,48	17,28	30,00	446,89	197,76	136,86	144,00	925,51	1860	0,50	1
Смазочно-очистительные работы	21,45	13,07	20,98	11,00	523,80	156,84	166,16	52,80	899,60	1840	0,49	1
Итого:	100,00	100,00	100,00	100,00	2442,00	1200,00	792,00	4800,00	4914,00	—	2,66	4
Текущий ремонт												
Контрольные и крепежные работы	5,10	5,30	5,90	3,4	2663,94	1199,52	1207,71	180,28	5251,45	1860	2,82	3
Регулировочные работы	1,60	1,70	2,80	1,8	835,75	384,75	573,15	95,44	1889,09	1860	1,02	1
Разборочно-сборочные работы	27,90	28,60	31,00	25,5	14573,31	6472,87	6345,60	1352,11	28743,89	1860	15,45	15
Ремонт агрегатов и узлов	12,50	12,40	14,00	5,0	6529,26	2806,42	2865,76	265,12	12466,56	1860	6,70	7
Ремонт двигателей	5,50	6,70	6,20	—	2872,88	1516,37	1269,12	—	5658,37	1860	3,04	3
Аккумуляторные работы	1,50	1,50	2,00	—	783,51	339,49	409,39	—	1532,39	1820	0,84	1
Электротехнические работы	6,50	5,50	7,00	2,0	3395,22	1244,78	1432,88	106,05	6178,93	1860	3,32	3
Ремонт систем питания	2,00	3,50	2,50	—	1567,02	792,13	511,74	—	2870,89	1820	1,58	2
Шиномонтажные работы	0,90	1,20	1,20	1,7	470,11	271,59	245,64	90,14	1077,48	1860	0,58	1
Вулканизационные работы	1,00	1,30	1,30	1,8	522,34	294,22	266,11	95,44	1178,11	1840	0,64	1
Медницкие работы	3,50	4,00	3,70	0,8	1828,19	905,30	757,38	42,42	3533,29	1820	1,94	2
Жестяницкие работы	1,40	1,40	1,50	—	731,28	316,85	307,05	—	1355,18	1860	0,73	1
Сварочные работы	1,20	1,20	1,80	8,5	626,81	271,59	368,45	450,70	1717,55	1820	0,94	1
Кузнечно-рессорные работы	3,70	3,70	5,00	13,5	1932,66	837,40	1023,49	715,83	4509,38	1820	2,48	2
Столярные работы	4,40	4,40	0,70	17,0	2298,30	995,83	143,29	901,41	4338,83	1860	2,33	2
Арматурно-кузовные работы	0,50	0,60	0,50	—	261,17	135,79	102,35	—	499,31	1860	0,27	—
Обойные работы	0,80	1,00	0,90		417,87	226,32	184,23	—	828,42	1860	0,45	1
Малярные работы	5,00	4,00	3,00	6,0	2611,71	905,30	614,09	318,15	4449,25	1820	2,44	2
Слесарно-механические работы	14,00	12,00	9,00	13,0	7312,77	2715,88	1842,27	689,31	12560,23	1860	6,75	7
Итого:	100,00	100,00	100,00	100,0	52234,10	22632,40	20469,70	5302,40	100638,60	—	54,32	55
Всего:	100,00	100,00	100,00	100,0	83376,90	32999,90	31085,00	12110,80	159572,60	—	86,16	88

Примечание. *Работы выполняются в корпусе ТП 503-298 „Райсельхозтехники".

4. Выбор основного оборудования и транспортных средств

Выбор основного технологического оборудования для производственных участков произведен исходя из принятой технологии технического обслуживания и текущего ремонта автомобилей, разработанной ГОСНИТИ.

Количество основного технологического оборудования определено расчетом в зависимости от суммарной трудоемкости выполняемых работ и действительного годового фонда времени работы оборудования при двухсменной работе.

Для обеспечения максимальной механизации подъемно-транспортных работ, высокой производительности труда на рабочих местах и техники безопасности принят подвесной внутрицеховой транспорт – подвесные кранбалки и монорельс, напольный транспорт – электропогрузчик и ручные тележки.

Тип, грузоподъемность и количество транспортных средств для производственных и вспомогательных участков определен расчетом, исходя из веса, габаритов и протяженности перемещаемых грузов внутри станции.

Оргоснастка для каждого рабочего места принята без расчета в количестве, необходимом для создания нормальных условий труда рабочих.

Состав производственных и вспомогательных участков и их площади

Перечень участков и площади приведены в табл. 3.

Таблица 3

Наименование участков	Площадь м²
1	2
Производственный корпус	
А. Основное производство	
1 Шиномонтажный участок	54
2 Деревообрабатывающий и обойный участок	54
3 Участок текущего ремонта автомобилей	1068
4 Участок ремонта и зарядки аккумуляторов	36
5 Участок ремонта электрооборудования	18
6 Участок ТО-1 и ТО-2	432
7 Участок диагностирования автомобилей перед ТО-2	216
8 Участок инспекции двигателей	48
9 Кузнечно-сварочный и медницко-радиаторный участок	216
10 Слесарно-механический участок	70
11 Участок ремонта агрегатов	144
12 Участок ремонта приборов питания	36
Б. Вспомогательные службы	
1 Склад агрегатов, запчастей и НРМ	81
2 Тепловой узел	24
3 С.У.	9
4 Магистральные проезды	86
5 Вентканалы	306
Общая площадь	2898
в том числе производственная площадь	2392
вспомогательная площадь	506

Примечание. Служба главного механика и инструментальная служба располагаются в составе действующего предприятия „Райсельхозтехники".

Гл. инж. инж.	Шестернев		ТП 503-4-13 1-ТХ
ГИП	Серебрякова		Станция технического обслуживания на 400 грузовых автомобилей
Нач. отдела	Зарковская		
Гл. инж. отд.	Кабанов		
Рук. сектора	Козлов		Производственный корпус — Стад. Р; Лист 3; Листов
Вед. инж.	Воронина		Общие данные (продолжение)
Инженер	Игнатова		Госкомсельхозтехника СССР ГИПРОМСЕЛЬЭЛЕКТРО

Привязан

Инв. № подл. | Подпись и дата | Взам. инв. №

Инв. № 8118/1

6. Состав и численность работающих

Численность производственных рабочих станции определена расчетом, исходя из трудоемкости работ и годового фонда времени рабочих. Количество вспомогательных рабочих рассчитано согласно „Общемашиностроительных типовых норм обслуживания для вспомогательных рабочих цехов основного и вспомогательного производства" М-1974 г. Количество ИТР и служащих определено согласно „Типовых нормативов численности руководящих инженерно-технических работников и служащих районных (межрайонных) объединений „Сельхозтехника" постановление коллегии Всесоюзного объединения „Союзсельхозтехника" от 18 мая 1972 г. № 17.

Сводная ведомость работающих приведена в табл. 4.

Таблица 4

Наименование производственных подразделений	Производственные рабочие	Вспомогательные рабочие	ИТР	Служащие	МОП	Всего
1. Управление	—	—	14	2	—	16
2. Производственные						
участки	88	10	—	—	—	98
Итого:	88	10	14	2	—	114

Штатная ведомость производственных рабочих приведена в табл. 5.

Таблица 5

Наименование участков	Профессия	Количество работающих по разрядам I	II	III	IV	V	по сменам I	II	Всего	Группа производственного процесса
1	2	3	4	5	6	7	8	9	10	11
1. Участок наружной мойки автомобилей	*мойщик	1	1	—	—	—	1	1	2	II-в
Итого:		1	1	—	—	—	1	1	2	—
2. Участок экспресс-диагностики	*слесарь по ремонту автомобилей	—	—	1	—	—	1	—	1	I-б
Итого:		—	—	1	—	—	1	—	1	—
3. Участок диагностирования	слесарь по ремонту автомобилей	—	—	1	—	—	1	—	1	I-б
Итого:		—	—	1	—	—	1	—	1	—
4. Участок ТО-1 и ТО-2	слесарь по ремонту автомобилей	—	7	10	7	—	12	12	24	I-б
	аккумуляторщик	—	—	2	—	—	2	—	2	III-а
Итого:		—	7	12	7	—	14	12	26	—
5. Участок текущего ремонта автомобилей	слесарь по ремонту автомобилей	—	5	8	6	—	10	9	19	I-б
Итого:		—	5	8	6	—	10	9	19	—
6. Участок ремонта агрегатов	слесарь по ремонту автомобилей	—	2	3	2	—	4	3	7	I-б
Итого:		—	2	3	2	—	4	3	7	—
7. Участок инспекции двигателей	слесарь по ремонту автомобилей	—	—	2	1	—	2	1	3	I-б
Итого:		—	—	2	1	—	2	1	3	—
8. Участок ремонта и зарядки аккумуляторов	аккумуляторщик	—	—	1	—	—	1	—	1	III-а
Итого:		—	—	1	—	—	1	—	1	—
9. Участок ремонта электрооборудования	слесарь по ремонту автомобилей	—	2	1	—	—	2	1	3	I-б
Итого:		—	2	1	—	—	2	1	3	—
10. Участок ремонта приборов питания	слесарь по топливной аппаратуре	—	1	1	—	—	1	1	2	III-а
Итого:		—	1	1	—	—	1	1	2	—
11. Шиномонтажный участок	слесарь по ремонту автомобилей	1	—	—	—	—	1	—	1	I-б
	вулканизаторщик	—	—	1	—	—	1	—	1	
Итого:		1	—	1	—	—	2	—	2	—
12. Кузнечно-сварочный и медницко-радиаторный участок	Кузнец на молотах и прессах	—	1	1	—	—	1	1	2	II-б
	Электросварщик ручной сварки	—	1	—	—	—	1	—	1	III-а
	жестянщик	—	1	—	—	—	1	—	1	I-б
	медник	—	1	1	—	—	1	1	2	III-а
Итого:		—	4	2	—	—	4	2	6	—
13. Деревообрабатывающий и обойный участок	столяр	—	1	1	—	—	1	1	2	II-г
	обойщик	—	—	1	—	—	1	—	1	II-г
Итого:		—	1	2	—	—	2	1	3	—
14. Окрасочный участок	*маляр	—	1	1	—	—	1	1	2	III-б
Итого:		—	1	1	—	—	1	1	2	—
15. Слесарно-механический участок	слесарь по ремонту автомобилей	—	—	1	—	—	1	—	1	I-б
	токарь	—	2	1	1	—	2	2	4	I-б
	фрезеровщик	—	—	1	—	—	1	—	1	I-б
	сверловщик	—	—	1	—	—	1	—	1	I-б
Итого:		—	—	—	1	—	5	2	7	—
Всего:		2	26	41	19	—	52	36	88	—

Примечание. * Работают в корпусе т.п. 503-298.

Штатная ведомость вспомогательных рабочих приведена в табл. 6.

Таблица 6

Наименование участков	Профессия	Количество работающих по разрядам I	II	III	IV	V	оклад	по сменам I	II	Всего	Группа производственного процесса
Производственные участки	кладовщик	—	—	—	—	—	1	1	—	1	I-б
	электромонтер по обслуживанию электрооборудования	—	—	1	—	—	—	1	—	1	I-б
	слесарь-ремонтник	—	—	2	—	—	—	1	1	2	II-в
	слесарь-сантехник	—	1	1	—	—	—	1	1	2	II-в
	водитель-электротележки	—	—	—	—	—	2	1	1	2	II-д
	уборщик производственных помещений	—	—	—	—	—	2	1	1	2	I-в
Итого:		—	1	4	—	—	5	6	4	10	—

Штатная ведомость ИТР, служащих и МОП приведена в табл. 7.

Таблица 7

Наименование структурных подразделений и должностей	Инженерно-технические работники	Служащие	Младший обслуживающий персонал	Общая численность	Группа производственного процесса
1	2	3	4	5	6
1. Начальник станции	1	—	—	1	—
2. Старший инженер-технолог	1	—	—	1	—

Гл. инж. проекта	Шестернев		
ГИП	Серебрянова		
Нач. отдела	Зарановская		
Гл. инж. отд.	Кабанов		
Рук. сектора	Козлов		
Зед. инж.	Воронина	17.11.80	
Инженер	Игнатова	17.11.80	
Гл. конструктор	Гусина		

ТП 503-4-13 1-ТХ

Станция технического обслуживания на 400 грузовых автомобилей

Производственный корпус

Стадия	Лист	Листов
Р	4	

Общие данные (продолжение)

Госкомсельхозтехника СССР Гипросельстрой

Привязан

Инв. №

Инв. № 8118/2

Продолжение табл. 7.

1	2	3	4	5	6
3. Инженер-технолог	2	—	—	2	—
4. Инженер-диспетчер	1	—	—	1	—
5. Инженер-энергетик	1	—	—	1	—
6. Инженер по нормированию труда	1	—	—	1	—
7. Техник по труду	1	—	—	1	—
8. Инженер по диагностированию технического состояния автомобилей	2	—	—	2	—
9. Старший инженер-контролёр	1	—	—	1	—
10. Техник-контролёр	1	—	—	1	—
11. Мастер по ремонту	2	—	—	2	1-б
12. Бухгалтер	—	1	—	1	—
13. Экономист	—	1	—	1	—
Итого:	14	2	—	16	—

7. Краткое описание технологического процесса

Поступающие на техническое обслуживание автомобили проходят наружную очистку и экспресс-диагностику перед ТО-1 в действующем корпусе наружной мойки „Райсельхозтехники". Затем автомобили поступают на площадку ожидания или непосредственно в корпус на линию диагностики перед ТО-2, состоящую из трех постов, где проверяются тормоза, ходовая часть, рулевое управление и тяговые качества.

С постов диагностики автомобиль поступает на линии ТО-1 и ТО-2, где проводятся все операции, предусмотренные технологическим процессом технического обслуживания.

Неисправные автомобили после наружной очистки в корпусе наружной мойки „Райсельхозтехники" поступают на площадку ожидания или тупиковые посты текущего ремонта, где производится устранение всех неисправностей с заменой негодных узлов и агрегатов на отремонтированные в специализированных предприятиях или новые, полученные с производственного склада.

Кроме того для текущего ремонта в производственном корпусе предусмотрены специализированные участки для обслуживания и ремонта электрооборудования, приборов питания, ремонта и зарядки аккумуляторов, шиномонтажный, деревообрабатывающий и обойный, слесарно-механический, участок ремонта агрегатов, кузнечно-сварочный и медницко-радиаторный.

При необходимости после текущего ремонта автомобиль подается на линию диагностики, а затем на линии ТО-1 и ТО-2.

В случае необходимости после текущего ремонта автомобиль направляется в действующий корпус „Райсельхозтехники" на окраску.

8. Уровень механизации

Уровень механизации технологических процессов технического обслуживания и текущего ремонта на производственных участках характеризуется тремя показателями:

1) степенью охвата рабочих механизированным трудом (См);
2) уровнем механизированного труда в общих трудозатратах (Ум);
3) уровнем механизации производственных процессов (Уп).

В среднем по станции технического обслуживания автомобилей уровень механизации технологических процессов составляет:

См = 89,58
Ум = 33,78
Уп = 59,36

9. Мероприятия по ограничению шума и вибрации

Перечень участков, на которых создается избыточное звуковое давление и мероприятия по ограничению шума до допустимых пределов приведены в табл. 8.

Таблица 8

Наименование участков с избыточным шумом	Перечень наиболее шумного оборудования и инструмента	Общий расчетный уровень шума	Характер шума	Мероприятия по шумоглушению до допустимых пределов
1	2	3	4	5
Участок инспекции двигателей	двигатели ГАЗ-53, ЗИЛ-130, КамАЗ-740	97дБ	Частота 1000гц непрерывный	Участок размещен в помещении со звукоизолирующей облицовкой стен. Работа на участке разрешается только в противошумных наушниках ВЦНИИОТ-1
Кузнечно-сварочный и медницко-	трансформатор сварочный	98дБ	Частота 1000гц	Помещение выгораживается
радиаторный участок	молот ковочный	95дБ	прерывный	то же
Деревообрабатывающий и обойный участок	станок деревообрабатывающий комбинированный	100дБ	то же 2000гц прерывный	помещение выгораживается

Суммарное звуковое давление, создаваемое на рабочих местах различными источниками шума определено расчетным путем.

Ликвидация избыточного звукового давления на рабочих местах в проекте обеспечивается:

а) применением малошумного оборудования и инструмента;
б) снижением шума по пути его распространения выгораживанием обкаточно-тормозного стенда на участке инспекции двигателей стенами со звукоизолирующей облицовкой;
в) установкой металлорежущих станков на слесарно-механическом участке на виброопорах.

В результате внедрения этих мероприятий шум на рабочих местах находится в допустимых пределах согласно СНиП II-12-77 „Защита от шума" и ГОСТ 12.1003-76.

10. Требования пожарной безопасности

Категории производств по взрыво-пожарной и пожарной опасности и классы помещений по ПУЭ участков определены согласно разработанному перечню для объектов системы „Госкомсельхозтехника" и указаны на плане расстановки технологического оборудования.

Все участки обеспечены первичными средствами пожаротушения.

Мойка деталей, агрегатов и узлов предусмотрена пожаробезопасными лабомойдами.

На участках с производствами категории „Б" и „В" предусмотрено устройство внутреннего противопожарного водопровода.

В производственном корпусе обеспечены свободные проезды и эвакуационные выходы в соответствии с нормами технологического проектирования и строительными нормами.

Установка силового и осветительного электрооборудования на производственных и вспомогательных участках выполнена в соответствии с требованиями ПУЭ согласно принятым классам помещений этих участков.

Гл. инж. пр-та	Шестерьев			ТП 503-4-13 1-ТХ
ГИП	Серебрякова			
Нач. отдела	Зарамовская			Станция технического обслуживания на 400 грузовых автомобилей
Гл. инженер	Кабанов			
Рук. сектора	Козлов			Производственный корпус
Вед. инж.	Воронина			Стадия Р; Лист; Листов
Инженер	Игнатова			Общие данные (продолжение)
Контр.	Есина			Госкомсельхозтехника СССР ГИПРОПРОСЕЛЬСТРОЙ

Привязан

Инв. № 8118/1

Инв. № подл. | Подпись и дата | Взам. инв. №

Альбом I

Типовой проект 503-4-13

11. Характеристика производственных сточных вод и выбросов в атмосферу

Характеристика производственных выбросов в канализацию и атмосферу помещения, образующихся на участках в результате технологических процессов в оборудовании приведена в табл. 9.

Таблица 9

№ № участков по плану	Наименование участков с вредными выделениями	Технологические операции	Наименование, марка применяемого оборудования (№ оборудования на плане)	Объём ванны для раствора м³	Применяемые вещества и препараты	Первоначальная концентрация г/л	Растворимость в воде	Рабочая температура °С	Характеристика производственных выбросов													
									Жидкая среда в канализацию			Газовая среда в атмосферу.										
									Состав загрязнений отработанных растворов		Периодичность сброса отработанного раствора в сменах, часах	Данные для проектирования местных отсосов				Данные для проектирования общеобменной вентиляции						
																Газовыделения					Влаговыделения	
									Наименование примесей	Количество		Характеристика вредностей и их количество г/час	Размеры оборудования мм	Размеры рабочего проема м	Вид местного отсоса	Расход материалов, выделяющих вредности	Кол. циклов, въезды, выезды и испытания	Продолжительность цикла	Выделяемые вредности	Кол. отсасываемого воздуха м³/час	Наименование жидкости	Площадь зеркала испарения м²	кг/час
1	2	3	4	5	6	7	8	9	10	11	12	13	14	15	16	17	18	19	20	21	22	23	24
1	Шиномонтажный участок	проверка	Ванна для проверки	0,4	вода	—	—	18°-20°	Взвешенные	1,0г/л	1 раз в	—	—	—	—	—	—	—	—	—	—	—
		ремонт	камер автомобиль-						вещества		неделю											
		камер	ных шин, ОМ-5137,						мех. приме-													
			поз. 3						си													
			Электровулканиза-	—	—	—	—	—	—	—	—	Продукты	950×360×	0,270×	зонт	—	—	—	—	—	—	—
			ционный аппарат									горения	×350	0,300								
			ОШ-5312, поз. 5									резины										
2	Деревообрабатывающий и обойный участок	ремонт	Верстак для ремон-	—	—	—	—	—	—	—	—	пыль	2250×1250×	—	Встроен-	—	—	—	—	—	—	—
		подушек	та подушек и спи-										×1365		ный отсос							
		и спинок	нок сидений																			
		сидений	ОРГ-5104, поз. 5																			
3	Участок текущего	текущий	Посты текущего	—	—	—	—	—	—	—	—	выхлопные	автомо-	ф выхлопной	шланго-	Бензин 5,4 кг/час	1 автомобиль	1,0 мин.	выхлопные	—	—	—
	ремонта автомобилей	ремонт авто-	ремонта									газы	биль	трубы 0,06м	вый отсос	дизтопливо	в час		газы			
		мобилей														50 кг/час	то же	то же	то же			
4	Участок ремонта и	ремонт	Верстак аккуму-	—	—	—	—	—	—	—	—	пары	1250×840×	1,200×0,800	бортовой	—	—	—	—	—	—	—
	зарядки аккумуляторов	аккуму-	ляторщика.									H_2SO_4	×750		отсос							
		ляторов	ОРГ-5196, поз. 1																			
		промывка	Ванна для промывки	0,17	вода	—	—	18°-20°	следы	1,5г/л	1 раз в	пары	1295×550×	поверхность	панель рав-	—	—	—	—	—	—	—
		деталей	деталей аккуму-						H_2SO_4		неделю	H_2SO_4	×1000	зеркала ванны	номерного							
		аккуму-	ляторов, М301А, поз.6											0,5м²	всасывания							
		ляторов	Стол с тремя тигля-	—	—	—	—	—	—	—	—	пары	2020×850×	—	то же	—	—	—	—	—	—	—
			ми для заливочных									свинца	×2050		3 полукольц-							
			работ, Р-505А, поз. 2												евых отсоса							
		зарядка	Шкаф для зарядки	—	—	—	—	—	—	—	—	пары H_2SO_4	2020×812×	2,000×0,800	встроенный	—	—	—	—	—	—	—
		аккуму-	аккумуляторов									водород	×2100		фланец							
		ляторов	9-409; поз. 3												276×276							
6	Участок ТО-1 и ТО-2	техничес-	Въезд и выезд	—	—	—	—	—	—	—	—	—	—	—	—	Бензин	1,5 автомобиля	1,0 мин	выхлопные	—	—	—
		кое обслу-	с участка													5,4 кг/час	в час		газы			

Альбом I

Типовой проект 503-4-13

Инв. № подл. | Подпись и дата | Взам. инв. №

Инв. № 8118/1 12

Гл. инж. ин-та	Шестернев		
ГИП	Серебрякова		
Нач. отдела	Зараповская		
Гл. инж. отд.	Кабанов		
Рук. сектора	Козлов		
Вед. инж.	Воронина		
Инженер	Игнатова		

Привязан

Инв. №

ТП 503-4-13 1-ТХ

Станция технического обслуживания на 400 грузовых автомобилей

Производственный корпус

Стадия	Лист	Листов
Р	6	

Общие данные (продолжение)

Госкомсельхозтехника СССР, ГИПРОПТ[illegible]МСЕЛЬБЕТРОЙ

Альбом I

Типовой проект 503-4-13

Продолжение табл. 9

1	2	3	4	5	6	7	8	9	10	11	12	13	14	15	16	17	18	19	20	21	22	23	24
		живание	переезд с поста	—	—	—	—	—	—	—	—	—	—	—	—	дизтопливо	1,5 автомобиля	1,0 мин	выхлопные	—	—	—	—
		автомобилей	на пост													50 кг/час	в час		газы				
7	Участок диагностирования автомобилей	диагности-	въезд/выезд с участка, переезд с	—	—	—	—	—	—	—	—	—	—	—	—	Бензин 5,4 кг/час	1 автомобиль	то же	то же	—	—	—	—
		рование														дизтопливо	в час						
		автомобилей	поста на пост													50 кг/час							
9	Участок инспекции двигателей	инспекция	Реостат регулировочный; поз. 1	0,6	кальцинированная сода	5,0	хорошая	18°-20°	кальцинированная сода	0,2 г/л	свободный излив	—	—	—	—	—	—	—	—	—	—	—	—
		двигателей	Стенд обкаточно-тормозной, КИ-5540, поз. 4	—	—	—	—	—	—	—	—	окись углерода, альдегиды, окись азота	3500×1500×1800	—	шланговый отсос	Бензин 19,3 кг/час, дизтопливо 25 кг/час	1 двигатель в смену, то же	50,0 мин, 140,0 мин	окись углерода, окись азота, альдегиды	—	—	—	—
10	Кузнечно-сварочный и медницко-радиаторный участок	промывка топливных баков	Установка для промывки и пропаривания топливных баков М424; поз. 1.	—	вода	—	—	40°	бензин, мехпримеси	0,8 г/л, 30 мг/л	с разрывом струи	пар	1410×1100×2250	1,0×0,8	шкафное укрытие	—	—	—	—	—	—	—	—
		очистка радиаторов от накипи	Установка для очистки радиаторов от накипи; М423; поз. 2	0,2	вода	—	—	40°	каустическая сода, мехпримеси	1,1 г/л, 100 мг/л	с разрывом струи	пары щёлочи	1246×1064×2290	1,1×1,2	шкафное укрытие	—	—	—	—	—	—	—	—
		ремонт радиаторов	Стенд для комплексных работ по ремонту радиаторов; Р209; поз. 4.	—	—	—	—	—	—	—	—	аэрозоли свинца и олова	3000×1250×2400	—	панель равномерного всасывания	—	—	—	—	—	—	—	—
		охлаждение кузнечного инструмента	Ванна для промывки, 0101-0Н1-66; поз. 15	0,161	вода	—	—	18°-20°	окалина	5 мг/л	с разрывом струи	—	—	—	—	—	—	—	тепло, окислы азота	—	—	—	—
			Электропечь сопротивления СНЗ-6.12.4/12м поз. 18	—	—	—	—	—	—	—	—	тепло, окись углерода,	2850×2055×2492	0,85×0,53	зонт	—	—	—	—	—	—	—	—
11	Слесарно-механический участок	заточка инструмента	Точильно-шлифовальный станок 3Б634; поз. 4	—	—	—	—	—	—	—	—	абразивная пыль	1000×665×1280	—	местный отсос	—	—	—	—	—	—	—	—
12	Участок ремонта агрегатов	расконсервация деталей	Ванна для расконсервации деталей, ОМ-5140, поз. 3	0,4	лабомид 101	—	хорошая	50°	техн. вазелин, механ. примеси, щёлочь, нефтепродукты	10 мг/л, 1 г/л, 14 г/л, 2 г/л	с разрывом струи	пары кальцинированной соды	1250×1040×870	1,2×0,8	зонт поворотный	—	—	—	—	—	—	—	—
		мойка агрегатов	Машина для мойки агрегатов	1,2	лабомид 101	—	хорошая	50°	щёлочь, нефтепродукты	14 г/л, 2 г/л	свободный излив	то же	2800×4150×3100	—	вентилятор на крыше	—	—	—	—	—	—	—	—

Взам. инв. №

Подпись и дата

Инв. № подл.

Инв. № 8118/1

Гл. инж. ин-та	Шестернев		
ГИП	Серебрякова		24.11.80
Нач. отд.	Зараховская		24.11.80
Гл. инж. отд.	Кабанов		17.11.80
Рук. сектора	Козлов		17.11.80
Вед. инж.	Воронина		17.11.80
Инженер	Игнатова		17.11.80

Привязан

ТП 503-4-13 1-ТХ

Станция технического обслуживания на 400 грузовых автомобилей

Производственный корпус

Стадия	Лист	Листов
Р	7	

Общие данные (продолжение)

Госкомсельхозтехника СССР ГИПРОСЕЛЬЭЛЕКТРОСТРОЙ

Продолжение табл. 9

1	2	3	4	5	6	7	8	9	10	11	12	13	14	15	16	17	18	19	20	21	22	23	24
			ОМ-1366Г; поз.6						мехпримеси	1г/л					моечной								
									СПАВ	0,2г/л					машины								
		ремонт	верстак для ре-	—	—	—	—	—	—	—	—	пары эпок-	1800×1000×	1,7×0,7	витринное	—	—	—	—	—	—	—	—
		деталей	монта деталей									сидной мас-	×1500		укрытие								
		смолами	смолами; И-11А-000									тики (эпихлор											
			поз.12									гидрин 0,09г/л)											
			Стол рабочий с	—	—	—	—	—	—	—	—	дибутилфта-	2500×800×	0,6×0,6	шкафное	—	—	—	—	—	—	—	—
			вытяжным шкафом									лат, полиэ-	×2660		укрытие								
			ОП 2078; поз.14									тилен поли-											
												аминсмола ЭФ											

12. Потребность производственных и вспомогательных участков в энергоресурсах

Расходы энергоресурсов: воды, пара, электроэнергии, сжатого воздуха и газов для станции технического обслуживания автомобилей на годовую программу определены расчетом.

Расходы энергоресурсов приведены в табл. 10.

Таблица 10

Наименование	Единица измерения	Количество
1. Вода на производственные нужды	м³/час	1,100
2. Производственный пар	кг/час	130,000
3. Установленная мощность		
токоприемников	кВт	572,000
4. Сжатый воздух давлением		
3÷6 атмосфер	м³/мин	2,510
5. Кислород	м³/час	0,185
6. Ацетилен	м³/час	0,174

13. Мероприятия по контролю за качеством выпускаемой продукции

Контроль качества текущего ремонта и технического обслуживания автомобилей производится на участке диагностирования автомобилей.

14. Адреса организаций - кальководержателей нестандартизированного оборудования

Адреса организаций - кальководержателей нестандартизированного оборудования приведены в табл. 11.

Таблица 11

Наименование	Адрес
1	2
ЦОКТБ ГОСНИТИ,	Центральное опытно-конструкторское и технологи-
г. Москва	ческое бюро Государственного Всесоюзного научно-
	исследовательского технологического института ремонта
	и эксплуатации машинно-тракторного парка
	109389, г. Москва, 1й Институтский проезд, 1
ЦОКТБ ГОСНИТИ	295510, Закарпатская область, г. Берегово,
Береговский филиал	ул. Фабричная, 36
ЦОКТБ ГОСНИТИ	474050, Целиноградская область, г. Алексеевка,
Целинный филиал	ул Ленина, 188
ЦОПКТБ „Авторемонт"	Центральное опытное проектно-конструкторское
ГОСНИТИ	и технологическое бюро „Авторемонт"
	390000 г. Рязань, ул. Полевая, 1
Гипроавтотранс	Государственный институт по проектированию авторе-
г. Москва	монтных и автотранспортных предприятий и сооружений
	109089, г. Москва, Набережная Мориса Тореза, 34
Гипроавтотранс	630070, г. Новосибирск, ул. Каменская, 54
Новосибирский филиал	
Гипроавтотранс	394000, г. Воронеж, ул. 25 Октября, 45
Воронежский филиал	

1	2
ЦОКТБ „Оргтехснаб"	Центральное опытно-конструкторское и технологическое
ВНИИМС г. Рязань	бюро „Оргтехснаб"
	390035, г. Рязань, ул. Щорса, 38/11
ГОСИНТИ	Государственный институт научно-технической
г. Москва	информации
	101000, г. Москва, ул. Серова, 5
Гипропромсельстрой	Государственный проектный институт по проекти-
г. Саратов.	рованию строительства и реконструкции ремонтных
	мастерских и заводов, складских баз и других
	объектов „Госкомсельхозтехники"
	410740, г. Саратов, ул. Рабочая, 24
НИИАТ	Научно-исследовательский институт автомобиль-
Ленинградский филиал	ного транспорта
	191023, г. Ленинград, Апраксин двор, корпус 1,
	помещение 54-61
ПКТБ	Проектное конструкторско-технологическое бюро
„Латремсельхозмаш"	„Латремсельхозмаш"
	226050, г. Рига, ул. Упиша, 4
Солнечногорское	Специальное конструкторское бюро главного
СКБ	управления заказов испытаний и внедрения
	новой техники
	141500, Московская область, г. Солнечногорск

15. Спецификация технологического оборудования

Спецификация технологического оборудования приведена в табл. 12.

Гл. инж. инта	Шестернев		
ГИП	Серебрякова		24.11.86
Нач. отдела	Зарановская		24.11.86
Гл. инж. отд	Кабанов		24.11.86
Рук. сектора	Козлов		17.12.86
Вед. инж.	Воронина		17.11.86
Инженер	Игнатова		17.11.86
Н. контр.	Есина		5.1.87

ТП 503-4-13 1-ТХ

Станция технического обслуживания на 400 грузовых автомобилей

Производственный корпус

Стадия	Лист	Листов
Р	8	

Общие данные (продолжение)

Госкомсельхозтехника СССР ГИПРОПРОМСЕЛЬСТРОЙ Саратов

Привязан

Инв. № 8118/1

Инв. № подл. | Подпись и дата | Взам. инв. №

Таблица 12

Поз. по плану	Обозначение	Наименование	Кол.	Примечание
		1. Шиномонтажный участок		
1	ЦОКТБ госнити	Ларь для обтирочных материалов;		
	г. Москва	ОРГ-5133; разм. 1000 х 500 х 850	1	45 кг
2	Кадринское от-	Верстак слесарный на одно		
	деление Госком-	рабочее место, ОРГ-5365		
	сельхозтехники Эст.ССР	разм. 1360 х 950 х 1125	1	210 кг
3	ЦОКТБ госнити	Ванна для проверки камер		
	г. Москва	автомобиля; ОМ-5137;		
		разм. 1250 х 600 х 830	1	50 кг
4	Береговский	Аппарат для ремонта камер;		0.3 квт
	ОЭМЗ	ОШ-8939; разм. 323 х 200 х 1300	2	25 кг
5	Собственного	Предохранительная клетка для		
	изготовления	накачки шин; разм. 1200 х 400 х 1200	1	
6	ЦОКТБ госнити	Вешалка для камер настенная;		
	г. Москва	ОРГ-5132; разм. 1500 х 450 х 450	1	10 кг
7	ЦОПКТБ „Авторемонт	Стенд для монтажа и демонта-		0.6 квт +
	госнити	жа колес с плоским ободом;		+ 2.2 квт
	г. Рязань	ОШ-7004; разм. 1770 х 1100 х 1547	1	760 кг
8	ЦОКТБ госнити	Шкаф для починочных материалов;		
	г. Москва	ОРГ-5128; разм. 1600 х 630 х 1900	1	120 кг
9	то же	Стеллаж для колес автомобилей;		
		ОРГ-5119; разм. 1200 х 1135 х 1200	1	70 кг
10	—— " ——	Стеллаж для автомобильных		
		покрышек; ОРГ-5120; разм. 2150 х 800 х 1800	1	70 кг
	Черновицкий завод	Комплект ручного шиноремонт-		7 кг
	ремонтно-технологи	ного инструмента;		на плане
	ческого оборудования	ОШ-8952; разм. 550 х 450 х 85	1	не показан
		2. Деревообрабатывающий		
		и обойный участок		
1	Фабрика „Стан-	Стол рабочий; 668 А 5;		
	дарт" г. Таллин	разм. 1500 х 750 х 720	1	дерево
2	Подольский ме-	Швейная машина; класс 23А;		0.27 квт
	ханический завод	разм. 570 х 250 х 420		27 кг
3	Гипроавтотранс	Верстак столярный; Р529;		
	Воронежский	разм. 2165 х 870 х 805	1	96 кг
	филиал			

Поз. по плану	Обозначение	Наименование	Кол.	Примечание
4	Гипроавтотранс	Стол для сборочных работ (принят		
	г. Москва	для закройных работ); Р585;		
		разм. 2500 х 1600 х 800	1	339 кг
5	ЦОКТБ госнити	Верстак для ремонта подушек		
	г. Москва	и спинок сидений; ОРГ-5104;		
		разм. 2250 х 1250 х 1365	1	245 кг
6	Городокский	Станок деревообрабатывающий		3.0 квт +
	станкостроитель-	комбинированный; К-25;		0.8 квт
	ный завод им.	разм. 1550 х 1600 х 1400	1	1720 кг
	Дзержинского			
7	ЦОКТБ госнити	Шкаф для инструмента и мон-		
	г. Москва	тажных принадлежностей;		
		ОРГ-5126; разм. 1600 х 430 х 1900	1	120 кг
	Даугавпилский	Машина ручная сверлильная;		0.6 квт; 10 кг
	завод „Электро-	И3-1015; разм. 360 х 490 х 165	1	на плане
	инструмент"			не показан
	то же	Долбежник ручной электрический,		0.8 квт; 13 кг
		И3-5601А; разм. 310 х 300 х 505;	1	на плане
				не показан
		3. Участок текущего ремонта		
		автомобилей		
1	ЦОКТБ госнити	Шкаф для инструмента и монтаж-		
	г. Москва	ных принадлежностей; ОРГ-5126;		
		разм. 1600 х 430 х 1900	4	120 кг
2	то же	Ларь для обтирочных материалов;		
		ОРГ-5133; разм. 1000 х 500 х 850	4	45 кг
3	Кокандский	Солидолонагнетатель электро-		
	ремонтный	механический; 03-9903;		0.6 квт
	завод	разм. 680 х 690 х 380	2	54 кг
4	Кадринское от-	Верстак слесарный на одно рабочее		
	деление Госкомсель-	место; ОРГ-5365; разм. 1360 х 950 х 1125	5	210 кг
	хозтехники Эст.ССР			
5	ЦОКТБ госнити	Подножка; ОРГ-5155;		
	г. Москва	разм. 885 х 530 х 230	2	4.7 кг
6	то же	Подставка для агрегатов;		
		ОРГ-1468-03-350; разм. 2000 х 500 х 150	4	33 кг

Поз. по плану	Обозначение	Наименование	Кол.	Примечание
7	Городокский	Подъемник канавный передвиж-		
	ремонтный	ной для грузовых автомобилей;		
	завод	П113; разм. 1200 х 660 х 975	5	150 кг
8	Собственного	Ящик для инструмента и кре-		
	изготовления	пёжных деталей; разм. 900 х 150	5	дерево
9	Дарницкий опытно-	Установка для смазки и заправ-		
	экспериментальный	ки, передвижная; 03-9902А;		4.1 квт
	завод	разм. 1920 х 1100 х 1370	2	620 кг
10	Тобольский ре-	Ванна моечная передвижная;		
	монтный завод	ОМ-1316; разм. 1142 х 615 х 920	2	51 кг
11	Акъярский ре-	Тележка для перевозки агрегатов;		
	монтный завод	ОПТ-7353; разм. 1180 х 720 х 430	2	70 кг
12	ЦОКТБ госнити	Стеллаж из трёх секций; ОРГ-5152;		
	г. Москва	ОРГ-5153; ОРГ-5154; разм. 1500 х 300 х 600		
		1500 х 400 х 600; 1500 х 600 х 600	3	185 кг
13	Пышминский	Кран подвесной электрический		4.5 квт + 0.4 квт
	завод подъемно-	однобалочный общего назначения;		+ 2 х 0.4 квт
	транспортного	ГОСТ-7890-73; 3.2-16,2-15-6-220/380	2	2980 кг
	оборудования			
14	Береговский	Подъёмник четырехстоечный		
	ОЭМЗ	электромеханический 4СМ-5; ОПТ-8931		3.0 квт
		разм. 6370 х 3275 х 2330	4	1400 кг
15	Гремячинский	Гайковёрт для гаек колёс гру-		
	завод „Автоспец-	зовых автомобилей; И318;		0.55 квт
	оборудование"	разм. 1200 х 650 х 1100	2	105 кг
16	Собственного	Мостик переходной; разм. 1200 х 500	6	дерево
	изготовления			
17	Бесланский за-	Тележка для снятия и постановки		
	вод „Автоспец-	рессор автомобилей; П216;		
	оборудование"	разм. 1450 х 834 х 860	2	150 кг
18	Читинский за-	Тележка для снятия и установки		
	вод „Автоспец-	колёс грузовых автомобилей;		
	оборудование"	П217; разм. 1060 х 870 х 930	2	85 кг
19	то же	Гайковёрт напольный для гаек		
		стремянок рессор грузовых ав-		1.7 квт
		томобилей; И-313; разм. 2128 х 504 х 930	2	150 кг
20	Вильнюсский станко-	Настольно-сверлильный вертикальный		0.6 квт
	завод „Комунарас"	станок; 2М112; разм. 770 х 370 х 820	1	120 кг

Альбом I

Типовой проект 503-4-13

Инв. № подл. | Подпись и дата | Взам. инв. №

Гл. инж. ин-та	Шестернев			ТП 503-4-13 1-ТХ
ГИП	Серебрякова			
Нач. отд.	Зарковская			Станция технического обслуживания на 400 грузовых автомобилей
Гл. инж. отд.	Кабанов			
Рук. сект.	Козлов			Производственный корпус
Вед. инж.	Воронина			Стадия: Р; Лист: 9; Листов:
Инженер	Игнатова			Общие данные

Госкомсельхозтехника СССР ГИПРОМСЕЛЬСТРОЙ

Привязан

Инв. № 8118/1

Продолжение табл. 12

Поз. по плану	Обозначение	Наименование	Кол.	Примечание
21	ЦОКТБ госнити г. Москва	Стеллаж для колес автомобилей; ОРГ-5119; разм. 1200×1135×1200	1	70 кг
22	то же	Устройство для слива масел; ОРГ-4946; разм. 880×600×280	5	10 кг
23	Коломенский опытно-механический завод	Передвижная установка для промывки системы смазки; ОМ-2871А; разм. 2550×780×800	1	620 кг
	Московский завод „Пневмостройманшина"	Гайковерт пневматический реверсивный; ИП-3113; разм. 220×73×210	9	3 кг на плане не показ.
	Череповецкий завод „Автоспецоборудования"	Бак для раздачи масел; 133М; разм. 466×375×900	4	6 кг на плане не показ.
	то же	Бак для заправки тормозной жидкостью; 326; разм. 288×259×265	2	6 кг на плане не показ.
	Гремячинский завод „Автоспецоборудование"	Приспособление для снятия и постановки КПП грузовых автомобилей; 2471; разм. 850×925×265	1	23 кг на плане не показ.
	Новгородское производственное объединение „Автоспецоборудование"	Прибор для определения технического состояния цилиндро-поршневой группы автомобильных двигателей; К69М; разм. 258×175×132	1	7 кг на плане не показ.
	то же	Прибор для проверки автомобильного электрооборудования 3214; разм. 395×154×265	1	9 кг на плане не показ.
	Казанский ОЗЭ „Автоспецоборудование"	Прибор для проверки переднего моста; Т-1; разм. 280×180×50	1	1 кг на плане не показ.
	Загорский завод „Автоспецоборудование"	Переносной прибор для проверки гидроусилителя руля и гидронасоса непосредственно на автомобиле; К405; разм. 500×300×345	1	35 кг на плане не показ.

Поз. по плану	Обозначение	Наименование	Кол.	Примечание
	ЦОКТБ госнити г. Москва	Подставка под мосты грузовых автомобилей; ОРГ-5161; разм. 1400×550×630	2	32 кг на плане не показ.
	то же	Подставка под грузовые автомобили; ОРГ-5159; разм. 440×395×800	4	12 кг на плане не показ.
	Береговский ОЭМЗ	Тележка инструментальная грузоподъемность 50 кг; ПИМ-5276; разм. 675×436×945	4	25 кг на плане не показ.
	Загорский завод „Автоспецоборудование"	Приспособление универсальное для выверливания шпилек полуосей автомобилей; Р154; разм. 260×225×520	1	0.8 квт; 15 кг на плане не показ.
	4. Участок	ремонта и зарядки аккумуляторов		
1	ЦОКТБ госнити г. Москва	Верстак аккумуляторщика; ОРГ-5106; разм. 1250×840×750	1	165 кг
2	Гипроавтотранс Новосибирский филиал	Стол с тремя тиглями для заливочных работ; Р505А; разм. 2020×850×2050	1	3.5 квт×3 284 кг
3	Гипроавтотранс г. Москва	Шкаф для зарядки аккумуляторов; 9409; разм. 2020×812×2100	1	194 кг
4	Саранский завод „Электровыпрямитель"	Агрегат выпрямительный; ВАЗП 380/250-40/80; разм. 800×600×1800	1	21.0 ква 430 кг
5	ЦОКТБ госнити г. Москва	Шкаф для инструмента и монтажных принадлежностей; ОРГ-5126; разм. 1500×430×1900	1	120 кг
6	Гипроавтотранс Новосибирский филиал	Ванна для промывки деталей аккумуляторов; емкость 0.17 м³; №301А; разм. 1295×550×1000	1	155 кг
7	ЦОКТБ госнити г. Москва	Подставка под оборудование; ОРГ-5143; разм. 820×700×830	1	65 кг
8	Ленинградское производственное объединение „Красногвардеец"	Дистиллятор; Д-4; разм. 340×220×700	1	3.6 квт 17 кг
9	Гипроавтотранс	Ванна для приготовления электролита		

Поз. по плану	Обозначение	Наименование	Кол.	Примечание
	г. Москва	9404; емкость 35л; разм. 585×315×925	1	35 кг
	Новгородское производственное объединение „Автоспецоборудование"	Комплект приборов, приспособлений и инструмента для технического обслуживания аккумуляторных батарей, 9401; разм. 350×280×340	1	8 кг на плане не показ.
	Гипроавтотранс Новосибирский филиал	Тележка для подъема и транспортировки аккумуляторных батарей; П620; разм. 1070×490×805	1	100 кг на плане не показ.
	то же	Тележка для транспортировки и разлива серной кислоты; П206; разм. 1150×756×765	1	45 кг на плане не показ.
	5.	Участок ремонта электрооборудования		
1	Новгородское производственное объединение „Автоспецоборудование"	Контрольно-испытательный стенд для проверки генераторов, реле-регуляторов и стартеров; 532М; разм. 985×960×1605	1	4.0 квт 405 кг
2	ЦОКТБ госнити г. Москва	Подставка под оборудование; ОРГ-5143; разм. 820×700×830	2	85 кг
3	Вильнюсский станкозавод „Комунарас"	Настольно-сверлильный вертикальный станок; 2М112; разм. 770×370×820	1	0.6 квт 120 кг
4	Кадринское отделение Госкомсельхозтехники Эст.ССР	Верстак слесарный на одно рабочее место; ОРГ-5365; разм. 1360×950×1125	2	210 кг
5	Чистопольский завод „Автоспецоборудование"	Станок для проточки коллекторов и фрезерования пазов между ламелями, настольный; Р105; разм. 1100×480×400	1	0.48 квт 110 кг
6	ЦОКТБ госнити г. Москва	Стеллаж из трех секций; ОРГ-5152; ОРГ-5153; ОРГ-5154; разм. 1500×300×600; 1500×400×600; 1500×600×600	1	185 кг
7	то же	Шкаф для инструмента и монтажных принадлежностей; ОРГ 5126; разм. 1600×430×1900	1	120 кг
8	Тобольский ремонтный завод	Ванна моечная передвижная; ОМ-1316; разм. 1142×615×920	1	51 кг

16

ГИП	Серебрякова		17.11.80
Нач. отд.	Зараковская		17.11.80
Гл. инж. отд.	Кабанов		17.11.80
Рук. сект.	Козлов		17.11.80
Вед. инж.	Воронина		17.11.80
Инженер	Игнатова		17.11.80
Н. контр.	Ершов		

ТП 503-4-13 1-ТХ

Станция технического обслуживания на 400 грузовых автомобилей

Производственный корпус

Стадия	Лист	Листов
Р	10	

Общие данные (продолжение)

Госкомсельхозтехника СССР ГИПРОПРОМСЕЛЬЭЛЕКТРОЙ

Привязан

Инв. № подл. | Подпись и дата | Взам. инв. №

Инв. № 8118/1

Продолжение табл. 12

Поз. по плану	Обозначение	Наименование	Кол.	Примечание
	Казанский	Комплект инструмента для	1	8 кг
	ОЗЭ „Автоспец-	технического обслуживания электро-		на плане
	оборудование"	оборудования автомобилей; И111;		не показ.
		состоит из 42 изделий		
	Ивановский механи-	Пресс гидравлический; усилие 10т;	1	66 кг
	ческий завод	2153М2; разм. 480×144×700		на плане
				не показ.
	Челябинский	Точильно-шлифовальный станок;	1	0,85 кВт
	опытный электро-	ЗЕ631; разм. 430×330×370		40 кг
	механический			на плане
	завод			не показ.
		6. Участок ТО-1 и ТО-2		
1	Гипроавтотранс	Тележка для подъема и транспорти-		
	Новосибирский	ровки аккумуляторных батарей;		
	филиал	П620; разм. 1070×490×805	1	100 кг
2	ЦОКТБ ГОСНИТИ	Стеллаж из трех секций; ОРГ-5152;		
	г. Москва	ОРГ-5153; ОРГ 5154; разм. 1500×300×600;		
		1500×400×600; 1500×600×600	1	185 кг
3	Кадринское отделе-	Верстак слесарный на одно рабочее		
	ние Госкомсельхоз-	место; ОРГ 5365; разм. 1360×950×1125	1	210 кг
	техники" Эст ССР			
4	Бежецкий завод	Колонка воздухораздаточная;		
	Автоспецоборудование"	С-401; разм. 505×385×450	1	42 кг
5	Читинский завод	Гайковерт напольный для гаек		
	„Автоспецобо-	стремянок рессор грузовых автомобилей;		1,7 кВт
	рудование"	И313; разм. 2128×504×330	1	150 кг
6	то же	Тележка для снятия и установки		
		колёс грузовых автомобилей; П217;		
		разм. 1060×870×930	1	85 кг
7	Гремячинский	Гайковерт для гаек колёс грузовых		
	завод „Автоспец-	автомобилей; И318;		0,55 кВт
	оборудование"	разм. 1200×650×1100	1	105 кг
8	Гипропромсельстрой	Площадка для слесаря-автомонтажника		
	г. Саратов	НО-187; разм. 700×800×1200	2	дерево
9	Корсунь-Шевчен-	Комплект оснастки мастера-на-		3,72 кВт
	ковский ремонт-	ладчика; ОРГ-4999	2	400 кг
	ный завод			
9а	—	Шкаф; ОРГ-4991;	2	65 кг
		разм. 900×400×1700		входит в

Поз. по плану	Обозначение	Наименование	Кол.	Примечание
				компл. поз. 9
9б	—	Стол-приставка; ОРГ-4968;	2	65 кг
		разм. 900×550×850		входит в
				компл. поз. 9
9в	—	Верстак; ОРГ-4968;	2	150 кг
		разм. 1700×750×850		входит в
				компл. поз. 9
9г	—	Моечная установка для мойки	2	3,72 кВт
		деталей; ОРГ-4990;		120 кг
		разм. 1000×500×1000		входит в
	—			компл. поз. 9
10	Городокский	Подъёмник гидравлический для		
	ремонтный	осмотровой канавы; грузоподъём-		
	завод	ность 4т; П113; разм. 1190×660×1075	4	160 кг
11	ЦОКТБ ГОСНИТИ	Ларь для обтирочных материалов;		
	г. Москва	ОРГ-5133; разм. 1000×500×850	1	45 кг
12	то же	Устройство для слива масел;		
		ОРГ-4946; разм. 880×600×280	4	10 кг
13	Гипроавтотранс	Бак для масла; С205;		
	г. Москва	разм. 1600×760×770	2	109 кг
14	Ливенский	Шестерённый электронасосный		
	завод „Ливгид-	Агрегат; подача 3,6 м³/час;		2,2 кВт
	ромаш"	ШФ5-25-3,6/4; разм. 625×317×266	1	6,5 кг
15	Ливенский завод	Винтовой кран-счётчик; КС-1;		
	жидкостных	разм. 220×273×102	4	2 кг
	счётчиков			
16	Кокандский ре-	Солидолонагнетатель электромеханичес-		0,6 кВт
	монтный завод	кий; 03-9903; разм. 680×690×380	1	54 кг
	Череповецкий завод	Бак для раздачи масел; 133м;	4	6 кг
	„Автоспецобо-	разм. 466×375×900		на плане
	рудование"			не показ.
	то же	Бак для заправки тормозной жид-	1	6 кг
		костью; 326; разм. 265×253×265		на плане
				не показ.
	Московский за-	Гайковёрт пневматический реверс-	4	3 кг
	вод „Пневмо-	сивный; ИП-3113; разм. 220×73×210;		на плане
	строймашина"			не показ.
	Береговский	Передвижная инструментальная	4	25 кг
	ОЭМЗ	тележка; ПИМ-5276;		на плане
		разм. 675×436×945		не показ.

Поз. по плану	Обозначение	Наименование	Кол.	Примечание
	Нов городское про-	Комплект принадлежностей	2	8 кг
	изводственное объе-	для технического обслуживания		на плане
	динение „Автос-	аккумуляторных батарей; Э401;		не показ.
	пецоборудование"	разм. 350-280×340		
	то же	Прибор для проверки автомобильного	2	9 кг
		электрооборудования; Э214;		на плане
		разм. 395×154×265		не показ.
		7. Участок диагностирования		
		автомобилей перед ТО-2		
1	ЦОКТБ ГОСНИТИ	Шкаф для инструмента и монтажных		
	г. Москва	приспособлений; ОРГ-5261;		
		разм. 1600×430×1900	2	120 кг
2	Городокский	Подъёмник гидравлический для		
	ремонтный	осмотровой канавы; Q=4тс;		
	завод	П-113; разм. 1190×660×1075	2	160 кг
3	Бежецкий завод	Колонка воздухораздаточная		
	„Автоспецобо-	автоматическая; С-401;		
	рудование"	разм. 505×385×450	1	42 кг
4	ЦОКТБ ГОСНИТИ	Стенд для проверки тормозов		
	Береговский	большегрузных автомобилей; КИ-8925;		13,0 кВт×2
	филиал	разм. 3215×4780	1	2300 кг
5	Покупной	Стол оператора; разм. 1000×700×700	3	дерево
6	—	Устройство натяжное; 8925.06.000;	1	входит в
		разм. 800×650×1000		комп. поз. 9
7	—	Пульт управления 8925.03.000;	1	то же
		разм. 440×800×1600		
8	Гипропромсельстрой	Площадка для слесаря-авторемонтника;	2	дерево
	г. Саратов	НО-187; разм. 700×800×1200		
9	Ясвочеркасский	Стенд диагностический ходовой части		
	политехнический	и рулевого управления грузовых		
	институт	автомобилей; КИ-8907-А;		4,4 кВт
		разм. 4000×6000	1	4000 кг
10	—	Пульт управления; разм. 600×400	1	входит в
				компл. поз. 9
11	—	Реостат; 8935; разм. 900×1100×1380	1	то же

Инв. № 8118/1

ГИП	Серебрякова		
Нач. отд.	Зарановская		
Гл. инж. отд.	Кабанов		
Рук. сект.	Козлов		
Вед. инж.	Воронина		
Инженер	Игнатова		

ТП 503-4-13 1-ТХ

Станция технического обслуживания на 400 грузовых автомобилей

Производственный корпус | Стадия Р | Лист 11 | Листов

Общие данные

Госкомсельхозтехника СССР

Привязан

Продолжение табл. 12

Поз. по плану	Обозначение	Наименование	Кол.	Примечание
12	Береговский	Стенд тяговый для большегрузных		80,0 квт
	ОЗМЗ	автомобилей; КИ-8930; разм. 3500х2500	1	4000 кг
13	Солнечногорское	Дизель-тестер для комплексной про-		
	СКБ	верки двигателей; КИ-13009;		0,1 квт
		разм. 600х400х200	1	25 кг
14	Предприятие	Мотор-тестер для комплексной		
	п/я г. Брянск	проверки карбюраторных двигателей		0,12 квт
	М-5049	КИ-5524; разм. 930х750х1805	1	95 кг
15	—	Топливомер (для дизтоплива); 8940;		входит в
		разм. 346х138х700		компл. поз. 12
16	—	Топливомер (для бензина), 8543;		то же
		разм. 346х138х700;	1	
17	—	Пульт управления; разм. 700х300х1800	1	—"—
18	—	Бак (для дизтоплива); 8940;		—"—
		разм. 845х255х840;	1	расположен
				вне корпуса
19	—	Бак (для бензина); 8943;	1	то же
		разм. 845х255х840;		
20	—	Система отсоса 8930.03000 с вентилято-		—"—
		ром Ц14-46; разм. 5000х6000х11500	1	5,0 квт
	Береговский	Устройство для проверки техничес-	1	2 кг
	ОЗМЗ	кого состояния карданной переда-		на плане
		чи; КИ-8902; длина шнура 6м.		не показ.
	то же	Люфтомер угловой для замера	1	5 кг
		суммарного углового зазора в		на плане
		трансмиссии; КИ-4832		не показ.
	—"—	Устройство для контроля зазоров	1	23 кг
		в шлицевых соединениях;		на плане
		КИ-4892; разм. 220х185х185		не показ.
	—"—	Устройство для определения	1	1 кг
		толщины тормозных прокладок,		на плане
		КИ-8938; разм. 305х167х80;		не показ.
	—"—	Топливомер; КИ-8940;	1	5 кг
		разм. 346х138х700		на плане
				не показ.
	Казанский ОЭЗ	Прибор для проверки рулевого	1	2 кг
	"Автоспецобо-	управления автомобилей; К-402;		на плане
	рудование"	разм. 245х160х110;		не показ.

Поз. по плану	Обозначение	Наименование	Кол.	Примечание
	Казанский ОЭЗ	Компрессометр для бензиновых	1	1 кг
	"Автоспецобо-	двигателей; 179;		на плане
	рудование"	разм. 365х70х170		не показ.
	Челябинский	Компрессометр; КИ 861	1	2 кг
	ОЗМЗ			на плане
				не показ.
	Волгоградский	Устройство для измерения свободного	1	на плане
	ремонтно-меха	хода педалей тормоза и педалей		не показ.
	нический завод	сцепления, КИ-8929		
	Киевский	Приспособление для прокачки	1	27 кг
	ОЗНО	гидропривода тормозов, 107м;		на плане
		разм. 345х538х1055		не показ.
	Новгородское про	Анализатор двигателя; К461	1	120 кв
	изводственное	разм. 1000х740х1500		150 кг
	объединение "Авто			на плане
	спецоборудование"			не показ.
	то же	Прибор для проверки и регулировки	1	56 кг
		фар автомобилей; К303;		на плане
		разм. 1150х818х1400;		не показ.
	Череповецкий	Установка передвижная для за-	1	75 кг
	завод "Авто-	ливки и прокачки гидротормозов		на плане
	спецоборудование"	автомобилей; ЦКТБ 6-905,		не показ.
		разм. 440х600х1000;		
		9. Участок инспекции двигателей		
1	—	Реостат регулировочный;	1	0,6 квт
		5540.02.000СБ; емкость бака 600л;		300 кг
		разм. 1380х1300х1800		входит в
				компл. поз. 4
2	Гипроавтотранс	Бак смесительный для воды Р903;		
	г. Москва	емкость 144л; разм. 680х500х1350	1	66 кг
3	ЦОКТБ Госнити	Стеллаж из трех секций; ОРГ-5152;		
	г. Москва	ОРГ-5153; ОРГ-5154, разм. 1500х300х600;		
		1500х400х600; 1500х600х600	1	185 кг
4	Машиностроит-	Стенд обкаточно-тормозной;		
	тельный завод	КИ-5540; тормозная мощность 250 л.с.	1	90,0 квт
	опытных конструк	при 3000 об/мин разм. 3600х1500х1800		2150 кг
	ций ВИМ г. Москва			

Поз. по плану	Обозначение	Наименование	Кол.	Примечание
5	Гороховецкий за-	Таль электрическая передвижная;	1	1,7 квт +
	вод подъемно-транс	ТЭ100-51120-01; ГОСТ 22584-77; Q=1тс;		+0,18 квт
	портного оборудования	высота подъема 6м.		195 кг
	—	Электрошкаф; 5540, 03.000СБ;	1	142 кг
		разм. 905х470х1710		входит в
				компл. поз. 4
	—	Установка весов для замера расхода	1	28 кг
		топлива; 5540.04.000СБ;		входит в
		разм. 565х335х870		компл. поз. 4
	10. Кузнечно-	сварочный и медницко-радиаторный уч-к а стол		
1	Гипроавтотранс	Установка для промывки и пролари-		
	г. Москва	вания топливных баков грузовых		
		автомобилей; М424; разм. 1410х1100х2250	1	110 кг
2	то же	Установка для очистки радиаторов	1	0,8 квт
		от накипи; М423; разм. 1246х1064х2290		600 кг
3	ЦОКТБ Госнити	Стеллаж для радиаторов и бензоба-		
	г. Москва	ков. ОРГ-5121; разм. 1430х680х1800	2	75 кг
4	Гипроавтотранс	Стенд для комплексных работ по	1	1,0 квт+4,0 квт
	г. Москва	ремонту радиаторов; Р209;		+0,1 квт+1,0 квт
		разм. 3000х1250х2400;		500 кг
5	ЦОКТБ Госнити	Верстак для жестяницких работ;		
	г. Москва	ОРГ-5105; разм 1880х1000х830	1	330 кг
6	то же	Щит для сварочных работ; ОРГ-1468-		
		07-050; разм. 1300х490х1800	4	22 кг
7	Выборгский	Машина ручная шлифовальная		
	завод "Электро-	электрическая с гибким валом.		
	инструмент"	из-8201А; диаметр круга 200 мм.	1	1,2 квт
		разм. 265х226х272		27 кг
8	ЦОКТБ Госнити	Стеллаж для рессорных листов;		
	г. Москва	ОРГ-5117; разм. 1590х1015х1800	1	75 кг
9	то же	Стеллаж для рессор; ОРГ-5115;		
		разм. 1500х750х1200	1	68 кг
10	Липовецкий ре-	Стол для электросварочных работ;		
	монтный завод	ОКБ-7523; разм. 1100х750х650.	1	200 кг
11	Бесланский	Стенд для сборки и разборки рес-		
	завод "Автоспец-	сор, Р203, разм. 1225х904х1036	1	240 кг
	оборудование"			

Привязан:

Инв. № подл.

Инв. № 8118/1

Рук. инж. гр.	Шестернев		ТП-503-4-13 1-ТХ
ГИП	Серебрякова		
Нач. отд.	Зарьковская		Станция технического обслуживания на 400 грузовых автомобилей.
Гл. инж. отд.	Кабанов		
Гл. спец. отд.	Казаков		Производственный корпус.
Рук. сект.	Лозов		Стадия: Р; Лист: 12; Листов:
Рук. бриг.	Калашников		
Вед. инж.	Воронина		Общие данные. (продолжение)
Ст. инж.	Шварц		Госкомсельхозтехника СССР ГИПРОСЕЛЬЭЛЕКТРО
Инженер	Горбунова		
Н. контр.			

Поз. по плану	Обозначение	Наименование	Кол.	Примечание
12	Завод „Ташкентэлектромаш"	Трансформатор однопостовой сварочный; ТД-500У2, номин. сварочный ток		33,0кВа
	г. Ташкент	500А; разм. 720×570×835;	1	210кг
13	Ташкентский ОРМЗ	Пресс гидравлический монтажно-запрессовочный; ОКС-1671М; усилие		3,0кВт
		40т; разм. 1575×640×1970	1	645кг
14	ЦОКТБ Госнити г. Москва	Ларь для кузнечного инструмента, ОРГ-1468-07-100; разм. 800×400×600	1	34кг
15	Пинский завод литейного оборудования	Ванна для промывки (для охлаждения кузнечного инструмента) 0101.ОМ-66; V=230л; разм. 800×710×1005	1	104кг
16	Ивановский механический завод	Наковальня однорогая; НО-32; разм. 370×130×175	1	32кг
17	Астраханский завод кузнечно-прессового оборудования	Молот ковочный пневматический; М4132А; номин. вес падающих частей 150кг; разм. 2300×930×2160	1	10,0кВт 5300кг
18	Бийский завод „Электропечь"	Электропечь сопротивления камерная с трансформатором; СНЗ-6,12; 4/12И1; рабочая температура 1200°С; разм. 2850×2055×2492	1	51,0кВт+ +1,0кВт 3940кг
19	Клинцовский механический завод	Кран подвесной электрический однобалочный общего назначения; ГОСТ 7890-73; 1-16,2-15-6-220	1	0,18кВт+1,7кВт +2×0,18кВт 1715кг
20	——	Щит управления; ИЭР-241РГ; разм. 650×456×1800	1	входит в компл. поз 18
	ЦОКТБ Оргтехснаб ВНИИМС г. Рязань	Тележка для перевозки баллонов; черт. 35,2; разм. 1250×600×1070	1	39кг на плане не показ.
	Конаковский завод механического инструмента	Ножницы ручные электрические кожевые; И95404; толщина разрезаемого листа 1,6мм; разм. 250×80×220	1	0,23кВт 3кг на плане не показ
	Казанский ОЭЗ „Автоспецоборудование"	Набор инструментов и приспособлений с гидроприводом для правки кузовов автомобилей; И9305; разм. 840×440×690;	1	142кг на плане не показ.

Поз. по плану	Обозначение	Наименование	Кол.	Примечание
		II. Слесарно-механический участок		
1	Ташкентский ОРМЗ	Пресс гидравлический монтажно-запрессовочный; ОКС-1671М; усилие		3,0кВт
		40т; разм. 1575×640×1970	1	645кг
2	Стерлитамакский станкозавод им. Ленина	Вертикально-сверлильный станок; 2Н135; диаметр сверления 35мм; разм. 1250×830×2690	1	4,0кВт+ +0,12кВт 1450кг
3	Горьковское станкостроительное производственное объединение	Консольно-фрезерный станок; 6Р82Г; рабочая поверхность стола 320×1250; разм. 2305×1950×1680	1	7,5кВт+2,2кВт +0,12кВт 2830кг
4	Мукачевский станкозавод им. Кирова	Точильно-шлифовальный станок; 3Б634; диаметр шлиф. кругов 400мм; разм. 1000×665×1230	1	3,9кВт 427кг
5	Ставропольский инструментальный завод	Плита поверочная; ГОСТ 10905-75; разм. 1000×630	1	280кг
6	ЦОКТБ Госнити г. Москва	Подставка под плиту; ОРГ-5144; разм. 1005×700×830	1	71кг
7	Пярнуское отделение Госкомсельхозтехника Эстсср	Верстак слесарный на два рабочих места; ОРГ-5364; разм. 2410×920×1070	1	425кг
8	Средневолжский станкозавод	Токарно-винторезный станок; 1А616; ВЦ=160мм; РМЦ=710мм; разм. 2135×1225×1220	1	4,0кВт+ +0,12кВт 1500кг
9	Астраханский станкозавод	Широкоуниверсальный токарно-винторезный станок; 1А62Г; ВЦ=202мм; РМЦ=1000мм; разм. 2770×1470×1210	1	7,5кВт+0,6кВт +0,12кВт 2200кг
	Тукумское отделение Госкомсельхозтехника Латв.ССР	Тумбочка инструментальная; ОСТ27-11-177-72; разм. 850×500×1040	4	130кг на плане не показ.
	ГОСИНТИ г. Москва	Тележка для транспортировки стружки; ПИ-228; разм. 1000×500×800	1	16кг на плане не показ.
	Орджоникидзевский опытный завод пневмооборудования	Виброопора; 08-31; диаметр 150мм; высота опоры 50мм	16	2кг на плане не показ.
	то же	Виброопора; 08-30-12; диаметр 105мм; высота опоры 43мм	4	1кг на плане не показ.

Поз. по плану	Обозначение	Наименование	Кол.	Примечание
		12. Участок ремонта агрегатов		
1	ЦОКТБ Госнити г. Москва	Подставка для агрегатов; ОРГ-1468-03-350; разм. 2000×500×150	4	33кг
2	Тобольский ремонтный завод	Ванна моечная передвижная; ОМ-1316; разм. 1142×615×920	1	51кг
3	ЦОКТБ Госнити г. Москва	Ванна для расконсервации деталей с электроприводом; ОМ-5140; разм. 1250×1040×870	1	21,0кВт 275кг
4	то же	Стол для контроля и сортировки деталей; ОРГ-1468-01-090А; разм. 2400×800×800	1	125кг
5	——„——	Контейнер для выбракованных деталей; ОРГ-1598; разм. 800×800×850	1	47кг
6	УЧ-Курганский ремонтный завод	Машина для мойки агрегатов; ОМ-1366Г; ёмкость 1200л; разм. 2800×4150×3100	1	1,0кВт+ +7,5кВт 2065кг
7	ЦОКТБ Госнити г. Москва	Ларь для обтирочных материалов; ОРГ-5133; разм. 1000×500×850	1	38кг
8	то же	Стеллаж из трёх секций: ОРГ-5152; ОРГ-5153, ОРГ-5154, разм. 1500×300×600; 1500×400×600; 1500×600×600	1	185кг
9	——„——	Шкаф для инструмента и монтажных приспособлений; ОРГ-5126; разм. 1600×430×1900	1	120кг
10	Акъярский ремонтный завод	Тележка для перевозки агрегатов; ОПТ-7353; разм. 1180×720×430	1	70кг
11	Кадринское отделение Госкомсельхозтехника Эстсср	Верстак слесарный на одно рабочее место; ОРГ-5365; разм. 1360×950×1125	3	210кг
12	НИИАТ Ленинградский филиал	Верстак для ремонта деталей смолами; И-11А-000; разм. 1800×1000×1500	1	70кг
13	Учреждение У10400/2 г. Тула	Шкаф сушильный вакуумный электрический с вакуумным насосом; СНВС-4,5 3,4/3-И1; разм. 600×555×1440	1	2,7кВт 165кг
14	ЦОКТБ Госнити г. Москва	Стол рабочий с вытяжным шкафом; ОП 2078; разм. 2500×800×2660	1	285кг
15	то же	Стеллаж для задних и передних мостов автомобилей; ОРГ-5113; разм. 2060×1260×1000	1	113кг

Типовой проект 503-4-13 Альбом I

Инв. № подл. | Подпись и дата | Взам. инв. №

Инв. №8118/1

Привязан

Гл. инж. инта	Шестернев		
ГИП	Серебрякова		17.11.89
Нач. отд.	Зараковская		17.11.89
Гл. инж. отд.	Кабанов		17.11.89
Рук. сект.	Козлов		17.11.89
Рук. бриг.	Калашников		17.11.89
Вед. инж.	Воронина		17.11.89
Ст. инж.	Шварц		17.11.89
Ст. инж.	Разанкина		17.11.89
Н. контр.	Ерина		17.11.89

ТП 503-4-13 1-ТХ

Станция технического обслуживания на 400 грузовых автомобилей

Производственный корпус

Стадия	Лист	Листов
Р	13	

Общие данные (продолжение)

Госкомсельхозтехника СССР ГИПРОСЕЛЬХОЗТЕХ

Альбом I

Типовой проект 503-4-13

Продолжение табл. 12

Поз. по плану	Обозначение	Наименование	Кол.	Примечание
16	Моршанский	Стенд для разборки и сборки задних и передних мостов автомобилей		
	мотороремонтный завод	ОПР-689; разм. 970х620х1040	1	72 кг
17	Гремячинский	Стенд для сборки и разборки		
	завод „Автоспецоборудование"	редуктора заднего моста ЗИЛ-130; Р284;		
		разм. 740х482х950	1	49 кг
18	ЦОКТБ госнити	Стеллаж для рулевых управлений		
	г. Москва	и карданных валов; ОРГ-5114;		
		разм. 1515х765х1200	1	99 кг
19	Казанский ОЭЗ	Стенд для разборки и сборки рулевых управлений и карданных валов;		
	„Автоспецоборудование"	ОРГ-8926; разм. 880х800х1325	1	62 кг
20	ЦОКТБ госнити	Универсальный стенд для разборки и сборки КПП тракторов и		
	г. Москва	автомобилей; ОПР-626; разм. 740х390х690;	1	31 кг
21	Чистопольский	Станок для расточки тормозных		2,3 квт+
	завод „Автоспецоборудование"	барабанов и обточки тормозных		0,4 квт
		накладок; Р-114; разм. 1420х1000х1270;	1	880 кг
22	ЦОКТБ госнити	Подставка под оборудование;		
	г. Москва	ОРГ-5143; разм. 820х700х830	1	76 кг
23	Кочубеевский	Стенд для сборки и регулировки		
	завод „Автоспецоборудование"	сцепления автомобилей; Р 207;		
		разм. 812х591х692	1	64 кг
24	Череповецкий	Пресс пневматический для клёпки		
	завод „Автоспецоборудование"	фрикционных накладок тормозных		
		колодок и дисков сцепления автомобилей; Р304; разм. 660х400х1230	1	71 кг
25	Рижский ЭЗНО	Стенд для испытания гидроусилителей; КИ-4896; разм. 1150х1100х1120	1	3,0 квт 350 кг
26	ЦОКТБ госнити	Подставка для двигателя; ПИМ-1501		
	Целинный филиал	01,35, разм. 1015х908х520	1	34 кг
27	Свирский завод	Стенд для разборки и сборки V-образных двигателей ГАЗ и ЗИЛ; Р 235;		0,6 квт
	„Автоспецоборудование"	разм. 1150х662х1020	1	320 кг
28	Загорский завод	Стенд для проверки пневмооборудования автомобилей; К 203;		2,8 квт
	„Автоспецоборудование"	разм. 1100х835х1300	1	250 кг
		Тележка инструментальная	1	25 кг

Поз. по плану	Обозначение	Наименование	Кол.	Примечание
	Береговский	передвижная; ПИМ-5276;		на плане
	ОЭМЗ	разм. 675х436х945;		не показ.
	Московский	Гайковёрт пневматический	4	3 кг
	завод „Пневмостроймашина"	реверсивный; ИП-3113;		на плане
		разм. 220х73х210		не показ.
		13. Склад агрегатов, запчастей и ИРК		
1	ПКТБ „Латремсельхозмаш"	Стеллаж из четырёх секций; 5398,		
		разм. 4700х2840х1640	2	12400 кг
2	то же	Контейнер для двигателя ЗИЛ-130;		
		5406; разм. 1270х1080х1390	2	78 кг
3	ЦОКТБ „Оргтехснаб"	Поддон стоечный; ОС-7598;		
	ВНИИМС г. Рязань	разм. 1240х835х850	3	85 кг
4	ПКТБ „Латремсельхозмаш"	Контейнер для двигателя ГАЗ-53;		
		24318; разм. 1120х750х985	2	53 кг
5	то же	Контейнер для КПП автомобиля		
		ГАЗ-53; 24354; разм. 990х675х1215	2	85 кг
6	ЦОКТБ „Оргтехснаб"	Поддон специальный, ПС-2,0-2,5;		
	ВНИИМС г. Рязань	48.32.000; разм. 2500х800х800	3	123 кг
7	ПКТБ „Латремсельхозмаш"	Контейнер для КПП автомобиля		
		УАЗ-452; 24350; разм. 800х650х545	2	36 кг
8	то же	Контейнер для КПП автомобиля		
		ЗИЛ-130; 24343; разм. 870х870х600	2	60 кг
9	Свердловский	Электропогрузчик; ЭП-103-2,8;		
	машиностроительный завод им. Калинина	Q= 1,0 тс.	1	2400 кг
		14. Участок ремонта приборов питания		
1	ЦОКТБ госнити	Шкаф для инструмента и монтажных принадлежностей; ОРГ-5126;		
	г. Москва	разм. 1600х430х1900	1	120 кг
2	то же	Ларь для обтирочных материалов,		
		ОРГ-5133; разм. 1000х500х850	1	45 кг
3	—— „ ——	Стеллаж для деталей топливной		
		аппаратуры; ОРГ-1953-05-30;		
		разм. 1500х500х1860	1	127 кг

Поз. по плану	Обозначение	Наименование	Кол.	Примечание
4	Орловский	Стенд универсальный для испытания масляных насосов и фильтров;		1,8/2,3 квт
	ремонтно-механический завод	КИ-5278; разм. 850х980х1780	1	700 кг
5	ЦОКТБ госнити	Верстак для ремонта карбюраторов;		
	г. Москва	ОРГ-5103, разм. 1250х750х1100	1	155 кг
6	Красноуфимский	Стенд для испытания и регулировки		
	ОЭЗ	дизельной топливной аппаратуры;		7,5 квт
		КИ-22201А; разм. 1280х800х1650	1	830 кг
7	Тобольский ремонтный завод	Ванна моечная передвижная; ОМ-1316;		
		разм. 1142х620х920;	1	51 кг
8	Кадринское отделение „Госкомсельхозтехника Эстонии"	Верстак слесарный на одно рабочее место; ОРГ-5365; разм. 1360х950х1125	1	210 кг
9	Красноуфимский	Прибор для испытания и регулировки		0,15 квт
	ОЭЗ	форсунок; КИ-3333А; разм. 900х500х430	1	60 кг
10	то же	Прибор для испытания плунжерных		
		пар; КИ-3369; разм. 630х210х390	1	
11	Киевский ОЗНО	Прибор для проверки работоспособности бензонасосов и карбюраторов автомобилей; НИИАТ-5776; разм. 350х400х740	1	25 кг
	Минавтотранса УССР			
12	ЦОКТБ госнити	Подставка под оборудование;		
	г. Москва	ОРГ-5143; разм. 820х700х830	2	85 кг
	Красноуфимский	Ванна для мойки прецизионных	1	1 кг
	опытно-экспериментальный завод	деталей; 640.310; разм. 145х ф 200		на плане
				не показ.
	Бежецкий завод	Прибор для проверки жиклеров и	1	22 кг
	„Автоспецоборудование"	запорных клапанов карбюраторов;		на плане
		НИИАТ 528А; разм. 390х290х2240		не показ.
		Оборудование вне корпуса		
	Цюрский механический завод	Вакуумно-подметальная пылесборочная машина; КУ-403А;		0,8 квт
		разм. 900х650х600	1	60 кг
	Свердловский завод	Пневматическая моечная машина; СО-73; разм. ф 340; Н-430	1	0,1 квт 10 кг
	„Пневмостроймаш"			

20

Гл. инж. пр-та	Шестернев		
РИП	Серебрякова		24.10.80
Нач. отд.	Зараковская		24.10.80
Гл. инж. отд.	Кабанов		24.10.80
Рук. сект.	Козлов		17.10.80
Рук. бриг.	Плахов		17.11.80
Вед. инж.	Воронина		17.11.80
Инженер	Игнатова		17.11.80
Н. контр.	Есина		5.10.80

ТП-503-4-13 1-ТХ

Станция технического обслуживания на 400 грузовых автомобилей

Производственный корпус

Стадия	Лист	Листов
Р	14	

Общие данные (окончание)

Госкомсельхозтехника СССР, ГИПРОПРОМСЕЛЬСТРОЙ г. Саратов

Привязан

Инв. № 8118/1

Инв. № подл. | Подпись и дата | Взам. инв. №

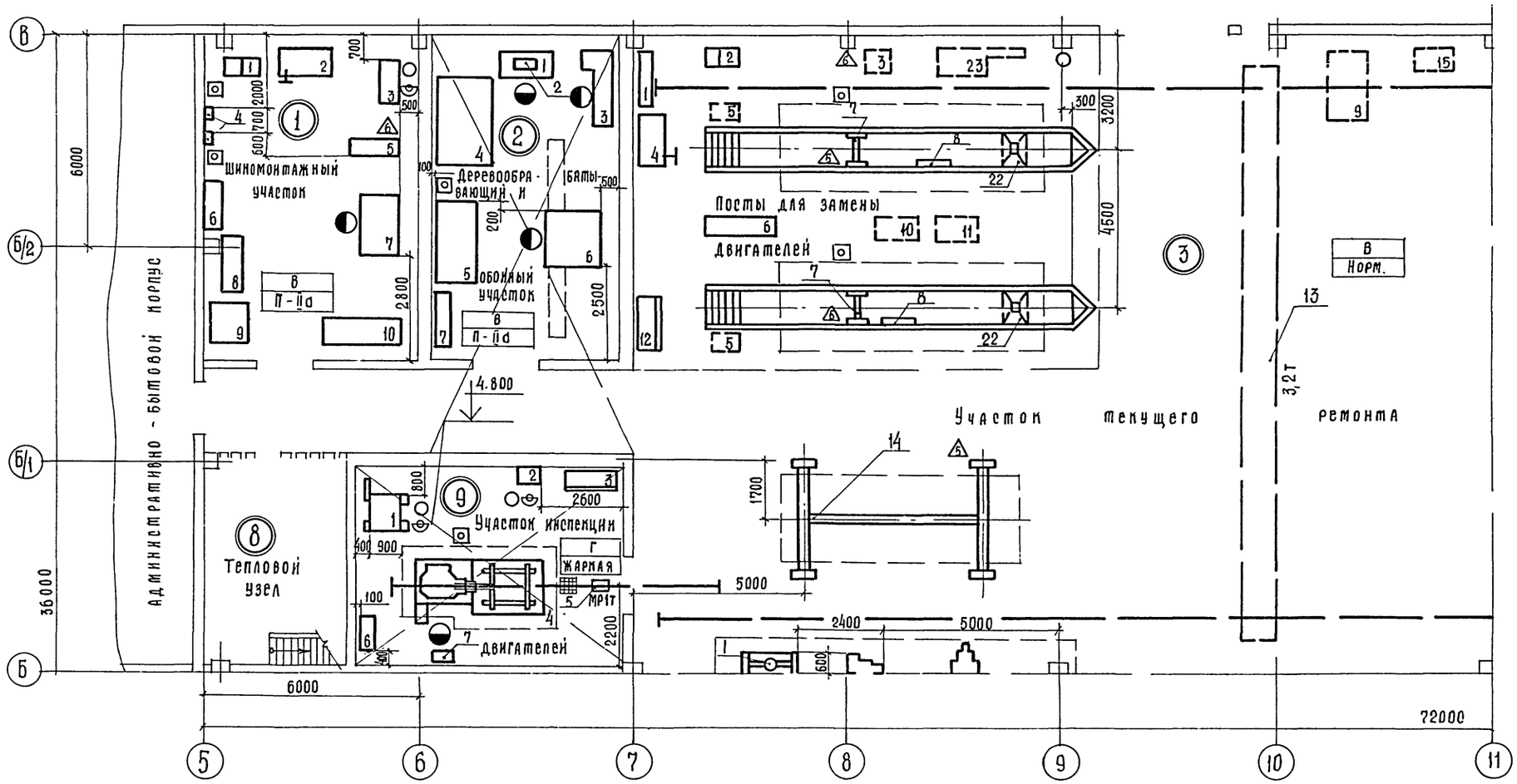

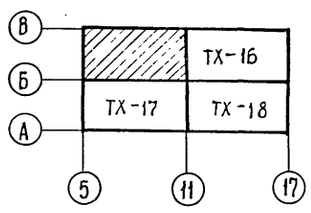

Инв. №8118/1 21

Гл. инж. ин-та	Шестернев		
ГИП	Серебрякова		24.11.80
Нач. отдела	Зараковская		24.11.80
Гл. инж. отд.	Кабанов		24.11.80
Гл. спец.	Казаков		6.11.80
Рук. сектора	Козлов		6.11.80
Вед. инж.	Воронина		6.11.80
Инженер	Горбунова		6.11.80
Н. контроль	Ерина		

ТП-503-4-13 1-ТХ

Станция технического обслуживания на 400 грузовых автомобилей

Производственный корпус

Стадия	Лист	Листов
Р	1	

План на отм. 0.000

Госкомсельхозтехника СССР ГИПРОПРОМСЕЛЬСТРОЙ

Привязан

Инв. №

Инв. № подл. | Подпись и дата | Взам. инв. №

Нач. отд. ТТ | Цыганок | Гл. спец. тех. отд. | Хейфец

Нач. отд. ЭН | Полова | Гл. спец. тех. отд. | Булдакова

Типовой проект 503-4-13 Альбом I

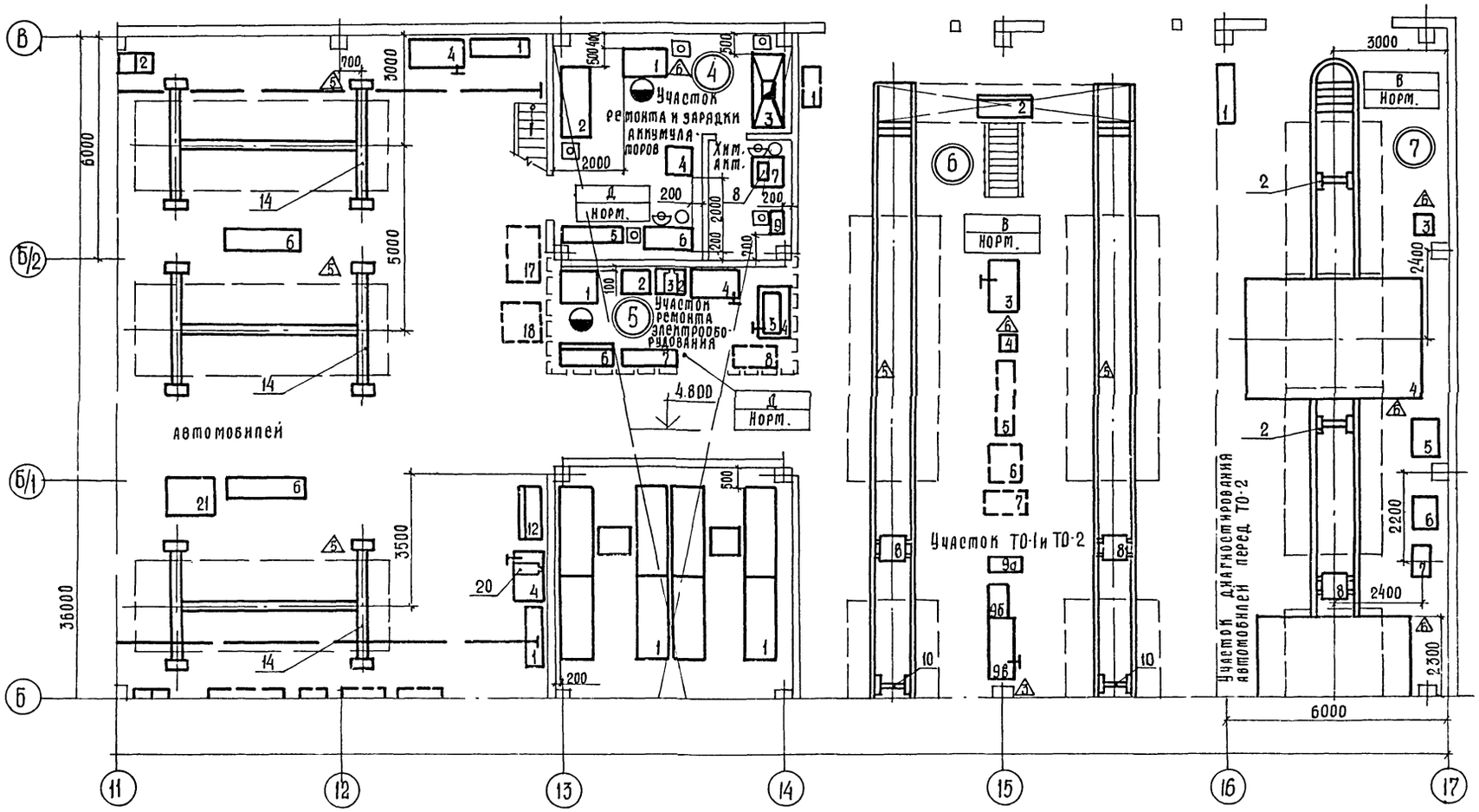

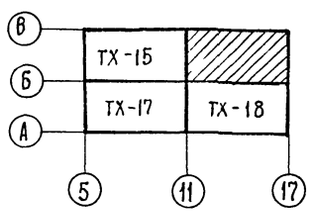

Инв. N 8118/1 22

Гл. инж. ин-та	Шестернев		
ГИП	Серебрякова		24.11.80
Нач. отдела	Зараковская		24.11.80
Гл. инж. отд.	Кабанов		24.11.80
Рук. сектора	Козлов		6.11.80
Рук. бриг.	Плахов		6.11.80
Вед. инж.	Воронина		6.11.80
Инженер	Игнатова		6.11.80

ТП 503-4-13 1-ТХ

Станция технического обслуживания на 400 грузовых автомобилей

Производственный корпус

Стадия	Лист	Листов
Р	16	

План на отм. 0.000

Госкомсельхозтехника СССР Гипропрос Мсельгтрой

Привязан

Инв. №

Инв. отд. ЭН | Попова | 10/11-80

Альбом 1

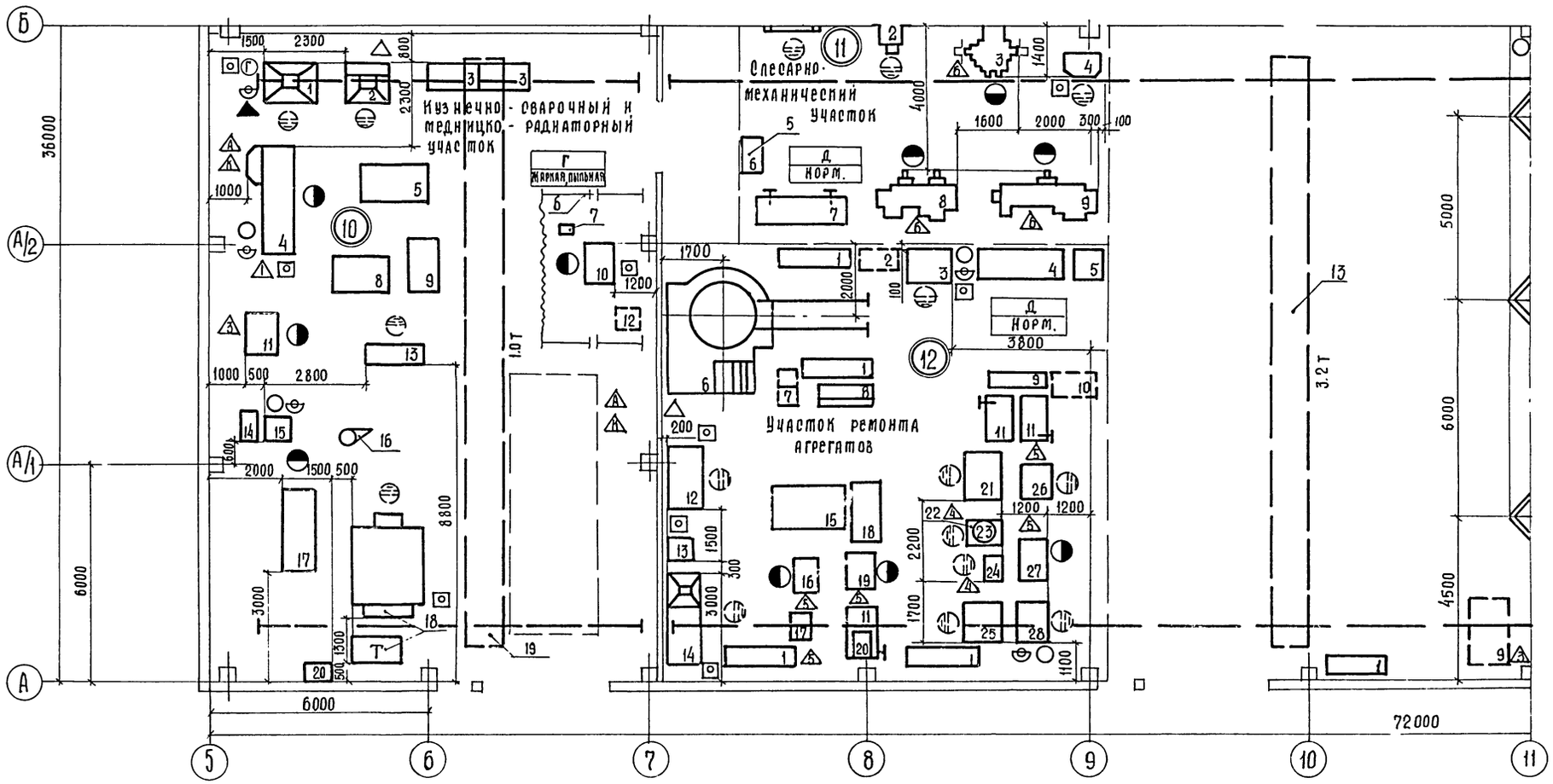

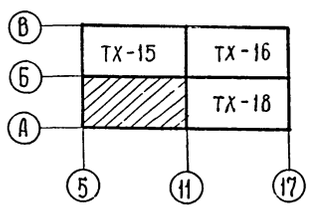

Инв. №8118/2 23

Гл. инж. ин-та	Шестернев		
Гил	Серебрякова		24.11.80
Нач. отдела	Зараковская		24.11.80
Гл. инж. отд.	Кабанов		24.11.80
Рук. сектора	Козлов		6.11.80
Рук. бриг.	Калашников		6.11.80
Вед. инж.	Воронина		6.11.80
Ст. инж.	Шварц		6.11.80
Ст. инж.	Разанкина		6.11.80
Контроль	Елина		

Привязан

Инв. №

ТП 503-4-13 1-ТХ

Станция технического обслуживания на 400 грузовых автомобилей

Производственный корпус

Стадия	Лист	Листов
Р	17	

План на отм. 0.000

Госкомсельхозтехника СССР, ГИПРОПРОМСЕЛЬСТРОЙ

Альбом I

Типовой проект 503-4-13

Инв. № подл. | Подпись и дата | Взам. инв. №

Нач. отд. ТТ | Нач. отд. ЭН | Цыганок | Попова | Гл. спец. тех. отд. | Гл. спец. тех. отд. | Маркин | Хейфец

Альбом I

Типовой проект 503-4-13

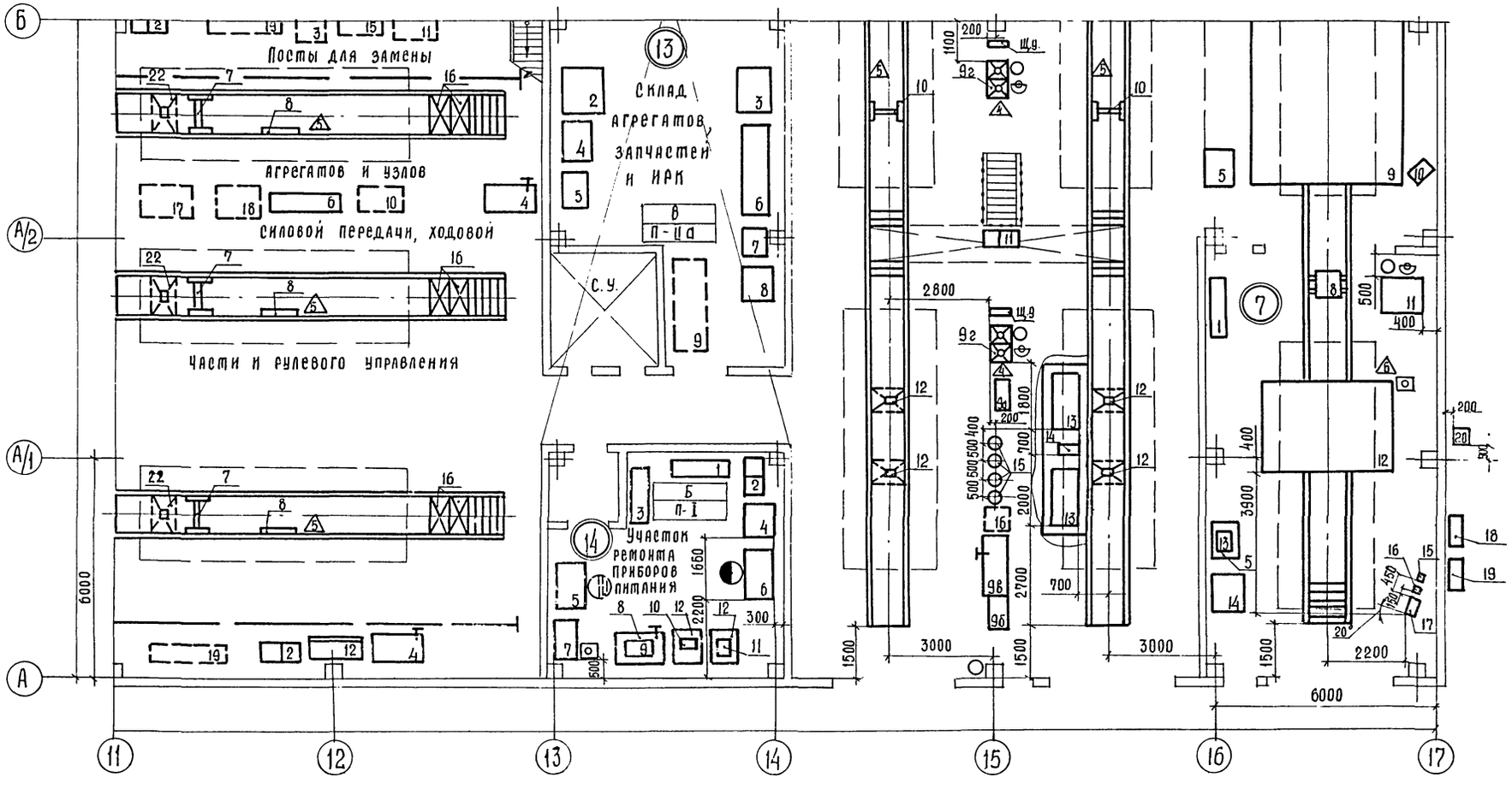

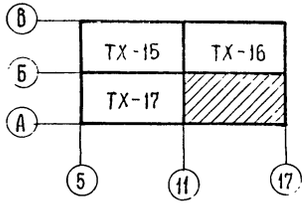

Высота до низа строительных конструкций 7,2 м

Инв. № 8118/I 24

Гл.инж.ин-та	Шестернев		
ГИП	Серебрякова		24.11.80
Нач.отдела	Зараковская		24.11.80
Гл.инж.отд.	Кабанов		24.11.80
Рук.сектора	Козлов		6.11.80
Рук.бриг.	Плахов		6.11.80
Вед.инж.	Воронина		6.11.80
Н.контр.	Есина		

ТП 503-4-13 1-ТХ

Станция технического обслуживания на 400 грузовых автомобилей

Производственный корпус

Стадия	Лист	Листов
Р	18	

План на отм. 0.000

Госкомсельхозтехника СССР, Гипропромсельстрой

Привязан

Инв. №

Нач.отд.ВК Свирепов; Нач.отд.ТТ Цыганов; Нач.отд.ЭН Попова; Гл.спец.тех.отд. Маркин; Гл.спец.тех.отд. Хейфец

Взам.инв.№ | Подпись и дата | Инв.№ подл.

Альбом I

Типовой проект 503-4-13

Ведомость рабочих чертежей основного комплекта

Лист	Наименование	Примечание
1	Общие данные (начало)	
2-3	Общие данные (продолжение)	
4	Общие данные (окончание)	
5	План на отм. 0.000	
6	Фрагмент 1	
7	Схемы трубопроводов масел и технологического пароснабжения.	
8	Схема трубопроводов сжатого воздуха в осях 5 ÷ 11	
9	Схема трубопроводов сжатого воздуха в осях 11 ÷ 17.	
10	Схемы трубопроводов воды и топлива	

Ведомость ссылочных и прилагаемых документов

Обозначение	Наименование	Примечание
1	2	3
	Ссылочные документы	
ГОСТ 1078-71	Ниппели к резиновым рукавам аппаратуры для газопламенной обработки металлов	
ГОСТ 3262-75	Трубы стальные водогазопроводные	
ГОСТ 8509-72	Сталь прокатная угловая равнополочная. Сортамент	
ГОСТ 8625-77	Манометры избыточного давления, вакуумметры и мановакуумметры показывающие. Основные параметры и размеры	
ГОСТ 8732-78	Трубы стальные бесшовные горячедеформированные. Сортамент	
ГОСТ 14911-69	Детали стальных трубопроводов. Опоры подвижные. Типы и основные размеры	
ГОСТ 17437-72	Фильтры-влагоотделители воздушные на $P_{ном} = 10\ кгс/см^2$ (1 Мпа)	
ГОСТ 18468-79Е	Пневмоклапаны редукционные на $P_{ном.} = 10\ кгс/см^2$	
ГОСТ 18698-73	Рукава резиновые напорные с текстильным каркасом	
МН 4016-62	Детали трубопроводов. Опоры стальных трубопроводов	
Серия 3.006-2 выпуск II-2	Сборные железобетонные каналы и тоннели из лотковых элементов. Рабочие чертежи железобетонных изделий (плиты, опорные подушки)	
НО-139	Металлический резервуар ёмкостью 1 $м^3$	Калькодержатель-„Гипропромсельстрой"

Ведомость спецификаций

Лист	Наименование	Примечание
7	Спецификация к схемам трубопроводов масел и технологического пароснабжения	
9	Спецификация к схеме воздухоснабжения	
10	Спецификация к схемам трубопроводов топлива и воды	

Условные обозначения

—— 1.0 ——	Трубопровод обратной воды от стенда
—— 1.2 ——	Трубопровод подающей воды к стенду
—— 3.5 ——	Трубопровод сжатого воздуха надземный.
- - - 3.5 - - -	Трубопровод сжатого воздуха в штрабе
—— 3.9 ——	Дыхательный трубопровод.
—— 8.1 ——	Трубопровод бензина
—— 8.11 ——	Аварийный трубопровод бензина
—— 8.3 ——	Трубопровод дизельного топлива
—— 8.31 ——	Аварийный трубопровод дизельного топлива
—— 8.41 ——	Трубопровод свежего моторного масла
—— 8.42 ——	Трубопровод свежего автотракторного масла
—— 8.43 ——	Трубопровод свежего трансмиссионного масла
—— 8.44 ——	Трубопровод свежего всесезонного масла
—— 8.45 ——	Трубопровод отработанного моторного масла
—— 8.46 ——	Трубопровод отработанного трансмиссионного масла

Проект соответствует действующим нормам и правилам и обеспечивает безопасную эксплуатацию здания при соблюдении предусмотренных проектом мероприятий.

Главный инженер проекта /Серебрякова/

Инв. № подл. | Подпись и дата | Взам. инв. №

Инв. № 8118/1 25

Привязан

Инв. №:

ГИП	Серебрякова		20.12.88
Нач. отд.	Попова		20.12.88
Гл. спец.	Константинова		20.12.88
Ст. инж.	Гамаюнова		19.12.88
Ст. инж.	Новикова		19.12.88
Н. контр.	Ершов		20.12.88

ТП-503-4-13-01-ТК

Станция технического обслуживания на 400 грузовых автомобилей

Производственный корпус

Стадия	Лист	Листов
Р	1	10

Общие данные (начало)

Госкомсельхозтехники СССР ГИПРОПРОМСЕЛЬСТРОЙ г. Сумы

Общие указания

1. Общая часть

Проектом предусматривается снабжение потребителей производственного корпуса маслами, паром для технологических нужд, сжатым воздухом, топливом и специальными газами.

Раздел разработан в соответствии с требованиями следующих нормативных документов:

„Правила устройства и безопасной эксплуатации трубопроводов пара и горячей воды."

„Правила устройства и безопасной эксплуатации стационарных компрессорных установок, воздухопроводов и газопроводов"

СН и П II-106-79 „Склады нефти и нефтепродуктов."

2. Технологическое пароснабжение

Снабжение производственного корпуса паром для технологических нужд предусматривается от тепловых сетей.

После узла редуцирования пара, разработанного в комплекте 01-08, пар давлением 3 $кгс/см^2$ подаётся к потребителям. Расходы пара по отдельным потребителям приведены в табл. 1

По окончании монтажа и испытаний паропровод по всей длине покрывается изолом ГОСТ 10296-79 в 2 слоя по изольной мастике с последующей изоляцией пухшнуром из минеральной ваты ТУ36-887-67 и защитным покрытием лакостеклотканью ТУ36-929-67. Конденсатопровод, проложенный открыто, окрашивается масляной краской за 2 раза, а проложенный в подготовке пола, в целях защиты от коррозии, покрывается изолом ГОСТ 10296-79 в 2 слоя по холодной изольной мастике ТУ21-27-14-69 МПСМ.

Среднечасовой расход пара на технологические нужды по производственному корпусу составляет 130 кг/ч, годовой расход пара – 522 т (266 Гкал)

Таблица 1

Расходы пара

№ поз. по плану	Наименование, тип, марка оборудования требуемое давление пара	Кол-во потребителей	Расход на один потребитель, кг/ч: режим разогрева	Расход на один потребитель, кг/ч: установившийся режим	Общий расход, кг/ч: максимальный	Общий расход, кг/ч: средний	Возврат конденсата %: чистый	Возврат конденсата %: загрязненный
1	2	3	4	5	6	7	8	9
	(10) Кузнечно-сварочный и							
	медницко-радиаторный							
	участок							
1	Установка для промывки							
	и пропаривания топливных							
	баков грузовых автомо-							
	билей М424 $P=3\ кгс/см^2$	1	—	15	—	15	—	—
2	Установка для очистки							
	радиаторов от накипи							
	М423 $P=3\ кгс/см^2$	1	—	15	—	15	100	—
	(12) Участок ремонта							
	агрегатов							
6	Машина для мойки							
	агрегатов ОМ-13667 $P=3\ кгс/см^2$	1	140	100	140	100	90	—
	Итого					130		

3. Маслоснабжение

Снабжение производственного корпуса маслами предусматривается от отдельно стоящего склада масел, из которого масла насосами подаются на участок технических обслуживаний к винтовым кран-счётчикам.

Отработанные масла от устройств для слива масел самотёком сливаются в баки для масел. Из баков отработанные масла насосом подаются на склад масел.

По окончании монтажа и испытаний трубопроводы масел, проложенные открыто, окрашиваются масляной краской за 2 раза. Маслопроводы, проложенные в подпольных каналах, покрываются каменноугольным лаком ГОСТ 1709-75 с последующей изоляцией плитами минераловатными мягкими ГОСТ 9573-72 и покрытием лакостеклотканью ТУ 36-929-67.

4. Снабжение специальными газами

Подача ацетилена и кислорода на кузнечно-сварочный и медницко-радиаторный участки предусматривается в баллонах. Установку и эксплуатацию баллонов производить согласно „Правилам техники безопасности и производственной санитарии при производстве ацетилена, кислорода и газопламенной обработке металлов."

Среднечасовые и годовые расходы специальных газов приведены в табл. 2

Таблица 2

Расходы спецгазов

N п/п	Наименование газов	Расход, $нм^3$: часовой	суточный	годовой	Примечание
1	Ацетилен	0,17	2,85	683,69	
2	Кислород	0,18	3,04	727,98	

Инв. N 8118/1

26

ГИП	Серебрякова		24.12.80
Нач. отд	Попова		20.12.80
Гл. спец.	Константинова		20.12.80
Ст. инж.	Гамаюнова		19.12.80
Н. контр.	Есина		18.12.80

Привязан

Инв. N

ТП 503-4-13 01-ТК

Станция технического обслуживания на 400 грузовых автомобилей

Производственный корпус

Общие данные (продолжение)

Стадия	Лист	Листов
Р	2	

Госкомсельхозтехники СССР ГИПРОПРОМСЕЛЬСТРОЙ

5. Воздухоснабжение

Снабжение производственного корпуса сжатым воздухом предусматривается от существующих сетей предприятия. Наружные сети сжатого воздуха рекомендуется прокладывать в канале совместно с теплопроводами. Ввод трубопровода сжатого воздуха осуществляется совместно с вводом теплотрассы.

Для снижения давления сжатого воздуха до 6,1 $\frac{кгс}{см^2}$ на вводе предусматривается узел редуцирования.

Схема воздухоснабжения кольцевая с учётом расположения потребителей. Присоединение потребителей к сети осуществляется гибкими резиновыми рукавами ГОСТ 18698-73 через ниппели.

Трубопроводы сжатого воздуха, проложенные открыто, окрашиваются масляной краской за 2 раза в синий цвет согласно ГОСТ 14202-69. Трубопроводы, проложенные в штрабах пола, покрываются каменноугольным лаком ГОСТ 1709-75.

Расходы сжатого воздуха по отдельным потребителям приведены в табл. 3.

Расход сжатого воздуха на технологические нужды с коэффициентом 1,2 составляет 2,51 $м^3$/мин, годовой расход – 598,8 тыс. $м^3$

Таблица 3

Расходы сжатого воздуха

№№ поз. по плану	Наименование, тип, марка оборудования	Кол. потребителей	Расход на один потребитель, $м^3$/мин: максимальный	с коэф. использования	Общий расход с коэф. одновременности, $м^3$/мин	Давление кгс/$см^2$
1	2	3	4	5	6	7
	(1) Шиномонтажный участок					
5	Предохранительная клетка для накачки шин	1	0,30	0,06	0,06	6
	(3) Участок текущего ремонта автомобилей					
24	Гайковерт пневматический реверсивный НП-3113	9	0,90	0,09	0,57	5
26	Бак для заправки тормозной жидкостью	2	0,50	0,05	0,09	3
	(4) Участок ремонта и зарядки аккумуляторов					
1	Верстак аккумуляторщика (сопло для обдува)	1	0,50	0,10	0,10	6
	(6) Участок ТО-1 и ТО-2					
4	Колонка воздухораздаточная С-401	1	0,30	0,06	0,06	5÷8
9г	Установка для мойки деталей ОРГ-49 905	2	0,60	0,06	0,11	4
18	Бак для заправки тормозной жидкостью	1	0,50	0,05	0,05	3
19	Гайковёрт пневматический реверсивный НП-3113	4	0,90	0,09	0,29	5
	(7) Участок диагностирования автомобилей перед ТО-2					
3	Колонка воздухораздаточная С-401	1	0,30	0,06	0,06	5÷8
4	Стенд для проверки тормозов большегрузных автомобилей КИ-8925	1	0,03	0,01	0,01	6
9	Стенд диагностический ходовой части и рулевого управления грузовых автомобилей КИ-890-7А	1	0,03	0,01	0,01	6
12	Стенд тяговый для диагностирования большегрузных автомобилей КИ-8930	1	0,03	0,01	0,01	6
	(15) Кузнечно-сварочный и медницко-радиаторный участок					
4	Стенд для комплексных работ по ремонту радиаторов	1	0,50	0,10	0,10	1
11	Стенд для разборки и сборки рессор	1	0,40	0,16	0,16	5
	(11) Слесарно-механический участок					
3	Пневмоприспособление	1	0,02	0,01	0,01	6
8,9	Пневмопатрон	2	0,03	0,01	0,02	6
	(12) Участок ремонта агрегатов					
11, 16 17, 27	Гайковерт пневматический	4	0,90	0,90	0,29	5
23	Стенд для сборки и регулировки сцепления автомобилей Р 207	1	0,30	0,06	0,06	4
24	Пресс пневматический Р-304	1	0,15	0,03	0,03	4
	Итого				2,09	

Инв. N 8118/1

27

ГИП	Серебрякова		27.12.90
Нач. отд.	Попова		26.12.90
Гл. спец.	Константинова		26.12.90
Ст. инж.	Новикова		07.12.90

ТП 503-4-13 01-ТК

Станция технического обслуживания на 400 грузовых автомобилей

Производственный корпус

Общие данные (продолжение)

Стадия	Лист	Листов
Р	3	

Госкомсельхозтехника СССР ГИПРОПРОМСЕЛЬСТРОЙ г. Саратов

Привязан

Инв. N

Н. контр. Есина

Инв. № подл. | Подпись и дата | Взам. инв. №

6. Снабжение топливом

Разделом предусматривается подача дизельного топлива и бензина на участок диагностирования автомобилей перед ТО-2 и участок инспекции двигателей.

На участок диагностирования топливо подаётся из расходных бачков. Заполнение бачков предусматривается из бочек ручными насосами.

Для участка инспекции двигателей рекомендуется, при привязке типового проекта, установить расходные баки топлива у склада светлых нефтепродуктов.

Для обеспечения самотёчной подачи топлива к замерному устройству высота установки баков должна быть не менее 3м. Залив баков предусмотреть насосами.

Трубопровод аварийного слива и переливной трубопровод необходимо вывести в подземные резервуары склада.

Взаимное расположение топливопроводов и электропроводки внутри здания должно удовлетворять требованиям „Правил устройства электроустановок" (ПУЭ). При пересечении паропроводас топливопроводами последние изолировать пухшнуром из минеральной ваты ТУ36-887-67 с защитным покрытием лакостеклотканью ТУ36-929-67

Расходы топлива приведены в табл. 4, экспликация технологического оборудования, к которому подаётся топливо и вода, — в табл. 5

7. Водоснабжение

Разделом предусматривается циркуляционная система снабжения стенда КИ-5540 на участке инспекции двигателей водой. От смесительного бака вода самотёком подаётся к стенду, от стенда обратная вода под напором возвращается в бак. Заполнение бака холодной водой предусматривается из водопровода.

Расходы воды приведены в табл. 4.

Таблица 4

Расходы топлива и воды

№№ участков	Наименование участков	№ поз.	Марка оборудования	Наименование оборудования	Кол	Расход топлива, м³/ч		Расход воды на охлаждение, м³/ч
						Бензин	Дизельное топливо	
7	Участок диагностирования автомобилей перед ТО-2	12	КИ-8930	Стенд тяговый для большегрузных автомобилей	1	0,051	0,043	—
9	Участок инспекции двигателей	4	КИ-5540	Стенд обкаточно-тормозной	1	—	0,043	5,0
						0,051	—	5,2

Экспликация оборудования

Таблица 5

№№ по плану	Наименование	Тип, марка	Ед. изм.	Кол.	Примечание
	(7) Участок диагностирования перед ТО-2				
12	Стенд тяговый для большегрузных автомобилей.	КИ-8930	шт	1	
15	Топливомер (для дизтоплива)	8940	шт	1	
16	Топливомер (для бензина)	8943	шт	1	
18	Бак (для дизтоплива)	8940	шт	1	
19	Бак (для бензина)	8943	шт	1	
	(9) Участок инспекции двигателей				
2	Бак смесительный для воды емк. 144л	Р-903	шт	1	
4	Стенд обкаточно-тормозной	КИ-5540	шт	1	
7	Установка весов для замера расхода топлива	5540.04.000СБ	шт	1	

Инв. № 8118/2

28

ГИП	Серебрякова		27.12.87
Нач. отд.	Попова		20.12.87
Гл. спец.	Константинова		20.12.87
Ст. инж.	Новикова		20.12.87
Н. контр.	Есина		28.12.87

Привязан

Инв. №

ТП-503-4-13-01 — ТК

Станция технического обслуживания на 400 грузовых автомобилей

Производственный корпус

Общие данные (окончание)

Стадия	Лист	Листов
Р	4	

Госкомсельхозтехника СССР ГИПРОНИИСЕЛЬСТРОЙ Саратов

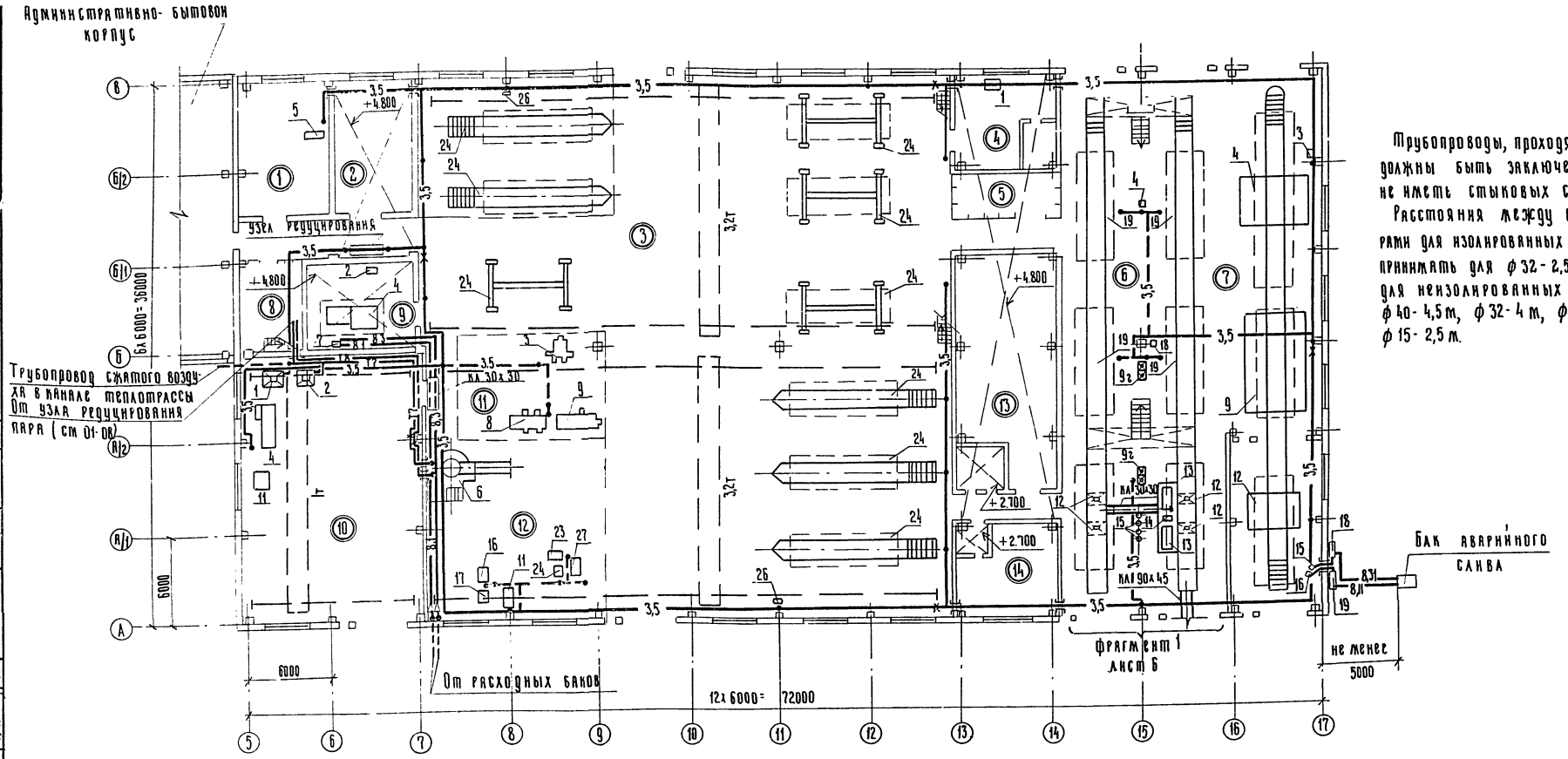

Трубопроводы, проходящие через стены, должны быть заключены в футляры и не иметь стыковых соединений.

Расстояния между скользящими опорами для изолированных трубопроводов принимать для ф32-2,5м, ф25-2м, для неизолированных трубопроводов ф40-4,5м, ф32-4м, ф25-3,5м, ф20-3м, ф15-2,5м.

Экспликация помещений

№	Наименование	Категория производства по взрыво- и пожароопасности
1	2	3
1	Шиномонтажный участок	В
2	Деревообрабатывающий и обойный участок	В
3	Участок текущего ремонта автомобилей	В
4	Участок ремонта и зарядки аккумуляторов	А
5	Участок ремонта электрооборудования	А
6	Участок ТО-1 и ТО-2	В
7	Участок диагностирования автомобилей перед ТО-2	В
8	Тепловой узел	Д
9	Участок инспекции двигателей	Г
10	Кузнечно- сварочный и медницко-радиаторный участок	Г
11	Слесарно-механический участок	А
12	Участок ремонта агрегатов	А
13	Склад агрегатов, запчастей и ИРК	В
14	Участок ремонта приборов питания	Б

Инв. № 8118/1

29

ГИП	Серебрякова		21.12.89
Нач. отд.	Попова		20.12.89
Гл. спец.	Константинова		20.12.89
Ст. инж.	Гамаюнова		19.12.89
Ст. инж.	Новикова		19.12.89
Н. контр.	Есина		

ТП-503-4-13 01-ТК

Станция технического обслуживания на 400 грузовых автомобилей

Производственный корпус

План на отм. 0,000

Стадия	Лист	Листов
Р	1	

Госкомсельхозтехника СССР Росагропромсельстрой

Привязан

Инв. №

Типовой проект 503-4-13 Альбом I

Инв. № подл. | Подпись и дата | Взам. инв. №

Гл. инж. отд. Шишкин
Гл. спец. ТТ Серебрякова
Гл. спец. ВК Белобаженов

Типовой проект 503-4-13 Альбом I

Фрагмент 1

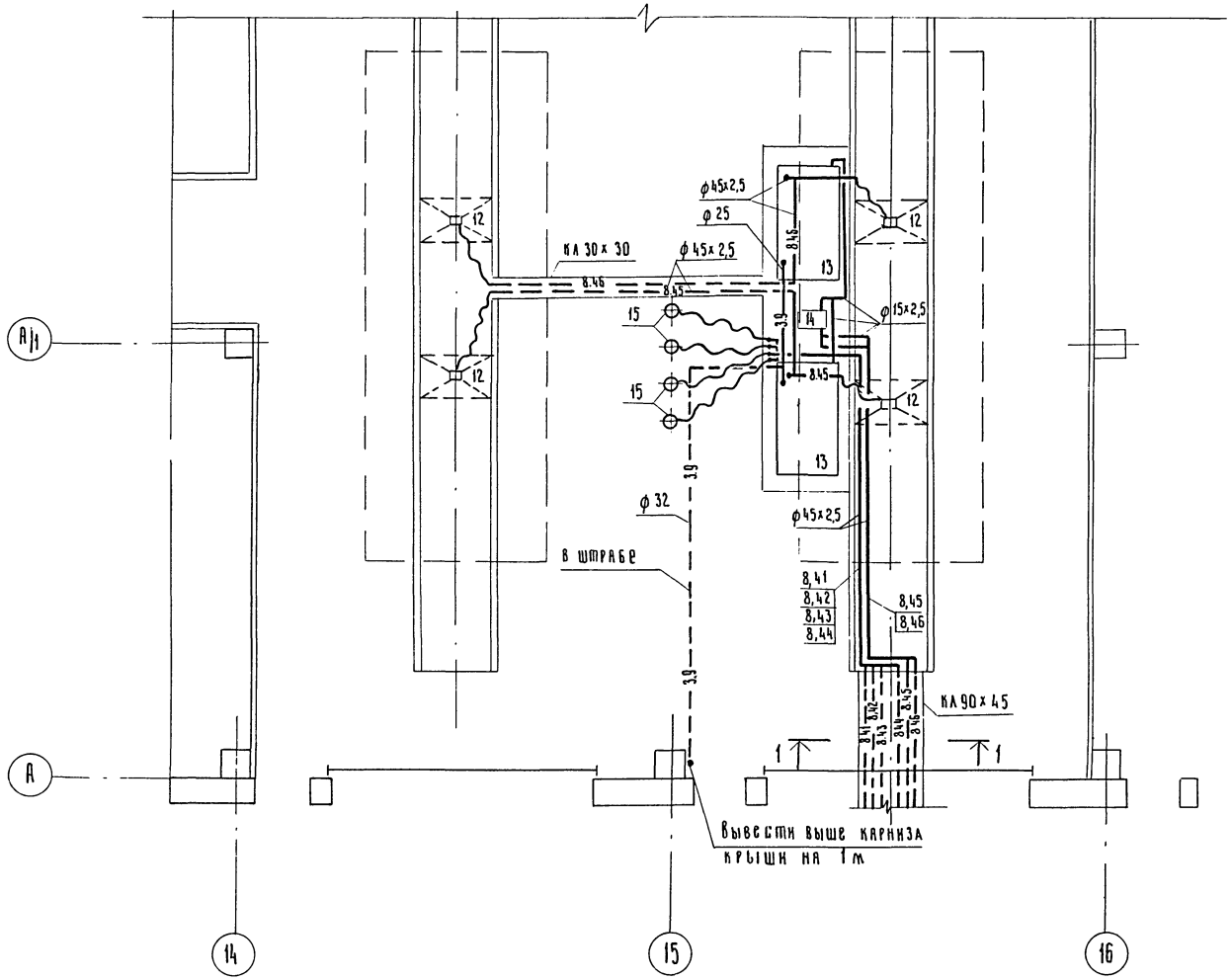

1-1

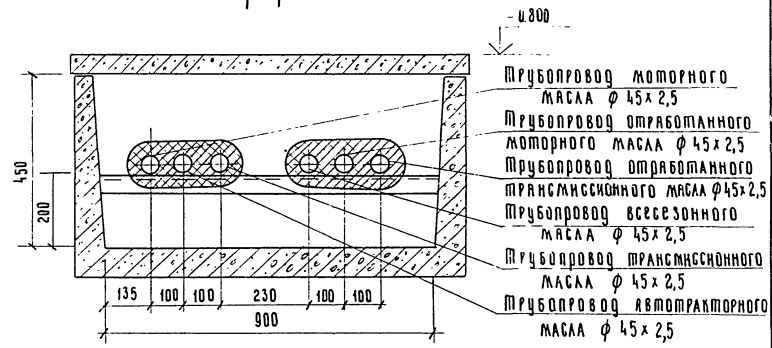

Экспликация оборудования

N N по плану	Наименование	Тип, марка	Ед. изм.	Кол.	Примечание
	(6) Участок ТО-1 и ТО-2				
12	Устройство для слива				
	масел	ОРГ-4946	шт.	4	
13	Бак для масла	С-205	шт.	2	
14	Шестеренный электрона-	ШФ 5-25-			
	сосный агрегат.	3,6/4	шт	1	
15	Винтовой кран-счётчик.	КС-1	шт.	4	

Инв. N 8118/1

30

ГИП	Серебрякова		21/XI-80
Нач.отд.	Попова		20/XI-80
Гл.спец.	Константинова		20/XI-80
Ст.инж.	Гамаюнова		20/XI-80

ТП 503-4-13-01-ТК

Станция технического обслуживания на 400 грузовых автомобилей.

Производственный корпус.

Стадия	Лист	Листов
Р	6	

Фрагмент 1

Госкомсельхозтехника СССР, Рипрогромсельстрой

Привязан

Инв. N

Инв. N подл. | Подпись и дата | Взам. инв. N

Типовой проект 503-4-13 Альбом I

Схема трубопроводов масел

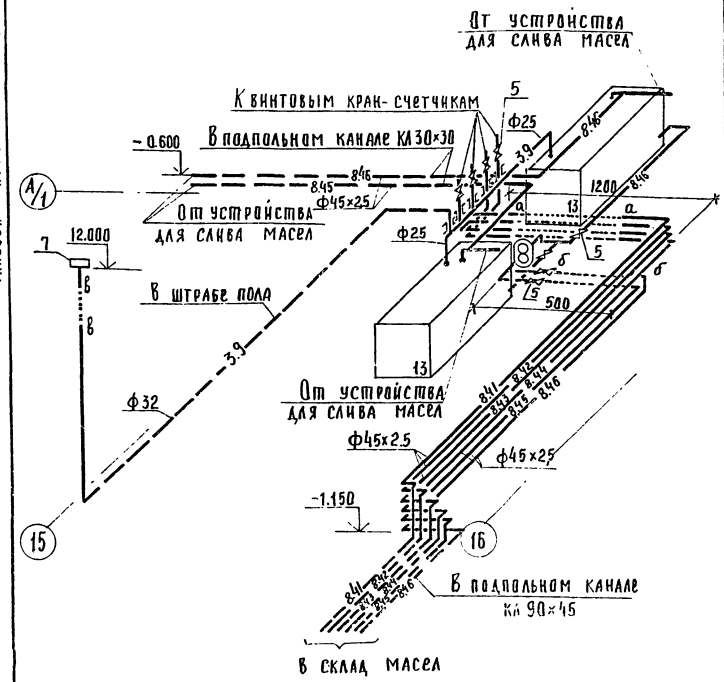

Спецификация к схемам трубопроводов масел и технологического пароснабжения

Марка, поз.	Обозначение	Наименование	Кол.	Масса ед. кг	Примечание
1	2	3	4	5	6
		Маслоснабжение			
1	ГОСТ 3262-75	Трубы водогазопроводные Ф25	3	2.4	
2	ГОСТ 3262-75	То же Ф32	20	3.1	
3	ГОСТ 3262-75	Тоже Ф70 (для футляров)	3	7.0	
4	ГОСТ 8732-78	Трубы стальные бесшовные Ф45×2.5	84	2.6	
5	11Ч6бк	Кран запорный сальниковый Ф40	8	3.6	
6	Б(I)-10-50У ГОСТ 18698-73	Рукава резинновые напорные	24	2.3	
7	Армавирский машиностроительный завод	Клапан дыхательный СМДК-50	1	11.8	
8	ОПБ-2 ГОСТ 14911-69	Опора подвижная бескорпусная с направляющим хомутом Ф40	19	0.2	
9	Б-36×36×4 ГОСТ 8509-72	Сталь прокатная угловая	8	2.2	
10	Б-100×100×10 ГОСТ 8509-72	То же	2	15.1	

1	2	3	4	5	6
		Технологическое пароснабжение			
1	ГОСТ 3262-75	Трубы водогазопроводные Ф15	13	1.3	
2	ГОСТ 3262-75	То же Ф25	21	2.4	
3	ГОСТ 3262-75	То же Ф32	23	3.1	
4	ГОСТ 3262-75	То же Ф50 (для футляров)	2	4.9	
5	15Ч8П2	Вентиль запорный муфтовый Ф15	10	0.8	
6	15Ч8П2	То же Ф32	1	2.7	
7	16Б1бк	Клапан обратный муфтовый Ф25	1	0.5	
8	45Ч12НЖ	Конденсатоотводчик термодинамический Ф15	2	0.3	
9	ОПБ-1 ГОСТ 14911-69	Опора подвижная бескорпусная Ф15, Ф25	7	0.1	
10	ОПБ-2 ГОСТ 14911-69	Опора подвижная бескорпусная с направляющим хомутом Ф15÷Ф32	16	0.1	
11	МН 4016-62	Опора бескорпусная неподвижная Ф25÷Ф32	4	0.1	
12	Б-36×36×4 ГОСТ 8509-72	Сталь прокатная угловая	8	2.2	

Схема трубопроводов технологического пароснабжения

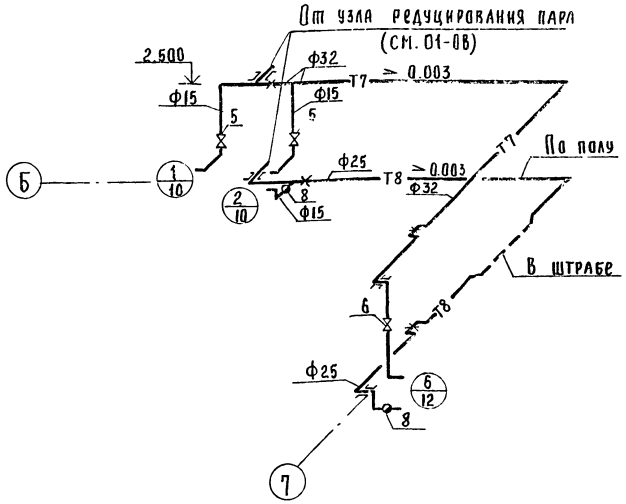

Обвязка термодинамического конденсатоотводчика

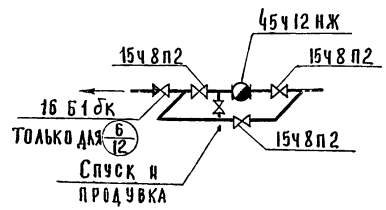

31

Инв. № 8118/1

ГИП	Серебрякова		21.11.84
Нач. отд.	Попова		20.11.84
Гл. спец.	Константинова		20.11.84
Ст. инж.	Гамаюнова		19.11.84
Н. контр.	Есина		19.11.

ТП-503-4-1301 - ТК

Станция технического обслуживания на 400 грузовых автомобилей

Производственный корпус	Стадия	Лист	Листов
	Р	1	

Схемы трубопроводов масел и технологического пароснабжения

Госкомсельхозтехника СССР Гипропромсельстрой г. Саратов

Привязан

Инв. №

Инв. № подл. | Подпись и дата | Взам. инв. №

Типовой проект 503-4-13 Альбом I

Схема трубопроводов сжатого воздуха в осях 5÷11

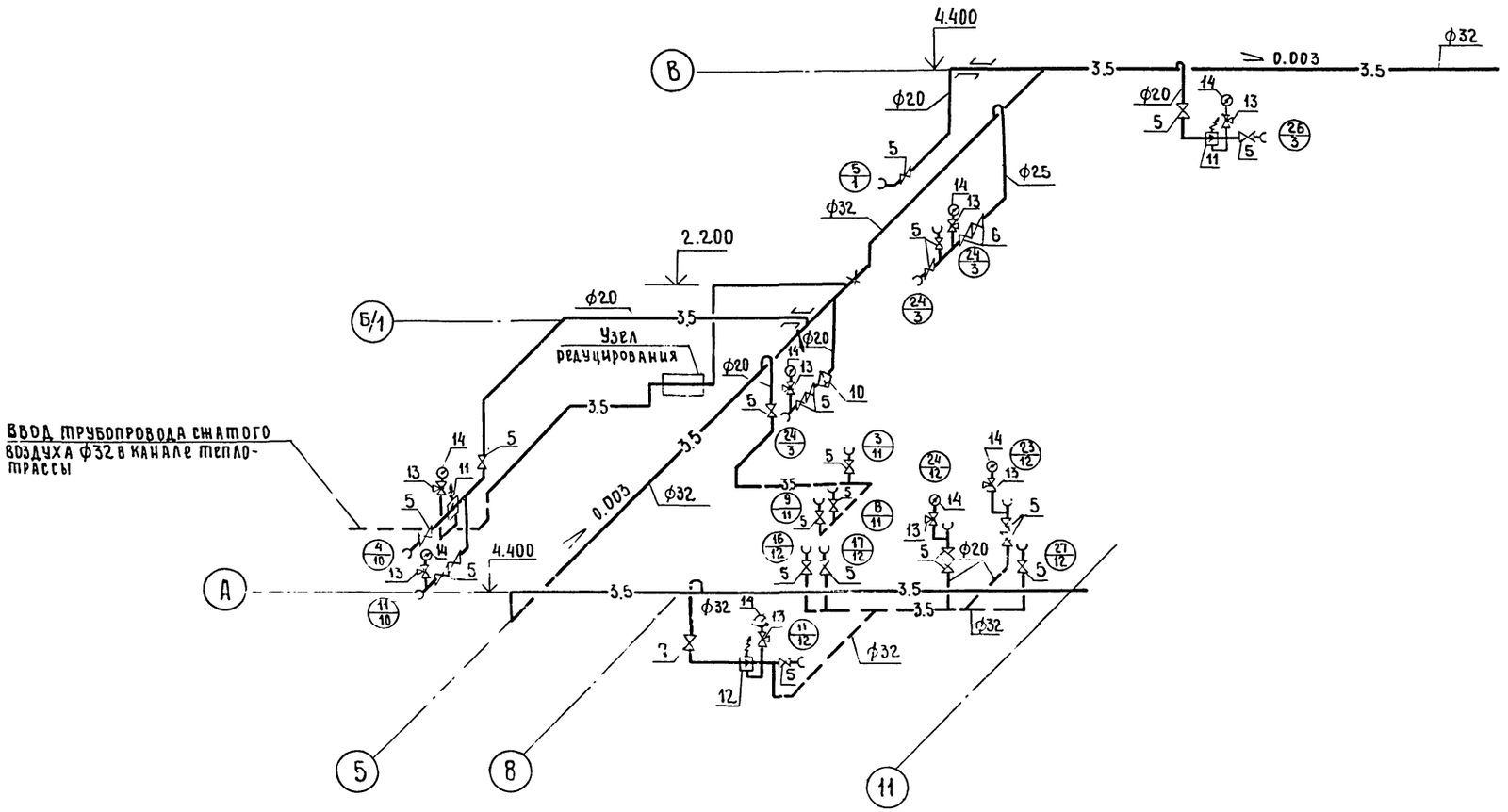

Узел присоединения ответвления к магистральному воздухопроводу

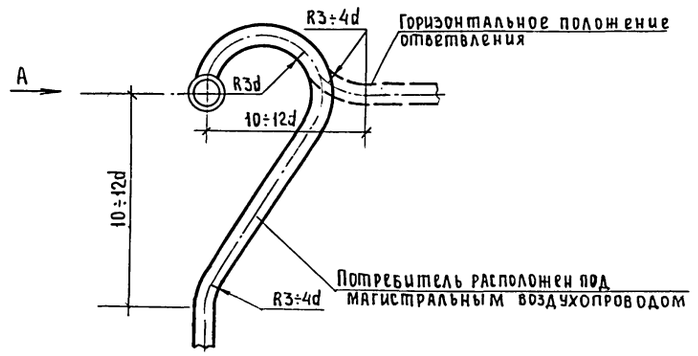

Вид А

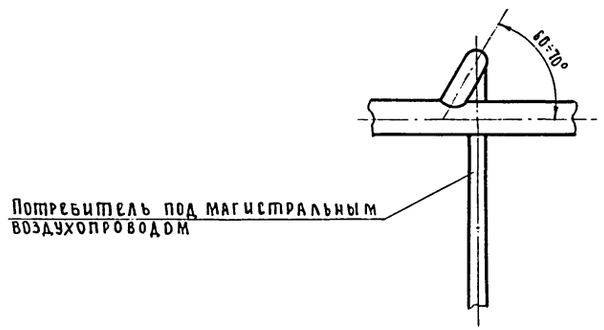

Узел редуцирования

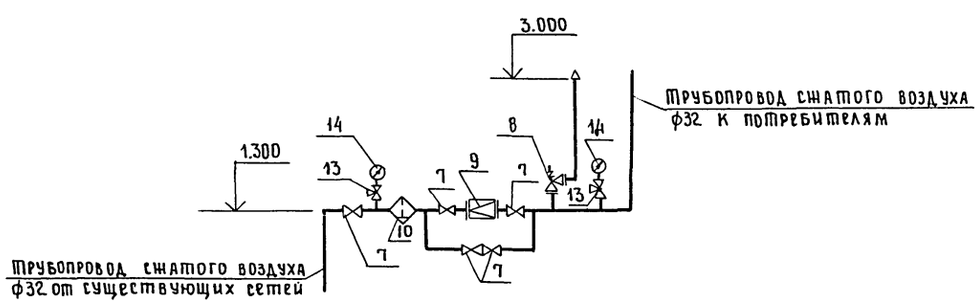

32

Инв. N 8118/1

ГИП	Серебрякова		21/XI-80	ТП-503-4-13-01 - ТК
Нач.отд	Попова		20/XI-80	
Гл.спец	Константинова		20/XI-80	Станция технического обслуживания на 400 грузовых автомобилей
Ст.инж.	Новикова		19/XI-80	
Н.контр	Есина		28.XI	Производственный корпус — Стадия: Р; Лист: В; Листов:
				Схема трубопроводов сжатого воздуха в осях 5÷11

Привязан

Инв. №

Госкомсельхозтехника СССР ГИПРОСЕЛЬСТРОЙ

Инв. № подл. | Подпись и дата | Взам. инв. №

Типовой проект 503-4-13 Альбом I

Спецификация к схеме воздухоснабжения

Марка, поз.	Обозначение	Наименование	Кол.	Масса ед. кг.	Примечание
1	ГОСТ 3262-75	Трубы водогазопроводные ф20	125	1,7	
2	ГОСТ 3262-75	То же ф25	4	2,4	
3	ГОСТ 3262-75	То же ф32	307	3,1	
4	ГОСТ 3262-75	То же (футляр) ф100	5	12,1	
5	15ч 8П2	Вентиль запорный			
		муфтовый ф20	54	1,1	
6	15ч 8П2	То же ф25	2	1,8	
7	15ч 8П2	То же ф32	7	2,7	
8	17ч 3бр1	Клапан предохранительный малоподъёмный фланцевый ф25	1	4,6	
9	18ч 2бр.	Клапан редукционный фланцевый ф25	1	6,4	
10	ГОСТ 17437-72, 2-16х40	Фильтр-влагоотделитель ф20	4	1,0	
11	ГОСТ 18468-79Е 12-1	Пневмоклапан редукционный ф12	5	1,1	
12	В57-16	То же ф25	2	2,0	
13	14М1-16	Кран трехходовой натяжной муфтовый ф15	23	0,3	
14	МТП-100/1-10х1,5 ГОСТ 8625-77	Манометр технический общего назначения	23	1,4	
15	Г(IV)-10-20-У ГОСТ 18698-73	Рукава резиновые напорные с текстильным каркасом	168	0,8	
16	ГОСТ 1078-71	Ниппели к резиновым рукавам ф20	35	0,1	
17	МН4016-62	Опора бескорпусная неподвижная ф32	4	0,1	
18	ОПБ-2 ГОСТ 14911-69	Опора подвижная бескорпусная ф20÷32	93	0,1	

Деталь укладки трубопроводов в штрабе

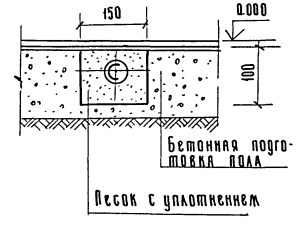

Схема трубопроводов сжатого воздуха в осях 11÷17

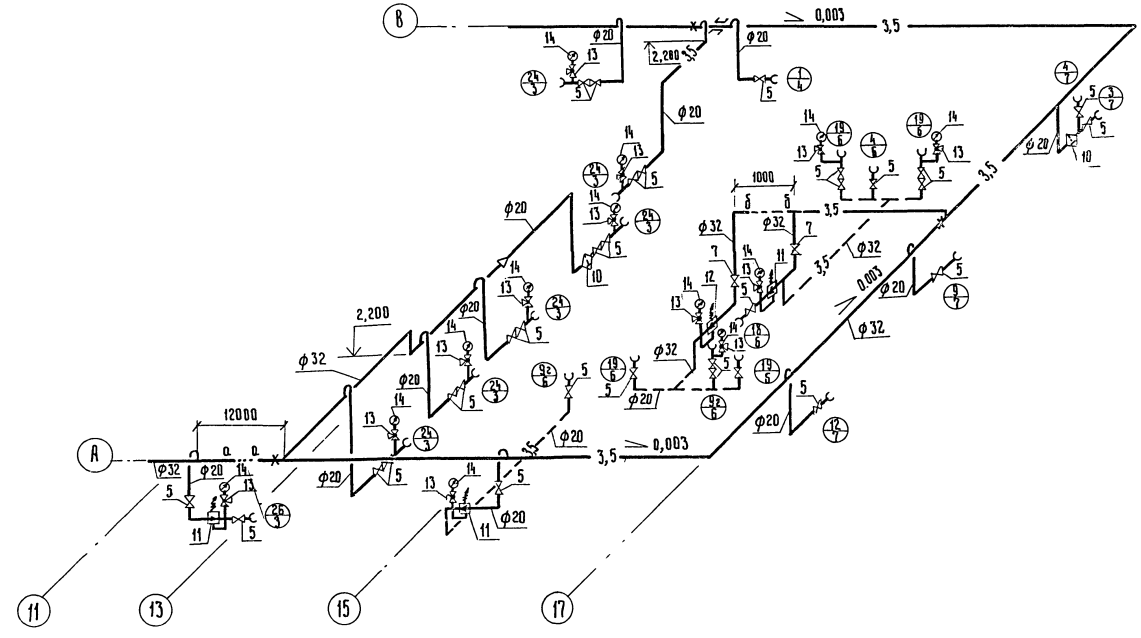

Инв. N 8118/1 33

РИП	Серебрякова		21/IV-80
Нач. отд.	Попова		20/IV-80
Гл. спец.	Константинова		20/IV-80
Ст. инж.	Новикова		4/IV-80
Н. контр.	Есина		28.IV

ТП-503-4-13-91 — ТК

Станция технического обслуживания на 400 грузовых автомобилей

Производственный корпус

Стадия	Лист	Листов
Р	9	

Схема трубопроводов сжатого воздуха в осях 11÷17

Госкомсельхозтехника СССР ГИПРОПРОМСЕЛЬСТРОЙ г. Саратов

Привязан

Инв. N

Инв. N подл. | Подпись и дата | Взам. инв. N

Схема трубопроводов воды

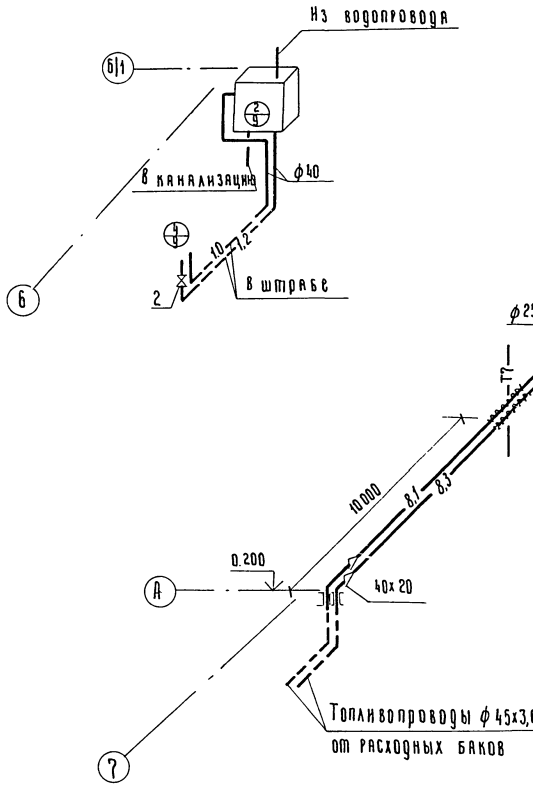

Схема трубопроводов топлива

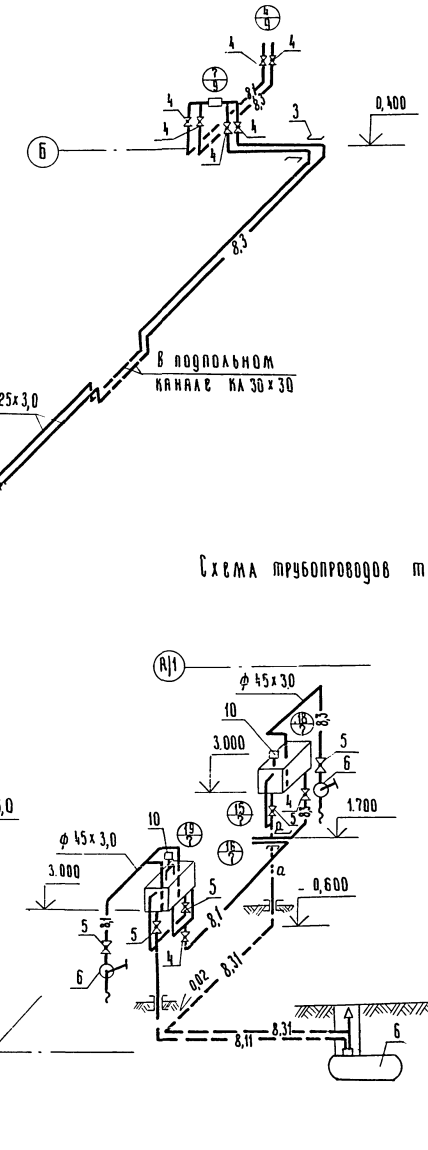

Схема трубопроводов топлива

Спецификация к схеме трубопроводов топлива и воды

Марка, поз.	Обозначение	Наименование	Код	Масса ед. кг.	Примечание
		Топливопроводы			
1	ГОСТ 8732-78	Трубы бесшовные ф25х3,0	72	1,6	
2	ГОСТ 8732-78	То же ф45х3,0	40	3,1	
3	ГОСТ 3262-75	Трубы водогазопровод-			
		ные ф100 (для футляров)	4	12,1	
4	11ч 6 бк	Кран сальниковый ф25	8	1,8	
5	11ч 6 бк	То же ф40	5	3,6	
6	Нижне-Увельский	Насос ручной			
	ремзавод	поршневой БК-7	2	13,0	
7	НО-139	Металлический резервуар емк.			
	Гипропромсельстрой	1м³, ф1008мм L=1408мм	1	253,0	
8	ОПП-1 ГОСТ 14911-69	Опора подвижная			
		приварная ф25	2	0,6	
9	ОПБ-2 ГОСТ 14911-69	Опора подвижная бес-			
		корпусная с направля-			
		ющим хомутом ф25	13	0,1	
10	Армавирский машино-	Клапан дыхательный			
	строительный завод	СМДК 50	2	11,8	
11	Б(I)-1-50-У	Рукава резиновые			
	ГОСТ 18698-73	напорные с текстиль-			
		ным каркасом	3	1,3	
12	ОП-1 Серия 3.006-2	Опорная подушка из			
	выпуск II-2	бетона марки 200	2	10,0	
		Водоснабжение			
1	ГОСТ 3262-75	Трубы водогазопро-			
		водные ф40	10	3,8	
2	15ч 8 бр	Вентиль запорный			
		муфтовый ф40	1	4,2	

Инв. № 8118/1

ГИП	Серебрякова		25.01.80	ТП-503-4-13-01-ТК
Нач. отд.	Попова		20.01.80	Станция технического обслуживания на 400 грузовых автомобилей
Гл. спец.	Константинова		21.01.80	
Ст. инж.	Новикова		18.01.80	Производственный корпус
Привязан				Стадия Р; Лист 10; Листов
Инв. №				Схемы трубопроводов воды и топлива
Н. контр.	Есина		25.01	Госкомсельхозтехника СССР ГИПРОПРОМСЕЛЬСТРОЙ г. Куйбышев

gost.e-ecolog.ru