ТИПОВОЙ ПРОЕКТ

501-9-3

ЭКИПИРОВОЧНЫЕ УСТРОЙСТВА ДЛЯ ЛОКОМОТИВОВ ПРОМЫШЛЕННОГО ТРАНСПОРТА СКЛАД СУХОГО ПЕСКА ЕМКОСТЬЮ 50 м³.

АЛЬБОМ II

НЕСТАНДАРТИЗИРОВАННОЕ ОБОРУДОВАНИЕ

gost.e-ecolog.ru

Привязан:

Инв. №

ТИПОВОЙ ПРОЕКТ

501-9-3

ЭКИПИРОВОЧНЫЕ УСТРОЙСТВА ДЛЯ ЛОКОМОТИВОВ ПРОМЫШЛЕННОГО ТРАНСПОРТА СКЛАД СУХОГО ПЕСКА ЕМКОСТЬЮ 50 м³.

СОСТАВ ПРОЕКТА:

Альбом I – Пояснительная записка. Чертежи.

Альбом II – Нестандартизированное оборудование.

Альбом III – Заказные спецификации.

Альбом IV – Сметы.

Распространяет Новосибирский филиал ЦИТП

Срок действия ПРОДЛЕН
198 г.
Инф. 3-23

ОТМЕНЕНО
подпись

Разработан Харьковским отделением Всесоюзного проектного и научно-исследовательского института промышленного транспорта Промтрансниипроект и Харьковским Промстройниипроектом

Техно-рабочий проект утвержден Госстроем СССР протокол №21 от 30.04.80 и введен в действие институтом Промтрансниипроект пр. №386 от 12.12.80

Главный инженер отделения А.Г.Мирошников

Главный инженер проекта Н.Т.Фартушный

Привязан:

Инв. №

Инв. № подл. | Подп. и дата | Взам. инв. № | Инв. № дубл. | Подп. и дата

СОДЕРЖАНИЕ АЛЬБОМА

Наименование	Обозначение	NN стр.
Обложка		
Титульный лист		1
Содержание альбома		2
Влагоотделитель	Р44-00-000	3
Влагоотделитель		
Сборочный чертеж	Р44-00-000СБ	4
Воронка загрузочная	Р45-00-000	4
Воронка загрузочная	Р45-00-000СБ	5
Затвор секторный	Р46-00-000	6
Затвор секторный		
Сборочный чертеж	Р46-00-000СБ	7
Патрубок	Р77-00-000	8
Патрубок. Сборочный		
чертеж	Р77-00-000СБ	8
Электромеханический		
датчик уровня	Р78-00-000	9
Электромеханический		
датчик уровня. Сбо-		
рочный чертеж.	Р78-00-000СБ	9
Шибер	Р79-00-000	10
Шибер. Сборочный		10
чертеж.	Р79-00-000СБ	
Шкаф управления	Р84-00-000	11
Шкаф управления.		
Сборочный чертеж	Р84-00-000СБ	11
Пескопровод	Р83-00-000	12
Пескопровод. Сборочный чертеж.	Р83-00-000СБ	12

Альбом II

Типовой проект 501-9-3

Наименование	Обозначение	NN стр.

Инв. №

Стинж.	Полонская	
Гл.инж.пр.	Фортушный	
Нач.отд.	Грицай	
Н.контр.	Морин	

Привязан:

ТП 501-9-3 С

Экипировочные устройства для локомотивов промышленного транспорта.

Склад сухого песка емк. 50м³

Стадия	Лист	Листов
ТР	1	1

Содержание альбома

ПРОМТРАНСПРОЕКТ г. Харьков

Формат	Зона	Поз.	Обозначение	Наименование	Кол.	Примечание
				Документация		
22			Р45-00-000 СБ	Сборочный чертеж		
				Сборочные единицы		
11		1	Р45-01-000	Корпус воронки	1	
11		2	Р45-02-000	Труба	1	
11		3	Р45-03-000	Диафрагма	1	
				Детали		
11		4	Р45-00-001	Трубка	3	
11		5	Р45-00-002	Форсунка	3	
11		6	Р45-00-003	Шибер	1	
11		7	Р45-00-004	Штырь	1	
Б4		8	Р45-00-005	Связь		
				Проволока 4-I		
				ГОСТ 3282-74		
				L = 95 h14	1	0,009кг
11		9	Р45-00-006	Крышка	1	
11		10	Р45-00-007	Крышка	1	
11		11	Р45-00-008	Прокладка	1	

ал. II

т.п. 501-9-3

Р45-00-000

Изм.	Лист	N докум.	Подп.	Дата
Разраб.	Полонская			
Пров.	Веребкина			
Н.контр.	Морин			
Утв.	Фартушный			

Воронка загрузочная

Лит.	Лист	Листов
	1	2

ПРОНТРАНСНИИПРОЕКТ г. Харьков

Формат 11

Формат	Зона	Поз.	Обозначение	Наименование	Кол.	Примечание
				Стандартные изделия		
		12		Болт М8×20.58		
				ГОСТ 7798-70	6	
		13		Винт М4×18.58		
				ГОСТ 1491-72	1	
		14		Винт М4×20.58		
				ГОСТ 1491-72	4	
		15		Гайка М4.5		
				ГОСТ 5915-70	1	
		16		Гайка М8.6		
				ГОСТ 5915-70	6	
		17		Муфта 8		
				ГОСТ 8966-75	3	
				Прочие изделия		
		18		Микровыключатель		
				МП 1101 У4 исп. 2	1	

Р45-00-000

Лист 2

Формат 11

Формат	Зона	Поз.	Обозначение	Наименование	Кол.	Примечание
				Документация		
22			Р44-00-000 СБ	Сборочный чертеж		
				Сборочные единицы		
11		1	Р44-00-000	Корпус	1	
				Детали		
11		2	Р44-00-001	Крышка	1	
Б4		3	Р44-00-002	Прокладка		
				картон Б2		
				ф330 h14×ф260 h14		
				ГОСТ 9347-74	1	0,06кг
Б4		4	Р44-00-003	Прокладка		
				картон Б2		
				ф75 h14 × ф60 h14		
				ГОСТ 9347-74	2	0,03кг
Б4		5	Р44-00-004	Вставка		
				Труба Р-50×3,5		
				ГОСТ 3262-75		
				L = 120 h14	2	0,6кг
11		6	Р44-00-006	Фланец	1	

ал. II

т.п. 501-9-3

Р44-00-000

Изм.	Лист	N докум.	Подп.	Дата
Разраб.	Полонская			
Пров.	Веребкина			
Н.контр.	Морин			
Утв.	Фартушный			

Влагоотделитель

Лит.	Лист	Листов
	1	2

ПРОНТРАНСНИИПРОЕКТ г. Харьков

Формат 11

Формат	Зона	Поз.	Обозначение	Наименование	Кол.	Примечание
Б4		7	Р44-00-006	Рассекатель		
				Сетка №2-0,60		
				ГОСТ 3286-66		
				ф150 h14	1	0,03кг
Б4		8	Р44-00-007	Фильтр		
				Холст хлопчатобумажный ГОСТ 14267-69	1	
11		9	Р44-00-008	Фланец	1	
				Стандартные изделия		
		10		Болт М6×20.58		
				ГОСТ 7798-70	8	
		11		Болт М10×30.58		
				ГОСТ 7798-70	12	
		12		Гайка М6.5		
				ГОСТ 5915-70	8	
		13		Гайка М10.5		
				ГОСТ 5915-70	12	
		14		Контргайка 50		
				ГОСТ 8968-75	1	

Р44-00-000

Лист

Формат

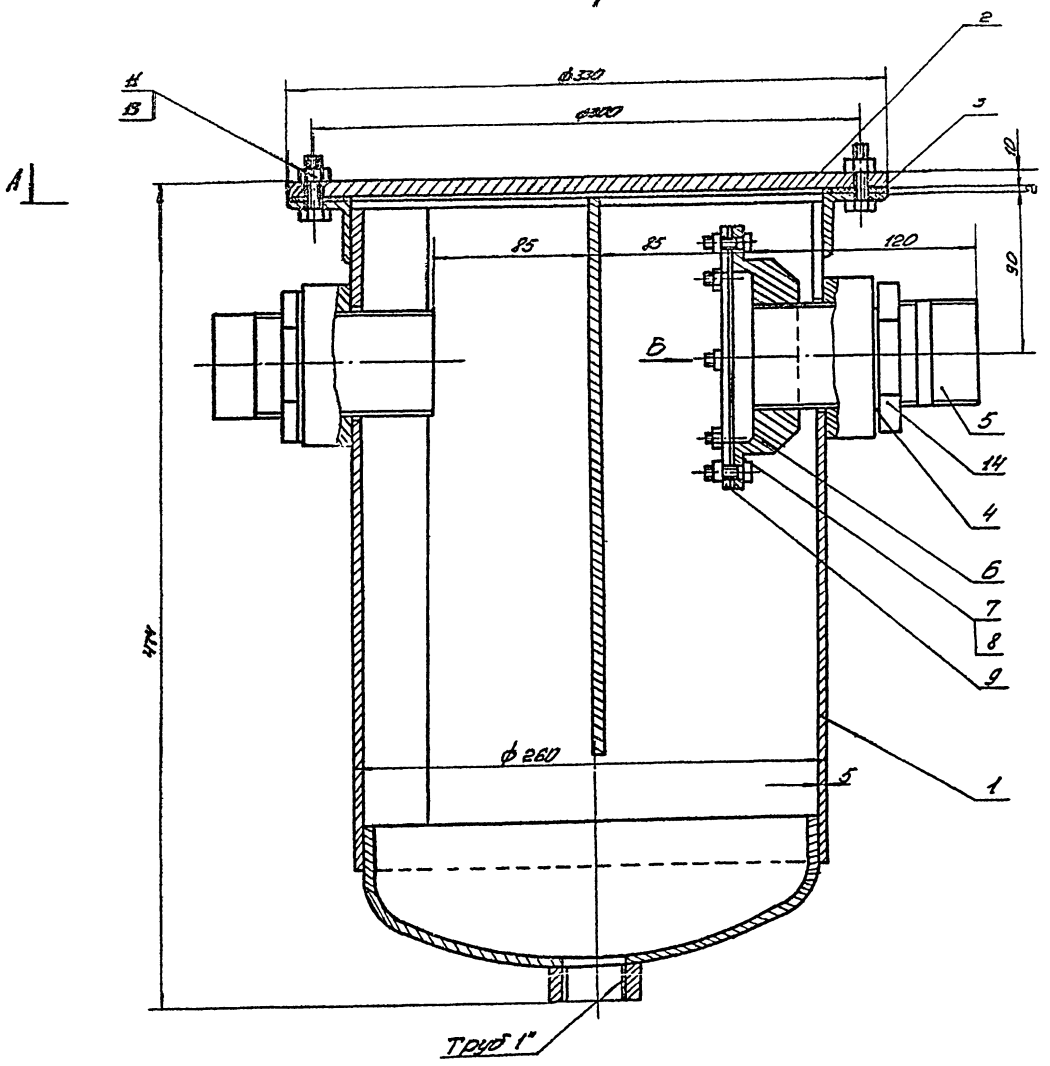

А-А

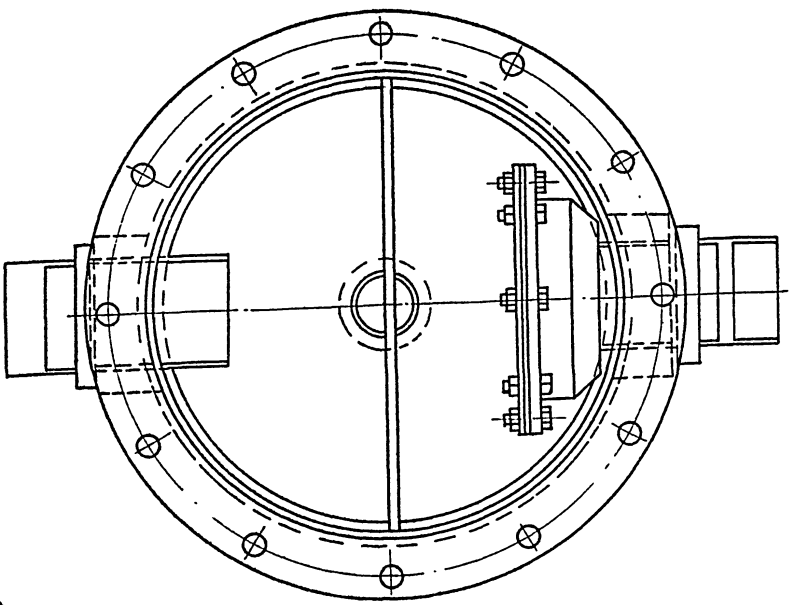

Вид Б

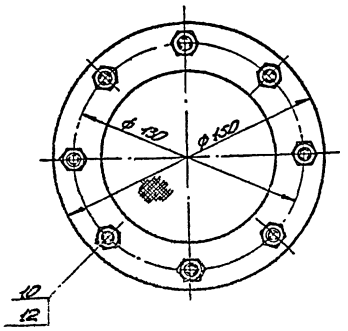

Изм.	Кол.уч.	№ докум.	Подп.	Дата	Р 44-00-000 СБ			
Разраб.		Полонская			Влагоотделитель Сборочный чертеж	Лит.	Масса	Масштаб
Пров.		Бередкина					33	1:2
Н. контр.		Мария				Лист	Листов 1	
Утв.						ПРОМТРАНСНИИПРОМ г. Харьков		

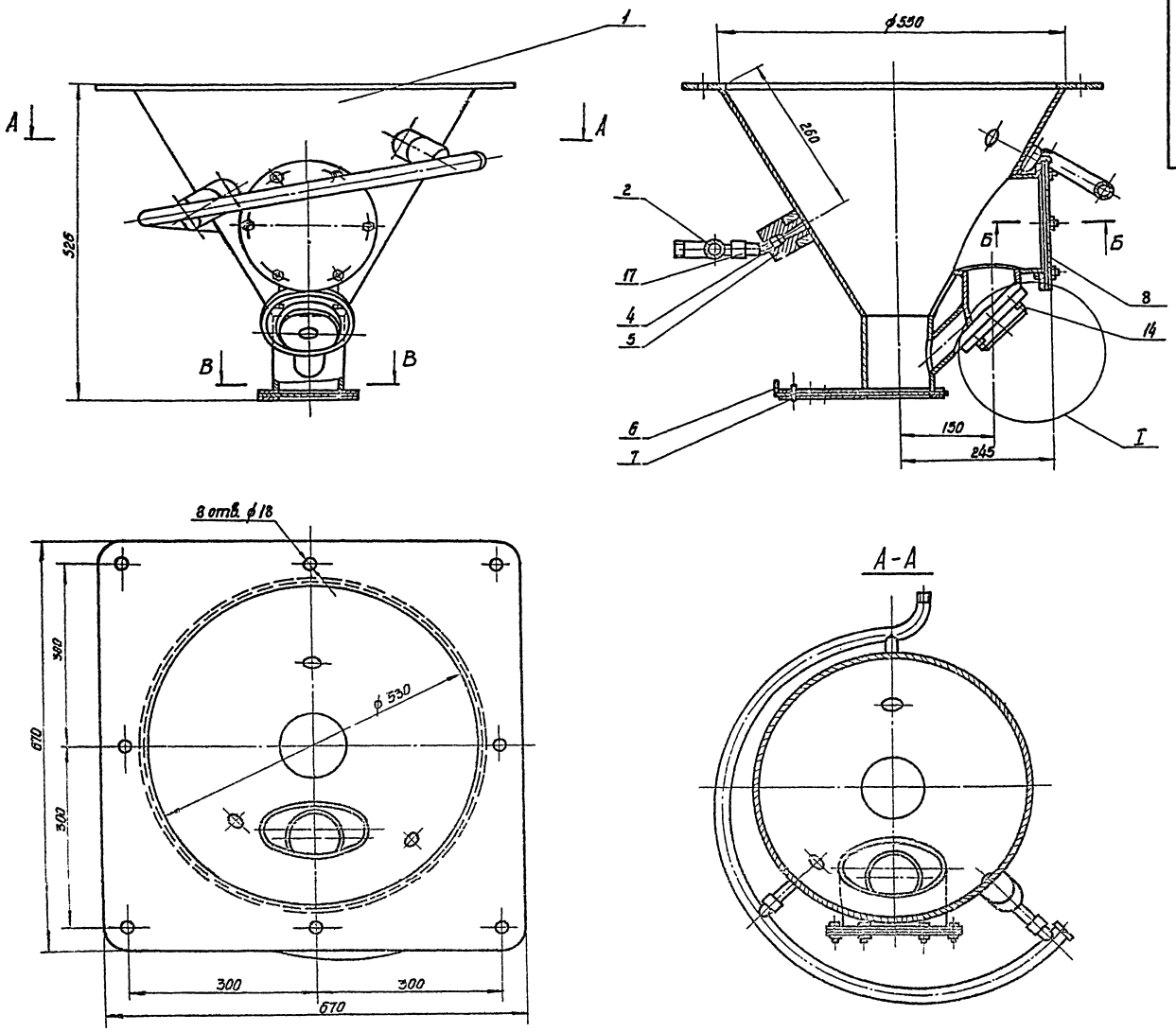

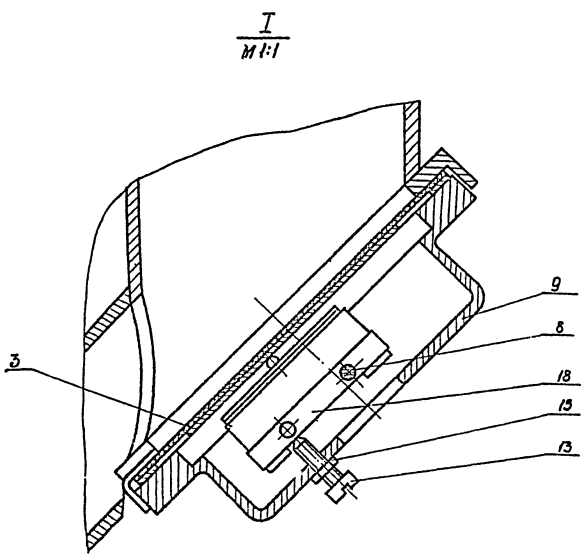

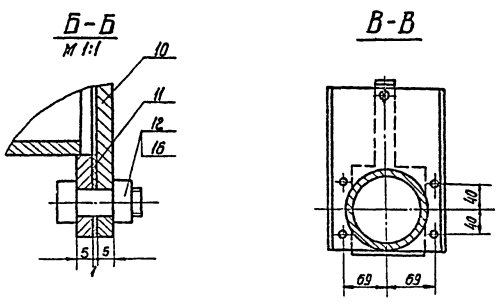

Размеры для справок

					Р45-00-000 СБ			
Изм.	Лист	№ докум.	Подп.	Дата	Воронка загрузочная Сборочный чертеж	Лит.	Масса	Масштаб
Разраб.		Полонская					40.3	1:5
Провер.		Веревкина				Лист	Листов 1	
Н. контр.		Морин				ПРОМТРАНСНИИПРОЕКТ г. Харьков		
Утв.		Фортушный						

Формат 22

Альбом II

501-9-3

Типовой проект

Инв. № подл. | Подп. и дата | Взам. инв. № | Инв. № дубл. | Подп. и дата

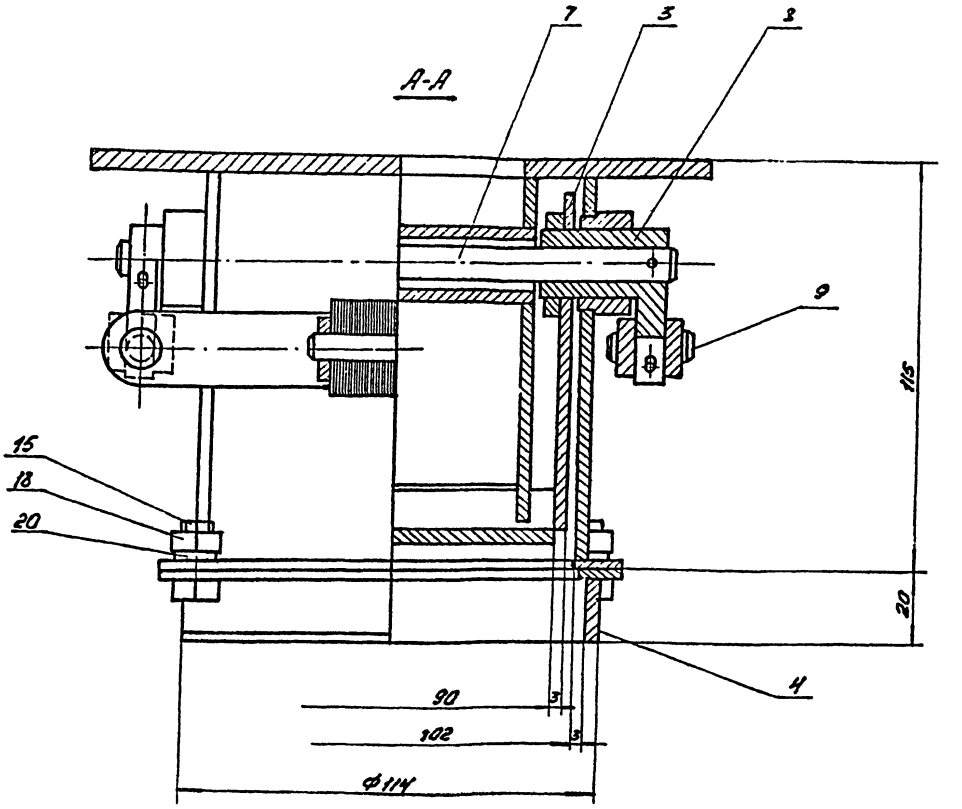

Изм.	Лист	№ докум.	Подп.	Дата	Р46-00-000 СБ	Лист 2

Формат 12

Формат	Зона	Поз.	Обозначение	Наименование	Кол.	Примечание
				Документация		
22/12			Р46-00-000СБ	Сборочный чертеж		
				Сборочные единицы		
11		1	Р46-01-000	Корпус	1	
11		2	Р46-02-000	Тяга	2	
11		3	Р46-03-000	Сектор	1	
11		4	Р46-04-000	Патрубок с фланцем	1	
				Детали		
11		5	Р46-00-001	Шайба	2	
11		6	Р46-00-002	Пружина	2	
11		7	Р46-00-003	Ось	1	
11		8	Р46-00-004	Рычаг	2	
11		9	Р46-00-005	Ось	2	
11		10	Р46-00-006	Ось	1	
11		11	Р46-00-007	Траверса	1	
11		12	Р46-00-008	Хомут	1	
11		13	Р46-00-009	Прокладка	1	
				Стандартные изделия		
		14		Болт М8×30.58		
				ГОСТ 7798-70	4	

Изм.	Лист	№ докум.	Подп.	Дата	Р46-00-000			
Разраб.		Полонская			Затвор секторный	Лит.	Лист 1	Листов 2
Провер.		Веревкина				ПРОМТРАНСНИИПРОЕКТ г. Харьков		
Н.контр.		Морин						
Гл.инж.пр.								

Формат 11

Формат	Зона	Поз.	Обозначение	Наименование	Кол.	Примечание
		15		Болт М10×18.58		
				ГОСТ 7798-70	4	
		16		Винт М4×8.58		
				ГОСТ 17475-72	2	
		17		Гайка М6.5		
				ГОСТ 5915-70	4	
		18		Гайка М10.5		
				ГОСТ 5915-70	4	
		19		Шайба 8 65Г		
				ГОСТ 6402-70	4	
		20		Шайба 10 65Г		
				ГОСТ 6402-70	4	
		21		Шплинт 2×18-00		
				ГОСТ 397-66	1	
		22		Штифт 2×25		
				ГОСТ 3129-70	2	
				Прочие изделия		
		23		Электромагнит МИС-4100	1	

Изм.	Лист	№ докум.	Подп.	Дата	Р46-00-000	Лист

Формат

Инв. № подл. | Подп. и дата | Взам. инв. № | Инв. № дубл. | Подп. и дата

Р46-00-000СБ

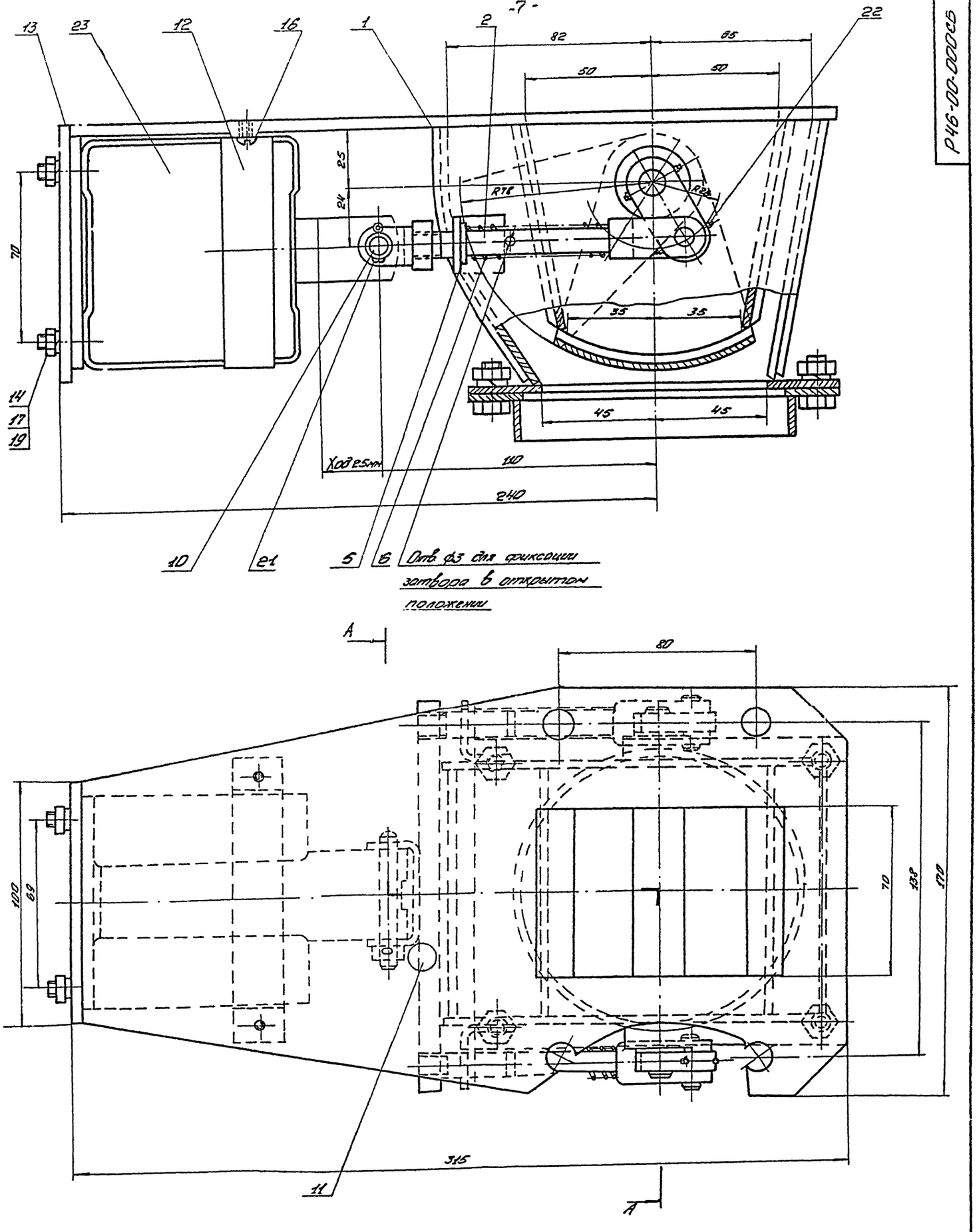

Размеры для справок

					Р 46-00-000 СБ			
Изм.	Лист	N докум.	Подп.	Дата	Затвор секторный Сборочный чертеж	Литера	Масса	Масштаб
Разраб.		Положская					9.4	1:1
Провер.		Веревкина				Лист 1	Листов 2	
Н. контр.		Морин				ПРОМТРАНСНИИПРОЕКТ г. Харьков		
Утв.		Федорцова						

т.п 501-9-3 альбом II

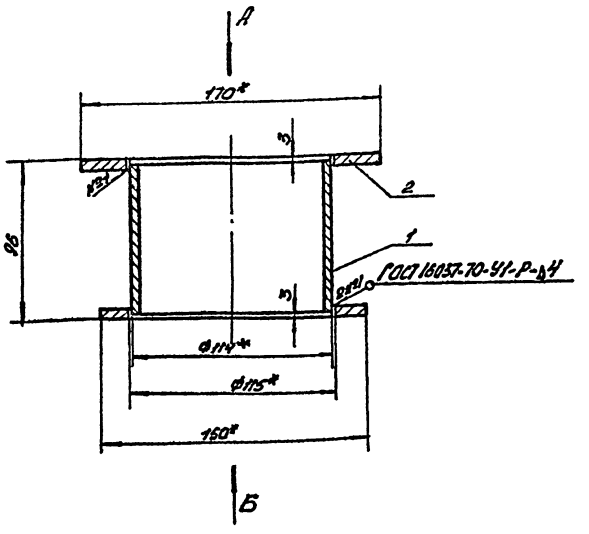

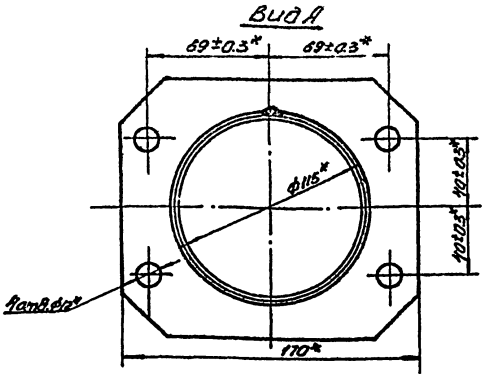

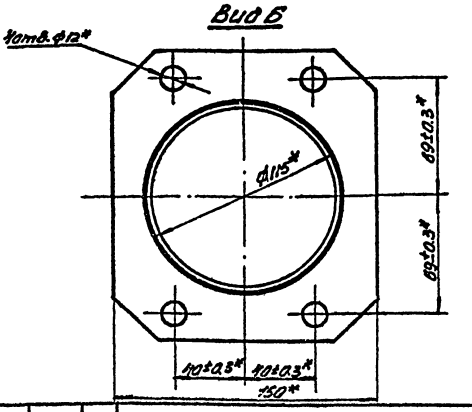

1* Размеры для справок.
2. Предельные отклонения размеров по ±IT14/2.
3. Шероховатость поверхностей реза бесчертежных деталей по R_z 160.
4. Сварные швы зачистить.

						Р77-00-000СБ		
Изм.	Лист	№докум.	Подп.	Дата	Патрубок. Сборочный чертеж	Лит.	Масса	Масштаб
Разраб.		Паланская					1,99	1:2
Провер.		Вередкина				Лист	Листов 1	
Н.контр.		Морин			ПРОМТРАНСНИИПРОЕКТ г. Харьков			
Утв.		Фартушный						

Формат А2

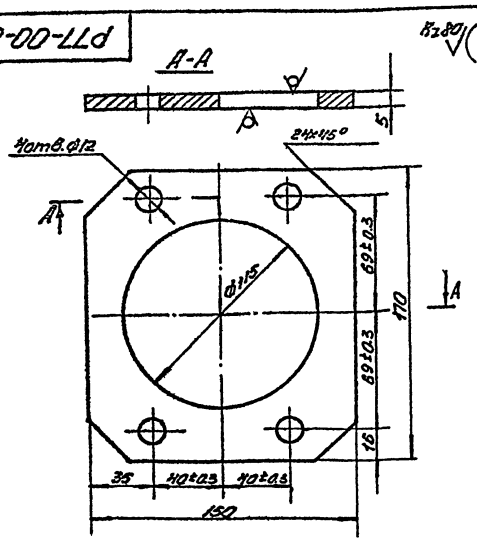

1* Размер для справок.
2. Неуказанные предельные отклонения размеров:
отверстий - Н14
остальных - ±IT14/2.

						Р77-00-002		
Изм.	Лист	№докум.	Подп.	Дата	Фланец	Лит.	Масса	Масштаб
Разраб.		Паланская					0,5	1:2
Пров.		Вередкина				Лист	Листов 1	
Н.контр.		Морин			Лист Б5 ГОСТ 19903-74 Ст.3 ГОСТ 14637-69	ПРОМТРАНСНИИПРОЕКТ г. Харьков		
Утв.		Фартушный						

Формат	Зона	Поз.	Обозначение	Наименование	Кол.	Примечание
				Документация		
А2			Р77-00-000СБ	Сборочный чертеж		
				Детали		
Б4		1	Р77-00-001	Вставка		
				Труба 100×4		
				ГОСТ 3262-75		
				L=90 h14	1	0,99кг
А1		2	Р77-00-002	Фланец	2	

						Р77-00-000		
Изм.	Лист	№докум.	Подп.	Дата	Патрубок	Лит.	Лист	Листов
Разраб.		Паланская						1
Провер.		Вередкина				ПРОМТРАНСНИИПРОЕКТ г. Харьков		
Н.контр.		Морин						
Утв.		Фартушный						

Инв.№ подл. | Подп. и дата | Взам.инв.№ | Инв.№ дубл. | Подп. и дата

Копировал

Формат А4

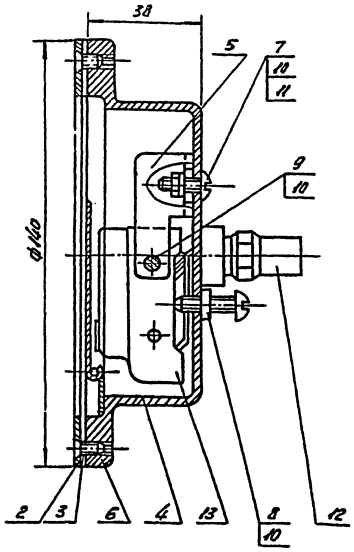

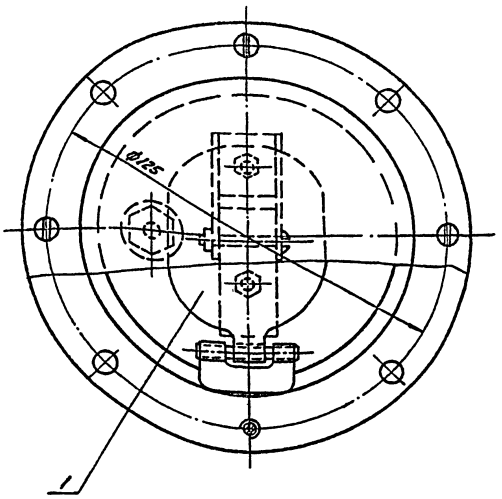

Размеры для справок.

Изм.	Лист	№ докум.	Подп.	Дата	Р78-00-000СБ		
Разраб.		Полонская			Электромеханический датчик уровня. Сборочный чертеж.	Лит.	Масса	Масштаб
Пров.		Веревкина					1,2	1:1
Н.контр.		Морин				Лист	Листов 1	
Утв.		Харлушина				ПРОМТРАНСНИИПРОЕКТ г. Харьков		

Формат А2

Формат	Зона	Поз.	Обозначение	Наименование	Кол.	Примечание
				Документация		
А2			Р78-00-000СБ	Сборочный чертеж		
				Сборочные единицы		
А1		1	Р78-00-010	Пластина	1	
				Детали		
А1		2	Р78-00-001	Кольцо	1	
А1		3	Р78-00-002	Диафрагма	1	
А2		4	Р78-00-003	Крышка	1	
А1		5	Р78-00-004	Скоба	1	
				Стандартные изделия		
		6		Винт М4х8.58		
				ГОСТ 17475-72	4	
		7		Винт М4х12.58		
				ГОСТ 17473-72	1	
		8		Винт М4х18.58		
				ГОСТ 17473-72	1	
		9		Винт М4х30.58		
				ГОСТ 17473-72	1	
		10		Гайка М4.5		
				ГОСТ 5915-70	3	

Изм.	Лист	№ докум.	Подп.	Дата	Р78-00-000		
Разраб.		Полонская			Электромеханический датчик уровня	Лит.	Лист 1	Листов 2
Пров.		Веревкина				ПРОМТРАНСНИИПРОЕКТ г. Харьков		
Н.контр.		Морин						
Утв.		Харлушина						

Формат А4

Формат	Зона	Поз.	Обозначение	Наименование	Кол.	Примечание
А1		11		Шайба 4.01		
				ГОСТ 11371-68	1	
А1		12		Ниппель 8		
				ГОСТ 8958-75	1	
				Прочие изделия		
А1		13		Микровыключатель		
				МП2 10 2С	1	

Инв.№ подл. | Подп. и дата | Взам.инв.№ | Инв.№ дубл. | Подп. и дата

Изм.	Лист	№ докум.	Подп.	Дата	Р78-00-000

Копировал

Формат А4

Р79-00-000 СБ

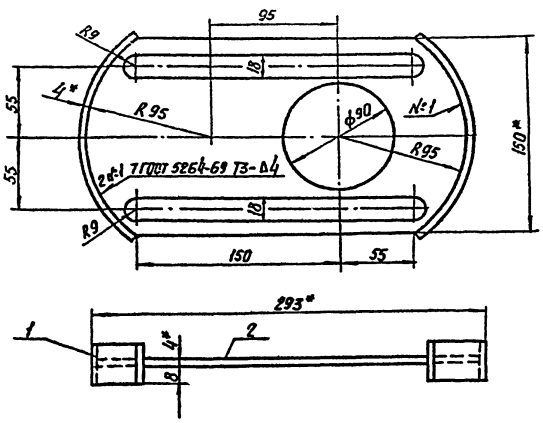

1* Размеры для справок
2. Предельные отклонения размеров:
отверстий - H14
валов - h14
остальных - ±IT14/2
3 Шероховатость поверхностей резо бесчертежных деталей Rz 80

Изм.	Лист	№ докум.	Подп.	Дата
Разраб.	Полянская			
Пров.	Веревкина			
Н.контр.	Марин			
Утв.	Фортушный			

Р79-00-000 СБ

Шибер
Сборочный чертеж

Лит.	Масса	Масштаб
	1.02	1:25
Лист	Листов 1	

ПРОМТРАНСНИИПРОЕКТ
г. Харьков

Формат А4

Формат	Зона	Поз.	Обозначение	Наименование	Кол.	Примечание
				Документация		
А1			Р79-00-000 СБ	Сборочный чертеж		
				Детали		
Б4		1	Р79-00-001	Сектор		
				Полоса Б4×60 ГОСТ 103-76 Ст.3 ГОСТ 535-79		
				L=176 h=14	2	0.11кг
Б4		2	Р79-00-002	Ребро		
				Лист Б4 ГОСТ 19903-74 Ст.3 ГОСТ 14637-69		
				285 h14 × 150 h14	1	0.60кг

Инв.№ подл. | Подп. и дата | Взам.инв.№ | Инв.№ дубл. | Подп. и дата

Изм.	Лист	№ докум.	Подп.	Дата
Разраб.	Полянская			
Провер.	Веревкина			
Н.контр.	Марин			
Утв.	Фортушный			

Р79-00-000

Шибер

Лит.	Лист	Листов
		1

ПРОМТРАНСНИИПРОЕКТ
г. Харьков

Формат А4

Р80-00-000 СБ

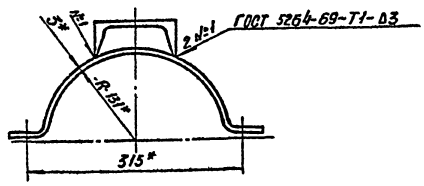

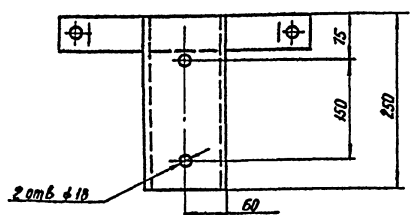

1.* Размеры для справок
2. Предельные отклонения размеров:
отверстий - H14
остальных - ±IT14/2
3. Шероховатость поверхностей резо бесчертежных деталей Rz 80
4. Сварные швы зачистить.

Изм.	Лист	№ докум.	Подп.	Дата
Разраб.	Полянская			
Пров.	Веревкина			
Н.контр.	Марин			
Утв.	Фортушный			

Р80-00-000 СБ

Кронштейн
Сборочный чертеж

Лит.	Масса	Масштаб
	3.0	1:5
Лист	Листов 1	

ПРОМТРАНСНИИПРОЕКТ
г. Харьков

Формат А4

Формат	Зона	Поз.	Обозначение	Наименование	Кол.	Примечание
				Документация		
А1			Р80-00-000 СБ	Сборочный чертеж		
				Детали		
А1		1	Р80-00-001	Полухомут	1	
Б4		2	Р80-00-002	Подвеска		
				Швеллер 12 ГОСТ 8240-72 Ст.3 535-79		
				L=250 h14	1	2.6кг

Инв.№ подл. | Подп. и дата | Взам.инв.№ | Инв.№ дубл. | Подп. и дата

Изм.	Лист	№ докум.	Подп.	Дата
Разраб.	Полянская			
Пров.	Веревкина			
Н.контр.	Марин			
Утв.	Фортушный			

Р80-00-000

Кронштейн

Лит.	Лист	Листов
		1

ПРОМТРАНСНИИПРОЕКТ
г. Харьков

Формат А4

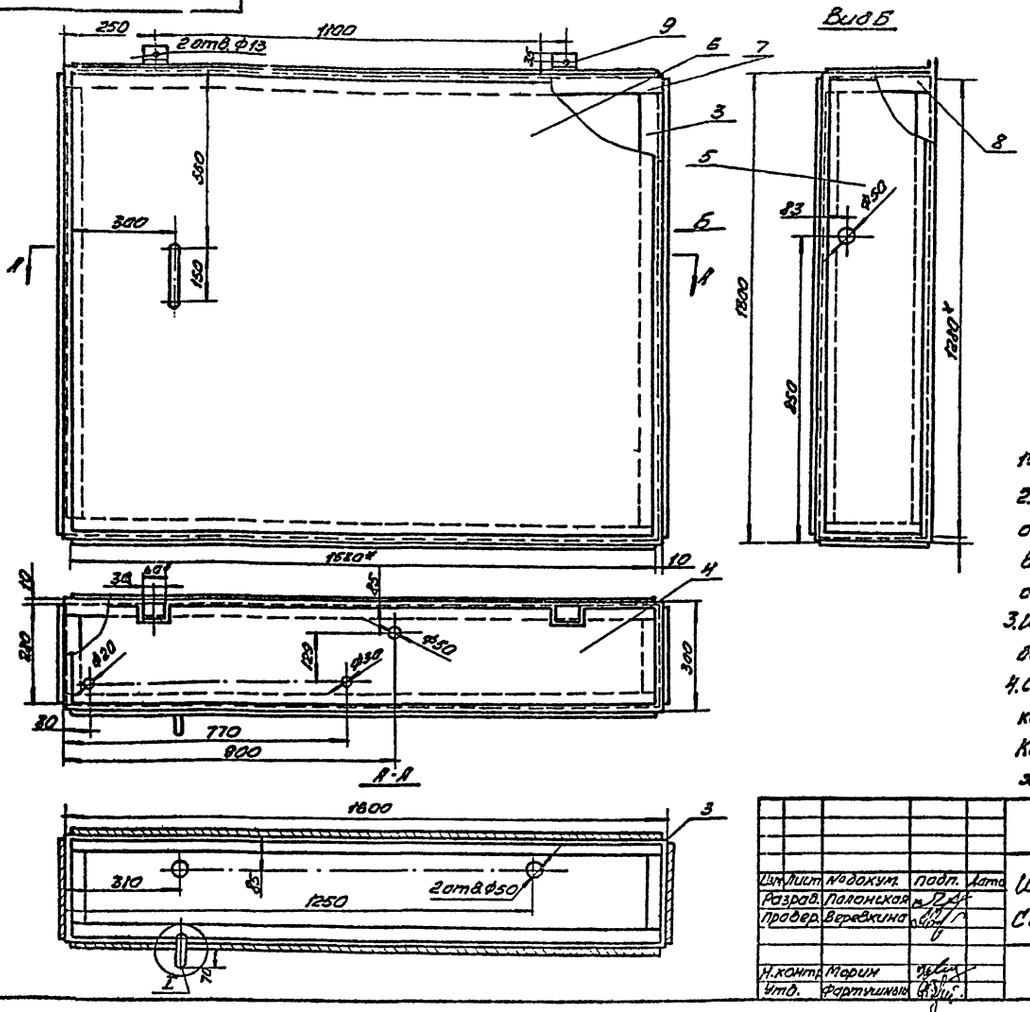

1. Размеры для справок.
2. Предельные отклонения размеров:
отверстий - H14,
валов - h14,
остальных - ± IT14/2.
3. Шероховатость поверхностей реза безчертежных деталей R_z 160.
4. Сварные швы по ГОСТ 5264-69 по контуру прилегания деталей. Катет шва - 2мм. Сварные швы зачистить.

					Р84-00-000-СБ		
Изм.	Лист	№докум.	Подп.	Дата	Шкаф управления. Сборочный чертеж	Лит.	Масса / Масштаб
Разраб.		Полонская					-136.2 / 1:10
Провер.		Веревкина				Лист	Листов 1
Н.контр.		Марин			ПРОМТРАНСНИИПРОЕКТ г. Харьков		
Утв.		Фартушная					

Формат 12

Инв.№подл. | Подп. и дата | Взам.инв.№ | Инв.№дубл. | Подп. и дата

Формат	Зона	Поз.	Обозначение	Наименование	Кол.	Примечание
				Документация		
А2			Р84-00-000СБ	Сборочный чертеж		
				Детали		
А4		1	Р84-00-001	Ручка		
				Круг В10 ГОСТ 2590-71 / Ст.3 ГОСТ 535-79		
				L=350 h14	1	0.28кг
А1		2	Р84-00-002	Накладка	1	
А4		3	Р84-00-003	Стойка		
				Уголок 50х50х5 СТ.Сэв 104-74 / Ст.3 ГОСТ 535-79		
				L= 1200 h14	4	
А4		4	Р84-00-004	Дно		
				Лист Б2 ГОСТ 19903-74 / Ст.3 ГОСТ 16523-70		
				1530 h14 х 280 h14	2	6.95кг
А4		5	Р84-00-005	Боковина		
				Лист Б2 ГОСТ 19903-74 / Ст.3 ГОСТ 16523-70		
				1280 h14 х 280 h14	2	5.65кг
А4		6	Р84-00-006	Стенка		
				Лист Б2 ГОСТ 19903-74 / Ст.3 ГОСТ 16523-70		
				1580 h14 х 1280 h14	2	31.8кг

					Р84-00-000		
Изм.	Лист	№докум.	Подп.	Дата	Шкаф управления	Лит.	Лист 1 / Листов 2
Разраб.		Полонская					
Провер.		Веревкина					
Н.контр.		Марин			ПРОМТРАНСНИИПРОЕКТ г. Харьков		
Утв.		Фартушная					

Формат А4

Формат	Зона	Поз.	Обозначение	Наименование	Кол.	Примечание
А4		7	Р84-00-007	Обвязка		
				Уголок 50х50х5 СТ.Сэв 104-74 / Ст.3 ГОСТ 535-79		
				L_1 = 1600 h14	4	6.03кг
А4		8	Р84-00-008	Обвязка	4	
А4		9	Р84-00-009	Проушина		
				Уголок 65х65х6 СТ.Сэв 104-74 / Ст.3 ГОСТ 535-79		
				L = 60 h14	2	0.45кг

Инв.№подл. | Подп. и дата | Взам.инв.№ | Инв.№дубл. | Подп. и дата

					Р84-00-000		
Изм.	Лист	№докум.	Подп.	Дата		Лит.	Лист 2

Формат А4

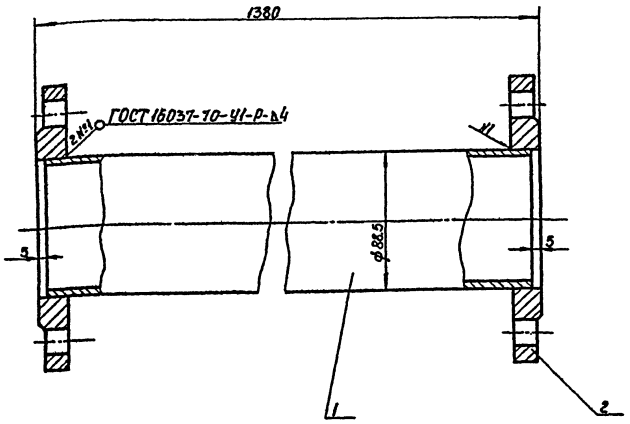

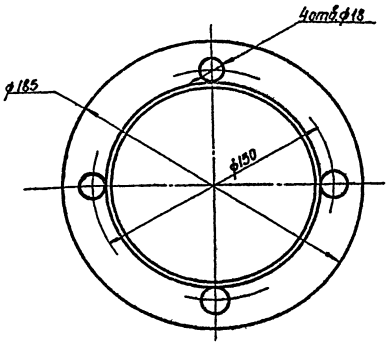

1. Размеры для справок.
2. Предельные отклонения размеров:
   по ±IT14/2
3. Шероховатость поверхностей реза бесчертежных деталей по Rz 160
4. Сварные швы зачистить.

Изм.	Лист	№ докум.	Подп.	Дата
Разраб		Полонская		
Пров		Веревкина		
Н. контр.		Морин		
Утв.		Фортунатов		

Р83-00-000СБ

Пескопровод
Сборочный чертеж

Лит.	Масса	Масштаб
	20,5	1:2
Лист	Листов 1	

ПРОМТРАНСНИИПРОЕКТ
г. Харьков

Формат 12

Формат	Зона	Поз.	Обозначение	Наименование	Кол.	Примечание
				Документация		
12			Р83-00-000СБ	Сборочный чертеж		
				Детали		
Б4		1	Р83-00-001	Патрубок Труба 80×4 ГОСТ 8262-75 L=1370 h14	1	11,1 кг
				Стандартные изделия		
		2		Фланец 80-6 ГОСТ 1255-67	2	

Р83-00-000

Пескопровод

Изм.	Лист	Листов
		1

ПРОМТРАНСНИИПРОЕКТ

Rz40 √(V)

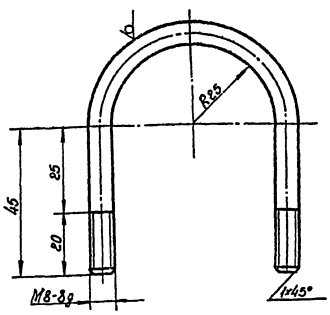

Предельные отклонения размеров:
отверстий – H14
остальных – ±IT14/2

Р85-00-000

Хомут

Изм.	Лист	№ докум.	Подп.	Дата
Разраб		Полонская		
Пров		Веревкина		
Н. контр.		Морин		

ВВ ГОСТ 2590-71
Ст3 ГОСТ 535-79

Лит.	Масса	Масштаб
	0,07	1:1
Лист	Листов 1	

ПРОМТРАНСНИИПРОЕКТ
г. Харьков

Инв. № подл. | Подп. и дата | Взам. инв. № | Инв. № дубл. | Подп. и дата

Инв. № подл. | Подп. и дата | Взам. инв. № | Инв. № дубл. | Подп. и дата | Изм. | Кол. уч. | Лист | № докум. | Подп. | Дата | 3.501-9-3 ал. II

gost.e-ecolog.ru