МЕЖГОСУДАРСТВЕННЫЙ СОВЕТ ПО СТАНДАРТИЗАЦИИ, МЕТРОЛОГИИ И СЕРТИФИКАЦИИ
(МГС)
INTERSTATE COUNCIL FOR STANDARDIZATION, METROLOGY AND CERTIFICATION
(ISC)

МЕЖГОСУДАРСТВЕННЫЙ СТАНДАРТ

**ГОСТ ISO 22242— 2016**

# МАШИНЫ И ОБОРУДОВАНИЕ ДЛЯ ДОРОЖНОГО СТРОИТЕЛЬСТВА И ОБСЛУЖИВАНИЯ ДОРОГ

## Основные виды. Идентификация и описание

(ISO 22242:2005, IDT)

Издание официальное

Москва
Стандартинформ
2016

gost.e-ecolog.ru

## Предисловие

Цели, основные принципы и основной порядок проведения работ по межгосударственной стандартизации установлены в ГОСТ 1.0—2015 «Межгосударственная система стандартизации. Основные положения» и ГОСТ 1.2—2015 «Межгосударственная система стандартизации. Стандарты межгосударственные, правила и рекомендации по межгосударственной стандартизации. Правила разработки, принятия, обновления и отмены»

**Сведения о стандарте**

1 ПОДГОТОВЛЕН Обществом с ограниченной ответственностью «ИЦ «ЦНИП СДМ» (ООО «ИЦ «ЦНИП СДМ») на основе собственного перевода на русский язык международного стандарта, указанного в пункте 5

2 ВНЕСЕН Межгосударственным Техническим комитетом по стандартизации МТК 267 «Строительно-дорожные машины и оборудование»

3 ПРИНЯТ Межгосударственным советом по стандартизации, метрологии и сертификации (протокол от 28 июня 2016 г. № 49)

За принятие проголосовали:

| Краткое наименование страны по МК (ИСО 3166) 004—97 | Код страны по МК (ИСО 3166) 004—97 | Сокращенное наименование национального органа по стандартизации |
|---|---|---|
| Армения | AM | Минэкономики Республики Армения |
| Киргизия | KG | Кыргызстандарт |
| Россия | RU | Росстандарт |

4 Приказом Федерального агентства по техническому регулированию и метрологии от 23 сентября 2016 г. № 1206-ст межгосударственный стандарт ГОСТ ISO 22242—2016 введен в действие в качестве национального стандарта Российской Федерации с 1 июня 2017 г.

5 Настоящий стандарт идентичен международному стандарту ISO 22242:2005 «Машины и оборудование для дорожного строительства и обслуживания дорог. Основные виды. Идентификация и описание» («Road construction and road maintenance machinery and equipment — Basic types — Identification and description», IDT), включая изменение 1:2013 (Amd.1:2013).

В настоящий стандарт внесены изменения согласно Amd.1:2013 в пунктах 2.10.2, 2.10.3 и 2.10.4.

6 Международный стандарт может быть использован при ежегодной актуализации перечня стандартов, содержащих правила и методы исследований (испытаний), а также стандартов, в результате применения которых на добровольной основе обеспечивается соблюдение требований технического регламента Таможенного союза «О безопасности машин и оборудования»

7 ВВЕДЕН ВПЕРВЫЕ

*Информация об изменениях к настоящему стандарту публикуется в ежегодном информационном указателе «Национальные стандарты» (по состоянию на 1 января текущего года), а текст изменений и поправок — в ежемесячном информационном указателе «Национальные стандарты». В случае пересмотра (замены) или отмены настоящего стандарта соответствующее уведомление будет опубликовано в ежемесячном информационном указателе «Национальные стандарты». Соответствующая информация, уведомление и тексты размещаются также в информационной системе общего пользования — на официальном сайте Федерального агентства по техническому регулированию и метрологии в сети Интернет*

© Стандартинформ, 2016

В Российской Федерации настоящий стандарт не может быть полностью или частично воспроизведен, тиражирован и распространен в качестве официального издания без разрешения Федерального агентства по техническому регулированию и метрологии

МЕЖГОСУДАРСТВЕННЫЙ СТАНДАРТ

# МАШИНЫ И ОБОРУДОВАНИЕ ДЛЯ ДОРОЖНОГО СТРОИТЕЛЬСТВА И ОБСЛУЖИВАНИЯ ДОРОГ

## Основные виды. Идентификация и описание

Road construction and road maintenance machinery and equipment. Basic types. Identification and description

Дата введения—2017—06—01

## 1 Область применения

Настоящий стандарт идентифицирует и описывает машины и оборудование, которые используются в строительстве и обслуживании автомагистралей, дорог обычного типа (нескоростных дорог), скоростных дорог, взлетно-посадочных полос, площадок и т.д. Настоящий стандарт применяют к специализированным машинам/оборудованию, предназначенным для строительства и обслуживания дорожного покрытия.

## 2 Машины и оборудование для дорожного строительства и обслуживания дорог

| Наименование | Идентификация / Описание | |
|---|---|---|
| 2.1 Машины и оборудование для стабилизации почвы<br>Используются для улучшения механических и физических свойств природных почв.<br>См. рисунки 1—7 | | |
| 2.1.1 Разбрасыватели для порошкообразных связующих | Мобильная машина, предназначенная для одновременного применения порошкообразных связующих веществ, таких как цемент, известь, зола и т.д., для улучшения или уплотнения почвы.<br>Примечание 1 — Конструкция разбрасывателя позволяет контролировать скорость движения машины и распределения материала.<br>Примечание 2 — См. ISO 15689 | 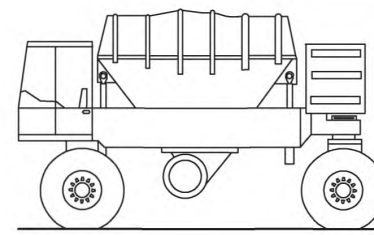<br>Рисунок 1 — Разбрасыватели для порошкообразных связующих |
| 2.1.2 Оборудование для смешивания грунтов | Комплект оборудования, предназначенный для смешивания материала и/или порошкообразных связующих, таких как цемент, известь, битумная или асфальтная эмульсия, с грунтом для улучшения механических и физических свойств материала.<br>Примечание — См. рисунки 2 и 3 | |

Издание официальное

| Наименование | Идентификация / Описание |
|---|---|
| 2.1.3 Стационарное оборудование для смешивания грунтов | 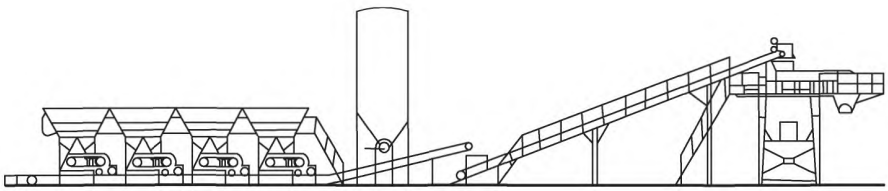<br>Рисунок 2 — Стационарное оборудование для смешивания грунтов |
| 2.1.4 Передвижное оборудование для смешивания грунтов | 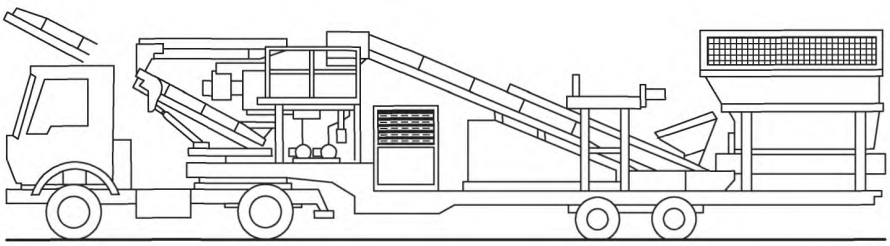<br>Рисунок 3 — Передвижное оборудование для смешивания грунтов |
| 2.1.5 Стабилизатор грунтов | Самоходные, прицепные или транспортируемые машины с функцией распыления, измельчения, аэрации, уплотнения и/или рыхления завезенного материала или материала дорожного покрытия, включая смешивание с одним или несколькими компонентами (уплотняющим раствором, цементом, известью и т.д.).<br>Примечание 1 — Основной целью стабилизации грунта является улучшение механических и физических свойств материала почвы путем смешивания его с порошкообразными связующими (цемент, известь, битум, эмульсии и т.д.) или уплотняющими растворами.<br>Примечание 2 — См. ISO 15688<br>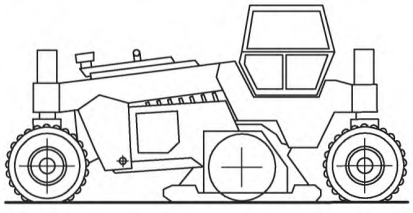<br>Рисунок 4 — Колесный стабилизатор грунта с центральным горизонтальным ротором<br>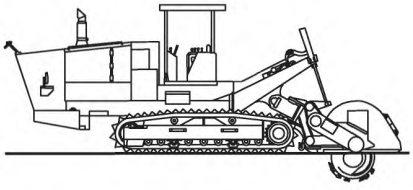<br>Рисунок 5 — Гусеничный стабилизатор грунта с задним горизонтальным ротором |

| Наименование | Идентификация / Описание | |
|---|---|---|
| 2.1.6 Водораздатчик | Автомобиль, прицеп или полуприцеп с установленным на него резервуаром для воды и блоком распыления (распределения) | 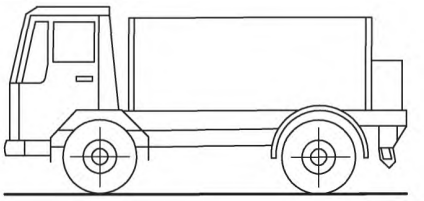<br>Рисунок 6 — Водораздатчик |
| 2.1.7 Смесительная установка | Мобильная машина, используемая для приготовления растворных смесей.<br>Примечание — Смесительная установка может быть прицепной или буксируемой стабилизатором грунтов | 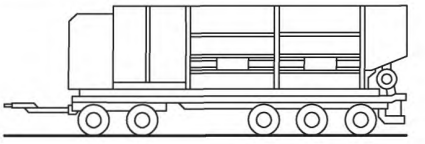<br>Рисунок 7 — Смесительная установка |
| 2.2 Машины и оборудование для приготовления и укладки битуминизированного слоя дорожного покрытия<br>Предназначены для хранения, подогрева, плавки, гомогенизации, транспортной обработки и/или набрызга битумных вяжущих смесей.<br>См. рисунки 8—12 | | |
| 2.2.1 Комплекс оборудования с функциями подогрева и плавки битумной смеси | Стационарная или мобильная установка, предназначенная для хранения, подогрева, гомогенизации, перевозки и разгрузки битумной смеси.<br>Примечание — Комплекс оборудования состоит из:<br>- изолированного резервуара;<br>- масляного или газового нагревателя;<br>- внутреннего смесителя;<br>- разгрузочного устройства в виде запорного клапана;<br>- напорного бака или перекачивающего насоса | 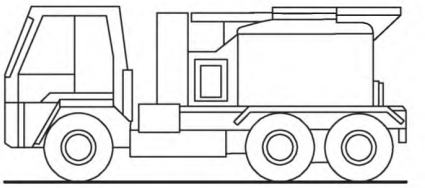<br>Рисунок 8 — Мобильный комплекс оборудования с функциями подогрева и плавки битумной смеси |
| 2.2.2 Резервуар для хранения битумных смесей | Стационарный или прицепной изолированный резервуар с подогревом для хранения битумных вяжущих.<br>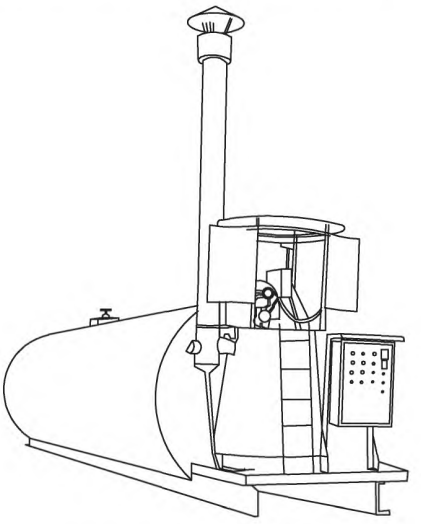<br>Рисунок 9 — Резервуар для хранения битумных смесей | |

| Наименование | Идентификация / Описание |
|---|---|
| 2.2.3 Установка для хранения и подогрева битума | Система, состоящая из котла и изолированных горизонтальных или вертикальных металлических резервуаров или подземных бетонных цистерн, предназначенных для хранения горячего битума.<br>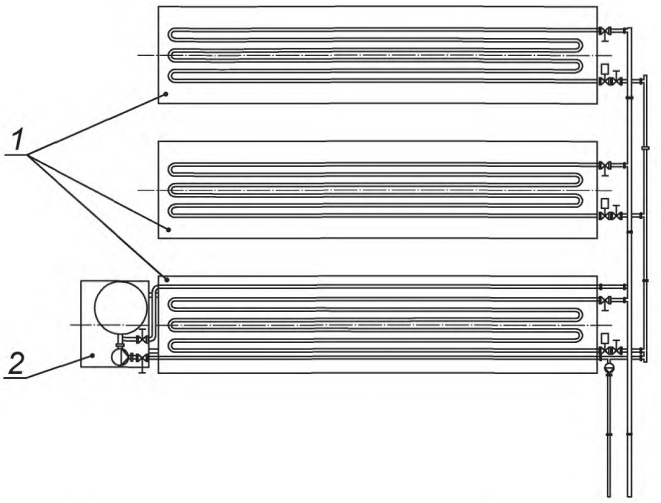<br>*1* — резервуар с трубопроводом масляного отопления;<br>*2* — масляный котел отопления<br>Рисунок 10 — Установка для хранения и подогрева битума |
| 2.2.4 Дозатор для битумных смесей | Изолированный резервуар с подогревом, установленный на автомобиль, прицеп или полуприцеп и оснащенный блоком запорного клапана или перекачивающего насоса<br>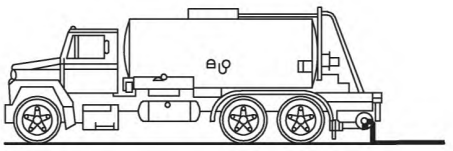<br>Рисунок 11 — Дозатор для битумных смесей |
| 2.2.5 Насос для горячих битумных смесей | Передаточный механизм или крыльчатый насос с возможностью перекачивания горячих битумных смесей.<br>Примечание — Насос может быть использован на разном оборудовании при дорожном строительстве, например, прицепной бетононасос с дополнительным оборудованием для соединения с резервуаром для смешивания и набрызга битумных смесей<br>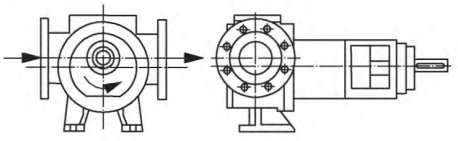<br>Рисунок 12 — Насос для горячих битумных смесей |

| Наименование | Идентификация / Описание |
|---|---|
| 2.2.6 Битумно-эмульсионная установка | Стационарная или передвижная установка для производства битумных эмульсий, состоящая из резервуаров — дозаторов для воды, битума и системы гомогенизации.<br>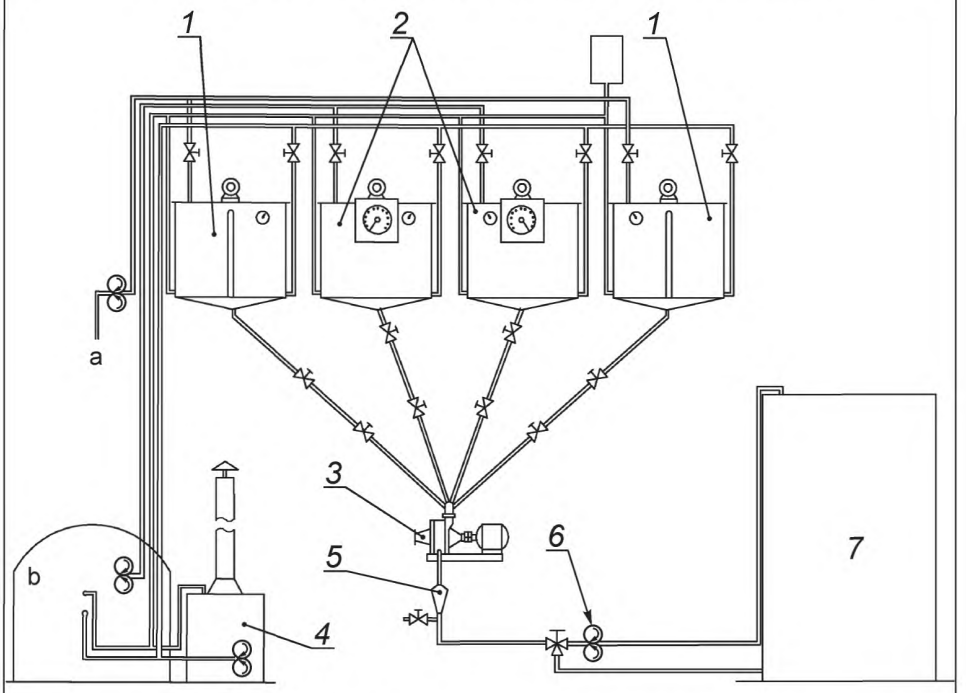<br><br>*1* — резервуар — дозатор для воды; *2* — резервуар — дозатор для битума; *3* — система гомогенизации; *4* — блок отопления; *5* — сливная воронка; *6* — система перекачивания эмульсии; *7* — резервуар для хранения эмульсии;<br>a) — подача воды; b) — подача битума<br>Рисунок 13 — Битумно-эмульсионная установка |
| 2.2.7 Разбрасыватели/распылители нижнего битуминизированного слоя дорожного покрытия | Колесная машина, предназначенная для дозированного нанесения битуминизированного слоя дорожного покрытия.<br>Примечание 1 — Отдельные типы машин определяются в зависимости от заданных рабочих операций и компонентов смеси.<br>Примечание 2 — См. ИСО 15643 |
| | 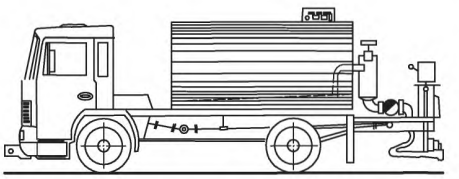<br>Рисунок 14 — Разбрасыватели/распылители нижнего битуминизированного слоя дорожного покрытия. |
| 2.3 Машины и оборудование для производства асфальтобетонных смесей<br>См. рисунки 15—16 | |
| 2.3.1 Завод асфальтобетонных смесей | Комплект оборудования для производства асфальтобетонных смесей.<br>Примечание 1 — В зависимости от характера технологического процесса приготовления смеси установки различаются на цикличные и непрерывного действия.<br>Примечание 2 — См. ISO 15642 |

| Наименование | Идентификация / Описание |
|---|---|
| | 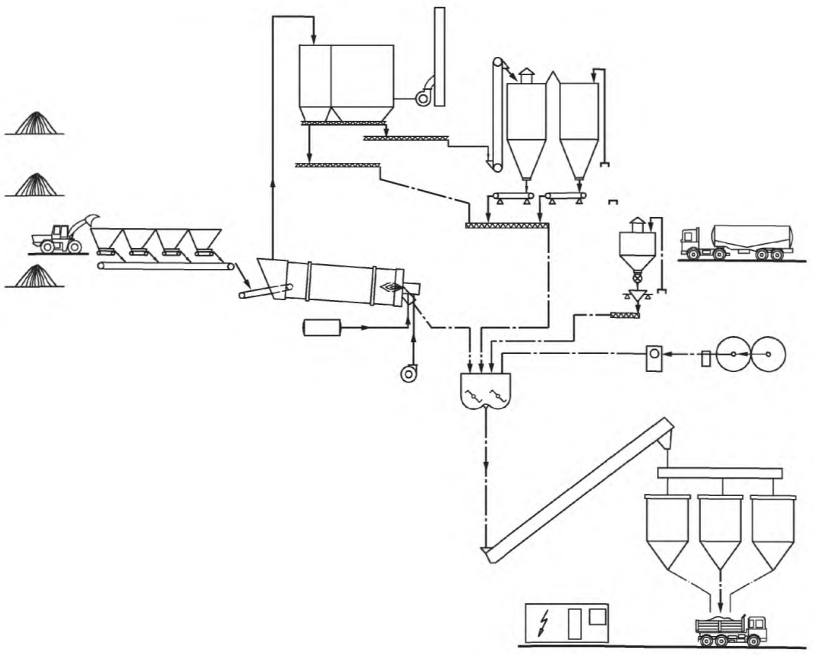<br>Рисунок 15 — Завод асфальтобетонных смесей |
| 2.3.2 Завод асфальтобетонных смесей с системой вторичной переработки асфальта | Завод асфальтобетонных смесей с системой вторичной переработки асфальта (RAP) с использованием дополнительного и/или модифицированного оборудования.<br>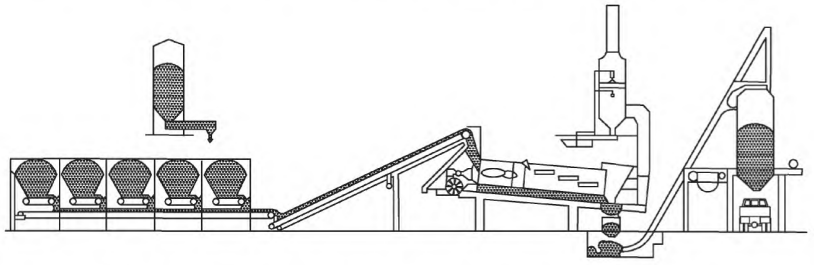<br>Рисунок 16 — Завод асфальтобетонных смесей с системой вторичной переработки асфальта |
| 2.3.3 Асфальтобетоносмеситель с плавильным устройством | Оборудование, установленное на автомобиль или прицеп, состоящее из плавильной печи и горизонтально вращающегося смешивающего механизма и предназначенное для выполнения малогабаритных работ по устройству дорожного покрытия<br>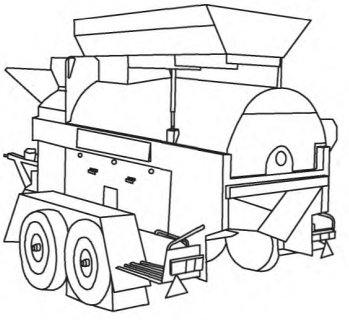<br>Рисунок 17 — Асфальтобетоносмеситель с плавильным устройством |

| Наименование | Идентификация / Описание | |
|---|---|---|
| 2.4 Машины и оборудование для асфальтобетонного дорожного строительства<br>Применяются для строительства асфальтобетонных дорожных покрытий и мастичных асфальтовых покрытий.<br>См. рисунки 19—23 | | |
| 2.4.1 Оборудование для пневматической очистки дорожных покрытий | Самоходная машина для очистки дорожного покрытия и тротуаров | 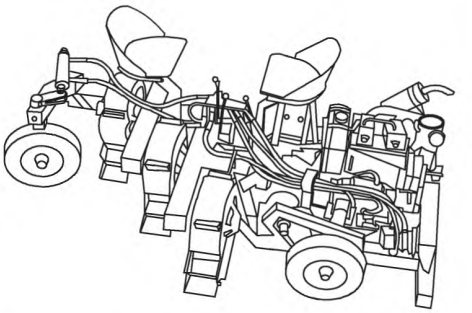<br>Рисунок 18 — Оборудование для пневматической очистки дорожных покрытий |
| 2.4.2 Щебнеразбрасыватель | Машина, предназначенная для равномерного разбрасывания щебенки по поверхности дорожного покрытия на заданный уровень.<br>Примечание 1 — Щебнеразбрасыватели в зависимости от принципа работы делятся на три типа:<br>- прицепные;<br>- самоходные;<br>- самосвалы.<br>Примечание 2 — См. ISO 15644 | 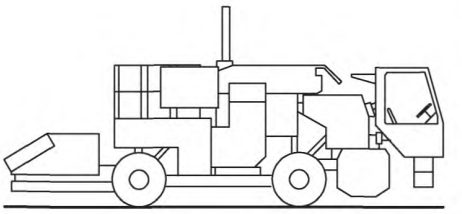<br>Рисунок 19 — Щебнеразбрасыватель |
| 2.4.3 Асфальтоукладчик | Самоходная колесная или гусеничная машина, предназначенная для получения, транспортировки, распределения, профилирования и уплотнения асфальтобетонной смеси дорожного покрытия | 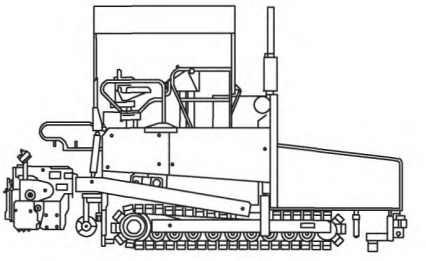<br>Рисунок 20 — Асфальтоукладчик |
| 2.4.4 Гудронатор | Мобильная машина, предназначенная для получения, распределения и укладки битумных смесей на дорожное покрытие | 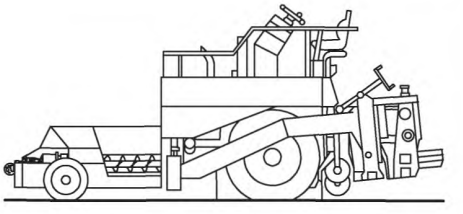<br>Рисунок 21 — Гудронатор |

| Наименование | Идентификация / Описание |
|---|---|
| 2.4.5 Битумовоз | Машина, смонтированная на грузовике или прицепе, состоящая из горизонтального или вертикального смесителя для битумного покрытия с прямым или косвенным нагревом<br>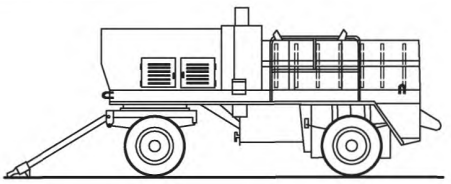<br>Рисунок 22 — Битумовоз |
| 2.4.6 Передвижной конвейер для подачи асфальтовой смеси в асфальтоукладчик | Машина, предназначенная для хранения и подачи укладываемого материала в асфальтоукладчик.<br>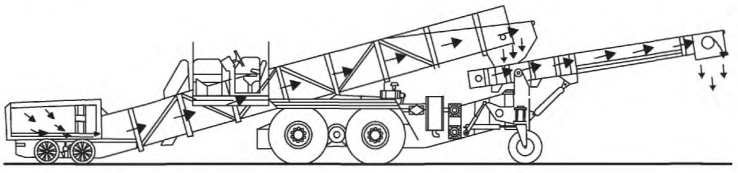<br>Рисунок 23 — Передвижной конвейер для подачи асфальтовой смеси в асфальтоукладчик |
| 2.5 Машины и оборудование для строительства бетонных конструкций дорожного покрытия<br>Применяются для дорожного строительства и обслуживания дорог с бетонным покрытием.<br>См. рисунки 25—35 | |
| 2.5.1 Распределитель бетонной смеси/ бетоноукладчик | Мобильная или управляемая идущим рядом оператором машина, предназначенная для распределения бетонной смеси, которую доставляют самосвалами в неподвижную опалубку<br>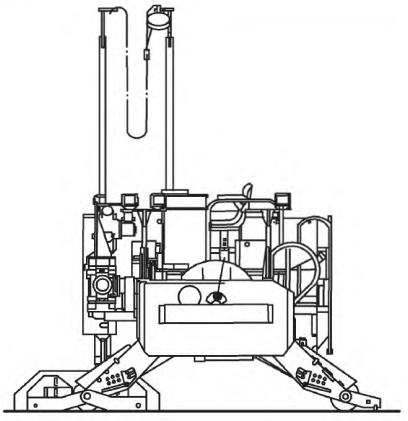<br>Рисунок 24 — Распределитель бетонной смеси/бетоноукладчик |
| 2.5.2 Бетоноукладчик/ бетоноотделочная машина | Мобильная машина, предназначенная для уплотнения и отделки (заглаживания) бетонной смеси внутри неподвижной опалубки.<br>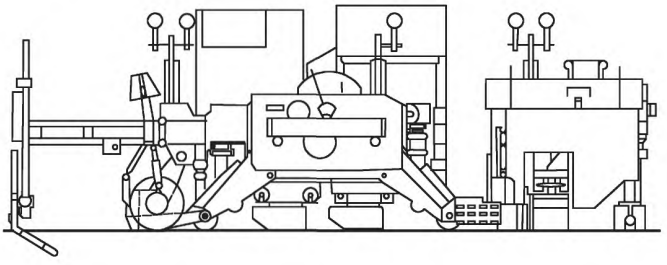<br>Рисунок 25 — Бетоноуклачик/бетоноотделочная машина |

| Наименование | Идентификация / Описание | |
|---|---|---|
| 2.5.3 Машина для устройства дорожного покрытия со скользящей опалубкой | Мобильная машина, предназначенная для нанесения на дорожную поверхность слоев строительных материалов, таких как бетонные смеси, или для строительства профилированных конструкций.<br>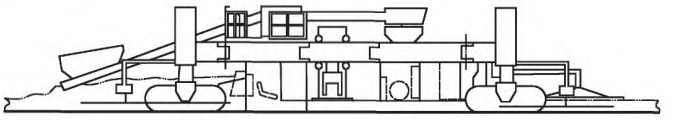<br>Рисунок 26 — Машина для устройства дорожного покрытия со скользящей опалубкой | |
| 2.5.4 Нарезчик швов | Самоходная машина с или без рабочего места оператора, предназначенная для нарезки швов в асфальтобетоне, бетоне и аналогичных материалах | 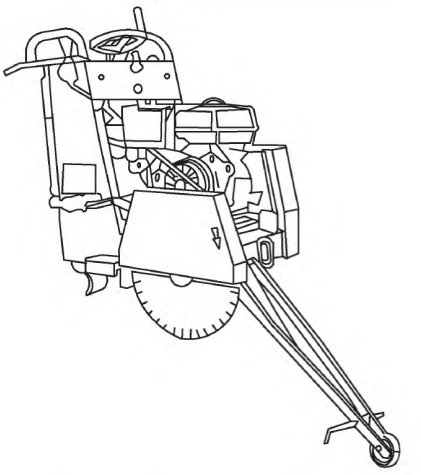<br>Рисунок 27 — Нарезчик швов |
| 2.5.5 Машина для герметизации швов | Мобильная машина, управляемая идущим рядом оператором, предназначенная для очистки и продувки швов сжатым воздухом и заполнения его герметизирующим составом | 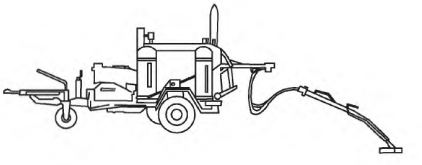<br>Рисунок 28 — Машина для герметизации швов |
| 2.5.6 Резательно-уплотняющая машина | Машина, предназначенная для удаления выступающих швов и кромок трамбовкой или срезанием | 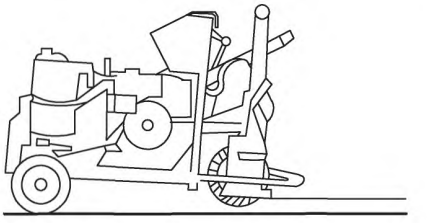<br>Рисунок 29 — Резательно-уплотняющая машина |

| Наименование | Идентификация / Описание | |
|---|---|---|
| 2.5.7 Машина для укладки дорожного покрытия камнем Машина для укладки дорожного покрытия плиткой | Самоходная машина, предназначенная для строительства дорожного покрытия и оснащенная стрелой и захватом для поднятия комплекта камня/плитки и расположения ее в установленном месте для последующей укладки.<br>Примечание — Машина может быть оснащена устройством для укладки бордюрного камня | 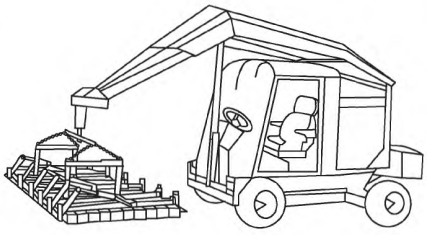<br>Рисунок 30 — Машина для укладки дорожного покрытия камнем/плиткой |
| 2.5.8 Выравниватель бетонной смеси | Мобильная машина, предназначенная для выравнивания и уплотнения распределенной бетонной смеси внутри неподвижной опалубки.<br>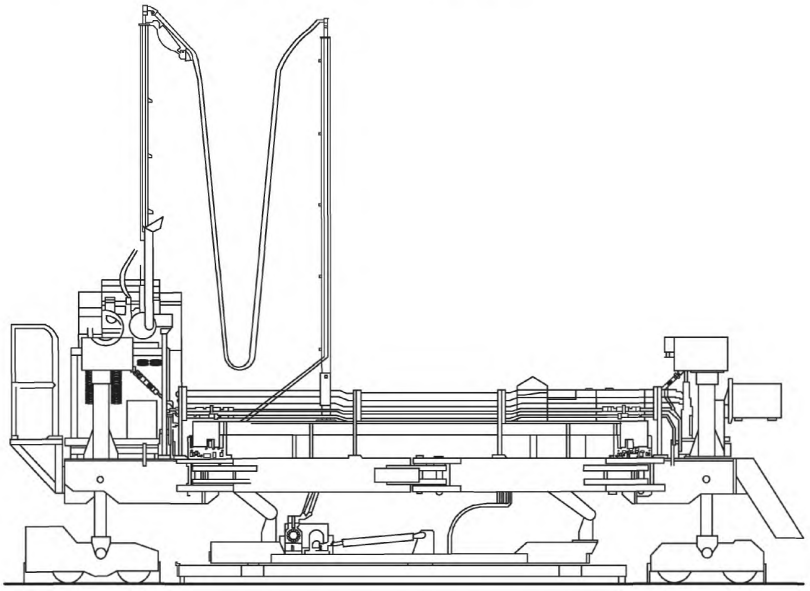<br>Рисунок 31 — Выравниватель бетонной смеси | |
| 2.5.9 Распределитель бетона | Мобильная машина, предназначенная для приема и распределения бетонной смеси на заданную ширину и высоту с учетом ее дальнейшей обработки бетоноукладочной машиной | 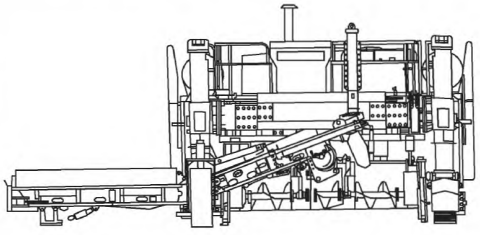<br>Рисунок 32 — Распределитель бетона |
| 2.5.10 Профилировочная машина | Мобильная машина с вращающимися режущими дисками, предназначенная для срезки и выравнивания основания грунта дороги или аэродромных площадок перед устройством дорожного основания.<br>Примечание — В конструкцию машины может входить конвейер, предназначенный для погрузки в грузовой автомобиль или для сбрасывания в валик лишнего материала. | |

| Наименование | Идентификация / Описание | |
|---|---|---|
| | 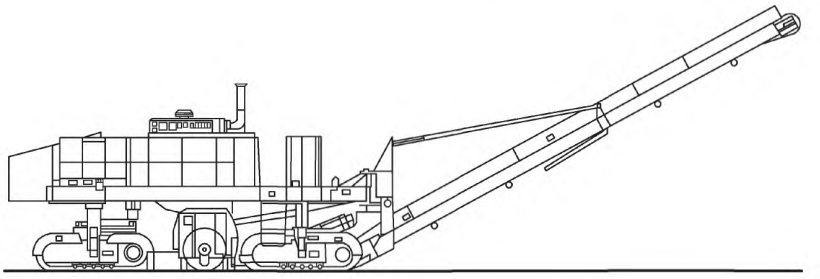<br>Рисунок 33 — Профилировочная машина | |
| 2.5.11 Машина для транспортировки бетонной смеси | Мобильная машина, предназначенная для получения от смесительных установок бетонной смеси и доставки ее к месту укладки.<br>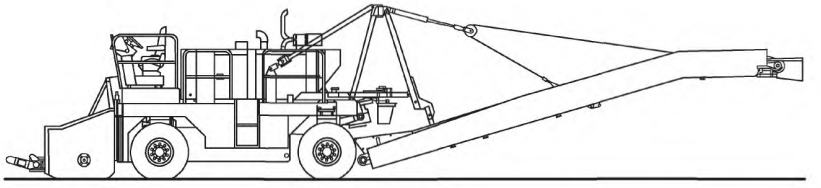<br>Рисунок 34 — Машина для транспортировки бетонной смеси | |
| 2.6 Машины и оборудование для отделочных работ<br>Машины, предназначенные для формирования склонов, бурения грунта и нанесения дорожной разметки.<br>См. рисунки 36—38 | | |
| 2.6.1 Машина для формирования склонов | Самоходная машина, оснащенная телескопической стрелой и ковшом для формирования склонов набережных и канав | 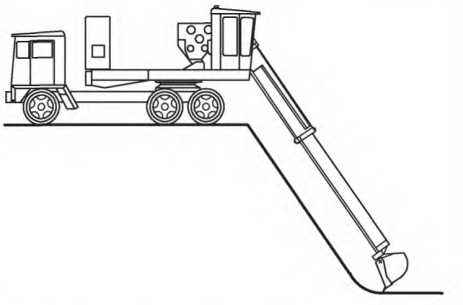<br>Рисунок 35 — Машина для формирования склонов |
| 2.6.2 Машина для бурения грунта Шнековый бур | Прицепной или смонтированный на автомобиле буровой узел, предназначенный для сверления в грунте скважин для установки дорожных знаков, ограждений, акустических экранов и т. д.<br>Примечание — Стойки ограждений обычно устанавливаются специально разработанными для этих целей машинами | 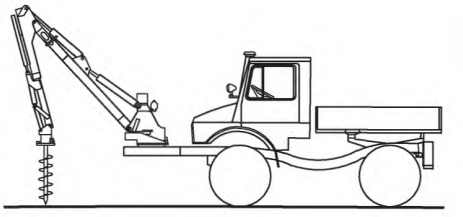<br>Рисунок 36 — Машина/шнековый бур для бурения грунта |

| Наименование | Идентификация / Описание | |
|---|---|---|
| 2.6.3 Машина для нанесения дорожной разметки | Самоходная или управляемая идущим рядом оператором машина для нанесения дорожных разметок на дорожное покрытие.<br>Примечание 1 — Нанесение светоотражающей краски обычно производят пульверизатором при движении машины в направлении потока, движущегося по полосе.<br>Примечание 2 — Также машина предназначена для нанесения линий из структурных материалов, например микростеклошариков | 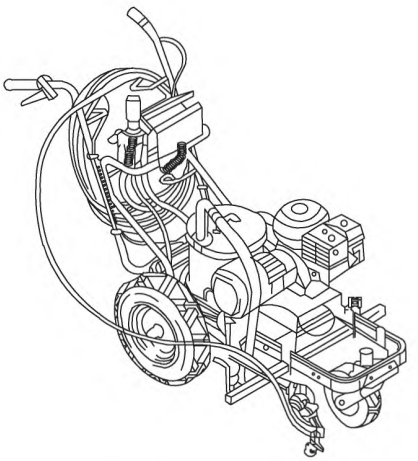<br>Рисунок 37 — Машина для нанесения дорожной разметки |
| 2.7 Машины для чистки дорожного покрытия<br>Мобильные машины, предназначенные для уборки мусора, отвального грунта и пыли на участках дорожного покрытия.<br>См. рисунки 39—46.<br>Примечание — Для выполнения функции чистки машина оборудована механизмом очистки — общее определение для всего чистящего оборудования, такого как щетки, метлы, пневматическое и/или механическое оборудование, промывочные и моечные машины высокого давления. Дополнительное оборудование может постоянно крепиться на машине, быть съемным или быть смонтировано на специально сконструированном шасси | | |
| 2.7.1 Уборочная машина | Самоходная машина или смонтированное на автомобильном шасси оборудование, предназначенное для чистки участков дороги при движении машины в направлении движения потока.<br>Примечание — Рабочее оборудование — щетки и всасывающий шланг. Система загрузки мусора в накопительный бункер может быть пневматическая или механическая | 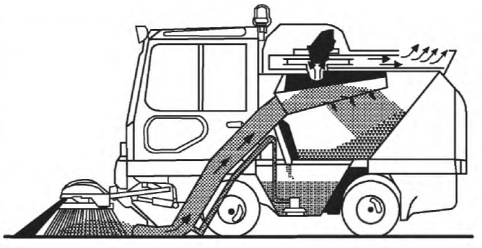<br>Рисунок 38 — Уборочная машина |
| 2.7.2 Уборочная машина с пневматической системой загрузки мусора | Уборочная машина, оснащенная пневматической системой загрузки мусора.<br>Примечание — Рабочее оборудование расположено в передней или центральной части транспортного средства | 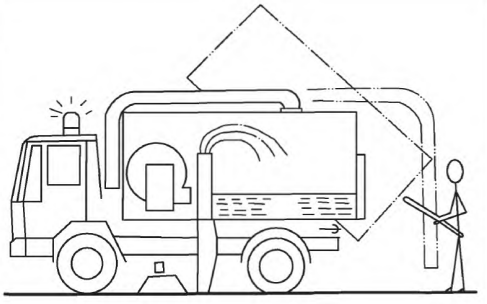<br>Рисунок 39 — Уборочная машина с пневматической системой загрузки мусора |

| Наименование | Идентификация / Описание | |
|---|---|---|
| 2.7.3 Уборочная машина с механической системой загрузки мусора | Уборочная машина с механической системой загрузки мусора, с цилиндрической горизонтальной щеткой или щеткой-транспортером | 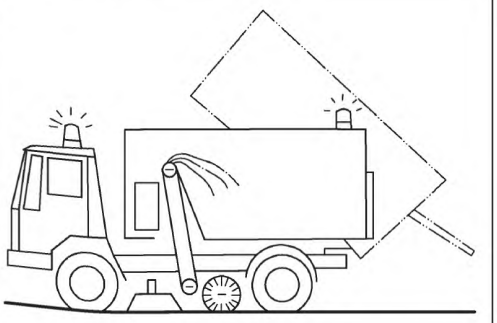 Рисунок 40 — Уборочная машина с механической системой загрузки мусора |
| 2.7.4 Поливомоечная машина | Поливомоечное автотранспортное средство со смонтированным резервуаром и системой распыления воды, предназначенное для мойки дорожного покрытия, тротуаров и дорожного оборудования.<br>Примечание — Распыляющие сопла расположены таким образом, что струя воды направлена вперед и в обе стороны от распылителя. Машина может быть снабжена распылительным трубопроводом, предназначенным для мойки дорожного оборудования (дорожные знаки, ограждения, стены туннеля) | 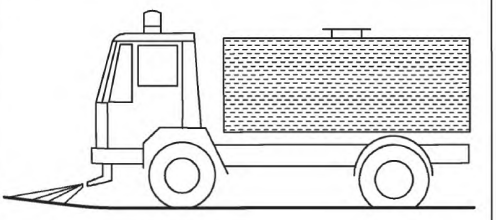 Рисунок 41 — Поливомоечная машина |
| 2.7.5 Моечная машина высокого давления с пневматической загрузкой мусора | Резервуар с водой, смонтированный на автотранспортном средстве с распыляющими воду соплами высокого давления и шланга всасывания, расположенного в центральной части шасси | 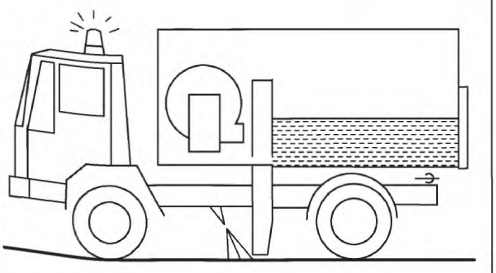 Рисунок 42 — Моечная машина высокого давления с пневматической загрузкой мусора |
| 2.7.6 Подметально-моющая машина | Самоходная машина, предназначенная для очистки дорожного покрытия от земли/щебня и мусора с помощью струи воды и цилиндрической горизонтальной щетки | 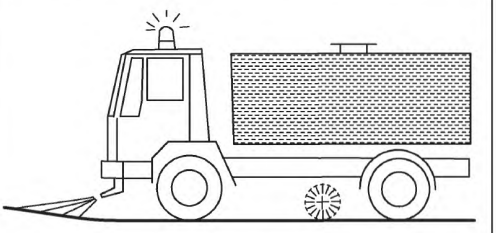 Рисунок 43 — Подметально-моющая машина |

| Наименование | Идентификация / Описание | |
|---|---|---|
| 2.7.7 Съемный кузов для автомобильных перевозок | Контейнер для хранения мусора, оснащенный откидными опорами и приспособлениями для расположения на автотранспортном средстве | 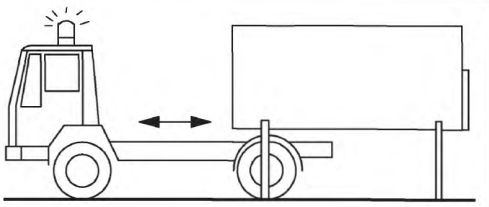<br>Рисунок 44 — Съемный кузов для автомобильных перевозок |
| 2.7.8 Чистящая машина | Машина, предназначенная для чистки дорожного оборудования, например, столбиков, дорожных знаков на стенах тоннеля.<br>Примечание — Чистящая машина оснащена различными насадками функционального назначения для чистки дорожных столбиков, дорожных знаков, знаков на стенах туннелей | 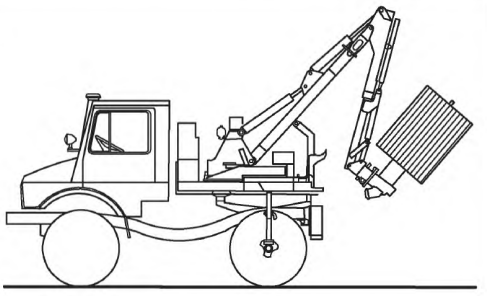<br>Рисунок 45 — Чистящая машина |
| 2.8 Машины и оборудование для удаления сорной растительности<br>Самоходная машина или прицепное оборудование.<br>См. рисунки 47—52 | | |
| 2.8.1 Машина для мульчирования | Оборудование, смонтированное на автотранспортном средстве, работающее параллельно и плотно к грунту и предназначенное для скашивания и/или измельчения растительности | 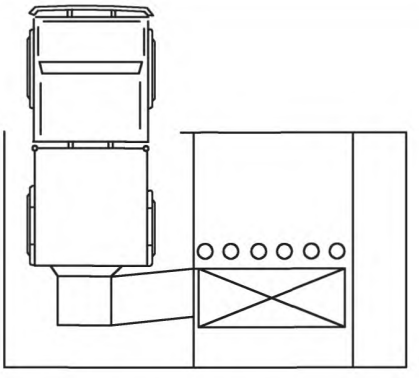<br>Рисунок 46 — Машина для мульчирования |
| 2.8.2 Косилка | Машина для скашивания растительности, работающая параллельно и плотно к грунту | 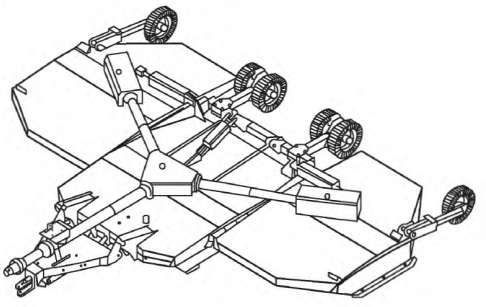<br>Рисунок 47 — Косилка |

| Наименование | Идентификация / Описание | |
|---|---|---|
| 2.8.3 Машина для срезания кустов на обочинах дорог | Оборудование, смонтированное на автотранспортном средстве и предназначенное для срезания кустарников и трав | 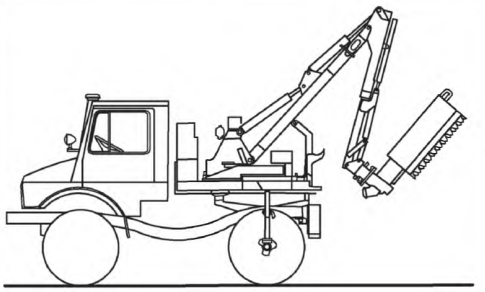 Рисунок 48 — Машина для срезания кустов на обочинах дорог |
| 2.8.4 Машина для очистки канав | Машина, смонтированная на автотранспортном средстве, оборудованная стрелой с роторным рабочим органом для очистки канав | 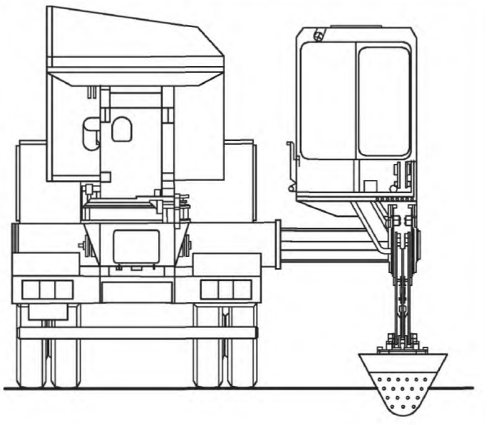 Рисунок 49 — Машина для очистки канав |
| 2.8.5 Косилка для обочин | Машина, смонтированная на автотранспортном средстве с навесным оборудованием для удаления растительности на обочинах дорог.<br>Примечание — Конструкции навесного оборудования косилок разнообразны. Косилка, изображенная на рисунке 51, предназначена только для удаления растительности. Косилки, оснащенные ленточным конвейером, транспортируют срезанный материал в самосвал. Косилки, оснащенные пневматической установкой, загрузки срезанного материала транспортируют его в прицеп | 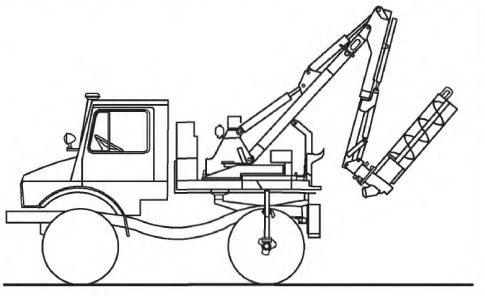 Рисунок 50 — Косилка для обочин |
| 2.8.6 Машина для удаления растительности | Машина для механического удаления растительности на асфальтобетонных покрытиях с помощью вращающихся щеток | 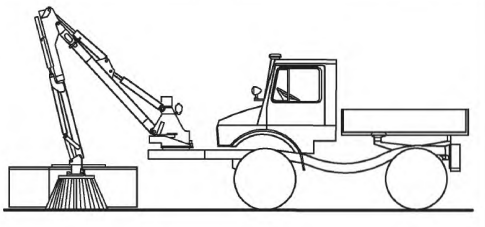 Рисунок 51 — Машина для удаления растительности |

| Наименование | Идентификация / Описание | |
|---|---|---|
| 2.9 Машины и оборудование для зимнего содержания дорог<br>См. рисунки 52—55 | | |
| 2.9.1 Снегоочистительный отвал | Навесное оборудование к транспортному средству, предназначенное для очистки проезжей части от снега, льда и грязи и обеспечивающее отбрасывание снега на обочину.<br>Примечание — В зависимости от конструкции отвала, отбрасывание снега и льда на обочину может обеспечиваться как в обе стороны дороги, так и в одну сторону | 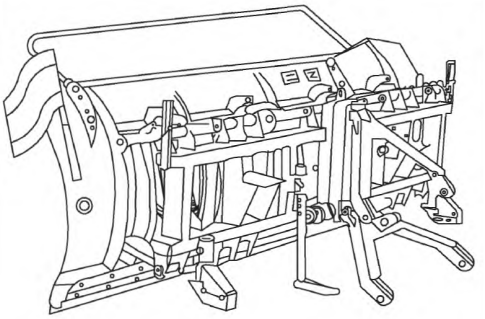<br>Рисунок 52 — Снегоочистительный отвал |
| 2.9.2 Снегоуборочная машина с вращающимся шнеком (шнеками) Роторный снегоочиститель | Навесное оборудование к транспортному средству, предназначенное для забора снега шнеком или ротором к центру ковша и выбрасывание его через выпускной канал в сторону.<br>Примечание — Типы навесного оборудования снегоуборочной машины:<br>- плужно-роторный;<br>- шнеко-роторный (два выпускных канала и три фрезы);<br>- шнеко-роторный (один выпускной канал и два шнека);<br>- плужный с выпускным каналом (плужно-роторный и выпускной канал) | 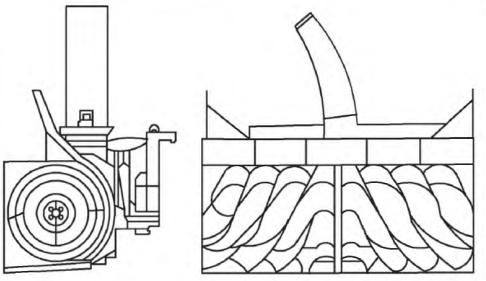<br>Рисунок 53 — Снегоуборочная машина с вращающимся шнеком (шнеками)/ роторный снегоочиститель |
| 2.9.3 Распределитель песка и противогололедных материалов | Самоходный, прицепной или смонтированный на автотранспортном средстве распределитель, предназначенный для равномерного разбрасывания песка или реагента по всей ширине дорожного покрытия в целях поддержания или улучшения состояния дорожного покрытия.<br>Примечание — Типы распределителей:<br>- шнековый конвейер;<br>- ленточный конвейер | 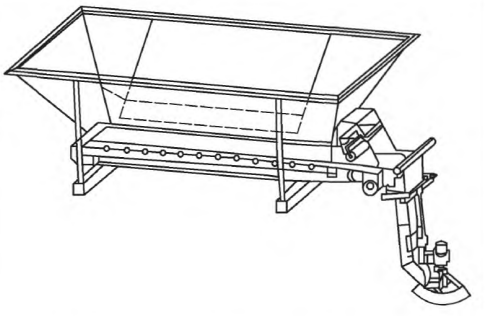<br>Рисунок 54 — Распределитель песка и противогололедных материалов |
| 2.9.4 Снегоуборочный погрузчик | Самоходная или прицепная машина, предназначенная для забора снега на обочинах, сваленного снегоуборочными машинами | 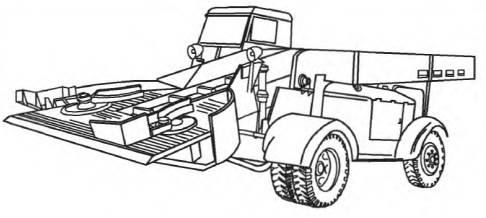<br>Рисунок 55 — Снегоуборочный погрузчик |

| Наименование | Идентификация / Описание |
|---|---|
| 2.10 Машины и оборудование для ремонта дорожных покрытий<br>Предназначены для ремонта и восстановления дорожных покрытий.<br>См. рисунки 56—64 | |
| 2.10.1 Дорожная фреза<br>Планировщик | Мобильная машина, предназначенная для срезания и измельчения верхнего слоя дорожного покрытия.<br>Примечание — См. ISO 15645.<br>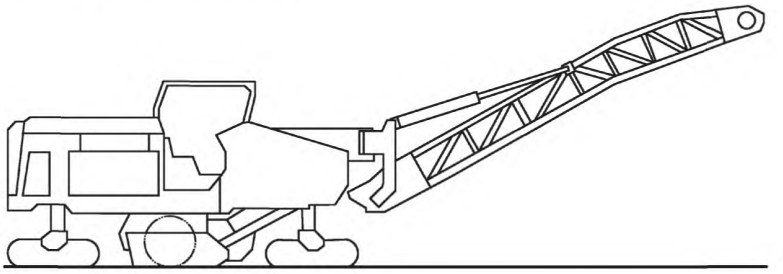<br>Рисунок 56 — Дорожная фреза/планировщик |
| 2.10.2 Асфальто-разогреватель | Самоходная машина, предназначенная для разогрева и пластицирования асфальтового дорожного покрытия с целью его повторной переработки. См. 2.10.3.<br>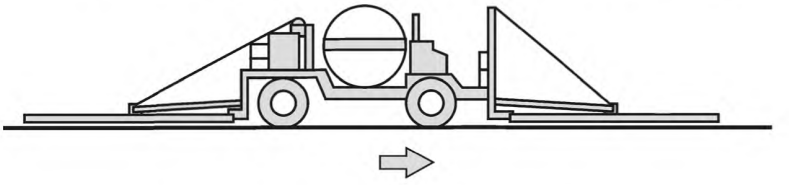<br>Рисунок 57 — Асфальторазогреватель<br>**(Измененная редакция, Cor.1:2013)** |
| 2.10.3 Горячий ресайклер/рециклер | Самоходная машина, используемая для восстановления крупных участков дорожного покрытия с использованием переработанного асфальтобетона и добавлением новых вяжущих.<br>Примечание — Конструкция машины включает нагревающий блок, резервуар для хранения новых вяжущих, измельчитель, смеситель, конвейер и распределитель.<br>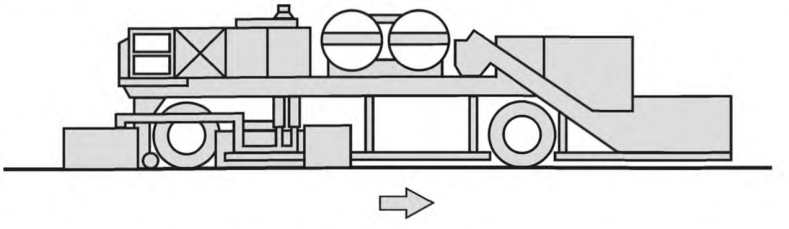<br>Рисунок 58 — Горячий ресайклер/рециклер<br>**(Измененная редакция, Cor.1:2013)** |

| Наименование | Идентификация / Описание |
|---|---|
| 2.10.4 Валковый элеватор | 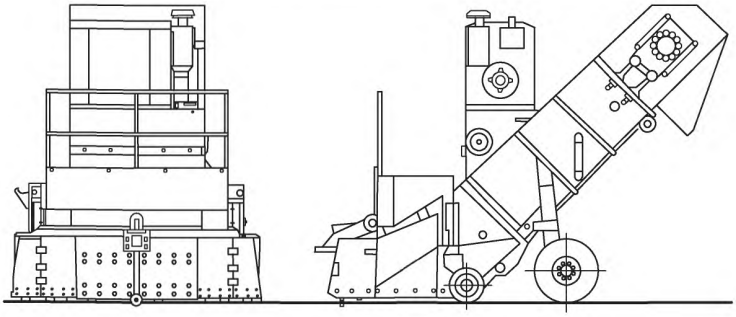<br>Машина, предназначенная для снятия материала дорожного покрытия и транспортирования его в бетоноукладчик.<br>Примечание — Валок расположен в передней части машины и предназначен для непрерывной переработки материала.<br>Рисунок 59 — Валковый элеватор<br>**(Измененная редакция, Cor.1:2013)** |
| 2.10.5 Расширитель дорог | Мобильная машина с поперечным конвейером для транспортировки и уплотнения материала дорожного покрытия на обочине дороги.<br>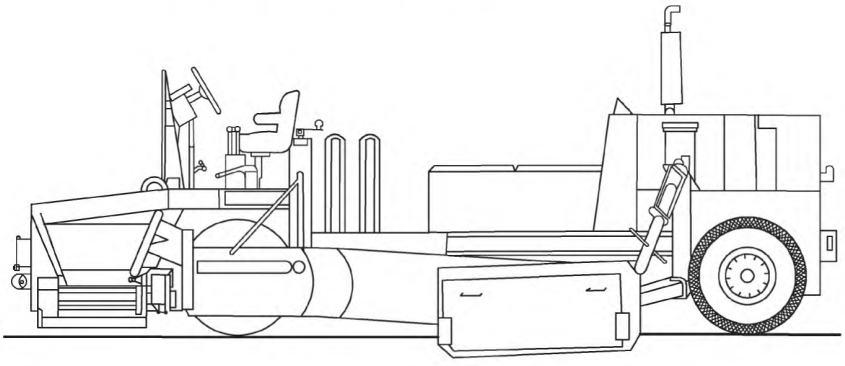<br>Рисунок 60 — Расширитель дорог |
| 2.10.6 Машина для ремонта дорожного покрытия | Установка, смонтированная на автотранспортном средстве, предназначенная для быстрого ремонта поврежденного дорожного покрытия.<br>Примечание 1 — Применяется для:<br>- очистки поврежденного участка сжатым воздухом;<br>- обработки клеящим смазочным материалом;<br>- заполнения битумной смесью (или эмульсией) посредством сжатого воздуха;<br>- покрытия верхнего слоя сухим заполнителем.<br>Примечание 2 — Может использоваться для ремонта повреждений на больших дорогах (см. 2.10.7) |
| | 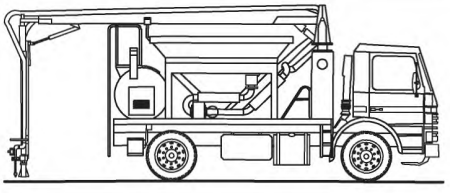<br>Рисунок 61 — Машина для ремонта дорожного покрытия |

| Наименование | Идентификация / Описание |
|---|---|
| 2.10.7 Распределитель/укладчик битума и смесей | Автотранспортное средство или комплект прицепных установок для быстрого ремонта и обновления дорожного покрытия.<br>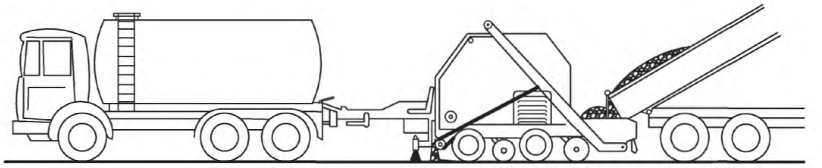<br>*1* — битумный резервуар; *2* — разбрасыватель щебенки; *3* — каток; *4* — разбрызгиватель битума<br>Рисунок 62 — Распределитель/укладчик битума и смесей |
| 2.10.8 Распределитель битумной эмульсии/укладчик холодного микроасфальта | Машина, предназначенная для нанесения тонкого слоя холодного микроасфальта на дорожное покрытие для улучшения его физических свойств.<br>Примечание — Холодный микроасфальт изготавливают путем смешивания в машине мелких связующих компонентов размером до 1,5 мм<br>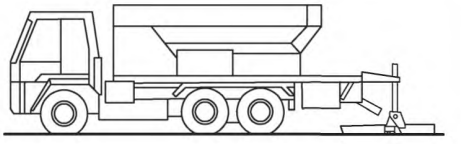<br>Рисунок 63 — Распределитель битумной эмульсии/укладчик холодного микроасфальта |
| 2.10.9 Дорожная фреза | Машина, предназначенная для фрезерования швов и трещин.<br>Примечание — Оснащение дорожных фрез зависит от типа выполняемых работ и обрабатываемого дорожного покрытия. Фреза может управляться идущим оператором или приводным двигателем (двигателем внутреннего сгорания или электродвигателем)<br>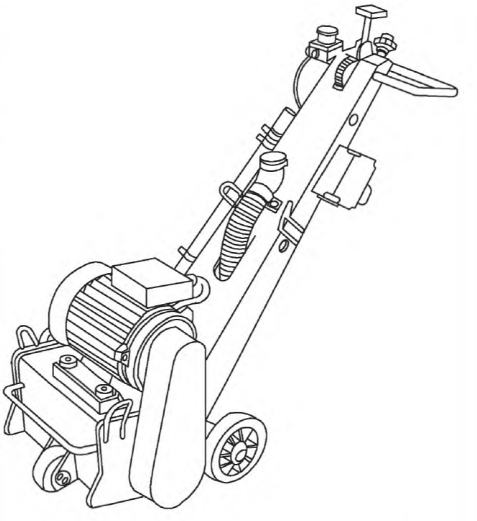<br>Рисунок 64 — Дорожная фреза |
| 2.10.10 Шероховальная машина для дорожных покрытий | Машина, предназначенная для придания шероховатости дорожным покрытиям.<br>Примечание — Для придания шероховатости обычно используют фрезерное оборудование |
| 2.10.11 Машина для удаления дорожной разметки | Машина, предназначенная для удаления с дорожных покрытий окрашенных знаков.<br>Примечание — Для удаления может быть использовано фрезерное оборудование, специальные газовые горелки и водоструйные машины |

## Библиография


[1] ISO 3339-0:1986 Tractors and machines for agriculture and forestry — Classification and terminology — Part 0: Classification system and classification (Тракторы и машины для сельского и лесного хозяйства. Классификация и терминология. Часть 0. Система классификации и классификация)

[2] ISO 6165:1997 Earth-moving machinery — Basic types — Vocabulary (Машины землеройные. Основные типы. Идентификация, термины и определения)

[3] ISO 6747:1998 Earth-moving machinery — Tractors-dozers — Terminology and commercial specifications (Машины землеройные. Тракторные бульдозеры. Терминология и торговые технические условия)

[4] ISO 7131:1997 Earth-moving machinery — Loaders — Terminology and commercial specifications (Машины землеройные. Погрузчики. Терминология и торговые технические условия)

[5] ISO 7132:1990 Earth-moving machinery — Dumpers — Terminology and commercial specifications (Машины землеройные. Самосвалы. Терминология и торговые технические условия)

[6] ISO 7133:1994 Earth-moving machinery — Tractor scrapers — Terminology and commercial specifications (Машины землеройные. Тракторные скреперы. Терминология и торговые технические условия)

[7] ISO 7134:1993 Earth-moving machinery — Graders — Terminology and commercial specifications (Машины землеройные. Автогрейдеры. Терминология и торговые технические условия)

[8] ISO 8811 Earth-moving machinery — Rollers and compactors — Terminology and commercial specifications (Машины землеройные. Катки и уплотнители. Терминология и технические условия для торговых операций)

[9] ISO 11375:1998 Building construction machinery and equipment — Terms and definitions (Машины и оборудование строительные. Термины и определения)

[10] ISO 15642:2003 Road construction and maintenance equipment — Asphalt mixing plants — Terminology and commercial specifications (Оборудование для строительства и содержания дорог в исправности. Смесительные установки для асфальта. Терминология и торговые спецификации)

[11] ISO 15643:2002 Road construction and maintenance equipment — Bituminous binder spreaders/sprayers — Terminology and commercial specifications (Оборудование для строительства и технического обслуживания дорог. Разбрасыватели/распылители нижнего битуминизированного слоя дорожного покрытия. Терминология и эксплуатационные характеристики)

[12] ISO 15644:2002 Road construction and maintenance equipment — Chippings spreaders — Terminology and commercial specifications (Оборудование дорожное строительное и эксплуатационное. Разбрасыватели щебенки. Терминология и эксплуатационные требования)

[13] ISO 15645:2002 Road construction and maintenance equipment — Road milling machinery — Terminology and commercial specifications (Оборудование дорожное строительное и эксплуатационное. Дорожные механизмы для измельчения. Терминология и эксплуатационные требования)

[14] ISO 15688:2003 Road construction and maintenance equipment — Soil stabilizers — Terminology and commercial specifications (Оборудование для строительства и содержания дорог в исправности. Стабилизаторы грунта. Терминология и торговые спецификации)

[15] ISO 15689:2003 Road construction and maintenance equipment — Powder binder spreaders — Terminology and commercial specifications (Оборудование для сооружения и содержания дорог. Разбрасыватели для порошкообразных связующих. Терминология и коммерческие технические условия)

[16] ISO 16039:2004 Road construction and maintenance equipment — Slipform pavers — Definitions and commercial specifications (Дорожные конструкции и оборудование для технического обслуживания. Машины для устройства дорожного покрытия со скользящей опалубкой. Определения и технические требования)

[17] EN 13019 Machines for road surface cleaning — Safety requirements (Машины для очистки дорожных покрытий. Требования безопасности)

[18] EN 13020 Road surface treatment machines — Safety requirements (Машины для устройства, ремонта и содержания дорожных покрытий. Требования безопасности)

[19] EN 13021 Winter service machines — Safety requirements (Машины для зимнего содержания дорог. Требования безопасности)

[20] EN 13524 Highway maintenance machines — Safety requirements (Машины для содержания автомобильных дорог. Требования безопасности)

[21] EN 15059 Snow grooming equipment — Safety requirements (Оборудование для очистки снега. Требования безопасности)

УДК 621.869.4-788:629.614.006.354 МКС 93.080.10 IDT

Ключевые слова: машины и оборудование для дорожного строительства и обслуживания дорог, стабилизаторы грунтов, бетоноукладчики, распределители, смесители, фрезерное оборудование, уборочные машины, снегоуборочные машины, разметочные машины

Редактор *Н.Г. Копылова*
Технический редактор *В.Ю. Фотиева*
Корректор *Е.Д. Дульнева*
Компьютерная верстка *Е.Е. Кругова*

Сдано в набор 26.09.2016. Подписано в печать 07.10.2016. Формат 60×84⅛. Гарнитура Ариал.
Усл. печ. л. 2,79. Уч.-изд. л. 2,17. Тираж 33 экз. Зак. 2462.
Подготовлено на основе электронной версии, предоставленной разработчиком стандарта.

Издано и отпечатано во ФГУП «СТАНДАРТИНФОРМ», 123995 Москва, Гранатный пер., 4.
gost.e-ecolog.ru gost.e-ecolog.ru

gost.e-ecolog.ru