ТИПОВОЙ ПРОЕКТ
503-9-12.86

ДИАГНОСТИЧЕСКАЯ СТАНЦИЯ ГАИ ПРОПУСКНОЙ СПОСОБНОСТЬЮ 60 тыс АВТОМОБИЛЕЙ В ГОД

АЛЬБОМ III

ЧЕРТЕЖИ СТРОИТЕЛЬНЫХ ИЗДЕЛИЙ

gost.e-ecolog.ru

Отпечатано
в Новосибирском филиале ЦИТП
630064 г. Новосибирск пр. Карла Маркса 1

Выдано в печать 1 VII 1986г.
Заказ 2015 Тираж 300

ТИПОВОЙ ПРОЕКТ
503-9-12.86
ДИАГНОСТИЧЕСКАЯ СТАНЦИЯ Г А И
ПРОПУСКНОЙ СПОСОБНОСТЬЮ 60 тыс АВТОМОБИЛЕЙ В ГОД

АЛЬБОМ III
ПЕРЕЧЕНЬ АЛЬБОМОВ

АЛЬБОМ I	ПЗ	ОБЩАЯ ПОЯСНИТЕЛЬНАЯ ЗАПИСКА
	ГП	СХЕМА ГЕНЕРАЛЬНОГО ПЛАНА
ЧАСТЬ 1	ТХ	ТЕХНОЛОГИЯ ПРОИЗВОДСТВА
	АР	АРХИТЕКТУРНЫЕ РЕШЕНИЯ
	КЖ	КОНСТРУКЦИИ ЖЕЛЕЗОБЕТОННЫЕ
ЧАСТЬ 2	ОВ	ОТОПЛЕНИЕ И ВЕНТИЛЯЦИЯ
	ВК	ВНУТРЕННИЕ ВОДОПРОВОД И КАНАЛИЗАЦИЯ
АЛЬБОМ II	ЭО	ЭЛЕКТРИЧЕСКОЕ ОСВЕЩЕНИЕ
	ЭМ	СИЛОВОЕ ЭЛЕКТРООБОРУДОВАНИЕ
	А	АВТОМАТИЗАЦИЯ
	СС	СВЯЗЬ И СИГНАЛИЗАЦИЯ
	АПС	АВТОМАТИЧЕСКАЯ ПОЖАРНАЯ СИГНАЛИЗАЦИЯ
АЛЬБОМ III		ЧЕРТЕЖИ СТРОИТЕЛЬНЫХ ИЗДЕЛИЙ
АЛЬБОМ IV		ЧЕРТЕЖИ ЗАДАНИЯ ЗАВОДУ-ИЗГОТОВИТЕЛЮ
АЛЬБОМ V		СПЕЦИФИКАЦИЯ ОБОРУДОВАНИЯ
АЛЬБОМ VI		ВЕДОМОСТИ ПОТРЕБНОСТИ В МАТЕРИАЛАХ
АЛЬБОМ VII		СМЕТЫ. ЧАСТЬ 1. ПРОИЗВОДСТВЕННАЯ ЧАСТЬ МЕЖДУ ОСЯМИ 1-6 И А-Д. ЧАСТЬ 2. ПРОИЗВОДСТВЕННАЯ ЧАСТЬ МЕЖДУ ОСЯМИ 10-14 И Е-М. ЧАСТЬ 3. АДМИНИСТРАТИВНО-БЫТОВАЯ ЧАСТЬ
АЛЬБОМ VIII		ПОКАЗАТЕЛИ РЕЗУЛЬТАТОВ ПРИМЕНЕНИЯ НАУЧНО-ТЕХНИЧЕСКИХ ДОСТИЖЕНИЙ В СТРОИТЕЛЬНЫХ РЕШЕНИЯХ ПРОЕКТА

УТВЕРЖДЕН И ВВЕДЕН В ДЕЙСТВИЕ
ПРОТОКОЛОМ МИНИСТЕРСТВА ВНУТРЕННИХ ДЕЛ СССР
ОТ 16.09.85 №134-85

РАЗРАБОТАН
ПРОЕКТНЫМ ИНСТИТУТОМ "ГИПРОАВТОТРАНС"

ГЛАВНЫЙ ИНЖЕНЕР ИНСТИТУТА В.Н. КРЮКОВ
ГЛАВНЫЙ ИНЖЕНЕР ПРОЕКТА А.В. ТРУШИН

Альбом III

7.П 503-9-12.86

Обозначение	Наименование	Стр.
	Титульный лист	1
	Содержание альбома	2
ТП 503-9-12.86-КЖИ. 000	Технические условия	3
ТП 503-9-12.86-КЖИ. 010	Кровельный вентиляционный короб КВ1, КВ2	3
ТП 503-9-12.86-КЖИ. 020	Колонна К4В-7-1; К4В-7-2; К4В-7-3	4
ТП 503-9-12.86-КЖИ. 030	Колонна К4В-2В-1	5
ТП 503-9-12.86-КЖИ. 040	Колонна 1КФВ1-1-Н1	6
ТП 503-9-12.86-КЖИ. 050	Плита 1ПГ-3АIVТ-7ОМПЖН-2ООП-1;	7
	1ПГ-3АIVТ-7ОМПЖН-2ООП-2;	
	1ПГ-3АIVТ-7ОМПЖН-2ООП-3	
ТП 503-9-12.86-КЖИ. 060	Плита 1ПВ4-3АIVТ-7ОМПЖН-2ООП-1;	8
	1ПВ4-3АIVТ-7ОМПЖН-2ОЗП-2;	
	1ПВ7-3АIVТ-7ОМПЖН-2ООП-1	
ТП 503-9-12.86 КЖИ. 070	Балка 1БДР12-3АIVТ-1;	9
	1БДР12-3IVТ-2; 1БДР12-3АIVТ-3	
ТП 503-9-12.86-КЖИ. 080	Панель ПВГ14.27 8-4; ПВ14.37-1-3; ПВГ59.30.13-А	10
ТП 503-9-12.86-КЖИ. 090	Панель ПНВ15.3.5-1; ПНВ15.4-1	11
ТП 503-9-12.86-КЖИ 100	Плита ПР6-57.15-1	12
ТП 503-9-12.86-КЖИ. 110	Фризовый камень КФУ30.55-ОЛ-1;	13
	КФУ30.55-ОП-1	
ТП 503-9-12.86-КЖИ. 120	Рама РМ2, РМ3, РМ4; РМ5	14
ТП 503-9-12.86-КЖИ. 120 СБ	Рама РМ2; РМ3; РМ4; РМ5	14
	Сборочный чертеж	
ТП 503-9-12.86-КЖИ. 130	Изделие закладное МК1	15
ТП 503-9-12.86-КЖИ. 140	Изделие закладное МН2	16
ТП 503-9-12.86-КЖИ. 150	Изделие закладное МН3	17
ТП 503-9-12.86-КЖИ. 160	Изделие закладное МН8	17
ТП 503-9-12.86-КЖИ. 170	Изделие закладное МН4	18
ТП 503-9-12.86-КЖИ. 180	Изделие закладное МН5	18
ТП 503-9-12.86-КЖИ. 190	Изделие закладное МН6	19

Обозначение	Наименование	Стр.
ТП 503-9-12.86 КЖИ. 200	Изделие закладное МН7	19
ТП 503-9-12.86 КЖИ. 210	Изделие закладное МН9	20
ТП 503-9-12.86-КЖИ. 220	Изделие закладное МК12	20
ТП 503-9-12.86-КЖИ. 230	Изделие закладное МН10; МН11	21
ТП 503-9-12.86-КЖИ. 230 СБ	Изделие закладное МН10; МН11	21
	Сборочный чертеж	
ТП 503-9-12.86-КЖИ. 240	Изделие закладное МН13	22
ТП 503-9-12.86-КЖИ. 250	Изделие закладное МН14; МН15	23
ТП 503-9-12.86-КЖИ. 250 СБ	Изделие закладное МН14; МН15	23
	Сборочный чертеж	
ТП 503-9-12.86 КЖИ. 260	Изделие соединительное МС1	24
ТП 503-9-12.86-КЖИ. 270	Изделие соединительное МС2	24
ТП 503-9-12.86 КЖИ. 280	Изделие соединительное МС3; МС4	25
ТП 503-9-12.86-КЖИ. 290	Подвеска ПС1; ПС2	25
ТП 503-9-12.86-КЖИ. 300	Сетка С1	26
ТП 503-9-12.86-КЖИ. 310	Сетка С2	26
ТП 503-9-12.86-КЖИ. 320	Сетка С3	27
ТП 503-9-12.86-КЖИ. 330	Решетка РС1	27
ТП 503-9-12.86-КЖИ. 340	Решетка РС2; РС3	28
ТП 503-9-12.86-КЖИ. 340 СБ	Решетка РС2; РС3	28
	Сборочный чертеж	
ТП 503-9-12.86 КЖИ. 350	Щит ЩС1	29
ТП 503-9-12.86 КЖИ. 360	Рама РМ1	30

Инв. № подл. | Подпись и дата | Взам. инв. №

Копировал Косарева

Формат А3

Альбом III

1. Закладные изделия

1.1 Для анкеров из горячекатаных стержней периодического профиля класса AIII применяется сталь марки 35 ГС по ГОСТ 5632-72*.

1.2 Сварку производить электродами типа Э42 по ГОСТ 9467-75.

2. Арматурные изделия

2.1 Для стержней периодического профиля класса AIII применять сталь марки 35ГС по ГОСТ 5632-72, для гладкой арматуры класса AI применять сталь Вст3 кп2 по ГОСТ 380-71*.

2.2. Арматурные сетки и каркасы изготавливать с применением контактной точечной сварки. Сварке подлежат все места пересечения стержней.

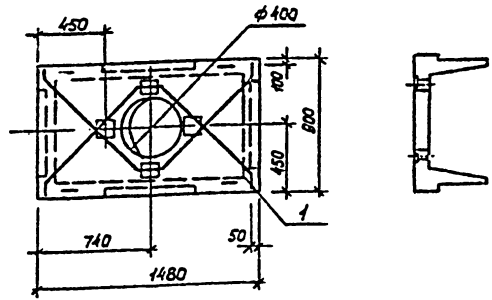

Формат	Зона	Поз.	Обозначение	Наименование	Кол.	Примечание
				Сборочные единицы		
А3		1	182-82 Вып. 5-1	Кровельный вентиляционный короб КВК15.9.4,5	1	

Вентиляционный короб КВК15.9.4,5-1 отличается от типового вентиляционного короба КВК15.9.4,5 только диаметром отверстия.

Взам. инв. №

Подпись и дата

Инв. № подл.

Нач. АСО	Хрупало		
Н. контр.	Винклер		
Гл. конс.	Винклер		
Гл. спец.	Баскина		
Вед. инж.	Пчелкина		
Инжен.	Трубина		

ТП 503-9-12.86 КЖИ.010

Кровельный вентиляционный короб КВК15.9.4,5-1

Стадия	Масса	Масштаб
Р	500	1:25
Лист	Листов 1	

Гипроавтотранс г. Москва

Взам. инв. №

Подпись и дата

Инв. № подл.

Нач. АСО	Хрупало		
Н. контр.	Винклер		
Гл. конс.	Винклер		
Гл. спец.	Баскина		
Вед. инж.	Пчелкина		
Инжен.	Трубина		

ТП 503-9-12.86 КЖИ.000 ТУ

Технические условия

Стадия	Лист	Листов
Р		1

Гипроавтотранс г. Москва

Формат А4

Альбом III

Рис. 1

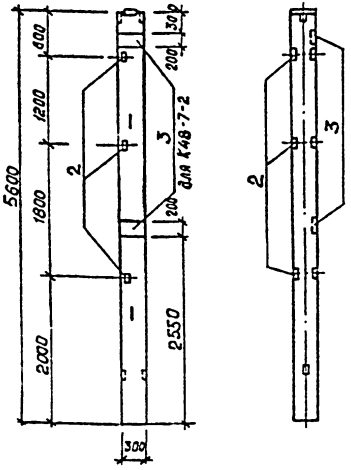

Рис. 2

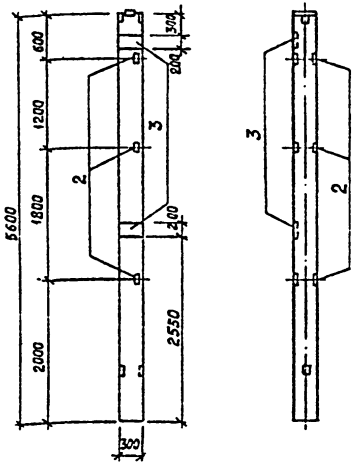

Обозначение	Марка	Рис.	Масса кг
ТП 503-9-12.86 КЖИ.010	К48-7-1	1	1300
-01	К48-7-2	1	1300
-02	К48-7-3	2	1300

Формат	Зона	Поз.	Обозначение	Наименование	Кол.	Примечание
				Документация		
			1.423-3 Вып.1,2	Железобетонные колонны прямоугольного сечения		
				Сборочные единицы		
А3		1	1.423-3 Вып.1	Колонна К48-7	1	
А4		2	1.423-3 Вып.2	Изделие закладное М1-13	3	
			Переменные данные	для исполнений:		
				ТП КЖИ.010-01-02		
				Сборочные единицы		
А4		3	1.423-3 Вып.2	Изделие закладное М1-12	2	

Узел установки и фиксации закладного изделия М1-13 дан в серии 1.423-3 Вып.1 лист 71.

Ведомость расхода стали на дополнительные закладные изделия, кг

Марка элемента	Изделия закладные							Всего	Общий расход
	Арматура класса			Прокат марки					
	А III			Вст.3 кп.2					
	ГОСТ 5781-82*			ГОСТ 8509-72*		ГОСТ 103-76*			
	12		Итого	⌐ 63х5	Итого	200х12	Итого		
К48-7-1	0.7		0.7	4.4	4.4	—	—	5.1	5.1
К48-7-2, К48-7-3	3.5		3.5	4.4	4.4	9.2	9.2	17.1	17.1

Нач. АСО	Хрупало		
Н. контр.	Винклер		
Гл. конс.	Винклер		
Гл. спец.	Боскина		
Авд. инж.	Пчелкина		

ТП 503-9-12.86 -КЖИ.020

Колонна К48-7-1; К48-7-2; К48-7-3

Стадия	Масса	Масшт.
Р		1:50
Лист	Листов 1	

ГИПРОАВТОТРАНС г. Москва

Копировал Косарева

Формат А3

Инв. № подл. | Подпись и дата | Взам. инв. №

Альбом VII

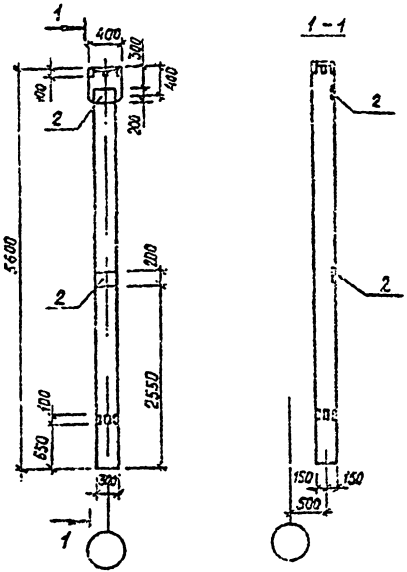

Формат	Зона	Поз.	Обозначение	Наименование	Кол.	Примечание
				Документация		
			1.423-3 вып. 1,2	Железобетонные колонны прямоугольного сечения для одноэтажных производственных зданий		
				Сборочные единицы		
А3		1	1.423-3 вып.1	Колонна К48-28	1	
А4		2	1.423-3 вып.2	Изделие закладное М1-12	2	

Ведомость расхода стали на дополнительные закладные изделия, кг

Марка элемента	Изделия закладные							Общий расход
	Арматура класса			Прокат марки			Всего	
	А III			В Ст 3 кп 2				
	ГОСТ 5781-82*			ГОСТ 103-76*				
	12		Итого	200×10		Итого		
К48-28-1	2,8		28	9,2		9,2	120	120

Нач. отд.	Хрипало		
Н. контр.	Винклер		
Гл. конст.	Винклер		
Гл. спец.	Баскина		
Вед. инж.	Пчелкина		
Инжен.	Трубина		

Копировал Косарева

ТП 503-9-12.86 КЖИ.030

Колонна К48-28-1

Стадия	Масса	Масштаб
Р	1300.0	1:50
Лист	Листов 1	

ГИПРОАВТОТРАНС г. Москва

Инв. № подл. | Подп. и дата | Взам. инв. №

Альбом III

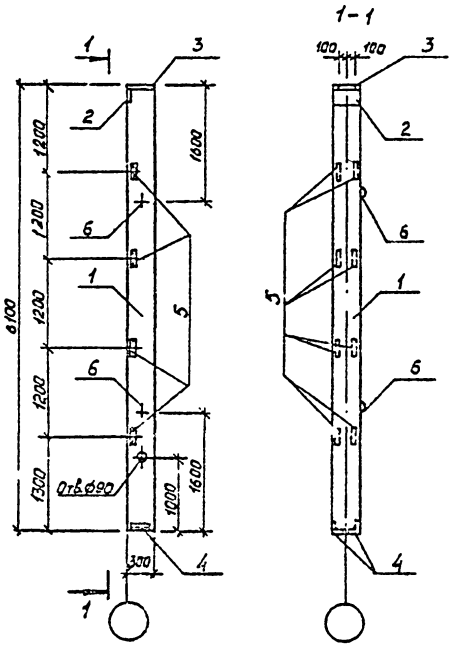

Формат	Зона	Поз.	Обозначение	Наименование	Кол.	Примеч.
				Сборочные единицы		
А3		1	1.427.1-3.1-1.00-0.12	Колонна 1КФ61-1-Н1	1	1400 кг
				Изделия закладные		
А4		2	1.427.1-3.2-0.06.0	МН1	1	7.8 кг
А4		3	1.427.1-3.2-0.07.0	МН2	1	6.8 кг
А4		4	1.427.1-3.2-0.12.0	МН7	1	5.2 кг
А4		5	1.427.1-3.2-0.20.0	МН30	4	2.3 кг
А4		6	1.427.1-3.2-0.21.0	МН33	2	0.8 кг

Ведомость расхода стали на дополнительные закладные изделия, кг

Марка элемента	Изделия закладные												Всего	Общий расход
	Арматура класса						Прокат марки							
	AI		AIII				Вст3кп2							
	ГОСТ 5781-82*		ГОСТ 5781-82*				ГОСТ 8509-72*			ГОСТ 82-70*				
	12	Итого	10	12	14	Итого	63×5	90×6	Итого	300×8	300×10	Итого		
1КФ61-1-Н1	1.6	1.6	3.3	1.6	2.1	7.0	7.6	4.2	11.8	5.7	4.7	10.4	30.0	30.8

Нач. отд	Крупеля		ТП 503-9-12 86 КЖИ.040
Н. контр	Винклер		Колонна 1КФ61-1-Н1
Гл. конс	Винклер		Стадия: Р; Масса: 1400,0; Масштаб: 1:50
Гл. спец	Баскина		Лист; Листов 1
Вед. инж	Пчелкина		Гипроавтотранс г. Москва

Копировал Косарева

Формат А3

Инв. № подл. | Подп. и дата | Взам. инв. №

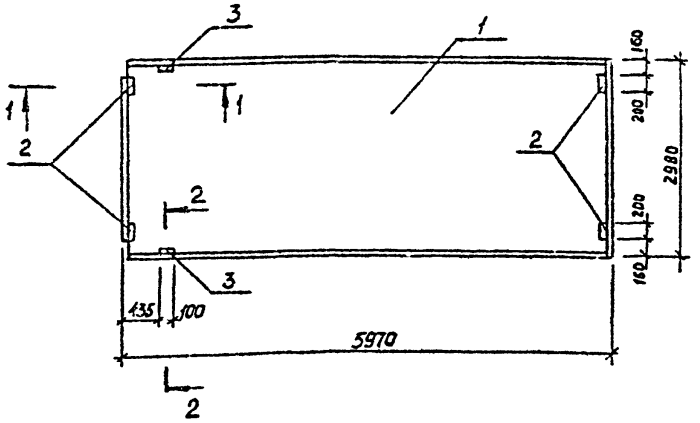

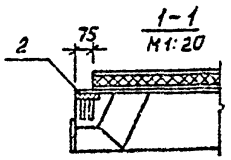

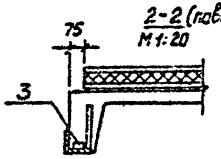

Формат	Зона	Поз.	Обозначение	Наименование	Кол. на исполнение ТП —	01	02		Примечание
				Документация					
			1.465.1-10/82 Вып.1	Комплексные железобетонные плиты покрытий					
			ГОСТ 22701.5-77	Плиты железобетонные предварительно напряженные					
				Сборочные единицы					
		1	1.465.1-10/82 Вып.1	1ПГ-3АIIIт-70мпжн-200п	1	1	1		
				Изделия закладные					
А4		2	ГОСТ 22701.5-77	М8	4	—	4		
А4		3		М9	2	2	—		

Обозначение	Марка	Масса кг
ТП 503-9-12.86-КЖИ.050	1ПГ-3АIIIт-70мпжн-200п-1	4459,3
-01	1ПГ-3АIIIт-70мпжн-200п-2	4452,5
-02	1ПГ-3АIIIт-70мпжн-200п-3	4456,8

Ведомость расхода стали на дополнительные закладные изделия, кг

Марка элемента	Изделия закладные										Общий расход
	арматура класса AIII				прокат марки Вст3кп2					Всего	
	ГОСТ 5781-82*				ГОСТ 103-76*			ГОСТ 8509-72*			
	ф10	ф14		Итого	100×8		Итого	70×8	Итого		
1ПГ-3АIIIт-70мпжн-200п-1	2,22	0,2		2,42	5,2		5,2	1,68	1,68	9,3	9,3
1ПГ-3АIIIт-70мпжн-200п-2	0,62	0,2		0,82				1,68	1,68	2,5	2,5
1ПГ-3АIIIт-70мпжн-200п-3	1,6			1,6	5,2		5,2			6,8	6,8

Нач. отд.	Хрипало		
Н. контр.	Винклер		
Гл. конст.	Винклер		
Гл. спец.	Баскина		
Вед. инж.	Пчелкина		
Инжен.	Трубина		

ТП 503-9-12.86 КЖИ.050

Плита 1ПГ-3АIIIт-70мпжн-200п-1, 1ПГ-3АIIIт-70мпжн-200п-2, 1ПГ-3АIIIт-70мпжн-200п-3

Стадия	Масса	Масштаб
Р	2010,0	1:50
Лист	Листов 1	

Гипроавтотранс г. Москва

Копировал Косарева

Альбом VII

Инв. № подл. | Подпись и дата | Взам. инв. №

Альбом III

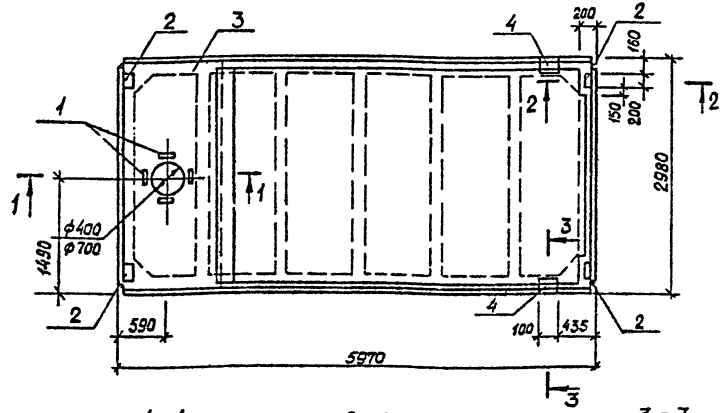

Обозначение	Марка	Масса, кг
ТП 503-9-12.86-КЖИ.060	1ПВ4-3АIIIт-70МПЖН-200П-1	3550
-01	1ПВ4-3АIIIт-70МПЖН-200П-2	3550
-02	1ПВ7-3АIIIт-70МПЖН-200П-1	3490

Ведомость расхода стали на дополнительные закладные изделия, кг

Марка элемента	Изделия закладные								Всего	Общий расход
	Арматура класса AIII			Прокат марки ВСт3кп2						
	ГОСТ 5781-82*			ГОСТ 103-76*			ГОСТ 8509-72*			
	ф10	ф14	Итого	100×6	110×8	Итого	L70×8	Итого		
1ПВ4-3АIIIт-70МПЖН-200П-1	3,2		3,2	5,2	3,6	8,8			12,0	12,0
1ПВ4-3АIIIт-70МПЖН-200П-2 1ПВ7-3АIIIт-70МПЖН-200П-1	0,6	0,2	0,8				1,7	1,7	2,5	2,5

Формат	Зона	Поз.	Обозначение	Наименование	Кол.	Примечание
				Документация		
			1.465.1-10/32 Вып.1	Комплексные железобетонные плиты покрытий		
			ГОСТ 22701.0-77-ГОСТ 22701.5-77	Плиты железобетонные ребристые предварительно напряженные		
				Переменные данные	для исполнений	
					ТП КЖИ.060	
				Сборочные единицы		
А3		3	1.465.1-10/82 Вып.1	Плита 1ПВ4-3АIIIт-70МПЖН-200П	1	
А1		2	ГОСТ 22701.5-77	Изделие закладное М8	4	
				ТП КЖИ.060-01		
				Сборочные единицы		
А3		3	1.465.1-10/82 Вып.1	Плита 1ПВ4-3АIIIт-70МПЖН-200П	1	
А1		4	ГОСТ 22701.5-77	Изделие закладное М9	2	
				ТП КЖИ.060-02		
				Сборочные единицы		
А3		3	1.465.1-10/82 Вып.1	Плита 1ПВ7-3АIIIт-70МПЖН-200П	1	
А1		4	ГОСТ 22701.5-77	Изделие закладное М9	2	

Нач. отд.	Х рупало	
Н. контр.	Винклер	
Гл. конст.	Винклер	
Гл. спец.	Баскина	
Вед. инж.	Пчелкина	
Инженер	Терехова	

ТП 503-9-12.86 КЖИ.060

Плита 1ПВ4-3АIIIт-70МПЖН-200П-1 1ПВ4-3АIIIт-70МПЖН-200П-2 1ПВ7-3АIIIт-70МПЖН-200П-1

Стадия	Масса	Масштаб
Р		1:50
Лист	Листов 1	

Гипроавтотранс г. Москва

Копировал Косарева

Формат А3

Инв. № подл. | Подп. и дата | Взам. инв. №

Альбом III

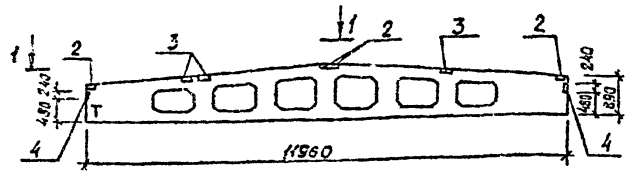

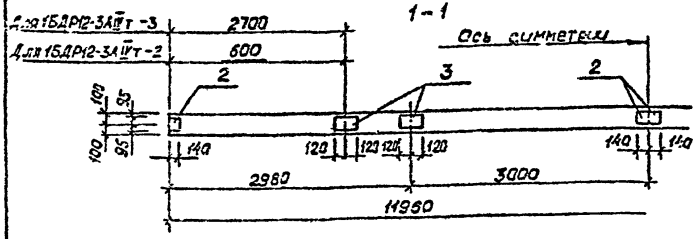

Обозначение	Марка	Масса кг
ТП 503-9-12.86-КЖИ.070	1БДР12-3АIIIт-1	4700
-01	1БДР12-3АIIIт-2	4700
-02	1БДР12-3АIIIт-3	4700

Формат	Зона	Поз	Обозначение	Наименование	кол. на исполнение КЖИ.070 ТП. –	01	02		Примечание
				Документация					
			1.462.1-3/80 Вып. 0.1	Железобетонные стропильные решетчатые блоки					
			1.400-6/76 Вып.1	Унифицированные закладные детали					
				Сборочные единицы					
А3		1	1.462.1-3/80 Вып. 1	1БДР12-3АIIIт	1	1	1		
				Изделия закладные					
А4		2	1.400-6/76 Вып.1	М4-1-2	4	4	4		
А4		3	1.400-6/76 Вып.1	М4-3-3	2	3	3		
А4		4	1.400-6/76 Вып.1	М4-22	2	2	2		

Ведомость расхода стали на дополнительные закладные изделия, кг

Марка элемента	Изделия закладные								Всего	Общий расход
	Арматура класса AIII			прокат марки Вст3кп2						
	ГОСТ 5781-82*			ГОСТ 8510-72*		ГОСТ 380-71*				
	В	10	Итого	100×10×6	Итого	140×6	190×6	Итого		
1БДР12-3АIIIт-1	1,6	0,4	2,0	10,4	10,4	5,2	4,4	9,6	22,0	22,0
1БДР12-3АIIIт-2 1БДР12-3АIIIт-3	1,8	0,4	2,2	10,4	10,4	5,2	6,6	11,8	24,4	24,4

Нач. АСО	Хрипало		
Н. контр.	Винклер		
Гл. конст.	Винклер		
Гл. спец.	Баскина		
Вед. инж.	Пчелкина		
Инжен.	Терехова		

ТП 503-9-12.86 КЖИ.070

Балка
1БДР12-3АIIIт-1
1БДР12-3АIIIт-2
1БДР12-3АIIIт-3

Стадия	Масса	Масштаб
Р	4700,0	1:100
Лист	Листов 1	

Гипроавтотранс г. Москва

Копировал Косарева

Взам. инв. № | Подпись и дата | Инв. № подл.

Альбом III

Рис.1

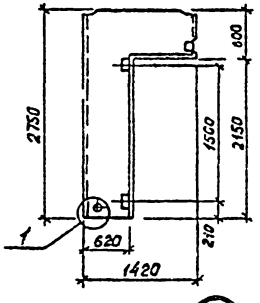

Рис.2

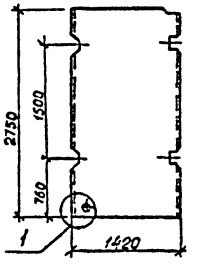

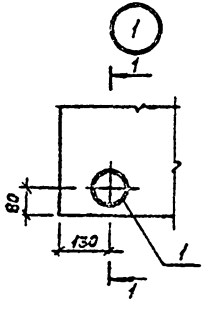

1-1

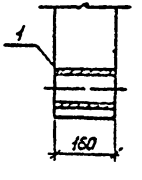

Обозначение	Марка	Рис.	Масса, кг
ТП 503-9-12.86 КЖИ.080	ПВГ14 27.8	1	875
-01	ПВ14.27	2	1540

Формат	Зона	Поз.	Обозначение	Наименование	Кол.	Примечание
				Детали		
БЧ		1	ТП503-9-12.86 -КЖИ.081	Труба 100 гост 3262-75* ℓ=160	1	1,9 кг
			Переменные данные	для исполнений:		
				ТП КЖИ.080		
				Сборочные единицы		
А3			182-82.3-1-01.000	Панель ПВГ 14.27.8	1	
				ТП КЖИ.080-01		
				Сборочные единицы		
А3			182-82.3-1-01.000	Панель ПВ14.27	1	

Нач. отд	Хр. пало		
Н. контр.	Винклер		07.86
Гл. конст	Винклер		
Гл. спец.	Баскина		07.86
Вед. инж.	Пчелкина		
Инжен.	Терехова		

ТП 503-9-12.86 КЖИ.080

Панель ПВГ 14.27.8; ПВ14.27

Стадия	Масса	Масшт.
Р		1:50
Лист	Листов 1	

ГИПРОАВТОТРАНС г. Москва

Копировал Косарева

Формат А3

Инв. № подл. | Подпись и дата | Взам. инв. №

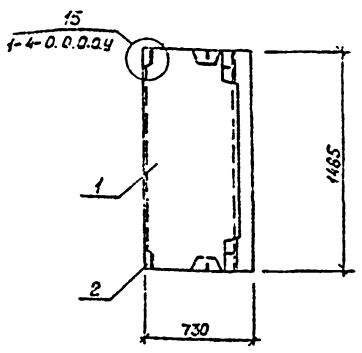

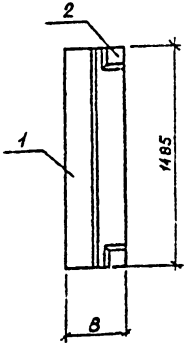

Формат	Зона	Поз.	Обозначение	Наименование	Кол.	Примечание
				Сборочные единицы		
А4		2	182-82.1-4-0.0.4.о	Изделие закладное м15	2	
			Переменные данные	для исполнений		
				ТП кжи.090		
				Сборочные единицы		
А3		1	182-82.1-4-7.0.0.0	Панель ПНВ.15.3,5	1	
				ТП кжи.090-01		
				Сборочные единицы		
А3		1	182-82.1-4-7.0.0.0	Панель ПНВ.15.4	1	

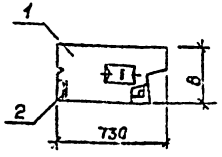

Обозначение	Марка	В	Масса кг
ТП 503-9-12.86 кжи.090	ПНВ 15.3,5-1	350	400
-01	ПНВ 15.4-1	400	500

Узел 15 Выполнять по шифру 182-82.

Ведомость расхода стали на дополнительные закладные изделия, кг

Марка элемента	Изделия закладные						Всего	Общий расход
	Арматура класса AII			Прокат марки ВСт3кп2				
	ГОСТ 5781-82*			ГОСТ 103-76*				
	ф10		Итого	100×6		Итого		
ПНВ 15 3,5-1, ПНВ 15 4-1	2,4		2,4	1,2		1,2	3,6	3,6

Нач. АСО	Хрупало		
Н. контр.	Винклер		
Гл. констр.	Винклер		
Гл. спец.	Баскина		
Вед. инж.	Пивлкина		
Инженер	Трубина		

ТП 503-9-12.86 КЖИ.090

Панель ПНВ.15.3,5-1; ПНВ.15.4.-1

Стадия	Масса	Масштаб
Р	См. табл.	1:25
Лист	Листов 1	

Гипроавтотранс г. Москва

Копировал Косарева

Формат А3

Инв. № подл. | Подпись и дата | Взам. инв. №

Альбом III

Формат	Зона	Поз.	Обозначение	Наименование	Кол.	Примечание
				Сборочные единицы		
А3			182-82 Вып. 4-1	Плита ПРБ-57.15	1	
А4		1	ГОСТ 22701.5-77	Изделие закладное М6	8	
А3		2	ТП503-9-12.86 КЖИ.320	Сетка арматурная С3-	2	

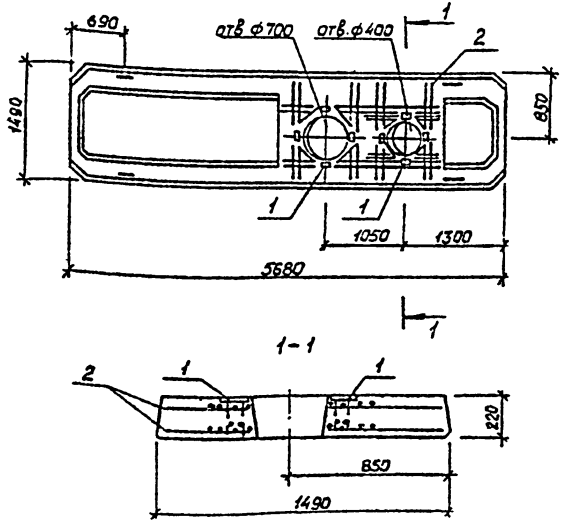

Ведомость расхода стали на дополнительные закладные изделия, кг

Марка элемента	Изделия арматурные				Изделия закладные							Общий расход
	Арматура класса			Всего	Арматура класса		Прокат марки				Всего	
	AIII				AIII		Вст3кп2					
	ГОСТ 5781-82*				ГОСТ 5781-82*		ГОСТ 103-76*					
	ф10		Итого		ф10	Итого	110х8			Итого		
ПР 6-57.15-1	35.2		35.2	35.2	3.2	3.2	7.2			7.2	10.4	45.6

Нач. отд	Хрипло		
Н. контр	Винклер		
Гл. конст	Винклер		
Гл. спец	Баскина		
Вед. инж.	Пчелкина		
Инжен	Трубина		

Копировал Косарева

ТП503-9-12.86 КЖИ.100

Плита ПРБ-57.15-1

Стадия	Масса	Масшт.
Р.	2250,0	1:50
Лист	Листов 1	

Гипроавтотранс г. Москва

Формат А3

Инв. № подл. | Подпись и дата | Взам. инв. №

Рис.1

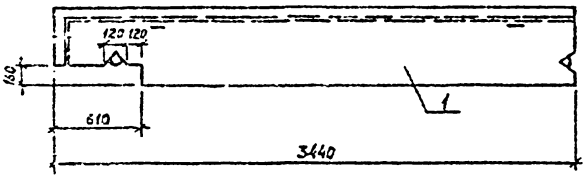

Рис.2

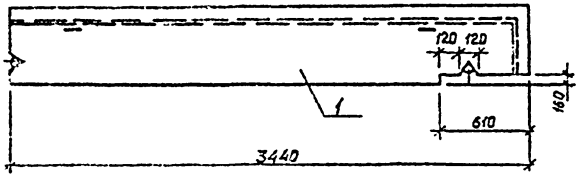

Обозначение	Марка	Рис.	Масса кг
ТП 503-9-12.86 КЖИ.110	КФУ30.5.5-ОП	1	370
-01	КФУ30.5.5-ОП-1	2	370

Формат	Зона	Поз.	Обозначение	Наименование	Кол.	Примечание
			Переменные данные	для исполнений:		
				ТП КЖИ.110		
				Сборочные единицы		
А3		1	182-82.5-1-6.0.0.0	Фризовый камень КФУ30.5.5-ОП	1	
				ТП КЖИ.110-01		
				Сборочные единицы		
А3		1	182-82.5-1-6.0.0.0	Фризовый камень КФУ30.5.5-ОП	1	

Фризовый камень КФУ30.5.5-ОП-1, КФУ30.5.5-ОЛ-1 отличается от типового фризового камня КФУ 30.5.5-ОП, КФУ30.5.5-ОЛ только апалубочными размерами выреза.

Нач. АСО	Хрупало		
Н. конт.	Винклер		
Гл. конст.	Винклер		
Гл. спец.	Баскина		
Вед. инж.	Пчелкина		
Инжен.	Трубина		

ТП 503-9-12.86 КЖИ.110

Фризовый камень КФУ30.5.5-ОЛ-1 КФУ30.5.5-ОП-1

Стадия	Масса	Масштаб
Р		1:25
Лист	Листов 1	

Гипроавтотранс г. Москва

Копировал Косарева

Формат А3

Инв. № подл. | Подпись и дата | Взам. инв. №

Альбом II

Инв. № подл.	Подпись и дата	Взам. инв. №

Формат	Зона	Поз.	Обозначение	Наименование	Кол. на исполнение ТП	КЖИ.120 01	02	03	Примечание
А4			ТП503-9-12.86 - КЖИ.120 СБ	Документация					
				Сборочный чертеж					
				Детали					
				Уголок 63х5 ГОСТ 8509-72* / Вст3 гп2 ГОСТ 535-79*					
БЧ		1	.121	ℓ = 1175	2				
БЧ		2	.122	ℓ = 785	2				
БЧ		1	.123	ℓ = 2510		2			
БЧ		2	.124	ℓ = 2050		2			
БЧ		1	.125	ℓ = 1380			2		
БЧ		2	.126	ℓ = 630			2		
БЧ		1	.127	ℓ = 2048				2	
БЧ		2	.128	ℓ = 1575				2	
				А-III-8 ГОСТ 5781-82*					
БЧ		3	.129	ℓ = 250	14	30	14	24	

ТП 503-9-12.86 КЖИ.120

Нач. отд.	Хрипало		
Н. контр.	Винклер		
Гл. конст.	Винклер		
Гл. спец.	Баскина		
Вед. инж.	Пчелкина		
Инжен.	Терехова		

Рама Рм2; Рм3, Рм4, Рм5

Стадия	Лист	Листов
Р		1

Гипроавтотранс г. Москва

Альбом III

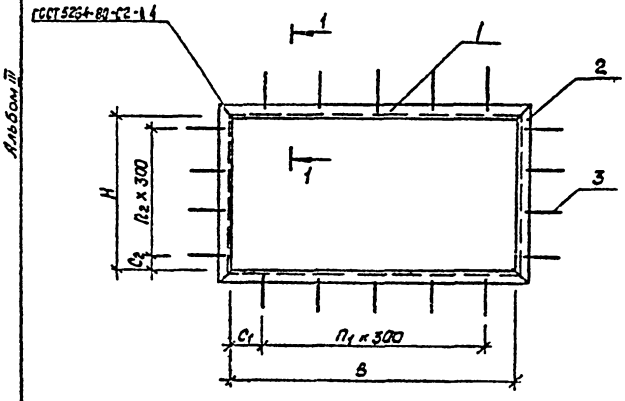

1-1

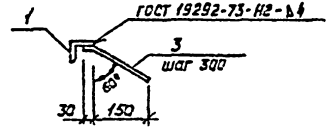

Обозначение	Марка	В мм	Н мм	C_1 мм	C_2 мм	$П_1$	$П_2$	Масса кг
ТП503-9-12.86 КЖИ.120	Рм2	1050	660	75	30	3	2	20.3
-01	Рм3	2384	1923	142	62	7	6	46.8
-02	Рм4	1255	505	25	100	4	1	21.0
-03	Рм5	1923	1450	61	125	6	4	35.2

Инв. № подл.	Подпись и дата	Взам. инв. №

Нач. АСО	Хрипало		
Н. контр.	Винклер		
Гл. конст.	Винклер		
Гл. спец.	Баскина		
Вед. инж.	Пчелкина		
Инжен.	Терехова		

ТП 503-9-12.86 КЖИ.120 СБ

Рама Рм2, Рм3, Рм4, Рм5

Сборочный чертеж

Стадия	Масса	Масштаб
Р	см. табл.	1:10
Лист	Листов 1	

Гипроавтотранс г. Москва

Копировал Косарева

Формат А4

Альбом III

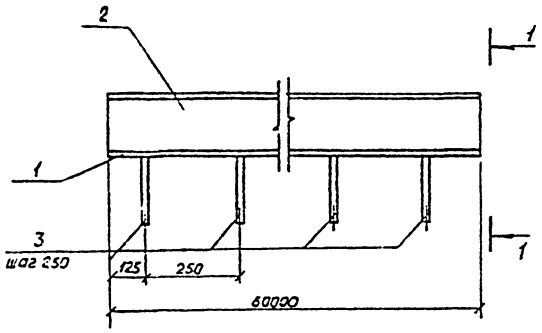

1-1 повернуто

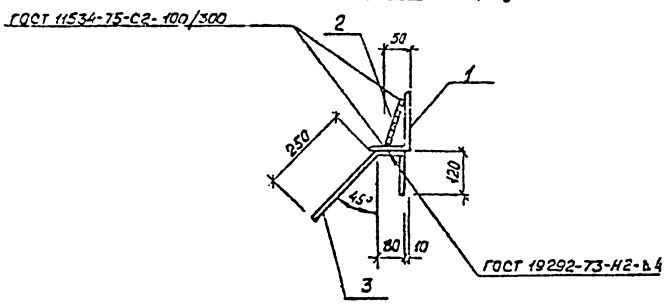

Формат	Зона	Поз.	Обозначение	Наименование	Кол.	Примечание
				Документация		
А3			ТП 503-9-12.86 - КЖИ.000ТУ	Технические условия		
				Детали		
Б4		1	.131	Уголок $\frac{150\times100\times10\ ГОСТ\ 8510\text{-}72^{*}}{8\ ст\ 3кп2\ ГОСТ\ 535\text{-}79^{*}}$		
				$\ell = 60000$	1	1188.0
Б4		2	.132	Полоса $\frac{10\times150\ ГОСТ\ 103\text{-}76^{*}}{8\ ст\ 3кп2\ ГОСТ\ 535\text{-}79^{*}}$		
				$\ell = 60000$	1	692.0
Б4		3	.133	А-III-12 ГОСТ 5781-82* ℓ=450	250	0,4 кг

Длина изделия набирается из уголков мерной длины и поставляется без их соединения.

Нач. АСО	Хрупало		
Н. контр.	Винклер		
Гл. конст	Винклер		
Гл. спец.	Баскина		
Вед. инж.	Пчелкина		

ТП 503-9-12.86 КЖИ.130

Изделие закладное МН1

Стадия	Масса	Масштаб.
Р	1980.0	1:10
Лист	Листов 1	

Гипроавтотранс г. Москва

Инв. № подл. | Подп. и дата | Взам. инв. №

Альбом III

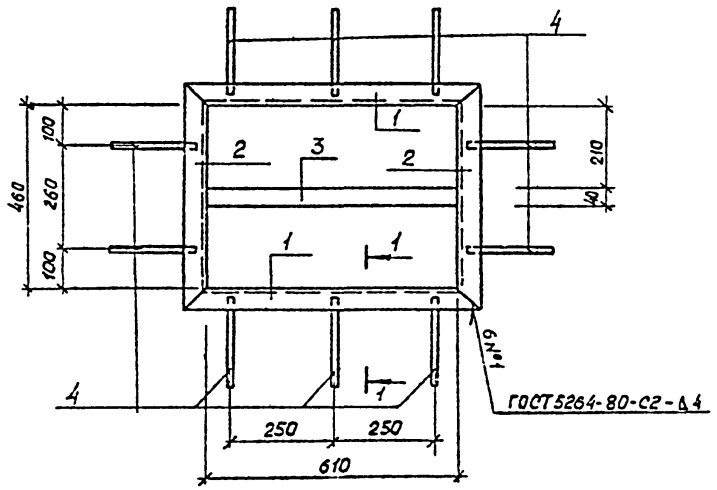

1-1

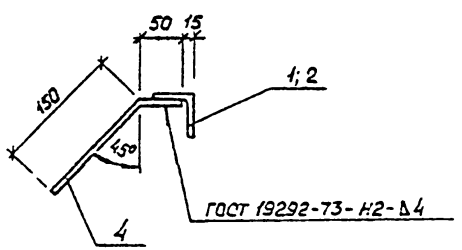

Формат	Зона	Поз.	Обозначение	Наименование	Кол	Примечание
				Документация		
А3			ТП503-9-12.86-КЖИ.000ТУ	Технические условия		
				Уголок 50×50×5 ГОСТ 8509-72* / Вст3кп2 ГОСТ 535-79*		
Б4		1	.141	ℓ=710	2	2,7 кг
Б4		2	.142	ℓ=560	2	2,1 кг
				Полоса 4×40 ГОСТ 03-76* / Вст3кп2 ГОСТ 535-79*		
Б4		3	.143	ℓ=610	1	0,8 кг
Б4		4	.144	А-III-8 ГОСТ 5781-82* ℓ=200	10	0,08 кг

Нач. АСО	Хрипало		
Н. контр.	Бинклер		
Гл. конст.	Бинклер		
Гл. спец.	Боскина		
Вед. инж.	Пчелкина		

ТП 503-9-12.86 КЖИ.140

Изделие закладное МН2

Стадия	Масса	Масштаб
Р	11,2	1:10
Лист	Листов 1	

ГИДРОАВТОТРАНС г. Москва

Копировал Косарева

Формат А3

Инв. № подл. | Подпись и дата | Взам. инв. №

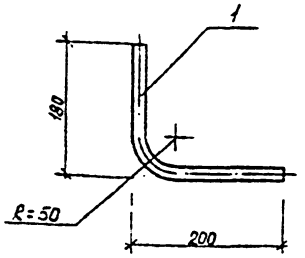

Нач. АСО	Хрипаво		
Н. контр.	Винклер		
Гл. конст.	Винклер		
Гл. спец.	Баскина		
Вед. инж.	Пчелкина		

ТП 503-9-12.86 КЖИ.150

Изделие закладное МН3

Стадия	Масса	Масштаб
Р	0,7	1:5
Лист	Листов 1	

Трубы Дн 20×1 ГОСТ 10704-76* В ст 3 кп 2 ГОСТ 535-79*

Гипроавтотранс г. Москва

Копировал Косарева

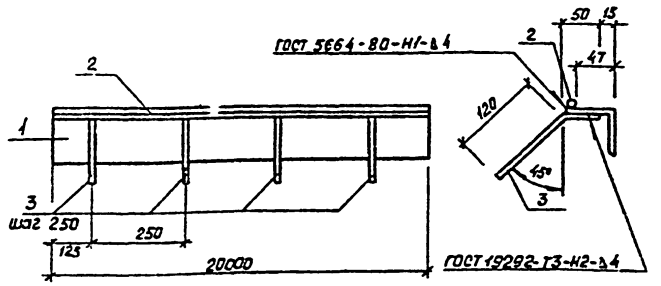

Формат	Зона	Поз.	Обозначение	Наименование	Кол.	Примечание
				Документация		
А3			ТП 503-9-12.86-КЖИ.000 ТУ	Технические условия		
				Детали		
Б4	1		.161	Уголок 63×5 ГОСТ 8509-72* / Ст3 кп2 ГОСТ 535-79*		
				ℓ=20000	1	112,0 кг
Б4	2		.162	А-III-8 ГОСТ 5781-82* ℓ=2000	1	3,0 кг
Б4	3		.163	А-III-8 ГОСТ 5781-82* ℓ=170	100	0,1 кг

Длина изделия набирается из уголков мерной длины и поставляется без их соединения

Нач. АСО	Хрипаво		
Н. контр.	Винклер		
Гл. конст.	Винклер		
Гл. спец.	Баскина		
Вед. инж.	Пчелкина		

ТП 503-9-12.86 КЖИ.160

Изделие закладное МН8

Стадия	Масса	Масштаб
Р	130,0	1:5
Лист	Листов 1	

Гипроавтотранс г. Москва

Копировал Косарева

Альбом III

Инв. № подл. | Подпись и дата | Взам. инв. №

Альбом III

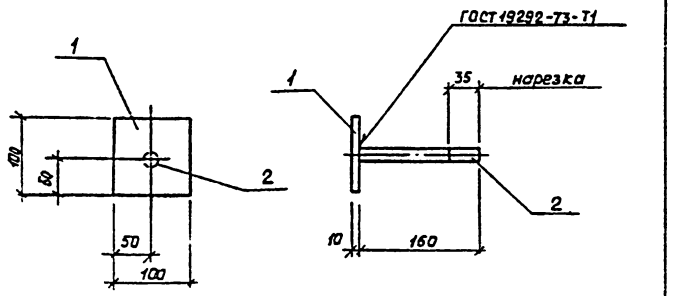

Формат	Зона	Поз	Обозначение	Наименование	Кол.	Примечание
				Документация		
			ТП 503-9-12.86-КЖИ.000 ТУ	Технические условия		
				Детали		
БЧ		1	.171	Полоса $\frac{-10\times100\ ГОСТ\ 103-76^*}{В\ Ст3\ кп2\ ГОСТ\ 535-79^*}$		
				$\ell = 100$	1	0,8 кг
БЧ		2	.172	Круг $\frac{16\ ГОСТ\ 2590-71^*}{В\ Ст3\ кп2\ ГОСТ\ 535-79^*}$		
				$\ell = 160$	1	0,3 кг

Нач. АСО	Хрупало		
Н. контр.	Винклер		
Гл. конст.	Винклер		
Гл. спец.	Баскина		
Вед. инж.	Пчелкина		
Инжен.	Сопрошина		

ТП 503-9-12 86 КЖИ.170

Изделие закладное МН4

Стадия	Масса	Масштаб
Р	1,1	1:5

Лист | Листов 1

Гипроавтотранс г. Москва

Копировал Косарева

Подпись и дата | Взам. инв. №

Альбом III

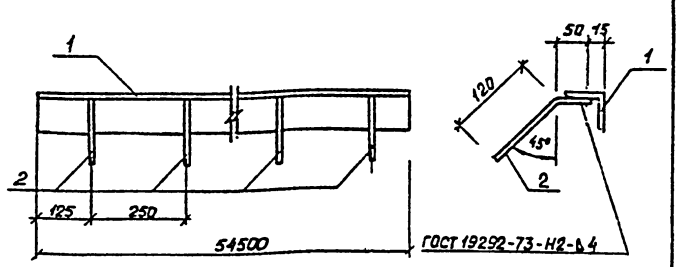

Формат	Зона	Поз.	Обозначение	Наименование	Кол.	Примечание
				Документация		
			ТП 503-9-12.86 КЖИ.000 ТУ	Технические условия		
				Детали		
БЧ		1	.181	Уголок $\frac{50\times50\times5\ ГОСТ\ 8509-72^*}{В\ Ст3\ кп2\ ГОСТ\ 535-79^*}$		
				$\ell = 54500$	1	207 кг
БЧ		2	.182	А-III-8 ГОСТ 5781-82* $\ell = 170$	230	0,1 кг

Длина изделия набирается из уголков мерной длины и поставляется без их соединения.

Нач. АСО	Хрупало		
Н. контр.	Винклер		
Гл. конст.	Винклер		
Гл. спец.	Баскина		
Вед. инж.	Пчелкина		
Инжен.	Сопрошина		

ТП 503-9-12.86 КЖИ.180

Изделие закладное МН5

Стадия	Масса	Масштаб
Р	230	

Лист | Листов 1

Гипроавтотранс г. Москва

Копировал Косарева

Формат А3

Инв. № подл. | Подпись и дата | Взам. инв. №

Альбом III

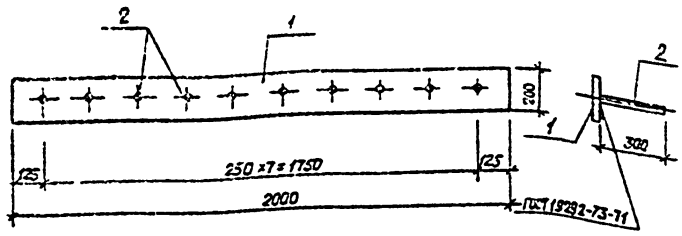

Формат	Зона	Поз.	Обозначение	Наименование	Кол.	Примечание
				Документация		
			ТП 503-9-12.86 - КЖИ.000 ТУ	Технические условия		
				Детали		
БЧ		1	.191	Полоса 10×200 ГОСТ 103-76* / Вст3кп2 ГОСТ 535-79*		
				ℓ = 2000	1	31,4
БЧ		2	.192	А-III-8 ГОСТ 5781-82* ℓ=300	8	0,1 кг

Нач. АСО	Хрупало		ТП 503-9-12.86	КЖИ.190	
Н. контр.	Винклер		Изделие закладное МН6	Стадия: Р; Масса: 322; Масштаб: 1:5	
Гл. конс.	Винклер			Лист; Листов 1	
Гл. спец.	Баскина			Гипроавтотранс г. Москва	
Вед. инж.	Пчелкина				

Подпись и дата | Взам. инв. № | Инв. № подл.

Копировал Косарева

Формат А4

Альбом III

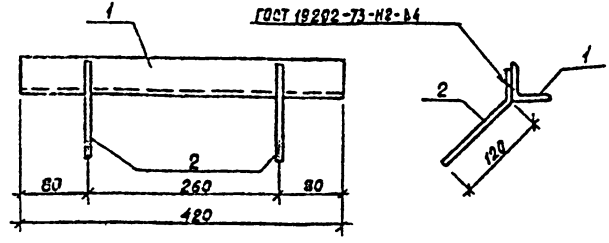

Формат	Зона	Поз.	Обозначение	Наименование	Кол.	Примечание
				Документация		
			ТП 503-9-12.86 - КЖ.000 ТУ	Технические условия		
				Детали		
БЧ		1	.201	Уголок 50×50×5 ГОСТ 8509-72* / Вст3кп2 ГОСТ 535-79*		
				ℓ = 420	1	1,6
БЧ		2	.202	А-II-8 ГОСТ 5781-82* ℓ=170	2	0,1 кг

Нач. АСО	Хрупало		ТП 503-9-12.86	КЖИ.200	
Н. контр.	Винклер		Изделие закладное МН7	Стадия: Р; Масса: 1,6; Масшт.: 1:5	
Гл. конс.	Винклер			Лист; Листов 1	
Гл. спец.	Баскина			Гипроавтотранс	
Вед. инж.	Пчелкина				

Подпись и дата | Взам. инв. № | Инв. № подл.

Копировал Косарева

Альбом III

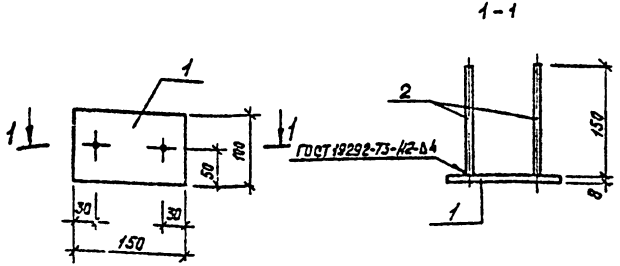

Формат	Зона	Поз.	Обозначение	Наименование	Кол.	Примечание
				Документация		
А3			ТП 503-9-12.86 КЖИ.000 ТУ	Технические условия		
				Детали		
Б4		1	.211	Полоса $\frac{8\times100\ ГОСТ\ 103-76^*}{В\ ст\ 3\ кп\ 2\ ГОСТ\ 535-79^*}$		
				ℓ = 150	1	1,0 кг
Б4		2	.212	А-III-8 ГОСТ 5781-82* ℓ=150	2	0,06 кг

Взам. инв. №

Подпись и дата

Инв. № подл.

Нач. отд.	Хрупало		
Н. контр.	Винклер		
Гл. конст.	Винклер		
Гл. спец.	Баскина		
Вед. инж.	Пчелкина		

ТП 503-9-12.86 КЖИ.210

Изделие закладное МН9

Стадия	Масса	Масштаб
Р	1,1	1:5

Лист | Листов 1

Гипроавтотранс г. Москва

Копировал Косарева

Альбом III

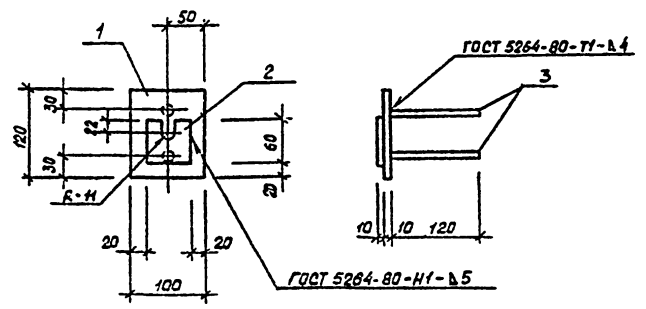

Формат	Зона	Поз.	Обозначение	Наименование	Кол.	Примечание
				Документация		
А3			ТП 503-9-12.86 КЖИ.000 ТУ	Технические условия		
				Детали		
Б4		1	.221	Полоса $\frac{10\times100\ ГОСТ\ 103-76^*}{В\ ст\ 3\ кп\ 2\ ГОСТ\ 535-79^*}$		
				ℓ = 120	1	1,0 кг
Б4		2	.222	Полоса $\frac{10\times60\ ГОСТ\ 103-76^*}{В\ ст\ 3\ кп\ 2\ ГОСТ\ 535-79^*}$		
				ℓ = 60	1	0,3 кг
Б4		3	.223	А-III-8 ГОСТ 5781-82* ℓ=120	2	0,05 кг

Взам. инв. №

Подпись и дата

Инв. № подл.

Нач. отд.	Хрупало		
Н. контр.	Винклер		
Гл. конст.	Винклер		
Гл. спец.	Баскина		
Вед. инж.	Пчелкина		
Инжен.	Трубина		

ТП 503-9-12.86 КЖИ.220

Изделие закладное МН12

Стадия	Масса	Масштаб
Р	1,4	1:5

Лист | Листов 1

Гипроавтотранс г. Москва

Копировал Косарева

Формат А4

Альбом III

Поз.	Обозначение	Наименование	Кол.	Примечание
		Документация		
	ТП 503-9-12.86-КЖИ 230 СБ	Сборочный чертеж		
		Переменные данные для исполнений		
		ТП КЖИ.250		
		Детали		
1		Полоса $\frac{4\times40\ ГОСТ\ 103-76\ *}{Ст3кп2\ ГОСТ\ 535-79*}$		
	.231	ℓ = 16000	1	
2		А-III-8 ГОСТ 5781-82*		
	.232	ℓ = 120	64	
		ТП КЖИ.250-01		
		Детали		
1		Полоса $\frac{8\times100\ ГОСТ\ 103-76\ *}{Ст3кп2\ ГОСТ\ 535-79*}$		
	.233	ℓ = 13500	1	
		А-III-8 ГОСТ 5781-82*		
2	.234	ℓ = 150	64	

Нач. отд.	Хрупало		
Н. контр.	Винклер		
Гл. конст.	Винклер		
Гл. спец.	Баскина		
Вед. инж.	Пчелкина		
Инжен.	Терехова		

ТП 503-9-12.86 КЖИ. 230

Изделие закладное МН10; МН11

Стадия	Лист	Листов
Р		1

Гипроавтотранс г. Москва

Копировал Касарева

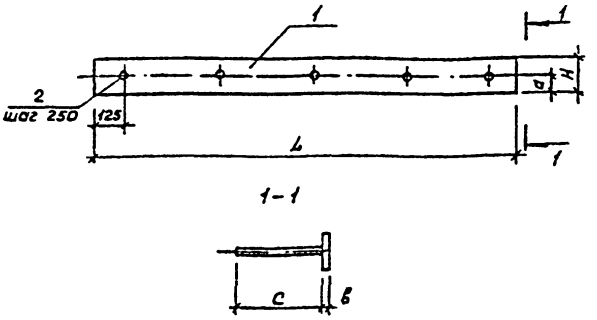

Обозначение	Марка	L, мм	H, мм	a, мм	в, мм	c, мм	Масса кг
ТП 503-9-12 86-КЖИ.230	МН10	16000	40	20	4	120	
-01	МН11	13500	100	50	8	150	

Длина изделия набирается из уголков мерной длины и поставляется без соединения.

Нач. отд.	Хрупало		
Н. контр.	Винклер		
Гл. конст.	Винклер		
Гл. спец.	Баскина		
Вед. инж.	Пчелкина		
Инжен.	Терехова		

ТП 503-9-12.86 КЖИ.230 СБ

Изделие закладное МН10; МН11 Сборочный чертеж

Стадия	Масса	Масштаб
Р	см. табл.	1:5
Лист	Листов 1	

Гипроавтотранс г. Москва

Копировал Касарева

Альбом III

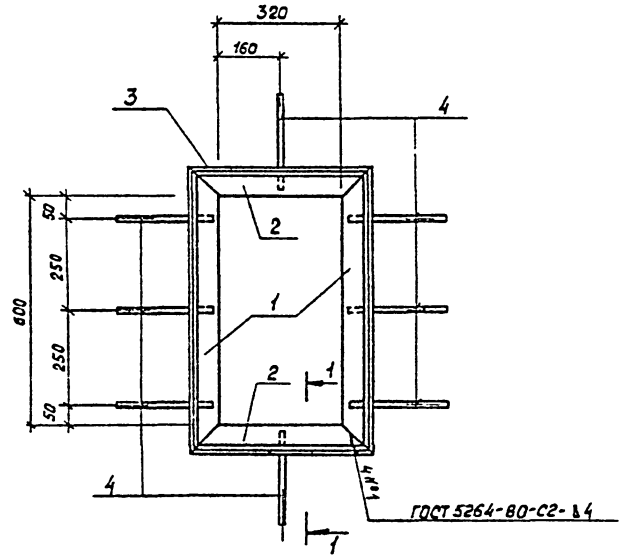

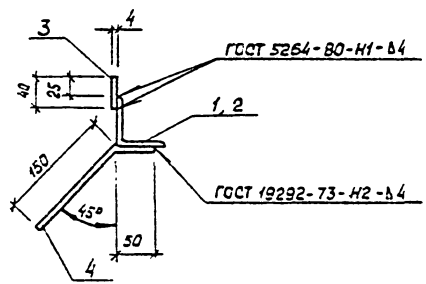

Формат	Зона	Поз.	Обозначение	Наименование	Кол.	Примечание
				Документация		
А3			ТП 503-9-12.86 - КЖИ.000ТУ	Технические условия		
				Детали		
				Уголок 63×63×5 ГОСТ 8509-72* / Вст3кп2 ГОСТ 535-79*		
БЧ		1	.241	ℓ = 726	2	3,5 кг
БЧ		2	.242	ℓ = 446	2	2,1 кг
БЧ		3	.243	Полоса 4×40 ГОСТ 103-76* / Вст3кп2 ГОСТ 535-79*		
				ℓ = 2350	1	3,0 кг
БЧ		4	.244	А-III-8 ГОСТ 5781-82* ℓ = 200	8	0,1 кг

Нач. отд	Хрупало		
Н контр	Винклер		28.10.85
Гл. контр.	Винклер		
Гл спец	Баскина		28.10.85
Вед инж	Пчелкина		
Инжен.	Трубина		

ТП 503-9-12.86 КЖИ.240

Изделие закладное МН13

Стадия	Масса	Масштаб
Р	15,0	1:10
Лист	Листов 1	

ГИПРОАВТОТРАНС г. Москва

Копировал Косарева

Формат А3

Инв. № подл. | Подпись и дата | Взам. инв. №

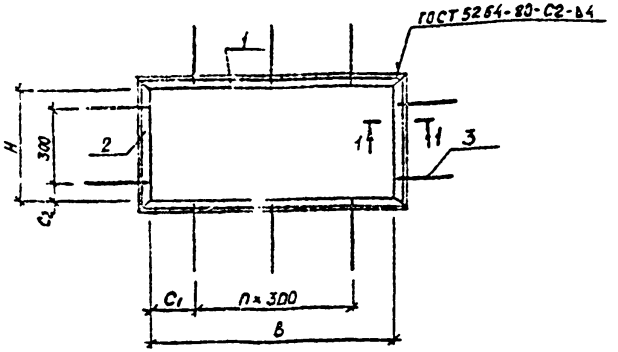

1 – 1

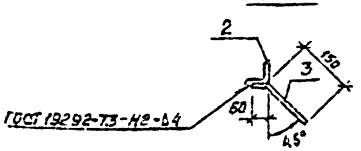

Обозначение	Марка	В мм	Н мм	C_1 мм	C_2 мм	n	Масса кг
ТП 503-9-12.86 КЖИ.250	МН14	850	400	125	50	2	15,4
-01	МН15	990	480	45	90	2	14,8

Альбом III

Инв. № подл. | Подпись и дата | Взам. инв. №

Нач. отд	Хрупало		
Н. контр	Винклер		
Гл. конст.	Винклер		
Гл. спец	Баскина		
Вед. инж.	Пичелкина		
Инжен.	Трубина		

ТП 503-9-12.86 КЖИ.250 СБ

Изделие закладное МН14, МН15 Сборочный чертеж

Стадия	Масса	Масштаб
Р	см. табл.	
Лист	Листов 1	

ГИПРОАВТОТРАНС г. Москва

Формат	Зона	Поз.	Обозначение	Наименование	Кол.	Примечание
				Документация		
			ТП 503-9-12.86-.КЖИ.250СБ	Сборочный чертеж		
			Переменные данные	для исполнений		
				ТП .КЖИ.250		
				Детали		
				Уголок 63×5 ГОСТ 8509-72* / Вст3кп2 ГОСТ 535-79*		
Б4		1	.251	ℓ = 976	2	4,7кг
Б4		2	.252	ℓ = 526	2	2,5кг
Б4		3	.253	А-III-в ГОСТ 5781-82* ℓ=200	10	0,1кг
				ТП -КЖИ.250-01		
				Детали		
				Уголок 63×5 ГОСТ 8508-72* / Вст3кп2 ГОСТ 535-79*		
Б4		1	.254	ℓ = 816	2	4,0кг
Б4		2	.255	ℓ = 606	2	2,9кг
Б4		3	.253	А-III-в ГОСТ 5781-82* ℓ=200	10	0,1кг

Альбом III

Инв. № подл. | Подпись и дата | Взам. инв. №

Нач. отд	Хрупало		
Н. контр	Винклер		
Гл. конст.	Винклер		
Гл. спец	Баскина		
Вед. инж.	Пичелкина		

ТП 503-9-12.86 -КЖИ.250

Изделие закладное МН14, МН15

Стадия	Лист	Листов
Р		1

ГИПРОАВТОТРАНС г. Москва

Копировал Косарева

Формат А1

Альбом III

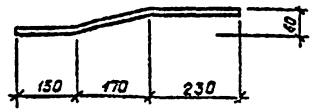

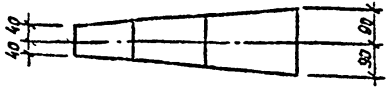

Нач. АСО	Хрупала		
Н. контр.	Винклер		
Гл. конст.	Винклер		
Гл. спец.	Баскина		
Вед. инж.	Пчелкина		
Инжен.	Трубина		

ТП 503-9-12.86 КЖИ. 260

Изделие соединительное МС1

Стадия	Масса	Масштаб
Р	6,2	1:10
Лист	Листов 1	

Полоса $\frac{-180\times8\ ГОСТ\ 108-76^*}{В\ ст3\ кп\ 2\ ГОСТ\ 535-79^*}$

Гипроавтотранс г. Москва

Инв. № подл. | Подпись и дата | Взам. инв. №

Копировал Косарева

Формат А4

Альбом III

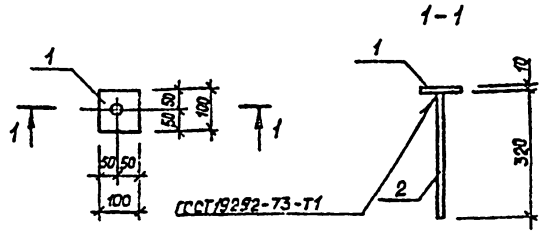

Формат	Зона	Поз.	Обозначение	Наименование	Кол.	Примечание
				Документация		
			ТП 503-9-12.86 КЖИ.000ТУ	Технические условия		
				Детали		
Б4		1	.271	Полоса $\frac{10\times100\ ГОСТ\ 103-76^*}{В\ ст3\ кп2\ ГОСТ\ 535-79^*}$	1	0,8 кг
				$\ell = 100$		
Б4		2	.272	А-III-12 ГОСТ 5781-82 ℓ=320	1	0,3 кг

Нач. АСО	Хрупала		
Н. контр.	Винклер		
Гл. конст.	Винклер		
Гл. спец.	Баскина		
Вед. инж.	Пчелкина		
Инженер	Трубина		

ТП 503-9-12.86 КЖИ.270

Изделие соединительное МС2

Стадия	Масса	Масштаб
Р	1,1	1:10
Лист	Листов 1	

Гипроавтотранс г. Москва

Инв. № подл. | Подпись и дата | Взам. инв. №

Копировал Косарева

Формат А4

Альбом II

Рис. 1

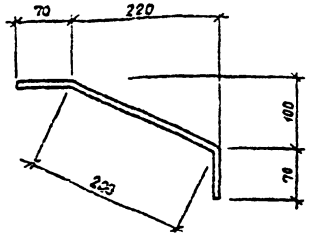

Рис. 2

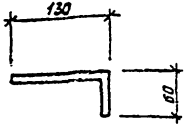

Обозначение	Марка	Рис	Масса кг
ТП 503-9-12.86- КЖИ.280	МС3	1	0,32
-01	МС4	2	0,3

Нач. АСО	Хрупало		
Н. контр.	Винклер		21.6.85
Гл. конст.	Винклер		
Гл. спец.	Баскина		21.6.85
Вед. инж.	Пчелкина		

ТП 503-9-12.86 КЖИ.280

Изделие соединительное МС3, МС4

• ф12 ГОСТ 2590-71*
Ст3 ГОСТ 535-79*

Стадия	Масса	Масштаб
Р		

Лист | Листов 1

Гипроавтотранс г. Москва

Инв. № подл. | Подпись и дата | Взам. инв. №

Косарева

Альбом III

Рис. 1

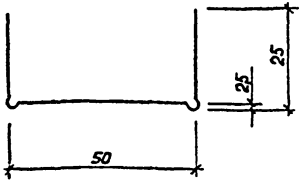

Рис. 2

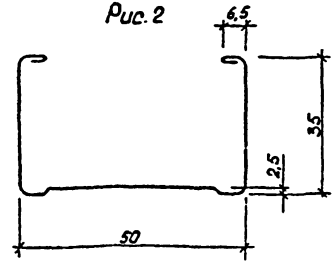

Обозначение	Марка	Рис.	Масса кг (на 1 пм.)
ТП 503-9-12.86 КЖИ.290	ПС1	1	0,4
-01	ПС2	2	0,5

Нач. отд.	Хрупало		
Н. контр.	Винклер		21.6.85
Гл. конст.	Винклер		
Гл. спец.	Баскина		21.6.85
Вед. инж.	Пчелкина		

ТП 503-9-12.86 КЖИ.290

Подвеска ПС1, ПС2

Стадия	Масса	Масштаб
Р		

Лист | Листов 1

Сталь листовая 606×1000 ГОСТ 19904-79 оцинкованная 08КП-ВГ-2 ГОСТ 14918-69

Гипроавтотранс г. Москва

Инв. № подл. | Подпись и дата | Взам. инв. №

Косарева

Альбом III

Развертка

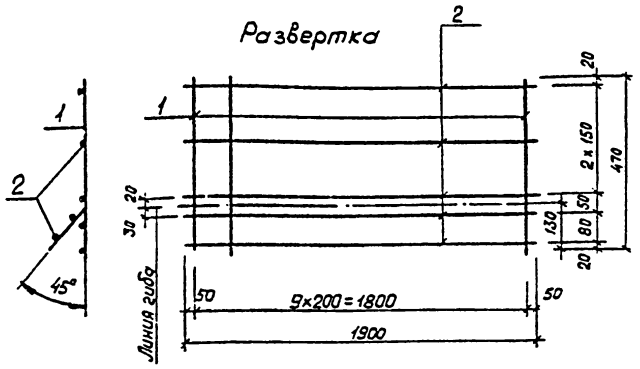

Формат	Зона	Поз.	Обозначение	Наименование	Кол.	Примечание
				Документация		
			ТП 503-9-12.86 КЖИ.000ТУ	Технические условия		
				Детали		
БЧ	1		.301	А-I-6 ГОСТ 5781-82* ℓ=470	10	0,1 кг
БЧ	2		.302	А-III-12 ГОСТ 5781-82* ℓ=1900	5	1,7 кг

Подпись и дата | Взам. инв. № | Инв. № подл.

Нач. АСО	Хаупало		
Н. контр.	Винклер		
Гл. конст.	Винклер		
Гл. спец.	Баскина		
Вед. инж.	Пчелкина		

ТП 503-9-12.86 - КЖИ.300

Сетка С1

Стадия	Масса	Масштаб
Р	95	1:20
Лист	Листов 1	

Гипроавтотранс г. Москва

Копировал Косарева

Формат А4

Альбом III

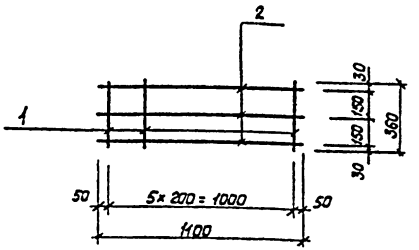

Формат	Зона	Поз.	Обозначение	Наименование	Кол.	Примечание
				Документация		
			ТП 503-9-12.86-КЖИ.000ТУ	Технические условия		
				Детали		
БЧ	1		.311	А-I-6 ГОСТ 5781-82* ℓ=360	6	0,08 кг
БЧ	2		.312	А-III-12 ГОСТ 5781-82* ℓ=1100	3	1,0 кг

Подпись и дата | Взам. инв. № | Инв. № подл.

Нач. АСО	Хаупало		
Н. контр.	Винклер		
Гл. конст.	Винклер		
Гл. спец.	Баскина		
Вед. инж.	Пчелкина		

ТП 503-9-12.86 - КЖИ.310

Сетка С2

Стадия	Масса	Масштаб
Р	3,5	1:20
Лист	Листов 1	

Гипроавтотранс г. Москва

Копировал Косарева

Формат А4

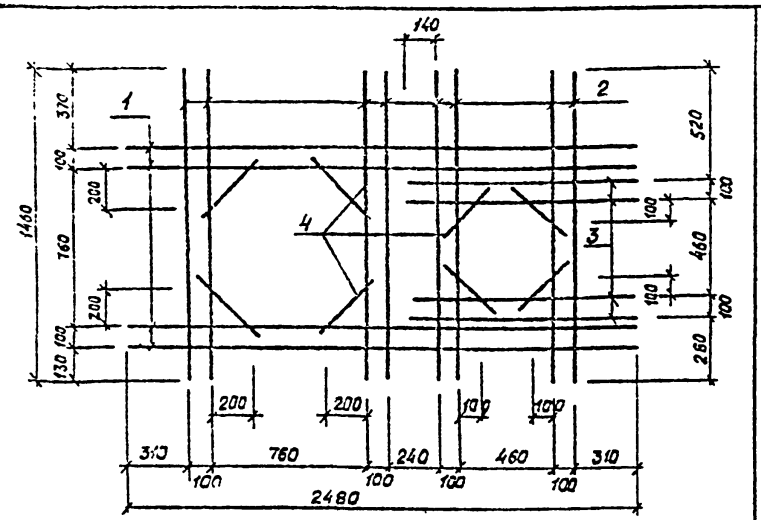

Формат	Зона	Поз.	Обозначение	Наименование	Кол.	Примечание
				Документация		
А4			ТП 503-3-12.86 КЖИ.000 ТУ	Технические условия		
				Детали		
				ф 10 AIII ГОСТ 5781-82*		
Б4		1	-521	ℓ = 2480	4	
Б4		2	-522	ℓ = 1460	8	
Б4		3	-523	ℓ = 1110	4	
Б4		4	-524	ℓ = 350	8	

Взам. инв. № | Подпись и дата | Инв. № подл.

Нач. отд.	Хрипало		
Н. контр.	Винклер		
Гл. конст.	Винклер		
Гл. спец.	Баскина		
Вед. инж.	Пчелкина		
Инженер	Герсхова		

ТП 503-9-12.86 - КЖИ.320

Сетка С3

Стадия	Масса	Масштаб
Р	17,6	1:20
Лист	Листов 1	

ГИПРОАВТОТРАНС г. Москва

Копировал Косарева

Формат А4

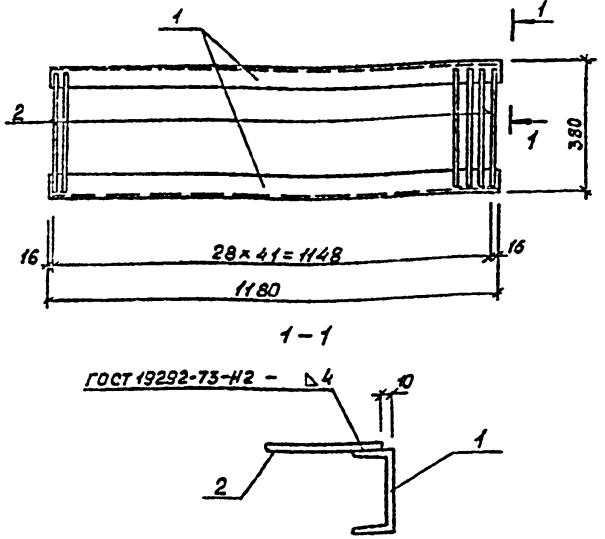

Формат	Зона	Поз.	Обозначение	Наименование	Кол.	Примечание
				Документация		
А4			ТП 503-5-12.86-КЖИ.000 ТУ	Технические условия		
				Детали		
				Швеллер 10 ГОСТ 8240-72* Вст3кп2 ГОСТ 535-79		
Б4		1	-471	ℓ = 1180	2	
				ф 8AI ГОСТ 5781-82*		
Б4		2	-472	ℓ = 360	42	

Взам. инв. № | Подпись и дата | Инв. № подл.

Нач. отд.	Хрипало		
Н. контр.	Винклер		
Гл. конст.	Винклер		
Гл. спец.	Баскина		
Вед. инж.	Пчелкина		

ТП 503-9-12.86 - КЖИ.330

Решетка Р01

Стадия	Масса	Масштаб
Р	26,1	1:10
Лист	Листов 1	

ГИПРОАВТОТРАНС г. Москва

Копировал Косарева

Формат А4

Альбом III

Рис.1

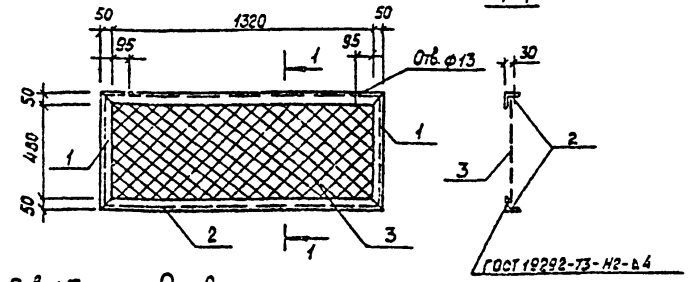

Отв. ф13

Рис.2

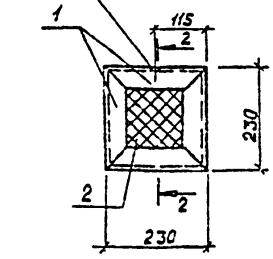

2-2

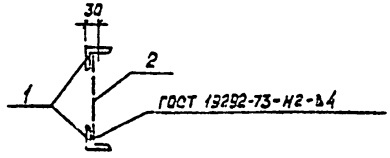

Обозначение	Марка	Рис.	Масса кг
ТП503-9-12.86 КЖИ.340	РС2	1	16.6
-01	РС3	2	3.7

Альбом III

Формат	Зона	Поз.	Обозначение	Наименование	Кол.	Примечание
				Документация		
А3			ТП503-9-12.86-КЖИ.000 ТУ	Технические условия		
			.340 СБ	Сборочный чертеж		
А3			Переменные данные	для исполнений		
				ТП КЖИ.340		
				Детали		
				Уголок 50×5 ГОСТ 8509-72* / Ст3кп2 ГОСТ 535-79*		
БЧ	1		.341	ℓ = 580	2	2,2 кг
БЧ	2		.342	ℓ = 1420	2	5,4 кг
БЧ	3		.343	Сетка N20×1,6 ГОСТ 5335-80		
				1330×540	1	1,4 кг
				ТП КЖИ.340-01		
				Детали		
БЧ	1		.344	Уголок 50×5 ГОСТ 8509-72* / Ст3кп2 ГОСТ 535-79*		
				ℓ = 230	4	0,9 кг
БЧ	2		.345	Сетка N20×1,6 ГОСТ 5336-80		
				190×190	1	0,1 кг

Инв. № подл. | Подпись и дата | Взам. инв. №

Нач. отд.	Хрупало		
Н. контр.	Винклер		
Гл. конст.	Винклер		
Гл. спец.	Бескина		
Вед. инж.	Пчелкина		

ТП503-9-12.86 -КЖИ.340 СБ

Решетка РС2, РС3
Сборочный чертеж

Стадия	Масса	Масшт.
Р	см. табл.	
Лист	Листов	

ГИПРОАВТОТРАНС г. Москва

Копировал Косарева

Формат А4

Инв. № подл. | Подпись и дата | Взам. инв. №

Нач. отд.	Хрупало		
Н. контр.	Винклер		
Гл. конст.	Винклер		
Гл. спец.	Бескина		
Вед. инж.	Пчелкина		

ТП503-9-12.86 -КЖИ.340

Решетка РС2, РС3

Стадия	Лист	Листов
Р		1

ГИПРОАВТОТРАНС г. Москва

Копировал Косарева

Формат А4

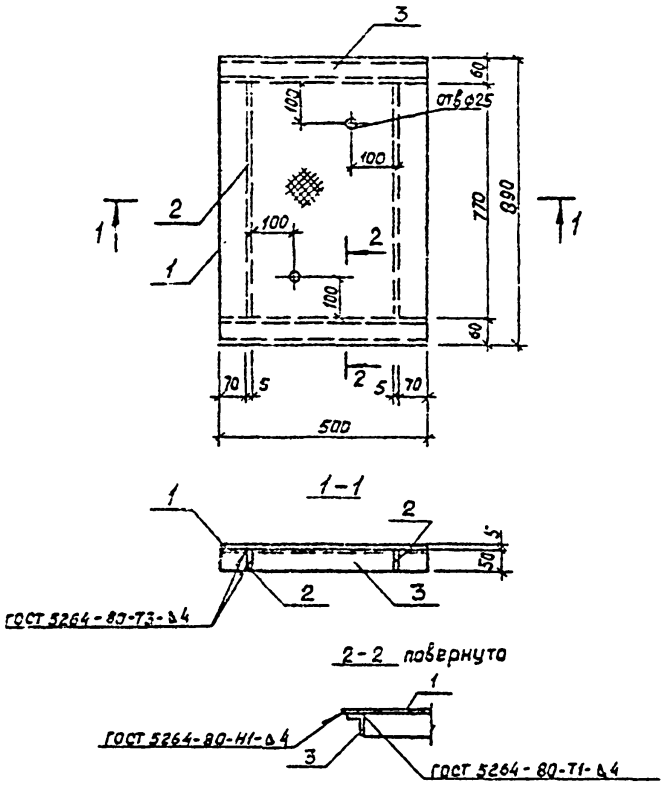

Формат	Зона	Поз.	Обозначение	Наименование	Кол.	Примечание
				Документация		
А3			ТП 503-9-12.86 КЖИ 000 ТУ	Технические условия		
				Детали		
				Сталь рифленая $\frac{\delta=5\ ГОСТ\ 8568-79^*}{Ст\ 3\ кп\ 2\ 535-79^*}$		
54		1	.351	890×500	1	19,0 кг
54		2	.352	770×50	2	1,6 кг
54		3	.353	Уголок $\frac{50\times5\ ГОСТ\ 8509-72^*}{Вст\ 3\ кп\ 2\ 535-79^*}$		
				$\ell=500$	2	1,9 кг

				ТП 503-9-12.86	КЖИ.350		
				Щит ЩС1	Стадия	Масса	Масштаб
Нач. АСО	Хрупало				Р	26,0	1:10
Н.контр.	Винклер				Лист	Листов 1	
Гл.конст.	Винклер				ГИПРОАВТОТРАНС г. Москва		
Гл.спец.	Баскина						
Вед.инж.	Пчелкина						
Инжен.	Трубина						

Инв. № подл. | Подпись и дата | Взам. инв. №

Копировал Косарева

Альбом III

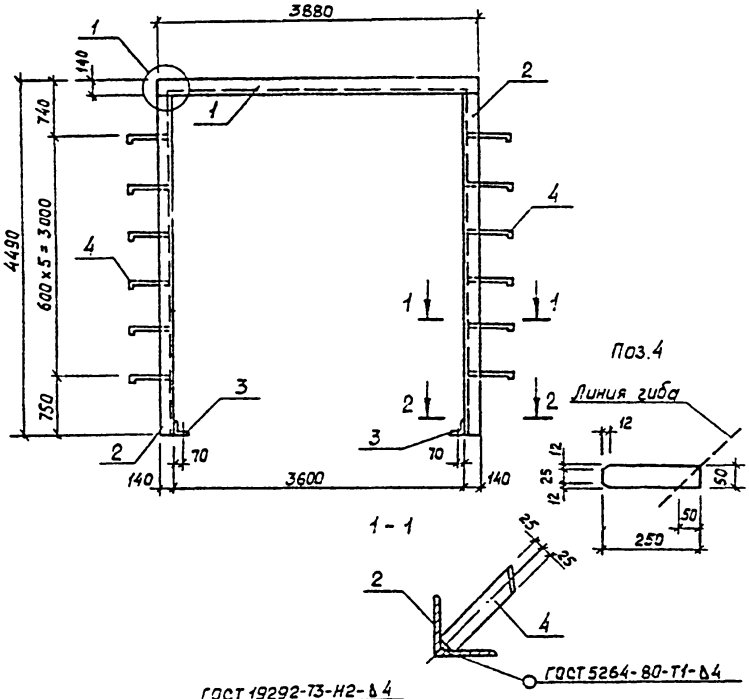

Формат	Зона	Поз.	Обозначение	Наименование	Кол.	Примечание
				Докуметация		
А3			ТП503-9-12.86-КЖИ.000ТУ	Технические условия		
				Детали		
				Уголок 140×140×12 ГОСТ 8509-72* / Вст3кп2 ГОСТ 535-79*		
Б4		1	.361	ℓ=3880	1	98,9 кг
Б4		2	.362	ℓ=4350	2	110,9 кг
Б4		3	.363	ℓ=140	2	3,8 кг
Б4		4	.364	Полоса 6×50 ГОСТ 103-76* / Вст3кп2 ГОСТ 535-79*		
				ℓ=250	12	0,6 кг
Б4		5	.365	Полоса 10×70 ГОСТ 103-76* / Вст3кп2 ГОСТ 535-79*		
				ℓ=260	2	1,4 кг

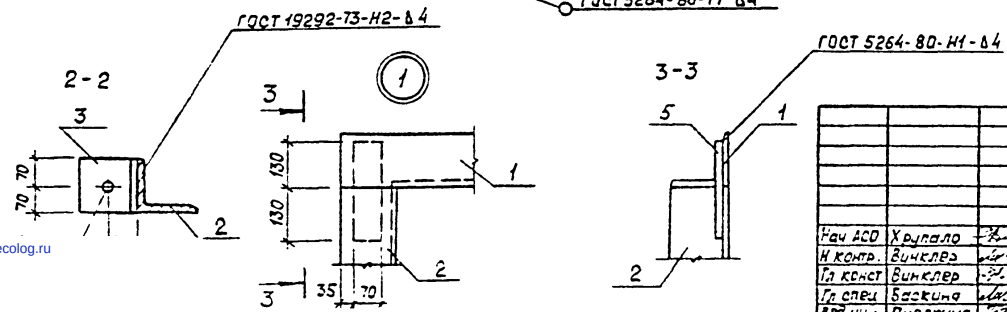

Нач АСО	Хрупало		
Н контр.	Винклер		
Гл конст	Винклер		
Гл спец	Баскина		
Вед инж	Пчелкина		

ТП 503-9-12.86 КЖИ. 360

Рама РМ1

Стадия	Масса	Масштаб
Р	338,2	1:50

Лист | Листов 1

ГИПРОАВТОТРАНС г. Москва

Копировала Косарева

Формат А3

Подпись и дата | Взам. инв №

gost.e-ecolog.ru