ТИПОВОЙ ПРОЕКТ
503-9-12.86

ДИАГНОСТИЧЕСКАЯ СТАНЦИЯ ГАИ ПРОПУСКНОЙ СПОСОБНОСТЬЮ 60 тыс. АВТОМОБИЛЕЙ В ГОД

АЛЬБОМ I

ЧАСТЬ 1

ПЗ	ОБЩАЯ ПОЯСНИТЕЛЬНАЯ ЗАПИСКА
ГП	СХЕМА ГЕНЕРАЛЬНОГО ПЛАНА
ТХ	ТЕХНОЛОГИЯ ПРОИЗВОДСТВА
АР	АРХИТЕКТУРНЫЕ РЕШЕНИЯ
КЖ	КОНСТРУКЦИИ ЖЕЛЕЗОБЕТОННЫЕ

gost.e-ecolog.ru

Отпечатано
в Новосибирском филиале ЦИТП
630064 г. Новосибирск пр. Карла Маркса 1

Выдано в печать 14 VIII 1986г.
Заказ 2012 Тираж 320

ТИПОВОЙ ПРОЕКТ
503-9-12.86

ДИАГНОСТИЧЕСКАЯ СТАНЦИЯ ГАИ ПРОПУСКНОЙ СПОСОБНОСТЬЮ 60 тыс АВТОМОБИЛЕЙ В ГОД

АЛЬБОМ I

ПЕРЕЧЕНЬ АЛЬБОМОВ

АЛЬБОМ I	ПЗ	ОБЩАЯ ПОЯСНИТЕЛЬНАЯ ЗАПИСКА
	ГП	СХЕМА ГЕНЕРАЛЬНОГО ПЛАНА
ЧАСТЬ 1	ТХ	ТЕХНОЛОГИЯ ПРОИЗВОДСТВА
	АР	АРХИТЕКТУРНЫЕ РЕШЕНИЯ
	КЖ	КОНСТРУКЦИИ ЖЕЛЕЗОБЕТОННЫЕ
ЧАСТЬ 2	ОВ	ОТОПЛЕНИЕ И ВЕНТИЛЯЦИЯ
	ВК	ВНУТРЕННИЕ ВОДОПРОВОД И КАНАЛИЗАЦИЯ
АЛЬБОМ II	ЭО	ЭЛЕКТРИЧЕСКОЕ ОСВЕЩЕНИЕ
	ЭМ	СИЛОВОЕ ЭЛЕКТРООБОРУДОВАНИЕ
	А	АВТОМАТИЗАЦИЯ
	СС	СВЯЗЬ И СИГНАЛИЗАЦИЯ
	АПС	АВТОМАТИЧЕСКАЯ ПОЖАРНАЯ СИГНАЛИЗАЦИЯ
АЛЬБОМ III		ЧЕРТЕЖИ СТРОИТЕЛЬНЫХ ИЗДЕЛИЙ
АЛЬБОМ IV		ЧЕРТЕЖИ ЗАДАНИЯ ЗАВОДУ-ИЗГОТОВИТЕЛЮ
АЛЬБОМ V		СПЕЦИФИКАЦИЯ ОБОРУДОВАНИЯ
АЛЬБОМ VI		ВЕДОМОСТИ ПОТРЕБНОСТИ В МАТЕРИАЛАХ
АЛЬБОМ VII		СМЕТЫ. ЧАСТЬ 1. ПРОИЗВОДСТВЕННАЯ ЧАСТЬ МЕЖДУ ОСЯМИ 1-6 И А-Д. ЧАСТЬ 2. ПРОИЗВОДСТВЕННАЯ ЧАСТЬ МЕЖДУ ОСЯМИ 10-14 И Е-М. ЧАСТЬ 3. АДМИНИСТРАТИВНО-БЫТОВАЯ ЧАСТЬ
АЛЬБОМ VIII		ПОКАЗАТЕЛИ РЕЗУЛЬТАТОВ ПРИМЕНЕНИЯ НАУЧНО-ТЕХНИЧЕСКИХ ДОСТИЖЕНИЙ В СТРОИТЕЛЬНЫХ РЕШЕНИЯХ ПРОЕКТА

РАЗРАБОТАН
ПРОЕКТНЫМ ИНСТИТУТОМ
"ГИПРОАВТОТРАНС"

ГЛАВНЫЙ ИНЖЕНЕР ИНСТИТУТА В.Н. КРЮКОВ
ГЛАВНЫЙ ИНЖЕНЕР ПРОЕКТА А.В. ТРУШИН

УТВЕРЖДЕН И ВВЕДЕН В ДЕЙСТВИЕ
ПРОТОКОЛОМ МИНИСТЕРСТВА ВНУТРЕННИХ ДЕЛ СССР
ОТ 16.09.85 № 134-85

Содержание альбома

Лист	Наименование	Стр.	Примечание
	Часть 1		
	Содержание альбома	2,3	
	Общая пояснительная записка	4...7	
	Схема генерального плана	8	
	Технология производства		
	Чертежи марки ТХ1		
1	Общие данные. План расстановки технологического оборудования на отм. 0.000 между осями 1-6 и А-Д	9	
	Чертежи марки ТХ2		
1	Общие данные. План расстановки технологического оборудования на отм. 0.000 между осями 10-14 и Ж-М	10	
	Архитектурные решения		
	Чертежи марки АР1		
1	Общие данные	11	
2	План на отм. 0.000; фрагмент 1, узел I	12	
3	Разрезы, план кровли, узлы II, III	13	
4	Фасады, схемы расположения и спецификация элементов заполнения оконных проемов; узел IV	14	
5	Планы полов, отверстий и креплений трубопроводов к стене	15	
6	План подвесного потолка на отм. 3.000. Спецификации закладных изделий, перемычек. Узлы V ... IX	16	
	Чертежи марки АР2		
1	Общие данные	17	
2	План на отм. 0.000. Фрагмент 1. Узел I	18	
3	Разрезы. План кровли. Узлы II, III	19	
4	Фасады. Схемы расположения и спецификация элементов заполнения оконных проемов. Узел IV	20	
5	Планы полов, отверстий и креплений трубопроводов к стене.	21	
6	План подвесного потолка на отм. 3.000. Спецификации закладных изделий, перемычек. Узлы V ... IX	22	
	Чертежи марки АР3		
1	Общие данные	23	
2	План на отм. 0.000. Фрагменты 1...3	24	
3	План на отм. 3.000	25	
4	Фасады 8-Е; Е-В. Разрез 1-1	26	
5	Фасады 6-12; 12-Б. Разрез 2-2. Узел I	27	
6	Фрагмент 4. План отверстий и креплений трубопроводов к стене. Узлы II...VI	28	
7	Спецификации элементов заполнения проемов, закладных изделий, перемычек, гардеробного оборудования. Узел VII	29	
8	Планы полов на отм. 0.000; 3.000; кровли	30	
9	Барьеры клиентской и помещения охраны	31	
	Конструкции железобетонные		
	Чертежи марки КЖ1		
1	Общие данные	32	
2	Схема расположения фундаментов и фундаментных балок. Фрагменты 1-2	33	
3	Схема расположения фундаментов и фундаментных балок. Фрагменты 3-9	34	
4	Армирование фундаментов Фм1, Фм2, Фм2н	35	
5	Армирование фундамента Фм3	36	
6	Схема расположения колонн и балок покрытия	37	
7	Схема расположения плит покрытия	38	
8	Схемы расположения стеновых панелей	39	
9	Схемы расположения контура заземления, болтов под ВТЗ и металлических балок покрытия	40	
	Чертежи марки КЖ2		
1	Общие данные (начало)	41	
2	Общие данные (окончание)	42	
3	Схема расположения фундаментов и фундаментных балок. Фрагменты 1,2	43	
4	Схема расположения фундаментов и фундаментных балок. Фрагменты 3-9	44	
5	Армирование фундаментов Фм1, Фм1а, Фм2, Фм2н	45	
6	Армирование фундамента Фм3	46	
7	Схема расположения колонн и балок покрытия	47	
8	Схема расположения плит покрытия	48	
9	Схемы расположения стеновых панелей	49	
10	Схема расположения фундаментов под оборудование и каналов. Фундамент ФОм2	50	
11	Фундамент ФОм1. Схема расположения на отм. 0.000. Сечения 1-1÷5-5	51	
12	Фундамент ФОм1. Схема расположения ниже отм. 0.000. Сечение 6-6.	52	
13	Фундамент ФОм1. Сечения 7-7÷12-12	53	
14	Фундамент ФОм3, ФОм4. Канал ПК1-ОВ	54	
15	Каналы ПК2-ОВ, ПК3-ОВ	55	
16.	Схема расположения каналов трансформаторной подстанции	56	
17	Схемы расположения контура заземления и металлических балок покрытия	57	
	Чертежи марки КЖ3		
1	Общие данные	58	
2	Схема расположения фундаментов	59	
3	Схема расположения каналов ОВ между осями 8-12 и переходе. Сечения	60	
4	Схема расположения каналов ОВ между осями 7-8 и переходе. Сечения	61	
5	Схемы расположения плит перекрытия на отм. 3.000 и покрытия	62	
6	Схемы расположения наружных стеновых панелей. Сечения 1-1÷8-8	63	
7	Схемы расположения наружных стеновых панелей. Сечения 9-9÷12-12	64	
8	Спецификация к схемам расположения наружных стеновых панелей	65	
9	Схемы расположения внутренних стеновых панелей 1^{20} и 2^{20} этажа	66	
10	Развертки панелей внутренних стен. Узлы 1;2;3	67	
11	Схемы расположения элементов лестниц между осями 7-8 и 11-12. Сечения 1-1÷4-4	68	
12	Схема расположения фризовых камней, вентиляционных коробов и стаканов Узлы 1,2. Сечения 1-1÷3-3.	69	
13	Схема расположения сборных перегородок 1 этажа. Сечения 1-1÷2-2	70	

Альбом I

Типовой проект 503-9-12.86

Заказ № 4818

Инв. № подл. | Подпись и дата | Взам. инв. №

Содержание альбома

Лист	Наименование	Стр.	Примечание
14	Схема расположения сборных перегородок 2 этажа. Сечения 3-3÷6-6	71	
15	Схемы перекрытия каналов приточно-вытяжной вентиляции. Сечения 1-1÷9-9	72	
	Часть 2		
	ОТОПЛЕНИЕ И ВЕНТИЛЯЦИЯ		
	Чертежи марки ОВ1		
1	Общие данные (начало)	73	
2	Общие данные (окончание). Таблица местных отсосов от технологического оборудования	74	
3	Отопление, теплоснабжение и вентиляция. План. Разрез 1-1. Фрагмент 1	75	
4	Схемы систем отопления, узла управления и теплоснабжения установок У1...У8	76	
5	Узлы 1...3 системы теплоснабжения	77	
6	Узлы 4...7 системы теплоснабжения	78	
7	Схемы систем вентиляции П1, В1...В5, У1...У8, ВЕ1, ВЕ2, Р1	79	
8	Установки систем П1, В5	80	
	Чертежи марки ОВ2		
1	Общие данные (начало)	81	
2	Общие данные (окончание). Таблица местных отсосов от технологического оборудования	82	
3	Отопление, теплоснабжение и вентиляция. План на отм. 0.000 Разрез 1-1. Фрагмент 1	83	
4	Схемы систем отопления и теплоснабжения установок У1...У8. Узел управления	84	
5	Узлы 1...3 системы теплоснабжения	85	
6	Узлы 4...7 системы теплоснабжения	86	
7	Схемы систем вентиляции П1, В1...В5 У1...У8, ВЕ1...ВЕ5	87	
8	Установки систем П1, В5	88	
9	Спецификация отопительно-вентиляционных установок	89	
	Чертежи марки ОВ3		
1	Общие данные (начало)	90	
2	Общие данные (окончание)	91	
3	Отопление, теплоснабжение и вентиляция Планы на отм. 0.000, 3.000. Фрагменты 1...3	92	
4	Тепловой пункт. Фрагмент Ч. План. Разрезы 1-1... 4-4. Фрагмент плана кровли	93	
5	Схемы систем отопления, узла управления и теплоснабжения установки П1	94	
6	Схемы систем П1, В1...В3, ВЕ1, ВЕ2	95	
7	Установки систем П1, В1, В2	96	
	ВНУТРЕННИЕ ВОДОПРОВОД И КАНАЛИЗАЦИЯ		
	Чертежи марки ВК1		
1	Общие данные	97	
2	План на отм. 0.000. Фрагменты 1 и 2. План кровли. Схемы систем В0; Т3; К1; К2	98	
	Чертежи марки ВК2		
1	Общие данные	99	
2	План на отм. 0.000. Фрагменты 1 и 2 План кровли. Схемы систем В0; Т3; К1; К2	100	
	Чертежи марки ВК3		
1	Общие данные	101	
2	План на отм. 0.000. Фрагменты 1 и 2 План кровли. Схемы системы К2	102	
3	План на отм. 3.000. Водомерный узел Схемы систем В0; Т3; К1	103	
	Альбом: эскизные чертежи общих видов нетиповых конструкций	104... 107	

Альбом I

Типовой проект 503-9-12.85

Инв. № подл. | Подпись и дата | Взам. инв. №

Заказ № 918

Альбом I

Типовой проект

1. Общая часть

Типовой проект диагностической станции ГАИ пропускной способностью 60 тыс. автомобилей в год разработан на основании плана типового проектирования на 1984 год, тема V.3.3.5 и в соответствии с заданием на проектирование, утвержденным МВД СССР 03.04.84.

Диагностическая станция ГАИ предназначена для проверки технического состояния всех типов легковых автомобилей и микроавтобусов, двухосных грузовых автомобилей и автобусов с нагрузкой на ось до 6 тонн путем безразборного диагностирования узлов и систем, влияющих на безопасность движения, при проведении государственных периодических осмотров и в периоды между ними.

Основной вариант типового проекта разработан для условий строительства в соответствии с требованиями СН 227-82 п.2.3

Дополнительные варианты проекта разработаны для районов:

- с расчетной температурой наружного воздуха минус 40°С; скоростным напором ветра для III и весом снегового покрова для II географических районов;
- с расчетной температурой наружного воздуха минус 20°С; скоростным напором ветра и весом снегового покрова для II географического района

Типовой проект разработан на основании материалов ВНИИБД МВД СССР: - „Изучение опыта работы диагностических станций ГАИ и их оценка"; „Временная инструкция по организации работы диагностической станции ГАИ"; „Альбом типовых технологических планировок диагностических станций ГАИ."

Проектом учтен опыт работы существующих диагностических станций ГАИ и рекомендации ВНИИБД МВД СССР по нормам трудоемкости и перечню операций, выполняемых при проверке технического состояния автомобилей, и по применению перспективного диагностического оборудования.

2. Технология производства

2.1. Производственная программа, режим работы.

Диагностическая станция запроектирована из расчета выполнения 60 тыс. проверок автомобилей в год, в том числе:
- грузовых автомобилей и автобусов - 20 тыс. единиц;
- легковых автомобилей и микроавтобусов - 40 тыс. единиц.

В период проведения государственного технического осмотра (I полугодие) предусмотрена проверка автомобилей в количестве 80% годовой производственной программы для каждого типа подвижного состава. Режим работы станции.

- I полугодие - 1.5 смены при 6-ти дневной рабочей неделе;
- II полугодие - 1 смена при 5-ти дневной рабочей неделе.

Продолжительность смены - 8 часов.

2.2. Нормы трудоемкости и перечень операций, выполняемых при проверке технического состояния автомобилей.

NN операций	Наименование операций	Норма времени, мин.
	Предварительный контроль легковых автомобилей и микроавтобусов	
	Пост N1	
1.	Проверка документов водителя	1.0
2.	Проверка документов на автомобиль и сверка идентификационных номеров.	3.0
3.	Проверка зеркал заднего вида и звукового сигнала	1.0
4	Проверка работы стеклоочистителей, стеклоомывателей и обдува стекол	1.0
5	Перемещение автомобиля	1.0
	Итого	7.0
	Пост N2	
6	Проверка противоугонного устройства	0,5
7	Проверка работы контрольных приборов	0,5
8	Проверка внешних световых приборов и спецсигналов	1.5
9	Проверка крепления сидений	0.5
10	Проверка наличия аптечки, огнетушителя, знака аварийной остановки, крепления ремней безопасности	1.0
11	Проверка состояния шин и их крепления	2.0
12	Перемещение автомобиля	1.0
	Итого:	7.0
	Пост N3	
13	Проверка работы дверных замков и выявление дефектов и повреждений кузова	1.0
14	Проверка суммарного люфта в рулевом управлении	2.0
15	Заполнение регистрационной карты	2.5
16	Перемещение автомобиля	0.5
	Итого	6.0
	Всего	20.0

NN операций	Наименование операций	Норма времени, мин.
	Предварительной контроль грузовых автомобилей и автобусов	
	Пост N1	
1	Проверка документов водителя	1.0
2	Проверка документов на автомобиль и сверка идентификационных номеров	3.0
3	Проверка внешних световых приборов и спецсигналов	2.0
4	Проверка зеркал заднего вида и звукового сигнала	1.0
5	Проверка работы стеклоочистителей стеклоомывателей и обдува стекол	1.0
6	Проверка работы дверных замков и выявление дефектов и повреждений кузова	2.0
7	Проверка креплений сидений салона работы аварийных люков, сигнала срочной остановки	3.0
8	Проверка наличия аптечки, огнетушителя, знака аварийной остановки	1.0
9	Перемещение автомобиля	1.0
	Итого:	15.0
	Пост N2	
10	Проверка наличия противоударного устройства	0,5
11	Проверка работы контрольных приборов	1.5
12	Проверка сцепного устройства	2.5
13	Проверка суммарного люфта в рулевом управлении	4.5
14	Проверка силы света и регулировки фар	3.0
15	Заполнение регистрационной карты	2.0
16	Перемещение автомобиля	1.0
	Итого	15.0
	Всего	30.0

Типовой проект разработан в соответствии с действующими нормами и правилами и предусматривает мероприятия, обеспечивающие взрывопожарную и пожарную безопасность при эксплуатации здания.

Главный инженер проекта А.В. Трушин

Привязан

Инв. N

ГИП	Трушин	
Нач. отд.	Чикиш	
Нач. отд.	Чаликов	
Нач. отд.	Огурцов	
Нач. отд.	Ратников	
Нач. отд.	Лошакова	
Нач. отд.	Хрупало	
Нач. отд.	П.гин	

ТП 503-9-12.86 ПЗ

Общая пояснительная Записка

стадия	лист	листов
Р	1	4

ГИПРОАВТОТРАНС г. Москва

Инв.№ подл. | Подпись и дата | Взам. инв.№

Заказ № 4818

Копировал Коннова

Формат А3

NN операций	Наименование операций	Норма времени, мин.
	Диагностика легковых автомобилей и микроавтобусов	
	Пост N1	
1	Проверка уровня внешнего и внутреннего шума двигателя	10
2	Проверка регулировки системы зажигания и наличие устройств подавления помех радиоприему	4,0
3	Перемещение автомобиля	1,0
	Итого	20
	Пост N2	
4	Проверка состояния и крепления узлов трансмиссии и плотности соединения шлангов и трубопроводов	4,0
5	Проверка спидометра	0,5
6	Проверка силы света и регулировки фар	1,5
7	Перемещение автомобиля	1,0
	Итого	7,0
	Пост N3	
8	Проверка основной и стояночной тормозных систем автомобиля	3,0
9	Проверка содержания CO в отработанных газах автомобиля	1,0
10	Заполнение регистрационной карты	1,3
11	Перемещение автомобиля	0,5
	Итого	6,0
	Всего	20,0
	Диагностика грузовых автомобилей и автобусов	
1	Проверка спидометра	1,0
2	Проверка состояния шин, дисков колес и их крепления	3,0
3	Проверка состояния и крепления узлов трансмиссии и плотности соединения шлангов и трубопроводов	5,0
4	Проверка регулировки системы зажигания и наличия устройства подавления помех радиоприему	3,0
5	Проверка содержания CO и дымности в отработанных газах автомобиля	3,0
6	Проверка внешнего и внутреннего шума двигателя	1,0
7	Проверка основной и стояночной тормозных систем автомобиля	11,0
8	Заполнение регистрационной карты	2,0
9	Перемещение автомобиля	1,0
	Итого	30,0

Альбом I

Типовой проект

Предварительный контроль легковых автомобилей и микроавтобусов выполняется на двух трехпостовых поточных линиях, а грузовых автомобилей и автобусов на двух двухпостовых поточных линиях.

Диагностика легковых автомобилей и микроавтобусов производится на двух трехпостовых поточных линиях, а грузовых автомобилей и автобусов – на двух универсальных постах с независимым выездом.

2.3. Состав и численность работающих

Состав работающих	Количество работающих, чел				
	Штатное	Явочное, по сменам			
		всего	I	II	III
Административный персонал	2	2	2	—	—
Группа диагностики:					
– старший госавтоинспектор	2	2	2	—	—
– госавтоинспектор	7	7	7	—	—
– техник-оператор	21	21	21	—	—
– техник по учету	4	4	4	—	—
Группа по обслуживанию и ремонту оборудования: – ИТР	2	2	2	—	—
– рабочие	3	3	3	—	—
ПСО и МОП	5	5	2	2	1
Всего	47	46	43	2	1

Численность пожарно-сторожевой охраны (ПСО) и младшего обслуживающего персонала (МОП) уточняется при привязке проекта.

2.4. Краткое описание технологического процесса.

При представлении транспортного средства на диагностическую станцию ГАИ для проверки технического состояния в учетной группе оформляется и выдается водителю диагностическая карта и автомобиль направляется в участок предварительного контроля. После прохождения предварительного контроля и оформления диагностической карты автомобиль, целесообразность дальнейшей проверки которых признана необходимой, направляются в участок диагностики. После прохождения всего комплекса диагностических операций делается заключение о пригодности транспортного средства к дальнейшей эксплуатации с отметкой в соответствующих документах о прохождении технического осмотра. В случае запрещения дальнейшей эксплуатации автомобиля диагностическая карта с отмеченными дефектами выдается на руки водителю и автомобиль направляется к месту ремонта. Выданная водителю диагностическая карта предъявляется при повторной проверке автомобиля после устранения выявленных ранее неисправностей.

3. Архитектурно-строительные решения

Здание диагностической станции ГАИ запроектировано из двух различных по функциональному назначению и конструктивному решению частей: производственной и административно-бытовой, соединенными между собой теплыми переходами.

Производственная часть здания решена в сборных железобетонных конструкциях одноэтажных промышленных зданий, административно-бытовая — в крупнопанельных конструкциях вспомогательных зданий – шифр 188-82.

Освещение рабочих мест в производственной части здания и рабочих помещений в административно-бытовой части решено естественным. Бытовые помещения для работающих предусмотрены в административно-бытовой части.

Оборудование бытовых помещений

Состав работающих и группа производственных процессов	Кол-во работающих, чел		Шкаф 330х500	Душевые сетки	Умывальники	Унитазы	Писсуары
	Всего	В I смену	в гардеробе				
Административный персонал, Id	2	2	—	—	3	1	—
Старший госавтоинспектор, Id	2	2	—	—			
Госавтоинспектор, Id	7	7	—	—			
Техник по учету, Id	4	4	—	—			
ИТР, Id	2	2	—	—			
ПСО, Id	3	1	—	—			
Техник-оператор, IB	21	21	21	3	3	1	1
Рабочие по обслуживанию и ремонту оборудования, IB	3	3	3				
МОП (женщины), Id	2	1	—	—	1	1	—

4. Отопление и вентиляция

Теплоснабжение и горячее водоснабжение диагностической станции осуществляется от городских тепловых сетей. В качестве теплоносителя для нужд отопления и вентиляции принята вода с параметрами 150-70°С, для горячего водоснабжения – 60°С.

Привязан

Инв. N

Инв. N подл. | Подп. и дата | Взам. инв. N

Заказ N 4418

В производственной части здания станции предусмотрено воздушное отопление, совмещенное с приточной вентиляцией, и дежурное отопление системой отопления местными нагревательными приборами.

Для обеспечения санитарно-гигиенических требований в производственной части здания предусмотрены приточно-вытяжная вентиляция с механическим и, частично, естественным побуждением. Воздухообмены определены из условия растворения окиси углерода до допустимых нормами концентраций.

В административно-бытовой части здания воздухообмены приняты по кратности согласно СНиП II-92-76.

Наименование здания	t н°С	Расходы тепла, вт/ккал/ч			
		Отопление	Вентиляция	Горячее водоснабжение	Общий
Производственная часть между осями 1-6 и А-Д	-10	64255 / 55250	1353220 / 1163280	5117 / 4400	1424592 / 1224930
	-30	65719 / 56560	1911830 / 1643880	5117 / 4400	1982726 / 1704840
	-40	67372 / 57930	2514020 / 2161670	4117 / 4400	2586509 / 2224000
Производственная часть между осями 10-14 и Е-М	-20	59450 / 51110	1465260 / 1259900	5117 / 4400	1529827 / 1315420
	-30	60489 / 51960	2041495 / 1755370	5117 / 4400	2107041 / 1811730
	-40	61034 / 52480	2663295 / 2290010	5117 / 4400	2729446 / 2346900
Административно-бытовая часть	-20	50195 / 43160	274497 / 29600	33390 / 20300	171082 / 147050
	-30	60988 / 52440	36925 / 31750	33395 / 80300	191303 / 164490
	-40	64176 / 55130	45915 / 39480	93390 / 80300	203621 / 174910

5. Внутренние водопровод и канализация

На диагностической станции вода используется на хозяйственно-питьевые нужды работающих, полив территории и зеленых насаждений и противопожарные нужды.

Водоснабжение станции предусмотрено от городских сетей водопровода. Ввод водопровода выполнен в помещение водомерного узла, размещенного в административно-бытовой части здания станции. На вводе водопровода установлен водомерный узел с обводной линией. Наружное пожаротушение площадки осуществляется из пожарных гидрантов, устанавливаемых на городской сети водопровода.

На территории станции запроектированы раздельные системы бытовой и дождевой канализации. Для отвода бытовых сточных вод предусмотрена сеть бытовой канализации с подключением к сети городской канализации. Дождевые сточные воды, поступающие в дождевую канализацию, должны подвергаться предварительной очистке на очистных сооружениях дождевых сточных вод предприятия.

Очистные сооружения дождевых сточных вод проектируются при привязке проекта в зависимости от местных климатических условий. Концентрации загрязнений сточных вод и методика расчета очистных сооружений должны приниматься по "Временным рекомендациям по проектированию сооружений для очистки поверхностного стока с территории промышленных предприятий", ВНИИВОДГЕО, ВНИИВО, 1983г.

Наименование системы	Потребный напор на вводе, м	Расчетный расход			
		м³/сут	м³/ч	л/с	при пожаре, л/с
Производственная часть между осями 1-6 и А-Д:					
– хозяйственный водопровод	10	0,18	0,18	0,17	–
– горячее водоснабжение	10	0,08	0,08	0,07	–
– канализация бытовая	–	0,86	0,86	1,84	–
– канализация дождевая	–	–	–	5,76	–
– внутреннее пожаротушение	20,2	–	–	–	5
Производственная часть между осями 10-14 и Е-М:					
– хозяйственный водопровод	10	0,18	0,18	0,17	–
– горячее водоснабжение	10	0,08	0,08	0,07	–
– канализация бытовая	–	0,86	0,86	1,84	–
– канализация дождевая	–	–	–	5,76	–
– внутреннее пожаротушение	–	–	–	–	5
Административно-бытовая часть					
– хозяйственный водопровод	18	1,54	1,01	1,04	–
– горячее водоснабжение	18	1,24	1,0	0,84	–
– канализация бытовая	–	2,75	2,01	3,68	–
– канализация дождевая	–	–	–	2,59	–
Наружное пожаротушение	10	–	–	–	10
Полив территории и зеленых насаждений	10	5,0	2,5	3,5	–

При отсутствии на территории предприятия сети дождевой канализации, отвод дождевых стоков с кровли здания осуществляется на рельеф (вариант)

6. Электротехническая часть

Электроснабжение диагностической станции предусмотрено от городских электросетей напряжением 6/10 кв.

По степени надежности электроснабжения электропотребители диагностической станции относятся к III категории за исключением электропотребителей пожарной сигнализации (Р уст = 0,1 квт), относящихся к I категории. Резервный ввод для системы пожарной сигнализации должен определяться при привязке проекта от независимого от рабочего ввода источника питания 0,23 кв.

Для приема и распределения электроэнергии предусмотрена установка комплектной однотрансформаторной подстанции КТП-250-6 (10) 0,4 кв со шкафом ввода высокого напряжения, оборудованным разъединителем и предохранителем, и шкафами низкого напряжения с автоматическими выключателями типа А 3700 на отходящих линиях.

Годовой расход электроэнергии - 608,8 тыс. квт.час.

Таблица электрических нагрузок

Наименование узлов питания и групп электроприемников	Установленная мощность квт	Коэффициент использования	Cos φ / tg φ	Средняя нагрузка за максимально загруженную смену	
				активная квт	реактивная квар
Производственная часть между осями 1-6 и А-Д					
– силовое электрооборудование	175,1	0,38	0,79/0,77	66,4	48,0
– электроосвещение	11,6	0,95	0,95/0,33	11,0	3,6
– аварийное освещение	2,3	1,0	1,0	2,3	–
Производственная часть между осями 10-14 и Е-М					
– силовое электрооборудование	181,0	0,4	0,79/0,76	110,6	84,0
– электроосвещение	13,5	0,95	0,95/0,33	12,8	4,2
– аварийное освещение	2,5	1,0	1,0	2,5	–

Привязан

Инв. N

Заказ N 4618
Инв.N подл. | Подп. и дата | Взам. инв.N

Наименование узлов питания и групп электроприемников	Установленная мощность, квт	Коэффициент использования	cosφ / tgφ	Средняя нагрузка за максимально загруженную смену: активная, квт	Средняя нагрузка за максимально загруженную смену: реактивная, квар
Административно-бытовая часть:					
— силовое электрообо рудование	16,3	0,38	0,92/0,42	6,2	2,6
— электроосвещение	14,0	0,9	0,95/0,33	12,6	4,2
— аварийное освещение	1,4	1,0	1,0	1,4	—
Наружное освещение	5,0	1,0	0,95/0,33	5,0	1,6
Итого на стороне 0,4 кВ после компенсации	524,4	0,45	0,98/0,2	225,8	39,9
Всего на стороне 6(10) кВ	524,4	0,46	0,96/0,28	229,6	64,9

7. Связь и сигнализация

Проектом предусмотрены:
- городская телефонная связь;
- городская радиотрансляция;
- директорская связь;
- распорядительно – поисковая связь;
- электрочасофикация

8. Автоматическая пожарная сигнализация

В производственной части здания диагностической станции предусмотрена автоматическая пожарная сигнализация с установкой тепловых датчиков типа ДТЛ и кнопок управления задвижкой подачи воды. В качестве приемной станции принят пульт типа ППС, устанавливаемый в помещении охраны. Рабочее питание пульта ППС предусмотрено от щита освещения АРЕ административно-бытовой части здания, резервное- определяется при привязке проекта от независимого от рабочего ввода источника питания 0,23 кВ.

9. Мероприятия по защите атмосферного воздуха

Источниками загрязнения атмосферного воздуха являются выхлопные газы от автомобильных двигателей, содержащие окись углерода и окислы азота. Для уменьшения концентраций в приземном слое атмосферы до предельно допустимых концентраций предусмотрена установка факельных насадков на выбросах, удаляющих выхлопные газы.

10. Рекомендации по организации строительства

В соответствии с СН 440-79 продолжительность строительства диагностической станции составляет 16 месяцев, в том числе подготовительный период - 3 месяца. Максимальный вес конструктивных элементов производственной части здания (балка покрытия) составляет 4,7т административно- бытовой (панель внутренней стены) - 6,45т.

Разработку котлованов и траншей рекомендуется осуществлять экскаватором Э0-4321, оснащенным обратной лопатой. Монтаж сборных железобетонных конструкций осуществлять с помощью автомобильного крана КС-4571.

Поступление сборных железобетонных конструкций на строительную площадку должно происходить в порядке, предусмотренном комплектовочными ведомостями, что обеспечит правильность раскладки конструкций на местах складирования и комплектную подачу конструкций на монтаж.

Строительно- монтажные работы выполнять в строгом соответствии с „Правилами техники безопасности при производстве строительно- монтажных работ" с обязательным соблюдением противопожарных мероприятий.

11. Указания по привязке типового проекта

При привязке типового проекта необходимо выполнить:
- корректировку архитектурно- строительной части проекта в соответствии с инженерно-геологическими условиями площадки строительства;
- запроектировать очистные сооружения дождевых сточных вод в зависимости от местных климатических условий, концентрации загрязнений сточных вод и методика расчета очистных сооружений должны приниматься по „временным рекомендациям по проектированию сооружений для очистки поверхностного стока с территории промышленных предприятий"; ВНИИВОДГЕО, ВНИИВО, 1983г.;
- предусмотреть резервный ввод (Руст. = 0,1 квт.) для питания системы автоматической пожарной сигнализации;
- уточнить соответствующие разделы проекта на основании технических условий на энергообеспечение объекта.

12. Технико- экономические показатели проекта

Наименование показателей	Единица измерения	Показатели: По проекту: Всего	По проекту: На расчетный показатель **	По проекту-аналогу *: Всего	По проекту-аналогу *: На расчетный показатель **
Мощность	авт	60000	—	10000	—
Численность работающих	чел.	47	0,0008	19	0,002
Режим работы:					
— Количество смен в сутки	смен	1	—	1	—
— продолжительность смены	ч	8	—	8	—
площадь участка	м2	6000	0,10	2600	0,26
Плотность застройки	%	45	—	39	—
Площадь зданий:					
— застройки	м2	1889	0,031	576	0,058
— общая	м2	2089	0,035	775	0,078
Строительный объем зданий	м3	12040	0,20	3456	0,346
Сметная стоимость общая	тыс.руб	392,39	0,0065	152,65	0,015
в том числе:					
— строительно- монтажных работ	тыс.руб	278,25	0,005	105,39	0,01
— оборудования	тыс.руб.	114,14	0,002	47,26	0,005
Трудозатраты построечные	чел.дн.	4721	0,08	1678	0,17
Расход строительных материалов:					
Цемент, приведенный к М-400	т	408	0,007	142	0,014
сталь	т	73,6	0,0012	236	0,024
Сталь, приведенная к классам А-I и Ст3/3	т	89,5	0,0015	242	0,024
Бетон и железобетон	м3	1245	0,021	536	0,054
в том числе:					
монолитный	м3	265	0,004	182	0,018
-сборный	м3	980	0,016	354	0,035
лесоматериалы	м3	81	0,0014	42,1	0,004
Кирпич	тыс.шт.	119,5	0,002	37,59	0,004
Ресурсы на эксплуатационные нужды:					
Вода холодная	м3/сут	6,9	0,0001	3,94	0,0034
Вода горячая	м3/сут	1,37	—	0,06	—
Канализационные стоки	м3/сут	3,27	—	0,50	—
Тепло	Ккал/час	3681060	61,4	1003840	100
в том числе:					
— на отопление	Ккал/час	160960	2,68	89315	8,9
— на вентиляцию	Ккал/час	3431000	57,2	878525	87,8
— на горячее водоснабжение	Ккал/час	89100	1,48	36000	3,6
Потребная электрическая мощность	квт	240,6	0,004	77,8	0,008

* Проект-аналог – Диагностическая станция ГАИ пропускной способностью 10 тыс. автомобилей в год (Т.П. 503-9-9.85)

** За расчетный показатель принят 1 автомобиль.

Привязан

Инв. №

Альбом I

Типовой проект

Взам. инв.№

Подпись и дата

Инв.№ подл.

Заказ № 4818

Копировал Каннава

Альбом I

Типовой проект

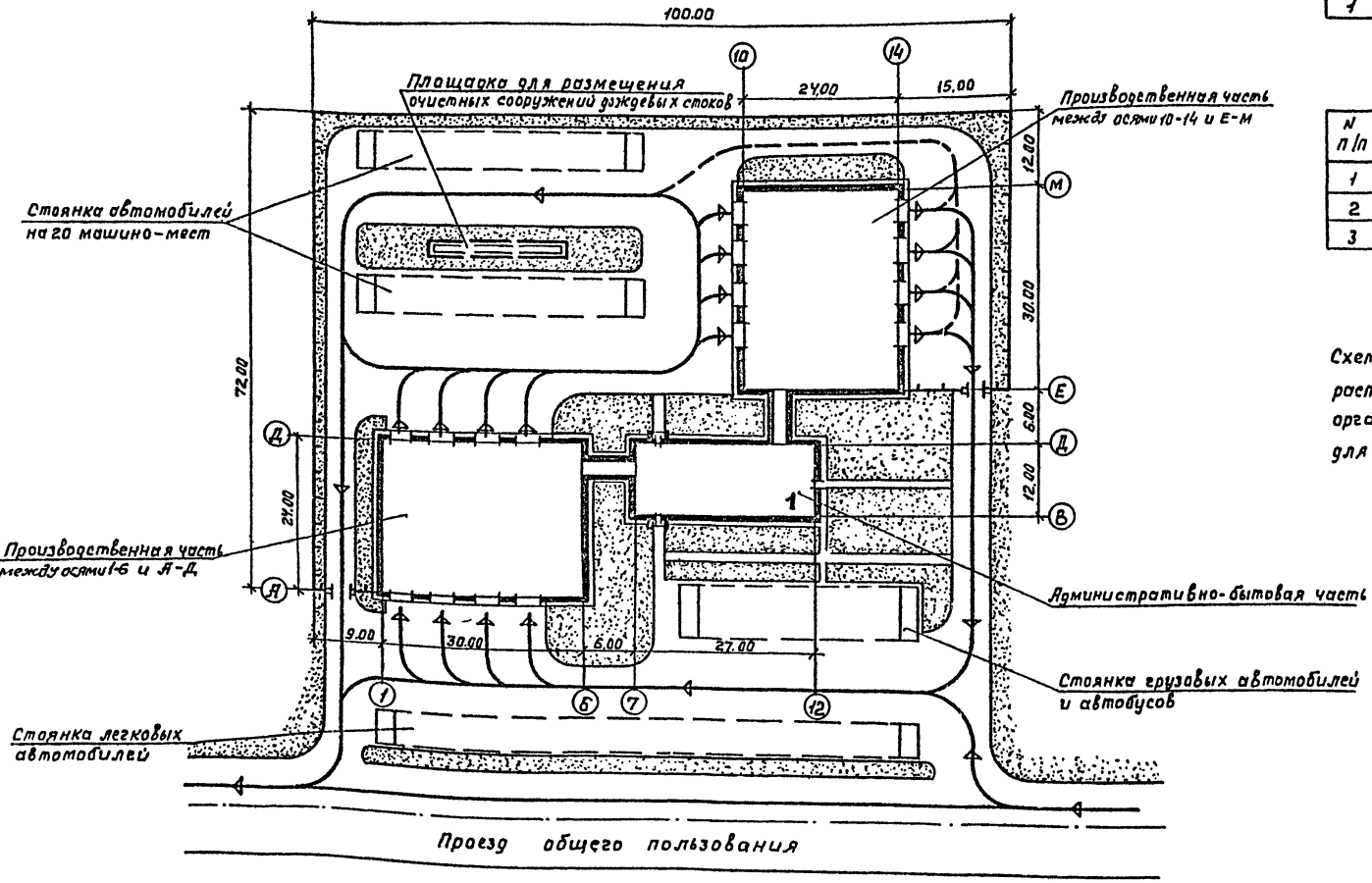

Экспликация зданий и сооружений

№ по генплану	Наименование здания (сооружения)	Примечание
1	Здание станции	Проектируемое

Основные показатели по генплану.

N п/п	Наименование	Ед. изм.	Кол.
1	Площадь участка	ГА	0.6
2	Площадь застройки	$м^2$	2700
3	Плотность застройки	%	45

Схема генерального плана дана как пример компановочного расположения на участке диагностической станции и организации внутриплощадочных проездов и площадок для стоянки автомобилей

ГИП	Трушин		ТП 503-9-12.86		ГП	
Н. контр.	Ростунова		Диагностическая станция ГАИ пропускной способностью 60 тыс. автомобилей в год			
Нач. АСО	Хрупало			Стадия	Лист	Листов
Гл. арх.	Шадомеев			Р	1	1
Ст. инж.	Брыгева		Схема генерального плана	ГИПРОАВТОТРАНС г. Москва		
Инж.	Чумакова					

Согласовано: Начальник отд. ГП Пугин; Начальник отд. ОВ Пошакова; Начальник отд. ВК Ратников; Начальник ЭО Огурцов; Взам. инв. №; Подпись и дата; Инв. № подл.

Типовой проект Альбом 7

Ведомость основных комплектов рабочих чертежей

Обозначение	Наименование	Примечание
ТХ	Технология производства	
АР	Архитектурные решения	
КЖ	Конструкции железобетонные	
ОВ	Отопление и вентиляция	
ВК	Внутренние водопровод и канализация	
ЭО	Электрическое освещение	
ЭМ	Силовое электрооборудование	
А	Автоматизация	
СС	Связь и сигнализация	
АПС	Автоматическая пожарная сигнализация	

Ведомость рабочих чертежей основного комплекта ТХ

Лист	Наименование	Примечание
1	Общие данные. План расстановки технологического оборудования на отм. 0.000 между осями 1-6 и А-Д	

Ведомость ссылочных и прилагаемых документов

Обозначение	Наименование	Примечание
	Ссылочные документы	
Серия 1.436.2-23 Вып. 4	Ворота металлические распашные с автоматическим управлением и воздушно-тепловыми завесами	
	Прилагаемые документы	
ТП503-9-12.86 ТХ.1. СО	Спецификация оборудования	

Условные обозначения и изображения

- машинно-место на постах
- Н норм — категория производства по взрывной, взрывопожарной и пожарной опасности (в числителе); класс помещения по правилам устройства электроустановок (ПУЭ) (в знаменателе).

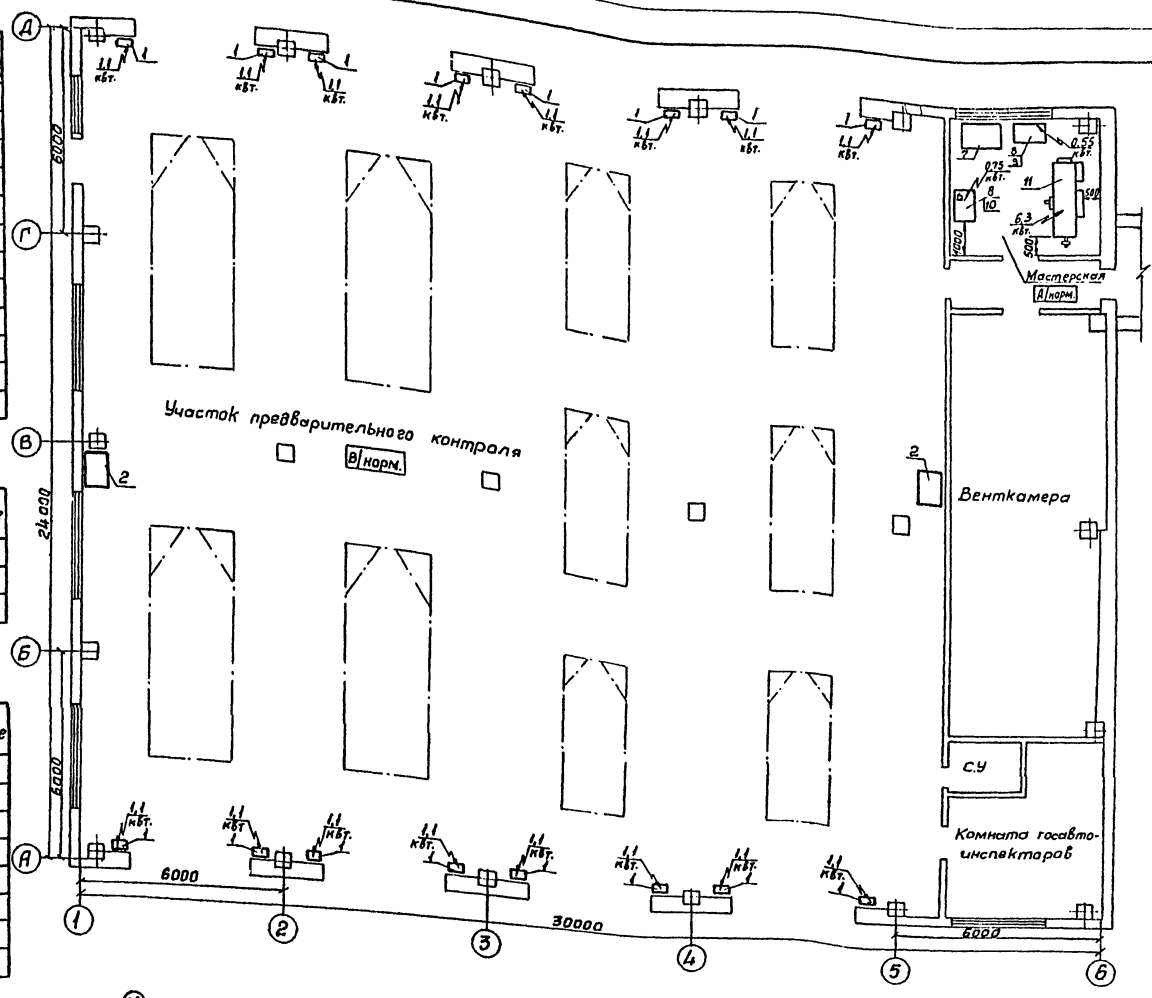

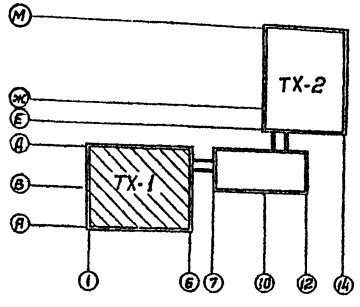

Типовой проект разработан в соответствии с действующими нормами и правилами и предусматривает мероприятия, обеспечивающие взрывную, взрывопожарную и пожарную безопасность при эксплуатации здания.

Главный инженер проекта А.В. Трушин

Согласовано: Нач. АСО Крупало; Нач. отд. ВК Ростилов; Нач. отд. ОВ Кочешева; Нач. ЭТО Стуцков

Инв. № подл. | Подпись и дата | Взам. инв. №

Заказ № 4818

Привязан

Инв. №

ГИП	Трушин		
Н. контр.	Ростилова		
Нач. отд.	Пузин		
Рук. гр.	Харитонов		
Вед. инж.	Хабырева		
Инж.	Шафрина		

ТП503-9-12.86 ТХ 1

Диагностическая станция ГАИ пропускной способностью 60 тыс. автомобилей в год

Здание станции. Производственная часть между осями 1-6 и А-Д

Стадия	Лист	Листов
Р		1

Общие данные. План расстановки технологического оборудования на отм. 0.000 между осями 1-6 и А-Д

ГИПРОАВТОТРАНС г. Москва

Типовой проект

Альбом I

Ведомость основных комплектов рабочих чертежей

Обозначение	Наименование	Примечание
ТХ	Технология производства	
АР	Архитектурные решения	
КЖ	Конструкции железобетонные	
ОВ	Отопление и вентиляция	
ВК	Внутренние водопровод и канализация	
ЭО	Электрическое освещение	
ЭМ	Силовое электрооборудование	
А	Автоматизация	
СС	Связь и сигнализация	
АПС	Автоматическая пожарная сигнализация	

Ведомость рабочих чертежей основного комплекта ТХ

Лист	Наименование	Примечание
1	Общие данные. План расстановки технологического оборудования на отм. 0.000 между осями 10-14 и Ж-М	

Ведомость ссылочных и прилагаемых документов

Обозначение	Наименование	Примечание
	Ссылочные документы	
Серия 1.435.2-23 вып. 4	Ворота металлические распашные с автоматическим управлением и воздушно-тепловыми завесами	
	Прилагаемые документы	
ТП 503-9-12.86 – ТХ.2.СО	Спецификация оборудования	

Условные обозначения и изображения

- △ – Потребитель сжатого воздуха
- ◪ – Отсос выхлопных газов
- ▭ – Машино-место на постах
- В/норм – Категория производства по взрывной, взрывопожарной и пожарной опасности (в числителе); класс помещения по правилам устройства электроустановок (ПУЭ) (в знаменателе)

Типовой проект разработан в соответствии с действующими нормами и правилами и предусматривает мероприятия, обеспечивающие взрывную, взрывопожарную и пожарную безопасность при эксплуатации здания.

Главный инженер проекта А.В. Трушин

Согласовано: Нач. отд. 9К, Ратников; Согласовано: Нач. АСО, Хоупало; Нач. отд. ОВ, Артюшенко; Нач. отд. 970, Огурцов

Заказ № 4818

Инв. № подл. | Подпись и дата | Взам. инв. №

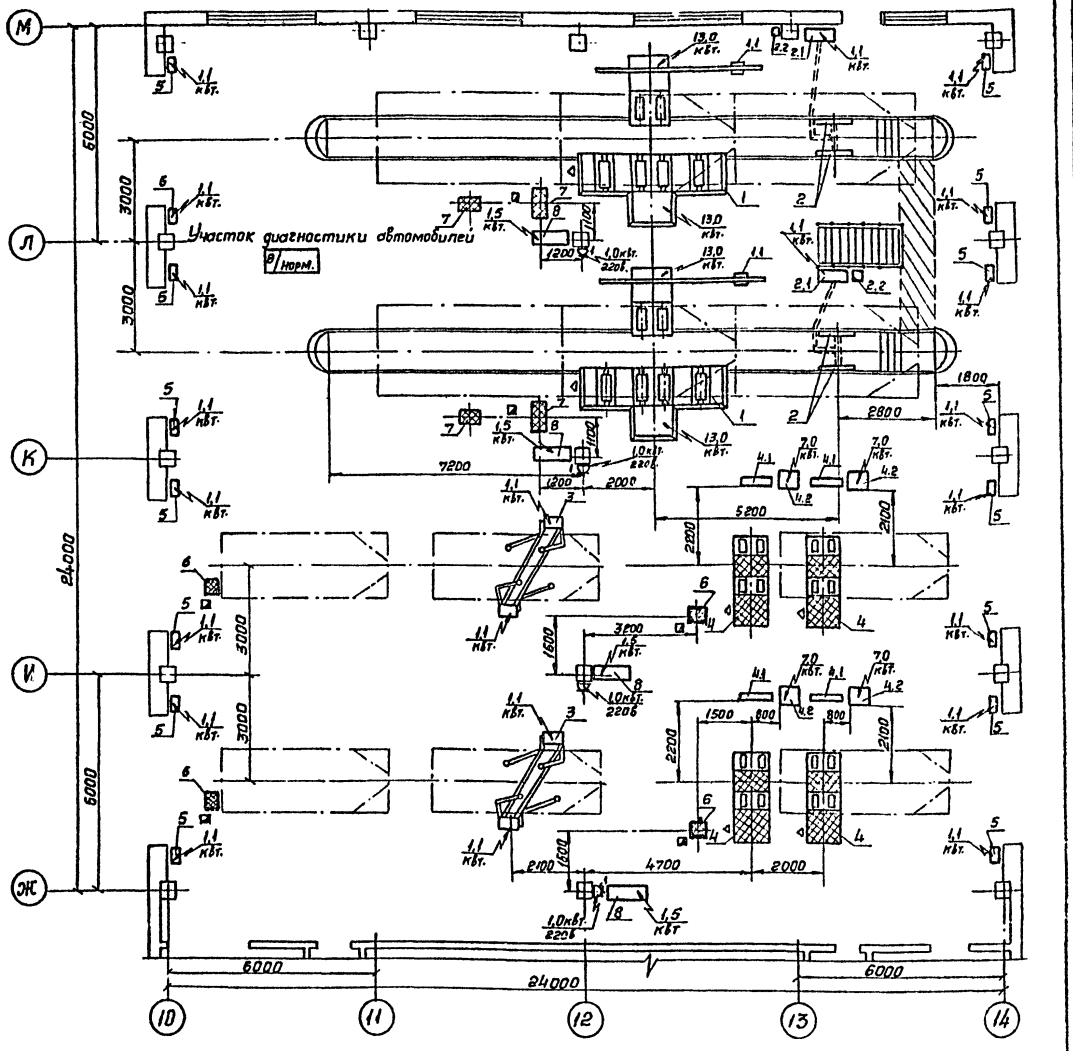

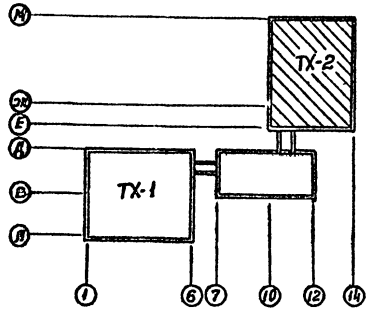

Инв. №			
ГИП	Трушин		
Н.контр.	Ростунова		
Нач.отд.	Пугин		
Рук.гр.	Харитонов		
Вед.инж.	Ходырева		
Инженер	Чистов		

Привязан

ТП 503-9-12.86 ТХ2

Диагностическая станция ГАИ пропускной способностью 60 тыс. автомобилей в год

Здание станции. Производственная часть между осями 10-14 и Е-М.

Общие данные. План расстановки технологического оборудования на отм. 0.000 между осями 10-14 и Ж-М.

Стадия	Лист	Листов
Р		1

ГИПРОАВТОТРАНС г. Москва

Формат А2

Альбом I

Ведомость рабочих чертежей основного комплекта АР

Лист	Наименование	Примечание
1	Общие данные	
2	План на отм. 0.000; фрагмент 1; узел I	
3	Разрезы, план кровли, узлы II, III	
4	Фасады, схемы расположения и спецификация элементов заполнения оконных проемов, узел IV	
5	Планы полов, отверстий и креплений трубопроводов к стене	
6	План подвесного потолка на отм. 3.000. Спецификации закладных изделий, перемычек. Узлы V...IX	

Ведомость ссылочных и прилагаемых документов.

Обозначение	Наименование	Примечание
	Ссылочные документы	
ГОСТ 14624-69	Двери деревянные для зданий промышленных предприятий	
ГОСТ 12506-81	Окна деревянные для производственных зданий	
ГОСТ 948-76	Перемычки железобетонные для зданий с кирпичными стенами	
1.235.3-1. Выпуск 1	Ворота распашные глухие с дистанционным управлением	
2.435-6 Выпуск 5	Противопожарные двери и ворота промышленных зданий	
2.430-3 Выпуск 2.	Типовые архитектурно-строительные детали промышленных зданий с кирпичными стенами ТДА	
ТУ-36-1517-71	Решетки жалюзийные неподвижные	
1.494-27 Выпуск 7	Воздухоприемные устройства с подвесными утепленными клапанами	
	Прилагаемые документы	
ТП 503-9-12.86-АР ВМ	Ведомость потребности в материалах	

Типовой проект разработан в соответствии с действующими нормами и правилами и предусматривает мероприятия, обеспечивающие взрывную, взрывопожарную и пожарную безопасность при эксплуатации здания

Главный инженер проекта /А.В. Трушин/

Ведомость отделки помещений площадь в м²

Наименование или номер помещения	Потолок		Стены или перегородки		Низ стен или перегородок (панель)			Примечание
	Площадь	Вид отделки	Площадь	Вид отделки	Площадь	Вид отделки	Высота, мм.	
Участок предварительного контроля	597.0	Затирка известковая окраска	242.0	Штукатурка кирпичных стен, выше панели известковая окраска.	82.0	Керамические плиты ГОСТ 6141-82	1800	
Вентиляционная камера	60.0	То же	26.4.0	Затирка известковая окраска	—	—	—	
Комната госавтоинспекторов, мастерская	46.0	То же	138.0	Штукатурка кирпичных стен. Затирка, окраска, силикатной краской	—	—	—	
Коридор	6.0	То же	6.4.0	Штукатурка кирпичных стен, окраска силикатной краской	—	—	—	
Уборная	3.0	Окраска масляной краской	46.0	Штукатурка кирпичных стен масляная окраска выше панели	16.0	Керамические плиты ГОСТ 6141-82	1500	

Ведомость спецификаций

Лист	Наименование	Примечание
2	Спецификация гардеробного оборудования	
4	Спецификация элементов заполнения проемов	
6	Спецификация закладных изделий	
6	Спецификация перемычек	

Таблица толщин и привязок ограждающих конструкций

Рассчетная зимняя температура t°C	Стеновые панели C	Кирпичные стены C'	Плитный утеплитель в покрытии γ_h=200 кг/м³ h	Плитный утеплитель в вентфасаде γ_h=200 кг/м³ h'	Величина привязки кирпичной стены к оси a
-20°	200	380	70	80	170
-30°	250	510	70	80	250
-40°	300	510	90	100	200

Строительные показатели

1	Площадь застройки	747.0 м²
2	Общая площадь	712.0 м²
3	Строительный объем	4745.0 м³

Общие указания

Класс здания - II
Степень огнестойкости - II
Расчетная зимняя температура наружного воздуха -20°, -30° (основное решение); -40°С
Скоростной напор ветра I (основное решение) II и III климатических районов
Вес снегового покрова - для II, III (основное решение) районов
Рельеф территории - спокойный
Сейсмичность района строительства - не выше 6 баллов

1. За условную отметку 0.000 принят уровень чистого пола 1го этажа, что соответствует по топографической съемке абсолютной отметке [ ]
2. Наружные стены из керамзитобетонных панелей γ_o = 900 кг/м³
3. Кладку кирпичных вставок выполнить из обыкновенного глиняного кирпича пластического прессования марки 75 по ГОСТ 530-80 на растворе марки 50
4. Горизонтальную гидроизоляцию стен на отм. -0.030 выполнить из цементно-песчаного раствора состава 1:2 толщиной 30 мм.
5. По периметру здания выполнить асфальтовую отмостку толщиной 40 мм. и шириной 750 мм. по щебеночному основанию толщиной 100 мм.
6. Проект разработан для условий производства работ в летнее время, при производстве работ в зимнее время руководствоваться СНиП III-15-80 „Бетонные и железобетонные конструкции сборные" и СНиП II-22-81 „Каменные и армокаменные конструкции"
7. Указания по наружной отделке:
   стеновые панели окрасить поливинилацетатными красками ВА-17а ГОСТ 20833-75* холодных тонов в заводских условиях.
   Кирпичные участки оштукатурить и окрасить краской того же цвета.
   Полотна и рамы ворот окрасить эмалью пф-133 по грунту гф-0119
   Столярные изделия окрасить 2 слоями масляной краски белого цвета
8. Кирпичные перегородки толщиной 120 мм армировать на всю длину 2ф4 AI через 750 мм кладки по высоте.

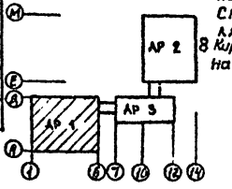

Согласовано:
Гл. спец. по тепл. Прочеб

Инв. № подл. | Подпись и дата | Взам. инв. №

Заказ № 4818

			Привязан
Инв. №			
Гл. арх. инж.	Оганесян		ТП 503-9-12.86 -АР1
ГИП	Трушин		
Н. контр.	Ростунова		Диагностическая станция ГАИ пропускной способностью 60 тыс. автомобилей в год
Нач. отд.	Хрупало		
Гл. констр.	Винкаер		Здание станции Производственная часть между осями 1-6 и А-Д.
ГАП	Шаломеев		Стадия Р; Лист 1; Листов 6
Гл. спец.	Баскина		
Рук. гр.	Туманян		
Ст. арх.	Смирнова		Общие данные
Арх.	Карлани		ГИПРОАВТОТРАНС г. МОСКВА

Формат А2

Альбом I

Типовой проект

План на отм. 0.000

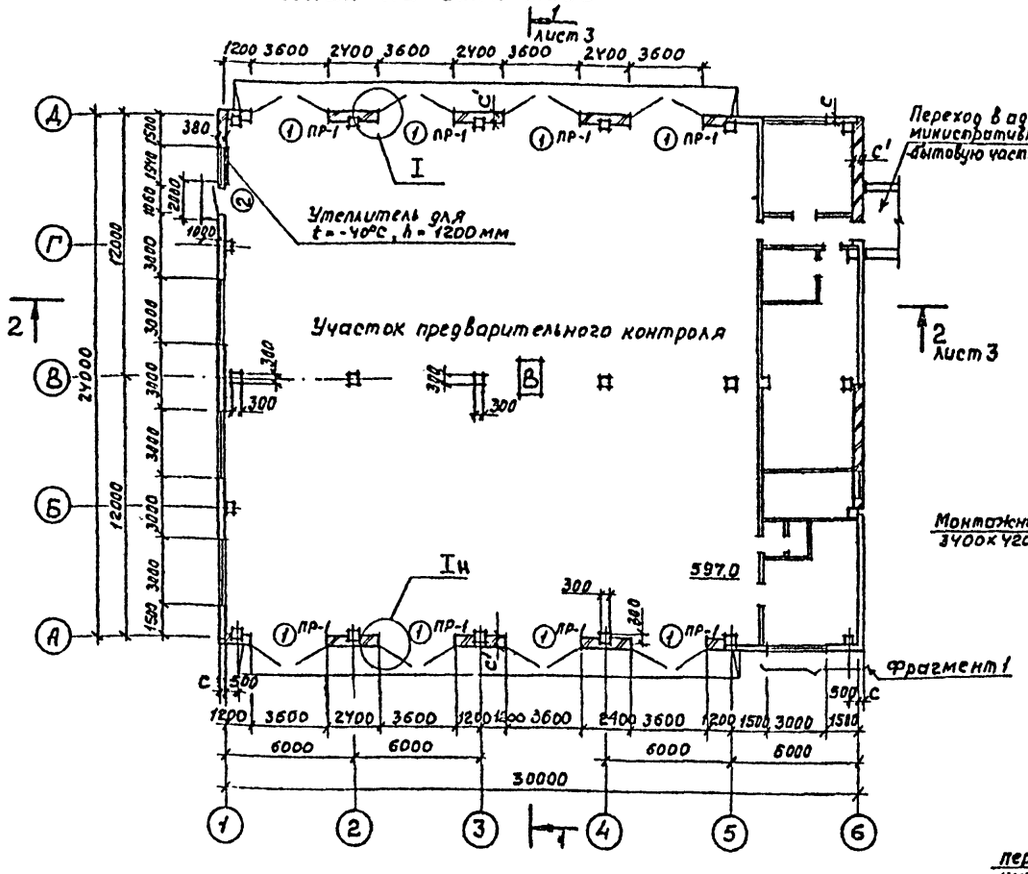

Фрагмент 1

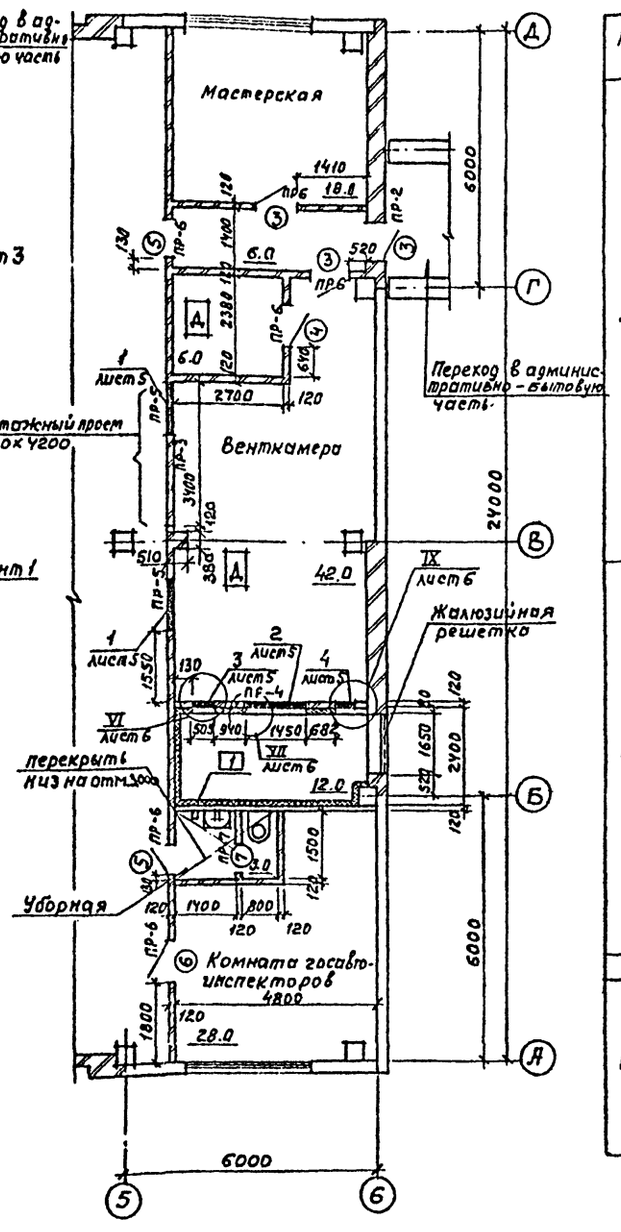

Ведомость перемычек

/начало/

Марка, поз.	Схема сечения
ПР1	t = -20°C; 1ПР8-44.12;29; 1ПР8-48.12.29; 4.200
	t = -30°, -40°C; 1ПР8-44.12.29; 1ПР8-48.12.29; 4.200
ПР2	t = -20°C; 1ПР1-12.12.14; 2.080
	t = -30°, -40°C; 1ПР1-12.12.14; 2.080
ПР3	t = -20°, -30°, -40°; 1ПР8-38.12.22; 4.200

/окончание/

Марка, поз.	Схема сечения
ПР.4	t = -20°, -30°, -40°; 1ПР2-16.12.14; 0.343
ПР5	1ПР2-15.12.14; 3.700
ПР.6	1ПР1-12.12.14; 2.070
ПР.7	1ПР1-10.12.14; 2.080
ПР8	1ПР3-19.12.14; 4.500

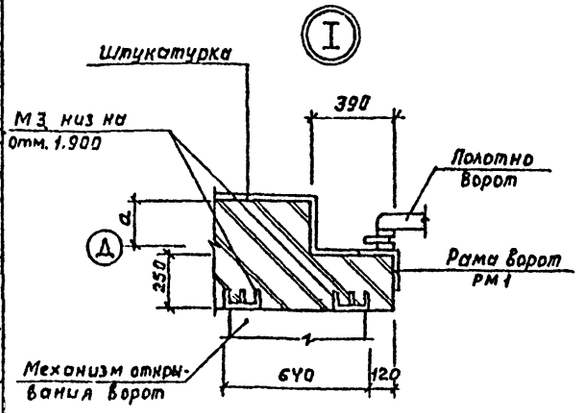

Ведомость приемов ворот и дверей

Марка, поз.	Размер проема в кладке, мм.
1	3600 × 4200
2	1060 × 2400
3	1020 × 2080
4	1020 × 2080
5	1020 × 2070
6	1020 × 2070
7	820 × 2080

Спецификация гардеробного оборудования

Марка, поз.	Обозначение	Наименование	Кол.	Масса ед, кг	Примечание
1	Утенский завод лабораторных электропечей	Электрополотенце „Эра" 1.0/1.0	1	3.2	

Согласовано: Нач. отдела ГХ Пугин; Нач. отдела ОВ Лошакова; Нач. отдела ЭО Огурцов

Заказ №4818

Инв. № подл. | Подпись и дата | Взам. инв. №

Привязан

Инв. №

Гл. арх. ин-та	Аванесян	
ГИП	Трушин	
Нач. отд.	Хрупало	
Н. контр	Шаломеев	
Гл. конст.	Винклер	
ГАП	Шаломеев	
Гл. спец.	Баскина	
Рук. гр.	Туманян	
Ст. арх.	Смирнова	
Арх.	Карлина	

ТП 503-9-12.86 АР1

Диагностическая станция ГАИ пропускной способностью 60 тыс. автомобилей в год

Здание станции Производственная часть между осями 1-6 и А-Д

План на отм. 0000 Фрагмент 1, узел I

Стадия	Лист	Листов
Р	2	

ГИПРОАВТОТРАНС г. Москва

Копировал Максимова Формат 32

Альбом I

Типовой проект

Разрез 1—1

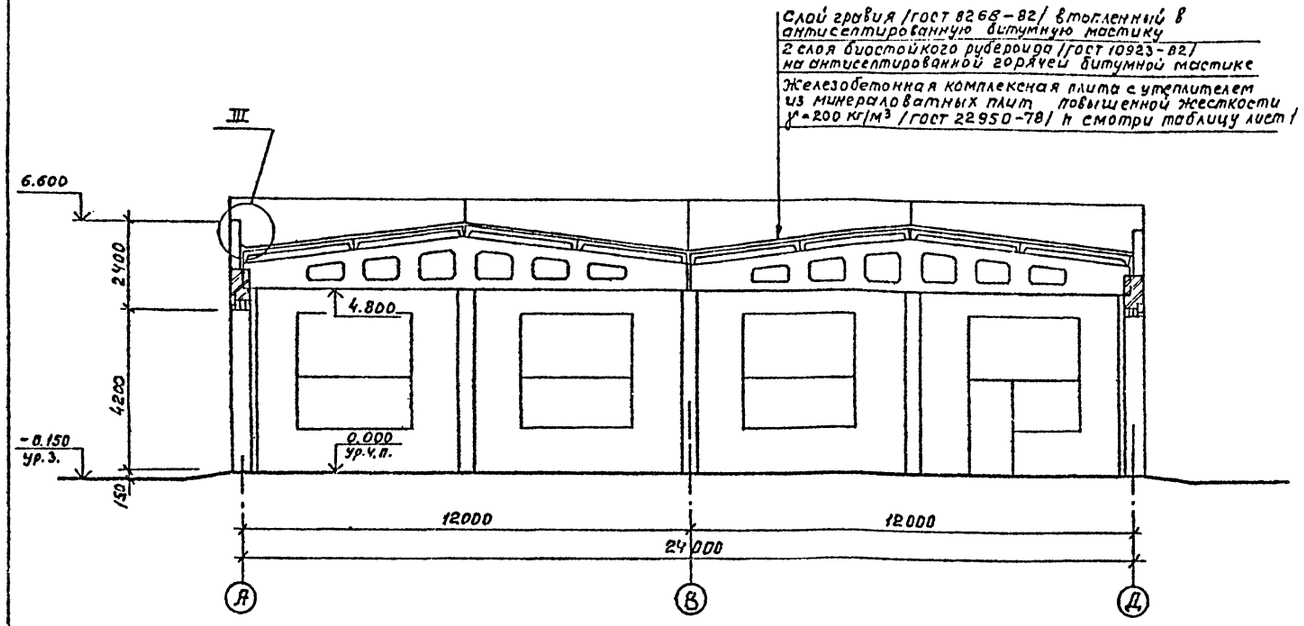

План кровли

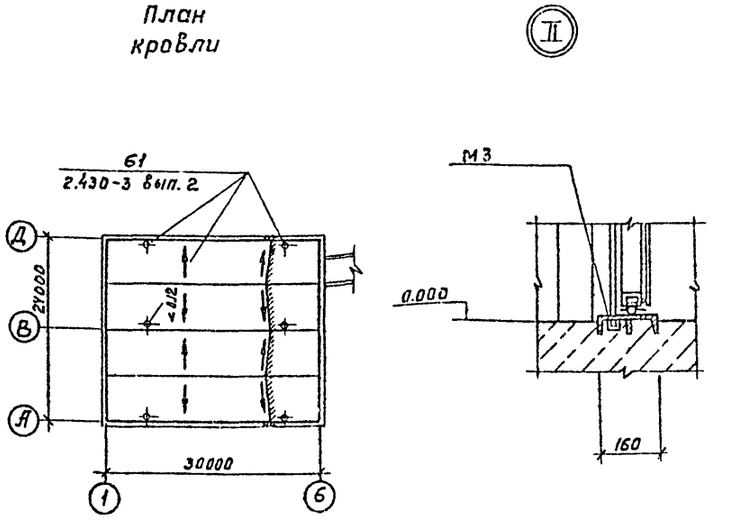

Разрез 2-2

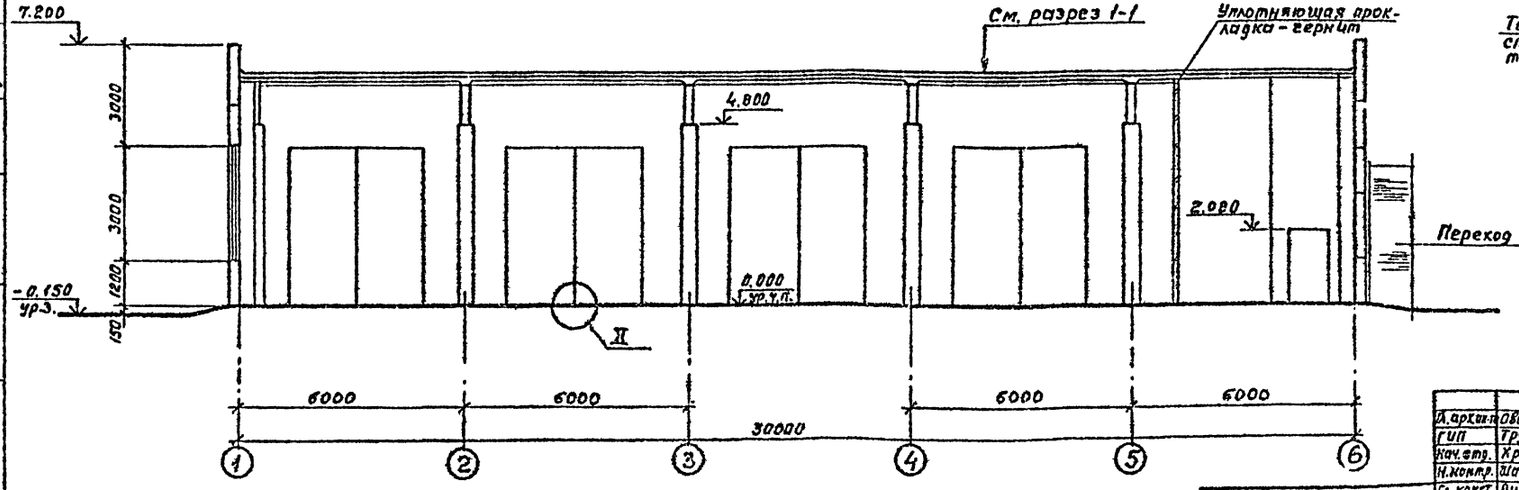

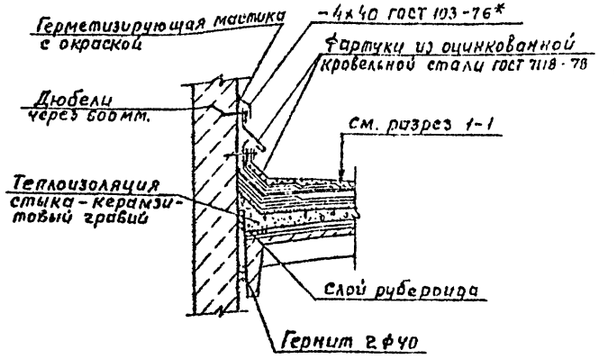

Согласовано

Нач. отдела ТХ	Пугин	
Нач. отдела ВК	Ратников	

Заказ №4818

Инв. № подл.	Подпись и дата	Взам. инв. №

Привязан

Инв. №

Гл. арх.	Ованесян	
ГИП	Трушин	
Нач. отд.	Хрупало	
Н. контр.	Шаломеев	
Гл. конст.	Винклер	
ГАП	Шаломеев	
Гл. спец.	Баскина	
Рук. гр.	Туманян	
Ст. арх.	Смирнова	
Арх.	Карлина	

ТП 503-9-12.86 АР1

Диагностическая станция ГАИ пропускной способностью 60 тыс. автомобилей в год

Здание станции производственная часть между осями 1-6 и А-Д

Разрезы, план кровли Узлы II, III

Стадия	Лист	Листов
Р	3	

ГИПРОАВТОТРАНС г. Москва

Копировал Максимова

Формат А2

Альбом I

Типовой проект

Схемы расположения элементов заполнения оконных проемов

Фасад А-Д

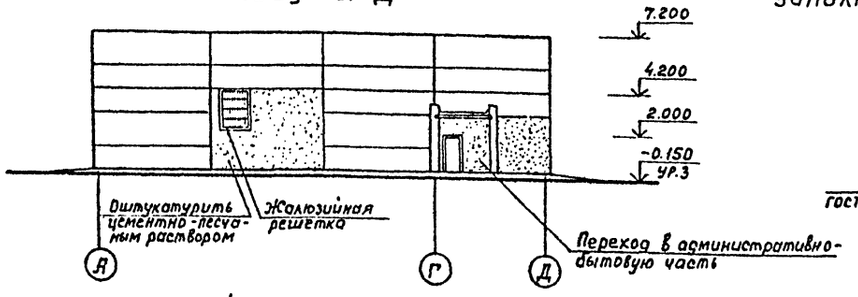

Фасад Д-А

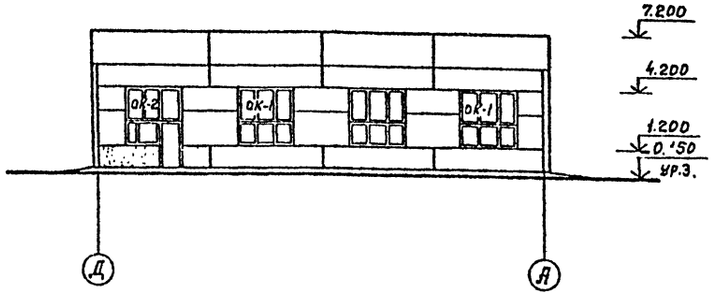

Фасад 6-1

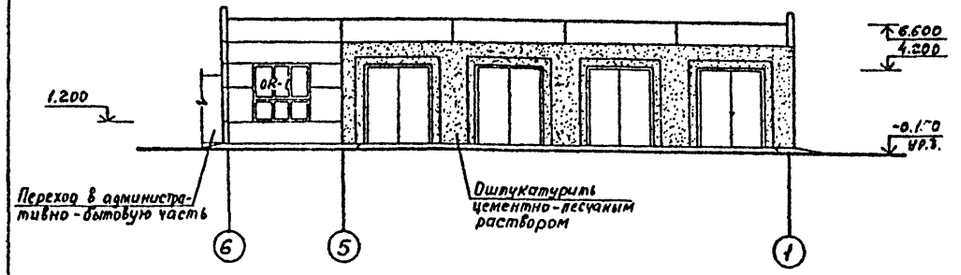

Фасад 1-6

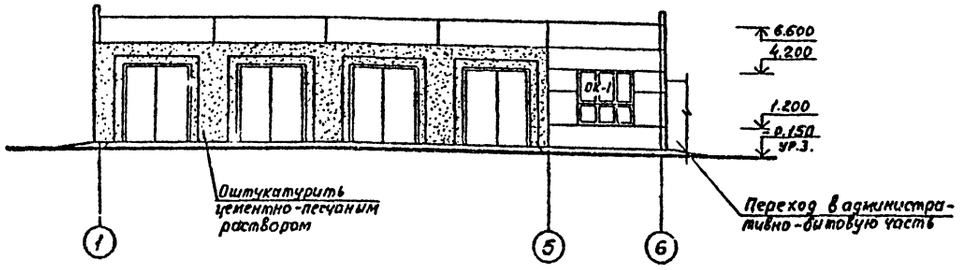

ОК 1

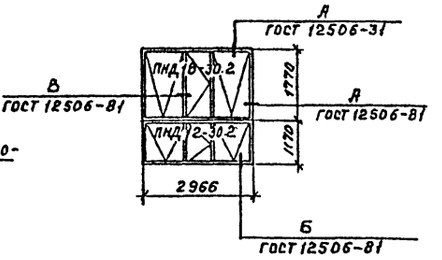

ОК 2

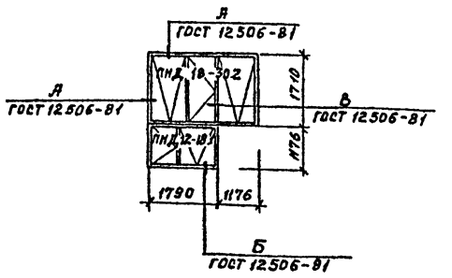

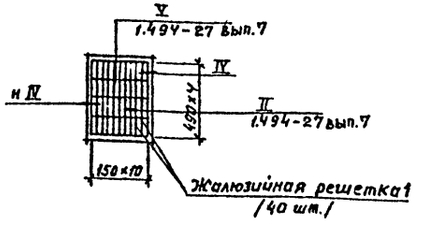

Спецификация элементов заполнения проемов

Марка, поз.	Обозначение	Наименование.	Кол.	Масса ед,кг	Примечание
		Для t=-20°, -30°, -40°С			
1	1.2353-1 выпуск 1	Ворота В204-00.000-01	8	780.0	
2	ГОСТ 14624-69	Дверной блок Д53	1	—	
3	ГОСТ 14624-69	Дверной блок Д37П	2	—	
4	ГОСТ 14624-69	Дверной блок Д37Л	1		
5	2.435-6 выпуск 5	Дверной блок ПД-5П	2	—	
6	2.435-6 выпуск 5	Дверной блок ПД-5Л	1	—	
7	ГОСТ 14624-69	Дверной блок Д38П	1	—	
		Для t=-20°, -30°, -40°С			
ОК-1	ГОСТ 12506-81	Окно ПНД 18-30.2	5	—	
	ГОСТ 12506-81	Окно ПНД 12-30.2	5	—	
ОК-2	ГОСТ 12506-81	Окно ПНД 18-30.2	1	—	
	ГОСТ 12506-81	Окно ПНД 12-18.1	1	—	
	ТУ 36-1517-71	Жалюзийная решетка 1	40	1.0	

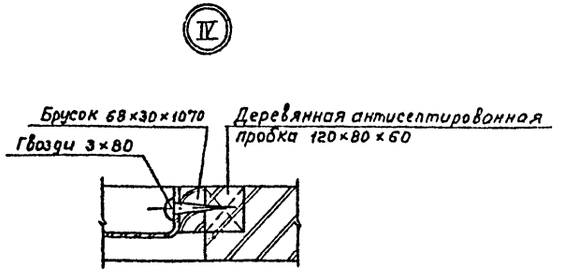

Привязан

Инв. N

Заказ N 7818

Инв. N подл. | Подпись и дата | Взам. инв. N

Гл.архитр.	Ованесян		ТП 503-3-12.86 АР1
ГИП	Трушин		Диагностическая станция ГАИ пропускной способностью 60тыс. автомобилей в год
Нач.отд.	Хрупало		Здание станции Производственная часть между осями 1-6 и А-Д.
Н.контр.	Шаломеев		Стадия Р; Лист 4; Листов
Гл.констр	Винклер		Фасады, схемы расположения и спецификация элементов заполнения оконных проемов, узел IV
ГАП	Шаломеев		ГИПРОАВТОТРАНС г. Москва
Гл.спец.	Баскина		
Рук.гр.	Туманян		
Ст.арх.	Смирнова		
Арх.	Карлина		

Копировал Максимова Формат А2

Альбом I

Типовой проект

План отверстий и креплений трубопроводов к стене

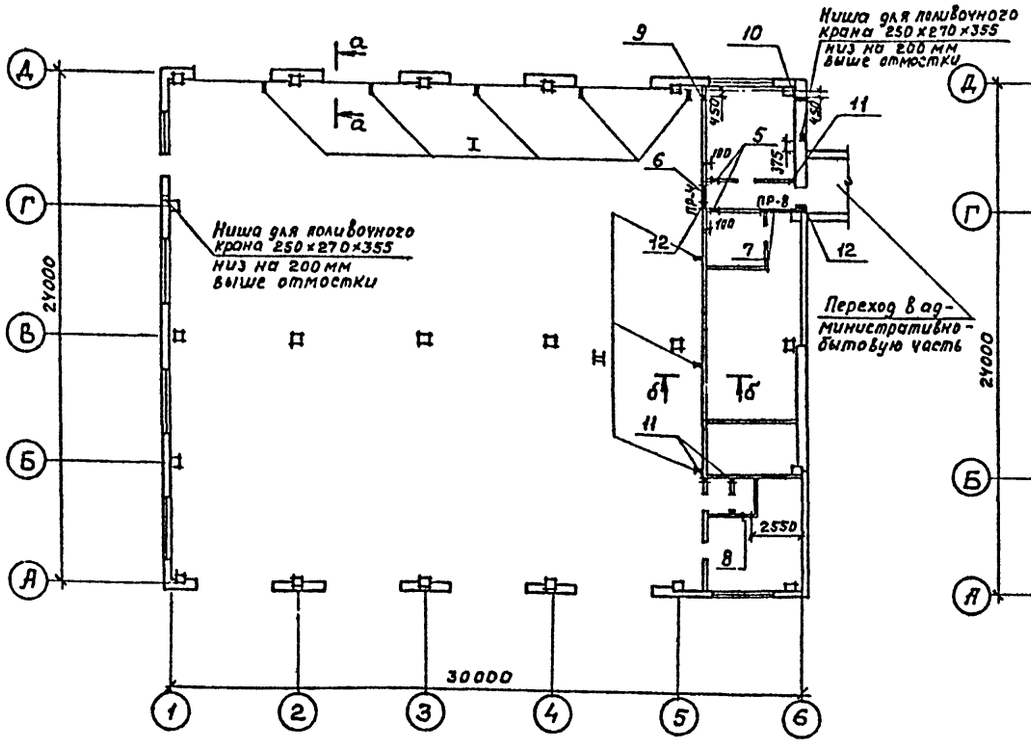

План полов

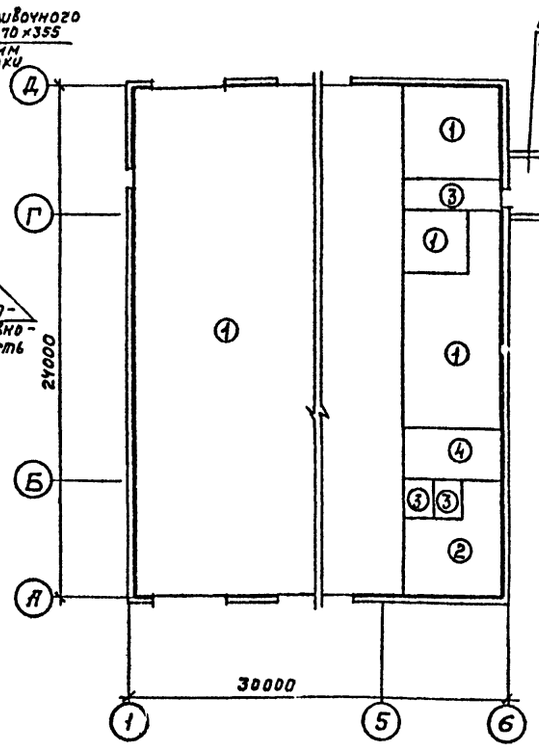

Экспликация полов

Наименование или номер помещения по проекту	Тип пола по проекту	Схема пола или номер узла по серии	Элементы пола и их толщина	Площадь м²
Участок предварительного контроля, мастерская, венткамера	1		Покрытие - бетон М300 /шлифованный/ - 25 мм. Подстилающий слой - бетон М150 - 150 мм. Основание - уплотненный грунт с втрамбованным слоем щебня или гравия крупностью 40÷60 мм. толщиной 100 мм.	663.0
Комната госавтоинспекторов	2		Покрытие - линолиум поливинилхлоридный на тканевой основе - по ГОСТ 7251-77 - 2,5 мм. Прослойка из быстротвердеющей мастики на водостойких вяжущих - 1 мм. Стяжка - цементно-песчаный раствор М150 - 20 мм. Подстилающий слой - бетон М100 - 100 мм. Основание - уплотненный грунт	28.0
Уборная, коридор	3		Покрытие - плитка керамическая по ГОСТ 6787-80 - 13 мм. Заполнение швов - цементно-песчаный раствор М150. Прослойка - цементно-песчаный раствор М150 - 15 мм. Подстилающий слой - бетон М100 - 100 мм. Основание - уплотненный грунт /см. примечание - п.3/	9.0
Воздухозаборная камера	4		Покрытие - цементно-песчаное М150 - 20 мм. Подстилающий слой - бетон М150 - 100 мм. Засыпка - керамзитовый гравий γ_0 = 600 кг/м³ - 180 мм. Основание - уплотненный грунт	12.0

Ведомость отверстий

№ отв.	Размеры, мм. Длина	Размеры, мм. Высота	Отметка низа отв.	Наименование	Примечание
1	1200	1200	3.700	ОВ	
2	1460	1923	0.343	ОВ	Обрамить L63×5
3	505	1255	0.300	ОВ	Обрамить L63×5
4	710	420	0.635	ОВ	
5	500	500	5.500	ОВ	
6	1400	400	4.500	ОВ	
7	1600	400	4.500	ОВ	
8	500	500	2.400	ОВ	
9	200	200	5.050	ВК	
10	200	200	0.340	ВК	
11	150	150	2.525	ВК	
12	200	200	2.500	ВК	

1. Полы запроектированы в соответствии со СНиП II В 8-71 „Полы. Нормы проектирования."
2. Полы выполнять после прокладки всех коммуникаций.
3. Уплотнение грунта производить трамбованием в него слоя щебня или гравия крупностью 40-60 мм. толщиной 100 мм. до плотности скелета γ 1.6 т/м³.

а – а

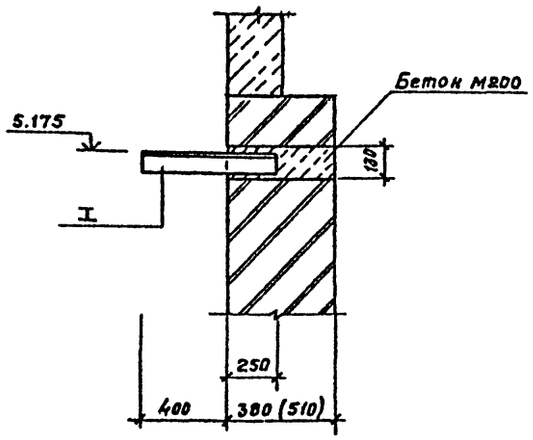

б – б

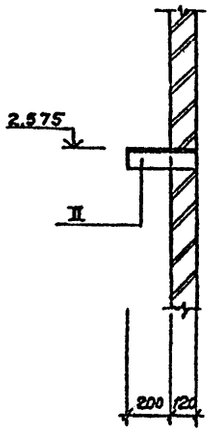

Размер в скобках для t=-30°, -40°

Согласовано:
Нач. отдела ОВ Лошакова
Нач. отдела ВК Ратников

Заказ № 4818
Инв. № подл. | Подпись и дата | Взам. инв. №

Привязан

Инв. №

ГИП	Трушин	
Нач. отд.	Хрупало	
Н. контр.	Шаломеев	
Гл. констр.	Винклер	
ГАП	Шаломеев	
Гл. спец.	Баскина	
Рук. гр.	Тумснян	
Арх.	Карлина	

ТП 503-9-12.86 АР1

Диагностическая станция ГАИ пропускной способностью 60 тыс. автомобилей в год

Здание станции. Производственная часть между осями 1-6 и А-Д

Стадия	Лист	Листов
Р	5	

Планы полов отверстий и креплений трубопроводов к стене

ГИПРОАВТОТРАНС г. Москва

Копировал Максимова

Формат А2

Альбом I

Типовой проект

План подвесного потолка на отм. 3.000

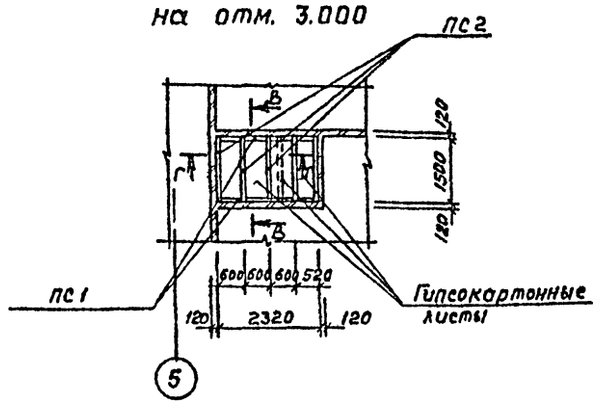

В – В

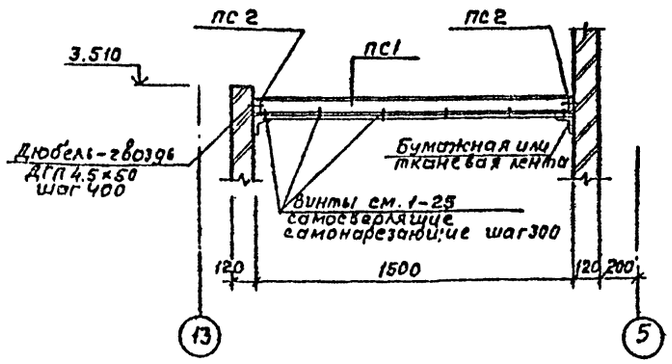

Г – Г

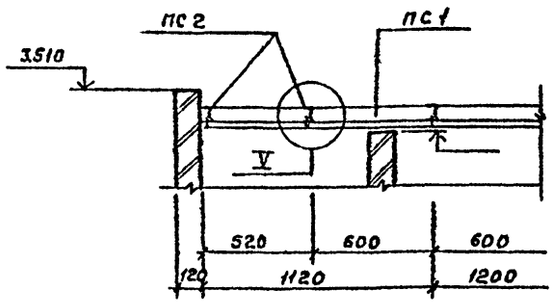

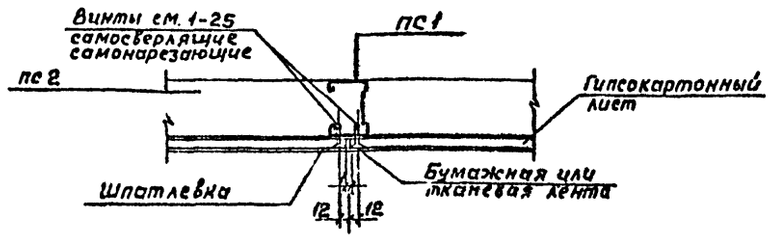

VI

Д – Д

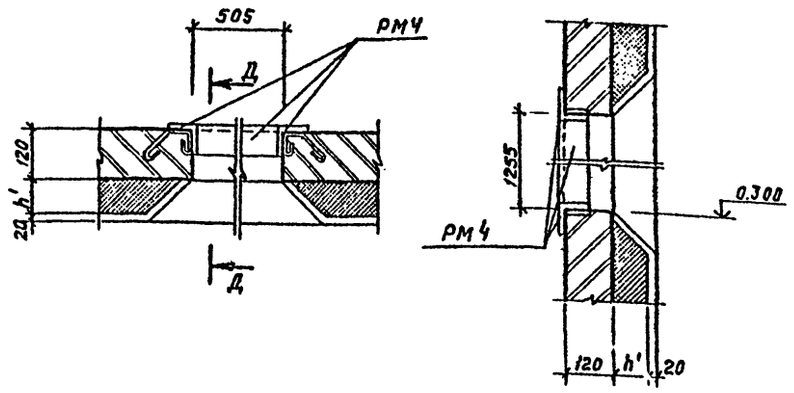

VII

Е – Е

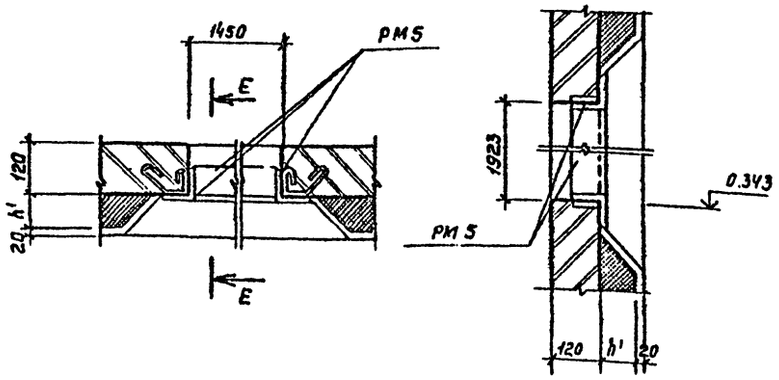

VIII

IX

Б – Б

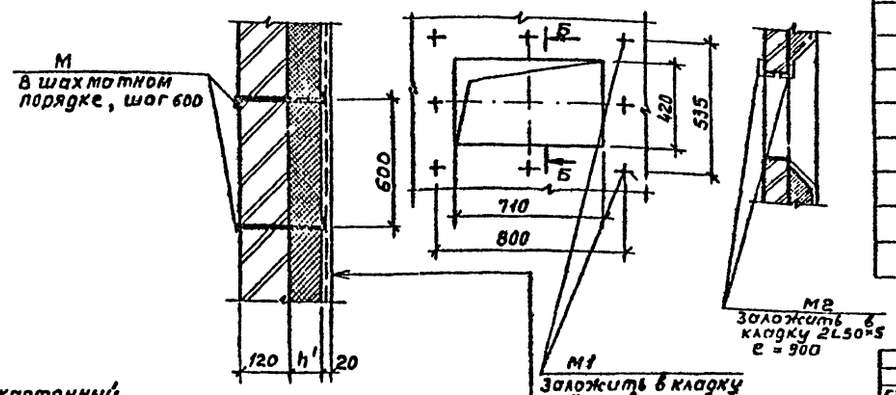

Цементная штукатурка по металлической сетке-20мм. Обмазка битумом за 2раза. Жесткие минераловатные плиты $\gamma = 200$ кг/м³ ГОСТ 10140-80 по таблице на листе 1-h'

Спецификация закладных изделий

Марка, поз.	Обозначение	Наименование	Кол.	Масса ед, кг	Примечание
РМ1	ТП 503-9-12.86 - КЖИ 360 СБ	Рама ворот металлическая	8	338.2	
М3	ГОСТ 8240-72*	Швеллер С14 ℓ = 0,5 п.м.	32	6.3	
М4	ГОСТ 8240-72*	Швеллер С16 ℓ = 4 0 п.м.	8	57.0	
РМ4	ТП КЖИ.120 СБ	Рамка металлическая	1	20.94	
РМ5	ТП КЖИ.120 СБ	Рамка металлическая	1	32.5	
М1	5.904-12. Вып. 1-35	Болт анкерный А3Д.121.036	8	0.15	
М2	ГОСТ 8509-72*	Уголок 50×5 ℓ = 1.8 мм.	—	6.8	
I	ГОСТ 8509-72*	Уголок 50×5 ℓ = 33.0 п.м	—	99.0	
II	ГОСТ 8509-72*	Уголок 50×5 ℓ = 1.0 п.м.	—	3.8	
ПС1	ТП КЖН.290 СБ	Подвеска ПС1 ℓ = 4.7 п.м.	—	0.4	
ПС2	ТП КЖН.290 СБ	Подвеска ПС2 ℓ = 7.5 п.м.	—	0.5	

Спецификация перемычек

Марка, поз.	Обозначение	Наименование	Кол.	Масса ед, кг	Примечание
Для t = -20°С					
ПР-1	ГОСТ 948-76	1ПР8 - 44.12.29	16	383.0	
	ГОСТ 948-76	1ПР8 - 48.12.29	8	416.0	
ПР-2	ГОСТ 948-76	1ПР1 - 12.12.14	3	54.0	
Для t = -30°, -40°С					
ПР-1	ГОСТ 948-76	1ПР8 - 44.12.29	16	383.0	
	ГОСТ 948-76	1ПР8 - 48.12.29	16	416.0	
ПР-2	ГОСТ 948-76	1ПР1 - 12.12.14	4	54.0	
Для t = -20°, -30°, -40°С					
ПР-3	ГОСТ 948-76	1ПР8 - 38.12.22	1	256.0	
ПР-4	ГОСТ 948-76	1ПР2 - 16.12.14	2	74.0	
ПР-5	ГОСТ 948-76	1ПР2 - 15.12.14	2	65.0	
ПР-6	ГОСТ 948-76	1ПР1 - 12.12.14	6	54.0	
ПР-7	ГОСТ 948-76	1ПР1 - 10.12.14	1	43.0	
ПР-8	ГОСТ 948-76	1ПР3 - 19.12.14	1	82.0	

Привязан

Инв. №

Заказ № 4818 | Инв. № подл. | Подпись и дата | Взам. инв. №

ГИП	Трушин		ТП 503-9-12.86 АР1
Нач. отд.	Хрупало		Диагностическая станция ГАИ пропускной способностью 60 тыс. автомобилей в год
Н. контр.	Шаломеев		Здание станции. Производственная часть между осями 1-6 и А-Д
Гл. констр.	Винклер		Стадия: Р; Лист: 6; Листов:
ГАП	Шаломеев		План подвесного потолка на отм. 3.000 ... Спецификации закладных изделий, перемычек. Узлы V, IX
Гл. спец.	Баскина		ГИПРОАВТОТРАНС г. Москва
Рук. гр. арх.	Туманян		
Ст. арх.	Смирнова		
Арх.	Карлина		

Корректор Макеенкова

Формат А2

Альбом I

Типовой проект

Ведомость рабочих чертежей основного комплекта АР

Лист	Наименование	Примечание
1	Общие данные.	
2	План на отм. 0.000. Фрагмент 1. Узел I.	
3	Разрезы. План кровли. Узлы II, III.	
4	Фасады. Схемы расположения и спецификация элементов	
	заполнения оконных проемов. Узел IV.	
5.	Планы полов, отверстий и креплений трубопроводов к стене.	
6.	План подвесного потолка на отм. 3.000. Спецификации закладных изделий, перемычек. Узлы V... IX.	

Ведомость ссылочных и прилагаемых документов

Обозначение	Наименование	Примечание
	Ссылочные документы	
ГОСТ 14624-69	Двери деревянные для зданий промышленных предприятий.	
ГОСТ 12506-81	Окна деревянные для производственных зданий.	
ГОСТ 948-76	Перемычки железобетонные для зданий с кирпичными стенами.	
1.235.3-1 выпуск 1	Ворота распашные глухие с дистанционным управлением	
2.435-6 выпуск 5	Противопожарные двери и ворота промышленных зданий.	
2.430-3 выпуск 2	Типовые архитектурно-строительные детали промышленных зданий с кирпичными стенами ТДА.	
ТУ-36-1517-71	Решетки жалюзийные неподвижные	
1.494-27 выпуск 7	Воздухоприемные устройства с подвесными утепленными клапанами.	
	Прилагаемые документы	
ТП 503-9-12.86-АР ВМ	Ведомость потребности в материалах	

Типовой проект разработан в соответствии с действующими нормами и правилами и предусматривает мероприятия, обеспечивающие взрывную, взрывопожарную и пожарную безопасность при эксплуатации здания.

Главный инженер проекта / А.В. Трушин /

Ведомость отделки помещений площадь в м²

Наименование или номер помещения	Потолок: Площадь	Потолок: Вид отделки	Стены или перегородки: Площадь	Стены или перегородки: Вид отделки	Низ стен или перегородок (панель): Площадь	Низ стен или перегородок (панель): Вид отделки	Низ стен или перегородок (панель): Высота, мм	Примечание
Участок диагностики автомобилей	597.0	Затирка известковая окраска	242.0	Штукатурка кирпичных стен, выше панели известковая окраска	82.0	Керамические плитки ГОСТ 6141-82	1800	
Вентиляционная камера, трансформаторная подстанция	79.0	То же	364.0	Затирка. Известковая окраска	—	—	—	
Комната госавтоинспекторов	26.0	То же	83.0	Штукатурка кирпичных стен Затирка, окраска силикатной краской	—	—	—	
Коридор	7.0	То же	65.0	Штукатурка кирпичных стен, окраска силикатной краской	—	—	—	
Уборная	3.0	Окраска масляной краской	48.0	Штукатурка кирпичных стен Масляная окраска выше панели	16.0	Керамические плитки ГОСТ 6141-82	1500	

Ведомость спецификаций

Лист	Наименование	Примечание
2	Спецификация гардеробного оборудования.	
4	Спецификация элементов заполнения проемов.	
6	Спецификация закладных изделий.	
6	Спецификация перемычек.	

Таблица толщин и привязок ограждающих конструкций

Расчетная зимняя температура t°C	Стеновые панели C	Кирпичные стены C'	Плитный утеплитель в покрытии γ=200 кг/м³ h	Плитный утеплитель в вентканале γ=200 кг/м³ h'	Величина привязки кирпичной стены к оси a
-20°	200	380	70	80	170
-30°	250	510	70	80	250
-40°	300	510	90	100	200

Строительные показатели

1	Площадь застройки	747.0 м²
2	Общая площадь	712.0 м²
3	Строительный объем	4745.0 м³

Общие указания

Класс здания - II.
Степень огнестойкости - II
Расчетная зимняя температура наружного воздуха - 20°, - 30° /основное решение/; - 40°с.
Скоростной напор ветра I /основное решение/ II и III климатических районов.
Вес снегового покрова - для II, III /основное решение/ районов.
Рельеф территории - спокойный
Сейсмичность района строительства - не выше 6 баллов.

1. За условную отметку 0.000 принят уровень чистого пола 1го этажа, что соответствует по топографической съемке абсолютной отметке [ ]
2. Наружные стены из керамзитобетонных панелей γ=900 кг/м³.
3. Кладку кирпичных вставок выполнить из обыкновенного глиняного кирпича пластического прессования марки 75 по ГОСТ 530-80 на растворе марки 50.
4. Горизонтальную гидроизоляцию стен на отм. - 0.030 выполнить из цементно-песчаного раствора состава 1:2 толщиной 30 мм.
5. По периметру здания выполнить асфальтовую отмостку толщиной 40 мм и шириной 750 мм по щебеночному основанию толщиной 100 мм
6. Проект разработан для условий производства работ в летнее время при производстве работ в зимнее время руководствоваться СНиП II-16-80 „Бетонные и железобетонные конструкции сборные." СНиП II-22-81 „Каменные и армокаменные конструкции."
7. Указания по наружной отделке: стеновые панели окрасить поливинилацетатными красками ВА-17З ГОСТ 20833-75* холодных тонов в заводских условиях кирпичные участки оштукатурить и окрасить краской того же цвета.
   Полотна и рамы ворот окрасить эмалью ПФ-133 по грунту ГФ-0119.
   Столярные изделия окрасить 2 слоями масляной краски белого цвета.
8. Кирпичные перегородки толщиной 120 мм армировать на всю длину гф 8А1 через 750 мм кладки по высоте

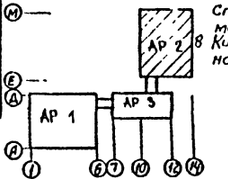

Согласовано: Гл.спец. тех.отд. Грачев

Инв.№ подл. | Подпись и дата | Взам.инв.№

Заказ 4818

Привязан

Инв.№

Гл.арх.отд.	Овднесян	
ГИП	Трушин	
Н.контр.	Ростунова	
Нач.отд.	Хрупала	
Гл.конст.	Винклер	
Гл.арх.отд.	Шаломеев	
Гл.спец.	Баскина	
Рук.гр.	Туманян	
Ст.арх.	Смирнова	

ТП 503-9-12.86 АР2

Диагностическая станция ГАИ пропускной способностью 60 тыс. автомобилей в год

Здание станции. Производственная часть между осями 10-14 и Е-М

Стадия	Лист	Листов
Р	1	6

Общие данные

ГИПРОАВТОТРАНС г. Москва

Копировал Коннова

Альбом I

План на отм. 0.000

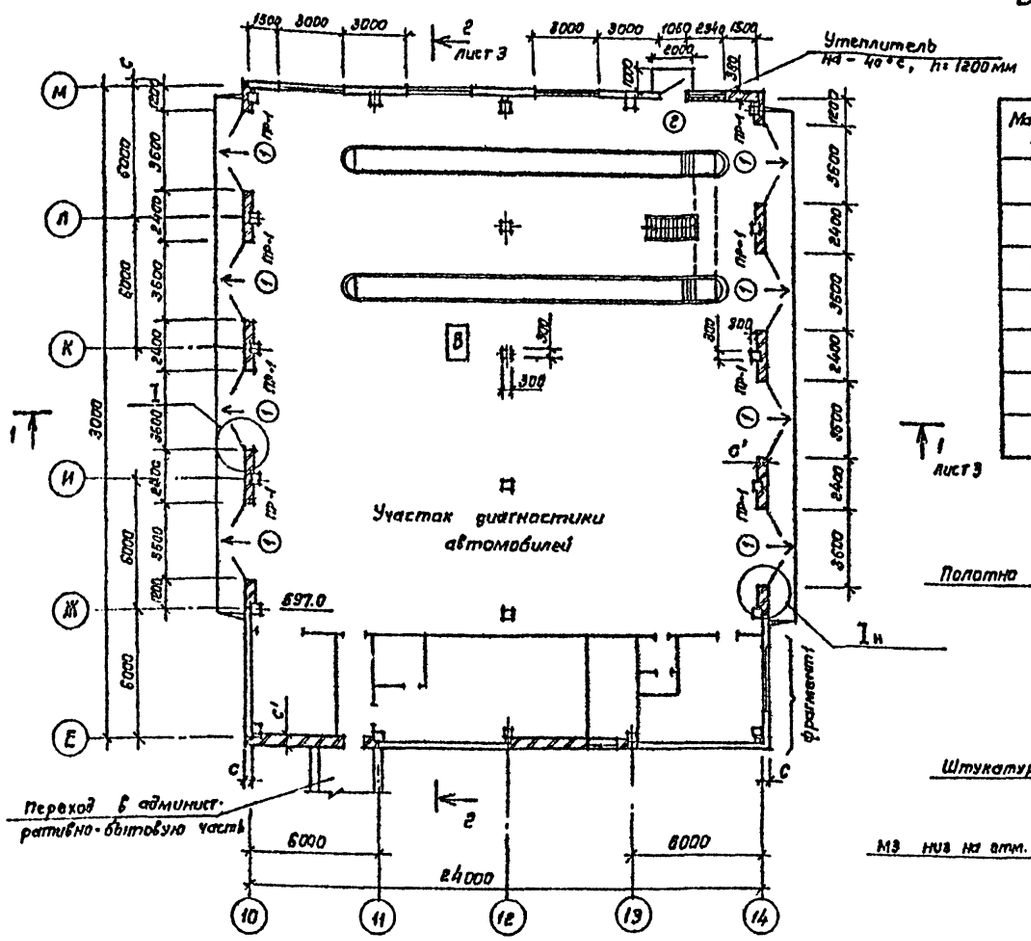

Ведомость проемов ворот и дверей

Марка, поз.	Размер проема в кладке, мм
1	3600 x 4200
2	1060 x 2400
3	2320 x 2370
4	1020 x 2080
5	1020 x 2070
6	1020 x 2070
7	820 x 2080

I

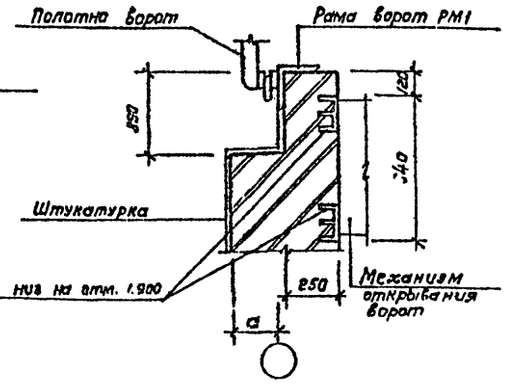

Ведомость перемычек

/начало/

Марка, поз.	Схема сечения
ПР1	t = -20°С; 1ПР8-44.12.29; 1ПР8-49.12.29; 4.200; t = -30°, -40°С; 1ПР8-44.12.29; 1ПР8-48.12.29; 4.200
ПР2	t = -20°С; 1ПР1-12.12.14; 2.080; t = -30°, -40°С; 1ПР1-12.12.14; 2.080

/окончание/

Марка, поз.	Схема сечения
ПР3	t = -20; -30; -40°С; 1ПР8-39.12.22; 4.900
ПР4	1ПР4-23.12.14; 2.515
ПР5	1ПР2-15.12.14; 4.900
ПР6	1ПР1-12.12.14; 2.070
ПР7	1ПР1-10.12.14; 2.080
ПР8	1ПР4-28.12.14; 2.370

Спецификация гардеробного оборудования

Марка, поз.	Обозначение	Наименование	Кол.	Масса ед., кг	Примечание
1	Утенский завод лабораторных электропечей	Электрополотенце „Эра" 1.0/1.0	1	3,2	

Фрагмент 1

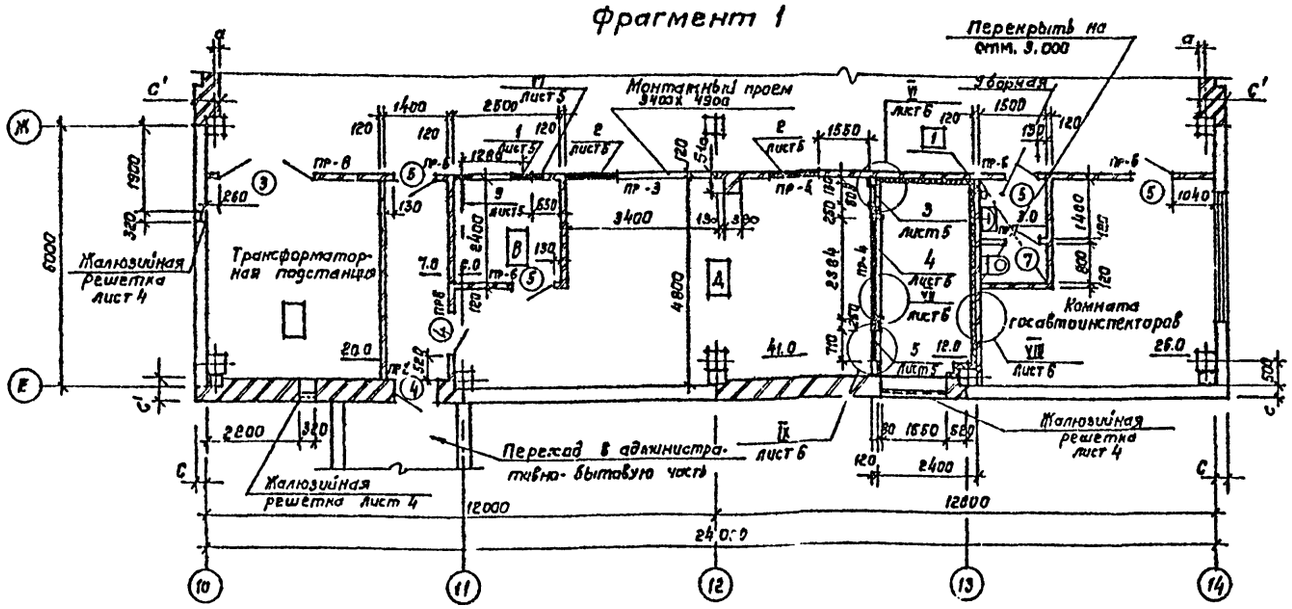

Согласовано:
Нач. отдела ТК Попин
Нач. отд. ОВ Осипова
Нач. отд. ЭО Огурцов

Заказ 4818

Инв. № подл. | Подпись и дата | Взам. инв. №

Привязан

Инв. №

Гл. арх. инж.	Ованесян	
ГИП	Трушин	
Нач. отд.	Хрупало	
Н. контр.	Шаломеев	
Гл. констр.	Винклер	
ГАП	Шаломеев	
Гл. спец.	Баскина	
Рук. гр.	Туманян	
Ст. арх.	Смирнова	

ТП 503-9-12.86 АР2

Диагностическая станция ГАИ пропускной способностью 60 тыс. автомобилей в год

Здание станции. Производственная часть между осями 10-14 и Е-М

План на отм. 0.000. Фрагмент 1. Узел I.

Стадия	Лист	Листов
Р	2	

ГИПРОАВТОТРАНС г. Москва

Копировал Конкова

Формат А2

Альбом I

Типовой проект

Разрез 1 – 1

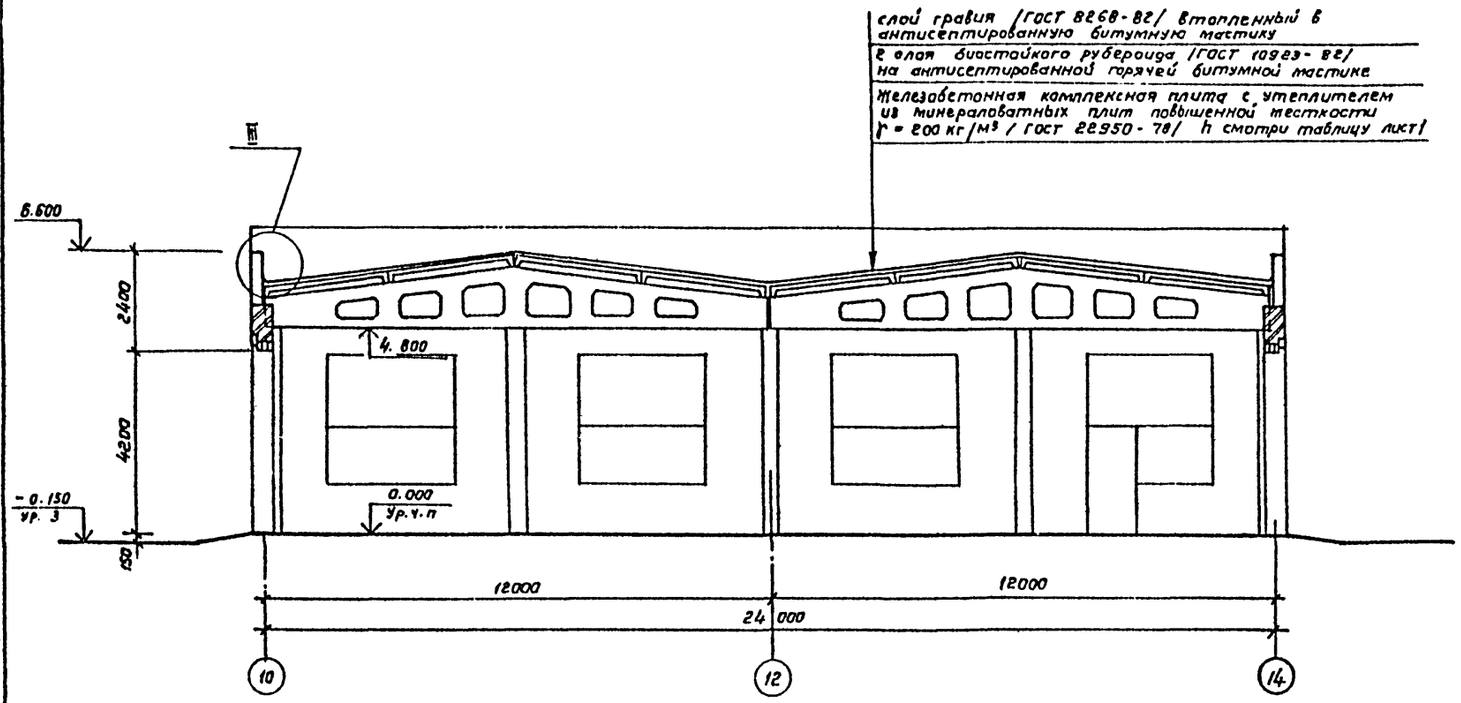

План кровли

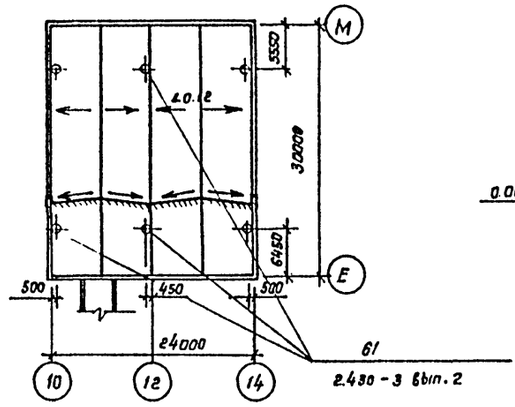

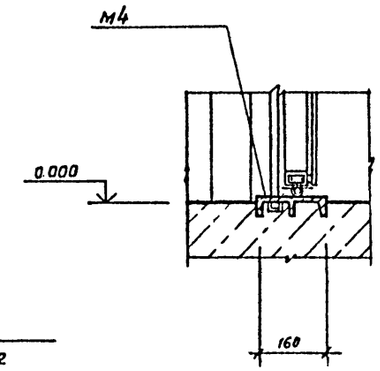

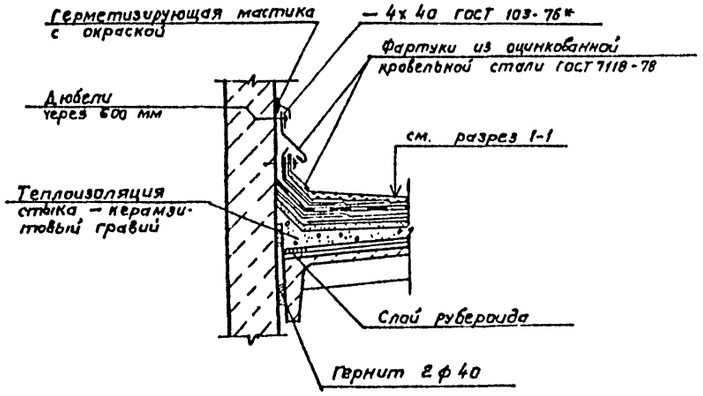

Разрез 2-2

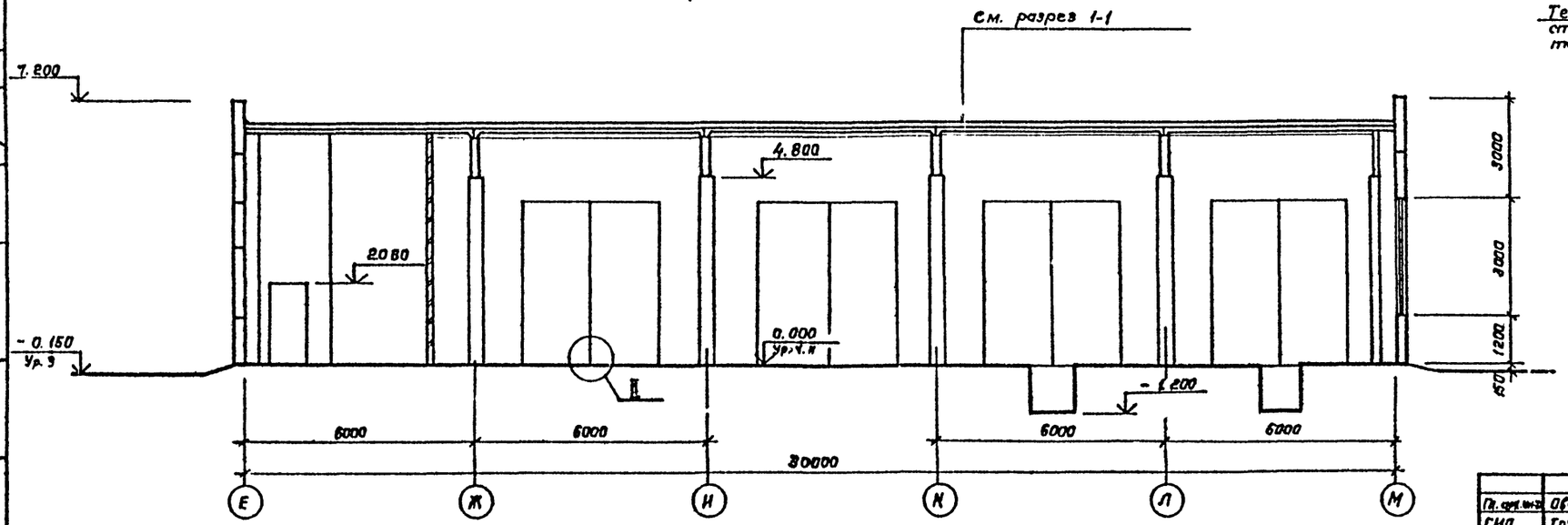

Согласовано

Нач. отд. ТХ	Пугин
Нач. отд. ВК	Ратмиров

Заказ 4818

Инв. № подл.	Подпись и дата	Взам. инв. №

Привязан

Инв. №

Гл. арх. инж.	Ованесян	
ГИП	Грушин	
Нач. отд.	Хрупало	
Н. контр.	Шаломеев	
Гл. констр.	Винклер	
ГАП	Шаломеев	
Гл. спец.	Баскина	
Рук. гр. арх.	Туманян	
Ст. арх.	Смирнова	
Арх.	Карлина	

ТП 503-9-12.86 АР2

Диагностическая станция ГАИ пропускной способностью 60 тыс. автомобилей в год

Здание станции. Производственная часть между осями 10-14 и Е-М

Стадия	Лист	Листов
Р	3	

Разрезы. План кровли. Узлы II, III.

ГИПРОАВТОТРАНС г. Москва

Копировал Коннова

Формат А 2

Альбом I

Типовой проект

Фасад 10-14

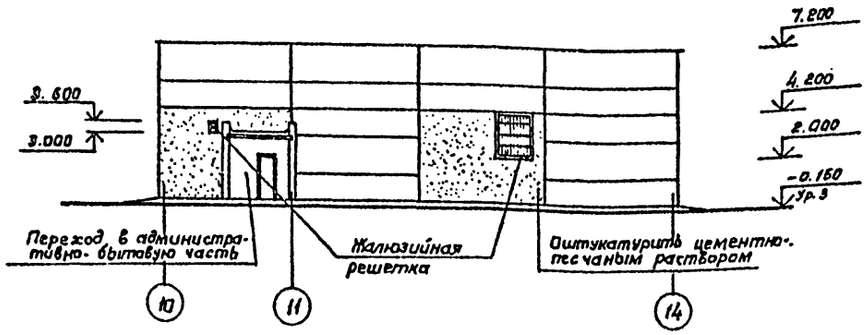

Фасад 14-10

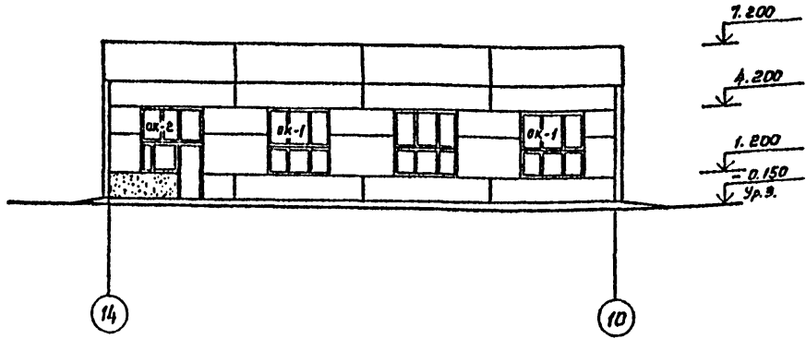

Фасад Е-М

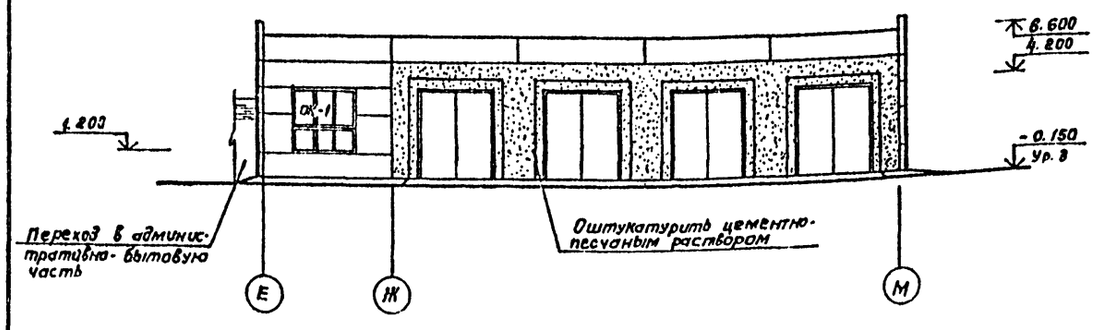

Фасад М-Е

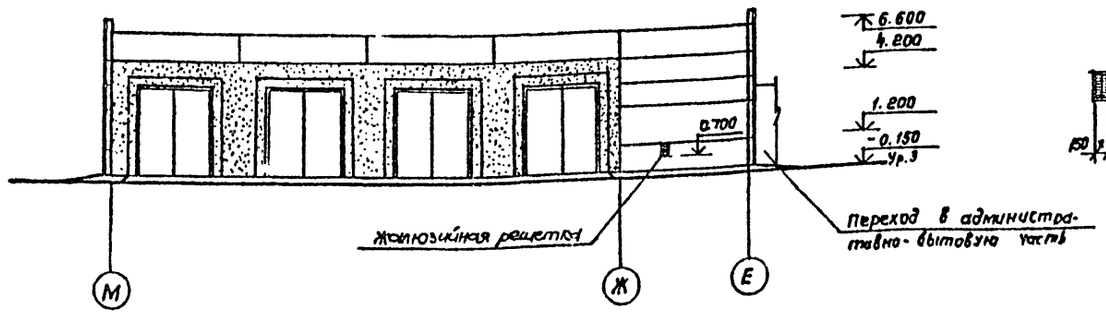

Схемы расположения элементов заполнения оконных проемов

ОК 1

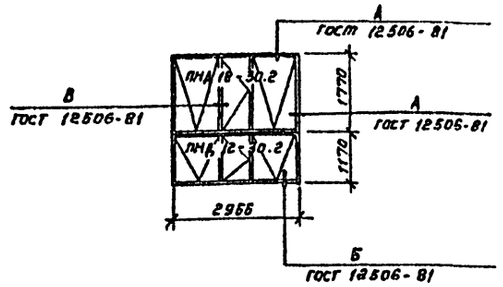

ОК 2

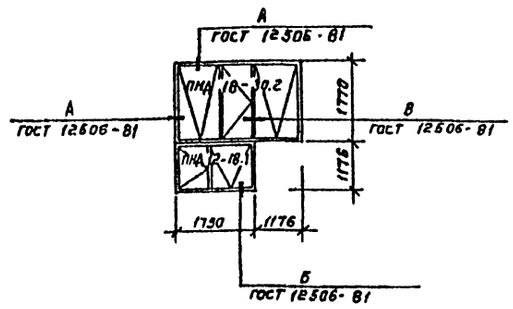

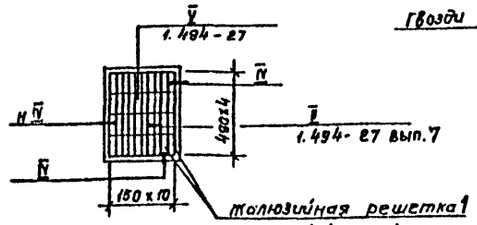

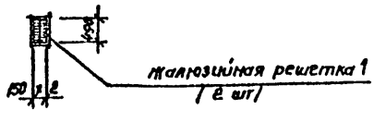

IV

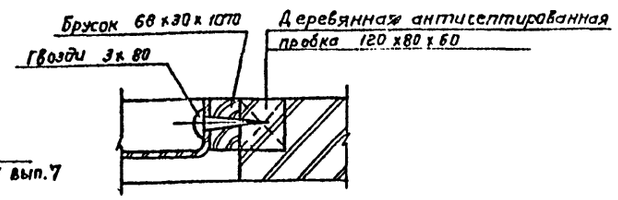

Спецификация элементов заполнения проемов

Марка, поз.	Обозначение	Наименование	Кол.	Масса ед, кг	Примечание
Для t = -20°, -30°, -40°С					
1	1.2353-1 выпуск 1	Ворота ВГ04-00.000.-01	8	780.0	
2	ГОСТ 14624-69	Дверной блок Д53	1	—	
3	2.435-6 выпуск 5	Дверной блок ПД-4	1	—	
4	ГОСТ 14624-69	Дверной блок Д37л	2	—	
5	2.435-6 выпуск 5	Дверной блок ПД-5п	2	—	
6	2.435-6 выпуск 5	Дверной блок ПД-5л	2	—	
7	ГОСТ 14624-69	Дверной блок Д38л	1		
Для t = -20°, -30°,-40°С					
ОК-1	ГОСТ 12506-81	Окно ПНД 18-30.2	4	—	
	ГОСТ 12506-81	Окно ПНД 12-30.2	4	—	
ОК-2	ГОСТ 12506-81	Окна ПНД 18-30.2	1	—	
	ГОСТ 12506-81	Окно ПНД 12-18.1	1	—	
	ТУ 36-1617-71	Жалюзийная решетка 1	40	1.0	
	ТУ 36-1617-71	Жалюзийная решетка 1	4	1.0	

Инв.№ подл. | Подпись и дата | Взам.инв.№

Инв.№

Привязан

Гл. арх.-ин-та	Иванесян	
ГИП	Грушин	
Нач. отд.	Хрупата	
Н. контр.	Шаломеев	
Гл. констр.	Винклер	
ГАП	Шаломеев	
Гл. спец.	Баскина	
Рук. гр. арх.	Туманян	
Ст. арх.	Смирнова	
Арх.	Кармина	

ТП 503-9-12.86 АР2

Диагностическая станция ГАИ пропускной способностью 60 тыс. автомобилей в год

Здание станции. Производственная часть между осями 10-14 и Е-М

Стадия	Лист	Листов
Р	4	

Фасады. Схемы расположения и спецификация элементов заполнения оконных проемов. Узел IV

ГИПРОАВТОТРАНС г. Москва

Копировал Каннова

Формат А2

Альбом I

План отверстий и креплений трубопроводов к стене

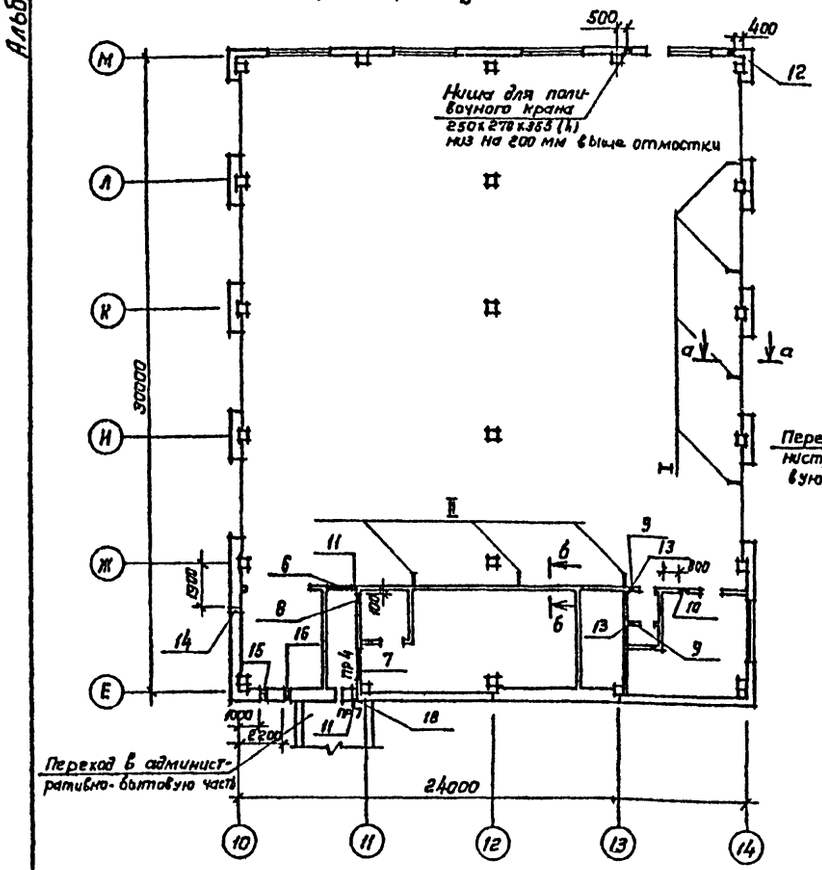

План полов

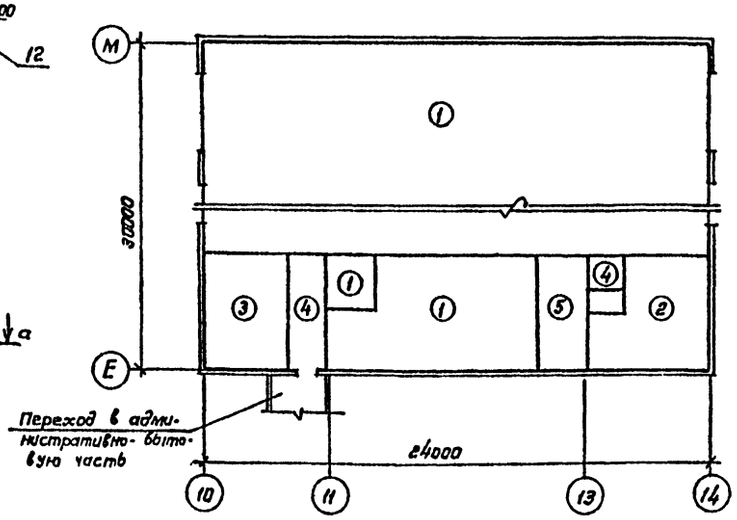

Экспликация полов

Наименование или номер помещения по проекту	Тип пола по проекту	Схема пола или номер узла по серии	Элементы пола и их толщина	Площадь пола, м²
Участок диагностики автомобилей, венткамера	1		Покрытие - бетон м 300 /шлифованный/ - 25 мм Подстилающий слой - бетон м 150 - 150 мм Основание - уплотненный грунт с втрамбованным слоем щебня или гравия крупностью 40 ÷ 60 мм толщиной 100 мм	610.0
Комната госавтоинспекторов	2		Покрытие - линолеум поливинилхлоридный на тканевой основе по ГОСТ 7281-77 - 2,5 мм Прослойка из быстротвердеющей мастики на водостойких вяжущих - 1 мм Стяжка - цементно-песчаный раствор М-150 - 20 мм Подстилающий слой - бетон М100 - 100 мм Основание - уплотненный грунт	26.0
Трансформаторная подстанция	3		Покрытие - цементно-песчаный раствор М 300 - 20 мм Подстилающий слой - бетон М150 - 100 мм Основание - уплотненный грунт	20.0
Уборная, коридор	4		Покрытие - плитка керамическая по ГОСТ 6787 - 80 - 13 мм Заполнение швов - цементно-песчаный раствор М 150 Прослойка - цементно-песчаный раствор М 150 - 15 мм Подстилающий слой - бетон М100 - 100 мм Основание - уплотненный грунт - /см. примечание п. 3/	10.0
Воздухозаборная камера	5		Покрытие - цементно-песчаный раствор М 150 - 20 мм Подстилающий слой - бетон М150 - 100 мм Засыпка из керамзитового гравия γ = 60 кг/м³ - 180 мм Основание - уплотненный грунт	120

1. Полы запроектированы в соответствии со СНиП II В. 8-71 „Полы. Нормы проектирования."
2. Полы выполнять после прокладки всех коммуникаций.
3. Уплотнение грунта производить трамбованием в него слоя щебня или гравия крупностью 40-60 мм толщиной 100 мм до плотности скелета γ = 6 т/м³.

Ведомость отверстий

№ отв.	Размеры, мм: длина	Размеры, мм: высота	Отметка низа отв.	Назначение	Примечание
1	500	500	0.320	ОВ	
2	1200	1200	3.700	ОВ	
3	505	1255	0.300	ОВ	обрамить L 63×5
4	2384	1923	0.590	ОВ	обрамить L 63×5
5	710	420	0.750	ОВ	
6	1400	400	4.500	ОВ	
7	1600	400	4.500	ОВ	
8	500	500	5.500	ОВ	
9	400	400	5.200	ОВ	
10	400	400	4.150	ОВ	
11	200	200	2.500	ВК	
12	200	200	0.340	ВК	
13	150	150	2.525	ВК	
14	320	500	0.700	ЭО	
15	400	200	3.000	ЭО	
16	320	500	3.000	ЭО	
17	500	500	5.200	ОВ	
18	700	400	2.300	ОВ	

а - а

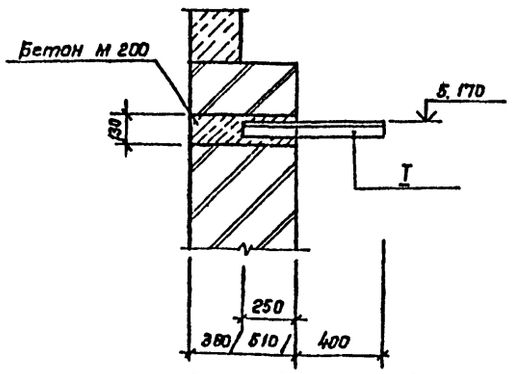

б - б

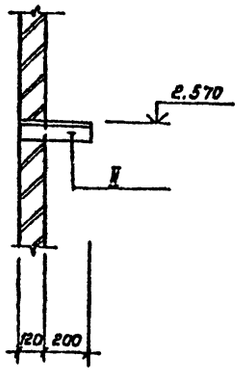

Размер в скобках дан для t = -30°; -40°с

Согласовано: Нач. отд. СВ Лошакова; Нач. отд. ВК Ратилов

Заказ 4818

Инв. № подл. | Подпись и дата | Взам. инв. №

Привязан

Инв. №

ГИП	Трушин	
Нач. АСО	Хрупало	
Н. конгр.	Шаломеев	
Гл. констр.	Винклер	
ГАП	Шаломеев	
Гл. спец.	Баскина	
Рук. гр. арх.	Туманян	
Ст. арх.	Смирнова	
Арх.	Карлина	

ТП 503-9-12.86 АР2

Диагностическая станция ГАИ пропускной способностью 60 тыс. автомобилей в год

Здание станции Производственная часть между осями 10-14 и Е-М

Стадия	Лист	Листов
Р	5	

Планы полов, отверстий и креплений трубопроводов к стене.

ГИПРОАВТОТРАНС г. Москва

Копировал Каннова

формат А2

Альбом I

План подвесного потолка на отм. 3.000

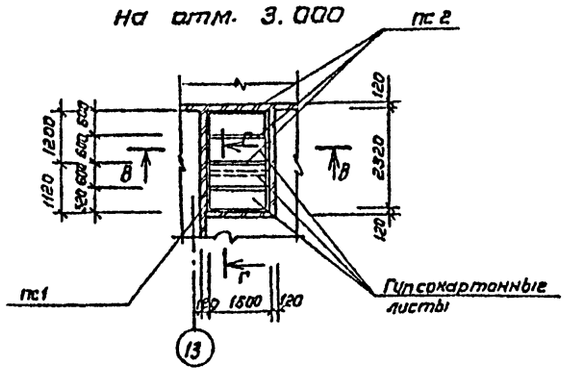

В - В

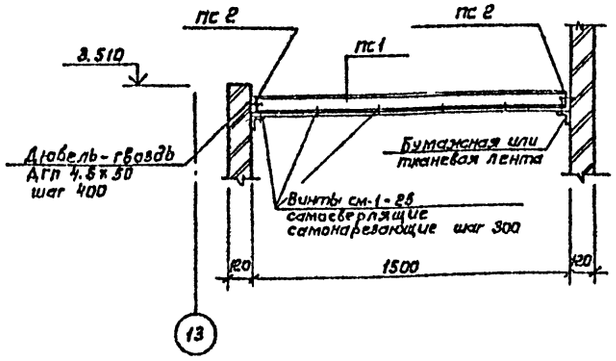

Г - Г

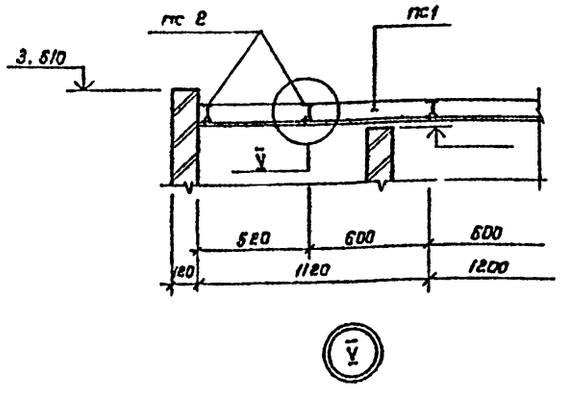

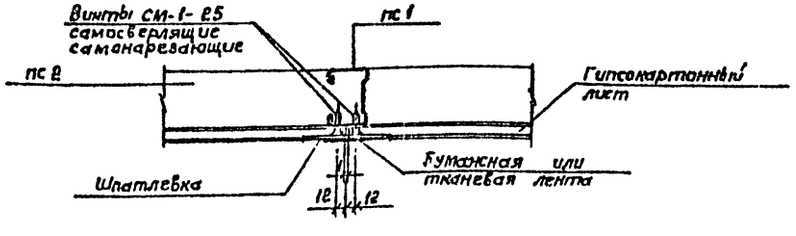

Д - Д

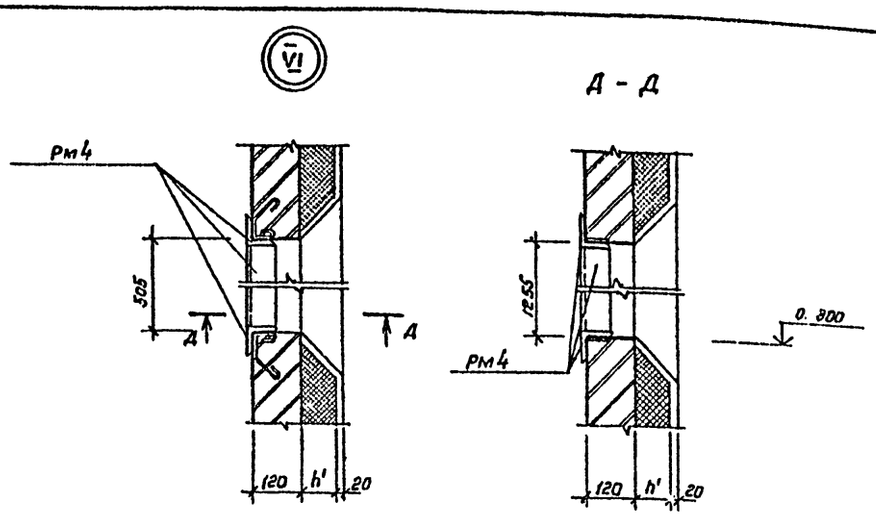

Е - Е

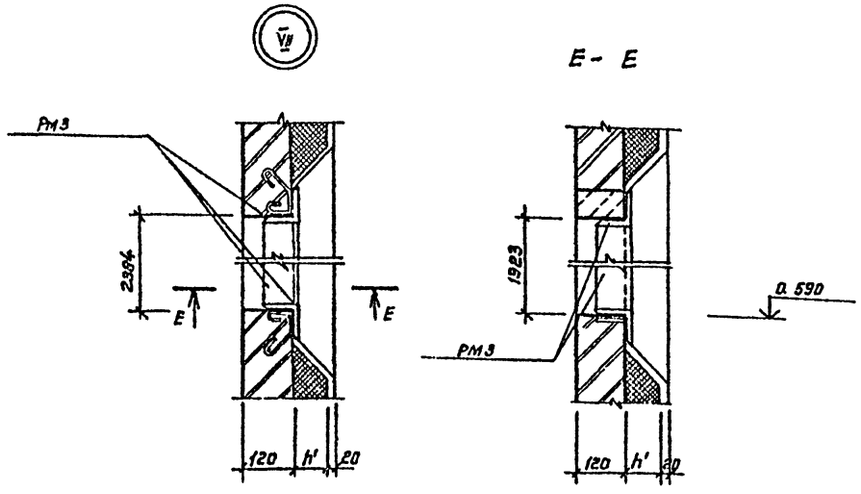

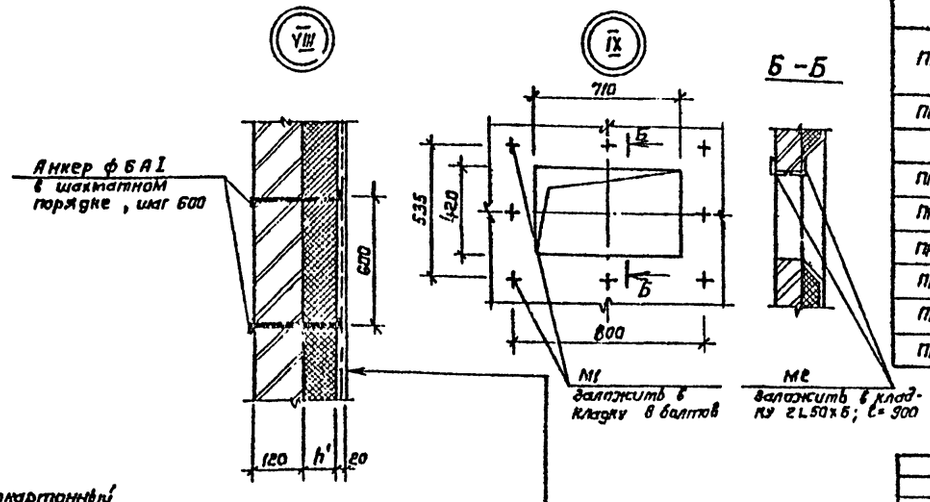

Б - Б

Цементная штукатурка по металлической сетке - 20мм
Обмазка битумом за 2 раза
Жесткие минераловатные плиты γ = 200 кг/м³
ГОСТ 10140-80 по таблице на листе 1 — h'

Спецификация закладных изделий

Марка, поз.	Обозначение	Наименование	Кол.	Масса, ед, кг.	Примечание
РМ1	ТП 503-9-12.86 КЖИ.360	Рама ворот металлическая	8	338,2	
М3	ГОСТ 8240-72*	Швеллер С14 l = 0.5 пм.	32	6,3	
М4	ГОСТ 8240-72*	Швеллер С16 l = 4.0 п.м.	8	57.0	
РМ4	ТП 503-9-12.86 КЖИ 120 СБ	Рамка металлическая	1	20.94	
РМ3	ТП 503-9-12.86 КЖИ 120 СБ	Рамка металлическая	1	45.0	
М1	5.904-12. вып. 1-35	Болт анкерный А8 Д 121.036	8	0.15	
М2	ГОСТ 8509-72*	Уголок 50×5 l = 1.8 п.м	—	6.8	
I	ГОСТ 8509-72*	Уголок 50×5 l = 33.0 п.м	—	99.0	
II	ГОСТ 8509-72*	Уголок 50×5 l = 1,0 п.м.	—	3.8	
ПС1	ТП 503-9-12.86-КЖИ 290	Подвеска пс1 l = 4.7 п.м.	—	0.4	
ПС2	ТП 503-9-12.86-КЖИ 290	Подвеска пс2 l = 7,5 п.м	—	0.5	

Спецификация перемычек

Марка, поз.	Обозначение	Наименование	Кол.	Масса ед, кг	Примечание
Для t = -20°С					
ПР-1	ГОСТ 948-76	1ПР8-44.12.29	16	303.0	
	ГОСТ 948-76	1ПР8-48.12.29	8	416.0	
ПР-2	ГОСТ 948-76	1ПР1-12.12.14	3	54.0	
Для t = -30°, -40°С					
ПР-1	ГОСТ 948-76	1ПР8-44.12.29	16	303.0	
	ГОСТ 948-76	1ПР8-48.12.29	16	416.0	
ПР-2	ГОСТ 948-76	1ПР1-12.12.14	4	54.0	
Для t = -20°, -30°, -40°С					
ПР-3	ГОСТ 948-76	1ПР8-38.12.22	1	256.0	
ПР-4	ГОСТ 948-76	1ПР4-26.12.14	2	109.0	
ПР-5	ГОСТ 948-76	1ПР2-15.12.14	1	65.0	
ПР-6	ГОСТ 948-76	1ПР1-12.12.14	5	64.0	
ПР-7	ГОСТ 948-76	1ПР1-10.12.14	2	43.0	
ПР-8	ГОСТ 948-76	1ПР4-28.12.14	1	120.0	

Типовой проект

Заказ № 4818

Инв. № подл. | Подпись и дата | Взам. инв. №

Привязан:

Инв. №

ГИП	Грушин	
Нач. отд.	Хрупало	
Н. контр.	Шаломеев	
Гл. констр.	Винклер	
ГАП	Шаломеев	
Гл. спец.	Баскина	
Рук. гр. арх.	Туманян	
Ст. арх.	Смирнова	
Арх.	Карлина	

ТП 503-9-12.86 АР2

Диагностическая станция ГАИ пропускной способностью 60 тыс. автомобилей в год

Здание станции Производственная часть Между осями 10-14 и Е-М

Стадия	Лист	Листов
Р	6	

План подвесного потолка на отм. 3.000. Спецификации закладных изделий, перемычек. Узлы V...IX

ГИПРОАВТОТРАНС г. Москва

Копировал Каннова

Формат А2

Альбом I

Типовой проект

Ведомость рабочих чертежей основного комплекта АР

Лист	Наименование	Примечание
1	Общие данные	
2	План на отм. 0.000. Фрагменты 1...3	
3	План на отм. 3.000	
4	Фасады В-Е; Е-В. Разрез 1-1.	
5	Фасады 6-12; 12-6. Разрез 2-2. Узел I.	
6.	Фрагмент 4. План отверстий и креплений	
	трубопроводов к стене. Узлы II... VI.	
7.	Спецификации элементов заполнения проемов;	
	закладных изделий; перемычек; гардеробного	
	оборудования. Узел VII.	
8.	Планы полов на отм. 0.000, 3.000; кровли	
9	Барьеры клиентской и помещения охраны	

Ведомость спецификаций

Лист	Наименование	Примечание
7	Спецификация элементов заполнения проемов	
7	Спецификация закладных изделий	
7	Спецификация перемычек	
7	Спецификация гардеробного оборудования	

Таблица толщин и привязок ограждающих конструкций в мм

Расчетная зимняя температура t°C	Стеновые панели С	Кирпичные стены С1	Плитный утеплитель γ=60 кг/м³ в покрытии h	Плитный утеплитель γ=200 кг/м³ в венткамерах a
-20°	300	380	80	80
-30°	300	510	100	80
-40°	350	510	130	100

Строительные показатели

1	Площадь застройки	395,0 м²
	в том числе площадь переходов	45,0 м²
2	Общая площадь	665,0 м²
3	Строительный объем	2550,0 м³
	в том числе объем переходов	140,0 м³

Типовой проект разработан в соответствии с действующими нормами и правилами и предусматривает мероприятия, обеспечивающие взрывную, взрывопожарную и пожарную безопасность при эксплуатации здания

Главный инженер проекта /А.В.Трушин/

Ведомость отделки помещений

площадь в м²

Наименование или номер помещения	Потолок		Стены или перегородки		Низ стен или перегородок /панели/			Примечание
	Площадь	Вид отделки	Площадь	Вид отделки	Площадь	Вид отделки	Выкат мм	
Клиентская, помещения кортотек и охраны госавтоинспекторов, комнаты по спец. работе, общественных организаций, рабочие, отдыха, узел связи, учебно-методический класс, кабинеты начальника, зам. начальника, приемная, переходы.	350,0	Затирка. Окраска силикатной краской	716,0	Затирка. Окраска силикатной краской	—	—	—	Участки кирпичных перегородок оштукатурить цементным раствором
Гардеробные, комната приема пищи, коридор, лестница, тамбуры	214,0	Тоже	176,0	Клеевая окраска выше панели	352,0	Масляная окраска	1500	
Уборная, комната мол водомерный узел	19,0	Затирка. Окраска масляной краской	48,0	Штукатурка. Окраска, масляной краской выше панели	60,0	Глазурованная плитка	1500	
Душевая	8,0	Тоже	14,0	Тоже	27,0	Тоже	1800	
Вентиляционная камера, тепловой пункт	37,0	Затирка. Известковая окраска	103,0	Затирка. Известковая окраска	—	—	—	

Ведомость ссылочных и прилагаемых документов

Обозначение	Наименование	Примечание
	Ссылочные документы.	
ГОСТ 11214-78	Окна и балконные двери деревянные с двойным остеклением для жилых и общественных зданий.	
ГОСТ 16289-80	Окна и балконные двери деревянные с тройным остеклением для жилых и общественных зданий.	
ГОСТ 24698-81	Двери деревянные наружные для жилых и общественных зданий.	
ГОСТ 6629-74*	Двери деревянные внутренние для жилых и общественных зданий	
ГОСТ 6785-80	Плиты железобетонные подоконные	
ГОСТ 14624-69	Двери деревянные для зданий промышленных предприятий	
1.138-10 вып. 1.2	Перемычки железобетонные для зданий с кирпичными	
2.430-3 вып.2	Типовые архитектурно-строительные детали промышленных зданий с кирпичными стенами.	
ТУ-36-1517-71	Решетки жалюзийные неподвижные	
Шифр 182-82. вып. 0-1	Крупнопанельные конструкции для вспомогательных зданий промышленных предприятий /дополнение к комплексной серии 1.038/	
ИИ-03-03 альбом 71-64	Рабочие чертежи металлических изделий	
1.494-27 вып. 5	Воздухоприемные устройства с подвесными утепленными клапанами.	
2.460-18 вып. 1	Узлы покрытий одноэтажных производственных зданий с рулонными кровлями и железобетонными ригелями.	
	Прилагаемые документы	
ТП АР ВМ	Ведомость потребности в материалах	
ТП АР СО	Спецификация оборудования	

Общие указания

Класс здания - II.
Степень огнестойкости - II
Расчетная зимняя температура наружного воздуха - 20°, - 30° /основной/ - 40°С
Скоростной напор ветра для I /основной/, II и III климатических районов.
Вес снегового покрова для II, III /основной/ районов.
Рельеф территории - спокойный
Сейсмичность района строительства - не выше 6 баллов.

1. За условную отметку 0.000 принят уровень чистого пола 1го этажа, что соответствует по топографической съемке абсолютной отметке
2. Наружные стены из керамзитобетонных панелей γ = 900 кг/м³ Опорные стены козырька входа выполнить в облицовочном кирпиче с расшивкой швов.
3. Кладку кирпичных вставок, внутренних стен и перегородок выполнить из обыкновенного глиняного кирпича пластического прессования марки 75 по ГОСТ 530-80 на растворе марки 50. Внутренние перегородки из гипсоперлитовых панелей по серии 1.231-5. Кирпичные перегородки толщиной 120мм армировать на всю длину 2 ф6 AI через 750мм кладки по высоте.
4. При кладке кирпичных стен и перегородок заложить слдующие элементы:
   а./Антисептированные деревянные пробки по размеру кирпича для крепления дверных и оконных блоков - 2шт. по высоте с каждой стороны проема.
   б./Анкера для крепления каркаса теплоизоляции в тамбурах и венткамерах.
   Деревянные элементы, соприкасающиеся с кладкой антисептировать и отделить от нее прокладкой толя.
5. Горизонтальную гидроизоляции стен выполнить из цементно-песчаного раствора состава 1:2 толщиной 30мм.
6. По периметру здания выполнить асфальтовую отмостку толщиной 40мм и шириной 750мм по щебеночному основанию толщиной 100мм.
7. Проект разработан для условий производства работ в летнее время, при производстве работ в зимнее время руководствоваться СНиП III-16-80 „Бетонные и железобетонные конструкции сборные и СНиП II-22-81 „Каменные и армокаменные конструкции".
8. Указания по наружной отделке:
   стеновые панели окрасить поливинилацетатными красками ВА-17Э ГОСТ 20833-75* холодных тонов в заводских условиях. Кирпичные участки оштукатурить и окрасить краской того же цвета.
   Столярные изделия окрасить 2 слоями масляной краски белого цвета.

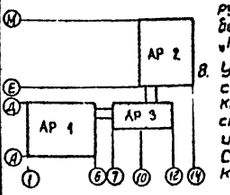

Согласовано:

Инв. № подл. | Подпись и дата | Взам. инв. №

Привязан			
Инв. №			
ТП 503-9-12.86			АР 3
Диагностическая станция ГАИ пропускной способностью 60 тыс. автомобилей в год			
Здание станции. Административно-бытовая часть.	Стадия	Лист	Листов
	Р	1	9
Общие данные	ГИПРОАВТОТРАНС г. Москва		

Гл. инж-т	Ованесян	
ГИП	Трушин	
Н. контр.	Ростунова	
Нач. отд.	Хрулало	
Гл. констр.	Винклер	
ГАП	Изаломеев	
Гл. спец.	Баскина	
Рук. гр. арх.	Туманян	
Ст. арх.	Смирнова	

План на отм. 0.000

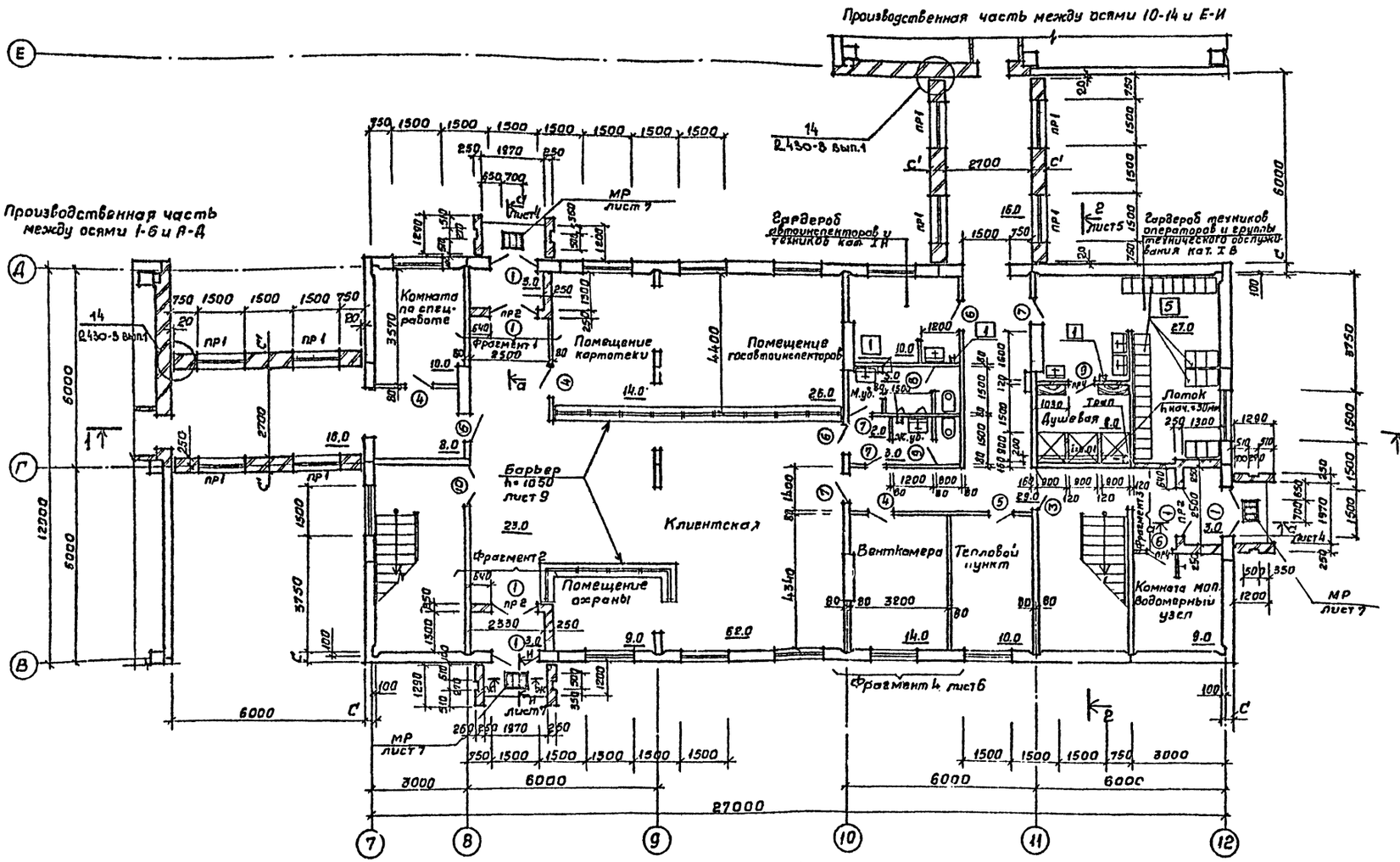

Ведомость проемов ворот и дверей

Марка, поз.	Размер проема в кладке мм
1	1500 × 2400
2	1300 × 2400
3	1310 × 2070
4	1010 × 2100
5	1010 × 2100
6	810 × 2100
7	810 × 2100
8	710 × 2100
9	710 × 2100
10	1500 × 2070

Фрагмент 1 /для t=-40°C/

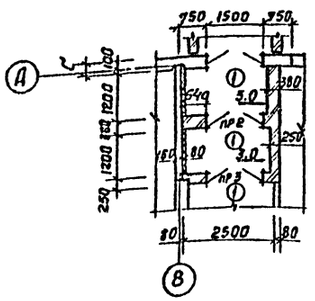

Фрагмент 2 /для t=-40°C/

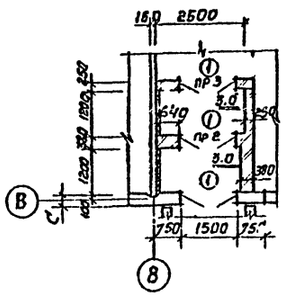

Фрагмент 3 /для t=-40°C/

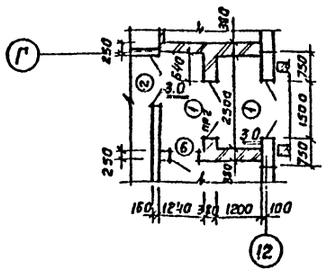

Альбом I

Типовой проект

Согласовано:
Нач. отд. 30 Шурыгин
Нач. отд. ВГ Заяников
Нач. отд. ОВ Поцанова

Заказ 4818

Инв. № подл. | Подпись и дата | Взам. инв. №

Привязан

Инв. №

Гл. арх. им-та	Иванесян	
ГИП	Трушин	
Нач. отд.	Хрупала	
Н. контр.	Шаломеев	
Гл. констр.	Винклер	
ГАП	Шаломеев	
Гл. спец.	Баскина	
Рук. гр. арх.	Туманян	
Ст. арх.	Смирнова	
Арх.	Райкова	

ТП 503-9-12.86 АР3

Диагностическая станция ГАИ пропускной способностью 60 тыс. автомобилей в год

Здание станции. Административно-бытовая часть.

Стадия	Лист	Листов
Р	2	

План на отм. 0.000 Фрагменты 1...3

ГИПРОАВТОТРАНС г. Москва

План на отм. 3.000

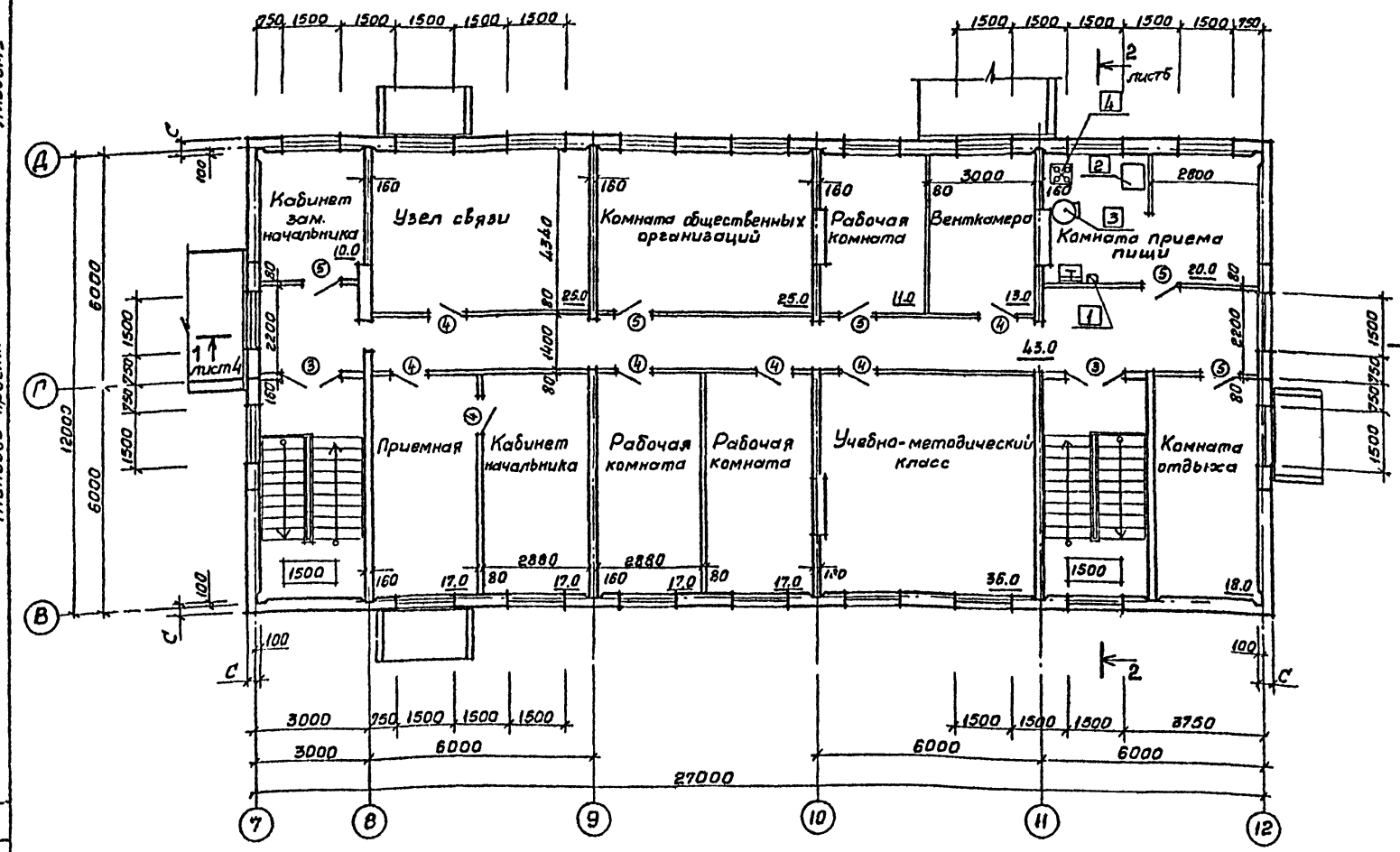

Ведомость перемычек

/начало/

Марка, поз	Схема сечения
ПР1	Для t = -20°C: 1ПР3-19.12.14, 1ПР38-18.12.22У, 2.400, 380, 75
	Для t = -30°; -40°C: 1ПР3-19.12.14, 1ПР38-18.12.22У, 2.400, 510, 75
ПР2	Для t = -20°, -30°C: 1ПР3-19.12.14, 2.400, 250
	Для t = -40°: 1ПР3-19.12.14, 2.400, 380

/продолжение/

Марка, поз.	Схема сечения
ПР3	Для t = -40°C: 1ПР3-19.12.14, 2.400, 250
ПР4	Для t = -20°; -30°; -40°C: 1ПР1-12.12.14, 4.350, 2.100, 120
ПР5	2ПР10-23.51.14, 2.700, 1550

Альбом I

Типовой проект

Согласовано:

Нач. отд. 30 Огурцов

Заказ 4818

Инв. № подл. | Подпись и дата | Взам. инв. №

Привязан

Инв. №:

Гл. арх. зам-ля	Ованесян	
ГИП	Трушин	
Нач. отд.	Хрупало	
Н. контр.	Шаломеев	
Гл. конст.	Винклер	
ГАП	Шаломеев	
Гл. спец.	Баскина	
Рук. гр. арх.	Туманян	
Ст. арх.	Смирнова	
Арх.	Райкова	

ТП 503-9-12.86 АР3

Диагностическая станция ГАИ пропускной способностью 60 тыс. автомобилей в год

Здание станции Административно-бытовая часть

Стадия	Лист	Листов
Р	3	

План на отм. 3.000

ГИПРОАВТОТРАНС г. Москва

Альбом I

Типовой проект

Фасад В-Е

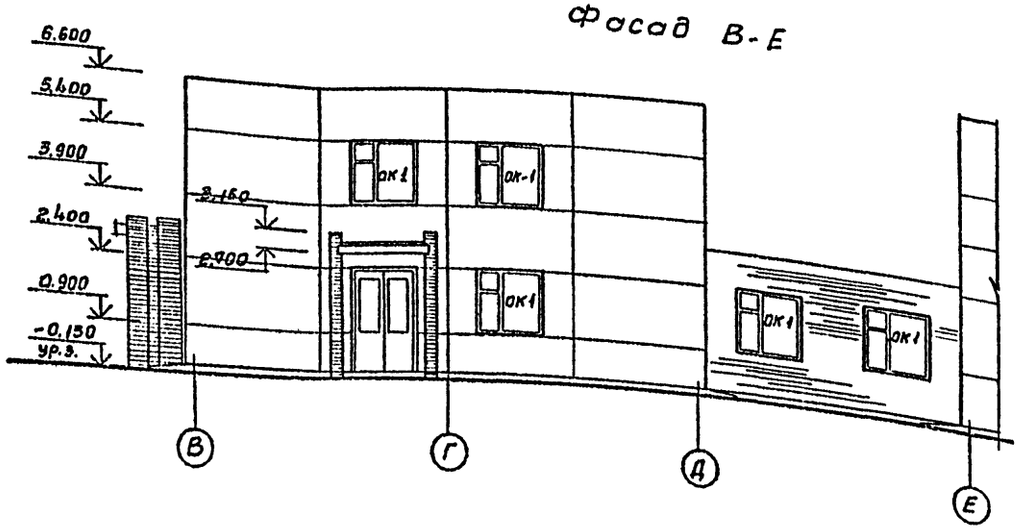

Фасад Е-В

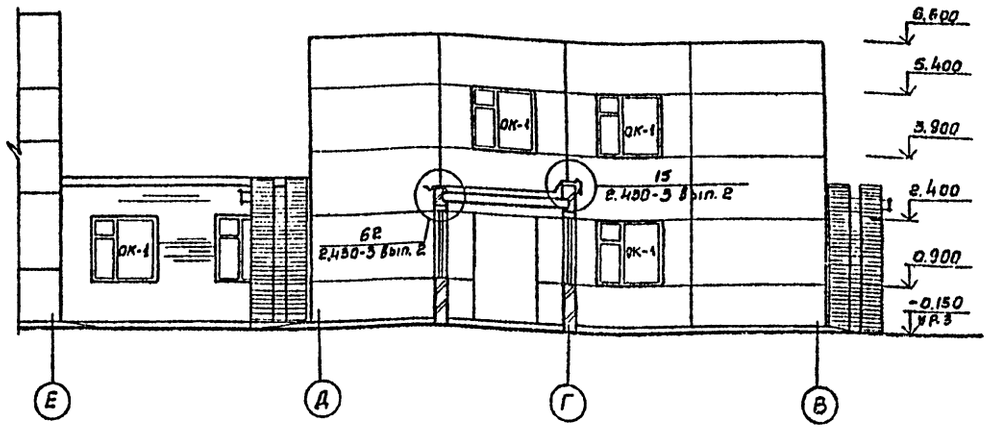

Разрез 1-1

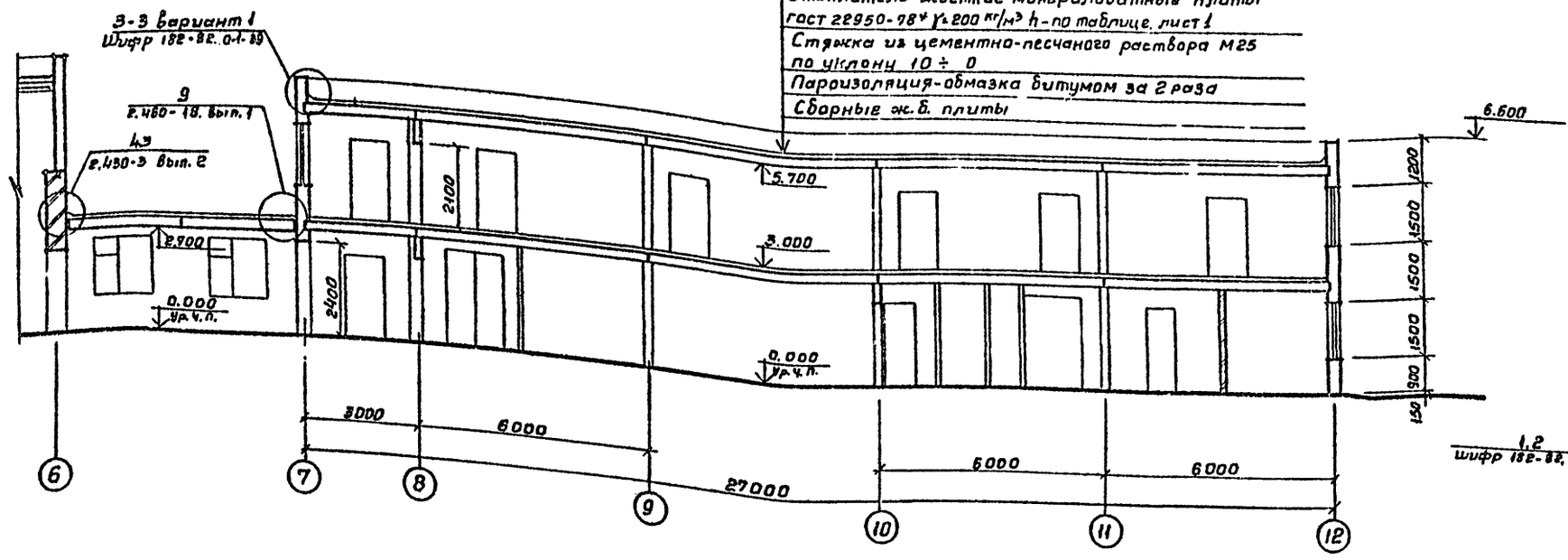

Слой гравия гост 8268-82 втопленный в антисептированную битумную мастику	
4слоя биостойкого рубероида гост 10923-82 на горячей битумной мастике	
холодная битумная грунтовка	
Утеплитель-жесткие минераловатные плиты гост 22950-78* γ_0 200 кг/м³ h-по таблице. лист 1	
Стяжка из цементно-песчаного раствора М25 по уклону 10 ÷ 0	
Пароизоляция-обмазка битумом за 2 раза	
Сборные ж.б. плиты	

а-а

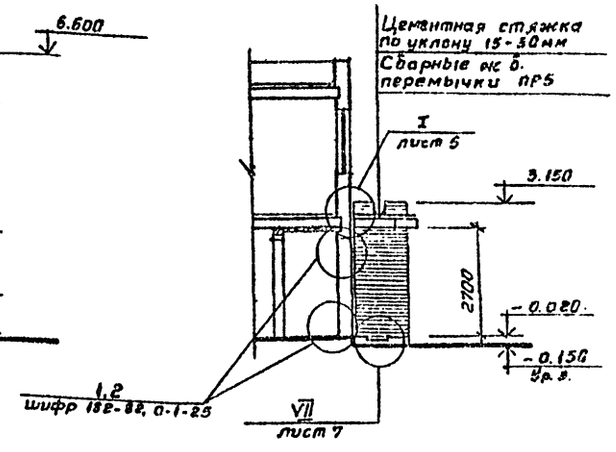

Привязан

Инв.№

Гл.арх.ин-та	Оганесян	
ГИП	Трушин	
Нач.отд.	Хрупало	
Н.контр.	Шеломеев	
Гл.констр.	Винклер	
Г.АП.	Шеломеев	
Гл.спец.	Баскина	
Рук.гр.	Туманян	
Арх.	Сигурнова	
Арх.	Карлина	

ТП 503-9-12.86 АР3

Диагностическая станция ГАИ пропускной способностью 60тыс. автомобилей в год

Здание станции Административно-бытовая часть

Стадия	Лист	Листов
Р	4	

Фасады В-Е; Е-В
Разрез 1-1

ГИПРОАВТОТРАНС
г. Москва

Заказ 4818

Инв.№ подл. | Подпись и дата | Взам.инв.№

Альбом I

Типовой проект

Фасад 6-12

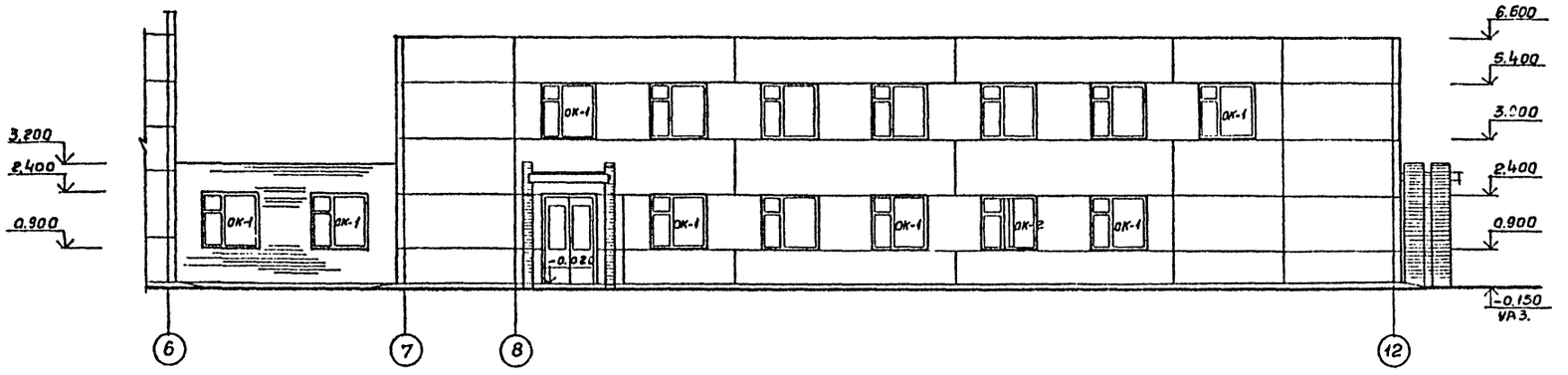

Фасад 12-6

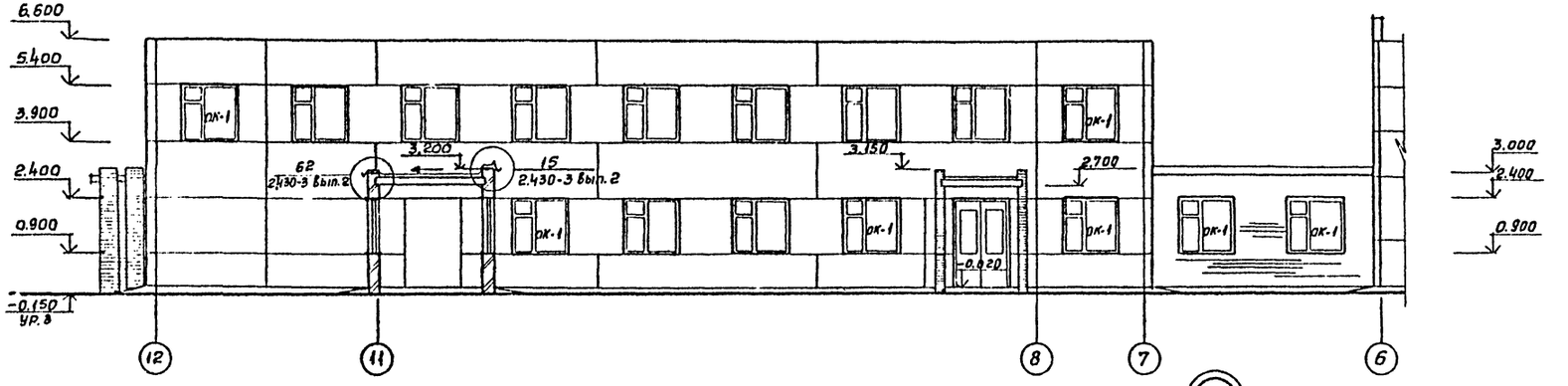

Разрез 2-2

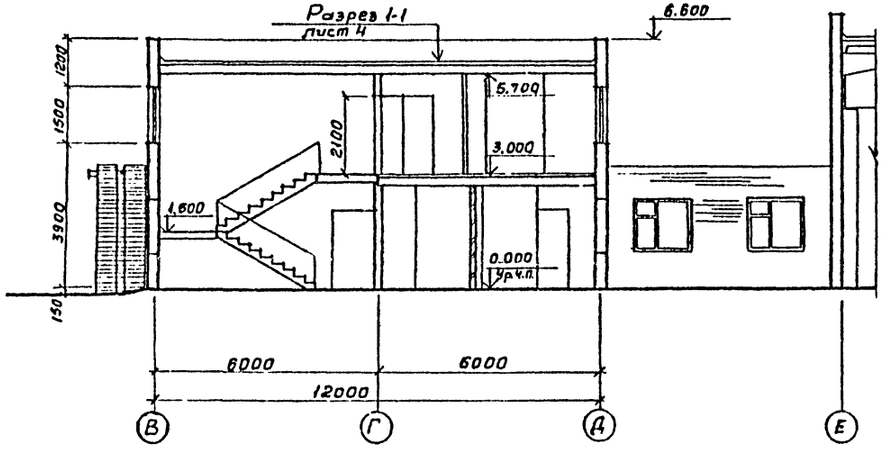

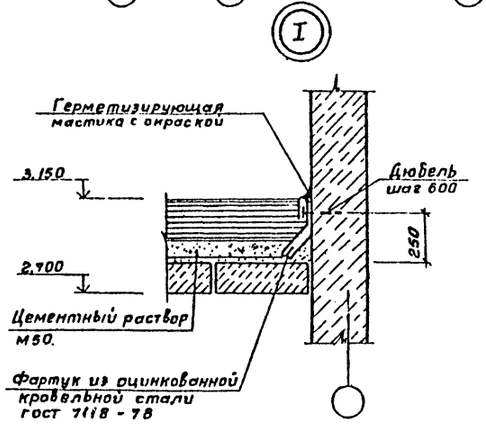

Схемы расположения элементов заполнения оконных проемов

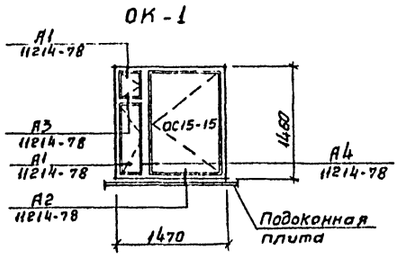

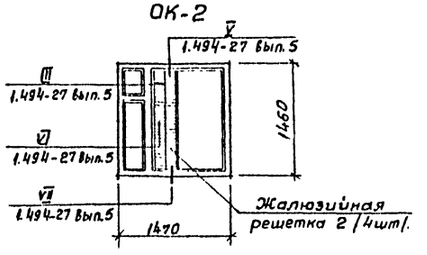

Заказ 4818

Инв. № подл. | Подпись и дата | Взам. инв. №

Привязан			
Инв. №			
Гл.архитн.	Ованесян		
ГИП	Трушин		
Нач. отд.	Хрупало		
Н.контр.	Шаломеев		
Гл.констр.	Винклер		
ГАП	Шаломеев		
Гл.спец.	Баскина		
Рук. гр.	Туманян		
Арж.	Райкова		

ТП 503-9-12.86 АР3

Диагностическая станция ГАИ пропускной способностью 60тыс. автомобилей в год.

Здание станции. Административно-бытовая часть

Стадия	Лист	Листов
Р	5	

Фасады 6-12; 12-6
Разрез 2-2. Узел I

ГИПРОАВТОТРАНС г. Москва

Альбом I

Типовой проект

Фрагмент 4

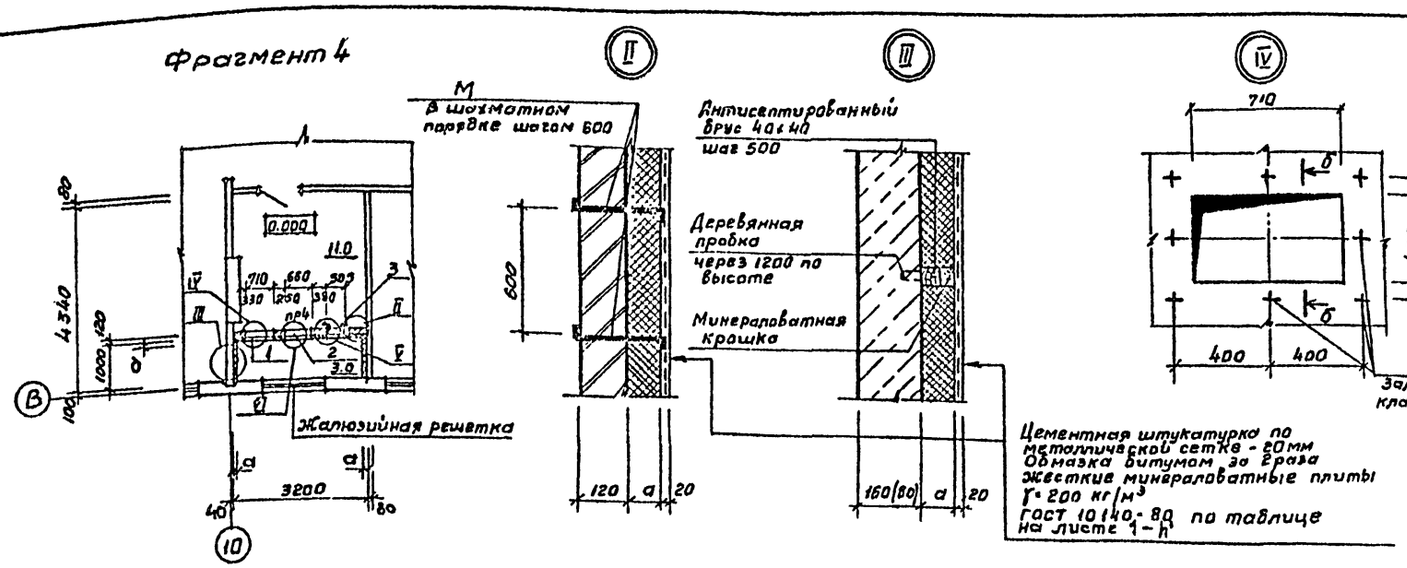

Б-Б

Ведомость отверстий

NN отв.	Размеры, мм		Отметка низа отверст.	Назначение	Примечание
	Длина	Высота			
1	710	420	0,453	ОВ	
2	660	1050	0.300	ОВ	Обрамить L 63×5
3	505	1255	0.300	ОВ	Обрамить L 63×5
4	400	400	2.200	ОВ	
5	200	200	5.400	ОВ	
6	400	400	5.200	ОВ	
7	500	400	5.200	ОВ	
8	600	600	5.000	ОВ	
9	200	200	0.340	ВК	
10	200	200	2.300	ВК	

План отверстий и креплений трубопроводов к стене

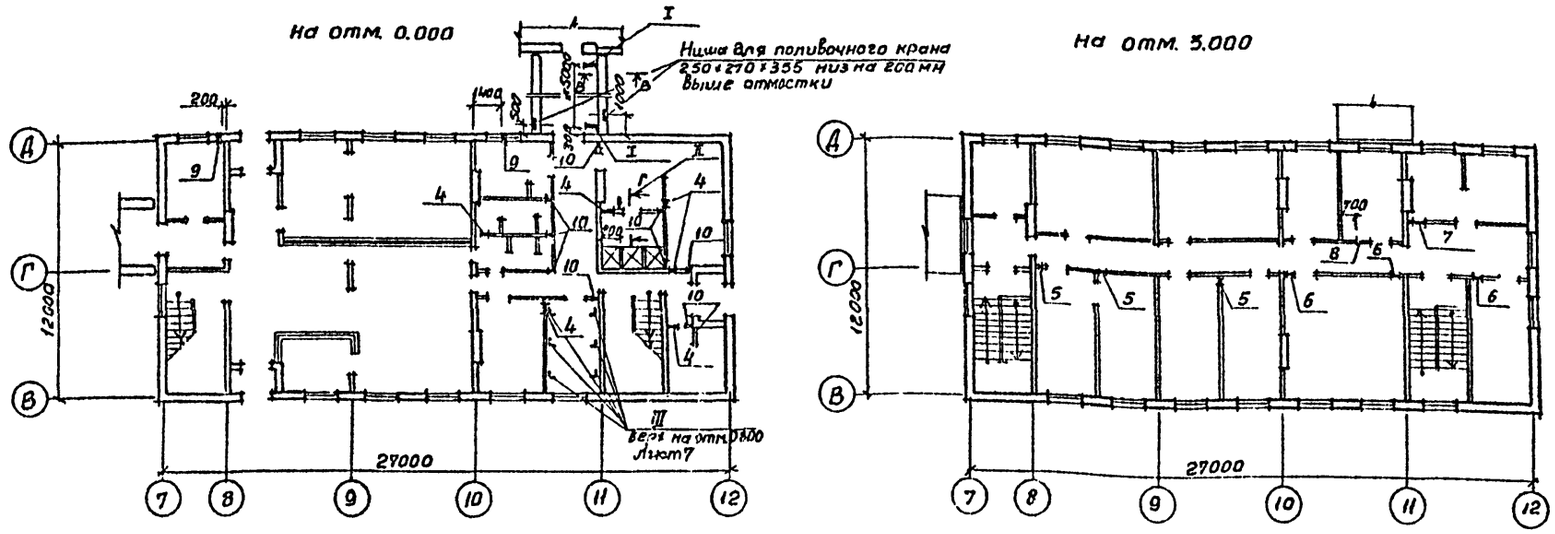

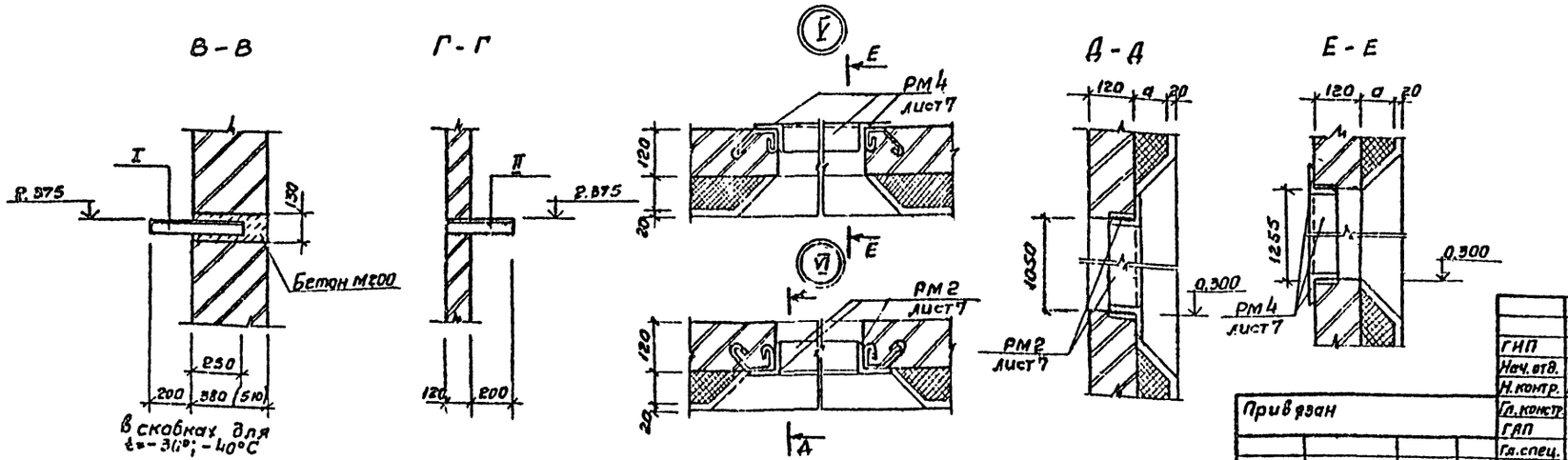

Согласовано

Инв.№ подл. | Подпись и дата | Взам.инв.№ | Нач.отд.09 Кошкова | Нач.отд.ВК Ротников

Заказ 4818

Привязан

Инв.№

ГИП	Трушин	
Нач.отд.	Хрупало	
Н.контр.	Шаломеев	
Гл.констр.	Винклер	
ГАП	Шаломеев	
Гл.спец.	Баскина	
Рук.гр.арх.	Туманян	
Ст.арх.	Смирнова	
Арх.	Карлина	

ТП 503-9-12.86 АР3

Диагностическая станция ГАИ пропускной способностью 60 тыс. автомобилей в год

Здание станции Административно-бытовая часть.

Стадия	Лист	Листов
Р	6	

Фрагмент 4. План отверстий и креплений трубопроводов к стене. Узлы II... V

ГИПРОАВТОТРАНС г. Москва

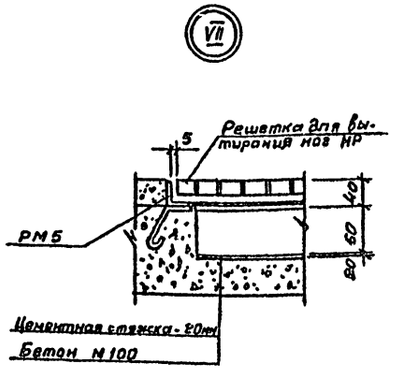

Ж – Ж

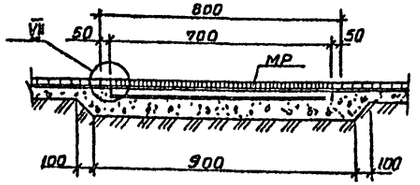

И – И

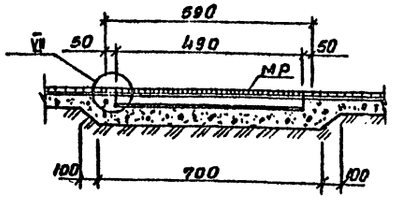

Спецификация элементов заполнения проемов

Марка, поз.	Обозначение	Наименование	Кол. на этаж 1	Кол. на этаж 2	Всего	Масса ед. кг	Примечание
		Для t = -20°, -30° С					
1	ГОСТ 24698-81	Дверной блок ДН24-15АПУЩ	6	—	6	—	
		Для t = -40° С					
1	ГОСТ 24698-81	Дверной блок ДН24-15АПУЩ	8	—	8	—	
2	ГОСТ 24698-81	Дверной блок ДН24-13 ПУЩ	1	—	1	—	
		Для t = -20°, -30°, -40° С					
3	ГОСТ 6629-74*	Дверной блок ГО21-13	1	2	3	—	
4	ГОСТ 6629-74*	Дверной блок ДГ21-10Л	3	7	10	—	
5	ГОСТ 6629-74*	Дверной блок ДГ21-10П	1	5	6	—	
6	ГОСТ 6629-74*	Дверной блок ДГ21-8Л	4	—	4	—	
7	ГОСТ 6629-74*	Дверной блок ДГ21-8П	4	—	4	—	
8	ГОСТ 6629-74*	Дверной блок ДГ21-7Л	1	—	1	—	
9	ГОСТ 6629-74*	Дверной блок ДГ21-7П	2	—	2	—	
10	ГОСТ 14624-69	Дверной блок Д44	1	—	1	—	
		Для t = -20°, -30° С					
ОК1	ГОСТ 11214-78	Окно ОС15-15	19	20	39	—	
ОК2	ГОСТ 11214-78	Окно ОС15-15	1	—	1	—	
	ТУ36-1517-71	Жалюзийная решетка 2	2	—	2	—	
	ГОСТ 6785-80	Подоконная плита АО16-25	19	20	39	—	
		Для t = -40° С					
ОК1	ГОСТ 16289-80	Окно ОС15-15	19	20	39	—	
ОК2	ГОСТ 16289-80	Окно ОС15-15	1	—	1	—	
	ТУ36-1517-71	Жалюзийная решетка 2	2	—	2	—	
	ГОСТ 6785-80	Подоконная плита АО16-25	19	20	39	—	

Спецификация закладных изделий

РМ2	ТП503-9-12.86 КЖИ.120 сб	Рамка металлическая	1	—	1	20,26	
РМ4	ТП503-9-12.86 КЖИ.120 сб	Рамка металлическая	1	—	1	20,94	
М1	5.904-12, вып. 1-35	Болт анкерный АЗД121.036	8	—	8	0,15	
М2	ГОСТ 8509-72*	Уголок 50×5 ℓ=1,8 п.м	—	—	—	6,8	
I	ГОСТ 8509-72*	Уголок 50×5 ℓ=1 п.м.	—	—	—	3,8	
II	ГОСТ 8509-72*	Уголок 50×5 ℓ=0,35	—	—	—	1,3	
МР	ИИ-03-03, альбом 71-64	Решетка для вытирания ног МР	3	—	3	12,71	
РМ6	ТП503-9-12.86 КЖИ.120сБ	Рамка металлическая	3	—	3	100	
III	ГОСТ 8509-72*	Уголок 63×5 ℓ=1,0 п.м	6	—	6	5,0	

Спецификация перемычек

Марка, поз.	Обозначение	Наименование	Кол. на этаж 1	Кол. на этаж 2	Всего	Масса ед. кг.	Примечание
		Для t = -20° С					
ПР1	1.138-10 вып. 1	1ПР3: 19.12.14	8	—	8	75	
	1.138-10 вып. 1	1ПР38-18.12.22У	16	—	16	125	
ПР2	1.138-10 вып. 1	1ПР3-19.12.14	6	—	6	75	
		Для t = -30° С					
ПР1	1.138-10 вып. 1	1ПР3-19.12.14	16	—	16	75	
	1.138-10 вып. 1	1ПР38-18.12.22У	16	—	16	125	
ПР2	1.138-10 вып. 1	1ПР3-19.12.14	6	—	6	75	
		Для t = -40° С					
ПР1	1.138-10 вып. 1	1ПР3-19.12.14	16	—	16	75	
	1.138-10. вып. 1	1ПР38-18.12.22У	16	—	16	125	
ПР2	1.138-10 вып. 1	1ПР3-19.12.14	9	—	9	75	
ПР3	1.138-10 вып. 1	1ПР3-19.12.14	4	—	4	75	
		Для t = -20°, -30°, -40° С					
ПР4	1.138-10 вып. 1	1ПР1-12.12.14	3		3	50	
ПР5	1.138-10 вып. 1	2ПР10-23.51.14	9		9	415	

Спецификация гардеробного оборудования

1	Утенский завод лабораторных электропечей	Электрополотенце „Эра" 1,0/1,0	4	1	5	3,2	
2	Завод им. Лихачева Минавтопром. СССР г. Москва	КШ-240 /3шл/	—	1	1	110	
3	Калининградский завод торгового машиностроения	Электрокипятильник КНЭ-25М	—	1	1	20	
4	Тульский машиностроительный завод торгового и технологического оборудования	Электроплита ЭПМ-3М	—	1	1	4,5	
5	ГОСТ 22414-77	Шкаф металлический МД-33,3	10	—	10	—	

Привязан

Инв. №

ГИП	Трушин	
Нач. отд.	Хрупало	
Н. контр.	Шаломеев	
Гл. констр.	Винклер	
ГАП	Шаломеев	
Гл. спец.	Баскина	
Рук. гр. арх.	Тум-нян	
Ст. арх.	Смирнова	

ТП 503-9-12.86 АР3

Диагностическая станция ГАИ пропускной способностью 60 тыс. автомобилей в год

Здание станции Административно-бытовая часть

Стадия	Лист	Листов
Р	7	

Спецификации элементов заполнения проемов, закладных изделий, перемычек, гардеробного оборудования. Узел VII.

ГИПРОАВТОТРАНС г. Москва

Альбом I

Типовой проект

Заказ 4818

Инв. № подл. | Подпись и дата | Взам. инв. №

План полов на отм. 0.000

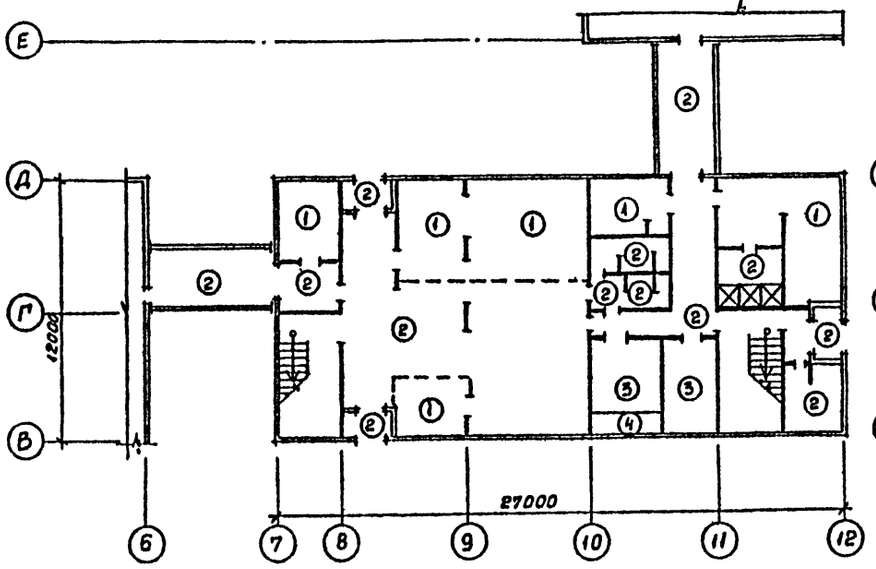

План полов на отм. 3.000

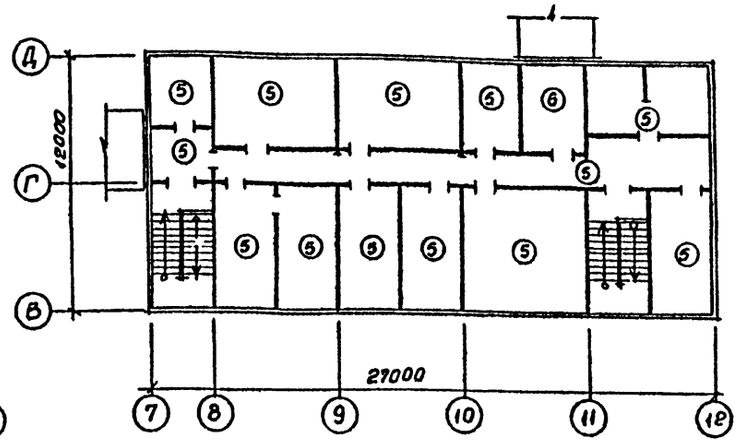

План кровли

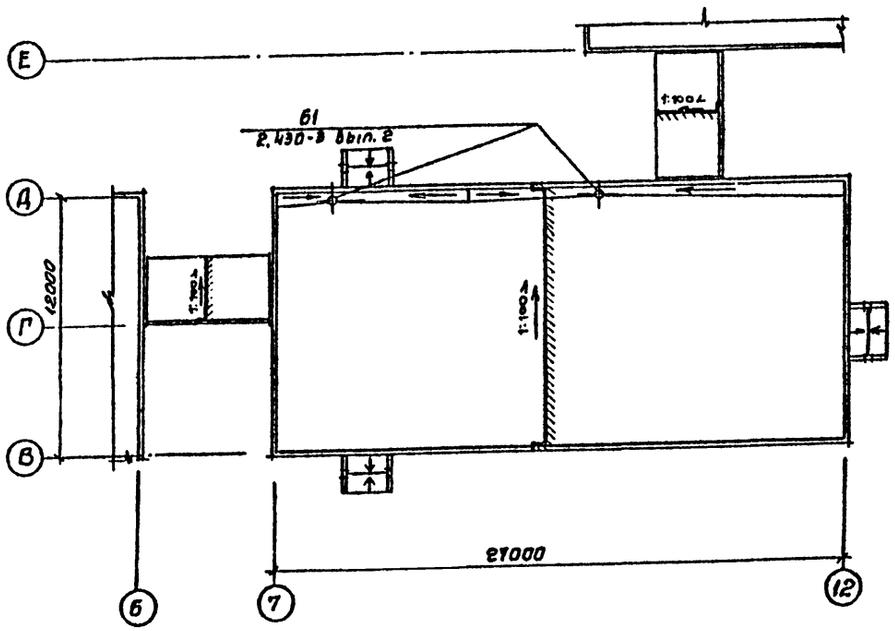

Экспликация полов

Наименование или номер помещения по проекту	Тип пола по проекту	Схема пола или номер узла по серии	Элементы пола и их толщина	Площадь пола, м²
Комната по спецработе, помещения кормовики, кас.авиаинспекторов, охраны, газоспасателей и техников, техников-операторов	1	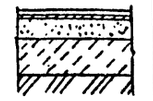	Покрытие-линолеум поливинилхлоридный на тканевой основе по гост 7251-77- 2,5мм Прослойка из быстротвердеющей мастики на водостойких вяжущих - 1мм Стяжка-цементно-песчаный раствор м 150 - 20мм Подстилающий слой-бетон м100-100мм Основание - уплотненный грунт	86,0
Переход, тамбур, клиентская, уборная, душевая, коридор, комната мот. водомерный узел.	2	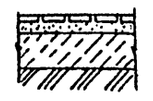	Покрытие-плитка керамическая по гост 6787-80- 13мм Заполнение швов -цементно-песчаный раствор, м150 Прослойка- цементно-песчаный раствор м150-15мм Подстилающий слой-бетон м100-100мм Основание - уплотненный грунт /см. примечание п.3/	167,0
Венткамера, тепловой пункт.	3		Покрытие- цементно- песчаный раствор м300 - 20мм Подстилающий слой-бетон м150-100мм Основание - уплотненный грунт	21,0
Воздухозаборная камера.	4	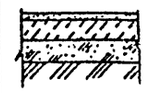	Покрытие-цементно-песчаное м 150 - 20мм Подстилающий слой-бетон м150-100мм Засыпка-керамзитовый гравий $\gamma_0 = 600\ кг/м^3$ - 180 мм Основание - уплотненный грунт	3,0
Кабинеты: начальников зон, начальника, приемная, узел связи, комната общественных организаций, рабочие, приема пищи, отдыха, учебно-методический класс, коридор.	5	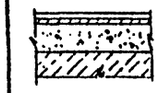	Покрытие-линолеум поливинилхлоридный на тканевой основе по гост 7251-77- 2,5мм Прослойка из быстротвердеющей мастики на водостойких вяжущих- 1мм Стяжка-цементно-песчаный раствор м 150 – 76,5 Основание- сборные ж. б. плиты	260,0
Венткамера.	6	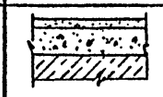	Покрытие- цементно-песчаный раствор м300- 20мм Стяжка- цементно-песчаный раствор м150- 60мм Основание- сборные ж.б. плиты	13,0

1. Полы запроектированы в соответствии со СНиП II В. 8-71 „Полы. Нормы проектирования.
2. Полы выполнять после прокладки всех коммуникаций.
3. Уплотнение грунта производить трамбованием в него слоя щебня или гравия крупностью 40-60 мм толщиной- 100мм до плотности скелета $1,6\ т/м^3$
4. В душевой пол выполнять из керамической плитки с рифленной поверхностью.

Альбом I

Типовой проект

Согласовано:

Инв. № подл. | Подпись и дата | Взам. инв. № | Инв. № отд. | ВК | Ротников

Заказ 4818

Привязан

Инв. №

ГИП	Трушин	
Нач. отд.	Хрупало	
Н. контр.	Шаломеев	
Гл. констр.	Винклер	
ГАП	Шаломеев	
Гл. спец.	Басенина	
Рук. гр. арх.	Туманян	
Ст. арх.	Смирнова	
Арх.	Карлина	

ТП 503-9-12.86 АРЗ

Диагностическая станция ГАИ пропускной способностью 60тыс. автомобилей в год

Здание станции Административно-бытовая часть

Стадия	Лист	Листов
Р	8	

Планы полов на отм. 0.000; 3.000; кровли.

ГИПРОАВТОТРАНС г. Москва

Альбом I

Типовой проект

План барьера

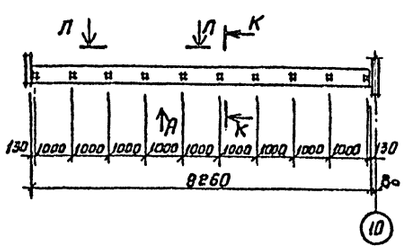

План барьера

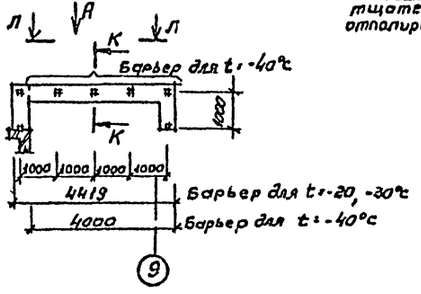

Вид А

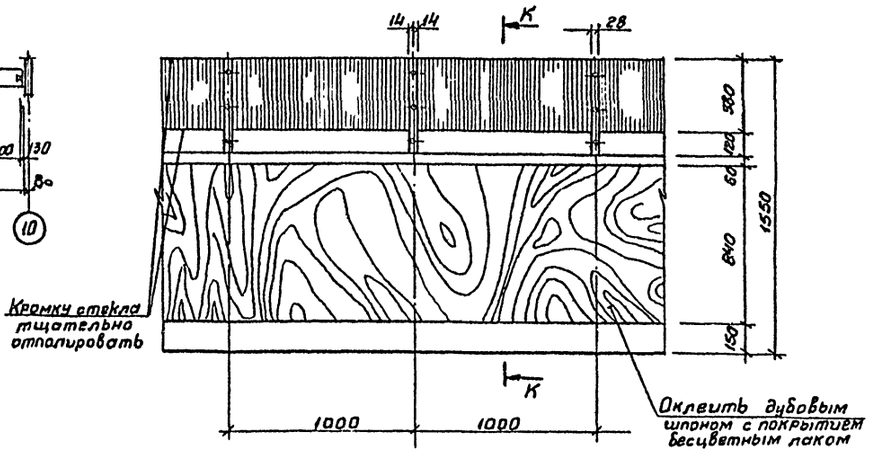

Спецификация элементов барьера

Марка, поз.	Обозначение	Наименование	Кол.	Масса ед. кг.	Примечания
1	ГОСТ 10632-77*	Древесностружечная плита 900×19; ℓ=980	15		
2	ГОСТ 10632-77*	То же 400×19; ℓ=1050	19		
3	ГОСТ 10632-77*	" 150×19; ℓ=880	30		
4	ГОСТ 10632-77*	" 382×19; ℓ=980	45		
5	ГОСТ 10632-77*	" 380×19; ℓ=980	30		
6	ГОСТ 8509-72*	L 50×5; ℓ=100	114	0,37	
7	ГОСТ 8509-72*	L 50×5; ℓ=1000	30	3,77	
8	ГОСТ 7132-78*	Стекло 872×400	15		
9	ГОСТ 103-76*	−28×10; ℓ=118	19	0,3	
10	ГОСТ 103-76*	−28×7; ℓ=512	19	0,86	
11	ГОСТ 103-76*	−28×7; ℓ=520	19	0,93	
12	ГОСТ 7798-70*	Болт М6×30	120	0,009	
13	ГОСТ 1144-80*	Шуруп 3×20	160	0,0009	
14	ГОСТ 5915-70*	Гайка М6	120	0,006	
15	ГОСТ 11371-78	Шайба	120	0,003	

1. Уплотнитель из „П" образной резины по МРТУ 38-5-204-65
2. Лицевую поверхность древесностружечных плит оклеить шпоном дубовым и покрыть бесцветным лаком.
3. Металлические стойки покрыть черным нитролаком, все болты, шурупы хромировать.
4. Соединение древесностружечных плит выполнить на деревянных шпонках.

VIII

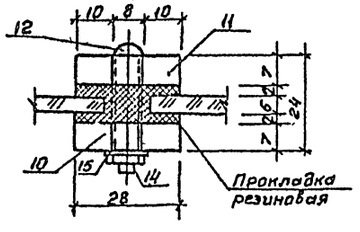

IX

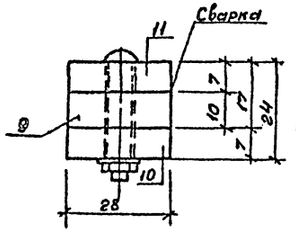

К-К

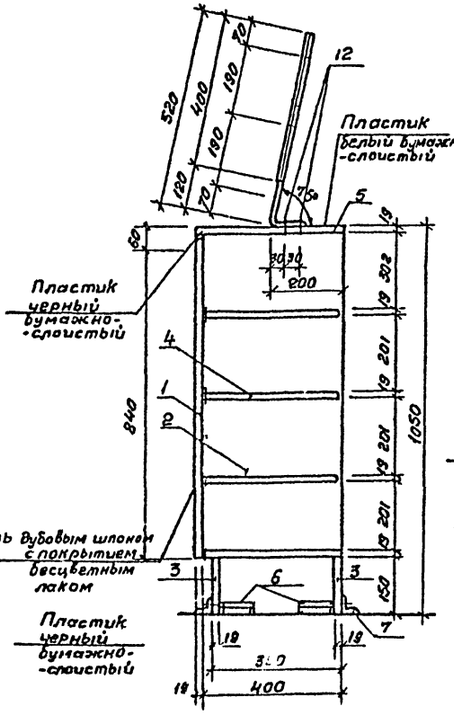

Л-Л

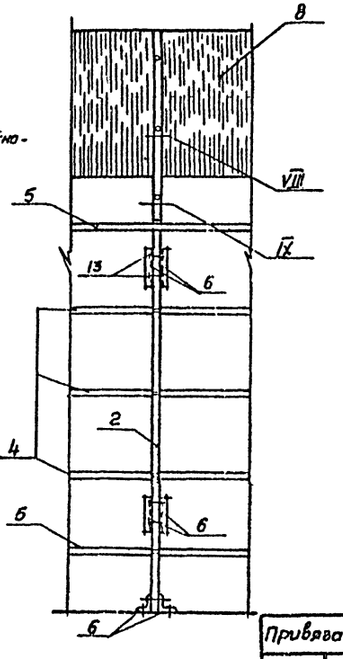

Привязан

Инв. №

ГИП	Трушин		ТП 503-9-12.86 АР3
Нач. отд.	Хрупало		Диагностическая станция ГАИ пропускной способностью 60 тыс. автомобилей в год
Н. контр.	Шаломеев		Здание станции. Административно-бытовая часть — Стадия: Р; Лист: 9; Листов:
Гл. констр.	Виникер		
ГАП	Шаломеев		Барьеры клиентской и помещения охраны — ГИПРОАВТОТРАНС г. Москва
Гл. спец.	Боскина		
Рук. гр.	Тумянг		
Ст. арх.	Смирнова		

Инв. № подл. | Подпись и дата | Взам. инв. №

Заказ 4815

Альбом I

Типовой проект

Ведомость рабочих чертежей основного комплекта

Лист	Наименование	Примечание
1	Общие данные	
2	Схема расположения фундаментов и фундаментных балок. Фрагменты 1-2	
3	Схема расположения фундаментов и фундаментных балок. Фрагменты 3÷9	
4	Армирование фундаментов Фм1, Фм2, Фм2н	
5	Армирование фундамента Фм3	
6	Схема расположения колонн и балок покрытия	
7	Схема расположения плит покрытия	
8	Схемы расположения стеновых панелей	
9	Схемы расположения контура заземления, болтов под ВТЭ и металлических балок покрытия	

Ведомость ссылочных и прилагаемых документов

начало

Обозначение	Наименование	Примечание
	Ссылочные документы	
1.412-1/77 вып.1.3	Монолитные железобетонные фундаменты под типовые колонны прямоугольного сечения одноэтажных промышленных зданий	
1.415-1 вып.1	Железобетонные фундаментные балки для стен производственных зданий	
1.412.1-4	Монолитные железобетонные фундаменты на естественном основании под железобетонные стойки фахверка	
2.460-2 вып.2	Монтажные детали сборных железобетонных конструкций покрытий одноэтажных промышленных зданий	
1.410-3 вып.1	Сетки сварные для армирования железобетонных конструкций	

окончание

Обозначение	Наименование	Примечание
1.423-3 вып.0-1,1.2	Железобетонные колонны прямоугольного сечения для одноэтажных производственных зданий без мостовых кранов высотой до 9,6м.	
1.427.1-3 вып. 0,1,2	Колонны железобетонные прямоугольного сечения для продольного и торцовово фахверка одноэтажных производственных зданий высотой 3,0-14,4м.	
1.462.1-3/80 вып. 0.1.2	Железобетонные строительные решетчатые балки для покрытий одноэтажных зданий	
1.400-6/76 вып.1	Унифицированные закладные детали сборных железобетонных конструкций зданий промышленных предприятий	
1.465.1-10/82 вып. 0.1	Комплексные железобетонные плиты покрытий одноэтажных промышленных зданий	
ГОСТ 24378.1-80	Болты фундаментные. Общие технические условия. Конструкция и размеры	
1.484-24 вып. 1	Стаканы для крепления крышных вентиляторов, дефлекторов и зонтов.	
Шифр 82-76/1	Усовершенствованные узлы сопряжения типовых железобетонных стропильных конструкций с колоннами и подстропильными конструкциями.	
1.030.1-1 вып.0-0	Стены наружные из однослойных	
1-1 часть I, II, III; 0-3;	панелей для каркасных общественных зданий, производственных и вспомогательных зданий	
3-3; 4.1; 4-2	промышленных предприятий.	
ГОСТ 22701.0-77, ГОСТ 22701.5-77	Плиты железобетонные ребристые предварительно напряженные, размерами 3×6м для покрытий производственных зданий.	
	Прилагаемые документы	
ТП КЖИ	Чертежи строительных изделий	
ТП КЖ18М	Ведомость потребности в материалах	

Ведомость спецификаций

Лист	Наименование	Примечание
2	Спецификация к схеме расположения фундаментов и фундаментных балок	
4	Спецификация фундаментов Фм 1, Фм 2, Фм 2н	
5	Спецификация фундамента Фм 3	
6	Спецификация к схеме расположения колонн и балок покрытия	
7	Спецификация к схеме расположения плит покрытия	
8	Спецификация к схемам расположения стеновых панелей	
9	Спецификация к схемам расположения контура заземления, болтов под ВТЭ и металлических балок покрытия	

Ведомость объемов сборных бетонных и железобетонных конструкций по рабочим чертежам основного комплекта марки КЖ1

Номера	Наименование группы элементов конструкции	Код	Кол., м³	Примечание
1	Фундаментные балки	5824000000	5,85	
2	Колонны	5821000000	20,8	
3	Балки покрытия	5822000000	24,0	
4	Плиты покрытия	5841000000	44,27	
5	Стаканы	5896000000	0,46	
6	Панели наружных стен	5831000000	95,27	
7	Перемычки	5828000000	5,59	
	Всего бетона и железобетона	5899990099	196,24	

Общие указания

1. Проект разработан для применения в районах с расчетной зимней температурой наружного воздуха -20°С; -30°С (основной вариант); -40°С; скоростной напор ветра для I (основной вариант), II, III географических районов; вес снегового покрова $0,7\times10^3$ Па, $1,0\times10^3$ Па (основной вариант), сейсмичность не выше 6 баллов.
2. Данные о грунтах приведены на листе 2.
3. Производство работ в зимнее время производить с учетом требований СНиП 3.02.01-83, СНиП III-15-76 СНиП III-16-80
4. После окончания сварочных работ антикоррозийную защиту металлических изделий восстановить.

Типовой проект разработан в соответствии с действующими нормами и правилами и предусматривает мероприятия, обеспечивающие взрывную, взрыволожарную и пожарную безопасность при эксплуатации здания.

Главный инженер проекта /Я.В.Трушин/

Согласовано

Инв.№ подл. | Подпись и дата | Взам. инв.№

Заказ №4818

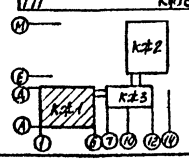

Привязан

Инв.№

ТП 503-9-12.86 КЖ1

Диагностическая станция ГАИ пропускной способностью 60 т/с автомобилей в год

ГИП	Трушин		
Н. контр.	Ростунова		
Нач. отд.	Хрулло		
Гл. конст.	Винклер		
Отд. спец.	Бискина		
Вед. инж.	Пчелкина		

Здание станции. Производственная часть между осями 1-6 и А-Д

Стадия	Лист	Листов
Р	1	9

Общие данные

ГИПРОАВТОТРАНС г. Москва

Копировал Хрипало

Формат А2

Альбом I

Типовой проект

Схема расположения фундаментов и фундаментных балок

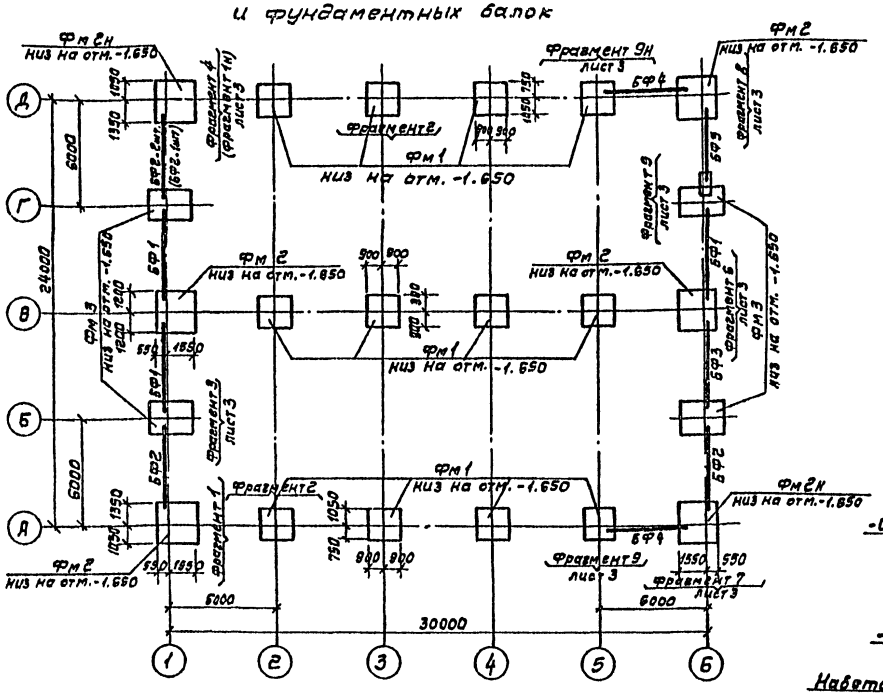

Фрагмент 1

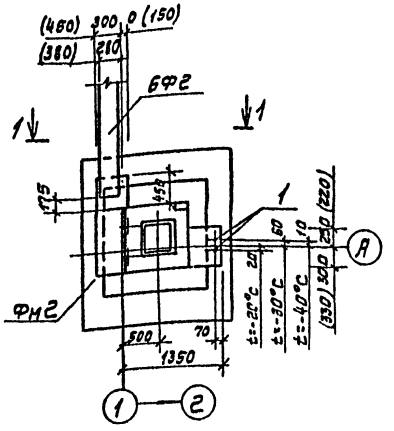

1-1

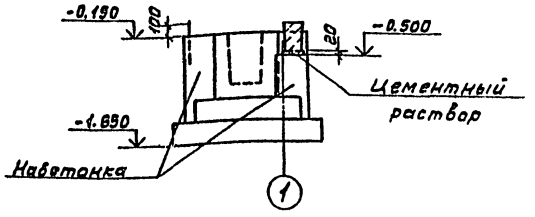

Фрагмент 2

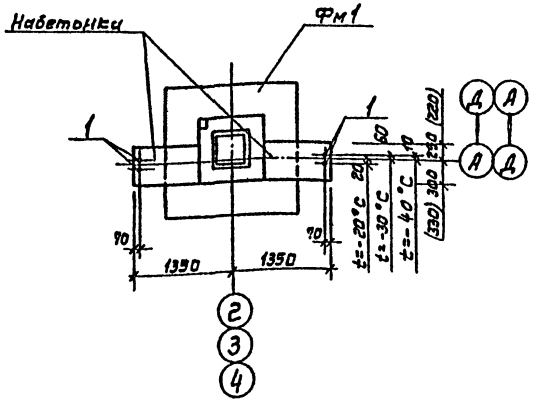

Нагрузки на фундаменты на отм. -0.150

Марка	Расчетная схема	Нагрузки									
		Нормативные					Расчетные				
		N кН	Mx кНм	My кНм	Qx кН	Qy кН	N кН	Mx кНм	My кНм	Qx кН	Qy кН
Фм1	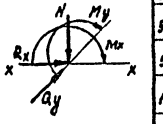	560,3	35,0	86,0	2,7	15,1	672,4	42,0	103,2	3,24	18,1
Фм2		536,2	35,0	143,0	5,2	8,5	643,4	42,0	171,6	6,24	10,2
Фм2к		536,2	35,0	143,0	5,2	8,5	643,4	42,0	171,6	6,24	10,2
Фм3		132,0	40,0	–	24,0	–	158,4	48,0	–	28,8	–

1. Основанием под фундаменты приняты непучинистые, непросадочные грунты со следующими нормативными характеристиками: $\varphi^н = 28°$; $C^н = 2$ тс/м²; $E = 14{,}7$ МПа; $\gamma^н = 1{,}8$ т/м³
2. Производство работ вести в соответствии с требованиями СНиП III-15-76 и СНиП III-16-80.
3. Обратную засыпку пазух фундаментов производить грунтом без включения строительного мусора и растительного грунта с послойным трамбованием до получения $\gamma_{скелета}$ грунта $\geq 1{,}6$ т/м³
4. Набетонки под фундаментные балки и рамы ворот выполнять после бетонирования подколонников из бетона той же марки, что и фундамент.
5. Фундаментные балки укладывать на цементный раствор марки 100 толщиной 20 мм. Зазоры между торцами балок и фундаментами заделать бетоном марки 150
6. Размеры фундаментов приняты в соответствии с унифицированными размерами серии 1.412-1/77 вып. 1
7. Под всеми фундаментами устраивается бетонная подготовка марки 60 толщиной 100 мм.
8. Фрагментам и фундаментам, являющимся зеркальным отражением основного, присваивается индекс „Н".
9. В спецификации в графах „Кол" и „масса" в числителе данные для $t = -20°C; -30°C$; в знаменателе для $t = -40°C$
10. Марки, размеры и фрагменты в скобках даны для $t = -40°C$
11. При устройстве фундаментов в зимний период для предотвращения возможности морозного пучения грунтов под подошвой фундаментов основание следует защитить от увлажнения, своевременно производить засыпку грунтом пазух котлованов, утеплять фундаменты теплоизоляционными материалами, вводить в грунт основания добавки, понижающие температуру замерзания грунта.

Спецификация к схеме расположения фундаментов и фундаментных балок

Марка, поз.	Обозначение	Наименование		кол.	Масса ед, кг	Примечание
		Фундаменты				
Фм1	лист 4	Фм1		12		
Фм2	-4	Фм2		4		
Фм2н	-4	Фм2н		2		
Фм3	-5	Фм3		4		
		Фундаментные балки				
		-20°С; -30°С	-40°С			
БФ1	1.415-1 вып. 1	ФБ6-2	ФБ6-12	3	1300/1500	
БФ2	1.415-1 вып. 1	ФБ6-3	ФБ6-13	4/3	1800/1400	
БФ3	1.415-1 вып. 1	ФБ6-29	ФБ6-29	1	1700	
БФ4	1.415-1 вып. 1	ФБ6-4	ФБ6-14	2	1900/1300	
БФ5	1.415-1 вып. 1	ФБ6-3/	ФБ6-31	1	1700	
1	ГОСТ 24379.1-80	Болт 1.1М24×1000 ВСт3пс2		16		

Привязан

Инв.№

ГИП	Трущин		
Нач.отд	Хрипало		
Н.контр	Винклер		
Гл.конс.	Винклер		
Гл.спец.	Баськина		
Ведущ.	Пчелкина		

ТП 503-9-12.86 КЖ1

Диагностическая станция ГАИ пропускной способностью 60 тыс. автомобилей в год

Здание станции. Производственная часть между осями 1-6 и А-Д.

Схема расположения фундаментов и фундаментных балок. Фрагменты 1-2

Стадия	Лист	Листов
Р	2	

ГИПРОАВТОТРАНС г. Москва

Инв.№ подл. | Подпись и дата | Взам. инв.№

Заказ № 4415

Согласовано: Госсанэпидстанция Гражев

Альбом I

Типовой проект

Фрагмент 3

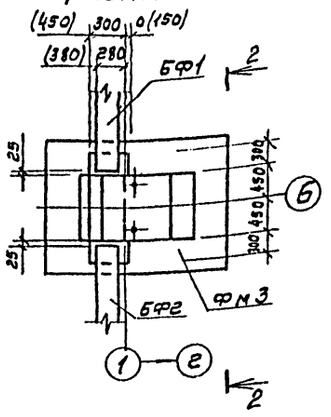

Фрагмент 4

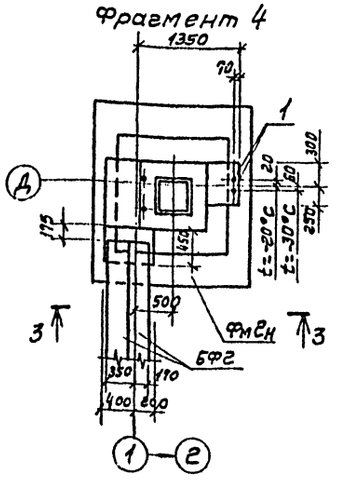

Фрагмент 5

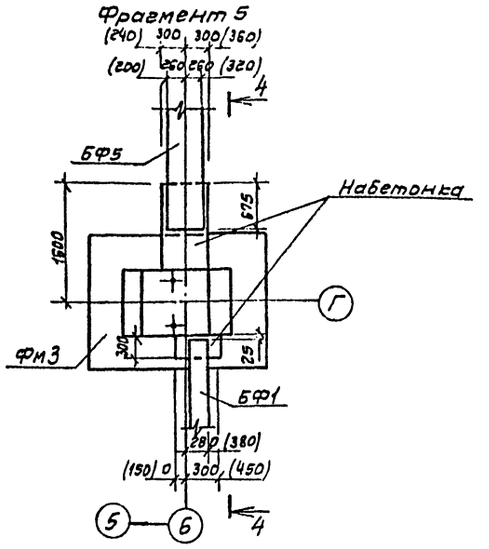

Фрагмент 6

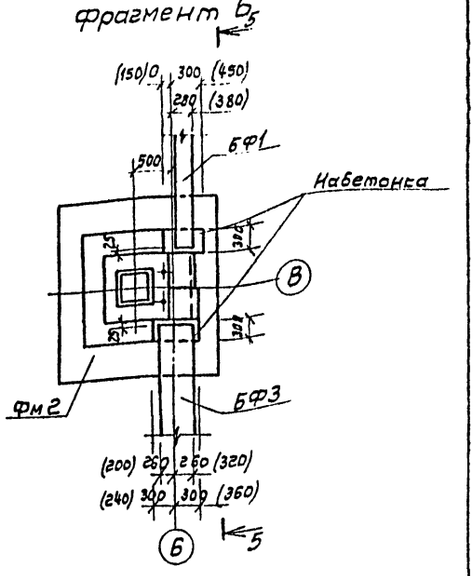

2-2

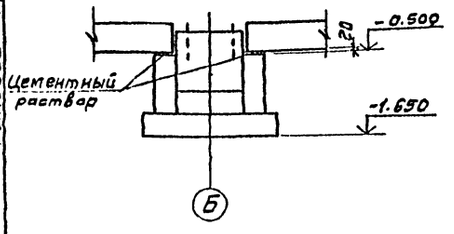

3-3

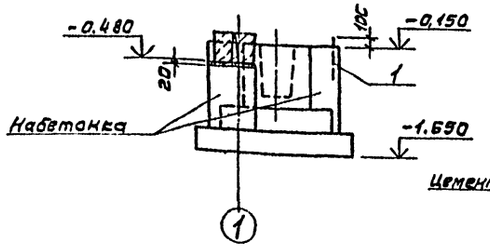

4-4

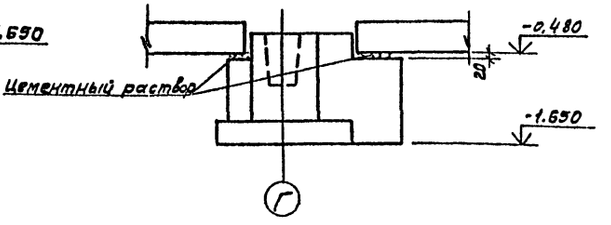

5-5

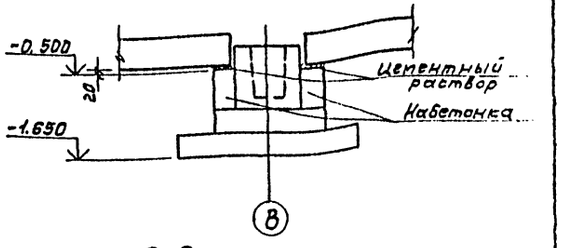

Фрагмент 7

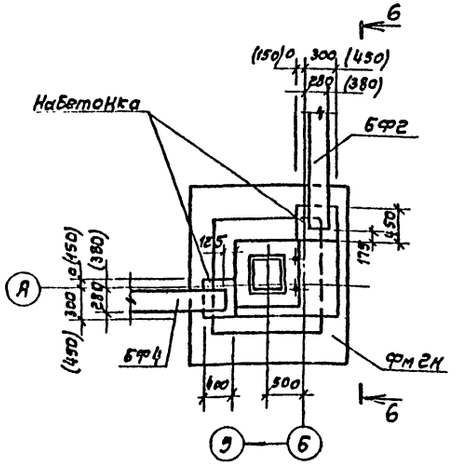

Фрагмент 8

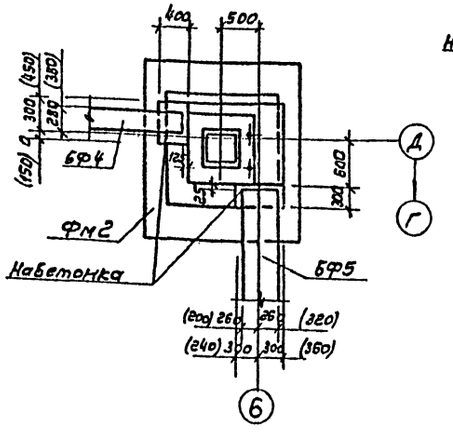

Фрагмент 9

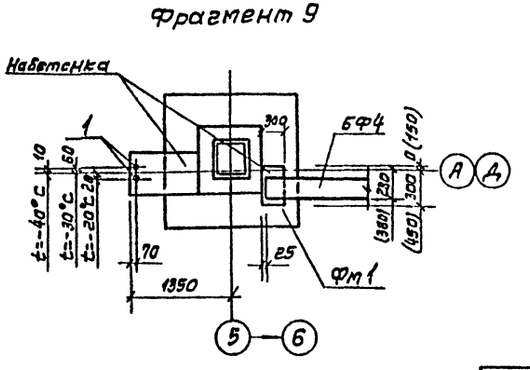

Б-Б

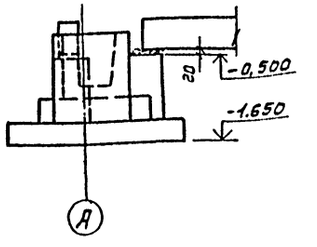

				ТП 503-9-12.86	КЖ1	
				Диагностическая станция ГАИ пропускной способностью 60тыс. автомобилей в год		
Привязан		ГИП	Трушин	Здание станции производственная часть между осями 1-6 и А-Д	Стадия	Лист	Листов
		Нач.отд.	Хрупало		Р	3	
		Н.контр.	Винклер				
		Гл.конст.	Винклер	Схема расположения фундаментов и фундаментных балок. Фрагменты 3-9	ГИПРОАВТОТРАНС г. Москва		
Инв.№		Гл.спец.	Басецина				
		Вед.инж.	Пчелкина				

Копировал Хрупало

Формат А2

Заказ № 4818

Инв.№подл. | Подпись и дата | Взам.инв.№

Альбом I

Типовой проект

Фм 1

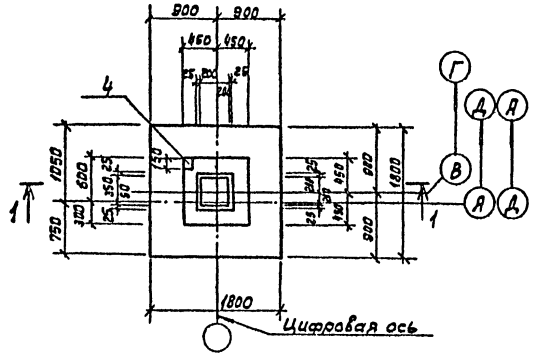

Фм2; Фм2Н

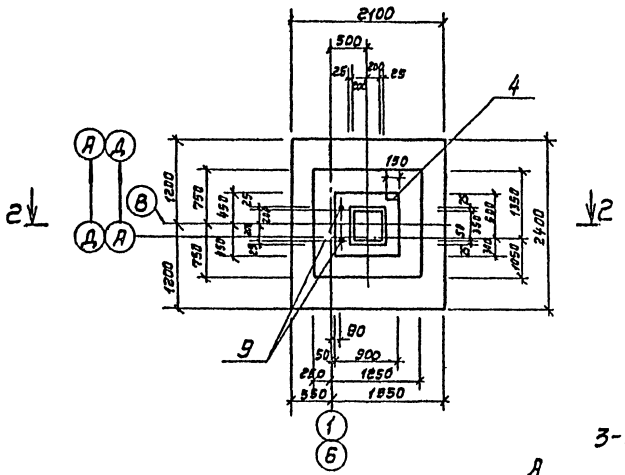

3-3

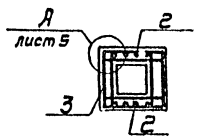

1-1

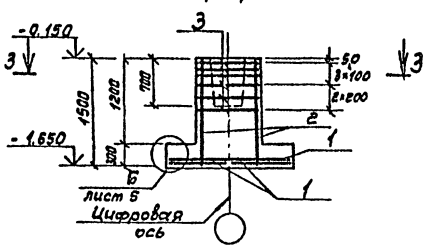

2-2

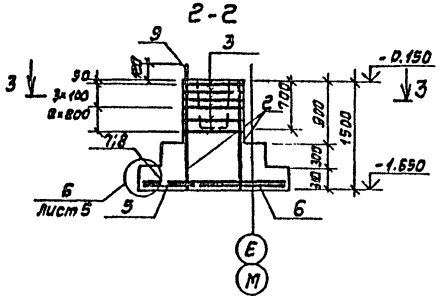

Схема расположения сеток подошвы Фм 1

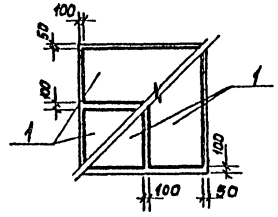

Схема расположения сеток подошвы Фм2, Фм2Н

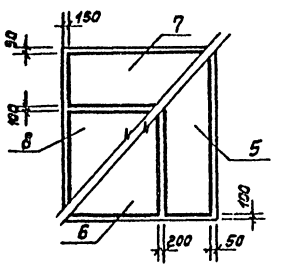

Спецификация фундаментов Фм 1, Фм 2, Фм 2Н

Формат	Зона	Поз.	Обозначение	Наименование	Кол.	Примечание
				Фм 1		
				Сборочные единицы		
				Сетки арматурные		
А4		1	1.410-3 вып.1.	1.С-$\frac{10}{6}$ -85×175	4	
А4		2	1.412-1/77 вып.3	СН12АII - 6×15	2	
А4		3	1.412-1/77 вып.3	СА-8АI	6	
А3		4	ТП -КЖИ.210.С5	Изделие закладное МН9	1	
				Материалы		
				Бетон марки 150		2,0м³
				Фм2; Фм2Н		
				Сетки арматурные		
А4		2	1.412-1/77 вып.3	СН12АII - 6×15	2	
А4		3	1.412-1/77 вып.3	СА-8АI	6	
А4		5	1.410-3 вып.1	1С $\frac{10}{6}$ - 85×235	1	
А4		6	1.410-3 вып.1	1 $\frac{10}{6}$ - 105×235	1	
А4		7	1.410-3 вып.1	1С $\frac{10}{6}$ - 85×205	1	
А4		8	1.410-3 вып.1	1С $\frac{10}{6}$ - 145×205	1	
А3		4	ТП -КЖИ.810.С5	Изделие закладное МН9	1	
		9	ГОСТ 24379.1-80	Болт 1.1М24×800 Вст3пс2	2	
				Материалы		
				Бетон марки 150		2,9м³

Ведомость расхода стали на элемент, кг

Марка элемента	Изделия арматурные								Изделия закладные							Общий расход
	Арматура класса							Всего	Арматура класса		Прокат марки				Всего	
	А-I			А-II		А-III			А-III		Вст3кп2		Вст3пс2			
	ГОСТ 5781-82*			ГОСТ 6781-82*		ГОСТ 5781-82*			ГОСТ 5781-82*		ГОСТ 103-76*		ГОСТ 24379.1-80			
	ф6	ф8	Итого	ф12	Итого	ф10	Итого		ф8	Итого	100×8	Итого	Болт 1.1 М24×800	Итого		
Фм1	2,3	17,8	20,0	10,4	10,4	21,6	21,6	52,0	0,1	0,1	1,0	1,0	—	—	1,1	53,1
Фм2; Фм2Н	3,8	17,8	21,6	10,4	10,4	32,4	32,4	64,4	0,1	0,1	1,0	1,0	7,0	7,0	8,1	72,5

Закладное изделие МН9 (поз.4), вертикальные сетки (поз.2) и сетки подошвы фундамента обязательно соединить между собой сваркой

ГИП	Трушин		
Нач.отд.	Хрупало		
Н.контр.	Винклер		
Гл.конст.	Винклер		
Гл.спец.	Баскина		
Вед.инж.	Пуеткина		
Инж.	Терехова		

Привязан

Инв.№

ТП 503-9-12.86 КЖ1

Диагностическая станция ГАИ пропускной способностью 60тыс. автомобилей в год.

Здание станции Производственная часть между осями 1-6 и А-Д

Армирование фундаментов Фм1, Фм2, Фм2Н

Стадия	Лист	Листов
Р	4	

ГИПРОАВТОТРАНС г. Москва

Копировал Хрупало

Формат А2

Заказ №4818

Инв.№ подл. | Подпись и дата | Взамен инв.№

Альбом I

Типовой проект

ФМ 3

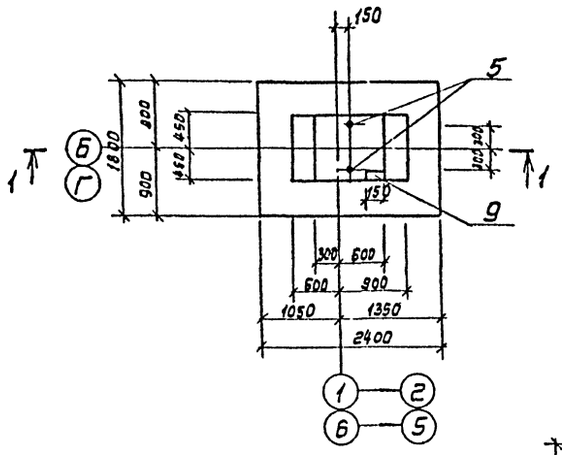

2-2

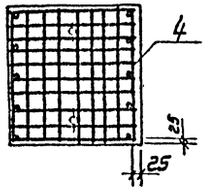

3-3

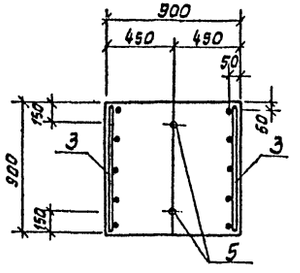

1-1

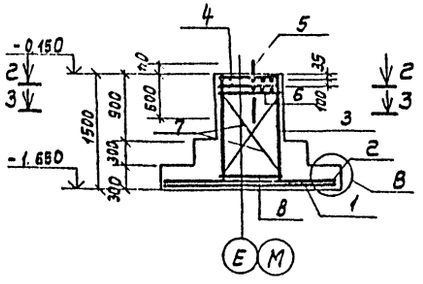

Схема расположения сеток подошвы ФМ3

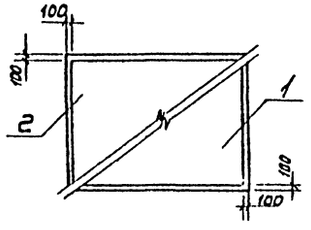

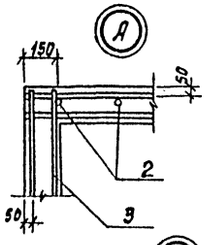

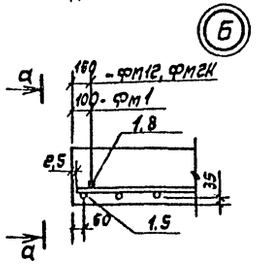

а-а

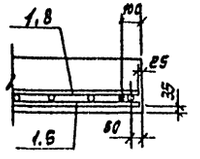

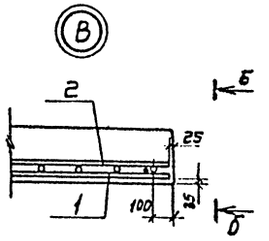

б-б

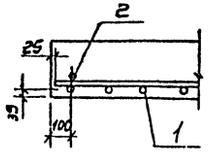

Спецификация фундамента ФМ3

Формат	Зона	Поз.	Обозначение	Наименование	Кол	Примечание
				ФМ3		
				Сборочные единицы		
				Сетки арматурные		
А4		1	1.410-3 Вып.1	1С $\frac{10}{6}$ - 225×175	1	
А4		2	1.410-3 Вып.1	1С $\frac{10}{6}$ - 165×235	1	
А4		3	1.410-3 Вып.1	1С $\frac{12}{6}$ - 85×145	2	
А3		4	1.412.1-4.050	СН-6АТ	2	
А3		5	1.412.1-4.060	Изделие закладное МН1	2	
А3		9	ТП 503-9-12.86-КНИ.210	Изделие закладное МН9	1	
				Детали		
А3		6	1.412.1-4.080	Соединительный элемент ММ1	4	
А3		7	1.412.1-4.080-01	Соединительный элемент ММ2	4	
А4		8	1.412.1-4.080-02	Соединительный элемент ММ3	4	
				Материалы		
				Бетон марки 150		2,43м³

Ведомость расхода стали на элемент, кг

Марка элемента	Изделия арматурные								Изделия закладные												Общий расход
	Арматура класса							Всего	Арматура класса			Прокат марки									
	А-I				А-III				А-III			Вст3кп2									
	ГОСТ 5781-82*				ГОСТ 5781-82*				ГОСТ 5781-82*			ГОСТ 19903-74*			ГОСТ 2590-71*		ГОСТ 5915-70*				
	6	8	10	Итого	10	12	Итого		ф 8		Итого	100×8	60×8	Итого	Болт М24	Итого	Гайка М24	Итого	Всего		
ФМ3	11,8	2,0	8,4	22,2	26,1	13,0	39,1	61,3	0,1		0,2	1,0	0,8	0,8	5,8	5,8	0,4	0,4	8,1		69,4

1. Закладное изделие МН9 (поз.8), вертикальные сетки (поз.3) и сетки подошвы фундамента обязательно соединить между собой сваркой.
2. Схему сборки пространственного каркаса вертикального армирования подколонника смотреть серию 1.412.1-4.070.

ГИП	Трушин		ТП 503-9-12.86 КНИ
Нач.отд.	Хрулало		Диагностическая станция ГАИ пропускной способностью 60тыс. автомобилей в год
Н.контр.	Винклер		Здание станции. Производственная часть между осями 1-6 и А-Д
Гл.конст.	Винклер		Стадия: Р; Лист: 5; Листов:
Гл.спец.	Баскина		Армирование фундамента ФМ3
Ведущий	Пчелкина		ГИПРОАВТОТРАНС г. Москва
Инж.	Терехова		

Привязан

Инв.№

Заказ № 4818

Инв.№ подл. | Подпись и дата | Взам.инв.№

Копировал Хрулало

Формат А2

Альбом I

Типовой проект

Схема расположения колонн и балок покрытия

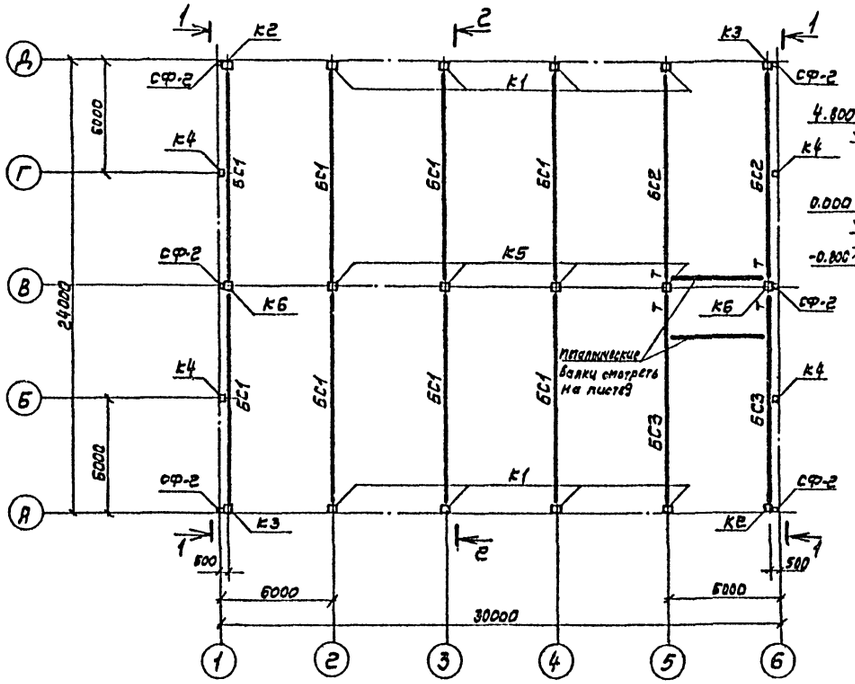

2-2

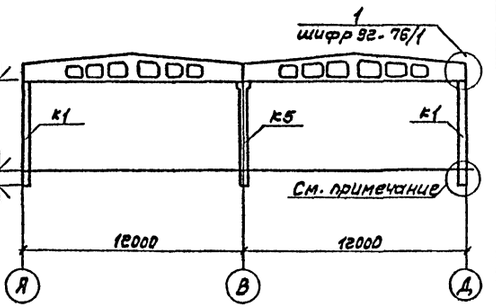

3-3

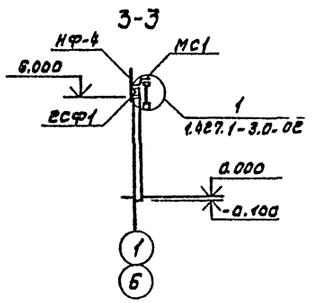

1-1

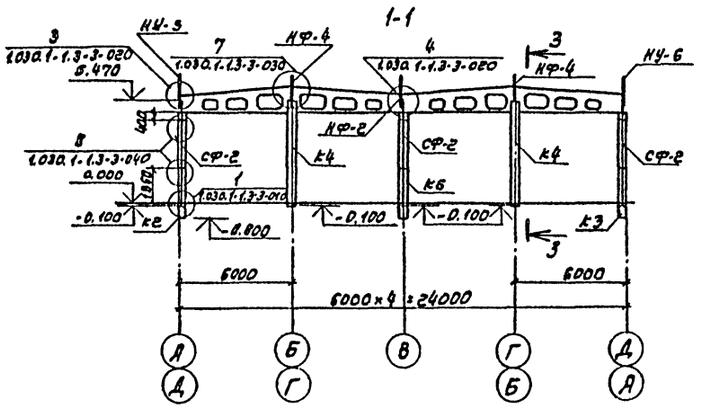

Спецификация к схеме расположения колонн и балок покрытия

Марка, поз.	Обозначение	Наименование	Кол	Масса ед.кг	Примечание
		Колонны			
К1	ТП 503-9-12.86 КЖИ.020.	К48-7-1	8	1300	
К2	.020.	К48-7-2	2	1300	
К3	.020.	К48-7-3	2	1300	
К4	040.СБ	1КФ61-1-Н1	4	1400	
К5	1.423-3 вып. 1	К48-28	4	1300	
К6	ТП 503-9-12.86 КЖИ.030	К48-28-1	2	1300	
БС1	.070.	Балка 1БДР12-3АIVТ-1	8	4700	
БС2	.070	Балка 1БДР12-3АIVТ-2	2	4700	
БС3	.070	Балка 1БДР12-3АIVТ-3	2	4700	
СФ-2	1.030.1-1.4-2-10СБ	Стойка СФ-2	6	298,7	
НУ-5	1.030.1-1.4-1-020	Насадка НУ-5	2	37,2	
НУ-6	1.030.1-1.4-1-020	Насадка НУ-6	2	37,2	
НФ-4	1.030.1-1.4-1-010СБ	Насадка НФ-4	4	35,2	
НФ-2	1.030.1-1.4-1-010СБ	Насадка НФ-2	2	50,0	
МС-1	ТП 503-9-12.86-КЖИ.260.	Элемент крепления МС-1	4		
2СФ1	1.427.1-3 вып.2	Элемент крепления 2СФ1	4		
Т24	1.030.1-1.4-1-240	Элемент крепления Т24	24	2,2	

Узел установки колонн в фундаменты смотреть серию 1.423-3 вып. 0-1. л. 6

ГИП	Трушин		
Нач.отд.	Хрупало		
Н.контр.	Винклер		
Гл.конст.	Винклер		
Гл.спец.	Баскина		
Вед.инж.	Пчелкина		
Инж.	Трубина		

Привязан

Инв.№

ТП 503-9-12.86 КЖ1

Диагностическая станция ГАИ пропускной способностью 60тыс. автомобилей в год

Здание станции

Производственная часть между осями 1-6 и А-Д

Схема расположения колонн и балок покрытия

Стадия	Лист	Листов
Р	6	

ГИПРОАВТОТРАНС г. Москва

Копировал Хрупало

Заказ № 4818

Инв.№ подл. | Подп. и дата | Взам.инв.№ | Гл.спец.тех.отд. | Грачев | Согласовано

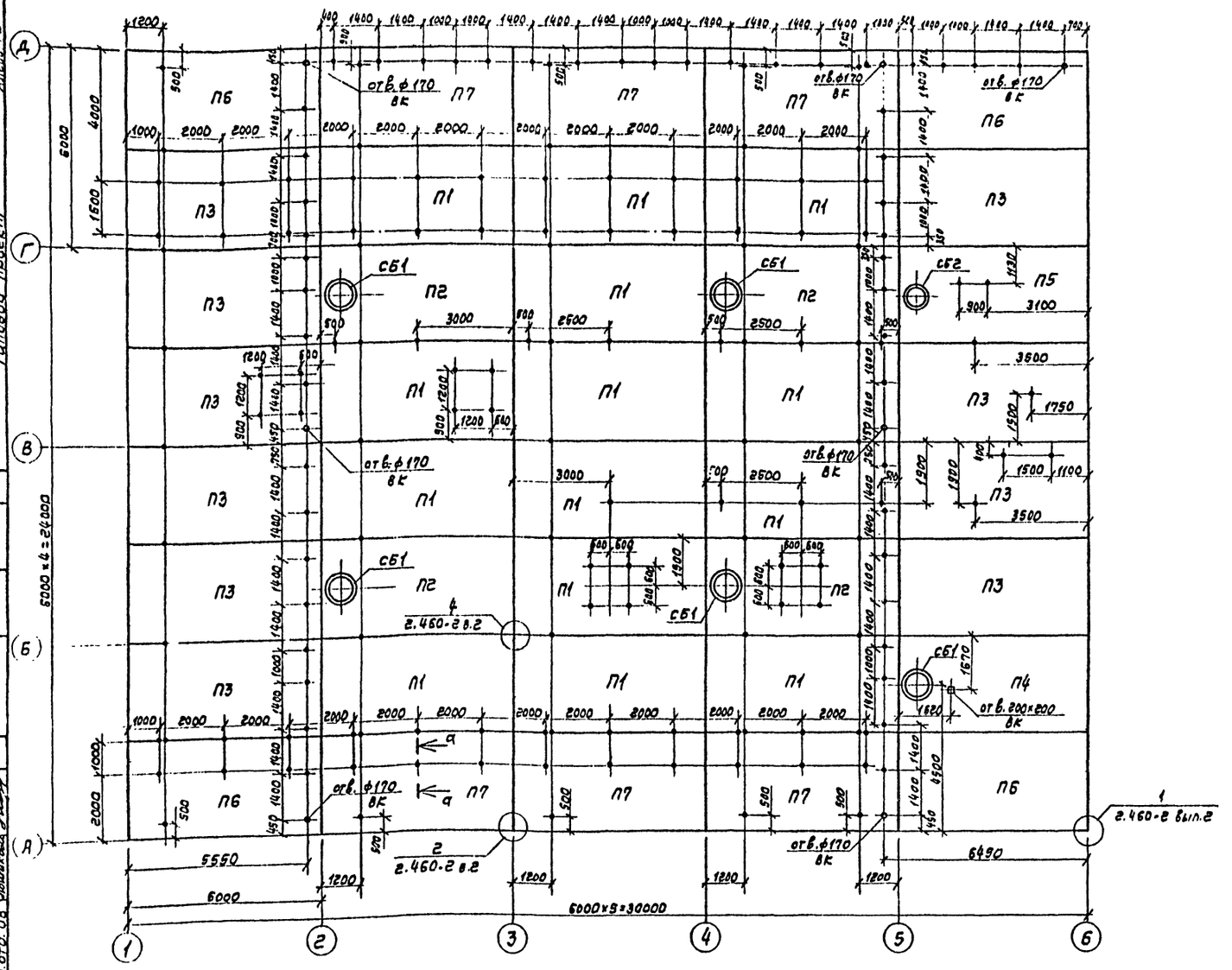

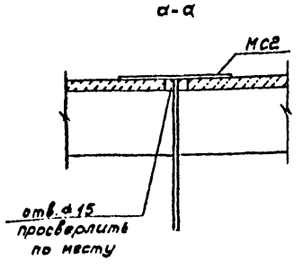

Спецификация к схеме расположения плит покрытия

Марка, поз.	Обозначение	Наименование	Кол.	Масса ед. кг	Примечание
		t=-20°C			
		Плиты покрытия			
П1	1.465.1-10/82 вып.1	1ПГ-3АIVТ-60МПЖН-200П	14	2980	
П2	1.465.1-10/82 вып.1	1ПВ7-3АIVТ-60МПЖН-200П	4	3470	
П3	ТП503-9-12.86-КЖИ.050	1ПГ-3АIVТ-60-МПЖП-200П-1	10	2980	
П4	.060	1ПВ7-3АIVТ-60МПЖН-200П-1	1	3470	
П5	.060	1ПВ4-3АIVТ-60МПЖН-200П-2	1	3470	
П6	.050	1ПГ-3АIVТ-60МПЖН-200П-2	4	2980	
П7	.050	1ПГ-3АIVТ-60МПЖН-200П-3	6	2980	
		t=-30°C			
		Плиты покрытия			
П1	1.465.1-10/82 вып.1	1ПГ-3АIVТ-70МПЖН-200П	14	3010	
П2	1.465.1-10/82 вып.1	1ПВ7-3АIVТ-70МПЖН-200П	4	3490	
П3	ТП503-9-12.86-КЖИ.050	1ПГ-3АIVТ-70МПЖН-200П-1	10	3010	
П4	.060	1ПВ7-3АIVТ-70МПЖН-200П-1	1	3490	
П5	.060	1ПВ4-3АIVТ-70МПЖН-200П-2	1	3490	
П6	.050	1ПГ-3АIVТ-70МПЖН-200П-2	4	3010	
П7	.050	1ПГ-3АIVТ-70МПЖН-200П-3	6	3010	
		t=-40°C			
		Плиты покрытия			
П1	1.465.1-10/82 вып.1	1ПГ-3АIVТ-90МПЖН-200П	14	3080	
П2	1.465.1-10/82 вып.1	1ПВ7-3АIVТ-90МПЖН-200П	4	3540	
П3	ТП503-9-12.86 КЖИ.050	1ПГ-3АIVТ-90МПЖН-200П-1	10	3080	
П4	060	1ПВ7-3АIVТ-90МПЖН-200П-1	1	3540	
П5	060	1ПВ4-3АIVТ-90МПЖН-200П-2	1	3540	
П6	050	1ПГ-3АIVТ-90МПЖН-200П-2	4	3080	
П7	050	1ПГ-3АIVТ-90МПЖН-200П-3	6	3080	
		t=-20°C; -30°C; -40°C			
СБ1	1.494-24 вып.1	Стакан СБ7Б-1	5	320	
СБ2	1.494-24 вып.1	Стакан СБ4Б-1	1	160	
МС2	ТП503-9-12.86 КЖИ.270	Изделие соединительное МС2	176	1.2	

Типовой проект

Альбом I

Согласовано

Нач. отд. ВК Ратников

Нач. отд. ЭО Огурцов

Нач. отд. ОВ Ложкова

Заказ № 4818

Инв. № подл. | Подпись и дата | Взам. инв. №

Привязан

Инв. №

ГИП	Трушин	
Нач. отд.	Хрупало	
Н. контр.	Винклер	
Гл. конст.	Винклер	
Гл. спец.	Баскина	
Вед. инж.	Пчелкина	
Инж.	Трубина	

ТП 503-9-12.86 КЖИ

Диагностическая станция ГАИ пропускной способностью 60 тыс. автомобилей в год

Здание станции Производственная часть между осями 1-6 и А-Д

Стадия	Лист	Листов
Р	7	

Схема расположения плит покрытия

ГИПРОАВТОТРАНС г. Москва

Копировал Хрупало

Формат А2

Типовой проект Вариант I

Схема расположения стеновых панелей по оси Д

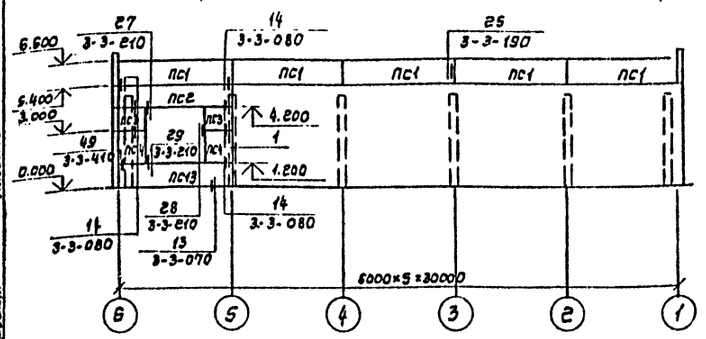

Схема расположения стеновых панелей по оси 1

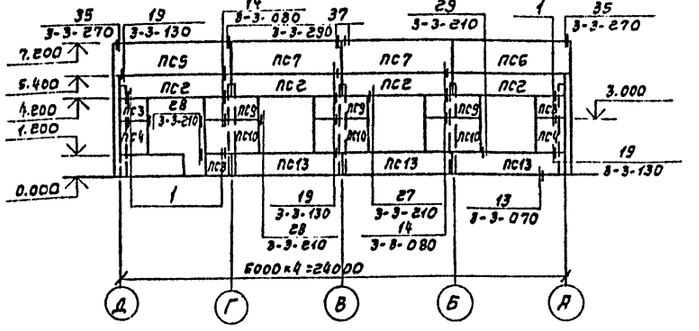

Схема расположения стеновых панелей по оси А

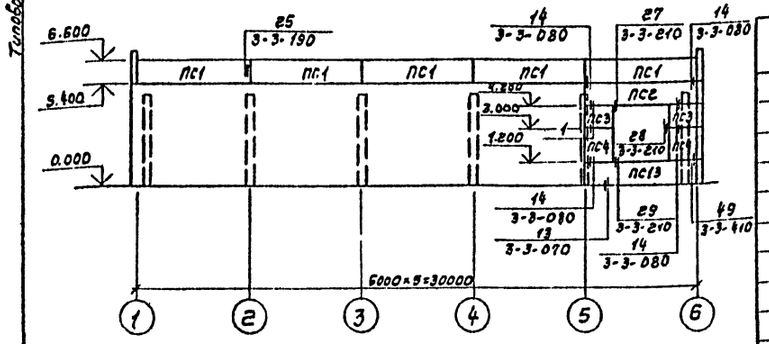

Схема расположения стеновых панелей по оси Б

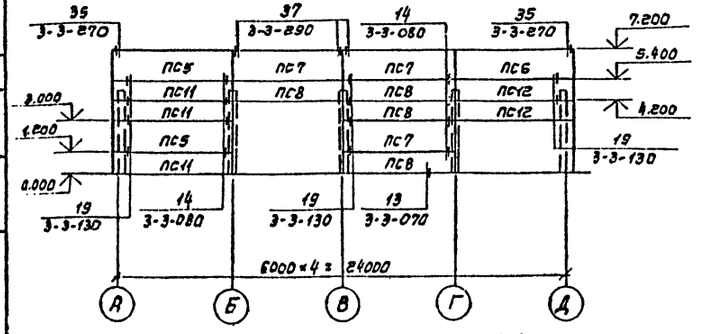

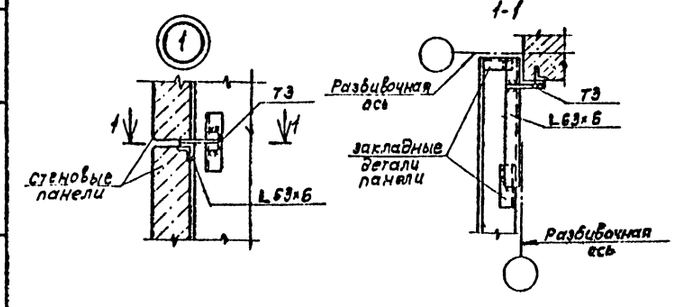

Спецификация к схемам расположения стеновых панелей

начало

Марка, поз.	Обозначение	Наименование	Кол	Масса ед. кг	Примечание
		t=-20°C			
		Стеновые панели			
ПС1	1.030.1-1.1-1 03	ПС60.12.2.0-2.Л-34	10	1740	
ПС2	1.030.1-1.1-1 09	ПС60.12.2.0-2.Л-48	6	1740	
ПС3	1.030.1-1.1-1 62	ГПС15.12.2.0-Л-58	7	430	
ПС4	1.030.1-1.1-1 62	ГПС15.18.2.0-Л-58	6	650	
ПС5	1.030.1-1.1-1 23	ПС62.5.18.2.0-1.Л-2.31	8	2720	
ПС6	1.030.1-1.1-1 15	ПС62.5.18.2.0-1.Л-1.31	2	2720	
ПС7	1.030.1-1.1-1 07	ПС60.18.2.0-1.Л-31	5	2610	
ПС8	1.030.1-1.1-1 05	ПС60.12.2.0-2.Л-31	4	1740	
ПС9	1.030.1-1.1-1 01	ПС30.12.2.0-6.Л-97	3	870	
ПС10	1.030.1-1.1-1 03	ПС30.18.2.0-6.Л-97	3	1300	
ПС11	1.030.1-1.1-1 23	ПС62.5.12.2.0-2.Л-2.31	3	1810	
ПС12	1.030.1-1.1-1 15	ПС62.5.12.2.0-2.Л-1.31	2	1810	
ПС13	1.030.1-1.1-1 05	ПС60.12.2.0-2.Л-47	5	1740	
		t=-30°C			
		Стеновые панели			
ПС1	1.030.1-1.1-1 05	ПС60.12.2.0-3.Л-34	10	2120	
ПС2	1.030.1-1.1-1 09	ПС60.12.2.5-3.Л-48	6	2120	
ПС3	1.030.1-1.1-1 62	ГПС18.12.2.5-Л-58	7	630	
ПС4	1.030.1-1.1-1 62	ГПС16.18.2.5-Л-58	6	730	
ПС5	1.030.1-1.1-1 24	ПС63.18.2.5-2.Л-2.31	3	3350	
ПС6	1.030.1-1.1-1 16	ПС63.18.2.5-2.Л-1.31	2	3350	
ПС7	1.030.1-1.1-1 07	ПС60.18.2.5-2.Л-31	5	3190	
ПС8	1.030.1-1.1-1 05	ПС60.12.2.5-3.Л-31	4	2120	
ПС9	1.080.1-1.1-1 01	ПС30.12.2.5-6.Л-97	3	1060	

окончание

Марка, поз.	Обозначение	Наименование	кол.	Масса ед. кг	Примечание
ПС10	1.030.1-1.1-1 03	ПС30.18.2.5-6.Л-97	3	1600	
ПС11	1.030.1-1.1-1 24	ПС63.12.2.5-3.Л-2.31	3	2230	
ПС12	1.030.1-1.1-1 16	ПС63.12.2.5-3.Л-1.31	2	2230	
ПС13	1.030.1-1.1-1 05	ПС60.12.2.5-3.Л-47	5	2120	
		t=-40°C			
		Стеновые панели			
ПС1	1.030.1-1.1-1 05	ПС60.12.3.0-3.Л-34	10	2510	
ПС2	1.030.1-1.1-1 09	ПС60.12.3.0-3.Л-48	6	2510	
ПС3	1.030.1-1.1-1 62	ГПС15.12.3.0-Л-58	7	620	
ПС4	1.030.1-1.1-1 62	ГПС15.18.3.0-Л-58	6	930	
ПС5	1.030.1-1.1-1 23	ПС63.5.18.3.0-2.Л-2.31	3	3990	
ПС6	1.030.1-1.1-1 17	ПС63.5.18-3.0-2.Л-1.31	2	3990	
ПС7	1.030.1-1.1-1 07	ПС60.18.3.0-2.Л-31	5	3760	
ПС8	1.030.1-1.1-1 05	ПС60.12.3.0-3.Л-31	4	2510	
ПС9	1.030.1-1.1-1 01	ПС30.12.3.0-6.Л-97	3	1250	
ПС10	1.030.1-1.1-1 03	ПС30.18.3.0-6.Л-97	3	1880	
ПС11	1.030.1-1.1-1 23	ПС63.5.12.3.0-3.Л-2.31	3	2660	
ПС12	1.030.1-1.1-1 17	ПС63.5.12.3.0-3.Л-1.31	2	2660	
ПС13	1.030.1-1.1-1 05	ПС30.12.3.0-3.Л-47	5	2510	
		t=-20°C; -30°C; -40°C			
		Элементы крепления			
ТЗ	1.030.1-1.4-1-120	ТЗ	62		
Т19	1.030.1-1.4-1-220С6	Т19	20		
Т8	1.030.1-1.4-1-140	Т8	16		
Т5	1.030.1-1.4-1-130	Т5	3		
—	ГОСТ 19903-74*	Полоса 8×80×140	19		
—	ГОСТ 19903-74*	Полоса 8×140×140	11		

1. Панели приняты керамзитобетонные с объемным весом $\gamma = 900 кг/м^3$.
2. Монтажные узлы крепления панелей приняты по серии 1.030.1-1 вып. 3-3.

Согласовано

Инв.№ подл. | Подпись и дата | Взам. инв.№ | Инв.№ дубл. | Подпись и дата

Привязан

Инв.№

ГИП	Трушин		
Нач.отд.	Хрупало		
Н.контр.	Винклер		
Гл.конст.	Винклер		
Гл.спец.	Баскина		
Вед.инж.	Лучкина		
Инж.	Трубина		

ТП 503-9-12.86 КЖ1

Диагностическая станция ГАИ пропускной способностью 60 тыс. автомобилей в год

Здание станции производственная часть между осями 1-6 и А-Д

Стадия	Лист	Листов
Р	8	

Схемы расположения стеновых панелей

ГИПРОАВТОТРАНС г. Москва

Конц-овал Крупало

Формат А2

Альбом I

Типовой проект

Схема расположения контура заземления и болтов под воздушно-тепловые завесы

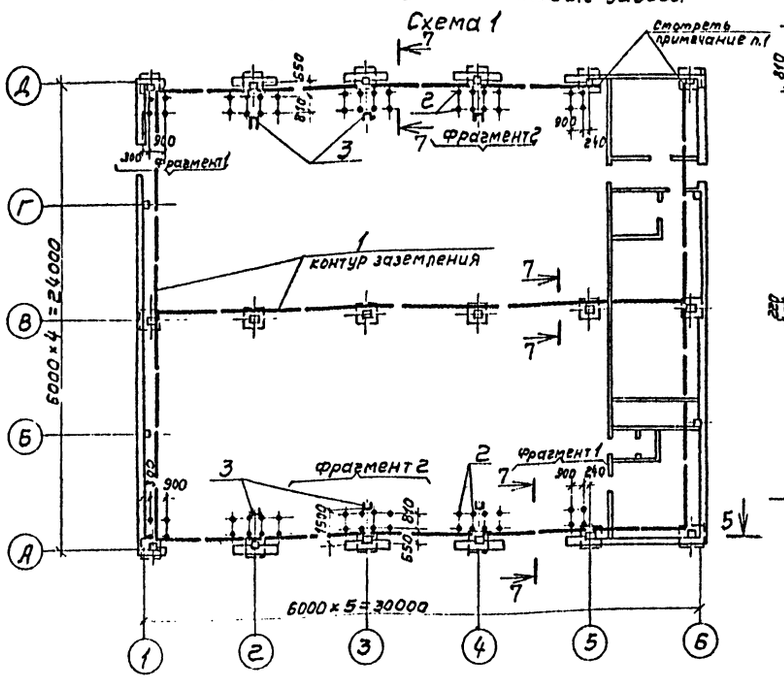

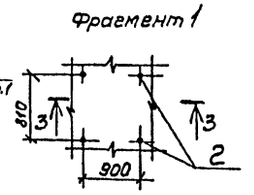

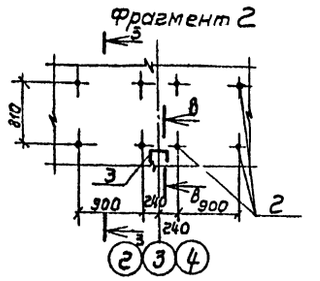

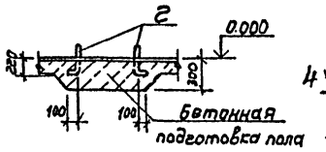

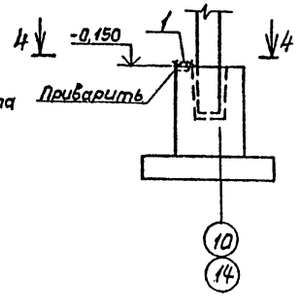

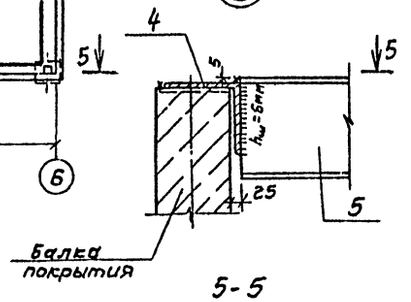

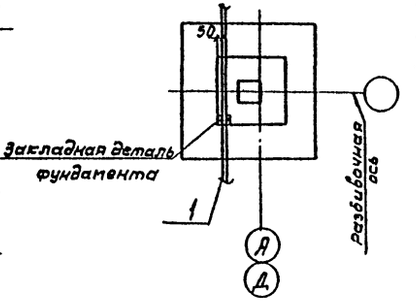

Схема расположения металлических балок покрытия

Схема 2

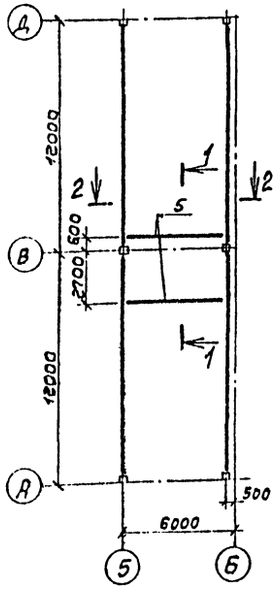

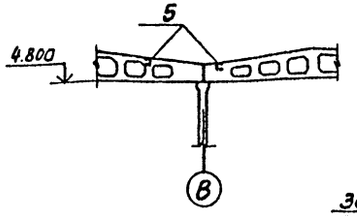

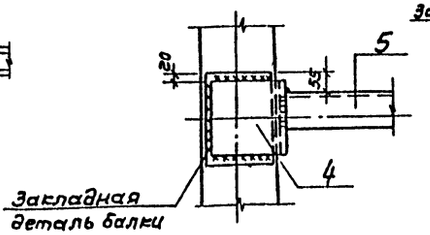

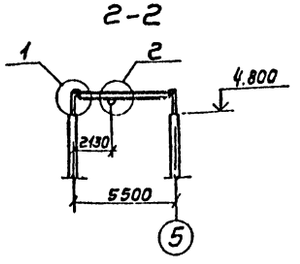

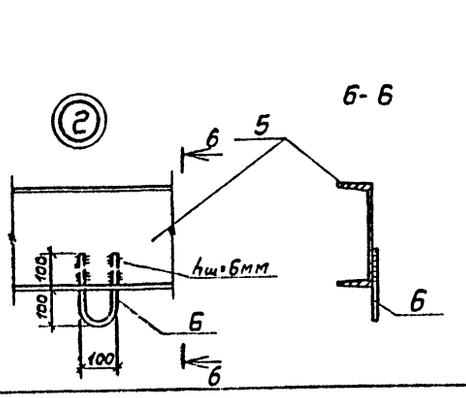

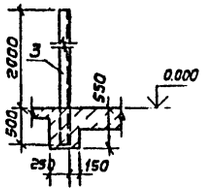

Спецификация к схемам расположения контура заземления, болтов под ВТЗ и металлических балок покрытия

Марка, поз.	Обозначение	Наименование	Кол	Масса ед, кг	Примечание
		Схема 1			
1	ГОСТ 103-76*	Полоса 40×4 ℓ-по месту	135 пм	170.0	
2	ГОСТ 24379.1-80	Болт 1.1М16×300 вст 3пс2	64		
3	ГОСТ 8240-72*	Швеллер С10 ℓ=2500	6	21.5	
		Схема 2			
4	ГОСТ 8509-72*	Уголок 200×14 ℓ=200	4	8,6	
5	ГОСТ 8240-72*	Швеллер №27 ℓ=5250	2	145,5	
6	ГОСТ 5781-82*	А-I-20 ℓ=500	2	1.3	

1. Контур заземления (поз.1) приварить к закладным деталям фундаментов и у осей 5,6 вывести выше пола на 1м.
2. Металлические балки (поз. 4,5) приварить к закладным деталям балки покрытия до монтажа плит покрытия
3. Конструкция балки (поз.5) расчитана на нагрузку - 1т

Заказ № 4818

Инв. № подл. | Подпись и дата | Взам. инв. №

Согласовано: Нач. отд. 02 Лошакова; Нач. отд. 30 Огурцов

Привязан	ГИП	Трушин	
	Нач.отд.	Хрупало	
	Н.контр.	Винклер	
	Гл.конст.	Винклер	
	Гл.спец.	Баскина	
Инв. №	Вед.инж.	Пчелкина	

ТП 503-9-12.86 КЖ1

Диагностическая станция ГАИ пропускной способностью 60 тыс. автомобилей в год

Здание станции Производственная часть между осями 1-6 и А-Д

Схемы расположения контура заземления, болтов под ВТЗ и металлических балок покрытия

Стадия	Лист	Листов
Р	9	

ГИПРОАВТОТРАНС г. Москва

Копировал Хрупало

Формат А2

Ведомость рабочих чертежей основного комплекта.

Лист	Наименование	Примечание
1	Общие данные /начало/	
2	Общие данные /окончание/	
3	Схема расположения фундаментов и фундаментных балок. Фрагменты 1, 2	
4	Схема расположения фундаментов и фундаментных балок. Фрагменты 3÷9	
5	Армирование фундаментов Фм1, Фм1а, Фм2, Фм2н	
6	Армирование фундамента Фм3	
7	Схема расположения колонн и балок покрытия	
8	Схема расположения плит покрытия	
9	Схемы расположения стеновых панелей	
10	Схема расположения фундаментов под оборудование и каналов. Фундамент ФОм2	
11	Фундамент ФОм1. Схема расположения на отм. 0.000. Сечения 1-1 ÷ 5-5	
12	Фундамент ФОм1. Схема расположения ниже отм. 0.000. Сечение 6-6.	
13	Фундамент ФОм1. Сечения 7-7÷ 12.12	
14	Фундамент ФОм3, ФОм4. Канал ПК1-ОВ	
15	Каналы ПК2-ОВ, ПК3-ОВ	
16	Схема расположения каналов трансформаторной подстанции.	
17	Схемы расположения контура заземления и металлических балок покрытия	

Альбом I

Типовой проект

Ведомость ссылочных и прилагаемых документов начало

Обозначение	Наименование	Примечание
	Ссылочные документы	
1.412-1/77 вып. 1,3	Монолитные железобетонные фундаменты под типовые колонны прямоугольного сечения одноэтажных промышленных зданий	

продолжение

Обозначение	Наименование	Примечание
1.415-1 вып. 1	Железобетонные фундаментные балки для стен производственных зданий	
1.412.1-4	Монолитные железобетонные фундаменты на естественном основании под железобетонные стойки фахверка	
2.460-2 вып. 2	Монтажные детали сборных железобетонных конструкций покрытий одноэтажных промышленных зданий	
1.423-3 вып. 0-1, 1, 2	Железобетонные колонны прямоугольного сечения для одноэтажных производственных зданий без мостовых кранов высотой до 9.6 м.	
1.427.1-3 вып. 0, 1, 2	Колонны железобетонные прямоугольного сечения для продольного и торцового фахверка одноэтажных производственных зданий высотой 3.0-14.4 м	
1.462.1-3/80 вып. 0, 1, 2	Железобетонные стропильные решетчатые балки для покрытий одноэтажных зданий	
1.030.1-1 вып. 0-0; 1-1 часть I, II, III; 0-3; 3-3; 4-1; 4-2	Стены наружные из однослойных панелей для каркасных общественных зданий, производственных и вспомогательных зданий промышленных предприятий	
1.400-6/76 вып. 1	Унифицированные закладные детали сборных железобетонных конструкций зданий промышленных предприятий	
1.410-3 вып. 1	Сетки сварные для армирования железобетонных конструкций	

окончание

Обозначение	Наименование	Примечание
1.465.1-10/82 вып. 0,1	Комплексные железобетонные плиты покрытий одноэтажных промышленных зданий	
ГОСТ 24379.1-80	Болты фундаментные. Общие технические условия. Конструкция и размеры	
3.006.1-2/82 вып. 1-2	Сборные железобетонные каналы и тоннели из лотковых элементов	
1.494-24 вып. 1	Стаканы для крепления крышных вентиляторов, дефлекторов и зонтов	
шифр 92-76/1	Усовершенствованные узлы сопряжения типовых железобетонных стропильных конструкций с колоннами и подстропильными конструкциями	
ГОСТ 22701.0-77-ГОСТ 22701.5-77	Плиты железобетонные ребристые предварительно напряженные размерами 3х6м для покрытий производственных зданий	
	Прилагаемые документы	
ТП 503-9-12.86 КЖ4	Чертежи строительных изделий	
ТП 503-9-12.86 КЖ2ВМ	Ведомость потребности в материалах	

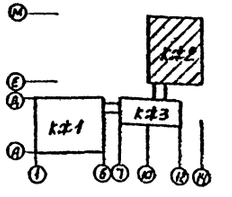

Типовой проект разработан в соответствии с действующими нормами и правилами и предусматривает мероприятия, обеспечивающие взрывную, взрывопожарную и пожарную безопасность при эксплуатации здания

Главный инженер проекта /А.В. Трушин/

Согласовано

Гл. спец. техн. отд. Грачев

Взам. инв. №

Подп. и дата

Инв. № подл.

Заказ № 4818

Привязан

Инв. №

ТП 503-9-12.86 КЖ2

Диагностическая станция ГАИ пропускной способностью 60 тыс. автомобилей в год.

ГИП	Трушин	
Н. контр.	Ростунова	
Нач. отд.	Хрипало	
Гл. констр.	Винклер	
Гл. спец.	Баскина	
Вед. инж.	Пчелкина	

Здание станции Производственная часть между осями 10-14 и Е-М.

Стадия	Лист	Листов
Р	1	17

Общие данные (начало)

ГИПРОАВТОТРАНС г. МОСКВА

Копировал Кашаева

Формат А2

Альбом I

Типовой проект

Ведомость спецификаций

Лист	Наименование	Примечание
3	Спецификация к схеме расположения фундаментов и фундаментных балок	
5	Спецификация фундаментов фм1, фм2, фм2н	
6	Спецификация фундамента фм3	
7	Спецификация к схеме расположения колонн и балок покрытия	
8	Спецификация к схеме расположения плит покрытия	
9	Спецификация к схемам расположения стеновых панелей	
10	Спецификация к схеме расположения фундаментов под оборудование и каналов	
11	Спецификация фундамента ф0м1	
	Спецификация к схеме расположения фундамента ф0м1	
14	Спецификация фундаментов ф0м3, ф0м4 и канала пк1-ов. Спецификация к схеме расположения канала пк1-ов.	
15	Спецификация фундамента ф0м2 и каналов пк2-ов, пк3-ов. Спецификация к схемам расположения каналов пк2-ов, пк3-ов.	
16	Спецификация на каналы трансформаторной подстанции. Спецификация к схеме расположения каналов трансформаторной подстанции	
17	Спецификация к схемам расположения контура заземления и металлических балок покрытия	

Ведомость объемов сборных бетонных и железобетонных конструкций по рабочим чертежам основного комплекта марки КЖ.

№ строки	Наименование группы элементов конструкции	Код	Кол., м³	Примечание
1	Фундаментные балки	5824000000	6.57	
2	Колонны	5821000000	20.8	
3	Балки покрытия	5822000000	24.00	
4	Плиты покрытия	5841000000	44.27	
5	Стаканы	5896000000	0.42	
6	Панели наружных стен	5831000000	34.96	
7	Плиты перекрытия каналов	5858000000	1.17	
8	Перемычки	5828000000	5.53	
	Всего бетона и железобетона	5899990099	197.72	

Общие указания

1. Проект разработан для применения в районах с расчетной зимней температурой наружного воздуха -20°С; -30°С (основной вариант); -40°С; скоростной напор ветра для I (основной вариант), II, III географических районов; вес снегового покрова 0.7·10³Па, 10³Па (основной вариант); сейсмичность не выше 6 баллов
2. Данные о грунтах приведены на листе 3.
3. Производство работ в зимнее время производить с учетом требований СНиП 3.02.01-83, СНиП III-15-76, СНиП III-16-80.
4. После окончания сварочных работ антикоррозийную защиту металлических изделий восстановить.

Заказ № 4818

Инв. № подл. | Подп. и дата | Взам. инв. №

Привязан

Инв. №

ГИП	Трушин		
Нач. отд.	Хрупало		
Н. контр.	Винклер		
Гл. констр.	Винклер		
Гл. спец.	Баскина		
Вед. инж.	Пчелкина		

Копировал Качаева

ТП 503-9-12.86 КЖ2

Диагностическая станция ГАИ пропускной способностью 60 тыс. автомобилей в год

Здание станции. Производственная часть между осями 10-14 и Е-М.

Стадия	Лист	Листов
Р	2	

Общие данные (окончание)

ГИПРОАВТОТРАНС г. МОСКВА

Формат А2

Альбом I

Типовой проект

Схема расположения фундаментов и фундаментных балок.

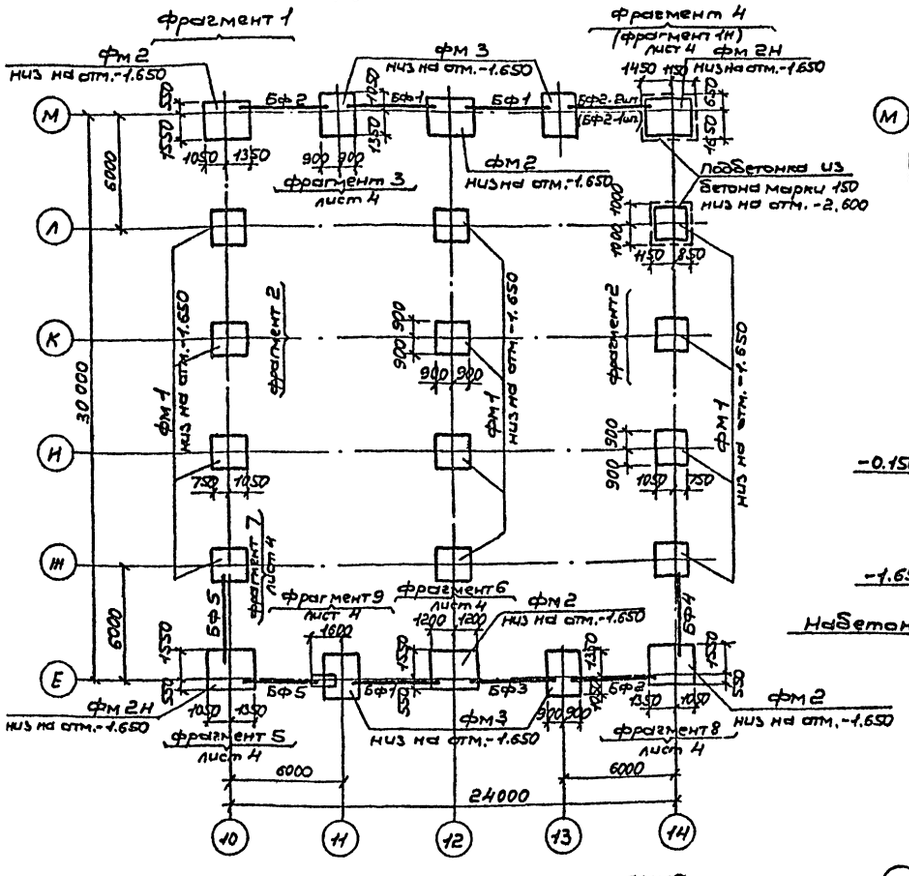

Фрагмент 1

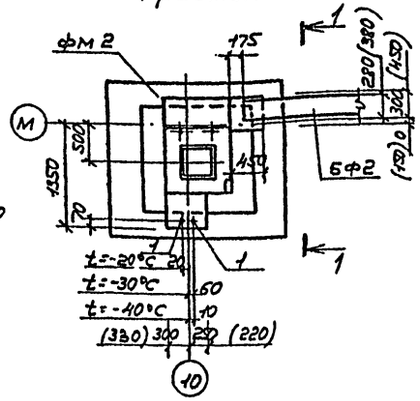

1-1

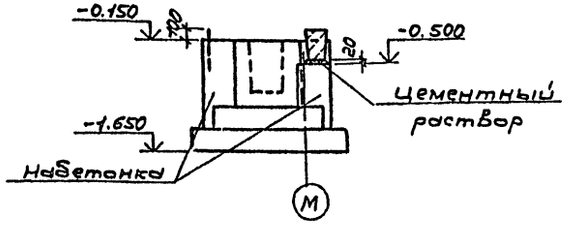

Фрагмент 2

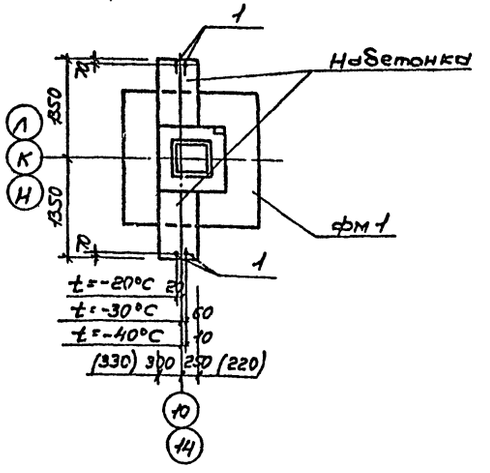

Нагрузки на фундаменты на отм. -0.150

Марка	Расчетная схема	Нагрузки									
		Нормативные					Расчетные				
		N кН	Mx кНм	My кНм	Qx кН	Qy кН	N кН	Mx кНм	My кНм	Qx кН	Qy кН
фм 1	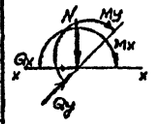	560.3	35.0	86.0	2.7	15.1	672.4	42.0	103.2	3.24	18.1
фм 2		536.2	35.0	143.0	5.2	8.5	643.4	42.0	171.6	6.24	10.2
фм 2н		536.2	35.0	143.0	5.2	8.5	643.4	42.0	171.6	6.24	10.2
фм 3		132.0	40.0	-	24.0	-	158.4	48.0	-	28.8	-

1. Основанием под фундаменты приняты непучинистые непросадочные грунты со следующими нормативными характеристиками: $\varphi^{н}=28°$; $C^{н}=l_{к}$ Па; $E=14.7$ МПа; $\gamma=1.8$ т/м³.
2. Производство работ вести в соответствии с требованиями СН и П III-15-76 и СН и П III-16-80.
3. Обратную засыпку пазух фундаментов производить грунтом без включения строительного мусора и растительного грунта с послойным трамбованием до получения γ скелета грунта ≥ 1.6 т/м³.
4. Набетонки под фундаментные балки и рамы ворот выполнять после бетонирования подколонников из бетона той же марки, что и фундамент.
5. Фундаментные балки укладывать на цементный раствор марки 100 толщиной 20мм. Зазоры между торцами балок и фундаментами заделать бетоном марки 150.
6. Размеры фундаментов приняты в соответствии с унифицированными размерами серии 1.412-1/77 вып. 1.
7. Под всеми фундаментами устраивается бетонная подготовка марки 50 толщиной 100мм.
8. Фрагментам и фундаментам, являющимся зеркальным отражением основного, присваивается индекс „Н".
9. В спецификации в графах „кол" и „масса" в числителе данные для t=-20°C; -30°C в знаменателе - для t=-40°C
10. Марки, размеры и фрагменты в скобках даны для t=-40°C.
11. При устройстве фундаментов в зимний период для предотвращения возможности морозного пучения грунтов под подошвой фундаментов основание следует защищать от увлажнения, своевременно производить засыпку грунтом пазух котлованов, утеплять фундаменты теплоизоляционными материалами, вводить в грунт основания добавки, понижающие температуру замерзания грунта.

Спецификация к схеме расположения фундаментов и фундаментных балок

Марка, поз.	Обозначение	Наименование		Кол.	Масса ед, кг	Примечание
		фундаменты				
фм 1	лист 5	фм 1		12		
фм 2	- 5	фм 2		4		
фм 2н	- 5	фм 2н		2		
фм 3	- 6	фм 3		4		
		фундаментные балки				
		-20°C; -30°C	-40°C			
БФ1	1.415-1 вып. 1	ФБ6-2	ФБ6-12	3	1300/1500	
БФ2	1.415-1 вып. 1	ФБ6-3	ФБ6-13	4/3	1280/1400	
БФ3	1.415-1 вып. 1	ФБ6-29	ФБ6-29	1	1900	
БФ4	1.415-1 вып. 1	ФБ6-4	ФБ6-14	1	1200/1300	
БФ5	1.415-1 вып. 1	ФБ6-31	ФБ6-31	2	1700	
1	ГОСТ 24379.1-80	Болт 1.1М24х800 Вст3пс2		16		

Согласовано: Гл. спец. техн. Прачев

Заказ № 4818

Инв. № подл. | Подп. и дата | Взам. инв. №

ГИП	Трушин		
Нач. отд.	Хрупало		
Н. контр.	Винклер		
Гл. конст.	Винклер		
Гл. спец.	Баскина		
Вед. инж.	Пчелкина		

Привязан

Инв. №

ТП 503-9-12.86 КЖ2

Диагностическая станция ГАИ пропускной способностью 60 тыс. автомобилей в год.

Здание станции Производственная часть между осями 10-14 и Е-М.

Стадия	Лист	Листов
Р	3	

Схема расположения фундаментов и фундаментных балок. Фрагменты 1, 2.

ГИПРОАВТОТРАНС г. МОСКВА

Копировал Качаев

Формат А2

Альбом I

Типовой проект

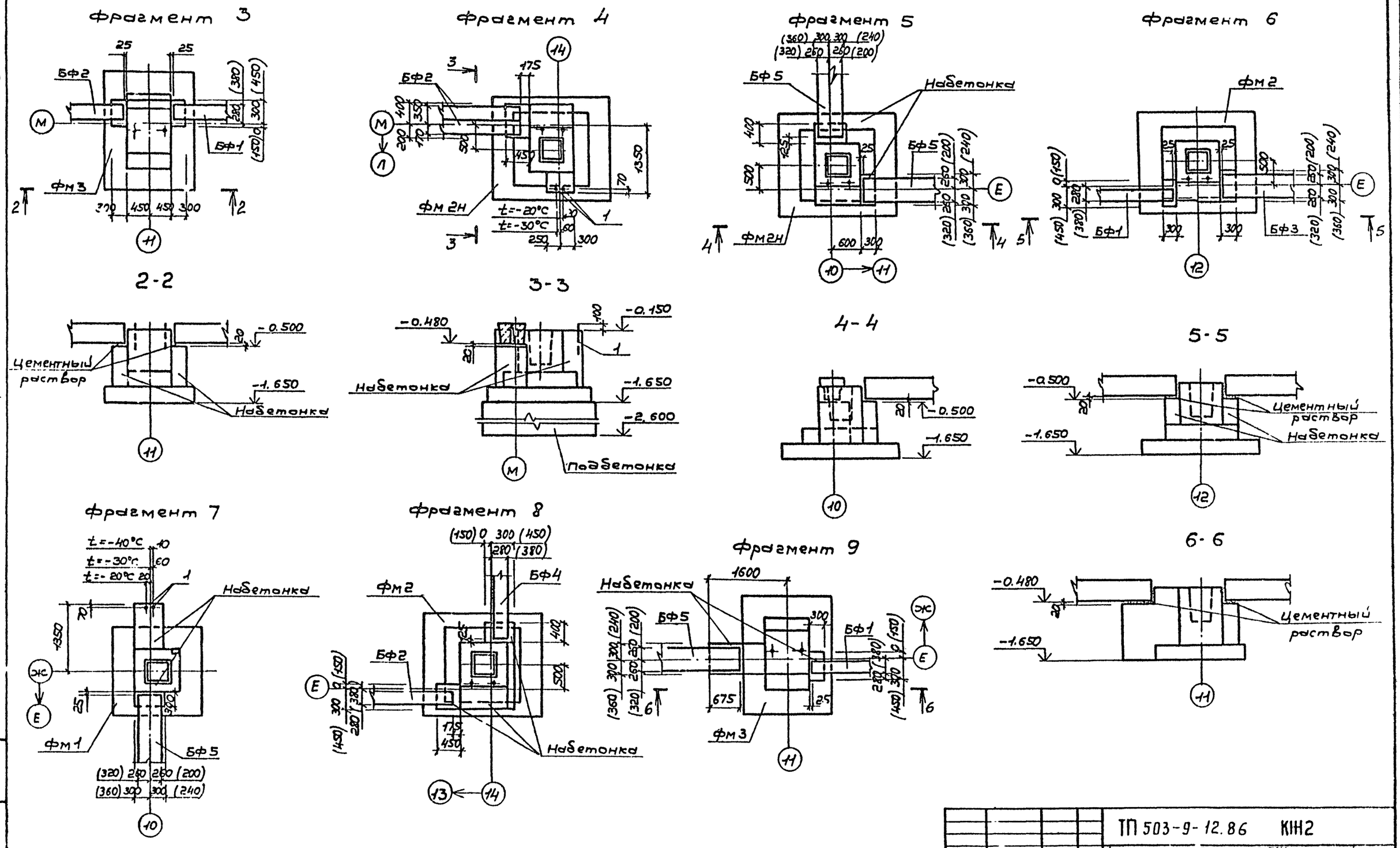

ТП 503-9-12.86 КН2					
Диагностическая станция ГАИ пропускной способностью 60 тыс. автомобилей в год					
Задание станции	ГИП	Трушин			
Производственная часть между осями 10-14 и Е-М.	Нач.отд	Хрупало			
	Н.контр	Винклер			
	Гл.констр	Винклер			
	Гл.спец.	Баскина			
	Вед.инж.	Пчелкина			
Схема расположения фундаментов и фундаментных балок. Фрагменты 3-9.	Стадия	Лист	Листов		
	Р	4			
ГИПРОАВТОТРАНС г. МОСКВА					

Привязан

Инв. №

Копировал Коноваленко

Формат А2

Заказ № 4818

Инв. № подл. | Подп. и дата | Взам. инв. №

Альбом I

Типовой проект

Фм 1

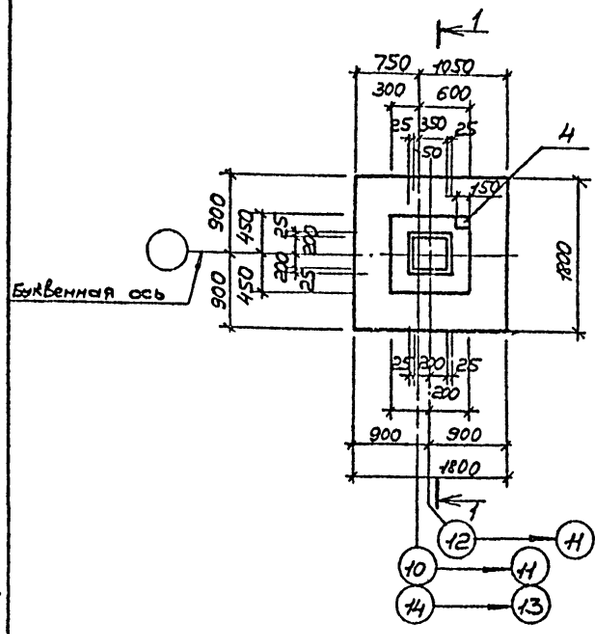

Фм 2; Фм 2Н

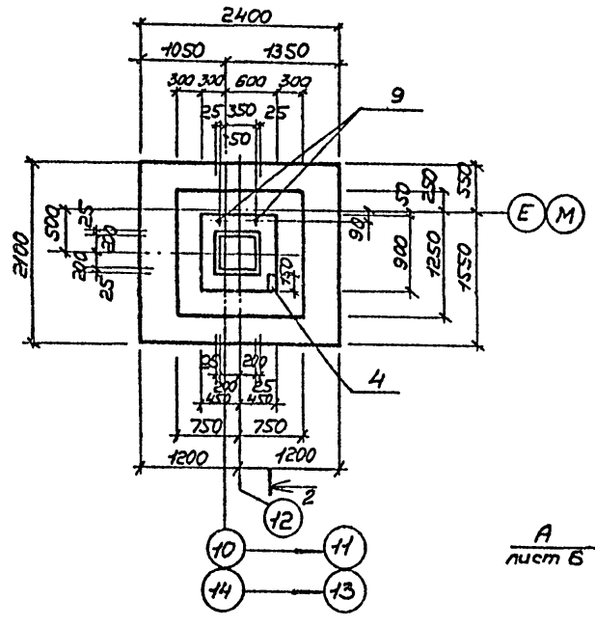

3 - 3

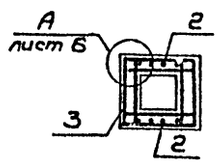

1 - 1

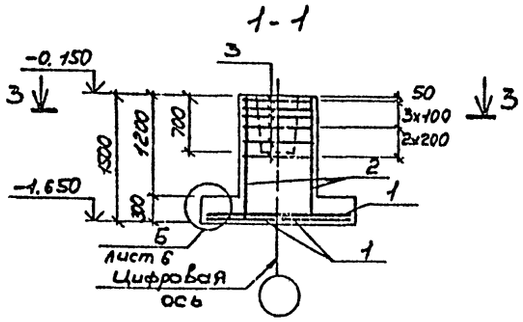

2 - 2

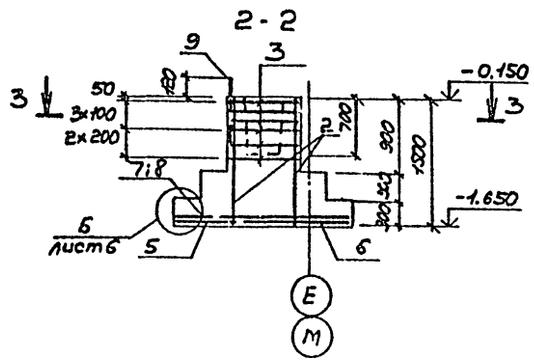

Схема расположения сеток подошвы Фм 1

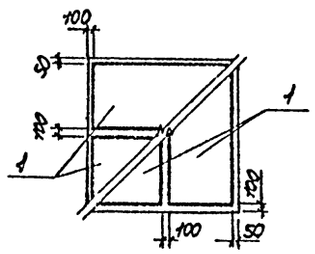

Схема расположения сеток подошвы Фм2, Фм2Н

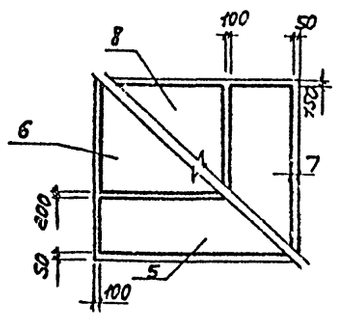

Спецификация фундаментов Фм1, Фм2, Фм2Н.

Формат	Зона	Поз.	Обозначение	Наименование	Кол.	Примечание
				Фм 1		
				Сборочные единицы		
				Сетки арматурные		
А4		1	1.410-3 Вып.1	1С $\frac{10}{6}$ -85x175	4	
А4		2	1.412-1/77 Вып.3	СН 12 АII - 6x15	2	
А4		3	1.412-1/77 Вып.3	СА - 8 АI	6	
А3		4	ТП 503-9-12.86 - КЖИ.210.СБ	Изделие закладное МН9	1	
				Материалы		
				Бетон марки 150		2.0м³
				Фм2; Фм2Н		
				Сетки арматурные		
А4		2	1.412-1/77 Вып.3	СН 12 АII - 6-15	2	
А4		3	1.412-1/77 Вып.3	СА - 8 АI	6	
А4		5	1.410-3 Вып.1	1С $\frac{10}{6}$ -85x235	1	
А4		6	1.410-3 Вып.1	1С $\frac{10}{6}$ -105x235	1	
А4		7	1.410-3 Вып.1	1С $\frac{10}{6}$ -85x205	1	
А4		8	1.410-3 Вып.1	1С $\frac{10}{6}$ -145x205	1	
А3		4	ТП 503-9-12.86 - КЖИ.210.СБ	Изделие закладное МН9	1	
		9	ГОСТ 24379.1-80	Болт 1.1М24x800 Вст3пс2	2	
				Материалы		
				Бетон марки 150		2.9м³

Ведомость расхода стали на элемент, кг

Марка элемента	Изделия арматурные								Изделия закладные							Общий расход
	Арматура класса							Всего	Арматура класса		Прокат марки				Всего	
	А-I			А-II		А-III			А-III		Вст3кп2		Вст3пс2			
	ГОСТ 5781-82*			ГОСТ 5781-82*		ГОСТ 5781-82*			ГОСТ 5781-82*		ГОСТ 103-76*		ГОСТ 24379.1-80			
	Ф6	Ф8	Итого	Ф12	Итого	Ф10	Итого		Ф8	Итого	100x8	Итого	Болт 1.1 М24x800	Итого		
Фм1	2.3	17.8	20.0	10.4	10.4	21.6	21.6	52.0	0.1	0.1	1.0	1.0	—	—	1.1	53.1
Фм2; Фм2Н	3.8	17.8	21.6	10.4	10.4	32.4	32.4	64.4	0.1	0.1	1.0	1.0	7.0	7.0	8.1	72.5

Закладное изделие МН9 (поз. 4), вертикальные сетки (поз. 2) и сетки подошвы фундамента обязательно соединить между собой сваркой.

Привязан	ГИП	Трушин	
	Нач. отд.	Хрупало	
	Н.контр.	Винклер	
	Гл. конст.	Винклер	
	Гл. спец.	Ба-кина	
ИНВ. №	Вед. инж.	Пчелкина	

ТП 503-9-12.86 КЖ2

Диагностическая станция ГАИ пропускной способностью 60тыс. автомобилей в год.

Здание станции Производственная часть между осями 10-14 и Е-М.

Армирование фундаментов Фм1, Ф12, Фм2Н.

Стадия	Лист	Листов
Р	5	

ГИПРОАВТОТРАНС г. МОСКВА

Копировал Качаева

Формат А2

Заказ № 4818

Инв. № подл. | Подп. и дата | Взам. инв. №

Альбом I

Типовой проект

Фм 3

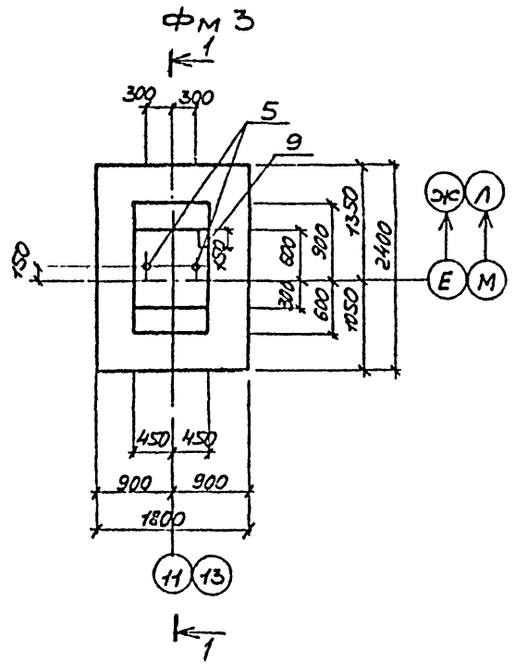

2–2

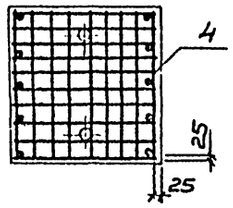

3–3

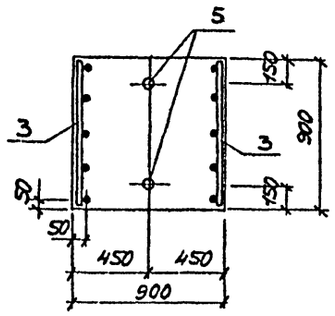

В

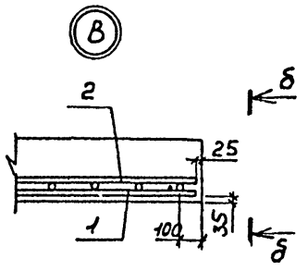

б–б

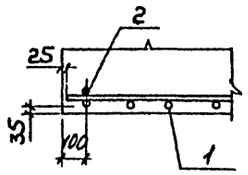

1–1

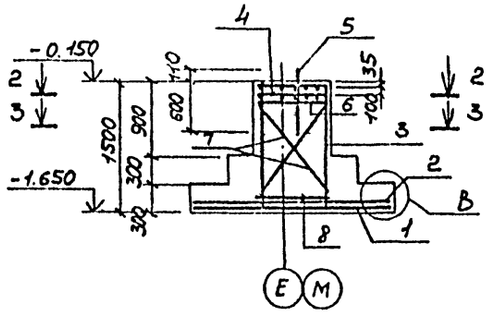

Схема расположения сеток подошвы фм 3.

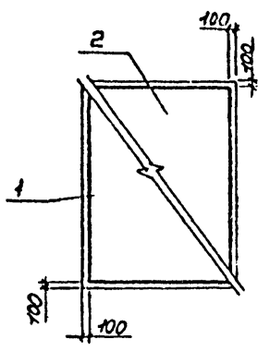

А

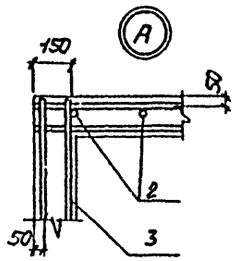

Б

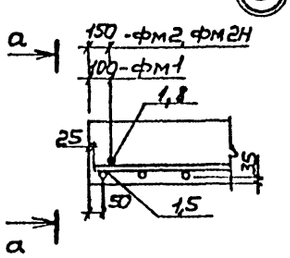

а–а

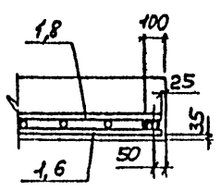

Спецификация фундамента Фм 3.

Формат	Зона	Поз.	Обозначение	Наименование	Кол.	Примечание
				Фм3		
				Сборочные единицы		
				Сетки арматурные		
А4		1	1.410-3 Вып. 1	1С $\frac{10}{5}$ - 285х175	1	
А4		2	1.410-3 Вып. 1	1С $\frac{10}{5}$ - 165х235	1	
А4		3	1.410-3 Вып. 1	1С $\frac{12}{6}$ - 85х145	2	
А3		4	1.412.1-4.050	СН-6АI	2	
А3		5	1.412.1-4.060	Изделие закладное МН1	2	
А3		9	ТП503-9-12.86 -КНИ.210	Изделие закладное МН9	1	
				Детали		
А3		6	1.412.1-4.080	Соединительный элемент ММ1	4	
А3		7	1.412.1-4.080-01	Соединительный элемент ММ2	4	
А4		8	1.412.1-4.080-02	Соединительный элемент ММ3	4	
				Материалы		
				Бетон марки 150		2.43м³

Ведомость расхода стали на элемент, кг

Марка элемента	Изделия арматурные								Изделия закладные											Всего	Общий расход
	Арматура класса А-I ГОСТ 5781-82*				Арматура класса А-III ГОСТ 5781-82*			Всего	Арматура класса А-III ГОСТ 5781-82*			Прокат марки Вст3 кп2 ГОСТ 19903-74*			ГОСТ 2590-71*		ГОСТ 5915-70*				
	6	8	10	Итого	10	12	Итого		ф 8		Итого	100×8	50×8	Итого	Болт М24	Итого	Гайка М24	Итого			
фм3	11.8	2.0	8.4	22.2	26.1	13.0	39.1	61.3	0.1		0.1	1.0	0.8	1.8	5.8	5.8	0.4	0.4	8.1	69.4

1. Закладное изделие МН9 (поз. 9), вертикальные сетки (поз. 3) и сетки подошвы фундамента обязательно соединить между собой сваркой.
2. Схему сборки пространственного каркаса вертикального армирования подколонника смотреть серию 1.412.1-4.070.

Заказ № 4818

Инв. № подл. | Подп. и дата | Взам. инв. №

				ТП 503-9-12.86	КЖ2
				Диагностическая станция ГАИ пропускной способностью 60 тыс. автомобилей в год.			
Привязан				Здание станции производственная часть между осями 10-14иЕ-М.	Стадия	Лист	Листов
					Р	6	
				Армирование фундамента фм3	ГИПРОАВТОТРАНС г. МОСКВА		
Инв. №							

ГИП Трушин
Нач. отд. Хрулало
Н. контр. Винклер
Гл. конструктор Винклер
Гл. спец. Баскина
Вед. инж. Пчелкина

Копировал Коновыленко

Формат А2

Альбом I

Типовой проект

Схема расположения колонн и балок покрытия.

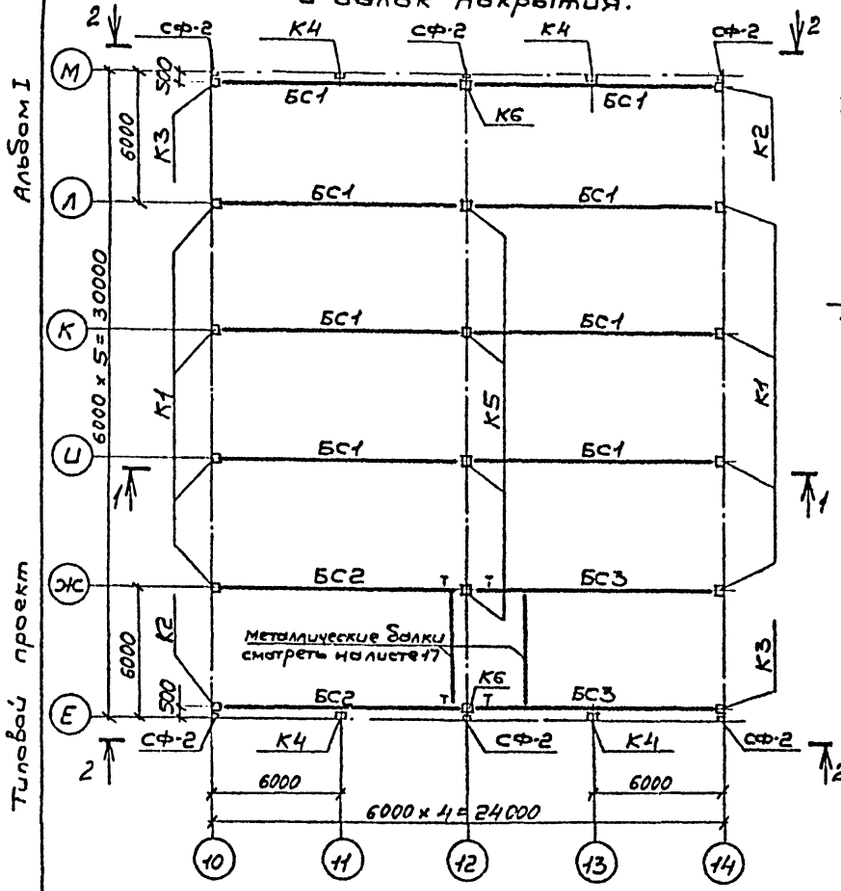

2-2

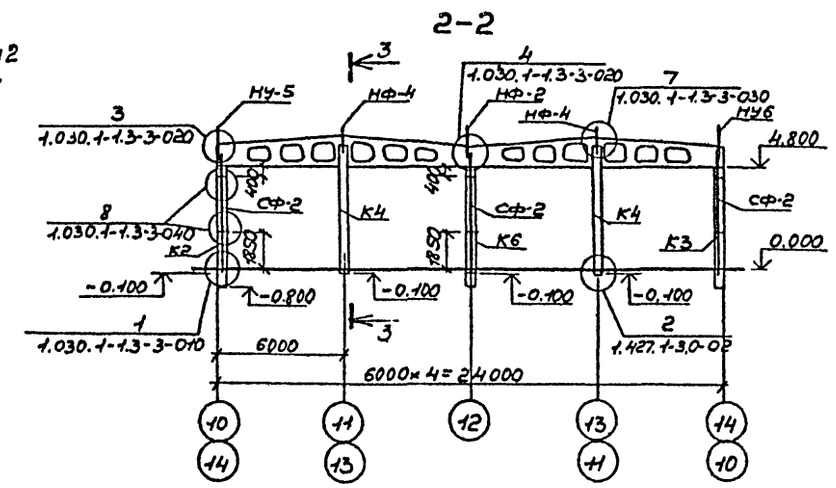

3-3

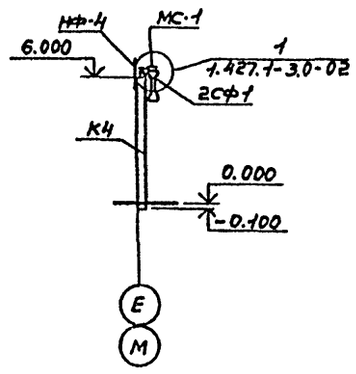

1-1

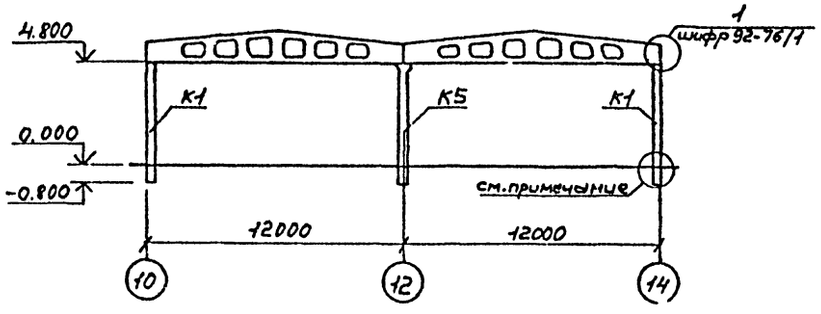

Спецификация к схеме расположения колонн и балок покрытия.

Марка, поз.	Обозначение	Наименование	Кол.	Масса ед., кг.	Примечание
		Колонны			
К1	ТП 503-9-12.86-КЖИ.020	К48-7-1	8	1300	
К2	.020	К48-7-2	2	1300	
К3	.020	К48-7-3	2	1300	
К4	040.	1КФБ1-1-Н1	4	1400	
К5	1.423-3 вып. 1	К48-28	4	1300	
К6	ТП -КЖИ.030	К48-28-1	2	1300	
БС1	.070	Балка 1БДР12-3АIVт-1	8	4700	
БС2	.070	Балка 1БДР12-3АIVт-2	2	4700	
БС3	.070	Балка 1БДР12-3АIVт-3	2	4700	
СФ-2	1.030.1-1.4-2-10СБ	Стойка СФ-2	6	298.7	
НУ-5	1.030.1-1.4-1-020	Насадка НУ-5	2	37.2	
НУ-6	1.030.1-1.4-1-020	Насадка НУ-6	2	37.2	
НФ-4	1.030.1-1.4-1-010СБ	Насадка НФ-4	4	35.2	
НФ-2	1.030.1-1.4-1-010СБ	Насадка НФ-2	2	50.0	
МС-1	ТГ503-9-12.86-КЖИ.260	Элемент крепления МС-1	4	6.2	
2СФ1	1.427.1-3 вып. 2	Элемент крепления 2СФ1	4	10.7	
Т24	1.030.1-1.4-1-240	Элемент крепления Т24	24	2.2	

Узел установки колонн в фундаменты смотреть серию 1.423-3 вып. 0-1 л. 6.

Согласовано: Гл. спец. тех. отд. Грачев

Заказ N 4818

Инв. N подл. | Подп. и дата | Взам. инв. N

Привязан

Инв. N

ГИП	Трушин	
Нач. отд	Хрупало	
Н. контр	Винклер	
Гл. конст	Винклер	
Гл. спец	Бас[illegible]	
Вед. инж	Пчелкина	

ТП 503-9-12.86 КЖ2

Диагностическая станция ГАИ пропускной способностью 60 тыс. автомобилей в год.

Здание станции Производственная часть между осями 10-14 и Е-М.

Стадия	Лист	Листов
Р	7	

Схема расположения колонн и балок покрытия.

ГИПРОАВТОТРАНС г. МОСКВА

Формат А2

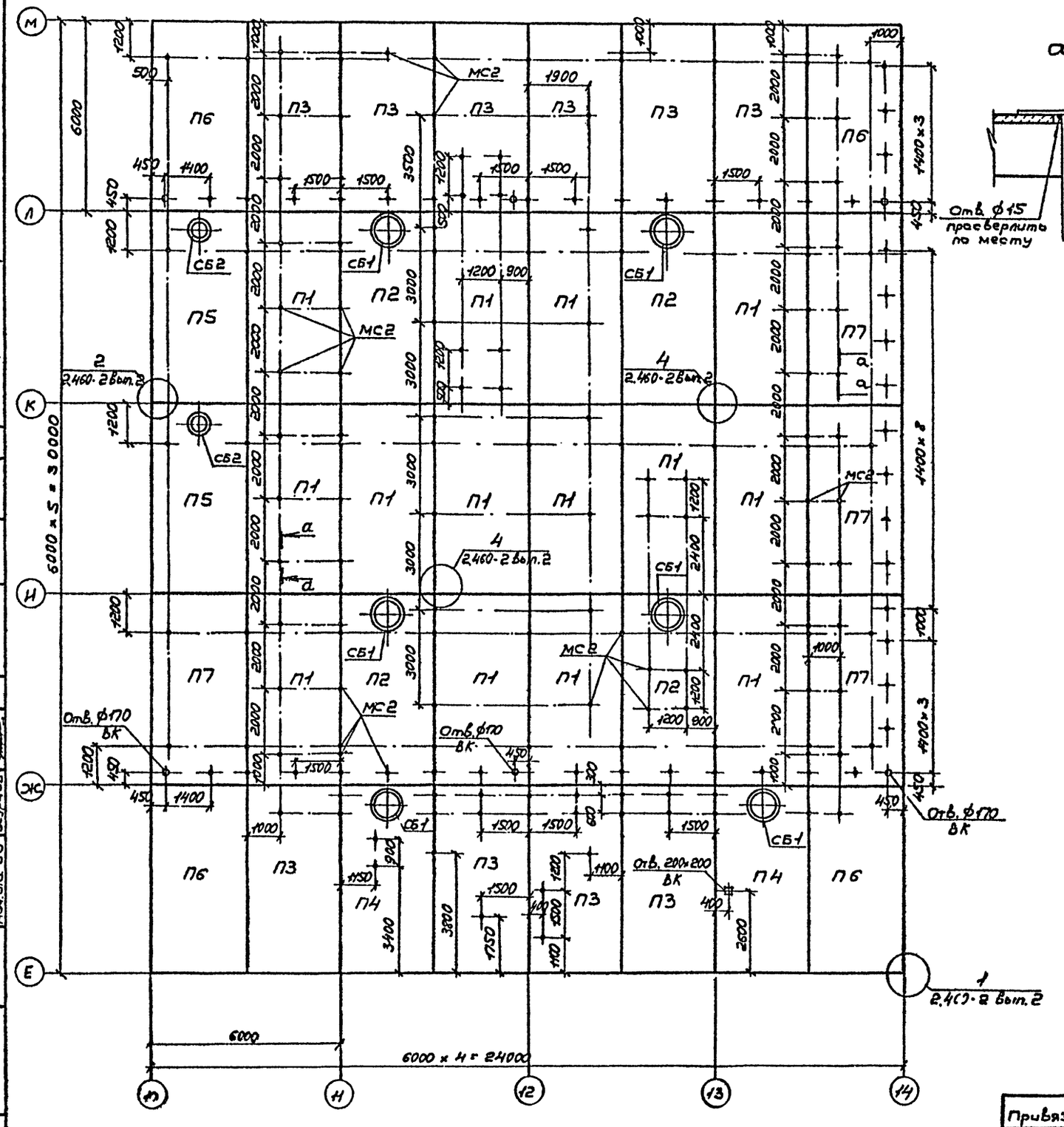

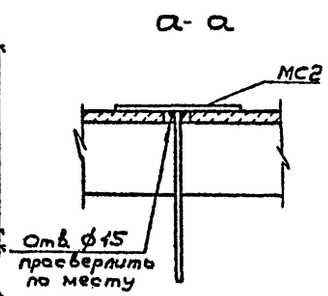

Спецификация к схеме расположения плит покрытия

Марка, поз.	Обозначение	Наименование	Кол.	Масса ед., кг	Примечание
		−20°С			
		Плиты покрытия			
П1	1.465.1-10/82 вып.1	1ПГ-3АIVТ-60 МПЖН-200П	14	2980	
П2	1.465.1-10/82 вып.1	1ПВ7-3АIVТ-60 МПЖН-200П	4	3470	
П3	ТП 503-9-12.86 - КЖИ.050.СБ	1ПГ-3АIVТ-60 МПЖН-200П-1	10	2980	
П4	060.СБ	1ПВ7-3АIVТ-60 МПЖН-200П-1	2	3470	
П5	060.СБ	1ПВ4-3АIVТ-60 МПЖН-200П-1	2	3470	
П6	050.СБ	1ПГ-3АIVТ-60 МПЖН-200П-2	4	2980	
П7	050.СБ	1ПГ-3АIVТ-60 МПЖН-200П-3	4	2980	
		−30°С			
		Плиты покрытия			
П1	1.465.1-10/82 вып.1	1ПГ-3АIVТ-70 МПЖН-200П	14	3010	
П2	1.465.1-10/82 вып.1	1ПВ7-3АIVТ-70 МПЖН-200П	4	3490	
П3	ТП 503-9-12.86 - КЖИ.050.СБ	1ПГ-3АIVТ-70 МПЖН-200П-1	10	3010	
П4	060.СБ	1ПВ7-3АIVТ-70 МПЖН-200П-1	2	3490	
П5	060.СБ	1ПВ4-3АIVТ-70 МПЖН-200П-1	2	3490	
П6	050.СБ	1ПГ-3АIVТ-70 МПЖН-200П-2	4	3010	
П7	050.СБ	1ПГ-3АIVТ-70 МПЖН-200П-3	4	3010	
		−40°С			
		Плиты покрытия			
П1	1.465.1-10/82 вып.1	1ПГ-3АIVТ-90 МПЖН-200П	14	3080	
П2	1.465.1-10/82 вып.1	1ПВ7-3АIVТ-90 МПЖН-200П	4	3540	
П3	ТП 503-9-12.86 - КЖИ.050.СБ	1ПГ-3АIVТ-90 МПЖН-200П-1	10	3080	
П4	060.СБ	1ПВ7-3АIVТ-90 МПЖН-200П-1	2	3540	
П5	060.СБ	1ПВ4-3АIVТ-90 МПЖН-200П-1	2	3540	
П6	050.СБ	1ПГ-3АIVТ-90 МПЖН-200П-2	4	3080	
П7	050.СБ	1ПГ-3АIVТ-90 МПЖН-200П-3	4	3080	
		−20°С; −30°С; −40°С			
СБ1	1.494-24 вып.1	Стакан СБ7Б-1	6	320	
СБ2	1.494-24 вып.1	СБ4Б-1	2	160	
МС2	ТП 503-9-12.86 - КЖИ.270 СБ	Изделие соединительное МС2	195		

Альбом I

Типовой проект

Заказ № 4818

Согласовано:

Нач. отд. ОВ	Артюшенко	
Нач. отд. ВК	Ратников	
Нач. отд. ЭО	Огурцов	

Взам. инв. №

Инв. № подл. | Подп. и дата

Привязан

Инв. №

ГИП	Трушин	
Нач. отд.	Хрупало	
Н. контр.	Винклер	
Гл. конст.	Винклер	
Гл. спец.	Баскина	
Вед. инж.	Пчелкина	

Копировал Качнева

ТП 503-9-12.86 КЖ2

Диагностическая станция ГАИ пропускной способностью 60 тыс. автомобилей в год.

Здание станции Производственная часть между осями 10-14 и Е-М.

Схема расположения плит покрытия.

Стадия	Лист	Листов
Р	8	

ГИПРОАВТОТРАНС г. МОСКВА

Формат А2

Альбом I

Типовой проект

Схема расположения стеновых панелей по оси 14.

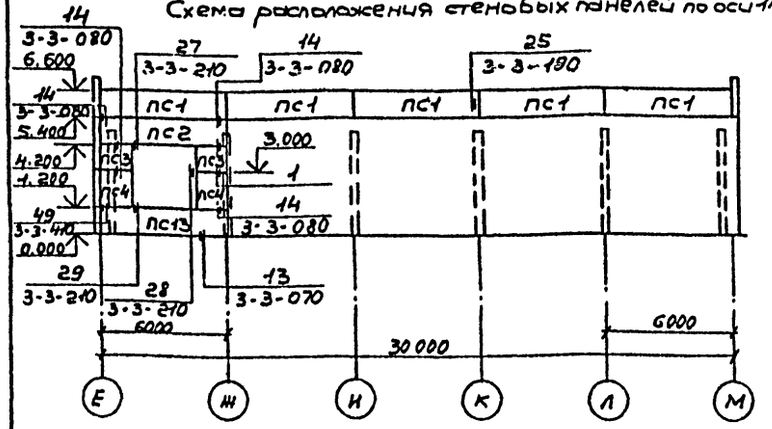

Схема расположения стеновых панелей по оси Е.

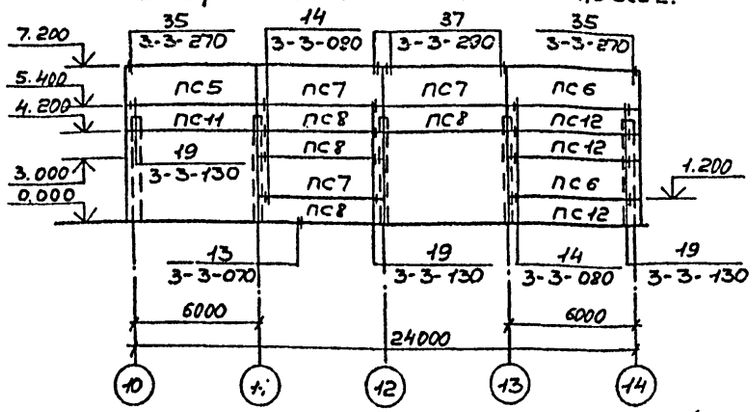

Схема расположения стеновых панелей по оси 10

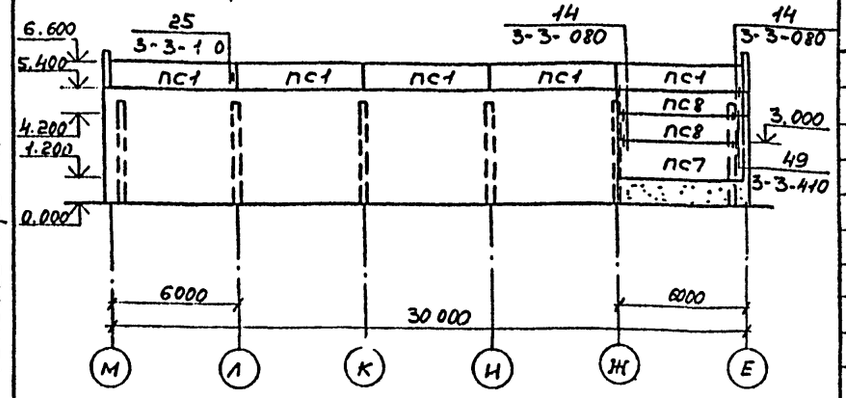

Схема расположения стеновых панелей по оси М.

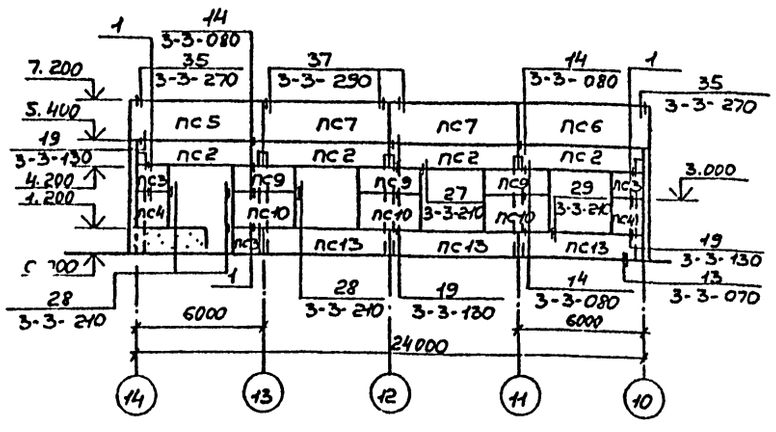

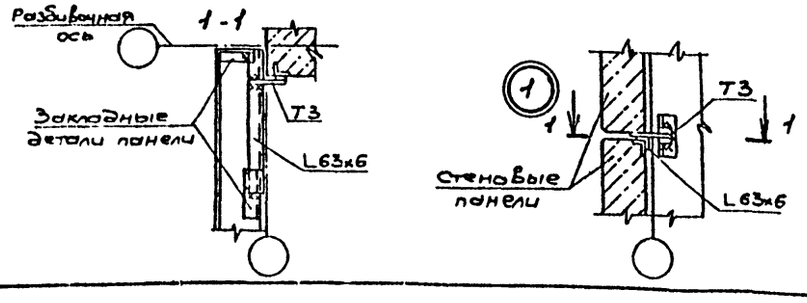

Спецификация к схемам расположения стеновых панелей.

Начало

Марка поз.	Обозначение	Наименование	Кол.	Масса ед., кг	Примечание
		t=-20°C			
		Стеновые панели			
ПС1	1.030.1-1.1-1 05	ПС60.12.2.0-2.Л-34	10	1740	
ПС2	1.030.1-1.1-1 05	ПС60.12.2.0-2.Л-48	5	1740	
ПС3	1.030.1-1.1-1 62	2ПС15.12.2.0-Л-58	5	430	
ПС4	1.030.1-1.1-1 62	2ПС15.18.2.0-Л-58	4	650	
ПС5	1.030.1-1.1-1 23	ПС62,5.18.2.0-1.Л-2.31	2	2720	
ПС6	1.030.1-1.1-1 15	ПС62.5.18.2.0-1.Л-1.31	3	2720	
ПС7	1.030.1-1.1-1 07	ПС60.18.2.0-1.Л-31	6	2610	
ПС8	1.030.1-1.1-1 05	ПС60.12.2.0-2.Л-31	6	1740	
ПС9	1.030.1-1.1-1 01	ПС30.12.2.0-6.Л-57	3	870	
ПС10	1.030.1-1.1-1 03	ПС30.18.2.0-6.Л-57	3	1300	
ПС11	1.030.1-1.1-1 23	ПС62.5.12.2.0-2.Л-2.31	1	1810	
ПС12	1.030.1-1.1-1 15	ПС62.5.12.2.0-2.Л-1.31	3	1810	
ПС13	1.030.1-1.1-1 05	ПС60.12.2.0-2.Л-47	4	1740	
		t=-30°C			
		Стеновые панели			
ПС1	1.030.1-1.1-1 05	ПС60.12.2.5-3.Л-34	10	2120	
ПС2	1.030.1-1.1-1 05	ПС60.12.2.5-3.Л-48	5	2120	
ПС3	1.030.1-1.1-1 62	2ПС15.12.2.5-Л-58	5	530	
ПС4	1.030.1-1.1-1 62	2ПС15.18.2.5-Л-58	4	790	
ПС5	1.030.1-1.1-1 24	ПС63.18.2.5-2.Л-2.31	2	3350	
ПС6	1.030.1-1.1-1 16	ПС63.18.2.5-2.Л-1.31	3	3350	
ПС7	1.030.1-1.1-1 07	ПС60.18.2.5-2.Л-31.	6	3190	
ПС8	1.030.1-1.1-1 05	ПС60.12.2.5-3.Л-31	6	2120	
ПС9	1.030.1-1.1-1 01	ПС30.12.2.5-6.Л-57	3	1060	

Окончание

Марка, поз.	Обозначение	Наименование	Кол.	Масса ед., кг	Примечание
ПС10	1.030.1-1.1-1 03	ПС30.18.2.5-6.Л-57	3	1600	
ПС11	1.030.1-1.1-1 24	ПС63.12.2.5-3.Л-2.31	1	2230	
ПС12	1.030.1-1.1-1 16	ПС63.12.2.5-3.Л-1.31	3	2230	
ПС13	1.030.1-1.1-1 05	ПС60.12.2.5-3.Л-47	4	2120	
		t=-40°C			
ПС1	1.030.1-1.1-1 05	ПС60.12.3.0-3.Л-34	10	2510	
ПС2	1.030.1-1.1-1 05	ПС60.12.3.0-3.Л-48	5	2510	
ПС3	1.030.1-1.1-1 62	2ПС15.12.3.0-Л-58	5	620	
ПС4	1.030.1-1.1-1 62	2ПС15.18.3.0-Л-58	4	930	
ПС5	1.030.1-1.1-1 25	ПС63.5.18.3.0-2.Л-2.31	2	3990	
ПС6	1.030.1-1.1-1 17	ПС63.5.18.3.0-2.Л-1.31	3	3990	
ПС7	1.030.1-1.1-1 07	ПС60.18.3.0-2.Л-31	6	3760	
ПС8	1.030.1-1.1-1 0.5	ПС60.12.3.0-3.Л-31	6	2510	
ПС9	1.030.1-1.1-1 01	ПС30.12.3.0-6.Л-57	3	1250	
ПС10	1.030.1-1.1-1 03	ПС30.18.3.0-6.Л-57	3	1890	
ПС11	1.030.1-1.1-1 25	ПС63.5.12.3.0-3.Л-2.31	1	2660	
ПС12	1.030.1-1.1-1 17	ПС63.5.12.3.0-3.Л-1.31	3	2660	
ПС13	1.030.1-1.1-1 05	ПС60.12.3.0-3.Л-47	4	2510	
		t=-20°C; -30°C; -40°C			
		Элементы крепления			
Т3	1.030.1-1.4-1-120	Т3	62		
Т19	1.030.1-1.4-1-220СБ	Т19	20		
Т8	1.030.1-1.4-1-140	Т8	16		
Т5	1.030.1-1.4-1-130	Т5	3		
—	ГОСТ 19903-74*	Полоса 8×80×140	19		
—	ГОСТ 19903-74*	Полоса 8×140×140	11		

1. Панели приняты керамзитобетонные с объемным весом $\gamma = 900$ кг/м³.
2. Монтажные узлы крепления стеновых панелей приняты по серии 1.030.1-1 вып. 3-3.

Согласовано: Гл. спец. техн. отд. Грачев

Заказ № 4818

Инв. № подл. | Подп. и дата | Взам. инв. №

Привязан

Инв. №

ГИП	Трушин	
Нач. отд.	Хрупало	
Н. контр.	Винклер	
Гл. конс.	Винклер	
Гл. спец.	Баскина	
Вед. инж.	Пчелкина	
Инж.	Трубина	

ТП 503-9-12.86 КЖ2

Диагностическая станция ГАИ пропускной способностью 60 тыс. автомобилей в год.

Здание станции. Производственная часть между осями 10-14 и Е-М.

Стадия	Лист	Листов
Р	9	

Схемы расположения стеновых панелей.

ГИПРОАВТОТРАНС г. МОСКВА

Копировал Коноваленко

Формат А2

Альбом 7

Типовой проект

Схема расположения фундаментов под оборудование и каналов.

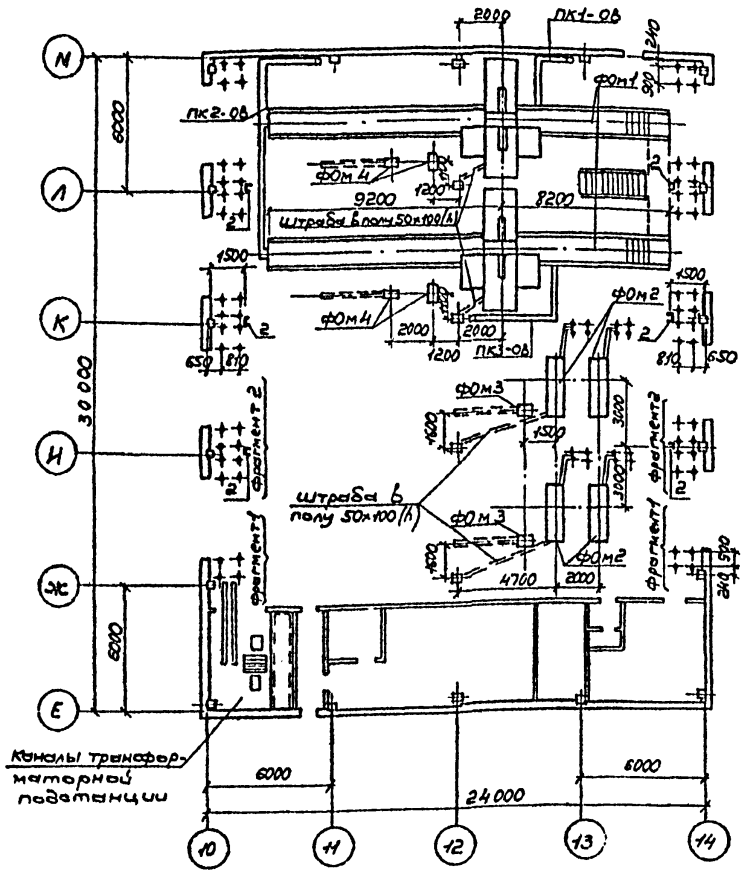

ФОм2

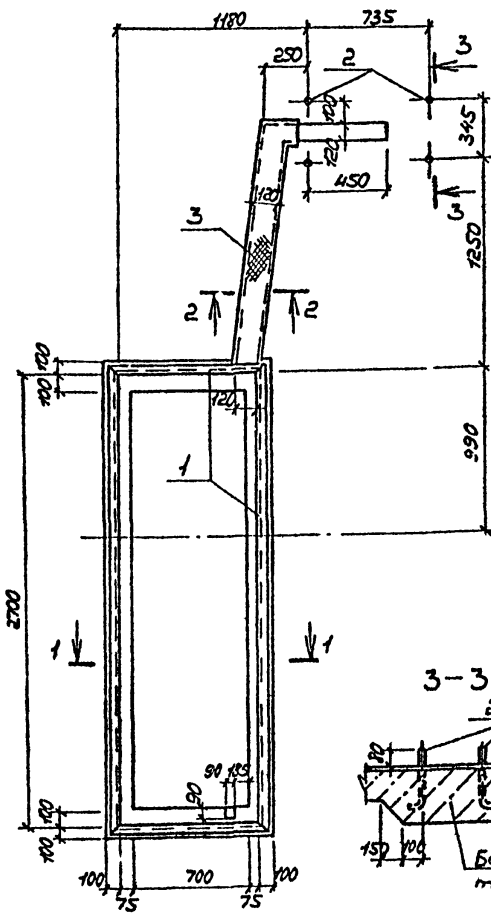

3-3

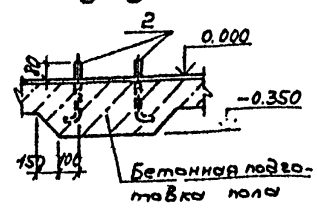

Спецификация к схеме расположения фундаментов под оборудование и каналов.

Марка, поз.	Обозначение	Наименование	Кол.	Масса ед, кг	Примечание
ФОм1	листы 11, 12, 13	Канава проездная со стендом СПТ-3, К-480 и подъемником П-128	1		
ФОм2	лист 10	Стенд для проверки тормозов легковых автомобилей, К-208М	4		
ФОм3	лист 14	Отсос напольный через приемник в полу с открывающейся крышкой 9254	2		
ФОм4	лист 14	Отсос напольный с убирающимся в пол шлангом, 9253	2		
ПК1-ОВ	лист 14	Вентиляционный канал	1		
ПК2-ОВ	-15	Вентиляционный канал	1		
ПК3-ОВ	-15	Вентиляционный канал	1		
	-16	Каналы трансформаторной подстанции			
1	ГОСТ 24379.1-80	Болт 1.1М16×300Вст3пс2	64		
2	ГОСТ 8240-72*	Швеллер С10 ℓ=2500	6		

1. Основание каналов и фундаментов под оборудование выполнить из утрамбованного щебнем грунта.
2. Наружные поверхности каналов и фундаментов под оборудование, соприкасающиеся с грунтом, обмазать горячим битумом за 2 раза по холодной битумной грунтовке.
3. Обратную засыпку пазух фундаментов под оборудование и каналов производить местным грунтом с уплотнением слоями не более 200мм до скелета грунта равного 1,6т/м³
4. В фундаменте под оборудование ФОм1 стены канавы облицевать керамической глазурованной плиткой белого цвета ГОСТ 6141-82, а пол выполнить из керамической плитки по ГОСТ 6787-80.
5. Спецификацию и ведомость расхода стали на фундамент ФОм2 смотреть лист 15.

Фрагмент 1

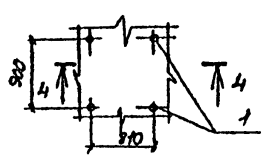

Фрагмент 2

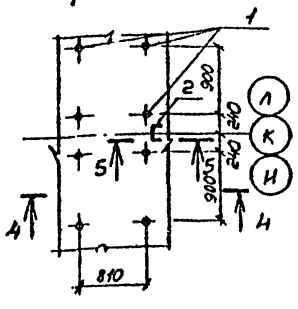

1-1

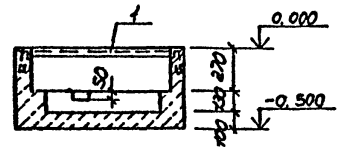

2-2

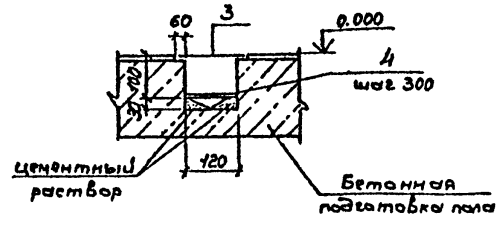

4-4

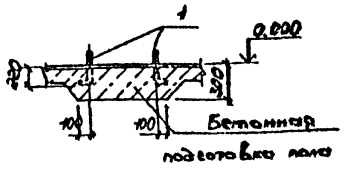

5-5

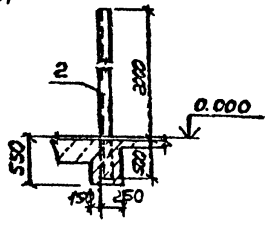

Согласовано:

Нач. отд. ТХ	Пугин	
Нач. отд. ОВ	Артюшенко	
Нач. отд. ЭО	Огурцов	

Взам. инв. N

Подп. и дата

Заказ N 4818

Инв. N подл.

ГИП	Трушин		
Нач. отд.	Хрулало		
Н. контр.	Винклер		
Гл. конст.	Винклер		
Гл. спец.	Бас-ина		
Вед. инж.	Пчелкина		

Привязан

Инв. N

Копировал Качаева

ТП 503-9-12.86 КЖ2

Диагностическая станция ГАИ пропускной способностью 60 тыс. автомобилей в год.

Здание станции Производственная часть между осями 10-14 и Е-М.

Стадия	Лист	Листов
Р	10	

Схема расположения фундаментов под оборудование и каналов. Фундамент ФОм2.

ГИПРОАВТОТРАНС г. МОСКВА

Формат А2

ФОМ 1

Схема расположения на отм. 0.000.

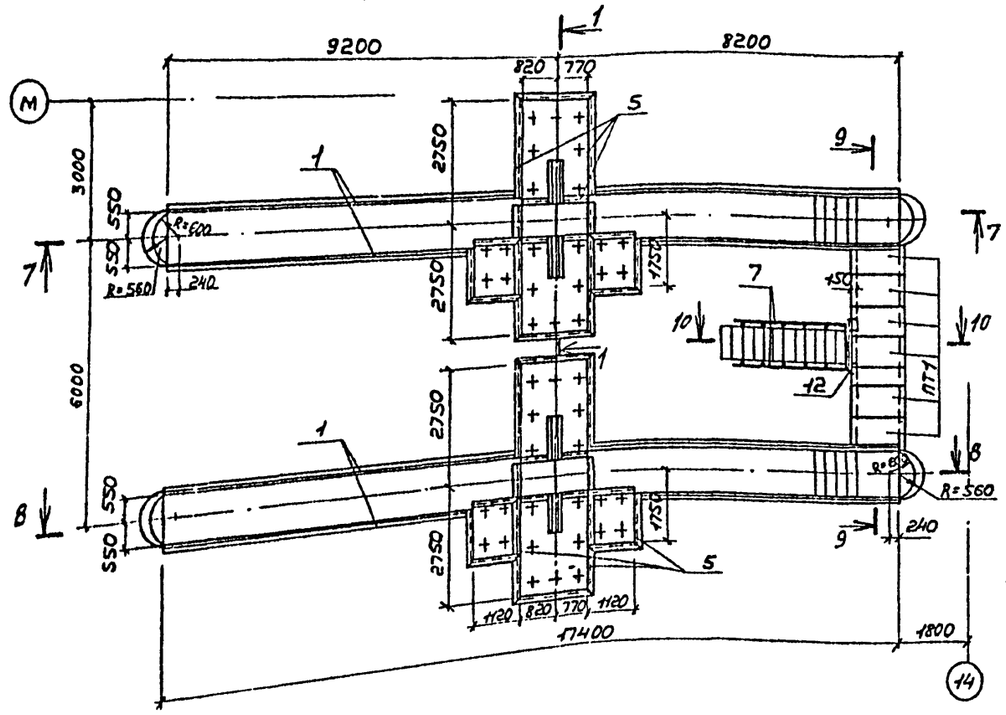

4-4

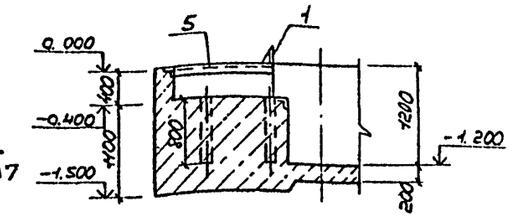

5-5

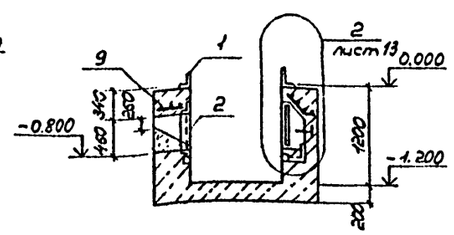

1-1

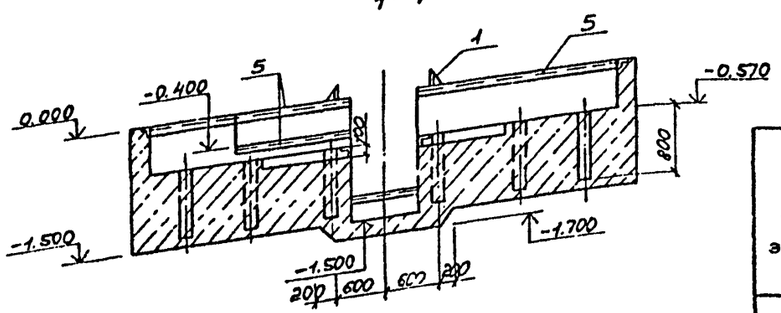

2-2

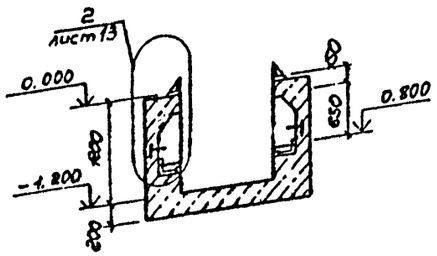

3-3

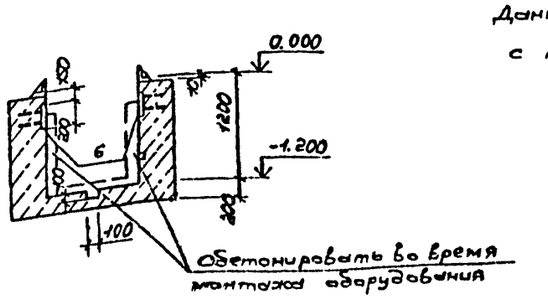

Спецификация фундамента ФОМ 1

Формат	Зона	Поз.	Обозначение	Наименование	Кол.	Примечание
				ФОМ 1		
				Сборочные единицы		
				Изделия закладные		
А3		1	ТП 503-9-12.86 - кжи. 130	МН1	60 п.м	
А3		2	.140	МН2	4	
А3		3	150	МН3	23	
А3		4	.170	МН4	46	
А3		5	.180	МН5	42 п.м	
А3		6	.190	МН6	4	
А3		8	.300	Сетка арматурная С1	23	
А3		9	.310	Сетка арматурная С2	4	
А3		10	.340	Решетка РС2	23	
А3		11	.340	Решетка РС3	1	
				Детали		
Б4		12		L 100×10 ГОСТ 8509-72* ℓ=1500	1	22.7 кг
Б4		13		А-I-6 ГОСТ 5781-82* ℓ=150	47	0.03 кг
Б4		14		А-III-12 ГОСТ 5781-82* ℓ=1500	4	1.4 кг
Б4		15		А-I-6 ГОСТ 5781-82* ℓ=380	8	0.1 кг
Б4		7		А-I-22 ГОСТ 5781-82* ℓ=1300	12	3.9 кг
Б4		16		-4×40 ГОСТ 103-76* ℓ=14 п.м.	—	18.2 кг
Б4		17		-4×40 ГОСТ 103-76* ℓ=40	12	0.05 кг
				Материалы		
				Бетон марки 150		90 м³

Спецификация к схеме расположения фундамента ФОМ 1.

Марка, поз.	Обозначение	Наименование	Кол.	Масса ед., кг	Примечание
ПТ1	3.006.1-2/82 вып. 1-2	Плита П13д-11б	6	330	

Ведомость расхода стали на элемент, кг

Марка элемента	Изделия арматурные					Изделия закладные																						Общий расход
	Арматура класса				Всего	Арматура класса					Прокат марки																	
	А-I		А-III			А-III			А-I		Вст 3 кп 2																	
	ГОСТ 5781-82*		ГОСТ 5781-82*			ГОСТ 5781-82*			ГОСТ 5781-82*		ГОСТ 2590-71*		ГОСТ 103-76*					ГОСТ 8509-72*			ГОСТ 8510-72*		ГОСТ 10704-76*		ГОСТ 5336-80		Всего	
	ф6	Итого	ф12	Итого		ф8	ф12	Итого	ф22	Итого	•16	Итого	40×4	100×10	150×10	200×10	Итого	L 50×5	L 100×10	Итого	L160×100×10	Итого	ДН 20×1	Итого	сетка N20×1.6	Итого		
ФОМ 1	27.3	27.3	213	213	240.3	24	96	120	82.0	82.0	13.8	13.8	22.5	36.8	708	163.2	930.5	551.2	22.7	573.9	1188	1188	16.1	16.1	32.3	32.3	2956.6	3196.9

Данный лист смотреть совместно с листами 12, 13.

Альбом I

Типовой проект

Согласовано:

Нач. отд. ТХ	Пугин	
Нач. отд. ОВ	Атюшенко	
Нач. отд. ЭО	Огурцов	

Взам. инв. №

Подп. и дата

Инв. № 4818

Привязан

Инв. №

ГИП	Трушин	
Нач. отд.	Хрупало	
Н. контр.	Винклер	
Гл. конср.	Винклер	
Гл. спец.	Баскина	
Вед. инж.	Пчелкина	

Копировал Качаева

ТП 503-9-12.86 КЖ2

Диагностическая станция ГАИ пропускной способностью 60 тыс. автомобилей в год

Здание станции Производственная часть между осями 10-14 и Е-М.

Фундамент ФОМ 1. Схема расположения на отм. 0.000. Сечения 1-1÷5-5

Стадия	Лист	Листов
Р	11	

ГИПРОАВТОТРАНС г. МОСКВА

Формат А2

ФОм 1

Схема расположения ниже отм. 0.000.

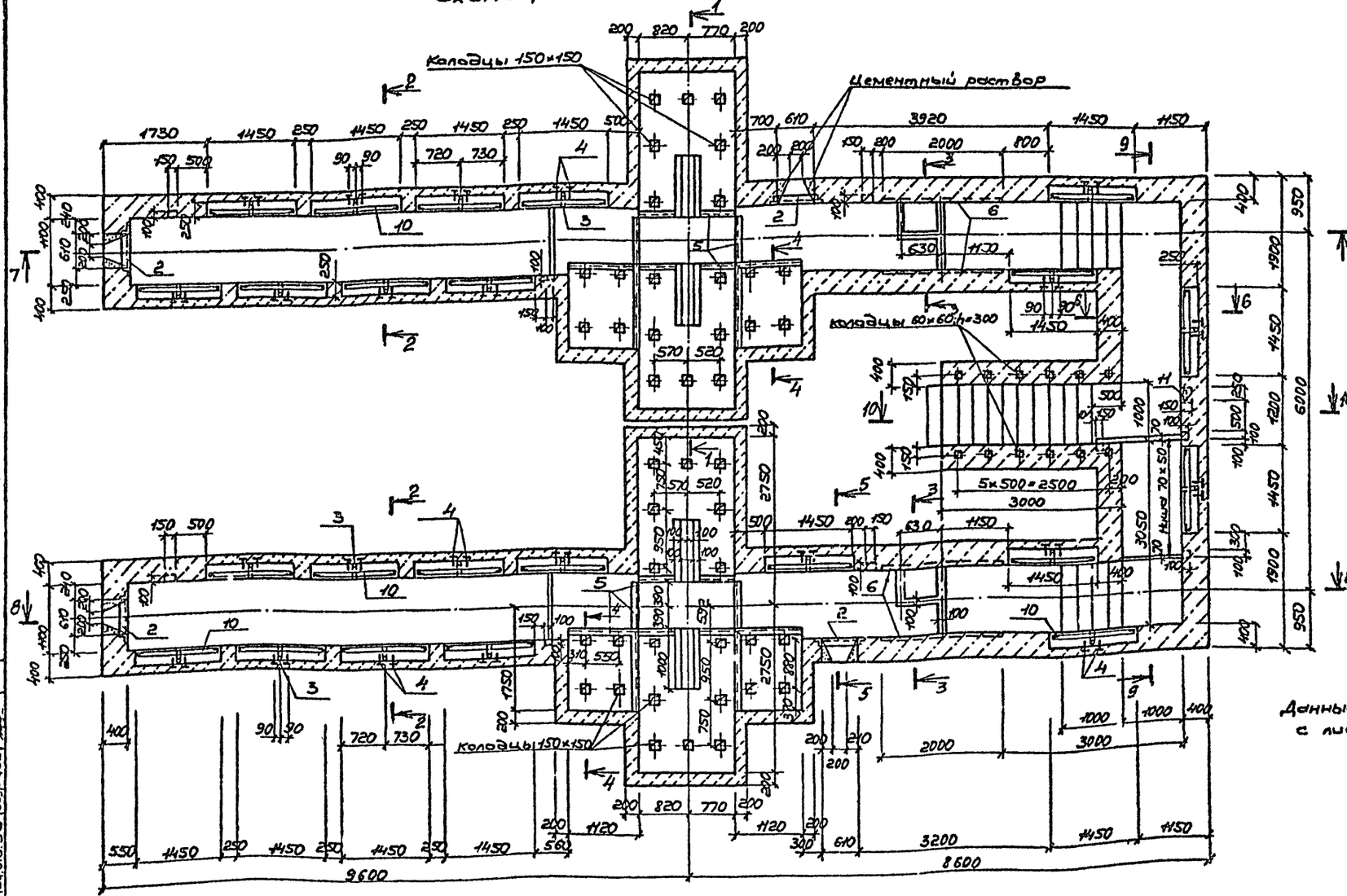

6-6

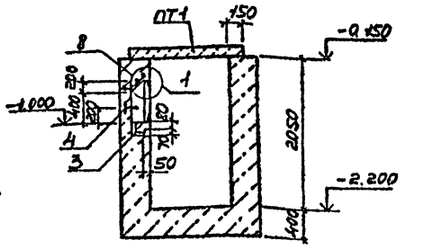

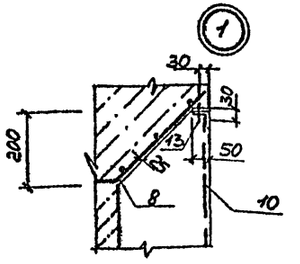

Данный лист смотреть совместно с листами 11 13.

Альбом I

Типовой проект

Согласовано:

Нач.отд. ТХ	Пузин	
Нач.отд. ОВ	Артюшенко	
Нач.отд. ЭО	Огурцов	

Заказ № 4818

Инв. № подл. | Подп. и дата | Взам. инв.

Привязан

Инв. №

ГИП	Трушин	
Нач.отд.	Хрупало	
Н.контр.	Винклер	
Гл.конст.	Винклер	
Гл.спец.	Баскина	
Вед.инж.	Пчелкина	

Копировал Качаева

ТП 503-9-12.86 КЖ2

Диагностическая станция ГАИ пропускной способностью 60 тыс. автомобилей в год

Здание станции производственная часть между осями 10-14 и Е-М.

Стадия	Лист	Листов
Р	12	

Фундамент ФОм 1. Схема расположения ниже отм. 0.000. Сечение 6-6.

ГИПРОАВТОТРАНС г. МОСКВА

Формат А2

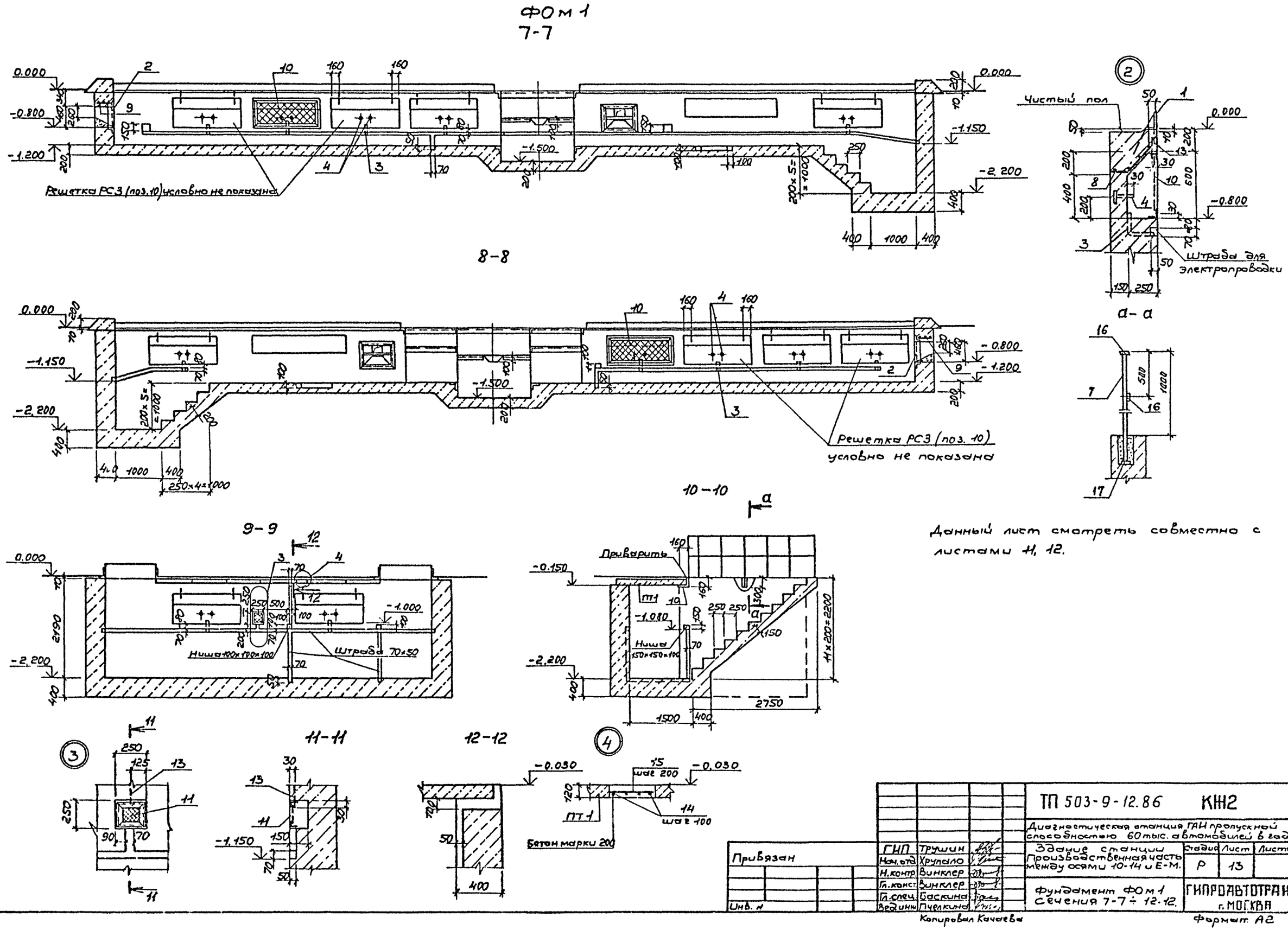

Данный лист смотреть совместно с листами 11, 12.

ГИП	Трушин		ТП 503-9-12.86 КЖ2		
Нач.отд.	Хрупало		Диагностическая станция ГАИ пропускной способностью 60 тыс. автомобилей в год.		
Н.контр.	Винклер		Здание станции Производственная часть между осями 10-14 и Е-М.	Стадия	Лист	Листов
Гл.конст.	Винклер			Р	13	
Гл.спец.	Баскина		Фундамент ФОм 1 Сечения 7-7 ÷ 12-12.	ГИПРОАВТОТРАНС г. МОСКВА	
Вед.инж.	Пчелкина				

Привязан

Инв. №

Копировал Качаева

Формат А2

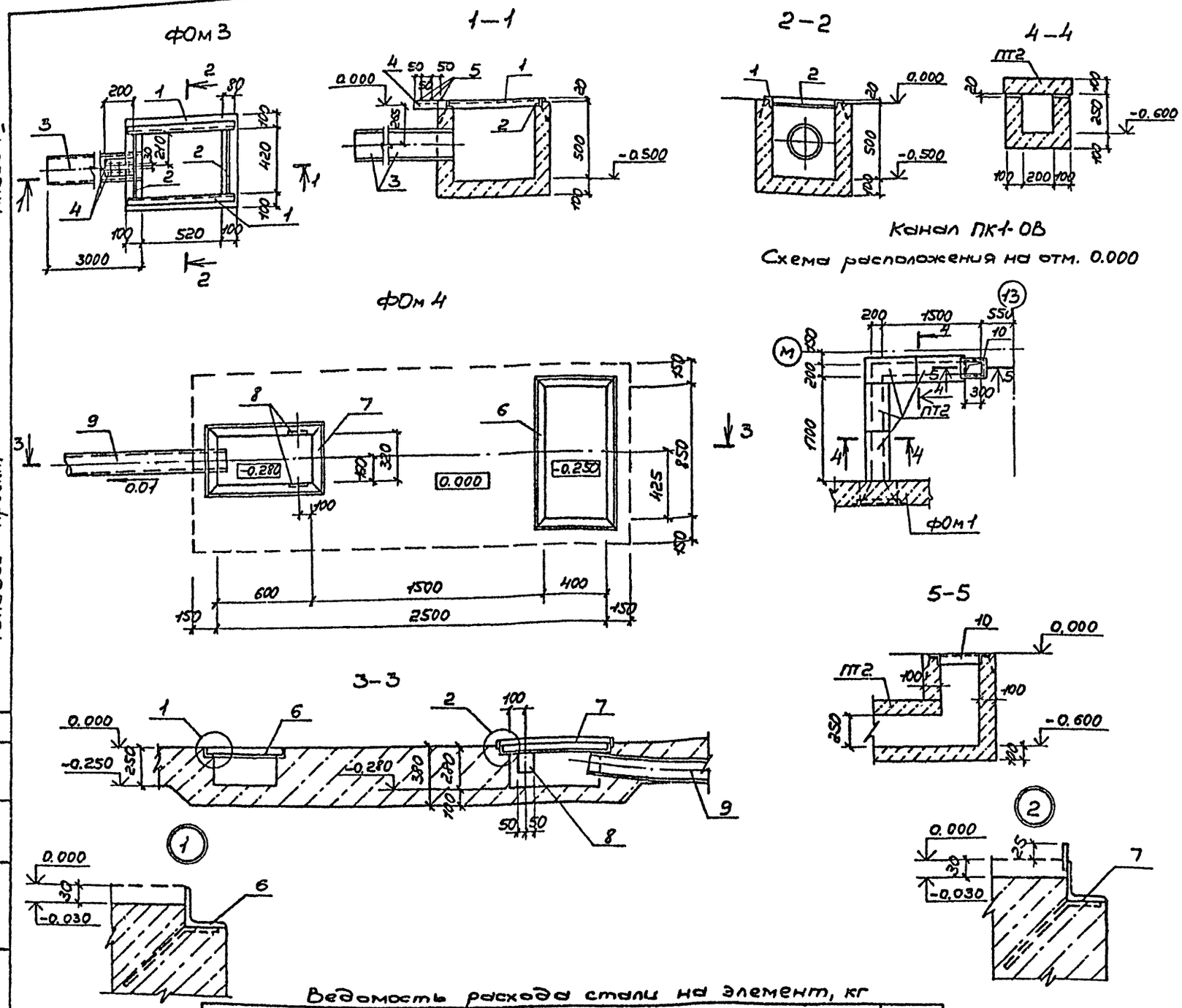

Спецификация фундаментов ФОм 3, ФОм 4 и канала ПК1-ОВ

Формат	Зона	Поз.	Обозначение	Наименование	Кол.	Примечание
				ФОм 3		
				Сборочные единицы		
А3		1	ТП503-9-12.86 КЖИ.180.СБ	Изделие закладное МН5	1.4 м	
А3		2	.200.СБ	Изделие закладное МН7	2	
				Детали		
Б4		3		Труба Дн 219×4 ГОСТ 10704-76* ℓ=3 м	1	63.6 кг
Б4		4		L50×5 ГОСТ 8509-72* ℓ=200	2	0.8 кг
Б4		5		А-I-6 ГОСТ 5781-82* ℓ=130	3	0.03 кг
				Материалы		
				Бетон марки 150		0.16 м³
				ФОм 4		
				Сборочные единицы		
				Изделия закладные		
А3		6	ТП503-9-12.86 -КЖИ.250.СБ	МН14	1	
А3		7	.240.СБ	МН13	1	
А3		8	.220.СБ	МН12	2	
				Детали		
Б4		9		Труба Дн 194×5 ГОСТ 10704-76* ℓ=3.3 м	1	77.0 кг
				Материалы		
				Бетон марки 150		1.1 м³
				ПК1-ОВ		
				Сборочные единицы		
		10	ТП503-9-12.86 -КЖИ.180.СБ	Изделие закладное МН5	1.2 м	
				Материалы		
				Бетон марки 150		0.4 м³

Спецификация к схеме расположения канала ПК1-ОВ.

Марка, поз	Обозначение	Наименование	Кол.	Масса ед, кг	Примечание
ПТ2	3.006.1-2/88 вып. 1-2	Плита П2-15б	4	80	

Ведомость расхода стали на элемент, кг

Марка элемента	Изделия закладные															Общий расход
	Арматура класса				Прокат марки											
	А-I		А-III		Вст 3 кп 2											
	ГОСТ 5781-82*		ГОСТ 5781-82*		ГОСТ 8509-72*			ГОСТ 103-76*				ГОСТ 10704-76*			Всего	
	6	Итого	8	Итого	63×5	50×5	Итого	100×10	60×10	40×4	Итого	ДН 194×5	ДН 219×4	Итого		
ФОм 3	1.0	1.0	1.0	1.0	—	10.2	10.2	—	—	—	—	—	63.6	63.6	75.8	75.8
ФОм 4	—	—	2.0	2.0	25.6	—	25.6	2.0	0.6	3.0	5.6	77.0	—	77.0	110.2	110.2
ПК1-ОВ	—	—	5.0	5.0	—	4.6	4.6	—	—	—	—	—	—	—	9.6	9.6

Согласовано: Нач. отд. ТХ Пугин; Нач. отд. ОВ Артюшенко

Заказ № 4818

Инв. № подл. | Подп. и дата | Взам. инв.

Привязан

Инв. №

ГИП	Трушин	
Нач. отд.	Хрупало	
Н. контр.	Винклер	
Гл. конст.	Винклер	
Гл. спец.	Баскина	
Вед. инж.	Пчелкина	

ТП 503-9-12.86 КЖ2

Диагностическая станция ГАИ пропускной способностью 60 тыс. автомобилей в год.

Здание станции Производственная часть между осями 10-14-Е-М

Стадия	Лист	Листов
Р	14	

Фундамент ФОм 3, ФОм 4 Канал ПК1-ОВ.

ГИПРОАВТОТРАНС г. МОСКВА

Копировал Качаева

Формат А2

Альбом I

Типовой проект

Канал ПК2-ОВ

Схема расположения на отм. 0.000

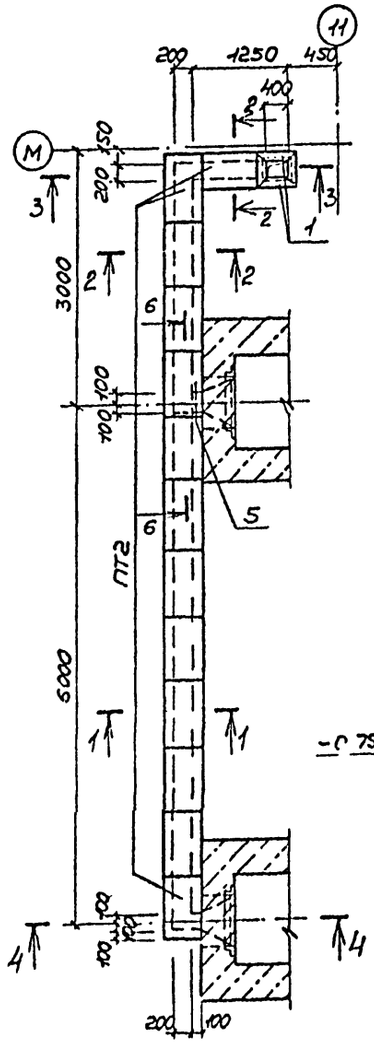

Канал ПК3-ОВ

Схема расположения на отм. 0.000

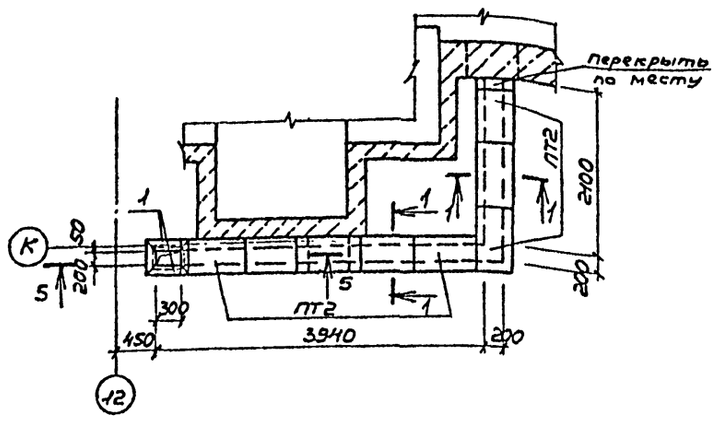

1-1

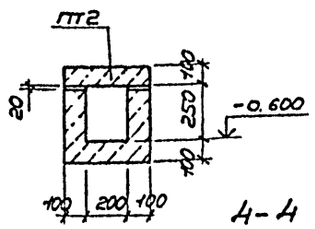

4-4

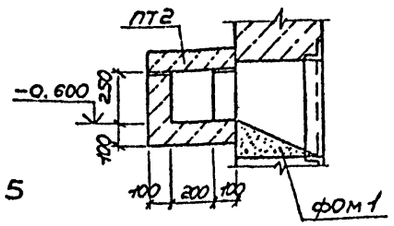

3-3

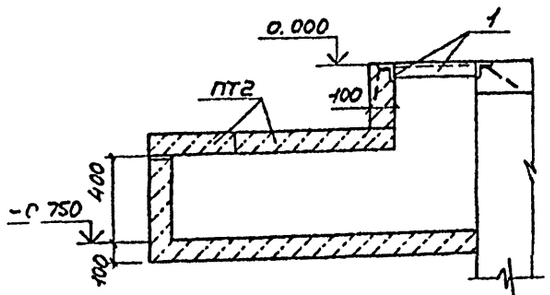

5-5

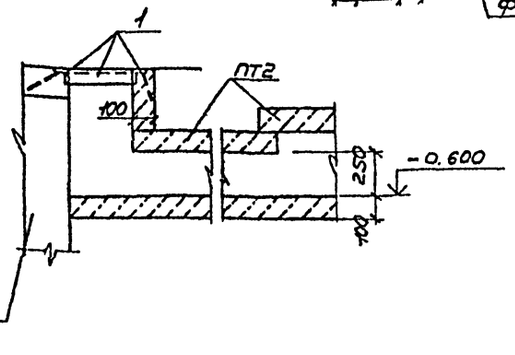

6-6

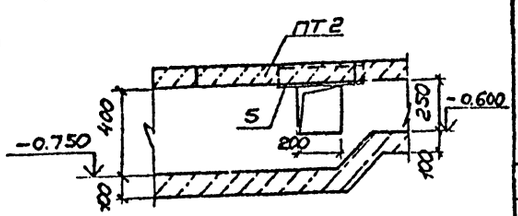

2-2

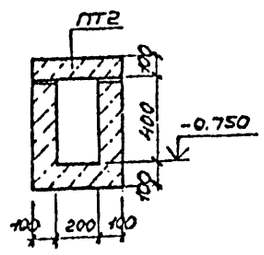

Спецификация фундамента ФОм2 и каналов ПК2-ОВ, ПК3-ОВ

Формат	Зона	Поз.	Обозначение	Наименование	Кол.	Примечание
				ФОм 2		
				Сборочные единицы		
А3		1	ТП503-9-12.86 -КЖИ.180	Изделие закладное МН5	7.2л.м	
				Стандартные изделия		
		2	ГОСТ 24379.1-80	Болт 1.1М16×400 Вст3 пс2	4	
				Детали		
Б4		3		Рифленая сталь δ=5мм ГОСТ 8568-77*	0.3м²	13.0кг
Б4		4		А-I-6-ГОСТ 5781-82 ℓ=115	5	0.03кг
				Материалы		
				Бетон марки 150		0.7м³
				ПК2-ОВ		
				Сборочные единицы		
А3		1	ТП503-9-12.86 -КЖИ.180	Изделие закладное МН5	1.5л.м	
				Детали		
Б4		5		L 100×10 ГОСТ 8509-72* ℓ=400	1	6.0кг
				Материалы		
				Бетон марки 150		1.2м³
				ПК3-ОВ		
				Сборочные единицы		
А3		1	ТП503-9-12.86-КЖИ.180	Изделие закладное МН5	1.2л.м	
				Материалы		
				Бетон марки 150		0.65м³

Ведомость расхода стали на элемент, кг

Марка элемента	Изделия закладные										Общий расход
	Арматура класса				Прокат марки					Всего	
	А-I		А-III		Вст 3 кп 2						
	ГОСТ 5781-82		ГОСТ 5781-82		ГОСТ 8568-77*		ГОСТ 8509-72*				
	ф6	Итого	ф8	Итого	δ=5мм	Итого	L 50×5	L 100×10	Итого		
ФОм 2	0.2	0.2	3.0	3.0	13.0	13.0	27.4	—	27.4	43.6	43.6
ПК2-ОВ	—	—	0.6	0.6	—	—	5.7	6.0	11.7	12.3	12.3
ПК3-ОВ	—	—	0.5	0.5	—	—	4.6	—	4.6	5.1	5.1

Спецификация к схемам расположения каналов ПК2-ОВ, ПК3-ОВ

Марка, поз.	Обозначение	Наименование	Кол.	Масса ед., кг	Примечание
ПТ2	3.006.1-2/82 вып. 1-2	Плита П2-15 б	21	80	

Согласовано: Нач. отд. ОВ Артюшенко

Заказ № 4818

Инв. № подл.	Подп. и дата	Взам. инв. №

Привязан

Инв. №

ГИП	Трушин	
Нач. отд.	Хрупало	
Н. контр.	Винклер	
Гл. конс.	Винклер	
Гл. спец.	Баскина	
Вед. инж.	Пчелкина	

Копировал Качаева

ТП 503-9-12.86 КЖ2

Диагностическая станция ГАИ пропускной способностью 60 тыс. автомобилей в год

Здание станции Производственная часть Между осями 10-14 и Е-М.

Стадия	Лист	Листов
Р	15	

Каналы ПК2-ОВ, ПК3-ОВ

ГИПРОАВТОТРАНС г. МОСКВА

Формат А2

Альбом I

Типовой проект

Согласовано:

Инв. № подл. | Подп. и дата | Взам. инв. №

Заказ № 4918

Схема расположения каналов трансформаторной подстанции.

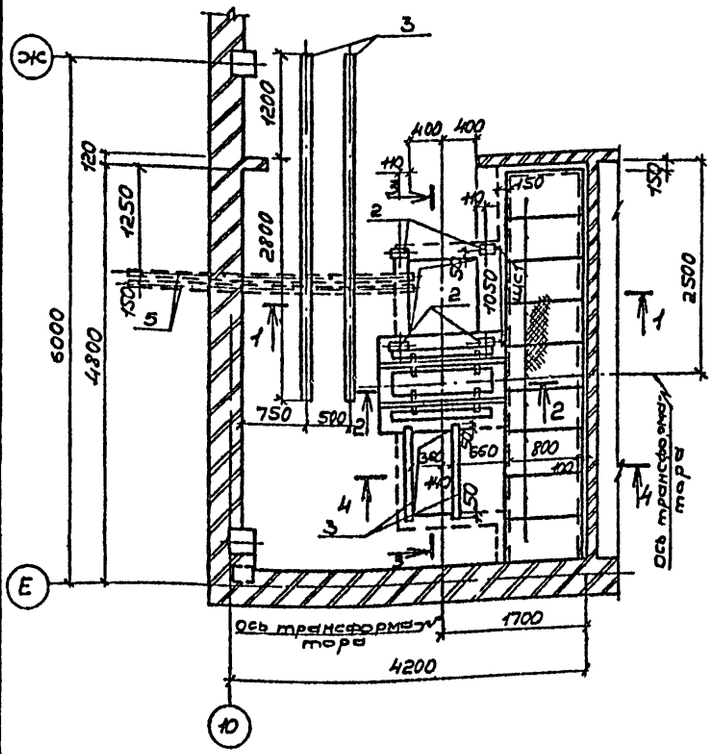

3-3

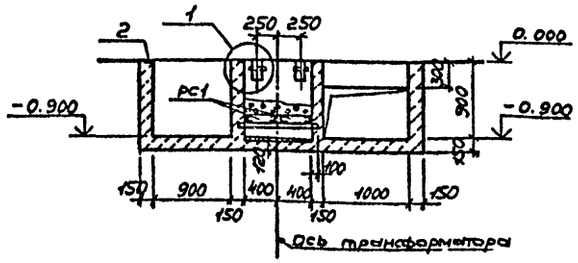

4-4

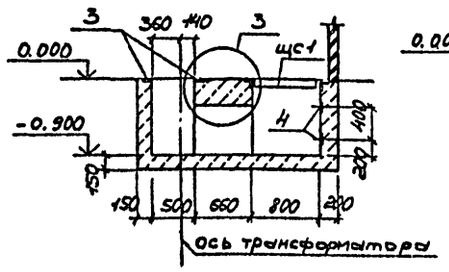

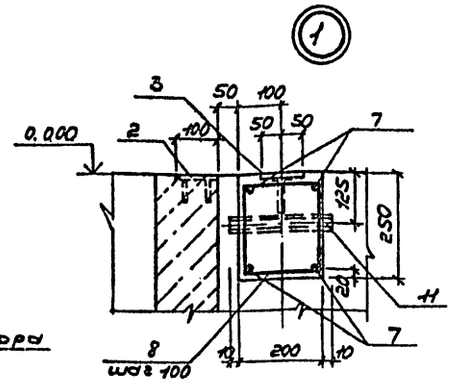

1-1

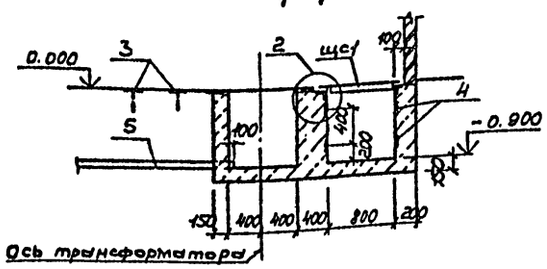

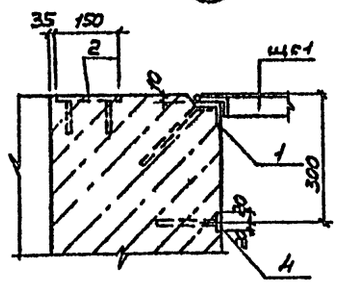

2-2

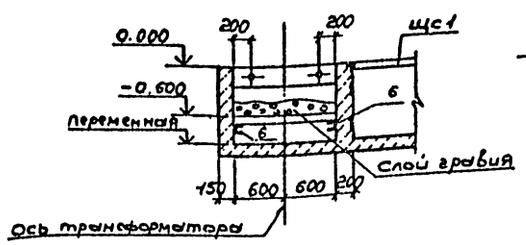

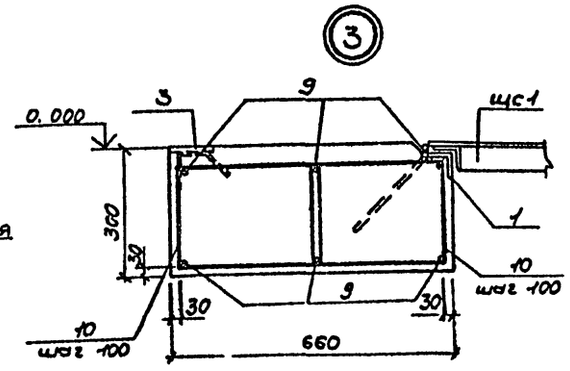

Спецификация на каналы трансформаторной подстанции.

Формат	Зона	Поз.	Обозначение	Наименование	Кол.	Примечание
				Каналы трансформаторной подстанции:		
				Сборочные единицы		
				Изделия закладные		
А3		1	ТП503-9-12.86 -кжи. 150	МН8	10шт	
А3		2	,,210	МН9	4	
А3		3	,,230СБ	МН11	185кг	
А3		4	,,230СБ	МН10	16кг	
				Детали		
Б4		5		Труба асбестоцементная Ф100 ГОСТ 1839-80 ℓ=3500	2	
Б4		6		С10 ГОСТ 8240-72* ℓ=1000	2	8.6 кг
Б4		7		А-III-12 ГОСТ 5781-82* ℓ=1500	8	1.4 кг
Б4		8*		А-I-6 ГОСТ 5781-82* ℓ=820	26	0.2 кг
Б4		9		А-III-12 ГОСТ 5781-82* ℓ=1280	6	1.2 кг
Б4		10*		А-I-6 ГОСТ 5781-82* ℓ=1240	22	0.3 кг
Б4		11		Труба стальная Ду 50 ГОСТ 3262-75* ℓ=220	4	0.4 кг
				Материалы		
				Бетон марки 150		5.0 м³

* Позиции 8,10 смотреть Ведомость деталей

Ведомость деталей

Поз.	Эскиз
8	210, 200, 410
10	380, 240, 620

Спецификация к схеме расположения каналов трансформаторной подстанции.

Марка, поз.	Обозначение	Наименование	Кол	Масса ед, кг	Примечание
щс1	ТП503-9-12.86-кжи. 350	Щит щс1	9	26.0	
рс1	-кжи 330	Решетка рс1	2	26.7	

Ведомость расхода стали на элемент, кг

Марка элемента	Изделия арматурные: Арматура класса A-I ГОСТ 5781-82* ф6	итого	A-III ГОСТ 5781-82* ф12	итого	Всего	Изделия закладные: Арматура класса A-III ГОСТ 5781-82* ф8		итого	Прокат марки Вст3кп2 ГОСТ 10704-76* Дн 50х1.4	итого	ГОСТ 8509-72* L 63х5	итого	ГОСТ 8240-72* С10	итого	ГОСТ 103-76* 100х8	40х4	итого	Всего	Общий расход
Каналы трансформаторной подстанции	9.0	9.0	18.0	18.0	27.0	16.0		16.0	1.6	1.6	48.0	48.0	17.2	17.2	89.0	21.0	110.0	192.8	219.8

Привязан

Инв. №

ГИП	Трушин		
Нач.отд.	Хрупало		
Н.контр.	Винклер		
Гл.конс.	Винклер		
Гл.спец.	Бастинг		
Вед.инж.	Пчелкина		

ТП 503-9-12.86 КНВ

Диагностическая станция ГАИ пропускной способностью 60 тыс. автомобилей в год.

Здание станции. Производственная часть между осями 10-14 и Е-М.

Стадия	Лист	Листов
Р	16	

Схема расположения каналов трансформаторной подстанции.

ГИПРОАВТОТРАНС г. МОСКВА

Копировал Качаева

Формат А2

Альбом I

Типовой проект

Схема расположения контура заземления
Схема 1

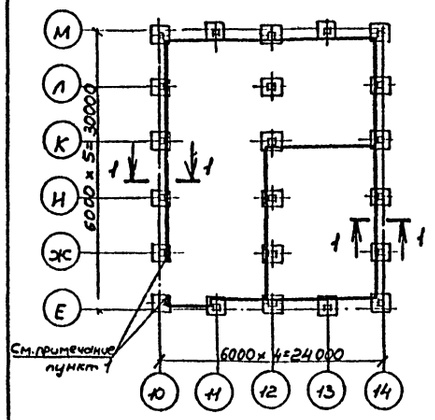

1-1

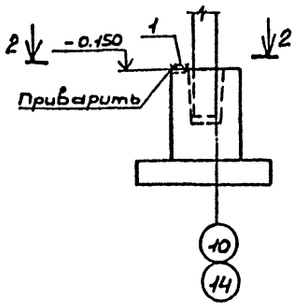

2-2

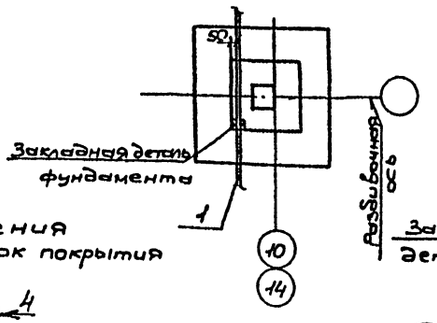

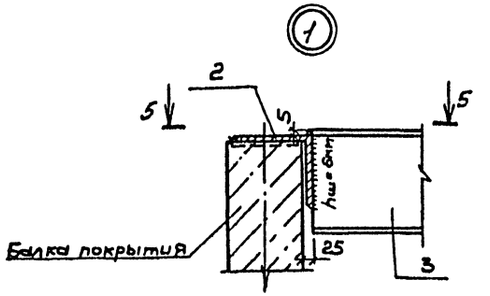

5-5

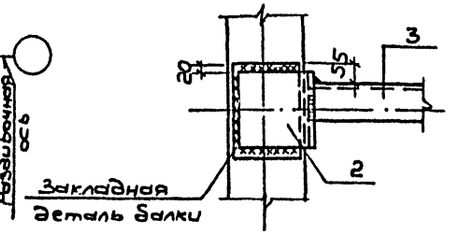

6-6

Схема расположения металлических балок покрытия
Схема 2

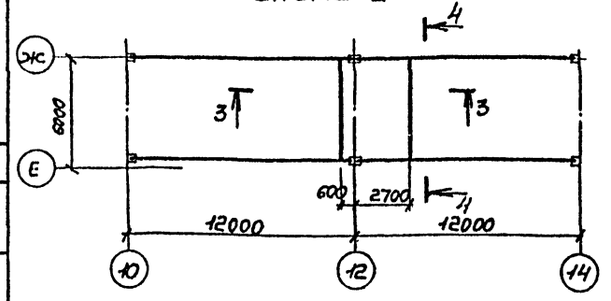

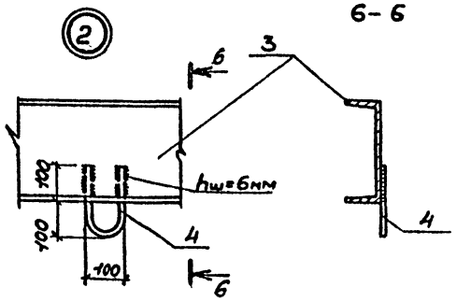

3-3

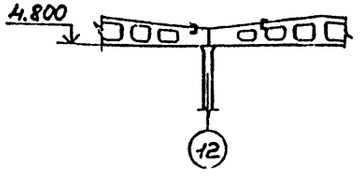

4-4

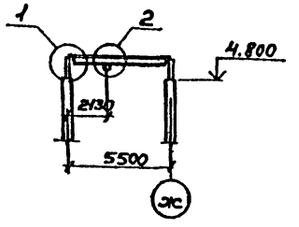

Спецификация к схемам расположения контура заземления и металлических балок покрытия.

Марка, поз.	Обозначение	Наименование	Кол.	Масса ед., кг	Примечание
		Схема 1			
1	ГОСТ 103-76*	Полоса 40×4 l=по месту	135м	170.0	
		Схема 2			
2	ГОСТ 8509-72*	Уголок 200×14 l=200	4	8.6	
3	ГОСТ 8240-72*	Швеллер №27 l=5250	2	145.5	
4	ГОСТ 5781-82*	А-I-20 l=500	2	1.3	

1. Контур заземления (поз. 1) приварить к закладным деталям фундаментов и у осей Е и Ж вывести выше пола на 1м.
2. Металлические балки (поз. 2,3) приварить к закладным деталям балки покрытия до монтажа плит покрытия.
3. Конструкция балки (поз. 3) рассчитана на нагрузку - 1т.

Согласовано
Инв. № подл. | Подпись и дата | Взам. инв. №
Инв. № 0б | Дата 30
Заказ № 4818

Привязан

Инв. №

ГИП	Трушин	
Нач. отд.	Хрущев	
Н. контр.	Винклер	
Гл. конст.	Винклер	
Гл. спец.	Баскина	
Вед. инж.	Пчелкина	

Копировал Качаева

ТП 503-9-12.86 КЖ2

Диагностическая станция ГАИ пропускной способностью 60 тыс. автомобилей в год

Здание станции. Производственная часть между осями 10-14 и Е-М.

Стадия	Лист	Листов
Р	17	

Схемы расположения контура заземления и металлических балок покрытия.

ГИПРОАВТОТРАНС г. МОСКВА

Формат А2

Альбом I

Типовой проект

Ведомость рабочих чертежей основного комплекта

Лист	Наименование	Примечание
1	Общие данные	
2	Схема расположения фундаментов	
3	Схема расположения каналов 08 между осями 1-2 и переходе. Сечения.	
4	Схема расположения каналов 08 между осями 7-8 и переходе. Сечения	
5	Схемы расположения плит перекрытия на отм. 3,000 и покрытия	
6	Схемы расположения наружных стеновых панелей. Сечения 1-1÷8-8	
7	Схемы расположения наружных стеновых панелей. Сечения 9-9÷12-12.	
8	Спецификация к схемам расположения наружных стеновых панелей.	
9	Схемы расположения внутренних стеновых панелей 1 эт и 2 эт этажа.	
10	Развертки панелей внутренних стен. Узлы 1; 2; 3	
11	Схемы расположения элементов лестниц между осями 7-8 и 11-12. Сечения 1-1÷4-4.	
12	Схема расположения фризовых камней, вентиляционных коробов и стаканов. Узлы 1, 2. Сечения 1-1÷3-3	
13	Схема расположения сборных перегородок 1 этажа. Сечения 1-1÷22.	
14	Схема расположения сборных перегородок 2 этажа. Сечения 3-3÷6-6.	
15	Схемы перекрытия каналов приточно-вытяжной вентиляции. Сечения 1-1÷9-9.	

Ведомость ссылочных и прилагаемых документов

начало

Обозначение	Наименование	Примечание
	Ссылочные документы	
1.112-5 вып. 2	Плиты железобетонные для ленточных фундаментов	
1.138-10 вып. 1	Перемычки железобетонные для зданий с кирпичными стенами.	
1.231-5 вып. 1	Панели перегородок гипсоперлитовые	
1.494-24 вып. 1	стаканы для крепления крышных вентиляторов, вефлеторов и зонтов	

окончание

Обозначение	Наименование	Примечание
2.230-1 вып. 10	Детали стен и перегородок общественных и жилых зданий	
3.006.1-2/82 вып. 1-2	Сборные железобетонные каналы и тоннели из лотковых элементов	
шифр 182-82	Крупнопанельные конструкции для вспомогательных зданий промышленных предприятий с высотой этажа 3,0 м и с шагом несущих поперечных стен 6,0 м /Дополнение к комплексной серии 135/	
гост 13579-78	Блоки бетонные для стен подвала.	
	Прилагаемые документы	
ТП 503-9-12.86 КНИ	Чертежи строительных изделий	
ТП 503-9-12.86 КЖВМ	Ведомость потребности в материалах	

Ведомость спецификаций

Лист	Наименование	Примечание
2	Спецификация к схеме расположения фундаментов	
4	Спецификация к схеме расположения каналов 08, Спецификация каналов 08.	
6	Спецификация к схеме расположения плит перекрытия и покрытия.	
8	Спецификация к схемам расположения наружных стеновых панелей.	
9	Спецификация к схемам расположения внутренних стеновых панелей	
11	Спецификация к схемам расположения элементов лестниц между осями 7-8 и 11-12.	
12	Спецификация к схеме расположения фризовых камней, вентиляционных коробов и стаканов.	
13	Спецификация к схеме расположения перегородок 1 этажа.	
14	Спецификация к схеме расположения перегородок 2 этажа.	

Ведомость объемов сборных бетонных и железобетонных конструкций по рабочим чертежам основного комплекта марки КЖ

	Наименование группы элементов конструкций	Код	Количество м³	Примечание
1	Фундаментные плиты	5813000000	10,0	
2	Фундаментные блоки	5811000000	80,2	
3	Перемычки	5828000000	2,27	
4	Плиты перекрытия каналов	5858000000	3,36	
5	Панели перекрытий	5842000000	34,65	
6	Панели покрытий	5841000000	40,95	
7	Стаканы	5895000000	0,3	
8	Панели наружных стен	5831000000	372,25	
9	Панели внутренних стен	5832000000	30,0	
10	Элементы лестниц	5891000000	7,3	
11	Фризовые камни	5894210000	3,7	
12	Подоконные доски	5834000000	3,7	
	Всего бетона и железобетона	5899990099	599,68	

Общие указания

1. Проект разработан для применения в районах с расчетной зимней температурой наружного воздуха -20°С; -30°С (основное решение); -40°С; скоростной напор ветра для I (основное решение) II; III географических районов, вес снегового покрова $0{,}7\times10^3$ Па, 10^3 Па (основное решение); сейсмичность не выше 6 баллов.
2. Данные о грунтах приведены на листе 2.
3. Производство работ в зимнее время производить с учетом требований СНиП 3.02.01-83, СНиП III-15-76, СНиП III-16-80

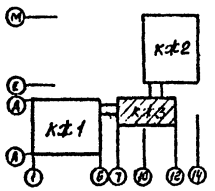

Типовой проект разработан в соответствии с действующими нормами и правилами и предусматривает мероприятия, обеспечивающие взрывную, взрывопожарную и пожарную безопасность при эксплуатации здания.

Главный инженер проекта (А.Б. Трушкин)

Согласовано

Инв. № подл. | Подпись и дата | Взам. инв. №

Привязан

Инв. №

ТП 503-9-12.86			КЖ3
ГИП	Трушкин		Диагностическая станция ГАИ пропускной способностью 60 тыс. автомобилей в год. Здание станции административно-бытовая часть
Н. контр.	Ростунова		Стадия Р; Лист 1; Листов 15
Нач. отд.	Хрулало		
Гл. конст.	Винклер		
Гл. спец.	Баскина		
Вед. инж.	Пчелинцев		Общие данные
Инж.	Трубина		ГИПРОАВТОТРАНС г. Москва

Копировал Хрулало

Формат А2

Альбом I

Типовой проект

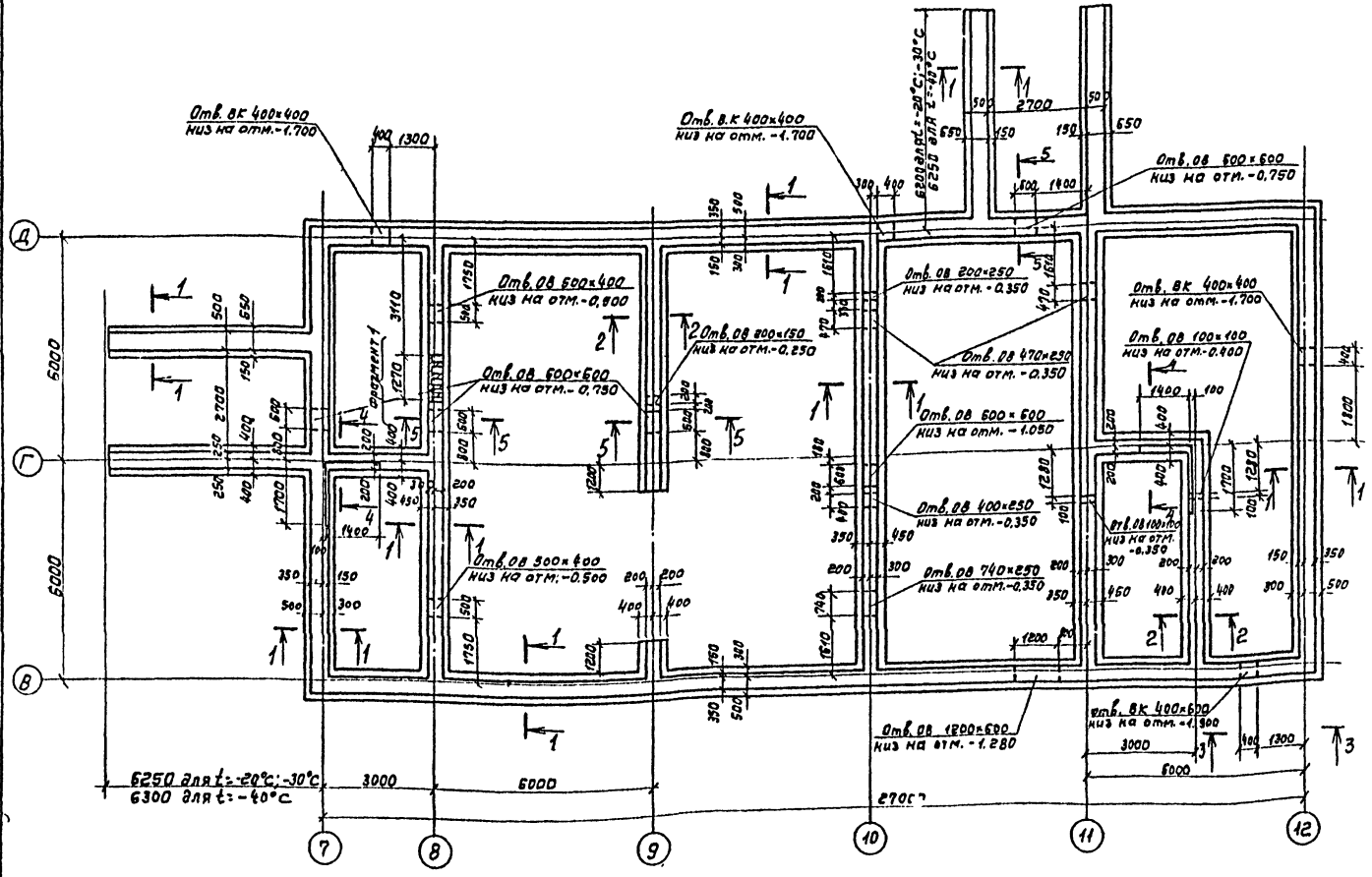

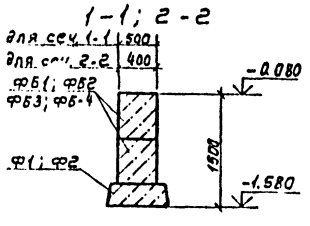

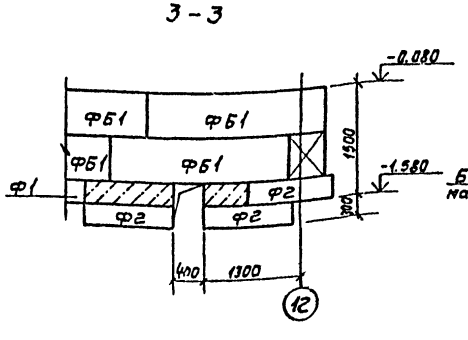

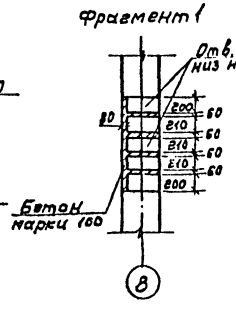

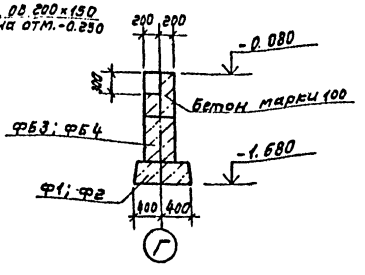

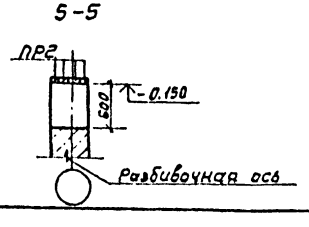

Спецификация к схеме расположения фундаментов.

Марка, поз.	Обозначение	Наименование	Кол	Масса ед. кг	Примечание
		Фундаментные плиты			
Ф1	1.112-5 вып.2	Фл 8.24-2	60	1395	
Ф2	1.112-5 вып.2	Фл 8.12-2	14	685	
		Фундаментные блоки			
ФБ1	ГОСТ 13579-78	ФБС 24.5.6-Т	100	1630	
ФБ2	ГОСТ 13579-78	ФБС 12.5.6-Т	40	790	
ФБ3	ГОСТ 13579-78	ФБС 24.4.6-Т	12	1300	
ФБ4	ГОСТ 13579-78	ФБС 12.4.6-Т	10	640	
ПР2	1.138-10 вып.1	Перемычка 1ПР1-10.12.6	16	20	

1. Основанием под фундаменты приняты непучинистые, непросадочные грунты со следующими нормативными характеристиками: $\varphi H = 28°$; $C^H = 2$ кПа; $E = 14{,}7$ мПа; $\gamma = 1.8$ т/м³
2. Производство работ вести в соответствии с требованиями СНиП III-15-76 и СНиП III-16-80.
3. Обратную засыпку пазух фундаментов производить грунтом без включения строительного мусора и растительного грунта с послойным трамбованием до получения γ скелета грунта ≥ 1.6 т/м³
4. Фундаментные плиты укладывать на песчаную подушку толщиной не более 100 мм.
5. Укладку блоков производить на растворе марки 100 с перевязкой вертикальных швов не менее высоты фундаментного блока.
6. При устройстве фундаментов в зимний период для предотвращения возможности морозного пучения грунтов под подошвой фундаментов основание следует защищать от увлажнения, своевременно производить засыпку грунтом пазух котлована, утеплять фундаменты теплоизоляционными материалами, вводить в грунт основания добавки, понижающие температуру замерзания грунта.

ГИП	Трушин		ТП 503-9-12.86		КЖЗ
Нач.отд.	Хрупало		Диагностическая станция ГАИ пропускной способностью 60 тыс. автомобилей в год		
Н.контр.	Винклер		Здание станции Административно-бытовая часть	Стадия	Лист	Листов
Гл.конст.	Винклер			Р	2	
Гл.спец.	Баскина		Схема расположения фундаментов	ГИПРОАВТОТРАНС г. Москва		
Вед.инж.	Пчелкина					

Привязан

Инв. №

Копировал Хрупало

Формат А2

Согласовано

Нач.отд. ОВ Ломакова

Нач.отд. ВК Ратников

Гл.спец.тех.отд. Грачев

Заказ № 4818

Инв. № подл. | Подпись и дата | Взам. инв. №

Схема расположения каналов ОВ между осями 8-12

Схема расположения канала ОВ в переходе

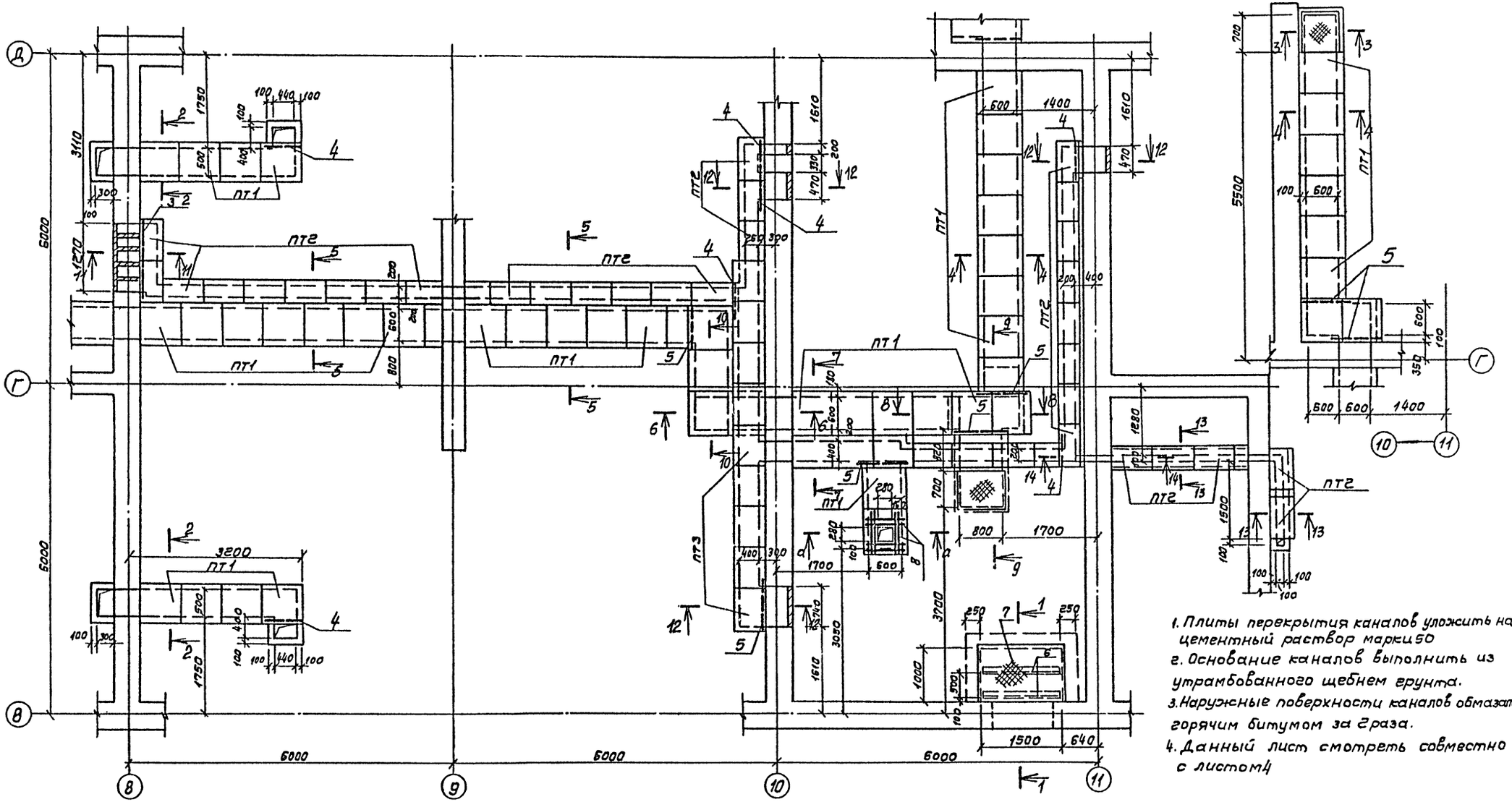

1. Плиты перекрытия каналов уложить на цементный раствор марки 50
2. Основание каналов выполнить из утрамбованного щебнем грунта.
3. Наружные поверхности каналов обмазать горячим битумом за 2 раза.
4. Данный лист смотреть совместно с листом 4

1-1

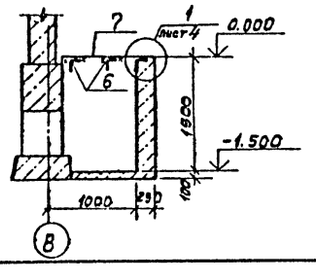

2-2

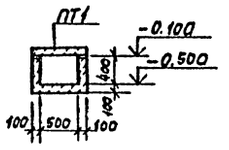

а-а

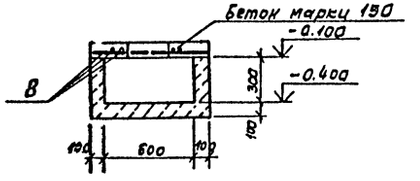

Альбом I

Типовой проект

Согласовано

Нач. отд. ОВ Лашкова

Нач. отд. В.К. Ратников

Заказ № 4818

Инв. № подл. | Подпись и дата | Взам. инв. №

Гип	Трушин		
Нач. отд.	Хрупало		
Н. контр.	Винклер		
Гл. конст.	Винклер		
Гл. спец.	Баскина		
Вед. инж.	Пчелкина		

Привязан

Инв. №

ТП 503-9-12.86 КЖЗ

Диагностическая станция ГАИ пропускной способностью 60 тыс. автомобилей в год.

Здание станции Административно-бытовая часть

Стадия	Лист	Листов
Р	3	

Схема расположения каналов ОВ между осями 8-12 и перехода. Сечения

ГИПРОАВТОТРАНС г. Москва

Копировал Хрупало

Формат А2

Альбом I

Типовой проект

Схема расположения канала ОВ между осями 7-8 и переходе

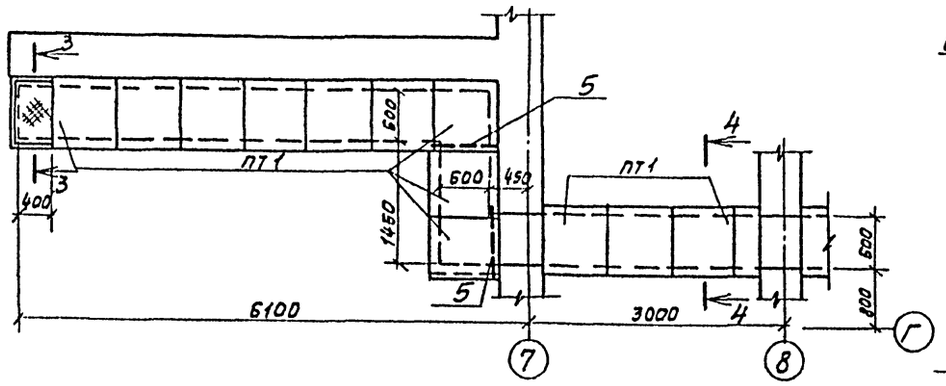

3-3

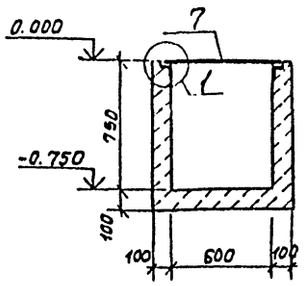

4-4

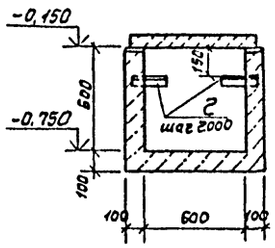

14-14

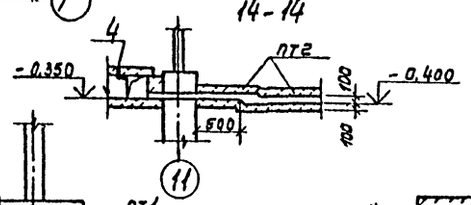

5-5

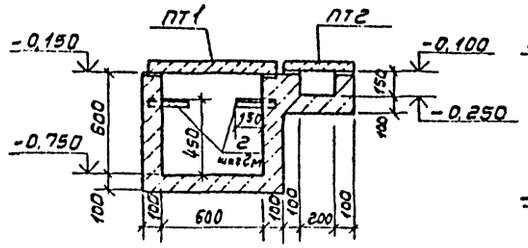

6-6

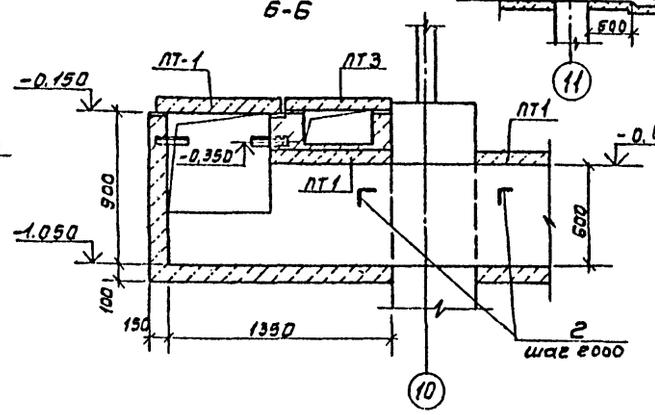

7-7

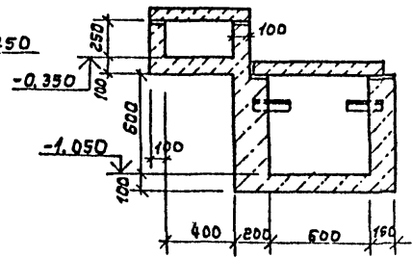

8-8

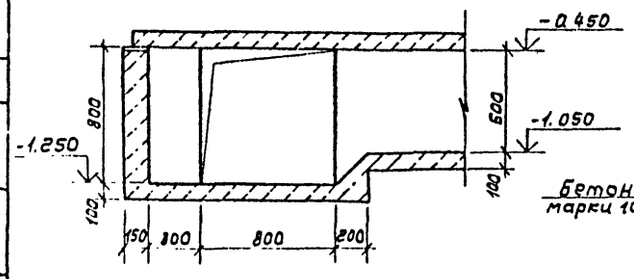

11-11, 12-12

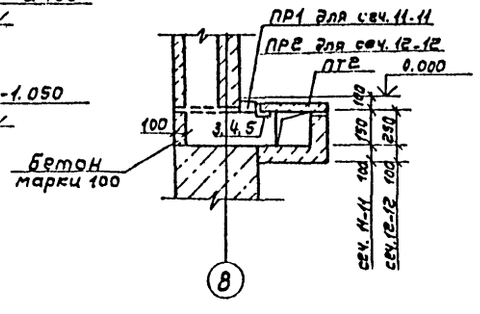

13-13

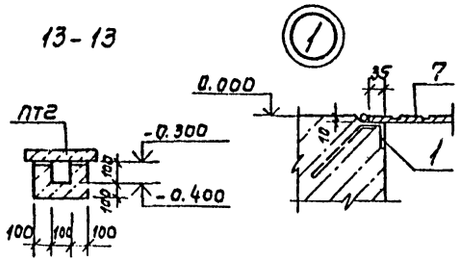

9-9

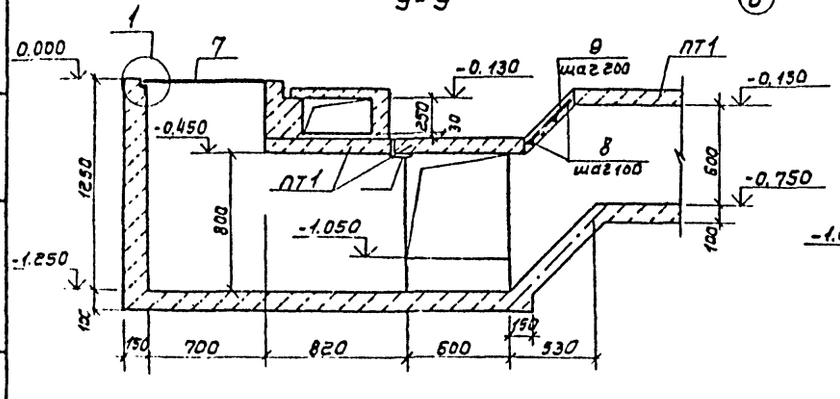

10-10

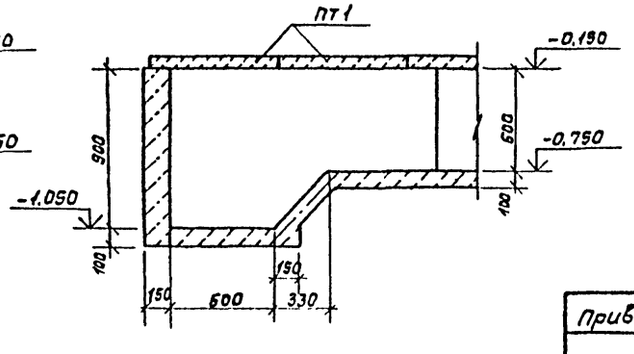

Спецификация к схемам расположения каналов ОВ

Марка, поз.	Обозначение	Наименование	Кол.	Масса ед, кг	Примечание
ПТ1	3.006.1-2/82 вып. 1-2	Плита П5д-8	60	100	
ПТ2	3.006.1-2/82 вып. 1-2	Плита П1-8	36	40	
ПТ3	3.006.1-2/82 вып. 1-2	Плита П3-8	12	50	
ПР1	1.138-10 вып. 1	Перемычка 1ПР2-15,12,6	1	30	
ПР2	1.138-10 вып. 1	Перемычка 1ПР1-10,12,6	3	20	

Спецификация каналов ОВ

Формат	Зона	Поз.	Обозначение	Наименование	Кол.	Примечание
				Сборочные единицы		
А3		1	ТП 503-9-12.86 - КЖИ 160	Изделие закладное МН8	10 лм	
				Детали		
Б4		2		L 50×5 ГОСТ 8509-72* ℓ=250	80	
				L 100×10 ГОСТ 8509-72*		
Б4		3		ℓ=1600	1	
Б4		4		ℓ=700	7	
Б4		5		ℓ=1000	8	
Б4		6		L 50×5 ГОСТ 8509-72* ℓ=1480	2	
Б4		7		Сталь рифленая δ=5 мм ГОСТ 8568-77*	4 м²	
Б4		8		А-III-10 ГОСТ 5781-82* ℓ=800	12	
Б4		9		А-I-6 ГОСТ 5781-82* ℓ=450	5	
				Материалы		
				Бетон марки 150		16 м³

Ведомость расхода стали на элемент, кг

Марка элемента	Изделия закладные												Общий расход
	Арматура класса					Прокат марки						Всего	
	А-I		А-III			Вст 3 кп2							
	ГОСТ 5781-82*		ГОСТ 5781-82*			ГОСТ 8509-72*				ГОСТ 8568-77*			
	ф6	итого	ф8	ф10	итого	L 50×5	L 63×5	L 100×10	итого	δ=5	итого		
Каналы ОВ	0,5	0,5	8,0	6,0	14,0	90,0	48,0	220,0	358,0	170,0	170,0	542,5	542,5

Данный лист смотреть совместно с листом 3

Заказ № 4818

Инв. № подл. | Подпись и дата | Взамен инв. № | Нач. отд. ОВ | Нач. отд. ВК | Ильинова | Ратников

Гип	Трушин		
Нач. отд.	Хрупало		
Н. контр.	Винклер		
Гл. конст.	Винклер		
Гл. спец.	Баскина		
Вед. инж.	Пчелкина		

Привязан

Инв. №

ТП 503-9-12.86 КЖЗ

Диагностическая станция ГАИ пропускной способностью 60 тыс. автомобилей в год

Здание станции Административно-бытовая часть

Стадия	Лист	Листов
Р	4	

Схема расположения каналов ОВ между осями 7-8 и переходе. Сечения

ГИПРОАВТОТРАНС г. Москва

Копировал Хрупало

Формат А2

Альбом I

Типовой проект

Схема расположения плит покрытия

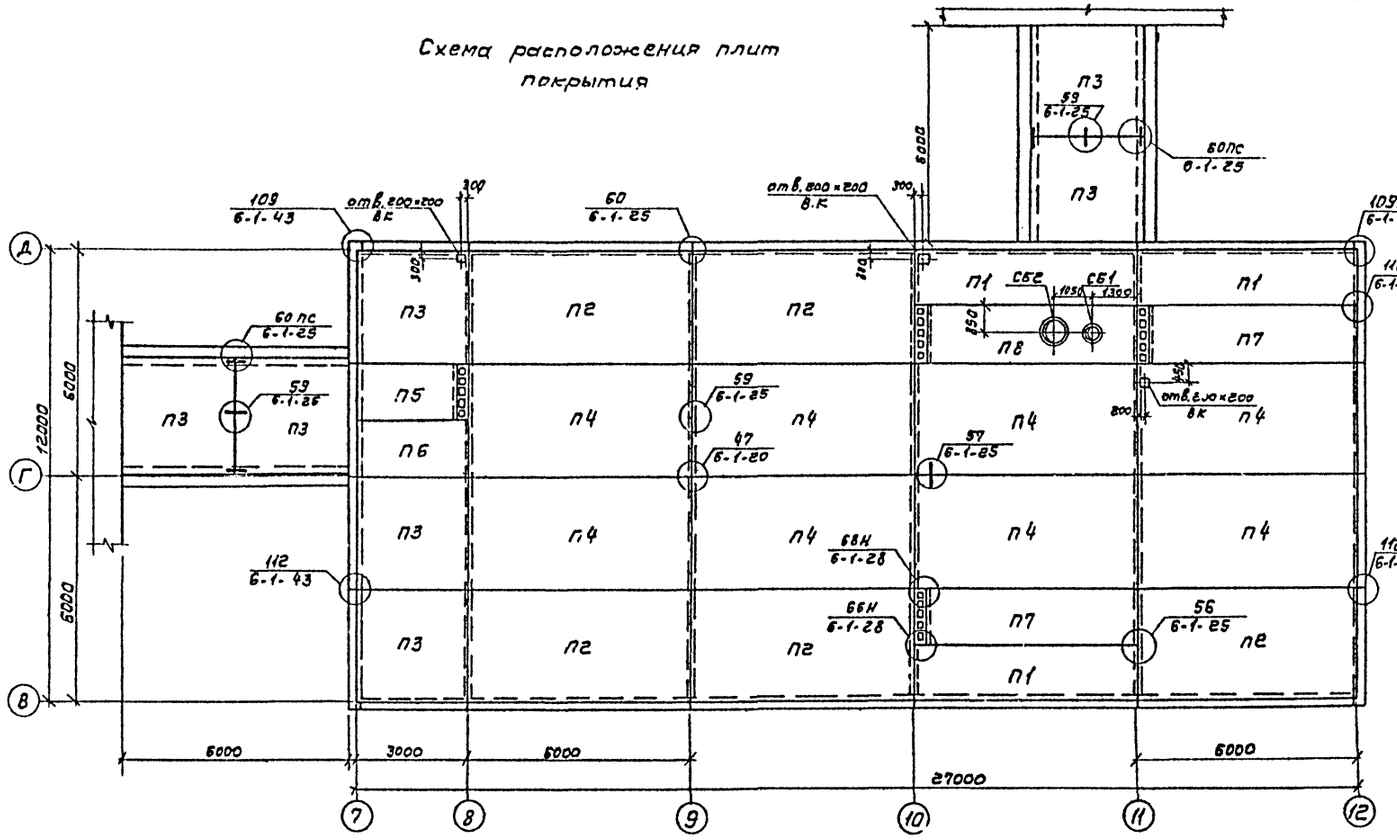

Схема расположения плит перекрытия на отм. 3.000

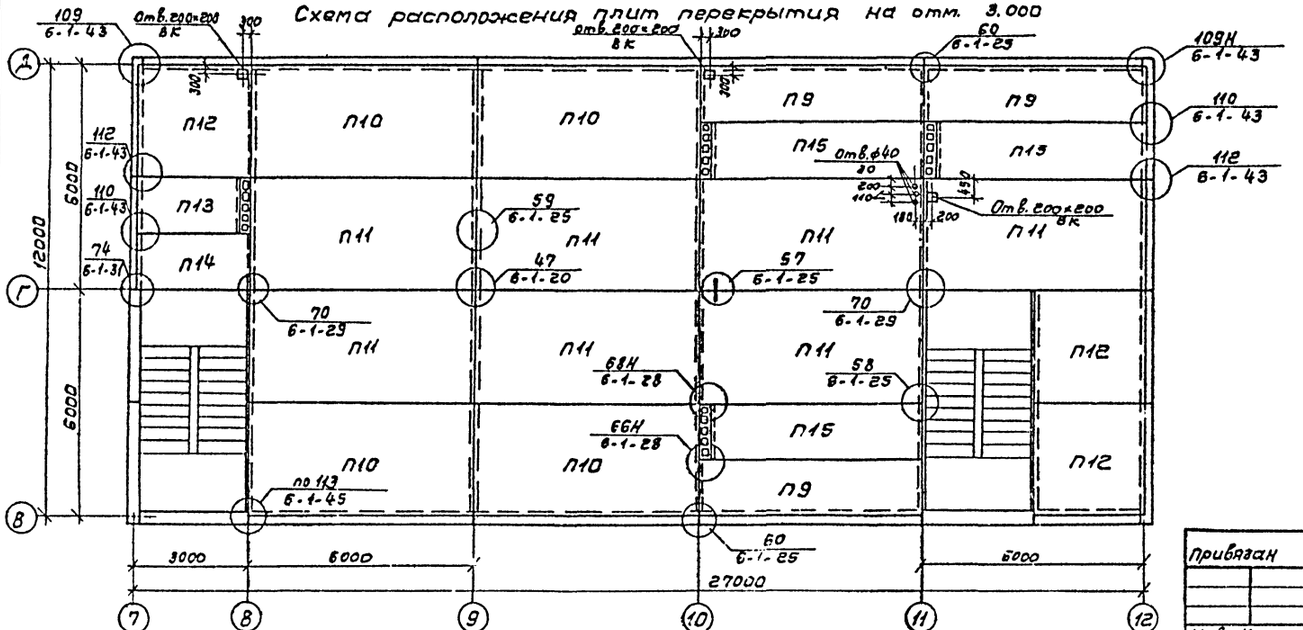

Спецификация к схеме расположения плит перекрытия и покрытия

Марка, поз.	Обозначение	Наименование	кол.	Масса ед.кг	Примечание
		панели перекрытий			
П1	1.82-82.4-1-4.0.0.0	1ПК4.5-60.15	3	2750	
П2	1.82-82.4-1-7.00.0.03	1ПК4.5-60.30	5	5500	
П3	1.82-82.4-1-2.0.0.0	1ПК4.5-30.30	7	2750	
П4	1.82-82.4-1-7.0.0.0	ПК4.5-60.30	8	5500	
П5	1.82-82.4-1-1.0.0.0.03	ПК4.5-27.15	1	1300	
П6	1.82-82.4-1-1.0.0.0	1ПК4.5-30.15	1	1375	
П7	1.82-82.4-1-3.0.0.0	ПК4.5-57.15	2	2700	
П8	ТП КНИ.100.	ПРБ-57.15-1	1	2250	
П9	1.82-82.4-1-3.0.0.0-02	ПК8-60.15	3	2800	
П10	1.82-82.4-1-7.0.0.0-05	1ПК8-60.30	4	5500	
П11	1.82-82.4-1-7.0.0.0-02	ПК8-60.30	7	5500	
П12	1.82-82.4-1-2.0.0.0-02	1ПК8-30.30	3	2750	
П13	1.82-82.4-1-1.0.0.0-05	ПК8-27.15	1	1300	
П14	1.82-82.4-1-1.0.0.0-02	1ПК8-30.15	1	1375	
П15	1.82-82.4-1-3.0.0.0-05	ПК8-57.15	3	2700	
СБ1	1.494-24. Вып.1	Стакан СБ4А-1	1	150	
СБ2	1.494-24. Вып.1	СБ7А-1	1	290	
МС6	1.82-82.7-1-020	изделие соединительное МС6	3		
МС5	1.82-82.7-1-010	МС5	12		
МС18	1.82-82.7-1-070	МС18	13		
МС21	1.82-82.7-1-080	МС21	61		
МС24	1.82-82.7-1-080	МС24	72		
МС25	1.82-82.7-1-080	МС25	10		
МС28	1.82-82.7-1-110	МС28	2		
МС36	1.82-82.7-1-160	МС36	32		
МС39	1.82-82.7-1-200	МС39	6		
МС40	1.82-82.7-1-210	МС40	6		
МС22	1.82-82.7-1-080	МС22	2		

1. Установка панелей перекрытия и покрытия без заделки открытых торцов не допускается
2. Панели перекрытия и покрытия укладывать на слой цементного раствора марки 100 толщиной 100
3. Монтажные узлы и указания по монтажу панелей смотреть шифр 1.82-82.6-1

Привязан

Инв. №

ГИП	Трушин		
Нач.отд.	Хрупало		
Н.контр.	Винклер		
Гл.конст.	Винклер		
Гл.спец.	Баскинс		
Вед.инж.	Пчелкина		

ТП 503-9-12.86 КНИЗ

Диагностическая станция ГАИ пропускной способностью 60тыс. автомобилей в год.

Здание станции Административно-бытовая часть

стадия	лист	листов
Р	5	

Схемы расположения плит перекрытия на отм. 3.000 и покрытия

ГИПРОАВТОТРАНС г. Москва

Копировал Ушакова

Формат А2

Заказ № 4818

Субподрядчик

Нач.отд. Ушакова

Нач.отд. Катькина

Нач.отд. Сычков

Гл.спец. Сычков

Изм. Кол.уч. Лист № док. Подпись Дата

Схемы расположения наружных стеновых панелей.

по оси В

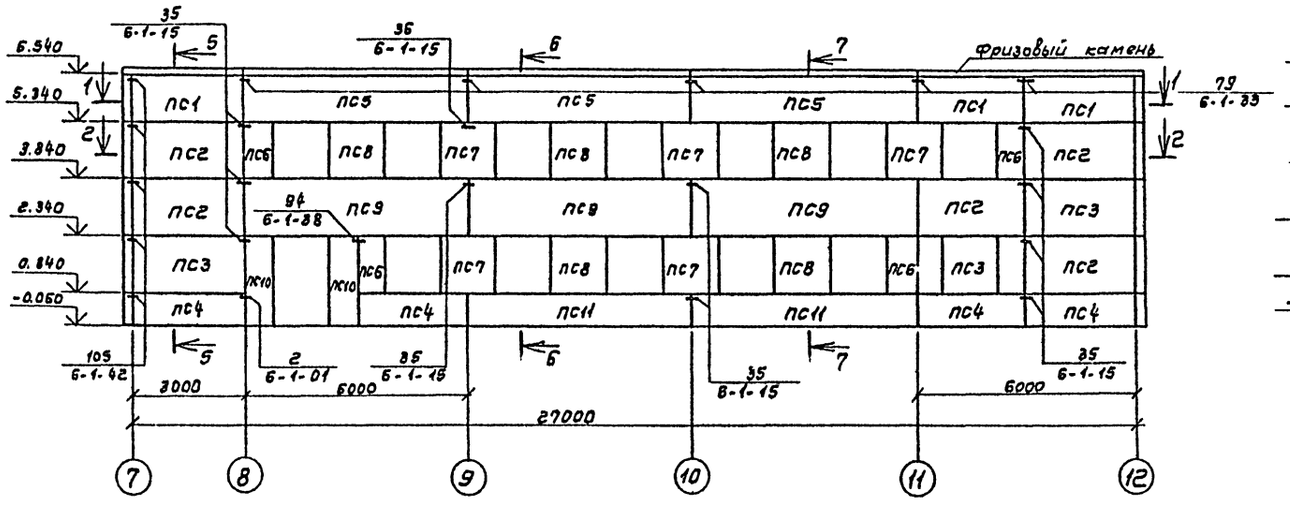

По оси 12

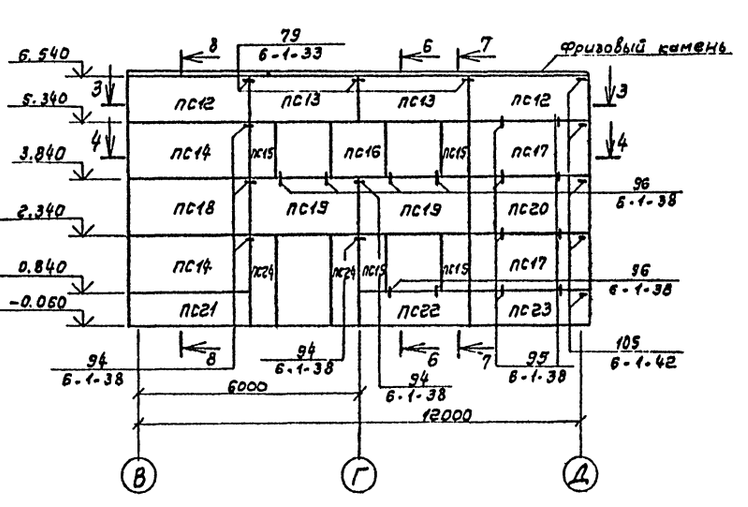

1-1

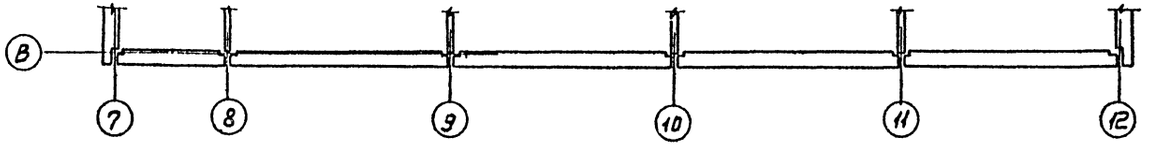

3-3

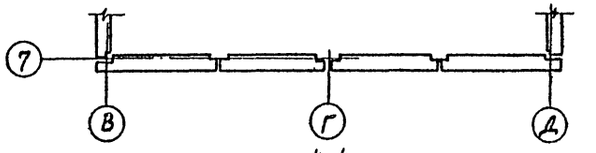

2-2

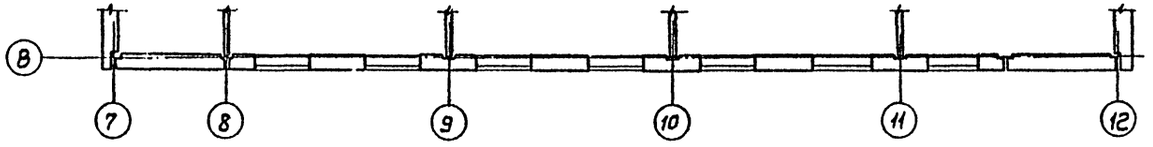

4-4

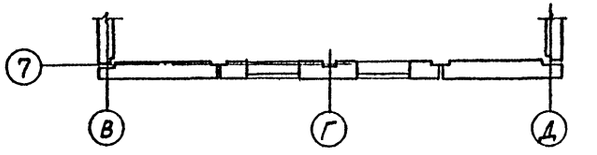

5-5

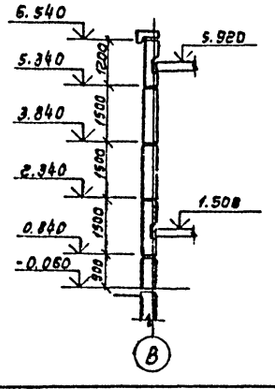

6-6

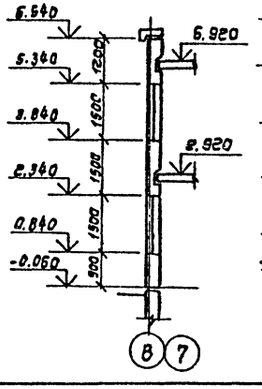

7-7

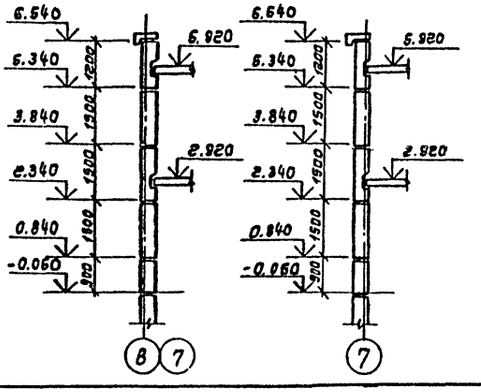

8-8

1. Стеновые панели наружных стен приняты из керамзитобетона $\gamma = 900\ кг/м^3$
2. Монтажные узлы панелей смотреть шифр 182-82. 6-1

			ТП 503-9-12.86		КНЗ
			Диагностическая станция ГАИ пропускной способностью 6отыс. автомобилей в год		
			Здание станции	стадия	лист	листов
			Административно-бытовая часть	Р	6	
Нач.отд.	Хрупало		Схемы расположения наружных стеновых панелей. Сечения 1-1 ÷ 8-8	ГИПРОАВТОТРАНС г. Москва		
Н.контр.	Винклер					
Гл.конст.	Винклер					
Гл.спец.	Баскина					
Вед.инж.	Пчелкина					
Инж.	Трубина					

Привязан

Инв. №

Копировал Хрупало

Формат А2

Альбом I

Типовой проект

Согласовано

Заказ № 4818

Инв. № подл. | Подпись и дата | Взам. инв. №

Альбом I

Типовой проект

Схемы расположения наружных стеновых панелей

по оси Д

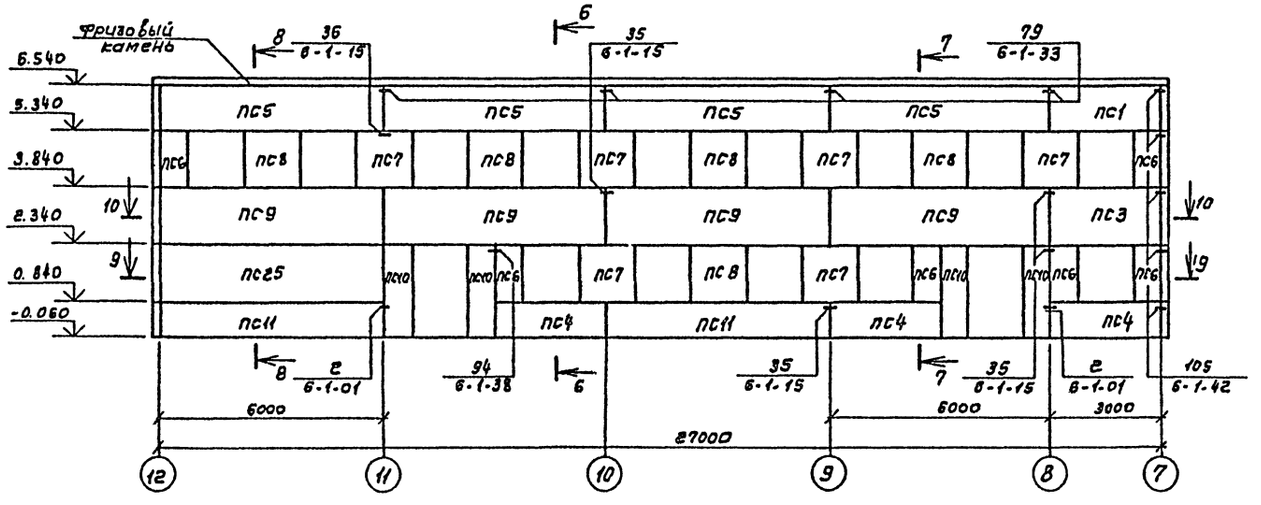

по оси 7

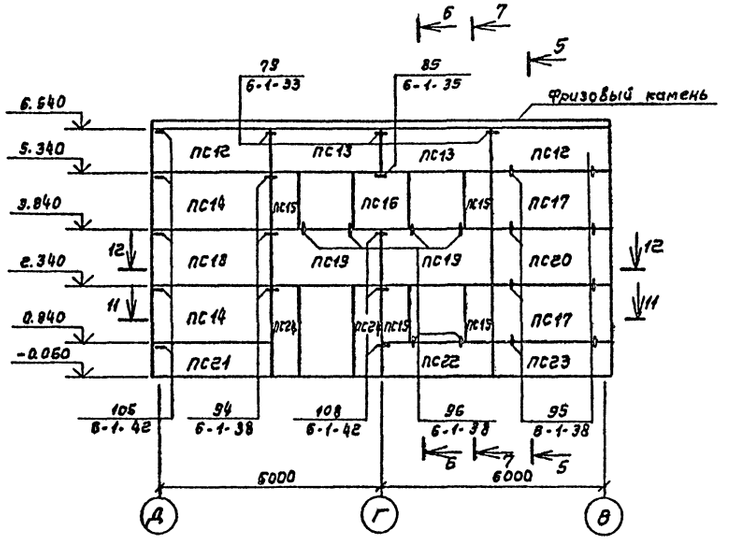

9-9

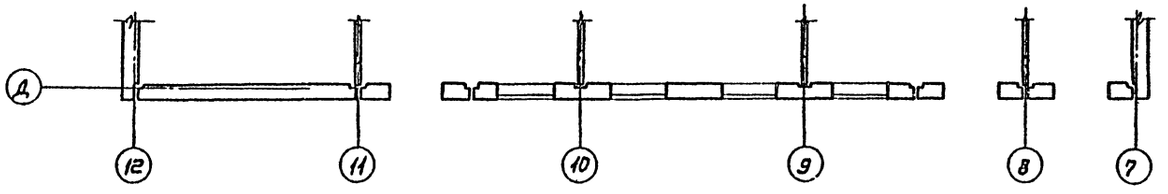

11-11

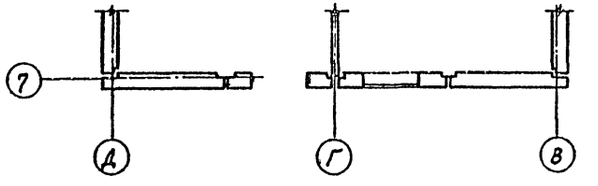

10-10

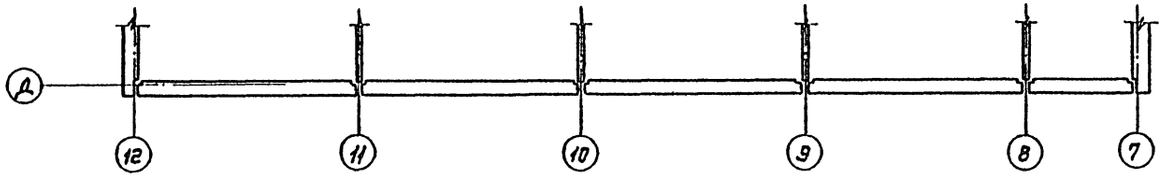

12-12

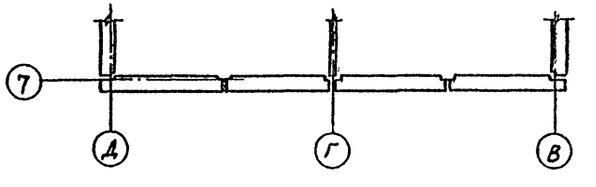

Заказ № 4818

Инв. № подл. | Подпись и дата | Взам. инв. № | Гл. специалист Грачев

Привязан			
Инв. №			

Нач. отд	Хрулало	
Н. контр.	Винклер	
Гл. конст.	Винклер	
Гл. спец.	Басенина	
Ведущ. инж.	Пчелинцев	
Инж.	Трубина	

ТП 503-9-12.86 КЖЗ

Диагностическая станция ГАИ пропускной способностью 60 тыс. автомобилей в год.

Здание станции

Административно-бытовая часть

Схемы расположения наружных стеновых панелей. Сечения 9-9 ÷ 12-12

Стадия	Лист	Листов
Р	7	

ГИПРОАВТОТРАНС г. Москва

Копировал Хрулало

Формат А2

Альбом I

Типовой проект

Спецификация к схемам расположения наружных стеновых панелей.

Начало

Марка, поз.	Обозначение	Наименование	Кол.	Масса ед, кг	Примечание
		При t -20°С; t -30°С			
		панели наружных стен			
ПС1	182-82.1-3-30000-03	1П30.12.3	4	1000	
ПС2	182-82.1-3-20000-02	П30.15.3	5	1900	
ПС3	182-82.1-3-30000-02	1П30.15.3	4	1800	
ПС4	182-82.1-3-20000-03	П30.9.3	7	900	
ПС5	182-82.1-3-30000-01	1П60.12.3	7	2200	
ПС6	182-82.1-3-70000-02	П8.15.3	10	400	
ПС7	182-82.1-3-60000-04	1П15.15.3	11	800	
ПС8	182-82.1-3-60000-01	4П15.15.3	10	800	
ПС9	182-82.1-3-30000	1П60.15.3	7	2800	
ПС10	182-82.1-3-70000-03	П7.24.3	6	600	
ПС11	182-82.1-3-20000-01	П60.9.3	4	1800	
ПС12	182-82.1-4-6.0.00-03	3ПНТ31.12.3.5-1	4	1300	
ПС13	182-82.1-4-2.0.0.0-06	1ПНТ30.12.3.5	4	1200	
ПС14	182-82.1-4-4.0.0.0	3ПНТ31.15.3.5	4	1700	
ПС15	ТП -КЖИ-130С6	ПНВ.15.3.5-1	8	400	
ПС16	182.82.1-4.7.0.0.0.02	1ПН15.15.3.5	2	800	
ПС17	182-82.1-4-3.0.0.0	2ПНТ31.15.3.5	4	1700	
ПС18	182.82.1-4-6.0.0.0	3ПНТ31.15.35-1	2	1600	
ПС19	182.82.1-4-2.0.00-04	1ПНТ30.15.3.5	4	1500	
ПС20	182.82.1.4-5.0.0.0	2ПНТ31.15.3.5-1	2	1600	
ПС21	182-82.1-4-4.0.0.0-06	3ПНТ31.9.3.5	2	1000	
ПС22	182-82.1-4-1.0.0.0-06	ПНТ30.9.3.5	2	1000	
ПС23	182.82.1-4-3.0.0.0-06	2ПНТ31.9.3.5	2	1000	
ПС24	182-82.1-4-7.0.0.0-05	ПНВ.15.3.5	4	400	
ПС25	182-82.1-3-30000	П60.15.3	1	2800	
		При t -20°С; -30°С; -40°С			
		Изделия соединительные			
МС1	182-82.7-1-010	МС1	56	0,45	
МС2	182-82.7-1-010	МС2	80	0,39	
МС3	182-82.7-1-010	МС3	42	0,34	
МС14	182-82.7-1-070	МС14	52	0,28	
МС32	182-82.7-1-140	МС32	11	0,34	
МС33лев	182.82-7-1-150	МС33 лев.	3	0,37	
МС33пр.	182-82.7-1-150	МС33 пр.	3	0,37	
МС8	182-82.7-1-010	МС8	4	0,40	

Окончание

Марка, поз.	Обозначение	Наименование	Кол.	Масса ед, кг	Примечание
		при t -40°С			
		Панели наружных стен			
ПС1	182-82.1-1-03-06	1П30.12.3.5	4	1100	
ПС2	182-82.1-1-02-04	П30.15.3.5	5	1700	
ПС3	182-82.1-1-03-04	1П30.15.3.5	4	1500	
ПС4	182-82.1-1-02-06	П30.9.3.5	7	1000	
ПС5	182-82.1-1-07-06	1П60.12.3.5	7	2500	
ПС6	182-82.1-1-07-04	П8.15.3.5	10	500	
ПС7	182-82.1-1-06-08	1П 18.15.3.5	11	900	
ПС8	182-82.1-1-06-02	4П15.15.3.5	10	900	
ПС9	182-82.1-1-03-04	1П60.15.3.5	7	3200	
ПС10	182-82.1-1-07-06	П7.24.3.5	6	600	
ПС11	182-82.1-1-02-02	П60.9.3.5	4	2100	
ПС12	182-82-1-4-6.0.0.0-04	3ПНТ32.12.4-1	4	1700	
ПС13	182-82-1-4-2.000-07	1ПНТ30.12.4	4	1400	
ПС14	182-82-1-4-4.0.00-01	3ПНТ 32.15.4	4	2000	
ПС15	ТП -КЖИ-03 0С6	ПНВ.15.4-1	8	400	
ПС16	182-82-1-4-7.0.0.0-03	1ПН15.15.4	2	1000	
ПС17	182-82-1-4-3.0.00-01	2ПНТ32.15.4	4	2000	
ПС18	182-82-1-4-6.0.0.0-01	3ПНТ32.15.4-1	2	1900	
ПС19	182-82-1-4-2.0.0.0-05	1ПНТ30.15.4	4	1800	
ПС20	182-82-1-4-5.0.0.0-01	2ПНТ32.15.4-1	2	1900	
ПС21	182-82-1-4-4.0.0.0-07	3ПНТ32-9.4	2	1200	
ПС22	182-82.1-4-1.0.0.0-07	ПНТ30.9.4	2	1200	
ПС23	182-82.1-4-3.0.0.0-07	2ПНТ32.9.4	2	1200	
ПС24	182-82.1-4-7.0.0.0-05	ПНВ.15.4	4	400	
ПС25	182-82.1-1-03	П 60.15.3.5	1	3200	

Заказ № 4818

Инв. № подл. | Подпись и дата | Взам. инв. №

Привязан

Инв. №

Нач. отд.	Хрупало		
Н. контр.	Винклер		
Гл. конс.	Винклер		
Гл. спец.	Баскина		
Вед. инж.	Пчелкина		
ИНЖ	Трубина		

ТП 503-9-12.86 КЖ3

Диагностическая станция ГАИ пропускной способностью 60 тыс. автомобилей в год

Здание станции административно-бытовая часть

Стадия	Лист	Листов
Р	8	

Спецификация к схемам расположения наружных стеновых панелей.

ГИПРОАВТОТРАНС г. Москва

Копировал Хрупало

Формат А2

Альбом I

Типовой проект

Схема расположения внутренних стеновых панелей 1го этажа

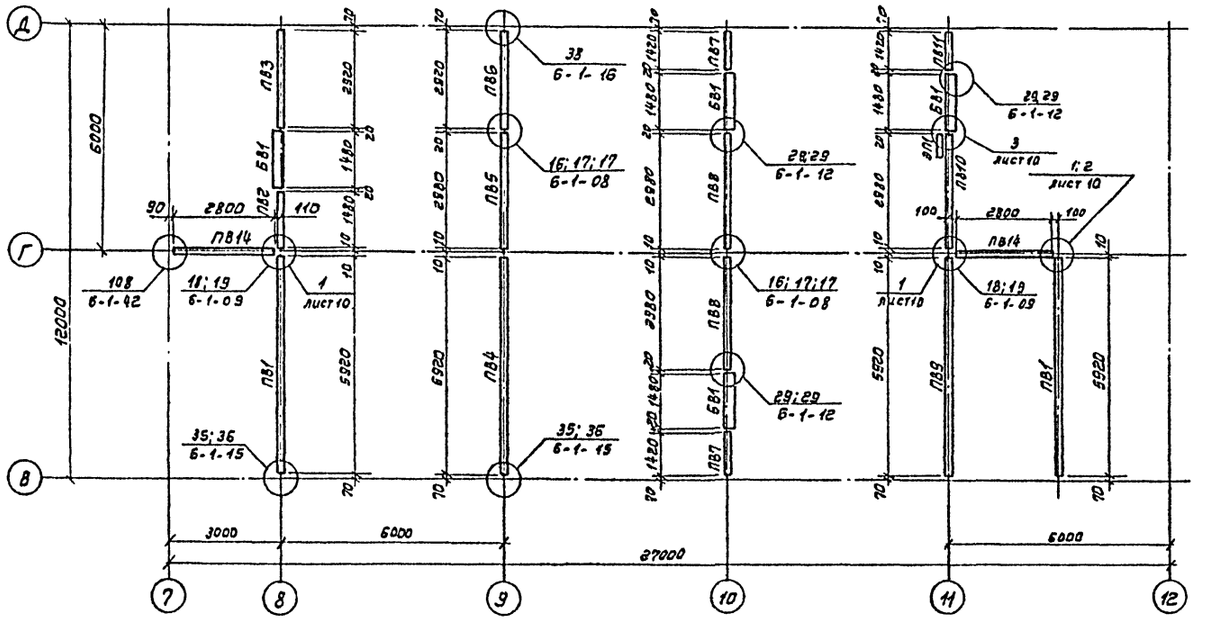

Схема расположения внутренних стеновых панелей 2го этажа.

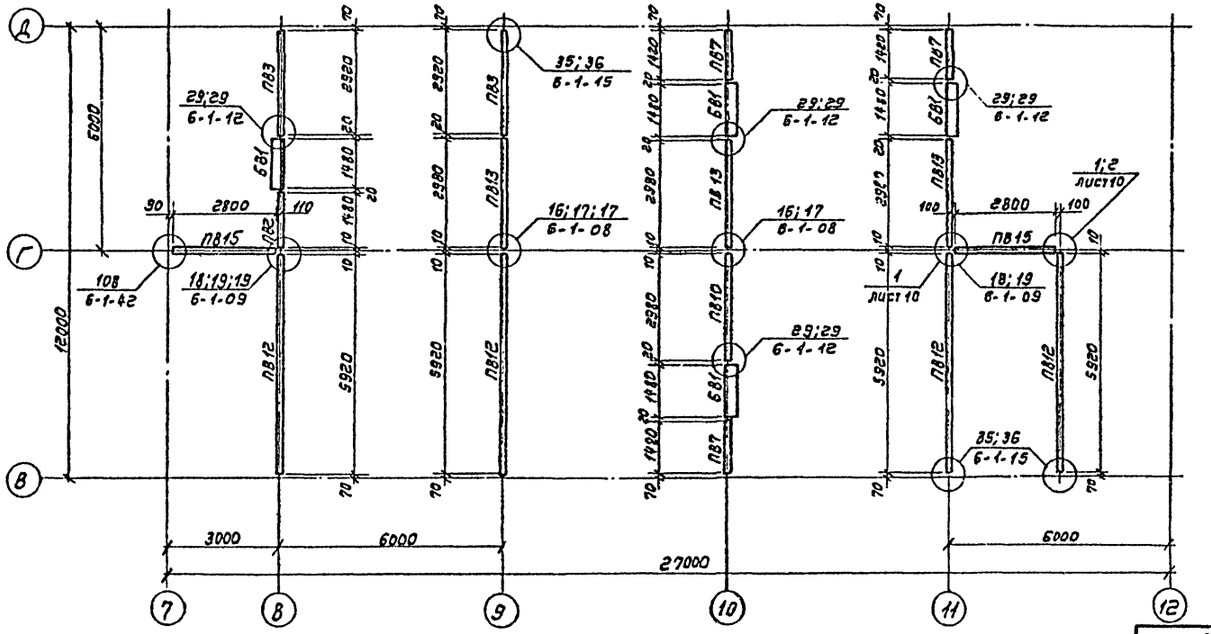

Спецификация к схемам расположения внутренних стеновых панелей

Марка, поз.	Обозначение	Наименование	Кол.	Масса бд.кг	Примечание
		Панели внутренних ст			
ПВ1	ТП 503-9-12.86-КЖИ.080-02	ЗПВГ 59.30.13-А	2	5600	
ПВ2	182-82 в.3-1	ПВГ 15.27.8	2	950	
ПВ3	182-82 в.3-1	ПВ29.27	3	3190	
ПВ4	182-82 в.3-1	ПВР 59.27.45	1	2430	
ПВ5	182-82 в.3-1	ПВП30.27.21	1	1560	
ПВ6	182-82 в.3-1	ПВП29.27.20	1	1540	
ПВ7	ТП503-9-12.86-КЖИ 080-01	ПВ14.27-1	5	1540	
ПВ8	182-82 в.3-1	ПВП30.27.9	2	2520	
ПВ9	182-82 в.3-1	2ПВГ 59.30.13	1	5600	
ПВ10	182-82 в.3-1	ПВ 30.27	2	3280	
ПВ11	ТП503-9-12.86-КЖИ 080	ПВГ. 14.27.8-1	1	875	
ПВ12	182-82 в.3-1	ПВ59.27-1	4	6490	
ПВ13	182-82 в.3-1	ПВГ30.21.13	3	2150	
ПВ14	182-82 в.3-1	ПВ.28.27	2	3080	
ПВ15	182-82 в.3-1	ПВП.28.27.16	2	1750	
БВ1	182-82 в.3-1	Блок вентиляционный БВ15.30.3.8	8	2690	
ЭП1	182-82 в.3-1	Панель электротехническая ПЭ-6.27	1	500	
		Соединительные элементы			
МС15	182-82.7-1-07С	МС15	10	0,37	
МС17	182-82.7-1-070	МС17	29	0,53	
МС18	182-82.7-1-070	МС18	30	0,62	
МС21	182-82-7-1-080	МС21	28	0,2	
МС3	ТП503-9-12.86-КЖИ 280	МС3	6	0,3	
МС4	280	МС4	6	0,3	

1. Узлы крепления панелей приняты по серии 182-82 в.6-1

Согласовано
Гл.спец.техн. Грачев

Заказ № 4818
Инв.№ подл. | Подпись и дата | Взам.инв.№

Привязан

Инв. №

ГИП	Трушин	
Нач.отд.	Хрупало	
Н.конт.	Винклер	
Гл.конс.	Винклер	
Гл.спец.	Баскина	
Вед.инж.	Пчел:ина	
Инж.	Трубина	

ТП503-9-12.86 КЖ3

Диагностическая станция ГАИ пропускной способностью 60 тыс. автомобилей в год.

Здание станции Административно-бытовая часть

Стадия	Лист	Листов
Р	9	

Схемы расположения внутренних стеновых панелей 1го и 2го этажей.

ГИПРОАВТОТРАНС г. Москва

Копировал Хрупало

Формат А2

Развертка панелей внутренних стен

Альбом I

Типовой проект

по оси „8"

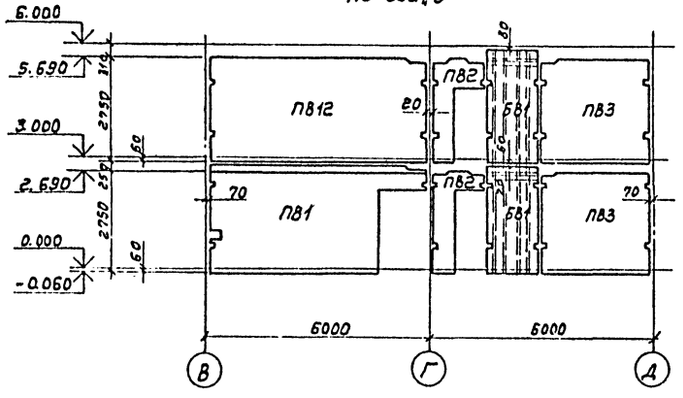

по оси „9"

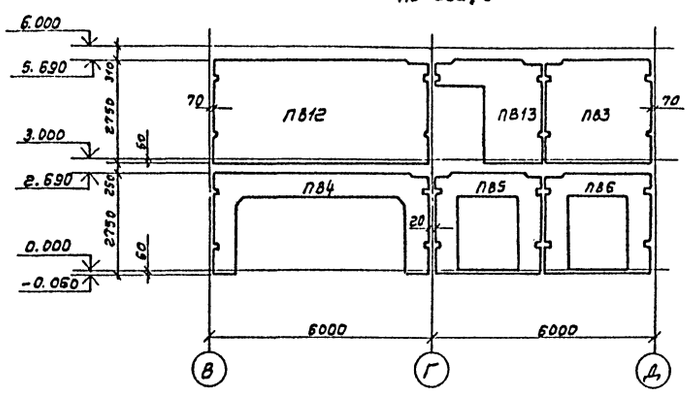

по оси „Г"

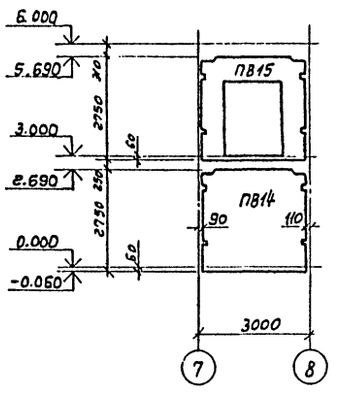

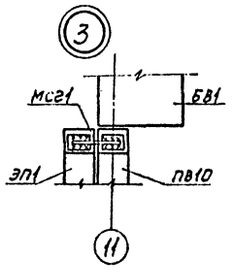

по оси „10"

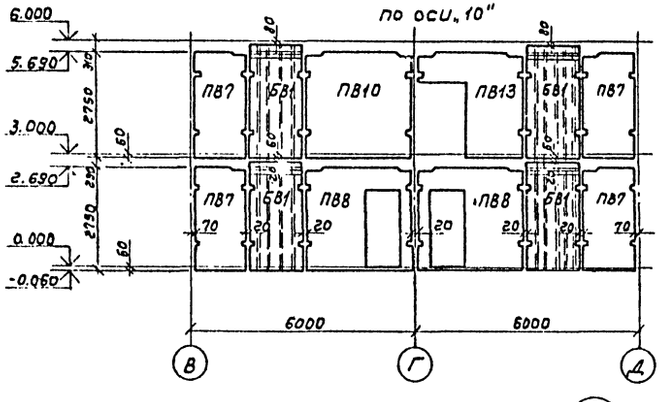

по оси „11"

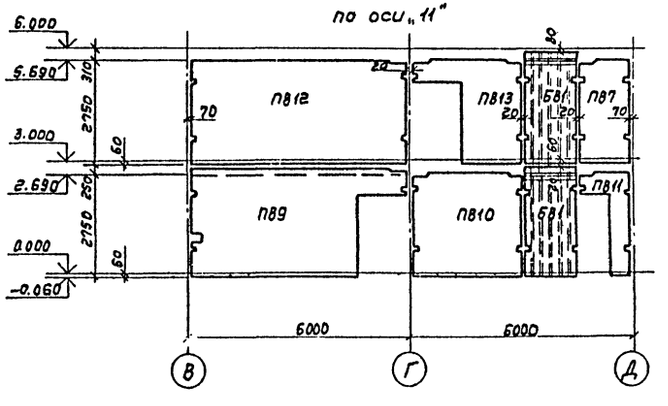

между осями „11" и „12"

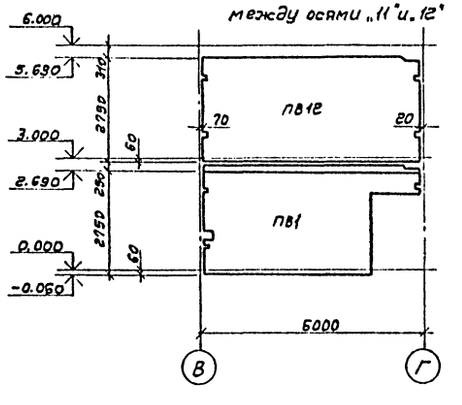

по оси „Г"

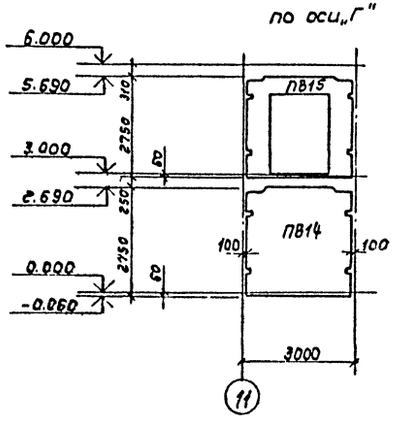

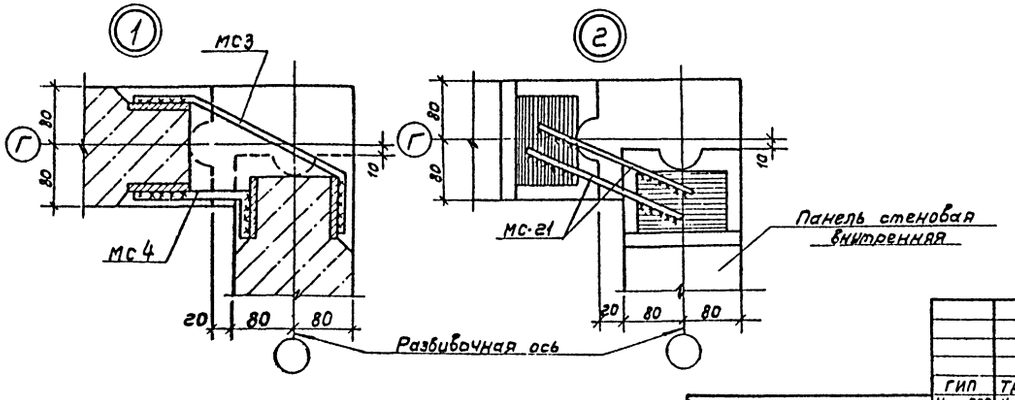

Привязан

Инв. №

ГИП	Трушин		
Нач. АСО	Хрулало		
Н. контр.	Винклер		
Гл. конс.	Винклер		
Гл. спец.	Баскина		
Вед. инж.	Пчелкина		
Инж.	Трубина		

ТП 503-9-12.86 КЖЗ

Диагностическая станция ГАИ пропускной способностью 60 тыс. автомобилей в год

Здание станции Административно-бытовая часть

Стадия	Лист	Листов
Р	10	

Развертки панелей внутренних стен. Узлы 1; 2; 3

ГИПРОАВТОТРАНС г. Москва

Копировал Хрулало

Формат А2

Заказ № 4818 Подпись и дата Взам. инв. № Инв. № подл.

Альбом I

Типовой проект

Схема расположения элементов лестницы между осями 7-8
Схема 1

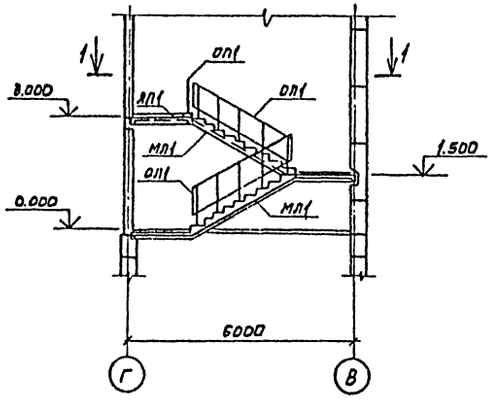

Схема расположения элементов лестницы между осями 11-12
Схема 2

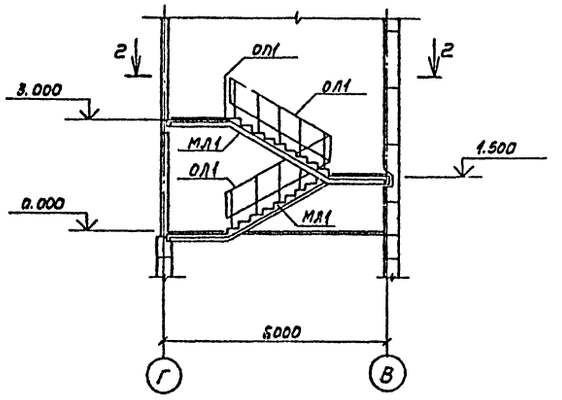

Спецификация к схемам расположения элементов лестниц между осями 7-8 и 11-12

Марка, поз.	Обозначение	Наименование	Кол.	Масса ед. кг	Примечание
		Лестничный марш			
МЛ1	182-82.5-1-1.0.0.0	ЛМП60.14.15	4	4190	
		Лестничная площадка			
ЛП1	182-82.5-1-3.0.0.0	ЛПП16.14.3	2	610	
		Ограждение лестничное			
ОЛ1	182-82.7-1-320	ОЛ1	4	27	
		Ограждение верхней			
ОП1	182-82.7-1-340	площадки ОП	2	16	
БМ1	182-82.7-1-290	Балка металлическая МБ1	1	112.1	
		Изделия соединительные			
1	ГОСТ 8509-72*	L100×10 ℓ=150	6	2,3	

1-1

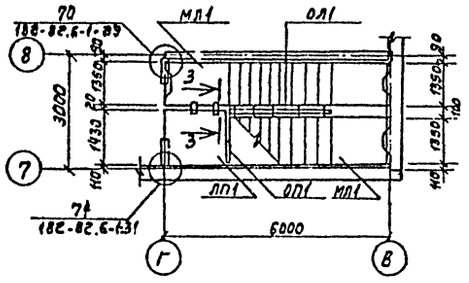

2-2

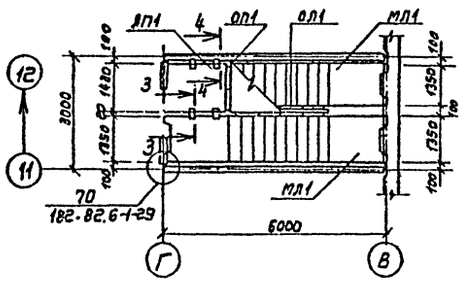

3-3

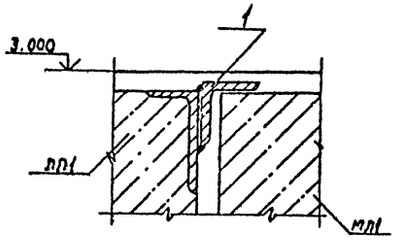

4-4

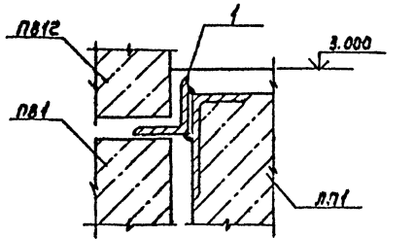

Заказ №4818

Инв. № подл.	Подпись и дата	Взам. инв. №

Привязан

Инв. №

ГИП	Трушин	
Нач. отд.	Хрупало	
Н. контр.	Винклер	
Гл. конс.	Винклер	
Гл. спец.	Баскина	
Вед. инж.	Пчелкин	
Инж.	Трубина	

ТП 503-9-12.86 КЖ3

Диагностическая станция ГАИ пропускной способностью 60 тыс. автомобилей в год

Здание станции
Административно-бытовая часть

Стадия	Лист	Листов
Р	11	

Схемы расположения элементов лестниц между осями 7-8 и 11-12. Сечения 1-1 ÷ 4-4

ГИПРОАВТОТРАНС г. Москва

Копировал Хрупало

Формат А2

Альбом I

Типовой проект

Схема расположения фризовых камней, вентиляционных коробов и стаканов

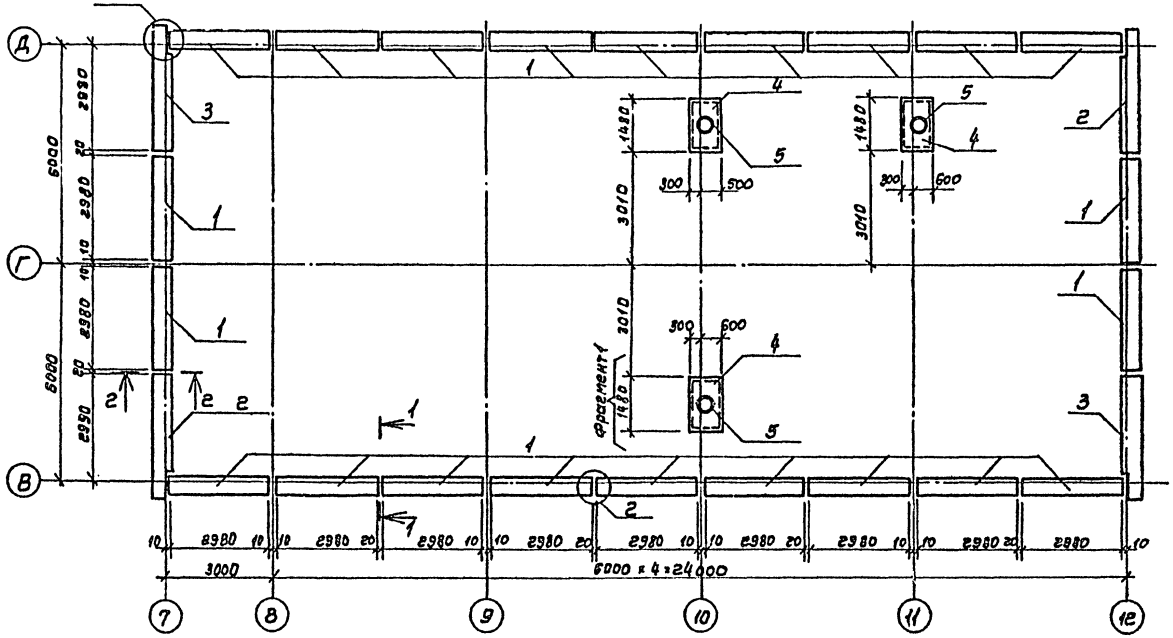

Спецификация к схеме расположения фризовых камней, вентиляционных коробов и стаканов

Марка поз.	Обозначение	Наименование	кол.	Масса ед. кг	Примечание
		Фризовые камни			
1	182-82.3-1-6.0.0.0	КФ30.5.5-0	22	350	
2	ТП503-9-12.86 КЖИ.110	КФУ30.5.5-ОЛ-1	2	370	
3	.110	КФУ30.5.5-ОП-1	2	370	
4	.010	КВК15.9.4.5-1	3	500	
5	1.494-24 вып.1	Стакан СБ4А-1	3	150	
МС8	182-82.7-1-020	Изделие соединительное МС8	26		

1. Железобетонные стаканы для крепления крышных вентиляторов устанавливать на слой цементного раствора.
2. Узлы крепления стаканов к сборным вентиляционным кровельным коробам приведены в вып.0-1 шифр 182-82
3. Размеры в скобках даны для $t = -40°C$.
4. Крепление вентиляционных кровельных коробов к плитам покрытия смотреть шифр 182-82.0-1.36.

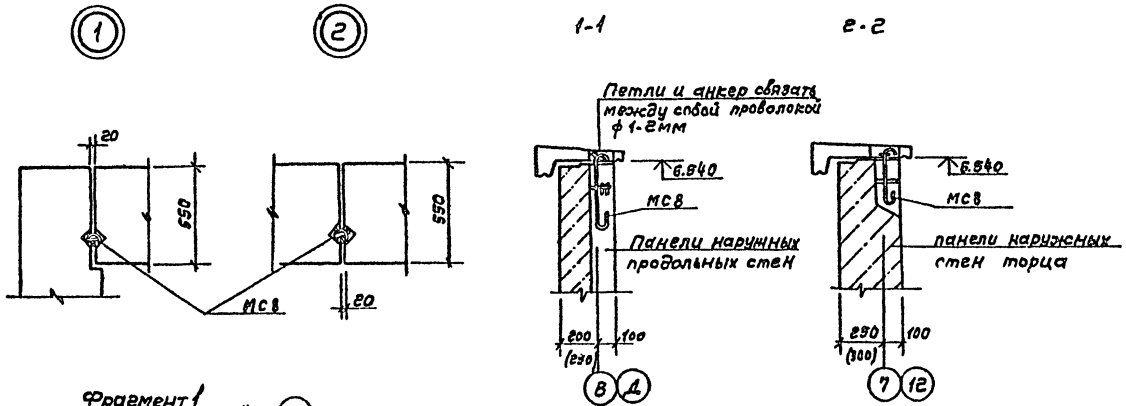

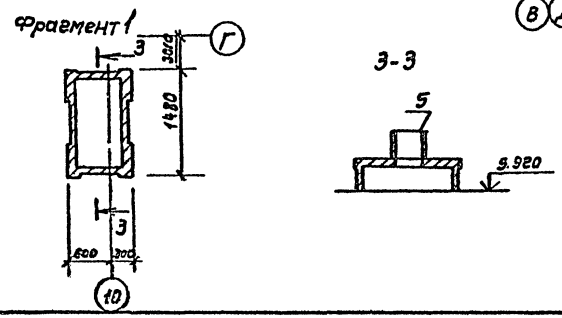

ГИП	Трушин		ТП 503-9-12.86 КЖ3
Нач.отд	Крупало		Диагностическая станция ГАИ пропускной способностью 60 тыс. автомобилей в год
Н.контр.	Винклер		Здание станции административно-бытовая часть
Гл.конс	Винклер		Стадия: Р; Лист: 12; Листов:
Гл.спец	Баскина		Схема расположения фризовых камней, вентиляционных коробов и стаканов. Узлы 1,2. Сечения 1-1 ÷ 3-3
Вед.инж	Пчелкин		ГИПРОАВТОТРАНС г. Москва
Инж.	Трубина		

Привязан

Инв.№

Копировал Крупало

Формат А2

Заказ № 4818

Инв.№ подл. | Подпись и дата | Взам.инв.№

Типовой проект Альбом 1

Схема расположения сборных перегородок 1 этажа.

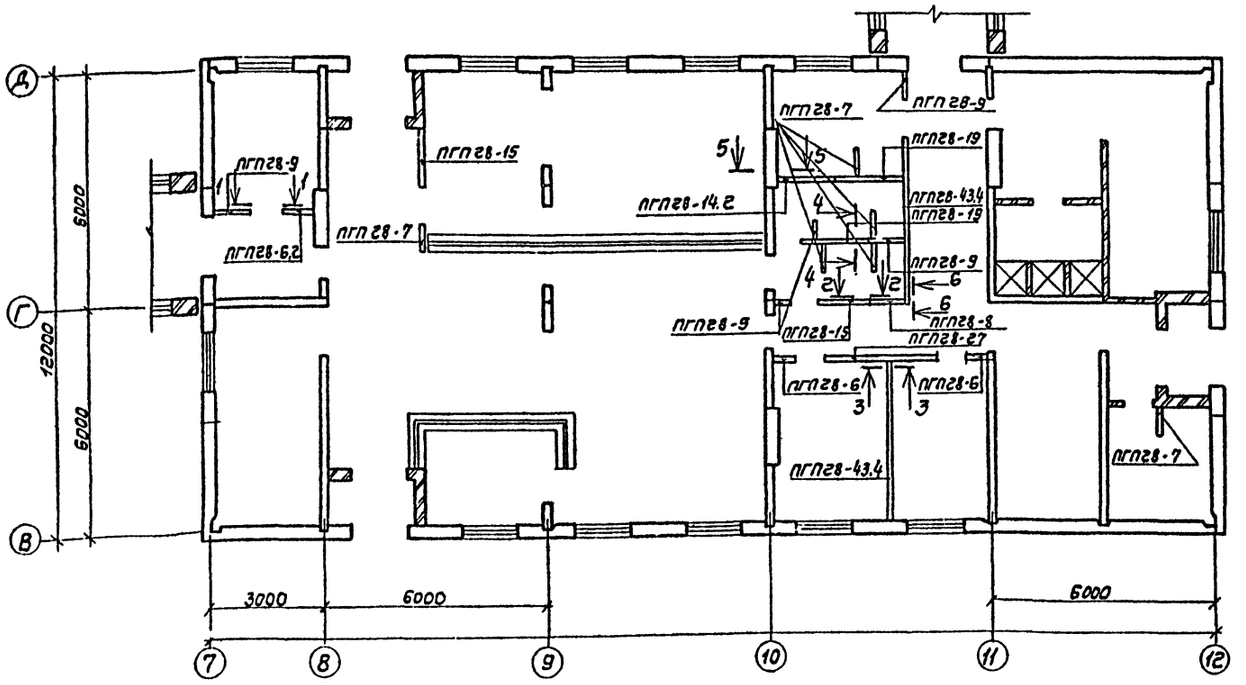

Спецификация к схеме расположения перегородок 1этажа

Марка поз.	Обозначение	Наименование	Кол.	Масса ед.кг	Примечание
		Панели перегородок			
ПГП28-5	1.231-5 Вып.1	ПГП28-5	2	76.0	
ПГП28-6	1.231-5 Вып.1	ПГП28-6	2	92.0	
ПГП28-6.2	1.231-5 Вып.1	ПГП28-6.2	1	100.0	
ПГП28-7	1.231-5 Вып.1	ПГП28-7	6	117.0	
ПГП28-8	1.231-5 Вып.1	ПГП28-8	1	133.0	
ПГП28-9	1.231-5 Вып.1	ПГП28-9	3	148.0	
ПГП28-14.2	1.231-5 Вып.1	ПГП28-14.2	1	230.0	
ПГП28-15	1.231-5 Вып.1	ПГП28-15	2	236.0	
ПГП28-19	1.231-5 Вып.1	ПГП28-19	2	301.0	
ПГП28-27	1.231-5 Вып.1	ПГП28-27	1	430.0	
ПГП28-43.4	1.231-5 Вып.1	ПГП28-43.4	2	702.0	
		Монтажные детали			
ММ39	2.230-1 Вып.10	ММ39	50		
ММ43	2.230-1 Вып.10	ММ43	20		
ММ44	2.230-1 Вып.10	ММ44	25		

1-1

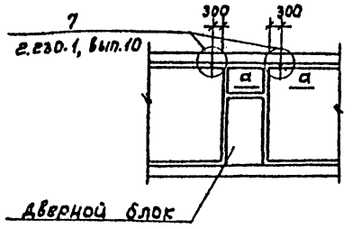

2-2

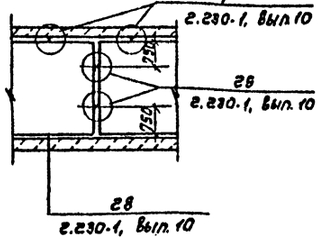

а-а

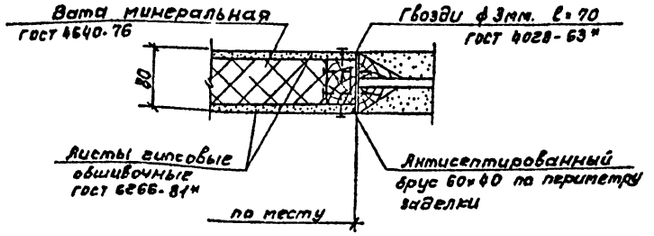

1. Монтаж панелей перегородок вести в соответствии с указанием серии 2.230-1 Вып. 10.
2. Монтажные детали окрасить масляными красками в 2 слоя.
3. Перегородки 2го этажа на сечениях условно не показаны.
4. Привязку перегородок смотреть на чертежах АР.

Привязан

Инв.№

ГИП	Трушин		
Нач.отд.	Хрупало		
Н.контр.	Винклер		
Гл.конс.	Винклер		
Гл.спец.	Басьянц		
Вед.инж.	Пчелкина		
Инж.	Трубцина		

ТП 503-9-12.86 КЖЗ

Диагностическая станция ГАИ пропускной способностью 60тыс. автомобилей в год.

Здание станции Административно-бытовая часть

Стадия: Р; Лист: 13; Листов:

Схема расположения сборных перегородок 1этажа. Сечения 1-1÷2-2

ГИПРОАВТОТРАНС г. Москва

Гл.инженер Хрупало

Формат А2

Заказ № 4818 Инв.№ подл. | Подпись и дата | Взам.инв.№

Альбом I

Типовой проект

Схема расположения сборных перегородок 2этажа

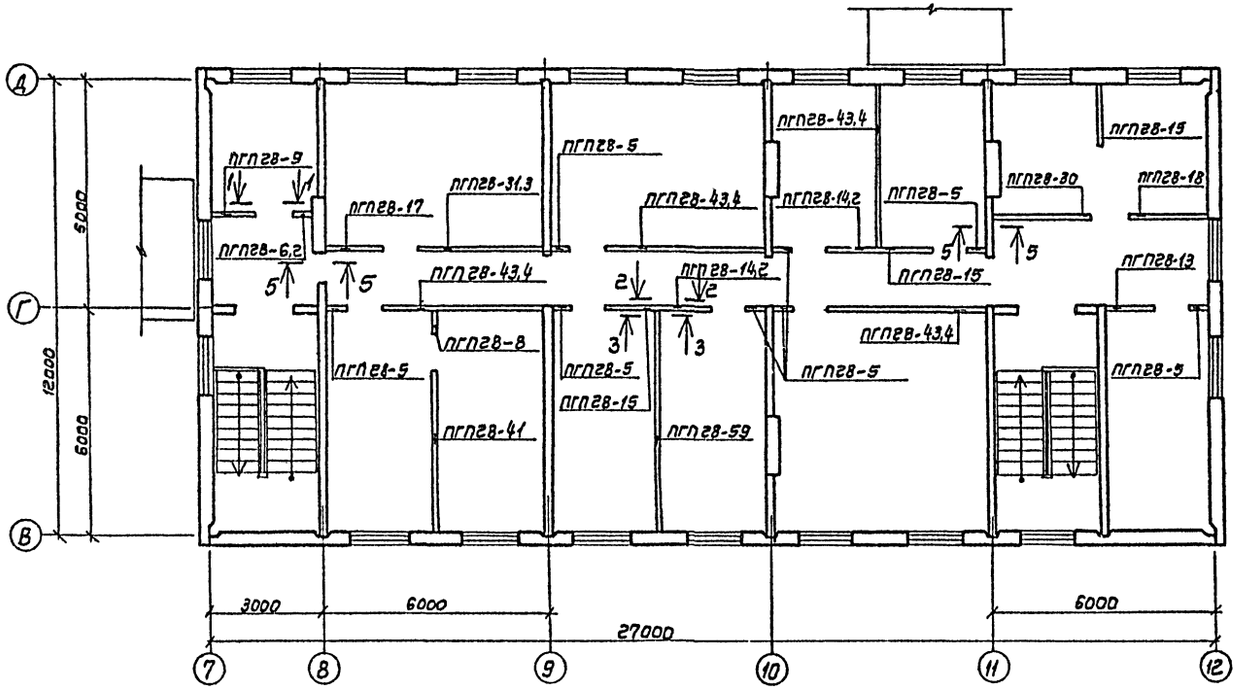

Спецификация к схеме расположения перегородок 2этажа

Марка, поз.	Обозначение	Наименование	Кол.	Масса ед.кг	Примечание
		Панели перегородок			
ПГП28-5	1.231-5 вып.1	ПГП28-5	7	76,0	
ПГП28-6,2	1.231-5 вып.1	ПГП28-6,2	1	100,0	
ПГП28-8	1.231-5 вып.1	ПГП28-8	1	133,0	
ПГП28-9	1.231-5 вып.1	ПГП28-9	1	149,0	
ПГП28-13	1.231-5 вып.1	ПГП28-13	1	214,0	
ПГП28-14,2	1.231-5 вып.1	ПГП28-14,2	2	230,0	
ПГП28-15	1.231-5 вып.1	ПГП28-15	3	236,0	
ПГП28-17	1.231-5 вып.1	ПГП28-17	1	259,0	
ПГП28-18	1.231-5 вып.1	ПГП28-18	1	282,0	
ПГП28-30	1.231-5 вып.1	ПГП28-30	1	482,0	
ПГП28-31,3	1.231-5 вып.1	ПГП28-31,3	1	507,0	
ПГП28-41	1.231-5 вып.1	ПГП28-41	1	658,0	
ПГП28-43,4	1.231-5 вып.1	ПГП28-43,4	4	702,0	
ПГП28-59	1.231-5 вып.1	ПГП28-59	1	949,0	
		Монтажные детали			
ММ39	2.230-1 вып.10	ММ39	65		
ММ44	2.230-1 вып.10	ММ44	10		
ММ43	2.230-1 вып.10	ММ43	6		

Указания смотреть на листе 13

3-3

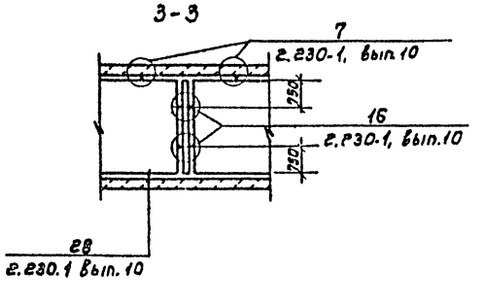

6-6

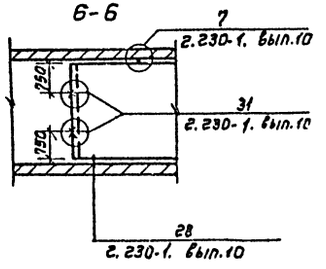

4-4

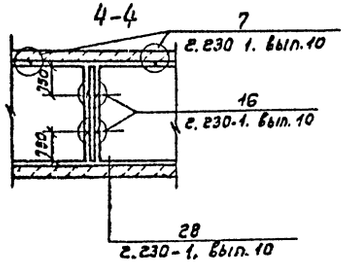

5-5

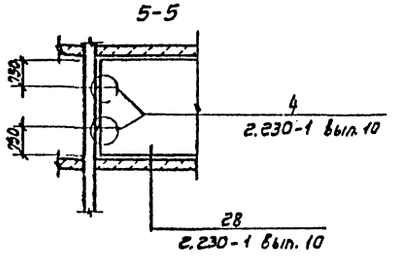

Привязан

Инв.№

ГИП	Трушин		
Нач.отд.	Хрупало		
Н.контр.	Винклер		
Гл.конст.	Винклер		
Гл.спец.	Басмина		
Вед.инж.	Пчель.ин.		
Инж.	Трубина		

ТП 503-9-12.86 КЖ3

Диагностическая станция ГАИ пропускной способностью 60тыс. автомобилей в год

Здание станции Административно-бытовая часть

стадия	лист	листов
Р	14	

Схема расположения сборных перегородок 2этажа Сечения 3-3 ÷ 6-6

ГИПРОАВТОТРАНС г. Москва

Копировал Хрупало

Формат А2

Заказ N 4818

Инв.№подл. | Подпись и дата | Взам.инв.№

Альбом I

Типовой проект

Схемы перекрытия каналов приточно-вытяжной вентиляции

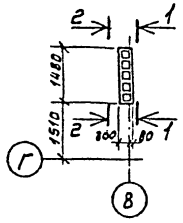

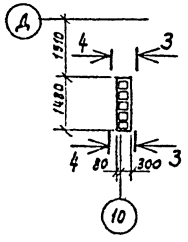

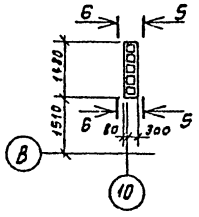

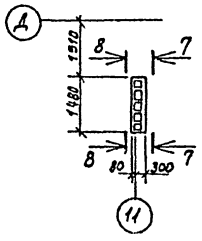

Деталь А

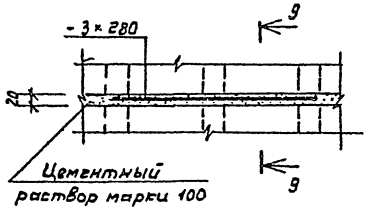

9-9

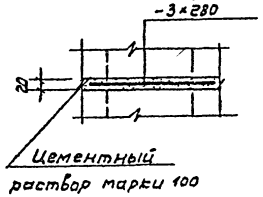

1-1

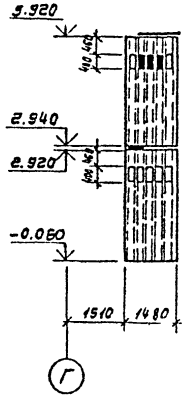

3-3

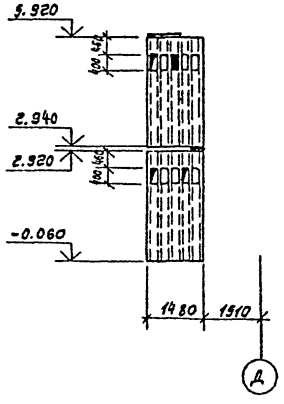

5-5

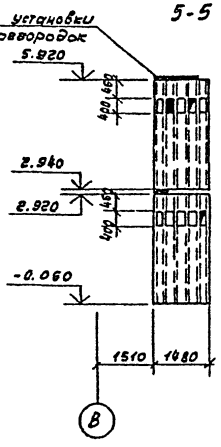

7-7

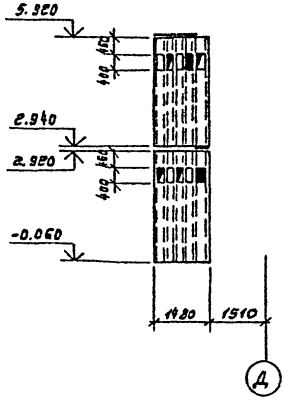

2-2

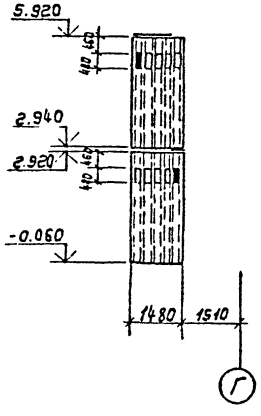

4-4

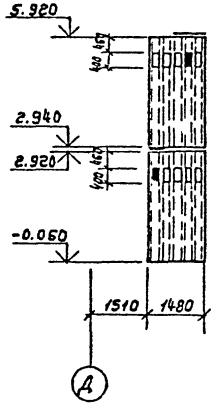

6-6

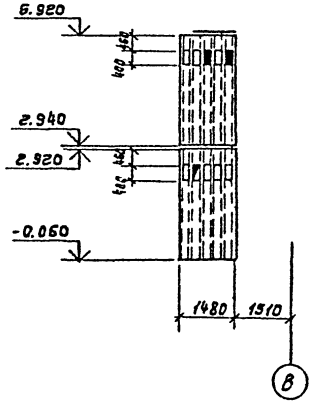

8-8

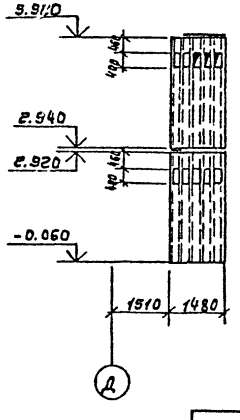

Условные обозначения

— приток

— вытяжка

1. На данном листе показаны места установки решеток приточно-вытяжной вентиляции (лист смотреть совместно с чертежами раздела ОВ)
2. Для разделения каналов по вертикали на вытяжные и приточные в указанных на чертеже местах при монтаже вентблоков установить перегородки (смотреть деталь А).
3. Масса стали на все металлические пластины - 106,8 кг.

Согласовано

Инв.№ подл. | Подпись и дата | Взам.инв.№

Заказ № 4818

ГИП	Трушин		ТП 503-9-12.86 КЖЗ
Нач.отд	Хрупало		Диагностическая станция ГАИ пропускной способностью 60тыс. автомобилей в год
Н.контр.	Винклер		Здание станции Административно-бытовая часть
Гл.конст.	Винклер		Стадия: Р; Лист: 15; Листов:
Гл.спец.	Баскина		Схемы перекрытия каналов приточно-вытяжной вентиляции. Сечения 1-1÷9-9
Вед.инж.	Пчелкина		ГИПРОАВТОТРАНС г. Москва
Инж.	Трубина		

Привязан

Инв.№

gost.e-ecolog.ru

Формат А2