ТИПОВОЙ ПРОЕКТ

503-5-13.85

ПАССАЖИРСКАЯ АВТОСТАНЦИЯ ВМЕСТИМОСТЬЮ 25 ЧЕЛОВЕК

АЛЬБОМ II

Стальные закладные и арматурные изделия.
Сборные железобетонные изделия.

gost.e-ecolog.ru

ТИПОВОЙ ПРОЕКТ

503-5-13.85

ПАССАЖИРСКАЯ АВТОСТАНЦИЯ ВМЕСТИМОСТЬЮ 25 ЧЕЛОВЕК

АЛЬБОМ II

АЛЬБОМ I Пояснительная записка. Генеральный план и транспорт. Архитектурные решения. Конструкции железобетонные. Конструкции металлические. Отопление и вентиляция. Водоснабжение и канализация. Электрическое освещение. Силовое электрооборудование. Связь и сигнализация. Автоматизация.

АЛЬБОМ II Стальные закладные и арматурные изделия. Сборные железобетонные изделия.

АЛЬБОМ III Техническая документация для заводов-изготовителей.

АЛЬБОМ IV Спецификации оборудования.

АЛЬБОМ V Сметы.

АЛЬБОМ VI Ведомости потребности в материалах.

ПРИМЕНЁННЫЕ ТИПОВЫЕ ПРОЕКТЫ:

Т.П.503-4-17 Устройство для ремонта и осмотра грузовых АЛЬБОМ II автомобилей и автобусов /Распространяет Новосибирский филиал ЦИТП).

Разработан
Ленинградским филиалом института
Гипроавтотранс"

Главный инженер В.Ю.Павлович
Главный инженер проекта Б.К.Чекалов

Утверждён и введён
в действие
Минавтотрансом РСФСР
протоколом от 05.07.85 №22

АЛЬБОМ II

Формат	Обозначение	Наименование	Стр.	Примечан.
А4	ТП503-5-13.85 КЖИ – ДО	Содержание альбома	2	
А4	–ТТ	Технические требования к изготовлению закладных изделий.	3	
А4	– МН1	Изделие закладное МН1	4	
А4	– МН2	Тоже МН2	5	
А4	– МН3	" МН3	6	
А4	– МН4	" МН4	7	
А4	– МН5	" МН5	8	
А4	– МН6	" МН6	9	
А4	– МН7	" МН7	10	
А4	– МН8	" МН8	11	
А4	– МС1	Изделие соединительное МС1	12	
А4	– РМ1	Рама РМ1	13	
А4	– РМ2	" РМ2	14	
А4	– РМ3	" РМ3	15	
А4	– С1	Сетка арматурная С1	16	
А4	– С2	Тоже С2	17	
А4	– КВ18.16^{а} – т	Козырек КВ18.16^{а} – т	18	
А4	– ПР60.15-6Ат$\overline{V}$-1^{а}	Плита ПР60.15-6Ат$\overline{V}$-1^{а}	19	
	– ПР60.15-6Ат$\overline{V}$-1^{б}	" ПР60.15-6Ат$\overline{V}$-1^{б}	20	

Объект 1211

Взам. инв.№

Подпись и дата

Инв.№ подл.

ГИП	Чекалов	
Н.контр.	Белковский	
Нач.отд.	Иванов	
Гл.каф.	Белковский	
Ст.инж.	Ицелева	
Техник	Павлова	

ТП 503-5-13.85 КЖИ – ДО

Содержание альбома

Стадия	Лист	Листов
Р	1	20

ГИПРОАВТОТРАНС
Ленинградский филиал

1. Арматурные и закладные изделия должны изготавливаться в соответствии с требованиями СН 393-78 „Инструкция по сварке соединений арматуры и закладных деталей железобетонных конструкций."

2. Высоту швов для сварки прокатных профилей принять по наименьшей толщине деталей.

Инв.№ подл. | Подпись и дата | Взам. инв.№

			ТП503-5-13.85 КЖИ-ТТ		
ГИП	Чекалов		Технические требования к изготовлению арматурных и закладных изделий.	Стадия	Лист	Листов
Н. контр.	Бельковский			Р		1
Нач. отд.	Иванов			ГИПРОАВТОТРАНС Ленинградский филиал		
Гл. констр.	Белковский					
Ст. инж.	Цуелова					
Инженер	Пивоварова					

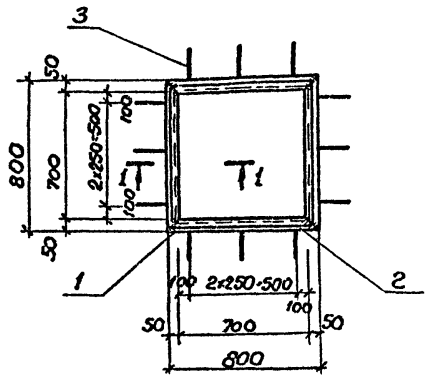

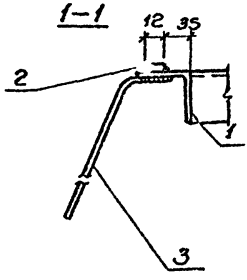

Формат	Зона	Поз.	Обозначение	Наименование	Кол.	Примечание
				Документация		
			ТП503-5-13.85 КЖИ-ТТ	Технические требования к		
				изготовлению арматурных		
				и закладных изделий.		
				Детали		
БЧ		1		∠50×5 ГОСТ8509-72 ℓ=800	4	3,0
БЧ		2		-4×12 ГОСТ 103-76 ℓ=794	4	0,3
БЧ		3		ф8АIIIГОСТ5781-82 ℓ=300	12	0,12

Н.контр.	Белковский	
Начотд.	Иванов	
Гл.конст.	Белковский	
Ст.инж.	Щелева	
Техник	Павлова	

ТП503-5-13.85 КЖИ-МН1

Изделие закладное МН-1

Сталь марки Вст3кп2 ГОСТ380-71 (для поз. 1,2)

Стадия	Масса	Масштаб
Р	14,7	1:20
Лист	Листов 1	

РНПРОАВТОТРАНС
Ленинградский филиал

АЛЬБОМ II

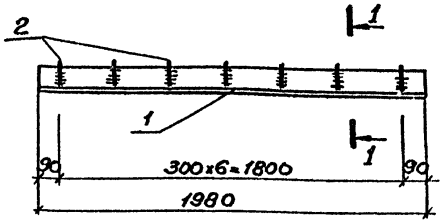

Формат	Зона	Поз.	Обозначение	Наименование	Кол.	Примечание
				Документация		
			ТП 503-5-13.85 КЖИ-ТТ	Технические требования к изготовлению арматурных и закладных изделий.		
				Детали		
БЧ		1		L125×8 ГОСТ 8509-72 ℓ=1980	1	31.0
БЧ		2		-4×12 ГОСТ 103-76, ℓ=380	7	0.2

Инв.№ подл. | Подпись и дата | Взам. инв.№

Н.контр.	Бельковская		
Нач.отд.	Иванов		
Гл.спец.	Бельковский		
Ст.инж.	Щелева		
Техник	Павлова		

ТП 503-5-13.85 КЖИ-МН2

Изделие закладное МН2

Стадия	Масса	Масштаб
Р	32.0	1:20
Лист	Листов 1	

Сталь марки Вст3кп2 ГОСТ 380-71

ГИПРОАВТОТРАНС
Ленинградский филиал

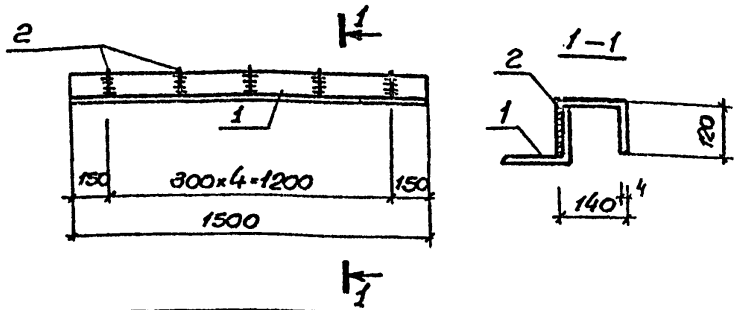

Формат	Зона	Поз.	Обозначение	Наименование	Кол.	Примечание
				Документация		
			ТП503-5-13.85 КЖИ-ТТ	Технические требования к изготовлению арматурных и закладных изделий.		
				Детали.		
БЧ		1		Л125×8 ГОСТ 8509-72 ℓ=1500	1	23.2
БЧ		2		-4×12 ГОСТ 103-76 ℓ=380	5	0.2

Н. контр	Бельковский	
Нач. отд	Иванов	
Гл. спец	Бельковский	
Ст. инж	Щелева	
Техник	Павлова	

ТП 503-5-13.85 КЖИ-МН3

Изделие закладное МН3

Стадия	Масса	Масштаб
Р	24.2	1:20
Лист	Листов 1	

Сталь марки Вст3кп2 ГОСТ 380-71

ГИПРОАВТОТРАНС
Ленинградский филиал

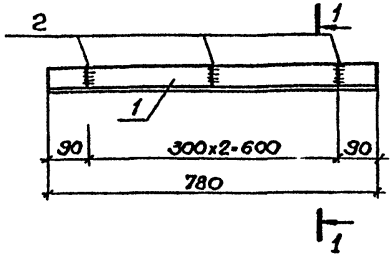

Формат	Зона	Поз	Обозначение	Наименование	Кол.	Примечание
				Документация		
			ТП503-5-13.85 КЖИ-ТТ	Технические требования к изготовлению арматурных и закладных изделий.		
				Детали.		
БЧ		1		L125х8 ГОСТ 8509-72, ℓ=780	1	12.1
БЧ		2		-4х12 ГОСТ 103-76, ℓ=380	3	0.2

Инв. № подл. | Подпись и дата | Взам. инв. №

Н.контр.	Бельковский	
Нач.отд.	Иванов	
Гл.конст.	Бельковский	
Стинж.	Щелева	
Техник	Павлова	

ТП 503-5-13.85 КЖИ-МН4

Изделие закладное МН4

Стадия	Масса	Масштаб
Р	12.7	1:10
Лист	Листов 1	

Сталь марки Вст3кп2 ГОСТ 380-71

ГИПРОАВТОТРАНС
Ленинградский филиал

АЛЬБОМ V

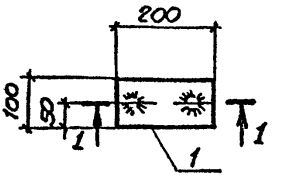

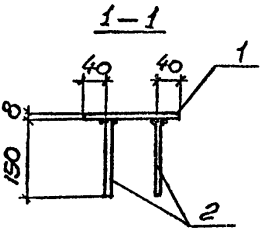

Формат	Зона	Поз.	Обозначение	Наименование	Кол.	Примечание
				Документация		
			ТП503-5-13.85 КЖИ-ТТ	Технические требования к изготовлению арматурных и закладных изделий.		
				Детали.		
БЧ		1		-100х8 ГОСТ 103-76; ℓ=200	1	1.26
БЧ		2		ф8 А III 5781-82 · ℓ=150	2	0.06

Н.контр.	Бельковский		
Нач.отд.	Иванов		
Гл.конст.	Бельковский		
Ст.инж.	Исеева		
Инженер	Пивоварова		

ТП503-5-13.85 КЖИ-МН5

Деталь закладная МН5

Стадия	Масса	Масштаб
Р	1.4	1:10
Лист	Листов 1	

Ст 3 кП2 ГОСТ 380-71 (для поз. 1)

ГИПРОАВТОТРАНС
Ленинградский филиал

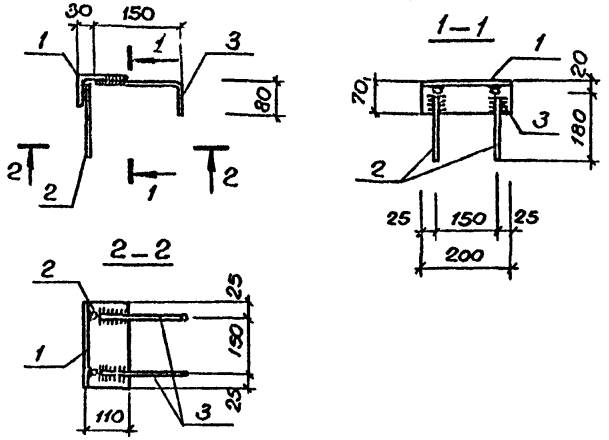

Формат	Зона	Поз.	Обозначение	Наименование	Кол.	Примечание
				Документация		
			ТП 503-5-13.85 КЖИ-ТТ	Технические требования к изготовлению арматурных и закладных изделий.		
				Детали		
БУ		1		⌊110×70×8 ГОСТ 8510-72 ℓ=200	1	2,2
БУ		2		ф10А III ГОСТ 5781-82; ℓ=180	2	0,11
БУ		3		ф10А III ГОСТ 5781-82; ℓ=230	2	0,14

Н.контр.	Бельковский		
Нач.отд.	Иванов		
Гл.конст.	Бельковский		
Ст.инж.	Ицелева		

ТП 503-5-13.85 КЖИ-МН6

Изделие закладное МН6

Стадия	Масса	Масштаб
Р	2,6	1:10
Лист	Листов 1	

В Ст3 КП ГОСТ 380-71 (для поз. 1)

ГИПРОАВТОТРАНС Ленинградский филиал

Инв.№ подл. | Подпись и дата | Взам.инв.№

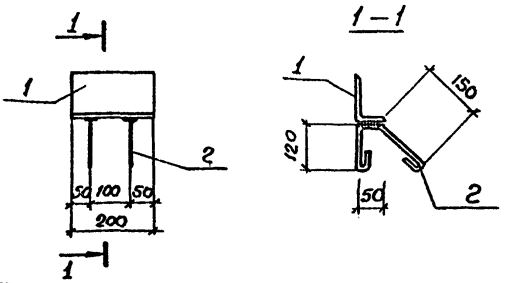

Формат	Зона	Поз.	Обозначение	Наименование	Кол.	Примечание
			ТП 503-5-13.85 КЖИ-ТТ	Документация		
				Технические требования к изготовлению арматурных и закладных изделий.		
				Детали.		
БЧ		1		∟125×80×8 ГОСТ 8510-72, С-200	1	2.5
БЧ		2		ФВАТ ГОСТ 5781-82; С-430	2	0.16

ТП 503-5-13.85 КЖИ-МН7

Изделие закладное МН7

Стадия	Масса	Масштаб
Р	2.8	1:10
Лист.	Листов 1	

Н.контр.	Бельковский	
Нач.отд.	Иванов	
Гл.конс.	Бельковский	
Ст.инж.	Исаева	

В ст 3 кп2. ГОСТ 380-71 для поз. 1

ГИПРОАВТОТРАНС
Ленинградский филиал

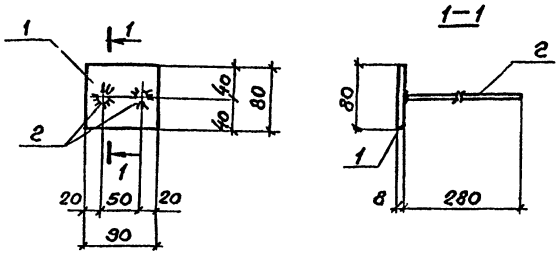

Формат	Зона	Поз.	Обозначение	Наименование	Кол.	Примечание
				Документация		
			ТП 503-5-13.85 КЖИ-ТТ	Технические требования к изготовлению арматурных и закладных изделий.		
				Детали		
БЧ		1		-80х8 ГОСТ 103-76; ℓ=90	1	0,45
БЧ		2		⌀8AIII ГОСТ 5781-82, ℓ=280	2	0,11

Инв.№подл. | Подпись и дата | Взам.инв.№

Н. контр.	Белковский		
Нач.отд.	Иванов		
Гл.констр.	Белковский		
Ст.инж.	Цителева		
Инженер	Пивоварова		

ТП 503-5-13.85 КЖИ – МН8

Деталь закладная МН8

Стадия	Масса	Масштаб
Р	0,7	1:5
Лист	Листов 1	

Ст 3 кп2. ГОСТ 380-71 (для поз. 1)

ГИПРОАВТОТРАНС Ленинградский филиал

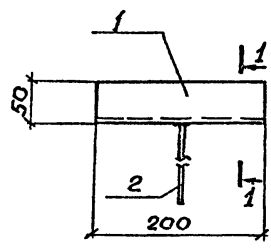

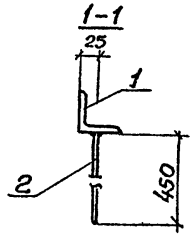

Формат	Зона	Поз.	Обозначение	Наименование	Кол.	Приме-чание
				Документация.		
			ТП 503-5-13.85 КЖИ-ТТ	Технические требования к изготовлению арматурных и закладных изделий.		
				Детали.		
БЧ		1		L50х5 ГОСТ 8509-72 С-200	1	0,75
БЧ		2		ФЛОАIII ГОСТ 5781-82 С=450	1	0,28

Н.контр	Бельковский	
Нач.отд	Иванов	
Гл.конс	Бельковский	
Ст.инж	Исаева	
Техник	Павлова	

ТП 503-5-13.85 КЖИ-МС1

Изделие соединительное МС1.

Стадия	Масса	Масштаб
Р	1.0	1:5
Лист	Листов 1	

Сталь марки Вст3кп2 ГОСТ 380-71 для поз.

ГИПРОАВТОТРАНС
Ленинградский филиал

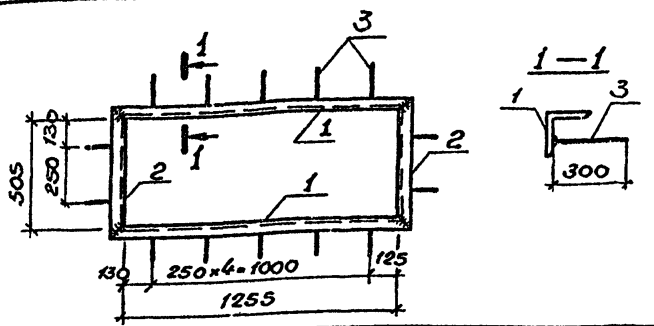

Формат	Зона	Поз.	Обозначение	Наименование	Кол.	Примечание
				Документация		
			ТП503-5-13.85 КЖИ-ТТ	Технические требования к изготовлению арматурных и закладных изделий.		
				Детали.		
БЧ		1		L50×5 ГОСТ 8509-72 ℓ=1355	2	5.0
БЧ		2		L50×5 ГОСТ 8509-72 ℓ=605	2	2.3
БЧ		3		ФВАШ ГОСТ 5781-82 ℓ=300	14	0.15

Инв. № подл. | Подпись и дата | Взам. инв. №

Н. контр.	Бельковский		
Нач. отд	Иванов		
Гл. констр.	Бельковский		
Ст. инж.	Цуцева		
Инженер	Веселкова		

ТП503-5-13.85 КЖИ-РМ-1

Изделие закладное РМ-1

Сталь марки Вст3 КП2 ГОСТ 380-71 (для поз. 1, 2)

Стадия	Масса	Масштаб
Р	16.7	1:20
Лист	Листов 1	

ГИПРОАВТОТРАНС
Ленинградский филиал

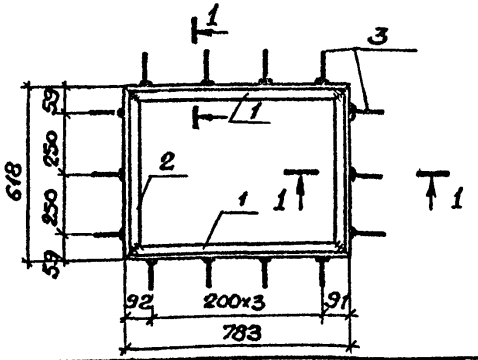

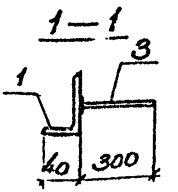

Формат	Зона	Поз.	Обозначение	Наименование	Кол.	Примечание
				Документация		
			ТП503-5-13.85 КЖИ-ТТ	Технические требования к изготовлению арматурных и закладных изделий		
				Детали		
БЧ		1		∠63×40×5 ГОСТ 8510-72 ℓ=783	2	3.4
БЧ		2		∠63×40×5 ГОСТ 8510-72 ℓ=618	2	2.6
БЧ		3		ф8 AIII ГОСТ 5781-82 ℓ=300	14	0.1

Н. контр.	Бельковский	
Нач. отд.	Иванов	
Гл. констр.	Бельковский	
Ст. инж.	Щелева	
Инженер	Веселкова	

ТП503-5-13.85 КЖИ-РМ2

Изделие закладное РМ2

Стадия	Масса	Масштаб
Р	13.4	1:20
Лист	Листов 1	

Сталь марки Вст3 кп2 ГОСТ 380-71 для поз. 12

ГИПРОАВТОТРАНС Ленинградский филиал

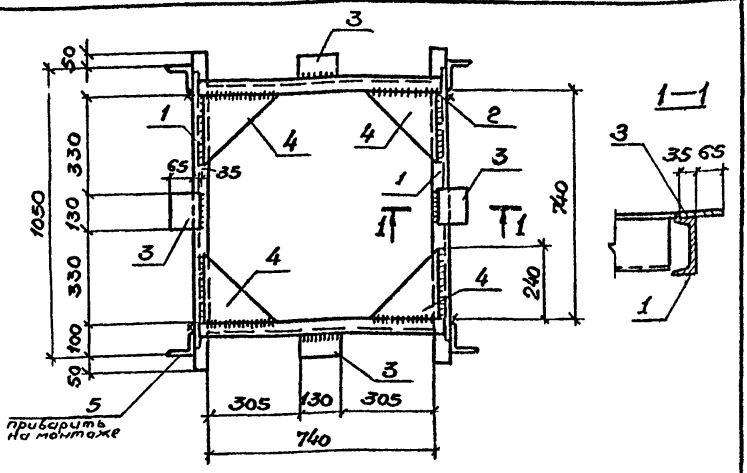

Формат	Зона	Поз.	Обозначение	Наименование	Кол.	Примечание
				Документация		
			ТП503-5-13.85 КЖИ-ТТ	Технические требования к изготовлению арматурных и закладных изделий		
				Детали		
БЧ		1		⌀10 ГОСТ 8240-72; ℓ=1150	2	10,3
БЧ		2		⌀10 ГОСТ 8240-72; ℓ=820	2	7,1
БЧ		3		-100×10 ГОСТ 19903-74; ℓ=130	4	1,0
БЧ		4		-240×10 ГОСТ 19903-74; ℓ=240	4	3,5
БЧ		5		∟75×8 ГОСТ 8509-72; ℓ=100	4	0,9

Инв.№ подл. | Подпись и дата | Взам. инв.№

Н.контр.	Бельковский		
Нач.отд.	Иванов		
Гл.конст.	Бельковский		
Ст.инж.	Исеева		
Инженер	Пивоварова		

ТП503-5-13.85 КЖИ-РМ3

Рама РМ3

Стадия	Масса	Масштаб
Р	56,4	
Лист	Листов 1	

Вст 3 кп2
ГОСТ 380-71

ГИПРОАВТОТРАНС
Ленинградский филиал

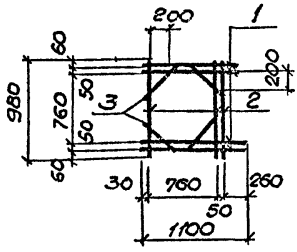

Формат	Зона	Поз.	Обозначение	Наименование	Кол	Приме-чание
				Документация.		
			ТП503-5-13.85 КЖИ-ТТ	Технические требо-		
				вания к изготовлению		
				арматурных и зак-		
				ладных изделий.		
				Детали		
БЧ		1		ФбАIII ГОСТ 5781-82; ℓ=1100	4	0,24
БЧ		2		ФбАIII ГОСТ 5781-82; ℓ=980	3	0,22
БЧ		3		ФбАIII ГОСТ 5781-82; ℓ=320	4	0,1

Н. контр.	Бельковский	
Нач. отд.	Иванов	
Гл. констр.	Бельковский	
Ст. инж.	Целеева	
Инженер	Пивоварова	

ТП503-5-13.85 КЖИ – С1

Сетка арматурная С1

Стадия	Масса	Масштаб
Р	2,0	1:50
Лист	Листов 1	

ГИПРОАВТОТРАНС
Ленинградский филиал

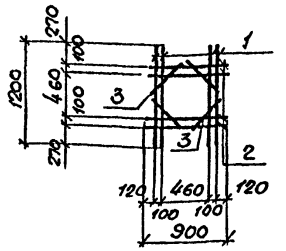

Формат	Зона	Поз.	Обозначение	Наименование	Кол.	Примечание
				Документация		
			ТП.503-5-13.85 КЖИ-ТТ	Технические требования к изготовлению арматурных и закладных изделий.		
				Детали.		
БЧ		1		ф10AIII ГОСТ5781-82 ℓ=1200	4	0,74
БЧ		2		ф10AIII ГОСТ5781-82 ℓ=900	4	0,6
БЧ		3		ф10AIII ГОСТ5781-82 ℓ=320	4	0,2

Н.контр.	Бельковский	
Нач.отд.	Иванов	
Гл.конс.	Бельковский	
Ст.инж.	Щелева	
Инжен.	Пивоварова	

ТП503-5-13.85КЖИ-С2

Арматурная сетка С2

Стадия	Масса	Масштаб
Р	6,2	1:50
Лист	Листов 1	

ГИПРОАВТОТРАНС
Ленинградский филиал

АЛЬБОМ II

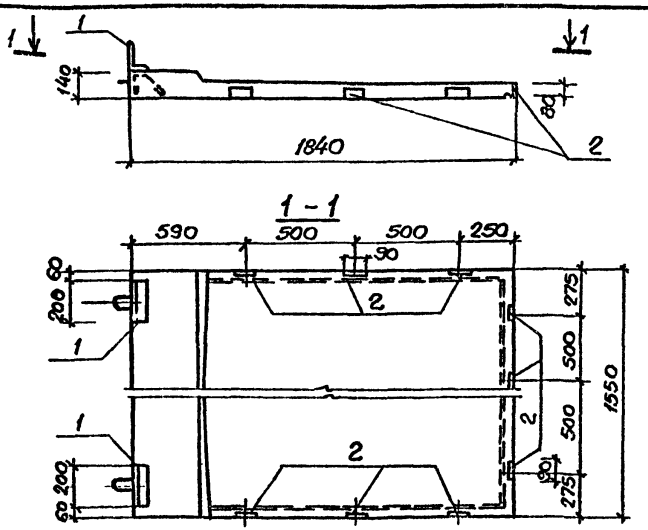

Формат	Зона	Поз.	Обозначение	Наименование	Кол.	Примечание
				Сборочные единицы		
			1.238-1 вып. 2	Козырек КВ18.16-т	1	
А4		1	ТП503-5-13.85 КЖИ-МН7	Изделие закладное МН7	2	
А4		2	-МН8	То же МН8	9	

Ведомость расхода стали на дополнительные закладные изделия, кг.

Марка элемента	Арматура класса			Прокат марки			Всего
	А I			Вст 3 КП 2			
	ГОСТ 5781-82			ГОСТ 85-10-72	ГОСТ 103-76		
	ф8		Итого	1125×80×8	-80×3	Итого	
КВ18.16а т	2.6		2.6	5.0	4.1	9.1	1т.7

Объект 1211

Взам. инв. №

Подпись и дата

Инв. № подл.

Н. контр.	Белаковский	[signature]
Нач. отд.	Иванов	[signature]
Гл. конст.	Белаковский	[signature]
Ст. инж.	Ицелева	[signature]

ТП503-5-13.85 КЖИ-КВ 18,16а-т

Козырёк КВ18.16а-т

Стадия	Масса	Масштаб
Р	750	1:50

Лист | Листов 1

ГИПРОАВТОТРАНС

Ленинградский филиал

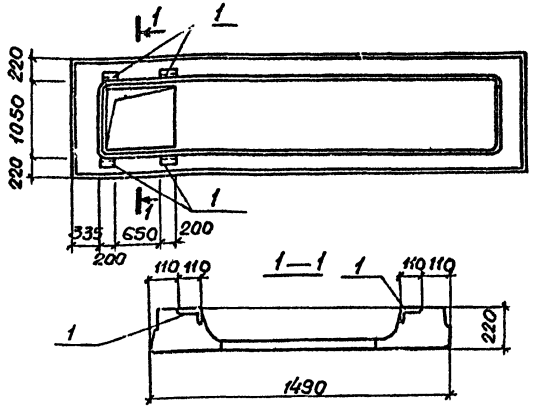

Формат	Зона	Поз.	Обозначение	Наименование	Кол	Примечание
				Сборочные единицы		
			1.242.2-1-3 вып. 1	Плита ПР60.15-6Ат-V-1	1	
А4		1	ТП503-5-13.85 КЖИ-МН6	Изделие закладное МН6	4	

Ведомость расхода стали на дополнительные закладные изделия, кг

Марка элемента	Изделие закладное						Всего
	Арматура класса			Прокат марки			
	А III			Вст3кп2			
	ГОСТ 5781-82			ГОСТ 8510-72			
	ф10		Итого	∠110×70×8		Итого	
ПР60.15-6АтV-1а	2.4		2.4	8.8		8.8	11.2

Н.контр.	Белы овский		
Нач.отд.	Иванов		
Гл.конст.	Зельковский		
Ст.инж.	Цыслева		
Инж.	Пиворова		

ТП503-5-13.85 КЖИ-ПР60.15-6АтV-1а

Плита ПР60.15-6АтV-1а

Стадия	Масса	Масштаб
Р	2500	1:50 1:20
Лист	Листов 1	

ГИПРОАВТОТРАНС
Ленинградский филиал

АЛЬБОМ II

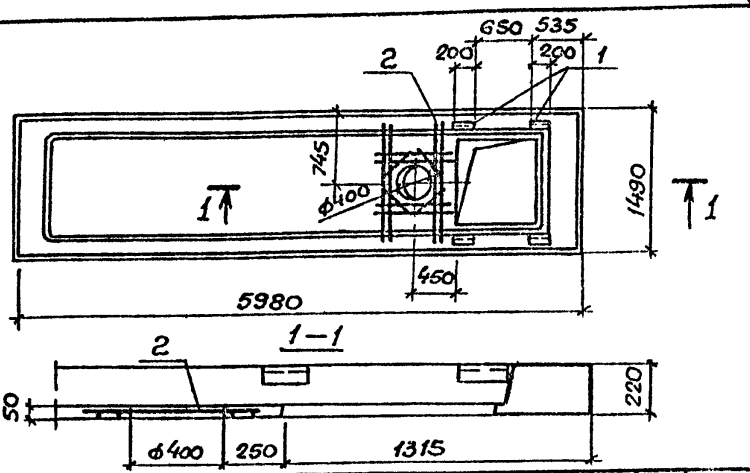

Формат	Зона	Поз	Обозначение	Наименование	Кол.	Примечание
				Сборочные единицы		
			1.242.1-3 Вып.1	Плита ПР60.15-6АтV-1	1	
А4		1	тп503-5-13.85 кжи-мн6	Изделие закладное МН6	4	
А4		2	тп503-5-13.85 кжи-с2	Сетка арматурная С2	1	

Объект 1211

Ведомость расхода стали на дополнительные закладные и арматурные изделия, кг

Марка элемента	Изделия закладные и арматурные						
	Арматура класса			Прокат марки			Всего
	AIII			В.Ст3кп2			
	ГОСТ 5781-82			ГОСТ 8510-72			
	ф10		Итого	Н0-10-3		Итого	
ПР60.15-6АтV-1б	8.6		8.6	8.8		8.8	17.4

Инв.№подл. | Подпись и дата | Взам.инв.№

Н.контр.	Белькевский	
Нач.отд.	Иванов	
Гл.конст.	Белькевский	
Ст.инж.	Изделева	
Инжен.	Пивоварова	

ТП503-5-13.85 КЖИ-ПР60.15-6АтV-1б

Плита ПР60.15-6АтV-1б

Стадия	Масса	Масштаб
Р	2500	1:50 1:20
Лист	Листов 1	

ГИПРОАВТОТРАНС
Ленинградский филиал

Отпечатано
в Новосибирском филиале ЦИТП
630064 г. Новосибирск пр. Карла Маркса 1.
Выдано в печать 25 XI 1986 г.
Заказ Г-3177 Тираж 650

gost.e-ecolog.ru