ТИПОВОЙ ПРОЕКТ
503-5-33.87

ПАССАЖИРСКАЯ АВТОСТАНЦИЯ ВМЕСТИМОСТЬЮ 15 ЧЕЛОВЕК

ДЛЯ СТРОИТЕЛЬСТВА В СЕЛЬСКОЙ МЕСТНОСТИ

АЛЬБОМ II

Сборные железобетонные изделия.
Стальные арматурные и закладные изделия.

Привязан

Инв.№

gost.e-ecolog.ru

ТИПОВОЙ ПРОЕКТ

503-5-33.87

ПАССАЖИРСКАЯ АВТОСТАНЦИЯ ВМЕСТИМОСТЬЮ 15 ЧЕЛОВЕК

ДЛЯ СТРОИТЕЛЬСТВА В СЕЛЬСКОЙ МЕСТНОСТИ

АЛЬБОМ II

Утвержден и введен в действие
Минавтотрансом РСФСР
протоколом №17 от 24.09.87

Разработан
Ленинградским филиалом
института „Гипроавтотранс"

Главный инженер Аванесов И.Г
Главный инженер проекта Мариничев А.Ю

				Гричвязян	
Инв.№					

Альбом II

Обозначение	Наименование	Стр.	Примечание
	Содержание альбома		
ТП503-5-33.87-КЖИ-ТТ	Технические требования к изготовлению арматурных и закладных изделий	2	
ТП503-5-33.87-КЖИ-101	Плита покрытия ПРП0.15-4.5АтVТ-1	3	
ТП503-5-33.87-КЖИ-102	Плита покрытия ПР60.15-4.5АтVТ-2	4	
ТП503-5-33.87-КЖИ-103	Плита покрытия ПР60.15-4.5АтVТ-3	5	
ТП503-5-33.87-КЖИ-104	Плита покрытия ПР60.15-4.5АтVТ-4	6	
ТП503-5-33.87-КЖИ-201	Рама металлическая РМ1	7	
ТП503-5-33.87-КЖИ-201	Рама металлическая РМ2	7	
ТП503-5-33.87-КЖИ-202	Рама металлическая РМ3	8	
ТП503-5-33.87-КЖИ-203	Рама металлическая РМ4	9	
ТП503-5-33.87-КЖИ-204	Щит Щ1	10	
ТП503-5-33.87-КЖИ-206	Стойка Ст1	10	
ТП503-5-33.87-КЖИ-205	Сетки арматурные С1 и С2	11	
ТП503-5-33.87-КЖИ-207	Решетка для вытирания ног РШ1	12	

Альбом 1089

Инв. № подл. | Подпись и дата | Взам. инв. №

ТП503-5-33.87-КЖИ-ДО

Н. контр.	Помазов		Содержание альбома	Стадия: РП	Лист: 1	Листов: 1
Нач. отд.	Иванов			ГИПРОАВТОТРАНС	
Гл. констр.	Помазов			Ленинградский филиал	
Вед. инж.	Никитина				
Инж.	Пивоварова				

Формат А4

Альбом II

1. Арматурные изделия и закладные детали должны изготовляться в соответствии с требованиями СН 393-78 „Инструкция по сварке соединений арматуры и закладных деталей железобетонных конструкций."

2. Железобетонные и бетонные конструкции разработаны в соответствии со СНиП III-15-76

Объект 1089

Инв. № подл. | Подпись и дата | Взам. инв. №

ТП503-5-33.87-КЖИ-ТТ

Н. контр.	Помазов		Технические требования к изготовлению арматурных и закладных изделий	Стадия: РП	Лист: 1	Листов: 1
Нач. отд.	Иванов			ГИПРОАВТОТРАНС	
Гл. констр.	Помазов			Ленинградский филиал	
Вед. инж.	Никитина				
Инж.	Пивоварова				

Формат А4

АЛЬБОМ II

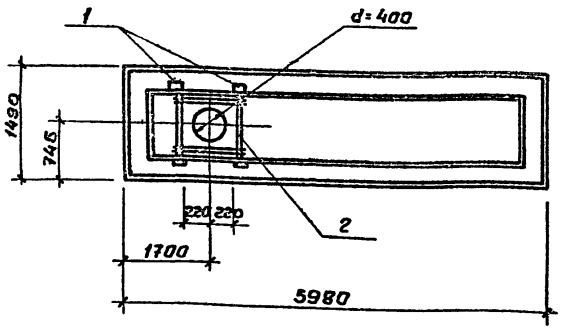

Формат	Зона	Поз.	Обозначение	Наименование	Кол.	Примечание
				Плита ПР60.15-4.5АтVТ-1		
				Сборочные единицы		
			1.242.1-3 Вып.1	Плита ПР60.15-4.5АтVТ		
		1	1.400-15 Вып.1	Изделие закладное МК526	4	2.9кг
		2	ТП503-5-33.87-КЖИ-206	Сетка арматурная С1	1	1.32кг

Ведомость расхода стали на дополнительные закладные изделия, кг

Марка элемента	Изделия арматурные				Изделия закладные						Общий расход
	Арматура класса				Арматура класса			Прокат марки			
	А-III				А-III			В ст3кп2			
	ГОСТ 5781-82				ГОСТ 5781-82			ГОСТ 8509-86			
	ф6			Итого	ф10		Итого	L 90×7		Итого	
ПР60.15-4.5АтVТ-1	1.32			1.32	4.00		4.0	7.6		7.6	12.92

Н.контр.	Помазов	
Гл.отд	Иванов	
Гл.констр	Помазов	
Гл.инж.	Никитина	
Инж.	Пивоварова	

ТП503-5-33.87-КЖИ-101

Плита покрытия ПР60.15-4.5АтVТ-1

Стадия	Масса	Масштаб
РП		
Лист 1	Листов 1	

ГипроАвтоТранс Ленинградский филиал

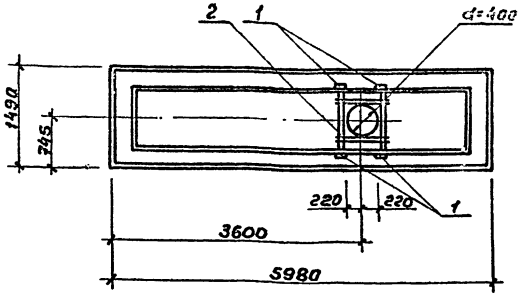

Изделие	Зона	Поз	Обозначение	Наименование	Кол	Примечание
				Плита ПР60.15-4.5АтVI-2		
				Сборочные единицы		
			1.242.1-3 Вып.1	Плита ПР60.15-4.5АтVI		
		1	1.400-15 Вып.1	Изделие закладное МН526	4	2,9кг
		2	ТП503-5-33.87-КЖИ-206	Сетка арматурная С1	1	1,32кг

Ведомость расхода стали на дополнительные закладные изделия, кг

Марка элемента	Изделия арматурные				Изделия закладные						Общий расход
	Арматура класса А-III ГОСТ 5781-82				Арматура класса А-III ГОСТ 5781-82			Прокат марки ВСт3кп2 ГОСТ 8509-86			
	Ф6			Итого	Ф10		Итого	Швеллер		Итого	
ПР60.15-4.5АтVI-2	1,32			1,32	4,0		4,0	7,6		7,6	12,92

Н.контр	Помазов	
Нач.отд.	Иванов	
Гл.конс.	Помазов	
Вед.инж.	Накипина	
Инж.	Пивоварова	

ТП503-5-33.87-КЖИ-102

Плита покрытия ПР60.15-4.5АтVI-2

Стадия	Масса	Масштаб
РП		
Лист 1	Листов 1	

ГИПРОАВТОТРАНС
Ленинградский филиал

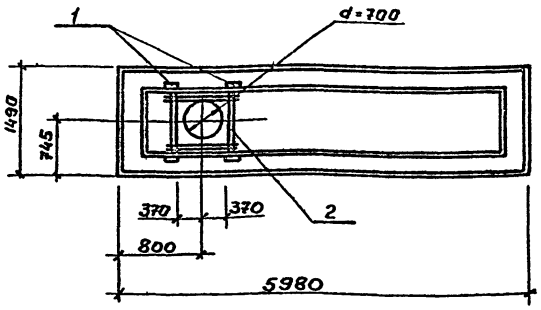

Формат	Зона	Поз	Обозначение	Наименование	Кол.	Примечание
				Плита ПР60.15-4.5АтVT-3		
				Сборочные единицы		
			1.242.1-3 Вып.1	Плита ПР60.15-4.5АтVT		
		1	1.400-15 Вып.1	Изделие закладное МН526	4	2,9 кг
		2	ТП503-5-33.87-КЖИ-206	Сетка арматурная С2	1	1,9кг

Ведомость расхода стали на дополнительные закладные изделия, кг

Марка элемента	Изделия арматурные				Изделия закладные						Общий расход
	Арматура класса А-III ГОСТ 5781-82				Арматура класса А-III ГОСТ 5781-82			Прокат марки Вст3кп2 ГОСТ 8509-86			
	Ф5			Итого	Ф10		Итого	Л93×7		Итого	
ПР60.15-4.5АтVT-3	1.9			1.9	4.00		4.00	7.6		7.6	13.6

Н.контр.	Помазов	
Нач.отд.	Иванов	
Гл.конст.	Помазов	
Гл.инж.	Никитина	
Инж.	Павлова	

ТП503-5-33.87-КЖИ-103

Плита покрытия ПР60.15-4.5АтVT-3

Стадия	Масса	Масштаб
РП		
Лист 1	Листов 1	

ГИПРОАВТОТРАНС
Ленинградский филиал

Формат А3

Инв.№ подл. | Подпись и дата | Взам.инв.№ | 1089

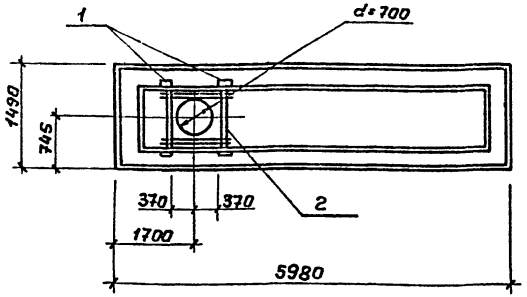

Формат	Зона	Поз.	Обозначение	Наименование	Кол.	Примечание
				Плита ПР60.15-4.5АтVT-4		
				Сборочные единицы		
			1.242.1-3 Вып.1	Плита ПР60.15-4.5АтVT		
		1	1.400-15 Вып.1	Изделие закладное МК526	4	2.9кг
		2	ТП503-5-33.87-КЖИ-206	Сетка арматурная С2	1	1.9кг

Ведомость расхода стали на дополнительные закладные изделия, кг

Марка элемента	Изделия арматурные				Изделия закладные						Общий расход
	Арматура класса А-III ГОСТ 5781-82				Арматура класса А-III ГОСТ 5781-82			Прокат марки Вст3кп2 ГОСТ 8509-86			
	Ф6			Итого	Ф10		Итого	L90х7		Итого	
ПР60.15-4.5АтVT-4	1.9			1.9	4.0		4.0	7.6		7.6	13.5

Н.контр	Помазов	
Нач.отд.	Иванов	
Гл.констр	Помазов	
Вед.инж	Никитина	
Инж.	Паворова	

ТП503-5-33.87- КЖИ-104

Плита покрытия ПР60.15-4.5АтVT-4

Стадия	Масса	Масштаб
РП		
Лист 1	Листов 1	

ГИПРОАВТОТРАНС
Ленинградский филиал

Инв.№подл. | Подпись и дата | Взам.инв.№ 1089

Формат А3

Альбом III

РМ1

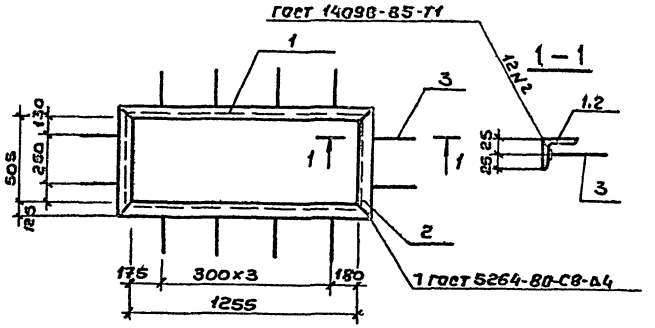

РМ2

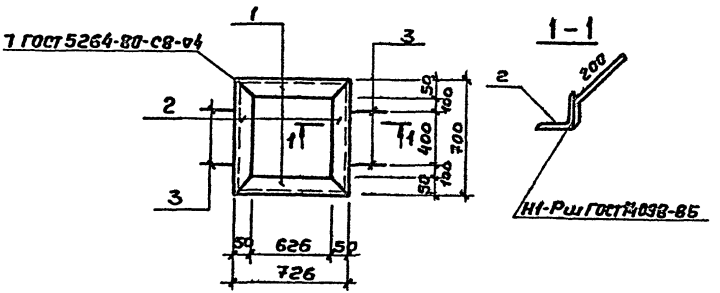

Формат	Зона	Поз.	Обозначение	Наименование	Кол	Примечание
				РМ1		
				Документация		
			ТП503-5-33.87- КЖИ-ТТ	Технические требования		
				к изготовлению армату-		
				рных и закладных изделий		
				Детали		
БЧ		1		Уголок $\frac{50\times50\times5\ ГОСТ\ 8509-86}{Ст3кп2\ ГОСТ\ 380-71}$		
				ℓ=1355	2	5,1 кг
БЧ		2		Уголок $\frac{50\times50\times5\ ГОСТ\ 8509-86}{Ст3кп2\ ГОСТ\ 380-71}$		
				ℓ= 605	2	2,3 кг
БЧ		3		ФВА III ГОСТ 5781-82, ℓ=240	12	0,1 кг
				РМ2		
				Документация		
А3			ТП503-5-33.87- КЖИ-ТТ	Технические требования		
				к изготовлению арматурных		
				и закладных изделий		
				Детали		
БЧ		1		Уголок $\frac{50\times50\times5\ ГОСТ\ 8509-86}{Ст3кп2\ ГОСТ\ 380-71}$		
				ℓ=726	2	2,8 кг
БЧ		2		Уголок $\frac{50\times50\times5\ ГОСТ\ 8509-86}{Ст3кп2\ ГОСТ\ 380-71}$		
				ℓ=700	2	2,7 кг
БЧ		3		ФВА III ГОСТ 5781-82 ℓ=250	4	0,1 кг

Н.контр.	Помазов	
Нач.отд.	Иванов	
Гл.констр.	Помазов	
Ведущ.	Никитина	
Инж.	Пивоварова	

ТП503-5-33.87-КЖИ-201

Рамы металлические РМ1; РМ2

Стадия	Масса	Масштаб
РП	16,0 / 11,4	
Лист 1	Листов 81	

ГИПРОАВТОТРАНС
Ленинградский филиал

Формат А3

Инв.№ подл. | Подпись и дата | Взам.инв.№ | 1089

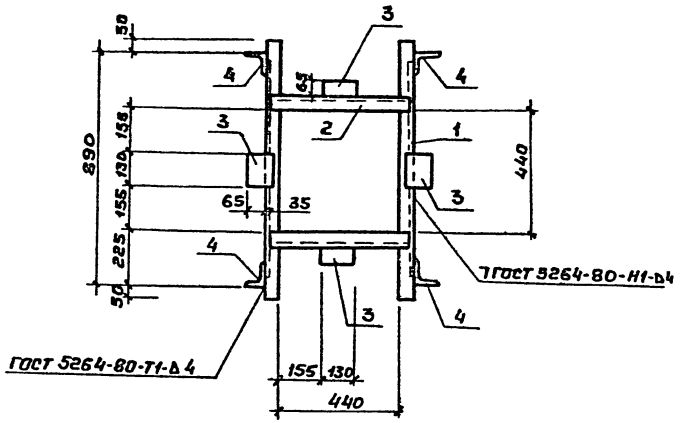

Формат	Зона	Поз.	Обозначение	Наименование	Кол	Примечание
				Документация		
А3			ТП503-5-33.87-КЖИ-ТТ	Технические требования к изготовлению арматурных и закладных изделий		
				Детали		
БЧ		1		Швеллер 10 ГОСТ 8240-72 / Вст3кп2 ГОСТ 380-71		
				ℓ=1000	2	8.6кг
БЧ		2		Швеллер 10 ГОСТ 8240-72 / Вст3кп2 ГОСТ 380-71		
				ℓ=520	2	4.5кг
БЧ		3		Полоса 10х80 ГОСТ 103-76 / Вст3кп2 ГОСТ 380-71		
				ℓ=130	4	1.0кг
БЧ		4		Уголок 75х75х8 ГОСТ 8509-86 / Вст3кп2 ГОСТ 380-71		
				ℓ=100	4	0.9кг

Н.контр	Помазов	
Нач.отд	Иванов	
Гл.констр	Помазов	
Ведущ.	Никитина	
Инж.	Пивоварова	

ТП503-5-33.87-КЖИ-202

Рама металлическая РМ3

Стадия	Масса	Масштаб
РП	33.8	
Лист 1	Листов 1	

ГИПРОАВТОТРАНС
Ленинградский филиал

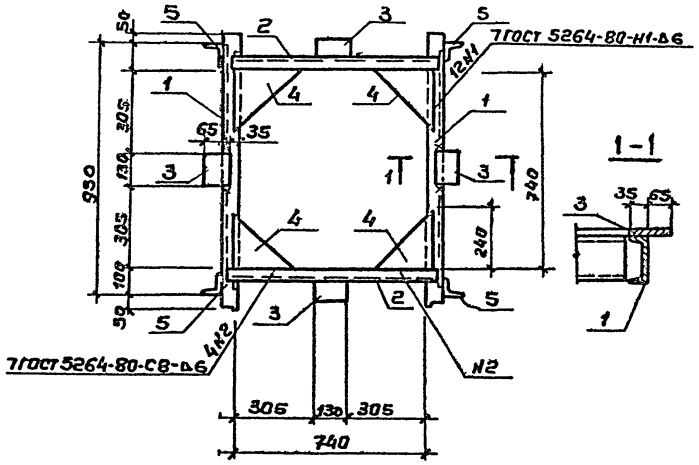

Формат	Зона	Поз	Обозначение	Наименование	Кол	Примечание
				Документация		
			ТП503-5-33.87- КЖИ-ТТ	Технические требования к изготовлению арматурных и закладных изделий		
				Детали		
БЧ		1		Швеллер 10 ГОСТ 8240-72 / Вст3кп2 ГОСТ 380-71		
				ℓ=1150	2	10,3кг
БЧ		2		Швеллер 10 ГОСТ 8240-72 / Вст3кп2 ГОСТ 380-71		
				ℓ=820	2	7,1кг
БЧ		3		Полоса 10х100 ГОСТ 103-76 / Вст3кп2 ГОСТ 380-71		
				ℓ=130	4	1,0кг
БЧ		4		Полоса 10х240 ГОСТ 103-76 / Вст3кп2 ГОСТ 380-71		
				ℓ=240	4	3,5кг
БЧ		5		Уголок 75х75х8 ГОСТ 8509-86 / Вст3кп2 ГОСТ 380-71		
				ℓ=100	4	0,9кг

Н.контр.	Помазов	
Нач.отд	Цванов	
Гл.конст.	Помазов	
Ведущ.	Накитина	
Инж.	Паворова	

ТП503-5-33.87-КЖИ-203

Рама металлическая РМ4

Стадия	Масса	Масштаб
РП	56,4	1:10
Лист 1	Листов 1	

ГИПРОАВТОТРАНС
Ленинградский филиал

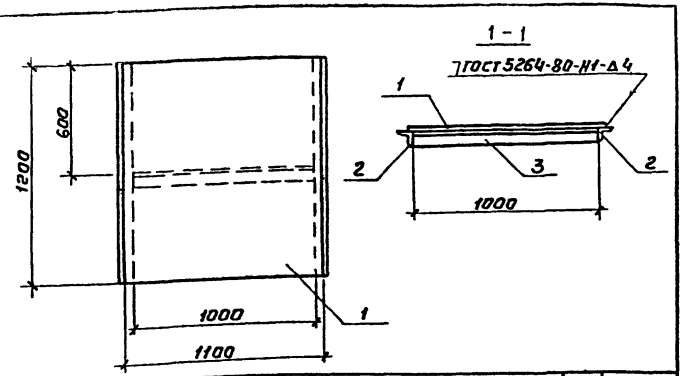

Формат	Зона	Поз.	Обозначение	Наименование	Кол.	Примечание
				Документация		
			ТП503-5-33.87.г КЖИ-ТТ	Технические требования к изготовлению арматурных и закладных изделий		
				Детали		
БЧ		1		Сталь рифленая Б=5 ГОСТ 8568-77	1,32кг	55,8кг
БЧ				Уголок 63х63х5 ГОСТ 8509-86 / Вст3кп2 ГОСТ 380-71		
БЧ		2		ℓ=1200	2	4,6кг
БЧ		3		ℓ=1000	1	3,8кг

Альбом 1089

Инв. № подл. | Подпись и дата | Взам. инв. №

ТП503-5-33.87-КЖИ-204

Щит Щ1	Стадия	Масса	Масштаб
	РП	64.2	
	Лист 1	Листов 1	

Н. контр.	Помазов	
Нач. отд.	Иванов	
Гл. конст.	Помазов	
Ведущ.	Никитина	
Инж.	Пивоварова	

ГИПРОАВТОТРАНС
Ленинградский филиал

Формат А4

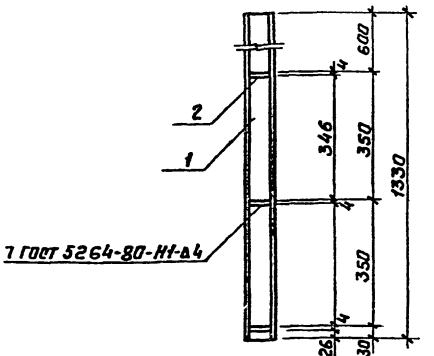

Формат	Зона	Поз.	Обозначение	Наименование	Кол.	Примечание
				Документация		
			ТП503-5-33.87. КЖИ-ТТ	Технические требования к изготовлению арматурных и закладных изделий		
				Детали		
БЧ		1		Швеллер 80х40х4 ГОСТ 8278-73 / Вст3кп2 ГОСТ 380-71		
				ℓ=1330	1	6,9кг
БЧ		2		Полоса 4х90 ГОСТ 103-76 / Вст3кп2 ГОСТ 380-71		
				ℓ=70	3	0,1кг

Альбом 1089

Инв. № подл. | Подпись и дата | Взам. инв. №

ТП503-5-33.87-КЖИ-205

Стойка Ст1	Стадия	Масса	Масштаб
	РП	7.2	
	Лист 1	Листов 1	

Н. контр.	Помазов	
Нач. отд.	Иванов	
Гл. конст.	Помазов	
Ведущ.	Никитина	
Инж.	Пивоварова	

ГИПРОАВТОТРАНС
Ленинградский филиал

Формат А4

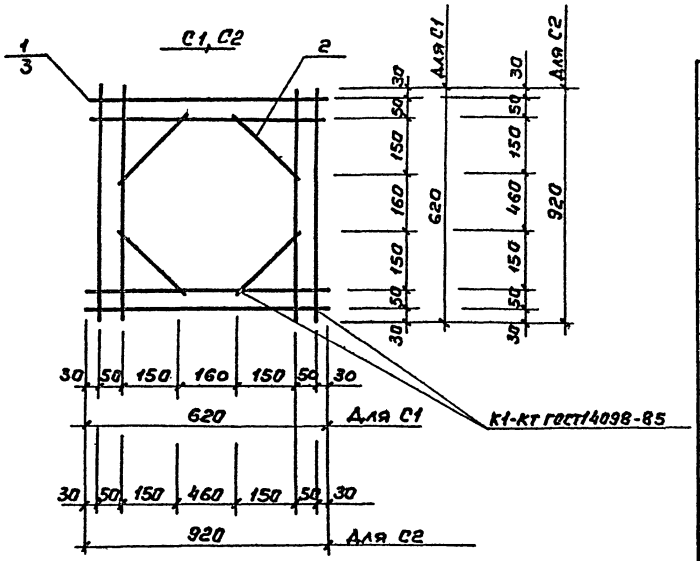

Формат	Зона	Поз	Обозначение	Наименование	Кол.	Примечание
				С1		
				Документация		
А3			ТП503-5-33.87-КЖИ-ТТ	Технические требования		
				к изготовлению арматурных		
				и закладных изделий		
				Детали		
БЧ		1		ФбА III ГОСТ 5781-82 ℓ=620	8	1.1кг
БЧ		2		ФбА III ГОСТ 5781-82 ℓ=250	4	0,22кг
				С2		
				Документация		
А3			ТП503-5-33.87-КЖИ-ТТ	Технические требования		
				к изготовлению арматурных		
				и закладных изделий		
				Детали		
БЧ		3		ФбА III ГОСТ 5781-82 ℓ=920	8	1.63кг
БЧ		2		ФбА III ГОСТ 5781-82 ℓ=250	4	0,22кг

Н.контр.	Помазов	
Нач.отд.	Иванов	
Гл.конст.	Помазов	
Ведущ.	Никитина	
Инж.	Пивоварова	

ТП 503-5-33.87-КЖИ-20В

Сетки арматурные С1, С2

Стадия	Масса	Масштаб
РП	1.32 1.9кг	
Лист	Листов	

ГИПРОАВТОТРАНС
Ленинградский филиал

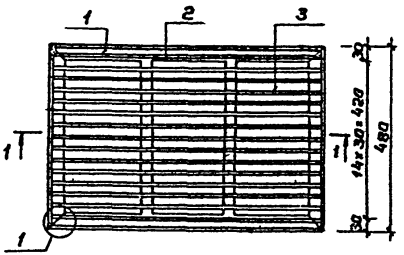

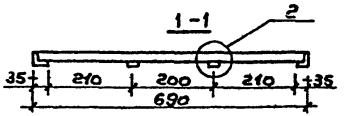

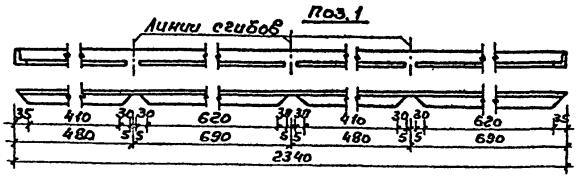

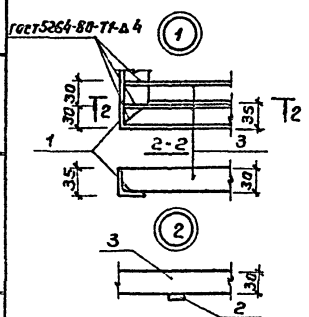

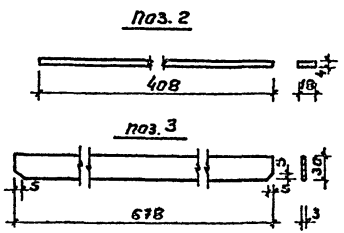

Формат	Зона	Поз.	Обозначение	Наименование	Кол.	Примечание
				Документация		
А3			ТП 503-5-33.87 - КЖИ-ТТ	Технические требования к изготовлению арматурных и закладных изделий		
				Детали		
БЧ		1		Уголок $\frac{50\times50\times5\ ГОСТ\ 8509-86}{Вст3кп2\ ГОСТ\ 380-71}$ Р=234о	1	8,9кг
БЧ		2		Полоса $\frac{4\times18\ ГОСТ\ 103-76}{Вст3кп2\ ГОСТ\ 380-71}$ Р=40В	2	0,2кг
БЧ		3		Полоса $\frac{3\times30\ ГОСТ\ 103-76}{Вст3кп2\ ГОСТ\ 380-71}$ Р=67В	15	0,5кг

Н.контр.	Помязов	
Нач.отд.	Иванов	
Гл.констр.	Помязов	
Вед.инж.	Никитина	
Инж.	Ливорова	

ТП 503-5-33.87-КЖИ-207

Решетка для вытирания ног РШ1

Стадия	Масса	Масштаб
РП	16,8	
Лист	Листов	

ГИПРОАВТОТРАНС
Ленинградский филиал

Отпечатано
в Новосибирском филиале ЦИТП
630064 г. Новосибирск пр. Карла Маркса 1

Выдано в печать 23.12 XII 1988 г.
Заказ 1-3922 Тираж 140

gost.e-ecolog.ru