ТИПОВОЙ ПРОЕКТ
503-5-14.85

ПАССАЖИРСКАЯ АВТОСТАНЦИЯ ВМЕСТИМОСТЬЮ 50 ЧЕЛОВЕК

АЛЬБОМ III

Стальные закладные и арматурные изделия.
Сборные железобетонные изделия.

gost.e-ecolog.ru

ТИПОВОЙ ПРОЕКТ
503-5-14.85

ПАССАЖИРСКАЯ АВТОСТАНЦИЯ ВМЕСТИМОСТЬЮ 50 ЧЕЛОВЕК

АЛЬБОМ III

АЛЬБОМ I Пояснительная записка. Генеральный план и транспорт. Архитектурные решения. Конструкции железобетонные. Конструкции металлические. Отопление и вентиляция. Водоснабжение и канализация. Электрическое освещение. Силовое электрооборудование. Связь и сигнализация. Автоматизация.

АЛЬБОМ II Стальные закладные и арматурные изделия. Сборные железобетонные изделия.

АЛЬБОМ III Техническая документация для заводов-изготовителей

АЛЬБОМ IV Спецификации оборудования.

АЛЬБОМ V Сметы.

АЛЬБОМ VI Ведомости потребности в материалах.

ПРИМЕНЁННЫЕ ТИПОВЫЕ ПРОЕКТЫ:

Т.П. 503-4-17 - Устройство для ремонта и осмотра грузовых автомобилей и автобусов. / Распространяет Новосибирский филиал ЦИТП /. АЛЬБОМ II

Разработан
Ленинградским филиалом института
"Гипроавтотранс"
Главный инженер В.Ю. Павлович
Главный инженер проекта Б.К. Чекалов

Утверждён и введён
в действие
Минавтотрансом РСФСР
протоколом от 05.07.85 №23

	Обозначение	Наименование	Стр.	Примечание
А4	ТП-503-5-14.85 КЖИ-ДО	Содержание альбома	2	
А4	-ТТ	Технические требования к изготовлению арматурных и закладных изделий	3	
А4	-МН1	Изделие закладное МН1	4	
А4	-МН2	Тоже МН2	5	
А4	-МН3	" МН3	6	
А4	-МН4	" МН4	7	
А4	-МН5	" МН5	8	
А4	-МН6	" МН6	9	
А4	-МН7	" МН7	10	
А4	-МН8	" МН8	11	
А4	-МС1	Изделие соединительное МС1	12	
А4	-МС2	Тоже МС2	13	
А4	-РМ1	Рама РМ1	14	
А4	-РМ2	" РМ2	15	
А4	-РМ3	" РМ3	16	
А4	-С1	Сетка арматурная С1	17	
А4	-С2	Тоже С2	18	
А4	-ПР60.15-6АтVт-1а	Плита ПР60.15-6АтVт-1а	19	
А4	-ПР60.15-6АтVт	" ПР60.15-6аАтVт	20	
А4	-ПР60.15-8аАтVт	" ПР60.15-8аАтVт	21	
А4	-КВ18-16а-т	Козырёк КВ18-16а-т	22	
А4	-КВ18-16б-т	" КВ18-16б-т	23	

ТП503-5-1485 КЖИ-ДО

ГИП	Чекалов	
Н.контр.	Бельковский	
Нач.отд.	Иванов	
Гл.конс.	Бельковский	
Ст.инж.	Щелева	

Содержание альбома

Стадия	Лист	Листов
Р		23

ГИПРОАВТОТРАНС
Ленинградский филиал

1. Арматурные и закладные изделия должны изготавливаться в соответствии с требованиями СН 393-78 „Инструкция по сварке соединений арматуры и закладных деталей железобетонных конструкций."

2. Высоту швов для сварки прокатных профилей принять по наименьшей толщине деталей.

ГИП	Чекалов		ТП 503-5-14.85 КЖИ – ТТ	
Н.контр	Бельковский		Технические требования к изготовлению арматурных и закладных изделий.	Стадия: Р; Лист; Листов
Нач.отд	Иванов			ГИПРОАВТОТРАНС Ленинградский филиал
Гл.констр	Бельковский			
Ст.инж.	Ицелева			
Инженер	Пиворова			

Инв.№ подл. | Подпись и дата | Взам.инв.№

Коп. [illegible]

Формат 11

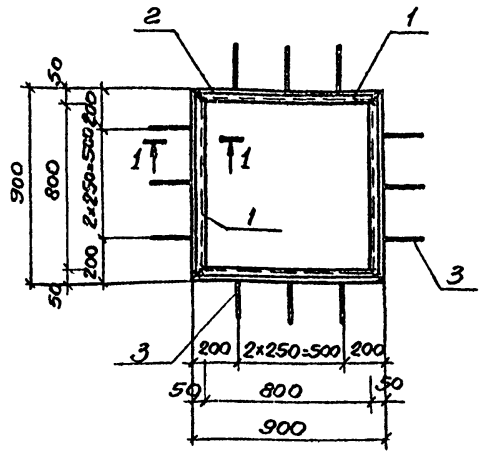

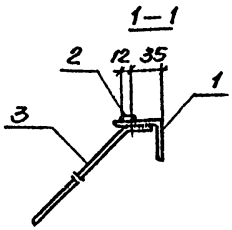

Формат	Зона	Поз.	Обозначение	Наименование	Кол.	Примечание
				Документация		
А4			ТП 503-5-14.85 КЖИ-ТТ	Технические требования к изготовлению арматурных и закладных изделий		
				Детали		
Б4		1		⌐50×5 ГОСТ 8509-72; ℓ=900	4	3.4
Б4		2		-4×12 ГОСТ 103-76; ℓ=894	4	0.34
Б4		8		⌀8АI ГОСТ 5781-82; ℓ=300	12	0.12

ТП503-5-14.85 КЖИ-МН1

Изделие закладное МН1

Стадия	Масса	Масштаб
Р	16.4	1:20
Лист	Листов 1	

Н.контр.	Белькевич	
Нач.отд.	Иванов	
Гл.констр.	Белькевич	
Ст.инж.	Исеева	
Инженер	Пивоварова	

ГИПРОАВТОТРАНС
Ленинградский филиал

Кал. №

Формат 11

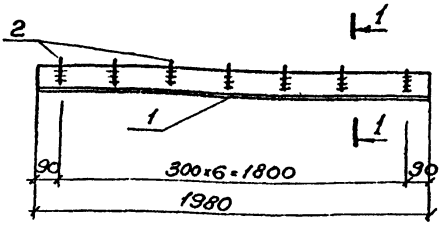

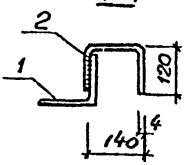

Формат	Зона	Поз.	Обозначение	Наименование	Кол.	Примечание
				Документация		
			ТП503-5-14.85 КЖИ-ТТ	Технические требования к изготовлению арматурных и закладных изделий.		
				Детали		
БЧ		1		L125×8 ГОСТ8509-72 ℓ=1980	1	31.0
БЧ		2		-4×12 ГОСТ 103-76 ℓ=380	7	0.2

Инв.№ подл. | Подпись и дата | Взам. инв.№

Н.контр.	Бельковский		
Нач.отд.	Иванов		
Гл.конст.	Бельковский		
Ст.инж.	Исеева		

ТП503-5-14.85 КЖИ-МН2

Изделие закладное МН2

Стадия	Масса	Масштаб
Р	32.0	1:20
Лист	Листов 1	

ГИПРОАВТОТРАНС
Ленинградский филиал

Коп.

Формат 11

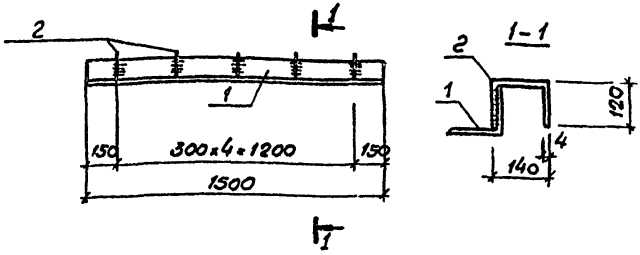

Формат	Зона	Поз.	Обозначение	Наименование	Кол.	Примечание
				Документация.		
			т.п.503-5-14.85 КЖИ-ТТ	Технические требования к изготовлению арматурных и закладных изделий.		
				Детали.		
БЧ		1		⌀125×8 ГОСТ 8509-72 L=1500	1	23.2
БЧ		2		-4×12 ГОСТ 103-76 L=380	5	0.2

Н.контр.	Бельковский		
Нач.отд.	Иванов		
Гл.конст.	Бельковский		
Ст.инж.	Ицелева		

ТП 503-5-14.85 КЖИ – МН3

Изделие закладное МН3

Стадия	Масса	Масштаб
Р	24.2	1:20
Лист	Листов 1	

ГИПРОАВТОТРАНС
Ленинградский филиал

Кол. Формат 11

АЛЬБОМ II

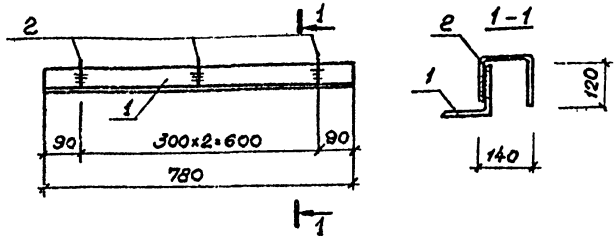

Формат	Зона	Поз.	Обозначение	Наименование	Кол.	Примечание
				Документация		
			ТП503-5-14.85 КЖИ-ТТ	Технические требования		
				к изготовлению арма-		
				турных и закладных		
				изделий.		
				Детали.		
БЧ		1		L125×8 ГОСТ 8509-72 ℓ=780	1	12,1
БЧ		2		-4×12 ГОСТ 103-76 ℓ=380	3	0,2

Н.контр.	Бельковский		
Нач.отд.	Иванов		
Гл.конст.	Бельковский		
Ст.инж.	Ицелева		

ТП 503-5-14.85 КЖИ – МН4

Изделие закладное МН4

Стадия	Масса	Масштаб
Р	12,7	1:10
Лист	Листов 1	

ГИПРОАВТОТРАНС
Ленинградский филиал

Кол. [illegible] Формат 11

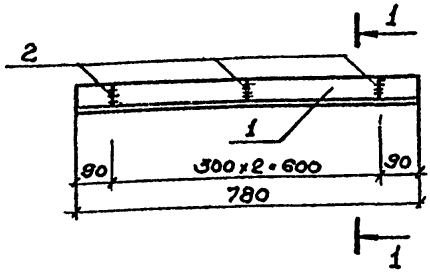

Формат	Зона	Поз.	Обозначение	Наименование	Кол.	Примечание
				Документация		
			ТП503-5-14.85 - КЖИ-ТТ	Технические требования к изготовлению арматурных и закладных изделий.		
				Детали		
БУ		1		L125×8 ГОСТ 8509-72 ℓ=780	1	12.1
БУ		2		-4×12 ГОСТ 103-76 ℓ=540	1	0,2

			ТП 503-5-14.85 КЖИ - МН-5
			Изделие закладное МН-5
Н. контр.	Бельковский		Стадия: Р; Масса: 12.3; Масштаб: 1:10
Нач. отд.	Иванов		Лист; Листов 1
Гл. конст.	Бельковский		ГИПРОАВТОТРАНС Ленинградский филиал
Ст. инж.	Щелева		
Инж.	Ушакова		

Коп. Формат 11

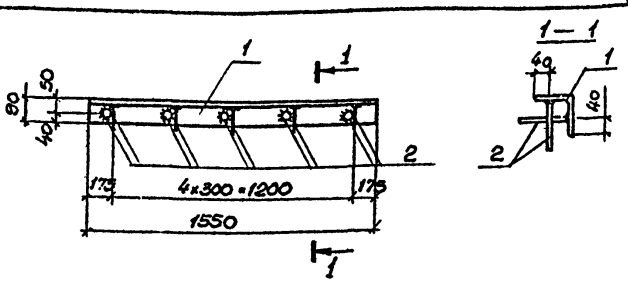

Формат	Зона	Поз.	Обозначение	Наименование	Кол	Примечание
				Документация		
			ТП503-5-14.85 КЖИ-ТТ	Технические требования к изготовлению арматурных и закладных изделий		
				Детали		
БУ		1		L90×8 ГОСТ 8509-72; ℓ=1550	1	17.0
БУ		2		ф8А III ГОСТ 5781-82; ℓ=120	10	0.05

Взам. инв. №

Подпись и дата

Инв. № подл.

Н. контр.	Бельковский	
Нач. отд.	Иванов	
Гл. констр.	Бельковский	
Ст. инж.	Ицелева	

ТП 503-5-14.85 КЖИ – МН6

Изделие закладное МН6

Стадия	Масса	Масштаб
Р	17.5	1:20 1:10

Лист | Листов 1

ГИПРОАВТОТРАНС
Ленинградский филиал

Коп. [illegible]

Формат 11

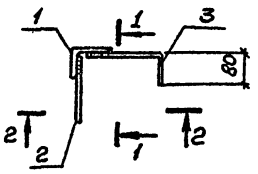

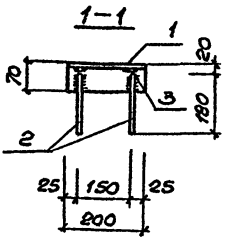

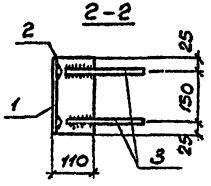

Формат	Зона	Поз.	Обозначение	Наименование	Кол.	Примечание
				Документация		
			ТП503-5-14.85 КЖИ-ТТ	Технические требования к изготовлению арматурных и закладных изделий		
				Детали		
БЧ		1		L110×70×8 ГОСТ 8510-72 ℓ=200	1	2,2
БЧ		2		ф10 AIII ГОСТ 5781-82; ℓ=180	2	0,11
БЧ		3		ф10 AIII ГОСТ 5781-82; ℓ=280	2	0,17

Н.контр.	Бельковский	
Нач.отд.	Иванов	
Гл.конст.	Бельковский	
Ст.инж.	Щеглева	

ТП503-5-14.85 КЖИ-МН7

Изделие закладное МН7

Стадия	Масса	Масштаб
Р	2,8	1:10
Лист	Листов 1	

ГИПРОАВТОТРАНС
Ленинградский филиал

Копир.

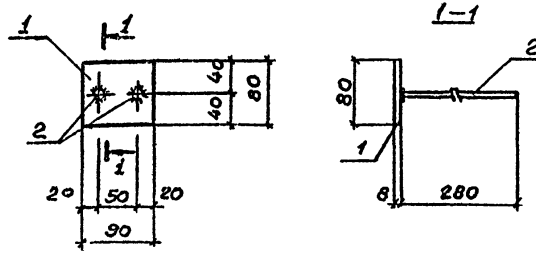

Формат	Зона	Поз.	Обозначение	Наименование	Кол.	Примечание
				Документация		
А4			ТП 503-5-14.85 КЖИ-ТТ	Технические требования к изготовлению арматурных изделий		
				Детали		
Б4		1		-80×8, ГОСТ 103-76; ℓ=90	1	0,45
Б4		2		ф8АIII ГОСТ 5781-82, ℓ=280	2	0,11

Инв.№ подл. | Подпись и дата | Взам. инв.№

Н. контр.	Бельковский		
Нач. отд.	Иванов		
Гл. конст.	Бельковский		
Ст. инж.	Цыелева		
Инженер	Гливорова		

ТП 503-5-14.85 КЖИ-МН8

Деталь закладная МН8

Стадия	Масса	Масштаб
Р	0,7	1:5
Лист	Листов 1	

ГИПРОАВТОТРАНС
Ленинградский филиал

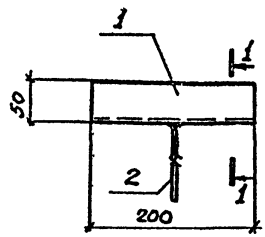

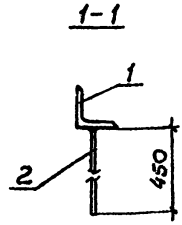

Формат	Зона	Поз.	Обозначение	Наименование	Кол	Прикечание
				Документация.		
			ТП503-5-14.85 - КЖИ-ТТ	Технические требования к изготовлению арматурных и закладных изделий.		
				Детали		
БУ		1		⌐50×5 ГОСТ 8509-72, ℓ=200	1	0,75
БУ		2		ф10 AII ГОСТ 5781-82, ℓ=450	1	0,28

ТП 503-5-14.85 КЖИ-МС1

Изделие соединительное МС1.

Стадия	Масса	Масштаб
Р	1.0	1:10
Лист	Листов 1	

Н. контр.	Бельковский	
Нач. отд.	Иванов	
Гл. конс.	Бельковский	
Ст. инж.	Щелева	

ГИПРОАВТОТРАНС
Ленинградский филиал

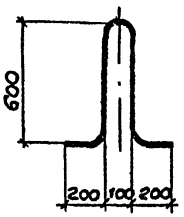

Формат	Зона	Поз.	Обозначение	Наименование	Кол.	Примечание
				Документация		
			ТП503-5-14.85 КЖИ-ТТ	Технические требования		
				к изготовлению армату-		
				рных и закладных изделий		
				Детали.		
А4				ФЮАIIIГОСТ 5781-82 ℓ=1700	1	1.1

Инв.№подл. | Подпись и дата | Взам.инв.№

Н.контр.	Бельковский		
Нач.отд.	Иванов		
Гл.конст.	Беликовский		
Ст.инж.	Исаева		

ТП503-5-14.85 КЖИ-МС2

Изделие соединительное МС2.

Стадия	Масса	Масштаб
Р	1.1	1:20
Лист	Листов 1	

ГИПРОАВТОТРАНС
Ленинградский филиал

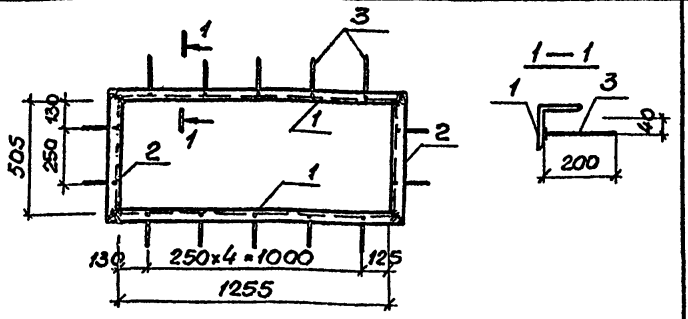

Формат	Зона	Поз.	Обозначение	Наименование	Кол.	Примечание
				Документация		
			тп503-5-14.85 КЖИ-ТТ	Технические требования к изготовлению арматурных и закладных изделий		
				Детали.		
БЧ		1		L50×5 ГОСТ 8509-72 ℓ=1355	2	5.0
БЧ		2		L50×5 ГОСТ 8509-72 ℓ=605	2	2,3
БЧ		3		Ф10А II ГОСТ 5781-82 ℓ=200	14	0.15

Н.контр.	Бельковский		
Нач.отд.	Иванов		
Гл.констр.	Бельковский		
Ст.инж.	Ицелова.		

ТП503-5-14.85 КЖИ-РМ1

Рама РМ-1

Стадия	Масса	Масштаб
Р	16,7	1:20

Лист | Листов 1

ГИПРОАВТОТРАНС
Ленинградский филиал.

Коп. [illegible]

Формат 11

АЛЬБОМ II

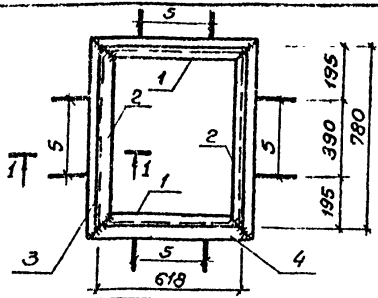

1—1

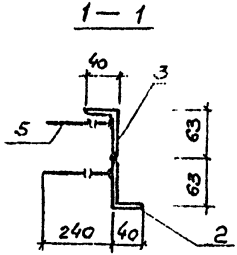

Формат	Зона	Поз.	Обозначение	Наименование	Кол.	Примечание
				Документация		
			ТП503-5-14.85 КЖИ-ТТ	Технические требования к изготовлению арматурных и закладных изделий.		
				Детали.		
БЧ		1		L63х40х5 ГОСТ8510-72; ℓ=618	2	2,4
БЧ		2		L63х40х5 ГОСТ8510-72; ℓ=780	2	3,1
БЧ		3		L63х40х5 ГОСТ8510-72; ℓ=890	2	3,3
БЧ		4		L63х40х5 ГОСТ 8510-72 ℓ=686	2	2,7
БЧ		5		ф 8 А III ГОСТ 5781-82 ℓ=240	16	0,1

Инв.№ подл. | Подпись и дата | Взам. инв.№

ТП 503-5-14.85 КЖИ-РМ2

Рама РМ2

Стадия	Масса	Масштаб
Р	24,7	1:20
Лист	Листов 1	

ГИПРОАВТОТРАНС
Ленинградский филиал

Н.контр.	Бельковский	
Нач.отд.	Иванов	
Гл.конс.	Бельковский	
Ст.инж.	Исаева	

Копир.

Формат 11

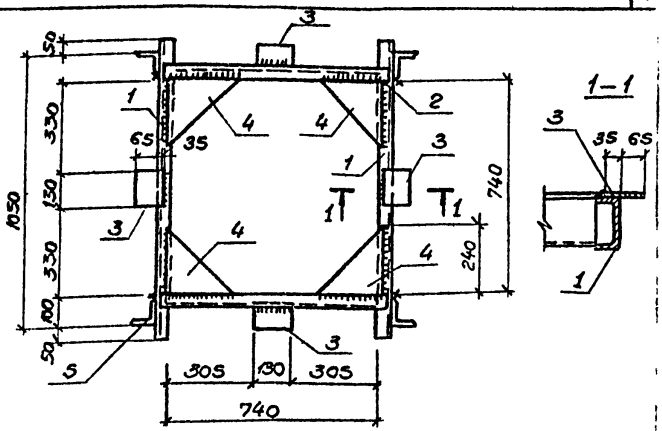

Формат	Зона	Поз.	Обозначение	Наименование	Кол.	Примечание
				Документация		
А4			тп503-5-14.85 КЖИ-ТТ	Технические требования		
				к изготовлению арматурных		
				и закладных изделий		
				Детали.		
БЧ		1		[10 ГОСТ 8240-72; l=1150	2	10,3
БЧ		2		[10 ГОСТ 8240-72; l=820	2	7,1
БЧ		3		-100×10 ГОСТ 19903-74; l=130	4	1.0
БЧ		4		-240×10 ГОСТ 19903-74; l=240	4	3.5
БЧ		5		∠75×8 ГОСТ 8509-72; l=100	4	0,9

Н. контр.	Бельковский		
Нач. отд.	Иванов		
Гл. конст.	Бельковский		
Ст. инж.	Ицелева		
Инженер	Пиворова		

ТП 503-5-14.85 КЖИ-РМ3

Рама РМ3

Стадия	Масса	Масштаб
Р	56,4	

Лист | Листов 1

ГИПРОАВТОТРАНС
Ленинградский филиал

Коп. [illegible]

Формат 11

АЛЬБОМ II

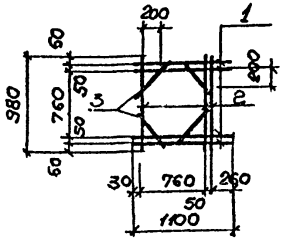

Формат	Зона	Поз	Обозначение	Наименование	Кол.	Примечание
				Документация		
А4			ТП503-5-14.85 КЖИ-ТТ	Технические требования к изготовлению арматурных и закладных изделий.		
				Детали.		
Б4		1		⌀6AIII ГОСТ 5781-82; ℓ=1100	4	0,24
Б4		2		⌀6AIII ГОСТ 5781-82; ℓ=980	3	0,22
Б4		3		⌀6AIII ГОСТ 5781-82; ℓ=320	4	0,1

Инв.№ подл. | Подпись и дата | Взам.инв.№

Н.контр	Бельковский		
Нач.отд.	Иванов		
Гл.конст	Бельковский		
Ст.инж.	Исленева		
Инженер	Либорова		

ТП 503-5-14.85 КЖИ-С1

Сетка арматурная С1

Стадия	Масса	Масштаб
Р	2.0	1:5
Лист	Листов 1	

ГИПРОАВТОТРАНС
Ленинградский филиал

Копия

Формат А1

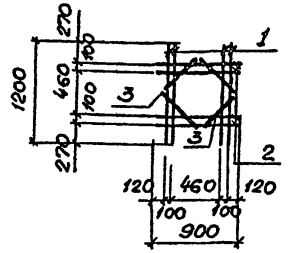

Формат	Зона	Поз.	Обозначение	Наименование	Кол	Примечание
				Документация		
А4			ТП503-5-14.85 -КЖИ-ТТ	Технические требования к изготовлению арматурных и закладных изделий		
				Детали		
БЧ		1		ф10 AIII ГОСТ 5781-82; С-1200	4	0,74
БЧ		2		ф10 AIII ГОСТ 5781-82; С-900	4	0,6
БЧ		3		ф10 AIII ГОСТ 5781-82; С-320	4	0,2

Н.контр.	Белькобский	
Нач.отд.	Иванов	
Гл.констр.	Белькобский	
Ст.инж.	Исеева	
Инженер	Пивоварова	

ТП 503-5-14.85 КЖИ-С2

Арматурная сетка С2

Стадия	Масса	Масштаб
Р	6,2	1:50
Лист	Листов 1	

ГИПРОАВТОТРАНС
Ленинградский филиал

Копир. Формат 11

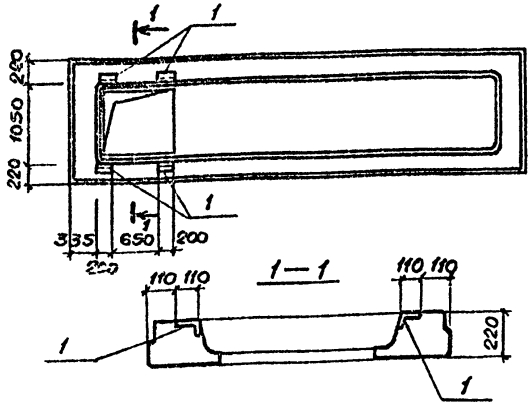

Формат	Зоны	Поз.	Обозначение	Наименование	Кол.	Примечание
				Сборочные единицы		
			1.242.1-3 Вып. 1	Плита ПР60.15-6АтVт-1	1	
А4		1	КЖИ-МН7	Изделие закладное МН7	4	

Ведомость расхода стали на дополнительные закладные изделия, кг

Марка элемента	Изделие закладное						Всего
	Арматура класса AIII ГОСТ 5781-82			Прокат марки Вст3кп2 ГОСТ 8510-72			
	ф10		Итого	Листовой		Итого	
ПР60.15-6АтVт-1а	2,4		2,4	8,8		8,8	11,2

ТП503-5-14.85 КЖИ-ПР60.15-6АтVт-1а

Плита ПР60.15-6АтVт-1а

Стадия	Масса	Масштаб
Р	2500	1:50 1:25
Лист	Листов 1	

ГИПРОАВТОТРАНС Ленинградский филиал

Н. контр.	Бельковский	
Нач. отд.	Иванов	
Гл. конс.	Бельковский	
Ст. инж.	Ицелева	
Инжен.	Ливорова	

Инв. № подл. | Подпись и дата | Взам. инв. №

1208

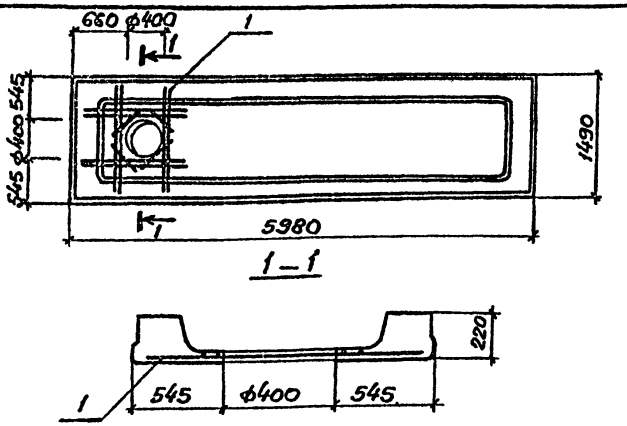

Формат	Зона	Поз.	Обозначение	Наименование	Кол.	Примечание
				Сборочные единицы		
			1.242.1-3 Вып.1	Плита ПР60.15-6АтVт	1	
А4		1	КЖИ-С2	Сетка арматурная С2	1	

Ведомость расхода стали на дополнительные арматурные изделия, кг

Марка элемента	Изделия арматурные.						Всего
	Арматура класса						
	AIII						
	ГОСТ 5781-82						
	ф10		Итого				
ПР60.15-6АтVт	6,2		6,2				6,2

ТП503-5-148.85 КЖИ-ПР60.15-6АтVт

Плита ПР60.15-6АтVт

Стадия	Масса	Масштаб
Р	2500	1:50 1:25
Лист	Листов 1	

Н.контр.	Бельковский	
Нач.отд.	Иванов	
Гл.конст.	Бельковский	
Ст.инж.	Исаева	
Инжен.	Яковлева	

ГИПРОАВТОТРАНС
Ленинградский филиал

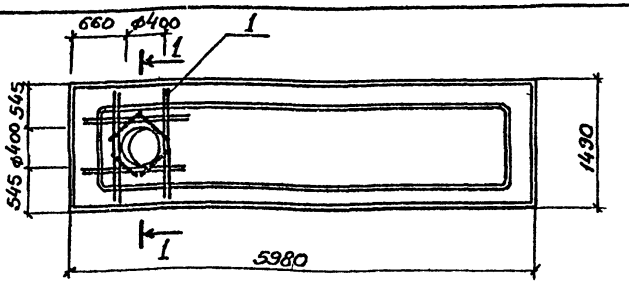

1—1

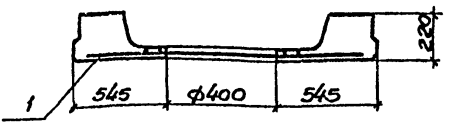

Формат	Зона	Поз.	Обозначение	Наименование	Кол.	Примечание
				Сборочные единицы		
			1.242 1-3 Вып.1	Плита ПР60.15-8^{а}АтVт	1	
А4		1	КЖИ-С2	Сетка арматурная С2	1	

Ведомость расхода стали на дополнительные арматурные изделия, кг

Марка элемента	Изделия арматурные			
	Арматура класса			Всего
	AIII			
	ГОСТ 5781-82			
	ф10		Итого	
ПР60.15-8^{а}АтVт	6.2		6.2	6.2

1208

Инв.№ подл. | Подпись и дата | Взам. инв.№

Н.контр.	Бельковский	
Нач.отд.	Иванов	
Гл.конст.	Бельковский	
Ст.инж.	Исаева	
Инженер	Пивоварова	

ТП503-5-14.85КЖИ-ПР60.15-8^{а}АтVт

Плита ПР60.15-8^{а}АтVт

Стадия	Масса	Масштаб
Р	2500	1:50 1:25
Лист	Листов 1	

ГИПРОАВТОТРАНС
Ленинградский филиал

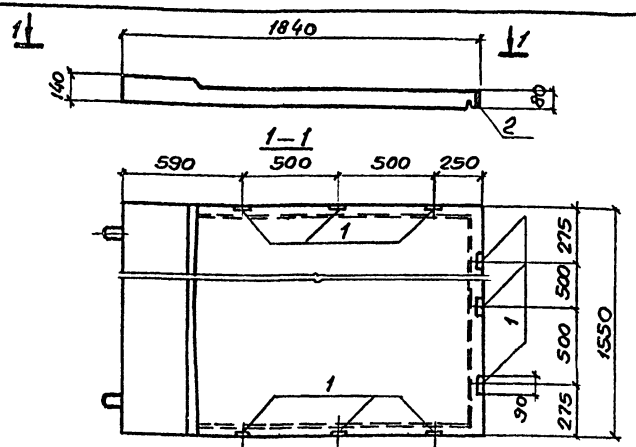

Формат	Зона	Поз.	Обозначение	Наименование	Кол.	Примечание
				Сборочные единицы		
			1.238-1 Вып. 2	Козырек КВ 18.16-т	1	
А4		1	ккш-МН8	Изделие закладное МН8	9	

Ведомость расхода стали на дополнительные закладные изделия, кг

Марка элемента	Изделия закладные						Всего
	Арматура класса			Прокат марки			
	AIII			Вст3кп2			
	ГОСТ 5781-82			ГОСТ 103-76			
	ф8	Итого		-80х8		Итого	
КВ 18-16$^{а}_{т}$	20	2.0		4.1		4.1	6.1

ТП 503-5-14.85 КЖИ-КВ18-16$^{а}_{т}$

Козырёк КВ 18-16$^{а}_{т}$	Стадия	Масса	Масштаб
	Р	800	1:20
	Лист	Листов 1
	ГИПРОАВТОТРАНС Ленинградский филиал	

Н. контр.	Бельковский	
Нач. отд.	Иванов	
Гл. конст.	Бельковский	
Ст. инж.	Щелаева	
Инженер	Пивоварова	

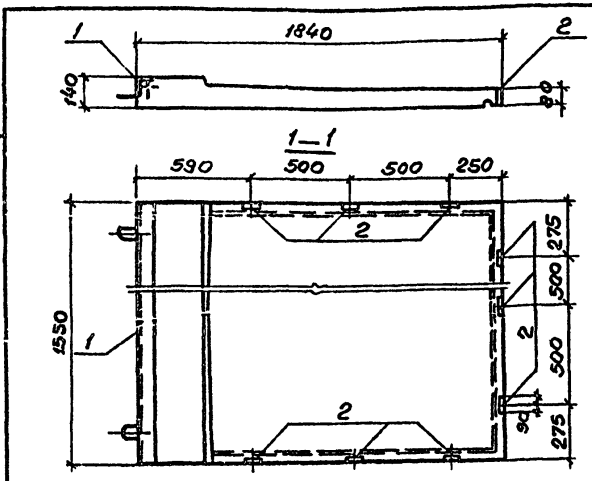

Формат	Зона	Поз.	Обозначение	Наименование	Кол.	Примечание
				Сборочные единицы.		
			1.238-1 вып 2	Козырек КВ 18.16-т	1	
А4		1	КЖИ-МН6	Изделие закладное МН6	1	
А4		2	КЖИ-МН8	Изделие закладное МН8	9	

Ведомость расхода стали на дополнительные закладные изделия, кг

Марка элемента	Изделия закладные							Всего
	Арматура класса AIII			Прокат марки Вст3КП2				
	ГОСТ 5781-82			ГОСТ 8509-72		ГОСТ 103-76		
	ф8		Итого	L90x8		-80x8	Итого	
КВ 18.16^{б}-т	2.5		2.5	17.0		4.1	21.1	23.6

ТП 503-5-14.85 КЖИ-КВ18.16^{б}-т

Козырек КВ 18.16^{б}-т

Стадия	Масса	Масштаб
Р	750	1:20
Лист	Листов 1	

ГИПРОАВТОТРАНС
Ленинградский филиал

Н. контр.	Бельковский	
Нач. отд.	Иванов	
Гл. конст.	Бельковский	
Ст. инж.	Щелева	
Инж.	Пивоварова	

Инв. N подл. | Подпись и дата | Взам. инв. N

12 08

Отпечатано
в Новосибирском филиале ЦИТП
630064 г. Новосибирск пр. Карла Маркса 1

Выдано в печать 29 VII 1986г.
Заказ 1974 Тираж 620

gost.e-ecolog.ru