ТИПОВОЙ ПРОЕКТ 503-5-14.85

ПАССАЖИРСКАЯ АВТОСТАНЦИЯ ВМЕСТИМОСТЬЮ 50 ЧЕЛОВЕК

АЛЬБОМ I

Пояснительная записка. Генеральный план и транспорт. Архитектурные решения. Конструкции железобетонные. Конструкции металлические. Отопление и вентиляция. Водоснабжение и канализация. Электрическое освещение. Силовое электрооборудование. Связь и сигнализация. Автоматизация.

gost.e-ecolog.ru

ТИПОВОЙ ПРОЕКТ
503-5-14.85

ПАССАЖИРСКАЯ АВТОСТАНЦИЯ ВМЕСТИМОСТЬЮ 50 ЧЕЛОВЕК

АЛЬБОМ I

СОСТАВ ПРОЕКТА

АЛЬБОМ I	ПОЯСНИТЕЛЬНАЯ ЗАПИСКА. ГЕНЕРАЛЬНЫЙ ПЛАН И ТРАНСПОРТ. АРХИТЕКТУРНЫЕ РЕШЕНИЯ. КОНСТРУКЦИИ ЖЕЛЕЗОБЕТОННЫЕ. КОНСТРУКЦИИ МЕТАЛЛИЧЕСКИЕ ОТОПЛЕНИЕ И И ВЕНТИЛЯЦИЯ. ВОДОСНАБЖЕНИЕ И КАНАЛИЗАЦИЯ. ЭЛЕКТРИЧЕСКОЕ ОСВЕЩЕНИЕ. СИЛОВОЕ ЭЛЕКТРООБОРУДОВАНИЕ. СВЯЗЬ И СИГНАЛИЗАЦИЯ. АВТОМАТИЗАЦИЯ
АЛЬБОМ II	СТАЛЬНЫЕ ЗАКЛАДНЫЕ И АРМАТУРНЫЕ ИЗДЕЛИЯ. СБОРНЫЕ ЖЕЛЕЗОБЕТОННЫЕ ИЗДЕЛИЯ.
АЛЬБОМ III	ТЕХНИЧЕСКАЯ ДОКУМЕНТАЦИЯ ДЛЯ ЗАВОДОВ-ИЗГОТОВИТЕЛЕЙ.
АЛЬБОМ IV	СПЕЦИФИКАЦИИ ОБОРУДОВАНИЯ.
АЛЬБОМ V	СМЕТЫ.
АЛЬБОМ VI	ВЕДОМОСТИ ПОТРЕБНОСТИ В МАТЕРИАЛАХ.

ПРИМЕНЁННЫЕ ТИПОВЫЕ ПРОЕКТЫ:

ТИПОВОЙ ПРОЕКТ 503-4-17- АЛЬБОМ II	УСТРОЙСТВО ДЛЯ РЕМОНТА И ОСМОТРА ГРУЗОВЫХ АВТОМОБИЛЕЙ И АВТОБУСОВ /РАСПРОСТРАНЯЕТ НОВОСИБИРСКИЙ ФИЛИАЛ ЦИТП/.

УТВЕРЖДЁН И ВВЕДЁН В ДЕЙСТВИЕ МИНАВТОТРАНСОМ РСФСР ПРОТОКОЛОМ ОТ 05.07.85 №23.

РАЗРАБОТАН ЛЕНИНГРАДСКИМ ФИЛИАЛОМ ИНСТИТУТА „ГИПРОАВТОТРАНС"

ГИВНЫЙ ИНЖЕНЕР В.Ю. ПАВЛОВИЧ

ГИВНЫЙ ИНЖЕНЕР ПРОЕКТА Б.К. ЧЕКАЛОВ

Содержание альбома.

Лист	Наименование	Страница
	Содержание альбома.	2
ПЗ1-11	Пояснительная записка.	3÷13
ГТ-1	Схема генплана М 1:500	14
	Архитектурные решения.	
АР-1	Общие данные /начало/.	15
АР-2	Общие данные /окончание/.	16
АР-3	План на отм. 0.000	17
АР-4	План на отм. 0.000 с расположением перемычек и отверстий.	18
АР-5	План венткамеры на отм. 0.000. Детали.	19
АР-6	Спецификация и ведомость перемычек.	20
АР-7	Ведомость перемычек.	21
АР-8	Разрезы 1-1; 2-2; 3-3. Узел I	22
АР-9	Фасады 1-6; Г-А.	23
АР-10	Фасады 6-1; А-Г.	24
АР-11	План кровли и план полов на отм. 0.000. Экспликация полов. Установка водослива ВМ-1	25
АР-12	Фрагмент 1, сечения а-а; б-б; в-в; г-г. Узлы II, III	26
АР-13	Фрагмент 2, сечения д-д; е-е; ж-ж Узлы IV, V, VI	27
АР-14	Фрагмент 3, сечения и-и, к-к; л-л; м-м; н-н. Узлы VII; VIII; IX.	28
АР-15	Фрагмент 4, сечения п-п; р-р; с-с; т-т; у-у. Узел X.	29
АР-16	Барьер в диспетчерской.	30
АР-17	Пол в диспетчерской на отм. 0.700	31
АР-18	Окно О-1.	32
АР-19	Окно О-2.	33
АР-20	Террон отправления с навесом	34
АР-21	Расстановка технологического оборудования буфета.	35
АР-22	Расстановка мебели и оборудования.	36
	Конструкции железобетонные.	
КЖ-1	Общие данные /начало/.	37
КЖ-2	Общие данные /окончание/.	38
КЖ-3	Схема расположения фундаментов	39
КЖ-4	Схема расположения фундаментов террона отправления с навесом. Фрагмент Фм-1	40
КЖ-5	Схема расположения каналов и приямка.	41
КЖ-6	Схема расположения плит покрытия.	42
КЖ-7	Фрагмент 1. Водослив ВМ-1. Участок монолитный Ум 1.	43
	Конструкции металлические.	
КМ-1	Общие данные	44
КМ-2	Техническая спецификация стали.	45
КМ-3	Схема расположения балок, прогонов. Разрезы 1-1; 2-2.	46
КМ-4	Схема расположения настила. Разрезы 3-3, 4-4; Узлы 1÷3	47
КМ-5	Узлы 4-9.	48
	Отопление и вентиляция.	
ОВ-1	Общие данные /начало/.	49
ОВ-2	Общие данные /продолжение/.	50
ОВ-3	Общие данные /окончание/.	51
ОВ-4	Отопление. Теплоснабжение. Вентиляция. План на отм. 0.000. Разрезы 1-1; 2-2	52
ОВ-5	Схемы систем отопления и теплоснабжения установок Г1, П2. Схемы систем П1, П2, В1, В2. В5; ВЕ1	53
ОВ-6	Установка систем П2, В2, В5.	54
ОВ-7	Спецификация отопительно-вентиляционных установок П1, П2, В5.	55
ОВ-8	Тепловой пункт. Принципиальная схема Разрез 1-1. Спецификация.	56
ОВН-1	Содержание альбома. Воздуховод из шлакобетонных плит.	57
ОВН-2	Конструкция тепловой изоляции.	
ОВН-3	Переход.	58
	Водопровод и канализация.	
ВК-1	Общие данные.	59
ВК-2	План на отм. 0.000	60
ВК-3	Схема водопровода. Водомерный узел	61
ВК-4	Бытовая канализация. Схемы выпусков №-1, 2, 3.	62
	Электротехнические чертежи	
ЭО-1	Электрическое освещение. Общие данные.	63
ЭО-2	Общее освещение. План.	64
ЭМ-1	Силовое электрооборудование. Общие данные /начало/.	65
ЭМ-2	Силовое электрооборудование. Общие данные /окончание/.	66
ЭМ-3	Распределительная и питающая сети. План-схема на отм. 0.000.	67
ЭМ-4	Распределительная сеть МШР. Схема электрическая принципиальная.	68
ЭМ-5	Распределительная сеть 1ШР. Схема электрическая принципиальная	69
ЭМ-6	Распределительная сеть 2ШР. Схема электрическая принципиальная	70
СС-1	Связь и сигнализация. Общие данные	71
СС-2	Схема систем связи и сигнализации Схема расположения сетей распорядительно-поисковой связи и радиотрансляции.	72
СС-3	План расположения сетей на отм. 0.000	73
А-1	Автоматизация. Общие данные	74
А-2	Приточная система П1 (П2). Схема функциональная.	75
А-3	Тепловой пункт. Схема функциональная	76
А-4	Приточная система П1 (П2). Схема электрическая принципиальная.	77
А-5	Приточная система П1 (П2). Схема внешних соединений электрических проводок.	78
А-6	Тепловой пункт. Схема внешних соединений и монтажный чертеж проводок	79

АЛЬБОМ I

Общая часть.

Типовой рабочий проект пассажирской автостанции вместимостью 50 человек разработан взамен типового проекта 503-222 в соответствии с планом типового проектирования Госстроя СССР, заданием на разработку типового проекта Минавтотранса РСФСР, заданием на пересчёт сметной документации в нормах и ценах 1984г., „Нормами технологического проектирования автовокзалов и пассажирских автостанций (ОНТП-АВ-2-80)" и действующими нормативными и руководящими материалами по проектированию.

Автостанция предназначается для обслуживания пассажиров на начальных (конечных) остановочных пунктах междугородных и пригородных автобусных маршрутов.

Инженерно-геологические условия площадки строительства - обычные.

Основной вариант типового проекта разработан для климатического района с расчётной зимней температурой наружного воздуха -30°С, скоростного напора ветра $\frac{27\ кгс/м^2}{0,26\ кПа}$ и веса снегового покрова $\frac{100\ кгс/м^2}{0,98\ кПа}$.

Проектом предусмотрены здание, перроны прибытия и отправления, площадка межрейсового отстоя автобусов, эстакада для осмотра автобусов и стоянка легковых автомобилей.

В здании автостанции размещаются пассажирский зал, буфет, служебные помещения и туалеты.

Теплоснабжение, электроснабжение, водоснабжение и канализация, телефонизация и радиофикация предусмотрены от внешних сетей населенного пункта.

За расчётный показатель принят один человек вместимости здания (1ч.в.з), всего 50 расчётных единиц.

Типовой проект разработан в соответствии с действующими нормами и правилами и предусматривает мероприятия, обеспечивающие взрывную, взрывопожарную и пожарную безопасность при эксплуатации здания.

Главный инженер проекта /Чекалов Б.К.

Основные показатели по проекту.

		т.п. 503-5-14-85	Проект-аналог т.п.503-222
— Вместимость здания	человек	50	50
— Отправление пассажиров в сутки.	"	450	400
— Отправление автобусов:			
в сутки	автобус	28	25
в час	"	4	4
— Количество постов, всего	ед.	7	8
в том числе: посадки	"	2	4
высадки	"	1	4
межрейсового отстоя	"	3	—
эстакада для осмотра автобусов	"	1	—
— Количество работающих, человек		24	27
— Площадь земельного участка	га	0,39	—
— Площадь застройки здания	м²	380.0	339,5
— Общая площадь здания	"	310,0	292,8
— Общая площадь здания на 1ч.в.з.	"	6,2	5,9
— Строительный объём здания	м³	1440,0	1222,2
— Объем здания на 1 ч.в.з.	"	28,8	24,4
— Общая сметная стоимость автостанции	тыс.руб	123,82	—
в том числе строительно-монтажные работы (СМР)	"	110,22	—
оборудование	"	13,45	—
— Общая сметная стоимость здания	"	73.58	64.09
в том числе: СМР		59.98	57,68
оборудование		13,45	6.41
— Сметная стоимость на 1ч.в.з. автостанции	"	2,48	—
здания	"	1.47	1,28
— Сметная стоимость СМР 1м³ здания	руб.	41.4	47,1
— Сметная стоимость СМР			
— Сметная стоимость СМР 1м³ здания	"	193,5	197,1
— Годовой доход	тыс.руб.	55,9	—
— Годовая себестоимость	"	39,6	—
— Годовая прибыль	тыс.руб.	16,3	—
— Уровень рентабельности	%	13.1	—
— Окупаемость капвлажений	лет	7,6	—
— Трудозатраты построечные, всего	чел.ч.	13025,3	—
в том числе на здание	"	10613,6	11367,3
— Расход: воды холодной	м³/ч	0,26	—
канализационные	м³/сут.	12.07	8.23
стоки	м³/час.	0,26	—
	м³/сут.	8.43	—
тепла	ккал/ч	93800	107150
	кВт	105,1	—
— Потребная электрическая мощность	кВт	32,0	67.06
— Расход основных строительных материалов:			
цемент, приведенный к М400	т	38.24	42.16
То же на 1м² общей площади	"	0.12	0.14
Сталь, приведенная к классам А-I и С38/23	"	11.12	19.39
То же на 1м² общей площади	"	0,036	0,066
Бетон и железобетон	м³	170,37	123,27
То же на 1м² общей площади	м³	0.55	0,42
Лесоматериалы, приведенные к круглому лесу	"	22,2	9,2
То же на 1м² общей площади	"	0,072	0,031
Кирпич	тыс.шт	98,5	26.8
То же на 1м² общей площади	"	0,32	0.092
Стекло	м²	120,2	—
То же на 1м² общей площади	"	0,38	—
Рубероид	"	1774,0	—
То же на 1м² общей площади	"	5.3	—
Трубы пластмассовые	м	21,0	—
То же на 1м² общей площади	"	0,068	—

Примечание.
1 По проекту аналогу:
1.1. Показатели разработаны только для здания автостанции.
1.2. Показатели сметной стоимости пересчитаны в цены 1984г.

Срок действия типового проекта 503-5-14.85 - 1990г.

Типовой проект 503-222 исключается из числа действующих с 1986г.

Инв.№ подл. | Подпись и дата | Взам.инв.

Проект 1208

Привязан

Инв.№

ГИП	Чекалов	
Н.контр.	Энтелис	
Нач.отд.	Ивинов	
Гл.спец.	Энтелис	
Рук.гр.	Самсонова	

ТП503-5-14.85 ПЗ

Пояснительная записка

Стадия	Лист	Листов
Р	1	

ГИПРОАВТОТРАНС
Ленинградский филиал

Схема генерального плана.

Движение автотранспорта по территории автостанции решено без пересекающихся потоков и регламентируется дорожными знаками и светофорной сигнализацией. Въезд всех видов транспорта, кроме рейсовых автобусов на внутреннюю транспортную территорию запрещён.

Движение пешеходов предусматривается без пересечения с потоками автотранспорта, кроме привокзальной площади, где организуются пешеходные переходы типа „Зебра" со светофорной сигнализацией.

Проезды и площадки для автотранспорта запроектированы с двухслойным асфальто-бетонным покрытием на щебеночном основании и подстилающего слоя, толщина которого уточняется при привязке проекта в зависимости от местных грунтовых условий.

Пешеходные тротуары и площадки запроектированы с покрытием из тротуарных бетонных плит на щебеночном основании и песчаном подстилающем слое.

Схемой генерального плана предполагается организация рельефа с отводом ливневых и талых вод по лоткам проезжей части в дождеприемные колодцы городской ливневой канализации. При отсутствии закрытой канализационной сети отводливневых вод осуществляется с устройством лотков-кюветов.

Территория автостанции, свободная от дорожного покрытия озеленяется с устройством газонов, посадкой деревьев и кустарников.

Все посадки предусматриваются с учётом сохранения хорошего обзора с места водителя при движении автотранспорта.

Технологическая часть.

Для расчётов по технологической части автостанции принят автобус с техническими данными:
- длина - 12,0 м.
- ширина - 2,5 м.
- база - 6,3 м.
- наименьший диаметр круга поворота по наружному колесу - 21,8 м.

Участок автостанции функционально делится на привокзальную площадь и внутреннюю транспортную территорию.

Привокзальная площадь примыкает к улице населенного пункта с регуляторными транспортными связями, обеспечивающими бесприпятственную доставку пассажиров. На привокзальной площади размещаются стоянки легковых автомобилей и такси.

В целях максимальной безопасности движение автотранспорта на территории автостанции предполагается одностороннее, без пересечения потоков. Кроме того, на внутреннюю территорию въезд всех видов транспорта, кроме маршрутных автобусов, запрещён

Маршрутный автобус, прибывающий на автостанцию поступает на пост перрона прибытия По окончанию высадки пассажиров автобус перемещается на площадку межрейсового отстоя. Здесь, при необходимости, на эстакаде производится осмотр автобуса. В случае выявления технических неисправностей, запрещающих дальнейшую эксплуатацию автобуса на линии, автобус направляется в автотранспортное предприятие.

В соответствии с графиком движения, по сигналу диспетчера автобус подаётся на пост перрона отправления. По окончанию посадки, диспетчер при помощи светофорной сигнализации, разрешает отправление данному автобусу с одновременным запрещением движения всем автобусам в зоне отправления. Автобус, после маневрирования по проезду и привокзальной площади отбывает на маршрут.

На автостанции организовано рациональное движение пассажиров в здании и на территории.

Пути движения пассажиров по территории и зданию - раздельны.

Движение пассажиров организуется по прилагаемой схеме.

Предусмотрена безопасность перехода пассажиров от здания к автобусу.

Справочно - информационная служба осуществляется с помощью схем и таблиц в помещении автостанции, схемы автобусных маршрутов, расписания движения автобусов и громкоговорящей сети.

Работа билетных касс обеспечивает текущую и предварительную продажу билетов.

Время работы касс устанавливается в соответствии с режимом работы автостанции, с учетом пассажиропотока.

Работа касс организуется по методу „на все направления".

Порядок оформления и выдачи билетов следующий:
- по запросу пассажира кассир, по средствам внутренней связи, запрашивает оператора, указывая при этом пункт назначения, время рейса, количество билетов;
- оператор сообщает кассиру, номер места в автобусе;
- кассир производит денежный расчёт с пассажиром и выдаёт ему билет.

Продажа билетов на автобусы междугородных сообщений производится по числу мест для сидения, а на автобусы пригородных сообщений - по номинальной вместимости автобуса.

На период массовых пригородных перевозок пассажиров предусмотрены автоматические билетные кассы вне здания. Распределение мест в автобусе между кассами производит оператор.

Основными задачами диспетчерской службы являются:
- контроль за своевременным прибытием автобусов;
- отправление автобусов в рейс;

Инв. № подл. | Подпись и дата | Взам. инв. №

привязан

Инв. №

— контроль за движением автобусов на маршруте;
— регулирование движения автобусов;
— информация пассажиров о прибытии автобусов, времени начала посадки и отправлении автобусов в рейс;
— информация диспетчеров следующих пунктов о наличии свободных мест в автобусах;
— оформление путевой документации:

Посты отправления предусмотрены по методу на все направления.

Схема организации движения пассажиров.

а. При отправлении пассажиров.

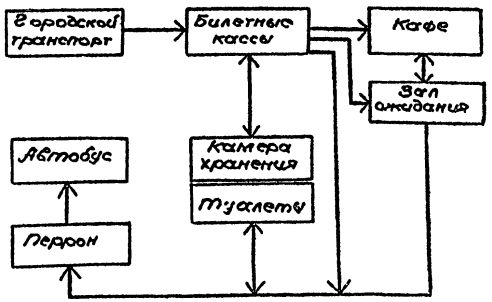

б. При прибытии пассажиров.

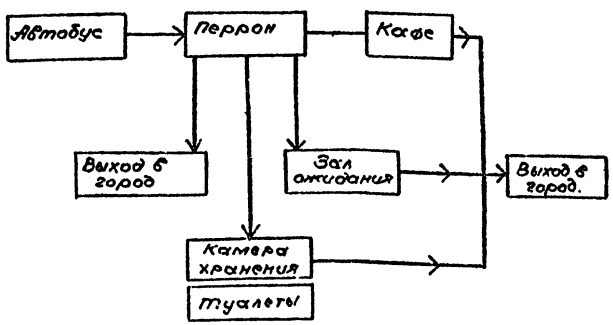

Архитектурно - строительные решения.

Здание автостанции - одноэтажное с несущими кирпичными стенами.

Наружные фасады решены в лицевом кирпиче „под расшивку швов." Над перроном предусмотрен навес из металлических конструкций.

Класс здания – II.
Степень огнестойкости – II
Высота помещений до низа конструкций 3,3м.

Покрытие здания - сборные железо-бетонные многопустотные плиты по серии 1.141-1 и 1.242-2. Конструкции фундаментов под здание запроектированы из сборных фундаментных блоков по ГОСТ 13579-78.

Кровля - рулонная, состоящая из 4х слоев рубероида с посыпкой гравием. Отвод воды с кровли - наружный.

Заполнение оконных проёмов - окна деревянные по ГОСТ 11214-78.

Двери - деревянные по ГОСТ 24698-81 и по серии 1.136-10.

Во внутренней отделке пассажирского зала автостанции используется штукатурка „под шубу"; мраморная плитка, окраска ПВА. В отделке других помещений используется облицовка керамической плиткой, окраска водоэмульсионными и масляными красками.

Все помещения автостанции обеспечены естественным светом.

В вечернее время предусматривается искусственное освещение.

К проекту прикладываются листы с расстановкой технологического оборудования и мебели.

Теплоснабжение, отопление, вентиляция.

Исходные данные.

Проект отопления и вентиляции разработан в соответствии со СНиП-II-33-75,* СНиП III-Л.8-71, СНиП II-92-76, СНиП II-85.80.
для расчётных наружных температур -20°С; -30°С; -40°С.

Теплоснабжение предусматривается от внешних тепловых сетей.

В качестве теплоносителя для нужд отопления и вентиляции принята вода с параметрами $T_1 = 150°C$ и $T_2 = 70°C$.

Теплоснабжение.

Ввод тепла осуществляется в техническое помещение, где совместно с теплопунктом размещаются приточные установки и водомерный узел.

В тепловом пункте предусмотрены установка запорной арматуры, распределительных коллекторов и приборов учёта тепла.

Отопление.

Отопление запроектировано на воде с параметрами 150°-70°С с непосредственным присоединением к распределительному коллектору без элеваторного узла.

Запроектирована двухтрубная система отопления с нижней разводкой.
В качестве приборов отопления приняты Конвекторы „Комфорт - 20".

В качестве отключающей арматуры - краны двойной регулировки.

Привязан

Инв.№

Инв.№ подл. | Подпись и дата | Взам. инв.№

Таблица тепловых нагрузок.

NN по п/п.	Наименование зданий и сооружений	Наружные температуры °С.	Строительный объём зданий м³	Вид теплопотребления. Отопление: Общий расход тепла Вт (ккал/ч).	Отопление: Удельная тепловая характеристика здания Вт/(м³·°С) (ккал/ч·м³·°С)	Отопление: Удельный расход тепла на 1м³ Вт/м³ (ккал/ч·м³)	Вентиляция: Общий расход тепла Вт (ккал/ч)	Вентиляция: Удельная тепловая характеристика здания Вт/(м³·°С) (ккал/ч·м³·°С)	Вентиляция: Удельный расход тепла на 1м³ Вт/м³ (ккал/ч·м³)	Горячее водоснабжение: Общий расход тепла Вт (ккал/ч)	Всего Вт (ккал/ч).
1	Пассажирская автостанция	-20	1440	45800 (39400)	0.84 (0,67)	31.8 (25.4)	40870 (35140)	1.03 (0.88)	28.4 (24.4)	—	86670 (74540)
2	вместимостью 60 человек	-30	1440	51600 (47800)	0.75 (0,68)	35.8 (330)	53500 (46000)	1.0 (0.86)	37 (32)	—	105090 (93800)
3		-40	1440	60000 (51500)	0.72 (0,64)	41.7 (35.8)	65740 (56530)	0.99 (0.85)	45,65 (39)	—	125740 (108030)

Вентиляция.

Вентиляция запроектирована приточно-вытяжная с механическим и естественным побуждением.

Воздухообмен в пассажирском зале принят из расчёта подачи 20 м³/ч воздуха на одного пассажира и составляет 1000 м³/ч. Воздухообмен в помещении буфета определен из расчёта борьбы с теплоизбытками и составляет 1250 м³/ч. В остальных помещениях воздухообмены определены по кратности. Таблица воздухообменов по помещениям приведена на листе ОВ-3.

Из помещений пассажирского зала, буфета, санузлов общего пользования, диспетчерской, кабинета начальника предусмотрена механическая вытяжка.

В шоферской и кабинете начальника для вытяжки устанавливаются оконные вентиляторы.

Из санузла при буфете предусматривается естественная вытяжка.

В приточных системах П1, П2 предусматривается защита калориферов от замораживания

Воздуховоды выполняются из обычной и оцинкованной кровельной стали и из шлакобетонных коробов.

Трубопроводы в тепловом пункте, подающие трубопроводы т.теплоснабжения и трубопроводы отопления в подпольных каналах изолируются минераловатными изделиями.

Водоснабжение и канализация.

Водоснабжение.

Вода на автостанции требуется для хозяйственно-питьевых нужд и наружного пожаротушения.

Расчётные расходы воды определены согласно СНиП II-30-76, (2.04.02-84) и сведены в таблицы 1 и 2.

Расходы воды на поливку территории подсчитаны условно на основании принятой схемы генплана и уточняются при привязке проекта.

Напор, необходимый для работы санитарных приборов -12 м (0,12МПа).

В здании автостанции запроектирована сеть хозяйственно-питьевого водопровода с подачей воды к санитарным приборам, моечным ваннам буфета и поливочным кранам для полива территории.

Наружное пожаротушение предусматривается из пожарных гидрантов, установленных на закольцованной поселковой водопроводной сети

Питание хозяйственно-питьевых нужд автостанции намечено по одному вводу из чугунных водопроводных труб диаметром 65 мм.

На вводе водопровода в техническом помещении запроектирован водомерный узел с обводной линией и счётчиком Ду 32, марки ВСКМ.

Прямая и обводная линия водомера приняты диаметром 50 мм.

Внутренняя разводящая сеть монтируется из стальных водогазопроводных труб диаметром от 15 до 40 мм.

Горячее водоснабжение.

Горячая вода в здании требуется для моечных ванн в буфете согласно СНиП II-Л. 8-71.

Приготовление горячей воды для мойки посуды предусматривается в электрокипятильнике КНЭ-100м, устанавливаемом непосредственно у ванн

Привязан

Инв. №

Объект 1208

Инв. № подл. | Подпись и дата | Взам. инв. №

Разводящая сеть запроектирована по тупиковой схеме из водогазопроводных труб диаметром 15 и 20 мм.

Канализация.

В здании автостанции проектируется сеть бытовой канализации.

Расчётные расходы сточных вод определены согласно СНиП II-30-76 и сведены в таблицы 1 и 3

Системой бытовой канализации предусматривается отвод сточных вод от санитарных приборов и от оборудования буфета.

Присоединение моечных ванн к канализации намечено с разрывом струи не менее 20 мм до верха приемной воронки.

Концентрация загрязнений в стоках ожидается: по взвешенным веществам — 300 мг/л

$БПК_{20}$ — 150 мг/л.

Внутренние сети прокладываются из пластмассовых труб (над полом) и чугунных канализационных труб в земле диаметрами 50 и 100 мм.

Баланс водопотребления и водоотведения:

Расходы воды из сети хозяйственно-питьевого водопровода — 12.07 м³

Расход сточных вод — 8,43 м³

Потери воды:

Полив территории — 3,64 м³

Коэффициент водопользования — 0.30

Таблица 2

Данные по потреблению холодной воды на хозяйственно-питьевые нужды.

NN п/п	Наименование потребителей	Измеритель	Количество потребителей: За сутки	За час	Норма водопотребления: л/сутки	л/ч	Расходы воды: Суточный м³	Часовой м³	Секундный, л: Обычный	При пожаре	Примечание
1	2	3	4	5	6	7	8	9	10	11	12
1	Персонал автостанций (в т.ч. штат буфета	человек	24	11	25	5	0,60	0,06	1,26		
2	Пассажиры и водители.	человек	738	114	10	1.1	7,38	0.13		—	—
3	Буфет на 12 посадочных мест (мытье столовой посуды)	блюдо	225	36	2	2	0.45	0.07			
	Итого:						8.43	0,26	1.26	—	—
	Полив территории: асфальто-бетонное покрытие	м²	2898	—	0.40	—	1.16	—	—		условно
	газоны	м²	620	—	4.00	—	2,48	—	—		
	Итого:						3,64				
	Всего:						12.07	0,26	1,26	—	

Таблица 3

Данные по водоотведению бытовых сточных вод.

NN п/п	Наименование шаточников сброса	Измеритель	Количество потребителей: За сутки	За час	Норма водопотребления: л/сут.	л/ч	Расход сточных вод: Суточный м³	Часовой м³	Секундный, л	Примечание
1	2	3	4	5	6	7	8	9	10	11
1	Персонал автостанции (в т.ч. штат буфета)	челов.	24	11	25	5	0,60	0.06		—
2	Пассажиры и водители.	челов.	738	114	10	1.1	7.38	0.13	2,86	—
3	Буфет на 12 посадочных места	блюдо	225	36	2	2	0.45	0.07		—
	Итого						8.43	0.26	2.86	

Таблица 1

Данные по суммарному водопотреблению и водоотведению.

Наименование расхода.	Расходы воды: Суточный м³/сут.	Часовой м³/час	Секундный: Обычный л/с.	При пожаре л/с	Расходы сточных вод: Суточный м³/сут.	Часовой м³/ч.	Секундный л/с.	Примечание
1	2	3	4	5	6	7	8	9
I. Хозяйственно-питьевые нужды (по таблицам 2.3).	12.07	0,26	1.26	—	8.43	0,26	2.86	—
II. Противопожарные нужды. 1. Наружное пожаротушение при степени огнестойкости здания - II строительном объеме 1440 м³ Категории производства „Д"	—	—	—	(10.00)	—	—	—	СНиП 2.04.02-84 табл. 11 расход воды указанный в скобках, через водомер не проходит.
Итого	12.07	0,26	1.26	(10.00)	8.43	0,26	2.86	—

Привязан

Инв.№

Инв.№ подл. | Подпись и дата | Взам.инв.№

Объект 1208

Электроснабжение.

При выполнении типового проекта использованы действующие альбомы типовых рабочих чертежей ВНИПИ „Тяжпромэлектропроект" г. Москва.

Проект разработан в соответствии с действующими правилами устройств электроустановок и нормативными документами.

В отношении надёжности электроснабжения нагрузки автостанции относятся к потребителям III категории.

Электроприемники пассажирской автостанции получают питание от сети 0,4 кв через магистральный распределительный щит (МЩР) типа ВРУ.

Расчетный учёт электроэнергии осуществляется счётчиком активной энергии, устанавливаемом на вводной панели, вводно-распределительного устройства.

Источники питания определяются при привязке проекта согласно ТУ энергоснабжающей организацией.

Естественный средневзвешенный коэффициент мощности составляет 0,93.

Расчёт нагрузок по пассажирской автостанции приведён на листе ЭМ-2.

Электрическое освещение.

Проектом предусматривается устройство рабочего и эвакуационного освещения 220 В, а также ремонтного освещения 36 В.

В качестве источников света приняты светильники с люминесцентными лампами и лампами накаливания. Светильники эвакуационного освещения выделяются из числа светильников общего освещения.

Питание сети рабочего и эвакуационного освещения осуществляется от МЩР.

Для питания сетей электроосвещения предусматриваются щитки серии ЩО41. Магистральная сеть выполняется кабелем марки АВВГ.

Распределительная сеть выполняется кабелем марки АВВГ и проводом АППВС.

Управление электроосвещением осуществляется со щитков и выключателями по месту.

Силовое электрооборудование.

Все электродвигатели поставляются комплектно с оборудованием, поэтому выбор их в проекте не производится.

Для распределения энергии в автостанции устанавливаются распределительные шкафы серии ШРН с предохранителями на отходящих линиях и вводно-распределительные устройства типа ВРУ.

Для оборудования, поставляемого без пусковой аппаратуры, проектом предусматривается установка магнитных пускателей серии ПМЕ и ящиков управления серии ЯУ5100.

Питающая и распределительная сети выполняются кабелем АВВГ, проложенным по строительным конструкциям здания и проводом марки АПВ в винипластовых трубах.

Защитное заземление и молниезащита.

Для защиты обслуживающего персонала от поражения электрическим током, предусматривается заземление всех металлических, нормально не находящихся под напряжением частей электрооборудования, которые могут оказаться под напряжением. В качестве заземляющих проводников используются металлические конструкции зданий, нулевые проводники сети.

В качестве контура заземления используется стальная полоса 4×40.

Так как ожидаемое количество поражений молнией в год при максимальной интенсивности грозовой деятельности менее 0,1, молниезащита здания автостанции не требуется

Связь и сигнализация.

1. Организация связи.

Проектом предусмотрены следующие виды связи и сигнализации:

- городская телефонная связь;
- распределительно-поисковая связь;
- городская радиотрансляция;
- связь „кассир-пассажир";
- электрочасофикация;
- телеграфная связь.

2. Городская телефонная связь.

Городская телефонная связь предусматривается по 3 телефонным аппаратам ТА-72 и 2 монетным автоматам АМТ-69/2.

3. Распорядительно-поисковая связь.

Для осуществления распорядительно-поисковой связи в диспетчерской предусмотрена установка трансляционного усилителя ТУ-50 м.

4. Городская радиотрансляция.

Для осуществления городской радиотрансляции на крыше здания устанавливается радиотрубостойка РСІ, к которой подводится фидер городской радиотрансляции. От фидера через абонентский понижающий трансформатор типа ТАПВ-10Т трансляционная сеть разводится по всему зданию.

Привязан

Инв.

Инв. № подл. | Подпись и дата | Взам. инв. №

В качестве разветвительно-ограничительных коробок применены коробки типа УК-2П и УК-2С. Для абонентских точек применены громкоговорители типа „Лотос" мощностью 0.25 Вт. Абонентская сеть выполнена проводом марки ПГПЖ 2×0,6 и ПТПЖ 2×1.2.

5. Связь „кассир-пассажир".

Связь „кассир-пассажир" осуществляется на базе прибора громкоговорящей связи ПГС-0.2.

6. Электрочасофикация

Для централизованного наказа точного времени в диспетчерской устанавливаются электропервичные часы ПЧК3-2Ри.Р24-Р12. Электровторичные часы типа ВЧС1-М2ЛВ-24Р--300-326 к устанавливаются в помещениях согласно схеме организации связи и подключаются к электропервичным часам посредством комплексной сети. Если же на ближайшем объекте существует сеть электрочасофикации, то подключение вторичных часов к первичным часам ближайшего объекта осуществляется при привязке проекта. В этом случае первичные часы из проекта исключаются.

Для отметок текущего времени в диспетчерской устанавливаются штамп-часы 72-4тм.

7. Телефонная связь.

В помещении диспетчерской устанавливается телетайпный аппарат РТА-6.

Автоматизация.

Проект систем автоматизации производственных процессов выполняется:

а) на основании и в соответствии с заданием, исходными данными и материалами (заданиями смежных отделов).

б) в соответствии с действующими нормативными документами по проектированию систем автоматизации технологических процессов ВСН-281-75 Минприбор СССР; СН202-81.

Проектом предусматриваются следующие разделы автоматизации:

сантехническая и тепловые сети.

Средства автоматизации (контроля, автоматического регулирования, защиты оборудования, блокировки и управления) принимаются в целях:

- обеспечения и поддержания параметров технологических процессов, повышения надёжности работы системы, а также включения и отключения систем по специальным требованиям (при аварии и т.д.);
- сокращение обслуживаемого персонала, экономии тепла и электроэнергии.

Степень автоматизации принята в зависимости от: назначения зданий и сооружений, видов систем, необходимой продолжительности работы оборудования и экономичной целесообразности. При разработке проекта автоматизации предусматривается минимальное число приборов и средств автоматизации.

Уровень автоматизации производственных процессов принят в соответствии с:

- нормами и правилами строительного проектирования санитарными, электротехническими, противопожарными и другими требованиями СНиП-II-33-75*, СНиП-II-35-76.
- нормами и правилами на производство строительных, монтажных и специальных работ СНиП-III-34-74.

Контроль параметров и контуры регулирования, разработанные в проекте, базируются на приборах и регуляторах, серийно выпускаемых отечественной промышленностью

Характеристика объекта автоматизации и обоснование принятых решений.

Проектом предусматривается:

- защита приточных систем П1, П2 от замораживания (отключение электродвигателя вентилятора при замораживании калорифера, блокировка клапанов наружного воздуха и на теплоносителе с электродвигателем вентилятора;
- теплотехнический контроль теплового узла (приборы температуры, давления и расхода).

Щиты автоматизации устанавливаются в венткамерах, в теплопункте.

Приборы и средства автоматизации устанавливаются в теплопункте на раме и по месту.

Щитовые конструкции приняты по ОСТ 36.13-76.

Техническая документация на изготовление щитов и пультов скомплектована в отдельном альбоме.

Подвод электропитания к щитам автоматизации осуществляется от ящиков управления.

Питание осуществляется электроэнергией напряжением 220В и промышленной частотой 50Гц.

Несущие конструкции проводок и узлы их крепления к элементам здания и площадкам обслуживания, установка приборов и средств автоматизации выполняются по типовым чертежам, действующим в системе Главмонтажавтоматика.

Альбом 1208

Инв. № подл. | Подпись и дата | Взам. инв. №

Привязан

Инв. №

Экономия основных строительных материалов и снижение сметной стоимости строительства.

С целью экономии основных строительных материалов в проекте предусматриваются следующие мероприятия:

- в качестве теплоносителя принята перегретая вода с параметрами 150°-70°С, используемая с первичными параметрами для отопления и теплоснабжения;
- система отопления принята с нижней разводкой и конвекторами;
- в качестве воздуховодов применены неметаллические воздуховоды из шлакобетонных плит и металлические круглого сечения.
- в приточных камерах применены обводные воздушные заслонки, непосредственно устанавливаемые на калориферах, что сокращает количество кирпичных перегородок, герметических дверей и закладных металлических деталей;
- для теплоизоляции трубопроводов приняты изделия заводского изготовление
- цилиндры и полуцилиндры минераловатные на синтетическом связующем;
- максимально использованы полиэтиленовые трубы для устройства систем бытовой канализации и внутренних водостоков.

Мероприятия по антикоррозионной защите строительных конструкций.

Защита строительных конструкций от коррозии разработана в соответствии с требованиями СНиП II-28-73*.

Все металлические конструкции защищаются лакокрасочными покрытиями. Столярные изделия окрашиваются масляной краской за 2 раза.

Мероприятия по противопожарной безопасности.

Противопожарная безопасность здания обеспечена степенью огнестойкости несущих и ограждающих конструкций соответствующей классу здания. Строительные конструкции здания относятся ко II ой степени огнестойкости.

Эвакуация пассажиров и служащих автостанций обеспечивается необходимым количеством эвакуационных выходов.

Предусмотрена автоматическая пожарная сигнализация.

Предусмотрено централизованное отключение вентиляции при возникновении пожара.

Пожаробезопасность также достигается обеспечением необходимыми расходами и напорами воды для внутреннего пожаротушения из пожарных кранов, а также наружного пожаротушения из гидрантов на сети населенного пункта.

Мероприятия по охране окружающей среды.

Отвод бытовых сточных вод запроектирован во внутриквартальные сети населенного пункта.

Дождевые сточные воды с территории автостанции организацией рельефа направляются на уличные проезды.

Очистка бытовых и дождевых стоков предусматривается на централизованных очистных сооружениях населённого пункта.

Ремонт автобусов на территории автостанции- не предусмотрен. Выброс вредных веществ в атмосферу отсутствует.

Предусмотрено озеленение территории.

Проезды и площадки для движения автобусов и стоянки их между рейсами размещены во внутренней территории автостанции.

Аппаратура оповещения пассажиров принята с минимальным уровнем громкости.

Предусматриваются мероприятия по борьбе с аэродинамическим и механическим шумом.

- установка приточных и вытяжных вентиляторов в изолированных помещениях;
- установка вентиляторов на виброизолирующих основаниях;
- присоединение воздуховодов к вентиляторам через гибкие вставки на всасе и выхлопе.

Стены венткамер изолируются минераловатными матами.

Мероприятия по охране труда и технике безопасности.

Движение автотранспорта по территории автостанции решено без пересекающихся потоков.

Управление движением автотранспорта -централизованное, из диспетчерской.

Предусмотрена система радиооповещения о движении автотранспорта.

Предусмотрена светофорная сигнализация для управления движением автобусов на внутренней транспортной территории с пульта диспетчера. Территория автостанции обеспечивается необходимой дорожной разметкой и дорожными знаками в соответствии с „Правилами дорожного движения".

Предусмотрено эвакуационное освещение с установкой световых указателей над выходами из помещений.

Выбрано пониженное напряжение для местного переносного освещения.

Выбрано соответствующее исполнение оболочек электрооборудования аппаратов, приборов электросетей в помещениях сырых, особо сырых, жарких и с химически активной средой (с повышенной опасностью и особоопасных по электротравматизму.

Привязан

Инв. №

Альбом 1208

Инв. № подл. | Подпись и дата | Взам. инв. №

Электрические схемы управления исключают возможность самопроизвольного включения и отключения электроприводов.

Органы управления окрашены в разные цвета и на них предусмотрены соответствующие надписи. У электроприводов, управляемых дистанционно предусмотрены аварийные выключатели.

Предусмотрен комплект защитных средств, обеспечивающих безопасность от электротравматизма при эксплуатации установок.

Помещения кассиров изолированы от операционного зала закрытыми кабинами.

Мероприятия по экономии тепловой и электрической энергии.

С целью экономии тепловой и электрической энергии проектом предусматривается комплекс мероприятий, снижающих их потребление:

- надбавки к теплопотерям зданий на страны света, ветер, инфильтрацию приняты строго в соответствии с требованиями СНиП II-3375*;
- в тепловом балансе помещений учтены тепловыделения от технологического оборудования, работающего персонала и электроосвещения;
- в архитектурно-строительной части проекта для сокращения теплопотерь ограждающие конструкции выбраны с учётом обеспечения требуемого термического сопротивления. Наружное остекление принято только из условий обеспечения естественного освещения;
- для ограничения расходов тепла как в рабочее, так и в нерабочее время предусматривается автоматизация отопительно-вентиляционных установок, регулирование количества расходуемого тепла, блакировка работы установок с датчиками температуры в рабочей зоне помещений;
- для сокращения потерь тепла предусматривается тепловая изоляция тепловых пунктов, магистральных трубопроводов систем теплоснабжения и отопления, а также трубопроводов проходящих вблизи ворот и дверей
- отопительно-вентиляционное оборудование выбрано с минимальной установленной мощностью электродвигателей, в зависимости от производительности систем и максимального использования КПД и создаваемого вентиляторами давления;
- для учёта потребления тепла в центральном тепловом пункте предусматривается установка приборов учёта, КИПиА.

Использование в проекте передового опыта, достижений науки и техники.

Предусмотрено централизованное управление транспортным процессом на междугородных и пригородных автобусных сообщениях в условиях производственных объединений.

Использована передовая технология на основе оснащения автостанции современным оборудованием по обслуживанию пассажиров и управлению транспортным процессом.

Предусмотрена возможность кооперирования управления и обработки информации.

Проектом учтены требования, обеспечивающие повышение качества обслуживания пассажиров, улучшение организации труда и отдыха водителей автобусов и обслуживающего персонала автостанций.

При строительстве автостанций обеспечивается повышение эффективности капитальных влажений, рациональное использование земель и охрана окружающей среды.

Учтён прогрессивный отечественный и зарубежный опыт проектирования строительства и эксплуатации автостанций.

Основные положения по производству работ.

В основных положениях приведены рекомендации по производству строительно-монтажных работ принципиального характера, на основании которых выполняются как привязка настоящего типового проекта к конкретной стройплощадке, так и разработка в дальнейшем строительной организацией проекта производства работ (ППР).

При строительстве автостанции выполняется следующий комплекс основных строительно-монтажных работ:

- подготовительные,
- земляные работы,
- возведение здания станции.

1.1. Подготовительные работы

1.1.1. Прокладывается подъездная автодорога к стройплощадке.

1.1.2. Выполняются работы по очистке пятна застройки.

1.1.3. Устраиваются проезды, площадки, временные автодороги, используемые на период строительства.

1.1.4. Организуется временное обеспечение строительства энергоресурсами, водой.

1.2. Земляные работы.

1.2.1. Растительный грунт снимается бульдозером типа Д-271А, перемещается на 10 м в валы, затем экскаватором „прямая лопата" типа Э-652Б грузится на автотранспорт и отвозится в отвал на 1км.

1.2.2. Разработка минерального грунта в котловане под фундаменты производится экскаватором „обратная лопата" типа Э-652Б на проектную глубину с оставлением недобора 7% по объему с целью обеспечения сохранности естественного состояния грунта в данной части котлована

Привязан

Инв.№

Инв.№ подл. | Подпись и дата | Взам.инв.№

Объект 1208

1.2.3. Котлованы для выполнения фундаментов отрывается в откосах с уклоном согласно требованиям СНиП III-4-80 „Техника безопасности в строительстве"

1.2.4 Грунт в объеме, необходимом для обратной засыпки перемещается во временный отвал, излишки грунта отвозятся со стройплощадки на автосамосвалах.

1.2.5 Обратная засыпка позух фундаментов производится с помощью бульдозера типа Д-271А. Грунт послойно разравнивается и уплотняется ручными пневмотрамбовками до К=0,9.

1.2.6 При наличии грунтовых вод необходимо предусмотреть осушение котлована средствами открытого водоотлива (для связных грунтов) или глубинного водопонижения (для песчаных грунтов). Работы проводить в соответствии с требованиями СНиП III-8-78. Земляные сооружения"

1.3. Возведение здания станции.

1.3.1. Монтаж фундаментов выполняется с помощью стрелового пневмоколесного крана типа КС 4361 г/п 16-с бровки котлована в соответствии с требованиями СНиП 3.02.01-83„ Основания и фундаменты"

1.3.2 При выполнении монтажных участков подачу бетона производить в опрокидывающихся бадьях емкостью 0,4м³, подаваемых монтажным краном КС-4361. Работы выполнять в соответствии с требованиями СНиП III-15-76 „Бетонные и железобетонные конструкции монолитные".

1.3.3. Все строительно-монтажные работы по возведению подземной части здания, перрона прибытия, перрона отправления, эстакады для осмотра автобусов станции выполнять с помощью пневмоколесного стрелового крана типа КС-4361 в соответствии с требованиями СНиП III-17-78 „каменные конструкции", СНиП III-16-80 „Бетонные и железобетонные конструкции сборные", СНиП III-18-75 „Изготовление и монтаж стальных конструкций".

1.3.4. Устройство постоянных дорог и площадок осуществляется с разработкой корыта бульдозером типа Д-271А.

1.3.5 Отрывка траншей инженерных коммуникаций выполняется экскаватором типа Э-652Б. Укладку труб производить трудоукладчиком ТЛТ-74. В местах пересечения дорог, используемых на период строительства с инженерными коммуникациями, укладываются сборные железобетонные плиты. Укладка и уплотнение асфальтобетонной смеси выполняется асфальтоукладчиком и дорожными катками. Погрузо-разгрузочные работы осуществляются автокранами КС-2561Д и СМК-10. Работы по озеленению территории выполняются с помощью крана ЭО-2621А с ковшом 0,25 м³

1.4. Производство работ в зимних условиях.

1.4. При производстве земляных работ в зимний период применяется для рыхления клин-баба, врубовые машины и для оттаивания грунта-прогрев огневым способом. Устройство замоноличенных стыков при монтаже сборных конструкций рекомендуется осуществлять с помощью электроподогрева, растворы и бетоны применять с химическими добавками в соответствии со СНиП III-16-80 и III-15-76. Внутренние штукатурные и малярные работы производить в отапливаемых помещениях, для чего к началу работ смонтировать постоянные системы отопления.

Кладку кирпичных стен в зимнее время выполнять в соответствии с требованиями СНиП III-17-78 §7.

1.5. Техника безопасности.

1.5.1. Запрещается установка и движение строительных механизмов и автотранспорта в пределах призмы обрушения котлована.

1.5.2. Запрещается разработка и перемещение грунта бульдозерами при движении на подъем или под уклон с углом наклона более указанного в паспорте машин

1.5.3. Очистку сборных железобетонных элементов от грязи, наледи и прочее следует производить на земле до их подъёма.

1.5.4. Запрещается пребывание людей на элементах и конструкциях во время их подъема, перемещения и установки.

1.5.5. Все работы выполнять в соответствии с требованиями техники безопасности по СНиП III-4-80 и пожарной безопасности по ГОСТ 12.1.004-76 ССБТ.

Объект 1208

Инв.№ подл. | Подпись и дата | Взам.инв.№

Привязан

Инв.№

Рекомендации по привязке типового проекта.

При привязке типового проекта проектируетая генеральный план согласно конкретным условиям выделенного земельного участка, технических условий местных организаций на инженерное обеспечение и расчётам перрона, проездов, площадок и др.

При этом, включённая в состав типового проекта схема генерального плана служит рекомендацией по оптимальному взаиморасположению здания, перрона проездов и площадок, их взаимосвязям, расстояниям между ними и геометрическими параметрами.

При необходимости увеличения числа постов посадки и высадки пассажиров сверх предусмотренных на схеме генплана, перрон следует удлинять по ходу движения автобусов.

В зависимости от расчётной зимней температуры наружного воздуха определяются толщина наружных стен и толщина утеплителя покрытия здания автостанции.

Глубина заложения фундаментов и их размеры в основании проектируются в зависимости от конкретных грунтовых условий. В случае наличия агрессивных грунтовых вод должна быть разработана защита фундаментов и подземных конструкций в зависимости от конкретных условий.

Решаются вопросы по выбору источников водоснабжения, электроснабжения, теплоснабжения, выпусков и очистки канализационных бытовых и дождевых стоков, наружного пожаротушения.

После чего по техническим условиям местных организаций на инженерное обеспечение разрабатывается рабочая документация на внутриплощадочные и внеплощадочные инженерные сети.

Решается вопрос организации длительного отстоя междугородных автобусов в зимнее время на постах автостанции, оборудованных средствами подогрева двигателей или в близкорасположенных автотранспортных предприятий имеющих закрытые стоянки или открытые стоянки со средствами подогрева двигателей.

Также решается вопрос о необходимости мойки автобусов на территории автостанции или в близкорасположенных автотранспортных предприятиях.

По специальному требованию, указанному в задании на привязку типового проекта и при наличии разрешения соответствующих органов - может быть запроектирована радиосвязь диспетчера с автобусами на линии.

Инв.№ подл. | Подпись и дата | Взам.инв.№

Привязан
Инв.№

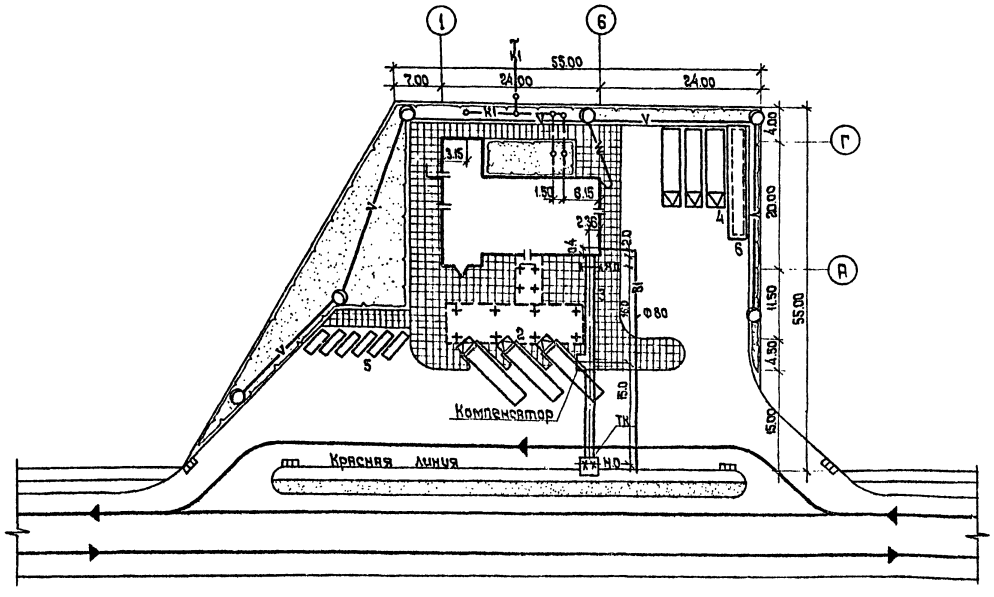

Экспликация зданий и сооружений

№ по генплану	Наименование	Площадь застройки в м²	Примечание
1	Здание автостанции	380	
2	Перрон отправления с навесом	910	
3	Перрон прибытия		
4	Площадка межрейсового отстоя	590	
5	Стоянка легковых автомобилей	102	
6	Эстакада для осмотра автобусов	—	т.п. 503-4.17 альбом II

Ведомость объемов работ по благоустройству

N№ п/п	Наименование работ	Ед. измерения	Кол-во	Примечание
1	Устройство дорожной одежды проездов и площадок: асфальтобетон мелкозернистый плотный, тип АМ I - 4 см; асфальтобетон крупнозернистый плотный - 8 см; щебень марки 1200-600 фр 40-10 мм с расклинкой - 22 см; песок мелкий - 45 см.	м²	2048	
2	Устройство покрытия тротуаров: тротуарная бетонная плита - 10 см; песок с добавкой цемента 10% - 3 см; щебень марки 800-400 фр. 40-70 мм с расклинкой - 15 см; песок мелкий - 20 см	м²	850	Серия 3-507 кл-9 Выпуск 1-1
3	Устройство газона с добавлением слоя растительной земли h=20 см	м²	620	

Показатели по генплану

N№ п/п	Наименование	Ед. измер.	Кол-во	Примечание
1	Площадь участка	га	0,39	
2	Площадь застройки	м²	1982	
	в т.ч. открытые стоянки, перроны	м²	1228	
3	Площадь покрытий	м²	2898	в т.ч. 375 м² - площадь навеса
4	Площадь озеленения	м²	620	
5	Плотность застройки	%	50	

Условные обозначения:

- Проектируемые здания и сооружения
- Проектируемое дорожное покрытие
- Проектируемое тротуарное покрытие
- Проектируемый газон

Привязан:

Инв. №

ТП 503-5-14.85 -ГТ

Пассажирская автостанция вместимостью 50 человек

ГИП	Чекалов		
Н.контр.	Краснов		
Нач. отд.	Иванов		
Гл. спец.	Краснов		
Инженер	Чикашкина		

Генеральный план и транспорт

Стадия	Лист	Листов
Р	1	1

Схема генплана М 1:500

ГИПРОАВТОТРАНС Ленинградский филиал

Согласовано: Сантехн. отд. Отопление Электротехн. отд. Конструкции

Инв. № подл. | Подпись и дата | Взам. инв. №

Объект 1208

АЛЬБОМ I

Объект 1208

Ведомость рабочих чертежей основного комплекта марки АР.

Лист	Наименование	Примечан.
1	Общие данные /начало/.	
2	Общие данные /окончание/.	
3	План на отм. 0.000.	
4	План на отм. 0.000 с расположением перемычек и отверстий.	
5	План венткамеры на отм. 0.000. Детали.	
6	Спецификация и ведомость перемычек.	
7	Ведомость перемычек.	
8	Разрезы 1-1, 2-2, 3-3. Узел I.	
9	Фасады 1-6, Г-А.	
10	Фасады 6-1, А-Г.	
11	План кровли и план полов на отм. 0.000.	
	Экспликация полов. Установка водослива ВМ-1.	
12	Фрагмент 1. Сечения а-а, б-б, в-в, г-г.	
	Узлы II, III.	
13	Фрагмент 2, сечения д-д, е-е, ж-ж.	
	Узлы IV, V, VI.	
14	Фрагмент 3. Сечения И-И, К-К, Л-Л, М-М, Н-Н.	
	Узлы VII, VIII, IX	
15	Фрагмент 4. Сечения П-П, Р-Р, С-С, Т-Т, У-У.	
	Узел X	
16	Барьер в диспетчерской.	
17	Пол в диспетчерской на отм. 0.700.	
18	Окно О-1.	
19	Окно О-2.	
20	Перрон отправления с навесом.	
21	Расстановка технологического оборудования буфета.	
22	Расстановка мебели и оборудования.	

Ведомость ссылочных и прилагаемых документов.

Обозначение	Наименование	Примечан.
	Ссылочные документы.	
ГОСТ 24698-81	Двери деревянные наружные для жилых и общественных зданий.	
ГОСТ 11214-78	Окна и балконные двери деревянные с двойным остеклением для жилых и общественных зданий.	
Серия 1.136-10	Двери деревянные внутренние для жилых и общественных зданий.	
Серия 416-0-1. ал.7	Унифицированные секции зданий. Административно-бытового назначения. Перегородки кабин душевых и уборных.	
Серия 1.138-10 вып. 1	Перемычки железобетонные для зданий с кирпичными стенами.	
Серия КЭ-01-58 вып. 1	Сборные железобетонные обвязочные балки и перемычки для промышленных зданий.	
	Прилагаемые документы.	
ТП503-5-14.85 -АР.ВМ	Ведомость потребности в материалах	
ТП503-5-14.85 -АР.СО.	Спецификация оборудования.	

Ведомость спецификаций

Лист	Наименование	Примечание
3	Ведомость проёмов ворот и дверей.	
3	Таблица толщин стен и утеплителя.	
4	Спецификация элементов заполнения проемов.	
5	Спецификация металлических изделий.	
6	Спецификация перемычек.	
6	Ведомость перемычек.	
7	Ведомость перемычек.	
7	Спецификация сборных перегородок.	
7	Спецификация анкеров.	
7	Ведомость анкеров.	
11	Экспликация полов.	
15	Ведомость материалов на отделку козырька.	
	К-1 и К-2, К-3.	
16	Спецификация материалов на барьер.	
17	Спецификация материалов на ограждение	
17	Спецификация элементов лестницы ЛС-1.	
18	Спецификация материалов на окно О-1.	
19	Спецификация материалов на окно О-2.	
20	Ведомость материалов на отделку навеса.	
21	Спецификация технологического оборудования	
22	Спецификация мебели и оборудования.	

Ведомость основных комплектов рабочих чертежей.

Обозначение	Наименование	Примечан.
ТП503-5.14.85 -ГТ	Генеральный план и транспорт.	
ТП503-5-14.85 -АР	Архитектурные решения.	
ТП503-5-14.85 -КЖ	Конструкции железобетонные.	
ТП503-5-14.85 -КМ	Конструкции металлические	
ТП503-5-14.85 -ОВ	Отопление и вентиляция.	
ТП503-5-14.85 -ВК	Водоснабжение и канализация	
ТП503-5-14.85 -ЭО	Электрическое освещение	
ТП503-5-14.85 -ЭМ	Силовое электрооборудование.	
ТП503-5-14.85 -СС	Связь и сигнализация	
ТП503-5-14.85 -А	Автоматизация	

Проект разработан в соответствии с действующими нормами и правилами и предусматривает мероприятия, обеспечивающие взрывобезопасность и пожаробезопасность при эксплуатации здания.

Главный инженер проекта /Чекалов/.

Инв.№ подл. | Подпись и дата | Взам. инв.

ГИП	Чекалов		
Н.контр.	Энтелис		
Нач.отд.	Иванов		
Гл.АРХ.	Энтелис		
Гл.конс.	Бельковский		
Вед.арх.	Самсонова		
Архит.	Ушакова Е.		

Инв.№

ТП503-5-14.83 -АР

Пассажирская автостанция вместимостью 50 человек

	Стадия	Лист	Листов
Здание автостанции.	Р	1	22

Общие данные /начало/.

ГИПРОАВТОТРАНС Ленинградский филиал

ТИПОВОЙ ПРОЕКТ 503-5-14.85 АЛЬБОМ I

Альбом 1503

Ведомость отделки помещений (площадь в м²)

Наименование или номер помещения	Потолок		Стены или перегородки		Низ стены, или перегородки (панель)			Примечание
	Площадь	Вид отделки	Площадь	Вид отделки	Площадь	Вид отделки	Высота мм	
Пассажирский зал	100,9	Затирка ПВА	115,7 107,2	Затирка штукатурки под "чуб"	8,5	мраморная плитка	150	* Заполнитель - опилки
Тамбур 1 и коридор	11,8	—"—	34,1 35,8	—"—	1,3	—"—	150	—"—
Буфет на 12 п.м	29,5	—"—	31,9	—"—	—	—	—	—
Кабинет начальника станции	11,6	—"—	38,1	Затирка окр. ПВА	—	—	—	
Диспетчерская с узлом связи	24,3	—"—	36,3	—"—	—	—	—	
Касса шоферская	24,3	—"—	81,5	—"—	—	—	—	
Кладовая	4,5	—"—	27,0	—"—	—	—	—	
Тамбур 4 коридор	2,1	—"—	7,9	—"—	—	—	—	
Зл щитовая	5,7	Затирка изв. окр.	30,4 12,6	Затирка изв окр	17,8	Керамич плитка	1800	
Сан узлы	34,5	—"—	133,5 52,5	—"—	81,0	—"—	1800	
Техническое помещение	25,1	—"—	83,4	—"—	—	—	—	
Подсобн. помещение буфета	22,5	Затирка масляи. окр	60,1 25,6	Затирка масляи. окр.	34,5	Керамич плитка	1800	
Моечная	8,0	—"—	33,1 15,6	—"—	19,5	—"—	1800	
Тамбур 3	3,4	—"—	16,3	—"—	—	—	—	

Основные строительные показатели

Наименование	Ед. изм	Количество
Площадь застройки	м²	380
Общая площадь	м²	310,0
Строительный объем	м³	1440

Здание пассажирской автостанции разработано с применением традиционных строительных решений

Главный инженер проекта /Чекалов Б.К./

Общие указания

1 Класс здания - II. Степень огнестойкости - II.

2 В здании размещаются помещения, относящиеся по пожарной опасности к категории - Д.

3. Проект предназначен для строительства в районах со следующими природными условиями:

3.1 Расчетная зимняя температура наружного воздуха - -20°С; -30°С; -40°С

3.2 Вес снегового покрова - 70; 100; 150 кгс/м²

3.3 Нормативный скоростной напор ветра - 35; 45 кгс/м²

3.4 Расчетная сейсмичность района строительства - не выше 6 баллов

4 Грунты в основании фундаментов непросадочные, непучинистые, естественной влажности, с характеристиками $C^н = 0{,}02$ кг/м²; $\gamma = 1{,}8$ т/м³; $E^н = 150$ кг/см²; $\varphi = 28°$

5. За относительную отметку 0,000 принят уровень чистого пола, соответствующий абсолютной отметке [ ]

6. Стены выполнять из обыкновенного глиняного кирпича М-75 на растворе М-50.

7. Наружный ряд кирпичной кладки наружных стен выполнять из лицевого кирпича под расшивку швов.

8. Цоколь до отм. 0,400 оштукатурить цементным раствором

9. Над проемами менее 700 мм устраиваются рядовые перемычки с установкой двух арматурных стержней Ф6 AI на 1/2 кирпича в слое цементного раствора

10. Гидроизоляция от капилярной влаги устраивается на отм. -0,030 по верху обреза фундамента из слоя цементного раствора состава 1:2, толщиной 30 мм.

11. Для крепления оконных и дверных коробок в проемах стен закладывать деревянные антисептированные пробки по каждой стороне проема не менее 2 шт.

12. Кирпичные перегородки выполнять из кирпича М-50 на растворе М-25

13 Вокруг здания устраивается отмостка шириной 0,75 м.

14 Проект разработан для производства работ в летних условиях. При производстве работ в зимний период кладку кирпичных стен выполнять в соответствии с требованиями СНИП III-17-78 §7. Выбор способа производства работ в зимних условиях производит организация, привязывающая типовой проект, в зависимости от конкретных условий привязки

15. Антикоррозийную защиту строительных конструкций выполнять в соответствии с требованиями СНИП III-17-78. Все металлические конструкции внутри помещений и закладные элементы кирпичной кладки после их монтажа окрасить масляной краской за 2 раза по грунтовке железным суриком. Металлические конструкции, подверженные атмосферным воздействиям, окрасить пентафталевой эмалью ПФ-115, двумя слоями (ГОСТ 6465-76) по грунту ГФ-0119ТУ (ГОСТ 23343-78)

16. При привязке типового проекта следует выбирать толщину наружных кирпичных стен и утеплителя кровли по таблице на листе 3.

Привязан:	ГИП	Чекалов		ТП 503-5-14.85 -АР
	Н контр	Энтелис		Пассажирская автостанция вместимостью 50 человек
	Нач. отд	Убянов		Здание автостанции
	Гл. арх	Энтелис		Стадия Р; Лист 2; Листов
	Вед. арх	Самсонова		Общие данные (окончание)
Инв. №	Арх	Ушаков		ГИПРОАВТОТРАНС Ленинградский филиал

Инв. № подл. | Подпись и дата | Взам. инв. №

ТИПОВОЙ ПРОЕКТ 503-1-14.85 АЛЬБОМ I

Объект 1208

Согласовано

План на отм. 0.000

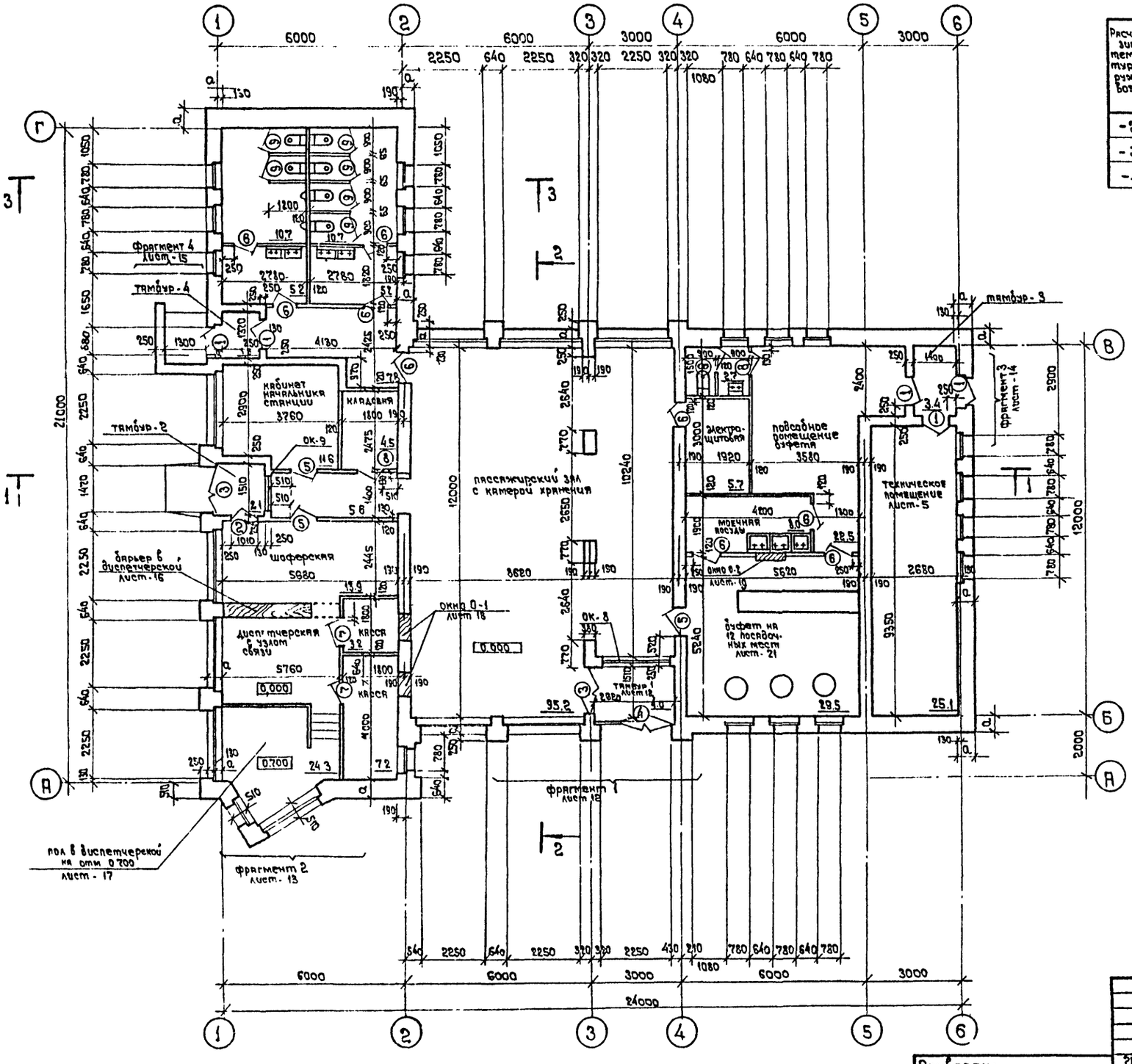

Таблица толщин стен и утеплителя

Расчетная зимняя температура наружного воздуха	Толщина стен	Утеплитель $\gamma = 500$ кг/м³
	а	б
-20°С	510	100
-30°С	510	120
-40°С	640	150

Ведомость проемов ворот и дверей

Марка поз.	Размер проема в кладке
1	1010 × 2070
2	1010 × 2070
3	1510 × 2070
4	2380 × 2070
5	970 × 2071
6	970 × 2071
7	770 × 2071
8	770 × 2071

Согласовано

Инв. № подл. | Подпись и дата | Взам. инв. №

Привязан:

Инв. №

ГИП	Чекалов	
Н.контр.	Энтелис	
Нач. отд	Иванов	
Гл. арх.	Энтелис	
Вед. арх.	Самсонова	
Арх.	Чушкова Е	

ТП 503-5-14.85 -АР

Пассажирская автостанция вместимостью 50 человек

Здание автостанции

Стадия	Лист	Листов
Р	3	

План на отм 0.000

ГИПРОАВТОТРАНС Ленинградский филиал

ТИПОВОЙ ПРОЕКТ 503-7-14.85 АЛЬБОМ I

Объект 1208

План на отм. 0,000 с расположением отверстий и перемычек

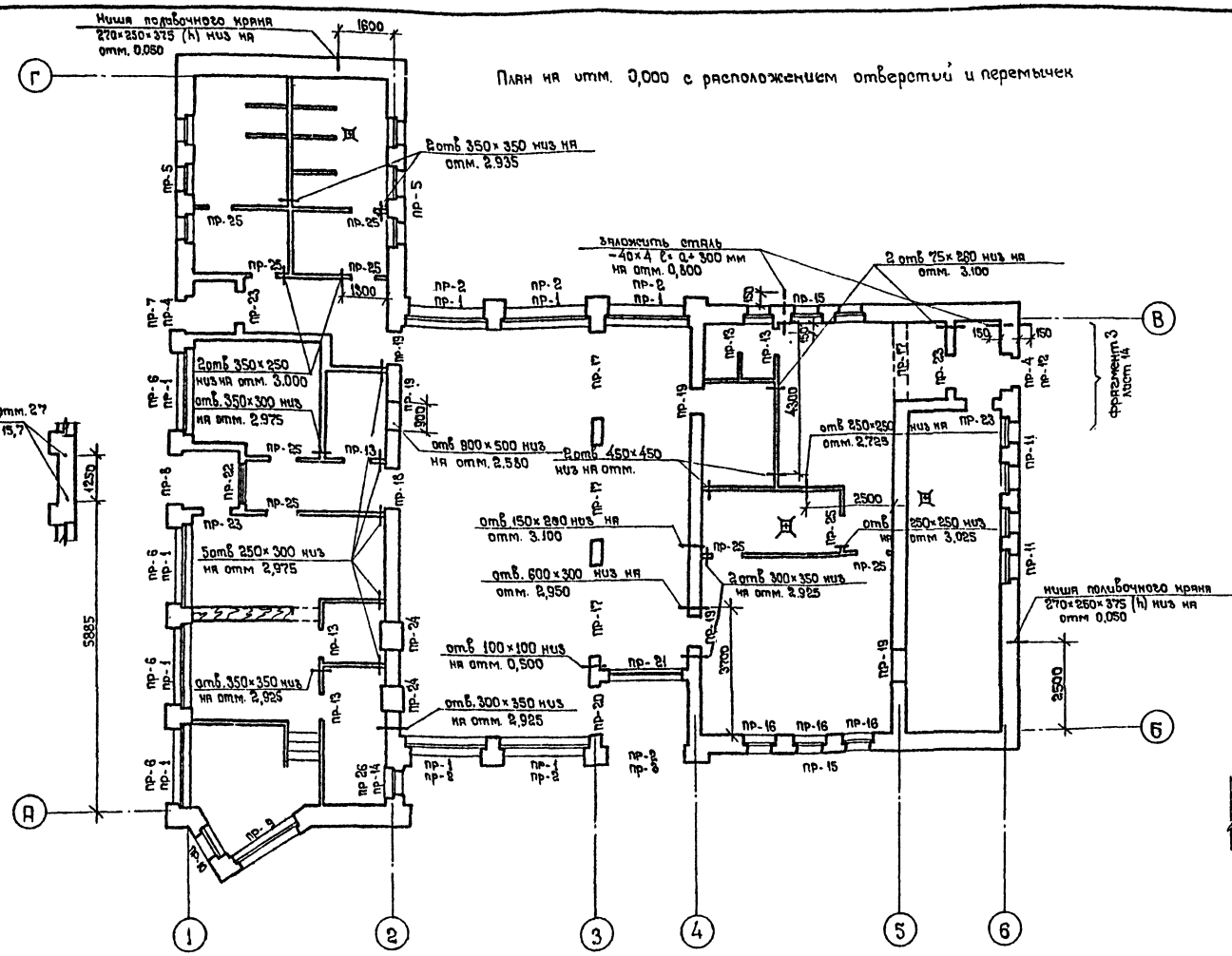

Спецификация элементов заполнения проемов

Марка поз.	Обозначение	Наименование	Код типа I	Все-го	Масса ед. кг.	Приме-чание
1	ГОСТ 24698-81	Дверной блок ДН 21-10 Я	5	5		
2	ГОСТ 24698-81	Дверной блок ДН 21-10	1	1		
3	ГОСТ 24698-81	Дверной блок ДН 21-15 Я	2	2		
4	ГОСТ 24698-81	Дверной блок ДН 21-15 Я	2	2		Лист-12
5	Серия 1.136-10	Дверной блок ДО 21-10	3	3		
6	Серия 1.136-10	Дверной блок ДВ 21-10	9	9		
7	Серия 1.136-10	Дверной блок ДО 21-8	2	2		
8	Серия 1.136-10	Дверной блок ДВ 21-8	3	3		
9	Серия 416-0-1 вл.7	Щит УД-5	6	6		
ОК-1	ГОСТ 11214-78	Оконный блок ОС 21-12 В	18			
ОК-2	ГОСТ 11214-78	Оконный блок ОС 6-9	13			
ОК-3	ГОСТ 11214-78	Оконный блок ОС 6-12	4			
ОК-4	ГОСТ 11214-78	Оконный блок ОС 21-9В	3			
ОК-5	ГОСТ 11214-78	Оконный блок ОС 15-21г	1			
ОК-6	ГОСТ 11214-78	Оконный блок ОС 15-9	1			
ОК-7	ГОСТ 11214-78	Оконный блок ОС 15-9	1			
	ГОСТ 11214-78	Оконный блок ОС 6-9	1			
ОК-8	ГОСТ 11214-78	Оконный блок ОС 21-9г	2			
ОК-9	ГОСТ 11214-78	Оконный блок ОС 21-12г	1			

Монтажный план расположения перемычек ПР-11

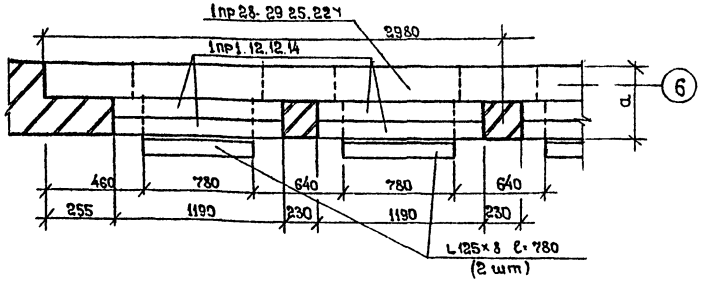

Монтажный план расположения перемычек ПР-5

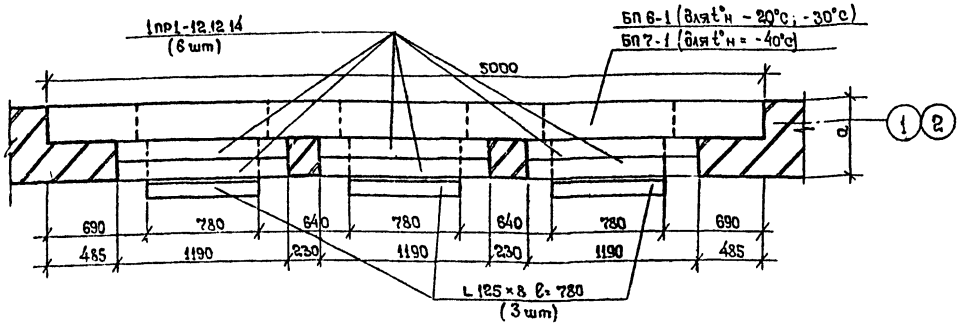

ГИП	Чекалов		
Н. контр.	Энтелис		
Нач. отд.	Иванов		
Гл. арх.	Энтелис		
Вед. арх.	Самсонов		
Арх.	Ушакова Е.		

Привязан

ТП 503-5-14.85 -АР

Пассажирская автостанция вместимостью 50 человек.

Здание автостанции.

План на отм. 0,000 с расположением перемычек и отверстий.

Стадия	Лист	Листов
Р	4	

ГИПРОАВТОТРАНС Ленинградский филиал

Инв. № подл. | Подпись и дата | Взам. инв. № | Инв. № дубл. | Подпись и дата

Гл. инженер проекта Смирнов
Гл. технолог отд. Крюкович
Гл. электрик отд.

План на отм. 0,000

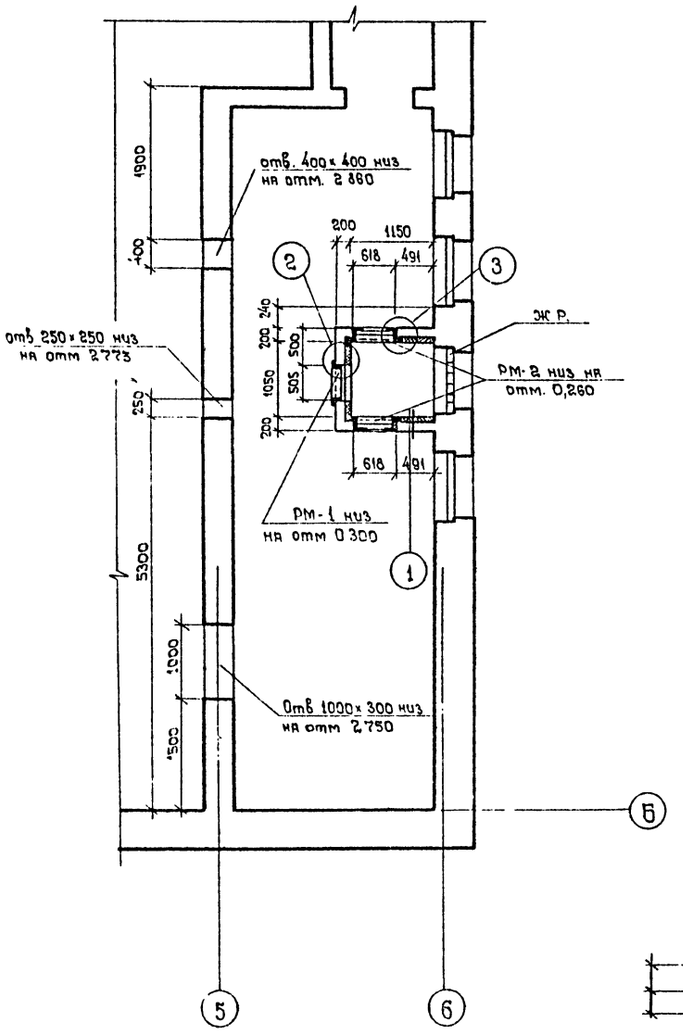

1

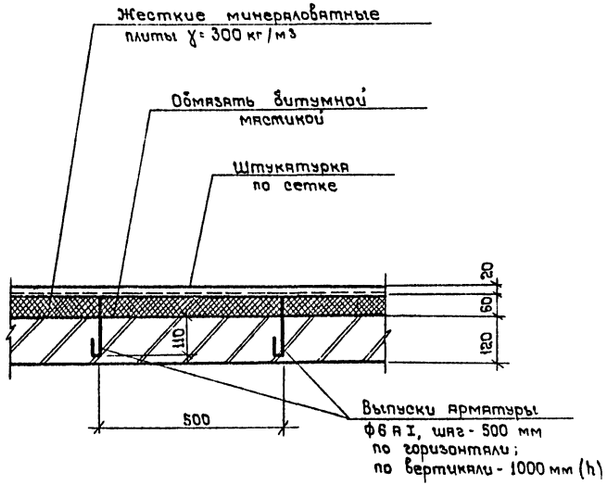

2

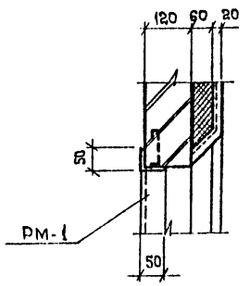

3

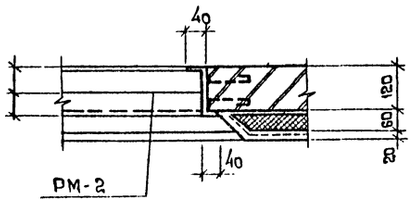

Спецификация металлических изделий

Марка поз	Обозначение	Наименование	Кол	Масса ед. кг	Примечание
РМ-1	ТП 503-5-14.85-ЖЖИ-РМ-1	Металлическая рама	1		
РМ-2	ТП 503-5-14.85-ЖЖИ-РМ-2	Металлическая рама	1		

1. Металлические рамы РМ-1; РМ-2 устанавливать одновременно с возведением кирпичной кладки

Привязан:

Инв. №

ГИП	Чекалов	
Н. контр.	Энтелис	
Нач. отд.	Иванов	
Гл. арх.	Энтелис	
Вед. арх.	Самсонова	
Арх.	Ушакова Е.	

ТП 503-5-14.85 -АР

Пассажирская автостанция вместимостью 50 человек

Здание автостанции

Стадия	Лист	Листов
Р	5	

План венткамеры на отм. 0,000 Детали

ГИПРОАВТОТРАНС Ленинградский филиал

ТИПОВОЙ ПРОЕКТ 503-5-14.85 АЛЬБОМ I

Объект 1208

Спецификация перемычек

Марка поз.	Обозначение	Наименование	Код для этажа I	Всего	Масса ед. кг	Примечание
	Для $t°_н$ = -20°С; -30°С					
ПР-2	Серия 1.138-10. Вып.1	1ПР4-25.12.14	18	18	1800,0	
	ГОСТ 8509-72	L125×8 ℓ=2500	6	6	234,0	
ПР-3	Серия 1.138-10. Вып.1	1ПР4-25.12.14	3	3	300,0	
	Серия 1.138-10 Вып.1	1ПР8-27.12.22У	1	1	175,0	
ПР-4	Серия 1.138-10. Вып.1	1ПР1-12.12.14	4	4	200,0	
	Серия 1.138-10. Вып.1	1ПР38-15.12.22У	2	2	200,0	
ПР-5	Серия 1.138-10. Вып.3	3ПР32-44.25.44	2	2	1790,0	
	Серия 1.138-10. Вып.1	1ПР38-12.12.22У	4	4	300,0	
	ТП 503-5-14.85-КЖСУ-МН-5	МН-5	6	6	—	
ПР-6	Серия 1.138-10. Вып.1	1ПР4-28.12.14	4	4	500,0	
	Серия 1.138-10. Вып.1	1ПР28-29.25.22У	4	4	1600,0	
	ГОСТ 8509-72	L125×8 ℓ=2800	4	4	174,8	
ПР-7	Серия 1.138-10. Вып.1	1ПР38-15.12.22У	2	2	200,0	
	Серия 1.138-10. Вып.1	1ПР1-12.12.14	1	1	50,0	
	ГОСТ 8509-72	L125×8 ℓ=1300	1	1	21,2	
ПР-8	Серия 1.138-10. Вып.1	1ПР38.18.12.22У	2	2	250,0	
	Серия 1.138-10 Вып.1	1ПР2-16.12.14	1	1	75,0	
	ГОСТ 8509-72	L125×8 ℓ=1700	1	1	31,2	
ПР-11	Серия 1.138-10. Вып.1	1ПР28-29.25.22У	2	2	900,0	
	Серия 1.138-10. Вып.1	1ПР1-12.12.14	8	8	400,0	
	ТП 503-5-14.85-КЖСУ-МН-4	МН-4	4	4	—	
ПР-12	Серия 1.138-10. Вып.4	1ПР28-20.25.22У-а	1	1	275,0	
	Серия 1.138-10. Вып.1	1ПР1-12.12.14	1	1	50,0	
	ГОСТ 8509-72	L125×8 ℓ=1300	1	1	21,2	
	ГОСТ 8510-72	L160×100×10 ℓ=2070	1	1	41,7	
ПР-14	Серия 1.138.10. Вып.1	1ПР1-12.12.14	1	1	50,0	
	Серия 1.138.10 Вып.1	1ПР2-15.12.14	1	1	75,0	
	ТП 503-5-14.85-КЖСУ-МН-3	МН-3	1	1	—	
	Серия 1.138.10 Вып.1	1ПР38-12.12.22У	2	2	150,0	
ПР-15	Серия 1.138.10. Вып.1	1ПР1-12.12.14	12	12	600,0	
	ТП 503-5-14.85-КЖСУ-МН-4	МН-4	6	6	—	
	Серия 1.138.10. Вып.1	1ПР8-38.12.22	4	4	1000,0	
	Для $t°_н$ = -40°С					
ПР-2	ГОСТ 8509-72	L125×8 ℓ=2500	6	6	234,0	
	Серия 1.138-10. Вып.1	1ПР4-25.12.14	24	24	2400,0	
ПР-3	Серия 1.138-10. Вып.1	1ПР4-25.12.14	4	4	400,0	
	Серия 1.138-10. Вып.1	1ПР8-27.12.22У	1	1	175,0	
ПР-4	Серия 1.138-10. Вып.1	1ПР1-12.12.14	6	6	300,0	
	Серия 1.138-10. Вып.1	1ПР38-15.12.22У	2	2	200,0	
ПР-5	Серия 1.138-10. Вып.1	1ПР38-12.12.22У	18	18	1800,0	
	ТП 503-5-14.85-КЖСУ-МН-5	МН-5	6	6	—	
	Серия 1.138.10. Вып.3	3ПР32-44.25.44	2	2	1790,0	
ПР-6	ГОСТ 8509-72	L125×8 ℓ=2800	4	4	174,8	
ПР-8	Серия 1.138-10. Вып.1	1ПР28-29.25.22У	4	4	1600,0	
	Серия 1.138-10. Вып.1	1ПР4-28.12.14	2	2	250,0	
ПР-7	ГОСТ 8509-72	L125×8 ℓ=1300	1	1	21,2	
	Серия 1.138-10. Вып.1	1ПР38-15.12.22У	2	2	250,0	
	Серия 1.138-10. Вып.1	1ПР1-12.12.14	2	2	100,0	
ПР-8	ГОСТ 8509-72	L125×8 ℓ=1700	1	1	31,2	
	Серия 1.138-10. Вып.1	1ПР2-16.12.14	2	2	150,0	
	Серия 1.138-10. Вып.1	1ПР38-18.12.22У	2	2	250,0	
ПР-11	ТП 503-5-14.85-КЖСУ-МН-4	МН-4	4	4	—	
	Серия 1.138-10 Вып.1	1ПР28-29.25.22У	2	2	800,0	
	Серия 1.138-10. Вып.1	1ПР1-12.12.14	12	12	600,0	
ПР-12	ГОСТ 8510-72	L160×100×10 ℓ=2070	1	1	41,7	
	Серия 1.138-10. Вып.1	1ПР28-20.25.22У-а	1	1	275,0	
	Серия 1.138-10. Вып.1	1ПР1-12.12.14	2	2	100,0	
	ГОСТ 8509-72	L125×8 ℓ=1300	1	1	21,2	
ПР-14	Серия 1.138-10. Вып.1	1ПР33-12.12.22У	2	2	150,0	
	Серия 1.138-10. Вып.1	1ПР2-15.12.14	2	2	150,0	
	Серия 1.138-10. Вып.1	1ПР1-12.12.14	1	1	50,0	
	ТП 503-5-14.85-КЖСУ-МН-3	МН-3	1	1	—	
ПР-15	Серия 1.138-10. Вып.1	1ПР8-38.12.22	4	4	1000,0	
	Серия 1.138-10. Вып.1	1ПР1-12.12.14	18	18	900,0	
	ТП 503-5-14.85-КЖСУ-МН-4	МН-4	6	6	—	
	Для $t°_н$ = -20°С; -30°С; -40°С					
ПР-1	Серия 1.138-10. Вып.1	1ПР8-27.12.22У	9	9	1575,0	
ПР-9	Серия 1.138-10. Вып.1	1ПР3-24.12.14	4	4	400,0	
	ТП 503-5-14.85 КЖСУ-МН-2	МН-2	1	1	—	
ПР-10	Серия 1.138-10 Вып.1	1ПР1-12.12.14	4	4	200,0	
	ТП 503-5-14.85 КЖСУ-МН-4	МН-4	1	1	—	
ПР-13	Серия 1.138-10. Вып.1	1ПР1-12.12.14	5	5	250,0	
ПР-16	Серия 1.138-10. Вып.1	1ПР38-12.12.22У	6	6	450,0	
ПР-17	Серия 1.138-10. Вып.4	1ПР10-33.25.22У	4	4	2480,0	
ПР-18	Серия 1.138-10 Вып.1	1ПР38-15.12.22У	3	3	300,0	
ПР-19	Серия 1.138-10. Вып.1	1ПР38-15.12.22У	15	15	1500,0	
ПР-20	Серия 1.138-10. Вып.1	1ПР38-18.12.22У	3	3	375,0	
ПР-21	Серия 1.138-10 Вып.1	1ПР3-24.12.14	2	2	200,0	
ПР-22	Серия 1.138-10 Вып.1	1ПР1-12.12.14	2	2	100,0	
ПР-23	Серия 1.138-10 Вып.1	1ПР2-15.12.14	8	8	600,0	
ПР-24	Серия 1.138-10 Вып.1	1ПР38-12.12.22У	6	6	450,0	
ПР-25	Серия 1.138-10. Вып.1	1ПР2-15.12.14	9	9	675,0	
ПР-26	Серия 1.138-10. Вып.1	1ПР38-12.12.22У	1	1	75,0	

Ведомость перемычек

Марка поз.	Схема сечения
	Для $t°_н$ = -20°С; -30°С.
ПР-2	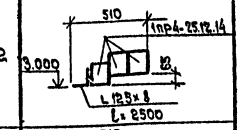
ПР-3	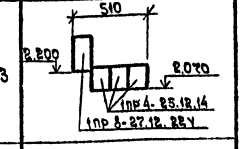
ПР-4	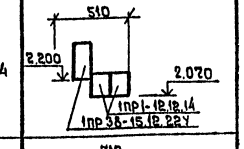
ПР-5	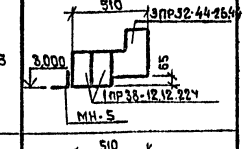
ПР-6	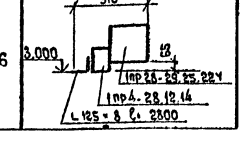

Привязан

Инв. №

ГИП	Чекальов		
Н. контр.	Энгельс		
Нач. отд.	Шабанов		
Гл. арх.	Энгельс		
Вед. арх.	Самсонова		
Арх.	Ушанова		

ТП 503-5-14.85 -АР

Пассажирская автостанция вместимостью 50 человек.

Здание автостанции

Стадия	Лист	Листов
Р	6	

Спецификация и ведомость перемычек

ГИПРОАВТОТРАНС Ленинградский филиал

Типовой проект 503-5-14.85 Альбом I

Объект 1206

Ведомость перемычек

Марка поз	Схема сечения
ПР-7	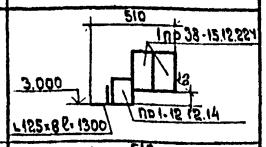
ПР-8	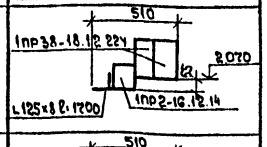
ПР-11	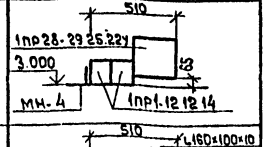
ПР-12	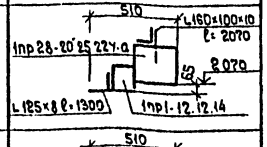
ПР-14	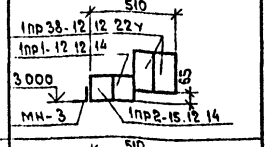
ПР-15	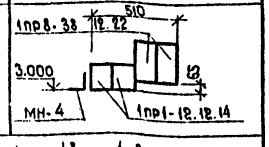
Для $t°_н = -40°C$	
ПР-1	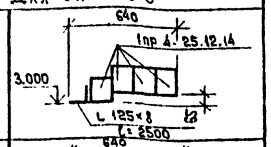
ПР-3	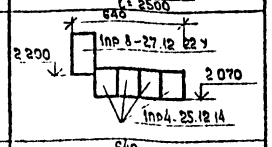
ПР-4	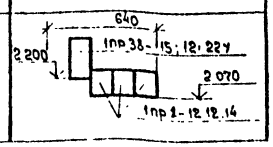

Марка поз	Схема сечения
ПР-5	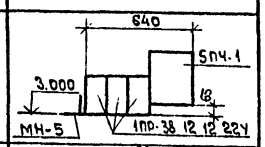
ПР-6	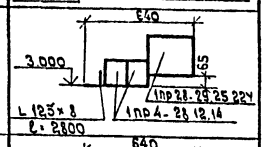
ПР-7	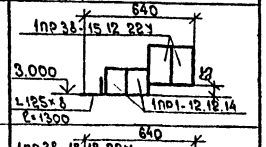
ПР-8	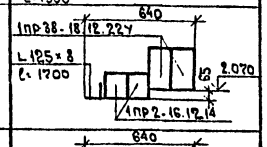
ПР-11	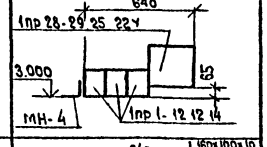
ПР-12	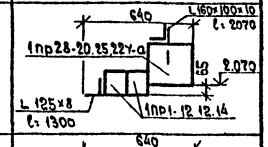
ПР-14	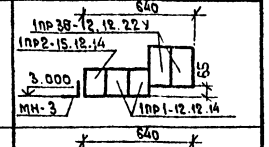
ПР-15	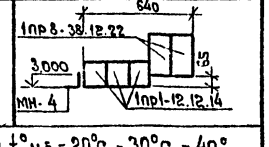
Для $t°_н = -20°C, -30°C, -40°$	
ПР-1	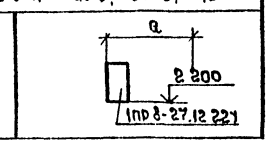

Марка поз	Схема сечения
ПР-9	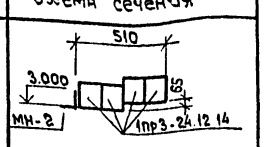
ПР-10	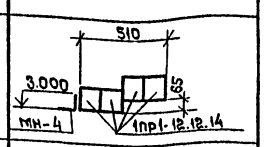
ПР-13	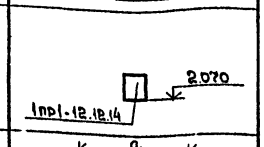
ПР-16	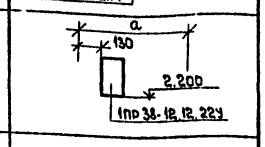
ПР-17	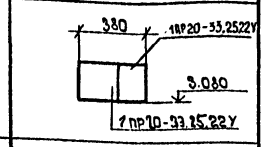
ПР-18	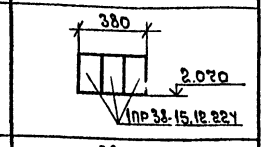
ПР-19	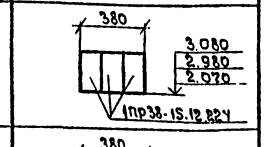
ПР-20	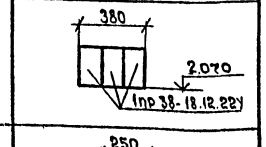
ПР-21	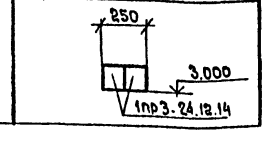

Марка поз	Схема сечения
ПР-22	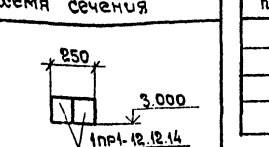
ПР-23	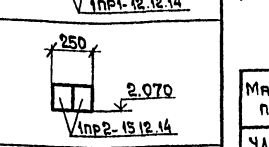
ПР-24	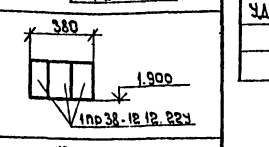
ПР-25	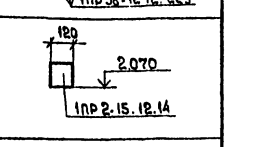
ПР-26	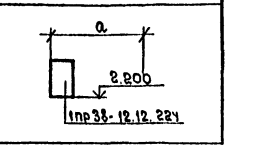

Ведомость анкеров

Марка поз.	Схема сечения
1	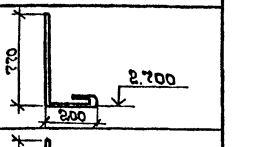
2	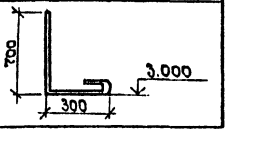

Спецификация анкеров

Марка поз.	Обозначение	Наименование	Кол м	Масса ед. кг	Примечание
1	ГОСТ 5781-82	ф16 AI ℓ=1070	2.11	1.58	
2	ГОСТ 5781-82	ф8 AI ℓ=1.100	22.0	0.395	

Спецификация сборных перегородок

Марка поз.	Обозначение	Наименование	Кол	Масса ед кг	Примечание
УД-3	Серия 416-0-1 вл.7	Щит уборной	1		

Привязан:

Инв. №

ГИП	Чекалов	
Н.контр	Энтелис	
Нач.отд	Иванов	
Гл.арх	Энтелис	
Вед.арх	Самсонова	
Арх	Ушакова Е	

ТП 503-5-14.85 -АР

Пассажирская автостанция вместимостью 50 человек.

Здание автостанции

Стадия	Лист	Листов
	7	

Ведомость перемычек

ГИПРОАВТОТРАНС Ленинградский филиал

Инв. № подл. | Подпись и дата | Взам. инв. №

Типовой проект 5035-14.85 Альбом I

Объект 1208

Защитный слой гравия, втопленный в битумную мастику
Водоизоляционный ковер - 4 слоя рубероида на битумной мастике
Асфальтовая стяжка - 20 мм
Утеплитель - пенобетон $\gamma = 500$ кг/м² / толщину см. на листе - 3
Пароизоляция - 1 сл. рубероида на битумной мастике
ж.б плиты покрытия

Разрез 1-1

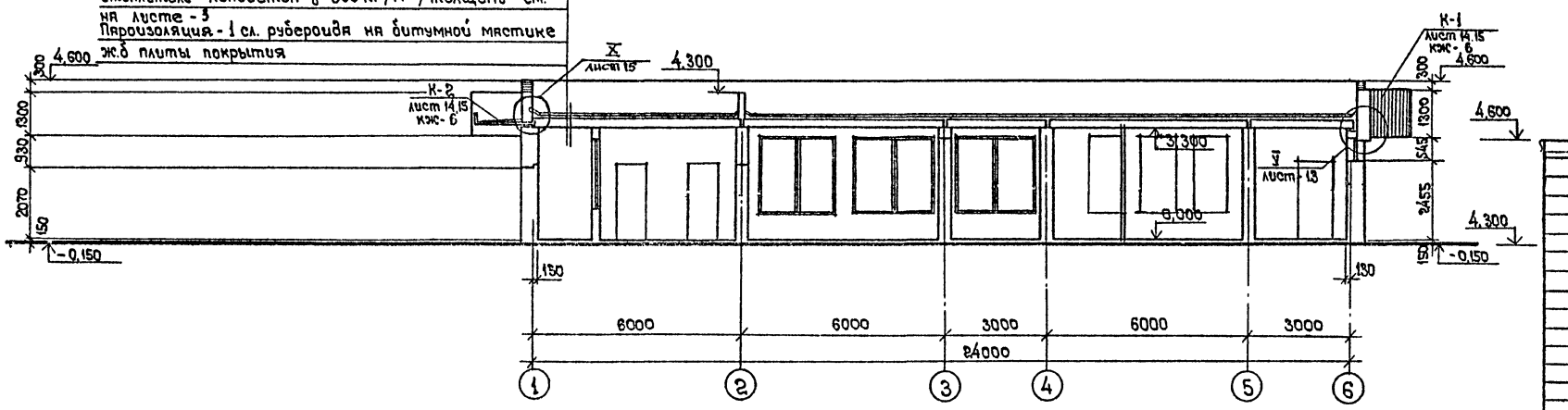

Разрез 2-2

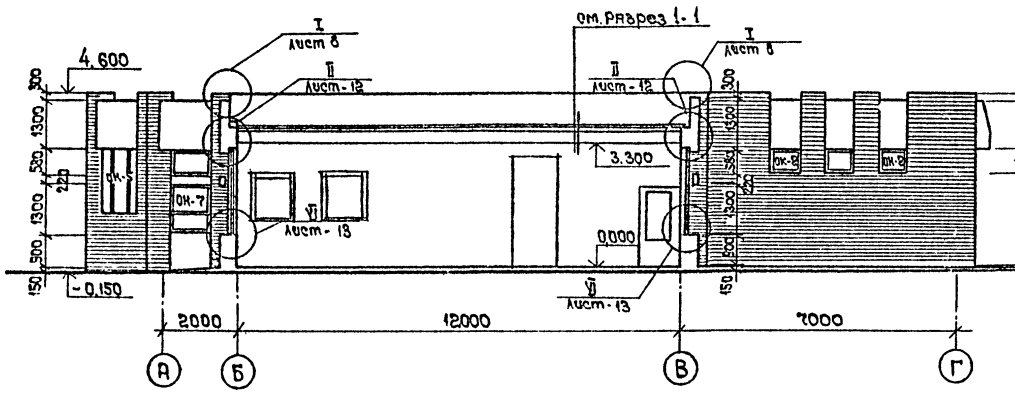

Разрез 3-3

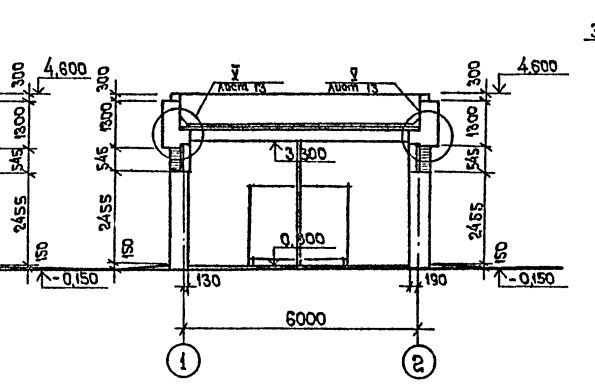

Узел I

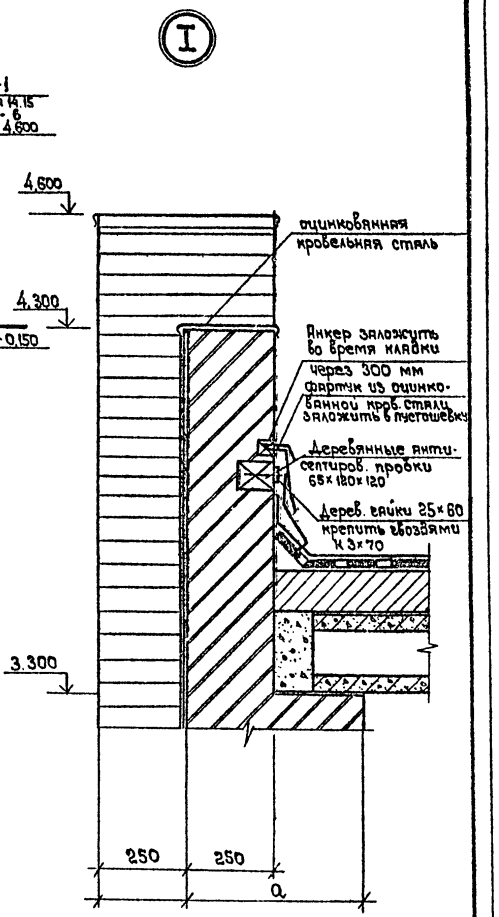

ГИП	Чекалов		
Н.констр	Энтелис		
Нач.отд	Иванов		
Вед.арх	Энтелис		
Вед.арх	Самсонова		
Арх.	Ушакова		

Привязан:

Инв. №

ТП 503-5-14.85 -АР

Пассажирская автостанция вместимостью 50 человек.

Здание автостанции

Стадия	Лист	Листов
Р	8	

Разрез 1-1, 2-2, 3-3
Узел I

ГИПРОАВТОТРАНС
Ленинградский филиал

Согласовано: Гл. инж. проекта Ушаков; Гл. инженер отд. Сучков; Гл. электрик отд. Ушаков

Инв. № подл. | Подпись и дата | Взам. инв. №

Фасад 1-6

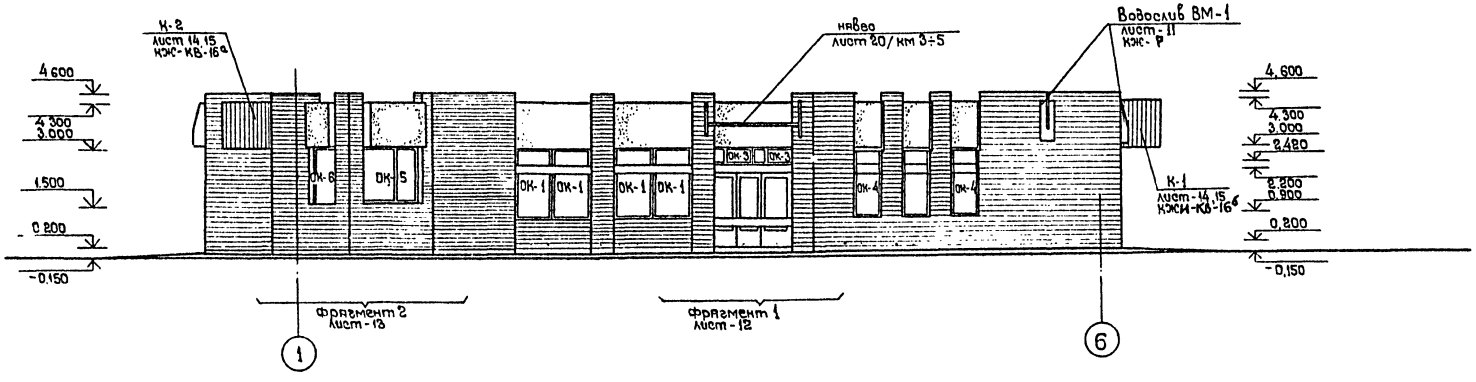

Фасад Г-А

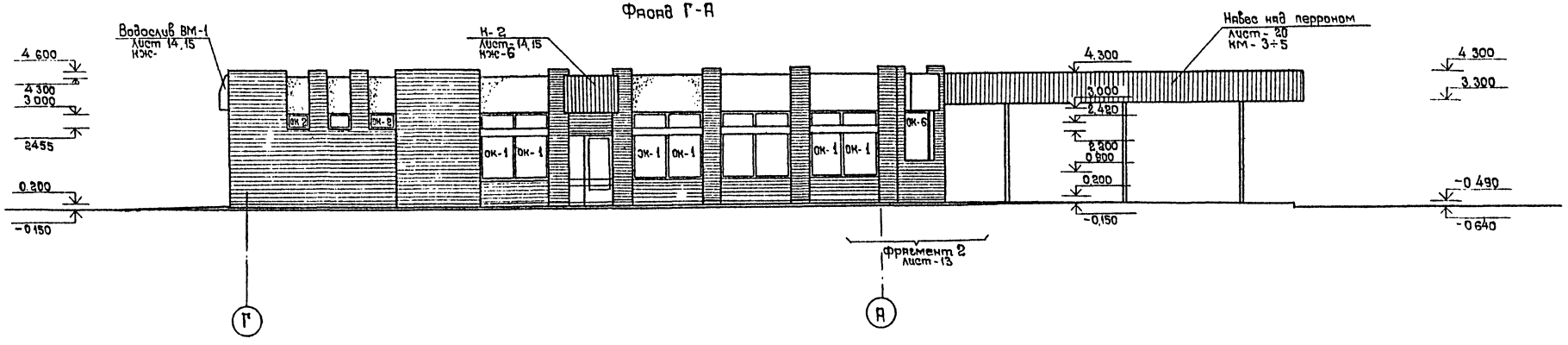

1. Незаштрихованные участки стен над окнами оштукатурить „под шубу" (под рваный камень) заполнитель - мраморная крошка светлых тонов
2. Отделка козырька К-2 аналогична отделке козырька К-1 (лист 14,15)

		ТП503-5-14.85 -АР	
		Пассажирская автостанция вместимостью 50 человек	
Привязан	ГИП	Чекалов	Здание автостанции	Стадия: Р	Лист: 9	Листов:
	Н. контр.	Энтелис				
	Нач. отд.	Иванов				
	Гл. арх.	Энтелис	Фасады: 1-6, Г-А	ГИПРОАВТОТРАНС Ленинградский филиал		
Инв. №	Вед. арх.	Самсонова				
	Арх.	Ушакова				

Фасад 6-1

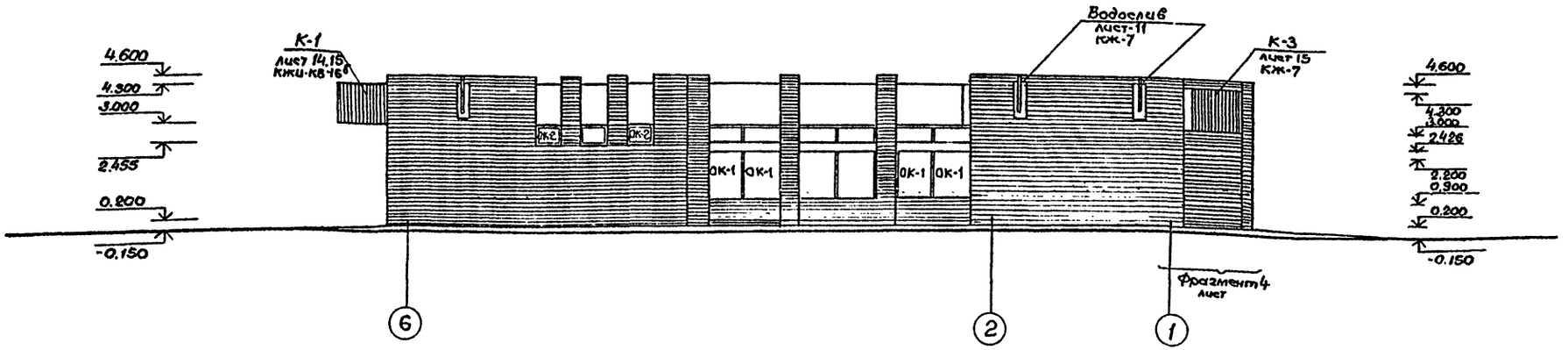

Фасад А-Г

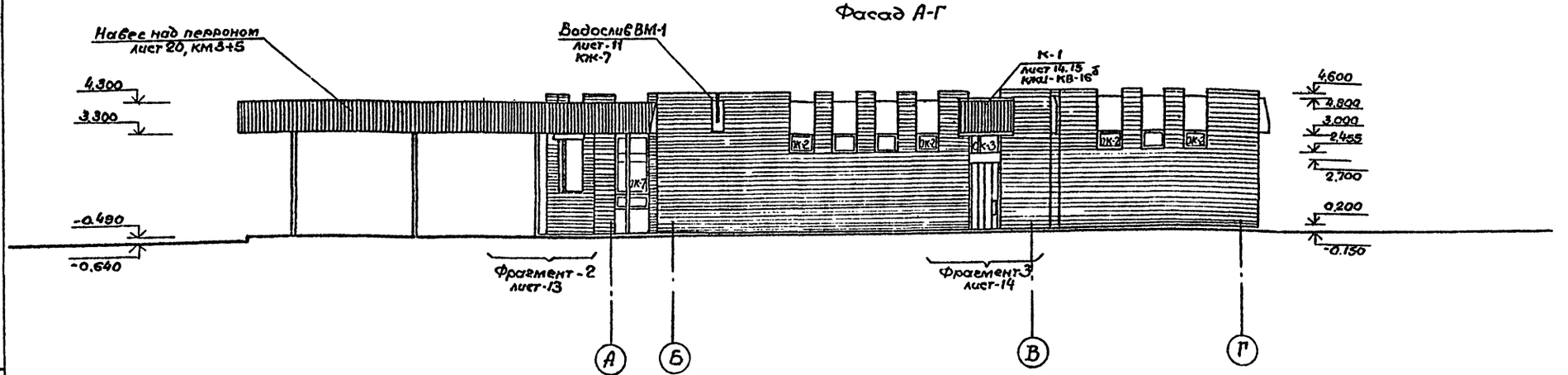

1. Незаштрихованные участки стен над окнами оштукатурить „Под шубу" (под рваный камень) заполнитель - мраморная крошка светлых тонов.
2. Отделка козырька К-2 аналогична отделке козырька К-1.

				ТП 503-5-14.85		АР
				Пассажирская автостанция вместимостью 50 человек		
				Здание автостанции	Стадия: Р	Лист: 11	Листов:
				Фасады 6-1, А-Г	ГИПРОАВТОТРАНС Ленинградский филиал	
ГИП	Чекалов					
Н.контр.	Эйтелис					
Нач.отд.	Иванов					
Гл.арх.	Эйтелис					
Вед.арх.	Самсонов					
Арх.	Ушаков					

Привязан

Инв. №

Инв. № подл. | Подпись и дата | Взам. инв. №

ТИПОВОЙ ПРОЕКТ 503-5-14-85 АЛЬБОМ I

Инв.№ подл. | Подпись и дата | Взам.инв.№

1208

Установка водослива ВМ-1

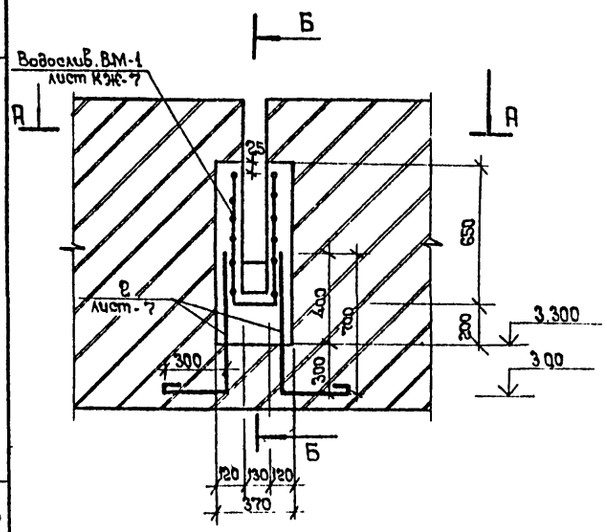

А - А

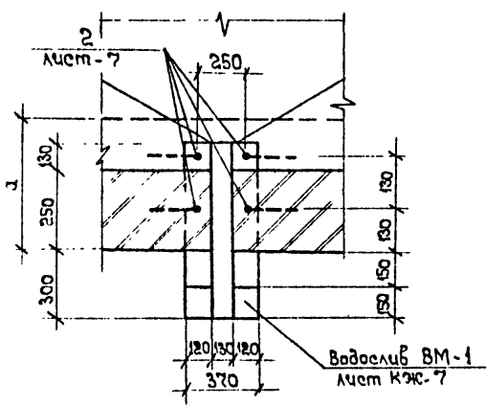

Б - Б

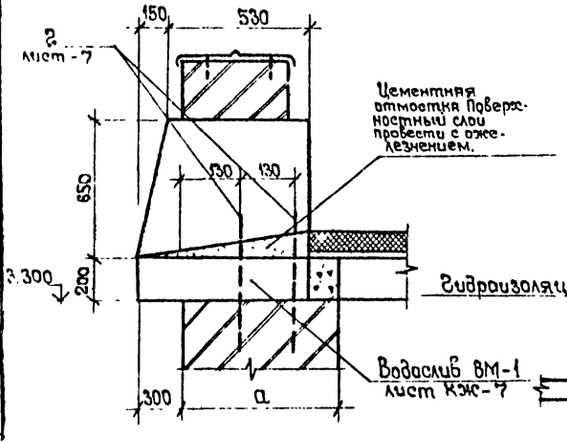

С - С

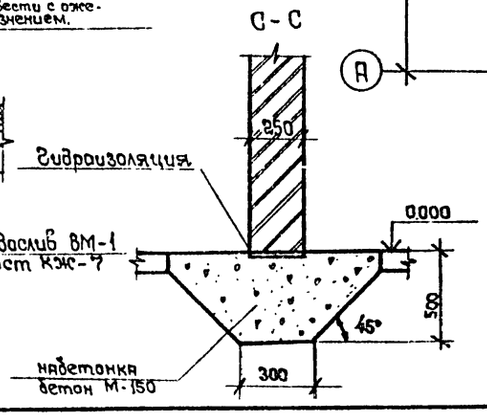

План кровли

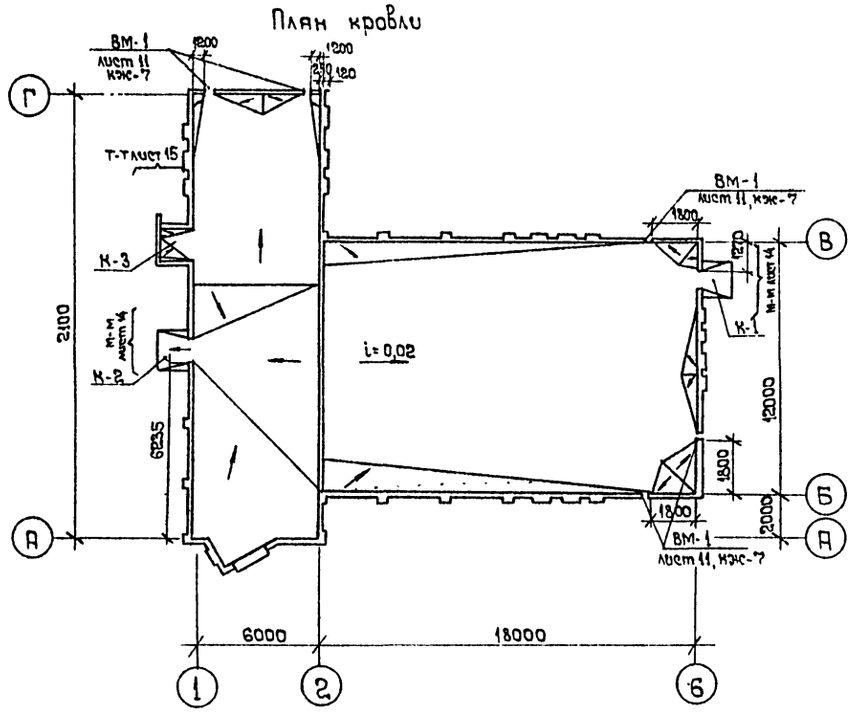

План полов на отм. 0.000

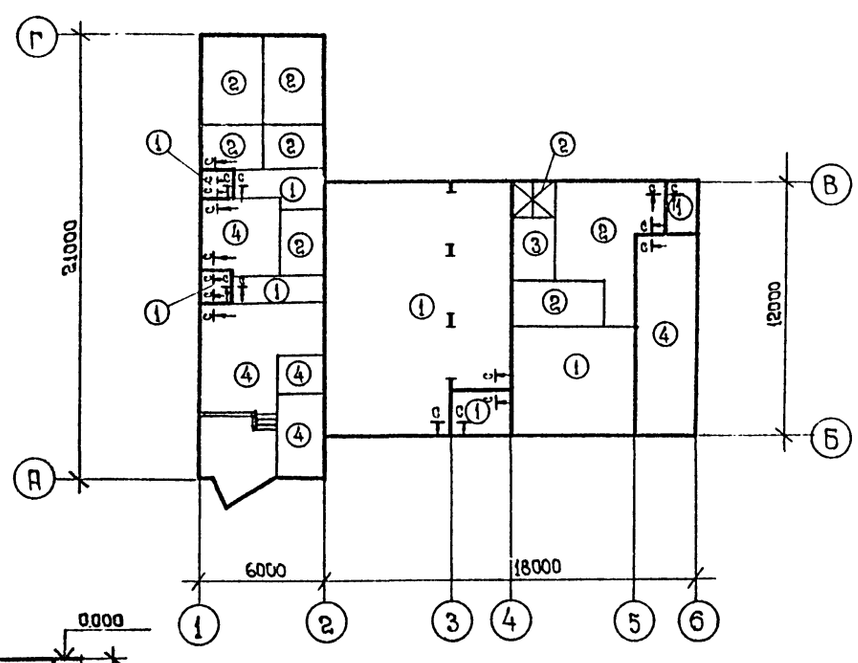

Экспликация полов

Наименование или номер помещения по проекту	Тип пола по проекту	Схема пола или номер узла по серии	Элементы пола и их толщина	Площадь пола м²
Тамбур 1,2,3,4; пассажирск зал; камеры хранения, буфет на 12 пос мест	1		Мозаичное покрытие (терраццо) -20 мм Прослойка и заполнение швов из цем.-песч. раствора М-300 - 30мм Бетон М-100 - 80 мм Утрамб. щебнем грунт	149,5
Моечная подсобное помещение буфета, сан узлы кладовая	2		Керамическая плитка - 13 мм Цем-песч. Раствор М-150 - 30 мм Гидроизоляция - 2 слоя гидроизола на битумной мастике - 5 мм Бетон М-100 - 82 мм Утрамб. щебнем грунт	69,5
Техническое помещение, эл щитовая	3		Цем.-песч раствор М-200 - 30 мм Бетон М-100 - 100 мм Утрамб щебнем грунт	30,8
Кабинет начальника станции, диспетчерская с узлом связи, кассы	4		Линолеум с теплозвукоизоляц слоем на битумной мастике - 5мм Цем.-песч раствор М-150 - 20 мм Бетон М-100 - 105мм Утрамб. щебнем грунт	60,2

Привязан

Инв.№

ГИП	Чекалов		
Н.контр	Энтелис		
Нач.отд	Иванов		
Гл.арх	Энтелис		
Вед.арх	Самсонова		
Арх.	Ушакова		

ТП 503-5-14.85 -АР

Пассажирская автостанция вместимостью 50 человек.

Здание автостанции

Стадия	Лист	Листов
Р	11	

План кровли и план полов на отм. 0.000. Экспликация полов. Установка водослива ВМ-1

ГИПРОАВТОТРАНС
Ленинградский филиал

Альбом I

Типовой проект 503

Объект 1208

Фрагмент 1

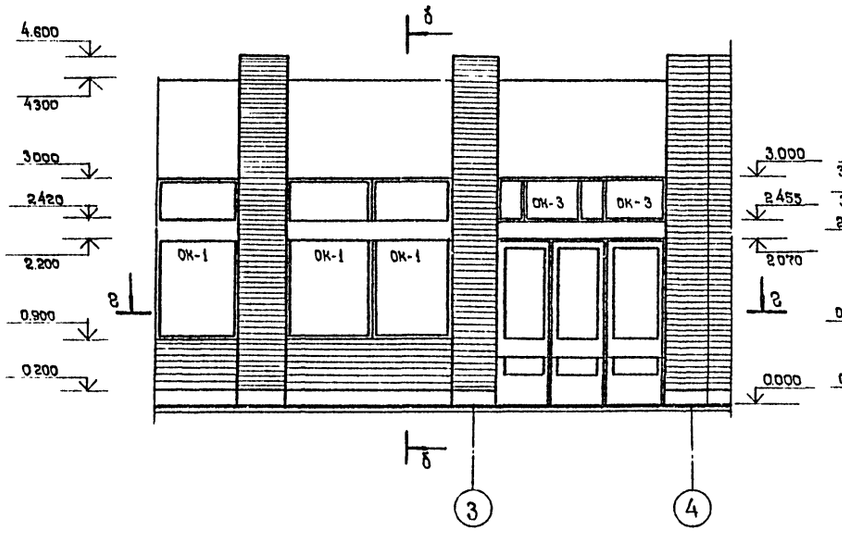

в - в

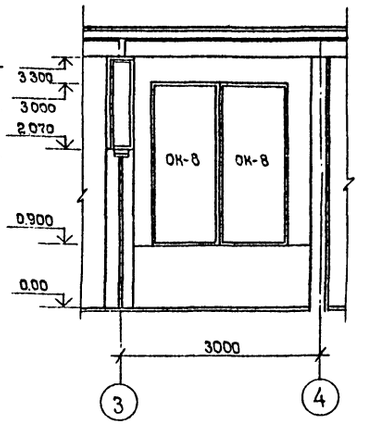

а - а

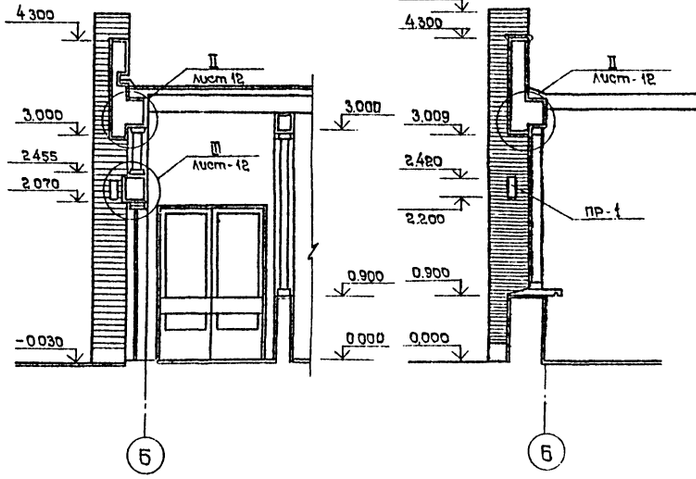

б - б

г - г

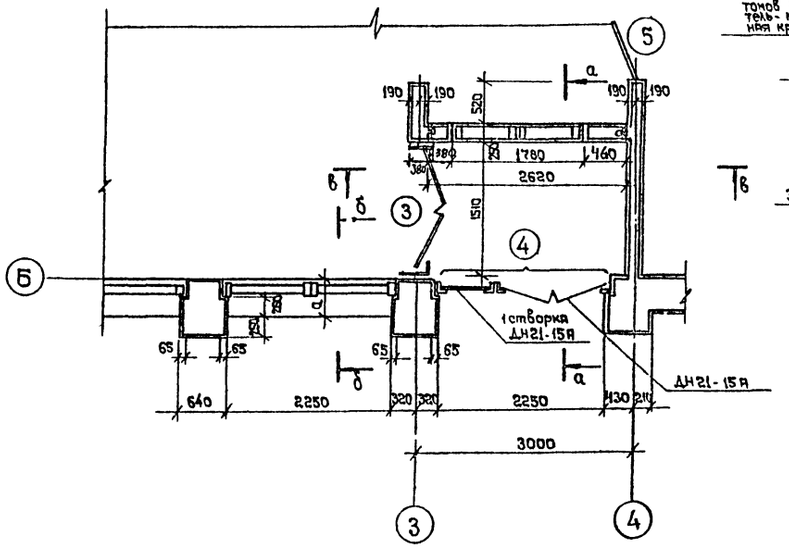

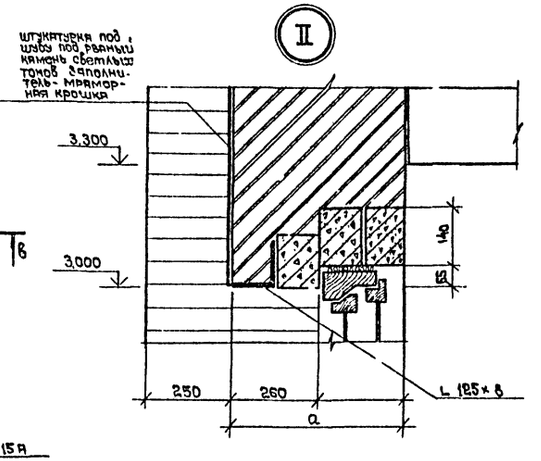

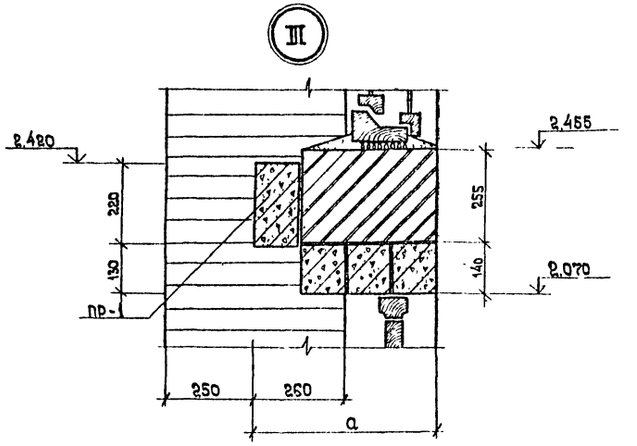

Привязан:

Инв. №

Взам. инв. №

Подпись и дата

Инв. № подл.

ГИП	Чекалов	
Н. контр.	Энтелис	
Нач. отд.	Иванов	
Гл. арх.	Энтелис	
Вед. арх.	Самронова	
Арх.	Ченатова	

ТП 503-5-14.85 -АР

Пассажирская автостанция вместимостью 50 человек.

Здание автостанции

Стадия	Лист	Листов
Р	12	

Фрагмент 1 сечения а-а, б-б, в-в, г-г. Узлы I, II

ГИПРОАВТОТРАНС Ленинградский филиал

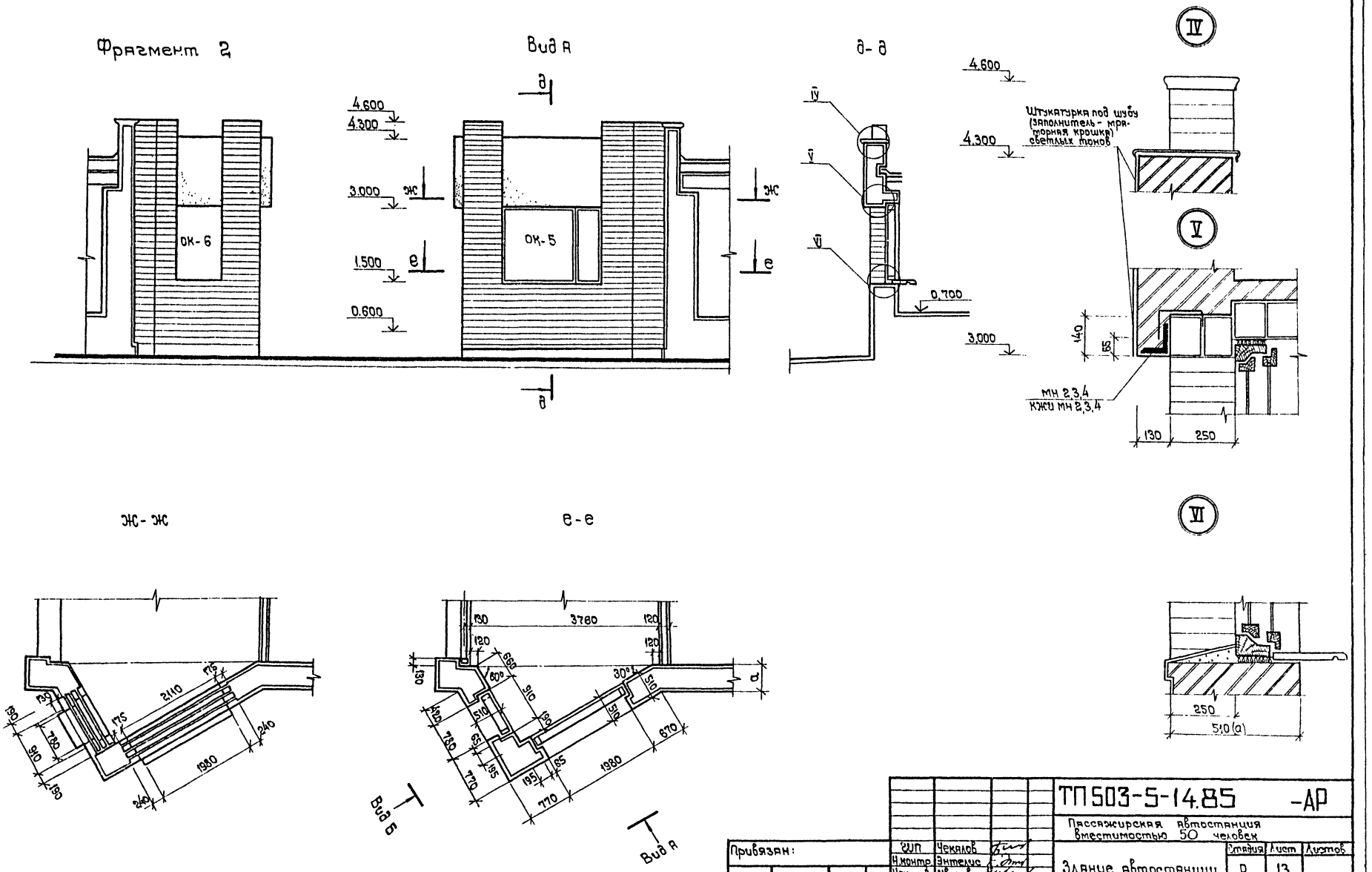

Привязан:	ГИП	Чекалов	ТП 503-5-14.85 -АР		
	Н.контр.	Энтелис	Пассажирская автостанция вместимостью 50 человек		
	Нач.отд.	Иванов	Здание автостанции	Стадия	Лист	Листов
	Гл.арх.	Энтелис		Р	13	
	Вед.арх.	Самсонова	Фрагмент 2, сечения д-д, е-е, ж-ж. Узлы IV, V, VI.	ГИПРОАВТОТРАНС Ленинградский филиал	
Инв. №	Арх.	Игнатова			

Объект 1208 ТИПОВОЙ ПРОЕКТ 503-5-14.85 АЛЬБОМ I

Инв. № подл. | Подпись и дата | Взам. инв. №

Н-Н

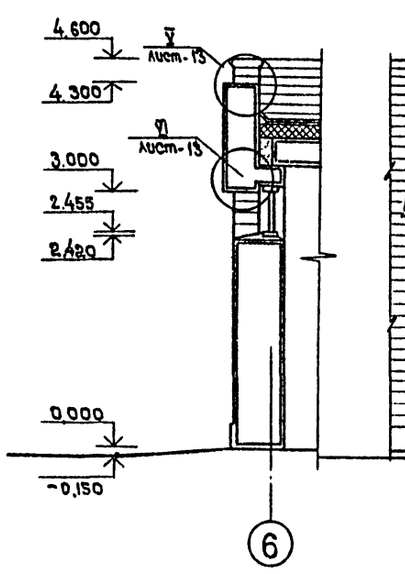

Фрагмент 3

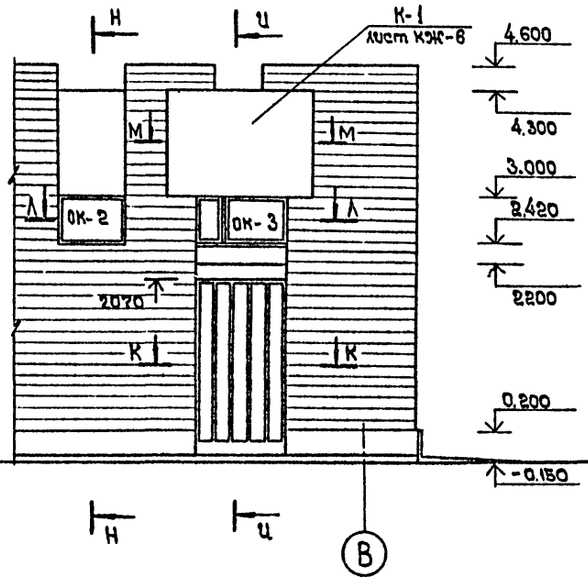

У-У

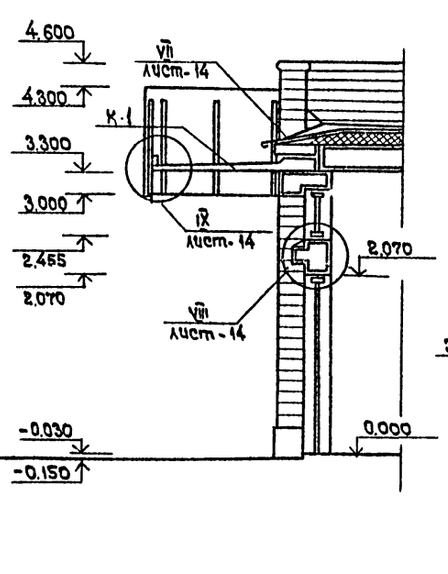

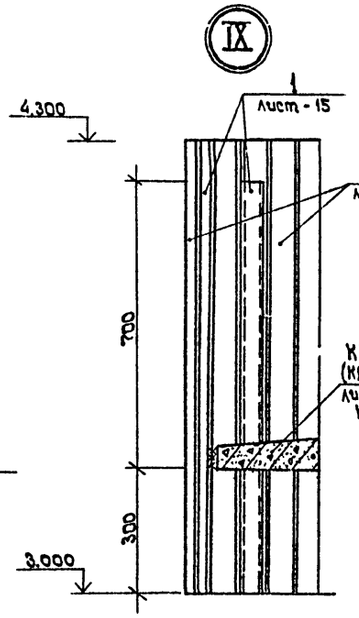

Крепление козырька К-1

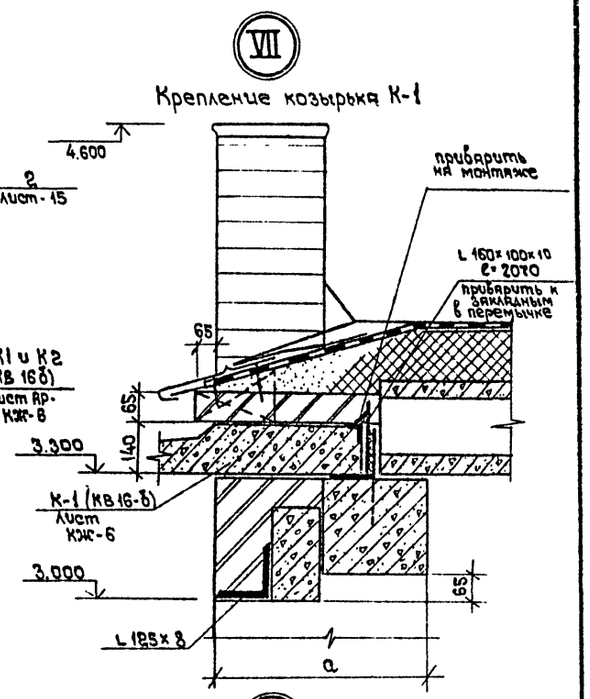

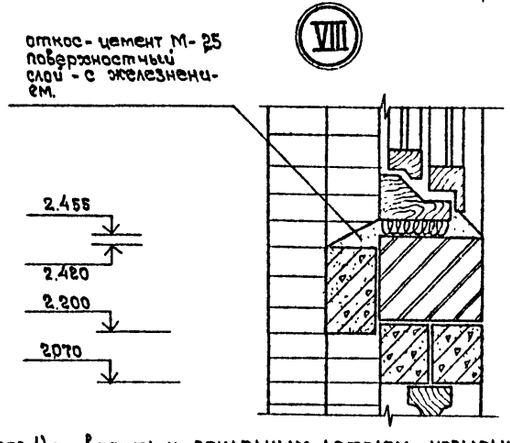

К-К

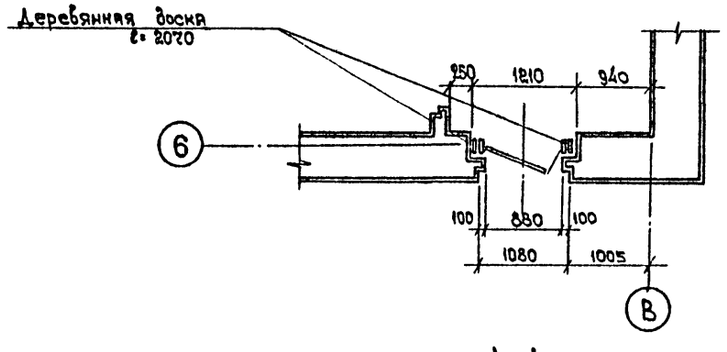

М-М

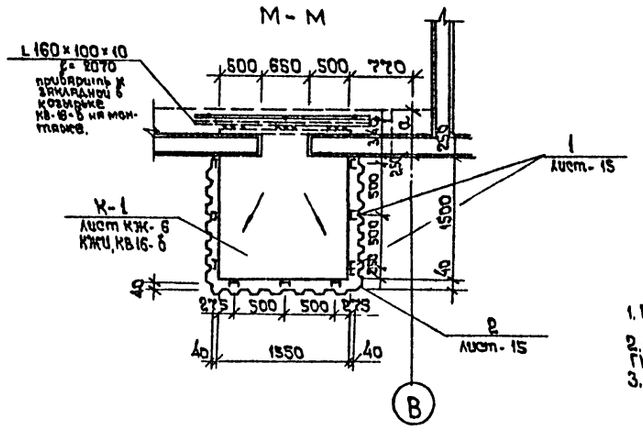

Л-Л

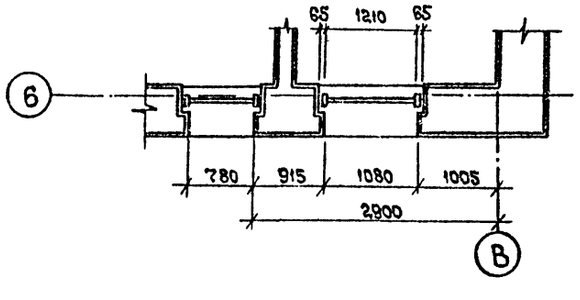

1. ГН ⊏ 50×40×2 (поз.1) приварить к закладным деталям козырька
2. Листы профилированные алюминиевые ЛАС-2 ℓ=1300 крепить к ГН. ⊏ 50×40×2 самонарезающими винтами с шагом 300 мм
3. Расход материалов на отделку козырька см. лист-14.

Привязан:

Инв. №

ГИП	Чекалов	
Н.контр.	Энтелис	
Нач.отд.	Цвянов	
Гл. арх.	Энтелис	
Вед. арх.	Самсонов	
Арх.	Ушакова	

ТП 503-5-14.85 -АР

Пассажирская автостанция вместимостью 50 человек.

Здание автостанции.

Стадия	Лист	Листов
Р	14	

Фрагмент 3, сечения У-У, К-К, Л-Л, М-М, Н-Н
Узлы VII, VIII, IX

ГИПРОАВТОТРАНС
Ленинградский филиал

Инв. № подл. | Подпись и дата | Взам. инв. №

У - У

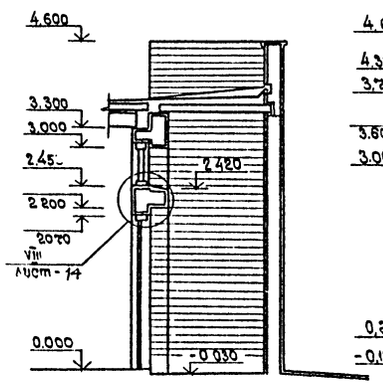

П - П

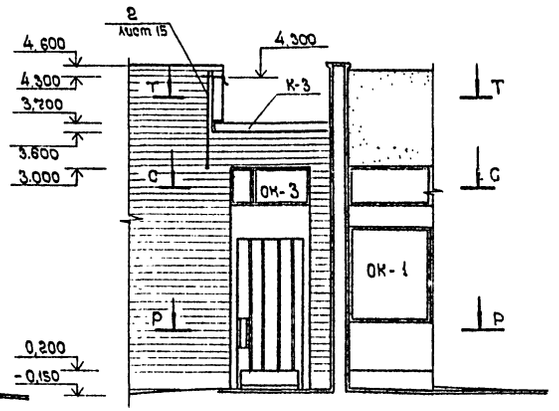

Фрагмент 4

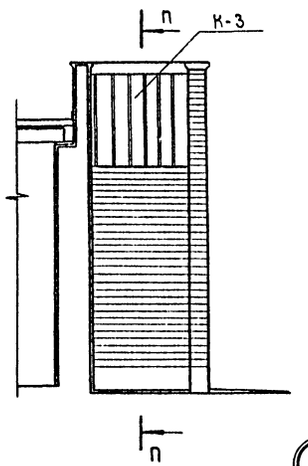

Ведомость материалов на отделку козырька К-1 и К-2

Марка поз.	Обозначение	Наименование	Кол м	Масса ед кг	Примечание
1	ГОСТ 8278-75	ГНЕ 50×40×2 ℓ=1000 мм	9	1,92	
2	ТУ36-1948-76	Лист профилированный алюминиевый АМг-2 ℓ=1300	6,5	3,2	

Ведомость материалов на отделку козырька К-3

Марка поз	Обозначение	Наименование	Кол м	Масса ед кг	Примечание
2	ТУ 36-1948-76	Лист профилированный алюминиевый АМг-2 ℓ=1300	13	3,2	

1 Листы профилированные алюминиевые (поз2) для отделки козырька К-3 крепить дюбелями к кирпичному парапету
2 Отделка козырька К-2 аналогична отделке козырька К-1 (лист 14)

Т - Т

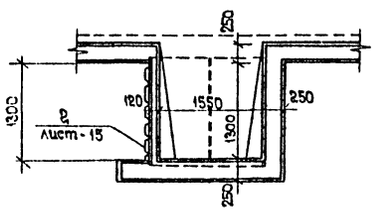

Р - Р

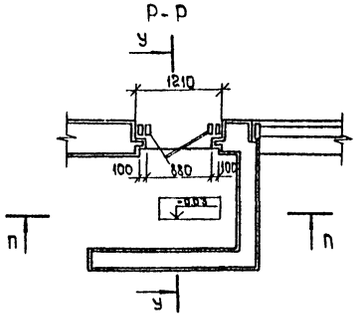

С - С

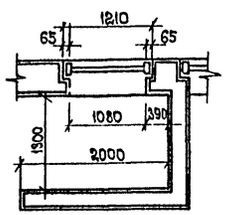

Крепление козырька К-2

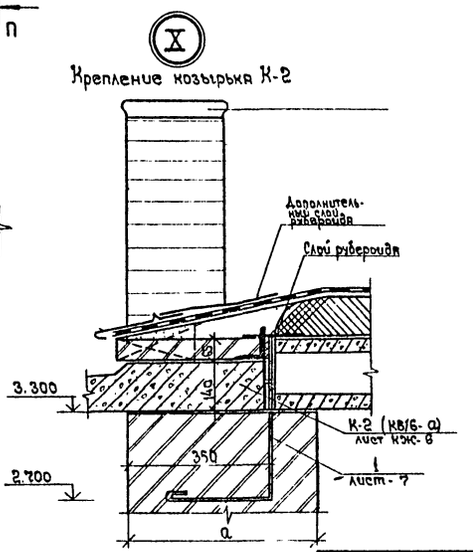

Привязан:	ГИП	Чекалов	
	Н контр.	Энтелис	
	Нач. отд	Иванов	
	Гл. арх.	Энтелис	
	Вед. арх.	Самсонова	
Инв. №	Арх.	Ушанова	

ТП 503-5-14.85 АР

Пассажирская автостанция вместимостью 50 человек

Здание автостанции

Стадия	Лист	Листов
Р	15	

Фрагмент 4
Сечения П-П; Р-Р, С-С
Т-Т, У-У. Узел Х

ГИПРОАВТОТРАНС
Ленинградский филиал

Инв. № подл. | Подпись и дата | Взам. инв. №

План барьера

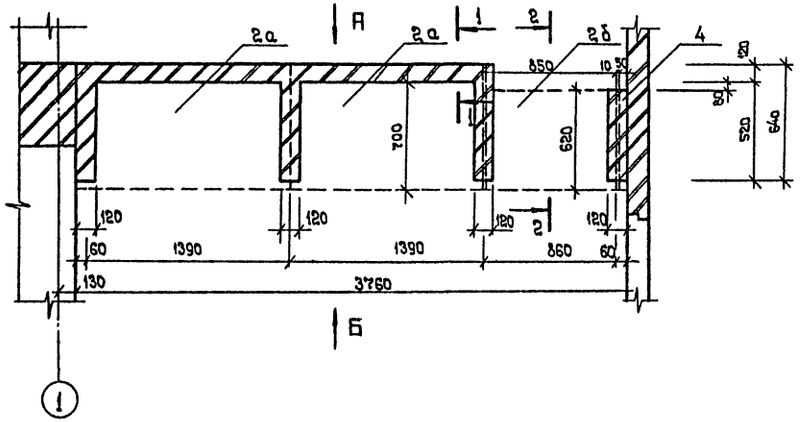

Вид- Б

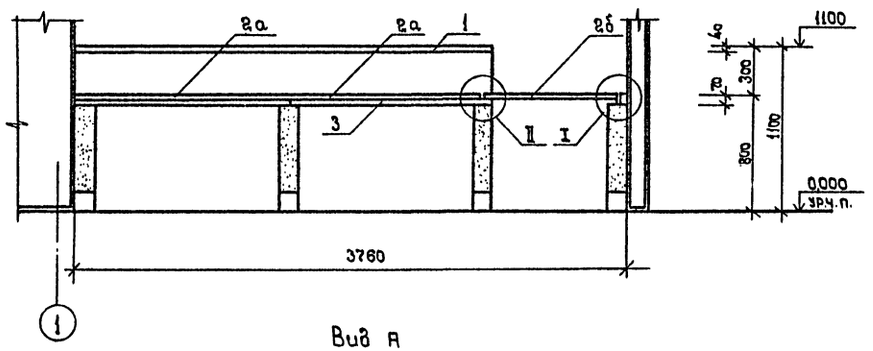

Вид А

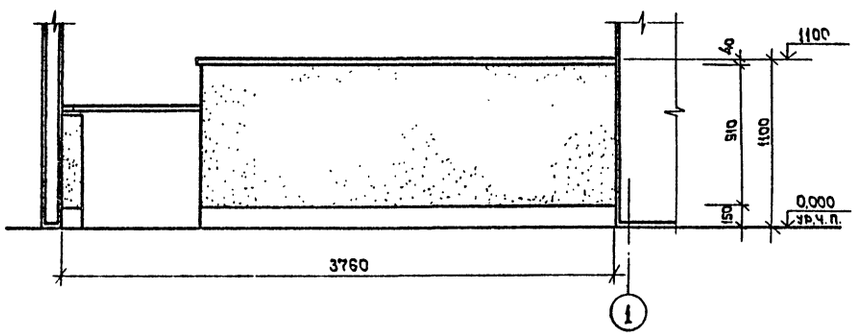

1-1

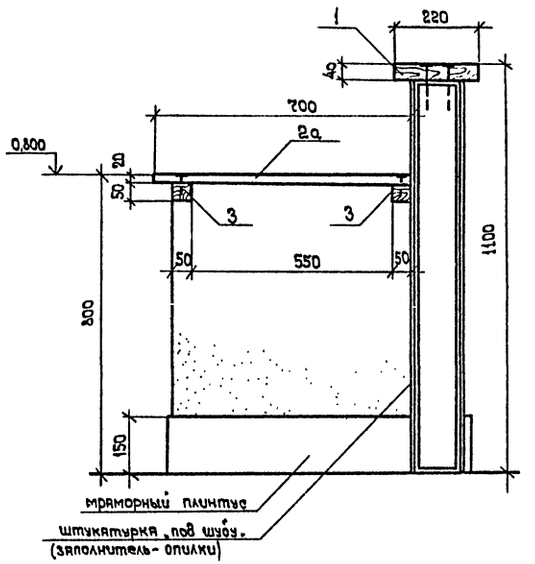

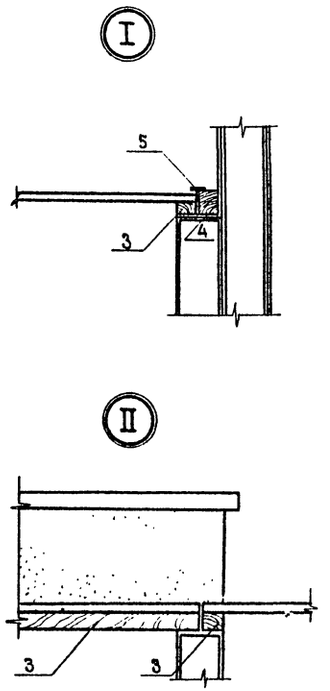

Спецификация материалов на барьер.

Марка поз.	Обозначение	Наименование	Кол.	Масса ед. кг.	Примечание
1	ГОСТ 8486-66	Доска 220×40 ℓ=2900	1 шт	—	
2а	ГОСТ 8904-81	Фанеров. древесно-стружечн. плита δ=20 мм 1390×700	2 шт.	—	
2б	ГОСТ 8904-81	850×620	1 шт.		
3	ГОСТ 8486-66	Деревянный брус 50×50	7 м.п	—	
4	ГОСТ 8486-66	50×70	0,52 м.п	—	
5	ГОСТ 5088-78	Рояльная петля ℓ=400	1 шт.	—	

1. Все деревянные поверхности покрыть светлым лаком за 2 раза.
2. Древесно-стружечные плиты оклеить древесным шпоном светлых пород древесины.

						ТП 503-5-14.85	-АР
						Пассажирская автостанция вместимостью 50 человек	
Привязан:			ГИП	Чекалов		Здание автостанции	Стадия: Р; Лист: 16; Листов:
			Н. контр.	Энтелис			
			Нач. отд.	Иванов			
			Гл. арх.	Энтелис			
			Вед. арх.	Самсонова		Барьер в диспетчерской	ГИПРОАВТОТРАНС Ленинградский филиал
Инв. №			Арх.	Ушакова			

Инв. № подл. | Подпись и дата | Взам. инв. №

План

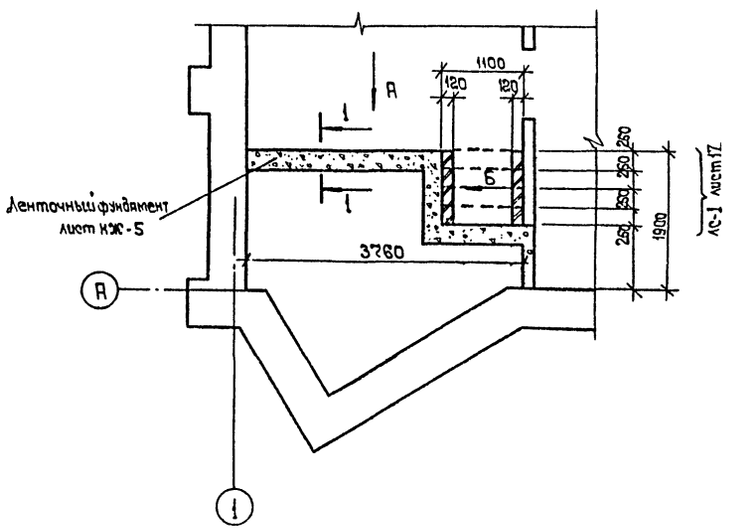

Вид А

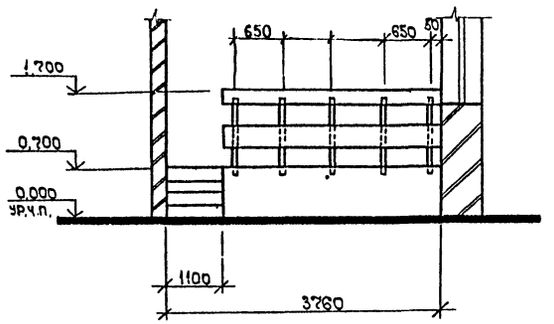

1 - 1

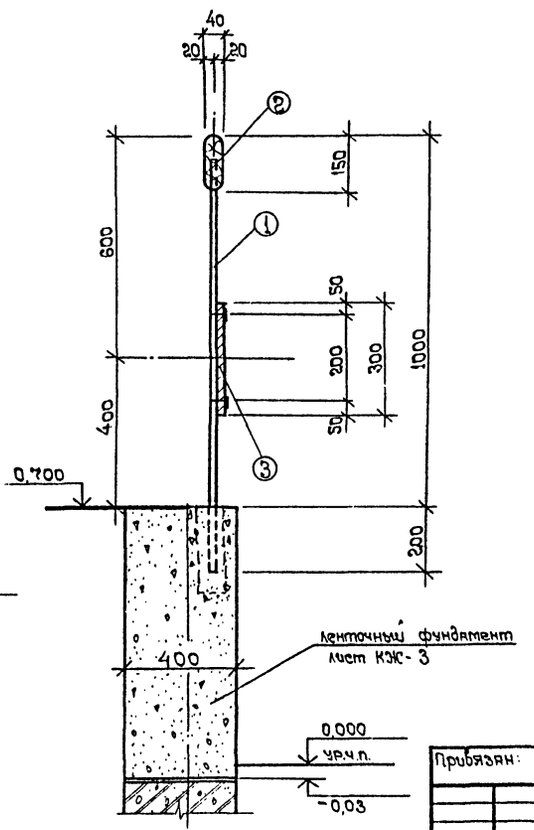

Вид Б

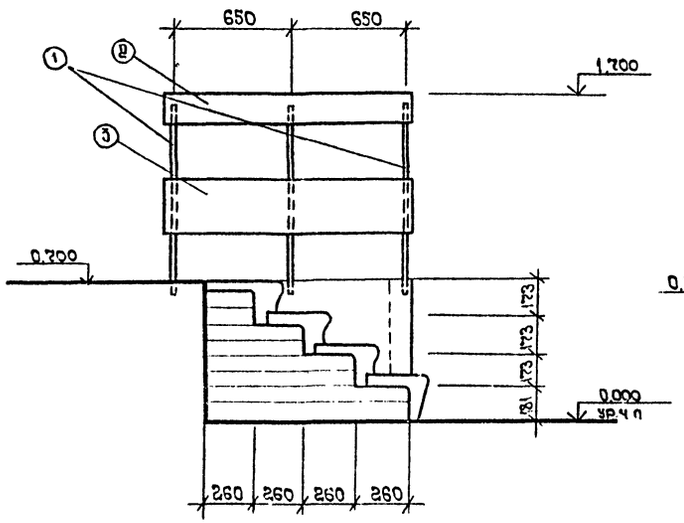

Спецификация материалов на ограждение

Марка поз.	Обозначение	Наименование	Кол	Масса ед кг.	Примечание
1	ГОСТ 5781-82	Метал. стержень ф20 ℓ=1200 мм	8,0 п.м.	0,96	
2	ГОСТ 8486-66	Дерев. брусок 150×40 мм	40 п.м	—	
3	ГОСТ 8904-81	Плита ДСП δ=20 мм	1,6 м²	—	

Спецификация элементов лестницы лс-1

Марка поз	Обозначение	Наименование	Кол.	Масса ед кг	Примечание
лс-1	ГОСТ 8717-81	лсв 11	4	93	

1. Металлические стержни (поз1) заложить при устройстве ленточного фундамента покрасить нитроэмалью черного цвета за 2 раза.
2. Все деревянные поверхности (поз.2) покрыть лаком светлого тона за 2 раза.
3. Плиты ДСП облицевать шпоном светлых пород древесины.

Привязан:

Инв. №

ГИП	Чекалов		
Н. контр	Энтелис		
Нач. отд	Иванов		
Гл. арх.	Энтелис		
Вед. арх	Самсонова		
Арх.	Ушакова		

ТП 503-5-14.85 -АР

Пассажирская автостанция вместимостью 50 человек

Здание автостанции

Стадия	Лист	Листов
Р	17	

Пол в диспетчерской на отм 0,700

ГИПРОАВТОТРАНС
Ленинградский филиал

Фрагмент плана

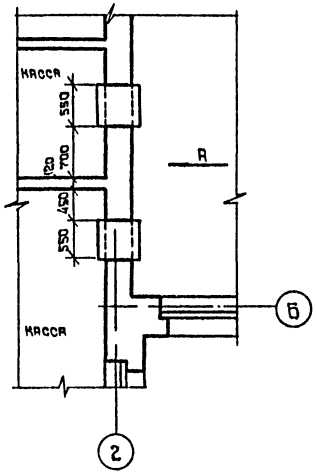

Вид А

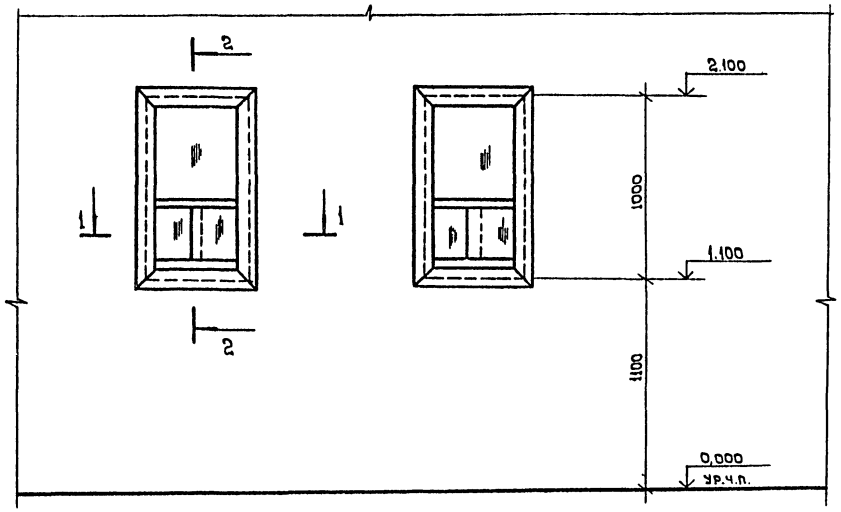

2 – 2

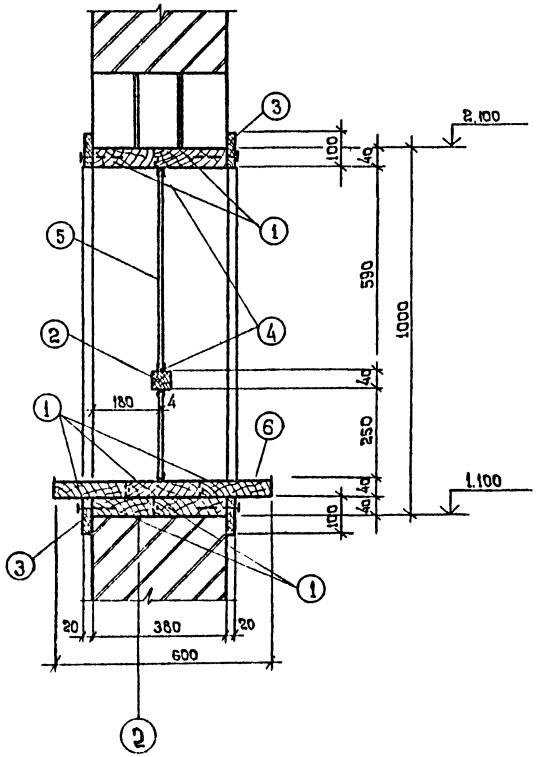

1 – 1

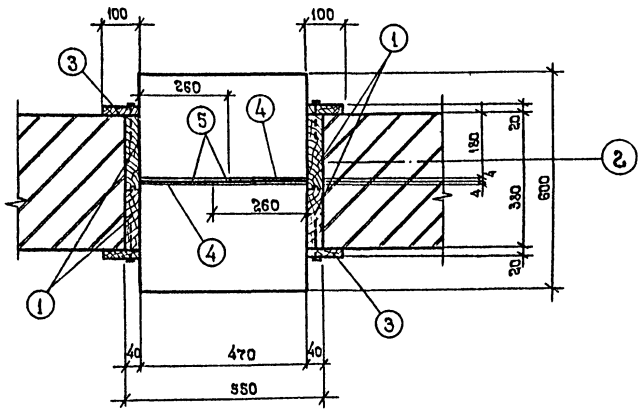

Спецификация материалов на окно 0-1

Марка поз.	Обозначение	Наименование	Кол.	Масса ед. кг	Примечание
1	ГОСТ 8486 - 66	Доска 200 × 40	0,1 м³		
2	ГОСТ 8486 - 66	Брусок дерев. 40 × 40	0,5		
3	ГОСТ 8486 - 66	Накладка-доска 100 × 20	0,02		
4	ГОСТ 19111 - 77	ПХВ направляющая	1,9 п.м		
5	ГОСТ 111 - 78	Стекло δ = 4 мм	0,4 м²		
6	ГОСТ 9590 - 76	Пластик	0,3 м²		
	ГОСТ 1145 - 80	Шурупы	0,3 кг		

1 Для изготовления окна 0-1 применять древесину влажностью не более 8-10%

2 Все деревянные элементы окна подвергнуть глубокой пропитке антипиренами

3 Крепления осуществлять шурупами

4. Все деревянные поверхности отполировать и покрыть лаком за 2 раза.

ТИПОВОЙ ПРОЕКТ 503-5-14.85 АЛЬБОМ I

Объект 1208

Инв. № подл. | Подпись и дата | Взам. инв. №

Привязан:

Инв. №

ГИП	Чекалов	
Н.контр	Энтелис	
Нач.отд	Иванов	
Гл. арх	Энтелис	
Вед. арх.	Самсонова	
Арх.	Ушакова. Е	

ТП 503-5-14.85 -АР

Пассажирская автостанция вместимостью 50 человек.

Здание автостанции

Стадия: Р | Лист: 18 | Листов:

Окно 0-1

ГИПРОАВТОТРАНС Ленинградский филиал

ТИПОВОЙ ПРОЕКТ 503-5-14.85 АЛЬБОМ

Объект 1208

1 - 1

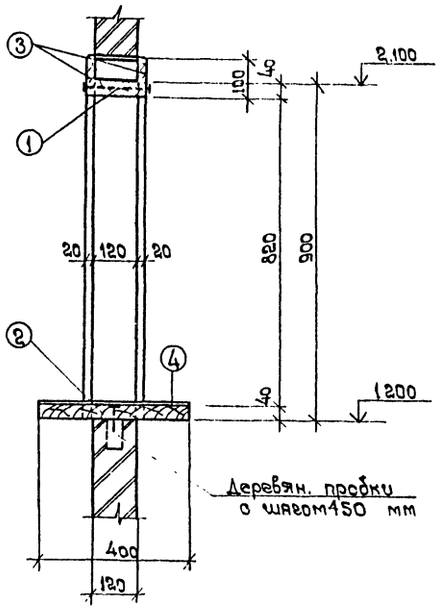

Вид А

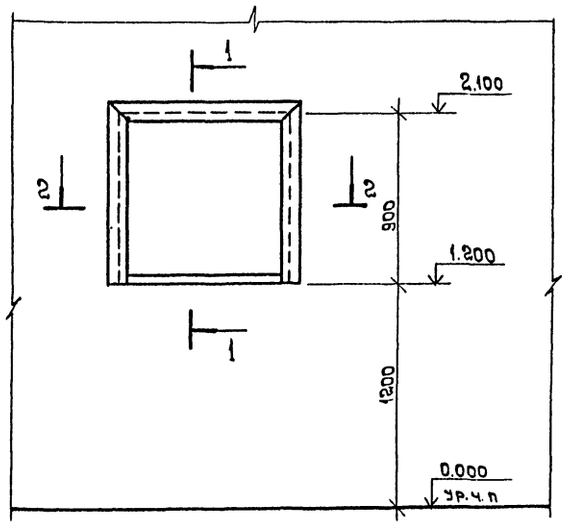

Спецификация материалов на окно 0-2

Марка поз.	Обозначение	Наименование	Кол	Масса ед. кг.	Примечание
1	гост 8486-66	Доска 120×40	0,2	м³	
2	гост 8486-66	Доска 400×40	0,02	м³	
3	гост 8486-66	Накладка - доска 100×20	3,1	пм	
4	гост 9590-76	пластик	3,2	м²	
	гост 1145-80	Шурупы	0,2	кг	
	гост 99-75	Дерев. шпон δ=1 мм	5,0	м²	

1. Все крепления производить шурупами
2. Видимые поверхности обрамления окна оклеить деревянным шпоном.

2 - 2

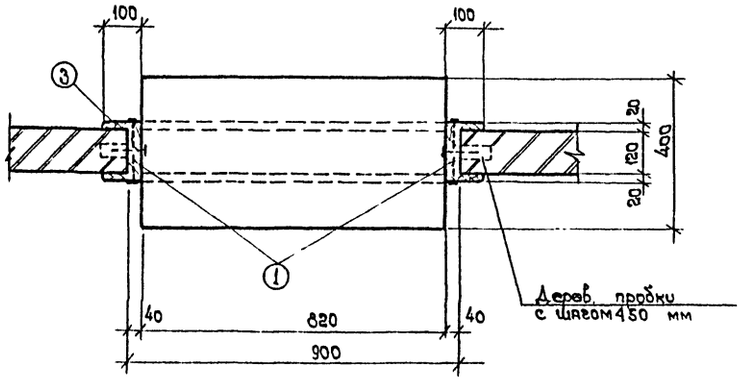

Фрагмент плана

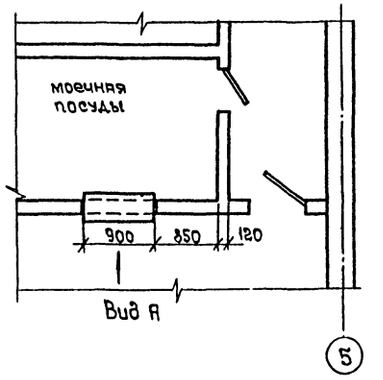

Привязан:	гип	Чекалов	ТП 503-5-14.85 -АР		
	Н контр	Энтелис	Пассажирская автостанция вместимостью 50 человек		
	Нач отд	Иванов	Здание автостанции	Стадия	Лист	Листов
	Гл. арх.	Энтелис		Р	19	
	Вед арх	Самсонова	Окно 0-2	ГИПРОАВТОТРАНС Ленинградский филиал		
Инв №	Арх	Ушакова				

Вид „А"

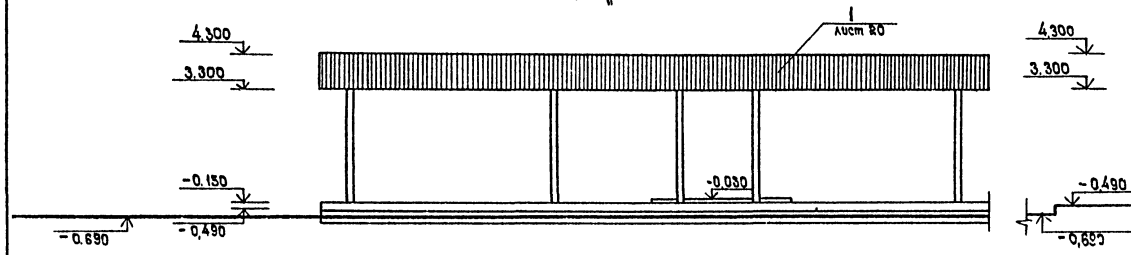

Вид „Б"

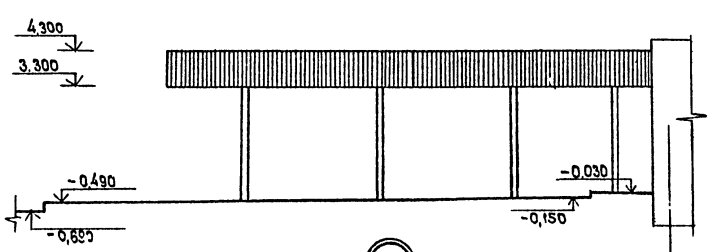

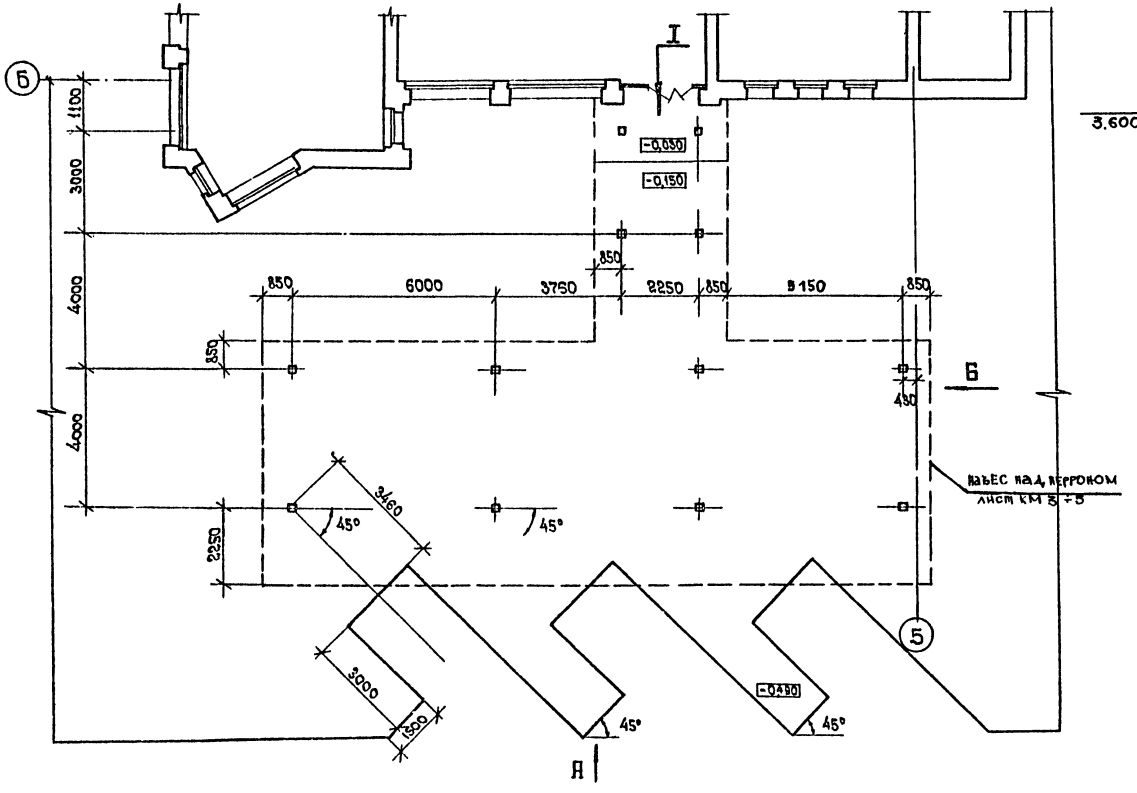

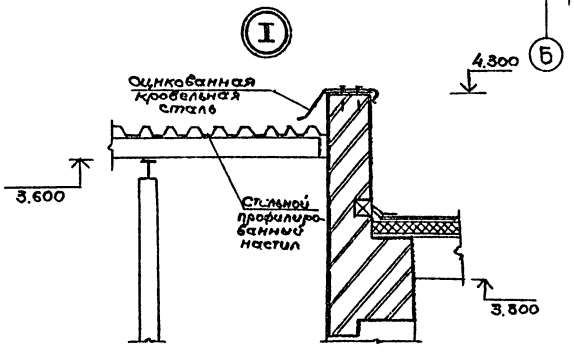

Ведомость материалов на отделку навеса

Марка поз	Обозначение	Наименование	Кол. м	Масса ед. кг.	Примечание
1	ТУ 36-1948-76	Лист профилированный алюминиевый АМг-2 t=1000	66	3,9	

Настоящий лист смотреть совместно с листами КМ 3÷5

ГИП	Чекалов	ТП 503-5-14.85 -АР	
Н.контр	Энтелис	Пассажирская автостанция вместимостью 50 человек.	
Нач.отд	Иванов	Здание автостанции	Стадия: Р; Лист: 20; Листов:
Гл.арх.	Энтелис	Перрон отправления с навесом.	ГИПРОАВТОТРАНС Ленинградский филиал
Вед.арх.	Самсонов		
Арх.	Чушкова		

Привязан:

Инв. №

Инв. № подл. | Подпись и дата | Взам. инв. №

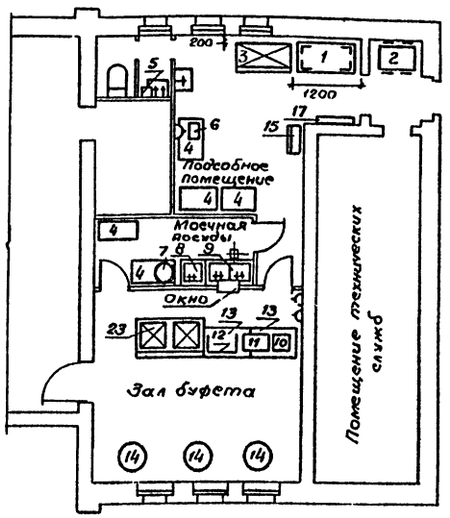

△ Розетка 6 амп.

⊕ Трап.

1. Полки деревянные (поз. 20) навешиваются на h=1600 от пола.

2. Решетки подножные деревянные (поз. 21) предназначаются в моечную посуды и для буфетчицы во избежание заболевания ног от охлаждения.

3. Размер окна для подачи чистой посуды: 700×500; h оконного проёма 500; Расстояние низа окна от пола 950 мм.

4. Количество работников буфета - 2 человека в смену.

5. Режим работы буфета - 1.5 сменный.

6. Малогабаритное и передвижное оборудование /весы, полки навесные, тележки и т.п. на чертеже не показаны.

Экспликация технологического оборудования.

№№ поз.	Наименование	тип, марка.
1	Стеллаж производственный.	СЖ-1
2	Тележка грузовая.	ТГ-100
3	Шкаф охлаждаемый	ШХ-0,80м
4	Стол производственный.	СР-1
5	Электрорукосушитель.	ЕР-4
6	Электроплитка настольная 2 конфорочная бытовая.	Россиянка 2"
7	Кипятильник электрический.	КНЭ-100м
8	Ванна моечная стационарная секционная модулированная с 1 чашей.	ВМСМ-1
9	Ванна моечная стационарная секционная модулированная с 2мя чашами.	ВМСМ-2
10	Термостат для горячих напитков.	ТЭ-25
11	Весы настольные циферблатные.	ВНЦ-10
12	Витрина стеклянная сборная наприлавочная.	ВС
13	Секция стойки буфета.	Б.01.00.00.00-СБ
14	Стол круглый высокий.	ОР-12-391
15	Шкаф для хранения инвентаря. Посуды.	ШХП
16	Тележка для сбора посуды.	ТСП
17	Вешалка деревянная настенная.	арт. 6401
18	Стул конторский.	арт. 303
19	Табурет деревянный.	арт. 5300
20	Полка деревянная навесная настенная для чистой посуды и инвентаря.	НП
21	Решетка деревянная под ноги.	ПР
22	Тележка для столовых приборов.	ТСП-900
23	Прилавок-витрина охлаждаемая	ТАНР-102

Привязан	ГИП	Чекалов		ТП 503-5-14.85 АР	
	Н.контр.	Энтелис		Пассажирская автостанция вместимостью 50 человек.	
	Нач.отд.	Иванов		Здание станции.	Стадия: Р; Лист: 21; Листов:
Инв. №	Гл.арх.	Энтелис		Расстановка технологического оборудования буфета.	ГИПРОАВТОТРАНС Ленинградский филиал

Инв. № подл. | Подпись и дата | Взам. инв. №

Согласовано: Сантехн. отд. | Стирков | Электрот. отд. | Хрущанов

Объект 1208

АЛЬБОМ I

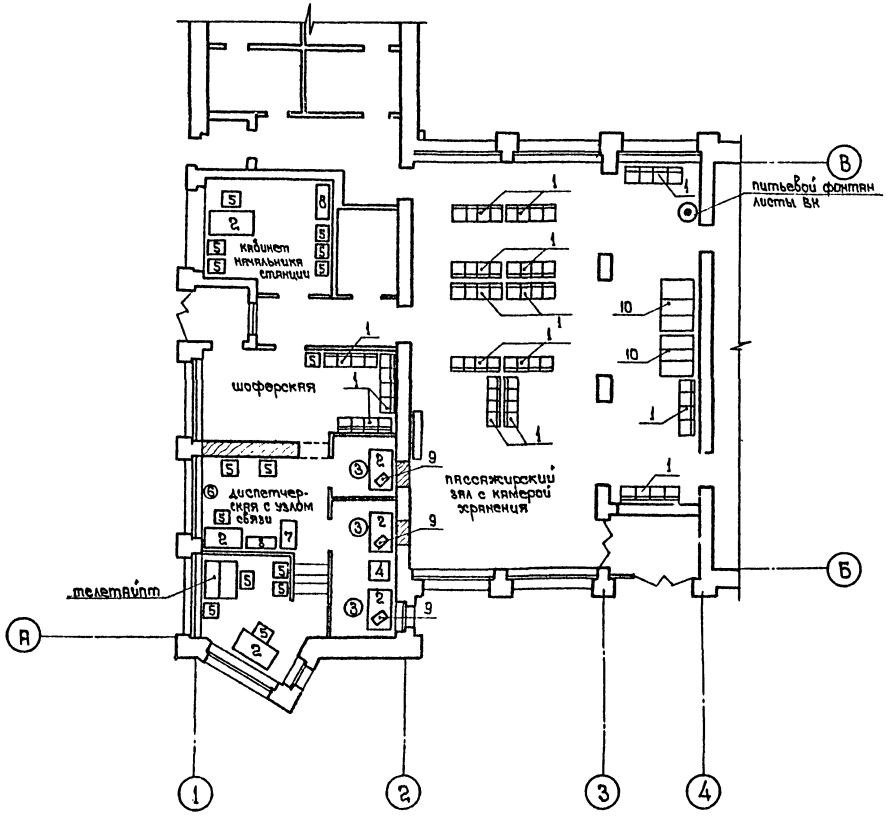

Спецификация мебели и оборудования

Марка позиции	Обозначение	Наименование	Кол во	Масса кг	Примечание
1		Диван жесткий	16		
2		Стол конторский	6		
3		Стул вращающийся	3		
4		Сейф для хранения			
		билетов	1		
5		Стул	15		
6		Стол для телефона	1		
7		Шкаф для одежды	1		
8		Шкаф конторский	2		
9	Рязанский завод	Машина контрольно			
	счетно- аналити-	кассовая ОКА - 4401			
	ческих машин	456 × 355 × 435			
		0,86 квт	3	36	
10	Гомельский электро-	Камера хранения			
	- механический	ручной клавиш с само-			
	завод	обслуживанием КХС-5			
		1503 × 1100 × 2125			
		(в блоке 9 секций)	2	420	

ГИП	Чекалов		ТП 503-5-14.85 -АР
Н. контр.	Энтелис		Пассажирская автостанция вместимостью 50 человек.
Нач. отд.	Иванов		Здание автостанции — Стадия: Р; Лист: 22; Листов:
Гл. арх.	Энтелис		
Вед. арх.	Самсонова		Расстановка мебели и оборудования
Арх.	Ушачева		ГИПРОАВТОТРАНС Ленинградский филиал
Арх.	Игнатова		

Привязан:

Инв. №

Инв. № подл. | Подпись и дата | Взам. инв. №

АЛЬБОМ I

Объект 1208

Инв. № подл. | Подпись и дата | Взам. инв. №

Ведомость рабочих чертежей основного комплекта.

Лист	Наименование	Примечание
1	Общие данные /начало/.	
2	Общие данные /окончание/.	
3	Схема расположения фундаментов.	
4	Схема расположения фундаментов перрона отправления с навесом Фундамент Фм-1.	
5	Схема расположения каналов и приямка.	
6	Схема расположения плит покрытия.	
7	Фрагмент 1. Водослив Вм1. Участок монолитный Ум1.	

Ведомость ссылочных и прилагаемых документов. Начало.

Обозначение	Наименование	Примечание
	Ссылочные документы.	
	Панели перекрытий железобетонные ребристые для общественных зданий.	
1.242.1-3	Предварительно напряженные панели длиной 628 и 598 см,	
Выпуск 1	шириной 149 см, армированные стержнями из стали класса	
	Ат-V, метод напряжения-электротермический. Панели длиной 298 см, шириной 149 см,	
	армированные сварными каркасами из стали класса А-III	
	Рабочие чертежи.	
	Панели перекрытий железобетонные:	
	-предварительно напряженные панели с круглыми пустотами длиной 6280, 5980,	
1.141-1	5680 и 4780 мм, шириной 1790,	
Выпуск 64	1490, 1190 и 990 мм, армированные стержнями из стали	
	класса А-IV. Метод натяжения электротермический	
	Рабочие чертежи.	
	Панели перекрытий железобетонные многопустотные:	
1.141-1	-панели с круглыми пустотами длиной 298 см, шириной 149 и	
Выпуск 60	119 см, армированные сетками с рабочей арматурой из стали класса А-III.	
	Плиты железобетонные для ленточных фундаментов:	
1.112-5	-рабочие чертежи плит	
Выпуск 1	группы I.	

Ведомость ссылочных и прилагаемых документов. Продолжение.

Обозначение	Наименование	Примечание
	Детали перекрытий общественных зданий:	
2.240-1	-перекрытия кирпичных	
Выпуск 2	зданий.	
	Железобетонные козырьки входов и парапетные плиты общественных зданий:	
1.238-1	-козырьки длиной 155, 220 и 279 см	
Выпуск 2	и плиты длиной 129 см.	
	Рабочие чертежи.	
	Стаканы для крепления крышных вентиляторов, дефлекторов и зонтов:	
1.494-24	-железобетонные стаканы с	
Выпуск 1	отверстиями диаметром	
	400, 700, 1000, 1200 и 1450 мм.	
	Сборные железобетонные каналы и тоннели из лотковых элементов:	
3.006.1-2/82	Плиты. Опорные подушки.	
Выпуск 1-2	Рабочие чертежи.	
	Унифицированные арматурные изделия для монолитных	
1.410-2	железобетонных конструкций.	
Выпуск 1	-арматурные сетки.	

Типовой проект разработан в соответствии с действующими нормами и правилами и предусматривает мероприятия, обеспечивающие взрывную, взрывопожарную и пожарную безопасность при эксплуатации здания.

Главный инженер проекта /Чекалов Б.К./

привязан

ТП 503-5-14.85 КЖ

Пассажирская автостанция вместимостью 50 человек

ГИП	Чекалов			
Н.контр.	Бельковский			
Нач.отд.	Иванов			
Гл.конс.	Гольдовский			
Ст.инж.	Щелесса			
Инженер	Бадомтарова			

Здание автовокзала.

Стадия	Лист	Листов
Р	1	7

Общие данные /начало/

ГИПРОАВТОТРАНС Ленинградский филиал

Альбом I

Ведомость ссылочных и прилагаемых документов (окончание)

Обозначение	Наименование	Примечание
ГОСТ 13579-78	Блоки бетонные для стен подвалов.	
	Прилагаемые документы.	
	Стальные закладные и	
ТП	арматурные изделия.	
Альбом III	Железобетонные изделия.	
ТП	Ведомость потребности	
Альбом	в материалах.	

Ведомость спецификаций.

Лист	Наименование	Примечание
3	Спецификация к схеме расположения фундаментов.	
4	Спецификация к схеме расположения фундаментов под навес.	
	Спецификация фундамента Фм1.	
5	Спецификация к схеме расположения каналов и приямка.	
6	Спецификация к схеме расположения плит покрытий.	
7	Спецификация элементов к монолитным конструкциям.	

Ведомость объёмов сборных бетонных и железобетонных конструкций по рабочим чертежам основного комплекта марки КЖ.

NN строк	Наименование группы элементов конструкции	Кбз	Кол. м3	Примечание
1	Козырьки	589000	0,6	
2	Стаканы для крышных			
	дефлекторов.	589000	0,26	
3	Плиты покрытия	5841000	44,3	
4	Блоки фундаментные	581100	73,1	
5	Итого:		118,26	

Общие указания.

1. На чертежах настоящего комплекта разработаны строительные конструкции здания автостанции.

2. За относительную отметку 0.000 принят уровень чистого пола первого этажа, соответствующий абсолютной отметке [ ]

3. Здание автостанции предназначено для строительства в климатических районах с расчётной зимней температурой $t_н$=-20°С; -30°С; (основной вариант), -40°С.

Вес снегового покрова II, III (основной вариант) IV районов и ветровой нагрузкой для I (основной вариант), II и III районов.

Указания по производству работ.

1. При выполнении нулевого цикла работы вести согласно СНиП III-8-76 и СНиП 3.0201-83.

2. Монолитные бетонные и железобетонные конструкции выполнять в соответствии со СНиП III-15-76.

3. Монтаж сборных бетонных и железобетонных конструкций выполнять в соответствии со СНиП 3.03-02.

4. Антикоррозионную защиту строительных конструкций выполнять в соответствии с указаниями СНиП III-23-76 „Защита строительных конструкций от коррозии и указаниями типовых серий."

5. Металлические конструкции и открытые закладные и соединительные элементы внутри помещений окрасить масляной краской за 2 раза по грунту железным суриком.

Указания по привязке проекта.

1. При привязке проекта для строительства на конкретной площадке фундаменты должны быть переработаны с учётом местных грунтовых и климатических условий и данных настоящего комплекта чертежей.

2. В случае наличия агрессивной среды предусмотреть защиту фундаментов и подземных конструкций от коррозии в соответствии с требованиями СНиП II-28-73* в зависимости от конкретных гидрогеологических условий.

Альбом 1211

Инв.№ подл. | Подпись и дата | Взам.инв.№

				ТП 503-5-14.85 КЖ		
				Пассажирская автостанция вместимостью 50 человек.		
Привязан					Стадия	Лист	Листов
			ГИП	Чекалов		Здание автостанции.	Р	2	
			Н.контр.	Бельковский					
			Нач.отд.	Иванов					
			Гл.конст.	Бельковский					
			Ст.инж.	Цуцаева		Общие данные. (окончание)	ГИПРОАВТОТРАНС Ленинградский филиал.		
Инв.№			Инженер	Ефимкина					

АЛЬБОМ I

Согласовано

Инв. № подл. | Подпись и дата | Взам. инв. №

Расчетные нагрузки по обрезу фундаментов

Сечение	Нагрузка
1-1 (цифровая ось)	54000 Н/м
1-1 (буквенная ось)	27000 Н/м
2-2	59000 Н/м
4-4	14000 Н

Спецификация к схеме расположения фундаментов.

Марка, поз.	Обозначение	Наименование	Кол.	Масса ед. кг	Примечание
		Для температуры t° -20°, -30°С			
		Блоки бетонные			
1	ГОСТ 13579-78	ФБС 24.4.6-Т	17	1300,0	
2	ГОСТ 13579-78	ФБС 12.4.6-Т	17	640,0	
3	ГОСТ 13579-78	ФБС 24.5.6-Т	66	1630,0	
4	ГОСТ 13579-78	ФБС 12.5.6-Т	23	790,0	
5	ГОСТ 13579-78	ФБС 9.6.6-Т	28	700,0	
6	ГОСТ 13579-78	ФБС 12.4.3-Т	3	310,0	
		Плиты ленточных фундаментов			
7	1.112-5 Вып. 1	ФЛ 10.12-1	3	750,0	
8		Труба Ду100 ГОСТ 1839-80			
		ℓ=1230	4		
		Материалы Бетон М150			1,7 м³
		Для температуры t° -40°С			
		Блоки бетонные			
1	ГОСТ 13579-78	ФБС 24.4.6-Т	17	1300,0	
2	ГОСТ 13579-78	ФБС 12.4.6-Т	17	640,0	
3	ГОСТ 13579-78	ФБС 24.6.6-Т	66	1960,0	
4	ГОСТ 13579-78	ФБС 12.6.6-Т	23	960,0	
5	ГОСТ 13579-78	ФБС 9.6.6-Т	28	700,0	
6	ГОСТ 13579-78	ФБС 12.4.3-Т	3	310,0	
		Плиты ленточных фундаментов			
7	1.112-5 Вып. 1	ФЛ 10.12-1	3	750,0	
		Детали			
8		Труба Ду100 ГОСТ 1839-80 С-1230	4		
		Материалы			
		Бетон марки 150			1,7 м³

1. За относительную отметку 0.000 принят уровень чистого пола первого этажа, соответствующий абсолютной отметке ____
2. Данные о грунтовых условиях смотреть КЖ-4.
3. Блоки укладывать на цементном растворе марки 50, с перевязкой не менее 100 мм.
4. Отверстия в фундаментах после прокладки трубопроводов заделать бетоном марки 150.
5. Размеры в скобках для температуры -40°С.
6. Под бетонные блоки устраивается выравнивающая подсыпка из крупного или средней крупности песка толщиной 10 см.
7. Гидроизоляцию стен от капиллярной влажности битумить по обрезу фундаментов цементным раствором 1:2.

		ТП 503-5-14.85 КЖ	
		Пассажирская автостанция вместимостью 50 человек	
РИП	Четатов	Здание автостанции	Стадия: Р; Лист: 3; Листов:
Н.контр.	Белькович		
Нач.отд.	Иванов		
Гл.спец.	Белькович	Схема расположения фундаментов.	ГИПРОАВТОТРАНС Ленинградский филиал
Ст.инж.	Сидорова		
Инжен.	Горченкова		

Привязан

Инв. №

АЛЬБОМ I

Сосема расположения фундаментов

все фундаменты марки Фм 1

Низ на отм. - 1.200

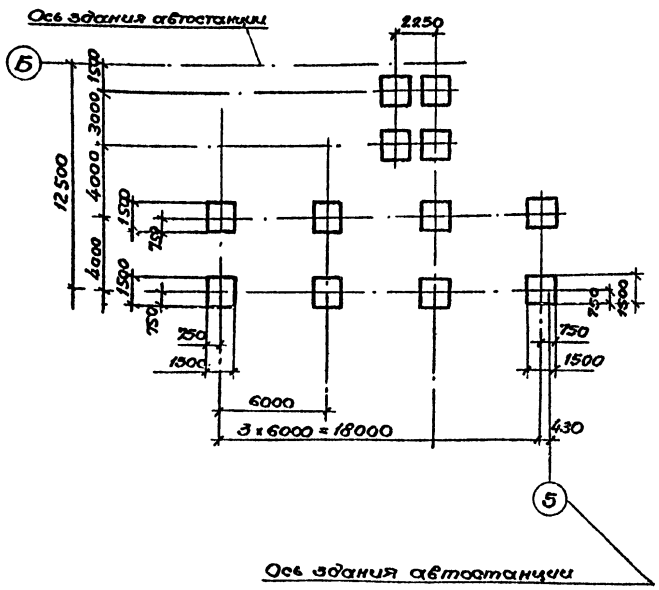

Спецификация фундамента Фм 1

Формат	Зона	Поз.	Обозначение	Наименование	Кол.	Примечание
				Сборочные единицы.		
				Сетки арматурные		
		1	1.410-2 Вып. 1	С10 А III -14х15	2	
				Изделие закладное		
		2	ГОСТ 24379.1-80	Болт 1.1М28х1000 ВСт3пс2	4	
				Материалы		
				Бетон марки 150		1.0 м³

Спецификация к схеме расположения фундаментов под навес.

Марка поз.	Обозначение	Наименование	Кол.	Масса ед, кг	Примечание
		Монолитные ж.б.			
		конструкции.			
Фм1	ТП кж-4	Фундамент Фм 1	12		

Нагрузки на фундамент

Схема	Расчетные усилия N, кн	M, кНм	Q, кн
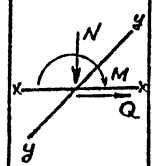	56	4	0,981

Ведомость расхода стали на элемент, кг.

Марка элемента	Изделия арматурные							Изделия закладные				Общий расход
	Арматура класса						Всего	Арматура класса			Всего	
	A III			A I				A I				
	ГОСТ 5781-82			ГОСТ 5781-82				ГОСТ 5781-82				
	ф10		Итого	ф6		Итого		ф24		Итого		
Фм1	14.3		14.3	2.0		2.0	16.3	18.1		18.1	18.1	34.4

1. За отм. 0.000 принята отметка чистого пола станции, что соответствует абсолютной отм. [ ]

2. Фундаменты разработаны для грунтов непучинистых и непросадочных при условии отсутствия грунтовых вод и вечномерзлого грунта со следующими нормативными характеристиками:

угол внутреннего трения $\varphi^н = 0{,}49$ рад. или 28°;

удельное сцепление $C^н = 2$ кПа (0,02 кгс/см²);

модуль деформации нескальных грунтов $E = 14{,}7$ МПа (150 кгс/см²); плотность грунта $\gamma = 1{,}8$ т/м³;

коэффициент безопасности по грунту $K_г = 1$.

3. Под фундаментами выполнить щебёночную подготовку толщиной 100.

Фм1

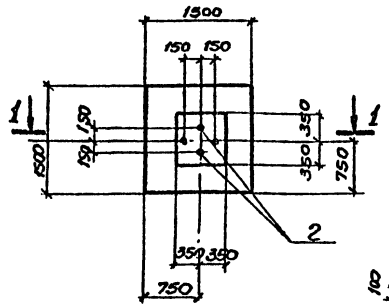

1-1

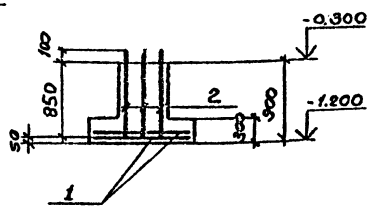

Схема раскладки сеток подошвы фундамента.

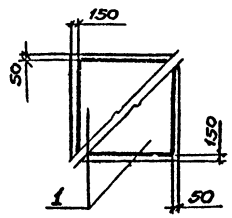

Привязан			
Инв.№			
РШП	Чекалов		
Н.контр.	Белковский		
Н.отд.	Иванов		
Гл.конст.	Белковский		
Ст.инж.	Инж. ево		
Инженер	Горуненко		

ТП 503-5-14.85 КЖ

Пассажирская автостанция вместимостью 50 человек.

Здание автостанции. Стадия: Р; Лист: 4; Листов:

Схема расположения фундаментов под отдельно стоящие и примыкающие к навесам фундаменты. Фм1

ГИПРОАВТОТРАНС Ленинградский филиал

Инв.№ подл. | Подпись и дата | Взам.инв.№

АЛЬБОМ I

Схема расположения каналов и приямка.

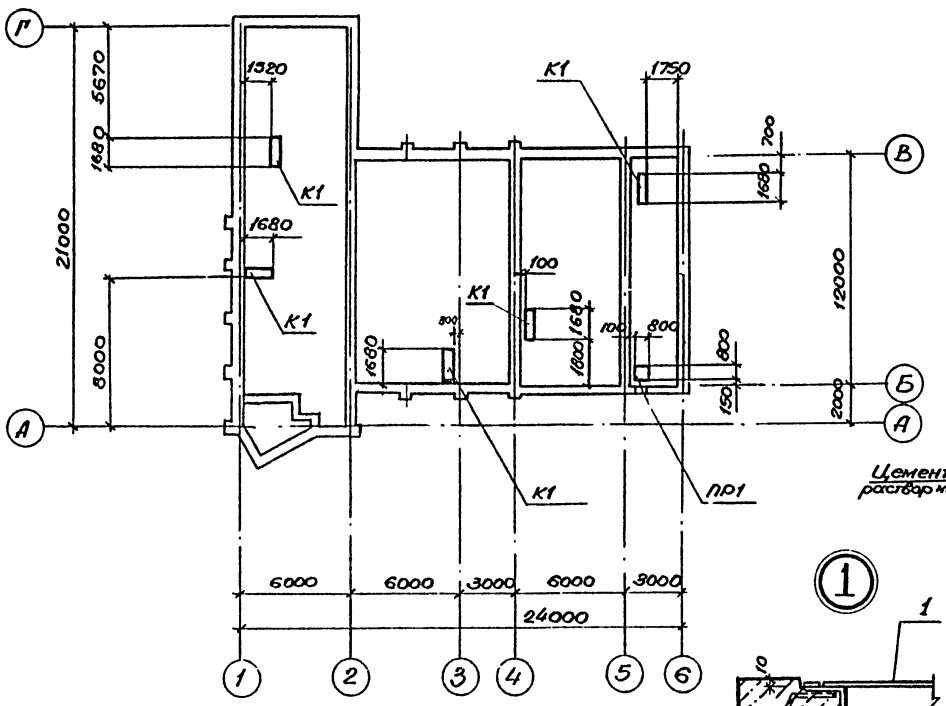

К1

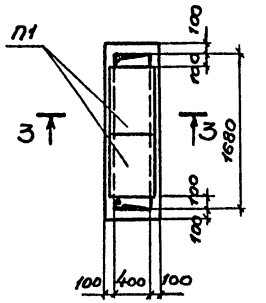

3-3

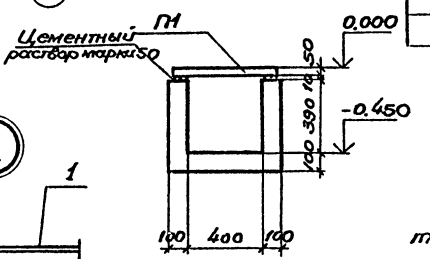

Спецификация к схеме расположения каналов и приямка.

Марка поз.	Обозначение	Наименование	Кол	Масса ед, кг.	Примечание
		Каналы К1 шт.5			
П1	3.006.1-2/82.6.1-2	Плита перекрытия П3-8	10	50.0	
		Материалы			
		Бетон марки 150			0,5 м³
		Приямок ПР1- шт. 1			
1		Рифл. сталь δ=4; ГОСТ 8568-77			0.54 м²
		Изделие закладное			
2	ТП КЖИ-МН1	МН1	1		
		Материалы.			
		Бетон марки 150			0.75 м³

1. Под каналы выполнить подготовку из щебня толщиной 100мм.
2. После прокладки трубопроводов отверстие в приямке заделать бетоном марки 150.
3. Сведения о грунтах и защите строительных конструкций от коррозии приведены на л. КЖ 1,3.
4. Отверстия в щите для пропуска трубопроводов просверлить по месту.

ПР1

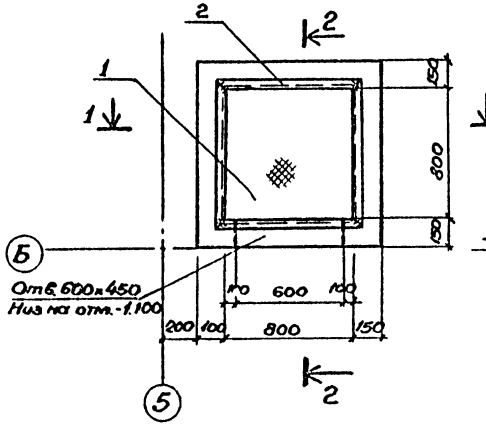

1—1

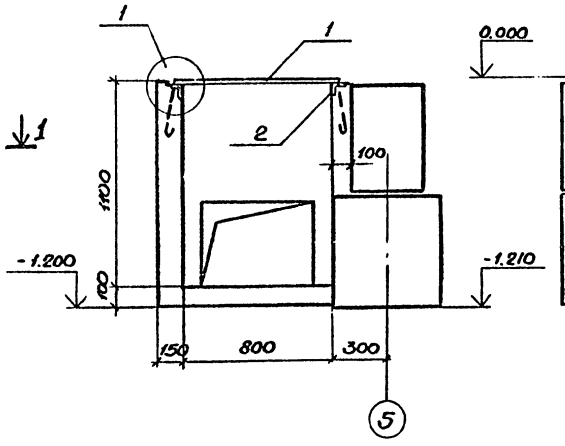

2-2

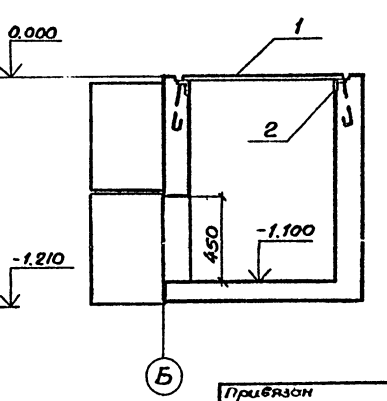

Привязан

Инв. №

ГИП	Чекалов	
Н. контр.	Бельковский	
Нач. отд.	Иванов	
Гл. конс.	Бельковский	
Ст. инж.	Щеглова	
Инженер	Горуненко	

ТП 503-5-14.85 КЖ

Пассажирская автостанция вместимостью 50 человек.

Здание автостанции.

Стадия	Лист	Листов
Р	5	

Схема расположения каналов и приямка.

ГИПРОАВТОТРАНС Ленинградский филиал

Инв. № подл. | Подпись и дата | Взам. инв. №

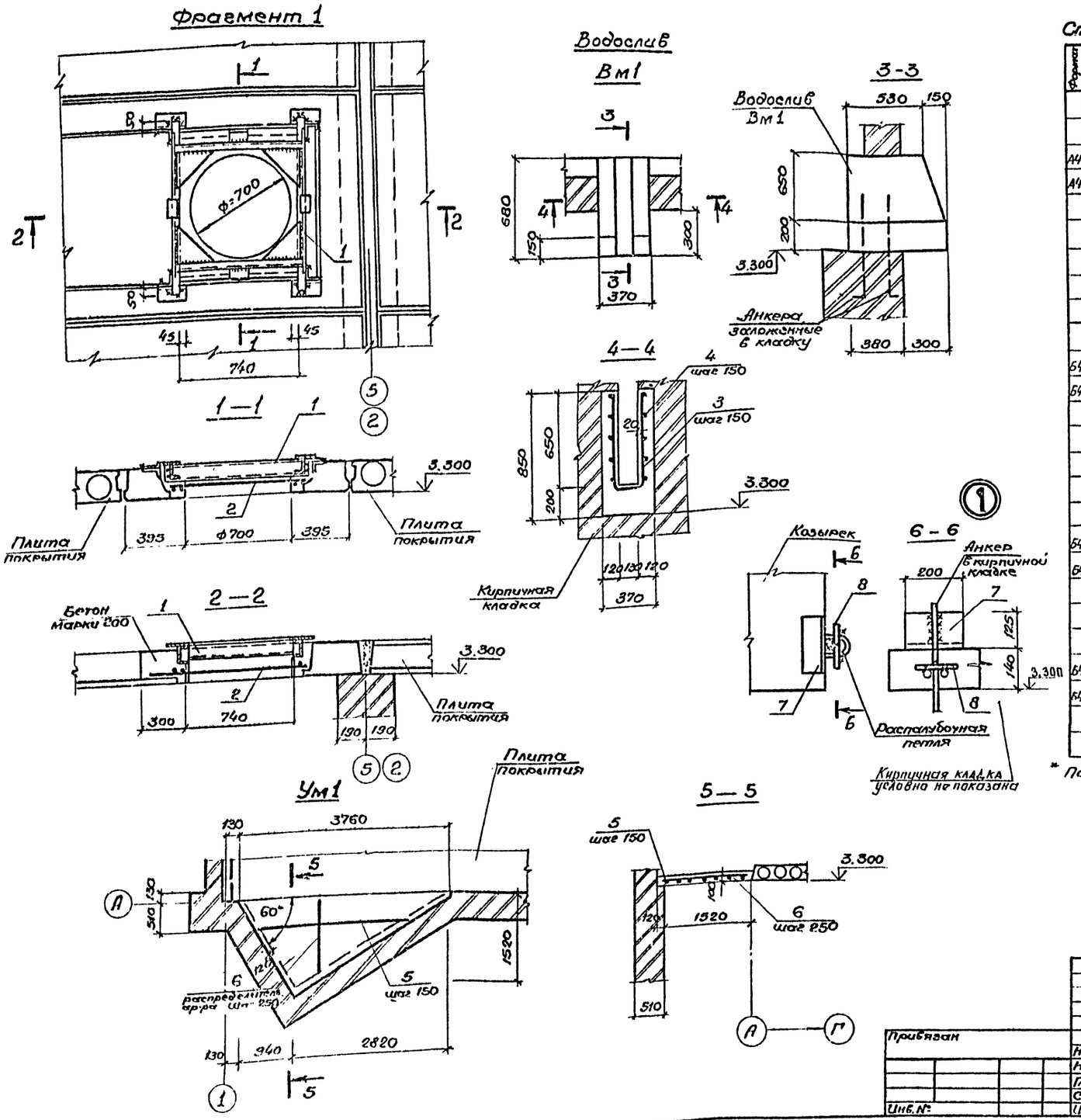

Спецификация элементов к монолитным конструкциям

Формат	Зона	Поз.	Обозначение	Наименование	Кол.	Примечание
				Фрагмент 1 - шт 2		
				Сборочные единицы		
А4		1	ТП -КЖИ-Рм3	Рама Рм3	1	
А4		2	ТП -КЖИ-С1	Сетка арматурная С1	1	
				Материалы		
				Бетон марки 200		0,2м³
				Вм1 - шт.5		
				Детали		
Б4		3*	ТП -КЖ-7	ф8АIII ГОСТ5781-82; ℓ=1470	5	0,6кг
Б4		4	ТП -КЖ-7	ф8АIII ГОСТ5781-82; ℓ=650	10	0,3кг
				Материалы		
				Бетон марки 200		0,2м³
				Ум1 - шт.1		
				Детали		
Б4		5	ТП -КЖ-7	ф10АIII ГОСТ5781-82 ℓ=500+3740	15м	9.3кг
Б4		6	ТП -КЖ-7	ф6АI ГОСТ5781-82; ℓ=250+1500	15м	3.3 кг
				Материалы		
				Бетон марки 200		0,3м³
				Соединительные элементы		
Б4		7	ТП -КЖ-7	L125×80×8 ГОСТ8510-72 ℓ=200	4	2,5кг
Б4		8	ТП -КЖ-7	ф10АI ГОСТ5781-82, ℓ=150	4	0,1кг

* Позиция 3-см ведомость деталей на листе КЖ-7.

Ведомость деталей.

Поз.	Эскиз
3	650 / 170

Н. контр.	Бельковский		
Начальн.	Иванов		
Гл. конст.	Бельковский		
Ст. инж.	Ицелева		
Инж. н.	Пиворова		

Привязан

Инв. №

ТП 503-5-14.85 КЖ

Пассажирская автостанция вместимостью 50 человек.

Здание автостанции

Стадия	Лист	Листов
Р	7	

Фрагмент 1. Водослив Вм1. Участок монолитный Ум1

ГИПРОАВТОТРАНС Ленинградский филиал

Инв. № подл. | Подпись и дата | Взам. инв. №

Ведомость рабочих чертежей основного комплекта

Лист	Наименование	Примечание
1	Общие данные	
2	Техническая спецификация стали.	
3	Схемы расположения балок, прогонов.	
	Разрезы 1-1; 2-2.	
4	Схема расположения настила.	
	Разрезы 3-3; 4-4. Узлы 1.....3.	
5	Узлы 4....9.	

Ведомость металлоконструкций по видам профилей.

Наименование конструкций по номенклатуре Прейскуранта № 01-09	Позиция по прейскуранту № 01-09	№ п.п.	Код конструкций	Масса конструкций, т.												Количество шт	Серия типовых конструкций
				Всего стали повышенной и высокой прочности	по видам профилей стали										Всего		
					Балки и швеллеры	Крупносортная сталь	Среднесортная сталь	Мелкосортная сталь	Толстолистовая сталь	Универсальная сталь	Тонколистовая сталь	Гнутые и гнутосварные	Трубы	Прочие			
1	2	3	4	5	6	7	8	9	10	11	12	13	14	15	16	17	18
Нетиповые конструкции																	
Стойки		1							0,2		0.05	1.3			1,55		
Прогоны		2										1,1			1.1		
Настил покрытия		3									2,11			0.02	2,13		
Балки покрытия		4									0,03	1,7		0.03	1,76		
Прочие		5										0.1			0,1		
Итого									0,2		2.19	4.2		0.05	6.64		
Контрольная сумма									0,2		2,19	4.2		0.05	6.64		

Ведомость ссылочных и прилагаемых документов.

Обозначение	Наименование	Примечание
	Ссылочные документы.	
2.460-11	Типовые детали покрытий унифицированных одноэтажных промышленных зданий (секций) из легких металлических конструкций.	

Общие указания.

1. Основной комплект рабочих чертежей марки КМ разработан на основании исходных данных, приведенных на листе АР-1.

2. Конструкции разработаны применительно к II; III; IV районам по снеговой нагрузке к I; II; III районам по скоростному напору ветра. по СНиП II-6-74, сейсмичность района не выше 6 баллов; расчетная зимняя температура наружного воздуха для основного варианта минус 30°С, для дополнительных - минус 20°С и минус 40°С.

3. При расчёте и проектировании стальных конструкций применены следующие нормативные материалы:
а) СНиП II-23-81 „Стальные конструкции. Нормы проектирования"
б) СНиП II-6-74 „Нагрузки и воздействия. Нормы проектирования".

4. За относительную отметку 0.000 принят уровень чистого пола первого этажа, соответствующий абсолютной отметке ▭.

5. В основу конструктивного решения металлических конструкций принята рамная схема навеса с использованием легких гнутых профилей. Для покрытия навеса принят стальной профилированный настил.

6. Материал конструкций.

6.1. Все конструкции навеса запроектированы из стали марки Вст 3 КП2 - ГОСТ 380-71.

6.2. Все болты нормальной точности М16 класса (5.8) по ГОСТ 7798-70.

6.3. Сварные соединения выполнять электродами марки Э42 по ГОСТ 9467-75.

6.4. Все соединения, для которых не указаны усилия в таблицах элементов, крепить на усилия не менее:
- для прокатных профилей - 5 т.
- для гнутых профилей - 3 т.

7. Элемент „2" крепить по всему периметру навеса и окрасить пентафталевой эмалью светло-серого цвета.

8. Антикоррозионная защита:
- все металлические конструкции окрасить пентафталевой эмалью черного цвета за 2 раза.

Типовой проект разработан в соответствии с действующими нормами и правилами и предусматривает мероприятия, обеспечивающие взрывную, взрывопожарную и пожарную безопасность при эксплуатации здания.

Главный инженер проекта [подпись] /Чекалов/.

Инв. № подл.	Подпись и дата	Взам. инв. №		

Привязан

Инв. №

ТП503-5-14.85 КМ

Пассажирская автостанция вместимостью 50 человек.

ГИП	Чекалов	[подпись]	Перрон отправления с навесом.	Стадия	Лист	Листов
Н.контр.	Бельковский	[подпись]		Р	1	5
Нач.отд.	Иванов	[подпись]				
Гл.конст.	Бельковский	[подпись]	Общие данные	ГИПРОАВТОТРАНС Ленинградский филиал		
Ст.инж.	Ицелев	[подпись]				
Инж.	Горуненко	[подпись]				

АЛЬБОМ I

Вид профиля и ГОСТ, ТУ	Марка металла и ГОСТ	Обозначение и размер профиля мм	№ п.п.	Код: Марки металла	Код: вида профиля	Код: размера профиля	Количество, шт.	Длина, мм.	Масса металла по элементам конструкций, т: Стойки	Балки и прогоны покрытия	Настил покрытия	Прочие элементы					Общая масса, т	Масса потребности в металле по кварталам (заполняется изготовителем), т: I	II	III	IV	Запомняется вес
									Код элемента конструкций													
1	2	3	4	5	6	7	8	9														
Стальной профилированный настил ГОСТ 24045-80	Вст. 3 кп2 ГОСТ 380-71	Н60-782-0,9	1								2,1						2,1					
Швеллеры стальные гнутые равнополочные ГОСТ 8278-83		2Н С180х80х5	2							0,9							0,9					
		2Н С140х80х5	3							1,1							1,1					
		2Н С160х80х5	4							0,7							0,7					
		2Н С140х60х4	5							0,1							0,1					
		2Н С50х40х2	6									0,1					0,1					
Профили холодногнутые сварные квадратного сечения ТУ 14-2-361-79		2Н □ 200х200х5	7						1,3								1,3					
Сталь листовая ГОСТ 103-76		-δ=16	8						0,2								0,2					
		-δ=6	9							0,03							0,03					
		-δ=10	10						0,05								0,05					
ГОСТ 19904-74		-δ=0,8	11								0,01						0,01					
ГОСТ 8509-72		L80х5	12							0,03							0,03					
Самонарезающие болты ТУ34-5814-70			13								0,01						0,01					
Комбинированные заклепки ТУ 34-5814-70			14								0,01						0,01					
Всего масса металла									1,55	2,86	2,13	0,1					6,64					
В том числе по маркам	Вст3кп2								1,55	2,86	2,13	0,1					6,64					
Масса поставки элементов по кварталам, т (заполняется заказчиком)																		000	000	000	000	000

1. Спецификация составлена для снеговой нагрузки по III району на 100 кгс/м².

Привязан

Инв. №

ГИП	Чекалов	
Н.контр.	Бельковский	
Начод	Иванов	
Гл.конст.	Бельковский	
Ст.инж.	Щелова	
Инж.	Горученко	

ТП 503-5-1485 КМ

Пассажирская автостанция вместимостью 50 человек.

Террон отправления с навесом

Техническая спецификация стали.

Стадия	Лист	Листов
Р	2	

ГИПРОАВТОТРАНС Ленинградский

Инв. № подл. | Подпись и дата | Взам. инв. №

Схема расположения стоек и балок

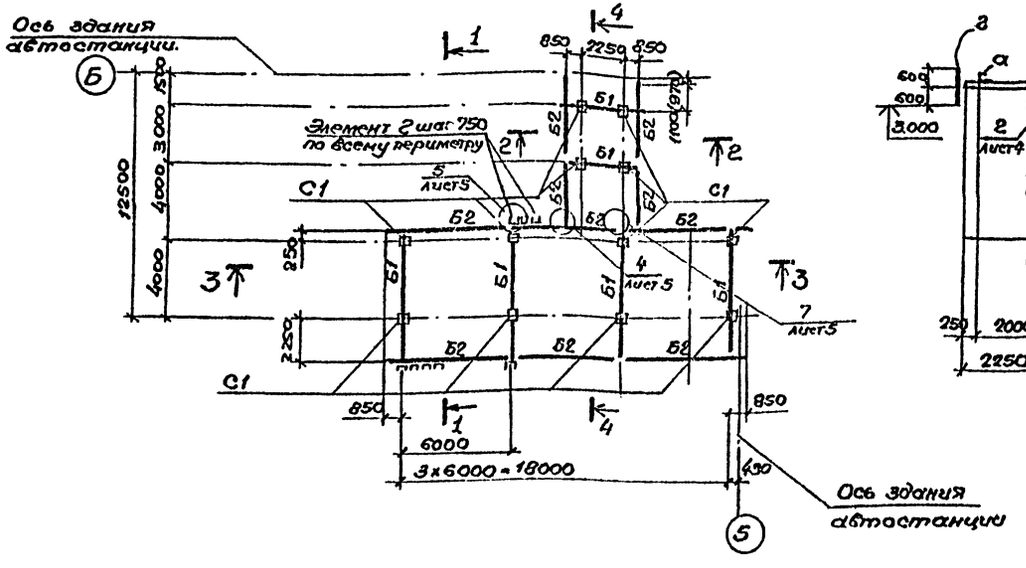

1-1

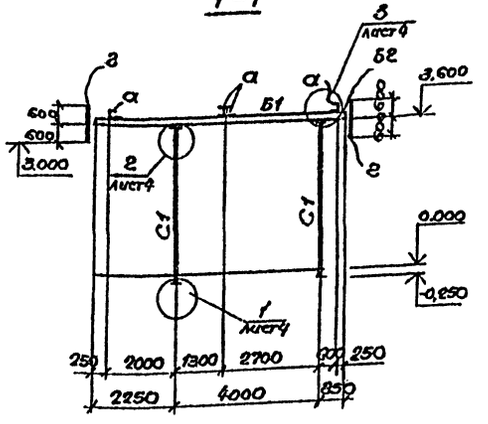

Схема расположения прогонов

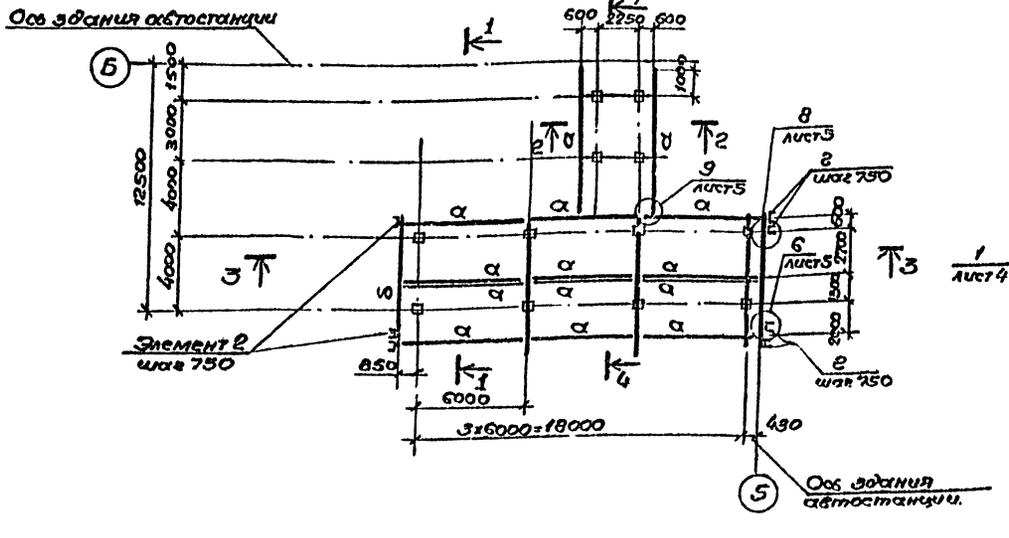

2-2

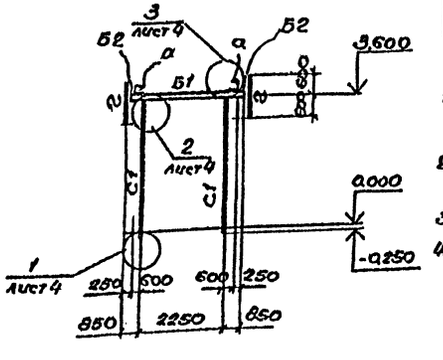

Таблица элементов

Марка элемента	Сечение: Эскиз	Сечение: Состав	Усилия: М тсм	Усилия: Rтс.	Примечание
С1	□	2Н□200×200×5			по гибкости λ=105
В2	[	2Н[160×80×5			конструктивно
б	[	2Н[140×60×4			конструктивно
2	[	2Н[50×40×2			конструктивно
		Снег 70	кгс/м²		
Б1	][	2гн[140×80×5		1,72	
а	[	2Н[120×70×5		0,58	
		Снег 100	кгс/м²		
Б1	][	2гн[180×80×5		2,26	
а	[	2Н[140×80×5		0,76	
		Снег 150	кгс/м²		
Б1	][	2гн[250×60×5		3,2	
а	[	2Н[160×100×5		1,07	

1. Данный лист читать совместно с листами КМ-4, КМ-5.
2. Техническая спецификация металла дана на листе КМ-2.
3. Сварку производить электродами Э42 по ГОСТ 9467-75
4. В скобках даны размеры для t=-40°С.

Привязан	ГИП	Чекалов		ТП 503-5-14.85 КМ
	Н.контр.	Бельковский		Пассажирская автостанция вместимостью 50 человек
	Нач.отд.	Иванов		Перрон отправления с навесом. Стадия: Р; Лист: 3; Листов:
	Гл.конст.	Бельковский		Схемы расположения балок, прогонов. Разрезы 1-1, 2-2.
Инв.№	Ст.инж.	Ицелев		ГИПРОАВТОТРАНС Ленинградский филиал
	Инж.	Горчаченко		

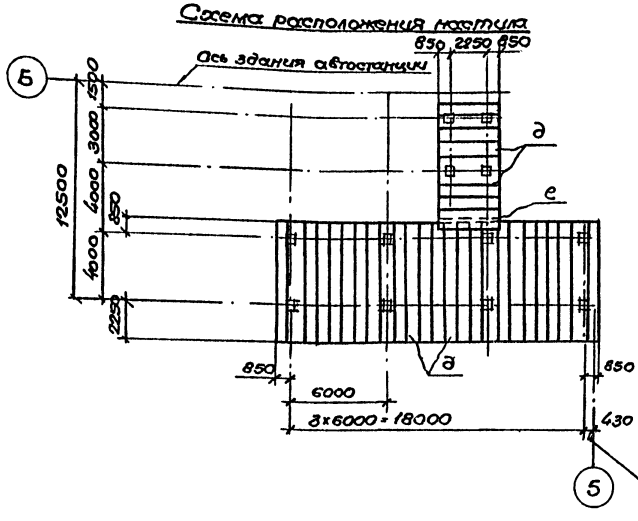
Схема расположения настила

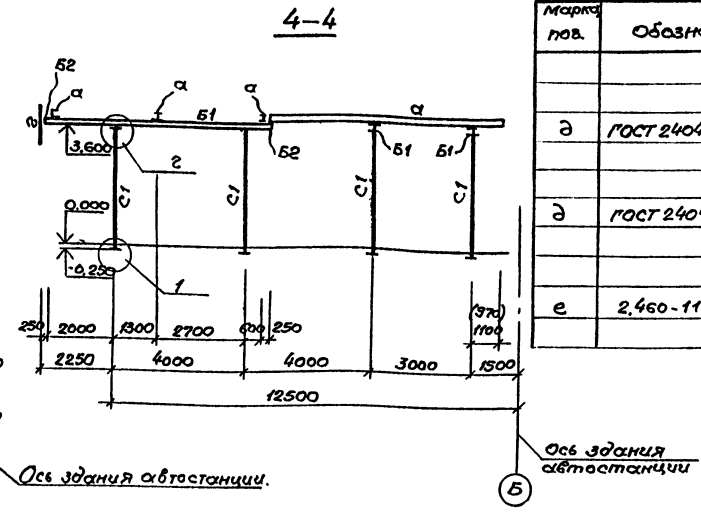
4–4

Спецификация к схеме расположения настила.

Марка поз.	Обозначение	Наименование	Кол.	Масс. ед. кг.	Примечание
		Стальной профилированный настил			
		II и III снеговые районы			
д	ГОСТ 24045-80	Профиль Н60-782-0,9	170,0	12,0	м²
		IV снеговой р-н			
д	ГОСТ 24045-80	Профиль Н60-782-1,0	170,5	13,3	м²
		Стальной оцинкованный лист			
е	2.460-11	-240×0,8 ГОСТ 19903-74	0,5	1,5	м²

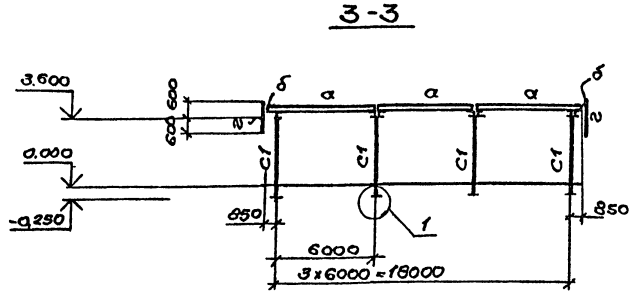
3-3

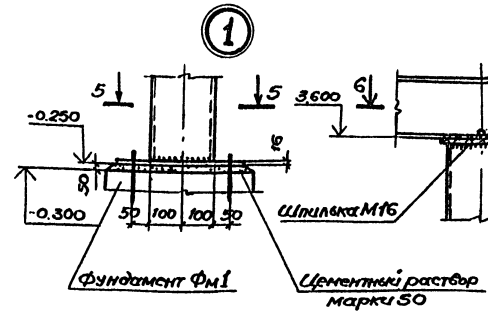

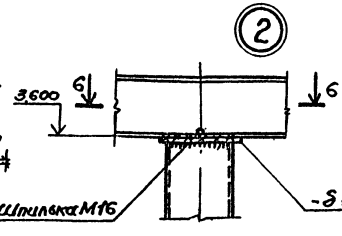

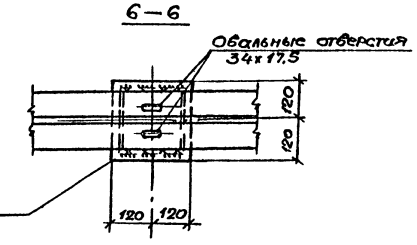
6–6

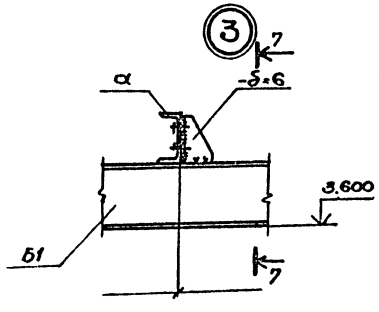

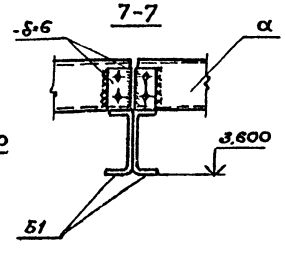
7-7

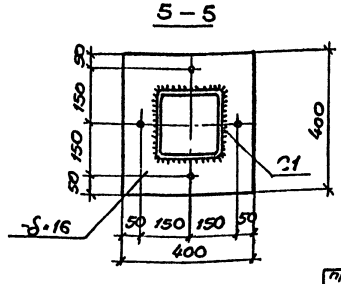
5–5

1. Таблица элементов дана на листе КМ-3.
2. Техническая спецификация металла помещена на листе КМ-2.
3. В скобках даны размеры для t=-40°С.
4. Узлы крепления настила даны в серии 2.460-11.

ТП 503-5-14.85 КМ					
Пассажирская автостанция вместимостью 50 человек.					
Перрон отправления с навесом			Стадия	Лист	Листов
			Р	4	
Схема расположения настила. Разрезы 3-3, 4-4 Узлы 1....3			ГИПРОАВТОТРАНС Ленинградский филиал		
ГИП	Чекалов				
Н.контр.	Бельковский				
Начотд.	Иванов				
Гл.конст.	Бельковский				
Ст.инж.	Ищеева				
Инж.	Горченко				

Привязан

Инв. №

Инв. № подл. | Подпись и дата | Взам. инв. №

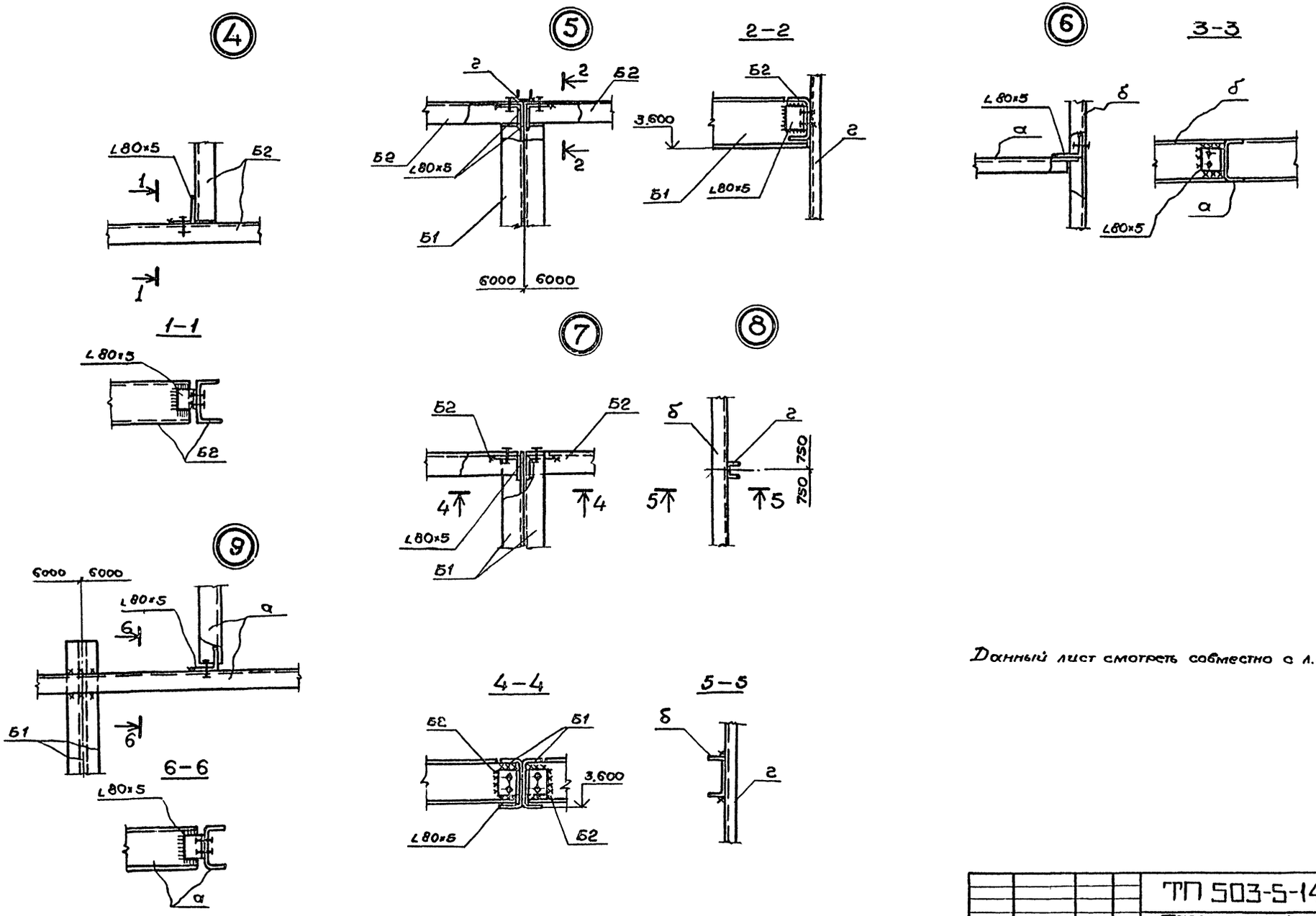

Данный лист смотреть совместно с л. КМ-3.

Привязан	ГИП	Чекалов		ТП 503-5-14.85 КМ	
	Н.контр.	Бельковский		Пассажирская автостанция вместимостью 50 человек.	
	Нач.отд.	Иванов		Перрон отправления с навесом.	Стадия: Р; Лист: 5; Листов:
	Гл.конст.	Бельковский			
	Ст.инж.	Ицелева		Узлы 4.....9	ГИПРОАВТОТРАНС Ленинградский филиал
Инв. №	Инж.	Горченко			

Инв.№ подл. | Подпись и дата | Взам.инв.№

Альбом I

Объект 1208

Инв.№ подл. | Подпись и дата | Взам.инв.№

Ведомость рабочих чертежей основного комплекта ОВ

Лист	Наименование.	Примечание
1	Общие данные /начало/.	
2	Общие данные /продолжение/.	
3	Общие данные /окончание/.	
4	Отопление. Теплоснабжение. Вентиляция. План на отм. 0.000. Разрезы 1-1; 2-2.	
5	Схемы систем отопления и теплоснабжения установок П1, П2. Схемы систем П1, П2, В2, В5 ВЕ1, В1.	
6	Установка систем П1, П2, В5.	
7	Спецификация отопительно-вентиляционных установок П1, П2, В5.	
8	Тепловой пункт. План. Разрез 1-1. Спецификация	

Ведомость ссылочных и прилагаемых документов.

Обозначение	Наименование	Примечание
	Ссылочные документы.	
1.494-8	Решетки воздухоприточные тип „РР"	
1.494-21	Крепление решеток воздухоприточных типа „РР" и щелевых регулирующих типа „Р" к воздуховодам и строительным конструкциям.	
1.494-25	Подставки под калориферы.	
1.494-27	Воздухоприёмные устройства с подвесными утеплёнными клапанами.	
Выпуск 7	Воздухоприёмные устройства к окнам деревянным для зданий промышленных предприятий по ГОСТ 12506-67.	
1.494-32	Зонты и дефлекторы вентиляционных систем.	
4.903-10	Изделия и детали трубопроводов для тепловых сетей.	
Выпуск 4	Опоры трубопроводов неподвижные.	
Выпуск 8	Грязевики.	
4.904-69	Детали крепления санитарно-технических приборов и трубопроводов.	
5.903-1	Узлы обвязки регулирующих клапанов на трубопроводах теплоснабжения калориферных установок	
5.904-1	Детали крепления воздуховодов.	
Выпуск 0	Указания по выбору и компановке крепления	
Выпуск 1	Рабочие чертежи.	
5.904-4	Двери и люки для вентиляционных камер.	
5.904-5	Гибкие вставки к центробежным вентиляторам	
5.904-10	Узлы прохода вентиляционных шахт через покрытия зданий	
	Узлы прохода общего назначения.	

Типовой проект разработан в соответствии с действующими нормами и правилами и предусматривает мероприятия, обеспечивающие взрывную, взрывопожарную и пожарную безопасность при эксплуатации здания.

Главный инженер проекта /Чеколов Б.К/

Инв.№:

ТП503-5-14.85 ОВ

Пассажирская автостанция вместимостью 50 человек

			Стадия	Лист	Листов
ГИП	Чеколов		Р	1	7
Н.контр.	Егорова				
Нач.отд.	Смирнов				
Гл.спец.	Егоров				
Инжен.	Мизякова				

Здание автостанции.

Общие данные /начало/

ГИПРОАВТОТРАНС Ленинградский филиал

Ведомость ссылочных и прилагаемых документов.

Обозначение	Наименование	Примечание
Прилагаемые документы.		
ОВ.СО.	Спецификация оборудования.	1÷9
ОВ.ВМ	Ведомость потребности материалов.	1,2
ОВН-1	Воздуховод из шлакобетонных плит.	
ОВН-2	Конструкция тепловой изоляции.	
ОВН-3	Переход.	

Общие указания.

1. Проект отопления и вентиляции разработан в соответствии со СНиП-II-33-75*; СНиП II-л.8-71; СНиП II-92-76; СНиП II-85-80.

2. Расчётные температуры наружного воздуха для холодного периода года приняты -20°С; -30°С; -40°С.

Расчётные температуры внутреннего воздуха приняты в соответствии со СНиП II-л8-71 и СНиП II-85-80 и приведены в таблице на листе ОВ-3.

3. В качестве теплоносителя для отопления и теплоснабжения калориферов принята вода с параметрами $T_п$=150°С; $T_о$=70°С.

4. В качестве приборов отопления принимаются конвекторы „Комфорт 20". В качестве отключающей арматуры приняты краны двойной регулировки у приборов. Выпуск воздуха из приборов отопления и калориферов осуществляется через воздуховыпускные краны.

5. Потери напора в системе отопления составляют 6,3 кПа (0,63 м), в системе теплоснабжения составляют 5,1 кПа (0,51 м).

6. Трубопроводы систем отопления и теплоснабжения изготовить из водогазопроводных лёгких труб по ГОСТ 3262-75*, трубопроводы в тепловом пункте изготовить из стальных электросварных труб по ГОСТ 10704-76*.

7. Трубопроводы теплоснабжения, и трубопроводы отопления, прокладываемые в подпольных каналах, изолируются полуцилиндрами минераловатными на синтетическом связующем толщиной 40 мм с покровным слоем - стеклопластик рулонный РСТБ.

8. Воздуховоды систем В2, В5 и ВЕ1, удаляющие влажный воздух, и участок воздуховода системы П2, проходящий через мойку, выполняются из оцинкованной кровельной стали.

Воздуховоды систем В1, П1 и П2, проходящие через буфет и в венткамере, выполняются из обычной кровельной стали. Толщина стали принимается в зависимости от сечения воздуховодов, согласно СНиП-II-33-75.

Воздуховоды систем П2, проходящие через пассажирский зал и административные помещения, выполняются из шлакобетонных коробов

9. Неоцинкованные воздуховоды, а также неизолированные трубопроводы и нагревательные приборы окрашиваются масляной краской за 2 раза.

10. Для вытяжки из кабинета начальника и шофёрской в окнах устанавливаются вентиляторы „АИСИ-3".

11. На воздуховодах и трубопроводах систем П1, П2 предусматриваются закладные конструкции для КИП и А.

12. Неуказанные диаметры трубопроводов приняты ф 15мм.

Уклон трубопроводов принят 0.002.

Основные показатели по чертежам отопления и вентиляции.

Наименование здания (сооружения) помещения	Объём м³	Перепады года при $t_н$°С	Расход тепла Вт (ккал/ч) На отопление	На вентиляцию	На горячее водоснабжение	Общий	Расход холода Вт (ккал/ч) N	Установленная мощность электродвигателя кВт
Здание		-20°	75800 (39400)	40870 (35140)	—	86670 (74540)	—	3,1
автостанции	1440	-30	51600 (47800)	53500 (46000)	—	105100 (93800)	—	3,1
		-40	60000 (51500)	65760 (56530)	—	125760 (108030)	—	3,1

ГИП	Чекалов		ТП503-5-14.85 ОВ
Н.контр.	Егорова		Пассажирская автостанция вместимостью 50 человек.
Нач.отд.	Смирнов		Здание автостанции
Гл.спец.	Егорова		Стадия Р; Лист 2; Листов
Инжен.	Мизяков		Общие данные (продолжение)
Техник	Шевцова		ГИПРОАВТОТРАНС Ленинградский филиал

Привязан

Инв.№

Объект 1208

Инв.№ подл. | Подпись и дата | Взам.инв.№

Характеристика - отопительно-вентиляционных систем.

Обозначение системы	Кол. систем	Наименование обслуживаемого помещения (технологического оборудования)	Тип установки, агрегата	Вентилятор: Тип, исполнение по взрывозащите	№	Схема исполнения	Положение	$L_в$ м³/ч	P_1 Па (кгс/м²)	n_1 об/мин	Электродвигатель: тип, исполнение по взрывозащите	N_1 кВт	n_1 об/мин	Воздухонагреватель: тип	№	Кол.	Т-ра нагрева, °С от	до	Расход тепла, Вт (ккал/ч)	ΔP_1 Па (кгс/м²)	Примечание
П1	1	Помещения												КСк 3	6-02	1	-20	16	22900 (19700)	60 (6,0)	
		буфета	А2.5105-2	В-Ц4-70	2,5	1	Пр0°	1900	580 (58,0)	2840	4А71А2	0,75	2840	КСк 3	6-02	1	-30	16	29400 (25200)	60 (6,0)	
														КСк 3	6-02	1	-40	16	35800 (30700)	70 (7,0)	
П2	1	Пассажирский																			
		зал, административные поме-																			
		щения станции,												КСк 3	6-02	1	-9,5	18	17960 (15440)	60 (6,0)	
		санузлы общего	А2.5105-2	В-Ц4-70	2,5	1	П0°	1950	580 (56,9)	2840	4А71А2	0,75	2840	КСк 3	6-02	1	-19	18	24180 (20800)	60 (6,0)	
		пользования												КСк 3	6-02	1	-28	18	30040 (25830)	70 (7,0)	
В1	1	Пассажирский																			
		зал на 50 человек	крыкин.	КЦ3-90	4	1	–	1000	100 (10,0)	910	4А71А6У2	0,37	910								
В2	1	Помещения буфета	крыкин.	КЦ3-90	4	1	–	1940	180 (18,0)	910	4А71А6У2	0,37	910								
В3	1	Шофёрская,																			
		диспетчерская	АИСИ-3	В0-10-У2				450				0,025									
В4	1	Кабинет на-																			
		чальника																			
		станции	АИСИ-3	В0-10-У2				60				0,025									
В5	1	Санузлы общего																			
		пользования.	А2.5095-2	В-Ц4-70	2,5	1	Пр0°	700	650 (65,0)	2750	4А63А2	0,37	2750								
ВЕ1	1	Санузел при																			
		буфете	Дефлектор	Д00.000				50													
ВЕ2	1	Электрощитовая	Дефлектор	Д00.000				30													

Таблица воздухообменов по отдельным помещениям.

NN п.п.	Помещение	Расчетная температура °С	Строительный объем м³	Кратность: Вытяжки	Кратность: Притока	Объем воздуха м³/ч: Вытяжка	Объем воздуха м³/ч: Приток	N установки: Вытяжка	N установки: Приток
1	2	3	4	5	6	7	8	9	10
1	Пассажирский								
	зал на 50 чел.	18	360	20:50	20:50	1000	1000	В1	П2
2	Буфет	16	120	10,5	10,5	1260	1260	В2	П1
3	Моечная посуды	16	30	6	4	180	120	В2	П1
4	Подсобное поме-								
	щение	16	70	7	7	500	500	В2	П1
5	Касса	18	25	—	100	—	100	–	П2
6	Касса	18	15	—	100	—	100	—	П2
7	Диспетчерская								
	с узлом связи,								
	шоферская	18	150	3	3	450	450	В3	П2
8	Кабинет начальника								
	станции	18	40	1,5	1,5	60	60	В4	П2
9	Кладовая	16	15	1	—	15	—	В1	–
10	Санузлы общего								
	пользования								
	6 унит.	16	60	100:6	2	600	120	В5	П2
	2 пис.	16	60	50:2	2	100	120	В5	П2
11	Санузел при буфе-	16	—	50:1	—	50	—	ВЕ1	—
	те 1 унитаз								
12	Электрощитовая	5	50	1	—	30	—	ВЕ2	—

План-схема.

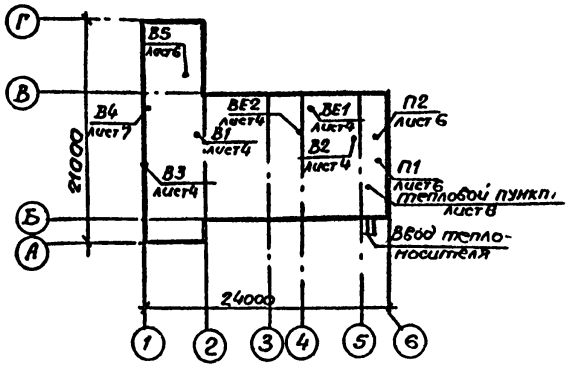

Альбом 1208

Инв.№ подл. | Подпись и дата | Взам. инв.№

Привязан

Инв.№

ГИП	Чекалов	
Н.контр.	Егорова	
Нач.отд.	Смирнов	
Гл.спец.	Егорова	
Рук.гр.	Егорова	
Инженер	Моуглюк	
Техник	Швецова	

ТП 503-5-14.85 ОВ

Пассажирская автостанция вместимостью 50 человек.

Здание автостанции.

Стадия	Лист	Листов
Р	3	

Общие данные (окончание)

ГИПРОАВТОТРАНС Ленинградский филиал

План на отм. 0.000

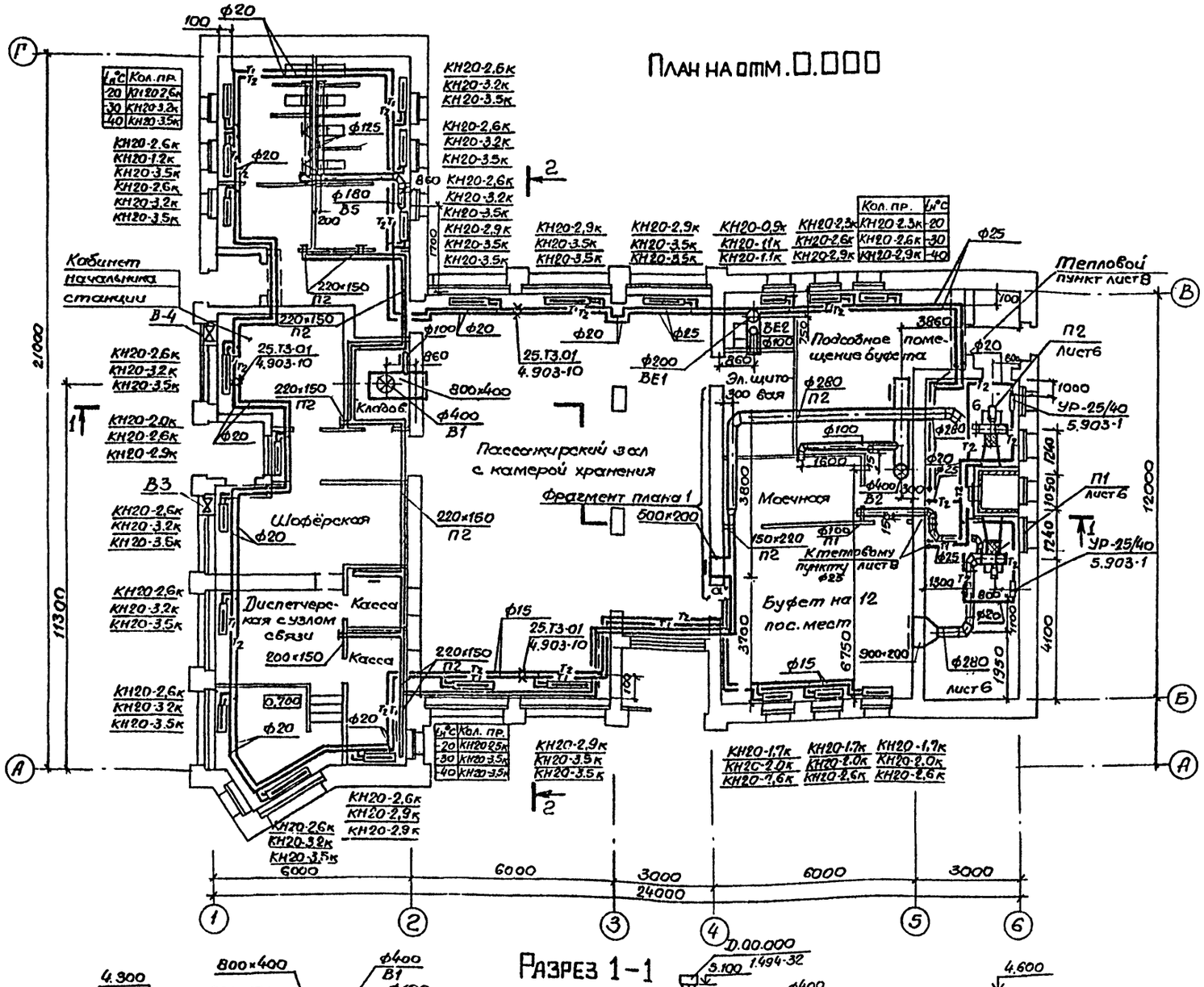
Кабинет начальника станции
Шофёрская
Диспетчерская с узлом связи
Касса
Касса
Пассажирский зал с камерой хранения
Фрагмент плана 1
Моечная
Подсобное помещение буфета
Буфет на 12 пос. мест
Тепловой пункт лист 8
Эл. щитовая 300 вся
Кладов
Кл. пр.
Кл. пр.
Кл. пр.

АЛЬБОМ I

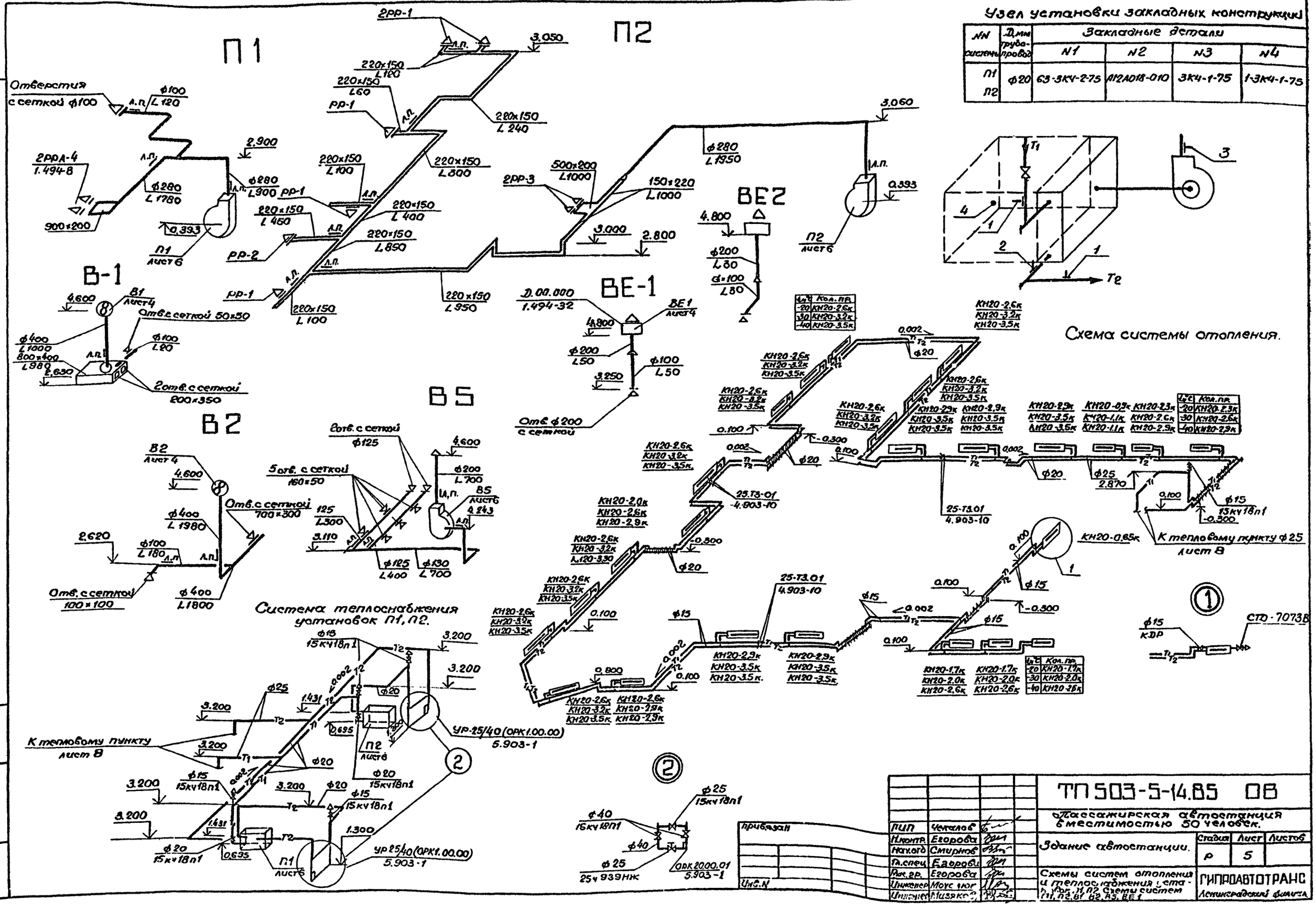

Узел установки закладных конструкций

№№ системы	Д, мм трубопровод	Закладные детали			
		N1	N2	N3	N4
П1 П2	ф20	63-3КЧ-2-75	А12А018-010	3КЧ-1-75	1-3КЧ-1-75

Ц.н.с.	Кол. пр.
-20	КН20-2,6к
-30	КН20-3,2к
-40	КН20-3,5к

Ц.н.с.	Кол. пр.
-20	КН20-2,3к
-30	КН20-2,6к
-40	КН20-2,9к

Ц.н.с.	Кол. пр.
-20	КН20-1,7к
-30	КН20-2,0к
-40	КН20-2,6к

Ц.н.с.	Кол. пр.
-20	КН20-1,7к
-30	КН20-2,0к
-40	КН20-2,6к

ПИП	Чекалов		
Н.контр.	Егорова		
Нач.отд.	Смирнов		
Гл.спец.	Егорова		
Рук.гр.	Егорова		
Инженер	Моус люг		
Инженер	Мизяков		

Привязан

Инв. N

ТП 503-5-14.85 ОВ

Пассажирская автостанция вместимостью 50 человек.

Здание автостанции.

Стадия	Лист	Листов
Р	5	

Схемы систем отопления и теплоснабжения установок П1, П2. Схемы систем П1, П2, В1, В2, В5, ВЕ1

ГИПРОАВТОТРАНС Ленинградский филиал

Инв. N подл. | Подпись и дата | Взам. инв. N

АЛЬБОМ I

ТИПОВОЙ ПРОЕКТ 503-

Объект 1208

Согласовано

Строит. отд. Иванов

Лект. техн. отд. Хрищанович

Взам. инв.

Инв. № подл. | Подпись и дата

Разрез 1-1

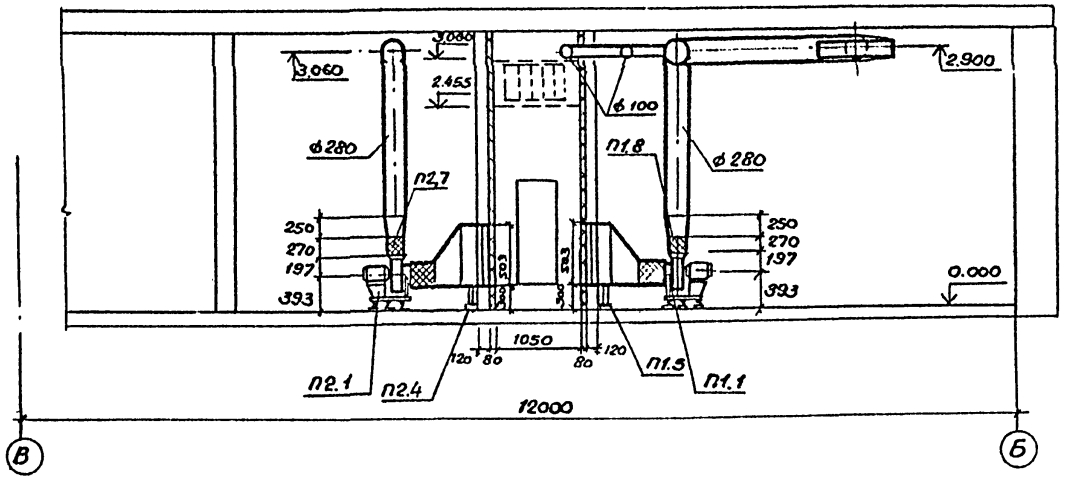

Разрез 1-1

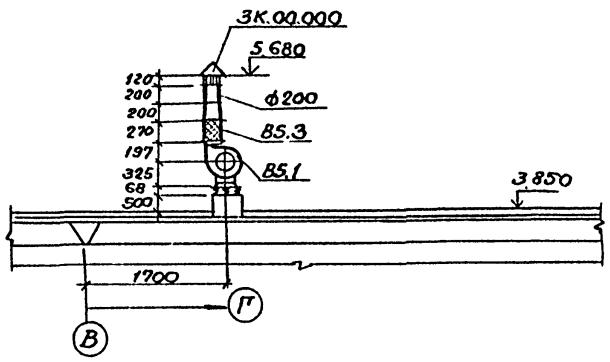

План на отм. 0.000

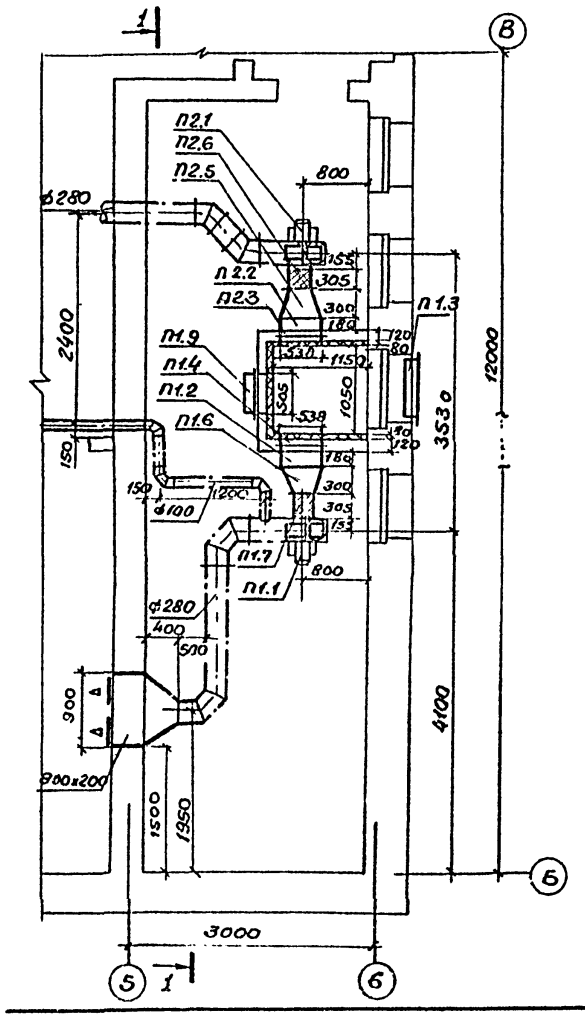

Разрез 2-2

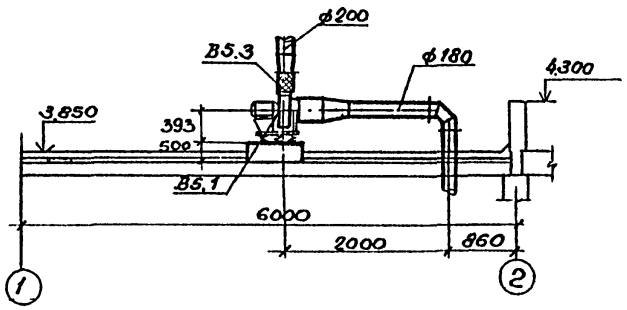

План на отм 3.850

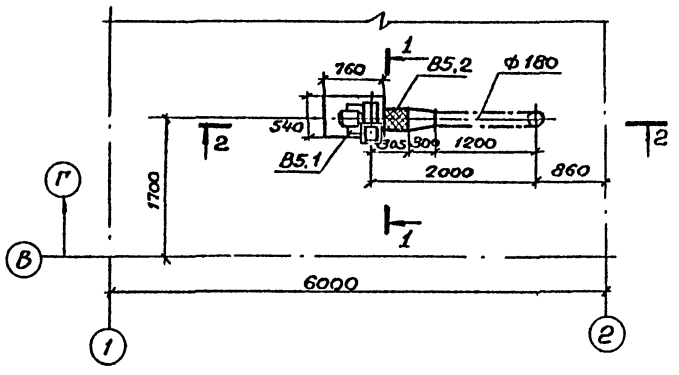

ГИП	Чекалов		ТП 503-5-14.85 ОВ	
Н.контр.	Егорова		Пассажирская автостанция вместимостью 50 человек	
Нач.отд.	Смирнов		Здание автостанции.	Стадия: Р; Лист: 6; Листов:
Гл.спец.	Егорова			
Рук.гр.	Егорова		Установка систем П1,П2,В5	ГИПРОАВТОТРАНС Ленинградский филиал
Инженер	Мочалюк			
Инженер	Семенская			

Привязан

Инв. №

Альбом I

Объект 1208

Инв. № подл. | Подпись и дата | Взам. инв. №

Спецификация отопительно-вентиляционных установок

Марка, поз.	Обозначение	Наименование	Кол.	Масса ед. кг	Примечание
		П1			
П1.1		Агрегат вентиляторный А2.5 105-2-компл.	1	30	
		а) вентилятор центробежный ВЦ4-70 N 2,5 с колесом Дн 1.05 исполнение 1, положение ПрО°			
		б) электродвигатель 4А71А2, 2840 об/мин, 0,75 кВт.			
П1.2		Калорифер биметаллический с накатным оребрением КСК3-6-02	1	39.9	
П1.3	1.494-27 Вып.7	Жалюзийная решетка воздухоприемная неподвижная N1.	5	1.0	
П1.4	1.494-27 Вып.7	Утепленный створный клапан 5С1.020.000-01	1	3,6	
П1.5	1.494-25	Подставка под калорифер, тип 2	4	1.49	
П1.6	ОВН-3	Переход из стали толщиной 0,7мм по ГОСТ 19904-74* 538х503/ф250, l=300	1	4,4	
П1.7	5.904-5	Гибкая вставка ВВ-17	1	2.82	
П1.8	5.904-5	Гибкая вставка ВН-10	1	2.66	
П1.9	5.904-4	Дверь герметическая утепленная Дус 1.25 кВ	1	33.6	

Марка, поз.	Обозначение	Наименование	Кол.	Масса ед. кг	Примечание
		П2			
П2.1		Агрегат вентиляторный А2.5 105-2 комп.	1	30	
		а) вентилятор центробежный ВЦ4-70 N 2,5 с колесом Дн 1.05 исполнение 1, положение ЛО			
		б) электродвигатель 4А71А2, 2840 об/мин, 0,75 кВт			
П2.2		Калориферы биметаллический с накатным оребрением КСК3-6-02	1	39.9	
П2.3	1.494-27 Вып.7	Утепленный створный клапан 5С1.020.000-01	1	3,6	
П2.4	1.494-25	Подставка под калорифер, тип 2	4	1.49	
П2.5	ОВН-3	Переход из стали толщиной 0,7 мм по ГОСТ 19904-74* 538х503/ф250, l=300	1	4,4	
П2.6	5.904-5	Гибкая вставка ВВ-17	1	2,82	
П2.7	5.904-5	Гибкая вставка ВН-10	1	2.66	

Марка, поз.	Обозначение	Наименование	Кол.	Масса ед. кг.	Примечание
		В5			
В5.1		Агрегат вентиляторный А2.5 095-2б-комп.	1	28.0	
		а) вентилятор центробежный ВЦ4-70 N 2,5 с колесом Дн 0,95 исполнение 1, положение ПрО°			
		б) электродвигатель 4А6.3А2, 2750 об/мин, 0,37 кВт.			
В5.2	5.904-5	Гибкая вставка ВВ-17	1	2,82	
В5.3	5.904-5	Гибкая вставка ВН-10	1	2,66	

привязан

Инв. №:

ГИП	Чекалов		
Н.контр.	Егорова		
Нач.отд.	Смирнов		
Гл.спец.	Егорова		
Рук.гр.	Егорова		
Инженер	Семенова		

ТП 503-5-14.85 ОВ

Пассажирская автостанция вместимостью 50 человек

Стадия	Лист	Листов
Р	7	

Здание автостанции

Спецификация отопительно-вентиляционных

ГИПРОАВТОТРАНС

Разрез 1-1

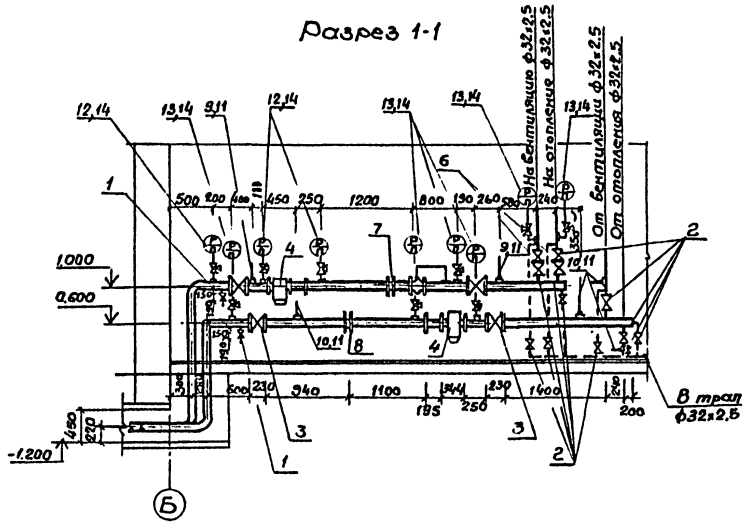

План

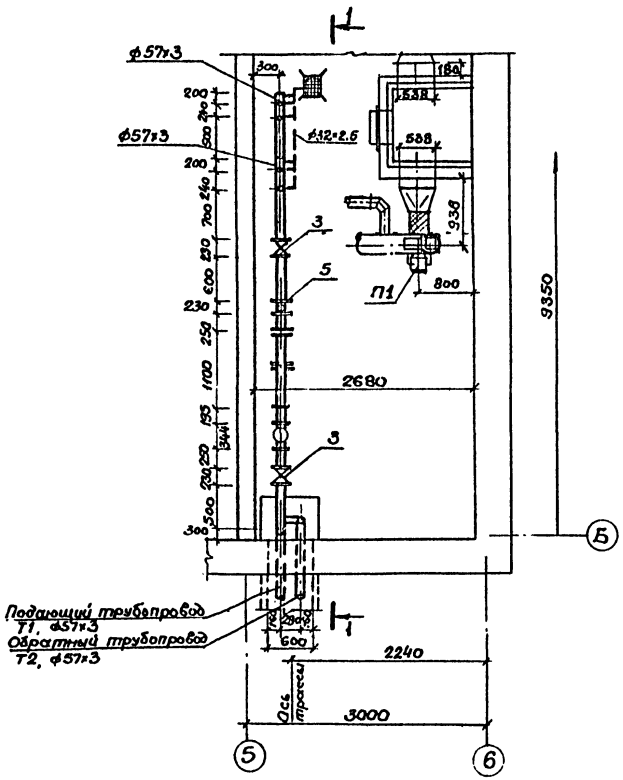

Марка, поз	Обозначение	Наименование	Кол.	Масса ед. кг	Примеч.
1		Вентиль запорный фланцевый 15с27нж1			
		ф20	2	9,6	
2		ф25	12	11,3	
3		Вентиль запорный фланцевый 15с22нж			
		ф50	4	128	
4	4.903-10	Грязевик абонентский			
	Выпуск 8	Т34.02			
		ф50	2	120	
5		Регулятор давления прямого действия рычажный фланцевый после себя" 25с 10нж.			
		ф50	1	86,1	
6		Дроссельная шайба для ф32х2,5 δ=6,6мм	2		
7		Фланец со впадиной для диафрагмы по ГОСТ 12831-80			
		ДК-1-50-16	2		
8		ДК-1-50-10	2		
9		Термометр технический по ГОСТ 2823-73			
		П5-2-160-103	2		
10		П4-1-160-103	4		
11		Оправа для термометра по ГОСТ 3029-75*	6		
12		Манометр по ГОСТ 8625-77			
		ОБМ-1-160-16	3		
13		ОБМ-1-160-10	6		
14		Кран трехходовой муфтовый 14М1-16			
		ф15	9		

Привязан	ГИП	Чекалов	
	Н.контр.	Егорова	
	Нач.отд.	Смирнов С.	
	Гл.спец.	Егорова	
	Инженер	Белан	
Инв.№	Инженер	Бессенко	

ТП 503-5-14.85 ОВ

Пассажирская автостанция вместимостью 50 человек.

Здание автостанции

Тепловой пункт. План. Разрез 1-1. Спецификация.

Стадия	Лист	Листов
Р	8	

ГИПРОАВТОТРАНС Ленинградский филиал

Объект 1208

Инв.№ подл. | Подпись и дата | Взам. инв.№

ТИПОВОЙ ПРОЕКТ 503-5-14.85

ПАССАЖИРСКАЯ АВТОСТАНЦИЯ ВМЕСТИМОСТЬЮ 50 ЧЕЛОВЕК

АЛЬБОМ I

Эскизные чертежи общих видов нетиповых конструкций систем отопления и вентиляции

Привязан

ГИПРОАВТОТРАНС Ленинградский филиал

Альбом I

Формат	Обозначение		Наименование	Стр.	Примечание
А4	тп503-	Альбом I	Содержание альбома	1	
А4	тп503-	ОВН-1	Воздуховод из шлакобетонных плит.		
А4	тп503	ОВН2	Конструкция тепловой изоляции.		
А4	тп503	ОВН-3	Переход.		

Разработан 1208

Инв.№ подл. | Подпись и дата | Взам. инв.№

Привязан.

Инв.№

ТП 503-5-14.85 ОВ

Содержание альбома

Стадия	Масса	Масштаб
Р		
Лист 1	Листов	

ГИП	Чекалов	
Н.контр.	Егорова	
Нач.отд.	Смирнов	
Гл.спец.	Егорова	
Инжен.	Фесенко	

ГИПРОАВТОТРАНС Ленинградский филиал

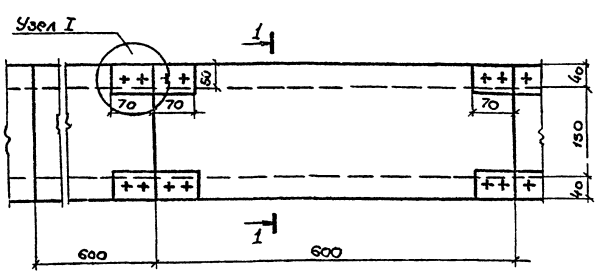

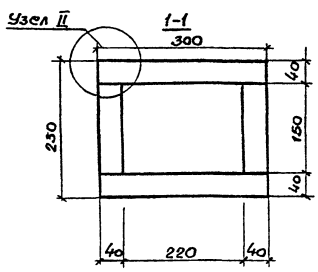

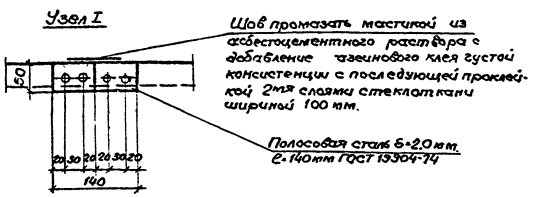

Шлакобетонные короба выполняются из шлакобетонных плит δ=40мм, которые изготавливаются из шлакобетона марки 50 и цемента марки 400 на 10 частей просеянного котельного шлака.

Снаружи короба окрашиваются масляной краской за 2 раза.

В местах пересечения воздуховодов с перегородками короба не должны иметь стыков.

Подвеска для крепления должны располагаться по обе стороны от стыка плит.

Вес плиты 600×150 - 4,40 кг, 600×300 - 8,40 кг

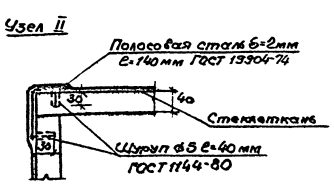

Привязан

Инв.№

ТП 503-5-14.85 ОВН1

Воздуховод из шлакобетонных плит.

Стадия	Лист	Листов
Р	1	1

ГИП	Чекалов	
Н.контр.	Егорова	
Нач.отд.	Смирнов	
Гл.спец.	Егорова	
Инжен.	Фесенко	

ГИПРОАВТОТРАНС Ленинградский филиал

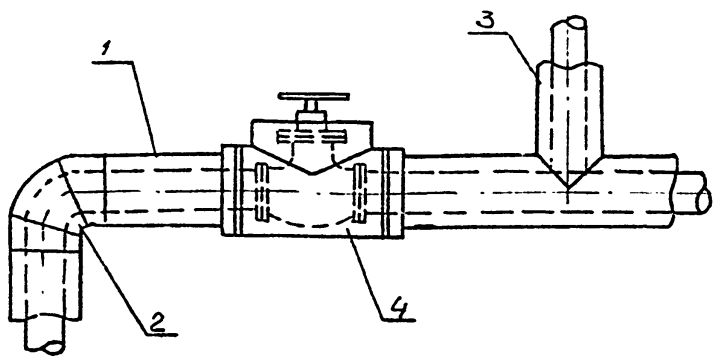

NN п/п	Обозначение по чертежу	Наименование изолируемых объектов	Кол. объектов	Размеры объектов: Наружный диаметр	Размеры объектов: Длина или высота	Место нахождение	Температура теплоносителя °С	Теплоизоляционная конструкция: Назначение	Теплоизоляционная конструкция: Наименование основных элементов	Толщина изоляционного слоя мм.
1	1	Подающий трубопро-	-	15	6	подпольный канал	150	Соб-	Грунт ГФ021	40
2		вод отопления		20	6		150	люде-	(ГОСТ25129-85)	
3	1	Обратный трубопро-	-	15	6	ПК	70	ние	Краска	40
4		вод отопления		20	6	tв=30°	70	норм	БТ-177	
5	1	Подающий трубо-	-	20	17	Тепло-	150	теп-	(ГОСТ5831-79)	40
6		провод теплоснаб-		25	20	вой пункт (ТП)	150	ловых	Полуци-	
7		жения		50	12	tв=16°	150	потер	линдры	
8	1	Обратный трубопро-	-	25	15	ТП.	70		микера-	40
9		вод теплоснабжения		50	11	tв=16°	70		ловат-	
10	2	Отводы	8	15	-	ПК	150		ные на	
11			14	20		tв=30°	150		синтети-	40
12			4	25	-	ТП	150		ческом	
13			2	50	-	tв=16°	150		связую-	40
14			8	15	-	ПК	70		щем	
15			18	20	-	tв=16°	70		ГОСТ23208-83	40
16			4	25	-	ПК	70		Рулонный	
17			2	50	-	tв=16°	70		стеклопласт	
18	3	Тройники	3	25	-	Т.П.	150		ПИК РСТ-Б	40
19			4	25		tв=16°	70		по ТУ6-11-	
20	4	Арматура (вентиль)	6	25	-	Тепло	150		145-80	4
21			2	50		пункт	150			
22			2	25		tв=16°	70			
23			2	50			70	привязан		

N поз.	Наименование
1	Изоляция горизонтальных воздуховодов
2	Изоляция отводов.
3	Изоляция тройников.
4	Изоляция арматуры.

Подпольный канал-ПК
тепловой пункт-ТП

Перед нанесением изоляции трубопроводы и арматура покрываются антикоррозийной краской БТ 177 ГОСТ 5631-79 по грунтовке ГФ-021 ГОСТ 25129-82

Крепление изоляционного и покровного слоёв выполняется проволокой ф 12мм. ГОСТ 3282-74

Инв. №

ГИП	Чекалов		
Н.контр.	Егорова		
Нач.отд.	Смирнов		
Гл.спец.	Егорова		
Инжен.	Фесенко		

ТП 503-5-14.85 ОВН2

Конструкция тепловой изоляции.

Стадия	Лист	Листов
Р	1	1

ГИПРОАВТОТРАНС
Ленинградский филиал

Альбом I

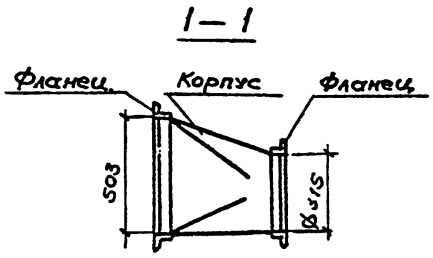

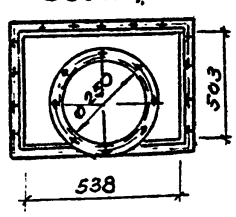

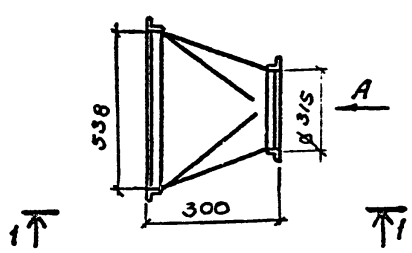

1. Корпус переход выполнять из листовой стали $\frac{\text{Б01 ГОСТ 19904-74}}{\text{Ст3 сп ГОСТ 16523-70*}}$ δ = 0,7 мм.
2. Фланцы перехода выполнять из уголка $\frac{\text{5Б×36×3 ГОСТ 8509-72}}{\text{Ст3 сп ГОСТ 16523-70*}}$
3. Переход окрашивается масляной краской за 2 раза
4. Вес перехода 4.4 кг.

Привязан

Инв. №

ГИП	Чекалов		
Н.контр.	Егорова		
Нач.отд.	Смирнов		
Гл.спец.	Егорова		
Инжен.	Фесенко		

ТП 503-5-14.85 ОВН 3

Переход

Стадия	Лист	Листов
Р	1	1

ГИПРОАВТОТРАНС
Ленинградский филиал

АЛЬБОМ I

Объект 1208

Ведомость чертежей основного комплекта ВК.

Лист.	Наименование	Примечание
1	Общие данные.	—
2	План на отм. 0.000	—
3	Схема водопровода. Водомерный узел.	—
4	Бытовая канализация Схемы выпусков №№1,2,3.	—

Основные показатели по чертежам водопровода и канализации.

Наименование системы	Потребный напор на вводе, м.	Расчётные расходы м³/сут	м³/ч.	л/с.	При пожаре л/с.	Устанавливаемая мощность эл. двигателя квт.	Примечание
Водопровод хозяйственно-питьевой	12	12.07*	0,26	1.26	—	—	* в том числе полив территорий. 3,64 м³/сут. (условно)
Бытовая канализация	—	8,43	0,26	2.86	—	—	—

Ведомость ссылочных и прилагаемых документов.

Обозначение	Наименование	Примечание
	Ссылочные документы.	
4.904-69	Детали крепления санитарно-технических приборов и трубопроводов.	
	Прилагаемые документы.	
ВК.СО	Спецификация оборудования.	
ВК.ВМ.	Ведомость потребности в материалах.	

Общие указания.

1. За относительную отметку 0.000 принята отметка чистого пола здания, равная абсолютной отметке

2. Трубопроводы холодной воды прокладываются с уклоном 0.003 к водоразборным и спускным кранам и окрашиваются масляной краской за 2 раза.

3. Наружные поливочные краны устанавливаются на высоте 0,35 м от поверхности земли; внутренние - на высоте 1,25 м от уровня пола.

4. При привязке проекта к конкретным условиям отметки лотков труб на канализационных выпусках поставить в местах, обозначенных знаком.

5. Глубина заложения водопроводного ввода принята условно 3.000 м от поверхности земли до верха трубы и уточняется при привязке проекта.

6. Сети бытовой канализации, монтируемые над полом, приняты из пластмассовых труб по ГОСТу 22689.0-77; в земле - из чугунных канализационных труб по ГОСТу 6942.0-80.

7. Упор 90° на угле поворота при вводе водопровода в здание (выпуклостью вниз) принят по серии 4.901-7. Разработку рабочих чертежей упора необходимо осуществить при привязке проекта к конкретным условиям.

Проект разработан в соответствии с действующими нормами и правилами и предусматривает мероприятия, обеспечивающие взрывную, взрывопожарную и пожарную безопасность при эксплуатации здания.

Главный инженер проекта /Чекалов/.

Инв. № подл. | Подпись и дата | Взам. инв.

Привязан

Инв. №

ТП 503-5-1485 ВК

Пассажирская автостанция вместимостью 50 человек

ГИП	Чекалов		Здание автостанции.	Стадия	Лист	Листов
Н.контр.	Димова			Р	1	4
Нач.отд.	Смирнов					
Гл.спец.	Залманов		Общие данные.	ГИПРОАВТОТРАНС Ленинградский филиал		
Рук.гр.	Димова					
Ст.инж.	Комарова					

АЛЬБОМ I

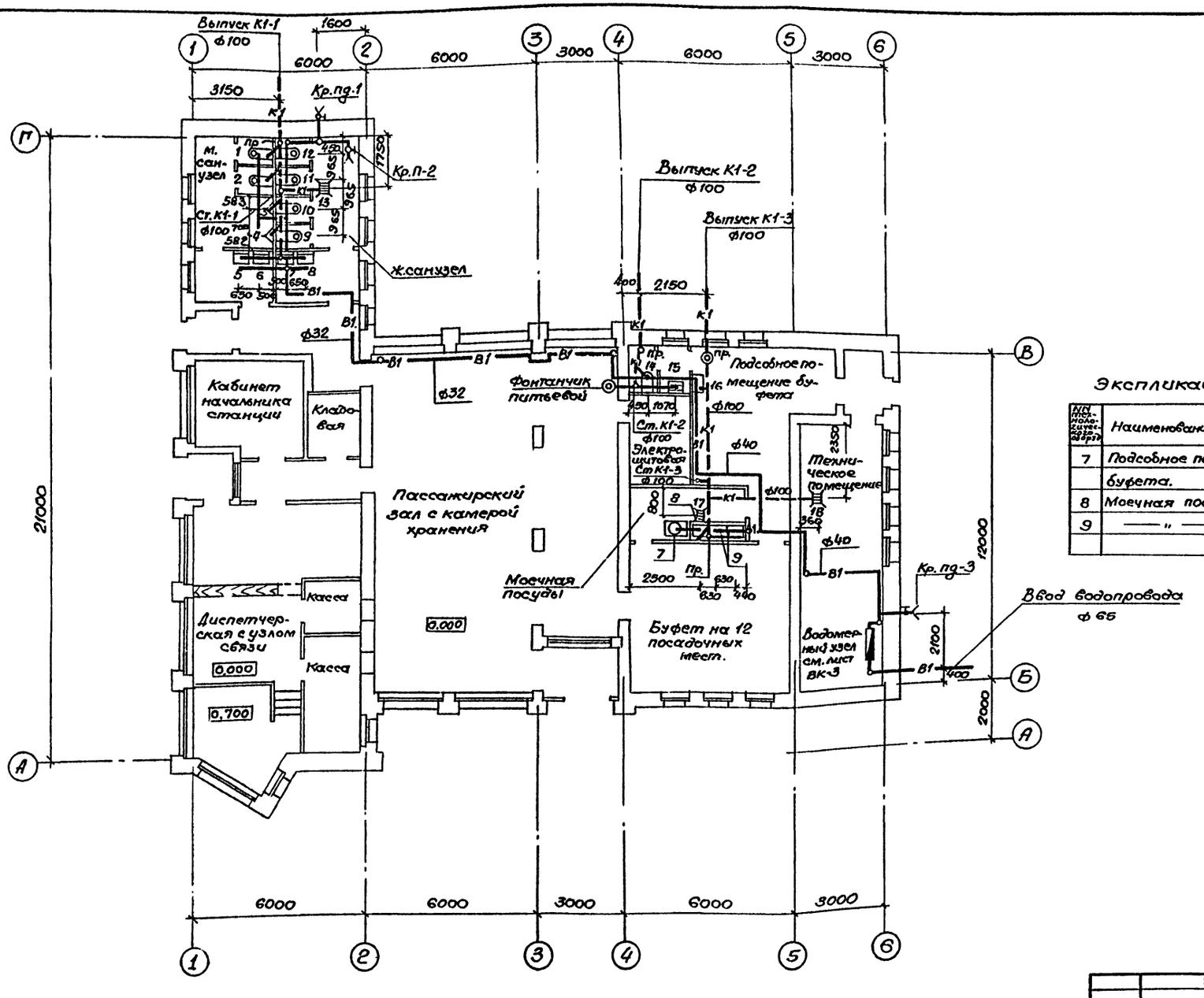

Экспликация оборудования буфета.

NN технологического оборуд.	Наименование помещения	Наименование оборудования	Марка оборудования
7	Подсобное помещение буфета.	Кипятильник электрический.	КНЭ-100
8	Моечная посуды.	Ванна моечная с 1ой чашей.	ВМСМ-1
9	—"— —"—	Ванна моечная с 2мя чашами.	ВМСМ-2

ТП 503-5-14.85 ВК			
Пассажирская автостанция вместимостью 50 человек.			
Здание автостанции.	Стадия	Лист	Листов
	Р	2	
План на отм. 0.000	ГИПРОАВТОТРАНС Ленинградский филиал		

ГИП	Чекалов	
Н.контр.	Димова	
Нач.отд.	Смирнов	
Гл.спец.	Залманов	
Рук.гр.	Димова	
Ст.инж.	Комарова	

Привязан

Инв. №

Согласовано: Арх.стр.отд. Иванов; Эк.гр.ОВ Егорова; Рук.гр.ТС Потапова

Согласовано: Нач.эл.отд. Хрищанович

Объект 1208

Инв.№ подл. | Подпись и дата | Взам.инв.№

АЛЬБОМ I

Объект 1208

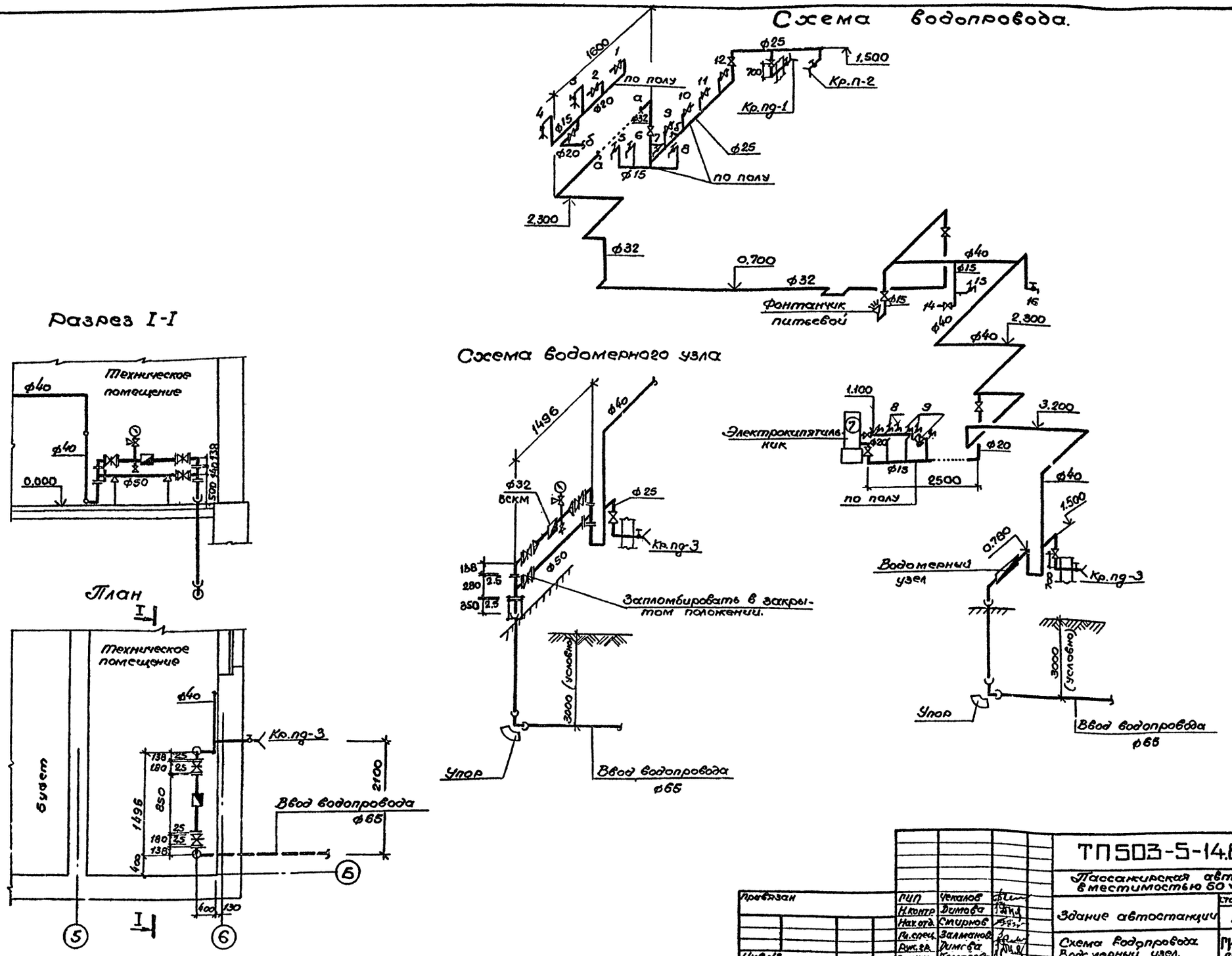

Привязан	ГИП	Чекалов		ТП503-5-14.85 ВК	
	Н.контр	Димова		Пассажирская автостанция вместимостью 60 человек	
	Нач.отд.	Смирнов		Здание автостанции	Стадия: Р; Лист: 3; Листов:
	Гл.спец.	Залманов		Схема водопровода. Водомерный узел.	ГИПРОАВТОТРАНС Ленинградский филиал
Инв.№	Рук.гр.	Димова			
	Ст.инж.	Комарова			

АЛЬБОМ I

Объект 1208

Выпуск 1

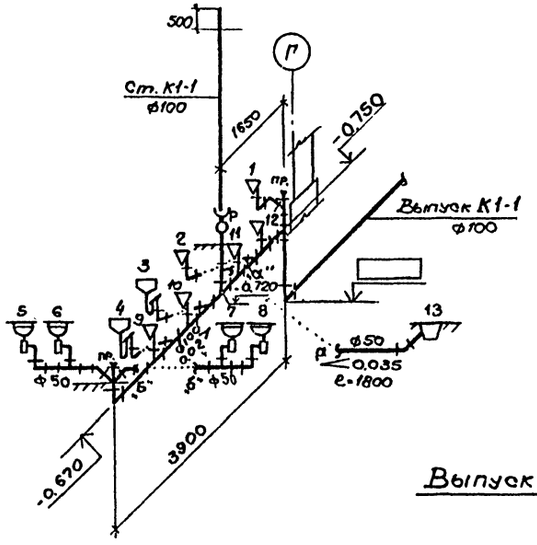

Выпуск 2

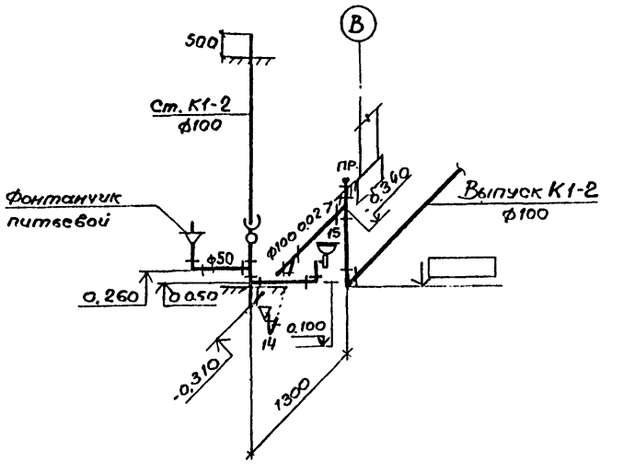

Выпуск 3

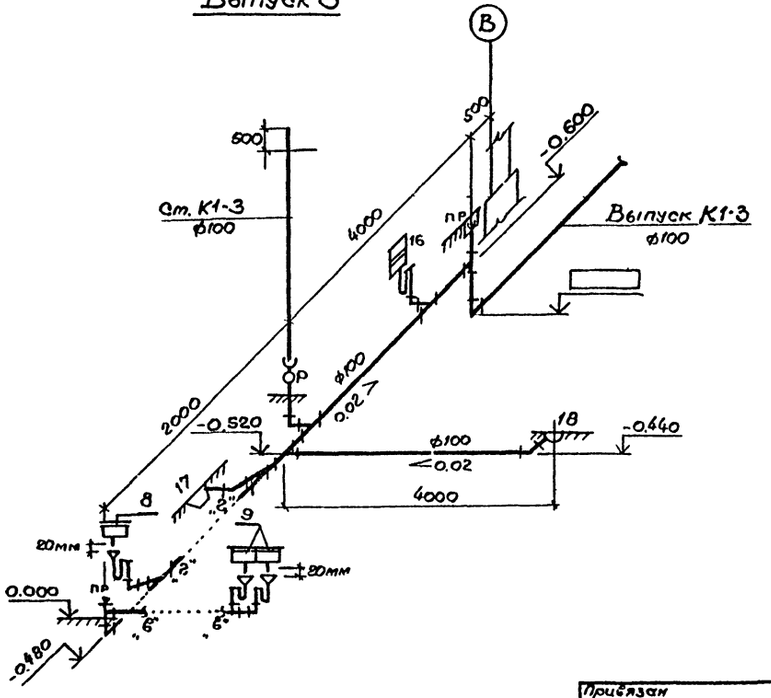

Привязан	ГИП	Чекалов		ТП503-5-14.85 ВК	
	Н.контр.	Димова		Пассажирская автостанция вместимостью 50 человек	
	Нач.отд.	Смирнов		Здание автостанции	Стадия: Р; Лист: 4; Листов:
	Гл.спец.	Залманова		Бытовая канализация Схемы выпусков NN 1,2,3	ГИПРОАВТОТРАНС Ленинградский филиал
	Рук.гр.	Димова			
Инв.№	Ст.инж.	Комарова			

АЛЬБОМ I

Ведомость рабочих чертежей основного комплекта ЭО

Лист	Наименование	Примечание
1	Электрическое освещение	
	Общие данные	
2	Общее освещение. План на отм. 0.000	

Ведомость ссылочных и прилагаемых документов

Обозначение	Наименование	Примечание
	1. Ссылочные документы	
тип. пр. 5.407-19	Установка одиночных светильников с лампами накаливания	Распространяет ЦИТП г. Москва
	2. Прилагаемые документы	
ТП503 ЭО.СО	Спецификация оборудования.	
ЭО.ВО	Ведомость объемов строительных и монтажных работ	

Условные обозначения и изображения

Обозначение	Наименование
	Выключатель брызгозащищенного исполнения однополюсный
	Розетка штепсельная для приборов связи
200 лк	Нормируемая освещенность общего освещения.
	Электросушитель
„А"	Светильник эвакуационного освещения

Основные показатели

Электрическое освещение		
Напряжение	Общей сети	~380/220 В
	у ламп	~220 В
	переносное освещение	36 В
Вид-установленная мощность		Рабочее - 13,3 кВт Переносное - 0,25 кВт
Способ прокладки сети		Проводом марки АППВС под штукатуркой и кабелем марки АВВГ по стенам.
Щитки		ЩО-41
Защита от коррозии		Окраска стальных конструкций для электропроводок марки ПФ в два слоя
Защитное заземление	Части подлежащие заземлению	Корпуса щитков, металлические корпуса светильников, один из выводов трансформаторов.
	Заземляющие проводники	Рабочий нулевой провод осветительной сети.
Обслуживание светильников		Со стремянки
Особые указания		1. Установку светильников и прокладку сети освещения в венткамере выполнить после монтажа сантехнического оборудования. 2. Фазировку люминесцентных светильников в пассажирском зале выполнить с чередованием фаз в рядах.

Типовой проект разработан в соответствии с действующими нормами и правилами и предусматривает мероприятия, обеспечивающие взрывную, взрывопожарную и пожарную безопасность при эксплуатации здания.
Главный инженер проекта Б.К. Чекалов.

Инв. № подл. | Подпись и дата | Взам. инв. №

Привязан:

Инв. №

ТП 503-5-14.85 ЭО

Пассажирская автостанция вместимостью 50 человек.

ГИП	Чекалов		
Н. контр.	Лукашенок		
Нач. отд.	Хрищанович		
Гл. спец.	Фонарев		11.83
Рук. гр.	Лукашенок		
Инженер	Сова		

Здание автостанции

Стадия	Лист	Листов
Р	1	2

Электрическое освещение. Общие данные.

ГИПРОАВТОТРАНС Ленинградский филиал

Альбом I

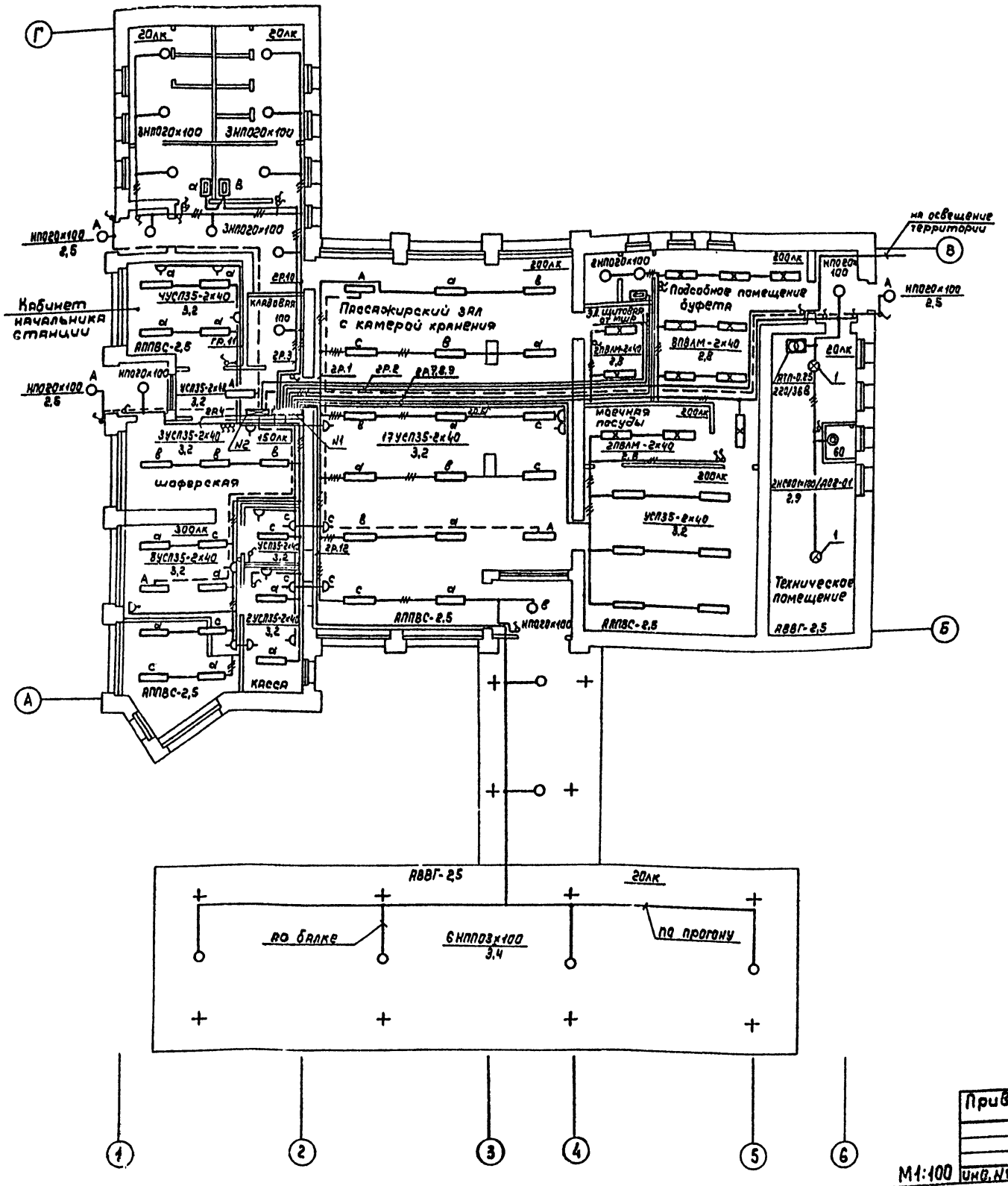

Принципиальная схема питающей сети 380/220В

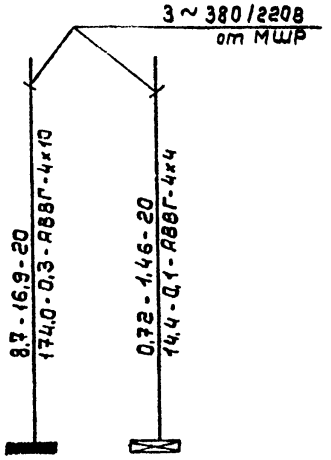

Источник питания				
Маркировка-расчетная нагрузка кВт-Расчетный ток, А-длина участка, м			Момент, кВт х М - потеря напряжения в линии % - марка проводника - сечение проводника - способ прокладки - маркировка трубы	
Групповой щиток	Автомат ввода	Тип Iн, А Расцепитель		
		№ по плану	1	2
		Тип	ЩО41-5207-43У4	ЩО41-5101-43У4
		Ру, кВт	12,8	0,72
		Потеря напряжения до щитка - %	0,3	0,1

Таблица щитов

Распределительный пункт			№№ автоматов				Расцепитель автомата, А	
			Занятые		Резервные			
№ щитков	Тип	Установленная мощность кВт	однофазные	трехфазные	однофазные	трехфазные	однофазные	трехфазные
1	ЩО41-5207-43У4	12,8	N7 ÷ N12	N1 ÷ N4; N5	—	N6	15	15
2	ЩО41-5101-43У4	0,72	N2, N3	—	N4	N1	15	15

Поз.	Обозначение или тип изделия	Наименование	Кол.	Примечание
1	Тип. пр. 5.407-19 лист 21	Установка одиночных светильников с лампами накаливания	2	

Согласовано:

Технол. отд.	—	
Арх.-стр. отд.	Цветаев	
Сан.-техн. отд.	Смыслов	

Инв. № подл. | Подпись и дата | Взам. инв. № | Инв. № дубл. | Подпись и дата

Привязан

Инв. №

ГИП	Чекалов		
Н. контр.	Лукашенок		
Нач. отд.	Хрищанович		
Гл. спец.	Фонарев		12.85
Рук. гр.	Лукашенок		
Инженер	Сова		

ТП 503-5-14.85 ЭО

Пассажирская автостанция вместимостью 50 человек

Здание автостанции

Стадия	Лист	Листов
Р	2	

Общее освещение. План

ГИПРОАВТОТРАНС Ленинградский филиал

Альбом I

Ведомость чертежей основного комплекта ЭМ

Лист	Наименование	Примечание
1	Силовое электрооборудование. Общие данные (начало)	
2	Силовое электрооборудование. Общие данные (окончание)	
3	Распределительная и питающая сети. План-схема на отм. 0.000	
4	Распределительная сеть МЩР. Схема электрическая принципиальная.	
5	Распределительная сеть 1ЩР. Схема электрическая принципиальная.	
6	Распределительная сеть 2ЩР. Схема электрическая принципиальная.	

Ведомость ссылочных и прилагаемых документов

Обозначение	Наименование	Примечание
	Ссылочные документы	
Тип. пр. 4.407-186	Установка распределительных щитов и шкафов.	Распространяется ВНИПИ ТЭП
Тип. пр. 5.407-33	Установка одиночных магнитных пускателей серии ПМЕ и токопроводы.	Распространяется ЦИТП г. Москва
Тип. пр. 4.407-235	Установка одиночных ящиков с рубильниками, автоматов, кнопок ПКЕ, ПКУ и сигнальных аппаратов.	То же
Тип. пр. 4.407-218	Строительные задания и установочные чертежи распределительных шкафов и пунктов.	То же
Тип. пр. 4.407-208	Установка аппаратуры и подвод питания к крышным вентиляторам.	То же

Обозначение	Наименование	Примечание
	Прилагаемые документы	
ТП 503 ЭМ.СО	Спецификация оборудования.	
ТП 503 ЭМ.ВМ	Ведомость потребности в материалах.	
ЭМ.ВО	Ведомость объемов строительных и монтажных работ	

Типовой проект разработан в соответствии с действующими нормами и правилами и предусматривает мероприятия, обеспечивающие взрывную, взрывопожарную и пожарную безопасность при эксплуатации здания.
Главный инженер проекта Б.К. Чекалов

Инв. № подл. | Подпись и дата | Взам. инв. №

Привязан:

Инв. №

ТП 503-5-14.85 -ЭМ

Пассажирская автостанция вместимостью 50 человек

ГИП	Чекалов		
Н. контр.	Лукашенок		
Нач. отд.	Хрищанович		
Гл. спец.	Фонарев		
Рук. гр.	Лукашенок		

Здание автостанции. Силовое электрооборудование. Общие данные (начало)

Стадия	Лист	Листов
Р	1	6

ГИПРОАВТОТРАНС Ленинградский филиал

Условные обозначения

Обозначение	Наименование
▭	Печь электрическая
а/б	Приёмник электрической энергии:
	а) номер по плану.
	б) номинальная мощность, квт
	в) номер сантехнической системы

Основные показатели

1. Электрические нагрузки

	Наименование узлов питания и групп электроприемников	Количество электроприемников	Ру, приведенная к ПВ=100% квт: одного наибольшего	Ру, приведенная к ПВ=100% квт: общая	Ки	cosφ / tgφ	Средняя нагрузка за макс. нагруженную смену: Рсм, квт	Средняя нагрузка за макс. нагруженную смену: Qсм, квар	Эффективное число электроприемников	Коэффициент максимума	Максимальная нагрузка: Рм, квт	Максимальная нагрузка: Qм, квар	Максимальная нагрузка: Sм, ква
	1. Здание автостанции												
1.1	Вентиляция общеобменная	7	0,75	3,1	0,7	0,8 / 0,75	2,2	1,6					
1.2	Термическое оборудование	4	12,0	17,4	0,8	0,95 / 0,329	13,9	4,6					
1.3	Механическое оборудование	2	0,4	0,7	0,4	0,75 / 0,882	0,3	0,2					
	Итого:	13		21,2	0,77	0,93 / 0,39	16,4	6,4	3,5	1,18	19,3	7,6	
1.4	Электрическое освещение			12,0	0,9	0,9 / 0,48	10,8	5,2			10,8	5,2	
	Всего по зданию автостанции и перрону			33,2			27,2	11,6			30,1	12,8	
	2. Освещение территории			1,5	1,0	0,5 / 1,73	1,5	2,6			1,5	2,6	
	Итого по автостанции:			34,7	0,83	0,87 / 0,49	28,7	14,2			31,6	15,4	35,1

2. Годовой расход электроэнергии

	Наименование	Ср. нагрузка за макс. нагр. смену, квт	Годовой коэффициент использования	Годовое число часов работы оборудования	Годовой расход эл. энергии тыс. квт. час
2.1	Силовое электрооборудование	16,4	0,85	4370	60,9
2.2	Электрическое освещение	10,8	1,0	2250	24,3
2.3	Освещение территории	1,5	1,0	3600	5,4
	Итого:				90,6

3. Электроснабжение

3.1	Напряжение питающей сети	0,4кв
3.2	Категория электроприемников	Третья
3.3	Учет электроэнергии	на МЩР
3.4	cosφ	0,87

4. Силовое электрооборудование

4.1	Установленная мощность		21,2 квт
4.2	Напряжение	Силовой цепи	~ 380/220в
		Цепи управления	~ 220в
4.3	Источник питания		Местные сети ~ 380/220в
4.4	Способ прокладки		Провод марки АПВ в винипластовых трубах - в полу, кабель марки АВВГ - по стене.
4.5	Распределительные шкафы		ШР11; ВРУ
4.6	Пусковые аппараты		ЯУ5 100; ПМЕ
4.7	Части, подлежащие заземлению		металлические корпуса электрооборудования, электродвигателей, распределительных шкафов, ящиков
	Заземляющие проводники		Четвертые жилы кабелей
4.8	Защита кабельной сети от механических повреждений		Стальной короб на высоту 2м от пола и в местах, где возможны повреждения

5. Молниезащита

5.1	Категория устройства молниезащиты по СН 305-77	III
	Ожидаемое количество поражений молнией в год n=1,2	0,03 Молниезащита не требуется

Общие указания

1. Напряжение сети 380/220в.
2. Раскладку труб для электропроводки в полу выполнить до сооружения чистого пола, концы труб вывести на 200мм над отметкой чистого пола. Подвод проводов от концов труб к клеммным коробкам электроприемников выполнить в гибком металлорукаве.
3. Все металлические нормально нетоковедущие части электрооборудования подлежат защитному заземлению: для заземления используется специально прокладываемая стальная полоса 4х40мм.
4. Монтаж электрооборудования должен быть выполнен в соответствии со СНИП III-35-76 „Электротехнические устройства. Правила производства и приемки работ."
5. Монтаж заземляющих устройств выполнить согласно СН 102-76.
6. Ввиду незначительной потребляемой мощности конденсаторной батареи (менее 30кВ·АР) повышение коэффициента мощности не предусматривается и осуществляется, в случае необходимости, на питающей подстанции.
7. При привязке проекта необходимо решить следующие вопросы:
   а) определить источники питания 0,4кВ и выбрать марку и сечение питающих линий.
   б) в зависимости от удельного сопротивления грунта, уточнить количество электродов заземления.

Привязан

Инв. № подл. | Подпись и дата | Взам. инв. №

ГИП	Чекалов		
Н. контр.	Лукашенок		
Нач. отд.	Хрящановит		
Гл. спец.	Фонарев		
Рук. гр.	Лукашенок		

ТП 503-5-1485 ЭМ

Пассажирская автостанция вместимостью 50 человек

Здание автостанции

Стадия	Лист	Листов
Р	2	

Силовое электрооборудование. Общие данные (окончание).

ГИПРОАВТОТРАНС Ленинградский филиал

АЛЬБОМ I

ТИПОВОЙ ПРОЕКТ 503

Объект 1208

План

М 1:100

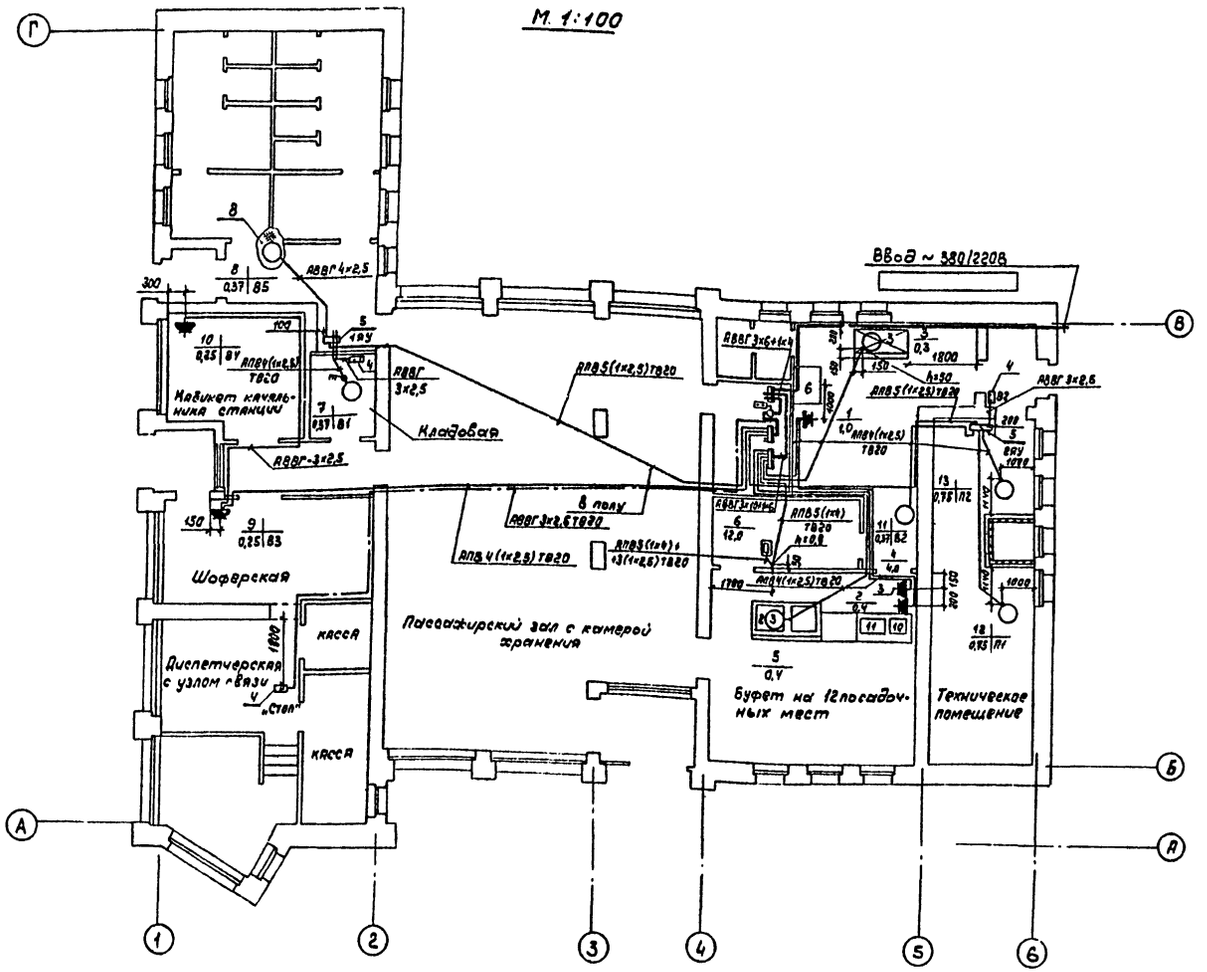

Поз.	Обозначение или тип изделия	Наименование	Кол.	Примечание
1	ВРУ1-26-65	Вводно-распределительное устройство МШР, 1ШР (Установка по черт. А 384.40 исп. 2 Тип. пр. 4.407-185)	2	
2	ШР11-73701-22У3	Шкаф силовой 2ШР. (Установка по черт. А384.40 исп. 1 Тип. пр. 4.407-185)	1	
3	ПМЕ 221	Комплект из одного пускателя. (Установка по черт. 5.407-33 л. 19 исп. 3)	1	
4	ПКЕ 712-2У3 ПКЕ 212-1У3	Кнопка управления. (Установка по черт. 4.407-235)	3 1	
5	ЯУ5119; ЯУ5125	Установка двухфидерных (1ЯУ) трехфидерных (2ЯУ) ящиков ЯУ на стене. (Установка по черт. 4.407-218 лист. 20 исп. 1)	2	
6		Сталь полосовая 4×40, гост 103-76	31,4	кг
7		Сталь угловая 50×50×5, гост 8509-72	66,0	кг
8	4.407-208 лист 12	Установка аппаратуры к крышным вентиляторам.	1	

План заземления на отм. 0.000

М 1:100

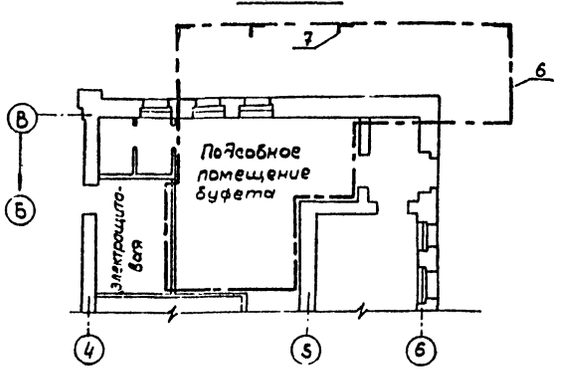

Расположение оборудования в электрощитовой М 1:50

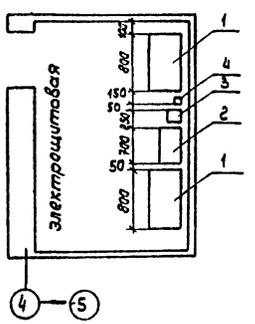

Согласовано:

Технол. отд.	—		
Зах.-стр. отд.	Иванов		
Сан.-техн. отд.	Смирнов		

Инв. № подл.	Подпись и дата	Взам. инв. №

Привязан

Инв. №

ГИП	Чекалов	
Н. контр.	Лукащенок	
Нач. от Э.	Хрищанович	
Гл. спец.	Фонарев	
Рук. гр.	Лукащенок	

ТП 503-5-14.85 ЭМ

Пассажирская автостанция вместимостью 50 человек

Здание автостанции

Распределительная и питающая сети. План-схема на отм. 0.000

Стадия	Лист	Листов
Р	3	

ГИПРОАВТОТРАНС

Ленинградский филиал

АЛЬБОМ I

ТИПОВОЙ ПРОЕКТ 503

Объект 1208

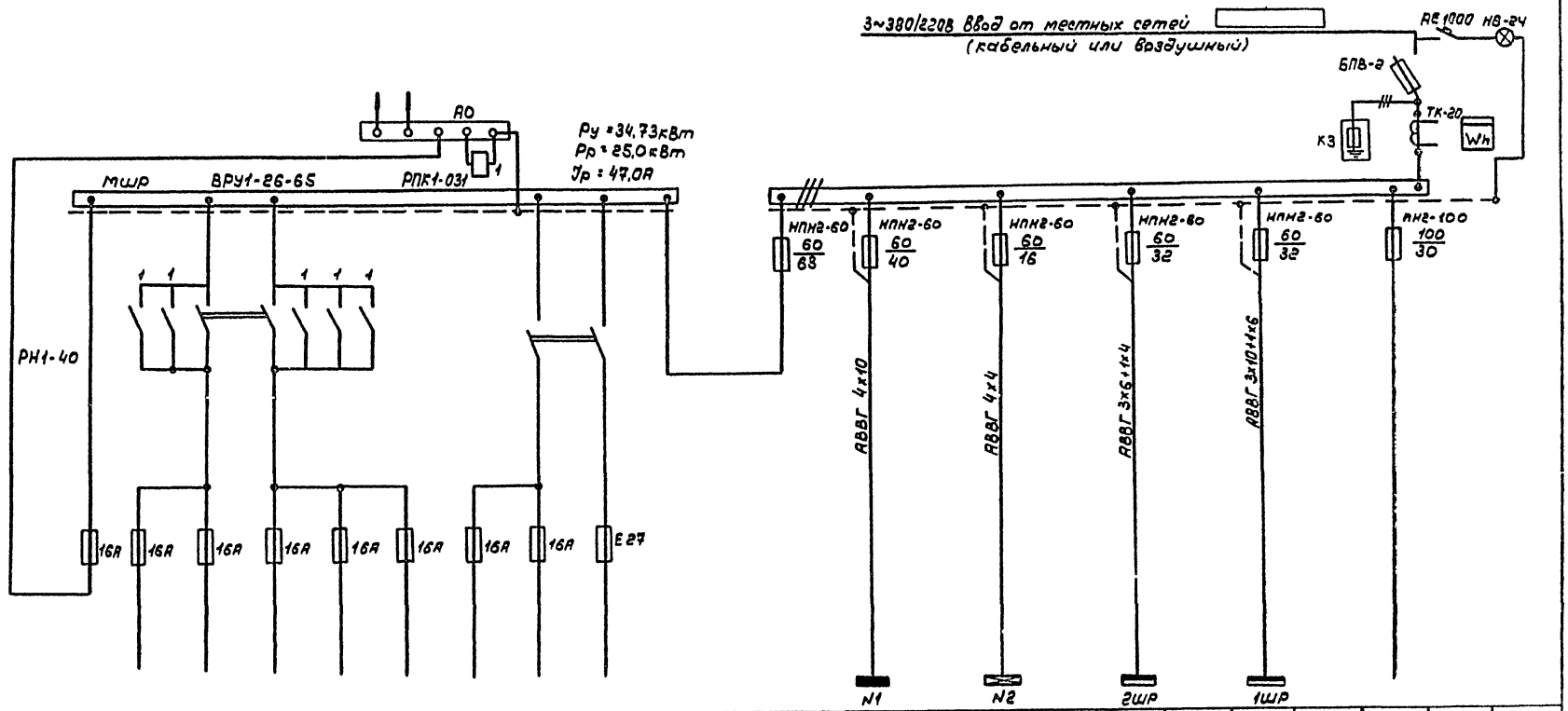

Данные питающей сети																									
Шинопровод	Распред. пункт	Тип Iн,А																							
		Расцепитель, А																							
		Тип, напряжение, сечение (шинопровода)																							
		Расцетный ток А																							
Аппарат отходящей линии		Тип Iн,А																							
		Расцепитель или плавкая вставка, А																							
Марка и сечение проводника		Маркировка или длина участка сети																							
Пусковой аппарат		Тип Iн,А																							
		Расцепитель автомата уставка, А																							
		Нагревательный элемент теплового реле																							
		Т-тепловой, уставка, А																							
Марка и сечение проводника		Маркировка или длина участка сети																							
Электроприемник	Условное обозначение на плане																								
	Номер по плану																								
	Тип																								
	Рн, кВт														12,8		0,72		3,11		18,1				
	Ток, А	Iн																							
		Iп																							
	Наименование механизма по плану				Резерв	Резерв	Резерв	Резерв	Резерв	Резерв	Резерв	Резерв			Электроосвещение		Аварийное освещение		Силовое электрооборудование		Силовое электрооборудование		Резерв		

Привязан				ТП 503-5-1485 ЭМ			
				Пассажирская автостанция вместимостью 50 человек			
	Гип	Чекалов		Здание автостанции	Стадия	Лист	Листов
	Н.контр	Лукашенок			Р	4	
	Нач.отд.	Хрущанович		Распределительная сеть МШР Схема электрическая принципиальная	ГИПРОАВТОТРАНС		
	Гл.спец.	Фомарев					
Инв №	Рук.гр.	Лукашенок					

Инв № подл. | Подпись и дата | Взам инв № |

АЛЬБОМ I

ТИПОВОЙ ПРОЕКТ 503

Объект 1208

Данные питающей сети	
Шинопровод Распредпункт	Тип Iн, А Расцепитель, А
	Тип, напряжение, сечение (шинопровода) Расчетный ток А
Аппарат отходящей линии	Тип Iн, А Расцепитель или плавкая вставка, А
Марка и сечение проводника	Маркировка или длина участка сети
Пусковой аппарат	Тип Iн, А Расцепитель автомата уставка, А Нагревательный элемент теплового реле Т-тепловой, уставка, А
Марка и сечение проводника	Маркировка или длина участка сети

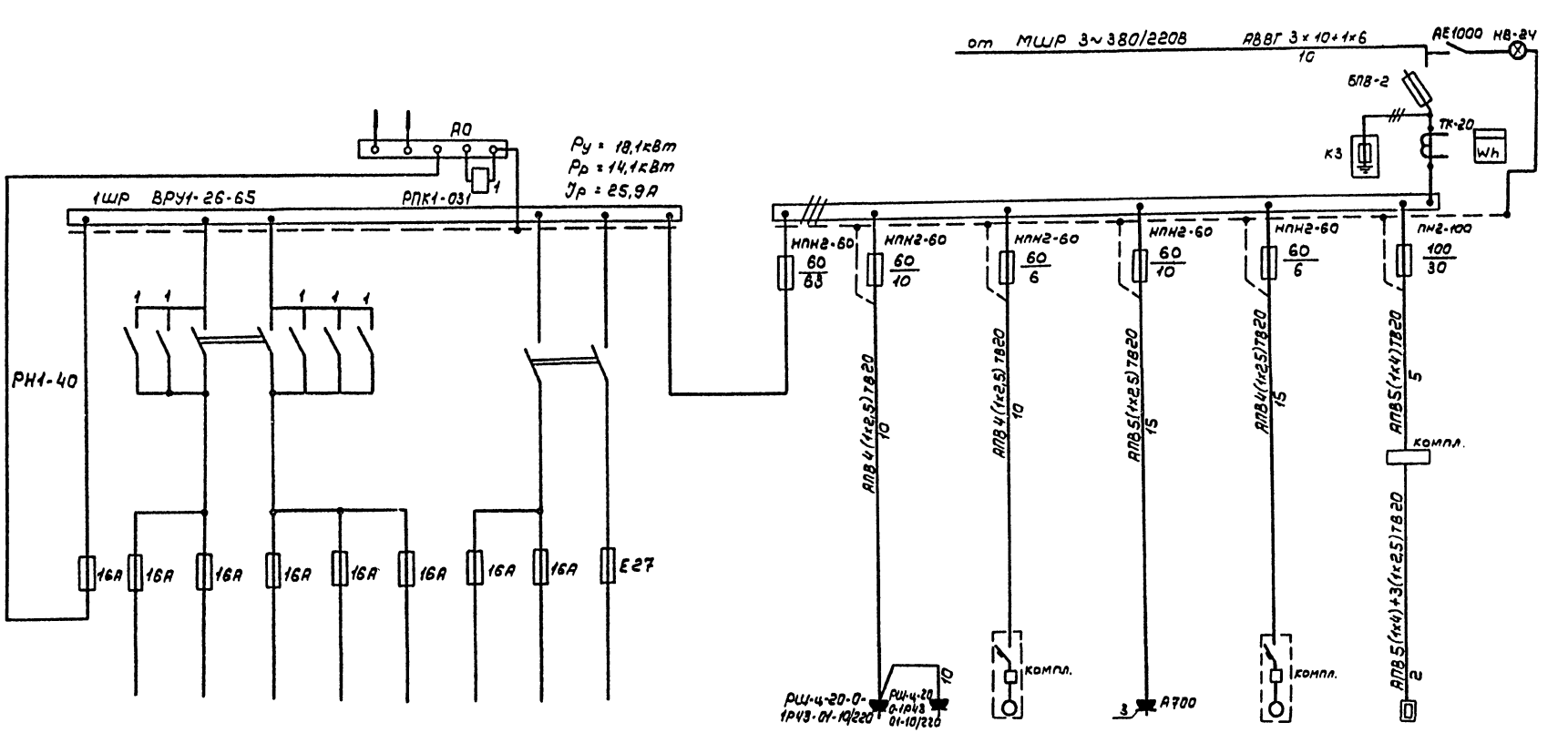

Электроприемник																									
Условное обозначение на плане																									
Номер по плану															1	2	3		4		5		6		
Тип																ЛСБ-6М	ШХ-0,80М		ФЕ-11		ТАИР-102		КНЭ-100		
Рн, кВт															1,0	0,4	0,3		4,0		0,4		12,0		
Ток, А	Iн																						18,7		
	Iп																								
Наименование механизма по плану				Резерв	Резерв	Резерв	Резерв	Резерв	Резерв	Резерв	Резерв				Электроплитка (N6)	Термостат для горячих напитков (N10)	Шкаф охлаждаемый. (N3)		Сосисковарка (N11)		Прилавок-витрина охлаждаемый (N23)		Кипятильник электрический (N7)		

Привязан							
Инв. №							

ГИП	Чекалов		
Н. контр	Лукашенок		
Нач. отд.	Хрищанович		21.83
Гл. спец.	Фонарев		
Рук. гр.	Лукашенок		

ТП 503-5-14.85 ЭМ

Пассажирская автостанция вместимостью 50 человек

Здание автостанции

Стадия	Лист	Листов
Р	5	

Распределительная сеть 1шр. Схема электрическая принципиальная

ГИПРОАВТОТРАНС Ленинградский филиал

Инв. № подл. | Подпись и дата | Взам. инв. №

Альбом I

Типовой проект 503

Объект 1208

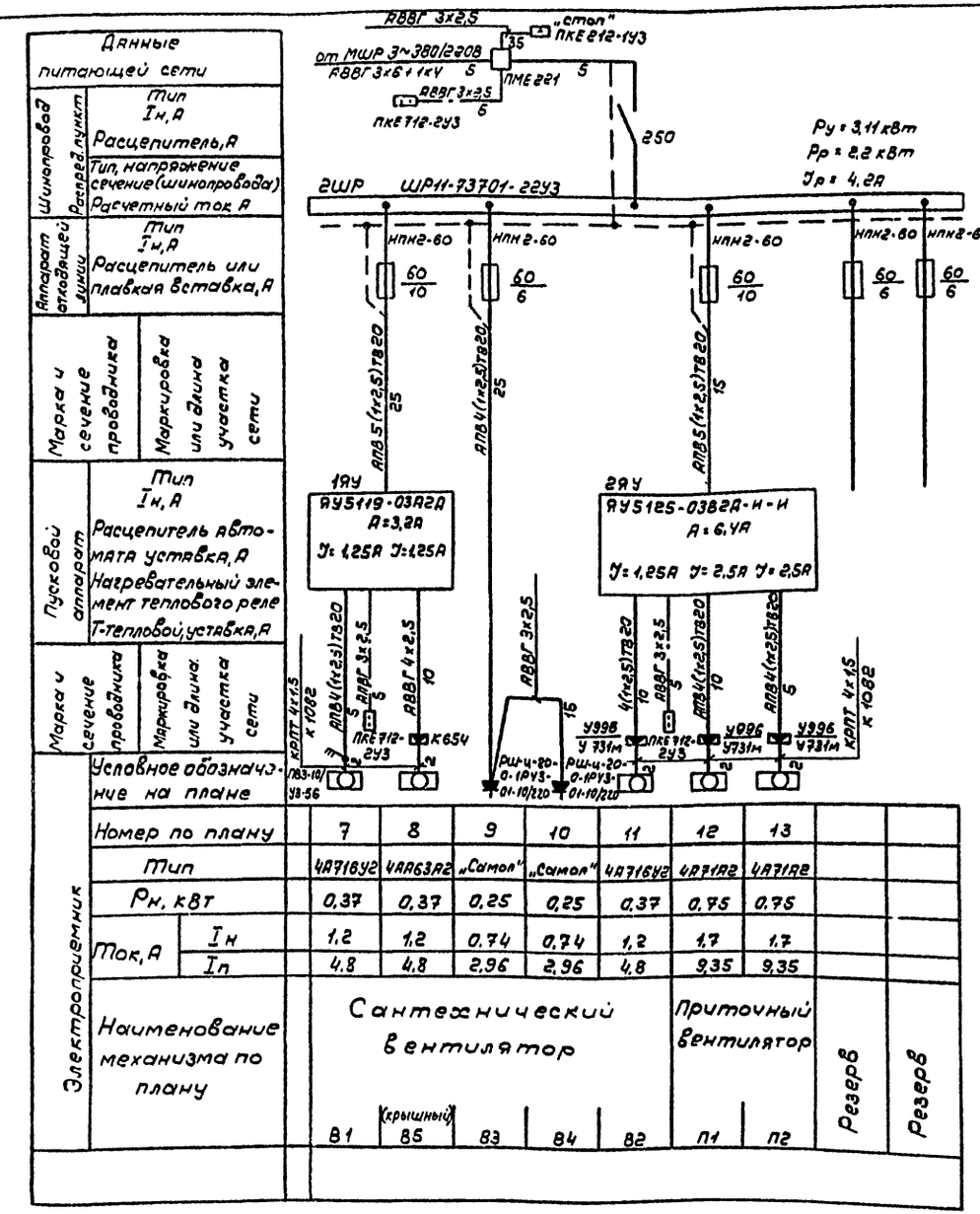
Данные питающей сети
Шинопровод Распред. пункт
Тип, напряжение сечение (шинопровода)
Расчетный ток А
Аппарат отходящей линии
Тип Iн, А
Расцепитель или плавкая вставка, А
Марка и сечение проводника
Маркировка или длина участка сети
Пусковой аппарат
Тип Iн, А
Расцепитель автомата уставка, А
Нагревательный элемент теплового реле Т-тепловой, уставка, А
Марка и сечение проводника
Маркировка или длина участка сети
Условное обозначение на плане
Электроприемник
Номер по плану
Тип
Рн, кВт
Ток, А Iн
Iп
Наименование механизма по плану
Сантехнический вентилятор
Приточный вентилятор
Резерв
Резерв
В1
В5 (крышный)
В3
В4
В2
П1
П2
АВВГ 3х2,5
„Стол" ПКЕ 212-1У3
от МШР 3~380/220В
АВВГ 3х6+1х4
ПМЕ 221
ПКЕ 712-2У3
250
Ру = 3,11 кВт
Рр = 2,2 кВт
Ур = 4,2А
2ШР ШР11-73701-22У3
НПН2-60
60/10
60/6
АПВ5(1х2,5)ТВ20
АПВ4(1х2,5)ТВ20
1ЯУ
АУ5119-03А2А
А=3,2А
Ур=1,25А Ур=1,25А
2ЯУ
АУ5125-03В2А-Н-И
А=6,4А
Ур=1,25А Ур=2,5А Ур=2,5А
АВВГ 4х2,5
10
К654
КРПТ 4х1,5
К1082
АВВГ 3х2,5
5
16
У996
У731м
РШ-Ч-20-0-1РУ3-01-10/220
4(1х2,5)ТВ20
АПВ4(1х2,5)ТВ20
КРПТ 4х1,5
К1082
ПКЕ 712-2У3
ПКЕ 712-2У5
ПКЕ 712-2У3
ПКЕ 712-2У3
ПКЕ 712-2У3

АЛЬБОМ I

Ведомость рабочих чертежей основного комплекта СС

Лист	Наименование	Примечание
1	Связь и сигнализация. Общие данные.	
2	Схема систем связи и сигнализации	
	Схема расположения сетей распорядительно-	
	-поисковой связи и радиотрансляции	
3	План расположения сетей на отм. 0.000	

Ведомость ссылочных и прилагаемых документов

Обозначение	Наименование	Примечание
	Прилагаемые документы	
СС.СО	Спецификация оборудования.	
СС.ВО	Ведомость объемов строительных и монтажных работ.	

Условные обозначения и изображения

Обозначение	Наименование
$\frac{9}{5}$	Коробка телефонная распределительная
	Дробь означает:
	числитель - номер коробки:
	знаменатель - количество занятых пар
(Т) $\frac{9}{1}$	Телефонный аппарат ГАТС
(М) $\frac{9}{3}$	Монетный телефон-автомат
	Дробь означает:
	числитель - номер распределительной коробки:
	знаменатель - номер занятой пары.
$\frac{10(6)}{10}$	Проход кабеля по стенам. Дробь означает:
	числитель - емкость кабеля;
	знаменатель - длина кабеля в м;
	в скобках - фактически занятое число пар

Общие указания

1. Проектом предусмотрены следующие виды связи и сигнализации:
   - административно-хозяйственная связь - ГАТС;
   - связь „кассир - пассажир";
   - телеграфная;
   - распорядительно - поисковая связь;
   - городская радиотрансляционная связь;
   - электрочасофикация.
2. Телефонная связь с ГАТС дается в парах комплексной сети.
3. Связь „кассир-пассажир" осуществляется на базе прибора громкоговорящей связи ПГС-0,2.
4. Для осуществления распорядительно-поисковой связи в помещении диспетчерской предусмотрена установка трансляционного усилителя ТУ-50м.
5. Для централизованного показа точного времени в помещении диспетчерской устанавливаются электропервичные часы ПЧКЗ-2Ри-Р24-Р12. Если на ближайшем к станции объекте существует сеть электрочасофикации, то первичные часы из проекта исключаются. В этом случае подключение вторичных часов к первичным осуществляется при привязке проекта.
6. Для нанесения отпечатков текущего времени в диспетчерской устанавливаются штамп - часы - 72 - 4тм.
7. При привязке проекта необходимо определить марки подключаемых кабелей телефонной связи и городской радиотрансляции.

Типовой проект разработан в соответствии с действующими нормами и правилами и предусматривает мероприятия, обеспечивающие взрывную, взрывопожарную и пожарную безопасность при эксплуатации здания.
Главный инженер проекта: Б.К. Чекалов

Инв. № подл. | Подпись и дата | Взам. инв. №

Привязан:

Инв. №

ТП 503-5-14.85 СС

Пассажирская автостанция вместимостью 50 человек

Здание автостанции

Связь и сигнализация. Общие данные.

			Стадия	Лист	Листов
ГИП	Чекалов		Р	1	3
Н.контр.	Федотова				
Нач.отд.	Хрящикова				
Гл.спец.	Гончарев				
Ст.инж.	Федотова				

Гипроавтотранс
Ленинградский филиал

Схема систем связи и сигнализации

Вид связи \ Наименование помещений		Кабинет начальника станции	Шоферская	Диспетчерская с узлом связи	Касса (2)	Пассажирский зал с камерой хранения	Буфет на 12 посадочных мест	Перрон отправления с навесом				
Административно-хозяйственная	АТС											
	ГАТС					М 2			НА	ГАТС		
Связь „кассир-пассажир"					ПГС-0,2 4шт							
Телеграфная				РТА-6								
Распорядительно-поисковая			„Лотос" N1	ТУ-50м		10ГРДУ-6 N2;3 25Вт	„Лотос" N4	10ГРДУ-6 N5;6 5Вт				
Городская радиотрансляционная		N7	N8	„ЛОТОС" N9		N10;11	N12		ТАПВ-10Т	НА ГРТС		
Электрочасофикация			ВЧС1	-МГПВ 72-4ТМ	-2УР- 2 ПЧ	303-32 2 КЗ-2РИ-Р2У-	3К Р12					

Схема расположения сетей распорядительно-поисковой связи и радиотрансляции

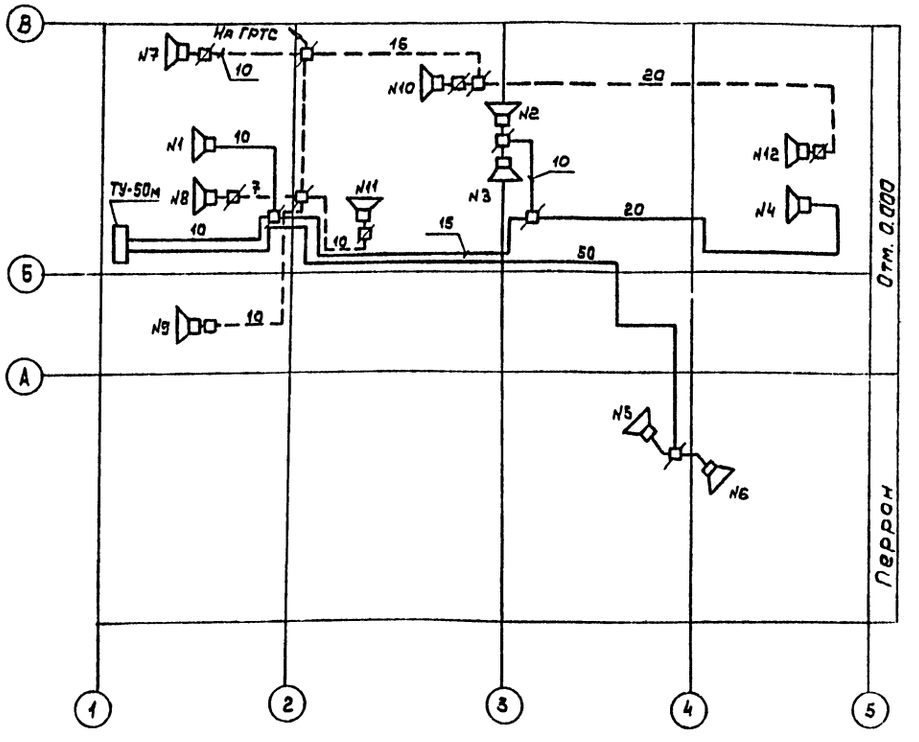

1. Проводка осуществляется проводом ПТПЖ 2×0,6; ПТПЖ 2×1,2.
2. Сплошными линиями показана сеть распорядительно-поисковой связи, штриховой - сеть городской радиотрансляции.
3. Цифра означает длину провода в м.

Привязан	ГИП	Чекалов		ТП 503-5-14.85 СС	
	Н.контр.	Федотова		Пассажирская автостанция вместимостью 50 человек	
	Нач.отд.	Хрищанович		Здание автостанции	Стадия: Р; Лист: 2; Листов:
	Гл.спец.	Фонарев		Схема систем связи и сигнализации. Схема расположения сетей распорядительно-поисковой связи и радиотрансляции	ГИПРОАВТОТРАНС Ленинградский филиал
	Ст.инж.	Федотова			
Инж. №	Инженер	Коркун			

АЛЬБОМ I

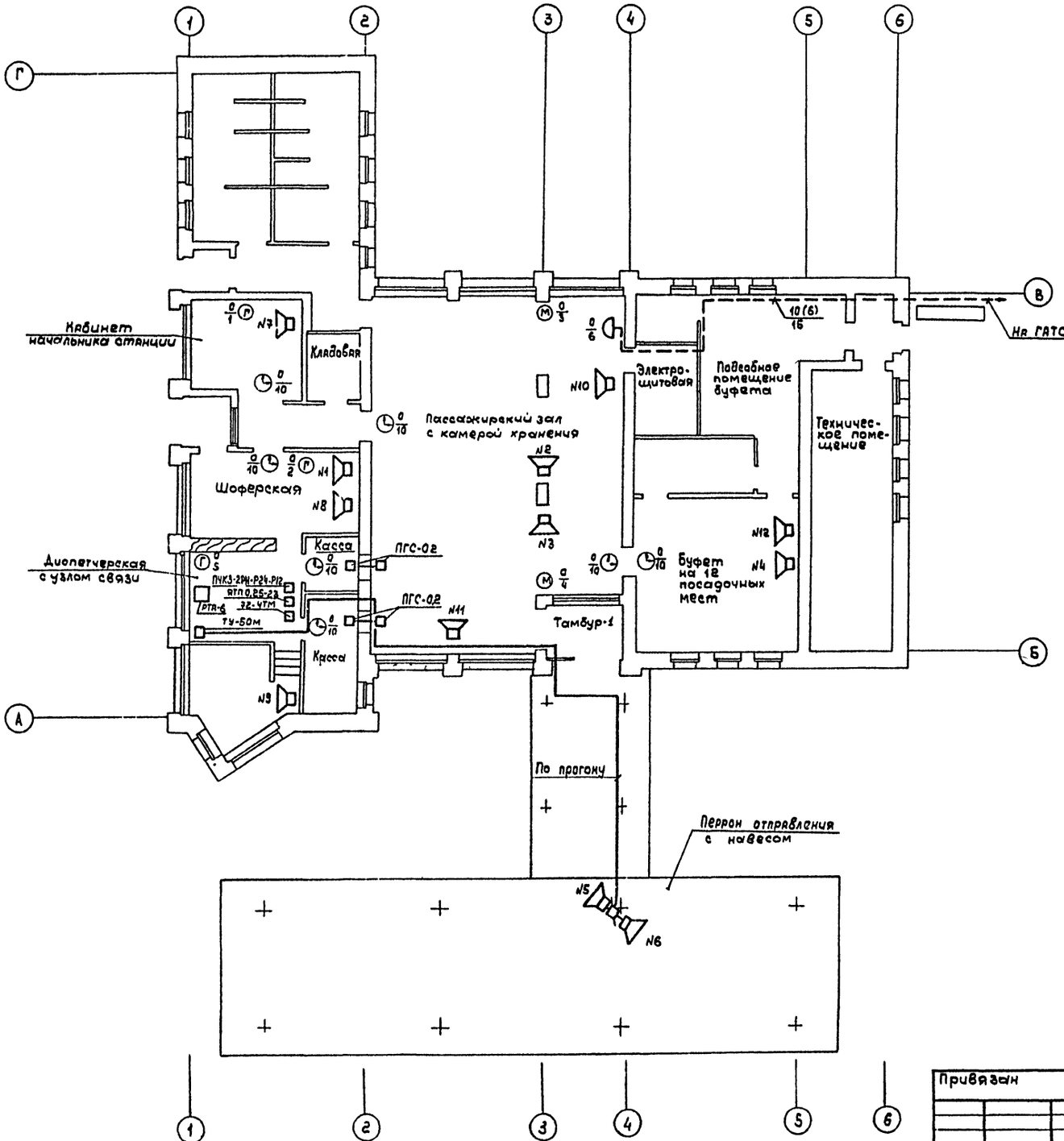

Распределительный кабель проложить по стенам на высоте 2.500м, телефонные розетки установить в нишах, абонентские линии проложить в плинтусе.

Привязан	ГИП	Чекалов		ТП 503-5-14.85 СС			
	Н.контр	Федотова		Пассажирская автостанция вместимостью 50 человек.			
	Нач.отд.	Хрищанович		Здание автостанции	Стадия	Лист	Листов
	Гл.спец	Фонарев			Р	3	
	Ст.инж.	Федотова		План расположения сетей на отм. 0.000	ГИПРОАВТОТРАНС Ленинградский филиал		
Инв. №	Инженер	Коркуц					

Согласовано: Арх.-стр.отд. Иванов

Инв. № подл. | Подпись и дата | Взам.инв.№

Альбом I

Ведомость чертежей основного комплекта А

Лист	Наименование	Примечание
1	Автоматизация. Общие данные	
2	Приточная система П1(П2). Схема функциональная.	
3	Тепловой пункт. Схема функциональная.	
4	Приточная система П1(П2). Схема электрическая принципиальная.	
5	Приточная система П1(П2) Схема внешних соединений электрических проводок.	
6	Тепловой пункт. Схема внешних соединений и монтажный чертеж проводок.	

Ведомость ссылочных и прилагаемых документов

Обозначение	Наименование	Примечание
	Ссылочные документы	
ТМ4-171-75; ТМ4-151-75	Монтажные чертежи	Распространяется
ТМ4-144-73	Приборы для измерения и регулирования температуры. Установка на технологических трубопроводах и оборудовании.	ГПИ „Проект автоматика"
ТМ4-143-75		
ТМ4-49-73	То же. Установка на стене	То же
ТК4-3428-73	То же. Отборные устройства для измерения давления разрежения уровня. Установка на технологических трубопроводах и резервуарах.	То же
ТК4-130-67		
РМ4-106-82	Схемы электрические систем автоматизации	
	Прилагаемые документы	
А.С01	Спецификация оборудования	
А. ВМ	Ведомость потребности в материалах.	
К.ВО	Ведомость объемов строительных и монтажных работ.	
АН-4	Опросный лист №1 для заказа дифманометра-расходомера жидкости.	
АН-5	Опросный лист №2 для заказа дифманометра-расходомера жидкости.	

Условные обозначения и изображения

Обозначение	Наименование
•	Отборное устройство, первичный измерительный прибор или датчик, встраиваемый в технологическое оборудование
	Проводка уходит на более высокую отметку
	Проводка уходит на более низкую отметку
	Щит автоматизации.
	Отдельный провод или жила кабеля используемые только для заземления электроустановок.
N	Пусковая аппаратура для управления электродвигателем.

Общие указания

1. Раздел разработан на основании указаний по проектированию автоматизации производственных процессов ВСН 281-75/ Минприбор СССР и заданий смежных отделов.

2. Питание цепей управления осуществляется от ящиков управления осуществляется от ящиков „ЯУ" напряжением 220В переменного тока, частотой 50Гц.

3. При подключении электрических кабелей и трубных проводок руководствоваться инструкциями МСН 250-70/ММСС СССР и РМ8-2-70.

4. Заземление выполнить в соответствии с временной инструкцией ВСН 296-72/ММСС СССР

5. Монтаж приборов и средств автоматизации выполнить согласно строительным нормам и правилам СНиП III-34-74 Госстроя СССР

6. Размещение местных приборов, электрических и трубных проводок уточнить при монтаже после установки сантехнического оборудования.

7. Принятые схемы контроля и автоматизации предусматривают:

а. по приточным системам П1.П2 - защита калориферов от замораживания при работающих и неработающих системах, 3-х минутный прогрев калориферов.

б. по тепловому пункту- измерение температуры, давления; расхода прямой и обратной воды.

Типовой проект разработан в соответствии с действующими нормами и правилами и предусматривает мероприятия, обеспечивающие взрывную, взрывопожарную и пожарную безопасность при эксплуатации здания.

Главный инженер проекта Б.К. Чекалов

Привязан:

Инв.№

ТП 503-5-14.85 А

Пассажирская автостанция вместимостью 50 человек

ГИП	Чекалов		Здание автостанции	Стадия	Лист	Листов
Н. контр.	Комова			Р	1	6
Нач. отд.	Урицанов		Автоматизация. Общие данные	ГИПРОАВТОТРАНС Ленинградский филиал		
Гл. спец.	Романов					
Рук. гр.	Комова					
Н. чн.	Никитина					

Инв.№ подл. | Подпись и дата | Взам. инв.№

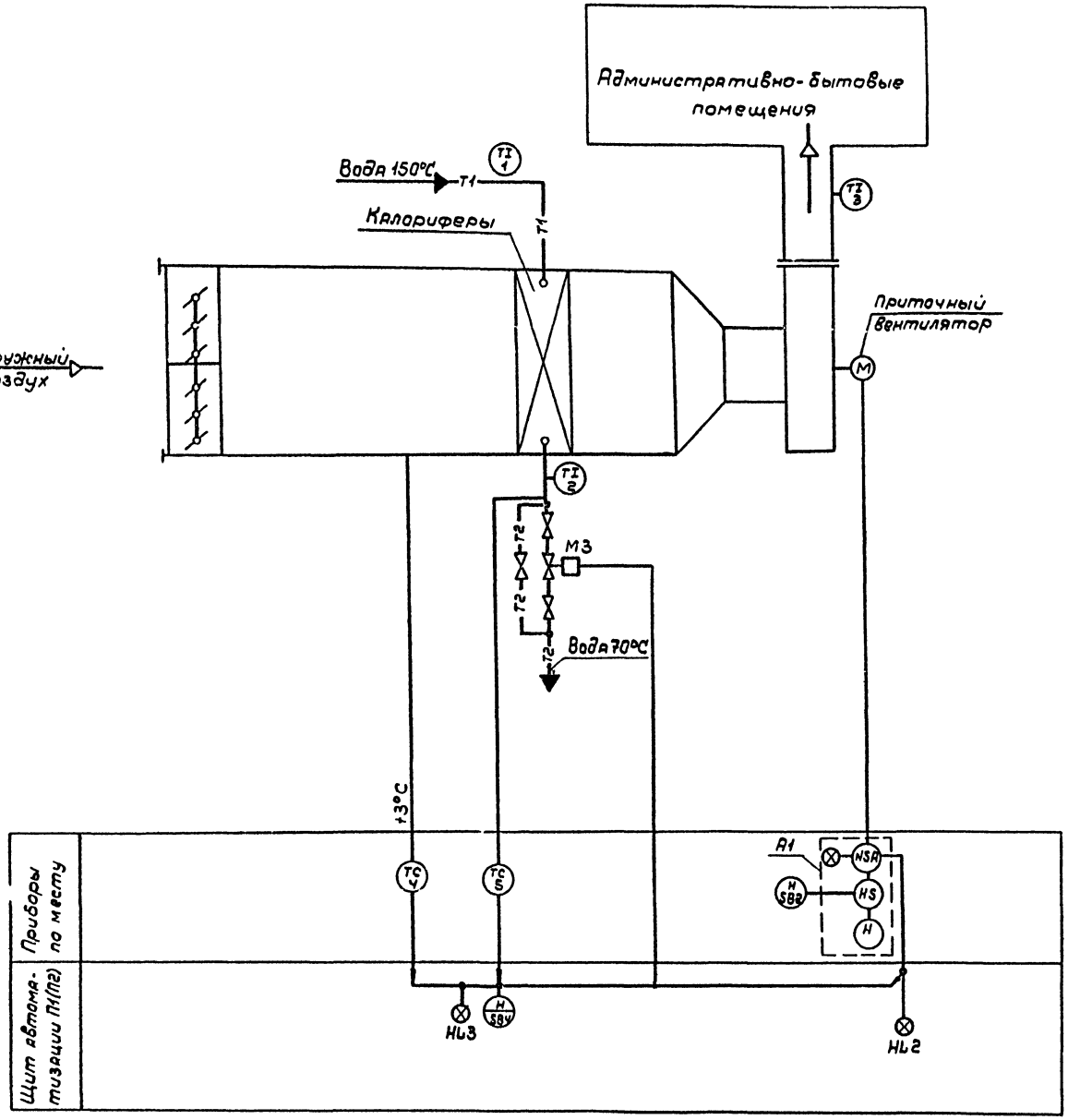

1. Схема составлена для приточной системы П1 для приточной системы П2 схема аналогична.

2. Позиции на приборы и регуляторы указаны в соответствии со спецификацией на оборудование.

Согласовано:							
Технол. отд.							
Эрх.-стр. отд.							
Сан.-техн. отд.	Смирнов						
Инв. № подл.	Подпись и дата	Взам. инв. №					

Привязан	ГИП	Чекалов		ТП503-5-14.85 А			
	Н.контр.	Комова		Пассажирская автостанция вместимостью 50 человек			
	Нач.отд.	Хрищанович		Здание автостанции	Стадия	Лист	Листов
	Гл.спец.	Фонарев			Р	2	
	Рук.гр.	Комова		Приточная система П1 (П2). Схема функциональная.	ГИПРОАВТОТРАНС Ленинградский филиал		
Инв. №	Инж.	Никитина					

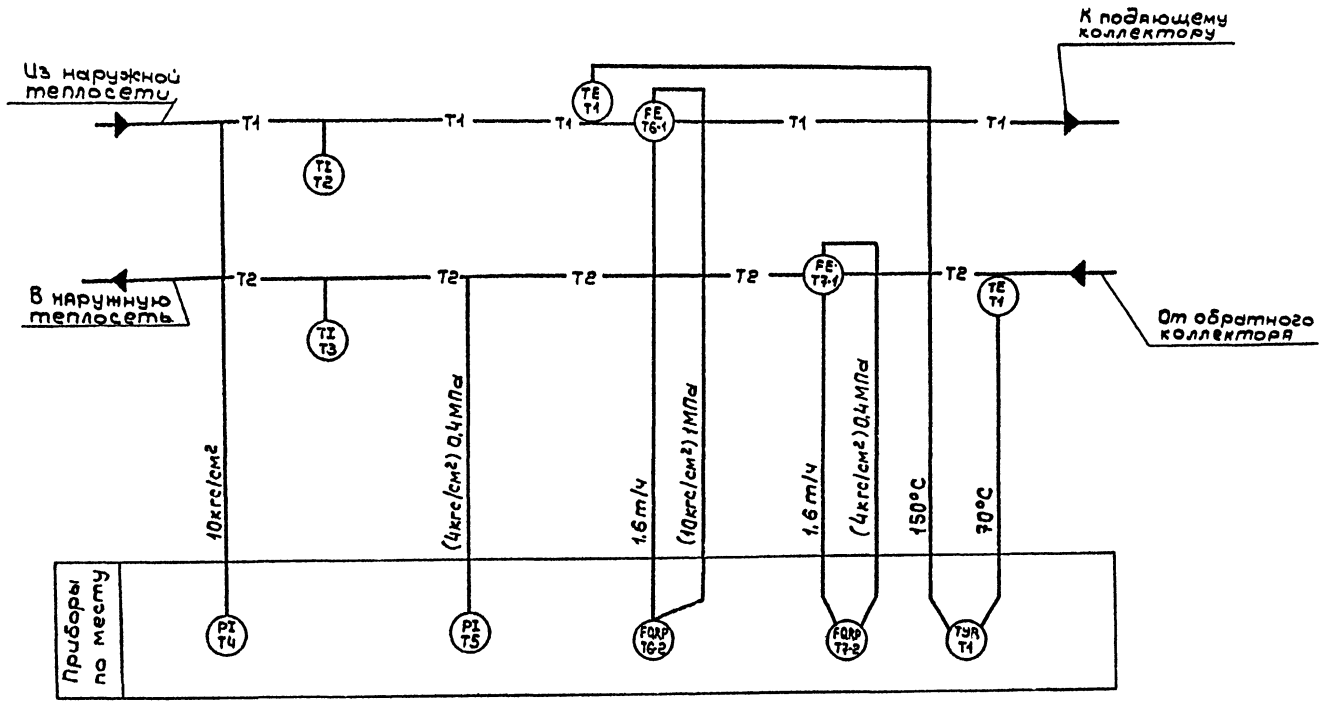

Позиции на приборы указаны в соответствии со спецификацией на оборудование и материалы.

Согласовано:

Технол. отд.		
Вн.-стр. отд.		
Сан.-техн. отд.	Смирнов	

Инв. № подл.	Подпись и дата	Взам. инв. №

Привязан			
Инв. №			

ГИП	Чекалов	
Н. контр.	Комова	
Нач. отд.	Хрищанович	
Гл. спец.	Фонарев	
Рук. гр.	Ком. ва	
Инж.	Никитина	

ТП 503-5-14.85 А

Пассажирская автостанция вместимостью 50 человек

Здание автостанции

Тепловой пункт

Схема функциональная

Стадия	Лист	Листов
Р	3	

ГИПРОАВТОТРАНС
Ленинградский филиал

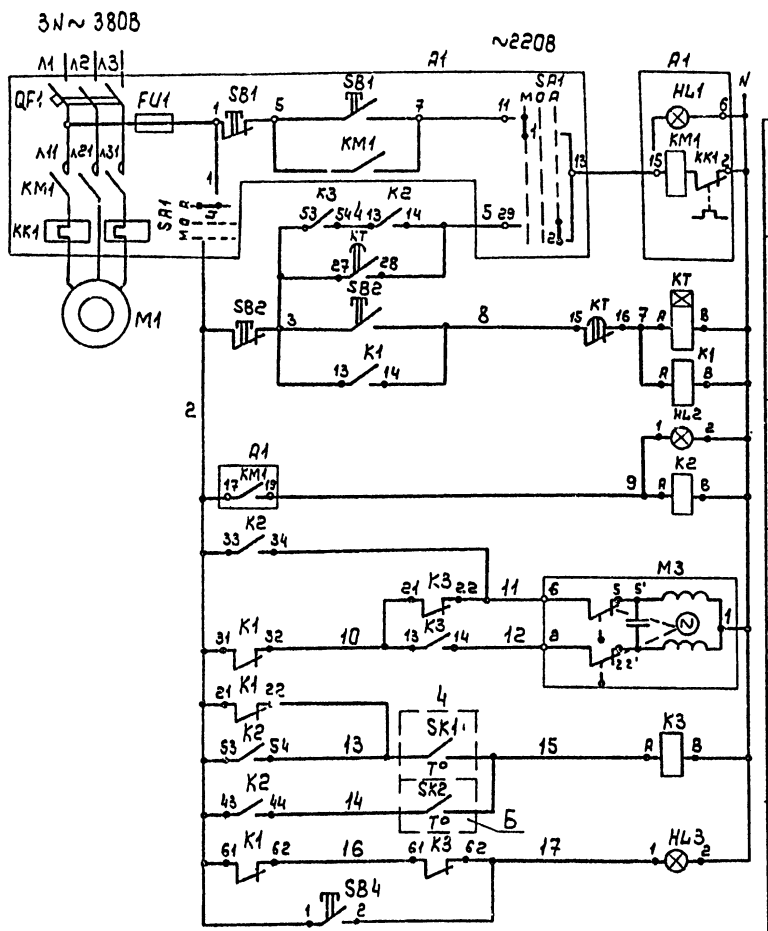

Диаграммы работы контактов

Регулятора температуры SK1

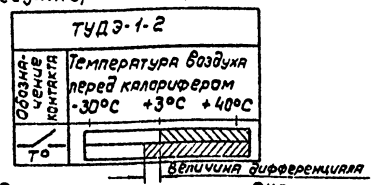

Регулятора температуры SK2

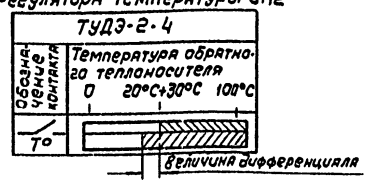

Поз. обозначение	Наименование	Кол.	Примечания
	Щит автоматизации П1(П2)		
	Арматура АС 12011 ТУ 16.535.930-76		Лампа ~ 220В
HL2	Линза зеленая	1	КМ 24-90
HL3	Линза красная	1	
КТ	Реле РВП72-3121-00УЧ 220/50		
	ТУ16-523.472-74	1	
К1, К3	Реле РПУ-2-0624.03 ~ 220В		
	ТУ16Б 23.331-71	2	
К2	Реле РПУ-2-064203 ~ 220В		
	ТУ16.523.331-71	1	
SB4	Кнопка КЕ-011УЗ исп.2 ТУ16.526.407-76	1	Цвет толкателя - черный
	Аппаратура по месту		
	Элементы управления электродвигателем М1		
А1	Ящик управления	1	См. черт. „ЭМ"
SB2	Пост кнопочный ПКЕ-212-2У3		
	ТУ16-526.216-77	1	
М3	Регулирующий клапан с исполнительным механизмом МЭО-63/25 25ч939нж		См. черт. „ОВ"
	220В	1	
4	Устройство терморегулирующее		Длина чувствительной
	дилатометрическое ТУДЭ-1-2-П18 2	1	трубки 505мм
5	То же ТУДЭ-2-4-П18 2	1	То же 265мм

1. Схема составлена для приточной системы П1
для приточной системы П2 схема аналогична.

Схема выводов контактов и обмоток реле

К1, К3 (РПУ-2-062403)

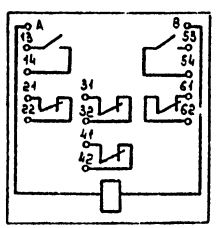

К2 (РПУ-2-064203)

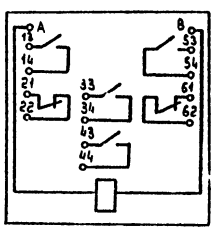

КТ (РВП-72-3121-00)

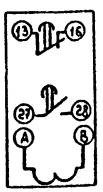

Привязан

Инв. № подл. | Подпись и дата | Взам. инв. №

ГИП	Чекалов		
Н. контр.	Комова		
Нач. отд.	Кущанова		
Гл. спец.	Романов		
Рук. гр.	Комова		
Инж.	Никитина		

ТП503-5-14.85 А

Пассажирская автостанция вместимостью 50 человек

Здание автостанции

Стадия	Лист	Листов
Р	4	

Приточная система П1(П2) Схема электрическая принципиальная.

ГИПРОАВТОТРАНС Ленинградский филиал

Наименование средств автоматизации (параметра) места установки (отбора импульса)	Температура		Управление		
	Воздуховод перед калорифером	Трубопровод обратного теплоносителя		На отм. 0.000 оси „5-6" и „8-Б"	Приточный вентилятор
№установочного чертежа	ТМ4-151-75	См. черт. „ОВ"	См. черт. „ОВ"	—	См. черт. „ЭМ"
Обозначение (маркировка)	SK1	SK2	м	SB2	29У

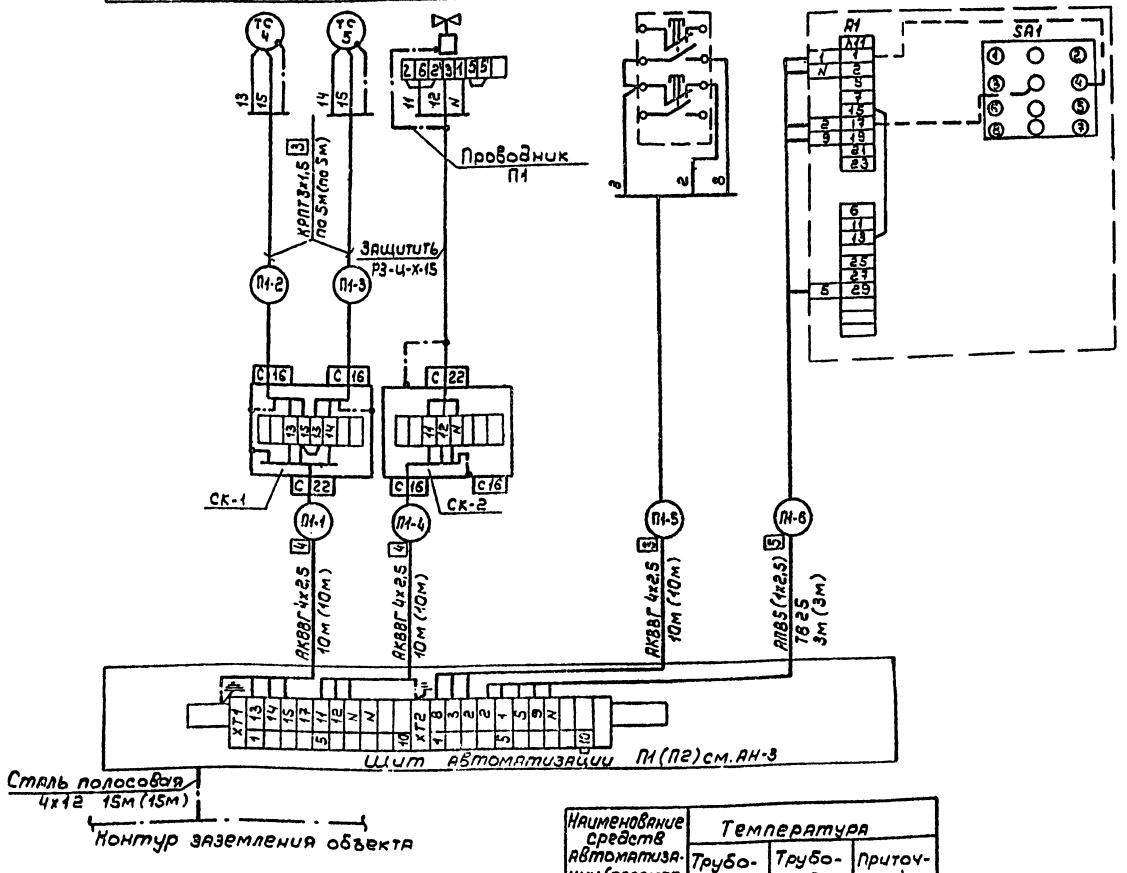

Поз. обозначение	Наименование	Кол	Примечание
	Кабель КРПТЭ 4х1,5 ГОСТ 13497-77	20м	
	Кабель АКВВГ ГОСТ 1508-78		
	4х2,5	60м	
	Провод АПВ ГОСТ 6323-79		
	сеч. 2,5 мм²	30м	
	Труба винипластовая МН 1427-61		
	Т 25	6м	
	Сталь полосовая 4х12 ГОСТ 103-76	30м	
	Соединительная коробка ТУ36.1753-75		
	КСК-8	4	
	Металлорукав РЗ-Ц-Х-15 ТУгг-2173-71	10м	
	Соединитель СМТ-15х20 ТУ36.1125-75	2	
	Соединитель СМП-15х3/4" ТУ36.1125-75	2	
	Проводник П-1 ТУ36.1276-76	4	

1. Схема составлена для приточной системы П1, для приточной системы П2. Схема аналогична, с изменением индекса в маркировке кабеля с „1" на „2". Длины кабеля для П2 даны в скобках.
2. Спецификация дана для 2-х систем.
3. Чертежи для справок: А-4
4. Линии означают: — — — дополнительный монтаж.

Наименование средств автоматизации (параметра) места установки (отбора импульса)	Температура		
	Трубопровод горячей воды	Трубопровод обратного теплоносителя	Приточный воздуховод
№установочного чертежа	ТМ4-144-73		
Обозначение (маркировка)	—	—	—
	Т1 2	Т1 1	Т1 3

Привязан

Инв №

ГИП	Чекалов		
Н.контр.	Комова		
Нач.отд.	Хрящиковский		
Гл.спец.	Фонярев		
Рук.гр.	Ком-ва		
Инж.	Никитина		

ТП 503-5-14.85 А

Пассажирская автостанция вместимостью 50 человек

Здание автостанции

Стадия	Лист	Листов
Р	5	

Приточная система П1(П2) Схема внешних соединений электрических проводок.

ГИПРОАВТОТРАНС Ленинградский филиал

Инв № подл. | Подпись и дата | Взам. инв. №

Наименование средств автоматизации (параметра), место установки (отбора импульса)	Давление	Расход		Давление	Температура		
	Трубопроводы						
	Обратный	Подающий		Обратный			
№ установочного чертежа	ТК4-3428-73	—		ТК4-130-67	ТМ4-143-75	ТМ4-171-75	ТМ4-143-75
Обозначение (маркировка)	Т5	Т7-1; Т7-2	Т6-1, Т6-2	Т4	Т2	Т1	Т3

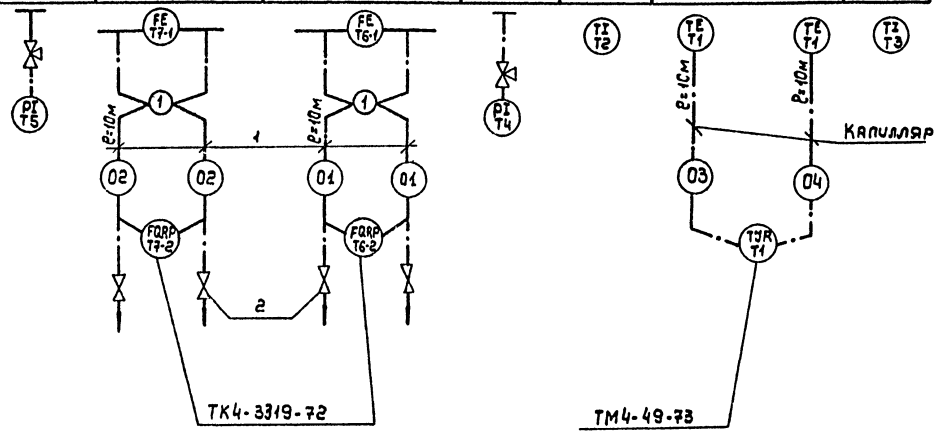

План на отм. 0.000

М 1:50

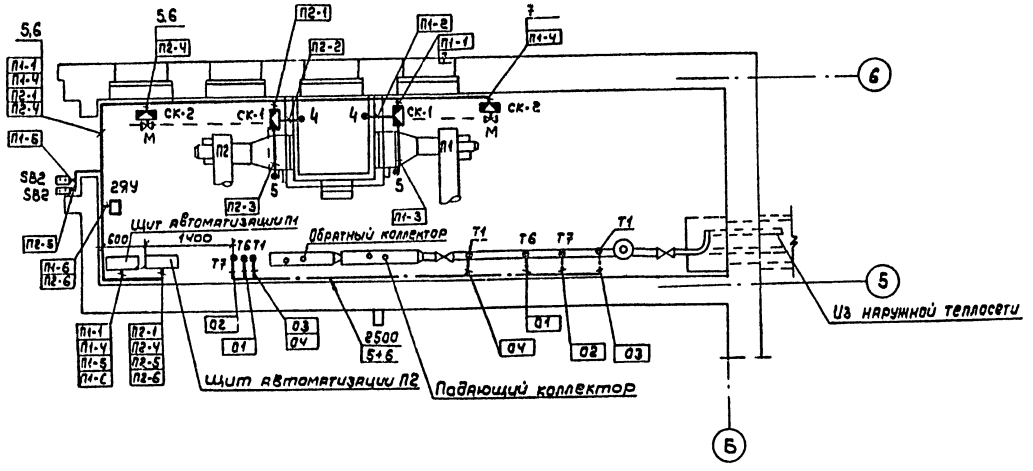

Поз. обозначение	Наименование	Кол.	Примечание
1	Труба стальная 14х2-20 ГОСТ 8734-75*	40м	
2	Вентиль запорный муфтовый 15кч18бр	4	
3	Отборное устройство 16-200 ТК4-3428-73	1	
4	Отборное устройство 16-200 ТК4-130-67	1	
5	Полки кабельные К1161 ТУ36.1496-75	10	
6	Основание К1155 ТУ36.1496-75	10	
7	Скоба однолапковая СО-14 ТУ36.1086-76	10	

1. Обозначение (маркировка) средств автоматизации на плане, маркировка кабелей и труб соответствуют принятым на схемах внешних соединений А-5.

2. В прямоугольниках указана маркировка кабелей, над полкой линии выноски указаны позиции монтажных материалов.

Привязан	ГИП	Чекалов	
	Н.контр	Хамова	
	Нач.отд.	Урщанович	
	Гл.спец.	Фонарев	
	Рук.гр.	Гомова	
Инв.№	Инж.	Никитина	

ТП 503-5-14.85 А

Пассажирская автостанция вместимостью 50 человек

Здание автостанции

Тепловой пункт. Схема внешних соединений и монтажный чертеж проводок

Стадия	Лист	Листов
Р	6	

ГИПРОАВТОТРАНС Ленинградский филиал

Инв.№ подл. | Подпись и дата | Взам.инв.№

Отпечатано
в Новосибирском филиале ЦИТП
630064 г. Новосибирск пр. Карла Маркса 1

Выдано в печать 29 VII 1986 г.
Заказ Т-1973 Тираж 620

gost.e-ecolog.ru