ТИПОВОЙ ПРОЕКТ

503-4-17

УСТРОЙСТВА ДЛЯ ОСМОТРА И РЕМОНТА ГРУЗОВЫХ АВТОМОБИЛЕЙ И АВТОБУСОВ

Альбом II

ДЛЯ АВТОБУСОВ.
Пояснительная записка. Чертежи технологические, архитектурно-строительные и электротехнические.

1034/02

gost.e-ecolog.ru

Привязан

Инв. №

ТИПОВОЙ ПРОЕКТ

503-4-17

УСТРОЙСТВА ДЛЯ ОСМОТРА И РЕМОНТА ГРУЗОВЫХ АВТОМОБИЛЕЙ И АВТОБУСОВ

АЛЬБОМ II

Состав проекта:

Альбом – I Для грузовых автомобилей. Пояснительная записка. Чертежи технологические, архитектурно-строительные и электротехнические.

Альбом – II Для автобусов. Пояснительная записка. Чертежи технологические, архитектурно-строительные и электротехнические.

Альбом – III Для грузовых автомобилей. Сметы. (Книги 1 и 2)

Альбом – IV Для автобусов. Сметы. (Книги 1 и 2)

Разработан
Воронежским филиалом „Гипродортранс"
Главный инженер филиала В.Г. Шатов
Главный инженер проекта В.И. Щербаков

Техноробочий проект
Утвержден и введен в действие
Минавтотрансом РСФСР
Приказ № 19 от 16 марта 1981 г.

Привязан

Инв. №

Альбом II

Типовой проект 503-4-17

Марка-лист	Наименование	Стр	Примечание
1	Содержание	2	
2	Общие данные (начало)	3	
3	Общие данные (окончание)	4	
ТХ-1	Общие данные. Спецификация (начало)	5	
ТХ-2	Общие данные. Спецификация (окончание)	6	
ТХ-3	Линии поточные ЛПА1; ЛПА2; посты тупиковые ПТА1÷ПТА4; посты проездные ППА1. Технологические схемы.	7	
ТХ-4	Посты тупиковые ПТА5÷ПТА8. Технологические схемы	8	
ТХ-5	Посты проездные ППА2 посты специализированные ПТА9 и ППА4; эстакады ЭТА2 и ЭПА2. Технологические схемы	9	
ТХ-6	Посты проездные ППА3; эстакады ЭТА1; ЭПА1. Технологические схемы	10	
ТХ-7	Варианты компоновок постов	11	
АС-1	Общие данные (начало	12	
АС-2	Общие данные (окончание)	13	
АС-3	Линия поточная ЛПА1 План на отм. 0,000 и -0,400	14	
АС-4	Линия поточная ЛПА1 План на отм. 0,000 и -0,400	15	
АС-5	Линия поточная ЛПА1 Сечения 1-1÷3-3	16	
АС-6	Линия поточная ЛПА1 Сечения 4-4÷9-9	17	
АС-7	Линия поточная ЛПА2 План, сечение 1-1	18	
АС-8	Линия поточная ЛПА2 План, сечение 1-1	19	
АС-9	Линия поточная ЛПА2 Сечения 2-2÷13-13	20	
АС-10	Пост тупиковый ПТА1, ПТА3, ПТА5, ПТА7. Канава К1. План на отм. 0,000 и -0,400. Сечение 1-1	21	
АС-11	Пост тупиковый ПТА2, ПТА4, ПТА6, ПТА8 Канава К2. План на отм. 0,000 и -0,400. Сечение 1-1	22	
АС-12	Посты тупиковые ПТА1÷ПТА5. Посты проездные ППА1÷ППА4. Канавы К1÷К3 Сечения 2-2÷5-5 Узел 1,2	23	
АС-13	Пост тупиковый ПТА9 План на отм. 0,000 и -0,400 Сечения 1-1÷3-3	24	
АС-14	Посты проездные ППА1÷ППА3. Канава К3 План на отм. 0,000 и -0,400. Сечение 1-1	25	
АС-15	Пост проездной ППА4. План на отм. 0,000 и -0,400, сечения 1-1; 2-2; 4-4. Узел 3	26	

Марка-лист	Наименование	Стр	Примечание
АС-16	Посты тупиковые ПТА1÷ПТА4 Лестница Л1. Траншеи ТР1÷ТР4. План на отм 0,000 и -0,150. Сечение 1-1, 2-2	27	
АС-17	Пост тупиковый ПТА3, ПТА4 Траншеи ТР5, ТР6. План на отм. 0,000 и -0,150	28	
АС-18	Пост тупиковый ПТА5, ПТА6 Траншеи ТР7÷ТР10. План на отм. 0,000 и -0,150	29	
АС-19	Пост тупиковый ПТА5, ПТА6 Траншеи ТР11, ТР12. План на отм. 0,000 и -0,150	30	
АС-20	Пост тупиковый ПТА7, ПТА8 Траншеи ТР13÷ТР16 План на отм. 0,000 и -0,150	31	
АС-21	Пост тупиковый ПТА7, ПТА8 Траншеи ТР17, ТР18. План на отм. 0,000 и -0,150	32	
АС-22	Пост проездной ППА1. Тоннель Т1, Т2 План на отм. 0,000 и -0,400. Сечения 1-1÷5-5	33	
АС-23	Пост проездной ППА2 Тоннели Т3÷Т5. План на отм. 0,000 и -0,400	34	
АС-24	Пост проездной ППА2 Тоннель Т6, Т7. План на отм. 0,000 и -0,400	35	
АС-25	Пост проездной ППА2 Тоннель Т8. План на отм. 0,000 и -0,400	36	
АС-26	Пост проездной ППА2 Тоннели Т9÷Т11 План на отм. 0,000 и -0,400	37	
АС-27	Пост проездной ППА3 Тоннель Т12, Т13. План на отм. 0,000 и -0,400	38	
АС-28	Пост проездной ППА3 Тоннель Т14. План на отм. 0,000 и -0,400	39	
АС-29	Пост проездной ППА2. Тоннели Т1÷Т14 Сечения 1-1÷4-4. УМ1. Узел 4,5	40	
АС-30	Эстакада тупиковая ЭТА1 План, сечение 1-1	41	
АС-31	Эстакада тупиковая ЭТА2 План, сечение 1-1	42	
АС-32	Эстакада проездная ЭПА1 План, сечение 1-1	43	
АС-33	Эстакада проездная ЭПА1 План, сечение 1-1	44	
АС-34	Эстакада проездная ЭПА2 План, сечение 1-1	45	
АС-35	Эстакада проездная ЭПА2 План, сечение 1-1	46	
АС-36	Эстакады Сечения 2-2÷5-5	47	
	Изделия	48÷51	

Марка-лист	Наименование	Стр	Примечание
ЭЛ-1	Общие данные	52	
ЭЛ-2	Силовое электрооборудование. План-схема	53	
ЭЛ-3	Электроосвещение. План-схема канав	54	
ЭЛ-4	Электроосвещение. План-схема тоннелей	55	
ЭЛ-5	Электроосвещение. Ведомость электрооборудования, кабельных изделий и материалов, поставляемых заказчиком (начало)	56	
ЭЛ-6	Электроосвещение. Ведомость электрооборудования, кабельных изделий и материалов, поставляемых заказчиком (окончание)	57	
ЭЛ-7	Электроосвещение. Уточненная ведомость изделий и материалов поставляемых электромонтажной организацией	58	

Привязан

Инв. №

ГИП	Щербаков		ТП 503-4-17
Нач. отд.	Ильдин		Устройства для осмотра и ремонта грузовых автомобилей и автобусов
Нач. отд.	Сотников		
Нач. отд.	Колыхалова		Для автобусов
Инженер	Сафонова		Стадия Р; Лист 1; Листов 1
Н. контр.	Пасько		Содержание
			ГИПРОАВТОТРАНС Воронежский филиал

Инв. № подл. | Подп. и дата | Взам. инв. №

Типовой проект „Устройства для осмотра и ремонта грузовых автомобилей и автобусов" выполнен на основании задания на корректировку типового проекта N 503-241 N 50 от 29 августа 1980г. утвержденного Министерством автомобильного транспорта РСФСР, в соответствии с планом типового проектирования Госстроя СССР на 1980г., раздел IV п. 140 и решения, утвержденного Министерством автомобильного транспорта РСФСР от 14 апреля 1980 г.

К устройствам для осмотра и ремонта относятся линии поточные технического и ежедневного обслуживания; посты тупиковые и проездные, оборудованные канавами /в дальнейшем именуемые „посты тупиковые" и „посты проездные"/ технического обслуживания и ремонта; эстакады проездные и тупиковые обслуживания, ремонта и мойки автомобилей ГАЗ-3НЛ, МАЗ-КаМАЗ, КрАЗ, автопоездов и автобусов ЛАЗ-ЛиАЗ, Икарус-280.

Устройства для осмотра автобусов ЛАЗ-ЛиАЗ; Икарус-280 выполнены с учетом следующих нормативов:

- Общесоюзных норм технологического проектирования предприятий для автомобильного транспорта (ОНТП-АТП-СТО-80)
- Строительных норм и правил. Предприятия по обслуживанию автомобилей" СНиП II-93-74.
- СББТ. Ремонт и техническое обслуживание автомобилей. Общие требования безопасности ГОСТ 12.3.017-79
- Воздух рабочей зоны. Общие санитарно-технические требования ГОСТ 12.1 005-76.

Материал представлен в виде технологических схем линий поточных, постов тупиковых и проездных и эстакад с разработкой их рабочих чертежей.

Проект предназначен для использования специалистами проектных организаций, ПКТБ транспортных управлений, работниками АТП, осуществляющих проектирование, реконструкцию и техническое перевооружение производственной базы автотранспортных предприятий.

Область применения

Рельеф территории спокойный. Территория без подработки горными выработками. Грунтовые воды отсутствуют. Грунты в основании непучинистые, непросадочные с условными расчетными характеристиками $Y_н = 28°C$, $C_н = 0{,}02$ кг/см², $E = 150$ кг/см², $\gamma_н$ 1,8 т/м³

Указания по привязке

При привязке строительной части проекта к конкретным условиям необходимо.

Проект разработан в соответствии с действующими нормами и правилами и предусматривает мероприятия, обеспечивающие взрывную, взрывопожарную и пожарную безопасность при эксплуатации здания

Гл. инженер проекта Щербаков

1. Откорректировать фундаменты в соответствии с инженерно-геологическими изысканиями и несущей способностью грунтов.

Технологическая часть.

В типовом проекте разработаны:

1. Линия поточная ежедневного обслуживания (ЕО) автобусов ЛАЗ-ЛиАЗ. Линия оснащена автоматической установкой для мойки автомобилей снизу ЦКБ-М-121 (Бежецкий завод „Автоспецоборудование"): установкой для сушки автобусов после мойки М-122 (ЦПКТБ Минавтотранса" РСФСР) и конвейером 4120 (Загорский завод „Автоспецоборудование")
2. Линия поточная технического обслуживания (ТО-1) на 3 автобуса ЛАЗ-ЛиАЗ. Линия оснащена конвейером 4120 (Загорский завод „Автоспецоборудование) и передвижными электромеханическими подъемниками П-231 (Грозненский завод „Автоспецоборудование")
3. Посты тупиковые и проездные (ТО-2 и ТР) одиночные и групповые объединенные траншеями или тоннелями, расположенные под углом 90° и 60° для автобусов ЛАЗ-ЛиАЗ и Икарус-280. Расстояние между осями канав принято-5м, количество канав в группе до 6 единиц. Посты оснащены передвижными канавными электромеханическими подъемниками П-231 (Грозненский завод „Автоспецоборудование)"
4. Пост тупиковый специализированный для снятия и установки топливных баков автобусов ЛАЗ-ЛиАЗ; оборудованный колейным мастиком ОН-15001 (Бобруйский опытно-механический завод).
5. Пост проездной специализированный для снятия и установки топливных баков и двигателей автобусов Икарус-280, оборудованный колейным мастиком ОН-156-01 и передвижным электромеханическим подъемником ПТО-2А. (Бобруйский опытно-механический завод).
6. Эстакады проездные и тупиковые для мойки, технического обслуживания и текущего ремонта автобусов ЛАЗ-ЛиАЗ; Икарус-280.

Устройства для осмотра и ремонта автобусов оснащаются при привязке оборудованием согласно технологических процессов технического обслуживания и текущего ремонта разработанных НИИ.Том Центравтотехом.

Таблица устройств

NN п/п	Шифр	Наименование	Количество схем	Высота эстакад	Глубина канавы м	Ширина канавы м
1	ЛПА1	Линия поточная технического обслуживания (ТО-1) на 3 рабочих поста для автобусов ЛАЗ-ЛиАЗ	—	—	1,3	1,2
2	ЛПА2	Линия поточная ежедневного обслуживания (ЕО) для автобусов ЛАЗ-ЛиАЗ	—	—	1,4	1,1
3	ПТА1	Пост тупиковый (ТО-2 и ТР) с подъемным механизмом для автобусов ЛАЗ	—	—	1,3	1,2
4	ПТА2	Пост тупиковый (ТО-2 и ТР) с подъемным механизмом для автобусов ЛиАЗ	—	—	1,3	1,2
5	ПТА3	Посты тупиковые (ТО-2 и ТР) под L 90° с траншеей и подъемными механизмами для автобусов ЛАЗ	6	—	1,3	1,2
6	ПТА4	Посты тупиковые (ТО-2 и ТР) под L 90° с траншеей и подъемными механизмами для автобусов ЛиАЗ	6	—	1,3	1,2
7	ПТА5	Посты тупиковые (ТО-2 и ТР) под L 60° с траншеей и подъемными механизмами для автобусов ЛАЗ	6	—	1,3	1,2
8	ПТА6	Посты тупиковые (ТО-2 и ТР) под L 60° с траншеей и подъемными механизмами для автобусов ЛиАЗ	6	—	1,3	1,2
9	ПТА7	Посты тупиковые (ТО-2 и ТР) под L 60° с заездом „слева" с траншеей и подъемными механизмами для автобусов ЛАЗ	6	—	1,3	1,2
10	ПТА8	Посты тупиковые (ТО-2 и ТР) под L 60° с заездом „слева" с траншеей и подъемными механизмами для автобусов ЛиАЗ	6	—	1,3	1,2
11.	ПТА9	Пост тупиковый для снятия и установки топливных баков автобусов ЛАЗ-ЛиАЗ	—	—	1,3	1,2
12	ППА1	Посты проездные /ТО-2 и ТР/ с подъемными механизмами для автобусов Икарус-280	2	—	1,3	1,2
13	ППА2	Посты проездные /ТО-2 и ТР/ под L 60 с заездом „слева" с тоннелем и подъемными механизмами для автобусов Икарус-280	6	—	1,3	1,2

Инв. N			
Гл. инж.	Шатов		
ГНП	Щербаков		
Нач. отд.	Алпатов		
Нач. отд.	Малахов		
Нач. отд.	Сотников		
Нач. отд.	Дильдин		
Инженер	Беленова		
Н. контр.	Пасько		

Привязан:

ТП 503-4-17

Устройства для осмотра и ремонта грузовых автомобилей и автобусов

Для автобусов	Стадия	Лист	Листов
	Р	1	2

Общие данные (начало)

ГИПРОАВТОТРАНС Воронежский филиал

Альбом II

Типовой проект 503-4-17

Инв. № подл. | Подпись и дата | Взам. инв. №

№ п/п	Шифр	Наименование	Количество схем	Высота эстакад	Глубина канавы м	Шифр канавы
14	ПЛА3	Посты проездные /то-2 и тр/ под 60° с заездом справа с тоннелем и подъемными механизмами для автобусов Икарус-280	6	–	1,3	1,2
15	ПЛА4	Пост проездной для снятия и установки топливных баков и двигателей с автобусов Икарус-280	–	–	1,4	1,2
16	ЭПА1	Эстакада проездная /то и тр/ без подъемных механизмов для автобусов Икарус-280	–	1,2	–	1,1
17	ЭПА2	Эстакада проездная для мойки автобусов Икарус-280	–	0,7	–	1,1
18	ЭТА1	Эстакада тупиковая /то и тр/ без подъемных механизмов для автобусов ЛАЗ-ЛиАЗ	–	1,2	–	1,1
19	ЭТ12	Эстакада тупиковая для мойки автобусов ЛАЗ-ЛиАЗ	–	0,7	–	1,1

Архитектурно-строительные решения.

Линии поточные, посты тупиковые и проездные представляют собой заглубленные в грунт сооружения. Посты тупиковые и проездные в зависимости от количества постов соединены между собой траншеями и тоннелями с необходимым количеством эвакуационных выходов.

Днища - монолитные бетонные

Стены - кирпичные, монолитные бетонные.

Плиты покрытия, перемычки - сборные железобетонные.

Эстакады представляют собой надземные сооружения, прямоугольные в плане, высотой 0,7 и 1,2 м.

Фундаменты - сборные бетонные блоки

Несущие конструкции - сборные железобетонные Фундаментные балки.

Полосы для движения - монолитные железобетонные.

Вентиляция

Подача приточного воздуха в канавы, тоннели и траншеи осуществляется через вентиляционные решетки. Количество подаваемого воздуха принято в соответствии с СНиП II-33-74. Температура подаваемого воздуха должна быть не ниже 15°С и не выше 25°С. Объем приточного воздуха, подаваемого в канавы, тоннели и траншеи учитывается в воздушном балансе помещений.

Количество подаваемого воздуха по поточным линиям и осмотровым канавам составляет

NN п/п	Наименование	Количество подаваемого воздуха L м³/час	Количество решеток Р200	Р150
1.	Линия поточная /то-1/			
	ЛП1	7890	39	1
2	Посты тупиковые /то-2 и тр/			
	ПТ1	2040	12	–
	ПТ2	2280	13	–
	ПТ3, ПТ5, ПТ7 /схема 1/	2040	12	–
	/схема 2/	4120	24	1
	/схема 3/	6200	36	2
	/схема 4/	8280	48	3
	/схема 5/	10360	60	4
	/схема 6/	12440	72	5
	ПТ4, ПТ6, ПТ8 /схема 1/	2280	13	
	/схема 2/	4600	26	1
	/схема 3/	6920	39	2
	/схема 4/	9240	52	3
	/схема 5/	11560	65	4
	/схема 6/	13880	78	5
	ПТ9	1380	9	
3	Посты проездные /то-2 и тр/			
	ПП1 /схема 1,2/	3350	19	1
	ПП2, ПП3 /схема 1/	3360	19	1
	/схема 2/	6700	38	2
	/схема 3/	10050	57	3
	/схема 4/	13400	76	4
	/схема 5/	16750	95	5
	/схема 6/	20150	114	7
	ПП4	1260	6	–

Силовое электрооборудование и электроосвещение

Электропитание силовых электроприемников и электроосвещения осуществить от ближайших силовых и осветительных шкафов напряжением 380/220 в.

Все электродвигатели приняты асинхронные с короткозамкнутым ротором, переменного тока, 380в, промышленной частоты. Электрооборудование пуска и управления электродвигателями конвейеров и подъемников (шкафы, кабельная продукция и тросовые крепления кабелей) поступает в комплекте с технологическим оборудованием.

Места установки шкафов управления, определение трасс сетей от шкафов управления до электроприемников решается при привязке данного проекта.

Общее локализованное электроосвещение канав предусмотрено выполнить светильниками с люминесцентными лампами типа ПВЛП-2×40, устанавливаемыми в нишах канав.

При привязке проекта, для питания сети переносного освещения, необходима установить на ближайшей стене или колонне ящик типа (ЯТП-0,25) с понижающим трансформатором 220/36 в мощностью 250 в·а.

Выключатели необходимые для управления электроосвещением канав установить на стенах или колоннах у входов канав.

Сеть общего и переносного освещения в канавах выполнить проводом марки АПВ-660 в стальных водогазопроводных легких трубах. Трубы предусмотрены в строительной части проекта. Питающая сеть от щитков освещения решается при привязке проекта.

Сравнительная таблица технико-экономических показателей

№ п/п	Наименование	Рассматриваемый проект Шифр	Стоимость строительно-монтажных работ тыс. руб.	Типовой проект 503-241 Шифр	Стоимость строительно-монтажных работ тыс. руб.
1	Пост тупиковый	ПТА1	1,93	КН 22	2,7
2	Пост тупиковый	ПТА2	2,48	КН 20	2,9
3	Пост тупиковый	ПТА3	2,03	КН 17	3,0
4	Пост тупиковый	ПТА4	2,58	КН 16	3,1
5	Пост тупиковый	ПТА5	2,88	КН 21	3,1
6	Пост тупиковый	ПТА6	2,73	КН 19	3,2

Альбом II

Типовой проект 503-4-17

Инв.№ подл. | Подпись и дата | Взам. инв.№

Привязан:			
Инв.№			
Гл.инж.	Шатов		ТП-503-4-17
ГИП	Щербаков		
Нач.отд.	Алпатов		Устройство для осмотра и ремонта грузовых автомобилей и автобусов.
Нач.отд.	Малаков		
Нач.отд.	Сотников		Для автобусов
Нач.отд.	Дильдин		Стадия Р; Лист 2; Листов
Инженер	Белецова		Общие данные (окончание)
Н.контр.	Пасько		ГИПРОАВТОТРАНС Воронежский филиал

Ведомость чертежей основного комплекта - ТХ

Формат	Лист	Наименование	Примечание
А2	1	Общие данные. Спецификация (начало)	
А2	2	Общие данные (окончание)	
А2	3	Для автобусов линии поточные ПТА1÷ПТА4; посты тупиковые ПТА1÷ПТА4; посты проездные ППА1	
А2	4	Для автобусов посты тупиковые ПТА5÷ПТА8	
А2	5	Для автобусов посты проездные ППА2; посты специализированные ПТА3, ПТА7; эстакады ЭТА2 и ЭПА2	
А2	6	Для автобусов посты проездные ППА3; эстакады ЭТА3, ЭПА3	
А2	7	Варианты компоновок постов.	

Ведомость основных комплектов

Обозначение	Наименование	Примечание
ТХ	Технологические схемы	
АС	Архитектурно-строительные решения	
ЭЛ	Силовое электрооборудование и электроосвещение	

Расстояние между автомобилями на постах принято по СНиП II-93-74 п. 3.29, таблица 8 для II-й категории автомобилей для работ со снятием шин и тормозных барабанов. Необходимость изменения расстояния между осями канав уточняется при привязке.

На линии ежедневного обслуживания в период, не требующий проведения работ по обеззараживанию транспорта, рабочие канавы и тоннели с лестницами засыпаются песчаным грунтом и выполняется цементная стяжка.

При применении линии технического обслуживания в АТП с открытой стоянкой необходимо предусмотреть пост подпора.

Типовой проект разработан в соответствии с действующими нормами и правилами и предусматривает мероприятия, обеспечивающие взрывобезопасность и пожаробезопасность при эксплуатации сооружений

Гл. инженер проекта Щербиков

Спецификация технологического оборудования (начало)

Марка, поз.	Обозначение	Наименование	Кол.	Масса ед. кг.	Примечание
ЛПА-1		Линия поточная (ТО-1)			
		Конвейер для перемещения автомобилей на линии ЕО4120	1		7,5 кВт
		Подъемник канавный передвижной, электромеханический П-231	2		3×0,37кВт
ЛПА-2		Линия поточная (ЕО)			
		Установка автоматическая для мойки автобусов 1126 (произв. 30-35 авт./час.)	1		7,5 кВт
		Установка для мойки автомобилей снизу М121 (производ. 30-40 авт/час)	1		14,1кВт
		Конвейер для перемещения автомобилей на линии ЕО 4120	1		7,5кВт
		Установка для обсушки автобусов после мойки М-122	1		26,0кВт
ПТА-1		Посты тупиковые			
ПТА-2		Подъемник канавный, передвижной, электромеханический П-231	1		3×0,37кВт
					То же
ПТА-3, ПТА-4		Посты тупиковые			
Схема-1		Подъемник канавный, передвижной, электромеханический П-231	1		3×0,37кВт
Схема-2			2		То же
Схема-3			3		—"—
Схема-4			4		—"—
Схема-5			5		—"—
Схема-6			6		—"—
ПТА-5, ПТА-6		Посты тупиковые			
Схема-1		Подъемник канавный, передвижной, электромеханический П-231	1		3×0,37кВт
Схема-2			2		То же
Схема-3			3		—"—
Схема-4			4		—"—
Схема-5			5		—"—
Схема-6			6		—"—
ПТА-7, ПТА-8		Посты тупиковые			
Схема-1		Подъемник канавный передвижной, электромеханический	1		3×0,37кВт
Схема-2			2		То же

Спецификация технологического оборудования (окончание)

Марка, поз.	Обозначение	Наименование	Кол.	Масса ед. кг.	Примечание
Схема-3		механический П-231	3		То же
Схема-4			4		—"—
Схема-5			5		—"—
Схема-6			6		—"—
ППА-1		Пост проездной			
Схема-1		Подъемник канавный, передвижной, электромеханический П-231	1		3×0,37кВт
Схема-2			1		То же
ППА-2		Пост проездной			
Схема-1		Подъемник канавный, передвижной, электромеханический П-231	1		3×0,37кВт
Схема-2			2		То же
Схема-3			3		—"—
Схема-4			4		—"—
Схема-5			5		—"—
Схема-6			6		—"—
ППА-3		Пост проездной			
Схема-1		Подъемник канавный передвижной, электромеханический П-231	1		3×0,37кВт
Схема-2			2		То же
Схема-3			3		—"—
Схема-4			4		—"—
Схема-5			5		—"—
Схема-6			6		—"—
ППА-4		Пост проездной передвижной, электромеханический подъемник для снятия и установки агрегатов ПТО-2А	1		1,1кВт.

Привязан:

Инв. №

Гл. инж.	Шатов	
ГИП	Щербаков	
Нач. отд.	Дильдин	
Гл. спец.	Лебедев	
Рук. гр.	Ткаченко	
Инжен.	Сафонова	
Н. контр.	Паська	

ТП 503-4-17 - ТХ

Устройство для осмотра и ремонта грузовых автомобилей и автобусов

Для автобусов

Стадия	Лист	Листов
Р	1	7

Общие данные. Спецификация (начало)

ГИПРОАВТОТРАНС Воронежский филиал

Альбом V

Типовой проект 503-4-17

Инв. № подл. | Подп. и дата | Взам. инв. №

Спецификация постов по схемам (начало)

Марка поз.	Обозначение	Наименование	Кол. на схему 1	2	3	4	5	6	Масса ед. кг	Примечание
		Пост тупиковый ПТА1								
К1	тп 503-4-17 -АС-10	Канава К1	1							
Л1	то же -АС-16	Лестница Л1	1							
		Пост тупиковый ПТА2								
К2	тп 503-4-17 -АС-11	Канава К2	1							
Л1	то же -АС-16	Лестница Л1	1							
		Пост тупиковый ПТА3								
К1	тп 503-4-17 -АС-10	Канава К1	1	2	3	4	5	6		
ТР1	то же -АС-16	Траншея ТР1	1							
ТР2	" -АС-16	то же ТР2		1						
ТР3	" -АС-16	" ТР3			1					
ТР4	" -АС-16	" ТР4				1				
ТР5	" -АС-17	" ТР5					1			
ТР6	" -АС-17	" ТР6						1		
		Пост тупиковый ПТА4								
К2	тп 503-4-17 -АС-11	Канава К2	1	2	3	4	5	6		
ТР1	то же -АС-16	Траншея ТР1	1							
ТР2	" -АС-16	то же ТР2		1						
ТР3	" -АС-16	" ТР3			1					
ТР4	" -АС-16	" ТР4				1				
ТР5	" -АС-17	" ТР5					1			
ТР6	" -АС-17	" ТР6						1		
		Пост тупиковый ПТА5								
К1	тп 503-4-17 -АС-10	Канава К1	1	2	3	4	5	6		
ТР7	то же -АС-18	Траншея ТР7	1							
ТР8	" -АС-18	то же ТР8		1						
ТР9	" -АС-18	" ТР9			1					
ТР10	" -АС-18	" ТР10				1				
ТР11	" -АС-19	" ТР11					1			
ТР12	" -АС-19	" ТР12						1		
		Пост тупиковый ПТА6								
К2	тп 503-4-17 -АС-11	Канава К2	1	2	3	4	5	6		
ТР7	то же -АС-18	Траншея ТР7	1							
ТР8	" -АС-18	то же ТР8		1						
ТР9	" -АС-18	" ТР9			1					
ТР10	" -АС-18	" ТР10				1				
ТР11	" -АС-19	" ТР11					1			
ТР12	" -АС-19	" ТР12						1		
		Пост тупиковый ПТА7								
К1	тп 503-4-17 -АС-10	Канава К1	1	2	3	4	5	6		
ТР13	то же -АС-20	Траншея ТР13	1							
ТР14	" -АС-20	то же ТР14		1						

Спецификация постов по схемам (окончание)

Марка поз.	Обозначение	Наименование	Кол. на схему 1	2	3	4	5	6	Масса ед. кг	Примечание
ТР15	тп 503-4-17 -АС-20	Траншея ТР15			1					
ТР16	то же -АС-20	то же ТР16				1				
ТР17	" -АС-21	" ТР17					1			
ТР18	" -АС-21	" ТР18						1		
		Пост тупиковый ПТА8								
К2	тп 503-4-17 -АС-11	Канава К2	1	2	3	4	5	6		
ТР13	то же -АС-20	Траншея ТР13	1							
ТР14	" -АС-20	то же ТР14		1						
ТР15	" -АС-20	" ТР15			1					
ТР16	" -АС-20	" ТР16				1				
ТР17	" -АС-20	" ТР17					1			
ТР18	" -АС-20	" ТР18						1		
		Пост проездной ППА1								
К3	тп 503-4-17 -АС-14	Канава К3	1	1						
Т1	то же -АС-22	Тоннель Т1	1							
Т2	" -АС-22	то же Т2		1						
		Пост проездной ППА2								
К3	тп 503-4-17 -АС-14	Канава К3	1	2	3	4	5	6		
Т3	то же -АС-23	Тоннель Т3	1							
Т4	" -АС-23	то же Т4		1						
Т5	" -АС-23	" Т5			1					
Т6	" -АС-24	" Т6				1				
Т7	" -АС-24	" Т7					1			
Т8	" -АС-25	" Т8						1		
		Пост проездной ППА3								
К3	тп 503-4-17 -АС-14	Канава К3	1	2	3	4	5	6		
Т9	то же -АС-26	Тоннель Т9	1							
Т10	" -АС-26	то же Т10		1						
Т11	" -АС-26	" Т11			1					
Т12	" -АС-27	" Т12				1				
Т13	" -АС-27	" Т13					1			
Т14	" -АС-28	" Т14						1		

Рекомендации последовательности производства работ при привязке

По технологической схеме подбирается необходимый тип линии, поста или эстакады. Основные составляющие элементы выбранного типа определяются по спецификациям.

Пример привязки поста тупикового ПТА3 схема 4.

Находим:

1. Пост ПТА3, схема 4 по технологической схеме, лист ТХ-3.
2. Элементы поста (канавы К1 и траншея ТР4) по спецификации постов, лист ТХ-2.
3. Элементы канавы К1 и траншеи ТР4 по спецификации изделий, лист АС-10 и АС-16.
4. Схемы и спецификации силового электрооборудования и освещения, листы ЭЛ2÷5.
5. Применяемые подъемные механизмы по спецификации лист ТХ-1.
6. Количество подаваемого воздуха, лист 2 (общие данные).

Альбом II

Типовой проект 503-4-17

Инв. № подл. | Подпись и дата | Взам. инв. №

Инв. №

Гл. инж.	Шатов	
ГИП	Щербаков	
Нач. отд.	Дильдин	
Гл. спец.	Лебедев	
Рук. гр.	Ткачнко	
Инженер	Беленова	
Н. контр.	Пасько	

Привязан:

тп 503-4-17 -ТХ

Устройства для осмотра и ремонта грузовых автомобилей и автобусов

Для автобусов

Общие данные

Спецификация (окончание)

Стадия	Лист	Листов
Р	2	

ГИПРОАВТОТРАНС
Воронежский филиал

Посты тупиковые (ТО-2 и ТР) под L 90° с траншеей и подъемными механизмами для автобусов ЛАЗ-ПТА3; ЛиАЗ-ПТА4

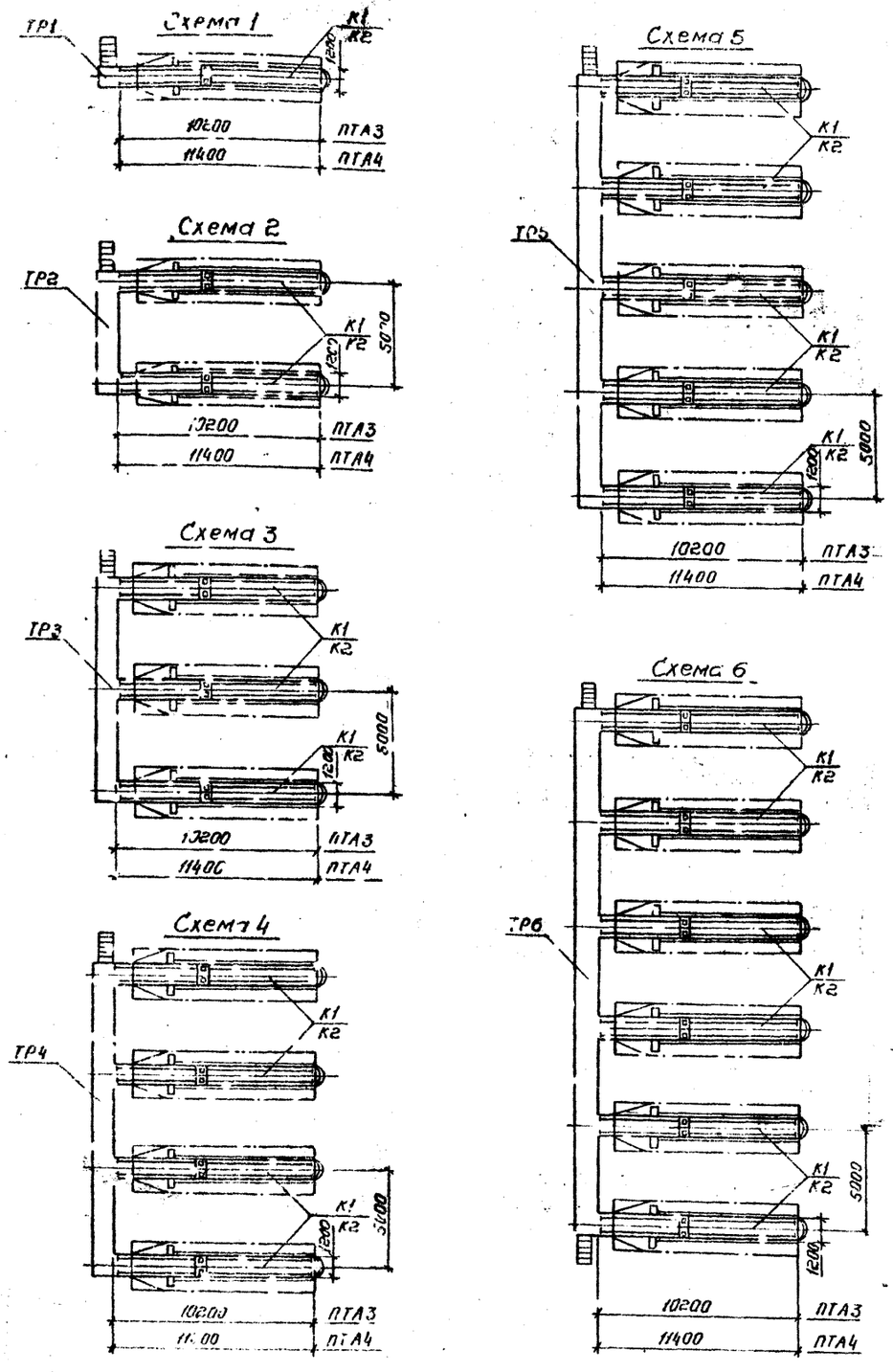

Линия поточная технического обслуживания (ТО-1) на 3 рабочих поста для автобусов ЛАЗ-ЛиАЗ, ЛПА1

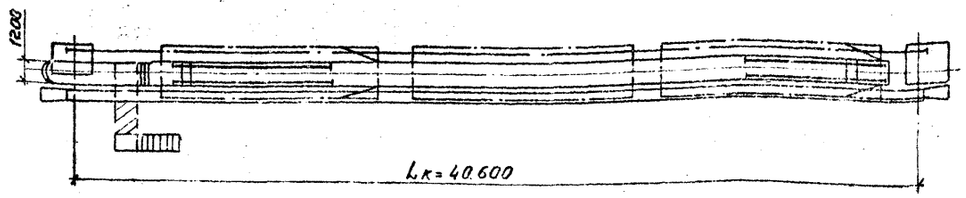

Линия поточная ежедневного обслуживания (ЕО) для автобусов ЛАЗ-ЛиАЗ, ЛПА2

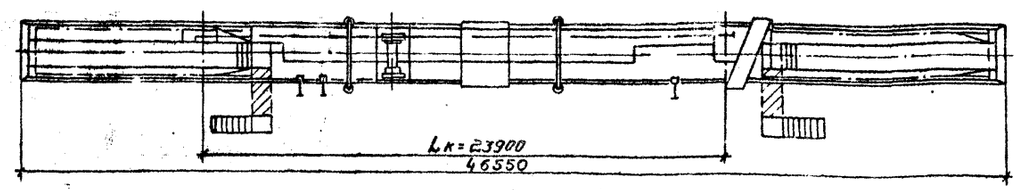

Посты проездные (ТО-2 и ТР) с подъемными механизмами для автобусов Икарус-280, ЛПА1

Схема 1

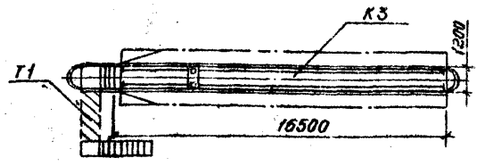

Схема 2

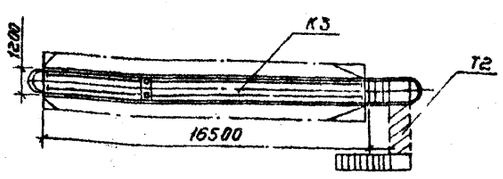

Пост тупиковый (ТО-2 и ТР) с подъемным механизмом для автобусов ЛАЗ-ПТА1; ЛиАЗ-ПТА2

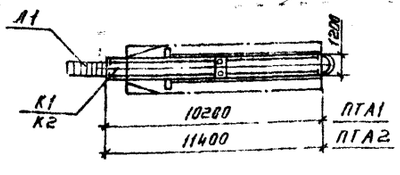

ГИП	Щербаков		
Нач.отд.	Дильдин		
Гл.спец.	Ледедев		
Рук.гр.	Ткаченко		
Ст.инж.	Зайцев		
Ст.инж.	Киселева		
Н.контр.	Пасько		

ГП 503-4-17 - ТХ

Устройства для осмотра и ремонта грузовых автомобилей и автобусов.

Для автобусов линии поточные ЛПА1÷ЛПА2, посты тупиковые ПТА1÷ПТА4, посты проездные ЛПА1.

Стадия	Лист	Листов
Р	3	7

Технологические схемы

ГИПРОАВТОТРАНС Воронежский филиал

Привязан:

Инв.№

Альбом 4

503-4-17

Типовой проект

Инв.№ подл. | Подпись и дата | Взам.инв.№

Посты тупиковые (ТО-2 и ТР) под L 60° с заездом „справа" с траншеей и подъемными механизмами для автобусов ЛАЗ-ПТА5; ЛиАЗ-ПТА6

Посты тупиковые (ТО-2 и ТР) под L 60° с заездом „слева" с траншеей и подъемными механизмами для автобусов ЛАЗ-ПТА7; ЛиАЗ-ПТА8

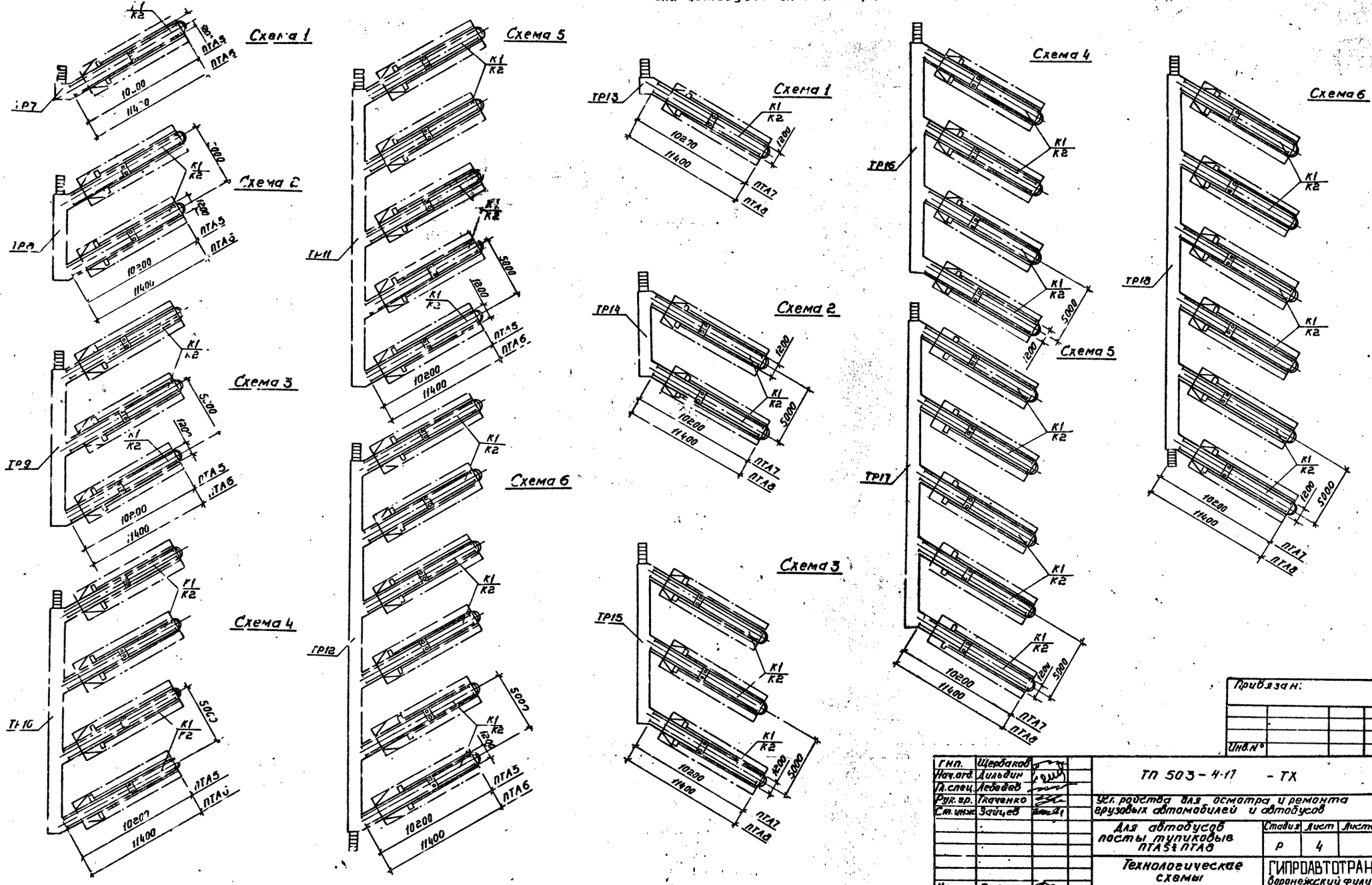

Альбом II

Типовой проект 503-4-17

Инв.№ подл.	Подпись и дата	Взам. инв.	

Привязан:

Инв.№

Гип.	Щербаков	
Нач.отд.	Дильдин	
Гл.спец.	Лебедев	
Рук.гр.	Ткаченко	
Ст.инж.	Зайцев	
Н.контр.	Пасько	

ТП 503-4-17 - ТХ

Устройства для осмотра и ремонта грузовых автомобилей и автобусов

Для автобусов посты тупиковые ПТА5 и ПТА8

Стадия	Лист	Листов
Р	4	

Технологические схемы

ГИПРОАВТОТРАНС
Воронежский филиал

Типовой проект 503-4-17 Альбом II

Посты проездные (ТО-2 и ТР) под L60 с заездом слева с тоннелем и подъемными механизмами для автобусов Икарус-280, ЛПА2

Схема 1

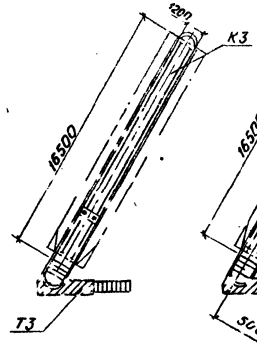

Схема 2

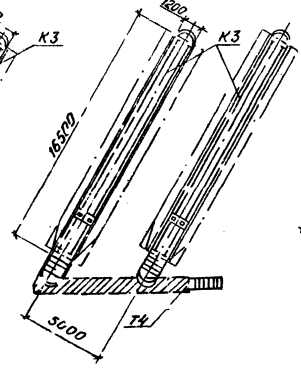

Схема 3

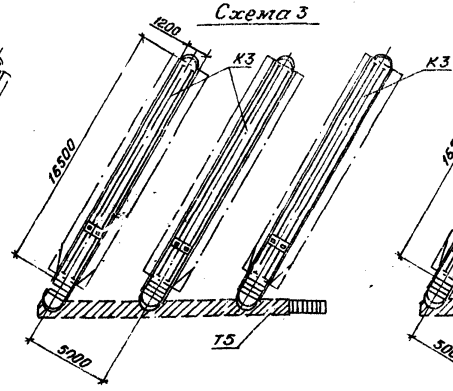

Схема 4

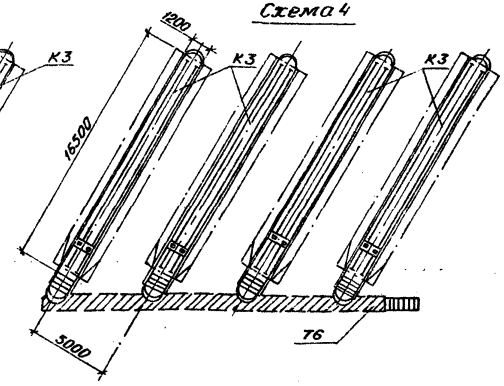

Пост тупиковый для снятия и установки топливных баков автобусов ЛАЗ-ЛиАЗ, ПТАЗ

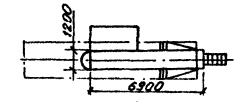

Пост проездной для снятия и установки топливных баков и двигателей автобусов Икарус 280, ЛПА4

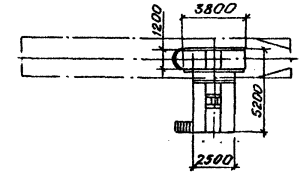

Схема 5

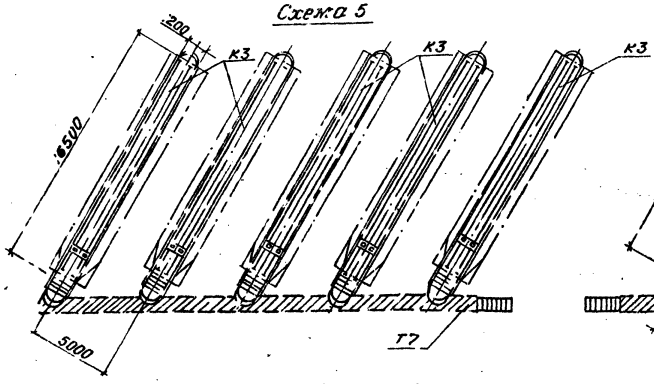

Схема 6

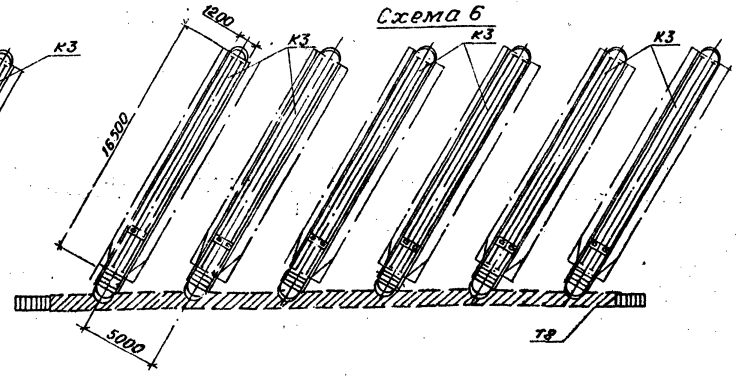

Эстакада проездная для мойки автобусов Икарус-280 ЭПА2

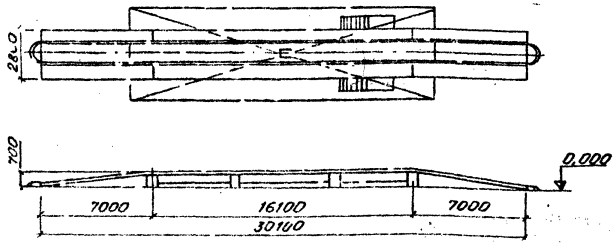

Эстакада тупиковая для мойки автобусов ЛАЗ-ЛиАЗ, ЭТА2

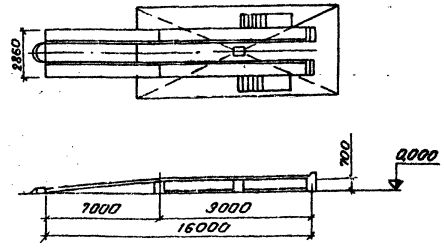

Привязан:

Инв. №

ГИП	Щеваков		ТП 503-4-17 - ТХ
Нач. отд.	Ашьдин		Устройства для осмотра и ремонта грузовых автомобилей и автобусов. Для автобусов: посты проездные ТПА2, посты специализированные ТПА3, ЛПА4, эстакады ЭТА2, ЭПА2
Гл. спец.	Лебедев		
Рук. гр.	Ткаченко		
Ст. инж.	Зайцев		
Ст. инж.	Куселева		
Н. контр.	Пасько		Технологические схемы

Стадия	Лист	Листов
Р	5	

ГИПРОАВТОТРАНС Воронежский филиал

Инв. № подл. | Подпись и дата | Взам. инв. №

Типовой проект 503-4-17 Альбом I

Посты проездные (ТР-2 и ТР) под 60° с заездом „справа" с канавами и подъемными механизмами для автобусов Икарус-280, ЛАЗ.

Схема 1

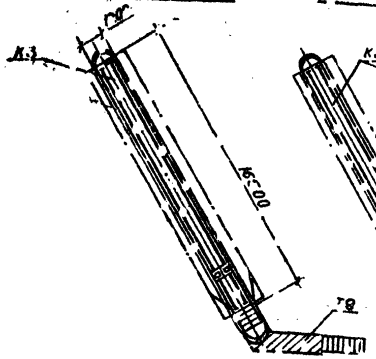

Схема 2

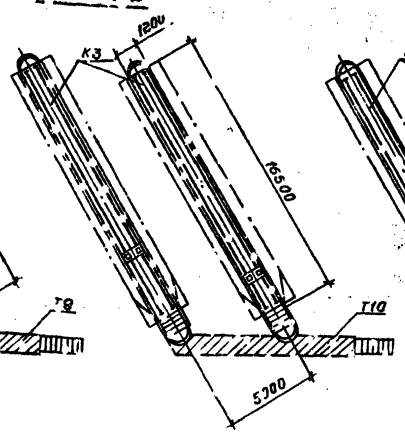

Схема 3

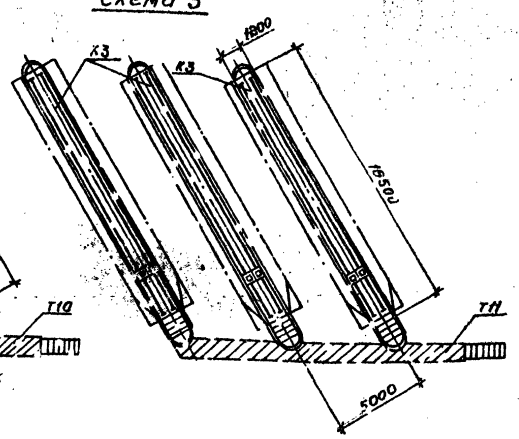

Схема 4

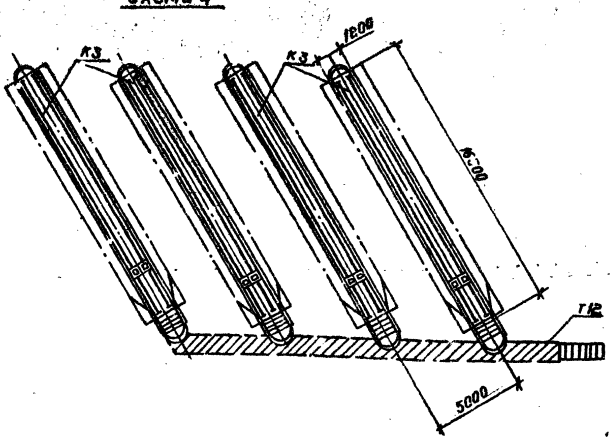

Схема 5

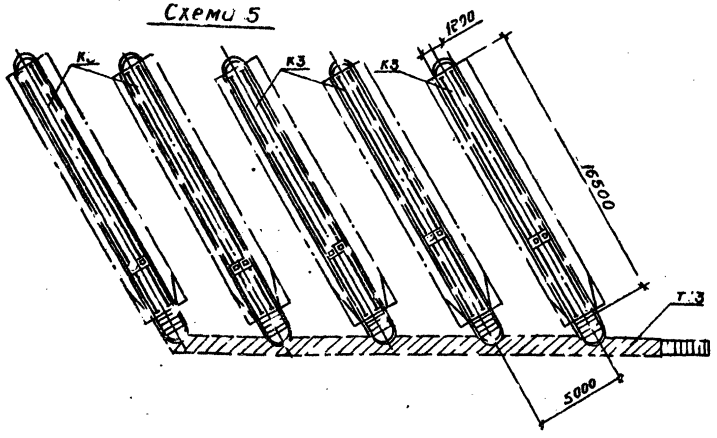

Схема 6

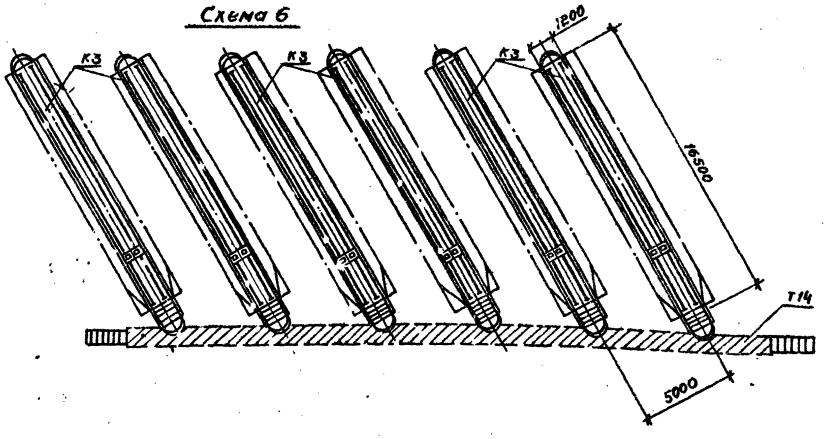

Эстакада проездная (ТО и ТР) без подъемных механизмов для автобусов Икарус-280, ЭТА1

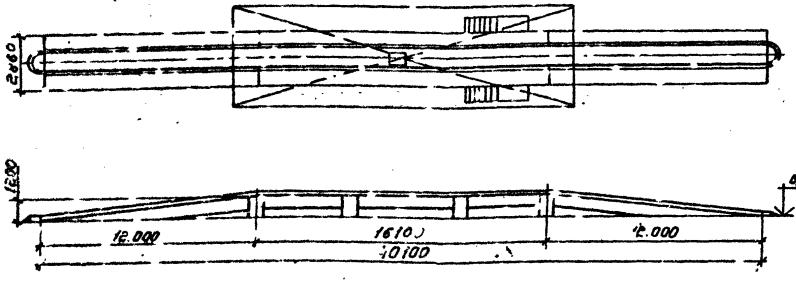

Эстакада тупиковая (ТО и ТР) без подъемных механизмов для автобусов ЛАЗ-Л1; А3, ЭТА1

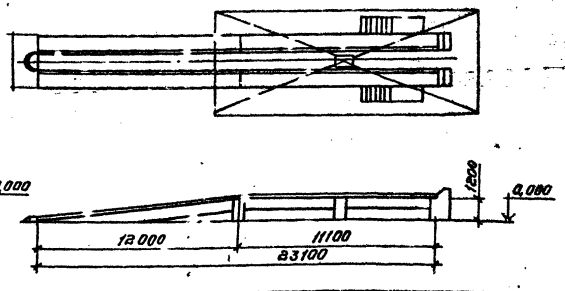

Привязан:

Инв.№

ГИП	Щербаков		ТП 503-4-17 -ТХ
Нач.отд.	Альдин		Устройства для осмотра и ремонта грузовых автомобилей и автобусов.
Гл.спец.	Лебедев		Для автобусов. посты проездные ЛАЗ эстакады ЭТА1 и ЭТА1
Рук.гр.	Ращенко		Стадия: Р; Лист: 6; Листов:
Ст.инж.	Зайцев		Технологические схемы
Ст.инж.	Киселева		ГИПРОАВТОТРАНС (Воронежский филиал)
Н.контр.	Гасько		

Типовой проект 503-4-17 Альбом II

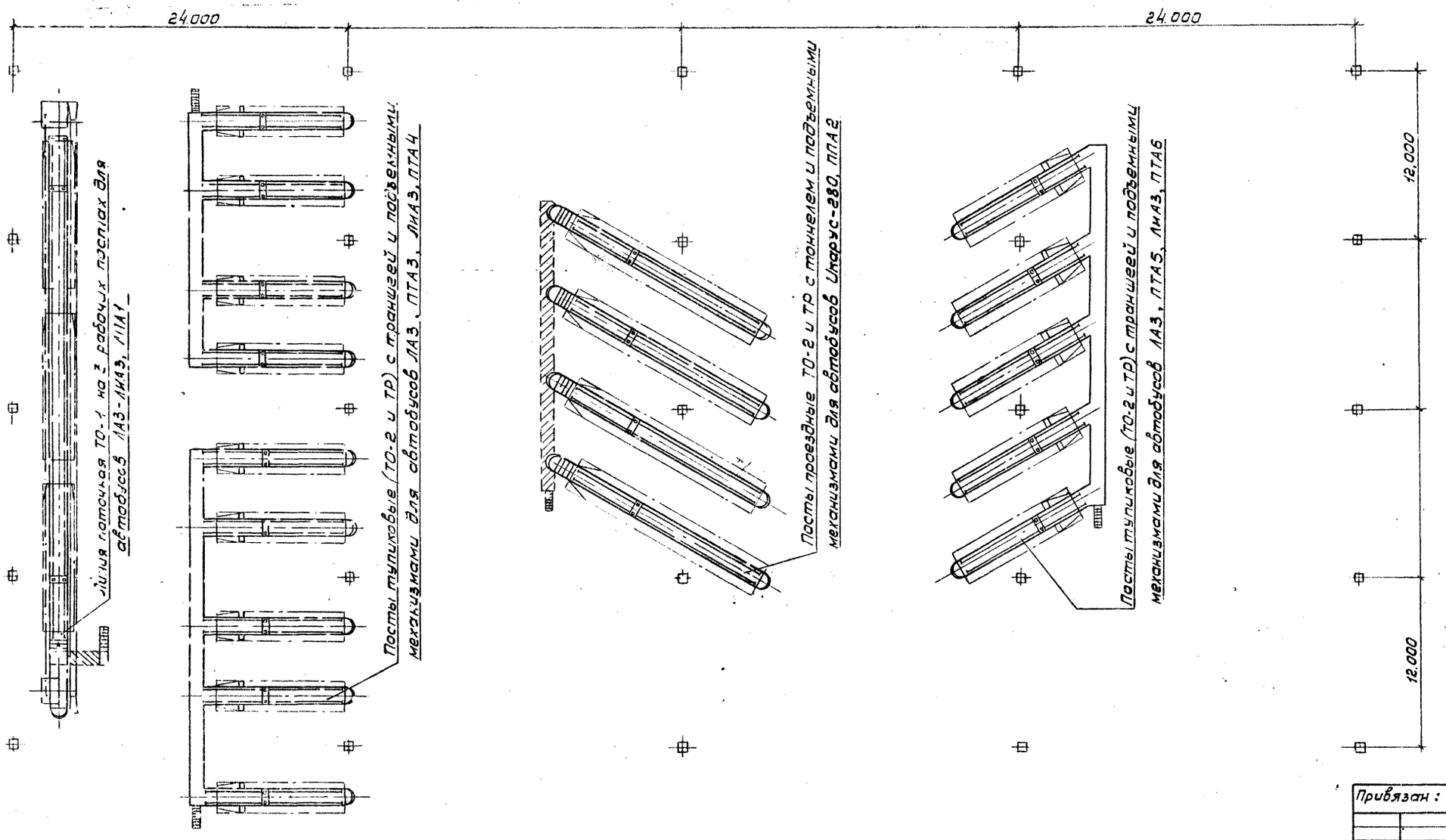

Примечание: Расстояние между осями осмотровых канав уточняются при привязке для каждого конкретного случая относительно осей колонн

Привязан:

Инв. №

ГИП	Щербаков		ТП 503-4-17 -ТХ		
Нач.отд.	Дильдин		Устройства для осмотра и ремонта грузовых автомобилей и автобусов		
Гл.спец.	Лебедев				
Рук.гр.	Ткаченко				
Ст.инж.	Панков		Для автобусов	Стадия: Р	Лист: 7	Листов:
Н.контр.	Пасько		Варианты компоновок постов	ГИПРОАВТОТРАНС Воронежский филиал		

Инв.№ подл. | Подпись и дата | Взам.инв.№

Типовой проект 503-4-17 Альбом II

Ведомость рабочих чертежей основного комплекта АС (начало)

Лист	Наименование	Примечание
1	Общие данные (начало)	
2	Общие данные (окончание)	
3	Линия поточная ЛПА1. План на отм. 0,000 и -0,400	
4	Линия поточная ЛПА1. План на отм. 0,000 и -0,400	
5	Линия поточная ЛПА1 Сечения 1-1÷3-3	
6	Линия поточная ЛПА1. Сечения 4-4÷6-6	
7	Линия поточная ЛПА2. План, сечение 1-1	
8	Линия поточная ЛПА2. План, сечение 1-1	
9	Линия поточная ЛПА2. Сечения 2-2÷13-13	
10	Посты тупиковые ПТА1, ПТА3, ПТА5, ПТА7. Канава К1. План на отм. 0,000 и -0,400. Сечение 1-1	
11	Посты тупиковые ПТА2, ПТА4, ПТА6, ПТА8. Канава К2 План на отм. 0,000 и -0,400. Сечение 1-1	
12	Посты тупиковые ПТА1÷ПТА9. Посты проездные ППА1÷ППА4. Канавы К1÷К3. Сечения 2-2÷5-5. Узел 1,2	
13	Пост тупиковый ПТА9. План на отм. 0,000 и -0,400. Сечения 1-1÷3-3	
14	Посты проездные ППА1÷ППА3. Канава К3. План на отм. 0,000 и -0,400. Сечение 1-1	
15	Пост проездной ППА4. План на отм. 0,000 и -0,400. Сечения 1-1 ÷ 3-3. Узел 3	
16	Посты тупиковые ПТА1÷ПТ94. Лестница Л1. Траншеи ТР1÷ТР4. План на отм. 0,000 и -0,150. Сечение 1-1, 2-2	

Ведомость рабочих чертежей основного комплекта АС (окончание)

Лист	Наименование	Примечание
17	Пост тупиковый ПТА3, ПТА4. Траншея ТР5, ТР6. План на отм. 0,000 и -0,150	
18	Пост тупиковый ПТА5, ПТА6. Траншеи ТР7÷ТР10. План на отм. 0,000 и -0,150	
19	Пост тупиковый ПТА5, ПТА6. Траншея ТР11, ТР12. План на отм. 0,000 и -0,150	
20	Пост тупиковый ПТА7, ПТА8. Траншеи ТР13÷ТР16. План на отм. 0,000 и -0,150	
21	Пост тупиковый ПТА7, ПТА8. Траншея ТР17, ТР18. План на отм. 0,000 и -0,150	
22	Пост проездной ППА1. Тоннель Т1, Т2. План на отм. 0,000 и -0,400. Сечения 1-1÷5-5	
23	Пост проездной ППА2. Тоннели Т3÷Т5. План на отм. 0,000 и -0,400	
24	Пост проездной ППА2. Тоннель Т6, Т7. План на отм. 0,000 и -0,400	
25	Пост проездной ППА2. Тоннель Т8. План на отм. 0,000 и -0,400	
26	Пост проездной ППА3. Тоннели Т9÷Т11. План на отм. 0,000 и -0,400	
27	Пост проездной ППА3. Тоннель Т12, Т13. План на отм. 0,000 и -0,400	
28	Пост проездной ППА3. Тоннель Т14. План на отм. 0,000 и -0,400	
29	Пост проездной ППА2. Тоннели Т1÷Т14. Сечения 1-1÷4-4. УМ1. Узел 4,5	
30	Эстакада тупиковая ЭТА1. План, сечение 1-1	
31	Эстакада тупиковая ЭТА2. План, сечение 1-1	
32	Эстакада проездная ЭПА1. План, сечение 1-1	
33	Эстакада проездная ЭПА1. План, сечение 1-1	
34	Эстакада проездная ЭПА2. План, сечение 1-1	
35	Эстакада проездная ЭПА2 План, сечение 1-1	
36	Эстакады. Сечения 2-2÷7-7	

Ведомость ссылочных и прилагаемых документов

Обозначение	Наименование	Примечание
	Ссылочные документы	
1.138-10, Вып. 1	Перемычки железобетонные для зданий с кирпичными стенами: перемычки брусковые	
1.415-1, Вып. 1	Железобетонные фундаментные балки для стен производственных зданий: фундаментные балки для стен с шагом колонн 6м	
3.006-2, Вып. II-2	Сборные железобетонные каналы и тоннели из лотковых элементов: рабочие чертежи железобетонных изделий (плиты, опорные подушки)	
ГОСТ 13579-78	Блоки бетонные для стен подвалов	
	Прилагаемые документы	
ТП 503- -АС-МН1	Изделие закладное МН1	
то же -МН2	то же МН2	
" -МН3	" МН3	
" -МН4	" МН4	
" -МН5	" МН5	
" -МН6	" МН6	
" -МН7	" МН7	
" -МН8	" МН8	
" -МН9	" МН9	
" -МН10	" МН10	
" -МН11	" МН11	
" -ОГ1	Ограждение ОГ1	
" -РШ1	Решетка РШ1	
" -Щ1	Щит Щ1	
" -Щ2	Щит Щ2	
" -С1	Сетка арматурная С1	

Типовой проект разработан в соответствии с действующими нормами и правилами и предусматривает мероприятия, обеспечивающие взрывную, взрывопожарную и пожарную безопасность при эксплуатации сооружения.

Гл. инженер проекта Щербаков

Инв. № подл. | Подпись и дата | Взам. инв. №

Привязан

Инв. №

Гл. инж.	Шатов	
ГИП	Щербаков	
Нач. отд.	Сотников	
Гл. констр.	Одинцов	
Рук. гр.	Бережная	
Инж.	Сычева	
Пров.	Бережная	
Н. контр.	Исаков	

ТП 503-4-17-АС

Устройства для осмотра грузовых автомобилей и автобусов

Для автобусов

Стадия	Лист	Листов
Р	1	36

Общие данные (начало)

ГИПРОАВТОТРАНС Воронежский филиал

Типовой проект 503-4-17 Альбом II

Ведомость основных комплектов рабочих чертежей

Обозначение	Наименование	Примечание
ТХ	Технологические схемы	
ЭЛ	Силовое электрооборудование и электроосвещение	
АС	Архитектурно-строительные решения	

Ведомость спецификаций (начало)

Лист	Наименование	Примечание
АС-5	Спецификация изделий на линию поточную ЛПА1	
АС-9	то же ЛПА2	
АС-10	Спецификация изделий на канаву К1	
АС-11	то же К2	
АС-13	Спецификация изделий на пост тупиковый ПТА5	
АС-14	Спецификация изделий на канаву К3	
АС-15	Спецификация изделий на пост проездной ППА4	
АС-16	Спецификация изделий на: лестницу Л1, траншею ТР1, то же ТР2, " ТР3, " ТР4	
АС-17	Спецификация изделий на: траншею ТР5, то же ТР6	
АС-18	Спецификация изделий на: траншею ТР7, то же ТР8, " ТР9, " ТР10	

Ведомость спецификаций (окончание)

Лист	Наименование	Примечание
АС-19	Спецификация изделий на: траншею ТР11, то же ТР12	
АС-20	Спецификация изделий на: траншею ТР13, то же ТР14, " ТР15, " ТР16	
АС-21	Спецификация изделий на: траншею ТР17, то же ТР18	
АС-22	Спецификация изделий на: тоннель Т1, то же Т2	
АС-23	Спецификация изделий на: тоннель Т3, то же Т4, " Т5	
АС-24	Спецификация изделий на: тоннель Т6, то же Т7	
АС-25	Спецификация изделий на тоннель Т8	
АС-26	Спецификация изделий на: тоннель Т9, то же Т10, " Т11	
АС-27	Спецификация изделий на: тоннель Т12, то же Т13	
АС-28	Спецификация изделий на тоннель Т14	
АС-30	Спецификация изделий на эстакаду тупиковую ЭТА1	
АС-31	Спецификация изделий на эстакаду тупиковую ЭТА2	
АС-33	Спецификация изделий на эстакаду проездную ЭПА1	
АС-35	Спецификация изделий на эстакаду проездную ЭПА2	

Чертежи марки АС разработаны на основании заданий технологического, сантехнического и электротехнического отделов.

Конструкции линий поточных, эстакад, постов поточных и тупиковых расчитаны на автобус Икарус-280 в неногруженном состоянии.

Стены канав выполнять из глиняного обыкновенного кирпича ГОСТ 530-71 марки 100 на растворе марки 50.

Внутренние поверхности стен канав и линий облицевать керамической плиткой светлых тонов по ГОСТ 6141-76, а полы по ГОСТ 6787-80.

Стены канав, соприкасающиеся с грунтом, обмазать горячим битумом за 2 раза.

Все металлоконструкции покрыть масляной краской за 2 раза, а трубы снаружи окрасить эмалью ПФ-115 за 2 раза по слою грунта ПФ-020.

Разбивку колодцев в фундаментах производить после получения оборудования.

Условные обозначения

Н-1, Н-1А – Ниша для освещения.
Н-2, Н-3 – Ниша ТХ (для оборудования)

Инв. № подл. | Подп. и дата | Взам. инв. №

Гл. инж. инта	Шатов		Привязан
ГИП	Щербаков		
Нач. отд.	Сотников		ТП 503-4-17 – АС
Гл. констр.	Обвинцев		Устройства для осмотра грузовых автомобилей и автобусов
Рук. гр.	Бережная		
Инж.	Сычева		Для автобусов
Пров.	Бережная		Стадия Р; Лист 2; Листов
Н. контр.	Исаков		Общие данные (окончание)

ГИПРОАВТОТРАНС
Воронежский филиал

План на отм. 0,000

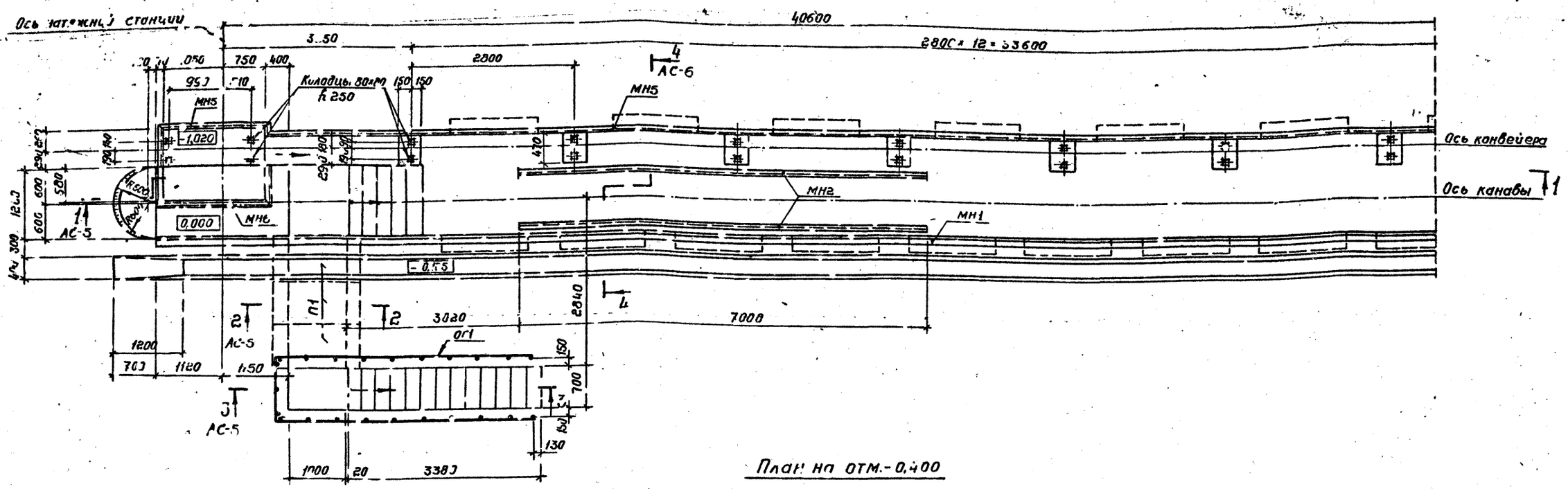

План на отм.-0,400

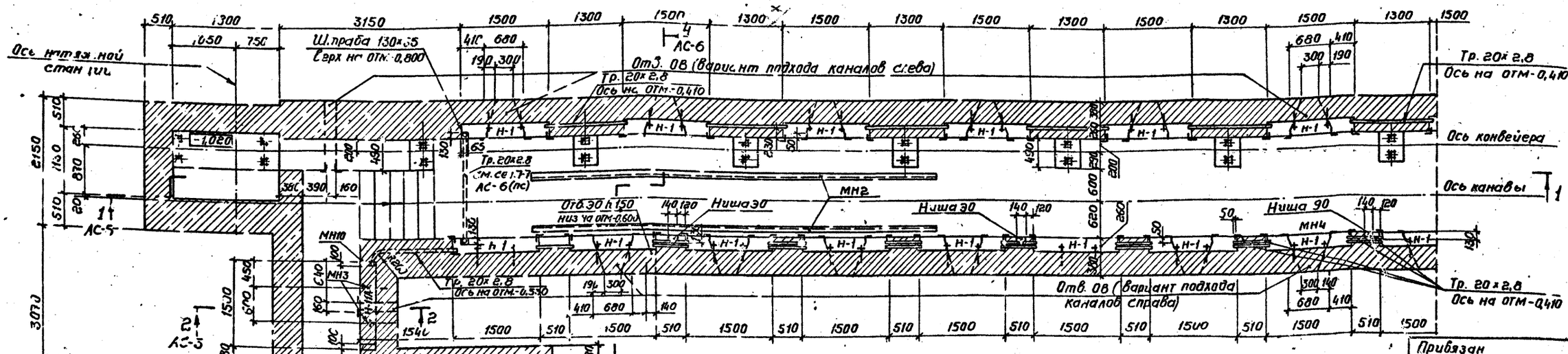

Схематический план

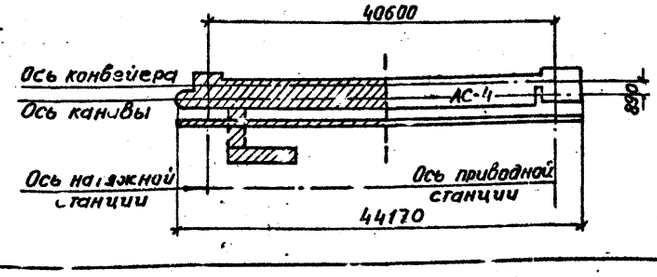

Прибязан

Инв №

ГИП	Щербаков		ТП 503-4-17 -АС
Нач.отд.	Сотников		Устройства для осмотра и ремонта грузовых автомобилей и автобусов
Гл.констр.	Обвинцев		
Рук.гр.	Березкая		Для автобусов. Линия поточная ЛПА1
Ст.инж.	Гладыкин		Стадия Р; Лист 3; Листов
Проверил	Бережная		План на отм.0,000 Н - 0,400
Н.контр.	Исаков		ГИПРОАВТОТРАНС Воронежский филиал

Инв.№ подл. | Подпись и дата | Взам.инв.№ | Инв.№ дубл. | Инв.№ сантехн.отд. | Инв.№ электротех.отд. | Инв.№ комплект.

Типовой проект 503-4-17 Альбом II

План на отм. 0,000

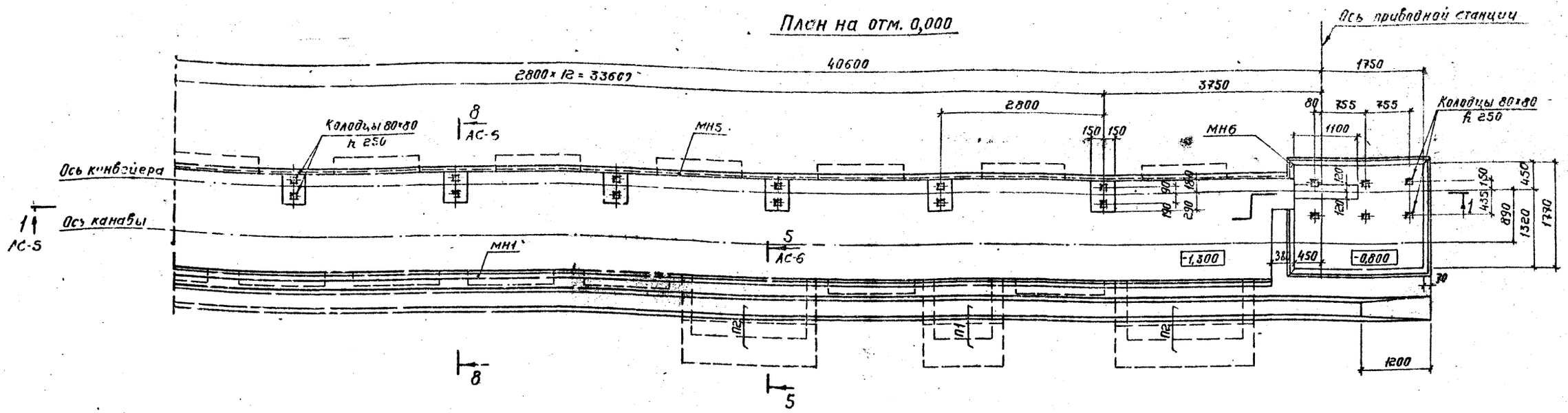

План на отм.-0,400

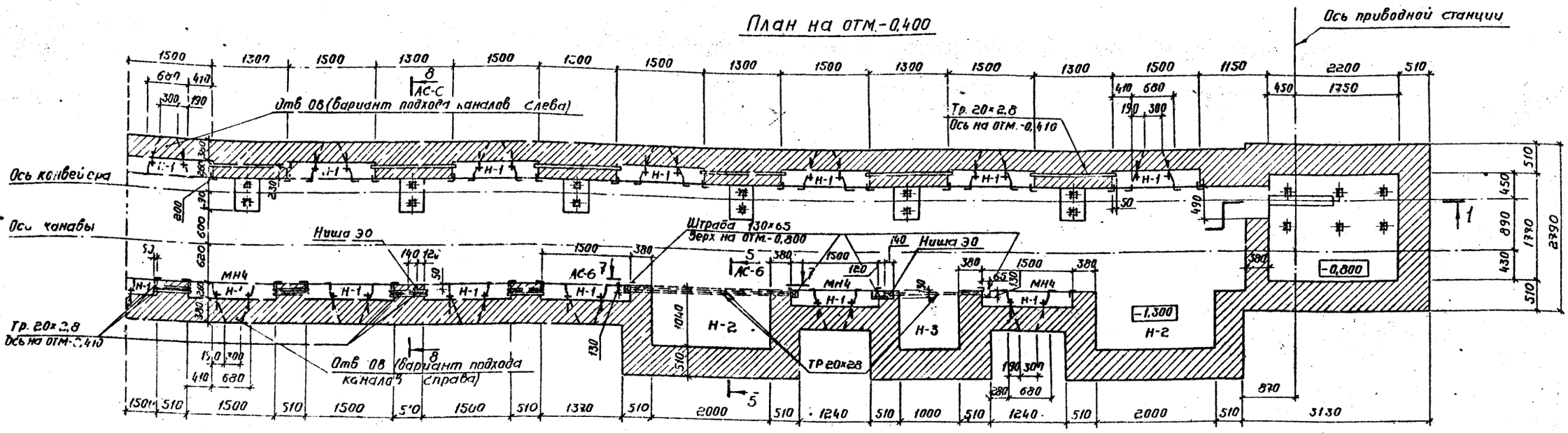

Схематический план

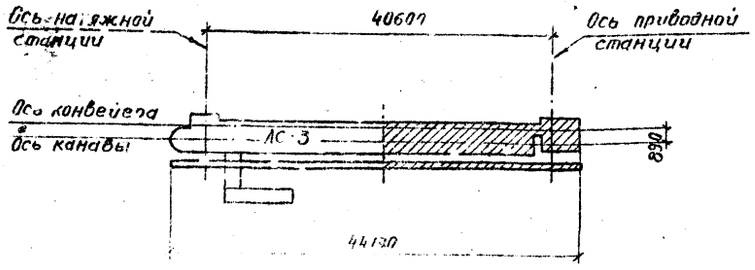

Размеры стен даны без облицовки керамической плиткой.

ГНП	Щербаков		
Нач.отд.	Сотников		
Гл.констр.	Обвинцев		
Рук.гр.	Бережная		
Ст.инж.	Талдыкин		
Проверил	Бережная		
Н.контр.	Исаков		

Привязан

Инв. №

тп 503-4-17 - АС

Устройства для осмотра и ремонта грузовых автомобилей и автобусов.

Для автобусов. Линия поточная АПА1

Стадия	Лист	Листов
Р	4	

План на отм. 0,000 Н - 0,400

ГИПРОАВТОТРАНС Воронежский филиал

Типовой проект 503-4-17

Альбом

Согласовано

Подпись и дата | Взам.инв.№ | Нач.технолог.отд. Дильдин | Нач.сантехн.отд. Алпатов | Нач.электр.отд. Колыханова

Альбом II

Типовой проект 503-4-17

Инв. № подл. | Подпись и дата | Взам. инв. № | Инв. № дубл. | Подпись и дата

1-1

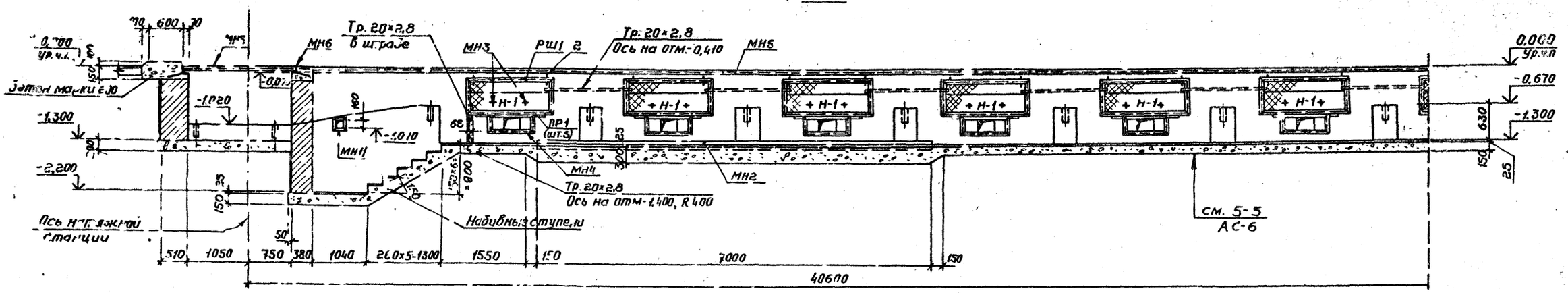

1-1

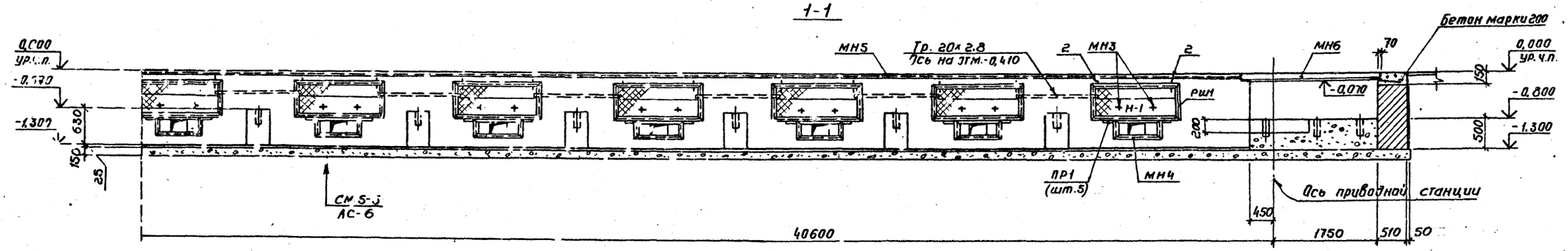

2-2

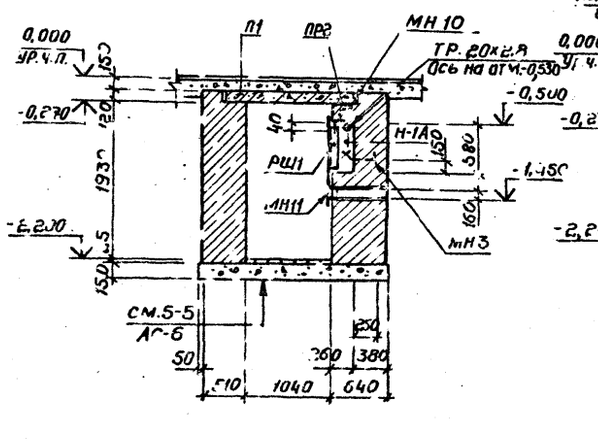

3-3

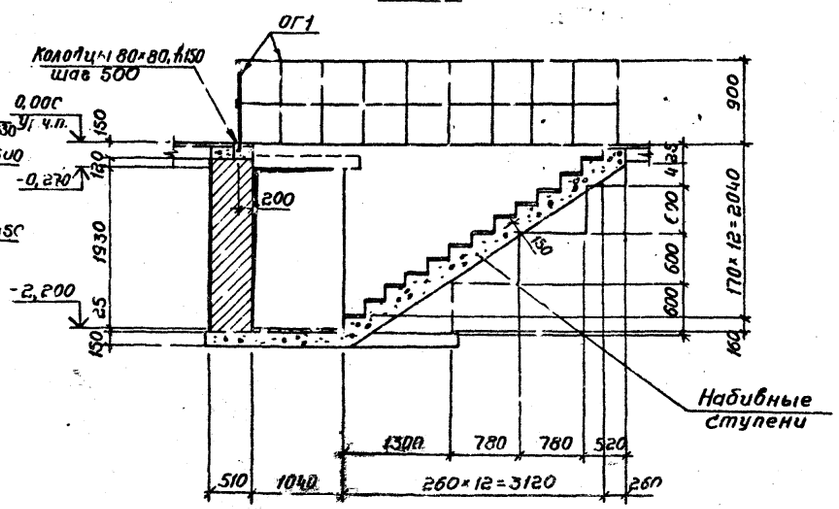

Привязан

Инв. №

ГИП	Щербагов		ТП. 503-4-17 -АС	
Нач. отд.	Сотников		Устройства для осмотра и ремонта грузовых автомобилей и автобусов	
Гл. констр.	Обвинцев			
Рук. гр.	Берьжная		Для автобусов. Линия поточная ЛПА1	Стадия: Р; Лист: 5; Листов:
Ст. инж.	Талдыкин			
Проверил	Берьжная			
Н. контр.	Исаков		Сечения 1-1 ÷ 3-3	ГИПРОАВТОТРАНС Воронежский филиал

Альбом II

Типовой проект 503-4-17

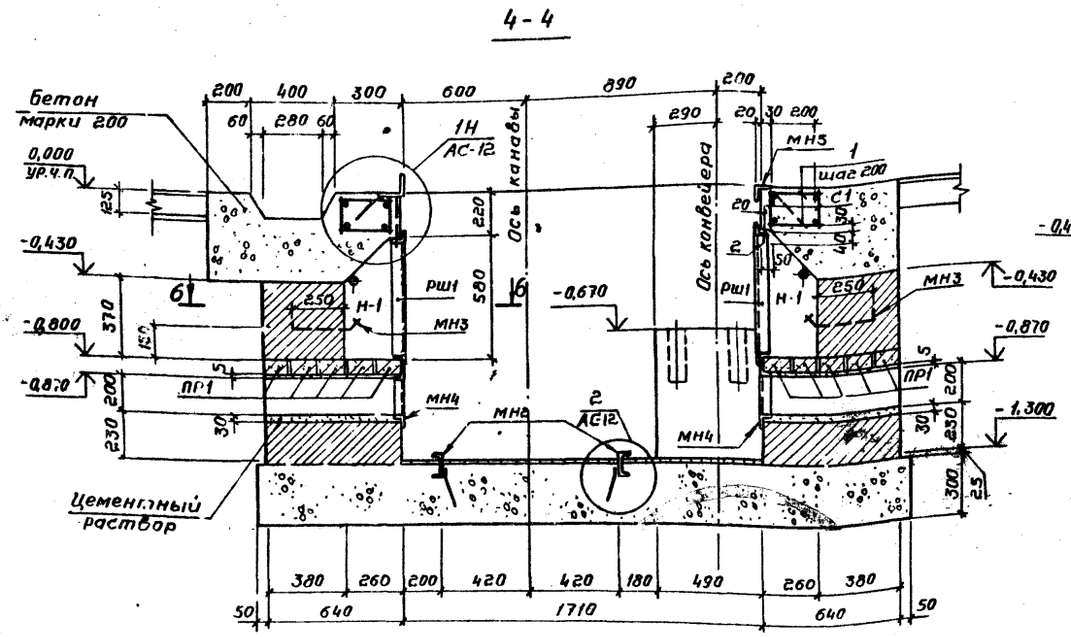
4-4

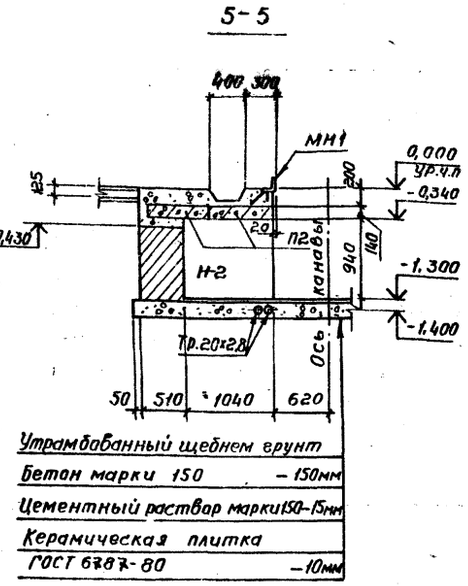
5-5

Утрамбованный щебнем грунт
Бетон марки 150 — 150мм
Цементный раствор марки 150 — 15мм
Керамическая плитка ГОСТ 6787-80 — 10мм

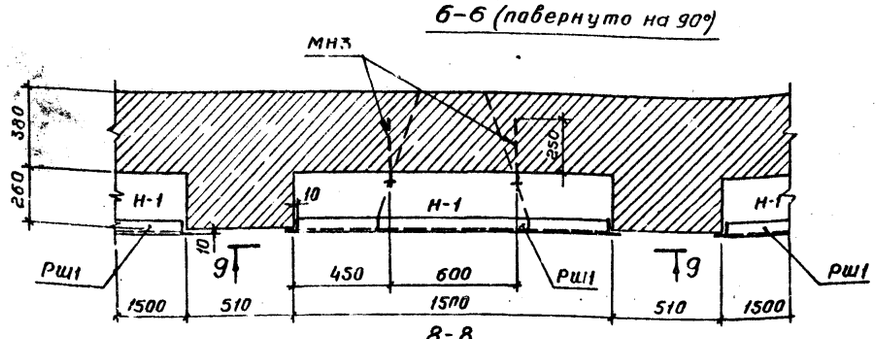
6-6 (повернуто на 90°)

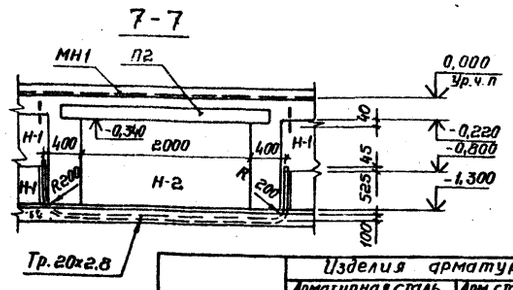
7-7

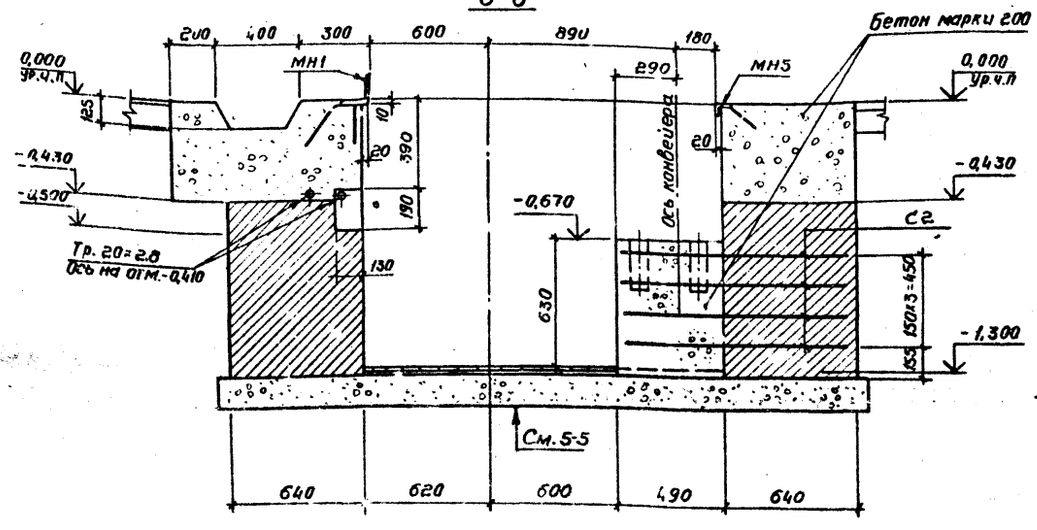
8-8

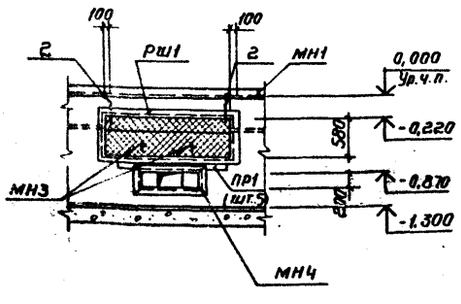
9-9

Спецификация изделий на линию поточную ЛПА1

Марка, поз.	Обозначение	Наименование	Кол.	Масса ед, кг	Примечание
П1	3.006-2, вып. II-2	Плита П13д-11б	5	330	
П2	То же	То же П20д-3б	4	640	
ПР1	1.138-10, вып. 1	Перемычка 1ПР1-10.12.6	65	25	
ПР2	То же	То же 1ПР28-20,25-22у	1	275	
МН1	ТП 503- -АС-МН1	Изделие закладное МН1	40,9	642,1	м
МН2	То же -МН2	То же МН2	14,0	87,5	м
МН3	" -МН3	" МН3	58		
МН4	" -МН4	" МН4	13		
МН5	" -МН5	" МН5	42,0	170,9	м
МН6	" -МН6	" МН6	11,3	64,2	м
МН10	" -МН10	" МН10	2		
МН11	" -МН11	" МН11	1		
ОГ1	" -ОГ1	Ограждение ОГ1	10,0		
Рш1	" -Рш1	Решетка Рш1	29		
ТР.20×2,8	ГОСТ 3262-75*	Труба 20×2,8, ℓ общая	52,0		м
С2	ГОСТ 8478-66	Сетка $\frac{100/100/5/5}{1100\times 280}$	52,0	1,0	
		Монолитный пояс:			
С1	ТП 503- АС-С1	Сетка арматурная С1	56		
1	ГОСТ 5781-75	Стержни одиночные ф6АI, ℓ=240	616	0,05	
2	То же	То же ф6АI, ℓ=150	58	0,03	

Выборка стали на один элемент, кг

Марка эл-та	Изделия арматурные: Арматурная сталь ГОСТ 5781-75, Класс А-I, ф мм 6АI	Итого	Класс А-III, ф мм 8АIII	Итого	Арм. сталь ГОСТ 5.1459-72*, Класс А-III, ф мм 12АIII	Итого	Арматурн. сетки 100/100/5/5 1100×350 ГОСТ 8478-66	Итого	Изделия закладные: Профильная сталь: С 6,5п	L 50×50×5	L 70×70×5	L 100×100×10	-δ=4	-δ=6	Арматурная сталь ГОСТ 5781-75, Класс А-I, ф мм 6АI	10АI	22АI	Класс А-III, ф мм 8АIII	Трубы ГОСТ 3262-75, Тр. 20×2,8	Сетка стальн. ГОСТ 5336-67, Сетка N20×1,6	Итого	Всего
ЛПА1	77,3	77,3	44,8	44,8	95,2	95,2	52,0	269,3	82,6	760,6	60,8	617,6	27,0	11,6	8,4	11,6	89,0	52,2	83,6	40,6	1837,6	2106,9

Согласовано: Нач. технолог. отд. Дильдин; Нач. сантехн. отд. Алпатов; Нач. электрооп. отд. Колыхалов

Инв. № подл. | Подпись и дата | Взам. инв. №

Привязан

Инв. №

ГНП	Щербаков	
Нач. отд.	Сотников	
Гл. констр.	Обвинцев	
Рук. гр.	Бережная	
Ст. инж.	Талдыкин	
Проверил	Бережная	
Н. контр.	Исаков	

ТП 503-4-17 -АС

Устройства для осмотра и ремонта грузовых автомобилей и автобусов

Для автобусов. Линия поточная ЛПА1

Стадия	Лист	Листов
Р	6	

Сечения 4-4 ÷ 9-9

ГИПРОАВТОТРАНС Воронежский филиал

Типовой проект 503-4-17 Альбом II

План

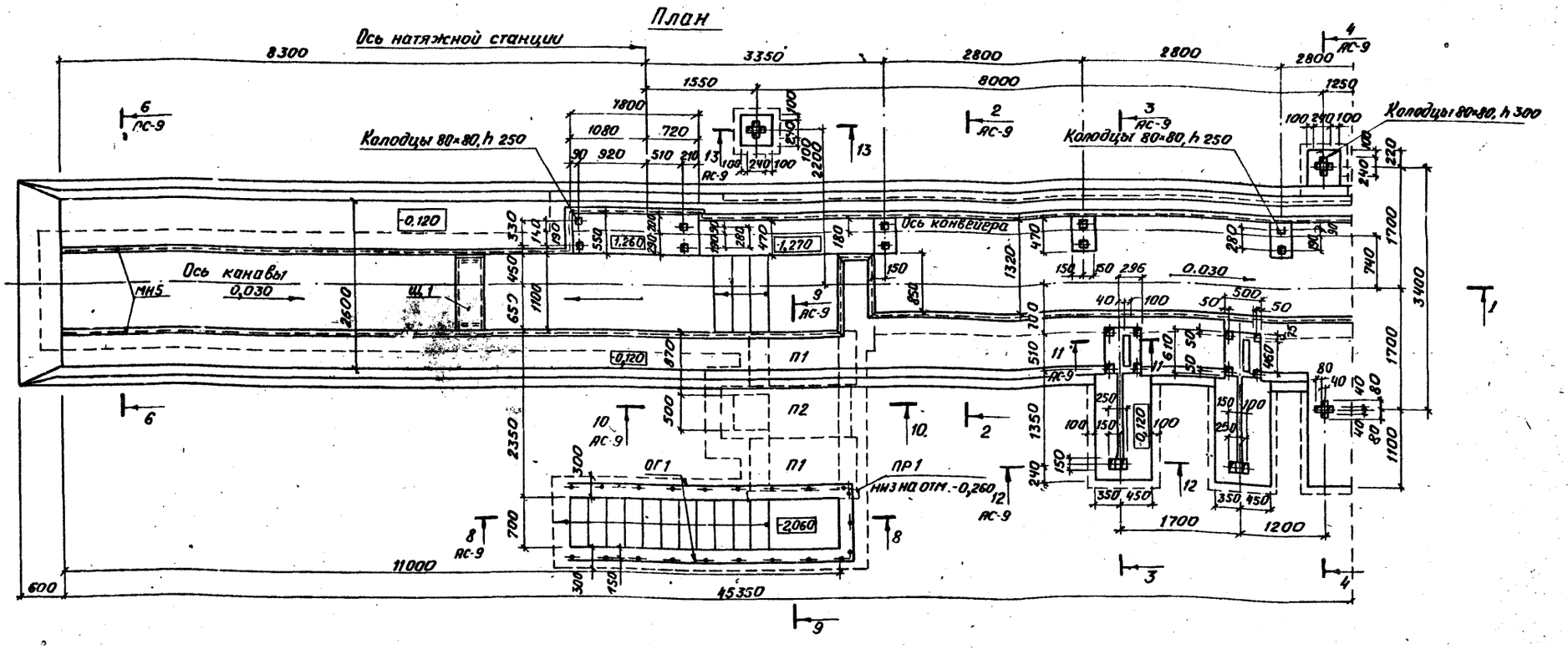

1-1

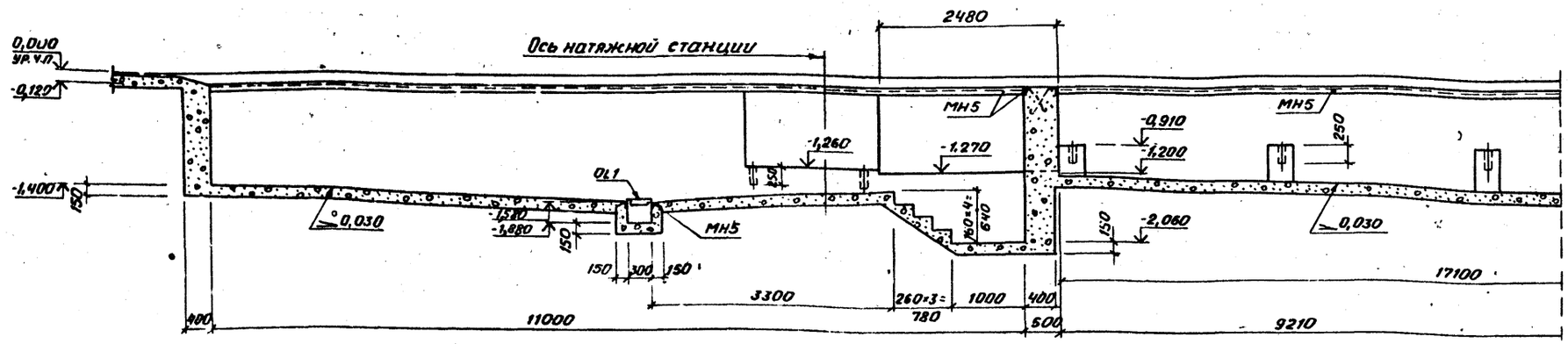

Схематический план

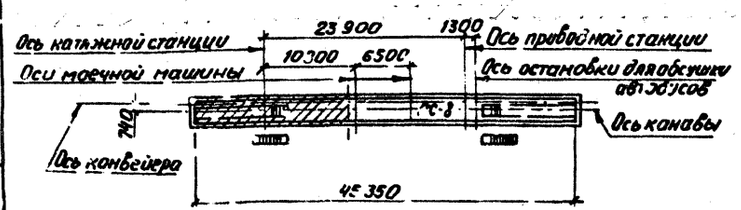

При использовании линии в обычном режиме необходимо произвести следующие работы:

а) выполнить кирпичную стенку толщиной 250 мм между осмотровой канавой и станцией натяжения;

б) засыпать песчаным грунтом осмотровою канаву и тонель с лестницей и устроить цементную стяжку толщиной 100 мм.

ГИП	Щербаков		ТП 503-4-17 -АС
Нач. отд.	Сотников		Устройства для осмотра и ремонта грузовых автомобилей и автобусов
Гл. конст.	Обвинцев		
Рук. гр.	Бережная		Для автобусов. Линия поточная ЛПА2
Ст. инж.	Чумакова		
Провер.	Бережная		
Н. контр.	Исаков		План, сечение 1-1

Стадия	Лист	Листов
Р	7	

ГИПРОАВТОТРАНС Воронежский филиал

Привязан

Инв. №

Согласовано

Нач. технол. отд. Дильдин

Взам. инв. №

Подпись и дата

Инв. № подл.

Типовой проект 503-4-17 Альбом II

План

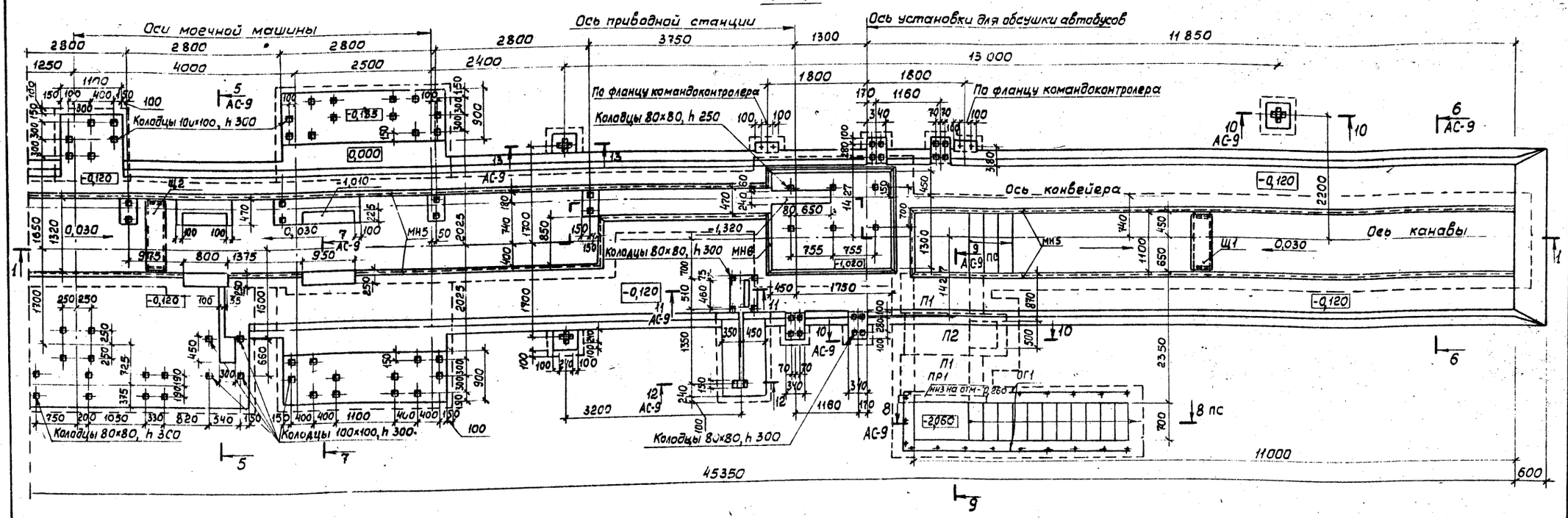

1-1

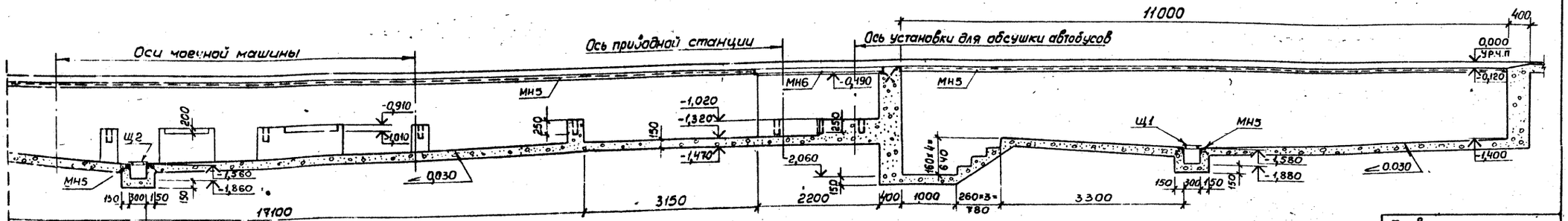

Схематический план

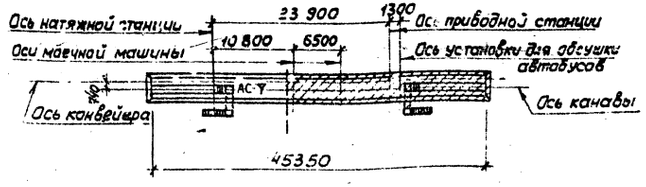

Привязан -

Инв. №

ГИП	Щербаков		
Нач.отд.	Сотников		
Гл.констр.	Овинцев		
Рук. гр.	Бережная		
Ст. инж.	Чумакова		
Проверил	Бережная		
Н.контр	Исаков		

ТП 503-4-17 -АС

Устройства для осмотра и ремонта грузовых автомобилей и автобусов

Для автобусов. Линия поточная ЛПА2

Стадия	Лист	Листов
Р	8	

План, сечение 1-1

ГИПРОАВТОТРАНС Воронежский филиал

Согласовано

Инв.№ подл. | Подпись и дата | Взам.инв.№

Нач. техн. отд. Альбин

Альбом II

Типовой проект 503-4-17

2-2

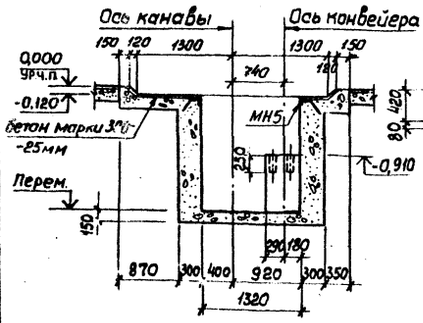

3-3

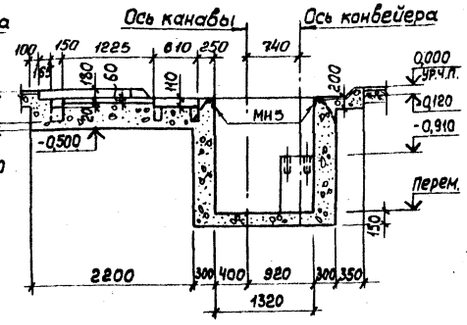

4-4

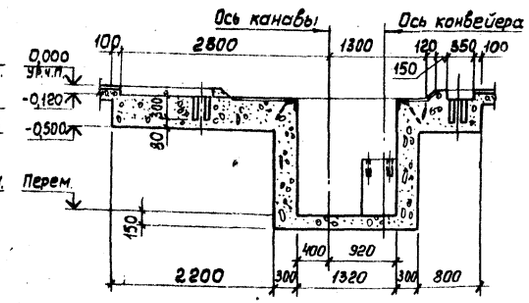

5-5

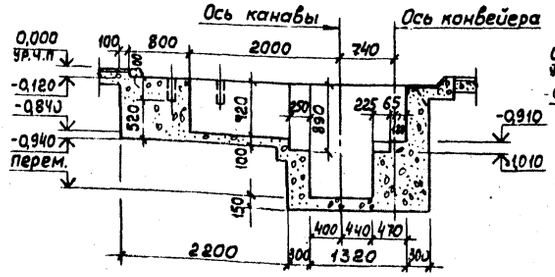

6-6

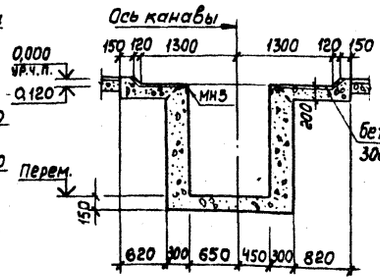

7-7

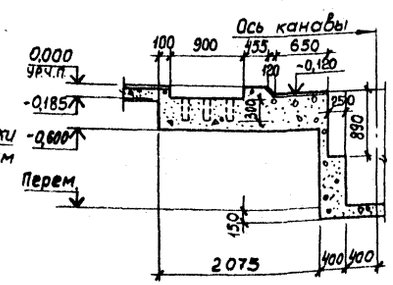

8-8

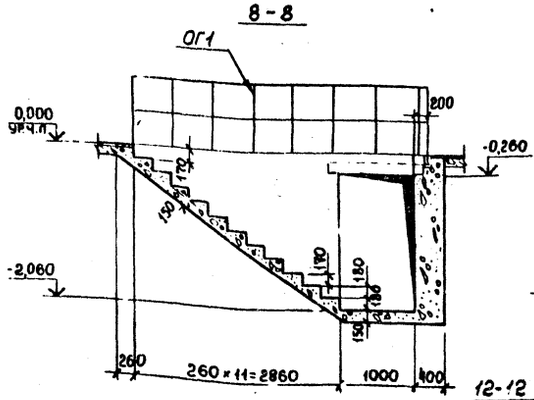

9-9

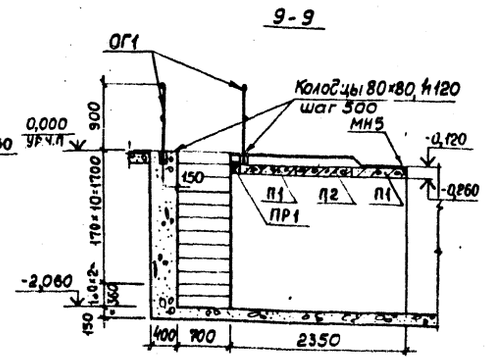

10-10

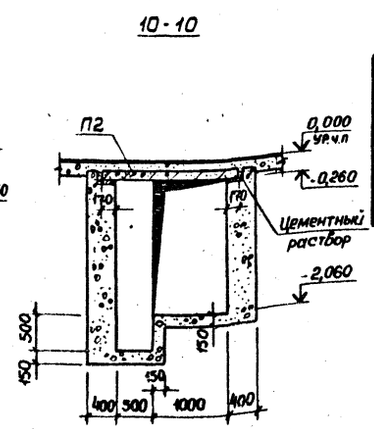

11-11

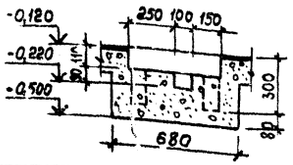

12-12

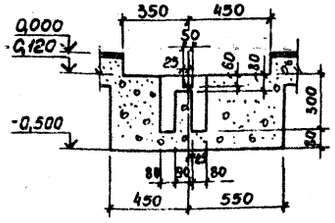

13-13

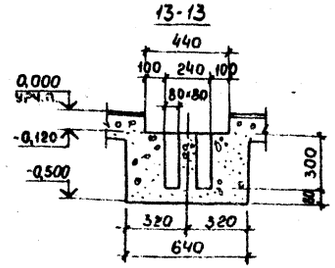

Спецификация изделий на линию поточную ЛПА2

Марка, поз.	Обозначение	Наименование	Кол.	Масса Ед.,кг	Приме-чание
ПР1	1.138-10, вып.1	Перемычка 1ПР1-12.12.14	2	50	
П1	3.006-2, вып. 11-2	Плита П13д-11б	4	330	
П2	То же	То же П15д-8б	2	410	
МН5	тп 503- - АС-МН5	Изделие закладное МН5	35,9	390,6	м
МН6	То же -МН6	То же МН6	8,0	45,7	м
Щ1	" -Щ1	Щит Щ1	2		
Щ2	" -Щ2	То же Щ2	1		
ОГ1	" -ОГ1	Ограждение ОГ1	18,6	215,8	м
		Материал			
		Бетон марки 150	1022б		м³

Выборка стали на один элемент, кг.

Марка элемента	Изделия закладные						Итого	Всего
	Профильная сталь			Арматурная сталь ГОСТ 5781-75				
				Класс А I	Класс А III			
				Ø мм				
	L50х50х5	L70х70х5	-δ=4	28 А I	8 А III			
ЛПА2	361,5	43,0	93,4	165,5	31,8		695,2	695,2

Привязан

Инв. №

ГИП	Щербаков	т.п 503-4-17 -АС	
Нач.отд.	Сотников	Устройства для осмотра и ремонта грузовых автомобилей и автобусов	
Гл.констр.	Обвинцев		
Рук. гр	Бережная	Для автобусов. Линия поточная ЛПА2	Стадия: Р; Лист: 9; Листов:
Ст.инж.	Чумакова		
Инж.	Ускова		
Проверил	Бережная		
Н.контр.	Исаков	Сечения 2-2 ÷ 13-13	ГИПРОАВТОТРАНС Воронежский филиал

Согласовано
Нач.техн.отд. Ильин

Инв.№ подл. | Подпись и дата | Взам.инв.№

Альбом II

Типовой проект 503-4-17

План на отм 0,000

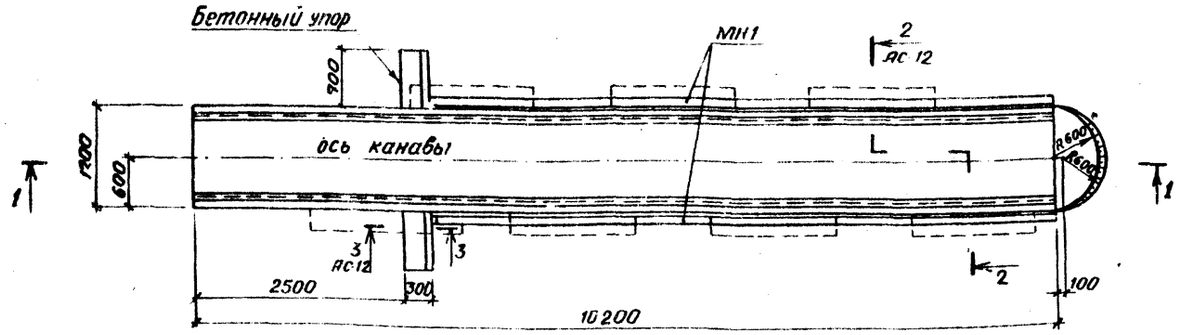

План на отм. -0,400

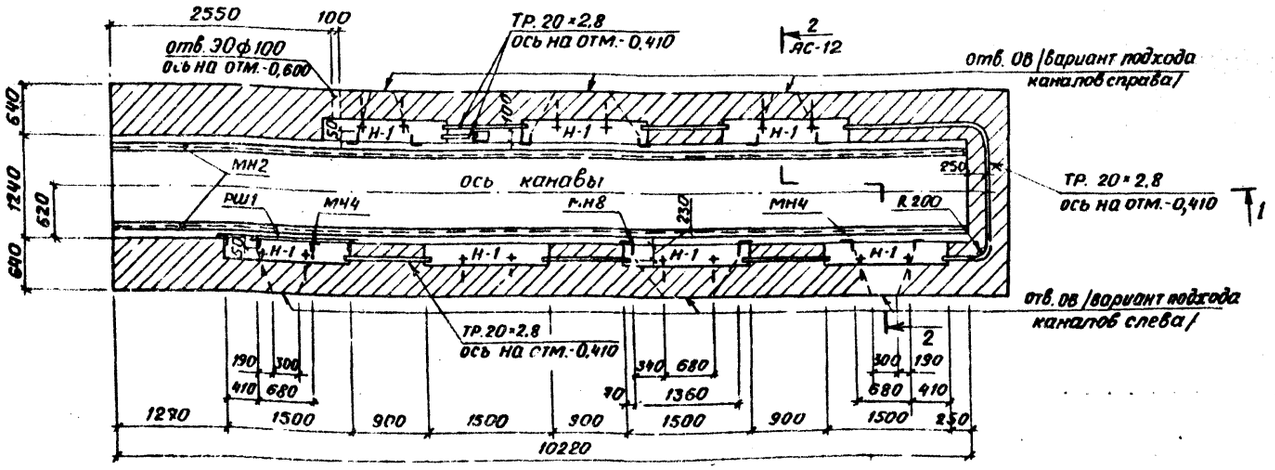

1 - 1

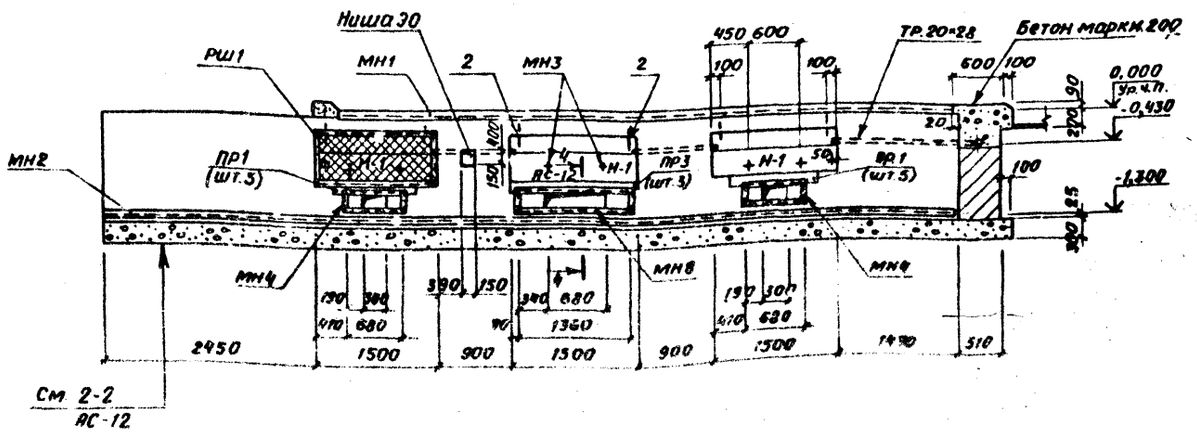

Спецификация изделий на канаву К1

Марка, поз.	Обозначение	Наименование	Кол.	Масса ед. кг	Примечание
ПР1	1.138-10, вып.1	Перемычка 1ПР1-10,12 б	10	25,0	
ПР3	то же	то же 1ПР2-15,1214	3	75,0	
МН1	ТП 503- -АС-МН1	Изделие закладное МН1	14,8	232,8	м
МН2	то же -МН2	то же МН2	20,4	128,0	м
МН3	» -МН3	» МН3	14		
МН4	» -МН4	» МН4	2		
МН8	» -МН8	» МН8	1		
РШ1	» -РШ1	Решетка РШ1	7		
Тр.20×2,8	ГОСТ 3262-75*	Труба 20×2,8, ℓ общая	9,5	15,8	м
		Монолитный пояс:			
С1	ТП 503- -АС-С1	Сетка арматурная С1	14		
1	ГОСТ 5781-75	Стержни одиночные ф6 AI, ℓ=240	154	0,05	
2	то же	то же ф6 AI, ℓ=150	14	0,03	

Выборка стали на один элемент, кг

Марка элемента	Изделия арматурные						Изделия закладные									Всего
	Арм. сталь ГОСТ 5781-75 Класс AI		Арм. сталь ГОСТ 5.1459-72 Класс A III				Профильная сталь				Трубы по ГОСТ 3262-75*	Сетка стальная ГОСТ 3306-69	Арм. сталь ГОСТ 5781-75 Класс AI	Арм. сталь ГОСТ 5781-75 Класс A III	Итого	
	ф мм 6 AI	Итого	ф мм 8 AIII	ф мм 12 AIII	Итого	Итого	∠ 6,5п	∠ 50×5	∠ 100×6	δ=6	Тр. 20×2,8	Сетка №20-6	ф мм 10 AI	ф мм 8 AIII		
К1	19,3	19,3	11,2	23,8	35,0	54,3	120,4	148,5	223,5	2,8	15,8	9,8	2,8	18,1	541,9	596,0

Размеры стен даны без облицовки керамической плиткой.

Привязан

Инв. №

ГИП	Щербаков	ТП 503-4-17 - АС	
Нач. отд.	Сотников	Устройства для осмотра и ремонта грузовых автомобилей и автобусов	
Гл. констр.	Обвинцев		
Рук. гр.	Бережная	Для автобусов. Пост тупиковый ПТА1, ПТА3, ПТА5, ПТА7	Стадия: Р; Лист: 10; Листов:
Инжен.	Бова		
Провер	Бережная		
Н. контр.	Исаков	Канава К1. План на отм. 0,000 и -0,400. Сечение 1-1	ГИПРОАВТОТРАНС Воронежский филиал

Согласовано

Нач. тех. отд.	Антюфин	
Нач. сектора отд.	Атаков	
Нач. электротехн. сект.	Калашников	

Взам. инв. № | Подпись и дата | Инв. № подл.

План на отм. 0,000

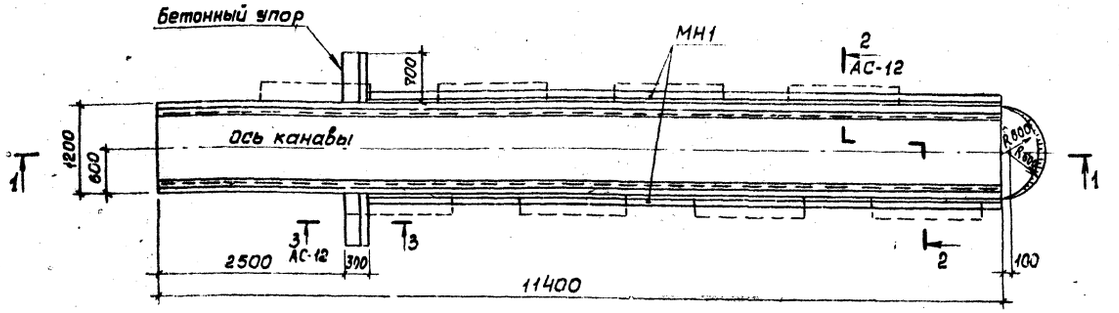

План на отм.-0,400

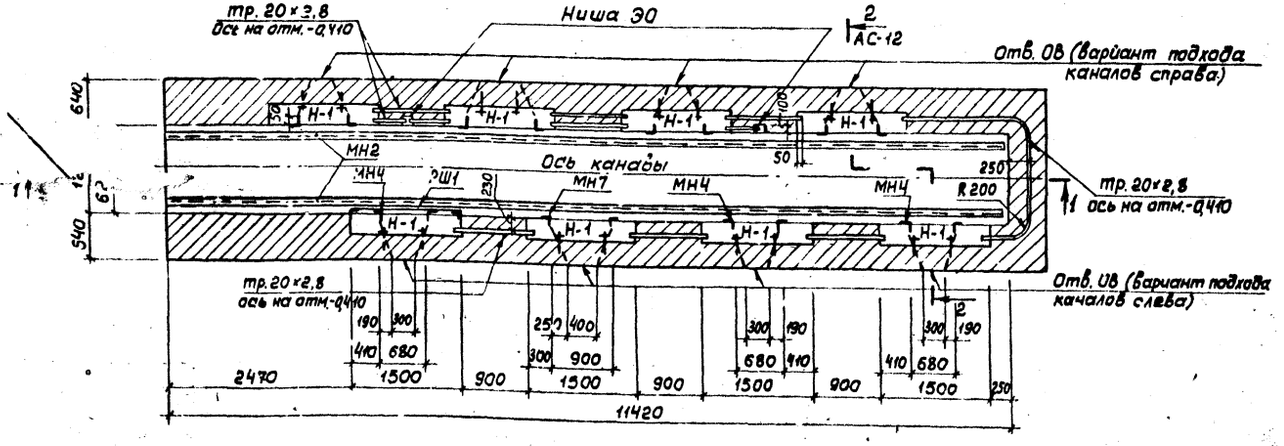

1-1

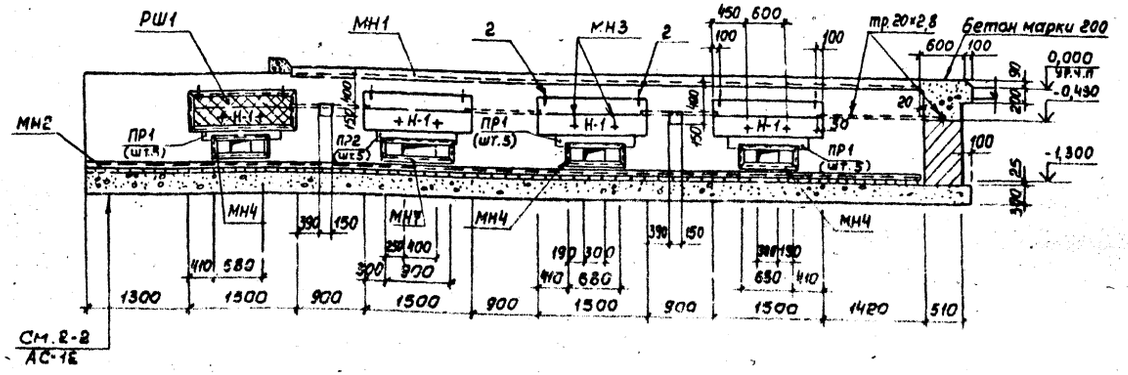

Спецификация изделий на канаву К2

Марка, поз.	Обозначение	Наименование	Кол	Масса ед, кг	Примечание
ПР1	1.138-10, вып.1	Перемычка 1ПР1-10.12.6	15	25,0	
ПР2	то же	то же 1ПР1-12.12.6	5	25,0	
МН1	тп 503- -АС-МН1	Изделие закладное МН1	17,2	270,4	м
МН2	то же -МН2	то же МН2	22,8	142,9	м
МН3	" -МН3	" МН3	16		
МН4	" -МН4	" МН4	3		
МН7	" -МН7	" МН7	1		
РШ1	" -РШ1	Решетка РШ1	8		
тр.20×2,8	ГОСТ 3262-75*	Труба 20×2,8, ℓ общая	12,4	20,6	м
		Монолитный пояс:			
С1	тп 503- -АС-С1	Сетка арматурная С1	16		
1	ГОСТ 5781-75	Стержни одиночные ф6АI, ℓ=240	176	0,05	
2	то же	то же ф6АI, ℓ=150	16	0,03	

Выборка стали на один элемент, кг

Марка элемента	Изделия арматурные: Арм.сталь ГОСТ 5781-75, Класс АI, ф мм, АI	Итого	Класс АIII, ф мм, 8АIII	12АIII	Итого	Арм.сталь ГОСТ 5781-75, Класс АIII, Итого	Изделия закладные: Профильная сталь, С6,5п	∠50×50×5	∠100×100×10	Б-6	Трубы по ГОСТ 3262-75, тр 20×2,8	Сетка стальная ГОСТ 8336-67, Сетка N20-16	Арм.сталь ГОСТ 5781-75, Класс АI, ф мм, 10АI	Класс АIII, 8АIII	Итого	Всего
К2	22,1	22,1	12,8	27,2	40,0	62,1	134,5	170,1	259,7	3,2	20,6	11,2	3,2	20,7	623,2	685,3

Размеры стен даны без облицовки керамической плиткой.

Привязан

Инв. N°

ГИП	Щербаков		тп 503-4-17 -АС
Нач.отд.	Сотников		Устройства для осмотра и ремонта грузовых автомобилей и автобусов
Гл.конс.пр.	Обвинцев		Для автобусов. Проходные: ПТА2, ПТА4, ПТА6, ПТА8
Рук.гр.	Бережная		Стадия Р, Лист 11, Листов
Инженер	Бова		Канава К2. План на отм. 0,000, -0,400. Сечение 1-1
Проверил	Бережная		ГИПРОАВТОТРАНС Воронежский филиал
Н.контр.	Исаков		

Согласовано

Инв. N подл. | Подпись и дата | Взам. инв. N | Нач. отд. Дмитрин | Нач. сектора Федотов | Нач. ВЭК Трубчанинова | Комплектовщик Ковш

Типовой проект 503-4-17 Альбом III

2 - 2

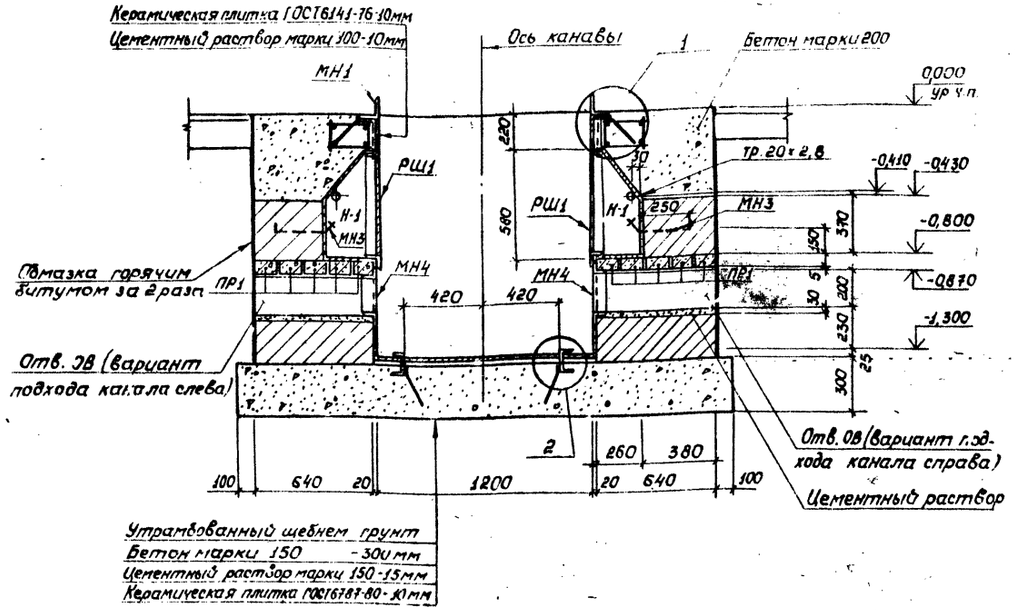

3 - 3

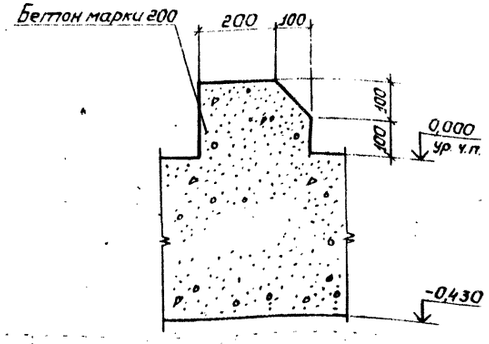

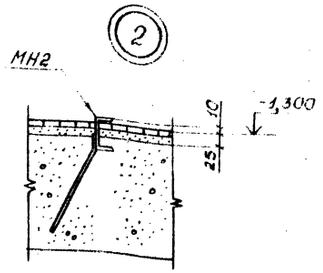

4 - 4

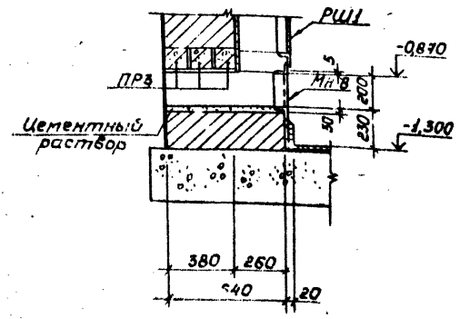

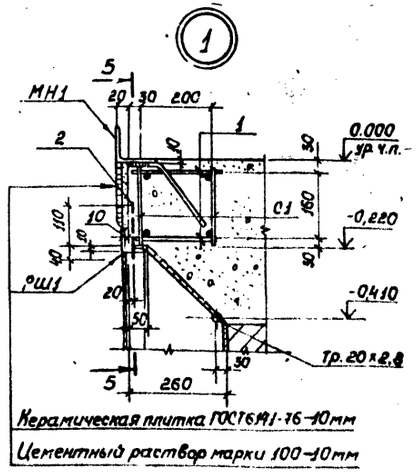

Поз. 1 приварить к сетке С1 контактной точечной сваркой при помощи сварочных клещей

5 - 5

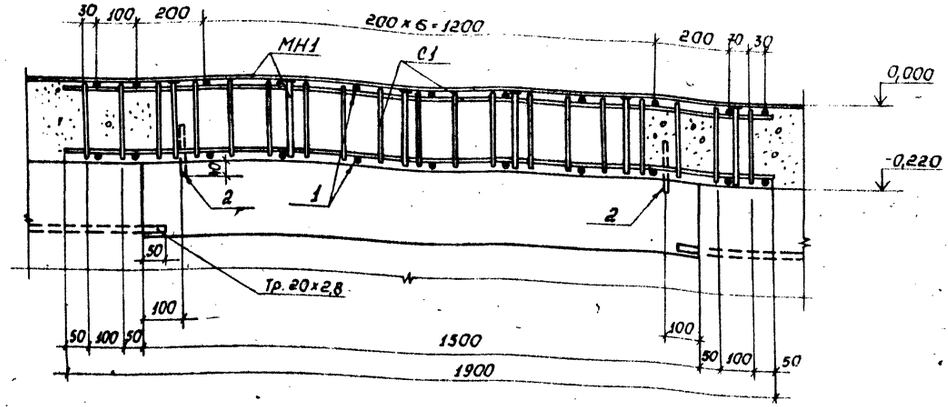

Привязан

Инв. №

ГИП	Щербаков		
Нач. отд	Сотников		
Гл. констр	Давыдиков		
Рук. гр.	Бережная		
Инж.	Бова		
Пров.	Бережная		
Н. контр.	Исаков		

ТП 503-4-17 АС

Устройство для осмотра и ремонта грузовых автомобилей и автобусов

Для автобусов.

Посты тупиковые ПТ.А1÷ПТ.А9.

Посты проездные ПП.А1÷ПП.А4

Канавы К1÷К3.

Сечения 2-2 – 5-5.

Узел 1, 2

Стадия	Лист	Листов
Р	12	

ГИПРОАВТОТРАНС

Воронежский филиал

Согласовано

Нач. з-ки отд. Гудилин

Нач. сантех. отд. Дмитриев

Нач. электр. отд. Комлачев

Инв. № подл. | Подпись и дата | Взам. инв. № | Инв. № дубл. | Подпись и дата

Типовой проект 503-4-17 Альбом II

План на отм. 0,000

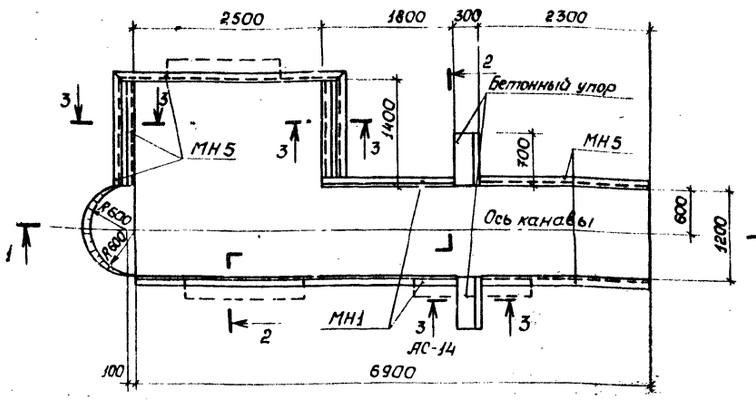

2-2

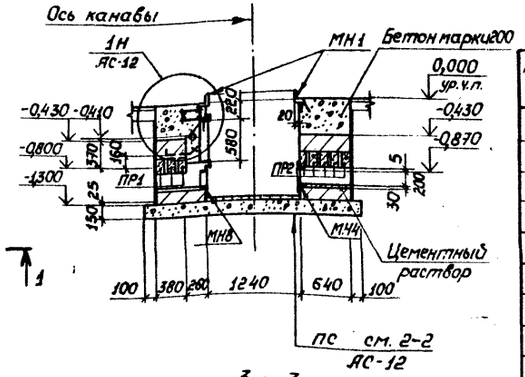

3-3

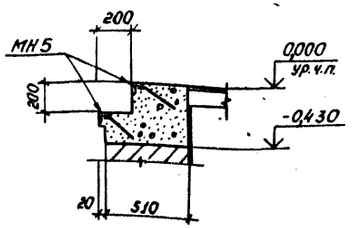

План на отм. -0,400

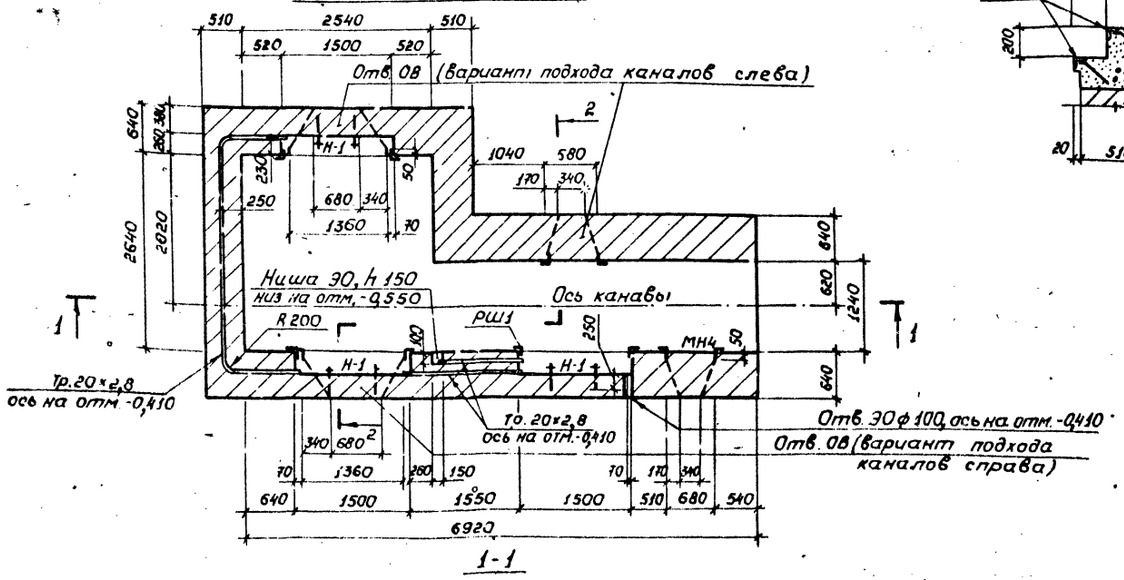

1-1

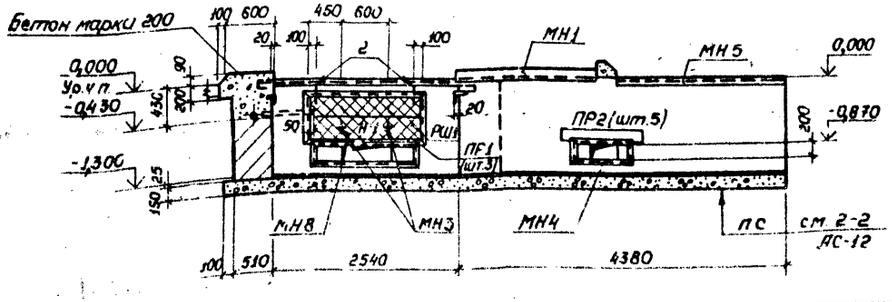

Спецификация изделий на пост тупиковый ПТА9

Марка, поз.	Обозначение	Наименование	Кол	Масса ед, кг	Примечание
ПР1	1.138-10, вып. 1	Перемычка 1ПР2-15.12.14	3	75,0	
ПР2	То же	То же 1ПР38-12.12.22у	5	75,0	
МН1	тп 503- -АС-МН1	Изделие закладное МН1	6,1	96,2	м
МН3	-МН3	То же МН3	6		
МН4	-МН4	" МН4	1		
МН5	-МН5	" МН5	13,1	53,7	м
МН8	-МН8	" МН8	1		
РШ1	-РШ1	Решетка РШ1	3		
		Монолитный пояс			
С1	тп 503- -АС-С1	Сетка, арматурная С1	6		
1	ГОСТ 5781-75	Стержни одиночные ф6АI, е=240	66	0,05	
2	То же	То же ф6АI, е=150	6	0,03	
Тр.20×2,8	ГОСТ 3262-75*	Труба 20×2,8, е общ.	7,8	12,9	м

Выборка стали на один элемент, кг

Марка эл-та	Изделия арматурные: Арматурная сталь ГОСТ 5781-75, Класс АI, ф мм 6АI	Итого	Арм. сталь ГОСТ 5.1459-72*, Класс АIII, ф мм 8АIII	12АIII	Итого	Итого	Изделия закладные: Профильная сталь L50×50×5	L100×100×10	– δ=6	Арматурная сталь ГОСТ 5781-75, Класс АI, ф мм 10АI	Класс АIII, ф мм 8АIII	Сетка стальн. ГОСТ 5336-57, Сетка N20×16	Трубы по ГОСТ 3262-75, Тр. 20×2,8	Итого	Всего
ПТА9	8,3	8,3	4,8	10,2	15,0	23,3	121,8	92,1	1,2	1,2	9,2	4,2	12,9	242,6	265,9

Размеры стен даны без облицовки керамической плиткой.

Согласовано: Нач. техн. отд. Дильдин; Нач. элект. отд. Кальна-ов; Нач. сант. отд. Алпатов

Инв. № подл. | Подпись и дата | Взам. инв. №

Привязан

Инв. №

ГИП	Щербаков	
Нач. отд.	Сотников	
Гл. констр.	Обвинцев	
Рук. гр.	Бережная	
Ст. инж.	Полибезьева	
Проверил	Бережная	
Н. контроль	Исаков	

тп 503-4-17 -АС

Устройства для осмотра и ремонта грузовых автомобилей и автобусов

Для автобусов. Пост тупиковый ПТА9

Стадия	Лист	Листов
Р	13	

План на отм. 0,000 и -0,400. Сечения 1-1÷3-3

ГИПРОАВТОТРАНС Воронежский филиал

Альбом II

Типовой проект 503-4-17

План на отм 0,000

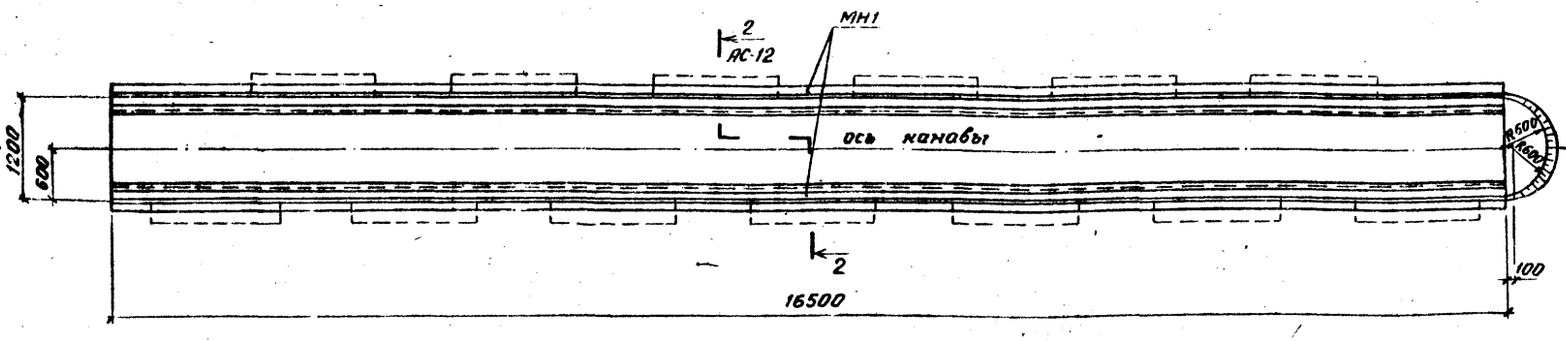

План на отм.-0,400

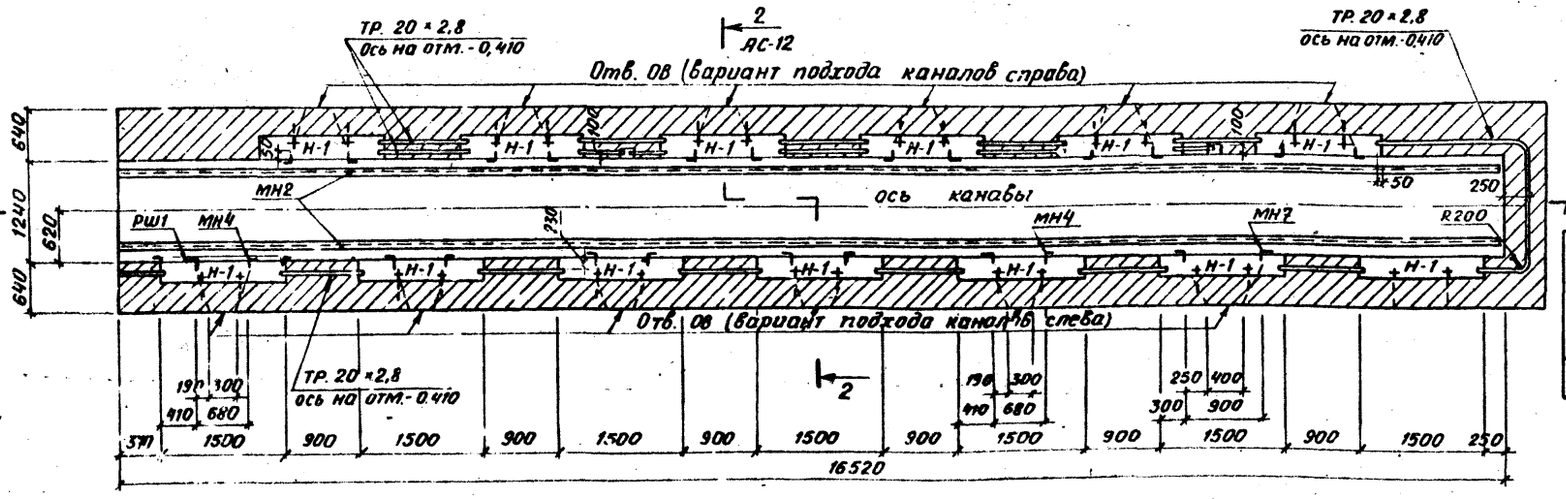

1 - 1

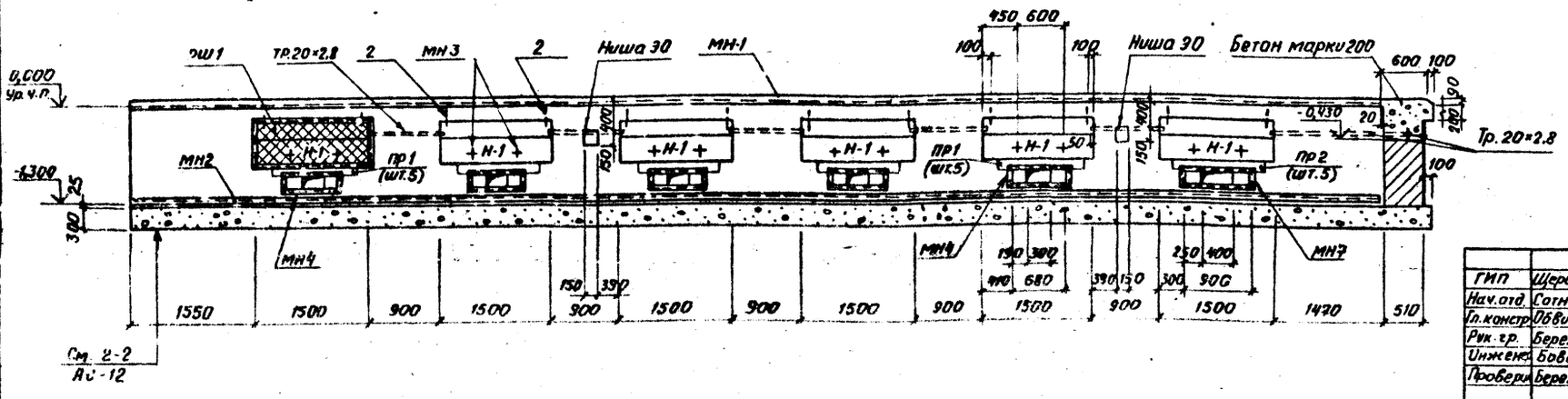

Спецификация изделий на канаву К3

Марка, поз.	Обозначение	Наименование	Кол.	Масса ед. кг	Примечание
ПР1	1.138-10, вып.1	Перемычка 1ПР1-10.12.6	25	25,0	
ПР2	то же	то же 1ПР1-12.126	5	25,0	
МН1	ТП503- -АС-МН1	Изделие закладное МН1	33,0	518,5	м
МН2	то же - МН2	то же МН2	33,0	206,8	м
МН3	" -МН3	" МН3	26		
МН4	" -МН4	" МН4	5		
МН7	" -МН7	" МН7	1		
РШ1	" -РШ1	Решетка РШ1	13		
ТР. 20×2,8	ГОСТ 3262-75.*	Труба 20×2,8, ℓ общая	19,9	33,0	м
		Монолитный пояс:			
С1	ТП503- -АС-С1	Сетка арматурная С1	26		
1	ГОСТ 5781-75	Стержни одиночные ф6АI, ℓ=240	286	0,05	
2	то же	то же ф6АI ℓ=150	26	0,03	

Выборка стали на один элемент, кг

Марка элемента	Изделия арматурные: Арм. сталь ГОСТ 5781-75, Класс АI, ф мм 6АI	Итого	Арм. сталь ГОСТ 5.1459-72, Класс А III, ф мм 8АIII	12АIII	Итого	Итого	Изделия закладные: Профильная сталь, Сб,5п	L50×50×5	L100×100×10	-б=6	Трубы по ГОСТ 3262-75, ТР. 20×2,8	Сетка стальн. ГОСТ 5336-67, Сетка 120×1,6	Арм. сталь ГОСТ 5781-75, Класс АI, ф мм 10АI	Класс А III, 8А III	Итого	Всего
К3	35,9	35,9	20,8	44,2	65,0	100,9	194,7	271,3	498,3	5,2	33,0	18,2	5,2	34,7	1060,6	1161,5

Размеры стен даны без облицовки керамической плиткой

Согласовано: Нач. техн. отд. Цильдин; Нач. сантех. отд. Аппатов; Нач. электр. отд. Колыкалов

Взам. инв. №

Подп. и дата

Инв. № подл.

Привязан

Инв. №

ГИП	Щербаков	
Нач. отд.	Сотников	
Гл. констр.	Обвинцев	
Рук. гр.	Бережная	
Инженер	Бова	
Проверил	Бережная	
Н. контр.	Исаков	

ТП 503-4-17 -АС

Устройства для осмотра и ремонта грузовых автомобилей и автобусов

Для автобусов. Пост проездной ППА1÷ППА3

Стадия	Лист	Листов
Р	14	

Канава К3. План на отм. 0,000 и -0,400. Сечение 1-1

ГИПРОАВТОТРАНС Воронежский филиал

План на отм. 0,000

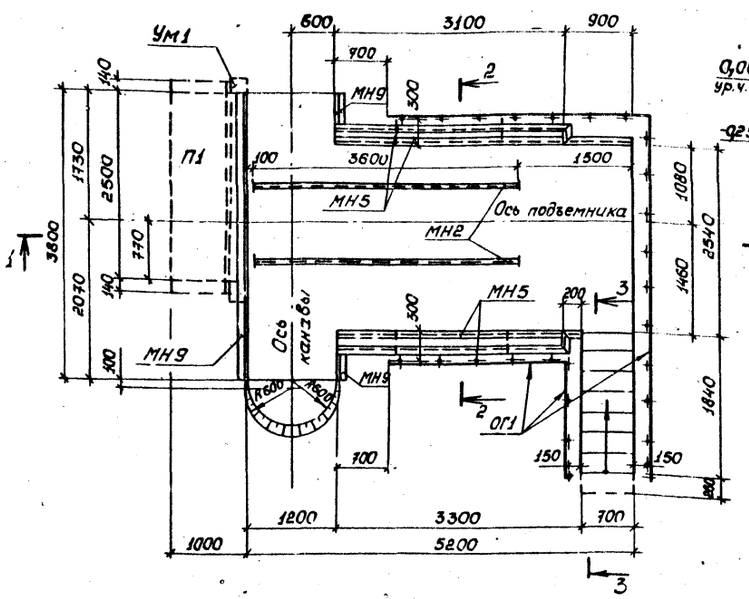

1 - 1

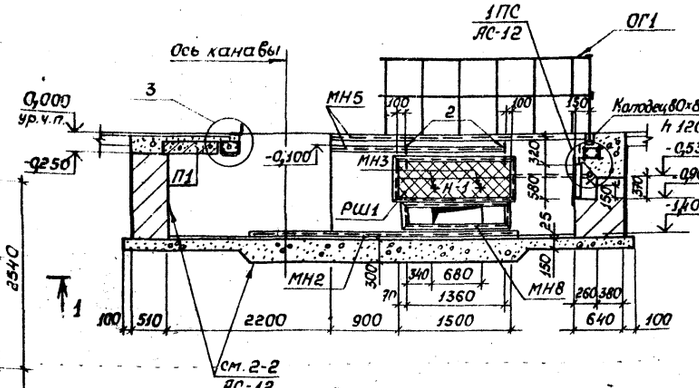

2 - 2

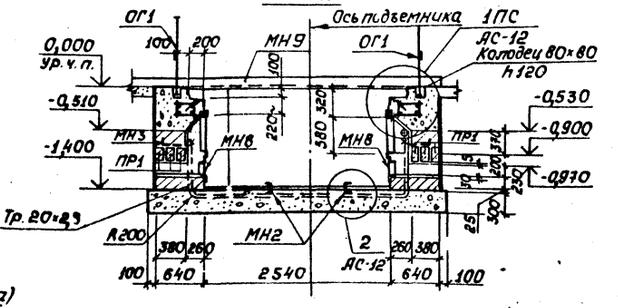

План на отм. -0,400

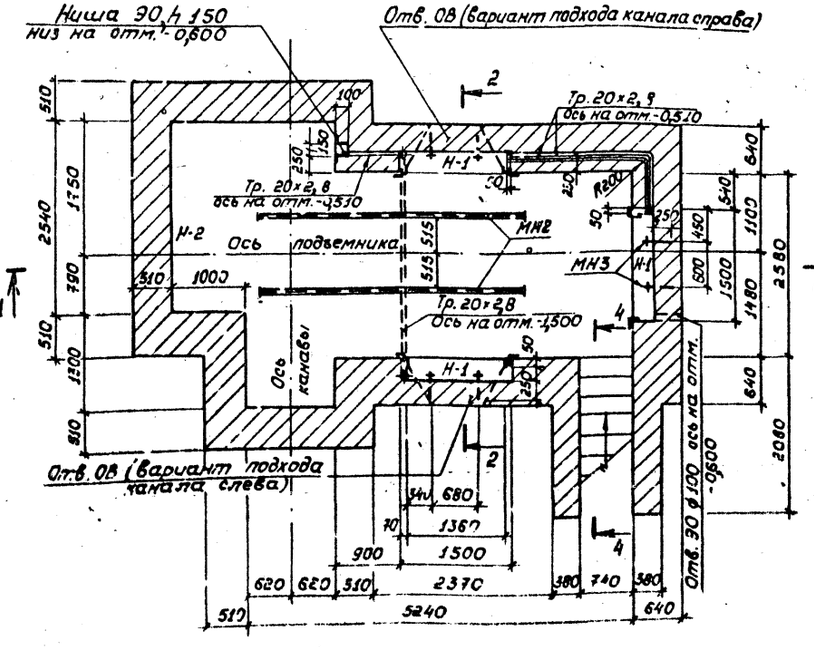

3 - 3

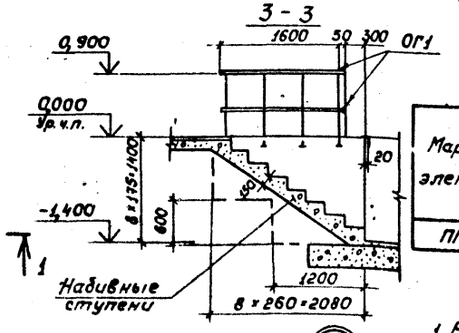

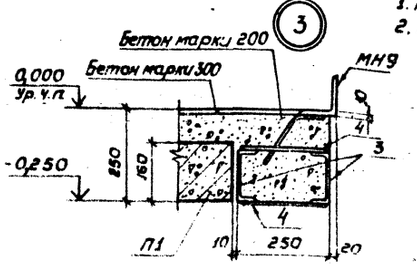

Спецификация изделий на пост тупиковый ППА4

Марка, поз.	Обозначение	Наименование	Кол	Масса ед. кг	Примечание
ПР1	1.138-10, вып. 1	Перемычка 1ПР2-15.12.4	3	75	
П1	3.006-2, вып. II-2	Плита перекрытия П23д.35	1	820	
МН2	ТП 503- -АС-МН2	Изделие закладное МН2	7,2	45,3	т
МН3	То же -МН3	То же МН3	6		
МН5	" -МН5	" МН5	14,1	57,6	т
МН8	" -МН8	" МН8	1		
МН9	" -МН9	" МН9	4,6	72,2	т
ОГ1	" -ОГ1	Ограждение ОГ1	12,4	133,9	т
РШ1	" -РШ1	Решетка РШ1	3		
Тр.20×2,8	ГОСТ 3262-75*	Труба 20×2,8, с общ.	11,3	18,8	т
		Монолитный пояс			
С1	ТП 503- -АС-С1	Сетка арматурная С1	6		
1	ГОСТ 5781-75	стержни одиночные ф6 AI, с=240	66	0,05	
2	То же	То же ф6 AI, с=150	6	0,03	
		Монолитный участок УМ1			
3	ГОСТ 8240-72	[14, с=3000	2	36,9	
4	ГОСТ 103-76	-50×6, с=240	4	0,57	

Выборка стали на один элемент, кг

Марка элемента	Изделия арматурные								Изделия закладные										Всего
	Арм. сталь ГОСТ 5781-75		Арм. сталь ГОСТ 5.1459-72		Профильная сталь			Итого	Профильная сталь					Арм. сталь ГОСТ 5781-75		Сетка стальная ГОСТ 5336-80	Трубы по ГОСТ 3262-75	Итого	
	Класс AI		Класс AIII											Класс AI	Вк. AIII				
	ф мм		ф мм											ф мм		Сетка	Тр.		
	6 AI	Итого	8 AIII	12 AIII	Итого	С14	-3=6		С6,5	L50×50×5	L100×100×10	-8=4	-8=6	10 AI	22 AI	8 AIII	120×6	20×2,8		
ППА4	8,1	8,1	4,8	10,2	15,0	73,8	2,3	99,2	42,5	117,5	69,6	23,5	1,2	1,2	110,4	9,7	4,2	18,8	398,5	497,7

1. Размеры стен даны без облицовки керамической плиткой.
2. Поз. 4 приварить к С14 на опорах.

Привязан

Инв. №

ГИП	Щербаков		ТП 503-4-17 -АС
Нач. отд.	Сотников		Устройства для осмотра и ремонта грузовых автомобилей и автобусов
Гл. констр.	Обвинцев		
Рук. гр.	Бережная		Для автобусов. Пост проездной ППА4
Ст. инж.	Лапидезьева		Стадия Р; Лист 15; Листов
Провер.	Бережная		План на отм. 0,000 и -0,400. Сечения 1-1 ÷ 3-3. Узел 3
Н. контр.	Исаков		ГИПРОАВТОТРАНС Воронежский филиал

Согласовано
Инв. № подл. | Подпись и дата | Взам. инв. № | Инв. № электр. отд. | Инв. № техн. отд. | Альбом II
Нач. сан. отд. | Нач. электр. отд. | Нач. техн. отд.

Типовой проект 503-4-17 Альбом II

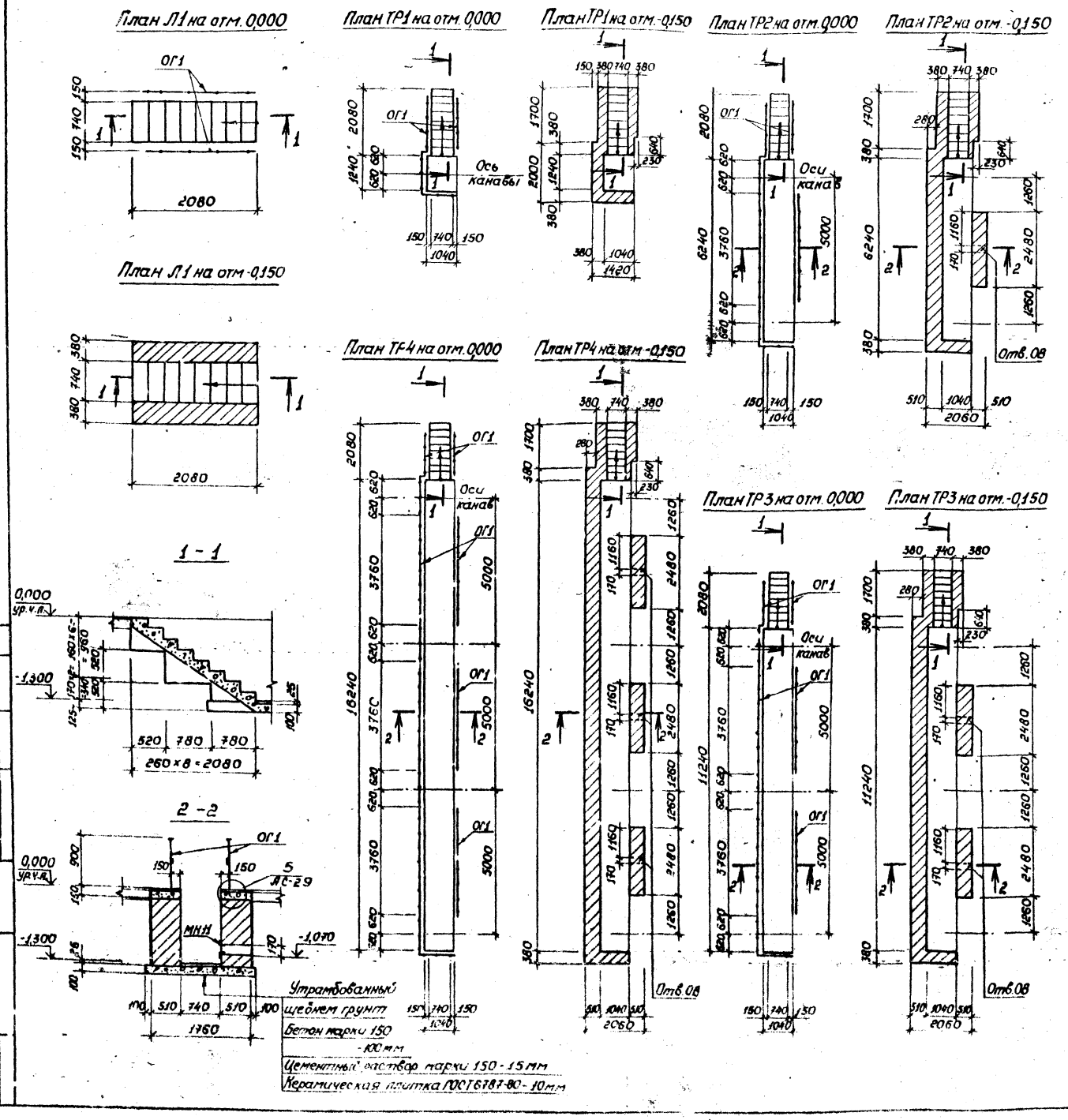
План Л1 на отм. 0,000
План ТР1 на отм. 0,000
План ТР1 на отм. -0,150
План ТР2 на отм. 0,000
План ТР2 на отм. -0,150
План Л1 на отм. -0,150
План ТР4 на отм. 0,000
План ТР4 на отм. -0,150
План ТР3 на отм. 0,000
План ТР3 на отм. -0,150

Спецификация изделий

Марка, поз.	Обозначение	Наименование	Кол.	Масса ед. кг	Примечание
		Лестница Л1			
ОГ1	тп 503- -АС-ОГ1	Ограждение ОГ1	3,6	39,4	м
		Траншея ТР1			
ОГ1	тп 503 -АС-ОГ1	Ограждение ОГ1	6,1	63,9	м
		Траншея ТР2			
ОГ1	тп 503 -АС-ОГ1	Ограждение ОГ1	14,8	140,3	м
МН11	То же -МН11	Изделие закладное МН11	1		
		Траншея ТР3			
ОГ1	тп 503- АС-ОГ1	Ограждение ОГ1	23,5	216,7	м
МН11	То же -МН11	Изделие закладное МН11	2		
		Траншея ТР4			
ОГ1	тп 503- АС-ОГ1	Ограждение ОГ1	32,2	293,0	м
МН11	То же -МН11	Изделие закладное МН11	3		

Выборка стали на один элемент, кг

Марка элемента	Изделия закладные: Арматурная сталь ГОСТ 5781-75, Класс А I, ф мм 22			Итого	Класс А III, ф мм 8			Итого	Профильная сталь: б=4	150×50×9			Итого	Всего
Л1	29,8	—	—	29,8	—	—	—	—	9,6	—	—	—	9,6	39,4
ТР1	47,7	—	—	47,7	—	—	—	—	16,2	—	—	—	16,2	63,9
ТР2	101,3	—	—	101,3	0,4	—	—	0,4	39,0	4,0	—	—	43,0	144,7
ТР3	154,9	—	—	154,9	0,8	—	—	0,8	61,8	8,0	—	—	69,8	225,5
ТР4	208,4	—	—	208,4	1,2	—	—	1,2	84,6	12,0	—	—	96,6	306,2

Размеры стен даны без облицовки керамической плиткой

Согласовано
Нач. техн. отд. Дильдин
Нач. сантех. отд. Алпатов
Взам. инв. №
Подпись и дата
Инв. № подл.

Привязан
Инв. №

ГИП	Щербаков	
Нач. отд.	Сотников	
Гл. констр.	Обвинцев	
Рук. гр.	Бережная	
Инженер	Исупова	
Проверил	Талдыкин	
Н. контр.	Исаков	

ТП 503-4-17 -АС

Устройство для осмотра и ремонта грузовых автомобилей и автобусов

Для автобусов. Посты тупиковые ПТА1-ПТА4

Стадия	Лист	Листов
Р	16	

Лестница Л1. Траншеи ТР1-ТР4. План на отм. 0,000 и -0,150. Сечение 1-1; 2-2.

МИПРОАВТОТРАНС Воронежский филиал

Типовой проект 503-4-17 Альбом III

План ТР5 на отм.0,000

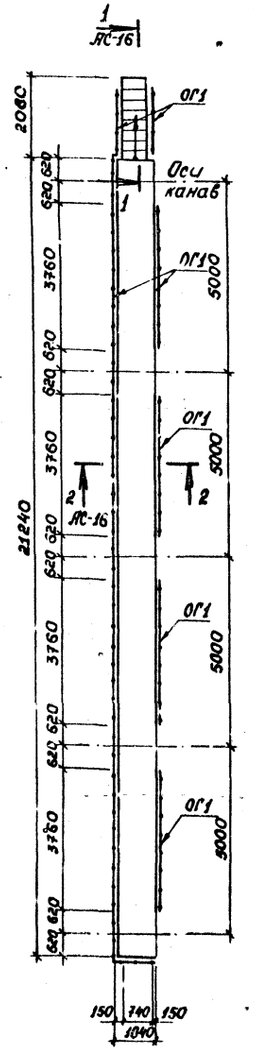

План ТР5 на отм.-0,150

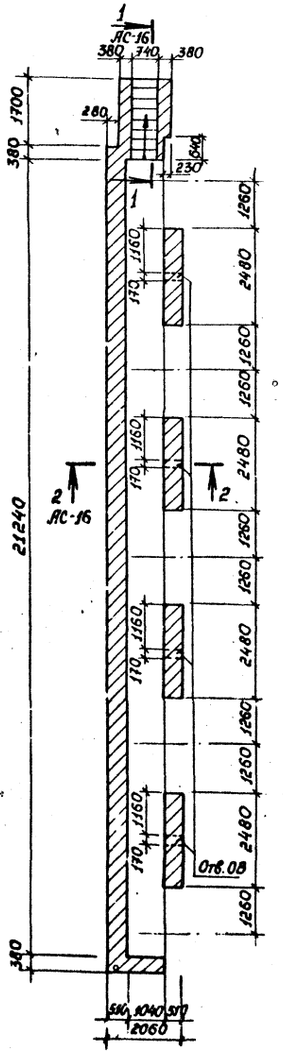

План ТР6 на отм. 0,000

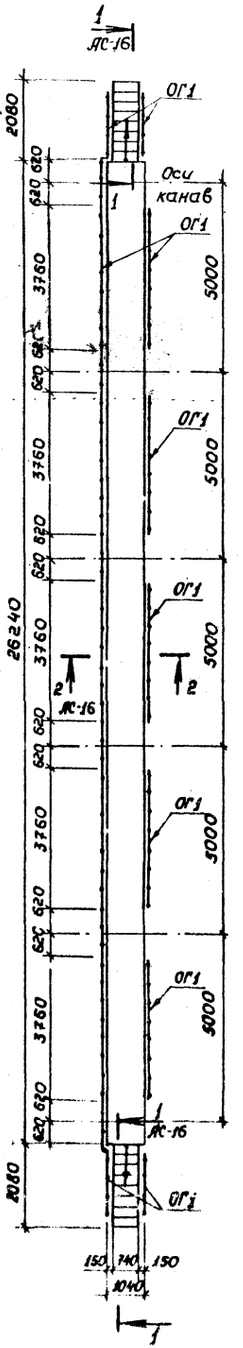

План ТР6 на отм.-0,150

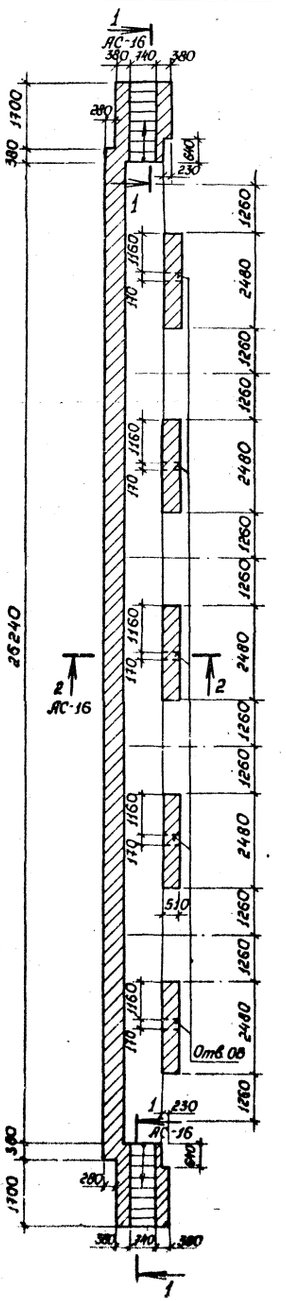

Спецификация изделий

Марка, поз.	Обозначение	Наименование	Кол.	Масса ед. кг	Приме-чание
		Траншея ТР5			
ОГ1	ТП 503- АС-ОГ1	Ограждение ОГ1	40,9	369,4	м
МН11	То же -МН11	Изделие закладное МН11	4		
		Траншея ТР6			
ОГ1	ТП 503- АС-ОГ1	Ограждение ОГ1	53,2	485,2	м
МН11	То же -МН11	Изделие закладное МН11	5		

Выборка стали на один элемент, кг

Марка элемента	Изделия закладные												Итого	Всего
	Арматурная сталь ГОСТ 5781-75							Профильная сталь						
	Класс А I				Класс А III									
	ф мм			Итого	ф мм			Итого	-5-4	150х 50х5				
	22				8									
ТР5	262,0	—	—	262,0	1,6	—	—	1,6	107,4	16,0	—	—	123,4	387,0
ТР6	345,4	—	—	345,4	2,0	—	—	2,0	139,8	20,0	—	—	159,8	507,2

Размеры стен даны без облицовки керамической плиткой

Привязан

Инв. №

ГИП	Щербаков	ТП 503-4-17 -АС	
Нач. отд.	Сотников	Устройства для осмотра и ремонта грузовых автомобилей и автобусов	
Гл. констр.	Обвинцев		
Рук. гр.	Бережная	Для автобусов. Пост тупиковый ПТАЗ/ТАН	Стадия Р; Лист 17; Листов
Инженер	Усупова		
Проверил	Талдыкин		
Н. контр.	Исаков	Траншея ТР5; ТР6 План на отм. 0,000 и -0,150	ГИПРОАВТОТРАНС Воронежский филиал

Согласовано

Инв. № подл. | Подпись и дата | Взам. инв. № | Нач. техн. отд. Кулабин | Нач. сан.-техн. отд. Алтатов

Типовой проект 503-4-17 Альбом II

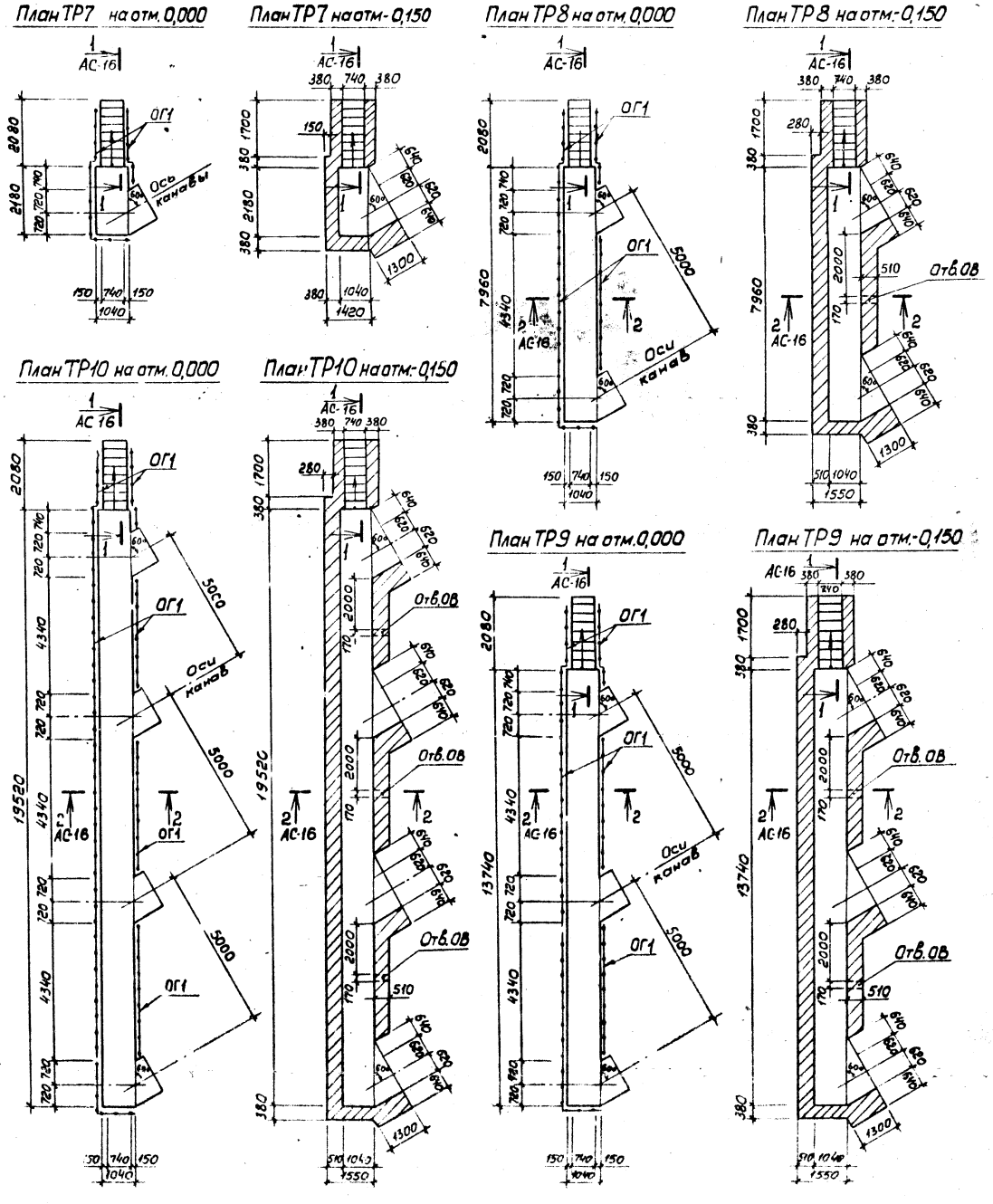
План ТР7 на отм. 0,000
План ТР7 на отм. -0,150
План ТР8 на отм. 0,000
План ТР8 на отм. -0,150
План ТР10 на отм. 0,000
План ТР10 на отм. -0,150
План ТР9 на отм. 0,000
План ТР9 на отм. -0,150

Спецификация изделий

Марка, поз.	Обозначение	Наименование	Кол.	Масса ед. кг	Примечание
		Траншея ТР7			
ОГ1	тп503- АС-ОГ1	Ограждение ОГ1	7,9	86,6	м
		Траншея ТР8			
ОГ1	тп503- АС-ОГ1	Ограждение ОГ1	17,9	166,2	м
МН11	то же -МН11	Изделие закладное МН11	1		
		Траншея ТР9			
ОГ1	тп503- АС-ОГ1	Ограждение ОГ1	27,9	252,0	м
МН11	то же -МН11	Изделие закладное МН11	2		
		Траншея ТР10			
ОГ1	тп503- АС-ОГ1	Ограждение ОГ1	38,0	341,0	м
МН11	то же -МН11	Изделие закладное МН11	3		

Выборка стали на один элемент, кг

Марка элемента	Изделия закладные													Всего
	Арматурная сталь ГОСТ 5781-75									Профильная сталь			Итого	
	Класс А I					Класс А III								
	ф мм				Итого	ф мм			Итого	δ=4	L50×50×5			
	22	6				8								
ТР7	65,6	-	-	-	65,6	-	-	-	-	21,0	-	-	21,0	86,6
ТР8	119,2	-	-	-	119,2	0,4	-	-	0,4	47,0	4,0	-	51,0	170,6
ТР9	178,8	-	-	-	178,8	0,8	-	-	0,8	73,2	8,0	-	81,2	260,8
ТР10	241,3		-	-	241,3	1,2	-	-	1,2	99,7	12,0	-	111,7	354,2

Размеры стен даны без облицовки керамической плиткой.

Согласовано:
Нач. тех. отд. Дильдин
Нач. сантех. отд. Алпатов
Взам. инв. №
Подпись и дата
Инв. № подл.

Привязан
Инв. №

ГИП	Щербаков	
Нач. отд.	Сотников	
Гл. констр.	Обвинцев	
Рук. гр.	Бережная	
Инженер	Исупова	
Проверил	Талдыкин	
Н. контр.	Исаков	

ТП 503-4-17 -АС

Устройства для осмотра и ремонта грузовых автомобилей и автобусов

Для автобусов. Пост тупиковый ПТА5, ПТА6

Траншеи ТР7 ÷ ТР10. План на отм. 0,000 и -0,150

Стадия	Лист	Листов
Р	18	

ГИПРОАВТОТРАНС
Воронежский филиал

Типовой проект 503-4-17 Альбом II

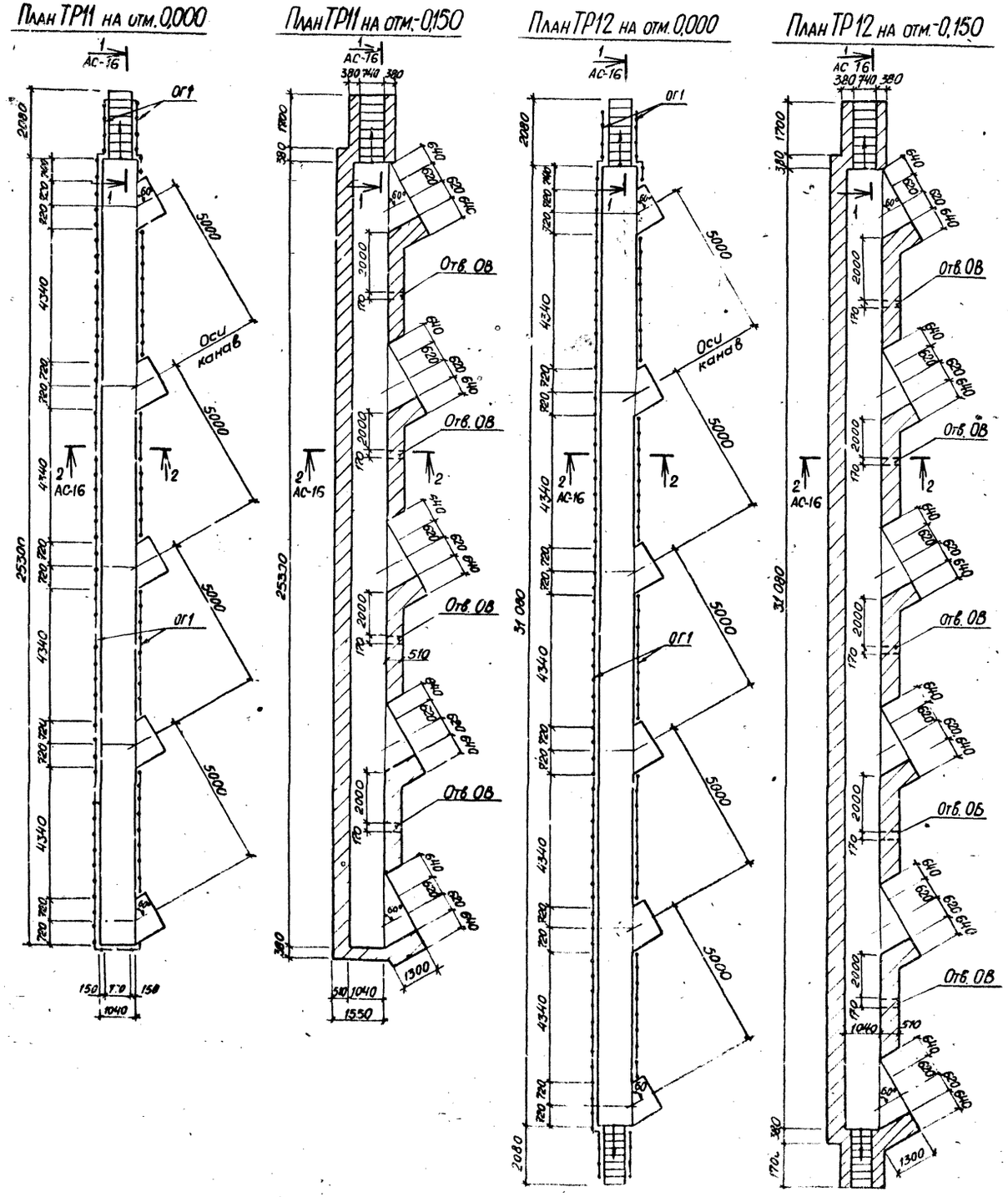
План ТР11 на отм. 0,000
План ТР11 на отм. -0,150
План ТР12 на отм. 0,000
План ТР12 на отм. -0,150

Спецификация изделий

Марка, поз.	Обозначение	Наименование	Кол	Масса ед. кг	Примечание
		Траншея ТР11			
ОГ1	ТП503- АС-ОГ1	Ограждение ОГ1	48,1	428,3	м
МН11	Тоже -МН11	Изделие закладное МН11	4		
		Траншея ТР12			
ОГ1	ТП503- АС-ОГ1	Ограждение ОГ1	61,8	558,4	м
МН11	Тоже -МН11	Изделие закладное МН11	5		

Выборка стали на один элемент, кг

Марка элемента	Изделия закладные													Всего
	Арматурная сталь ГОСТ5781-75								Профильная сталь				Итого	
	Класс А I				Класс А III									
	Ф мм			Итого	Ф мм			Итого	-δ=4	L50×50×5				
	22				8									
ТР11	303,8	—	—	303,8	1,6	—	—	1,6	124,5	16,0	—	—	140,5	445,9
ТР12	396,1	—	—	396,1	2,0	—	—	2,0	162,3	20,0	—	—	182,3	580,4

Размеры стен даны без облицовки керамической плиткой.

Согласовано:
Нач. техн. отд. Дильдин
Нач. сантех. отд. Алпатов
Взам. инв. №
Инв. № подл. | Пс. Эпись и дата

Привязан
Инв. №

ГИП	Щербаков	
Нач. отд.	Сотников	
Гл. констр.	Обвинцев	
Рук. гр.	Бережная	
Инженер	Горбунова	
Проверил	Талдыкин	
Н. контр.	Исаков	

ТП 503-4-17 -АС

Устройства для осмотра и ремонта грузовых автомобилей и автобусов

Для автобусов. Пост тупиковый ПТА5, ПТА6

Траншея ТР11; ТР12. План на отм. 0,000 и -0,150

Стадия	Лист	Листов
Р	19	

ГИПРОАВТОТРАНС Воронежский филиал

План ТР13 на отм. 0,000

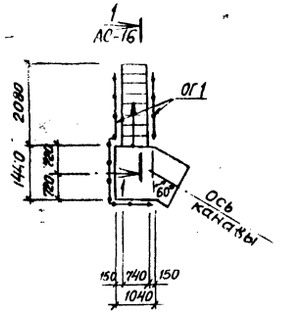

План ТР13 на отм. -0,150

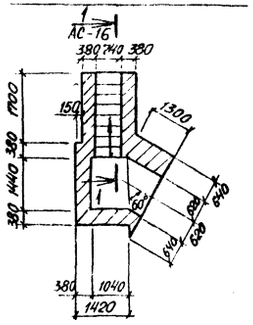

План ТР14 на отм. 0,000

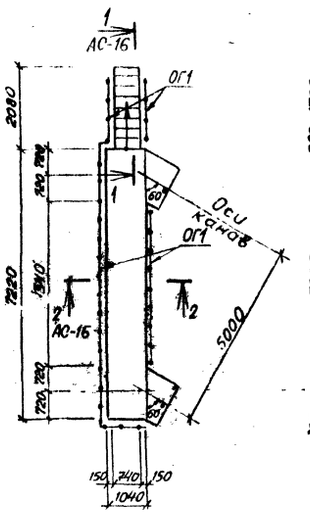

План ТР14 на отм. -0,150

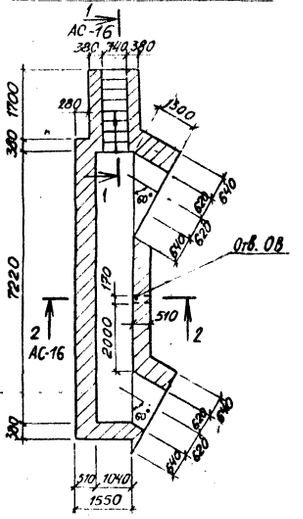

План ТР16 на отм. 0,000

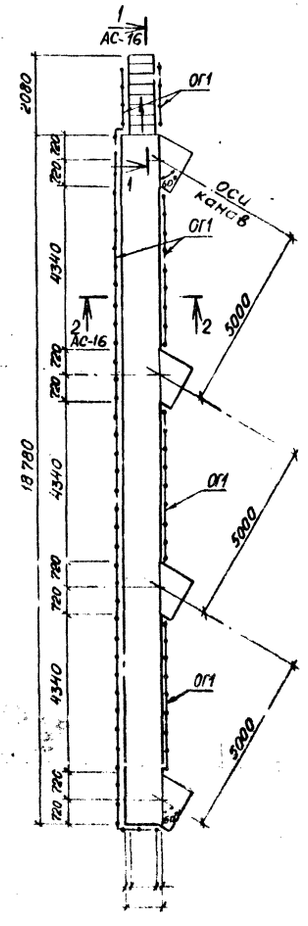

План ТР16 на отм. 0,150

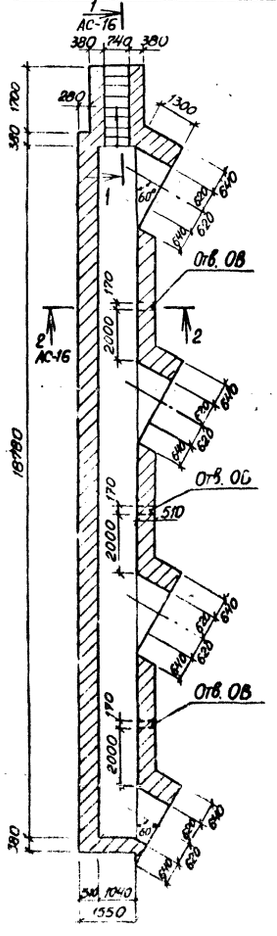

План ТР15 на отм. 0,000

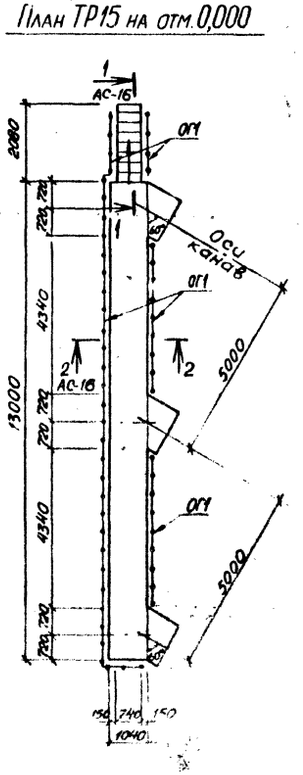

План ТР15 на отм. -0,150

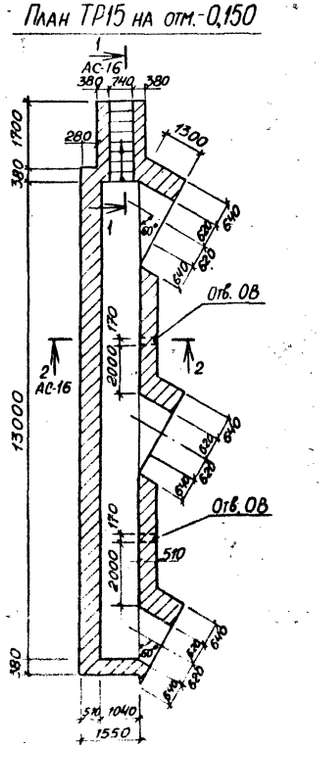

Спецификация изделий

Марка, поз.	Обозначение	Наименование	Кол	Масса ед. кг	Примечание
		Траншея ТР13			
ОГ1	ТП503- АС-ОГ1	Ограждение ОГ1	6,3	67,3	м
		Траншея ТР14			
ОГ1	ТП503- АС-ОГ1	Ограждение ОГ1	16,4	153,3	м
МН11	то же -МН11	Изделие закладное МН11	1		
		Траншея ТР15			
ОГ1	ТП503- АС-011	Ограждение ОГ1	26,5	239,4	м
МН11	то же -МН11	Изделие закладное МН11	2		
		Траншея ТР16			
ОГ1	ТП503- АС-ОГ1	Ограждение ОГ1	36,5	328,3	м
МН11	то же -МН11	Изделие закладное МН11	3		

Выборка стали на один элемент, кг

Марка элемента	Изделия закладные: Арматурная сталь ГОСТ 5781-75 класс А I ф мм 22			Итого	класс А III ф мм 8			Итого	Профильная сталь δ=4	Профильная сталь 150х150		Итого	Всего
ТР13	50,6	—	—	50,6	—	—	—	—	16,7	—	—	16,7	67,3
ТР14	110,2	—	—	110,2	0,4	—	—	0,4	43,1	4,0	—	47,1	157,7
ТР15	169,8	—	—	169,8	0,8	—	—	0,8	69,6	8,0	—	77,6	248,2
ТР16	232,3	—	—	232,3	1,2	—	—	1,2	96,0	12,0	—	108,0	341,5

Размеры стен даны без облицовки керамической плиткой.

Привязан

Инв. №

ГИП	Щербаков		ТП 503-4-17 -АС
Нач. отд	Сотников		Устройства для осмотра и ремонта грузовых автомобилей и автобусов
Гл. констр	Обвинцев		
Рук. гр.	Березкина		Для автобусов Пост тупиковый ПТА7, ПТА8
Инженер	Исутова		Стадия Р; Лист 20; Листов
Проверил	Талдыкин		Траншеи ТР13÷ТР16. План на отм. 0,000 и -0,150
Н. контр.	Исаков		ГИПРОАВТОТРАНС Воронежский филиал

Согласовано: Нач. техн. отд. Диланян; Нач. ос. тех. отд. Халатов

Инв. № подл. | Подпись и дата | Взам. инв. №

Типовой проект 503-4-17 Альбом II

План ТР17 на отм. 0,000 | План ТР17 на отм. -0,150 | План ТР18 на отм. 0,000 | План ТР18 на отм. -0,150

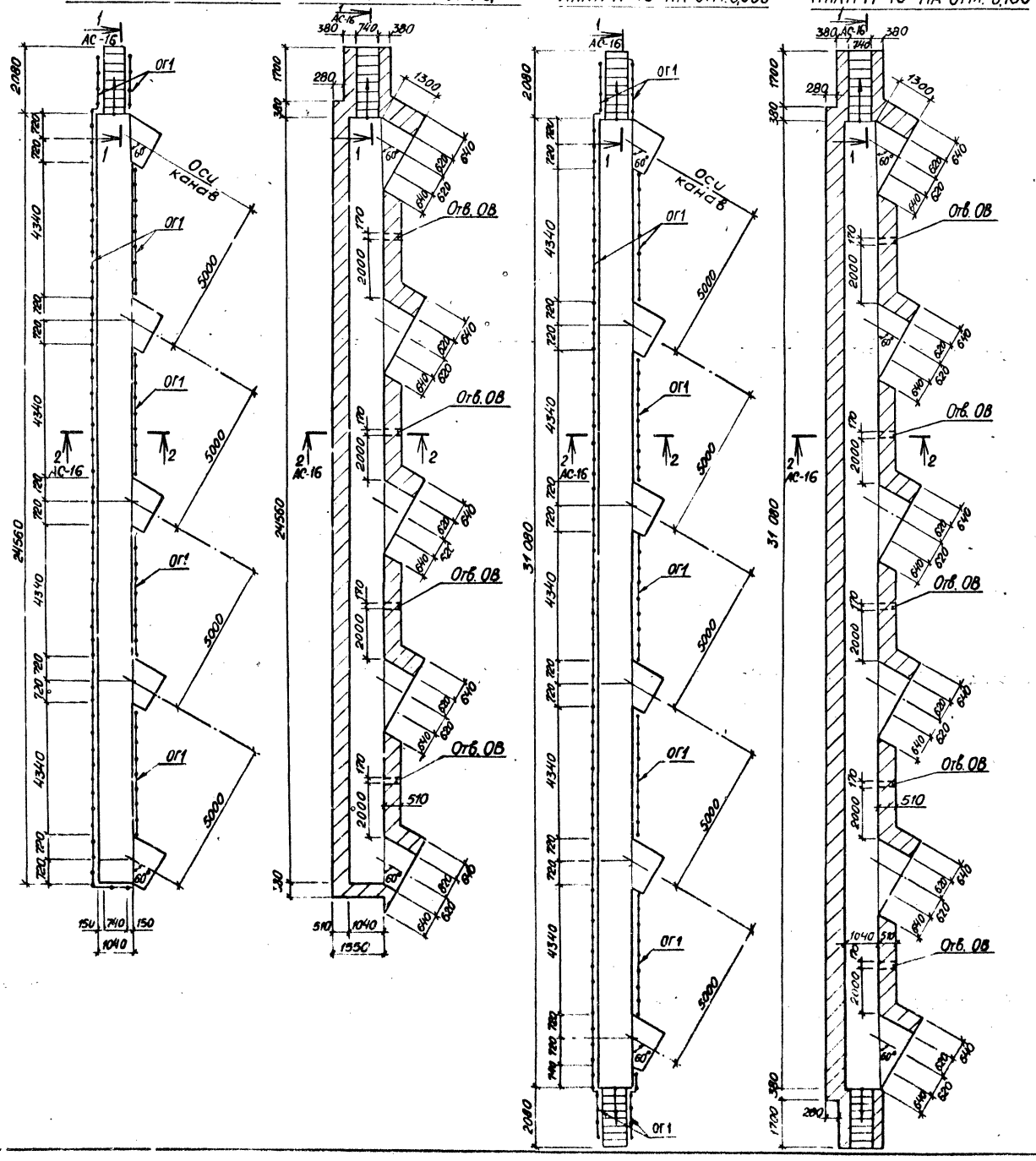

Спецификация изделий

Марка, поз.	Обозначение	Наименование	Кол	Масса ед. кг	Примечание
		Траншея ТР17			
ОГ1	ТП503- АС-ОГ1	Ограждение ОГ1	46,7	417,5	м
МН11	то же -МН 11	Изделие закладное МН11	4		
		Траншея ТР18			
ОГ1	ТП503- АС-ОГ1	Ограждение ОГ1	61,8	558,4	м
МН11	то же -МН 11	Изделие закладное МН11	5		

Выборка стали на один элемент, кг

Марка элемента	Изделия закладные													Всего
	Арматурная сталь ГОСТ 5781-75								Профильная сталь				Итого	
	класс А I				класс А III									
	ф мм			Итого	ф мм			Итого	-5=4	L50x50x5				
	22				8									
ТР17	294,9	—	—	294,9	1,6	—	—	1,6	122,6	16,0	—	—	138,6	435,1
ТР18	396,1	—	—	396,1	2,0	—	—	2,0	162,3	20,0	—	—	182,3	580,4

Размеры стен даны без облицовки керамической плиткой.

Согласовано:
Нач. техн. отд. Дилдин
Нач. сантех. отд. Алпатов

Взам. инв. №

Инв. № подл. | Подпись и дата

Привязан

Инв. №

ГИП	Щербаков	
Нач. отд.	Сотников	
Гл. констр.	Обвинцев	
Рук. гр.	Бережная	
Инженер	Горбунова	
Проверил	Талдыкин	
Н. контр.	Исаков	

ТП 503-4-17 - АС

Устройства для осмотра и ремонта грузовых автомобилей и автобусов

Для автобусов. Пост тупиковый ПТА7; ПТА8

Траншея ТР17, ТР18. План на отм. 0,000 и -0,150

Стадия	Лист	Листов
Р	21	

ГИПРОАВТОТРАНС Воронежский филиал

Альбом II

Типовой проект 503-4-17

План Т1 на отм. 0,000

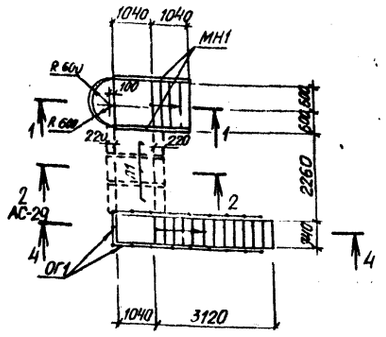

План Т2 на отм 0,000

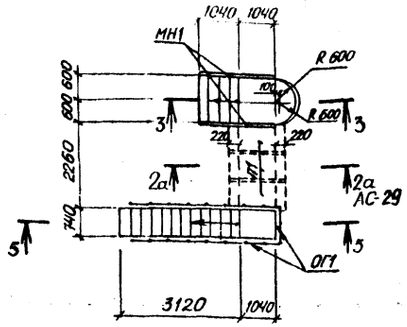

1-1

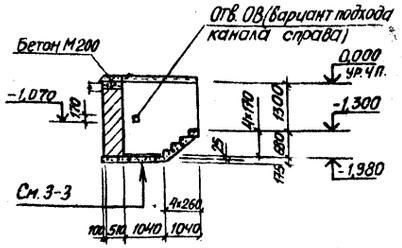

3-3

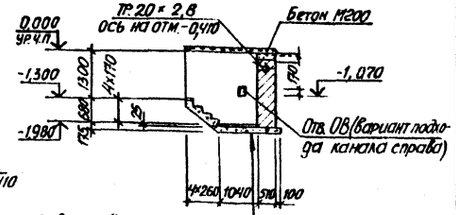

Утрамбованный щебнем грунт
Бетон марки 150 - 150 мм
Цементный раствор марки 150-15 мм
Керамическая плитка ГОСТ 6787-80-10 мм

План Т1 на отм. -0,400

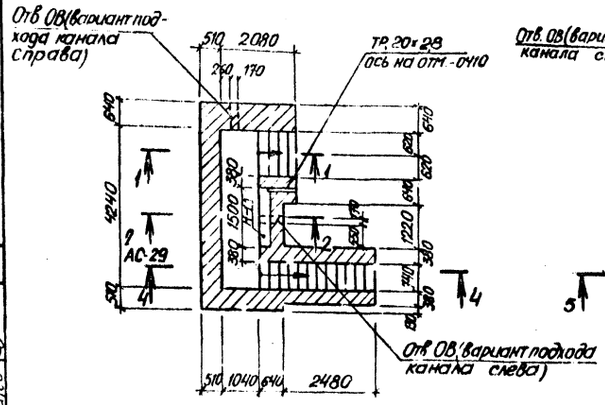

План Т2 на отм. -0,400

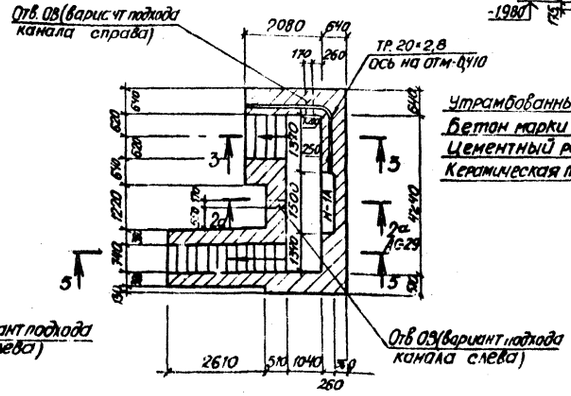

4-4

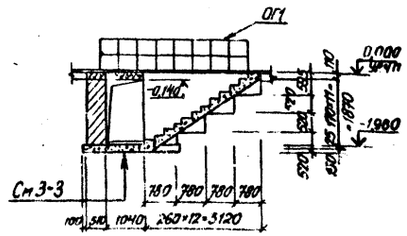

5-5

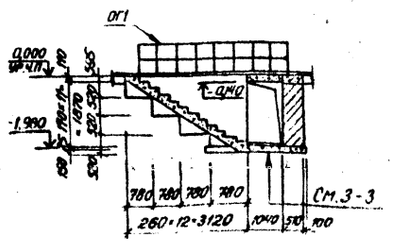

Спецификация изделий

Марка, поз.	Обозначение	Наименование	Кол.	Масса ед. кг	Примечание
		Тоннель Т1			
П1	3.006-2, вып. II-2	Плита П13д-11б	3	330	
ПР1	1.138-10, вып. 1	Перемычка 1ПР28-20,25,22у	1	275	
МН1	ТП503- -АС-МН1	Изделие закладное МН1	4,16	69,2	м
МН3	То же -МН3	То же МН3	2		
МН10	" -МН10	" МН10	2		
МН11	" -МН11	" МН11	1		
РШ1	" -РШ1	Решетка РШ1	1		
ОГ1	" -ОГ1	Ограждение ОГ1	9,1	80,4	м
тр.20×2,8	ГОСТ 3262-75	Труба 20×2,8	0,83	1,4	м
		Тоннель Т2			
П1	3.006-2, вып. II-2	Плита П13д-11б	3	330	
ПР1	1.138-10, вып. 1	Перемычка 1ПР28-20,25,22у	1	275	
МН1	ТП503- -АС-МН1	Изделие закладное МН1	4,16	69,2	м
МН3	То же -МН3	То же МН3	2		
МН10	" -МН10	" МН10	2		
МН11	" -МН11	" МН11	1		
РШ1	" -РШ1	Решетка РШ1	1		
ОГ1	" -ОГ1	Ограждение ОГ1	9,1	80,4	м
тр.20×2,8	ГОСТ 3262-75	Труба 20×2,8	4,0	6,6	м

Выборка стали на один элемент, кг

Марка элемента	Изделия закладные: Профильная сталь				Арматурная сталь ГОСТ 5781-75: Класс AI				Класса III		Итого	Трубы Гост 3262-75	Сетка Гост 5336-69	Всего
		L 100×100×10	L 50×50×5	δ=6	δ=4	ф мм 6	ф мм 10	ф мм 22	Итого	ф мм 8	Итого		тр 20×2,8	№ 20×16	
Т1		62,8	21,0	0,4	23,8	0,5	0,4	56,6	57,5	6,8	6,8	64,3	1,4	1,4	175,1
Т2		62,8	21,0	0,4	23,8	0,5	0,4	56,6	57,5	6,8	6,8	64,3	66	1,4	180,3

1. Разбивка изделий закладных в нише Н-1А см. на листе АС-31.
2. Размеры стен даны без облицовки керамической плиткой.

Привязан

Инв. №

ГИП	Щербаков	
Нач. отд.	Сотников	
Гл. констр.	Обвинцев	
Рук. гр.	Бережная	
Инженер	Исупова	
Проверил	Талдыкин	
Н. контр.	Исаков	

ТП 503-4-17 - АС

Устройство для осмотра и ремонта грузовых автомобилей и автобусов

Для автобусов. Пост проездной ППА1

Стадия	Лист	Листов
Р	22	

Тоннель Т1, Т2. План на отм 0,000 и -0,400. Сечения 1-1÷5-5

ГИПРОАВТОТРАНС Воронежский филиал

Согласовано: Нач. техн. отд. Дильдин; Нач. электр. отд. Колыхалов; Нач. сантех. отд. Алпатов

Инв. № подл. | Подпись и дата | Взам. инв. №

Альбом II

Типовой проект 503-4-17

План Т3 на отм. 0,000

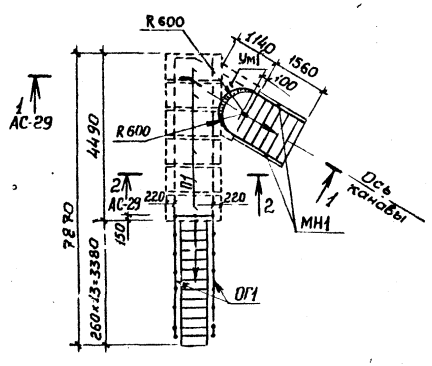

План Т3 на отм.-0,400

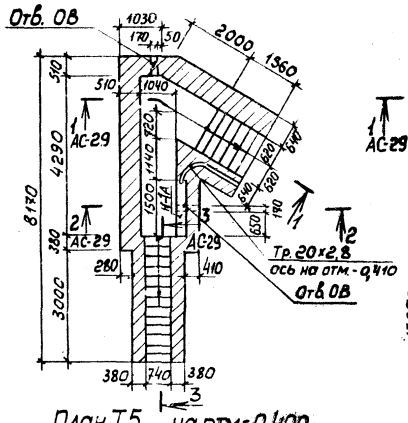

План Т4 на отм. 0,000

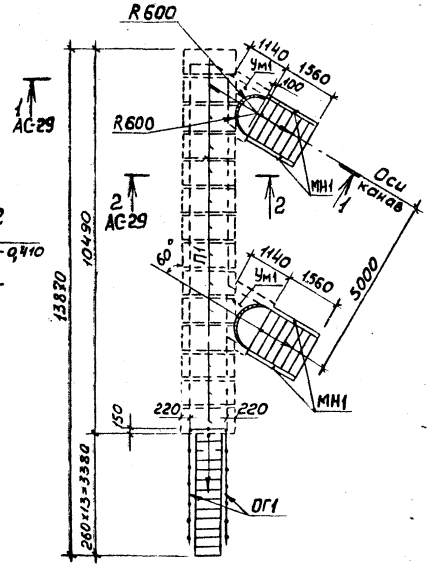

План Т5 на отм. 0,000

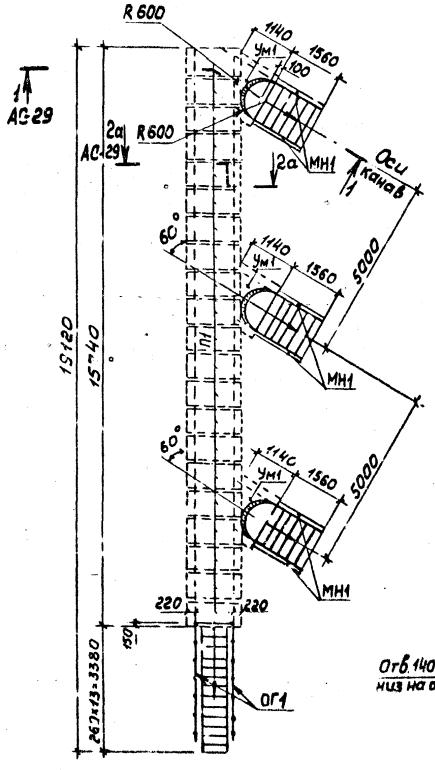

План Т5 на отм.-0,400

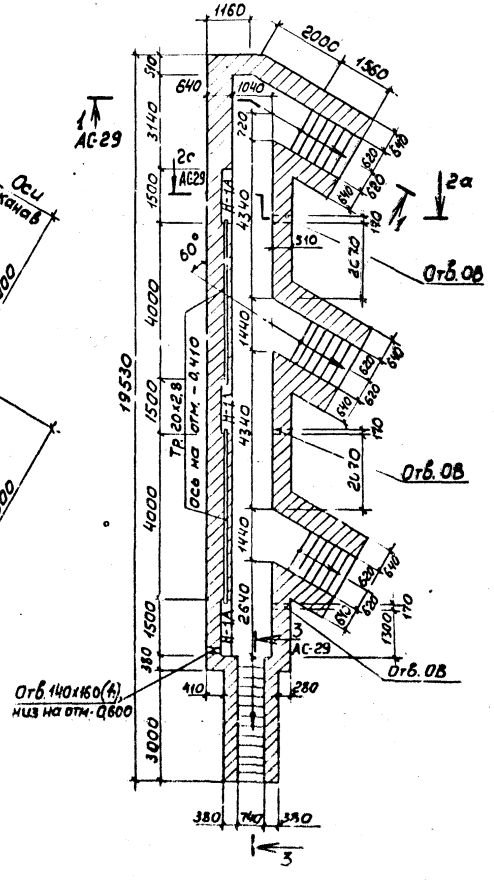

План Т4 на отм.-0,400

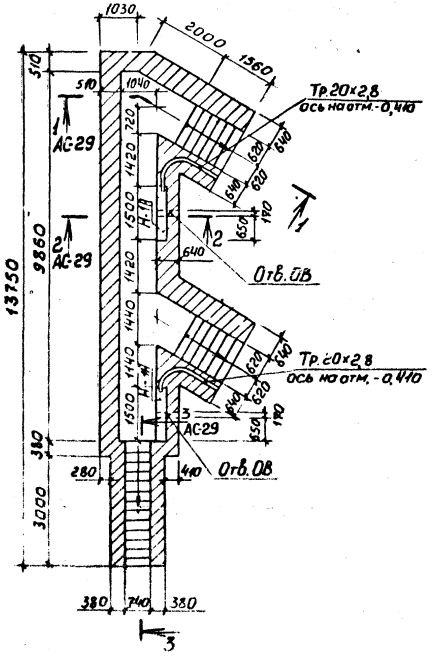

Спецификация изделий

Марка, поз.	Обозначение	Наименование	Кол.	Масса ед. кг	Примечание
		Тоннель Т3			
П1	3.006-2, вып. II-2	Плита П13д-11б	6	330	
ПР1	1.138-10, вып. 1	Перемычка 1ПР28-20.25.22у	2	275	
МН1	ТП503- - АС-МН1	Изделие закладное МН1	3,12	51,9	м
МН3	То же - МН3	то же МН3	2		
МН10	" - МН10	" МН10	2		
МН11	" - МН11	" МН11	1		
РШ1	" - РШ1	Решетка РШ1	1		
ОГ1	" - ОГ1	Ограждение ОГ1	7,5	67,4	м
Тр.20×2,8	ГОСТ3262-75	Труба Тр.20×2,8	2,0	3,3	м
Ум1	АС-29	Участок монолитный Ум1	1		
		Тоннель Т4			
П1	3.006-2, вып. II-2	Плита П13д-11б	14	330	
ПР1	1.138-10, вып. 1	Перемычка 1ПР28-20.25.22у	4	275	
МН1	ТП503- - АС-МН1	Изделие закладное МН1	6,24	103,8	м
МН3	То же - МН3	то же МН3	4		
МН10	" - МН10	" МН10	4		
МН11	" - МН11	" МН11	2		
РШ1	" - РШ1	Решетка РШ1	2		
ОГ1	" - ОГ1	Ограждение ОГ1	7,5	67,4	м
Тр.20×2,8	ГОСТ3262-75	Труба Тр.20×2,8	4,0	6,6	м
Ум1	АС-29	Участок монолитный Ум1	2		
		Тоннель Т5			
П1	3.006-2, вып. II-2	Плита П13д-11б	21	330	
ПР1	1.138-10, вып. 1	Перемычка 1ПР28-20.25.22у	6	275	
МН1	ТП503- - АС-МН1	Изделие закладное Мн1	9,4	155,7	м
МН3	То же - МН3	то же МН3	6		
МН10	" - МН10	" МН10	6		
МН11	" - МН11	" МН11	3		
РШ1	" - РШ1	Решетка РШ1	3		
ОГ1	" - ОГ1	Ограждение ОГ1	7,5	67,4	м
ТР.80×2,8	ГОСТ.3662-75	Труба Тр.20×2,8	8,2	13,6	м
Ум1	АС-29	Участок монолитный Ум1	3		

Размеры стен даны без облицовки керамической плиткой.

Привязан

Инв. №

ГИП	Щербаков	
Нач.отд.	Сотников	
Гл.конс.гр.	Обвинцев	
Рук. гр.	Бережная	
Инженер	Исупова	
Проверил	Талдыкин	
Н.контр.	Исаков	

ТП 503-4-17 - АС

Устройства для осмотра и ремонта грузовых автомобилей и автобусов

Для автобусов. Пост проездной ППА2

Стадия	Лист	Листов
Р	23	

Тоннели Т3÷Т5. План на отм. 0,000 и -0,400

ГИПРОАВТОТРАНС Воронежский филиал

Согласовано:

Нач. техн. отд.	Дильдин		
Нач. электр. отд.	Колыхмалов		
Нач. сантех. отд.	Алпатов		

Взам. инв. №

Подпись и дата

Инв. № подл.

Типовой проект 503-4-17 Альбом II

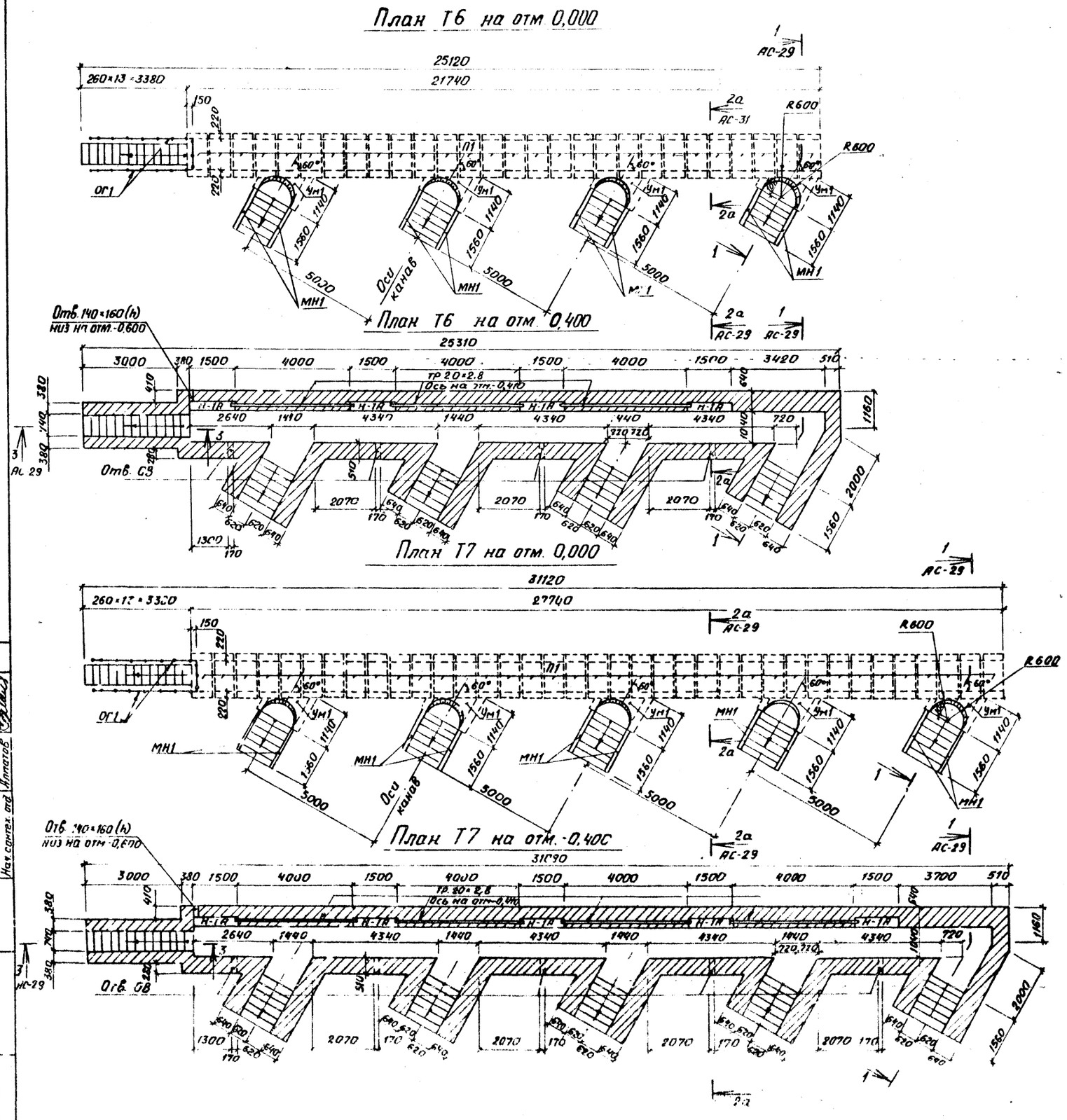
План Т6 на отм 0,000
План Т6 на отм 0,400
План Т7 на отм 0,000
План Т7 на отм -0,400

Спецификация изделий

Марка поз	Обозначение	Наименование	Кол	Масса ед кг	Примечание
		Тоннель Т6			
П1	3.006-2, вып II-2	Плита П13д-11б	29	330	
ПР1	1.138-10, вып.1	Перемычка 1ПР28-20.25.22у	8	275	
МН1	ТП 503- -АС-МН1	Изделие закладное МН1	12,5	207,6	М
МН3	то же - МН3	то же МН3	8		
МН10	" - МН10	" МН10	8		
МН11	" -МН11	" МН11	4		
РШ1	" -РШ1	Решетка РШ1	4		
ОГ1	" -ОГ1	Ограждение ОГ1	7,5	67,4	М
Тр.20×2,8	ГОСТ 3262-75	Труба ТР.20×2,8	12.3	20,4	М
УМ1	АС-29	Монолитный участок УМ1	4		
		Тоннель Т7			
П1	3.006-2, вып II-2	Плита П13д-11б	37	330	
ПР1	1.138-10, вып.1	Перемычка 1ПР28-20.25.22у	10	275	
МН1	ТП 503- -АС-МН1	Изделие закладное МН1	15,6	259,5	М
МН3	то же -МН3	то же МН3	10		
МН10	" -МН10	" МН10	10		
МН11	" -МН11	" МН11	5		
РШ1	" -РШ1	Решетка РШ1	5		
ОГ1	" -ОГ1	Ограждение ОГ1	7.5	67,4	М
ТР.20×2,8	ГОСТ 3262-75	Труба 20×2.8	16,4	27,4	М
УМ1	АС-29	Участок монолитный УМ1	5		

Размеры стен даны без облицовки керамической плиткой.

Согласовано: Нач. техн. отд. Аильдин; Нач. электр. отд. Колыхов; Нач. сантех. отд. Алматов

Взам. инв. №; Подпись и дата; Инв. № подл.

Привязан

Инв. №

ГИП	Щербаков	
Нач. отд.	Сотников	
Гл. констр.	Обвинцев	
Рук. гр.	Бережная	
Инженер	Исупова	
Проверил	Талдыкин	
Н. контр.	Исаков	

ТП 503-4-17 -АС

Устройства для осмотра и ремонта грузовых автомобилей и автобусов

Для автобусов
Пост проездной ППА 2

Стадия	Лист	Листов
Р	24	

Тоннель Т6, Т7
План на отм. 0,000 и -0,400

ГИПРОАВТОТРАНС
Воронежский филиал

Альбом II

Типовой проект 503-4-17

План Т8 на отм. 0,000

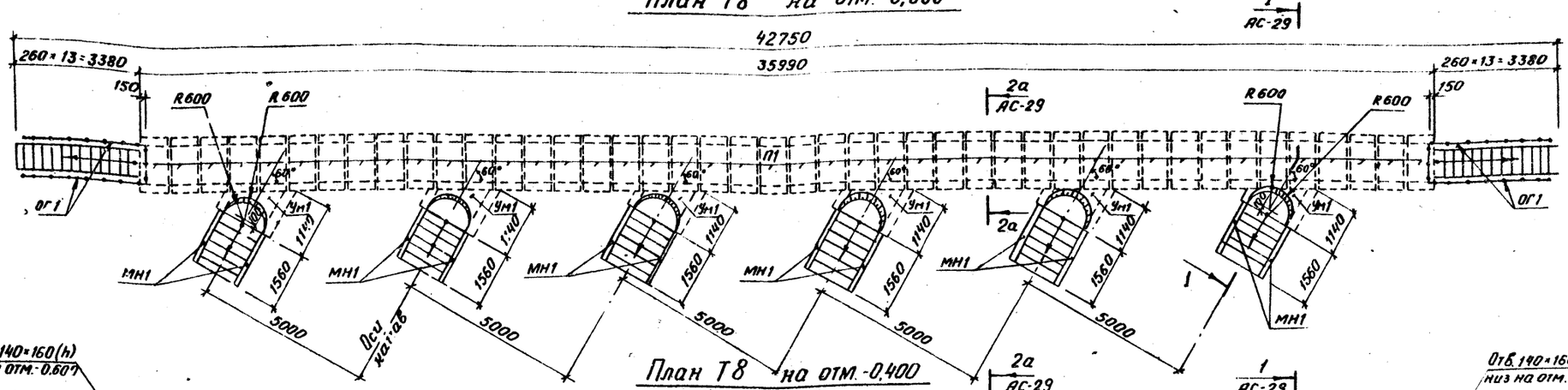

План Т8 на отм. -0,400

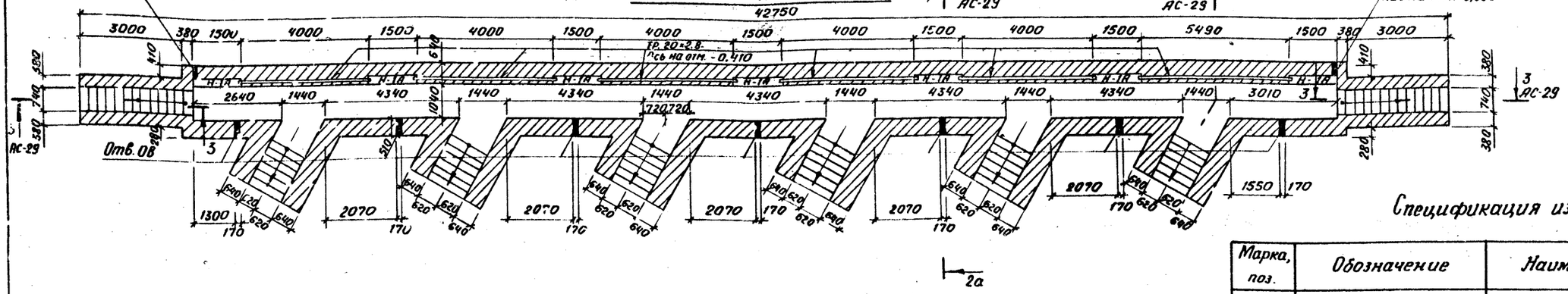

Спецификация изделий

Марка, поз.	Обозначение	Наименование	Кол.	Масса ед. кг	Примечание
		Тоннель Т8			
П1	3.006-2, вып. II-2	Плита П13д-11б	48	330	
ПР1	1.138-10, вып. 1	Перемычка 1ПР28-20,25,22у	13	275	
МН1	ТП 503- -АС-МН1	Изделие закладное МН1	18,7	311,4	м
МН3	то же -МН3	то же МН3	14		
МН10	" -МН10	" МН10	14		
МН11	" -МН11	" МН11	7		
РШ1	" -РШ1	Решетка РШ1	7		
ОГ1	" -ОГ1	Ограждение ОГ1	15,0	134,8	м
Тр.20×2,8	ГОСТ 3262-75	Труба 20×2,8	26,1	43,3	м
Ум1	АС-29	Участок монолитный Ум1	6		

Размеры стен даны без облицовки керамической плиткой.

Привязан

Инв. №

Выборка стали на один элемент, кг

Марка элемента	Изделия арматурные: Арматурная сталь ГОСТ 5781-75, Класс А I, ф мм 6	Итого	Арматурная сталь ГОСТ 5.1459-72*, Класс А III, ф мм 12	Итого	Итого	Изделия закладные: Профильная сталь L100×100×10	L50×50×5	-б=6	-б=4	Арматурная сталь ГОСТ 5781-75, Класс А I, ф мм 6	10	22	Класс А III, ф мм 8	Итого	Трубы ГОСТ 3262-75, тр. 20×2,8	Сетка ГОСТ 5336-62*, № 20×1,6	Всего
Т3	1,1	1,1	10,0	10,0	11,1	47,1	21,0	0,4	19,7	0,5	0,4	47,2	5,2	142,0	3,3	1,4	157,8
Т4	2,2	2,2	20,0	20,0	22,2	94,2	42,0	0,8	19,7	1,0	0,8	47,2	10,0	216,2	6,6	2,8	247,8
Т5	3,3	3,3	30,0	30,0	33,3	141,3	63,0	1,2	19,7	1,5	1,2	47,2	14,8	290,4	13,6	4,2	341,5
Т6	4,4	4,4	40,0	40,0	44,4	188,4	84,0	1,6	19,7	2,0	1,6	47,2	19,6	364,6	20,4	5,6	435,0
Т7	5,5	5,5	50,0	50,0	55,5	235,5	105,0	2,0	19,7	2,5	2,0	47,2	24,4	438,8	27,4	7,0	528,7
Т8	6,6	6,6	60,0	60,0	66,6	282,6	147,0	2,8	39,4	3,5	2,8	95,4	29,2	602,7	43,3	9,8	722,4

Согласовано:

Нач. техн. отд.	Дильдин	
Нач. электр. отд.	Колыха	
Нач. сантех. отд.	Алтатов	

Взам. инв. №

Инв. № подл. | Подпись и дата

ГИП	Щербаков	
Нач. отд.	Сотников	
Гл. констр.	Обвинцев	
Рук. гр.	Бережная	
Инженер	Исупова	
Проверил	Талдыкин	
Н. контр.	Исаков	

ТП 503-4-17 -АС

Устройства для осмотра и ремонта грузовых автомобилей и автобусов

Для автобусов. Пост проездной ППА2

Стадия	Лист	Листов
Р	25	

Тоннель Т8. План на отм. 0,000 и -0,400

ГИПРОАВТОТРАНС Воронежский филиал

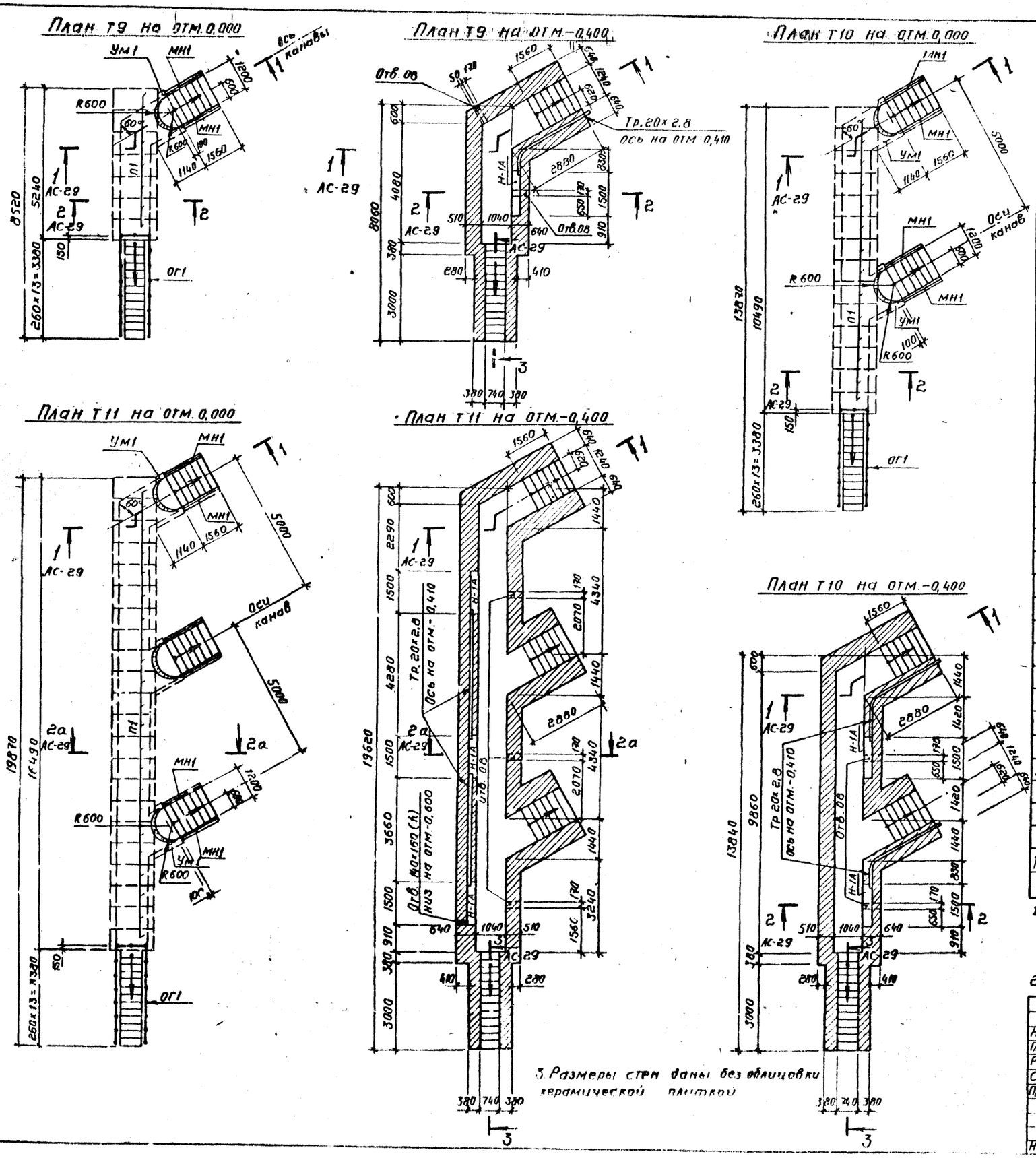
План Т9 на отм. 0,000
План Т9 на отм. -0,400
План Т10 на отм. 0,000
План Т11 на отм. 0,000
План Т11 на отм. -0,400
План Т10 на отм. -0,400

3. Размеры стен даны без облицовки керамической плиткой

Спецификация изделий

Марка, поз	Обозначение	Наименование	Кол	Масса ед, кг	Примечание
		Тоннель Т9			
П1	3.006-2, вып II-2	Плита П13д 11б	7	330	
ПР1	1.138-10, вып. I	Перемычка 1ПР28-20 25.22У	2	275	
МН1	тп 503- -АС-МН1	Изделие закладное МН1	3,12	51,9	м
МН3	то же -МН3	то же МН3	2		
МН10	" -МН10	" МН10	2		
МН11	" -МН11	" МН11	1		
РШ1	" -РШ1	Решетка РШ1	1		
ОГ1	" -ОГ1	Ограждение ОГ1	7,5	67,4	м
Тр.20×2,8	ГОСТ 3262-75	Труба 20×2,8	3,45	5,8	м
Ум1	АС-29	Участок монолитный Ум1	1		
		Тоннель Т10			
П1	3,006-2, вып II-2	Плита П13д-11б	14	330	
ПР1	1,138-10, вып I	Перемычка 1ПР28-20,25.22У	4	275	
МН1	тп 503- -АС-МН1	Изделие закладное МН1	6,24	103,8	м
МН3	то же -МН3	то же МН3	4		
МН10	-МН10	" МН10	4		
МН11	-МН11	" МН11	2		
РШ1	-РШ1	Решетка РШ1	2		
ОГ1	-ОГ1	Ограждение ОГ1	7,5	67,4	м
Тр.20×2,8	ГОСТ 3262-75	Труба 20×2,8	7,5	12,5	м
Ум1	АС-29	Участок монолитный Ум1	2		
		Тоннель Т11			
П1	3,006-2, вып. II-2	Плита П13д-11б	22	330	
ПР1	1,138-10, вып. I	Перемычка 1ПР28-20,25,22У	6	275	
МН1	тп 503- -АС-МН1	Изделие закладное МН1	9,36	155,7	м
МН3	то же -МН3	то же МН3	6		
МН10	" -МН10	" МН10	6		
МН11	" -МН11	" МН11	3		
РШ1	" -РШ1	Решетка РШ1	3		
ОГ1	" -ОГ1	Ограждение ОГ1	7,5	67,4	м
Тр.20×2,8	ГОСТ 3262-75	Труба 20×2,8	8,2	13,6	м
Ум1	АС-29	Участок монолитный Ум1	3		

1. Трубы Тр. 20×2.8 для Т9 и Т10 изготовить цельными с учетом длины труб, выпускаемых из осветительных ниш, примыкающих канав.
2. Выборку стали см. на листе АС-28.

Привязан

Инв. №

ГНП	Щербаков	
Нач. отд	Сотников	
Гл. констр	Обвинцев	
Рук. гр	Бережная	
Ст. инж.	Талдыкин	
Проверил	Бережная	
Н. контр.	Исаков	

тп 503-4-17 -АС

Устройства для осмотра и ремонта грузовых автомобилей и автобусов

Для автобусов. Пост проездной ППЛ3

Стадия	Лист	Листов
Р	26	

Тоннели Т9 ÷ Т11. План на отм. 0,000 Н-0,400

ГИПРОАВТОТРАНС Воронежский филиал

Согласовано: Нач. технол. отд. Дильдин; Нач. электр. отд. Калыхалова

Инв. № подл. | Подпись и дата | Взам. инв. №

Типовой проект 503-4-17 Альбом II

План Т 12 на отм. 0,000

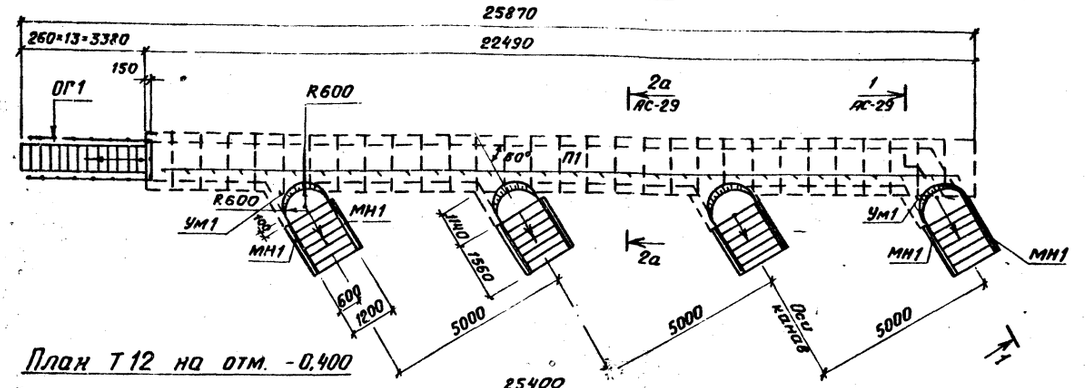

План Т 12 на отм. -0,400

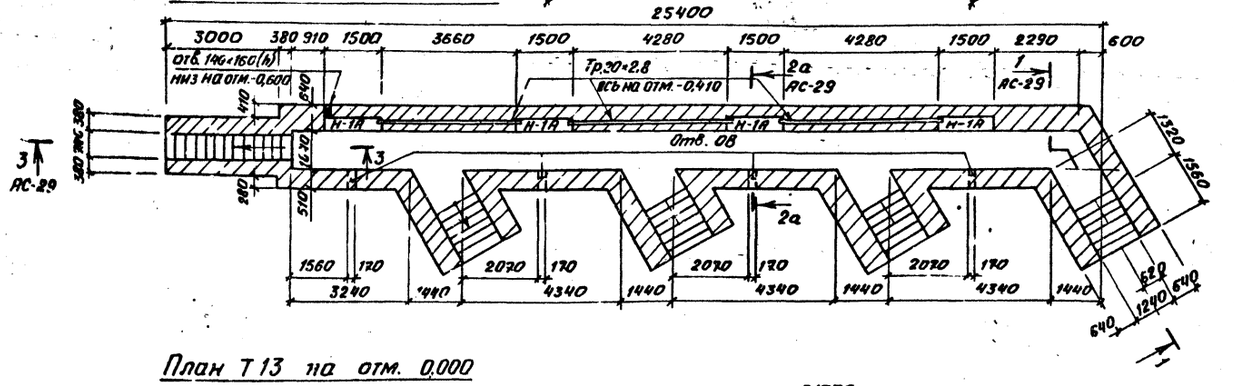

План Т 13 на отм. 0,000

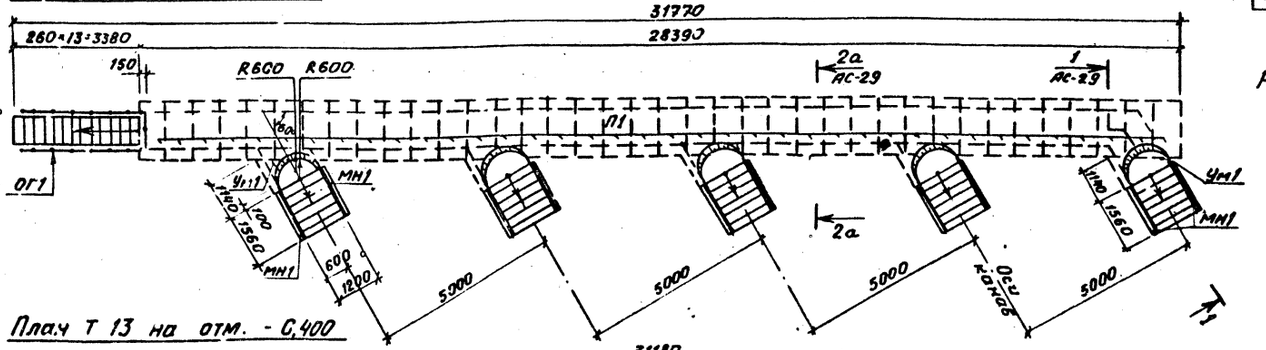

План Т 13 на отм. -0,400

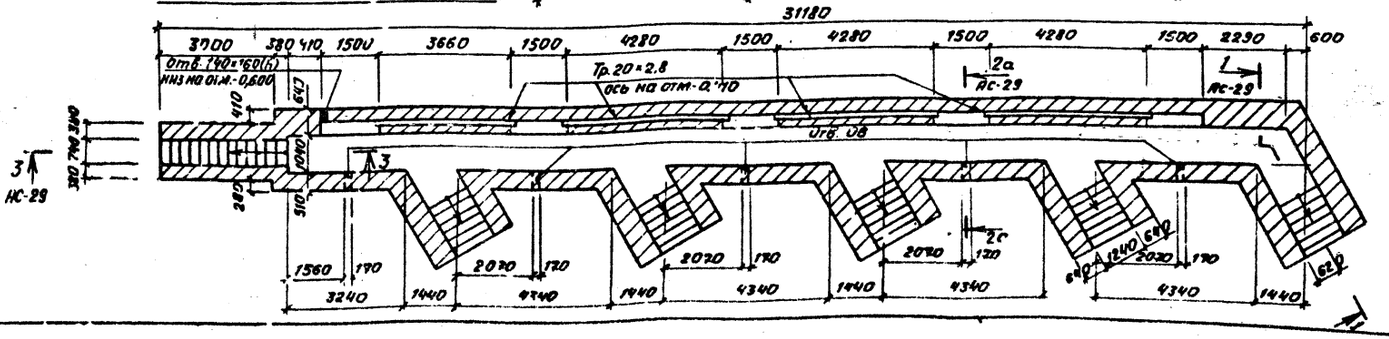

Спецификация изделий

Марка, поз.	Обозначение	Наименование	Кол.	Масса ед. кг	Примечание
		Тоннель Т12			
П1	3.006-2, вып. II-2	Плита П13д-11б	30	330	
ПР1	1.138-10, вып. I	Перемычка 1ПР28-20.25.22у	8	275	
МН1	т.п. 503- -АС-МН1	Изделие закладное МН1	12,5	207,6	М
МН3	То же -МН3	то же МН3	8		
МН10	" -МН10	" МН10	8		
МН11	" -МН11	" МН11	4		
РШ1	" -РШ1	Решетка РШ1	4		
ОГ1	" -ОГ1	Ограждение ОГ1	7,5	67,4	М
Тр.20×2,8	ГОСТ 3262-75	Труба Тр.20×2,8	12,4	20,6	М
Ум1	АС-29	Участок монолитный Ум1	4		
		Тоннель Т13			
П1	3.006-2, вып. II-2	Плита П13д-11б	38	330	
ПР1	1.138-10, вып. I	Перемычка 1ПР28-20.25.22у	10	275	
МН1	ТП 503- -АС-МН1	Изделие закладное МН11	15,6	259,6	М
МН3	То же -МН3	То же МН3	10		
МН10	" -МН10	" МН10	10		
МН11	" -МН11	" — МН11	5		
РШ1	" -РШ1	Решетка РШ1	5		
ОГ1	" -ОГ1	Ограждение ОГ1	7,5	67,4	М
Тр.20×2,8	ГОСТ 3262-75	Труба Тр.20×2,8	16,7	27,7	М
Ум1	АС-29	Участок монолитный Ум1	5		

Размеры стен даны без облицовки керамической плиткой.

Согласовано:
Нач. технол. отд. Дильдин
Нач. электр. отд. Кельцов
Инв. № подл. | Подпись и дата | Взам. инв. №

Привязан

Инв. №

ГИП	Щербаков	
Нач. отд.	Сотников	
Гл. кон. стр.	Обвинцев	
Рук. гр.	Бережная	
Инж.	Горбунова	
Пров.	Талдыкин	
Н. контр.	Исаков	

ТП 503-4-17 -АС

Устройства для осмотра и ремонта грузовых автомобилей и автобусов

Для автобусов. Пост проездной ППАЗ

Стадия	Лист	Листов
Р	27	

Тоннель Т12, Т13. План на отм. 0,000 и -0,400

ГИПРОАВТОТРАНС Воронежский филиал

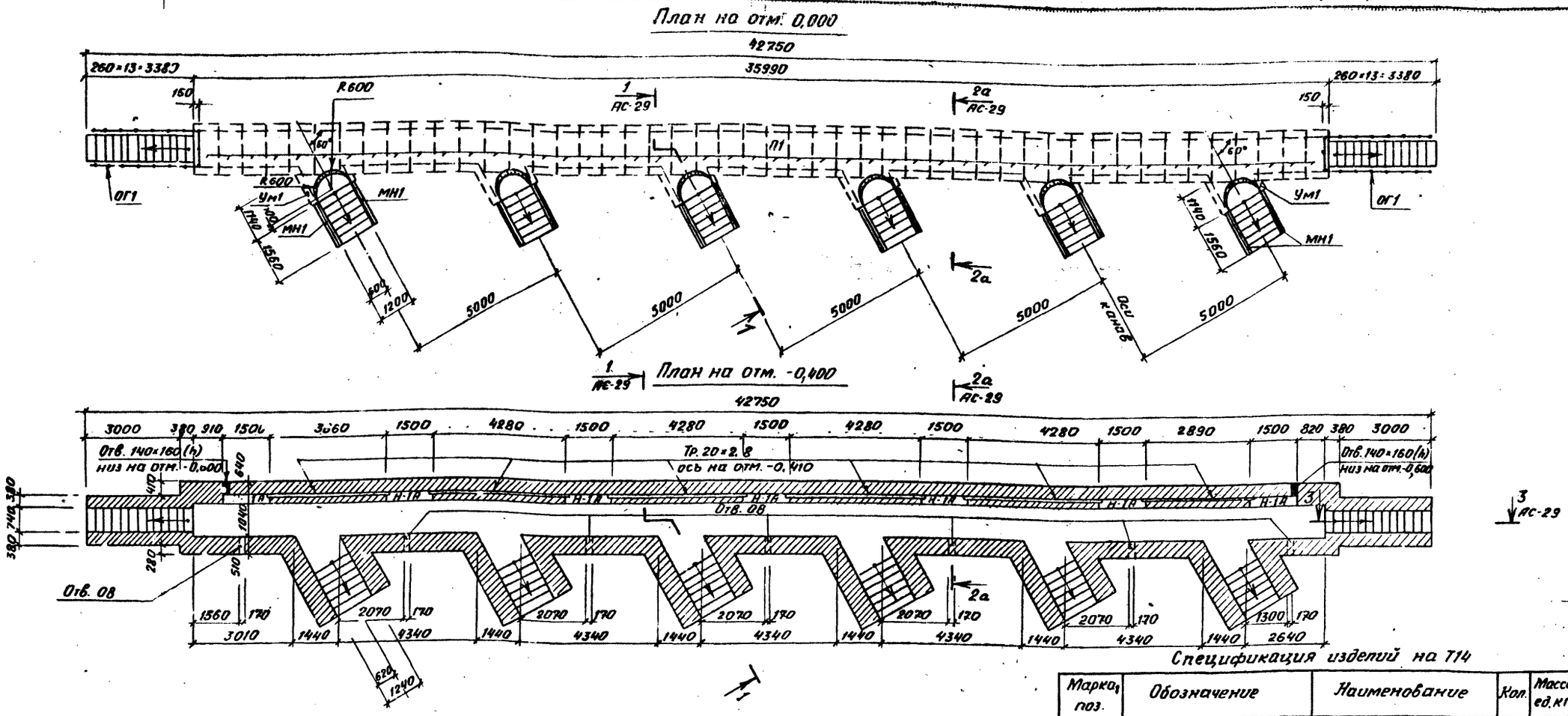

- Размеры стен даны без облицовки керамической плиткой.

Спецификация изделий на Т14

Марка, поз.	Обозначение	Наименование	Кол.	Масса ед. кг	Примечание
П1	3,006-2, вып. II-2	Плита П13д-11б	48	330	
ПР1	1,138-10, вып. I	Перемычка 1пр28-20,25,22у	13	275	
МН1	ТП 503- -АС-МН1	Изделие закладное МН1	18,7	311,4	М
МН3	то же -МН3	то же МН3	14		
МН10	" -МН10	" МН10	14		
МН11	" -МН11	" МН11	7		
РШ1	" -РШ1	Решетка РШ1	7		
ОГ1	" -ОГ1	Ограждение ОГ1	15,0	134,8	М
Тр.20×2,8	ГОСТ 3262-75	Труба 20×2,8	24,3	40,3	М
Ум1	АС-29	Участок монолитный Ум1	6		

Выборка стали на один элемент, кг

Марка эл-та	Изделия арматурные: Арматурн. сталь ГОСТ 5781-75, Класс А1, ф мм 6	Итого	Арматурн. сталь ГОСТ 5.1459-92*, Класс А III, 12	Итого	Итого	Изделия закладные: Профильная сталь L100×100×10	L50×50×5	δ6	δ4	Арматурная сталь ГОСТ 5781-75, Класс А-I, ф мм 6	10	22	Класс А-III, ф мм 8	Итого	Трубы ГОСТ 3262-75, Тр. 20×2,8	Сетка ГОСТ 5336-67*, N 20×1,6	Всего
Т9	1,1	1,1	10,0	10,0	11,1	47,1	21,0	0,4	19,7	0,5	0,4	47,7	5,2	142,0	5,8	1,4	160,3
Т10	2,2	2,2	20,0	20,0	22,2	94,2	42,0	0,8	19,7	1,0	0,8	47,7	10,0	216,2	12,5	2,8	253,7
Т11	3,3	3,3	30,0	30,0	33,3	141,3	63,0	1,2	19,7	1,5	1,2	47,7	14,8	290,4	13,6	4,2	341,5
Т12	4,4	4,4	40,0	40,0	44,4	188,4	84,0	1,6	19,7	2,0	1,6	47,7	19,6	364,6	20,6	5,6	435,2
Т13	5,5	5,5	50,0	50,0	55,5	235,5	105,0	2,0	19,7	2,5	2,0	47,7	24,4	438,8	27,7	7,0	529,0
Т14	6,6	6,6	60,0	60,0	66,6	282,6	147,0	2,8	39,4	3,5	2,8	95,4	29,2	602,7	40,3	9,8	719,4

Привязан

Инв. №

ГИП	Щербаков	
Нач. отд.	Сотников	
Гл. констр.	Обвинцев	
Рук. гр.	Бережная	
Ст. инж.	Талдыкин	
Проверил	Бережная	
Н. контр.	Исаков	

ТП 503-4-17 -АС

Устройства для осмотра и ремонта грузовых автомобилей и автобусов

Для автобусов. Пост проездной ППАЗ

Стадия	Лист	Листов
Р	28	

Тоннель Т14. План на отм. 0,000 и -0,400

ГИПРОАВТОТРАНС Воронежский филиал.

Альбом II

Типовой проект 503-4-17

Согласовано: Нач. технол. отд. Дильдич; Нач. электр. отд. Копыхалова

Инв. № подл. | Подпись и дата | Взам. инв. №

Типовой проект 503-4-17 Альбом II

1-1

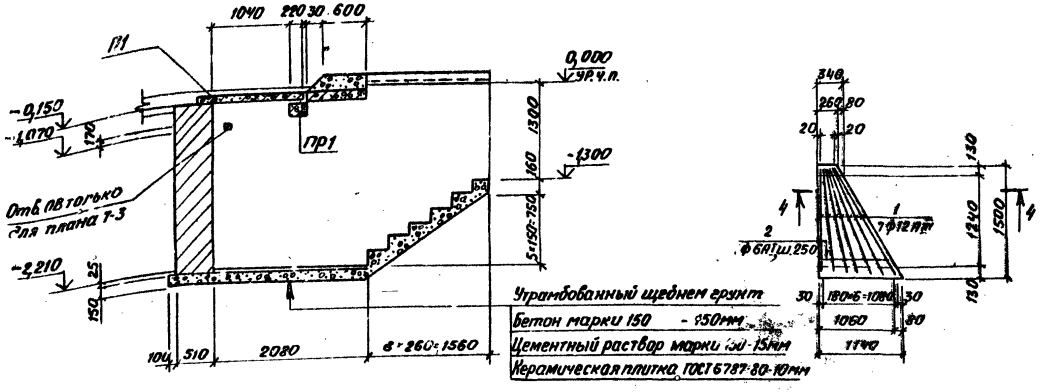

Ум1

Спецификация изделий на Ум1

Формат	Зона	Поз.	Обозначение	Наименование	Кол.	Примечание
				Стержни одиночные		
БЧ		1		ф12 AIII ГОСТ 5.1459-72* Общая	11,2	м
БЧ		2		ф6 AI ГОСТ 5781-75, Общая	4,6	м
				Материалы		
				Бетон марки 200	0,15	м3

2-2, 2а-2а

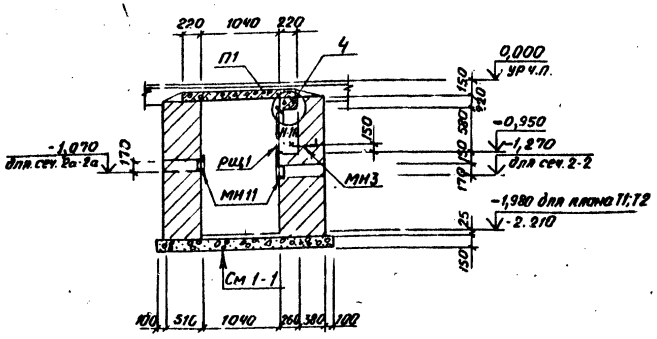

4-4

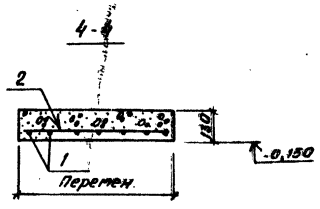

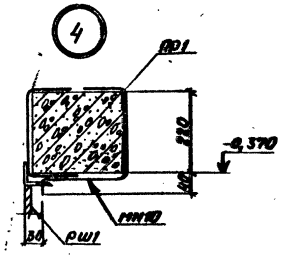

1. Размеры стен даны без облицовки керамической плиткой.
2. Позиции 1 и 2 разрезать по месту.
3. Распределительную арматуру в Ум1 приварить к рабочей с помощью контактной точечной сварки.

Разбивка изделий закладных в нише Н-1А

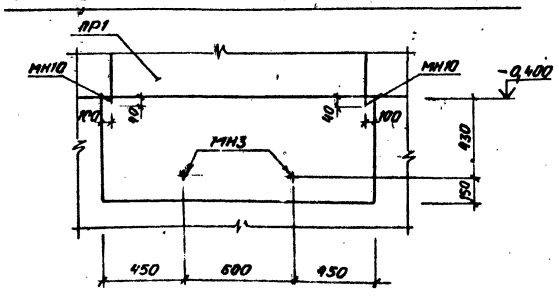

3-3

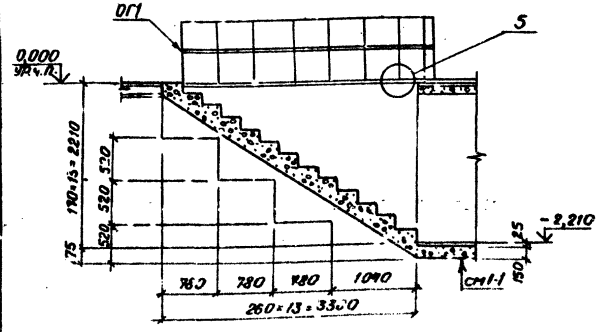

5

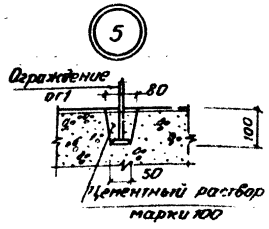

Согласовано:
Нач. ген. отд. Жительлит
Нач. электр. отд. Кольчугов
Нач. сантех. отд. Аппатов

Инв. № подл. | Подп. и дата | Взам. инв. №

Привязан

Инв. №

ГИП	Щербаков	
Нач. отд.	Сотников	
Гл. констр.	Обвинцев	
Рук. гр.	Бережная	
Инженер	Усупова	
Проверил	Гайдыкин	
Н. контр.	Исаков	

ТП 503-4-17 -АС

Устройство для осмотра и ремонта грузовых автомобилей и автобусов

Для автобусов. Пост проездной АПМ2

Тоннели 11-114. Сечения 1-1÷4-4, Ум1. Узел 4,5

Стадия	Лист	Листов
Р	29	

ГИПРОАВТОТРАНС Воронежский филиал

Альбом II

Типовой проект 503-4-17

План

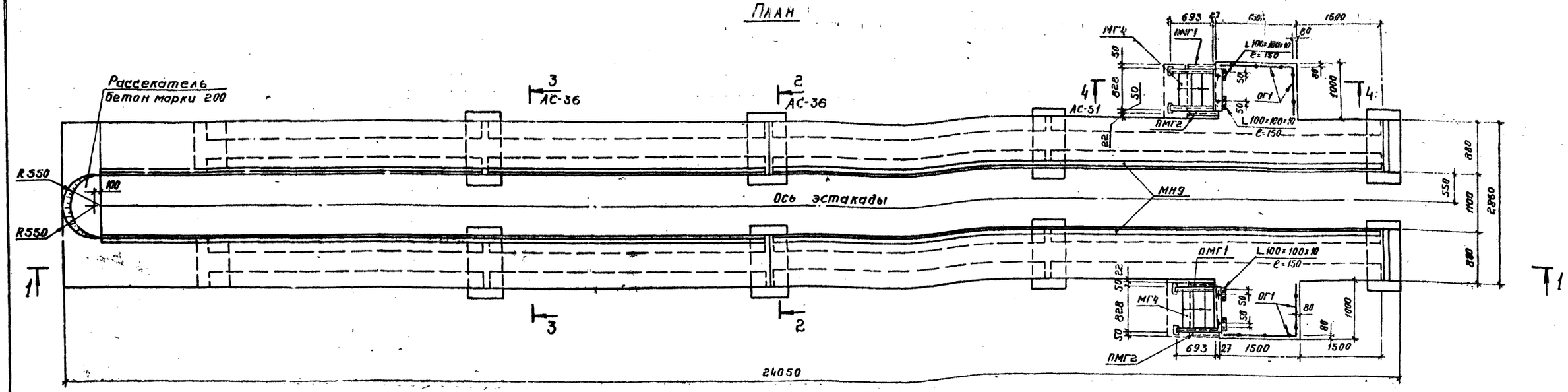

1-1

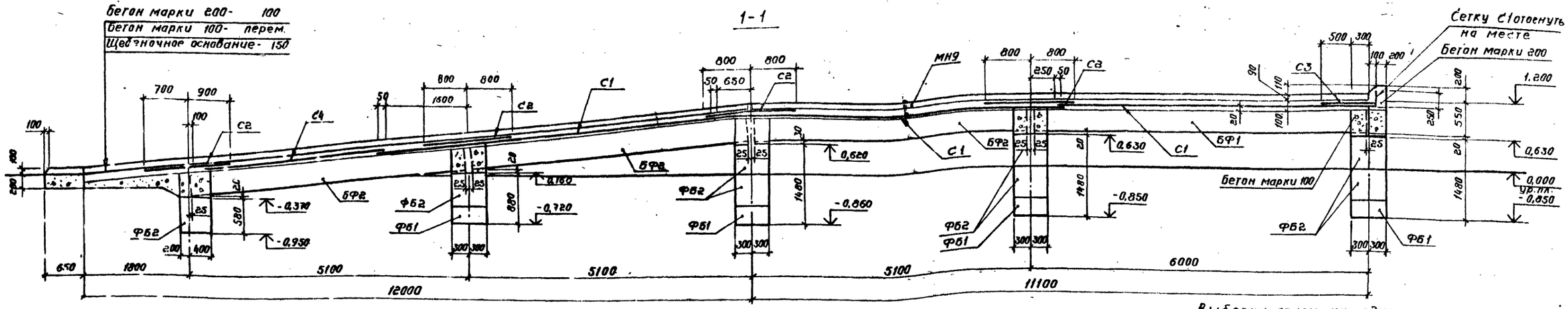

Спецификация изделий на эстакаду ЭТА1 (начало)

Марка, поз.	Обозначение	Наименование	Кол.	Масса ед, кг	Примечание
		Блоки			
ФБ1	ГОСТ 13579-78	ФБС 12.6.3-Т	8	460	
ФБ2	то же	ФБС 9.6.6-1	16	700	
		Балки фундаментные			
БФ1	1.415-1, вып.1	ФБ6-1	4	1600	
БФ2	то же	ФБ6-2	12	1300	
МГ4	1.459-2, вып.4	Марш лестничный МГ4	2	66,0	
ПМГ1	то же	Ограждение ПМГ1	2	12,0	
ПМГ2	»	то же ПМГ2	2	12,0	

Спецификация изделий на эстакаду ЭТА1 (окончание)

Марка, поз.	Обозначение	Наименование	Кол.	Масса ед, кг	Примечание
ОГ1	тп 503- -АС-ОГ1	Ограждение ОГ1	4,68	42,0	м
МН9	то же - МН9	Изделие закладное МН9	46,4	724,6	м
С1	ГОСТ 8478-66	сетка 250/200/4/8 / 1700×6100	6	12,8	В=850
С2	то же	то же 250/200/4/8 / 1700×1600	8	3,4	то же
С3	»	» 250/200/4/8 / 1700×900	2	1,9	»
С4	»	» 250/200/4/8 / 1700×3400	2	7,1	»
С5	»	» 250/200/4/8 / 1700×1480	2	6,7	В=1700
		Материалы			
		Бетон марки 200	4,24		м³
		Бетон марки 100	2,8		м³

Выборка стали на один элемент, кг

Марка элемента	Изделия арматурные: Арм. сталь ГОСТ 5781-75, Класс А-III, Ф мм 8А III		Итого	Арм. сталь ТУ14-4-659-75, Класс Вр-I, Ф мм 4		Итого	Итого	Изделия закладные: Профильная сталь L100×100×10	δ=4	Арматурная сталь ГОСТ 5781-75, Класс А-III, Ф мм 22А I	8А III	12А III		Итого	Всего
ЭТА1	109,6		109,6	25,6		25,6	135,2	709,6	12,2	29,8	18,4	5,6		775,6	910,8

В выборку стали изделия, принятые по серии, не включены.

Привязан

Инв. № -

ГНП	Щербаков	
Нач. отд.	Сотников	
Гл. констр.	Обвинцев	
Рук. гр.	Бережная	
Вед. инж.	Волкова	
Пров.	Бережная	
Н. контроль	Исаков	

тп 503-4-17 -АС

Устройства для осмотра и ремонта грузовых автомобилей и автобусов

Для автобусов. Эстакада тупиковая ЭТА1

План, сечение 1-1

Стадия	Лист	Листов
Р	30	

ГИПРОАВТОТРАНС Воронежский филиал

Согласовано

Нач. технол. отд. | Дальн. | Взам. инв. № | Подпись и дата | Инв. № подл.

Альбом II

Типовой проект 503-4-17

План

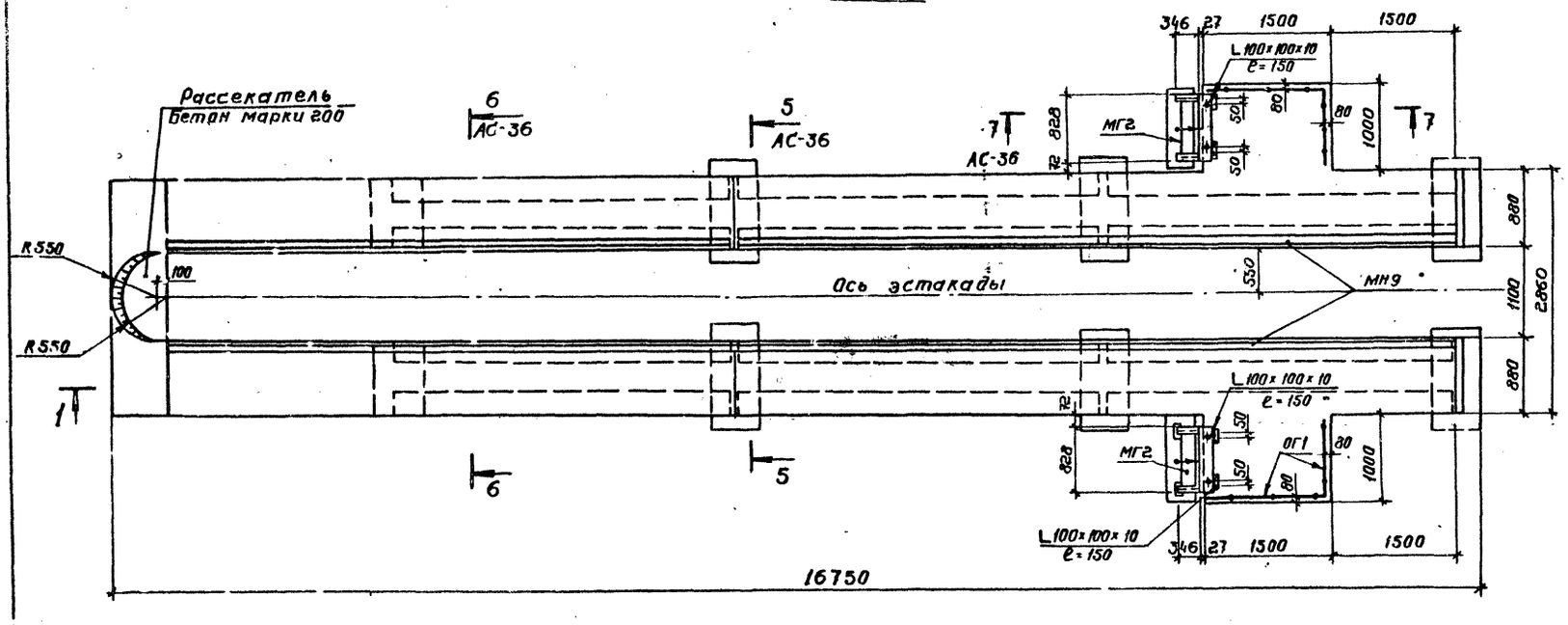

Спецификация изделий на эстакаду ЭТА2

Марка, поз.	Обозначение	Наименование	Кол.	Масса ед, кг	Примечание
		Блоки			
ФБ1	ГОСТ 13579-78	ФБС 12.6.3-Т	6	460	
ФБ2	то же	ФБС 9.6.6-Т	8	700	
		Балки фундаментные			
БФ1	1.415-1, вып. 1	ФБ6-4	4	1200	
БФ2	то же	ФБ6-5	8	1100	
МГ2	1.459-2, вып. 4	Марш лестничный МГ2	2	33,0	
МН9	тп 503- - АС-МН9	Изделие закладное МН9	31.7	495,2	м
ОГ1	то же - ОГ1	Ограждение ОГ1	4,68	42.0	м
С1	ГОСТ 8478-66	сетка $\frac{250/200/4/8}{1700\times4700}$	6	9.9	В=850
С2	то же	то же $\frac{250/200/4/8}{1700\times1600}$	6	3.4	то же
С3	"	" $\frac{250/200/4/8}{1700\times900}$	2	1,9	"
С4	"	" $\frac{250/200/4/8}{1700\times1480}$	2	6.7	В=1700
		Материалы			
		Бетон марки 200	3.17		м³
		Бетон марки 100	3,40		м³

1-1

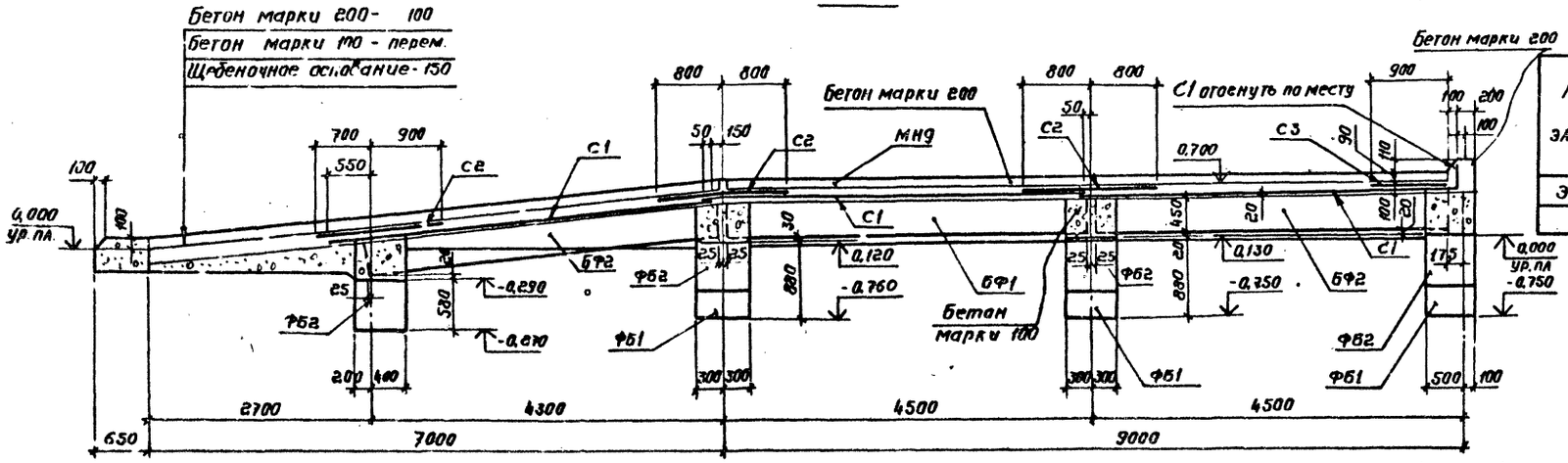

Выборка стали на один элемент, кг

Марка элемента	Изделия арматурные: Арм. сталь ГОСТ 5781-75, Класс А-III, Ф мм 8А III	Итого	Арм. сталь ТУ14-4-659-75, Класс Вр-I, Ф мм 4	Итого	Итого	Изделия закладные: Профильная сталь L 100×100×10	δ=4	Арматурная сталь ГОСТ 5781-75, Кл. А I, Ф мм 22А I	Класс А-III, Ф мм 8А III	Класс А-III, Ф мм 12А III	Итого	Всего
ЭТА2	78.3	78.3	18.3	18.3	96,6	487.7	12.2	29,8	12.6	3.9	546,2	642.8

В выборку стали изделия, принятые по серии, не включены.

Согласовано: Нач. технолог. отд. Дильдин

Инв. № подл. | Подпись и дата | Взам. инв. №

Привязан

Инв. №

Гнп	Щербаков	
Нач. отд.	Сотников	
Гл. констр.	Обвинцев	
Рук. гр.	Бережная	
Вед. инж.	Волкова	
Пров.	Бережная	
Контроль	Исаков	

тп 503-4-17-АС

Устройства для осмотра и ремонта грузовых автомобилей и автобусов

Для автобусов. Эстакада тупиковая ЭТА2

Стадия	Лист	Листов
Р	31	

План, сечение 1-1

ГИПРОАВТОТРАНС Воронежский филиал

Альбом II

Типовой проект 503-4-17

План

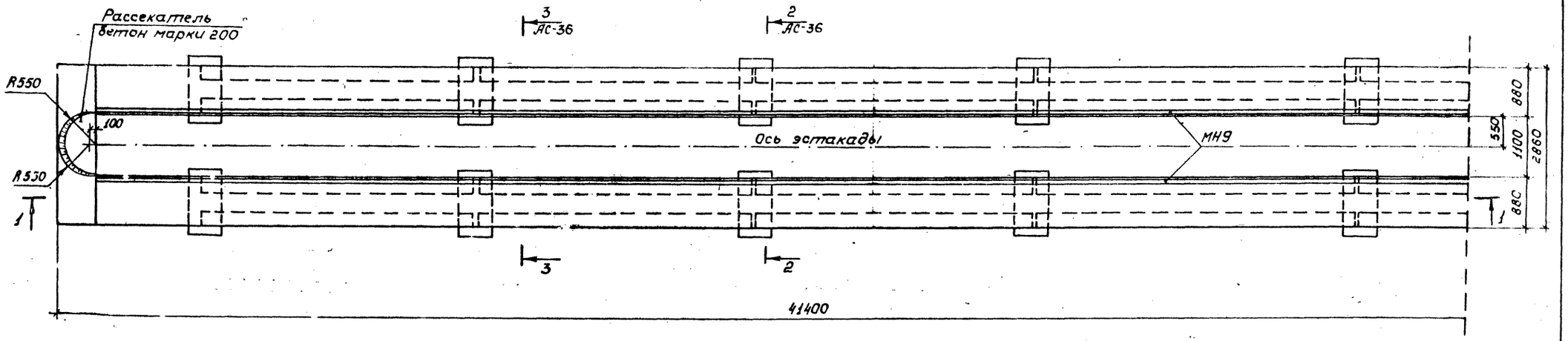

1-1

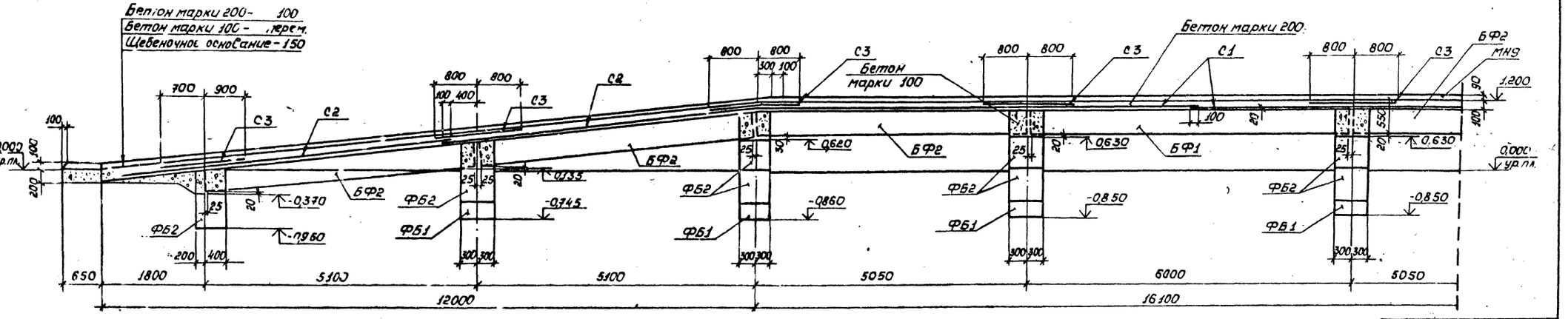

Схематический план

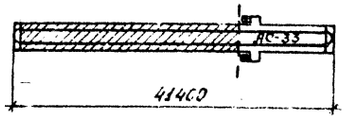

Привязан

Инв.№

ГИП	Щербаков		ТП 503-4-17 - АС
Нач.отд.	Сотников		Устройства для осмотра и ремонта грузовых автомобилей и автобусов
Гл.конст.	Одвинцев		Для автобусов. Эстакада проездная ЭПЛ1
Рук.гр.	Бережная		Стадия: Р; Лист: 32; Листов:
Ст.инж.	Калмыцкова		План, сечение 1-1
Пров.	Бережная		ГИПРОАВТОТРАНС Воронежский филиал
Н.контроль	Исаков		

Согласовано
Инв.№ подл. | Подпись и дата | Взам.инв.№

Альбом II

Типовой проект 503-4-17

План

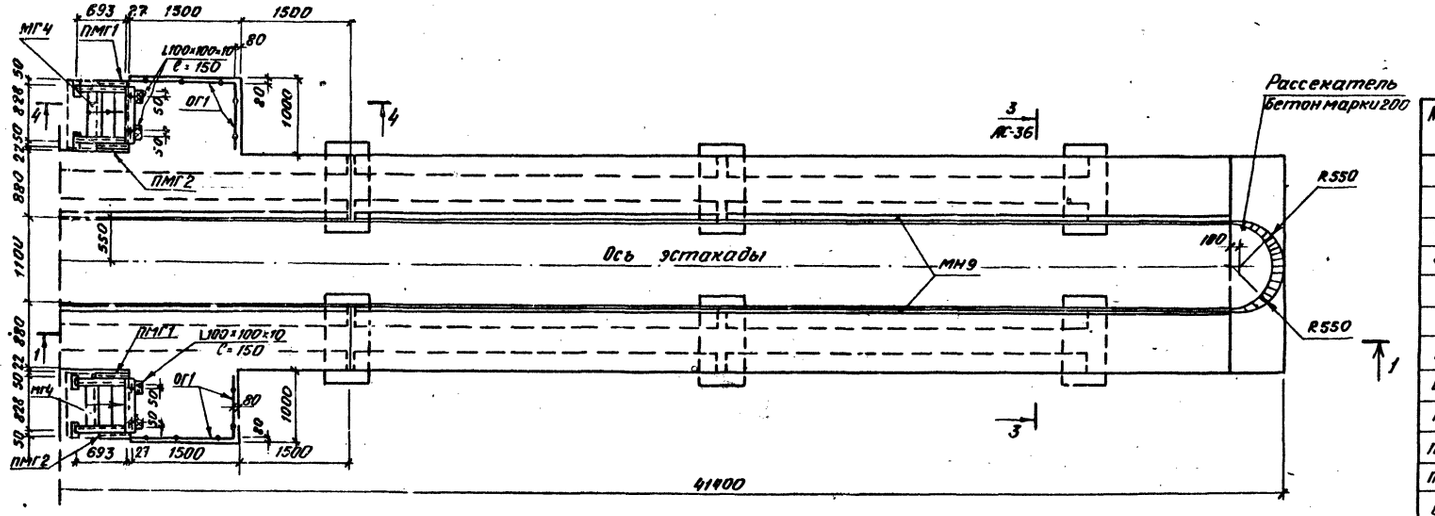

1-1

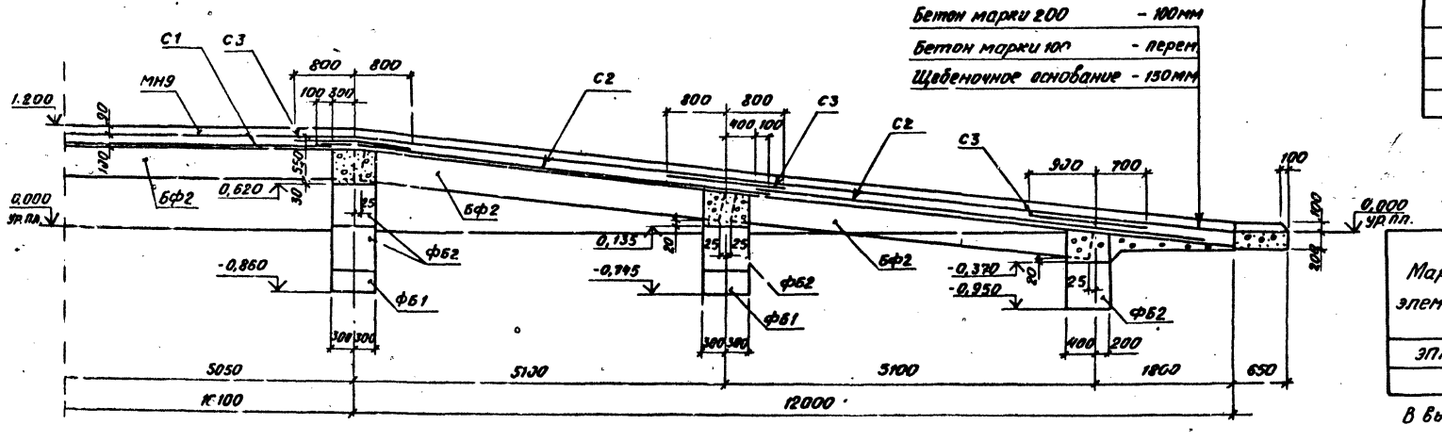

Схематический план

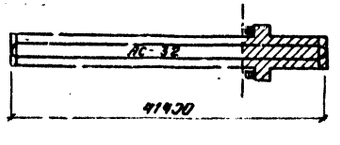

Спецификация изделий на эстакаду ЭПА1

Марка, поз.	Обозначение	Наименование	Кол.	Масса ед. кг	Примечание
		Блоки			
ФБ1	ГОСТ 13579-78	ФБС 12.6.3-Т	12	460	
ФБ2	то же	ФБС 9.6.6-1	24	700	
		Балки фундаментные			
БФ1	1.415-1, вып.1	ФБ6-1	4	1600	
БФ2	то же	ФБ6-2	24	1300	
МГ4	1.459-2, вып.4	Марш лестничный МГ4	2	66,0	
ПМГ1	то же	Ограждение ПМГ1	2	12,0	
ПМГ2	"	то же ПМГ2	2	12,0	
ОГ1	ТП 503- -АС- ОГ1	" ОГ1	4,68	42,0	м
МН9	то же - МН9	Изделие закладное МН9	80,4	1255,3	м
С1	ГОСТ 8478-66	Сетка 250/200/4/8 / 1700×7800	4	16,4	В=850
С2	то же	то же 250/200/4/8 / 1700×6000	8	12,6	то же
С3	"	" 250/200/4/8 / 1700×1600	16	3,4	"
С4	"	" 250/200/4/8 / 1700×7480	2	6,7	В=1700
		Материалы			
		Бетон марки 200	7,61		м³
		Бетон марки 100	5,76		м³

Выборка стали на один элемент, кг

Марка элемента	Изделия арматурные: Арм. сталь ГОСТ 5781-75, Класс А-III, ф мм 8А III		Итого	Арм. сталь ТУ14-4-659-75, Класс Вр-I, ф мм 4		Итого	Итого	Изделия закладные: Профильная сталь L100×100×10	δ=4	Арматурная сталь ГОСТ 5781-75, Кл.А-I, ф мм 22А I	Арматурная сталь ГОСТ 5.1459-72*, Класс А-III, ф мм 8А III	12А III		Итого	Всего
ЭПА1	189,2		189,2	44,3		44,3	233,5	1223,0	12,2	29,8	31,6	9,7		1306,3	1539,8

В выборку стали изделия, принятые по серии, не включены.

Привязан

Инв. №

ГИП	Щербаков	
Нач.отд.	Сотников	
Гл.констр.	Обвинцев	
Рук.гр.	Бережная	
Ст.инж.	Камышникова	
Пров.	Бережная	
Н.контроль	Исаков	

ТП 503-4-17-АС

Устройства для осмотра и ремонта грузовых автомобилей и автобусов

Для автобусов. Эстакада проездная ЭПА1

Стадия	Лист	Листов
Р	33	

План, сечение 1-1

ТИПРОАВТОТРАНС Воронежский филиал

Согласовано

Нач.техн.отд. | Дигубин

Взам.инв.№

Подпись и дата

Инв.№ подл.

Типовой проект 503-4-17 Альбом II

План

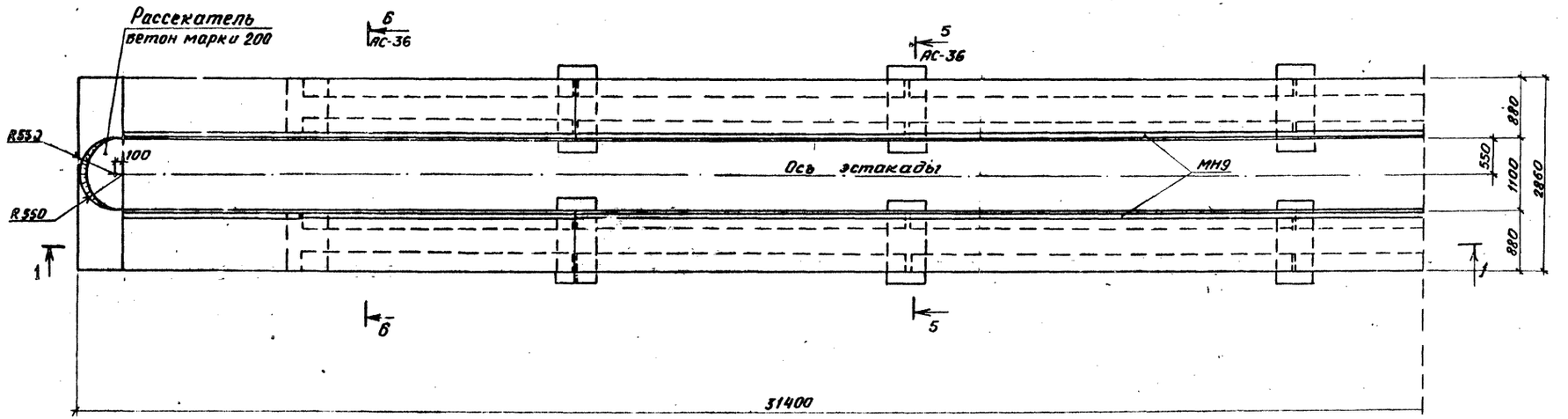

1-1

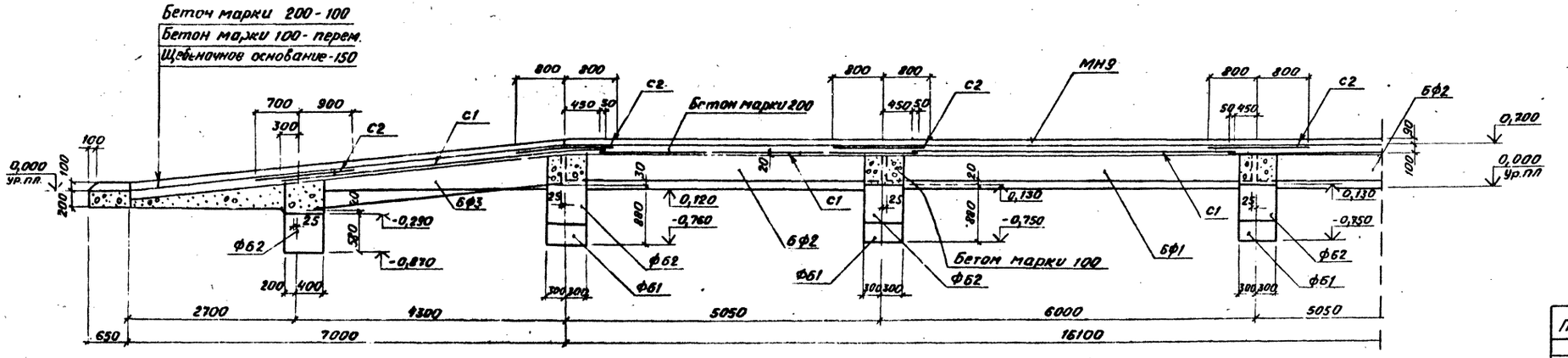

Схематический план

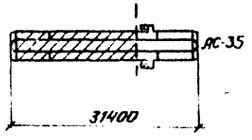

Согласовано:

Инв. № подл.	Подп. и дата	Взам. инв. №	Нач. тех. отд.	Дильдин	

Привязан

Инв. №

ГИП	Щербаков	
Нач. отд.	Сотников	
Гл. констр.	Обвинцев	
Рук. гр.	Бережная	
Вед. инж.	Волкова	
Пров.	Бережная	
Н. контр.	Исаков	

ТП 503-4-17-АС

Устройства для осмотра и ремонта грузовых автомобилей и автобусов

Для автобусов. Эстакада проездная ЭПА2

Стадия	Лист	Листов
Р	34	

План, сечение 1-1

ГИПРОАВТОТРАНС
Воронежский филиал

Типовой проект 503-4-17 Альбом II

Согласовано
Нач. отд. Антонов
Гл. инж. отд. Ефимов

Инв. № подл. | Подпись и дата | Взам. инв. №

План

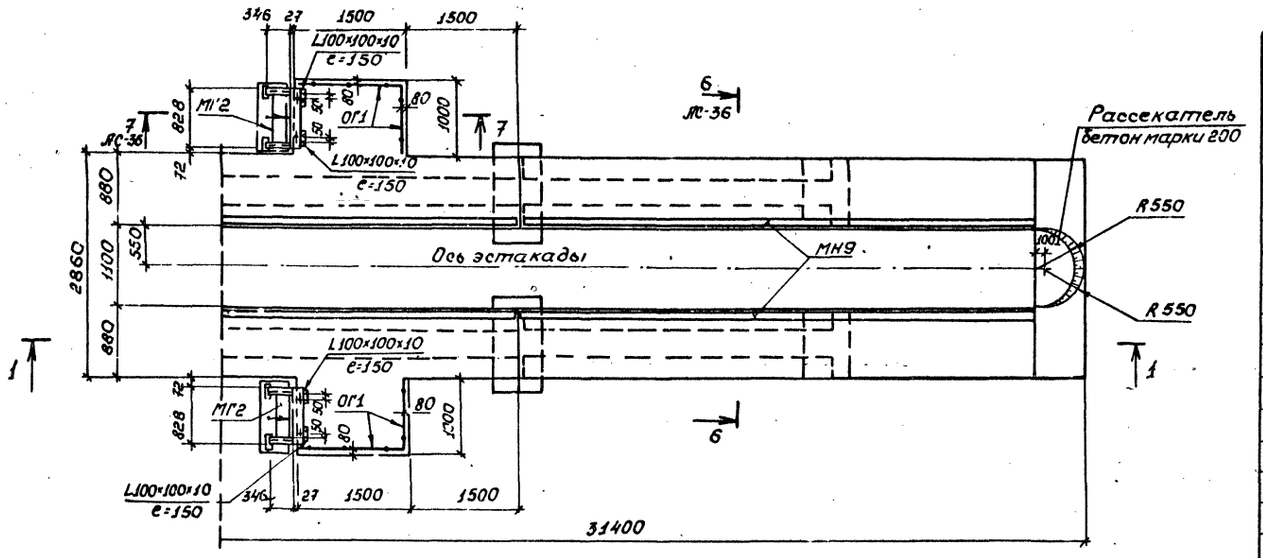

1-1

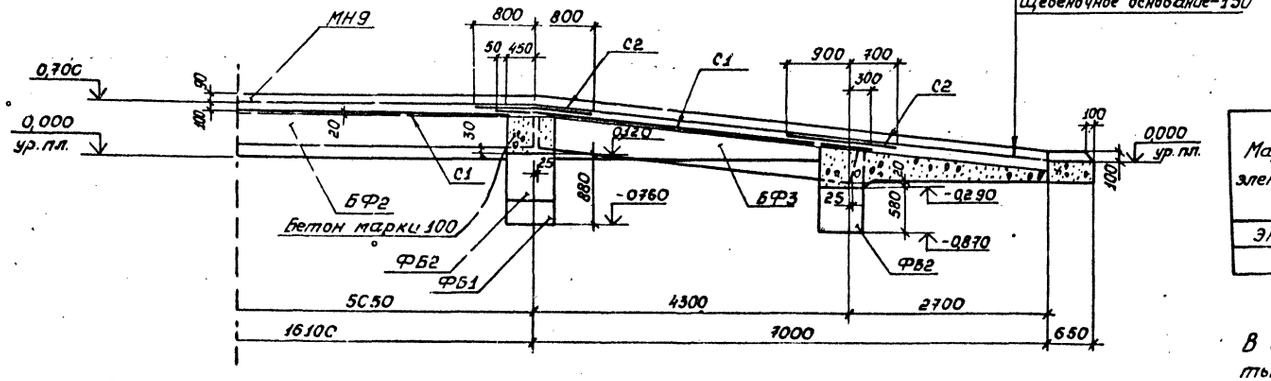

Схематический план

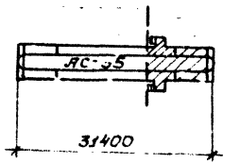

Спецификация изделий на эстакаду ЭПА2

Марка, поз.	Обозначение	Наименование	Кол.	Масса ед. кг	Примечание
		Блоки			
ФБ1	ГОСТ 13579-78	ФБС 12.6.3-Т	8	460	
ФБ2	То же	ФБС 9.6.6-Т	12	700	
		Балки фундаментные			
БФ1	1.415-1, Вып. 1	ФБ6-1	4	1600	
БФ2	То же	ФБ6-2	8	1300	
БФ3	"	ФБ6-5	8	1100	
МГ2	1.459-2, Вып. 4	Марш лестничный МГ2	2	330	
ОГ1	ТП 503-4-АС.ОГ1	Ограждение ОГ1	4,68	42,0	м
МН9	То же -МН9	Изделие закладное МН9	60,3	941,6	м
С1	ГОСТ 8478-66	Сетка 250/200/4/8 1700×5300	10	10,7	В=850
С2	То же	То же 250/200/4/8 1700×1600	12	3,4	То же
С3	"	" 250/200/4/8 1700×1480	2	6,7	В=1700
				-	
		Материалы			
		Бетон марки 200	5,68		м³
		Бетон марки 100	3,96		м³

Выборка стали на один элемент, кг

Марка элемента	Изделия арматурные: Арм. сталь ГОСТ 5781-75 Класс А-III ⌀ мм 8 А-III	Итого	Арм. сталь ТУ 14-4-659-75 Класс Вр-I ⌀ мм 4	Итого	Итого	Изделия закладные: Профильная сталь	Арматурная сталь ГОСТ 5781-75* Кл. А-I ⌀ мм 22 А-I	ГОСТ 5781-75* ГОСТ 5459-72* Класс А-III ⌀ мм 8 А-III	12 А-III	Итого	Всего
						L100×100×10	Б-4				
ЭПА2	130,3	130,3	30,5	30,5	160,8	919,5	12,2	29,8	23,8	7,3	992,6	1153,4

В выборку стали изделия, принятые по серии, не включены.

Привязан

Инв. №

ГИП	Щербаков	ТП 503-4-17 -АС	
Нач. отд.	Сотников	Устройства для осмотра и ремонта грузовых автомобилей и автобусов	
Гл. констр.	Обвинцев		
Рук. гр.	Бережная	Для автобусов. Эстакада проездная ЭПА2	Стадия: Р; Лист: 35; Листов:
Вед. инж.	Валкова		
Пров.	Бережная	План, сечение 1-1	ГИПРОАВТОТРАНС Воронежский филиал
Н. контр.	Исаков		

2-2

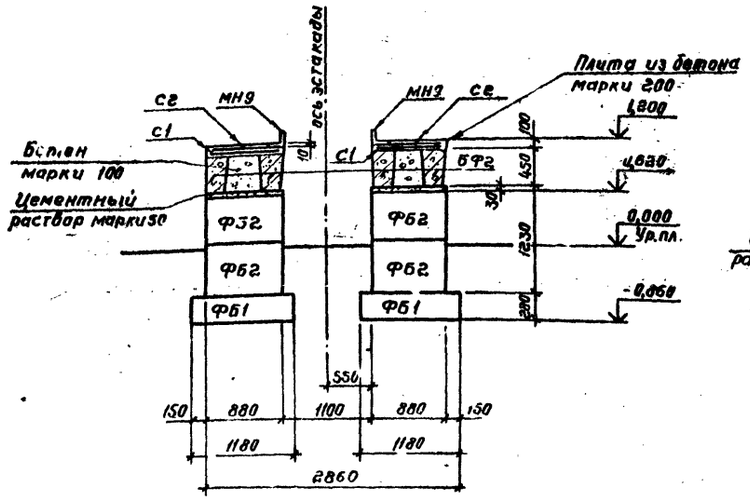

3-3

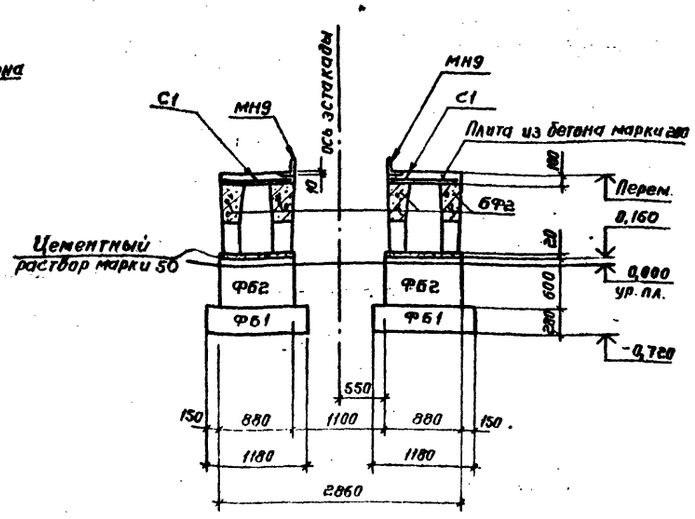

4-4

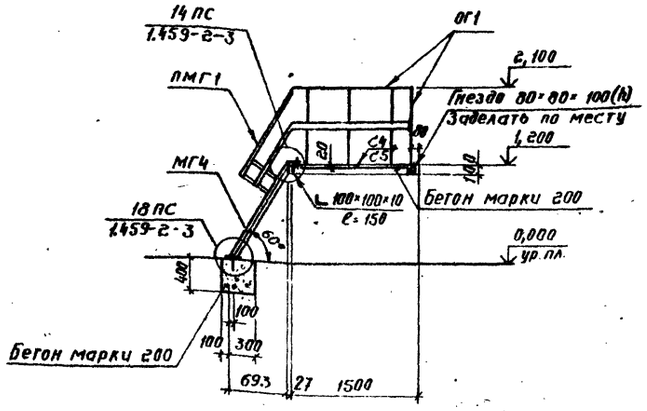

5-5

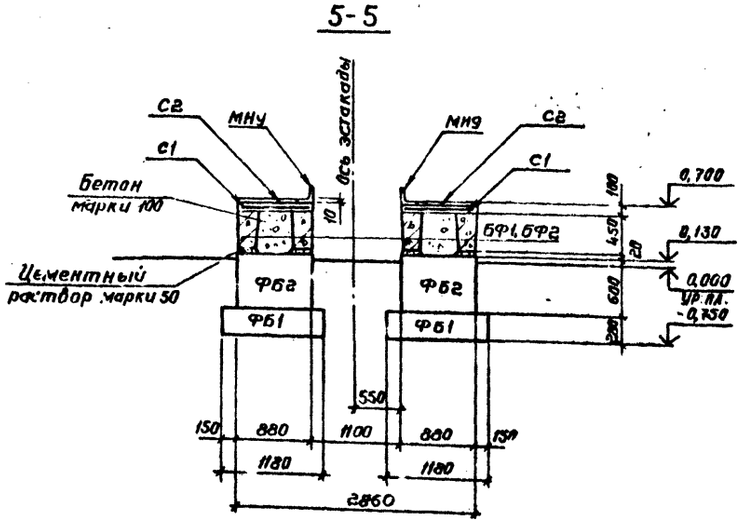

6-6

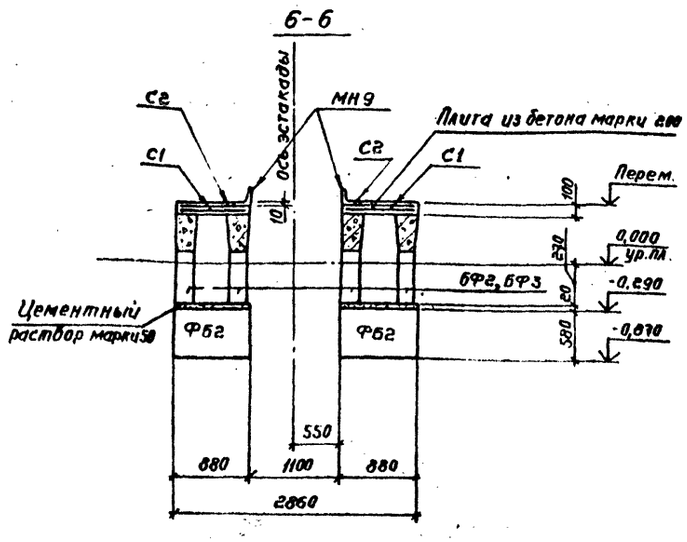

7-7

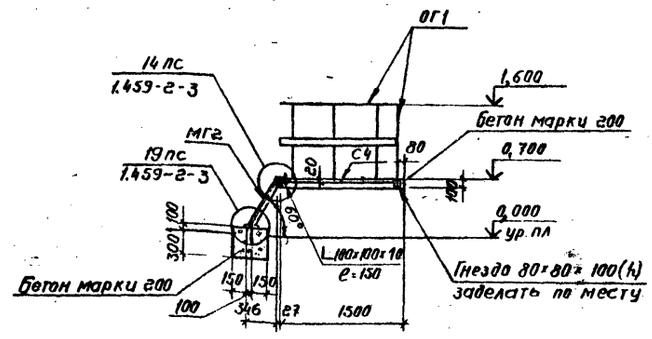

1. За условную отметку 0,000 принята отметка верха покрытия площадки, соответствующая абсолютной отметке на генплане . . . . .
2. Монтаж бетонных блоков производить на растворе марки 50.
3. Толщина защитного слоя для сеток монолитной плиты принята 20мм.

Привязан

Инв. №

ГИП	Щербаков		ТП 503-4-17 - АС
Нач. отд	Сотников		Устройства для осмотра и ремонта грузовых автомобилей и автобусов
Гл. констр	Оббинцев		
Рук гр	Бережная		Для автобусов. Эстакады
Вед. инж	Волкова		Стадия Р; Лист 36; Листов
Пров	Бережная		Сечения 2-2 ÷ 7-7
Контроль	Исаков		ГИПРОАВТОТРАНС Воронежский филиал

Согласовано: Нач. тепл. отд. Дильдин; Инв. № подл. | Подпись и дата | Взам. инв. №

Типовой проект 503-4-17 Альбом II

Типовой проект 503-4-17 Альбом V

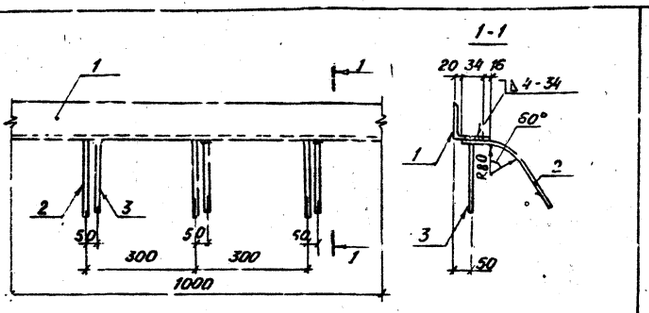

1. Изделие закладное изготовлять в соответствии с требованиями ГОСТ 10922-75 и СН 313-65*.
2. Сварные соединения анкеров втавр производить ручной дуговой сваркой под слоем флюса; нахлесточные ручной дуговой сваркой фланговыми швами.
3. Сварку производить электродами Э42А ГОСТ 9467-75.

Формат	Зона	Поз.	Обозначение	Наименование	Кол.	Примечание
				Детали		
Б4		1		L 100×100×10 ГОСТ 8509-72* ℓ=1000	1	15,1кг
Б4		2		ФВАII ГОСТ 5781-75, ℓ=300	3	0,12кг
Б4		3		ФВАII ГОСТ 5781-75, ℓ=200	3	0,08кг

Привязан

Инв. N°

Инв. N подл. | Подпись и дата | Взам. инв. N

ГИП	Щербаков	
Нач. отд.	Сотников	
Гл. констр.	Обвинцев	
Рук. гр.	Бережная	
Инженер	Струкова	
Проверил	Бережная	
Н. контр.	Исаков	

ТП 503-4-17-АС-МН1

Изделие закладное МН1

Стадия	Масса	Масштаб
Р	15,7	
Лист	Листов 1	

ГИПРОАВТОТРАНС Воронежский филиал

Типовой проект 503-4-17 Альбом V

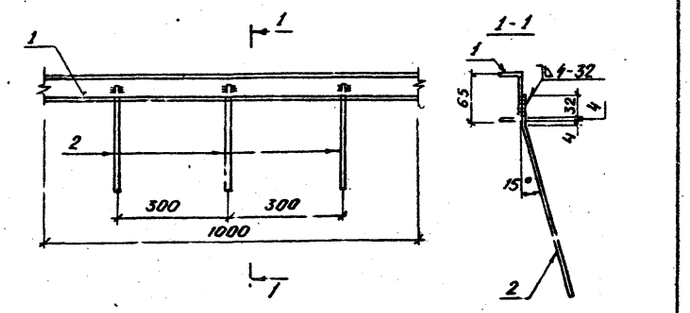

1. Изделие закладное изготовлять в соответствии с требованиями ГОСТ 10922-75 и СН 313-65*.
2. Нахлесточные сварные соединения анкеров производить ручной дуговой сваркой фланговым швами.
3. Сварку производить электродами Э42А ГОСТ 9467-75.

Формат	Зона	Поз.	Обозначение	Наименование	Кол.	Примечание
				Детали		
Б4		1		[6,5П ГОСТ 8240-72, ℓ=1000	1	5,9кг
Б4		2		ФВАII ГОСТ 5781-75, ℓ=300	3	0,12кг

Привязан

Инв. N°

Инв. N подл. | Подпись и дата | Взам. инв. N

ГИП	Щербаков	
Нач. отд.	Сотников	
Гл. конст.	Обвинцев	
Рук. гр.	Бережная	
Инженер	Струкова	
Проверил	Бережная	
Н. контр.	Исаков	

ТП 503-4-17-АС-МН2

Изделие закладное МН2

Стадия	Масса	Масштаб
Р	6,3	
Лист	Листов 1	

ГИПРОАВТОТРАНС Воронежский филиал

Типовой проект 503-4-17 Альбом V

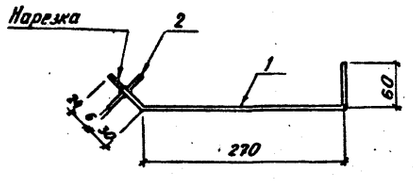

1. Изделие закладное изготовлять в соответствии с требованиями ГОСТ 10922-75 и СН 313-65*.
2. Сварное соединение анкера втавр производить ручной дуговой сваркой в разделкованном отверстии.
3. Сварку производить электродами Э42А ГОСТ 9467-75.

Формат	Зона	Поз.	Обозначение	Наименование	Кол.	Примечание
				Детали		
Б4		1		ф10АI ГОСТ 5781-75, ℓ=390	1	0,24кг
Б4		2		-60×6 ГОСТ 103-76, ℓ=60	1	0,17кг

Привязан

Инв. N°

Инв. N подл. | Подпись и дата | Взам. инв. N

ГИП	Щербаков	
Нач. отд.	Сотников	
Гл. констр.	Обвинцев	
Рук. гр.	Бережная	
Инженер	Струкова	
Проверил	Бережная	
Н. контр.	Исаков	

ТП 503-4-17-АС-МН3

Изделие закладное МН3

Стадия	Масса	Масштаб
Р	0,4	
Лист	Листов 1	

ГИПРОАВТОТРАНС Воронежский филиал

Типовой проект 503-4-17 Альбом V

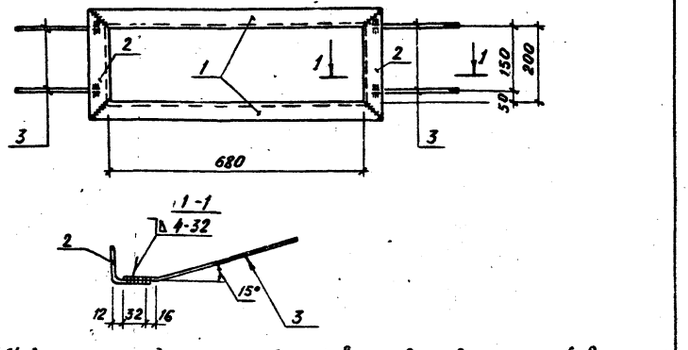

1. Изделие закладное изготовлять в соответствии с требованиями ГОСТ 10922-75 и СН 313-65*.
2. Сварные соединения анкеров производить ручной дуговой сваркой фланговыми швами.
3. Сварку производить электродами Э42А ГОСТ 9467-75.

Формат	Зона	Поз.	Обозначение	Наименование	Кол.	Примечание
				Детали		
Б4		1		L 50×50×5 ГОСТ 8509-72* ℓ=980	2	2,94кг
Б4		2		L 50×50×5 ГОСТ 8509-72* ℓ=300	2	1,13кг
Б4		3		ФВАII ГОСТ 5781-75, ℓ=250	4	3,1кг

Привязан

Инв. N°

Инв. N подл. | Подпись и дата | Взам. инв. N

ГИП	Щербаков	
Нач. отд.	Сотников	
Гл. констр.	Обвинцев	
Рук. гр.	Бережная	
Инженер	Струкова	
Проверил	Бережная	
Н. контр.	Исаков	

ТП 503-4-17-АС-МН4

Изделие закладное МН4

Стадия	Масса	Масштаб
Р	8,5	
Лист	Листов 1	

ГИПРОАВТОТРАНС Воронежский филиал

Альбом II

Типовой проект 503-4-17

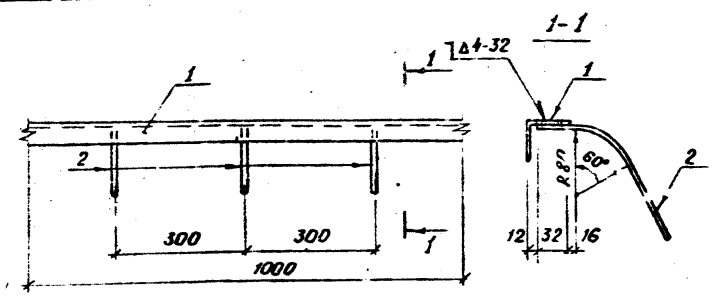

1. Изделие закладное изготовлять в соответствии с требованиями ГОСТ 10922-75 и СН 313-65*.
2. Нахлесточные сварные соединения анкеров производить ручной дуговой сваркой фланговыми швами.
3. Сварку производить электродами Э42А ГОСТ 9467-75.

Формат	Зона	Поз.	Обозначение	Наименование	Кол.	Примечание
				Детали		
Б4		1		L 50×50×5 ГОСТ 8509-72, *ℓ=1000	1	3,77 кг
Б4		2		ф8 AIII ГОСТ 5781-75, ℓ=250	3	0,1 кг

Привязан

Инв. №

ГИП	Щербаков	ТП 503-4-17 -АС-МН5	
Нач. отд.	Сотников		
Гл. конст.	Обвинцев	Изделие закладное МН5	Стадия: Р; Масса: 4,1; Масштаб
Рук. гр.	Бережная		Лист; Листов 1
Инженер	Струкова		ГИПРОАВТОТРАНС Воронежский филиал
Проверил	Бережная		
Н. контр.	Исаков		

Альбом II

Типовой проект 503-4-17

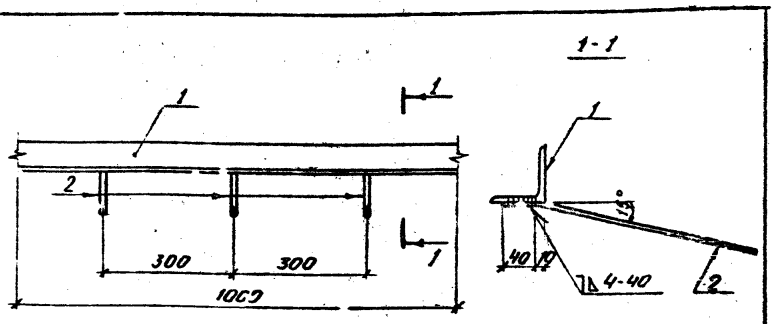

1. Изделие закладное изготовлять в соответствии с требованиями ГОСТ 10922-75 и СН 313-65*.
2. Нахлесточные сварные соединения анкеров производить ручной дуговой сваркой фланговыми швами.
3. Сварку производить электродами Э42А ГОСТ 9467-75.

Формат	Зона	Поз.	Обозначение	Наименование	Кол.	Примечание
				Детали		
Б4		1		L 70×70×5 ГОСТ 8509-72, *ℓ=1000	1	5,32 кг
Б4		2		ф8 AIII ГОСТ 5781-75, ℓ=250	3	0,1 кг

Привязан

Инв. №

ГИП	Щербаков	ТП 503-4-17 -АС-МН6	
Нач. отд.	Сотников		
Гл. конст.	Обвинцев	Изделие закладное МН6	Стадия: Р; Масса: 5,7; Масштаб
Рук. гр.	Бережная		Лист; Листов 1
Инженер	Струкова		ГИПРОАВТОТРАНС Воронежский филиал
Провер.	Бережная		
Н. контр.	Исаков		

Альбом II

Типовой проект 503-4-17

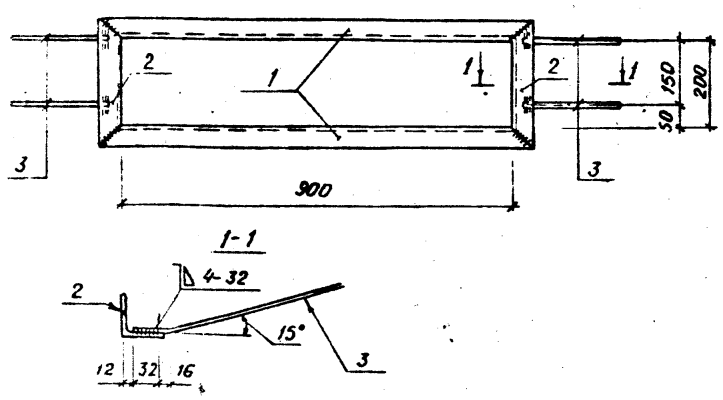

1. Изделие закладное изготовлять в соответствии с требованиями ГОСТ 10922-75 и СН 313-65*.
2. Сварные соединения анкеров производить ручной дуговой сваркой фланговыми швами.
3. Сварку производить электродами Э42А ГОСТ 9467-75.

Формат	Зона	Поз.	Обозначение	Наименование	Кол.	Примечание
				Детали		
Б4		1		L 50×50×5 ГОСТ 8509-72, *ℓ=1000	2	3,77 кг
Б4		2		L 50×50×5 ГОСТ 8509-72, *ℓ=300	2	1,13 кг
Б4		3		ф8 AIII ГОСТ 5781-75, ℓ=250	4	0,1 кг

Привязан

Инв. №

ГИП	Щербаков	ТП 503-4-17 -АС-МН7	
Нач. отд.	Сотников		
Гл. конст.	Обвинцев	Изделие закладное МН7	Стадия: Р; Масса: 10,2; Масштаб
Рук. гр.	Бережная		Лист; Листов 1
Инженер	Струкова		ГИПРОАВТОТРАНС Воронежский филиал
Проверил	Бережная		
Н. контр.	Исаков		

Альбом II

Типовой проект 503-4-17

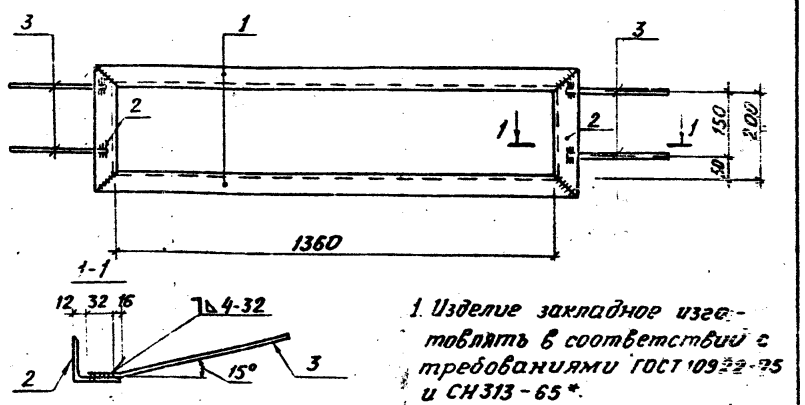

1. Изделие закладное изготовлять в соответствии с требованиями ГОСТ 10922-75 и СН 313-65*.
2. Сварные соединения анкеров производить ручной дуговой сваркой фланговыми швами.
3. Сварку производить электродами Э42А ГОСТ 9467-75.

Формат	Зона	Поз.	Обозначение	Наименование	Кол.	Примечание
				Детали		
Б4				L 50×50×5 ГОСТ 8509-72, *ℓ=1460	2	5,5 кг
Б4				L 50×50×5 ГОСТ 8509-72, *ℓ=300	2	1,13 кг
Б4				ф8 AIII ГОСТ 5781-75, ℓ=250	4	0,1 кг

Привязан

Инв. №

ГИП	Щербаков	ТП 503-4-17-АС-МН8	
Нач. отд.	Сотников		
Гл. конст.	Обвинцев	Изделие закладное МН8	Стадия: Р; Масса: 3,0; Масштаб
Рук. гр.	Бережная		Лист; Листов 1
Инженер	Струкова		ГИПРОАВТОТРАНС Воронежский филиал
Провер.	Бережная		
Н. контр.	Исаков		

Альбом II

Типовой проект 503-4-17

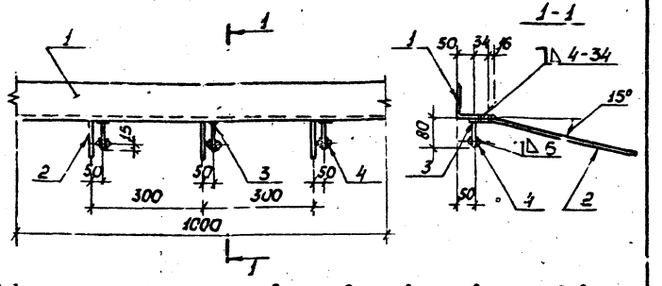

1. Изделие закладное изготовлять в соответствии с требованиями ГОСТ 10922-75 и СН 313-65*.
2. Сварные соединения анкеров втавр производить ручной дуговой сваркой под слоем флюса; нахлесточные - ручной дуговой сваркой фланговыми швами.
3. Сварку производить электродами Э42А ГОСТ 9467-76.

Формат	Зона	Поз.	Обозначение	Наименование	Кол.	Примечание
				Детали		
БЧ		1		L 100×100×10 ГОСТ 8509-72* l=1000	1	15,1 кг
БЧ		2		ф8 AIII ГОСТ 5781-75, l=250	3	0,1 кг
БЧ		3		ф8 AIII ГОСТ 5781-75, l=80	3	0,03 кг
БЧ		4		ф12 AIII ГОСТ 5.1459-72*, l=20	6	0,02 кг

Привязан

Инв. №

Взам. инв. № | Подпись и дата | Инв. № подл.

ГИП	Щербаков	
Нач. отд.	Сотников	
Гл. конст.	Овинцев	
Рук. гр.	Бережная	
Инженер	Струкова	
Проверил	Бережная	
Н. контр.	Исаков	

ТП 503-4-17-АС-МН9

Изделие закладное МН9

Стадия	Масса	Масштаб
Р	15,6	
Лист	Листов 1	

ГИПРОАВТОТРАНС Воронежский филиал

Альбом II

Типовой проект 503-4-17

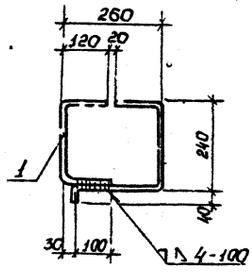

1. Изделие закладное изготовлять в соответствии с требованиями ГОСТ 10922-75 и СН 313-65*.
2. Сварку производить электродами Э42 ГОСТ 9467-75.

Формат	Зона	Поз.	Обозначение	Наименование	Кол.	Примечание
				Детали		
БЧ		1		ф6 AI ГОСТ 5781-75, l=1110	1	0,25 кг

Привязан

Инв. №

Взам. инв. № | Подпись и дата | Инв. № подл.

ГИП	Щербаков	
Нач. отд.	Сотников	
Гл. конст.	Овинцев	
Рук. гр.	Бережная	
Инженер	Струкова	
Проверил	Бережная	
Н. контр.	Исаков	

ТП 503-4-17-АС-МН10

Изделие закладное МН10

Стадия	Масса	Масштаб
Р	0,2	
Лист	Листов 1	

ГИПРОАВТОТРАНС Воронежский филиал

Альбом II

Типовой проект 503-4-17

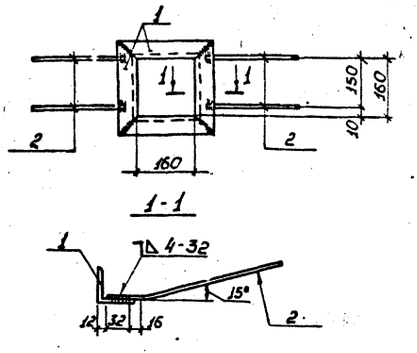

1. Изделие закладное изготовлять в соответствии с требованиями ГОСТ 10922-75 и СН 313-65*.
2. Сварные соединения анкеров производить ручной дуговой сваркой фланговыми швами.
3. Сварку производить электродами Э42А ГОСТ 9467-75.

Формат	Зона	Поз.	Обозначение	Наименование	Кол.	Примечание
				Детали		
БЧ		1		L 50×50×5 ГОСТ 8509-72* l=280	4	1,0 кг
БЧ		2		ф8 AIII ГОСТ 5781-75, l=250	4	0,1 кг

Привязан

Инв. №

Взам. инв. № | Подпись и дата | Инв. № подл.

ГИП	Щербаков	
Нач. отд.	Сотников	
Гл. конст.	Овинцев	
Рук. гр.	Бережная	
Инж.	Манякина	
Проверил	Бережная	
Н. контр.	Исаков	

ТП 503-4-17-АС-МН11

Изделие закладное МН11

Стадия	Масса	Масштаб
Р	4,4	
Лист	Листов 1	

ГИПРОАВТОТРАНС Воронежский филиал

Альбом II

Типовой проект 503-4-17

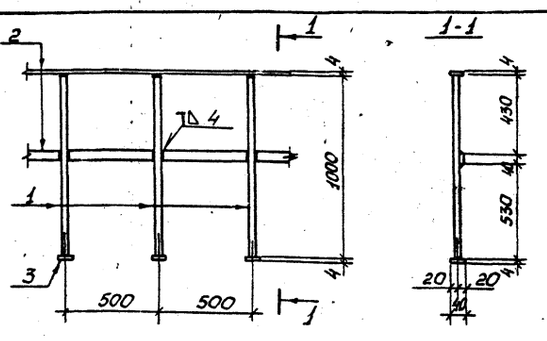

1. Сварные соединения втавр производить ручной дуговой сваркой под слоем флюса, нахлесточные-ручной дуговой сваркой фланговыми швами.
2. Сварку производить электродами Э42 ГОСТ 9467-75.
3. Готовое изделие окрасить 3 слоями эмали ХВ-113 по 2 слоям грунтовки ГФ-020.

Формат	Зона	Поз.	Обозначение	Наименование	Кол.	Примечание
				Детали		
БЧ		1		ф22 AI ГОСТ 5781-75, l=1000	3	2,98 кг
БЧ		2		-40×4 ГОСТ 103-76, l=1000	2	1,26 кг
БЧ		3		-40×4 ГОСТ 103-76, l=40	3	0,05 кг

Привязан

Инв. №

Взам. инв. № | Подпись и дата | Инв. № подл.

ГИП	Щербаков	
Нач. отд.	Сотников	
Гл. конст.	Овинцев	
Рук. гр.	Бережная	
Инженер	Струкова	
Проверил	Бережная	
Н. контр.	Исаков	

ТП 503-4-17-АС-ОГ1

Ограждение ОГ1

Стадия	Масса	Масштаб
Р	11,6	
Лист	Листов 1	

ГИПРОАВТОТРАНС Воронежский филиал

Альбом II

Типовой проект 503-4-17

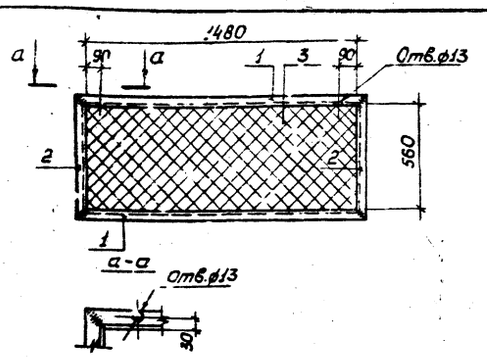

Сварку производить электродами Э42 ГОСТ 9467-75, $h_{шв}$=4мм

Формат	Зона	Поз.	Обозначение	Наименование	Кол.	Примечание
				Детали		
БЧ		1		L 50×50×5 ГОСТ 8509-72*, l=1580	2	6,0кг
БЧ		2		L 50×50×5 ГОСТ 8509-72*, l=660	2	2,5кг
БЧ		3		Сетка №20×16 ГОСТ 5336-67*, F-0,8А		1,4 кг

Привязан

Инв.№

Взам.инв.№

Подпись и дата

Инв.№ подл.

ГИП	Щербаков	
Нач.отд.	Сотников	
Гл.констр.	Оввинцев	
Рук.гр.	Бережная	
Инженер	Струкова	
Проверил	Бережная	
Н.контр.	Исаков	

тп 503-4-17-АС-РШ1

Решетка РШ1

Стадия	Масса	Масштаб
Р	18,4	
Лист	Листов 1	

ГИПРОАВТОТРАНС
Воронежский филиал

Альбом II

Типовой проект 503-4-17

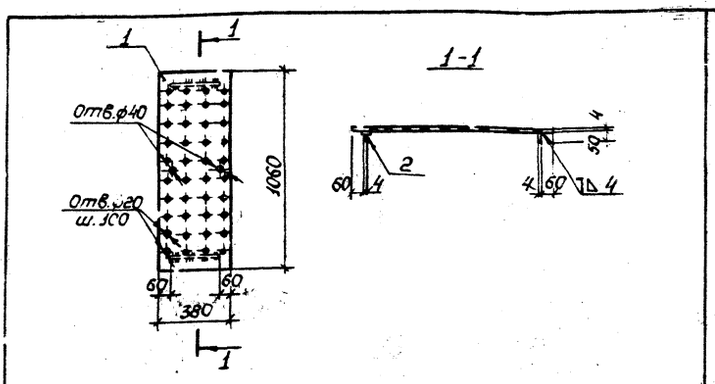

1. Сварку производить электродами Э42 ГОСТ 9467-75.
2. Готовое изделие окрасить 3 слоями эмали ХВ-113 по 2 слоям грунтовки ГФ-020.

Формат	Зона	Поз.	Обозначение	Наименование	Кол.	Примечание
				Детали		
БЧ		1		-380×4 ГОСТ 82-70*, l=1060	1	12,7кг
БЧ		2		-50×4 ГОСТ 103-76, l=260	2	0,4кг

Привязан

Инв.№

Взам.инв.№

Подпись и дата

Инв.№ подл.

ГИП	Щербаков	
Нач.отд.	Сотников	
Гл.констр.	Оввинцев	
Рук.гр.	Бережная	
Инженер	Струкова	
Проверил	Бережная	
Н.контр.	Исаков	

тп 503-4-17-АС-Щ1

Щит Щ1

Стадия	Масса	Масштаб
Р	13,5	
Лист	Листов 1	

ГИПРОАВТОТРАНС
Воронежский филиал

Альбом II

Типовой проект 503-4-17

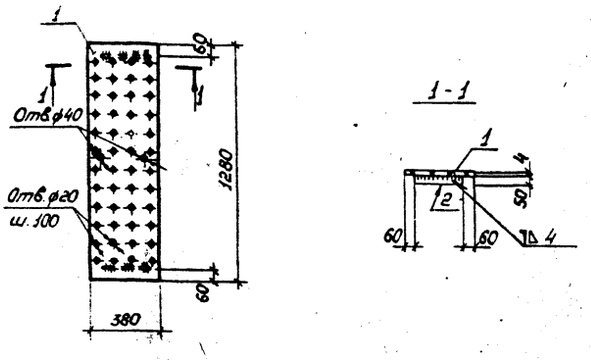

1. Сварку производить электродами Э42 ГОСТ 9467-75.
2. Готовое изделие окрасить 3 слоями эмали ХВ-113 по 2 слоям грунтовки ГФ-020.

Формат	Зона	Поз.	Обозначение	Наименование	Кол.	Примечание
				Детали		
БЧ		1		-380×4 ГОСТ 82-70*, l=1280	1	15,3кг
БЧ		2		-50×4 ГОСТ 103-76, l=260	2	0,4кг

Привязан

Инв.№

Взам.инв.№

Подпись и дата

Инв.№ подл.

ГИП	Щербаков	
Нач.отд.	Сотников	
Гл.констр.	Оввинцев	
Рук.гр.	Бережная	
Инженер	Струкова	
Проверил	Бережная	
Н.контр.	Исаков	

тп 503-4-17-АС-Щ2

Щит Щ2

Стадия	Масса	Масштаб
Р	16,1	
Лист	Листов 1	

ГИПРОАВТОТРАНС
Воронежский филиал

Альбом II

Типовой проект 503-4-17

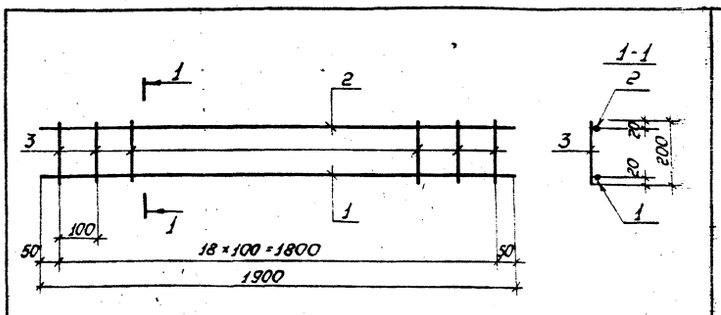

Арматурную сетку изготовлять при помощи контактной точечной электросварки в соответствии с требованиями ГОСТ 14098-68 и СН 393-78.

Формат	Зона	Поз.	Обозначение	Наименование	Кол.	Примечание
				Детали		
БЧ		1		ф12 AIII ГОСТ 5781-75, l=1900	1	1,7кг
БЧ		2		ф8 AIII ГОСТ 5781-75, l=1900	1	0,8кг
БЧ		3		ф6 AI ГОСТ 5781-75, l=200	19	0,04кг

Привязан.

Инв.№

Взам.инв.№

Подпись и дата

Инв.№ подл.

ГИП	Щербаков	
Нач.отд.	Сотников	
Гл.констр.	Оввинцев	
Рук.гр.	Бережная	
Инженер	Струкова	
Проверил	Бережная	
Н.контр.	Исаков	

тп 503-4-17-АС-С1

Сетка арматурная С1

Стадия	Масса	Масштаб
О	3,3	
Лист	Листов 1	

ГИПРОАВТОТРАНС
Воронежский филиал

Альбом II

Типовой проект 503-4-17

Ведомость
рабочих чертежей основного комплекта ЭЛ

Лист	Наименование	Примечание
1	Общие данные	
2	Силовое электрооборудование. План-схема	
3	Электроосвещение. План-схема канав	
4	Электроосвещение. План-схема тоннелей	
5	Электроосвещение. Ведомость электрооборудования, кабельных изделий и материалов, поставляемых заказчиком (начало)	
6	Электроосвещение. Ведомость электрооборудования, кабельных изделий и материалов, поставляемых заказчиком (окончание)	
7	Электроосвещение. Уточненная ведомость изделий и материалов поставляемых электромонтажной организацией	

Ведомость
основных комплектов рабочих чертежей

Обозначение	Наименование	Примечание
ТХ	Технологические чертежи	Альбом III
АС	Архитектурно-строительные решения	Альбом II
ЭЛ	Силовое электрооборудование и электроосвещение	Альбом II

Основные показатели

Электроосвещение		
Напряжение	Общей сети	~380/220 В
	У ламп	~220 В
	Переносного	~36 В
Вид - источник питания		Рабочее -
Способ прокладки сети		Провод марки АПВ-660 в стальных водогазопроводных трубах (трубы учтены в строительной части проекта)
Защитные меры безопасности	Части, подлежащие занулению	Металлические корпусы светильников
	Нулевые защитные проводники	Рабочий нулевой провод осветительной сети
Особые указания		Для питания светильников переносного освещения, при привязке проекта предусмотреть ящики типа ЯТП-0,25 с понижающим трансформатором мощностью 250 В·А напряжением 220/36 В

Условные обозначения, не вошедшие в ГОСТ 2.754-72

- Розетка двухполюсная УР33 исполнения (брызгозащищенного)
- Трос для подвески кабеля и его концевое крепление

Ведомость
ссылочных и прилагаемых документов

Обозначение	Наименование	Примечание
ГОСТ 2.754-72	Обозначения условные графические электрического оборудования и проводок на планах	К проекту не прикладывается
П537-0.000.000 ЭЗ - - П537-0.000.000 Э5, П537-09.00000 СБ	Конвейер универсальный для перемещения автомобилей и автопоездов КамАЗ, МАЗ, ЗИЛ и ГАЗ на линиях ТО, модель П537	Распространяет "ГИПРОАВТОТРАНС" г. Москва
Паспорт завода-изготовителя "Автоспецоборудование" г. Грозный	Подъемник канавный передвижной электромеханический, модель П231	

Основные показатели

Силовое электрооборудование		
Напряжение	Силовой сети	380/220 В
	цепей управления	220; 36 В
Источник питания		
Способ прокладки сети		Провод марки АПВ в стальных водогазопроводных легких трубах в полу
Пускатели		Поступают комплектно с оборудованием
Зануление (заземление)	Части, подлежащие занулению	Металлические корпусы электрооборудования, электродвигателей, шкафов управления
	Нулевые защитные проводники	Стальные трубы электропроводки
	Выравнивание потенциала	Все металлические строительные и производственные конструкции, стационарно проложенные трубопроводы, металлические корпусы технологического оборудования и т.п. присоединить к сети зануления - к нулевым шинам силовых шкафов. Данные присоединения выполняются при привязке проекта.

Типовой проект разработан в соответствии с действующими нормами и правилами и предусматривает мероприятия, обеспечивающие взрывную, взрывопожарную и пожарную безопасность при эксплуатации сооружения.

Главный инженер проекта Щербаков

Взам. инв. № | Подпись и дата | Инв. № подл.

Инв. №			Привязан
Гл. инж. ист.	Шатов		
Гл. инж. пр.	Щербаков		ТП 503-4-17 - ЭЛ
Нач. отд.	Колыхалов		Устройства для осмотра и ремонта грузовых автомобилей и автобусов
Рук. груп.	Еськова		Для автобусов линия поточная ЛПА1-ЛПА9, посты тупиковые ПТА1-ПТА9, посты проездные ППА1-ППА9
Н. контр.	Малахов		Общие данные

Стадия	Лист	Листов
Р	1	7

ГИПРОАВТОТРАНС Воронежский филиал

Типовой проект 503-4-17 Альбом II

Канава К-1 (для постов ПТА1, ПТА3, ПТА5, ПТА7)
План-схема силового электрооборудования

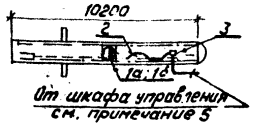

Канава К2 (для постов ПТА2, ПТА4, ПТА6, ПТА8)
План-схема силового электрооборудования

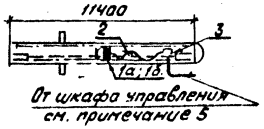

Канава К3 (для постов ППА1, ППА2, ППА3)
План-схема силового электрооборудования

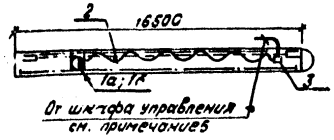

Пост проездной ППА4.
План-схема силового электрооборудования

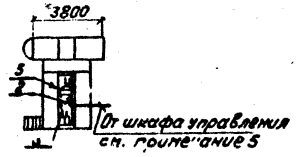

Линия поточная ЛПА1, План-схема силового электрооборудования

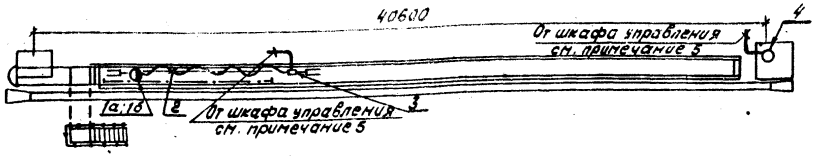

Линия поточная ЛПА2, План-схема силового электрооборудования

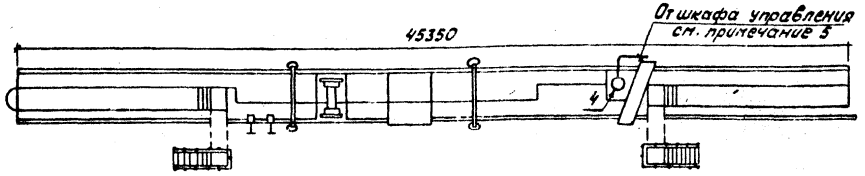

1. Для постов тупиковых ПТА1 - ПТА8 и постов проездных ППА1 - ППА3 в проекте даны только схемы элементов канав, полностью схемы вышеуказанных постов см. технологическую часть проекта.

2. Схему управления подъемником модели П231 см. паспорт подъемника Грозненского опытно-экспериментального завода-изготовителя „Автоспецоборудование."

3. Схему управления подъемником модели ПТО-2А см. паспорт Бобруйского опытно-экспериментального завода-изготовителя.

4. Принципиальную схему, шкаф управления, монтажную схему конвейера модели 4120 см. паспорт Загорского завода-изготовителя „Автоспецоборудование".

5. Места установки шкафов управления, определение трасс сетей от шкафов управления до потребителей, сечение распределительных сетей решается при привязке данного проекта.

6. Конструкции крепления троса и крепления кабеля к тросу поступают в комплекте с оборудованием.

Марка поз.	Обозначение	Наименование	Кол	Масса ед, кг	Примечание
		Подъемник, модель П231			
1а	М300	Электродвигатель привода подъема мощность 3 кВт, скорость вращения 1430 об/мин., напряжение 380/220В	1		компл. с подъемником
1б	М300	Электродвигатель привода передвижения мощность 0,37 кВт, скорость вращения 1430 об/мин, напряжение 380/220В	1		то же
2	комплектно	Подвес тросовый с кабелем (подвеска троса на кронштейнах)	1		см. паспорт
3		Коробка ответвительная	1		
4	комплектно	Конвейер, модель 4120 Электродвигатель мощность 7,5 кВт	1		компл. с конвейером
5.	комплектно	Подъемник, модель ПТО-2А Электродвигатель мощность 1,1 кВт	1		компл. с подъемником

Согласовано:
Нач. техн. отд. Аильдин
Нач. строит. отд. Сотников
Инж. пр. П.Б. Комов

Взам. инв. № | Подпись и дата | Инв. № подл.

Привязан

Инв. №

ГИП	Щербаков	
Нач. отд.	Колыхалова	
Рук. гр.	Еськова	
Ст. инж.	Мязин	
Н. контр	Малахов	

ТП 503-4-17 - ЭЛ

Устройства для осмотра и ремонта грузовых автомобилей и автобусов

Для автобусов
Линии поточные ЛПА1 - ЛПА2
Посты тупиковые ПТА1 - ПТА8
Посты проездные ППА1 - ППА4

Стадия	Лист	Листов
Р	2	

Силовое электрооборудование. План-схема

ТИПРОАВТОТРАНС
Воронежский филиал

Линия поточная ЛПА1

План-схема электроосвещения

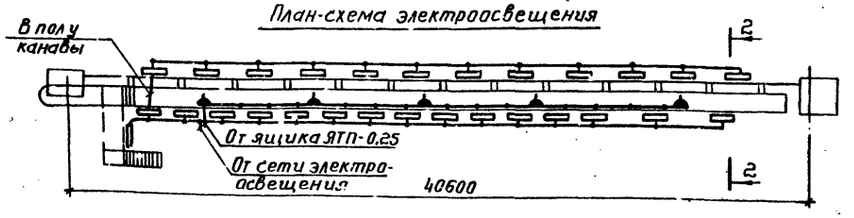

2-2

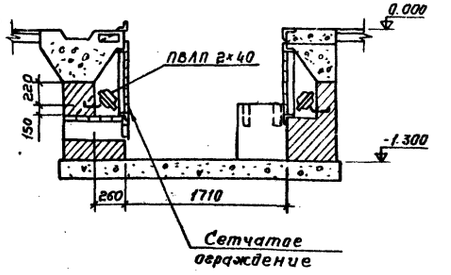

1-1

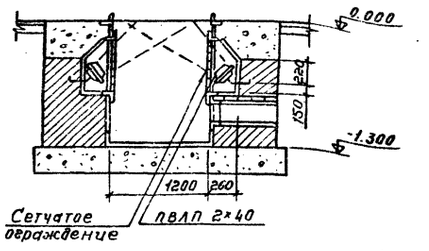

Канава К1 (Для постов ПТА1, ПТА3, ПТА5, ПТА7)

План-схема электроосвещения

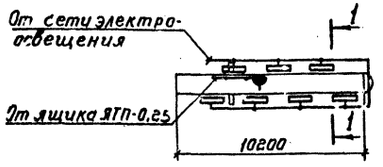

Канава К2 (Для постов ПТА2, ПТА4, ПТА6, ПТА8)

План-схема электроосвещения

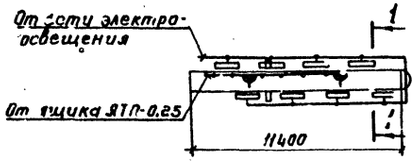

Канава К3 (Для постов ПТА1, ПТА2, ПТА3)

План-схема электроосвещения

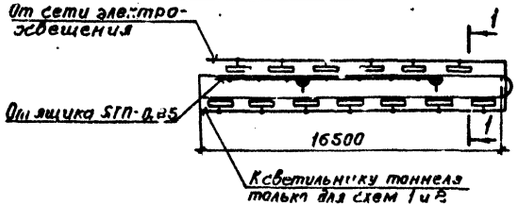

Пост проездной ППА4

План-схема электроосвещения

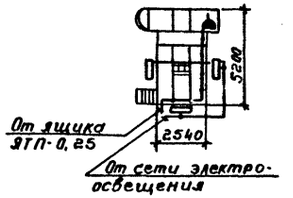

Пост тупиковый ПТА3

План-схема электроосвещения

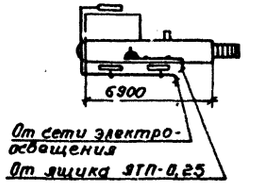

Спецификация электрооборудования и материалов

Марка, поз.	Обозначение	Наименование	Количество ЛПА1	К1	К2	К3	ППА4	ПТА3	Масса ед., кг	Примечание
1	ПВЛП-2×40	Светильник г208, пылезащищенный, 2×40Вт	28	7	8	13	3	3		
2	ЛБ-40	Лампа люминесцентная 40Вт	56	14	16	26	6	6		
3	СК-220/15-80	Стартер для люминесцентной лампы г208	56	14	16	26	6	6		
4	АПВ-660	Провод с алюминиевыми жилами, 1×2,5 кв. мм	230	50	60	95	35	30		п.м.
5	У-86-РБ	Розетка штепсельная 36В, 10А брызгозащищенная с вилкой У-87-РБ	5	1	2	2	1	1		
6	У409	Коробка ответвительная	25	6	7	13	2	2		

Привязан

Инв.№

Согласовано:
Нач. тех. отд. Линьдин
Нач. строит. отд. Сапунов
Инж. по ПС Ксенов

Зам. инв. № | Инв. № подл. | Подпись и дата

Гл. инж. пр.	Щербаков	
Нач. отд.	Кныкалова	
Рук. гр.	Еськова	
Н. контр.	Малахов	

ТП 503-4-17 -ЭЛ

Устройства для осмотра и ремонта грузовых автомобилей и автобусов

Для автобусов, линия поточная ЛПА1, посты тупиковые ПТА1–ПТА3, посты проездные ППА1–ППА4

Электроосвещение. План-схема канав

Стадия	Лист	Листов
Р	3	

ГИПРОАВТОТРАНС Воронежский филиал

Пояснение см. лист ЭЛ-4

Типовой проект 503-4-17 Эл Альбом II

Тоннель Т1 (для схемы 1 поста ППА1)

План-схема электроосвещения



Тоннель Т2 (для схемы 2 поста ППА1)

План-схема электроосвещения



Тоннель Т3, Т9 (для схемы 1 постов ППА2, ППА3)

План-схема электроосвещения

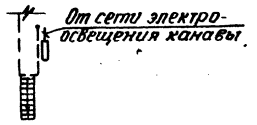

Тоннель Т5, Т11 (для схемы 3 постов ППА2, ППА3)

План-схема электроосвещения

Тоннель Т4, Т10 (для схемы 2 постов ППА2, ППА3)

План-схема электроосвещения

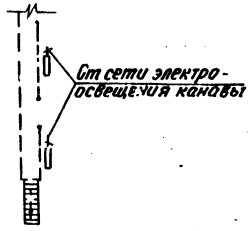

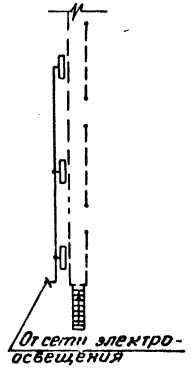

Тоннель Т8, Т14 (для схемы 6 постов ППА2, ППА3)

План-схема электроосвещения

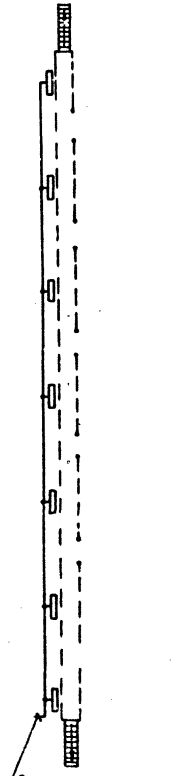

Тоннель Т7, Т13 (для схемы 5 постов ППА2, ППА3

План-схема электроосвещения

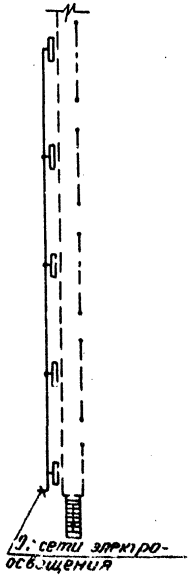

Тоннель Т6, Т12 (для схемы 4 постов ППА2, ППА3)

План-схема электроосвещения

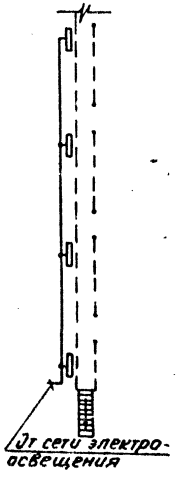

Для постов тупиковых ПТА1-ПТА8 и постов проездных ППА1-ППА3 в проекте даны только элементы канав и тоннелей, полностью схемы вышеуказанных постов см. технологическую часть проекта.

Электроосвещение канав выполнить светильниками с люминесцентными лампами типа ПВЛП 2×40.

Освещенность в канавах принята 150 лк.

Распределительную сеть предусмотрено выполнить проводом марки АПВ-660 сеч. 1×2,5 кв. мм в стальных трубах.

Прокладку труб между нишами см. строительные чертежи.

При привязке проекта уточнить количество, сечение проводов и места установки выключателей.

Спецификация на электрооборудование и материалы

Марка, поз.	Обозначение	Наименование	Количество						Масса ед. кг	Примечание
			Т1, Т2 Т3, Т9	Т4 Т10	Т5 Т11	Т6 Т12	Т7 Т13	Т8 Т14		
1	ПВЛП-2×40	Светильник 220В, пыле-								
		защищенный, 2×40Вт	1	2	3	4	5	7		
2	ЛБ-40	Лампа люминесцент-								
		ная 40Вт	2	4	6	8	10	12		
3	СК-220/15-80	Стартер для люминес-								
		центной лампы 220В	2	4	6	8	10	12		
4	АПВ	Провод, 660В, с алюми-								
		ниевыми жилами								
		1×2,5 кВ. мм	5	10	25	40	50	75		п.м.
5	У409	Коробка ответвительная	—	—	2	3	4	6		

Привязан

Инв. №

Гл. инж. пр.	Щербаков		ТП 503-4-17 - ЭЛ
Нач. отд.	Колыхалова		Устройства для осмотра и ремонта грузовых автомобилей и автобусов
Рук. груп.	Еськова		Для автобусов посты проездные ППА1, ППА2, ППА3 — Стадия: Р; Лист: 4; Листов:
Н. контр.	Малахов		Электроосвещение План-схема тоннелей — ГИПРОАВТОТРАНС Воронежский филиал

Согласовано:

Взам. инв. № | Подп. и дата | Инв. № подл. | Нач. тех. отд. | Нач. строит. отд. | Инж. по ПБ

№п/п	Наименование и техническая характеристика изделия, материала	Тип, марка	Ед. изм.	Потребность по проекту на схему 1	2	3	4	5	6
	Линия поточная ЛПА1								
1	Светильник 220В пылезащищенный, 2×40 Вт	ПВЛП-2×40	шт	28					
2	Лампа люминесцентная 40 Вт	ЛБ-40	шт.	56					
3	Стартер для люминесцентной лампы 220В	СК-220/15-80	шт.	56					
4	Провод с алюминиевой жилой, 1×2,5 кв. мм	АПВ-660	км	0,23					
	Пост тупиковый ПТА1								
1	Светильник 220В пылезащищенный, 2×40 Вт	ПВЛП-2×40	шт.	7					
2	Лампа люминесцентная 40Вт	ЛБ-40	шт.	14					
3	Стартер для люминесцентной лампы 220В	СК-220/15-80	шт.	14					
4	Провод с алюминиевой жилой, 1×2,5 кв. мм	АПВ-660	км	0,03					
	Пост тупиковый ПТА2								
1	Светильник 220В пылезащищенный, 2×40 Вт	ПВЛП-2×40	шт.	8					
2	Лампа люминесцентная 40Вт	ЛБ-40	шт.	16					
3	Стартер для люминесцентной лампы 220В	СК-220/15-80	шт	16					
4	Провод с алюминиевой жилой, 1×2,5 кв. мм	АПВ-660	км	0,06					
	Пост тупиковый ПТА3								
1	Светильник 220В пылезащищенный, 2×40 Вт	ПВЛП-2×40	шт	7	14	21	28	35	42
2	Лампа люминесцентная 40 Вт	ЛБ-40	шт	14	28	42	56	70	84
3	Стартер для люминесцентной лампы 220В	СК-220/15-80	шт	14	28	42	56	70	84
4	Провод с алюминиевой жилой, 1×2,5 кв. мм	АПВ-660	км	0,05	0,1	0,15	0,2	0,25	0,3

№п/п	Наименование и техническая характеристика изделия, материала	Тип, марка	Ед. изм.	Потребность по проекту на схему 1	2	3	4	5	6
	Пост тупиковый ПТА4								
1	Светильник 220В пылезащищенный, 2×40 Вт	ПВЛП-2×40	шт.	8	16	24	32	40	48
2	Лампа люминесцентная 40 Вт	ЛБ-40	шт.	16	32	48	64	80	96
3	Стартер для люминесцентной лампы 220 В	СК-220/15-80	шт.	16	32	48	64	80	96
4	Провод с алюминиевой жилой, 1×2,5 кв. мм	АПВ-660	км	0,06	0,12	0,18	0,24	0,3	0,36
	Пост тупиковый ПТА5								
1	Светильник 220В пылезащищенный, 2×40 Вт	ПВЛП-2×40	шт	7	14	21	28	35	42
2	Лампа люминесцентная 40 Вт	ЛБ-40	шт	14	28	42	56	70	84
3	Стартер для люминесцентной лампы 220 В	СК-220/15-80	шт	14	28	42	56	70	84
4	Провод с алюминиевой жилой, 1×2,5 кв. мм	АПВ-660	км	0,05	0,1	0,15	0,2	0,25	0,3
	Пост тупиковый ПТА6								
1	Светильник 220В пылезащищенный, 2×40 Вт	ПВЛП-2×40	шт.	8	16	24	32	40	48
2	Лампа люминесцентная 40 Вт	ЛБ-40	шт	16	32	48	64	80	96
3	Стартер для люминесцентной лампы 220 В	СК-220/15-80	шт	16	32	48	64	80	96
4	Провод с алюминиевой жилой, 1×2,5 кв. мм	АПВ-660	км	0,06	0,12	0,18	0,24	0,3	0,36

Привязан

Инв. №

Инв. № подл. | Подпись и дата | Взам. инв. №

Гл. инж. пр.	Щербаков		ТП 503-4-17 ЭЛ
Нач. отд.	Колыхалова		Устройства для осмотра и ремонта грузовых автомобилей и автобусов
Рук. гр.	Еськова		Для автобусов. Линия поточная ЛПА1, посты тупиковые ПТА1-ПТА6, посты проездные ПТА1-ПТА4
Н. контр.	Малахов		Стадия Р; Лист 5; Листов
			Электроосвещение. Ведомость электрооборудования, кабельных изделий и материалов, поставляемых заказчиком (начало)
			ГИПРОАВТОТРАНС Воронежский филиал

Альбом II

Типовой проект 503-4-17

№ п/п	Наименование и техническая характеристика изделия, материала	Тип, марка	Ед. изм.	Потребность по проекту на схему					
				1	2	3	4	5	6
	Пост тупиковый ПТА7								
1.	Светильник 220В пылезащищенный, 2×40Вт	ПВЛП-2×40	шт	7	14	21	28	35	42
2.	Лампа люминесцентная 40Вт	ЛБ-40	шт	14	28	42	56	70	84
3.	Стартер для люминесцентной лампы 220В	СК-220/15-80	шт	14	28	42	56	70	84
4.	Провод с алюминиевой жилой, 1×2,5 кв.мм	АПВ-660	км	0,05	0,1	0,15	0,2	0,25	0,3
	Пост тупиковый ПТА-8								
1.	Светильник 220В пылезащищенный, 2×40Вт	ПВЛП-2×40	шт.	8	16	24	32	40	48
2.	Лампа люминесцентная 40Вт	ЛБ-40	шт	16	32	48	64	80	96
3.	Стартер для люминесцентной лампы 220В	СК-220/15-80	шт.	16	32	48	64	80	96
4	Провод с алюминиевой жилой, 1×2,5 кв.мм	АПВ-660	км	0,06	0,12	0,18	0,24	0,3	0,36
	Пост тупиковый ПТА9								
1.	Светильник 220В пылезащищенный, 2×40 Вт	ПВЛП-2×40	шт	3					
2.	Лампа люминесцентная 40Вт	ЛБ-40	шт	6					
3.	Стартер для люминесцентной лампы 220В	СК-220/15-80	шт	6					
4.	Провод с алюминиевой жилой, 1×2,5 кв.мм.	АПВ-660	км	0,03					
	Пост проездной ППА1								
1	Светильник 220В пылезащищенный, 2×40Вт	ПВЛП-2×40	шт	14	14				
2.	Лампа люминесцентная 40Вт	ЛБ-40	шт	28	28				
3.	Стартер для люминесцентной лампы 22СВ	СК-220/15-80	шт	28	28				
4.	Провод с алюминиевой жилой 1×2,5 кв.мм	АПВ-660	км	0,1	0,1				

№ п/п	Наименование и техническая характеристика изделия, материала	Тип, марка	Ед. изм.	Потребность по проекту на схему					
				1	2	3	4	5	6
	Пост проездной ППА2								
1.	Светильник к 220В пылезащищенный, 2×40Вт	ПВЛП-2×40	шт	14	28	42	56	70	85
2.	Лампа люминесцентная 40Вт	ЛБ-40	шт.	28	56	84	112	140	170
3.	Стартер для люминесцентной лампы 220В	СК-220/15-80	шт	28	56	84	112	140	170
4.	Провод с алюминиевой жилой, 1×2,5 кв.мм	АПВ-660	км	0,1	0,2	0,31	0,42	0,525	0,645
	Пост проездной ППА3								
1.	Светильник 220В пылезащищенный, 2×40 Вт	ПВЛП-2×40	шт	14	28	42	56	70	85
2.	Лампа люминесцентная 40Вт	ЛБ-40	шт	28	56	84	112	140	170
3.	Стартер для люминесцентной лампы 220В	СК-220/15-80	шт.	28	56	84	112	140	170
4.	Провод с алюминиевой жилой, 1×2,5 кв. мм	АПВ-660	км	0,1	0,2	0,31	0,42	0,525	0,645
	Пост проездной ППА4								
1	Светильник 220В пылезащищенный, 2×40Вт	ПВЛП-2×40	шт	3					
2.	Лампа люминесцентная 40Вт	ЛБ-40	шт	6					
3.	Стартер для люминесцентной лампы 220В	СК-220/15-80	шт	6					
4	Провод с алюминиевой жилой, 1×2,5 кВ мм	АПВ-660	км	0,35					

Привязан

Инв. №

ГИП	Щербаков	
Нач. отд	Колыхалов	
Рук. гр.	Еськова	
Н. контр	Малахов	

ТП 503-4-17 -ЭЛ

Устройства для осмотра и ремонта грузовых автомобилей и автобусов

Для автобусов линия поточная ЛПА1, посты тупиковые ПТА1-ПА5, посты проездные ППА1-ППА4

Электроосвещение. Ведомость электрооборудования, кабельных изделий и материалов, поставляемых заказчиком (окончание)

Стадия	Лист	Листов
Р	6	

ГИПРОАВТОТРАНС Воронежский филиал

Инв. № подл. | Подпись и дата | Взам. инв. №

N п/п	Наименование и техническая характеристика изделия, материала	Тип, марка	Ед. изм.	Потребность по проектным числам					
				1	2	3	4	5	6
	Линия поточная ЛПА1								
1.	Розетка штепсельная, 36В, 10А, брызгозащищенная с вилкой У-87-РБ	У-86-РБ	шт	5					
2.	Коробка ответвительная	У409	шт	25					
	Пост тупиковый ПТА1								
1.	Розетка штепсельная, 36В, 10А, брызгозащищенная с вилкой У-87-РБ	У-86-РБ	шт	1					
2.	Коробка ответвительная	У409	шт	6					
	Пост тупиковый ПТА2								
1.	Розетка штепсельная, 36В, 10А, брызгозащищенная с вилкой У-87-РБ	У-86-РБ	шт	2					
2.	Коробка ответвительная	У409	шт	7					
	Пост тупиковый ПТА3								
1	Розетка штепсельная, 36В, 10А, брызгозащищенная с вилкой У-87-РБ	У-86-РБ	шт	1	2	3	4	5	6
2.	Коробка ответвительная	У409	шт	6	12	18	24	30	36
	Пост тупиковый ПТА4								
1.	Розетка штепсельная, 36В, 10А, брызгозащищенная с вилкой У-87-РБ	У-86-РБ	шт	2	4	6	8	10	12
2.	Коробка ответвительная	У409	шт	7	14	21	28	35	42
	Пост тупиковый ПТА5								
1.	Розетка штепсельная, 36В, 10А, брызгозащищенная с вилкой У-87-РБ	У-86-РБ	шт	1	2	3	4	5	6
2.	Коробка ответвительная	У409	шт	6	12	18	24	30	36
	Пост тупиковый ПТА6								
1.	Розетка штепсельная 36В, 10А, брызгозащищенная с вилкой У-87-РБ	У-86-РБ	шт	2	4	6	8	10	12
2.	Коробка ответвительная	У409	шт	6	12	18	24	30	36
	Пост тупиковый ПТА7								
1.	Розетка штепсельная, 36В, 10А, брызгозащищенная с вилкой У-87-РБ	У-86-РБ	шт	1	2	3	4	5	6
2.	Коробка ответвительная	У409	шт	6	12	18	24	30	36

N п/п	Наименование и техническая характеристика изделия, материала	Тип, марка	Ед. изм.	Потребность по проектным числам					
				1	2	3	4	5	6
	Пост тупиковый ПТА8								
1.	Розетка штепсельная, 36В, 10А, брызгозащищенная с вилкой У-87-РБ	У-86-РБ	шт	2	4	6	8	10	12
2.	Коробка ответвительная	У409	шт	7	14	21	28	35	42
	Пост тупиковый ПТА9								
1.	Розетка штепсельная, 36В, 10А, брызгозащищенная с вилкой У-87-РБ	У-86-РБ	шт	1					
2.	Коробка ответвительная	У409	шт	2					
	Пост проездной ППА1								
1.	Розетка штепсельная, 36В, 10А, брызгозащищенная, с вилкой У-87-РБ	У-86-РБ	шт	2	2				
2.	Коробка ответвительная	У409	шт	13	13				
	Пост проездной ППА2								
1.	Розетка штепсельная, 36В, 10А, брызгозащищенная с вилкой У-87-РБ	У-86-РБ	шт	2	4	6	8	10	12
2	Коробка ответвительная	У409	шт	13	26	41	55	69	84
	Пост проездной ППА3								
1.	Розетка штепсельная, 36В, 10А, брызгозащищенная с вилкой У-87-РБ	У-86-РБ	шт	2	4	6	8	10	12
2.	Коробка ответвительная	У409	шт	13	26	41	55	69	84
	Пост проездной ППА4								
1.	Розетка штепсельная, 36В, 10А, брызгозащищенная с вилкой У-87-РБ	У-86-РБ	шт	1					
2.	Коробка ответвительная	У409	шт	2					

Привязан

Инв. №

ГИП	Щербаков	
Нач. отд	Колыхалов	
Рук. гр	Еськова	
Н. контр.	Налахов	

ТП503-4-17 - ЭЛ

Устройства для осмотра и ремонта грузовых автомобилей и автобусов

Для автобусов

линия поточная ЛПА1, посты тупиковые ПТА1-ПТА9, посты проездные ПТА1-ППА4

Электроосвещение. Уточненная ведомость изделий и материалов, поставляемых электромонтажной организацией

Стадия	Лист	Листов
Р	7	

ТИПРОАВТОТРАНС

Воронежский филиал

Альбом №

Типовой проект 503-4-17

Инв. № подл. | Подп. и дата | Взам. инв. №

Отпечатано
в Новосибирском филиале ЦИТП
630064 г. Новосибирск, пр. Карла Маркса, 1.
Выдано в печать: 5 " IV 1982 г.
Заказ 2522 Тираж 600

gost.e-ecolog.ru