ТИПОВОЙ ПРОЕКТ
503-5-22.86

АВТОВОКЗАЛ ВМЕСТИМОСТЬЮ 100 ЧЕЛОВЕК

АЛЬБОМ IV

СТАЛЬНЫЕ АРМАТУРНЫЕ И ЗАКЛАДНЫЕ ИЗДЕЛИЯ

Нф 1536/04

цена 0-76

				Привязан	
Инв.№					

gost.e-ecolog.ru

ТИПОВОЙ ПРОЕКТ
503-5-22.86

АВТОВОКЗАЛ ВМЕСТИМОСТЬЮ 100 ЧЕЛОВЕК

АЛЬБОМ IV

СОСТАВ ПРОЕКТНОЙ ДОКУМЕНТАЦИИ.

Альбом I	Пояснительная записка. Генеральный план и транспорт. Архитектурные решения. Конструкции железобетонные Конструкции металлические
Альбом II	Отопление и вентиляция. Водоснабжение и канализация. Электрическое освещение. Силовое электрооборудование. Связь и сигнализация. Автоматизация
Альбом III	Сборные железобетонные изделия
Альбом IV	Стальные арматурные и закладные изделия.
Альбом V	Техническая документация для заводов-изготовителей.
Альбом VI	Проектная документация по переводу помещений камеры хранения на режим укрытия.
Альбом VII	Спецификации оборудования.
Альбом VIII	Сметы. Книга 1 Книга 2
Альбом IX	Ведомости потребности в материалах.

ПРИМЕНЕННЫЕ ТИПОВЫЕ ПРОЕКТЫ:

тип пр 503-4-17 Альбом II	Устройство для ремонта и осмотра грузовых автомобилей и автобусов /Распространяется Новосибирский филиал ЦИТП/

Разработан:
Ленинградским филиалом института „Гипроавтотранс"
Главный инженер В.Ю. Павлович
Главный инженер проекта Б.К. Чекалов

Утвержден и введен в действие Минавтотрансом РСФСР протоколом от 20.08.86 №

АЛЬБОМ IV

Содержание альбома.

Обозначение	Наименование	Стр.	Примечание
	Содержание	2,3	
ТП503-5-22.86 КЖИ2-ТТ	Технические требования к изготовлению арматурных и закладных деталей.	4	
ТП503-5-22.86 КЖИ2-001	Изделие закладное МН1	5	
ТП503-5-22.86 КЖИ2-002	Изделие закладное МН2	6	
ТП503-5-22.86 КЖИ2-003	Изделие закладное МН3	7	
ТП503-5-22.86 КЖИ2-004	Сетка С1	8	
ТП503-5-22.86 КЖИ2-005	Сетка С2	9	
ТП			
ТП503-5-22.86 КЖИ2-007	Изделие соединительное МС1.	10	
ТП503-5-22.86 КЖИ2-008	Каркас КР1.	11	
ТП503-5-22.86 КЖИ2-009	Каркас КР2.	12	
ТП503-5-22.86 КЖИ2-010	Рама металлическая РМ1	13	
ТП503-5-22.86 КЖИ2-011	Рама металлическая РМ2	14	
ТП503-5-22.86 КЖИ2-012	Рама металлическая РМ3	15	
ТП503-5-22.86 КЖИ2-013	Рама металлическая РМ4	16	
ТП503-5-22.86 КЖИ2-014	Рама металлическая РМ5	17,18	
ТП503-5-22.86 КЖИ2-015	Рама металлическая РМ6	19,20	
ТП503-5-22.86 КЖИ2-016	Стойка СТ1	21	
ТП503-5-22.86 КЖИ2-017	Стойка - СТ2	22	
ТП503-5-22.86 КЖИ2-018	Стойка - СТ3	23	
ТП503-5-22.86 КЖИ2-019	Установочный чертеж стальной опоры ОП1	24	
ТП503-5-22.86 КЖИ2-020	Стальная опора Т1	25-27	
ТП503-5-22.86 КЖИ2-021	Обвязка СВ-1	28,29	

1284

Взам. инв.№ | Подп. и дата | Инв.№ подл.

503-5-22.86

Альбом №

Обозначение	Наименование	Стр.	Примечание
ТП503-5-22.86КЖИ2-022	Буква металлическая А	30	
ТП503-5-22.86 КЖИ2-023	Буква металлическая В	31	
ТП503-5-22.86 КЖИ2-024	Буква металлическая З	32	
ТП503-5-22.86 КЖИ2-025	Буква металлическая К	33	
ТП503-5-22.86 КЖИ2-026	Буква металлическая М	34	
ТП503-5-22.86КЖИ2-027	Буква металлическая О	35	
ТП503-5-22.86КЖИ2-028	Буква металлическая Л	36	
ТП503-5-22.86КЖИ2-029	Каркас КР3	37	
ТП503-5-22.86КЖИ2-030	Каркас КР4	(38)	

Типовой проект 1284

Инв.№ подл. | Подп. и дата | Взам. инв.№

Арматурные изделия и закладные детали должны изготовляться в соответствии с требованиями СН393-78 „Инструкция по сварке соединений арматуры и закладных деталей железобетонных конструкций.

ТП503-5-22.86 КЖИ2-ТТ

Н.контр.	Помазов	
Нач.отд.	Иванов	
Гл.конст.	Помазов	
Вед.инж.	Накитина	
Инж.	Пиборовой	

Технические требования к изготовлению арматурных и закладных изделий.

Стадия	Лист	Листов
РП		

ГИПРОАВТОТРАНС
Ленинградский филиал

АЛЬБОМ IV

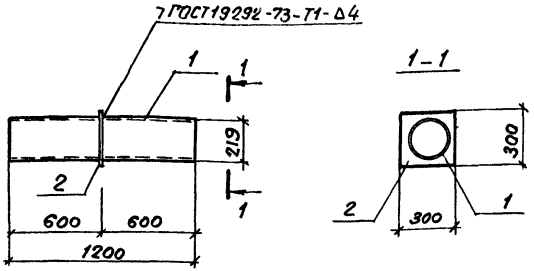

Формат	Зона	Поз.	Обозначение	Наименование	Кол.	Примечание
				Документация		
А4			ТП503-5-22.86 КЖИ2-ТТ	Технические требования к изготовлению арматурных и закладных изделий		
				Детали		
Б4		1		Труба 219х6 ГОСТ 8732-78 / Вст3кп2 ГОСТ 380-71		
				ℓ=1200	1	37.82кг.
Б4		2		Полоса 6х300 ГОСТ 19903-74 / Вст3кп2 ГОСТ 380-71		
				ℓ=300	1	4.24кг

1284

Взам. инв. N

Подпись и дата

Инв. N подл.

Н. контр.	Помазов	
Нач. отд.	Иванов	
Гл. констр.	Помазов	
Вед. инж.	Никитина	
Инж.	Пиворова	

ТП503-5-22.86 КЖИ2-001

Изделие закладное МН1.

Стадия	Масса	Масшт.
РП	42.1	1:20

Лист | Листов

ГИПРОАВТОТРАНС
Ленинградский филиал

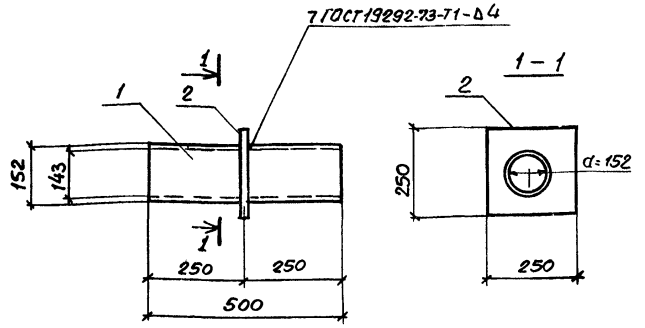

Формат	Зона	Поз.	Обозначение	Наименование	Кол.	Примечание
				Документация.		
А4			ТП503-5-22.86 КЖИ2-ТТ	Технические требования к изготовлению арматурных и закладных изделий		
				Детали		
БУ		1		Труба 152×4,5 ГОСТ 8732-78 / Вст3кп2 ГОСТ 380-71		
				ℓ=500	1	8,2кг
БА		2		Полоса 6×250 ГОСТ 19903-74 / Вст3кп2 ГОСТ 380-71		
				ℓ=250	1	2,9кг

Взам. инв. №

Подп. и дата

Инв. № подл.

ТП503-5-22.86 КЖИ2-ОО2

Изделие закладное МН2

Стадия	Масса	Масштаб
РП	11.1	1:10
Лист	Листов	

Н. контр.	Поназов	
Нач. отд.	Иванов	
Гл. констр.	Поназов	
Вед. инж.	Никитина	
Инж.	Пивоварова	

ГИПРОАВТОТРАНС
Ленинградский филиал

1284

АЛЬБОМ IV

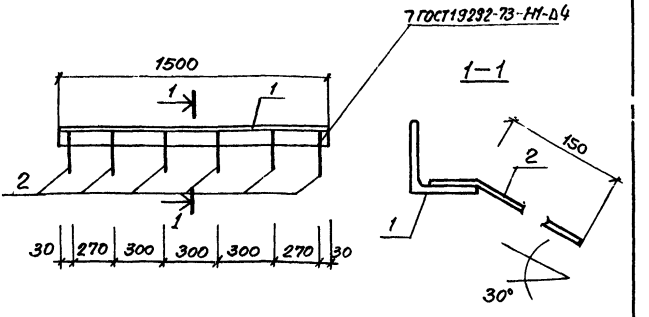

Формат	Зона	Поз.	Обозначение	Наименование	Кол	Примечание
				Документация.		
А4			ТП503-5-22.86 КЖИ2-ТТ	Технические требования на изготовление арматурных и закладных изделий.		
				Детали.		
БУ		1		Уголок 50х50х5 ГОСТ 8509-72 / Ст3кп2 ГОСТ 380-71		
				ℓ=1500	1	5.1кг
БИ		2		ФВАIII ГОСТ 5781-82 ℓ=240	6	0.1кг

1984

Взам. инв.№ | Подп. и дата | Инв.№ подл.

Н.контр.	Энтелис	
Нач.отд.	Иванов	
Гл.арх.	Энтелис	
Рук.сект.	Самсонова	
Инжен.	Тамбовская	

ТП503-5-22.86 КЖИ2-ООЗ

Изделие закладное МН3

Стадия	Масса	Масшт.
РП	5.7	1:20 1:10

ГИПРОАВТОТРАНС
Ленинградский филиал

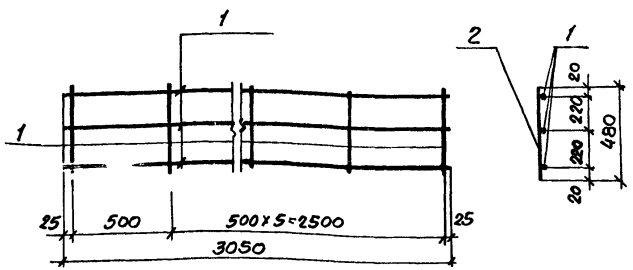

Формат	Зона	Поз.	Обозначение	Наименование	Кол.	Примечан.
				Документация		
А4			ТП503-5-22.86 КЖИ2-ТТ	Технические требования к изготовлению арматурных и закладных деталей.		
				Детали		
БЧ		1		ФI2AIII ГОСТ 5781-82 ℓ=3050	3	2,7 кг
БЧ		2		ФбAI ГОСТ 5781-82 ℓ=480	7	0,11 кг

Инв.№ подл. | Подп. и дата | Взам. инв.№

Н. контр.	Помазов	
Нач. отд.	Иванов	
Гл. конст.	Помазов	
Вед. инж.	Накитина	
Вед. инж.	Поликарпов	

ТП503-5-22.86 КЖИ2-004

Сетка арматурная С1

Стадия	Масса	Масшт.
РП	8,9	1:20
Лист	Листов	

ГИПРОАВТОТРАНС
Ленинградский филиал.

1284

Альбом IV

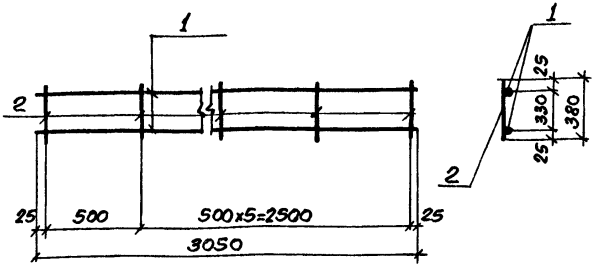

Формат	Зона	Поз.	Обозначение	Наименование	Кол	Примеч.
				Документация		
А4			ТП503-5-22.86 КЖИ2-ТТ	Технические требования к изготовлению арматурных и закладных деталей.		
				Детали.		
БЧ		1		ф12 А III ГОСТ 5781-82 ℓ=3050	2	2,7кг
БЧ		2		ф6 А I ГОСТ 5781-82 ℓ=380	7	0,08кг

1284

Взам.инв.№

Подп. и дата

Инв.№ подл.

Н.контр.	Ломазов		
Нач.отд.	Иванов		
Гл.констр.	Ломазов		
Вед.инж.	Никитина		
Вед.инж.	Поликарпов		

ТП503-5-22.86 КЖИ2-005

Сетка арматурная С2

Стадия	Масса	Масшт.
РП	6.0	
Лист	Листов	

ГИПРОАВТОТРАНС
Ленинградский филиал

ГОСТ 19292-73-Т3-Д6Г

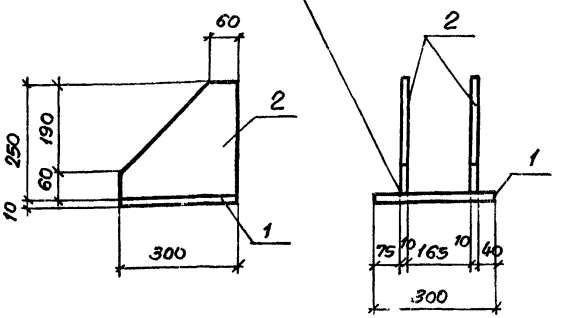

Формат	Зона	Поз.	Обозначение	Наименование	Кол.	Примечание
				Документация		
А4			ТП503-5-22.86 КЖИ2-ТТ	Технические требования к изготовлению арматурных и закладных изделий		
				Детали		
				Полоса $\frac{10\times300\ ГОСТ\ 103-76}{Вст3\ кп2\ ГОСТ\ 380-71}$		
		1		ℓ=300	1	7.06кг
		2		ℓ=250	2	5.9кг

Взам. инв.№

Подп. и дата

Инв.№ подл.

Н.контр.	Помазов		
Нач.отд.	Иванов		
Гл.конст.	Помазов		
Вед.инж.	Никитина		
Инж.	Ключникова		

ТП503-5-22.86 КЖИ2-007

Изделие соединительное МС-1

Стадия	Масса	Масштаб
РП	18.8	
Лист	Листов	

ГИПРОАВТОТРАНС
Ленинградский филиал

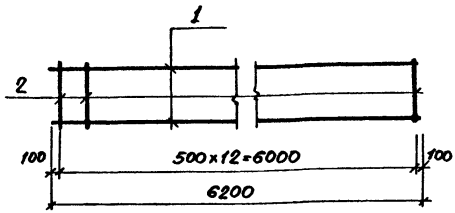

1284

Формат	Зона	Поз.	Обозначение	Наименование	Кол.	Примечание
				Документация.		
А4			ТП503-5-22.86 КЖИ2-ТТ	Технические требования к изготовлению арматурных и закладных изделий		
				Детали		
БУ		1		ф10AIII ГОСТ 5781-82 ℓ=6200	2	3.82 кг
БУ		2		ф6AI ГОСТ 5781-82 ℓ=400	13	0.09кг

Взам. инв. №

Подп. и дата

Инв. № подл.

Н. контр	Помазов	
Нач. отд	Иванов	
Гл. конст	Помазов	
Вед. инж	Никитина	
Инж.	Ключникова	

ТП503-5-22.86 КЖИ2-008

Каркас плоский Кр1

Стадия	Масса	Масштаб
РП	8,94	
Лист	Листов	

ГИПРОАВТОТРАНС
Ленинградский филиал

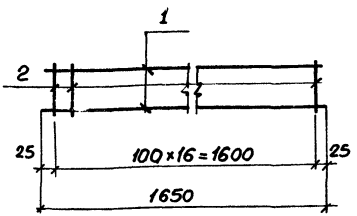

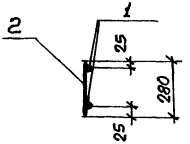

Формат	Зона	Поз.	Обозначение	Наименование	Кол.	Примечание
				Документация		
А4			ТП503-5-22.86 КЖИ2-ТТ	Технические требования к изготовлению арматурных и закладных изделий		
				Детали.		
БЧ		1		ф14AIII ГОСТ5781-82 ℓ=1650	2	2.0кг
БЧ		2		ф8AI ГОСТ5781-82 ℓ=280	17	0,11кг

1284

Взам. инв. №

Подп. и дата

Инв. № подл.

ТП503-5-22.86 КЖИ2-009

Каркас плоский Кр2

Стадия	Масса	Масшт
РП	5.9	
Лист	Листов	

Н. контр.	Ломазов	
Нач. отд.	Иванов	
Гл. конст.	Ломазов	
Вед. инж.	Никитина	
Инж.	Ключникова	

ГИПРОАВТОТРАНС
Ленинградский филиал

АЛЬБОМ IV

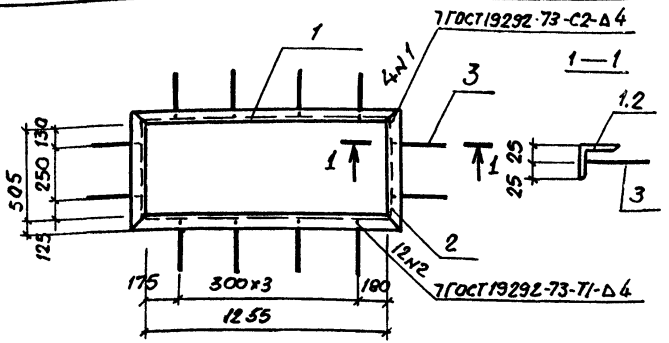

Формат	Зона	Поз.	Обозначение	Наименование	Кол.	Примечание
				Документация		
А4			ТП503-5-22.86 КЖИ2-ТТ	Технические требования к изготовлению арматурных и закладных изделий		
				Детали		
Б4		1		Уголок 50×50×5 ГОСТ 8509-72 / Вст3кп2 ГОСТ 380-71		
				ℓ=1355	2	5,1кг
Б4		2		Уголок 50×50×5 ГОСТ 8509-72 / Вст3кп2 ГОСТ 380-71		
				ℓ=605	2	2,3кг
Б4		3		ф8AIII ГОСТ 5781-82 ℓ=240	12	0,1кг

1284

Взам. инв.№

Подп. и дата

Инв. № подл.

Н. контр.	Помазов		
Нач. отд.	Иванов		
Гл. конс.	Помазов		
Вед. инж.	Никитина		
Инжен.	Ливорова		

ТП503-5-22.86 КЖИ2-010

Рама металлическая РМ1

Стадия	Масса	Масштаб
РП	16,0	
Лист 1	Листов 1	

ГИПРОАВТОТРАНС
Ленинградский филиал

АЛЬБОМ IV

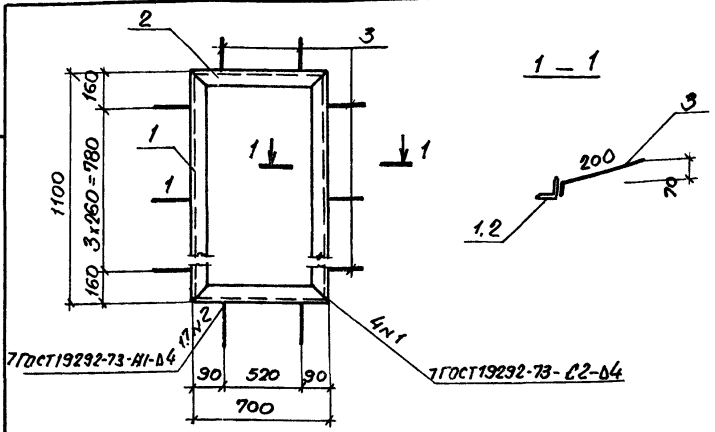

Формат	Зона	Поз.	Обозначение	Наименование	Кол	Примечание
				Документация		
Б4			ТП503-5-22.86 КЖИ2-ТТ	Технические требования к изготовлению закладных изделий.		
				Детали		
				Уголок 50х50х5 ГОСТ 8509-72 / Вст3кп2 ГОСТ 380-71		
Б4		1		ℓ=1100	2	4.15кг
Б4		2		ℓ=700	2	2.64кг
Б4		3		ФВАШ ГОСТ 5781-82 ℓ=240	12	0,1кг

1284

Взам. инв.№

Подп. и дата

Инв.№ подл.

ТП503-5-22.86 КЖИ2-011

Рама металлическая РМ2

Стадия	Масса	Масштаб
РП	14.7	1:20
Лист	Листов	

Н.контр.	Ломазов	
Нач.отд.	Иванов	
Гл.спец.	Ломазов	
Вед.инж.	Никитина	
Инж.	Горчененко	

ГИПРОАВТОТРАНС
Ленинградский филиал

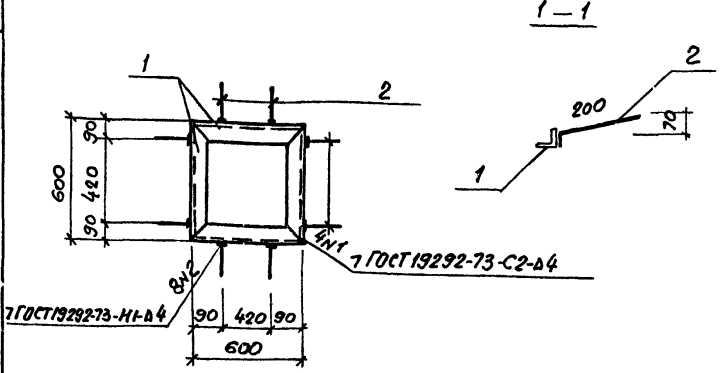

Формат	Зона	Поз.	Обозначение	Наименование	Кол.	Примечание
				Документация.		
			ТП503-5-22.86 КЖИ2-ТТ	Технические требования к изготовлению закладных изделий.		
				Детали.		
А4		1		Уголок 50×50×5 ГОСТ 8509-72 / Вст3кп2 ГОСТ 380-71		
				ℓ=600	4	8.6кг
А4		2		ФВАIII ГОСТ 5781-82 ℓ=240	8	0.4кг

1284

Взам. инв.№

Подп. и дата

Инв.№ подл.

ТП503-5-22.86 КЖИ2-012

Рама металлическая РМ3

Стадия	Масса	Масштаб
РП	9.0	1:20
Лист	Листов	

Н. контр.	Ломазов	
Нач. отд.	Иванов	
Гл. конст.	Ломазов	
Вед. инж.	Никитина	
Вед. инж.	Поликарпова	

ГИПРОАВТОТРАНС
Ленинградский филиал

АЛЬБОМ IV

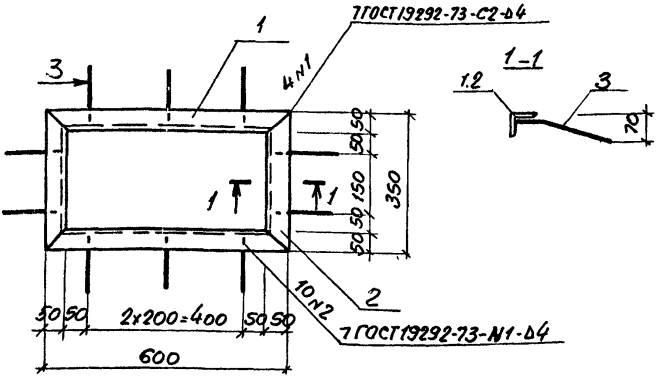

Формат	Зона	Поз.	Обозначение	Наименование	Кол.	Примечание
				Документация		
А4			ТП503-5-22.86 КЖИ2-ТТ	Техническая тредования к изготовлению арматурных и закладных изделий		
				Детали		
БЧ		1		Уголок 50х50х5 ГОСТ 8509-72 Вст3кп2 ГОСТ 380-71		
				ℓ=600	2	2,3кг
БЧ		2		Уголок 50х50х5 ГОСТ 8509-72 Вст3кп2 ГОСТ 380-71		
				ℓ=350	2	1.3кг
БЧ		3		ФВАIII ГОСТ 5781-82 ℓ=240	10	0.1кг

Инв.№подл. | Подп. и дата | Взам. инв.№ | 1284

Н.контр.	Ломазов	
Нач.отд.	Иванов	
Гл.конст.	Ломазов	
Вед.инж.	Никитина	
Инж.	Пивоварова	

ТП503-5-22.86 КЖИ2-ОВ

Рама металлическая РМ4

Стадия	Масса	Масшт.
РП	8.2	1:10
Лист	Листов	

ГИПРОАВТОТРАНС
Ленинградский филиал

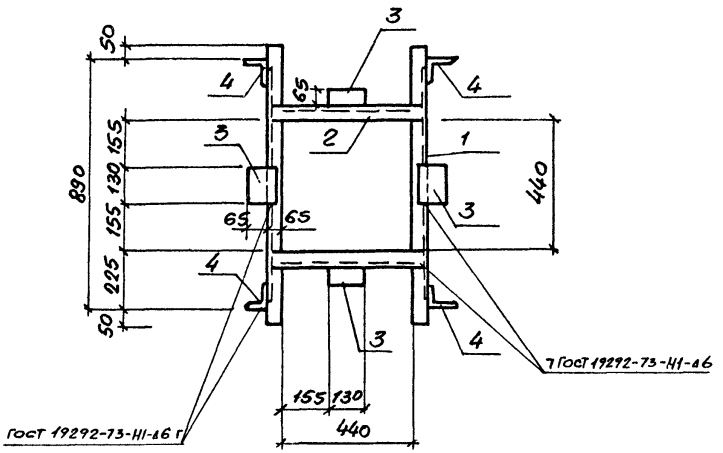

1284

Взам. инв.№

Подп. и дата

Инв.№ подл.

			ТП503-5-22.86 КЖИ2-014
			Рама металлическая РМ5
Стадия	Масса	Масштаб	
РП	33.8		
Лист 1	Листов 2		
Н.контр.	Помазов		ГИПРОАВТОТРАНС Ленинградский филиал
Нач.отд.	Иванов		
Гл.конс.	Помазов		
Вед.инж.	Никитина		
Инж.	Пивоварова		

АЛЬБОМ IX

Формат	Зона	Поз.	Обозначение	Наименование	Кол	Примечание
				Документация.		
А4			ТП503-5-22.86 КЖИ2-ТТ	Технические требования		
				к изготовлению арматурных		
				и закладных изделий		
				Детали.		
Б4		1		Швеллер $\frac{10\ ГОСТ\ 8240-72}{Вст3кп2\ ГОСТ\ 380-71}$		
				$\ell = 1000$	2	8.6кг
Б4		2		Швеллер $\frac{10\ ГОСТ\ 8240-72}{Вст3кп2\ ГОСТ\ 380-71}$		
				$\ell = 520$	2	4.5кг
Б4		3		Полоса $\frac{-10\times100\ ГОСТ\ 103-76}{Вст3кп2\ ГОСТ\ 380-71}$		
				$\ell = 130$	4	1.0кг
Б4		4		Уголок $\frac{75\times75\times8\ ГОСТ\ 8509-72}{Вст3кп2\ ГОСТ\ 380-71}$		
				$\ell = 100$	4	0,9кг.

1284

Инв. № подл. | Подп. и дата | Взам. инв. №

АЛЬБОМ III

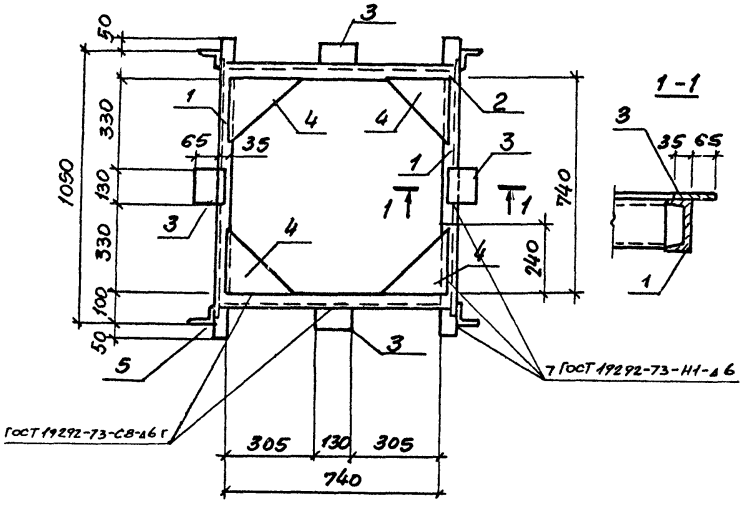

1284

Взам. инв.

Подп. и дата

Инв. № подл.

Н. контр.	Ломазов		
Нач. отд.	Иванов		
Гл. конс.	Ломазов		
Вед. инж.	Никитина		
Инж.	Пиборова		

ТП503-5-22.86 КЖИ2-015

Рама металлическая Рм6

Стадия	Масса	Масштаб
РП	56.4	
Лист 1	Листов 2	

ГИПРОАВТОТРАНС
Ленинградский филиал

Формат	Зона	Поз.	Обозначение	Наименование	Кол.	Примечания
				Документация		
А4			ТП.503-5-22.86 КЖИ2-ТТ	Технические требования к изготовлению арматурных и закладных изделий		
				Детали		
БЧ		1		Швеллер $\frac{10\ ГОСТ\ 8240-72}{Вст3кп2\ ГОСТ\ 380-71}$		
				$\ell = 1150$	2	10.3 кг
БЧ		2		Швеллер $\frac{10\ ГОСТ\ 8240-72}{Вст3кп2\ ГОСТ\ 380-71}$		
				$\ell = 520$	2	4.2 кг
БЧ		3		Полоса $\frac{10 \times 100\ ГОСТ\ 103-76}{Вст3кп2\ ГОСТ\ 380-71}$		
				$\ell = 130$	4	1.0 кг
БЧ		4		Уголок $\frac{75 \times 75 \times 8\ ГОСТ\ 8509-72}{Вст3кп2\ ГОСТ\ 380-71}$		
				$\ell = 100$	4	0.9 кг

1284

Инв. № подл. | Подп. и дата | Взам. инв. №

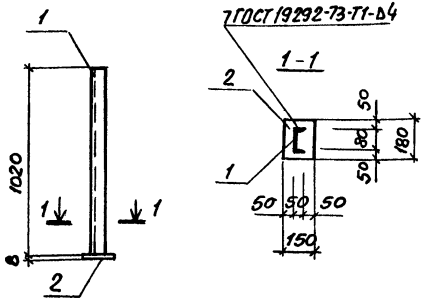

Формат	Зона	Поз	Обозначение	Наименование	Кол.	Примечание
				Документация		
А4			ТП503-5-22.86 КЖИ2-ТТ	Технические требования		
				к изготовлению арматурных и закладных изделий		
				Детали.		
Б4		1		Швеллер 8а ГОСТ 8240-72 / Вст3кп2 ГОСТ 380-71		
				ℓ=1020	1	5.3кг
Б4		2		Полоса 6г150 ГОСТ 103-76 / Вст3кп2 ГОСТ 380-71		
				ℓ=180	1	1.4кг

1284

Взам. инв.№

Подп. и дата

Инв.№ подл.

Н. контр.	Ломазов		
Нач. отд.	Иванов		
Гл. конст.	Ломазов		
Вед. инж.	Никитина		
Инж.	Ливерова		

ТП503-5-22.86 КЖИ2-016

Стойка Ст1

Стадия	Масса	Масштаб
РП	6.7	1:50
Лист	Листов	

ГИПРОАВТОТРАНС
Ленинградский филиал

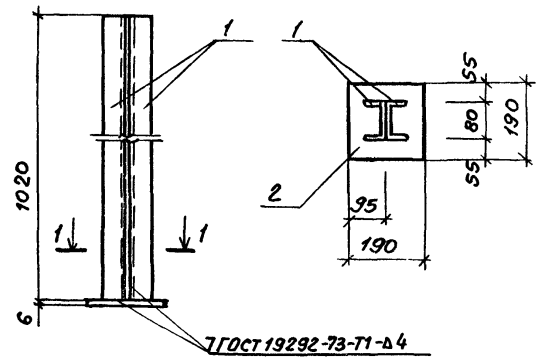

Формат	Зона	Поз	Обозначение	Наименование	Кол	Примечание
				Документация		
А4			ТП503-5-22.86 КЖИ2-ТТ	Технические требования к изготовлению арматурных и закладных изделий.		
				Детали		
Б4		1		Швеллер 80х50х4 ГОСТ 8278-83 / В ст3кп2 ГОСТ 380-71		
				ℓ=1020	2	5.3кг
Б4		2		Полоса 6х190 ГОСТ 103-76 / В ст3кп2 ГОСТ 380-71		
				ℓ=190	1	1,7кг.

Взам. инв.№

Подп. и дата

Инв.№ подл.

ТП503-5-22.86 КЖИ2-017

Стойка Ст2

Стадия	Масса	Масштаб
РП	12.3	1:10
Лист	Листов	

ГИПРОАВТОТРАНС
Ленинградский филиал

Н.контр.	Помазов	
Нач.отд.	Иванов	
Гл.конс.	Помазов	
Вед.инж.	Никитина	
Инж.	Пиворова	

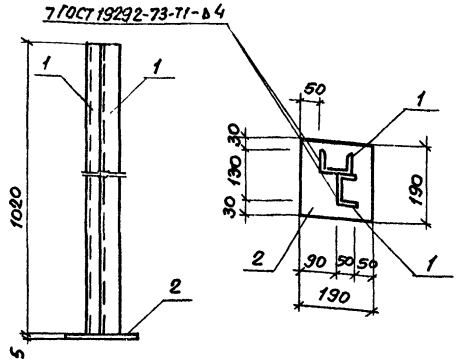

Формат	Зона	Поз.	Обозначение	Наименование	Кол.	Примечание
				Документация		
А4			ТП503-5-22.86 КЖИ2-ТТ	Технические требования к изготовлению арматурных и закладных изделий.		
				Детали		
БУ		1		Швеллер 80×50×4 ГОСТ 8278-83 / Ст3кп2 ГОСТ 380-71		
				ℓ=1020	2	5,3 кг
БУ		2		Полоса 6×190 ГОСТ 103-76 / Ст3кп2 ГОСТ 380-71		
				ℓ=190	1	1,7 кг.

1284

ТП503-5-22.86 КЖИ2-018

Стойка Ст3

Стадия	Масса	Масштаб
РП	12.3	1:10
Лист	Листов	

Н.контр.	Ломазов	
Нач.отд.	Иванов	
Гл.конст.	Ломазов	
Вед.инж.	Никитина	
Инж.	Хиборова	

ГИПРОАВТОТРАНС
Ленинградский филиал

АЛЬБОМ IV

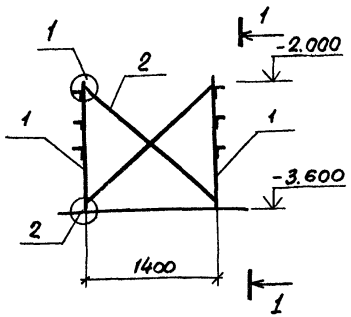

1-1

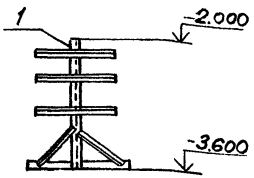

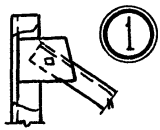

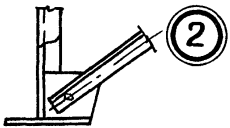

1284

Формат	Зона	Поз.	Обозначение	Наименование	Кол.	Примечание
				Документация.		
А4			ТП503-5-22.86 КЖИ2 - ТТ	Технические требования		
				к изготовлению арматур-		
				ных и закладных изделий		
				Сборочные единицы.		
Б4		1	-020	Стальная опора Т1	2	
Б4		2	-021	Связь СВ1	1	

Взам.инв.N

Подп. и дата

Инв.N подл.

Н.контр.	Помазов	
Нач.отд.	Иванов	
Гл.конст.	Помазов	
Вед.инж.	Никитина	
Инж	Пиварова	

ТП503-5-22.86 КЖИ2-019

Установочный чертеж стальной опоры ОП1

Стадия	Масса	Масштаб
РП		

Лист | Листов

ГИПРОАВТОТРАНС
Ленинградский филиал

АЛЬБОМ IV

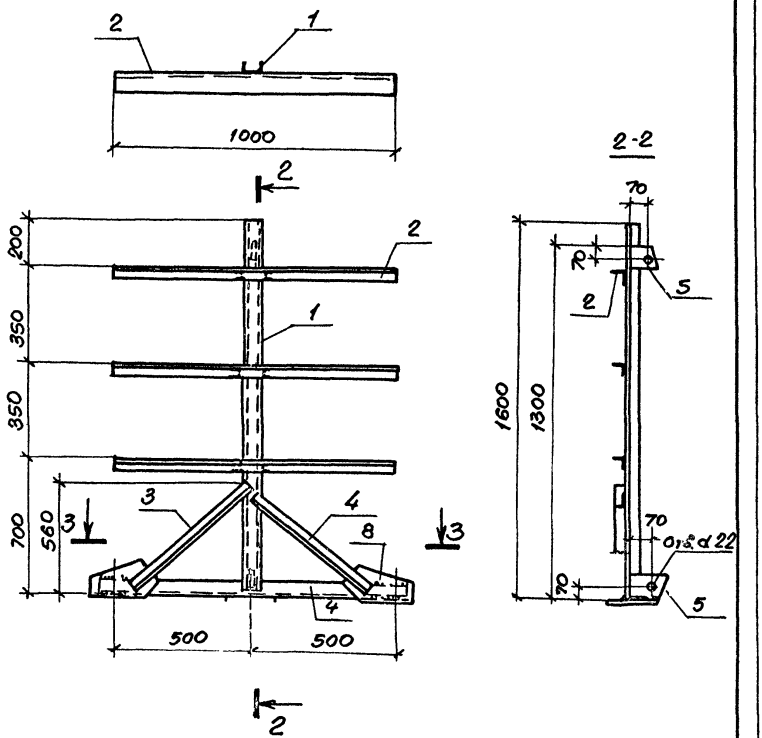

1284

Инв. № подл. | Подп. и дата | Взам. инв. №

Н. контр.	Ломазов		
Нач. отд.	Иванов		
Гл. конст.	Ломазов		
Ведущ. инж.	Никитина		
Инж.	Пиворова		

ТП503-5-22.86 КЖИ2-020

Стальная опора Т1

Стадия	Масса	Масштаб
РП	68.8	
Лист 1	Листов 2	

ГИПРОАВТОТРАНС
Ленинградский филиал

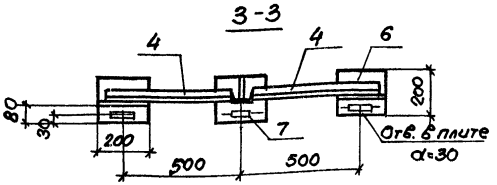

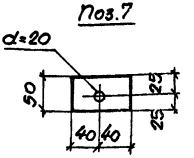

1. Установочный чертеж
2. Поз.2 приварить поз.1 швом толщиной 8 мм, все остальные швы принимать равным 6 мм.
4. Сварку производить электродами Э42.

Формат	Зона	Поз.	Обозначение	Наименование	Кол.	Примечание
				Документация		
А4			ТП503-5-22.86 КЖИ2-ТТ	Технические требования		
				к изготовлению армату-.		
				ных и закладных изделий		
				Детали.		
БЧ		1		Швеллер 10 ГОСТ 8240-72 / Вст3кп2 ГОСТ 380-71		
				ℓ=1600	1	13.8кг.
БЧ		2		Уголок 75х75х5 ГОСТ 8509-72 / В ст3кп2 ГОСТ 380-71		
				ℓ=1000	3	5.4кг
БЧ		3		Уголок 50х50х5 ГОСТ 8509-72 / В Ст3кп2 ГОСТ 380-71		
				ℓ=720	1	2.7кг
БЧ		4		Уголок 50х50х5 ГОСТ 8509-72 / В Ст3кп2 ГОСТ 380-71		
				ℓ=640	3	2,4кг
БЧ		5		Полоса 8х130 ГОСТ 103-76 / В ст3 кп2 ГОСТ 380-71		
				ℓ=130	2	1.1кг
БЧ		6		Полоса 12х200 ГОСТ 103-76 / В Ст3кп2 ГОСТ 380-71		
				ℓ=200	3	3.8кг
БЧ		7		Полоса 16х50 ГОСТ 103-76 / В ст3кп2 ГОСТ 380-71		
				ℓ=80	3	0.5кг
БЧ		8		Полоса 8х130 ГОСТ 103-76 / В ст3кп2 ГОСТ 380-71		
				ℓ=250	2	1.9кг

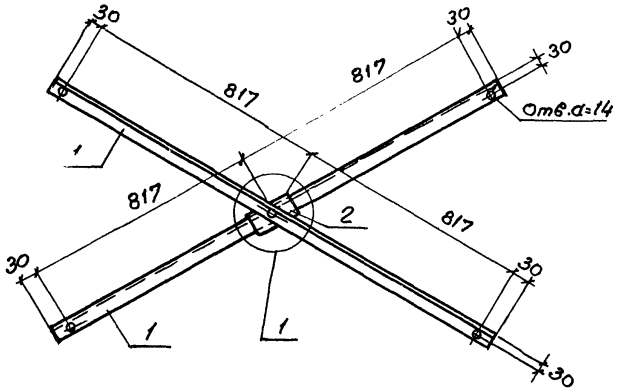

Поз.1

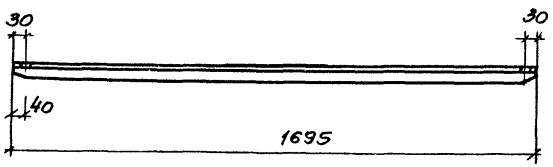

Взам. инв.№

Подп. и дата

Инв.№ подл.

Н.контр.	Ломазов		
Нач.отд.	Иванов		
Гл.конс.	Ломазов		
Вед.инж.	Никитина		
Инж.	Пивоварова		

ТП503-5-22.86 КЖИ2-021

Связь СВ-1

Стадия	Масса	Масштаб
РП	13.8	
Лист 1	Листов 2	

ГИПРОАВТОТРАНС
Ленинградский филиал

①

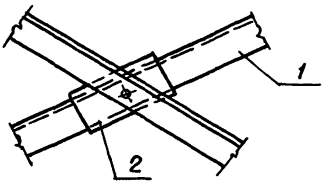

Формат	Зона	Поз.	Обозначение	Наименование	Кол	Примечание
				Документация.		
А4			ТП503-5-22.86 КЖИ2-ТТ	Технические требования к изготовлению арматурных и закладных изделий		
				Детали		
БЧ		1		Уголок 50х50х5 ГОСТ 8509-72 / Вст3кп2 ГОСТ 380-71		
				ℓ=1695	2	6.4кг
БЧ		2		Полоса 6х100 ГОСТ 103-76 / Вст3кп2 ГОСТ 380-71		
				ℓ=200	1	1.0кг.

1. Толщину швов принимать равной 6мм.
2. Монтаж производить на болтах диаметром 12мм.

Инв.№ подл. | Подп. и дата | Взам. инв.№

Альбом III

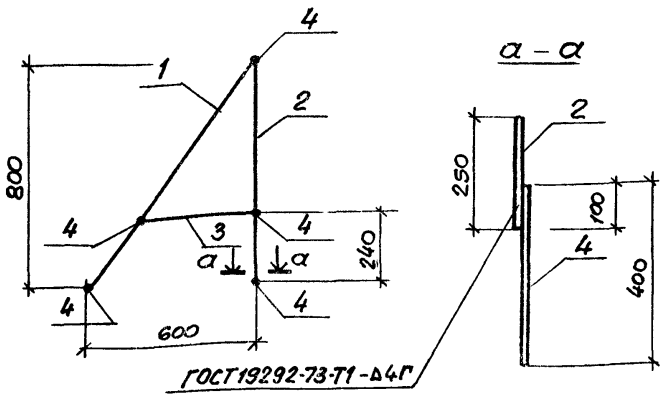

Формат	Зона	Поз.	Обозначение	Наименование	Кол.	Примечание
				Документация		
			ТП503-5-22.86 КЖИ2-ТТ	Технические требования к изготовлению арматурных и закладных изделий		
				Детали.		
		1		Полоса $\frac{250\times6\ ГОСТ\ 82\text{-}70}{Вст3кп\ ГОСТ\ 380\text{-}71}$ ℓ=992	1	11.67 кг.
		2		Полоса $\frac{250\times6\ ГОСТ\ 82\text{-}70}{Вст3кп\ ГОСТ\ 380\text{-}71}$ ℓ=800	1	9.42 кг.
		3		Полоса $\frac{250\times6\ ГОСТ\ 82\text{-}70}{Вст3кп\ ГОСТ\ 380\text{-}71}$ ℓ=416	1	4.9 кг
		4		ф10 AI ГОСТ 5781-82 ℓ=400	5	0,246

1284

Взам. инв. №

Подп. и дата

Инв. № подл.

Н. контр.	Энтелис	
Нач. отд.	Иванов	
Гл. арх.	Энтелис	
Рук. сект.	Самсонова	
Ст. арх.	Никитина	
Арх.	Ефосмов	

ТП503-5-22.86 КЖИ2-022

Буква металлическая А

Стадия	Масса	Масштаб
РП	27.22	1:20 1:10
Лист 1	Листов 1	

ГИПРОАВТОТРАНС
Ленинградский филиал

Альбом III

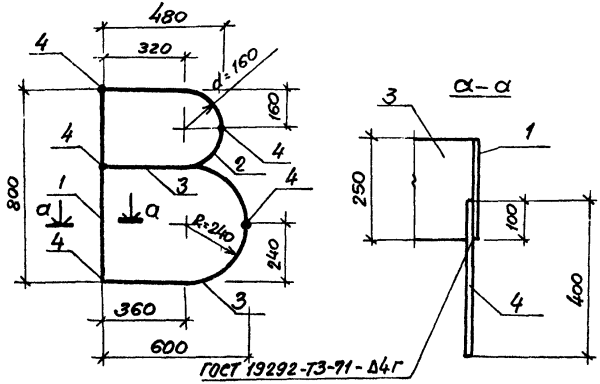

Формат	Зона	Поз.	Обозначение	Наименование	Кол.	Примечание
				Документация		
			ТП503-5-22.86 КЖИ2-ТТ	Технические требования к изготовлению арматурных и закладных изделий.		
				Детали.		
		1		Полоса $\frac{250\times6\ ГОСТ\ 82\text{-}70}{В\ ст3\ кп\ ГОСТ\ 380\text{-}71}$ ℓ=800	1	9.42
		2		Полоса $\frac{250\times6\ ГОСТ\ 82\text{-}70}{В\ ст3\ кп\ ГОСТ\ 380\text{-}71}$ ℓ=822	1	9.67
		3		Полоса $\frac{250\times6\ ГОСТ\ 82\text{-}70}{В\ ст3\ кп\ ГОСТ\ 380\text{-}71}$ ℓ=1473	1	17.36
		4		ф10 А I ГОСТ 5781-82 ℓ=400	5	0.246

1284

Взам. инв.№

Подп. и дата

Инв.№ подл.

Н.контр.	Энтелис		
Нач. отд	Иванов		
Гл. арх.	Энтелис		
Нач. сект.	Самсонова		
Ст. арх.	Никитина		
Арх.	Ефремов		

ТП503-5-22.86 КЖИ2-023

Буква металлическая В

Стадия	Масса	Масштаб
РП	37.68	1:20 1:10
Лист 1	Листов 1	

ГИПРОАВТОТРАНС
Ленинградский филиал

АЛЬБОМ IV

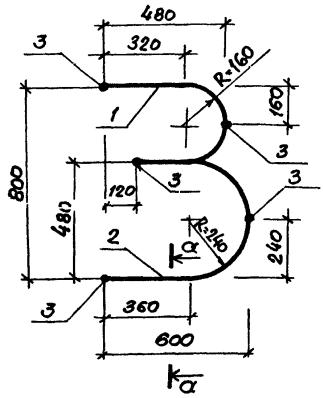

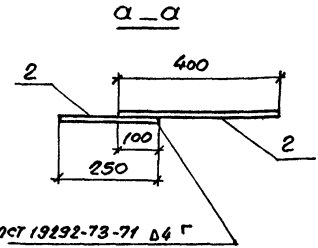

Формат	Зона	Поз.	Обозначение	Наименование	Кол.	Примечание
				Документация.		
			ТП503-5-22.86 КЖИ2-ТТ	Технические требования к		
				изготовлению арматурных		
				и закладных изделий.		
				Детали.		
				Полоса $\frac{250\times6\ ГОСТ\ 82-70}{В\ ст\ 3\ КП\ ГОСТ\ 380-71}$ ℓ=822	1	9.69
				Полоса $\frac{250\times6\ ГОСТ\ 82-70}{В\ ст\ 3\ КП\ ГОСТ\ 380-71}$ ℓ=1354	1	15.94
				Ф10АI ГОСТ5781-82, ℓ=400	5	0.246

1284

Взам. инв. №

Подп. и дата

Инв. № подл.

Н.контр.	Энтелис	
Нач.отд.	Иванов	
Гл.арх.	Энтелис	
Рук.сект.	Самсонова	
Ст.арх.	Никитина	
Арх.	Ефремов	

ТП503-5-22.86 КЖИ2-024

Буква металлическая 3

Стадия	Масса	Масштаб
РП	26.86	1:20 1:10
Лист 1	Листов 1	

ГИПРОАВТОТРАНС
Ленинградский филиал

АЛЬБОМ IV

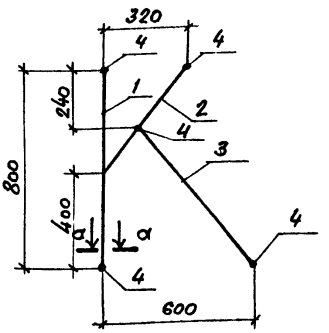

а–а

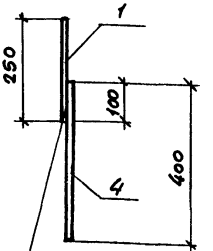

ГОСТ 19292-73-71-Д4 Г

Формат	Зона	Поз.	Обозначение	Наименование	Кол.	Примечание
				Документация		
			ТП503-5-22.86 КЖИ2-ТТ	Техническая требования к изготовлению арматурных и закладных изделий.		
				Детали		
		1		Полоса $\frac{250\times6\ ГОСТ\ 82\text{-}70}{Вст3кп\ ГОСТ\ 380\text{-}71}$ ℓ=800	1	9.42
		2		Полоса $\frac{250\times6\ ГОСТ\ 82\text{-}70}{Вст3кп\ ГОСТ\ 380\text{-}71}$ ℓ=560	1	6.6
		3		Полоса $\frac{250\times16\ ГОСТ\ 82\text{-}70}{Вст3кп\ ГОСТ\ 380\text{-}71}$ ℓ=720	1	8.48
		4		Ф10 AI ГОСТ 5781-82 ℓ=400	5	0.246

Взам.инв.№ | Подп. и дата | Инв.№ подл.

Н. контр.	Энгелис	
Нач. отд.	Иванов	
Гл. арх.	Энгелис	
Рук. сект.	Самсонова	
Ст. арх.	Никитина	
Арх.	Ефремов	

ТП 503-5-22.86 КЖИ2-025

Буква металлическая К

Стадия	Масса	Масштаб
РП	25.73	1:20 1:10
Лист 1	Листов 1	

ГИПРОАВТОТРАНС
Ленинградский филиал

1284

АЛЬБОМ IV

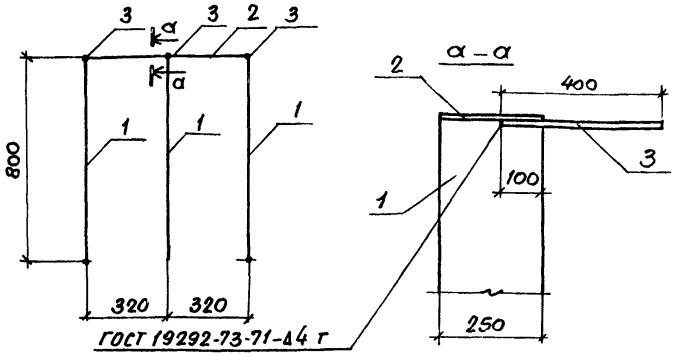

Формат	Зона	Поз.	Обозначение	Наименование	Кол	Примечание
				Документация		
			ТП503-5-22.86 КЖИ2-ТТ	Технические требования к		
				изготовлению арматурных		
				и закладных изделий		
				Детали		
		1		Полоса $\frac{250\times6\ ГОСТ\ 82\text{-}70}{Вст3кп\ ГОСТ\ 380\text{-}71}$ ℓ=800	3	9.42
		2		Полоса $\frac{250\times6\ ГОСТ\ 82\text{-}70}{Вст3кп\ ГОСТ\ 380\text{-}71}$ ℓ=640	1	7.54
		3		ф10 AI ГОСТ 5781-82, ℓ=400	5	0.246

1284

Взам. инв.№

Подп. и дата

Инв.№ подл.

ТП-503-5-22.86 КЖИ2-026

Буква металлическая Т

Стадия	Масса	Масштаб	
РП	37.03	1:20	
		1:10	
Лист	Листов		

ГИПРОАВТОТРАНС
Ленинградский филиал

Н.контр.	Энтелис
Нач.отд.	Иванов
Гл.арх.	Энтелис
Рук.сект.	Самсонов
Ст.арх.	Никитина
Арх.	Ефремов

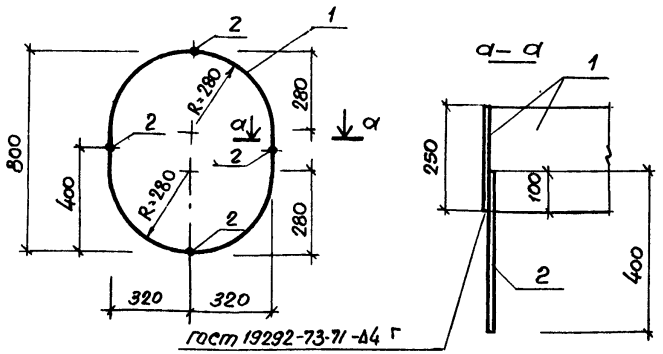

Формат	Зона	Поз.	Обозначение	Наименование	Кол.	Примечание
				Документация		
			ТП503-5-22.86 КЖИ2-ТТ	Технические требования к изготовлению арматурных и закладных изделий		
				Детали		
				Полоса $\frac{250\times6\ ГОСТ\ 82-70}{Вст3кп\ ГОСТ\ 380-71}$ ℓ=2170	1	25.56
				ф10AI ГОСТ 5781-82, ℓ=400	4	0,246

Инв.№ подл. | Подп. и дата | Взам.инв.№

Н.контр.	Энтелис		
Нач.отд.	Иванов		
Гл.арх.	Энтелис		
Рук.сект.	Самсонова		
Ст.арх.	Никитина		
Арх	Ефремов		

ТП 503-5-22.86 КЖИ2-027

Буква металлическая О

Стадия	Масса	Масштаб
РП	26.54	1:20 1:10
Лист 1	Листов 1	

ГИПРОАВТОТРАНС
Ленинградский филиал

1284

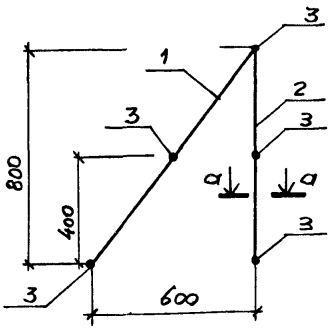

а – а

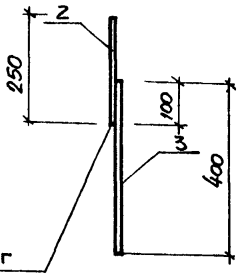

ГОСТ 19292-73-71-Д4 Г

Формат	Зона	Поз.	Обозначение	Наименование	Кол	Примечание
				Документация.		
			ТП503-5-22.86 КЖИ2-ТТ	Технические требования к изготовлению арматурных и закладных изделий.		
				Детали.		
		1		Полоса $\frac{250\times6\ ГОСТ\ 82\text{-}70}{В\ ст3кп\ ГОСТ\ 380\text{-}71}$ ℓ=992	1	11.69
		2		Полоса $\frac{250\times6\ ГОСТ\ 82\text{-}70}{В\ ст3кп\ ГОСТ\ 380\text{-}71}$ ℓ=800	1	9.42
		3		ф10 AI ГОСТ 5781-82, ℓ=400	5	0.246

1984

Взам. инв.№

Подп. и дата

Инв.№ подл.

Н.контр.	Энтелис	
Нач.отд.	Иванов	
Гл.арх.	Энтелис	
Рук.сект.	Самсонов	
Ст.арх.	Никитина	
Арх.	Ефремов	

ТП 503-5-22.86 КЖИ2-028

Буква металлическая Л

Стадия	Масса	Масштаб
РП	22.34	1:20 1:10
Лист 1	Листов 1	

ГИПРОАВТОТРАНС
Ленинградский филиал

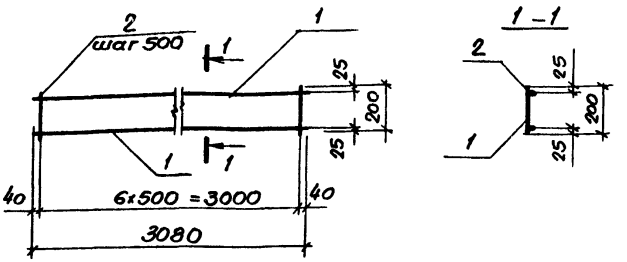

Формат	Зона	Поз.	Обозначение	Наименование	Кол.	Примечание
				Документация		
А4			ТП КЖИ2-ТТ	Технические требования к изготовлению арматурных и закладных изделий		
				Детали		
Б4		1		ф10 AIII ГОСТ 5781-82 ℓ=3080	2	1.9кг
Б4		2		ф6 AIII ГОСТ 5781-82 ℓ=200	7	0.04кг

1284

Взам. инв. №

Подп. и дата

Инв. № подл.

Н. контр.	Ломазов	
Нач. отд.	Иванов	
Гл. констр.	Ломазов	
Вед. инж.	Никитина	
Инж.	Либорова	

ТП 503-5-22.86 КЖИ2-029

Каркас плоский КР3

Стадия	Масса	Масштаб
РП	4.0	
Лист	Листов	

ГИПРОАВТОТРАНС
Ленинградский филиал.

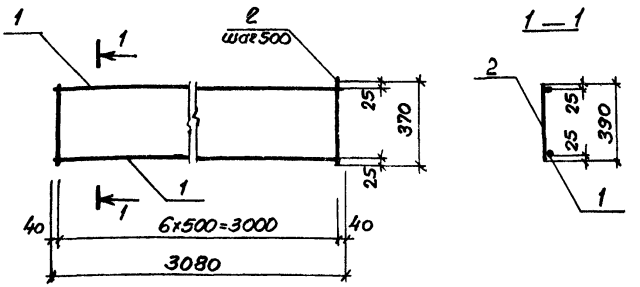

Формат	Зона	Поз.	Обозначение	Наименование	Кол.	Примечание
				Документация		
А4			ТП503-5-22.86 КЖИ2-ТТ	Технические требования к изготовлению арматурных и закладных изделий.		
				Детали		
БУ				ФЮАIII ГОСТ 5781-82 ℓ=3080	2	1.9кг
БУ				ФбАIII ГОСТ 5781-82 ℓ=370	7	0,1кг

1284

Инв. № подл. | Подп. и дата | Взам. инв. №

Н. контр.	Ломазов		
Нач. отд.	Иванов		
Гл. конс.	Ломазов		
Вед. инж.	Никитина		
Инж.	Либорова		

ТП 503-5-22.86 КЖИ2-030

Каркас плоский КР4.

Стадия	Масса	Масштаб
РП	4.5	
Лист	Листов	

ГИПРОАВТОТРАНС
Ленинградский филиал

Отпечатано
в Новосибирском филиале ЦИТП
630064 г. Новосибирск пр. Карла Маркса 1

Выдано в печать 27" 1 1988 г.
Заказ Т-262 Тираж 480

gost.e-ecolog.ru