ТИПОВОЙ ПРОЕКТ

503-5-22.86

# АВТОВОКЗАЛ ВМЕСТИМОСТЬЮ 100 ЧЕЛОВЕК

## АЛЬБОМ III

СБОРНЫЕ ЖЕЛЕЗОБЕТОННЫЕ ИЗДЕЛИЯ

Нф 1536/03

цена 1-44

| | | | | | |
|---|---|---|---|---|---|
| | | | | Привязан | |
| | | | | | |
| | | | | | |
| | | | | | |
| | | | | | |
| Инв. № | | | | | |

gost.e-ecolog.ru

ТИПОВОЙ ПРОЕКТ

503-5-22.86

# АВТОВОКЗАЛ ВМЕСТИМОСТЬЮ 100 ЧЕЛОВЕК

## АЛЬБОМ III

### СОСТАВ ПРОЕКТНОЙ ДОКУМЕНТАЦИИ

АЛЬБОМ I — Пояснительная записка. Генеральный план и транспорт. Архитектурные решения. Конструкции железобетонные. Конструкции металлические.

АЛЬБОМ II — Отопление и вентиляция. Водоснабжение и канализация. Электрическое освещение. Силовое электрооборудование. Связь и сигнализация. Автоматизация.

АЛЬБОМ III — Сборные железобетонные изделия.

АЛЬБОМ IV — Стальные арматурные и закладные изделия.

АЛЬБОМ V — Техническая документация для заводов-изготовителей.

АЛЬБОМ VI — Проектная документация по переводу помещений. Камеры хранения на режим укрытия.

АЛЬБОМ VII — Спецификации оборудования.

АЛЬБОМ VIII — Сметы.

КНИГА 1.
КНИГА 2.

АЛЬБОМ IX — Ведомости потребности в материалах.

### ПРИМЕНЁННЫЕ ТИПОВЫЕ ПРОЕКТЫ:

ТИП. ПР. 503-4-17-Устройство для ремонта и осмотра грузовых автомобилей и автобусов /Распространяет Новосибирский филиал ЦИТП/.
АЛЬБОМ II

Разработан
Ленинградским филиалом института
"Гипроавтотранс"
Главный инженер В.Ю. Павлович
Главный инженер проекта Б.К. Цекалов

| | | | | | |
|---|---|---|---|---|---|
| | | | | Привязан: | |
| | | | | | |
| | | | | | |
| | | | | | |
| Инв.№ | | | | | |

Утверждён и введён в действие Минавтотрансом РСФСР протоколом от 20.08.86 г № 19

Типовой проект 503-5-22.86 Альбом III

1284

Инв.№подл. | Подп. и дата | Взам.инв.№

# СОДЕРЖАНИЕ АЛЬБОМА


| Обозначение | Наименование | Стр. | Примечание |
|---|---|---|---|
| | Содержание | 2 | |
| ТП503-5-22.86 КЖИ1-101 | Колонна 1КД 3.33-1 | 3 | |
| ТП503-5-22.86 КЖИ1-102 | Колонны 1КД 3.33-2; 1КД 3.33-3 | 4 | |
| ТП503-5-22.86 КЖИ1-103 | Колонна 1КД 3.33-5 | 5 | |
| ТП503-5-22.86 КЖИ1-104 | Колонны 1КО3.33-1, 1КД3.33-4 | 6 | |
| ТП503-5-22.86 КЖИ1-105 | Колонна 1КО3.33-2 | 7 | |
| ТП503-5-22.86 КЖИ1-106 | Колонна 1КО 3.33-3 | 8 | |
| ТП503-5-22.86 КЖИ1-107 | Колонны 2КД 3.33-1; 1-1; 2КД 3.33 1-4 | 9 | |
| ТП503-5-22.86 КЖИ1-108 | Колонны 2КД3.33-1; 1-2; 2КД3-33-1,1-3 | 10 | |
| ТП503-5-22.86 КЖИ1-109 | Колонны 2КД 3.33-2, 3-1,2, КО3.33-1, 2-1 | 11 | |
| ТП503-5-22.86 КЖИ1-110 | Колонна 2КД 3.33-2; 3-2. | 12 | |
| ТП503-5-22.86 КЖИ1-111 | Колонна 2КО 3.33-2.4-1 | 13 | |
| ТП503-5-22.86 КЖИ1-112 | Колонна 2КО 3.33-1, 2-2 | 14 | |
| ТП503-5-22.86 КЖИ1-113 | Колонны 2КО3.33-1,2-3, 2КО3.33-1,2-4 | 15 | |
| ТП503-5-22.86 КЖИ1-114 | Колонна 2КО3.33-2, 4-2 | 16 | |
| ТП503-5-22.86 КЖИ1-115 | Колонна 2К3.33-1 | 17 | |
| ТП503-5-22.86 КЖИ1-201 | Ригели РДП 4,57-45-1; РОП 4.57-45-1 | | |
| | РОП4, 27-45-1; РОП 4.57-45-2 | | |
| | РОП 427-45-2. | 18 | |
| ТП503-5-22.86 КЖИ1-301 | Плита перекрытия ПРС56.15-10АтVпо1 | 19 | |
| ТП503-5-22.86 КЖИ1-302 | Плита перекрытия ПРС56.15-10АтVпо2 | 20 | |
| ТП503-5-22.86 КЖИ1-303 | Плита перекрытия ПРС56.15-10АтVпо3 | 21 | |
| ТП503-5-22.86 КЖИ1-304 | Плита покрытия ПРС 56.15-6А IVпо4 | 22 | |
| ТП503-5-22.86 КЖИ1-305 | Плита покрытия ПРС56.15-6А-IVпо5 | 23 | |
| ТП503-5-22.86 КЖИ1-306 | Плита покрытия ПРС56,15-6А-IVпо6 | 24 | |
| ТП503-5-22.86 КЖИ1-307 | Плита покрытия ПРС 56.15-6А IVпо9 | 25 | |
| ТП503-5-22.86 КЖИ1-308 | Плиты перекрытия 2П1-4АIVт-09 | 26 | |

| Обозначение | Наименование | Стр. | Примечание |
|---|---|---|---|
| ТП503-5-22.86 КЖИ1-401 | Панели стеновые ПС60.9.30-6л-1 | | |
| | ПС60.18.3.0-6л-1; ПС60.9.2.5-4л-1 | | |
| | ПС60.18.2.5-4л-1. | 27 | |
| ТП503-5-22.86 КЖИ1-402 | Панели стеновые ПС 60 15.30-3л-16 | | |
| | ПС30.18.3.0-6л-16; ПС 60.15 2,5-5л-16 | | |
| | ПС30.18.2.5-6л-16 | 28 | |
| ТП503-5-22.86 КЖИ1-403 | Панели стеновые ПС60.15.30-3л-17 | | |
| | ПС60.15 2.5-5л-17 | 29 | |
| ТП503-5-22.86 КЖИ1-404 | Панели стеновые ПС60.9.30-6л-5 | | |
| | ПС 60.9.2,5-5л-5 | 30 | |
| ТП503-5-22.86 КЖИ1-405 | Панели стеновые ПС60.15.30-3л-20 | | |
| | ПС60.15-2,5-5л-20 | 31 | |
| ТП503-5-22.86 КЖИ1-406 | Панели стеновые ПС 60.15.3.0-3л-23 | | |
| | ПС60.15.2,5-5л-23 | 32 | |
| ТП503-5-22.86 КЖИ1-407 | Панели стеновые 1ПС.57.5.15.3.0-3л-1.1 | | |
| | 1ПС57.5.15,2.5-5л-1.1; ПС30.9.3.0-6л-1 | | |
| | ПС30.9.2,5-6л-1 | 33 | |
| ТП503-5-22.86 КЖИ1-408 | Панели стеновые 2ПС6.18.30-л-4 | | |
| | 2ПС6.18.2,5-л-4 2ПС3.18.3.0-л-5 | | |
| | 2ПС3.18,2,5-л-5 | 34 | |
| ТП503-5-22.86 КЖИ1-409 | Панели стеновые 3ПС46.90.30-л-1 | | |
| | 3ПС41.90-25-л-1; 3ПС46.180-30-л-1; | | |
| | 3ПС41.180-25-л-1 | 35 | |
| ТП503-5-22.86 КЖИ1-410 | Панели стеновые 3ПС 46.150.30-л-1 | | |
| | 3ПС 46.150.30-л-2; 3ПС41.150.2,5-л-1 | | |
| | 3ПС 41.150.25-л-2 | (36) | |


503-5-22.86

1КД 3.33-1

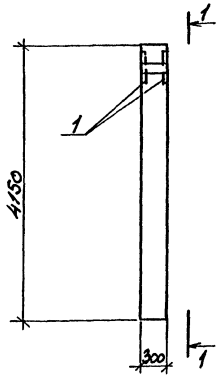


1-1

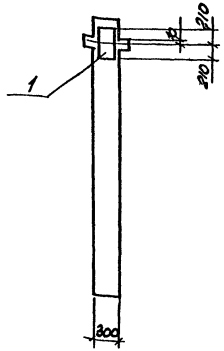


Спецификация дополнительных закладных изделий

| Формат | Зона | Поз. | Обозначение | Наименование | Кол. | Примечание |
|---|---|---|---|---|---|---|
| | | | | Колонна 1КД 3.33-1 | | |
| | | | | Сборочные единицы | | |
| | | | 1.020-1/83 Вып.2-1 | Колонна 1КД 3.33 | | |
| | | | | Изделия закладные | | |
| | | 1 | 1.020-1/83 Вып.2-15 | МН-38 | 1 | 35.53кг |

Ведомость расхода стали на дополнительные закладные изделия, кг

| Марка элемента | Изделия закладные | | | | | | | Общий расход |
|---|---|---|---|---|---|---|---|---|
| | Арматура класса | | | | Прокат марки | | | |
| | A-III | | | | ВСт3кп2 | | | |
| | ГОСТ 5781-82 | | | | ГОСТ 103-76 | | | |
| | ф12 | ф22 | | Итого | S=16 | | Итого | |
| 1КД.3.33-1 | 0.72 | 5.10 | | 5.82 | 29.51 | | 29.51 | 35.33 |

| | | | |
|---|---|---|---|
| Н.контр. | Помазов | | |
| Нач.отд. | Иванов | | |
| Гл.конст. | Помазов | | |
| Вед.инж. | Никитина | | |
| Инж. | Горченкова | | |

ТП 503-5-22.86 КЖИ 1-101

Колонна 1КД 3.33-1

| Стадия | Масса | Масштаб |
|---|---|---|
| РП | | 1:50 |
| Лист 1 | Листов 1 | |

ГИПРОАВТОТРАНС
Ленинградский филиал

Инв.№ подл. | Подпись и дата | Взам. инв.№

1КД 3.33-2 1-1 1КД 3.33-3 2-2

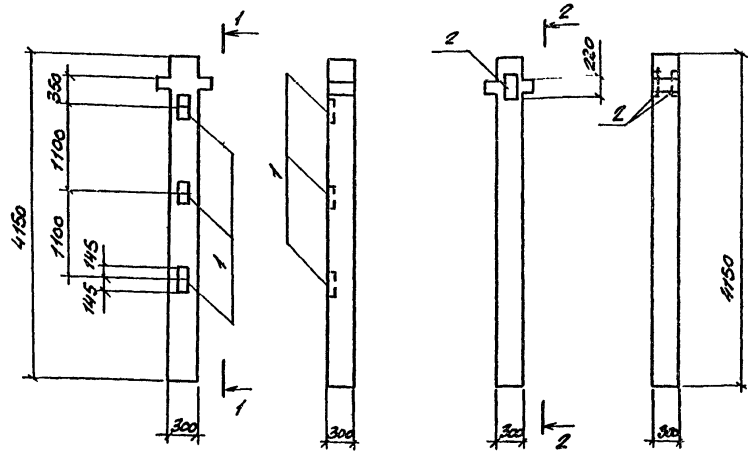


Спецификация дополнительных закладных изделий

| Формат | Зона | Поз | Обозначение | Наименование | Кол. | Примечание |
|---|---|---|---|---|---|---|
| | | | | Колонна 1КД 3.33-2 | | |
| | | | | Сборочные единицы | | |
| | | | 1.020-1/83 В. 2-1 | Колонна 1КД 3.33 | | |
| | | | | Изделия закладные | | |
| | | 1 | 1.020-1/83 В. 2-15 | МН-13 | 3 | 7.39кг |
| | | | | | | |
| | | | | Колонна 1КД 3.33-3 | | |
| | | | | Сборочные единицы | | |
| | | | 1.020-1/83 В.2-1 | Колонна 1КД 3.33 | | |
| | | | | Изделие закладное | | |
| | | 2 | 1.020-1/83 в 2-15 | МН-38 | 1 | 35.33кг |

Ведомость расхода стали на дополнительные закладные изделия, кг

| Марка элемента | Изделия закладные | | | | | | | | | | | Общий расход |
|---|---|---|---|---|---|---|---|---|---|---|---|---|
| | Арматура класса А-III ГОСТ 5781-82 | | | | | | Прокат марки ВСт.3 кп2 ГОСТ 103-76 | | | | | |
| | ф12 | ф16 | ф18 | ф22 | | Итого | 5÷12 | | 5÷16 | | Итого | |
| 1КД 3.33-2 | 0.78 | 9.18 | | | | 9.96 | 12.3 | | | | 12.3 | 22.26 |
| 1КД 3.33-3 | 0,72 | | | 5,1 | | 5.82 | | | 29.57 | | 29.57 | 35.39 |

| | | |
|---|---|---|
| Н.контр. | Помазов | |
| Нач.отд. | Иванов | |
| Гл.констр. | Помазов | |
| Вед.инж. | Никитина | |
| Инжен | Верченко | |

ТП 503-5-22.86 КЖИ1-102

Колонны
1КД 3.33-2
1КД 3.33-3

| Стадия | Масса | Масштаб |
|---|---|---|
| РП | | 1:50 |
| Лист 1 | Листов 1 | |

ГИПРОАВТОТРАНС
Ленинградский филиал

Инв.№ подл. | Подпись и дата | Взам. инв.№

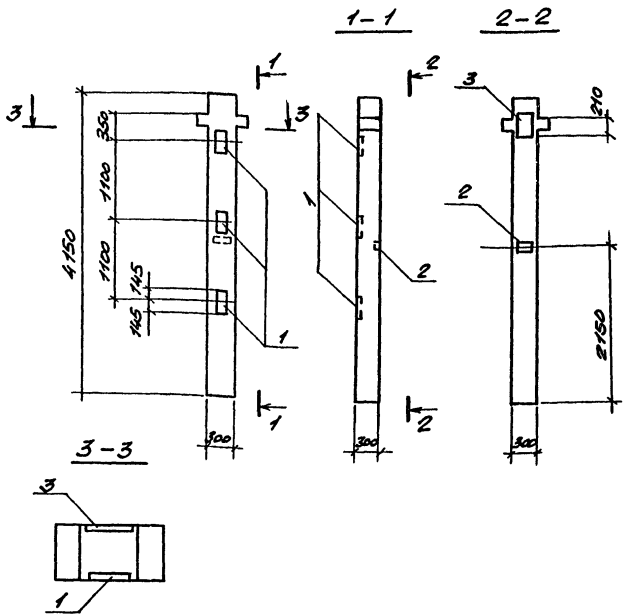


Спецификация дополнительных закладных изделий

| Формат | Зона | Поз. | Обозначение | Наименование | Кол | Примечание |
|---|---|---|---|---|---|---|
| | | | | Колонна 1КД3.33-5 | | |
| | | | | Сборочные единицы | | |
| | | | 1.020-1/83 В.2.1 | Колонна 1КД3.33 | | |
| | | | | Изделия закладные | | |
| | | 1 | 1.020-1/83 В.2.15 | МН-13 | 3 | 7.39кг |
| | | 2 | 1.020-1/83 В.2.15 | МН-34 | 1 | 1.53кг |
| | | 3 | 1.020-1/83 В.2.15 | МН-27 | 1 | 12.98 |

Ведомость расхода стали на дополнительные закладные изделия, кг

| Марка элемента | Изделия закладные | | | | | | | | | | | Общий расход |
|---|---|---|---|---|---|---|---|---|---|---|---|---|
| | Арматура класса А-III ГОСТ 5781-82 | | | | | | Прокат марки ВСт3кп2 ГОСТ 103-76 | | | | | |
| | ф8 | ф12 | ф16 | ф18 | | Итого | S=6 | S=12 | | | Итого | |
| 1КД3.33-6 | 2.4 | 0.96 | 9.18 | 3.84 | | 14.38 | 1.13 | 21.27 | | | 22.40 | 36.78 |

| | | |
|---|---|---|
| Н.контр. | Помазов | |
| Нач.отд. | Иванов | |
| Гл.конст. | Помазов | |
| Вед.инж. | Никитина | |
| Инж. | Горбаненко | |

ТП 503-5-22.86 КЖИ 1-103

Колонна 1КД3.33-5

| Стадия | Масса | Масштаб |
|---|---|---|
| РП | | 1:50 |
| Лист 1 | Листов 1 | |

ГИПРОАВТОТРАНС Ленинградский филиал

Инв. № подл. | Подпись и дата | Взам. инв. №

12 84

АЛЬБОМ III

1264

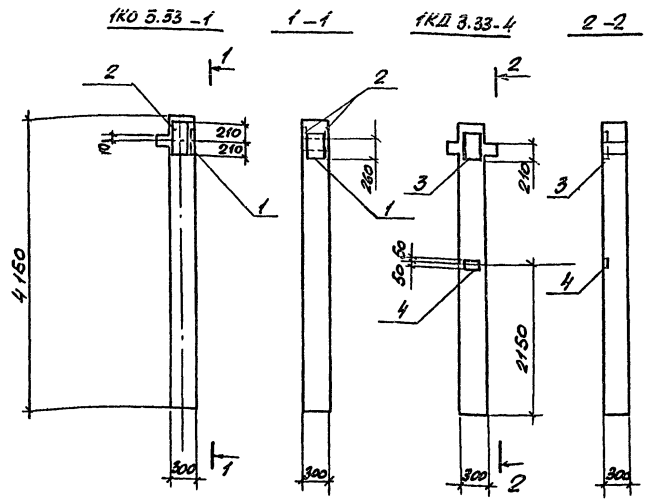


| Формат | Зона | Поз. | Обозначение | Наименование | Кол. | Примечание |
|---|---|---|---|---|---|---|
| | | | | 1КО 3.33 - 1 шт - 2 | | |
| | | | | Сборочные единицы | | |
| | | | 1.020-1/83 в. 2-1 | 1КО3.33 | | |
| | | | | Изделия закладные | | |
| | | 1 | 1.020-1/83 в. 2.15 | МН-26 | 1 | 11.75кг |
| | | 2 | 1.020-1/83 в. 2.15 | МН-38 | 1 | 35.33кг |
| | | | | | | |
| | | | | 1КД 3.33 - 4 шт.-1 | | |
| | | | | Сборочные единицы | | |
| | | | 1.020-1/83 в. 2-1 | 1КД 3.33 | | |
| | | | | Изделия закладные | | |
| | | 3 | 1.020-1/83 в. 2.15 | МН-28 | 1 | 9.97кг |
| | | 4 | 1.020-1/83 в. 2.15 | МН-34 | 1 | 1.53кг |

Ведомость расхода стали на дополнительные закладные изделия, кг

| Марка элемента | Изделия закладные | | | | | | | | | | | Общий расход |
|---|---|---|---|---|---|---|---|---|---|---|---|---|
| | Арматура класса А-III ГОСТ 5781-82 | | | | | | Прокат марки ВСт3кп2 ГОСТ 103-76 | | | | | |
| | ф12 | ф14 | ф8 | ф22 | | Итого | | S=10 | S=6 | S16 | Итого | |
| 1КО3.33-1 | 1.22 | 2.78 | | 5.1 | | 9.03 | | 8.48 | | 29.5 | 38.05 | 47.08 |
| 1КД 3.33-4 | 0.18 | 2.34 | 0.40 | | | 2.92 | | 7.47 | 1.13 | | 8.60 | 11.52 |

| | | |
|---|---|---|
| Н.контр. | Помазов | [signature] |
| Нач.отд. | Иванов | [signature] |
| Гл.конст. | Помазов | [signature] |
| Вел.инж. | Никитина | [signature] |
| Инж. | Горченко | [signature] |

ТП 503-5-22.86 КЖИ 1-104

Колонны
1КО3.33-1
1КД 3.33-4

| Стадия | Масса | Масштаб |
|---|---|---|
| РП | | 1:50 |

Лист 1 | Листов 1

ГИПРОАВТОТРАНС
Ленинградский филиал

Инв.№ подл. | Подпись и дата | Взам.инв.№

АЛЬБОМ III

1284

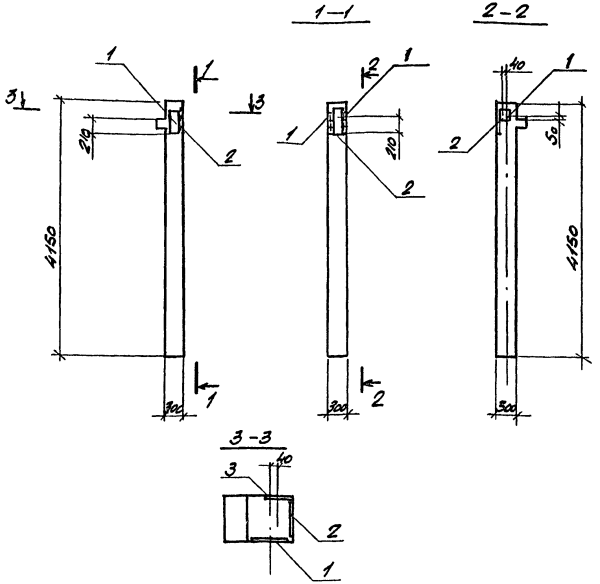


Спецификация дополнительных закладных изделий

| Формат | Зона | Поз. | Обозначение | Наименование | Кол. | Примечание |
|---|---|---|---|---|---|---|
| | | | | 1КО 3.33-2 шт.-2 | | |
| | | | | Сборочные единицы | | |
| | | | 1.020-1/83 Вып. 2.1 | 1КО 3.33 | | |
| | | | | Изделия закладные | | |
| | | 1 | 1.020-1/83 Вып. 2.15 | МН-38 | 1 | 9.97кг |
| | | 2 | 1.020-1/83 Вып. 2.15 | МН-26 | 1 | 11.75кг |

Ведомость расхода стали на дополнительные закладные изделия, кг

| Марка элемента | Изделия закладные | | | | | | | | | | Общий расход |
|---|---|---|---|---|---|---|---|---|---|---|---|
| | Арматура класса А-III | | | | | | Прокат марки ВСт3кп2 | | | | |
| | ГОСТ 5781-82 | | | | | | ГОСТ 103-76 | | | | |
| | ф12 | ф14 | | | | Итого | S=8 | S=10 | | | Итого |
| 1КО3 33-2 | 1.48 | 5.46 | | | | 6.94 | 1.41 | 15.95 | | | 17.36 | 24.30 |

| | | | |
|---|---|---|---|
| Н.контр. | Помазов | | |
| Нач.отд. | Иванов | | |
| Гл.конст. | Помазов | | |
| Вед.инж. | Никитина | | |
| Инж. | Горшенина | | |

ТП503-5-22.86 КЖИ 1-105

Колонна 1КО 3.33-2

| Стадия | Масса | Масштаб |
|---|---|---|
| РП | | 1:50 |
| Лист 1 | Листов 1 | |

ГИПРОАВТОТРАНС Ленинградский филиал

Инв.№ подл. | Подпись и дата | Взам.инв.№

АЛЬБОМ III

1284

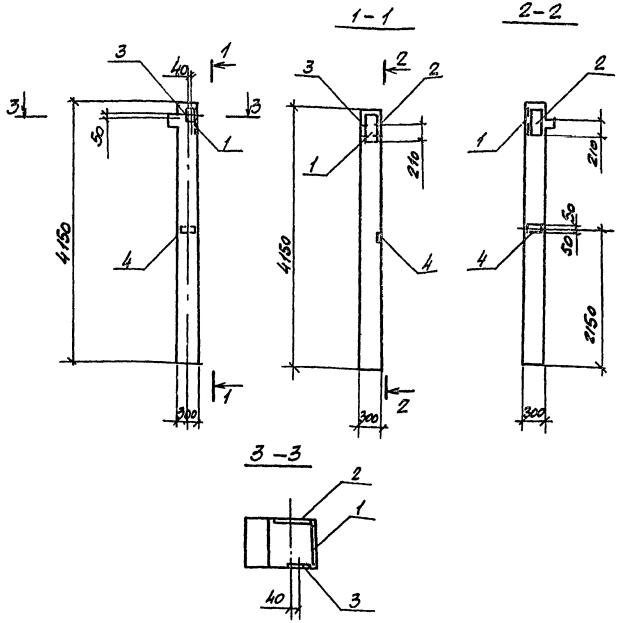


Спецификация дополнительных закладных изделий.

| Формат | Зона | Поз. | Обозначение | Наименование | Кол. | Примечание |
|---|---|---|---|---|---|---|
| | | | | 1КО3.33-3 | | |
| | | | | Сборочные единицы | | |
| | | | 1.020-1/83 вып. 2-1 | 1КО3.33 | | |
| | | | | Изделия закладные | | |
| | | 1 | 1.020-1/83 вып. 2-15 | МН-26 | 1 | 11.75кг |
| | | 2 | 1.020-1/83 вып. 2-15 | МН-28 | 1 | 9.97кг |
| | | 3 | 1.020-1/83 вып. 2-15 | МН-40 | 1 | 2.55кг |
| | | 4 | 1.020-1/83 вып. 2-15 | МН-34 | 1 | 1.53кг |

| Марка элемента | Изделия закладные | | | | | | | | | | Общий расход |
|---|---|---|---|---|---|---|---|---|---|---|---|
| | Арматура класса | | | | | Прокат марки | | | | | |
| | А-III | | | | | ВСт3кП2 | | | | | |
| | ГОСТ 5781-82 | | | | | ГОСТ 103-76 | | | | | |
| | ф8 | ф12 | ф14 | | | Итого | S=6 | S=10 | S=8 | | Итого | |
| 1КО3.33-3 | 0.4 | 1.48 | 5.46 | | | 7.34 | 1.13 | 15.95 | 1.41 | | 18.49 | 25.83 |

| | | |
|---|---|---|
| Н.контр. | Помазов | |
| Нач.отд. | Иванов | |
| Гл.конст. | Помазов | |
| Ведущ. | Никитина | |
| Инж. | Горченко | |

ТП 503-5-22.86 КЖИ 1-106

Колонна 1КО3.33-3

| Стадия | Масса | Масштаб |
|---|---|---|
| РП | | 1:50 |

Лист 1 Листов 1

ГИПРОАВТОТРАНС Ленинградский филиал

Инв.№ подл. | Подпись и дата | Взамен инв.№

АЛЬБОМ III

1284

Инв.№подл. | Подпись и дата | Взам.инв.№

2КД3.33-1.1-1 1—1 2КД3.33-1.1-4 3—3

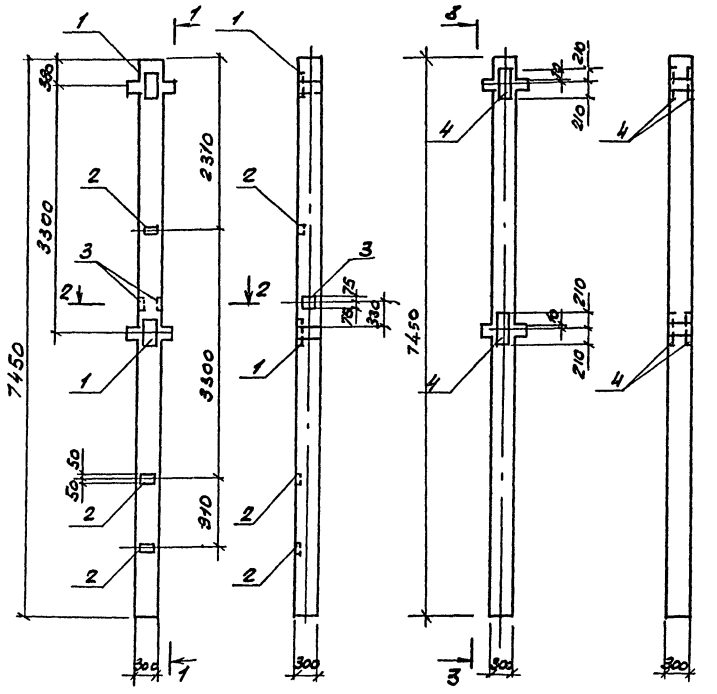


2—2

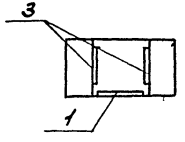

Спецификация дополнительных закладных изделий

| Формат | Зона | Поз. | Обозначение | Наименование | Кол. | Примечание |
|---|---|---|---|---|---|---|
| | | | | Колонна 2КД.3.33-1.1-1 | | |
| | | | | Сборочные единицы | | |
| | | | 1.020-1/83 Вып. 2-1 | Колонна 2КД3.33-1.1 | | |
| | | | | Изделия закладные | | |
| | | 1 | 1.020-1/83 Вып.2-15 | МН-27 | 2 | 12.98кг |
| | | 2 | 1.020-1/83 Вып. 2-15 | МН-34 | 3 | 1.53кг |
| | | 3 | 1.020-1/83 Вып. 2-15 | МН-41 | 1 | 3.86кг |
| | | | | Колонна 2КД.3.33-1.1-4 шт-1 | | |
| | | | | Сборочные единицы | | |
| | | | 1.020-1/83 Вып. 2-1 | Колонна 2КД 3.33-1.1 | | |
| | | | | Изделие закладное | | |
| | | 4 | 1.020-1/83 Вып. 2-15 | МН-38 | 2 | 35.37 |

Ведомость расхода стали на дополнительные закладные изделия, кг

| Марка элемента | Изделия закладные | | | | | | | | | | Общий расход |
|---|---|---|---|---|---|---|---|---|---|---|---|
| | Арматура класса A-III ГОСТ 5781-82 | | | | | Прокат марки ВСт3кп2 ГОСТ 103-76 | | | | | |
| | ф8 | ф12 | ф18 | ф22 | Итого | S=6 | S=8 | S=12 | S=16 | Итого | |
| 2КД3.33-1.1-1 | 1.2 | 1.4 | 7.68 | | 10.28 | 3.39 | 2.84 | 17.91 | | 24.17 | 34.45 |
| 2КД3.33-1.1-4 | | 1.44 | | 10.2 | 11.64 | | | | 58.14 | 5914 | 70.78 |

| | | | |
|---|---|---|---|
| Н.контр. | Помазов | | |
| Нач.отд. | Иванов | | |
| Гл.конст. | Помазов | | |
| Вед.инж. | Никитина | | |
| Инж. | Горченко | | |

ТП 503-5-22.86 КЖИ 1-107

Колонны
2КД 3.33-1,1-1
2КД 3.33-1,1-4

| Стадия | Масса | Масштаб |
|---|---|---|
| РП | | 1:50 |
| Лист 1 | Листов 1 | |

ГИПРОАВТОТРАНС
Ленинградский филиал

АЛЬБОМ III

1284

2КД3.33-2 1-1 2КД3.3-1.1-3 2-2

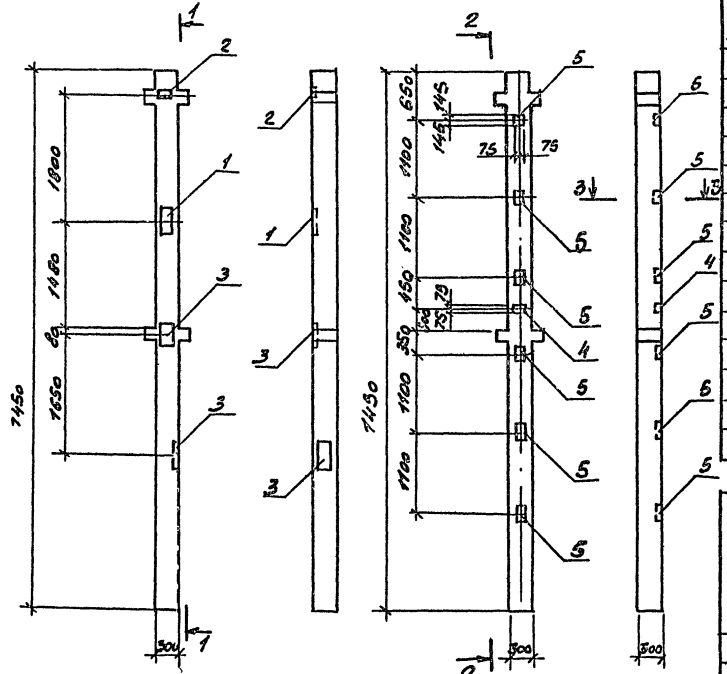


3-3

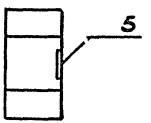


Спецификация дополнительных закладных изделий.

| Формат | Зона | Поз. | Обозначение | Наименование | Кол. | Примечания |
|---|---|---|---|---|---|---|
| | | | | Колонна 2КД.3.33-1.1-2 шт 1. | | |
| | | | | Сборочные единицы | | |
| | | | 1.020-1/83 Вып. 2.1 | Колонна 2КД 3.33-1.1 | | |
| | | | | Изделия закладные | | |
| | | 1 | 1.020-1/83 Вып. 2-15 | МН-28 | 1 | 3,97кг |
| | | 2 | 1.020-1/83 Вып. 2-15 | МН-34 | 1 | 1,53кг |
| | | 3 | 1.020-1/83 Вып. 2-15 | МН-36 | 2 | 21,74кг |
| | | | | Колонна 2КД.3.33-1.1-3 шт 1. | | |
| | | | | Сборочные единицы | | |
| | | | 1.020-1/83 Вып. 2.1 | Колонна 2КД.3.33-1.1 | | |
| | | | | Изделия закладные | | |
| | | 4 | 1.020-1/83 Вып. 2-15 | МН-19 | 1 | 4,85кг |
| | | 5 | 1.020-1/83 Вып. 2-15 | МН-13 | 6 | 7,39кг |

Ведомость расхода стали на дополнительные закладные изделия, кг.

| Марка элемента | Изделия закладные | | | | | | | | | | Общий расход |
|---|---|---|---|---|---|---|---|---|---|---|---|
| | Арматура класса А-III ГОСТ 5781-82 | | | | | | Прокат марки ВСт3кп2 ГОСТ 103-76 | | | | |
| | ф8 | ф12 | ф14 | ф16 | ф18 | Итого | б-10 | б-12 | S=16 | Итого | |
| 2КД3.33-1.1-2 | 0.4 | 0.9 | 2.34 | | 6.96 | 10.6 | 1.47 | 35.88 | 1.13 | 44.48 | 55.08 |
| 2КД3.33.1.1-3 | | 1.56 | | 20.4 | | 21.96 | | 27.43 | | 27.43 | 49.39 |

| | | | |
|---|---|---|---|
| Н.контр. | Помазов | | |
| Нач.отд. | Иванов | | |
| Гл.конст. | Помазов | | |
| Вед.инж. | Никитина | | |
| Инж. | Гончаренко | | |

ТП 503-5-22.86 КЖИ 1-10В

Колонны
2КД 3.33-1.1-2
2КД 3.33-1.1-3

| Стадия | Масса | Масштаб |
|---|---|---|
| РП | | 1:50 1:20 |
| Лист 1 | Листов 1 | |

ГИПРОАВТОТРАНС Ленинградский филиал

Инв.№подл. | Подпись и дата | Взам.инв.№

АЛЬБОМ III

1284

Инв.№ подл. | Подпись и дата | Взам.инв.№

2КД 3.33-2.3-1 1-1

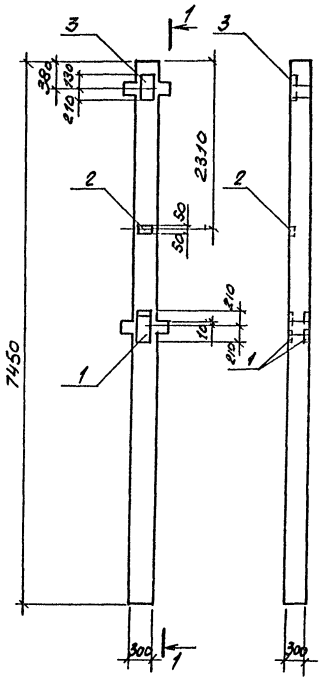


2КО 3.33-1.2-1 2-2

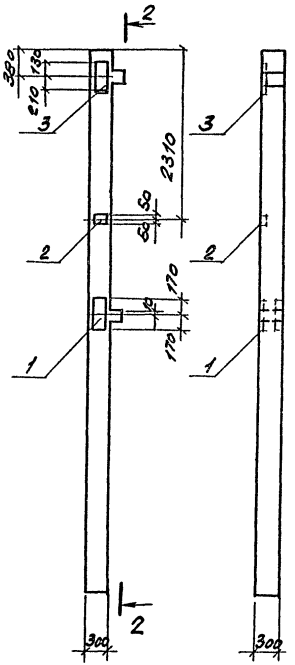


Спецификация дополнительных закладных изделий

| Формат | Зона | Поз. | Обозначение | Наименование | Кол. | Примечание |
|---|---|---|---|---|---|---|
| | | | | Колонна 2КД3.33-2.3-1 шт.1 | | |
| | | | | Сборочные единицы | | |
| | | | 1.020-1/83 Вып. 2-1 | Колонна 2КД3.33-2.3 | | |
| | | 1 | 1.020-1/83 Вып. 2-15 | Изделия закладные МН-38 | 1 | 35,33кг |
| | | 2 | 1.020-1/83 Вып. 2-15 | МН-34 | 1 | 1.53кг |
| | | 3 | 1.020-1/83 Вып. 2-15 | МН-28 | 1 | 9.97кг |
| | | | | Колонна 2КО3.33-1,2-1 | | |
| | | | | Сборочные единицы | | |
| | | | 1.020-1/83 Вып. 2-1 | Колонна 2КО3.33-1,2 | | |
| | | 1 | 1.020-1/83 Вып. 2-15 | Изделия закладные МН-38 | 1 | 35,53кг |
| | | 2 | 1.020-1/83 Вып. 2-15 | МН-34 | 1 | 1.53кг |
| | | 3 | 1.020-1/83 Вып. 2-15 | МН-28 | 1 | 9.97кг |

Ведомость расхода стали на дополнительные закладные изделия

| Марка элемента | Изделия закладные | | | | | | | | | Общий расход |
|---|---|---|---|---|---|---|---|---|---|---|
| | Арматура класса А-III ГОСТ 5781-82 | | | | | Прокат марки ВСт3кп2 ГОСТ 103-76 | | | | |
| | ф8 | ф12 | ф14 | ф22 | Итого | S=6 | S=10 | S=16 | Итого | |
| 2КД 3.33-2.3-1 | 0.4 | 0.90 | 2.34 | 5.1 | 8.74 | 1.13 | 7.47 | 29.57 | 38.17 | 46.91 |
| 2КО 3.33-1.2-1 | 0.4 | 0.9 | 2.34 | 5.1 | 8.74 | 1.13 | 7.47 | 29.57 | 38.17 | 46.91 |

| | | |
|---|---|---|
| Н.контр. | Помазов | |
| Нач.отд. | Иванов | |
| Гл.конст. | Помазов | |
| Вед.инж. | Никитина | |
| Инж. | Гореченкова | |

ТП 503-5-22.86 КЖИ 1-109

Колонны
2КД 3.33-2.3-1
2КО 3.33-1,2-1

| Стадия | Масса | Масштаб |
|---|---|---|
| РП | | 1:50 |
| Лист 1 | Листов 1 | |

ГИПРОАВТОТРАНС
Ленинградский филиал

Альбом III

1284

2КД 3.3-2,3-2 1-1

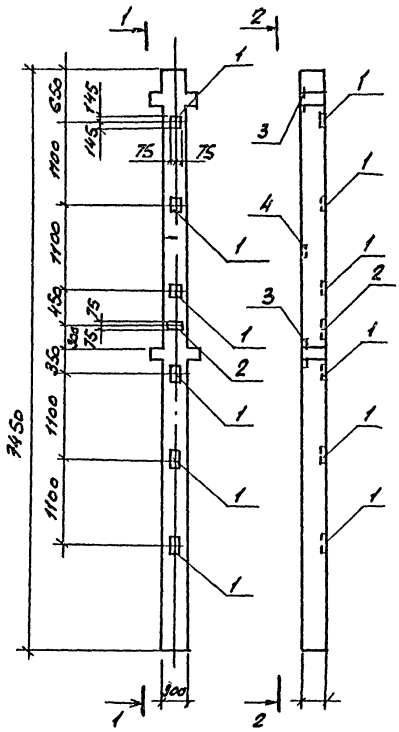
1
2
1
3
4
1
2
1
1
1

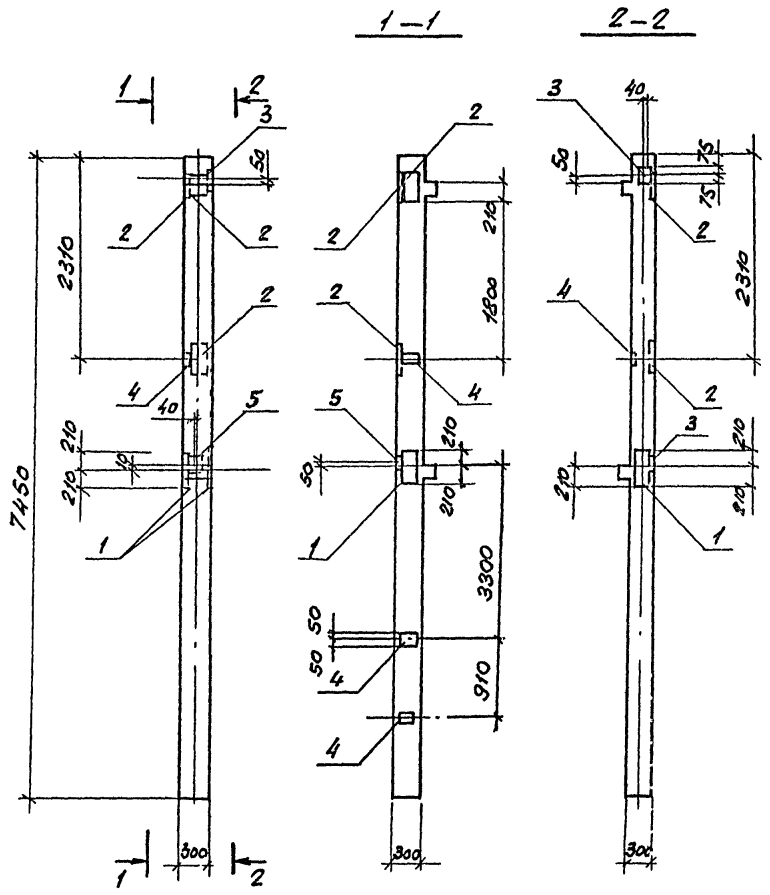


## Спецификация дополнительных закладных изделий

| Формат | Зона | Поз. | Обозначение | Наименование | Кол. | Примечания |
|---|---|---|---|---|---|---|
| | | | | Колонна 2КО-3.33-2.4-1 шт.1 | | |
| | | | | Сборочные единицы | | |
| | | | 1.020-1/83 Вып. 2-1 | Колонна 2КО-3.33-2.4 | | |
| | | | | Изделия закладные | | |
| | | 1 | 1.020-1/83 Вып. 2-15 | МН-38 | 1 | 35.33кг |
| | | 2 | 1.020-1/83 Вып. 2-15 | МН-28 | 3 | 9.97кг |
| | | 3 | 1.020-1/83 Вып. 2-15 | МН-40 | 1 | 2.55кг |
| | | 4 | 1.020-1/83 Вып. 2-15 | МН-34 | 3 | 1.53кг |
| | | 5 | 1.020-1/83 Вып. 2-15 | МН-27 | 1 | |

## Ведомость расхода стали на дополнительные закладные изделия, кг

| Марка элемента | Изделия закладные | | | | | | | | | | Общий расход |
|---|---|---|---|---|---|---|---|---|---|---|---|
| | Арматура класса A-III ГОСТ 5781-82 | | | | | Прокат марки ВСт3кп2 ГОСТ 103-76 | | | | | |
| | ф8 | ф12 | ф14 | ф22 | Итого | S=6 | S=8 | S=10 | S=16 | Итого | |
| 2КО3.33-24-1 | 0.4 | 3.5 | 7.02 | 5.10 | 16.02 | 1.13 | 2.82 | 22.41 | 29.57 | 55.93 | 71.95 |
| | | | | | | | | | | | |

| | | | |
|---|---|---|---|
| Н.контр. | Помазов | | ТП503-5-22.86 КЖИ1-111 |
| Нач.отд. | Иванов | | Колонна 2КО 3.33-2.4-1 |
| Гл.конст. | Помазов | | Стадия: РП; Масса: ; Масштаб: 1:50 |
| Вед.инж. | Никитина | | Лист 1; Листов 1 |
| Инж. | Горченко | | ГИПРОАВТОТРАНС Ленинградский филиал |

АЛЬБОМ III

1284

Инв. № подл. | Подпись и дата | Взам. инв. №

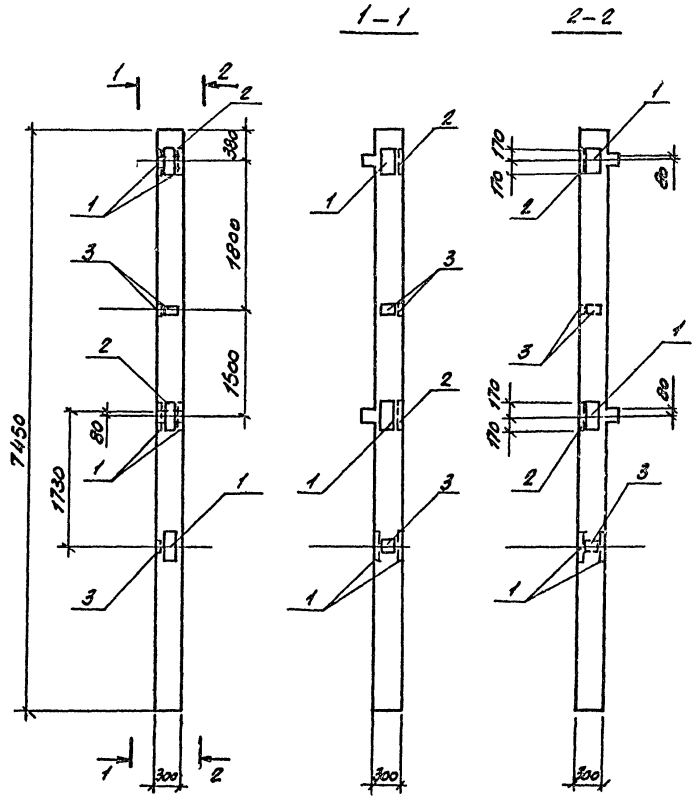


Спецификация дополнительных закладных изделий

| Формат | Зона | Поз. | Обозначение | Наименование | Кол. | Примечание |
|---|---|---|---|---|---|---|
| | | | | Колонна 2КО3.33-12-2 шт. 1 | | |
| | | | | Сборочные единицы | | |
| | | | 1.020-1/83 Вып. 2-1 | Колонна 2КО3.33-1.2 | | |
| | | | | Изделия закладные | | |
| | | 1 | 1080-1/83 Вып. 2-15 | МН-36 | 3 | 21.74кг |
| | | 2 | 1.020-1/83 Вып. 2-15 | МН-28 | 2 | 9.97кг |
| | | 3 | 1.020-1/83 Вып. 2-15 | МН-34 | 3 | 1.53кг |

| Марка элемента | Изделия закладные | | | | | | | | | | Общий расход |
|---|---|---|---|---|---|---|---|---|---|---|---|
| | Арматура класса А-III ГОСТ 5781-82 | | | | | Прокат марки Вст3кп2 ГОСТ 103-76 | | | | | |
| | ф8 | ф12 | ф14 | ф18 | Итого | S=6 | S=10 | S=12 | | Итого | |
| 2КО3.33-1.2-2 | 1.2 | 1.44 | 4.68 | 10.44 | 17.76 | 3.33 | 14.94 | 53.82 | | 72.15 | 89.91 |

| | | | |
|---|---|---|---|
| Н. контр. | Помазов | | |
| Нач. отд. | Иванов | | |
| Гл. конст. | Помазов | | |
| Ведущ. инж. | Никитина | | |
| Инж. | Брученко | | |

ТП 503-5-22.86 КЖИ 1-112

Колонна 2КО 3.33-1,2-2

| Стадия | Масса | Масштаб |
|---|---|---|
| РП | | 1:50 |
| Лист 1 | Листов 1 | |

ГИПРОАВТОТРАНС
Ленинградский филиал

АЛЬБОМ III

1284

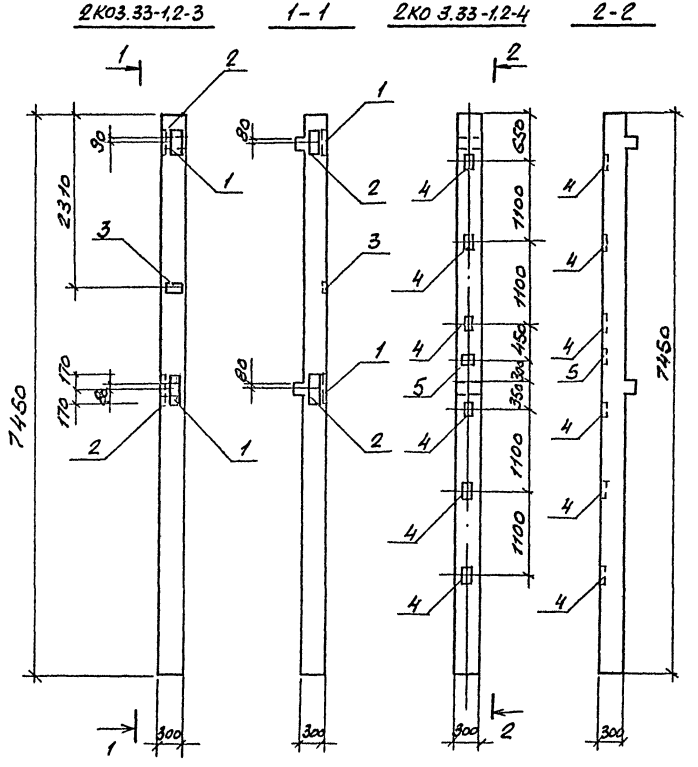


Спецификация дополнительных закладных изделий

| Формат | Зона | Поз. | Обозначение | Наименование | Кол. | Примечание |
|---|---|---|---|---|---|---|
| | | | | Колонна 2КО3.33-1.2-3 шт-1 | | |
| | | | | Сборочные единицы | | |
| | | | 1.020-1/83 Вып. 2-1 | Колонна 2КО3.33-1.2 | | |
| | | 1 | 1.020-1/83 Вып. 2-16 | Изделия закладные МН-27 | 2 | 12.98кг |
| | | 2 | 1.020-1/83 Вып. 2-15 | МН-28 | 2 | 9.97кг |
| | | 3 | 1.020-1/83 Вып. 2-15 | МН-34 | 1 | 1.53кг |
| | | | | Колонны 2КО-333-1.2-4 шт-1 | | |
| | | | | Сборочные единицы | | |
| | | | 1.020-1/83 Вып. 2-1 | Колонна. 2КО3.33-1,2-4 | | |
| | | | | Изделия закладные | | |
| | | 4 | 1.020-1/83 Вып. 2-15 | МН-13 | 6 | 7.39кг |
| | | 5 | 1.020-1/83 Вып. 2-15 | МН-19 | 1 | 4.85кг |

Ведомость расхода стали на дополнительные закладные изделия, кг

| Марка элемента | Изделия закладные | | | | | | | | | | Общий расход |
|---|---|---|---|---|---|---|---|---|---|---|---|
| | Арматура класса А-III ГОСТ 5781-82 | | | | | | Прокат марки ВСт3кп2 ГОСТ 103-76 | | | | |
| | ф8 | ф12 | ф14 | ф16 | ф18 | Итого | S=6 | S=10 | S=12 | Итого | |
| 2КО3.33-1,2-3 | 0.4 | 0.72 | 4.68 | | 7.68 | 19.48 | 1.13 | 14.91 | 17.94 | 34.07 | 47.49 |
| 2КО3.33-1,2-4 | | 1.56 | | 20.4 | | 21.96 | | | 27.43 | 27.43 | 49.39 |

| | | |
|---|---|---|
| Н.контр. | Помазов | |
| Нач. отд. | Иванов | |
| Гл.констр. | Помазов | |
| Вед.инж. | Никитина | |
| Инж. | Гарченко | |

ТП503-5-22.86 КЖИ-113

Колонны
2КО3.33-1,2-3
2КО3.33-1,2-4

| Стадия | Масса | Масштаб |
|---|---|---|
| РП | | 1:50 |
| Лист 1 | Листов 1 | |

ГИПРОАВТОТРАНС
Ленинградский филиал

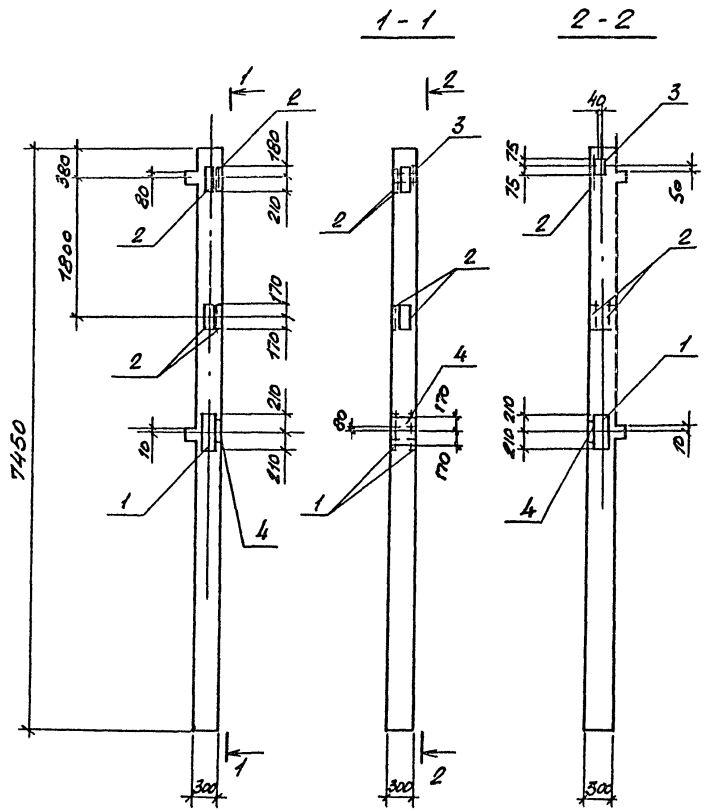


Спецификация дополнительных закладных изделий

| Формат | Зона | Поз. | Обозначение | Наименование | Кол. | Примечание |
|---|---|---|---|---|---|---|
| | | | | Колонна 2КО3.33-2.4 - 2шт | | |
| | | | | Сборочные единицы | | |
| | | | 1.020-1/83 Вып. 2-1 | Колонна 2КО3.33-2.4 | | |
| | | | | Изделия закладные | | |
| | | 1 | 1.020-1/83 Вып. 2-15 | МН-38 | 1 | 35.33кг |
| | | 2 | 1.020-1/83 Вып. 2-15 | МН-28 | 4 | 9.97кг |
| | | 3 | 1.020-1/83 Вып. 2-15 | МН-40 | 1 | 2.55кг |
| | | 4 | 1.020-1/83 Вып. 2-15 | МН-27 | 1 | |

Ведомость расхода стали на дополнительные закладные изделия, кг

| Марка элемента | Изделия закладные | | | | | | | | | Общий расход |
|---|---|---|---|---|---|---|---|---|---|---|
| | Арматура класса A-III | | | | Прокат марки ВСт3кп2 | | | | | |
| | ГОСТ 5781-82 | | | | ГОСТ 103-76 | | | | | |
| | ф12 | ф14 | ф22 | Итого | S=8 | S=10 | S=16 | | Итого | |
| 2КО 3.33-2.4-2 | 2.56 | 9.36 | 5.10 | 17.02 | 1.40 | 29.88 | 29.57 | | 60.85 | 77.87 |

| | | | |
|---|---|---|---|
| Н. контр. | Помазов | | |
| Нач.отд. | Иванов | | |
| Гл. конст. | Помазов | | |
| Вед. инж. | Никитина | | |
| Инж. | Горченко | | |

ТП 503-5-22.86 КЖИ1-114

Колонна 2КО 3.33-2.4-2

| Стадия | Масса | Масштаб |
|---|---|---|
| РП | | 1:50 |
| Лист 1 | Листов 1 | |

ГИПРОАВТОТРАНС
Ленинградский филиал

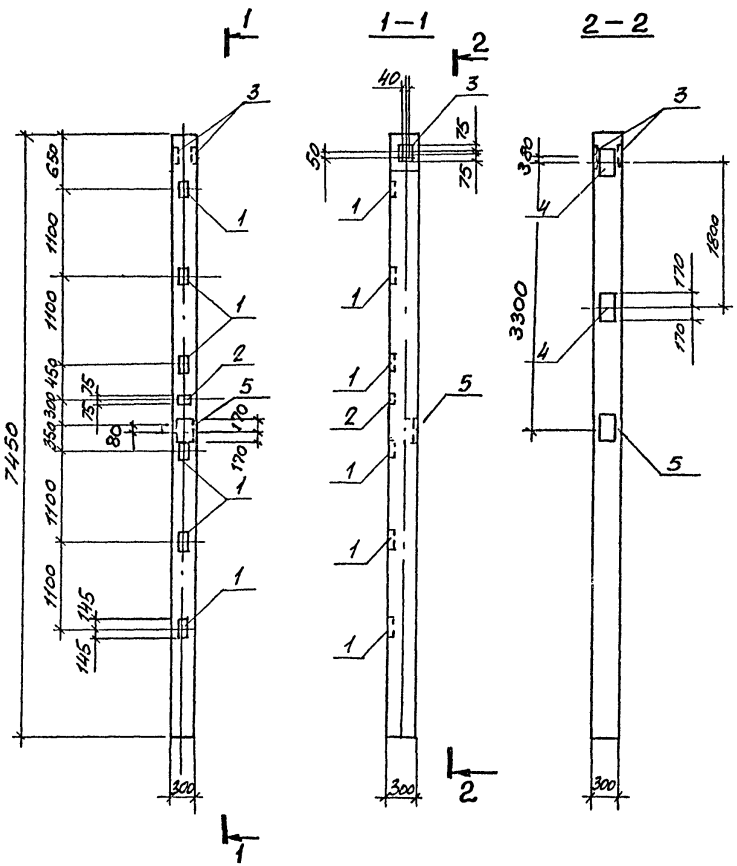


Спецификация дополнительных закладных изделий

| Формат | Зона | Поз | Обозначение | Наименование | Кол. | Примечание |
|---|---|---|---|---|---|---|
| | | | | Колонна 2К 3.33-1 1 шт. 1 | | |
| | | | | Сборочные единицы | | |
| | | | 1.020-1/83 Вып. 2-1 | Колонна 2К-3.33- | | |
| | | | | Изделия закладные | | |
| | | 1 | 1.020-1/83 Вып. 2.15 | МН-13 | 6 | 7.39кг |
| | | 2 | 1.020-1/83 Вып. 2-15 | МН-19 | 1 | 4.85кг |
| | | 3 | 1.020-1/83 Вып. 2-15 | МН-41 | 1 | 3.86кг |
| | | 4 | 1.020-1/83 Вып. 2-15 | МН-28 | 2 | 9.97кг |
| | | 5 | 1.020-1/83 Вып. 2-15 | МН-27 | 1 | |

Ведомость расхода стали на дополнительные закладные изделия, кг

| Марка элемента | Изделия закладные | | | | | | | | Общий расход |
|---|---|---|---|---|---|---|---|---|---|
| | Арматура класса А-III ГОСТ 5781-82 | | | | Прокат марки ВСт3кп2 ГОСТ 103-76 | | | | |
| | ф12 | ф14 | ф16 | Итого | S=8 | S=10 | S=12 | Итого | |
| 2К 3.33-3-1 | 2.96 | 4.68 | 20.4 | 28.04 | 2.82 | 14.94 | 27.43 | 46.19 | 73.23 |

| | | | |
|---|---|---|---|
| Н. контр. | Помазов | | |
| Нач. отд. | Иванов | | |
| Гл. констр. | Помазов | | |
| Вед. инж. | Никитина | | |
| Инж. | Брученко | | |

ТП 503-5-22.86 КЖИ 1-115

Колонна 2К 3.33-1

| Стадия | Масса | Масштаб |
|---|---|---|
| РП | | 1:50 |
| Лист 1 | Листов 1 | |

ГИПРОАВТОТРАНС
Ленинградский филиал

Инв. № подл. | Подпись и дата | Взам. инв. №

АЛЬБОМ III

1284

Инв. № подл. | Подпись и дата | Взам. инв. №

РЛП 4.57-45-1

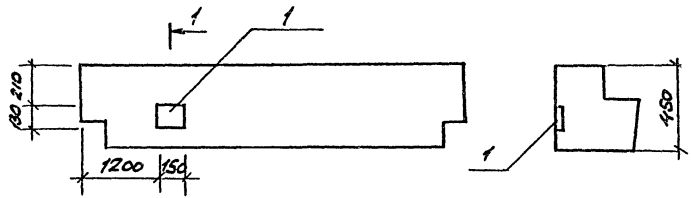


1-1

1

РОП 4.57-45-1
РОП 4.27-45-1

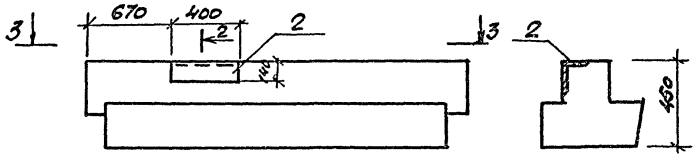


2-2

2

3-3

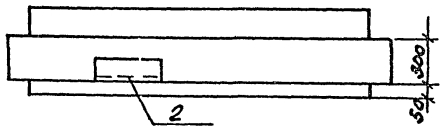


РОП 4.57-45-2
РОП 4.27-45-2

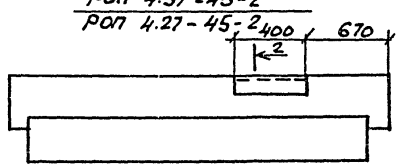


| Формат | Зона | Поз. | Обозначение | Наименование | Кол. | Примечание |
|---|---|---|---|---|---|---|
| | | | | Ригель РЛП 4.57-45-1 | | |
| | | | | Сборочные единицы | | |
| | | | 1.020-1/83 Б. 3-1 | Ригель РЛП 4.57-45 | | |
| | | | | Изделия закладные | | |
| | | | 1.020-1/83 Б. 3-3 | МН-33 | 1 | 2.41 кг |
| | | | | | | |
| | | | | Ригели РОП 4.57-45-1, РОП 4.27-45-1, РОП 4.57-45-2, РОП 4.27-45-2 | | |
| | | | | Сборочные единицы | | |
| | | | 1.020-1/83 Вып. 3-1 | Ригели РОП | | |
| | | | | Изделия закладные | | |
| | | | 1.020-1/83 Вып. 3-3 | МН-35 | 1 | 10.10 кг |

Ведомость расхода стали на дополнительные закладные изделия, кг

| Марка элемента | Изделия закладные | | | | | | | | | | Общий расход |
|---|---|---|---|---|---|---|---|---|---|---|---|
| | Арматура класса А-III ГОСТ 5781-82 | | | | | Прокат марки ВСт3кп2 ГОСТ 103-76 | | | ГОСТ 8509-72 | | |
| | ф12 | | | Итого | | S=10 | | Итого | | Итого | |
| РЛП 4.57-45-1 | 0.88 | | | 0.88 | | 1.53 | | 1.53 | | | 2.41 |
| РОП 4.57-45-1, РОП 4.27-45-1, РОП 4.57-45-2, РОП 4.27-45-2 | 1.50 | | | 1.50 | | | | | 8.60 | 8.60 | 10.10 |

| | | | |
|---|---|---|---|
| Н. контр. | Помазов | | |
| Нач. отд. | Иванов | | |
| Гл. конст. | Помазов | | |
| Вед. инж. | Никитина | | |
| Инж. | Горчененко | | |

ТП 503-5-22.86 КЖИ 1-201

Ригели
РЛП 4.57-45-1
РОП 4.57-45-1
РОП 4.27-45-1
РОП 4.57-45-2
РОП 4.27-45-2

| Стадия | Масса | Масштаб |
|---|---|---|
| РП | | 1:20 |
| Лист 1 | Листов 1 | |

ГИПРОАВТОТРАНС
Ленинградский филиал

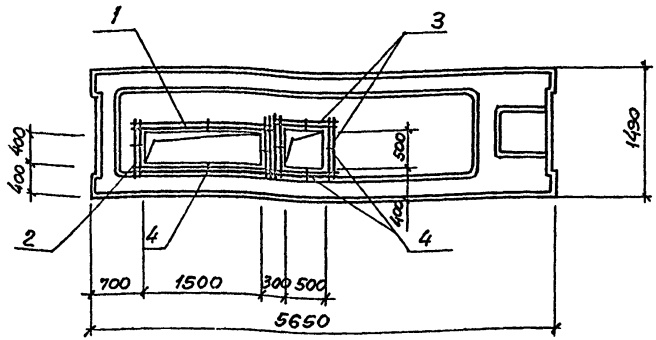


| Формат | Зона | Поз. | Обозначение | Наименование | Кол. | Примечание |
|---|---|---|---|---|---|---|
| | | | | Плита ПРС56.15-10АтVП 01 | | |
| | | | | Сборочные единицы. | | |
| | | | 1.041.1-2 Вып.6 | Плита ПРС56.15-10АтVП | 1 | |
| | | | | Детали. | | |
| БУ | | 1 | | ф10AIII ГОСТ 5781-82 ℓ=1800 | 4 | 1.12кг |
| БУ | | 2 | | ф10AIII ГОСТ 5781-82 ℓ=600 | 4 | 0.4кг |
| БУ | | 3 | | ф10AIII ГОСТ 5781-82 ℓ=700 | 8 | 0.43кг |
| БУ | | 4 | | ф6AIII ГОСТ 5781-82 ℓ=150 | 8 | 0.03кг |

Ведомость расхода стали на дополнительные закладные изделия, кг.

| Марка элемента | Изделия закладные. | | | | | | | | | | | Общий расход |
|---|---|---|---|---|---|---|---|---|---|---|---|---|
| | Арматура класса A-III ГОСТ 5781-82 | | | | | | Прокат марки Вст3кп2 ГОСТ 8510-72 | | | | | |
| | ф6 | ф10 | | | | Итого | | | | | Итого | |
| ПРС56.15-10АтVП 01 | 0.3 | 9.54 | | | | 9.84 | | | | | | 9.84 |
| | | | | | | | | | | | | |
| | | | | | | | | | | | | |

| | | |
|---|---|---|
| Н.контр. | Ломазов | |
| Нач.отд. | Иванов | |
| Гл.конс. | Ломазов | |
| Вед.инж. | Никитина | |
| Инж. | Горученко | |

ТП 503-5-22.86 КЖИ1-301

Плита перекрытия ПРС56.15-10АтVП 01

| Стадия | Масса | Масштаб |
|---|---|---|
| РП | | 1:50 |
| Лист 1 | Листов 1 | |

ГИПРОАВТОТРАНС
Ленинградский филиал

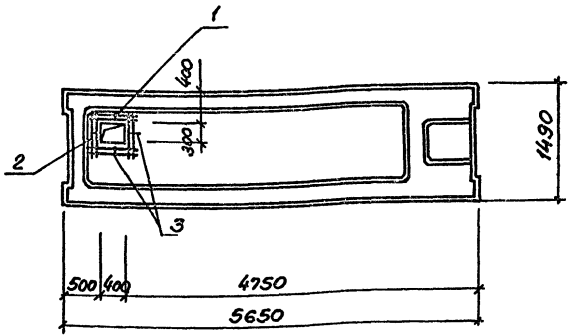


| Формат | Зона | Поз. | Обозначение | Наименование | Кол. | Примечание |
|---|---|---|---|---|---|---|
| | | | | Плита ПРС 56.15-10АтУП 02 | | |
| | | | | Сборочные единицы. | | |
| | | | 1.041.1-2 Вып. 6 | Плита ПРС 56.15-10АтУП | | |
| | | | | Детали | | |
| БЧ | | 1 | | ф10AIII ГОСТ 5781-82 ℓ=600 | 4 | 0,37кг |
| БЧ | | 2 | | ф10AIII ГОСТ 5781-82 ℓ=500 | 4 | 0,31кг |
| БЧ | | 3 | | ф6AIII ГОСТ 5781-82 ℓ=150 | 4 | 0,03кг |

*Ведомость расхода стали на дополнительные закладные изделия, кг.*

| Марка элемента | Изделия закладные | | | | | | | | | Общий расход |
|---|---|---|---|---|---|---|---|---|---|---|
| | Арматура класса A-III ГОСТ 5781-82 | | | | Прокат марки Вст3кп2 | | | | | |
| | ф6 | ф10 | | Итого | | | | | Итого | |
| ПРС56,15-10АтУП02 | 0,12 | 2,84 | | 2,96 | | | | | | 2,96 |
| | | | | | | | | | | |
| | | | | | | | | | | |

| | | | |
|---|---|---|---|
| Н.контр. | Помазов | | |
| Нач.отд. | Иванов | | |
| Гл.конст. | Помазов | | |
| Вед.инж. | Никитина | | |
| Инж. | Горченко | | |

ТП503-5-22.86КЖИ1-302

Плита перекрытия ПРС 56.15-10АтУП 02

| Стадия | Масса | Масштаб |
|---|---|---|
| РП | | 1:50 |
| Лист 1 | Листов 1 | |

ГИПРОАВТОТРАНС
Ленинградский филиал

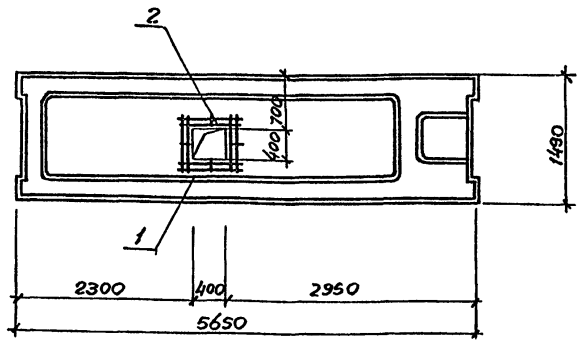


| Формат | Зона | Поз. | Обозначение | Наименование | Кол. | Примечание |
|---|---|---|---|---|---|---|
| | | | | Плита ПРС56.15-10АтVП-03 | | |
| | | | | Сборочные единицы | | |
| | | | 1041.1-2 вып.1 | Плита ПРС56.15-10АтVП | | |
| | | | | Детали. | | |
| БЧ | | 1 | | ф10AIII ГОСТ5781-82 С=600 | 8 | 0.37кг |
| БЧ | | 2 | | ф6AIII ГОСТ5781-82 С=150 | 4 | 0.03кг |
| | | | | | | |

Ведомость расхода стали на дополнительные закладные изделия, кг.

| Марка элемента | Изделия закладные | | | | | | | | | | | Общий расход |
|---|---|---|---|---|---|---|---|---|---|---|---|---|
| | Арматура класса A-III ГОСТ 5781-82 | | | | | | Прокат марки Вст3кп2 | | | | | |
| | ф6 | ф10 | | | | Итого | | | | | Итого | |
| ПРС56.15-10АтVП 03 | 0.12 | 3.2 | | | | 3.32 | | | | | | 3.32 |
| | | | | | | | | | | | | |
| | | | | | | | | | | | | |

| | | | |
|---|---|---|---|
| Н.контр. | Помазов | | |
| Нач.отд. | Иванов | | |
| Гл.конс. | Помазов | | |
| Вед.инж. | Никитина | | |
| Инж. | Горученко | | |

ТП 503-5-22.86 КЖИ1-303

Плита перекрытия ПРС 56.15-10АтVП 03

| Стадия | Масса | Масштаб |
|---|---|---|
| РП | | 1:50 |
| Лист 1 | Листов 1 | |

ГИПРОЛВТОТРАНС
Ленинградский филиал

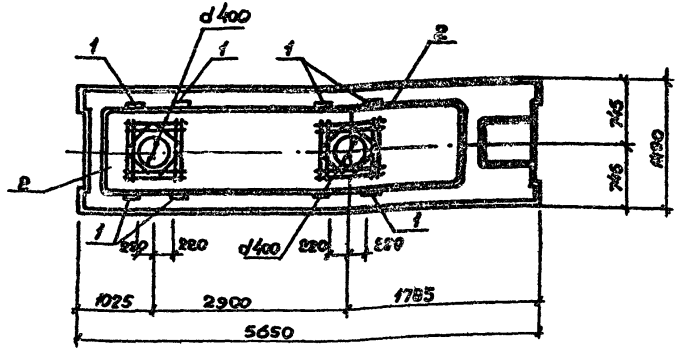


| Позиция | Зона | Кол. | Обозначение | Наименование | Кол. | Примечание |
|---|---|---|---|---|---|---|
| | | | | Плита ПРС 56.15-6АIVП04 | | |
| | | | | Сборочные единицы | | |
| | | | 1.041.1- 6вып.6 | ПРС 56.15-6АIVП | | |
| | | 1 | 1.041.1-1 вып.4 | Изделие закладное МН4 | 6 | 2.21кг |
| | | 2 | 1.041.1-1 вып.4 | Изделие арматурное С8 | 2 | 1.32кг |

Ведомость расхода стали на дополнительные закладные изделия, кг.

| Марка элемента | Изделия закладные | | | | | | Общий расход |
|---|---|---|---|---|---|---|---|
| | Арматура класса A-III ГОСТ 5781-82 | | | | | Итого | Прокат марки Вст3кп2 ГОСТ 8510-72 | | | | | Итого | |
| | 6 | 10 | | | | | | | | | | | |
| ПРС56.15-6АIVП04 | 2,68 | 4,6 | | | | 7.24 | 13.12 | | | | | 13.12 | 20.36 |
| | | | | | | | | | | | | | |
| | | | | | | | | | | | | | |

| | | | |
|---|---|---|---|
| Н.контр. | Ломазов | | |
| Нач.отд | Иванов | | |
| Гл.конст | Ломазов | | |
| Вед.инж. | Никитина | | |
| Инж. | Пивоварова | | |

ТП503-5-22.86 КЖИ1-304

Плита покрытия ПРС 56.15-6А IV П 04

| Стадия | Масса | Масштаб |
|---|---|---|
| РП | | 1:50 |
| Лист 1 | Листов 1 | |

ГИПРОАВТОТРАНС
Ленинградский филиал

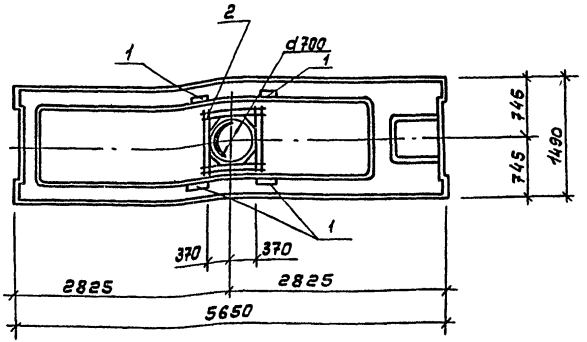


| Формат | Зона | Поз. | Обозначение | Наименование | Кол. | Примечание |
|---|---|---|---|---|---|---|
| | | | | Плита ПРС56.15-6А IV П05 | | |
| | | | | Сборочные единицы | | |
| | | | 1.041.1-2 вып. 6 | ПРС 56.15-6А IV П | | |
| | | | | | | |
| | | 1 | 1.041.1-1 вып.4 | Изделие закладное МН4 | 4 | 2.21кг |
| | | 2 | 1.041.1-1 вып.4 | Сетка арматурная С9 | 1 | 1.85кг |
| | | | | | | |
| | | | | | | |
| | | | | | | |

Ведомость расхода стали на дополнительные закладные изделия кг

| Марка элемента | Изделия закладные | | | | | | | | | | | Общий расход |
|---|---|---|---|---|---|---|---|---|---|---|---|---|
| | Арматура класса | | | | | | Прокат марки | | | | | |
| | А-III | | | | | | Вст3кп2 | | | | | |
| | гост5781-82 | | | | | | гост 8510-72 | | | | | |
| | 6 | 10 | | | | Итого | L10×70×8 | | | | Итого | |
| ПРС 56.15-6А IV П06 | 1.85 | 2.4 | | | | 4.3 | 6.6 | | | | 6.6 | 10.9 |
| | | | | | | | | | | | | |
| | | | | | | | | | | | | |

| | | | |
|---|---|---|---|
| Н.контр | Помазов | | |
| Нач.отд. | Иванов | | |
| Гл.констр | Помазов | | |
| Вед.инж | Никитина | | |
| Инж. | Пиворова | | |

ТП503-5-22.86 КЖИ1-305

Плита покрытия ПРС56.15-6А IV П 05

| Стадия | Масса | Масштаб |
|---|---|---|
| РП | | 1:50 |

Лист 1 | Листов 1

ГИПРОАВТОТРАНС
Ленинградский филиал



Инв. № подл. | Подпись и дата | Взам. инв. №

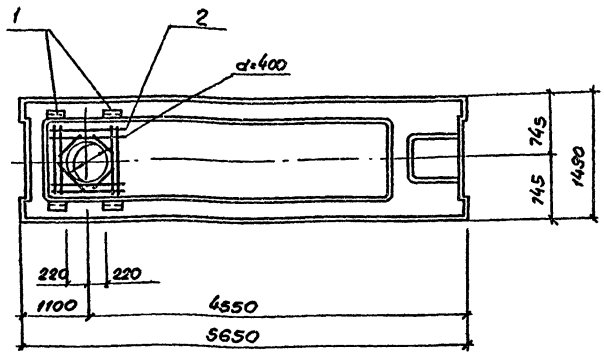


| Формат | Зона | Поз. | Обозначение | Наименование | Кол. | Примечание |
|---|---|---|---|---|---|---|
| | | | | Плита ПРС56.15-6А IV П 06 | | |
| | | | | Сборочные единицы | | |
| | | | 1.041.1-2 Вып.6 | Плита ПРС56.15-6А IV-П | 1 | 2210кг |
| | | 1 | 1.041.1-1 Вып.4 | Изделие закладное МН4 | 4 | 2,21кг |
| | | 2 | 1.041.1-1 Вып.4 | Сетка арматурная С8 | 1 | 1,32кг. |

Ведомость расхода стали на дополнительные закладные изделия, кг.

| Марка элемента | Изделия закладные | | | | | | | | | | | Общий расход |
|---|---|---|---|---|---|---|---|---|---|---|---|---|
| | Арматура класса | | | | | | Прокат марки | | | | | |
| | А-III | | | | | | Вст3кп2 | | | | | |
| | ГОСТ 5781-82 | | | | | | ГОСТ 8510-72 | | | | | |
| | 6 | 10 | | | | Итого | Швеллер №8 | | | | Итого | |
| ПРС56.15-6А IV П06 | 1.32 | 2.28 | | | | 3.5 | 6.6 | | | | 6.6 | 10.1 |
| | | | | | | | | | | | | |
| | | | | | | | | | | | | |

| | | | |
|---|---|---|---|
| Н. контр. | Помазов | | |
| Нач. отд. | Ибанов | | |
| Гл. конст. | Помазов | | |
| Вед. инж. | Никитина | | |
| Инж. | Тиворова | | |

ТП503-5-22.86 КЖИ1-306

Плита покрытия ПРС56.15-6А IV П 06

| Стадия | Масса | Масштаб |
|---|---|---|
| РП | 22200 | 1:50 |
| Лист 4 | Листов 1 | |

ГИПРОАВТОТРАНС
Ленинградский филиал

Инв.№ подл. | Подп. и дата | Взам.инв.№

1284

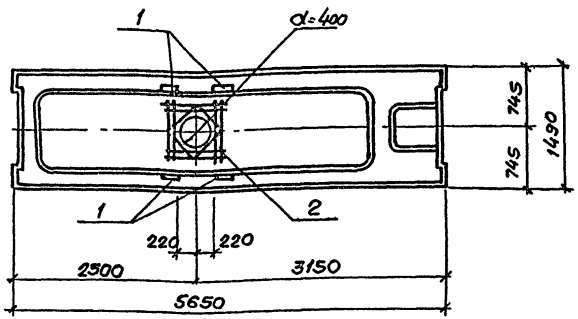


| Формат | Зона | Поз. | Обозначение | Наименование | Кол. | Приме-чание |
|---|---|---|---|---|---|---|
| | | | | Плита ПРС56.15-6А ТП07 | | |
| | | | | Сборочные единицы | | |
| | | | 1.041.1-2 вып.6 | Плита ПРС56.15-6АТ.Ч.П | 1 | |
| | | 1 | 1.041.1-1 вып.4 | Изделие закладное МН4 | 4 | 2,21кг |
| | | 2 | 1.041.1-1 вып.4 | Сетка арматурная С8 | 1 | 1,32кг |

Ведомость расхода стали на дополнительные закладные изделия кг.

| Марка элемента | Изделия закладные | | | | | | | | | | Общий расход |
|---|---|---|---|---|---|---|---|---|---|---|---|
| | Арматура класса А-III ГОСТ 5781-82 | | | | | | Прокат марки Вст3кп2 ГОСТ 8510-72 | | | | |
| | 6 | 10 | | | | Итого | Итого | | | | |
| ПРС56.15-6АIIIП07 | 1,32 | 2,28 | | | | 3,5 | 6,6 | | | 6,6 | 10,1 |

| | | |
|---|---|---|
| Н.контр. | Помазов | |
| Нач.отд. | Иванов | |
| Гл.конст. | Помазов | |
| Вед.инж. | Никитина | |
| Инж. | Пивоварова | |

ТП503-5-22.86 КЖИ1-307

Плита покрытия ПРС54.15-6А IV П07

| Стадия | Масса | Масштаб |
|---|---|---|
| РП | | 1:50 |
| Лист 1 | Листов 1 | |

ГИПРОАВТОТРАНС
Ленинградский филиал

АЛЬБОМ III

1284

Инв.N подл. | Подп. и дата | Взам. инв.N

2П1-4АIVт-08

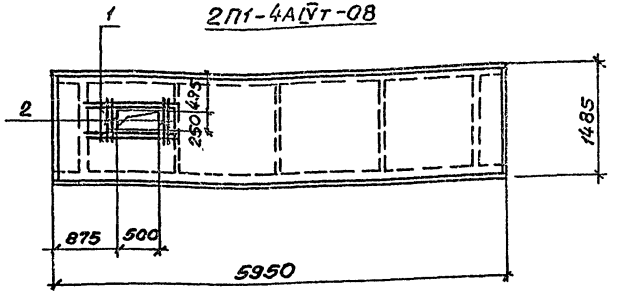


2П1-4АIVт-09

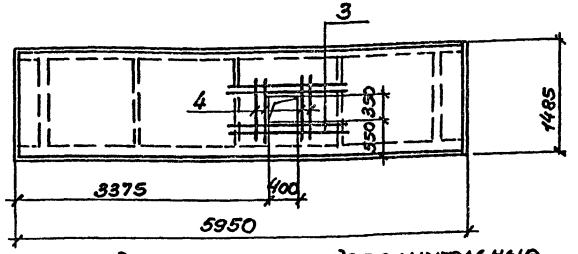


| Формат | Зона | Поз | Обозначение | Наименование | Кол. | Примечание |
|---|---|---|---|---|---|---|
| | | | | Плита 2П1-4АIVт-08 | | |
| | | | | Сборочные единицы | | |
| | | | 1.442.1-2 Вып.1 | Плита 2П1-4АIVт | | |
| | | | | Детали. | | |
| БУ | | 1 | | ф10AIII ГОСТ 5781-82 е=1500 | 4 | 0.92 кг |
| БУ | | 2 | | ф6AIII ГОСТ 5781-82 е=750 | 4 | 0.17 кг |
| | | | | | | |
| | | | | Плита 2П1-4АIVт-09 | | |
| | | | | Сборочные единицы. | | |
| | | | 1.442.1-2 Вып.1 | Плита 2П1-4АIVт | | |
| | | | | Детали. | | |
| БУ | | 3 | | ф10AIII ГОСТ 5781-82 е=1500 | 4 | 0.95 кг |
| БУ | | 4 | | ф6AIII ГОСТ 5781-82 е=750 | 4 | 0.17 кг |
| | | | | | | |

Ведомость расхода стали на дополнительные закладные изделия, кг.

| Марка элемента | Изделия закладные | | | | | | | | Всего |
|---|---|---|---|---|---|---|---|---|---|
| | Арматура класса AIII ГОСТ 5781-82 | | | | Прокат марки Вст3 кп2 | | | | |
| | ф6 | ф10 | | Итого | | | | Итого | |
| 2П1-4АIVт-08 | 0.68 | 3.68 | | 4.36 | | | | | 4.36 |
| 2П1-4АIVт-09 | 0.68 | 3.80 | | 4.48 | | | | | 4.48 |
| | | | | | | | | | |

| | | |
|---|---|---|
| Н.контр. | Ломазов | |
| Нач.отд. | Иванов | |
| Гл.конст. | Ломазов | |
| Вед.инж. | Никитина | |
| Инж. | Ключникова | |

ТП503-5-22.86 КЖИ1-308

Плиты перекрытия 2П1-4АIVт-09

| Стадия | Масса | Масштаб |
|---|---|---|
| РП | | 1:50 |
| Лист 1 | Листов 1 | |

ГИПРОАВТОТРАКС
Ленинградский филиал

АЛЬБОМ III

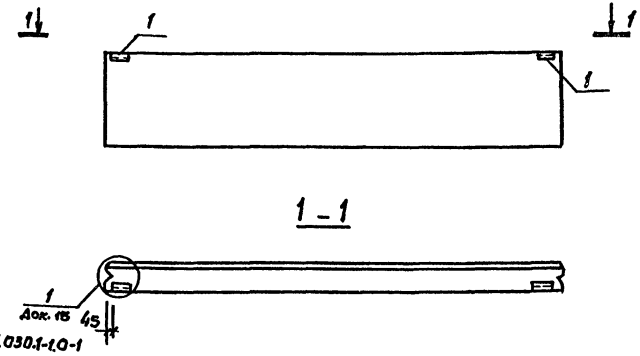


| Формат | Зона | Поз. | Обозначение | Наименование | Кол. | Примечание |
|---|---|---|---|---|---|---|
| | | | | Панель стеновая ПС60.9.3.0-6л-1 | | |
| | | | | Сборочные единицы | | |
| | | | 1.030.1-1 Вып. 1-1 | Панель стеновая ПС60.9.3.0-6л | | |
| | | | | Изделие закладное | | |
| | | 1 | 1.030.1-1 Вып. 1-3 | М1 | 2 | 1.86кг |
| | | | | Панель стеновая ПС60.18.3.0-6л-1 | | |
| | | | | Сборочные единицы. | | |
| | | | 1.030.1-1 Вып. 1-1 | Панель стеновая ПС60.18.3.0-6л | | |
| | | | | Изделие закладное | | |
| | | 1 | 1.030.1-1 Вып.1-3 | М1 | 2 | 1.86кг |
| | | | | Панель ПС60.925-4л-1 | | |
| | | | | Сборочные единицы | | |
| | | | 1.030.1-1 Вып.1-1 | Панель ПС60.9.2.5-4л | | |
| | | | | Изделие закладное | | |
| | | 1 | 1.030.1-1 Вып.1-3 | М1 | 2 | 1.86кг |
| | | | | Панель ПС 60.18.2.5-4л-1 | | |
| | | | | Сборочные единицы. | | |
| | | | 1.030.1-1 Вып.1-1 | Панель ПС60.13.2.5-4л | | |
| | | | | Изделие закладное | | |
| | | 1 | 1.030.1-1 Вып.1-3 | М1 | 2 | 1.86кг |

Ведомость расхода стали на дополнительные закладные изделия, кг.

| Марка элемента | Изделия закладные | | | | | | | Общий расход. |
|---|---|---|---|---|---|---|---|---|
| | Арматура класса | | | Прокат марки | | | | |
| | A-III | | | Вст3кп2 | | | | |
| | ГОСТ 5781-82 | | | ГОСТ 19903-74 | | ГОСТ 8509-72 | | |
| | ф10 | | Итого | 60×6 | Итого | ∠63×6 | Итого | |
| ПС60.9.3.0-6л-1<br>ПС60.18.3.0-6л-1<br>ПС60.9.2.5-4л-1<br>ПС60.18.2.5-4л-1 | 0,52 | | 0,52 | 1.12 | 1,12 | 2.06 | 2.06 | 3,70 |

| | | |
|---|---|---|
| Н.контр. | Ломазов | |
| Нач.отд. | Иванов | |
| Гл.спец. | Ломазов | |
| Вед.инж. | Никитина | |
| Инж. | Коренькова | |

ТП503-5-22.86 КЖИ-401

Панели стеновые
ПС60.9.3.0-6л-1
ПС60.18.3.0-6л-1
ПС60.9.2.5-4л-1
ПС60.18.2.5-4л-1

| Стадия | Масса | Масштаб |
|---|---|---|
| РП | | 1:50 |
| Лист 1 | Листов 1 | |

П2 ; П1

ГИПРОАВТОТРАНС
Ленинградский филиал

Инв.№ подл. | Подп. и дата | Взам. инв.№

1284

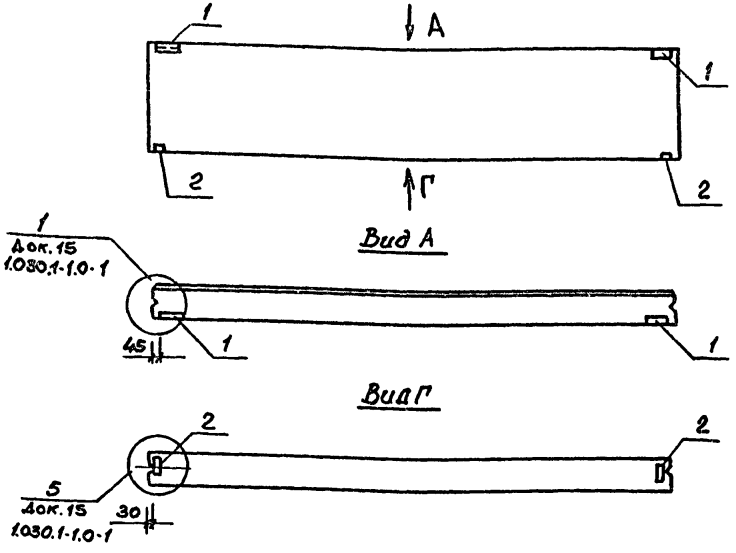


Ведомость расхода стали на дополнительные закладные изделия, кГ.

| Марка элемента | Изделия закладные | | | | | | | | Общий расход |
|---|---|---|---|---|---|---|---|---|---|
| | Арматура класса А-III ГОСТ 5781-82 | | Прокат марки Вст3кп2 ГОСТ 19903-74 | | | | ГОСТ 8509-72 | | |
| | ф10 | Итого | S=6 | S=8 | | Итого | L63×6 | Итого | |
| ПС60.15.3.0-3л-16<br>ПС3018.30-6л-16<br>ПС60.15.2.5-5л-16<br>ПС30.18.2.5-6л-16 | 1.52 | 1.52 | 1.12 | 1.28 | | 2.40 | 2.06 | 2.06 | 5.98 |

| Формат | Зона | Поз. | Обозначение | Наименование | Кол. | Примечание |
|---|---|---|---|---|---|---|
| | | | | Панель стеновая ПС60.15.30-3л-16 | | |
| | | | | Сборочные единицы. | | |
| | | | 1.030.1-1 Б.1-1 | Панель ПС60.15.3.0-3л | | |
| | | | | Изделия закладные | | |
| | | 1 | 1.030.1-1 Б.1-3 | М1 | 2 | 1.86кг |
| | | 2 | 1.030.1-1 Б.1-3 | М6 | 2 | 1.14кг |
| | | | | Панель ПС30.18.3.0-6л-16 | | |
| | | | | Сборочные единицы. | | |
| | | | 1.030.1-1 Б.1-1 | Панель ПС30.18.3.0-6л | | |
| | | 1 | 1.030.1-1 Б.1-3 | Изделия закладные М1 | 2 | 1.86кг |
| | | 2 | 1.030.1-1 Б.1-3 | М6 | 2 | 1.14кг |
| | | | | Панель ПС60.15.2.5-5л-16 | | |
| | | | | Сборочные единицы. | | |
| | | | 1.030.1-1 Б.1-1 | Панель ПС60.15.2.5-5л | | |
| | | | | Изделия закладные | | |
| | | 1 | 1.030.1-1 Б.1-3 | М1 | 2 | 1.86кг |
| | | 2 | 1.030.1-1 Б.1-3 | М6 | 2 | 1.14кг |
| | | | | Панель ПС30.18.2.5-6л-16 | | |
| | | | | Сборочные единицы | | |
| | | | 1.030.1-1 Б.1-1 | Панель ПС30.18.2.5-6л | | |
| | | 1 | 1.030.1-1 Б.1-5 | Изделия закладные М1 | 2 | 1.86кг |
| | | 2 | 1.030.1-1 Б.1-3 | М6 | 2 | 1.14кг |

| | | |
|---|---|---|
| Н.контр. | Ломазов | |
| Нач.отд. | Иванов | |
| Гл.спец. | Ломазов | |
| Вед.инж. | Никитина | |
| Инж. | Коренькова | |

ТП503-5-22.86 КЖИ1-402

Панели стеновые
ПС60.15.3.0-3л-16
ПС30.18.3.0-6л-16
ПС60.15.2.5-5л-16
ПС30.18.2.5-6л-16

| Стадия | Масса | Масштаб |
|---|---|---|
| РП | | 1:50 |
| Лист 1 | Листов 1 | |

П3; П9

ГИПРОАВТОТРАНС
Ленинградский филиал

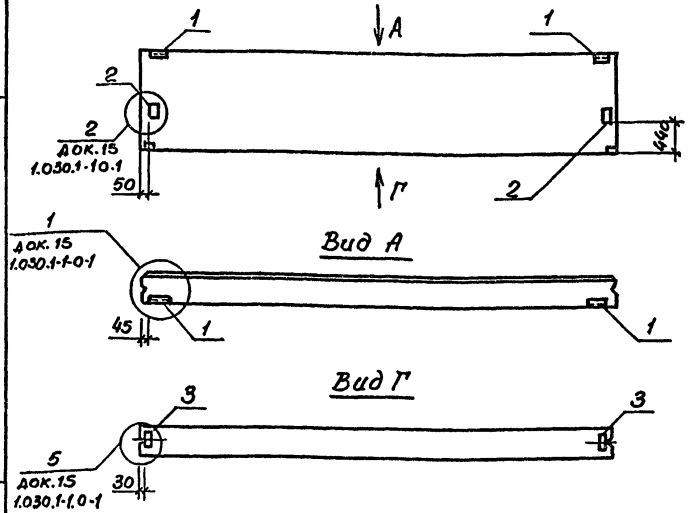


| Формат | Зона | Поз | Обозначение | Наименование | Кол. | Примечание |
|---|---|---|---|---|---|---|
| | | | | Панель стеновая ПС60.15.30-3Л-17 | | |
| | | | | Сборочные единицы. | | |
| | | | 1.030.1-1 Вып. 1-1 | Панель ПС60.15.3.0-3Л | | |
| | | 1 | 1.030.1-1 Вып. 1-3 | Изделия закладные М1 | 2 | 1.86кг |
| | | 2 | 1.030.1-1 Вып. 1-3 | М5 | 2 | 7.38кг |
| | | 3 | 1.030.1-1 Вып. 1-3 | М6 | 2 | 1.14кг |
| | | | | Панель стеновая ПС60.15.2,5-3Л-17 | | |
| | | | | Сборочные единицы. | | |
| | | | 1.030.1-1 Вып. 1-1 | Панель ПС60.15.2,5-5Л | | |
| | | 1 | 1.030.1-1 Вып. 1-3 | Изделия закладные М1 | 2 | 1.86кг |
| | | 2 | 1.030.1-1 Вып. 1-3 | М5 | 2 | 7.38кг |
| | | 3 | 1.030.1-1 Вып. 1-3 | М6 | 2 | 1.14кг |

Ведомость расхода стали на дополнительные закладные изделия, кг

| Марка элемента | Изделия закладные | | | | | | | | | | Общий расход |
|---|---|---|---|---|---|---|---|---|---|---|---|
| | Арматура класса | | Прокат марки | | | | | | | | |
| | А-III | | Вст3кп2 | | | | | | | | |
| | ГОСТ 5781-82 | | ГОСТ 19903-74 | | | | | | ГОСТ 8509-72 | | |
| | ф10 | Итого | S=6 | S=8 | S=10 | S=12 | | Итого | L63х6 | Итого | |
| ПС60.15.3.0-3Л-17 | | | | | | | | | | | |
| ПС60.15.2.5-5Л-17 | 2.4 | 2.4 | 1.12 | 1.28 | 6.32 | 7.58 | | 16.30 | 2.06 | 2.06 | 20.76 |

| | | |
|---|---|---|
| Н.контр | Помазов | |
| Нач.отд. | Иванов | |
| Гл.спец. | Помазов | |
| Вед.инж. | Никитина | |
| Инж. | Коренькова | |

ТП503-5-22.86КЖИ1-403

Панели стеновые
ПС60.15.30-3Л-17
ПС60.15.2.5-5Л-17

| Стадия | Масса | Масштаб |
|---|---|---|
| РП | | 1:50 |
| Лист 1 | Листов 1 | |

П4

ГИПРОАВТОТРАНС
Ленинградский филиал

Инв.№ подл. | Подп. и дата | Взам.инв.№

Арх.21

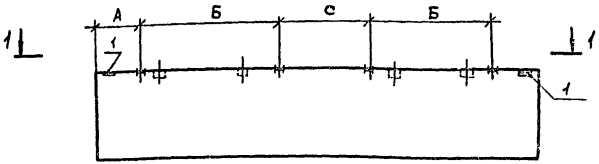


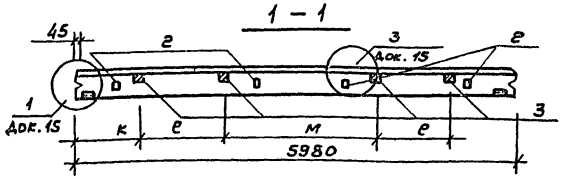


| Марка панели | А | Б | С | К | Е | М |
|---|---|---|---|---|---|---|
| ПС60.9.3.0-6Л-5<br>ПС60.9.2,5-5Л-5 | 280 | 2420 | 580 | 690 | 1600 | 1400 |

| Формат | Зона | Поз. | Обозначение | Наименование | Кол. | Примечание |
|---|---|---|---|---|---|---|
| | | | | Панель ПС60.9.3.0-6Л-5 | | |
| | | | | Сборочные единицы | | |
| | | | 1.030.1-1 вып. 1-1 | Панель ПС60.9.3.0-6Л | | |
| | | 1 | 1.030.1-1 вып. 1-3 | Изделия закладные М1 | 2 | 1.86кг |
| | | 2 | 1.030.1-1 вып. 1-3 | М9 | 4 | 1.38кг |
| | | 3 | 1.030.1-1 вып. 1-3 | Брус деревянный | 4 | |
| | | | | | | |
| | | | | Панель ПС60.9.2,5-5Л-5 | | |
| | | | | Сборочные единицы | | |
| | | | 1.030.1-1 вып.1-1 | Панель ПС60.9.2.5-5Л | | |
| | | | | Изделия закладные | | |
| | | 1 | 1.030.1-1 вып. 1-3 | М1 | 2 | 1.86кг |
| | | 2 | 1.030.1-1 вып. 1-3 | М9 | 4 | 1.38кг |
| | | 3 | 1.030.1-1 вып. 1-3 | Брус деревянный | 4 | |

Ведомость расхода стали на дополнительные закладные изделия, кг

| Марка элемента | Изделия закладные | | | | | | | | | Общий расход |
|---|---|---|---|---|---|---|---|---|---|---|
| | Арматура класса А-III | | | Прокат марки ВСт 3кП2 | | | | | | |
| | ГОСТ 5781-8.2 | | | ГОСТ 19903-74 | | | ГОСТ 8509-72 | | | |
| | Ф10 | | Итого | S=6 | S=8 | Итого | L63x6 | | Итого | |
| ПС60.9.3.0-6Л-5 | 2,04 | | 2,04 | 1,52 | 4,0 | 5,52 | 2,06 | | 2,06 | 9,62 |
| ПС60.9.2.5-5Л-5 | 2,04 | | 2,04 | 1,52 | 4,0 | 5,52 | 2,06 | | 2,06 | 9,62 |

| | | |
|---|---|---|
| Н.контр. | Помазов | |
| Нач.отд. | Иванов | |
| Гл.спец. | Помазов | |
| Вед.инж. | Никитина | |
| Инж. | Коренькова | |

ТП 503-5-22.86 КЖИ1-404

Панели стеновые
ПС60.9.3.0-6Л-5
ПС60.9.2.5-5Л-5

| Стадия | Масса | Масштаб |
|---|---|---|
| РП | | 1:50 |

Лист 1 | Листов 1

П5

ГИПРОАВТОТРАНС
Ленинградский филиал

Альбом III

Подпись и дата

Инв. № подл.

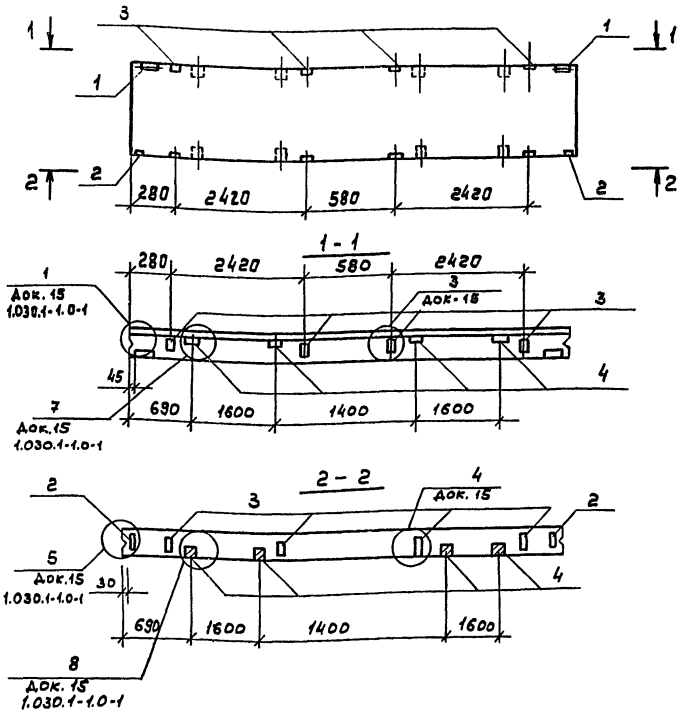


| Формат | Зона | Поз. | Обозначение | Наименование | Кол. | Примеч. |
|---|---|---|---|---|---|---|
| | | | | Панель ПС60.15.3.0-3Л-20 | | |
| | | | | Сборочные единицы | | |
| | | | 1.030.1-1 Вып. 1-1 | Панель ПС60.15.3.0-3Л | | |
| | | | | Изделия закладные | | |
| | | 1 | 1.030.1-1 Вып. 1-3 | М1 | 2 | 1,86кг |
| | | 2 | 1.030.1-1 Вып. 1-3 | М6 | 2 | 1,14кг |
| | | 3 | 1.030.1-1 Вып. 1-3 | М9 | 8 | 1,38кг |
| | | | | Брус деревянный | 8 | |
| | | | | Панель ПС60.15.2,5-5Л-20 | | |
| | | | | Сборочные единицы | | |
| | | | 1.030.1-1 Вып. 1-1 | Панель ПС 60.15.2,5-5Л | | |
| | | | | Изделия закладные | | |
| | | 1 | 1.030.1-1 Вып. 1-3 | М1 | 2 | 1,86кг |
| | | 2 | 1.030.1-1 Вып. 1-3 | М6 | 2 | 1,14 кг |
| | | 3 | 1.030.1-1 Вып. 1-3 | М9 | 8 | 1,38кг |
| | | | | Брус деревянный | 8 | |

Ведомость расхода стали на дополнительные закладные изделия, кг

| Марка элемента | Изделия закладные | | | | | | | | | | | Общий расход |
|---|---|---|---|---|---|---|---|---|---|---|---|---|
| | Арматура класса | | | Прокат марки | | | | | | | | |
| | А-III | | | В ст.3 кп 2 | | | | | | ГОСТ 8509-72 | | |
| | ГОСТ 5781-82 | | | ГОСТ 19903-74 | | | | | | | | |
| | Ф10 | | Итого | S=6 | S=8 | | | Итого | L63х6 | | Итого | |
| ПС60.15.3.0-3Л-20 | 4,56 | | 4,56 | 1.12 | 9.28 | | | 10.40 | 2.06 | | 2.06 | 17,02 |
| ПС60.15.2.5-5Л-20 | 4,56 | | 4,56 | 1.12 | 9.28 | | | 10.40 | 2.06 | | 2.06 | 17.02 |

| | | |
|---|---|---|
| Н. контр. | Помазов | |
| Нач. отд. | Иванов | |
| Гл. спец. | Помазов | |
| Вед. инж. | Никитина | |
| Инж. | Кореньков | |

ТП503-5-22.86 КЖИ1-405

Панели стеновые
ПС60.15.3.0-3Л-20
ПС60.15.2.5-5Л-20

| Стадия | Масса | Масштаб |
|---|---|---|
| РП | | 1:50 |
| Лист 1 | Листов 1 | |

ПС

ГИПРОАВТОТРАНС
Ленинградский филиал

Инв.№ подл. | Подпись и дата | Взам.инв.№

1284

Альбом III

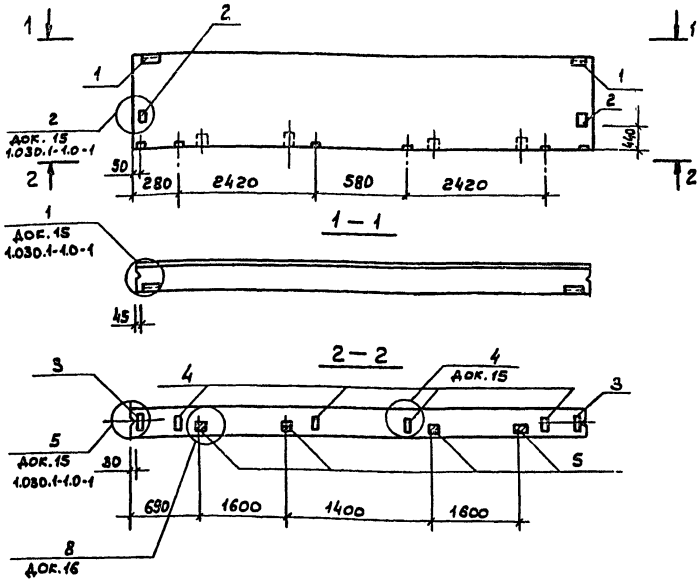


| Формат | Зона | Поз. | Обозначение | Наименование | Кол. | Примечание |
|---|---|---|---|---|---|---|
| | | | | Панель стеновая ПС60.15.3,0-3Л-23 | | |
| | | | | Сборочные единицы | | |
| | | | 1.030.1-1 Вып. 1-1 | Панель ПС60.15.3,0-3Л | | |
| | | 1 | 1.030.1-1 Вып. 1-3 | Изделия закладные М1 | 2 | 1,86 кг |
| | | 2 | 1.030.1-1 Вып. 1-3 | М5 | 2 | 7,38 кг |
| | | 3 | 1.030.1-1 Вып. 1-3 | М6 | 2 | 1,14 кг |
| | | 4 | 1.030.1-1 Вып. 1-3 | М9 | 4 | 1,38 кг |
| | | | | Брус деревянный | 4 | |
| | | | | | | |
| | | | | Панель стеновая ПС60.15.2,5-5Л-23 | | |
| | | | | Сборочные единицы | | |
| | | | 1.030.1-1 Вып. 1-1 | Панель ПС 60.15.2,5-5Л | | |
| | | | | Изделия закладные | | |
| | | 1 | 1.030.1-1 Вып. 1-3 | М1 | 2 | 1,86 кг |
| | | 2 | 1.030.1-1 Вып. 1-3 | М5 | 2 | 7,38 кг |
| | | 3 | 1.030.1-1 Вып. 1-3 | М6 | 2 | 1,14 кг |
| | | 4 | 1.030.1-1 Вып. 1-3 | М9 | 4 | 1,38 кг |
| | | 5 | | Брус деревянный | 4 | |

Ведомость расхода стали на дополнительные закладные изделия, кг

| Марка элемента | Изделия закладные | | | | | | | | | | | Общий расход |
|---|---|---|---|---|---|---|---|---|---|---|---|---|
| | Арматура класса | | | Прокат марки | | | | | | | | |
| | А-III | | | Вст. 3кп2 | | | | | | | | |
| | ГОСТ 5781-82 | | | ГОСТ 19903-74 | | | | | ГОСТ 8509-72 | | | |
| | ф10 | | Итого | S=6 | S=8 | S=10 | S=12 | Итого | ∠63×6 | | Итого | |
| ПС60.15.3.0-3Л-23 | 3,92 | | 3,92 | 1,12 | 5,28 | 6,32 | 7,58 | 20,30 | 2,06 | | 2,06 | 26,28 |
| ПС60.15.2,5-5Л-23 | 3,92 | | 3,92 | 1,12 | 5,28 | 6,32 | 7,58 | 20,30 | 2,06 | | 2,06 | 26,28 |

| | | |
|---|---|---|
| Н.контр. | Помазов | |
| Нач.отд. | Иванов | |
| Гл.спец. | Помазов | |
| Вед.инж. | Никитина | |
| Инж. | Коренькова | |

ТП503-5-22.86КЖИ1-406

Панели стеновые
ПС 60.15.3,0-3Л-23
ПС 60.15.2,5-5Л-23

| Стадия | Масса | Масштаб |
|---|---|---|
| РП | | 1:50 |
| Лист 1 | Листов 1 | |

П7

ГИПРОАВТОТРАНС
Ленинградский филиал

Инв.№ подл. | Подпись и дата | Взам.инв.№

1284

Альбом III

1284

Инв.№ подл. | Подп. и дата | Взам.инв.№

1ПС57.5.15.3.0-3Л-1.1; 1ПС57.5.15.2.5-5Л-1.1

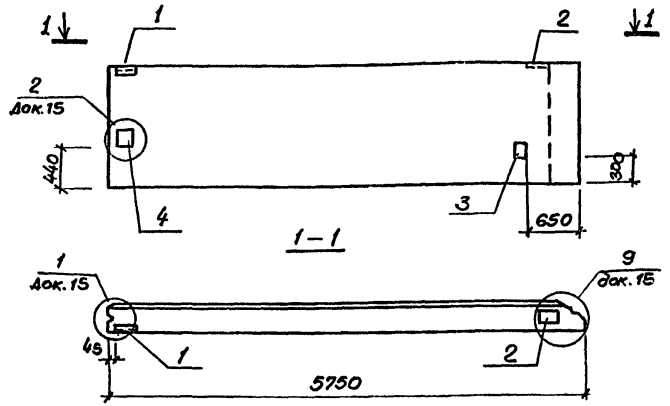


ПС30.9.3.0-6Л-1; ПС30.9.2.5-6Л-1

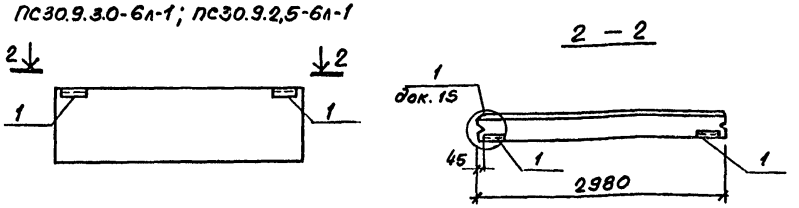


Ведомость расхода стали на дополнительные закладные изделия, кг:

| Марка элемента | Изделия закладные | | | | | | | | | | | Общий расход |
|---|---|---|---|---|---|---|---|---|---|---|---|---|
| | Арматура класса AIII | | | Прокат марки Вст3кп2 | | | | | | | | |
| | ГОСТ 5781-82 | | | ГОСТ 8509-72 | | | ГОСТ 19903-74 | | | | | |
| | ф10 | ф14 | Итого | L63х6 | | Итого | -6х60 | -8х150 | -12х200 | -10х300 | Итого | |
| 1ПС57.5.15.3.0-3Л-1.1 | 1.82 | 2.64 | 4.46 | 1.03 | | 1.03 | 0.56 | 1.41 | 3.79 | 8.95 | 14.71 | 20.20 |
| 1ПС57.5.15.2.5-5Л-1.1 | 1.81 | 2.64 | 4.46 | 1.03 | | 1.03 | 0.56 | 1.41 | 3.79 | 8.95 | 14.71 | 20.20 |
| ПС30.9.3.0-6Л-1 | 0.52 | | 0.52 | 2.06 | | 2.06 | 1.12 | | | | 1.12 | 3.70 |
| ПС30.9.2.5-6Л-1 | 0.52 | | 0.52 | 2.06 | | 2.06 | 1.12 | | | | 1.12 | 3.70 |

| Формат | Зона | Поз. | Обозначение | Наименование | Кол. | Примечание |
|---|---|---|---|---|---|---|
| | | | | Панель 1ПС57.5.15.3.0-3Л-1.1 | | |
| | | | | Сборочные единицы | | |
| | | | 1.030.1-1 Вып. 1-1 | Панель 1ПС57.5.15.3.0-3Л | | |
| | | 1 | 1.030.1-1 Вып.1-3 | Изделие закладное М1 | 1 | 1.86кг |
| | | 2 | 1.030.1-1 Вып.1-3 | То же М8 | 1 | 2,53кг |
| | | 3 | 1.030.1-1 Вып.1-3 | " М12 | 1 | 19.18кг |
| | | 4 | 1.030.1-1 Вып.1-3 | " М5 | 1 | 7.38кг |
| | | | | Панель 1ПС57.5.15.2.5-5Л-1.1 | | |
| | | | | Сборочные единицы. | | |
| | | | 1.030.1-1 Вып.1-1 | Панель 1ПС57.5.15.2.5-5Л | | |
| | | 1 | 1.030.1-1 Вып.1-3 | Изделие закладное М1 | 1 | 1.86кг |
| | | 2 | 1.030.1-1 Вып.1-3 | Тоже М8 | 1 | 2.53кг |
| | | 3 | 1.030.1-1 Вып.1-3 | " М2 | 1 | 19.18кг |
| | | 4 | 1.030.1-1 Вып.1-3 | " М5 | 1 | 7.38кг |
| | | | | Панель ПС30.9.3.0-6Л-1 | | |
| | | | | Сборочные единицы. | | |
| | | | 1.030.1-1 Вып.1-1 | Панель ПС30.9.3.0-6Л | | |
| | | 1 | 1.030.1-1 Вып.1-3 | Изделие закладное М1 | 2 | 1.86кг |
| | | | | | | |
| | | | | Панель ПС30.9.2.5-6Л-1 | | |
| | | | | Сборочные единицы. | | |
| | | | 1.030.1-1 Вып.1-1 | Панель ПС30.9.2.5-6Л | | |
| | | 1 | 1.030.1-1 Вып.1-3 | Изделие закладное М1 | 2 | 1.86кг |

ТП503-5-22.86 КЖИ1-407

Панели стеновые
1ПС57.5.15.3.0-3Л-1.1
1ПС57.5.15.2.5-5Л-1.1
ПС30.9.3.0-6Л-1
ПС30.9.2.5-6Л-1

| Стадия | Масса | Масштаб |
|---|---|---|
| РП | | 1:50 |
| Лист 1 | Листов 1 | |

П8, П16

ГИПРОАВТОТРАНС
Ленинградский филиал

| | | |
|---|---|---|
| Н.контр. | Ломазов | |
| Нач.отд. | Иванов | |
| Гл.спец. | Ломазов | |
| Вед.инж. | Никитина | |
| Инж. | Кореньков | |

АЛЬБОМ III

1284

Инв.№ подл. | Подп. и дата | Взам. инв.№

2ПС6.18.3.0-л-4; 2ПС6.18.2.5-л-4

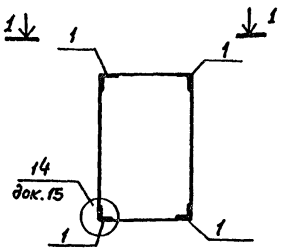


1 – 1

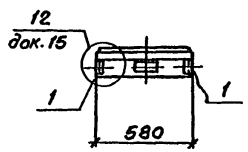


2ПС3.18.3.0-л-5; 2ПС3.18.2.5-л-5

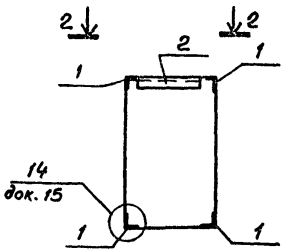


2 – 2

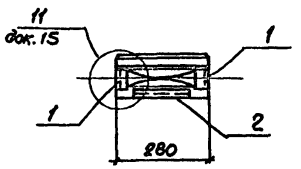


Ведомость расхода стали на дополнительные закладные изделия, кг.

| Марка элемента | Изделия закладные | | | | | | | | | Общий расход |
|---|---|---|---|---|---|---|---|---|---|---|
| | Арматура класса А-III ГОСТ 5781-82 | | | | | | Прокат марки Вст3кп2 ГОСТ 8509-72 | | | |
| | ф10 | | | | | Итого | 150×5 | 163×6 | Итого | |
| 2ПС6.18.3.0-л-4 | | | | | | | | 0.88 | 0.88 | 0.88 |
| 2ПС6.18.2.5-л-4 | | | | | | | | 0.88 | 0.88 | 0.88 |
| 2ПС3.18.3.0-л-5 | 0,26 | | | | | 0.26 | 1.52 | 1.49 | 3.01 | 3.27 |
| 2ПС3.18.2.5-л-5 | 0,26 | | | | | 0.26 | 1.52 | 1.49 | 3.01 | 3.27 |

| Формат | Зона | Поз. | Обозначение | | Наименование | Кол | Примечание |
|---|---|---|---|---|---|---|---|
| | | | | | Панель 2ПС6.18.3.0-л-4 | | |
| | | | | | Сборочные единицы. | | |
| | | | 1.030.1-1 | Вып. 1-1 | Панель 2ПС6.18.3.0-л | | |
| | | 1 | 1.030.1-1 | Вып. 1-3 | Изделие закладное М11 | 4 | 0,22 кг |
| | | | | | Панель 2ПС6.18.2.5-л-4 | | |
| | | | | | Сборочные единицы | | |
| | | | 1.030.1-1 | Вып. 1-1 | Панель 2ПС6.18.2.5-л | | |
| | | 1 | 1.030.1-1 | Вып. 1-3 | Изделие закладное М11 | 4 | 0,22 кг |
| | | | | | Панель 2ПС3.18.3.0-л-5 | | |
| | | | | | Сборочные единицы | | |
| | | | 1.030.1-1 | Вып. 1-1 | Панель 2ПС3.18.3.0-л | | |
| | | 1. | 1.030.1-1 | Вып. 1-3 | Изделие закладное М17 | 4 | 0,23 кг |
| | | 2 | 1.030.1-1 | Вып. 1-3 | М3 | 1 | 2,32 кг |
| | | | | | Панель 2ПС3.18.2.5-л-5 | | |
| | | | | | Сборочные единицы | | |
| | | | 1.030.1-1 | Вып. 1-1 | Панель 2ПС3.18.2.5-л | | |
| | | 1 | 1.030.1-1 | Вып. 1-3 | Изделие закладное М17 | 4 | 0,23 кг |
| | | 2 | 1.030.1-1 | Вып. 1-3 | М3 | 1 | 2,32 кг |

| | | |
|---|---|---|
| Н.контр. | Помазов | |
| Нач.отд. | Иванов | |
| Гл.спец. | Помазов | |
| Вед.инж. | Никитина | |
| Инж. | Коренькова | |

ТП503-5-22.86 КЖИ1-408

Панели стеновые
2ПС6.18.3.0-л-4
2ПС6.18.2.5-л-4
2ПС3.18.3.0-л-5
2ПС3.18.2.5-л-5

| Стадия | Масса | Масштаб |
|---|---|---|
| РП | | 1:50 |
| Лист 1 | Листов 1 | |

ГИПРОАВТОТРАНС
Ленинградский филиал

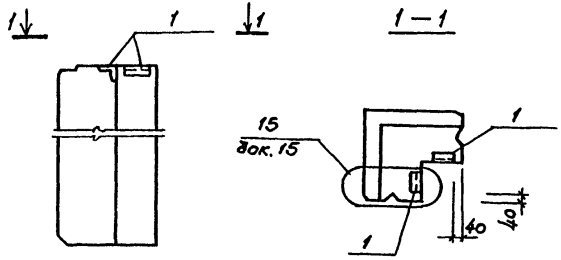


| Формат | Зона | Поз. | Обозначение | Наименование | Кол. | Примечание |
|---|---|---|---|---|---|---|
| | | | | Панель 3ПС46.90.30-л-1 | | |
| | | | | Сборочные единицы | | |
| | | | 1.030.1-1 Вып.1-1 | Панель 3ПС46.90.30-л | | |
| | | 1 | 1.030.1-1 Вып.1-3 | Изд. закл. М18 | 2 | 1.45кг |
| | | | | Панель 3ПС41.90.25-л-1 | | |
| | | | | Сборочные единицы | | |
| | | | 1.030.1-1 Вып.1-1 | Панель 3ПС41.90.25-л | | |
| | | 1 | 1.030.1-1 Вып.1-3 | Изд. закл. М18 | 2 | 1.45кг |
| | | | | | | |
| | | | | Панель 3ПС46.180.30-л-1 | 1 | |
| | | | | Сборочные единицы | | |
| | | | 1.030.1-1 Вып.1-1 | Панель 3ПС46.180.30-л | | |
| | | 1 | 1.030.1-1 Вып.1-3 | Изд. закл. М18 | 2 | 1.45кг |
| | | | | | | |
| | | | | Панель 3ПС41.180.25-л-1 | | |
| | | | | Сборочные единицы | | |
| | | | 1.030.1-1 Вып.1-1 | Панель 3ПС41.180.25-л | | |
| | | 1 | 1.030.1-1 Вып.1-3 | Изд. закл. М18 | 2 | 1.45кг |

## Ведомость расхода стали на дополнительные закладные изделия, кг.

| Марка элемента | Изделие закладное | | | | | | | | | Общий расход |
|---|---|---|---|---|---|---|---|---|---|---|
| | Арматура класса AIII | | | Прокат марки Вст3кп2 | | | | | | |
| | ГОСТ5781-82 | | | ГОСТ8509-72 | | | ГОСТ19903-74 | | | |
| | ф10 | | Итого | ∠63×6 | | Итого | -60×6 | | Итого | |
| 3ПС46.90.30-л | 0.4 | | 0.4 | 1.38 | | 1.38 | 1.12 | | 1.12 | 2.9 |
| 3ПС41.90.25-л-1 | 0.4 | | 0.4 | 1.38 | | 1.38 | 1.12 | | 1.12 | 2.9 |
| 3ПС46.180.30-л-1 | 0.4 | | 0.4 | 1.38 | | 1.38 | 1.12 | | 1.12 | 2.9 |
| 3ПС41.180.25-л-1 | 0.4 | | 0.4 | 1.38 | | 1.38 | 1.12 | | 1.12 | 2.9 |

| | | |
|---|---|---|
| Н. контр. | Ломазов | |
| Нач. отд | Иванов | |
| Гл. констр | Ломазов | |
| Вед. инж | Никитина | |
| Инж. | Кореньков | |

ТП503-5-22.86 КЖИ1-409

Панели стеновые 3ПС46.90.30-л-1; 3ПС41.90.25-л-1; 3ПС46.180.30-л-1; 3ПС41.180.25-л-1.

| Стадия | Масса | Масштаб |
|---|---|---|
| РП | 1.45 | 1:50 |
| Лист 1 | Листов 1 | |

П12, П13

ГИПРОАВТОТРАНС
Ленинградский филиал



Инв.№ подл. | Подп. и дата | Взам.инв.№

3ПС46.150.30-л-1; 3ПС41.150.25-л-1.

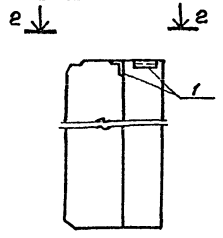


3ПС46.150.30-л-2; 3ПС41.150.25-л-2.

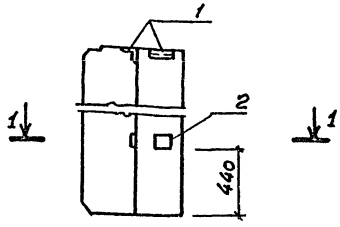


2-2

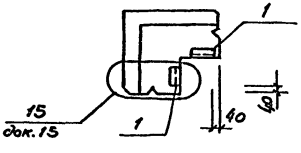


1-1

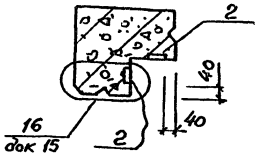


## Ведомость расхода стали на дополнительные закладные изделия, кг.

| Марка элемента | Изделия закладные. Арматура класса AIII ГОСТ 5781-82 ф8 | ф10 | Итого | Прокат марки Вст3кп2 ГОСТ 8509-72 ∠63×6 | | Итого | ГОСТ 19903-74 -6×60 | -8×100 | Итого | Общий расход |
|---|---|---|---|---|---|---|---|---|---|---|
| 3ПС46.150.30-л-1 | | 0.4 | 0.4 | 1.38 | | 1.38 | 1.12 | | 1.12 | 2.9 |
| 3ПС41.150.25-л-1 | | 0.4 | 0.4 | 1.38 | | 1.38 | 1.12 | | 1.12 | 2.9 |
| 3ПС46.150.30-л-2 | 0.36 | 0.4 | 0.76 | 1.38 | | 1.38 | 1.80 | 2.52 | 4.32 | 6.46 |
| 3ПС41.150.25-л-2 | 0.36 | 0.4 | 0.76 | 1.38 | | 1.38 | 1.80 | 2.52 | 4.32 | 6.46 |

| Формат | Зона | Поз. | Обозначение | Наименование | Кол | Примечание |
|---|---|---|---|---|---|---|
| | | | | Панель 3ПС46.150.30-л-1 | | |
| | | | | Сборочные единицы. | | |
| | | | 1.030.1-1 Вып. 1-1 | Панель 3ПС46.150.30-л | | |
| | | 1 | 1.030.1-1 Вып. 1-3 | Изделие закладное М18 | 2 | 1.45кг. |
| | | | | Панель 3ПС41.150.25-л-1 | | |
| | | | | Сборочные единицы. | | |
| | | | 1.030.1-1 Вып. 1-1 | Панель 3ПС46.150.25-л | | |
| | | 1 | 1.030.1-1 Вып. 1-3 | Изделие закладное М18 | 2 | 1.45кг |
| | | | | Панель 3ПС46.150.30-л-2 | | |
| | | | | Сборочные единицы. | | |
| | | | 1.030.1-1 Вып. 1-1 | Панель 3ПС46.150.30-л | | |
| | | 1 | 1.030.1-1 Вып. 1-3 | Изделие закладное М18 | 2 | 1.45кг |
| | | 2 | 1.030.1-1 Вып. 1-3 | То же М19 | 2 | 1.78кг. |
| | | | | Панель 3ПС41.150.25-л-2 | | |
| | | | | Сборочные единицы. | | |
| | | | 1.030.1-1 Вып. 1-1 | Панель 3ПС46.150.25-л | | |
| | | 1 | 1.030.1-1 Вып. 1-3 | Изделие закладное М18 | 2 | 1.45кг |
| | | 2 | 1.030.1-1 Вып. 1-3 | То же М19 | 2 | 1.78кг |

| | | |
|---|---|---|
| Н.контр. | Помазов | |
| Нач.отд. | Иванов | |
| Гл.конст | Помазов | |
| Вед.инж. | Никитина | |
| Инж. | Коренкова | |

ТП503-5-22.86КЖИ1-410

Панели стеновые 3ПС46.150.30-л-1, 3ПС46.150.30-л-2, 3ПС41.150.25-л-1, 3ПС41.150.25-л-2.

| Стадия | Масса | Масштаб |
|---|---|---|
| РП | | 1:50 |
| Лист 1 | Листов 1 | |

ГИПРОАВТОТРАНС Ленинградский филиал.

Инв.№ подл. | Подп. и дата | Взам.инв.№

Отпечатано
в Новосибирском филиале ЦИТП
630064 г. Новосибирск пр. Карла Маркса 1
Выдано в печать 27" 1 1988 г.
Заказ 1-267 Тираж 420

gost.e-ecolog.ru