ТИПОВОЙ ПРОЕКТ
503-5-22.86

АВТОВОКЗАЛ ВМЕСТИМОСТЬЮ 100 ЧЕЛОВЕК

АЛЬБОМ I

ПОЯСНИТЕЛЬНАЯ ЗАПИСКА.
ГЕНЕРАЛЬНЫЙ ПЛАН И ТРАНСПОРТ.
АРХИТЕКТУРНЫЕ РЕШЕНИЯ.
КОНСТРУКЦИИ ЖЕЛЕЗОБЕТОННЫЕ.
КОНСТРУКЦИИ МЕТАЛЛИЧЕСКИЕ.

Нф 1536/01

цена 7-83

gost.e-ecolog.ru

			Привязан	
Инв.№				

ТИПОВОЙ ПРОЕКТ
503-5-22.86

АВТОВОКЗАЛ
ВМЕСТИМОСТЬЮ 100 ЧЕЛОВЕК

АЛЬБОМ I

СОСТАВ ПРОЕКТНОЙ ДОКУМЕНТАЦИИ:

АЛЬБОМ I	Пояснительная записка Генеральный план и транспорт. Архитектурные решения. Конструкции железобетонные. Конструкции металлические.
АЛЬБОМ II	Отопление и вентиляция Водоснабжение и канализация. Электрическое освещение. Силовое электрооборудование. Связь и сигнализация. Автоматизация.
АЛЬБОМ III	Сборные железобетонные изделия
АЛЬБОМ IV	Стальные арматурные и закладные изделия
АЛЬБОМ V	Техническая документация для заводов - изготовителей.
АЛЬБОМ VI	Проектная документация по переводу помещений камеры хранения на режим укрытия.
АЛЬБОМ VII	Спецификации оборудования.
АЛЬБОМ VIII	Сметы. Книга 1 Книга 2
АЛЬБОМ IX	Ведомости потребности в материалах.

ПРИМЕНЁННЫЕ ТИПОВЫЕ ПРОЕКТЫ:

Тип. п. 503-4-17. Альбом II — Устройство для ремонта и осмотра грузовых автомобилей и автобусов. /Распространяет Новосибирский филиал ЦИТП/.

Разработан Ленинградским Филиалом института „Гипроавтотранс"
Главный инженер — В.Ю. Павлович
Главный инженер проекта — Б.К. Чекалов

Привязан

Инв.№

Утверждён и введен в действие Минавтотрансом РСФСР протоколом от 20.08.86 г N 19

Содержание альбома

Лист	Наименование	Стр.
	Содержание альбома	2
	Содержание альбома	3
ПЗ-1	Пояснительная записка /начало/.	4
ПЗ-2	Пояснительная записка /продолжение/	5
ПЗ-3	Пояснительная записка /продолжение/	6
ПЗ-4	Пояснительная записка /продолжение/.	7
ПЗ-5	Пояснительная записка /продолжение/	8
ПЗ-6	Пояснительная записка /продолжение/.	9
ПЗ-7	Пояснительная записка /продолжение/.	10
ПЗ-8	Пояснительная записка /продолжение/.	11
ПЗ-9	Пояснительная записка /продолжение/	12
ПЗ-10	Пояснительная записка /продолжение/.	13
ПЗ-11	Пояснительная записка /продолжение/.	14
ПЗ-12	Пояснительная записка /продолжение/	15
ПЗ-13	Пояснительная записка /продолжение/.	16
ПЗ-14	Пояснительная записка /продолжение/.	17
ПЗ-15	Пояснительная записка /продолжение/.	18
ПЗ-16	Пояснительная записка /продолжение/.	19
ПЗ-17	Пояснительная записка /продолжение/	20
ПЗ-18	Пояснительная записка /окончание/.	21
ГТ-1	Общие данные	22
ГТ-2	Схема генерального плана. Масштаб 1:500	23
АР-1	Общие данные /начало/.	24
АР-2	Общие данные /продолжение/.	25
АР-3	Общие данные /окончание/.	26
АР-4	План на отм. -3.300	27
АР-5	План на отм. -3.300 с нанесением отверстий и перемычек.	28
АР-6	План на отм. 0.000; 0.300	29
АР-7	План на отм. 0.000; 0.300 с нанесением отверстий и перемычек.	30
АР-8	План на отм. 3.600. Фрагменты 1; 2; 3.	31
АР-9	План на отм. 3.600, с нанесением отверстий и перемычек. Ведомости перемычек	32
АР-10	Разрез 1-1.	33
АР-11	Разрезы 2-2; 3-3	34
АР-12	Фасады 1-7; И-А.	35
АР-13	Фасады 7-1; А-И.	36
АР-14	Узлы I-V.	37
АР-15	Фрагменты 4,5.	38
АР-16	Фрагмент 6.	39
АР-17	План кровли. План полов на отм. 3.300; 0.000; 0.300; 3.600.	40
АР-18	Экспликация полов.	41
АР-19	Схема расположения крылец и пандусов. Крыльцо К-2. Сечения 1-1÷3-3.	42
АР-20	Схема расположения элементов отделки колонн. Сечения. Узлы.	43
АР-21	Крепление отделки колонн. Сечения.	44
АР-22	Пол в диспетчерской.	45
АР-23	Барьер в диспетчерской.	46
АР-24	Окна кассовых кабин.	47
АР-25	Окна О-1 и О-2.	48
АР-26	Реклама /начало/.	49
АР-27	Реклама /окончание/.	50
АР-28	Планы подвесных потолков на отм. 3.080.	51
АР-29	Подвесные потолки. Узлы, сечения.	52
АР-30	План на отм - 3.300. Расстановка мебели и оборудования.	53
АР-31	План на отм. 0.000; 0.300. Расстановка мебели и оборудования.	54
АР-32	План на отм. 3.600. Расстановка мебели и оборудования	55
АР-33	Расстановка технологического оборудования буфета.	56
КЖ-1	Общие данные /начало/.	57
КЖ-2	Общие данные /продолжение/.	58
КЖ-3	Общие данные /окончание/.	59
КЖ-4	Схема расположения фундаментов.	60
КЖ-5	Схема расположения фундаментов. Сечения 1-1÷4-4; 12-12÷14-14.	61
КЖ-6	Схема расположения фундаментов. Сечения 5-5÷11-11; 15-15÷18-18	62
КЖ-7	Спецификация к схемам расположения фундаментов.	63
КЖ-8	Схема расположения фундаментов. Узлы 1,2. Фрагмент 1.	64
КЖ-9	Схема расположения фундаментов. Узлы 3÷5.	65
КЖ-10	Фундаменты Фм1 и Фм2.	66
КЖ-11	Фундаменты Фм3 и Фм4.	67
КЖ-12	Фундаменты Фм5, Фм6.	68
КЖ-13	Фундаменты Ф1, Ф2, Ф3, Фм7; Фм8	69
КЖ-14	Схема расположения каркаса на отм. 3,600.	70
КЖ-15	Схема расположения каркаса на отм. 6.900. Спецификация.	71
КЖ-16	Монолитный железобетонный пояс.	72
КЖ-17	Схема расположения плит перекрытия на отм. 0.300.	73
КЖ-18	Схема расположения плит перекрытия на отм. 0.300 сечения 5-5÷12-12.	74
КЖ-19	Схема расположения плит перекрытия и покрытия на отм. 3,600	75

503-5-22.86

Привязан

Инв.№

Содержание альбома

Лист	Наименование	Стр.
КЖ-20	Спецификация к схеме расположения плит покрытия и перекрытия на отм. 3.600.	76
КЖ-21	Схема расположения плит покрытия на отм. 6.900.	77
КЖ-22	Схема расположения стеновых панелей.	78
КЖ-23	Фрагменты стеновых панелей 1÷11	79
КЖ-24	Фрагменты стеновых панелей 12÷19	80
КЖ-25	Схемы расположения опорных столиков.	81
КЖ-26	Спецификация к схемам расположения стеновых панелей.	82
КЖ-27	Лестница в осях 1-2; А-Б.	83
КЖ-28	Лестница в осях Д-Е и В-Г.	84
КЖ-29	Схема расположения фундамента под оборудование ФО1 и приямков ПР1, ПР2.	85
КЖ-30	Каналы КН-1; КН2.	86
КЖ-31	Каналы КН1; КН2. Сечения 1-1÷10-10	87
КЖ-32	Схема расположения подпорных стенок.	88
КЖ-33	Схема расположения плит покрытия перрона и ограждения.	89
КЖ-34	Схема ограждения площадок и лестниц.	90
КЖ-35	Схемы расположения ограждения крылец.	91
КМ-1	Общие данные	92
КМ-2	Техническая спецификация металла.	93
КМ-3	Схема расположения металлоконструкций навеса перрона.	94
КМ-4	Схема расположения металлоконструкций навеса перрона. Узлы I÷V.	95
КМ-5	Схема расположения металлоконструкций навеса перрона. Узлы VI÷VIII.	96
КМ-6	Схема расположения витражей. Разрез 1-1.	97
КМ-7	Схема расположения витражей. Разрезы 2-2÷5-5. Узлы I; II.	98
КМ-8	Схемы заполнения витражей.	99
КМ-9	Лестница в осях В-Г/7	100
КМ-10	Схемы расположения стремянок и площадки.	101

503 - 5 - 22.86

Привязан

Инв. №

Инв. № подл. | Подпись и дата | Взам. инв. №

АЛЬБОМ I

Объект 1284

Общая часть.

Типовой рабочий проект автовокзала вместимостью 100 человек разработан взамен типового проекта 503-223 в соответствии с планом типового проектирования Госстроя СССР, заданием на разработку типового проекта Минавтотранса РСФСР, „Нормами технологического проектирования автовокзалов и пассажирских автостанций (ОНТП-АВ-2-80)" и действующими нормативными и руководящими материалами по проектированию.

Автовокзал предназначается для обслуживания пассажиров междугородных и пригородных автобусных маршрутов.

Инженерно-геологические условия площадки строительства - обычные.

Типовой проект разработан для климатического района с расчётной зимней температурой наружного воздуха - минус 20, 30 (основной вариант), 40°С, скоростного напора ветра $\frac{45\ кгс/м^2}{0.44\ кПа}$ и веса снегового покрова $\frac{150\ кгс/м^2}{1,47\ кПа}$.

Проектом предусмотрены здание автовокзала, перроны прибытия и отправления, площадка межрейсового отстоя автобусов, эстакада для осмотра автобусов и стоянка легковых автомобилей.

Здание одно-двухэтажное с подвалом. В наземной части здания размещаются пассажирские и служебные помещения и буфет; в подвальных помещениях размещаются камеры хранения, туалеты.

В особый период подвальные помещения используются в качестве противорадиационного укрытия для пассажиров и персонала автовокзала.

Теплоснабжение, электроснабжение, водоснабжение и канализация, телефонизация и радиофикация предусмотрены от внешних сетей населённого пункта.

За расчетный показатель принят один человек вместимости здания (1 ч. в.з.), всего - 100 расчетных единиц.

Основные технико-экономические показатели.

Наименование показателей	Единица измерения	Типовой проект	Проект-аналог т.п. 503-223
Вместимость здания	человек	100	100
Отправление пассажиров в сутки	"	1250	1000
Отправление автобусов:			
- в сутки	автобус	80	60
- в час	"	8	7
Обслуживание транзитных автобусных маршрутов в течение часа	"	2	-
Количество постов, всего	пост	13	7
в том числе:			
- посадки	"	3	6
- высадки	"	2	
- межрейсового отстоя	"	7	-
- эстакада для осмотра автобусов	"	1	1
Количество работающих	человек	45	43
Площадь земельного участка	га	0.76	-
Площадь застройки, всего	кв.м	2330	-
в том числе: здания	"	990	-
Общая площадь здания	"	844*	847
Общая площадь здания на 1 человека вместимости здания (1 ч.в.з)	"	8,44	8,47
Строительный объем здания, всего	куб.м	3440	3487
Объем здания на 1 ч.в.з.	"	34,4	34,9
Общая сметная стоимость автовокзала	тыс.руб.	304,63	-
в том числе:			
- строительно-монтажные работы (СМР)	"	257,42	-
Общая сметная стоимость здания	"	220.98	223.6
в том числе:			
- СМР	"	173,77	178.2
- оборудование	"	47,21	45.4
Сметная стоимость на 1 ч.в.з:			
- автовокзала	"	3,04	-
- здания	"	2.21	2,24
Сметная стоимость СМР на 1м³ здания	руб.	50,51	50.1
Годовой доход	тыс.руб.	168,4	-
Годовая себестоимость	"	106,9	-
Годовая прибыль	"	61,5	-
Уровень рентабельности	%	20	-

Наименование показателей	Единица измерения	Типовой проект	Проект-аналог т.п. 503-223
Коэффициент эффективности	-	0.20	-
Окупаемость капвложений	лет	5.0	-
Трудозатраты строечные:			
- на автовокзал, всего	чел.-ч.	25241,85	
- на здание, всего	"	20880,3	20773,7
Расход энергоресурсов на 1 ч.в.з.:			
- воды	куб.м/ч	0.28	0.276
- тепла	ккал/ч / кВт	2674,9 / 2,30	4011.0 / -
- электроэнергии	кВт	0.76	0.85
Расход основных строительных материалов по зданию:			
- цемент приведенный к М-400	т	275.14	280.4
- на 1 млн. руб. СМР	т	1618	1649
- на 1 ч.в.з.	"	2,7	2,8
- сталь, приведенная к классам А-I и С38/23	"	37,92	71.0
- на 1 ч.в.з.	"	0.38	0,7
- на 1 млн. руб. СМР	"	223.0	417
- бетон и железобетон:	куб.м	711.8	741,6
- на 1 ч.в.з.	"	7,1	7,4
- на 1 млн. руб. СМР	"	4187	4362
- лесоматериалы, приведенные к круглому лесу:	"	32.1	25,0
- на 1 ч.в.з.	"	0.3	0.25
- на 1 млн. руб. СМР	"	185.5	147
- кирпич:	тыс.шт.	82,2	52.2
- на 1 ч.в.з.	"	0,8	0,5
- на 1 млн. руб. СМР	"	475.0	307,0
Рубероид:	кв.м.	4820	-
- на 1 ч.в.з	"	48.2	-
- на 1 млн. руб. СМР	"	27861	-
Стекло строительное:	кв.м.	2 08	-
- на 1 ч.в.з.	"	2,0	-
- на 1 млн. руб. СМР	"	1202,0	-

Срок действия т.п. 503-5-22.86 до 1992г.
Т.п. 503-223 исключается из числа действующих с 1988г.

Примечание:
1. Показатели проекта-аналога разработаны только для здания, а не для комплекса автовокзала.
2. Показатели проекта-аналога приведены в сопоставимый вид.
3. * Общая площадь здания приведена в сопоставимый вид согласно СНиП 2.08.02.85, „Общественные здания и сооружения".

Типовой проект разработан в соответствии с действующими нормами и правилами и предусматривает мероприятия, обеспечивающие взрывную, взрывопожарную и пожарную безопасность при эксплуатации здания.

Главный инженер проекта /Чекалов Б.К./

Привязан:

Инв. №

ГИП	Чекалов		
Н.контр.	Энтелис		
Нач.отд.	Иванов		
Гл.спец.	Энтелис		
Рук.гр.	Самсонова		

ТП503-5-22.86 ПЗ

Пояснительная записка

Стадия	Лист	Листов
РП	1	18

ГИПРОАВТОТРАНС
Ленинградский филиал

Инв. № подл. | Подпись и дата | Взам. инв. №

Схема генерального плана.

Проезды и площадки для автотранспорта запроектированы с двухслойным асфальто-бетонным покрытием на щебеночном основании и песчанном подстилающем слое.

Пешеходные тротуары и площадки запроектированы с покрытием из тротуарных бетонных плит на щебеночном основании и песчаном подстилающем слое.

Схемой генерального плана предусмотрена организация рельефа с отводом ливневых и талых вод по лоткам проезжей части в дождеприёмные колодцы городской ливневой канализации. При отсутствии закрытой канализационной сети отвод ливневых вод осуществляется с устройством лотков-кюветов.

Территория автовокзала, свободная от дорожного покрытия озеленяется с устройством газонов, посадкой деревьев и кустарников.

Все посадки предусматриваются с учётом сохранения хорошего обзора с места водителя при движении автотранспорта.

Технологическая часть.

Для расчётов принят автобус с техническими данными - длина - 12.0м
- ширина - 2,5 м
- база - 6,3 м
- наименьший диаметр круга поворота по наружному колесу - 21.8 м.

Участок автовокзала функционально делится на привокзальную площадь и внутреннюю транспортную территорию.

Предусмотрено, что привокзальная площадь примыкает к городской улице с регулярными внутригородскими транспортными связями, обеспечивающими беспрепятственную доставку пассажиров. На привокзальной площади размещаются стоянки легковых автомобилей и такси.

Предусмотрены стоянки легковых автомобилей на 20 машиномест и такси на 10 машиномест.

В целях максимальной безопасности, движение автотранспорта на территории автовокзала предусмотрено одностороннее, без пересечения потоков. На внутреннюю территорию въезд всех видов транспорта, кроме маршрутных автобусов, запрещен.

Маршрутный автобус, прибывающий на автовокзал поступает на пост перрона прибытия. По окончании высадки пассажиров автобус перемещается на площадку межрейсового отстоя. Здесь, при необходимости, на проездной эстакаде производится осмотр автобуса. В случае выявления технических неисправностей, автобус направляется в автотранспортное предприятие.

В соответствии с графиком движения, по сигналу диспетчера автобус подаётся на пост перрона отправления. По окончании посадки диспетчер при помощи светофорной сигнализации, разрешает отправление автобусу с одновременным запрещением движения всем другим автобусам в зоне перрона отправления.

Пути движения пассажиров по территории и зданию - раздельны.

Движение пассажиров организуется по прилагаемой схеме.

Справочно-информационная служба осуществляется с помощью схем и таблиц в помещении автовокзала, схемы автобусных маршрутов, расписания движения автобусов и громкоговорящей сети оповещения.

Работа билетных касс обеспечивает текущую и предварительную продажу билетов. В пассажирском зале работают 2 кассы; в период максимального количества перевозок в зале работает 1 касса и 2 кассы на перроне отправления.

Время работы касс устанавливается в соответствии с режимом работы автовокзала, с учётом пассажиропотока.

Работа касс организуется по методу „На все направления."

Порядок оформления и выдачи билетов следующий:
- по запросу пассажира кассир, по средствам внутренней связи, запрашивает оператора, указывая при этом пункт назначения, время рейса, количество билетов;
- оператор сообщает кассиру номер места;
- кассир производит денежный расчёт с пассажиром и выдает ему билет.

Продажа билетов на автобусы междугородных сообщений производится по числу мест для сидения, а на автобусы пригородных сообщений - по номинальной вместимости автобуса.

На период массовых пригородных перевозок пассажиров предусмотрены автоматические билетные кассы вне здания. Распределение мест в автобусе между кассами производит оператор.

Основными задачами диспетчерской службы являются:
- контроль за своевременным прибытием автобусов;
- отправление автобусов в рейс;
- контроль за движением автобусов на маршруте;
- регулирование движение автобусов;
- информация пассажиров о прибытии автобусов, времени начала посадки и отправления автобусов в рейс;
- информация диспетчеров следующих пунктов о наличии свободных мест;
- оформление путевой документации.

Посты отправления предусмотрены по методу „На все направления."

Привязан:

Инв. №

Инв. № подл. | Подпись и дата | Взам. инв. №

Схема организации движения пассажиров

а. При отправлении пассажиров

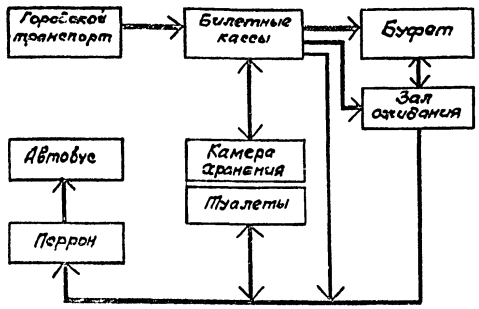

в. При прибытии пассажиров.

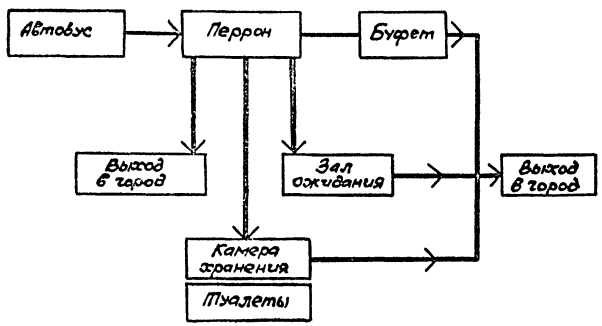

Архитектурно - строительные и конструктивные решения.

Здание автовокзала одно-двухэтажное с подвалом.

Помещения подвала в особый период переводятся на режим противорадиационного укрытия группы П-1 на 124 укрываемых.

К зданию примыкает навес над перроном отправления автобусов.

Класс здания - II.

Степень огнестойкости - II

В одноэтажной центральной части здания располагаются: объединенный пассажирский зал, буфет, помещение для пассажиров с детьми и венткамера.

В двухэтажной части здания на 1 этаже располагаются кассовый блок, медпункт, мастерская по ремонту оборудования и инвентаря, электрощитовая, узел связи и помещения линейных служб автовокзала.

На втором этаже расположены комнаты длительного отдыха водителей, комната кратковременного отдыха водителей, кабинет начальника вокзала и венткамера.

Эвакуация со второго этажа - рассредоточенная, осуществляется по двум лестницам, одна из которых - внутренняя, другая - открытая, наружная, путь на которую идет через кровлю.

Подвал расположен под служебным блоком двухэтажной части здания. Высота до низа конструкции подвала - 3,1м. Здесь расположены общественные уборные, венткамера, тепловой пункт, кладовые. В подвал ведут две самостоятельные лестницы: одна из пассажирского зала, вторая (наружная) - с перронов. Перрон отправления обеспечен навесом.

Каркас здания решен с использованием конструкций серии 1.020-1/83 по связевой схеме с шарнирным сопряжением ригелей с колоннами.

Пространственная устойчивость здания обеспечивается системой вертикальных устоев (диафрагм жесткости) объединенных горизонтальными дисками перекрытий. Плиты перекрытия и покрытия - по серии 1.041.1-2, стеновые панели - по серии 1.030.1-1, лестницы - по серии 1.060.1-2.

Фундаменты под колонны - сборные железобетонные по серии 1.020-1/83, монолитные по серии 1.412-1/77.

Стены подвала приняты из бетонных блоков по ГОСТ 13579-78и серии 1.112-5, перекрытия - из ребристых плит по серии 1.422.1-2.

Перегородки - из асбестоцементных экструзионных панелей по серии 1.000.8-1 и кирпичные.

Конструкции навеса - металлические балки по металлическим стойкам. Покрытие из асбестоцементных экструзионных плит по серии 1.000.8-1.

Кровля - совмещенная. Отвод воды с кровли здания осуществляется через внутренние водостоки, с кровли навеса - наружный водосток. Конструкция кровли - рулонная, утеплитель - перлитобитумные плиты - $\gamma = 300$ кг/м3.

Конструкции полов - мозаичные, бетонные, линолеум, керамическая плитка.

Заполнение оконных проемов - окна деревянные по ГОСТ 11214-78 и алюминиевые витражи по серии 1.236.4-7/84.

Двери по ГОСТ 24698-81 и по ГОСТ 6629-74.

Внутренняя отделка пассажирского зала: окраска ПВА; лицевой кирпич.

В отделке других помещений используется: облицовка керамической плиткой; ДСП, окраска масляными и водоэмульсионными красками. На перроне отправления и в пассажирском зале запроектированы подвесные потолки из алюминиевых сплавов по серии 1.245.4-2 с вмонтированными в него приборами освещения.

Отделка фасадов - панели, облицованные керамической плиткой, лицевой кирпич.

Все помещения автовокзала обеспечены естественным светом.

В вечернее время предусматривается искусственное освещение. Разработана реклама „Автовокзал."

Привязан

Инв. №

Теплоснабжение. Отопление. Вентиляция.

Исходные данные.

Проект выполнен в соответствии со следующими нормативными документами:

СНиП II-33-75*, СНиП II л. 8-71; СНиП II-85-80; СНиП II г.10-73*

Источник теплоснабжения - внешние сети населенного пункта.

В качестве теплоносителя для нужд отопления, вентиляции, горячего водоснабжения принята вода с параметрами T_1 = 150°С; T_2 = 70°С.

Внутренние температуры воздуха приняты: для комнаты кратковременного отдыха шоферов, помещений для пассажиров с детьми, медпункта, моечной столовой посуды, комнат длительного отдыха шоферов +20°С; для помещения санузлов, камер хранения, зала буфета +16°С; для уборных общего пользования +15°С, для остальных помещений +18°С.

Теплоснабжение.

Ввод тепла из наружных тепловых сетей предусмотрен в помещение теплового пункта, размещаемого в осях „1-2"-„8" на отм. -3.300.

Система теплоснабжения принята двухтрубная закрытая с присоединением местных систем горячего водоснабжения через водоводяной подогреватель, включаемый по двухступенчатой смешанной схеме и состоящий из трех секций в первой ступени, двух секций во второй ступени.

Отопление и вентиляция присоединяются по зависимой схеме.

Получение воды с параметрами T_{11} = 105°С и T_{21} = 70°С для отопления двухэтажной части здания предусмотрено в элеваторном узле. В тепловом пункте предусмотрено установка запорной арматуры, контрольно-измерительных приборов.

Для поддержания постоянства давления на ответвлениях на отопление и вентиляцию устанавливаются регуляторы давления „после себя" типа УРД или РК-1.

Регулирование тепла на отопление в зависимости от температуры наружного воздуха осуществляется установкой регулятора температуры прямого действия типа РТК.

Для замеров расхода воды на подающем и обратном трубопроводах предусмотрена установка измерительных диафрагм.

Для измерения расхода воды на горячее водоснабжения предусмотрен счетчик замера горячей воды марки УВКГ-32.

При привязке типового проекта предусмотреть герметизацию ввода.

Трубопроводы прокладываются с уклоном i=0,002 В высших точках устанавливаются воздушники, в нижних спускники.

Слив дренажа предусмотрен в раковины и трап

Отопление.

Отопление здания автовокзала предусматривается с двумя теплоносителями:

- отопление одноэтажной части здания, где размещается непосредственно пассажирский зал, предусматривается водой 150°С-70°С. Проектируется двухтрубная система отопления с нижней разводкой.

- отопление двухэтажной части здания, где размещаются административные помещения, комнаты отдыха водителей и прочее, предусматривается на воде с параметрами 105-70°С. Проектируется однотрубная система отопления с нижней разводкой теплоносителя.

В качестве нагревательных приборов предусматриваются конвекторы типа „Ритм" и радиаторы М140-АО.

В качестве отключающей арматуры предусматриваются вентили на подающих стояках и отдельных ветках, пробочные краны на обратных стояках, краны двойной регулировки и трехходовые краны у приборов. Выпуск воздуха осуществляется: - из системы отопления, через воздухо-выпускные краны у приборов и через горизонтальные воздухосборники, - из системы теплоснабжения - через горизонтальные воздухосборники.

Вентиляция.

Вентиляция запроектирована приточно-вытяжная с механическим побуждением и естественная.

В пассажирском зале воздухообмены определены из расчета подачи 20м³/ч воздуха на 1 человека.

В подсобном помещении буфета запроектирована вытяжка и приток от технологического модулированного оборудования через модулированные вентотсосы типа МДО. Воздухообмены зала буфета определены из условий борьбы с теплоизбытками.

Воздухообмены административных и служебных помещений определены по кратности.

Вытяжка и приток в эти помещения предусматриваются непосредственно в помещения.

Приточные и вытяжные установки размещаются в изолированных венткамерах. В качестве приточных установок, в виду их малой производительности приняты индивидуальные приточные камеры.

Привязан

Инв.№

В приточных системах предусматривается защита калориферов от замораживания.

Воздуховоды выполняются из шлакобетонных плит и частично из кровельной стали круглого сечения. Трубопроводы теплоснабжения и отопления, прокладываемые в подпольных каналах и теплопункте теплоизолируются полуцилиндрами минераловатными.

Водоснабжение и канализация.

Проект водоснабжения и канализации автовокзала разработан в соответствии со СНиП 2.04-01-85, II-85-80.

Источником водоснабжения и местом спуска сточных вод приняты сети населённого пункта.

Водоснабжение.

Расчётные расходы воды сведены в таблицы 1 и 2.

Питание всех потребителей намечено по одному вводу из чугунных водопроводных труб диаметром 65мм. На вводе запроектирован водомер калибра ВСКМ-40 с обводной линией.

Обводная линия запроектирована на случай ремонта водомера на прямой линии.

Напор на вводе, необходимый для работы санитарных приборов – 10м.

Тепловые нагрузки предприятия.

NN по генплану	Наименование зданий и сооружений	Наружные температуры °С	Строительный объём зданий м3	Вид теплопотребления										Примечание
				Общий расход тепла Вт (ккал/ч)	Удельная тепловая характеристика здания Вт/(м3·°С) (ккал/ч,м3·°С)	Удельный расход тепла на 1м3 Вт/(м3) (ккал/ч. м3)	Общий расход тепла Вт (ккал/ч)	Удельная тепловая характеристика Вт/(м3·°С) (ккал/ч,м3·°С)	Удельный расход теплоты на 1м3 Вт/м3 (ккал/ч.м3)	Общий расход тепла Вт (ккал/ч)	Удельная тепловая характеристика здания Вт/м3·°С (ккал/ч,м3·°С)	Удельный расход тепла на 1м3 Вт/м3 (ккал/ч.м3)	Всего Вт (ккал/ч)	
1.	Автовокзал вместимостью													
	100 человек	-20	3440	89370	0.68	25.9	80330	0.6	22.8	50590	0.39	14.7	220290	
				(76840)	(0.58)	(22.3)	(69070)	(0.51)	(19.6)	(43500)	(0.33)	(12.6)	189410	
		-30	3440	111060	0.67	32.3	105840	0.63	30.2	50590	030	14.7	267490	
				(95500)	(0.58)	(27.8)	(91000)	(0.54)	(25.9)	(43500)	(0.26)	(12.6)	230000	
		-40	3440	125760	0.63	36.6	130450	0.64	37.4	50590	0.25	14.7	306790	
				(108120)	(0.54)	(31.4)	(112170)	(0.55)	(32.1)	(43500)	(0.22)	(12.6)	263750	

Внутренняя разводящая сеть хозяйственно-питьевого водопровода монтируется по тупиковой схеме из стальных водогазопроводных оцинкованных труб диаметром от 15 до 50мм.

Горячее водоснабжение.

Горячая вода подается на бытовые нужды, к санитарным приборам и к водоразборным точкам буфета.

Расчётные расходы воды сведены в таблицу №3.

Схема приготовления горячей воды приведена в разделе „Теплоснабжение" данного проекта.

Разводящая сеть запроектирована по тупиковой схеме из стальных водогазопроводных оцинкованных труб диаметрами от 15 до 32 мм.

Привязан

Инв.№

Инв.№ подл. | Подпись и дата | Взам. инв.№

Альбом 1284

Данные по суммарному водопотреблению и водоотведению. Таблица 1.

Назначение расхода	Расходы воды				Расходы сточных вод			Примечание
	м³/сут	м³/ч	л/с	При пожаре л/с	м³/сут	м³/ч	л/с	
1	2	3	4	5	6	7	8	9
Хозяйственно-питьевые нужды (по таблицам 2,4).	28.31	2.31	1.40	—	22.13	2.31	3.00	
В том числе горячей воды при температуре 56°С	9.80	0.87	0.75	—	9.80	0.87	0.75	
Внутренние водостоки *	—	—	—	—	96.30	16.05	4.46	*Условно для г. Москвы
Итого:	28.31	2.31	1.40	—	22.13	2.31	3.00	Расходы сточных вод указаны в сухую погоду

Данные по хозяйственно-питьевому водопотреблению Таблица 2

№ п/п	Наименование потребителей	Измеритель	Количество потребителей за сутки	Количество потребителей за час	Норма водопотребления л/сут	Норма водопотребления л/ч	Расходы воды м³/сут	Расходы воды м³/ч	Расходы воды л/с	При пожаре л/с	Примечание
1	2	3	4	5	6	7	8	9	10	11	12
1	Персонал автовокзала	человек	45	21	25	5	1.13	0.11	1.40	—	
2	Пассажиры	человек	1250	1250	10	1.1	12.50	1.38			
3	Общежитие с общими душевыми	человек	10	10	100	10.4	1.00	0.10			
4	Буфет на 20 посадочных мест	блюдо	600	60	12	12	7.20	0.72			
5	Мытье полов	м2	150	—	2	—	0.30	—			
	Итого:	—			—	—	22.13	2.31			
	Полив территории: #										
	асфальто-бетонное покрытие	м2	6040		0.40	—	2.42	—	—	—	Обеспечивается сетью холодной воды здания
	Газоны	м2	940		4.00	—	3.76	—	—	—	Условно. Уточняется по месту
	Итого:		—	—	—	—	6.18	—	—	—	
	Всего:		—	—	—	—	28.31	2.31	1.40	—	
	* Площадь принята условно										

Привязан

Инв. №

Инв. № подл. | Подпись и дата | Взам. инв. №

Объект 1284

Данные по потреблению горячей воды на хозяйственно-питьевые нужды. Таблица 3.

N п/п	Наименование потребителей	Измеритель	Количество потребителей		Норма водопотребления		Расход воды			Расчетная температура горячей воды	Часовой расход тепла (ккал/ч) Вт/ч
			За сутки	За час	л/сут	л/ч	м³/сут	м³/ч	л/с		
1	2	3	4	5	6	7	8	9	10	11	12
1	Персонал автовокзала	человек	45	21	7	3	0.32	0.06			
2	Пассажиры	человек	1250	1250	6	0.5	7.50	0.63			
3	Общежитие с общими душевыми	человек	10	10	60	6.3	0.60	0.06	0.75	55	870×(55-5)×1.16 =
4	Буфет на 20 посадочных мест	блюдо	600	60	2	2	1.20	0.12			= 50460 (43500)
5	Мытье полов	м²	150		1.2	—	0.18				
						Итого	9.80	0.87	0.75		

Данные по отведению бытовых стоков. Таблица 4

№№ п/п	Наименование источников сброса	Измеритель	Количество потребителей		Норма водопотребления		Расход сточных вод			Примечание
			За сутки	За час	л/сут	л/ч	м³/сут	м³/ч	л/с	
1	2	3	4	5	6	7	8	9	10	11
1	Персонал автовокзала	человек	45	21	25	5	1.13	0.11		
2	Пассажиры	человек	1250	1250	10	1.1	12.50	1.38		
3	Общежитие с общими душевыми	человек	10	10	100	10.4	1.00	0.10		
4	Буфет на 20 посадочных мест	блюдо	600	60	12	12	7.20	0.72	3.00	
5	Мытье полов	м²	150	—	2	—	0.30	—		
						Итого	22.13	2.31	3.00	

Канализация.

Расчётные расходы бытовых сточных вод сведены в таблицы 1 и 4.

Отвод стоков от санитарных приборов и буфета намечен во внутриплощадочную сеть бытовой канализации с последующим отводом их на сооружения биологической очистки населённого пункта.

Из санузлов, расположенных в подвале, прокладывается самостоятельный выпуск с установкой на нём электрифицированной задвижки и датчика для автоматического управления задвижкой с подачей аварийного сигнала в помещение дежурного по автовокзалу.

Расход дождевых вод с кровли здания рассчитан для средней климатической зоны (г. Москва) и составляет 4,46 л/с.

Отвод дождевых стоков запроектирован сетями внутренних водостоков во внутриплощадочную сеть дождевой канализации, которую следует повключить к соответствующим сетям населённого пункта.

При привязке проекта к конкретным условиям должны быть уточнены расходы дождевых вод с кровли здания и, при отсутствии централизованной очистки поверхностных стоков в населённом пункте, запроектированы локальные очистные сооружения, в зависимости от климатических данных, показателей по генплану, протяжённости сетей и рельефа участка.

Внутренние сети бытовой канализации и водостоков намечено монтировать из пластмассовых труб диаметрами от 50 до 100мм.

Электроснабжение.

При разработке проекта использованы действующие альбомы типовых рабочих чертежей ВНИПИ „Тяжпромэлектропроект" г. Москва. Проект разработан в соответствии с действующими „Правилами устройств электроустановок" и нормативными документами.

В отношении обеспечения надежности электроснабжения электроприемники автовокзала относятся к третьей категории.

Ко второй категории относятся:

- общее рабочее освещения касс, пассажирских и служебных помещений, а также перронов.
- электросиловое устройство буфета.

Привязан:

Инв. №

Инв. № подл. | Подпись и дата | Взам. инв. №

- автоматические камеры хранения ручного багажа.

К первой категории относится пульт пожарной сигнализации.

Электроприемники автовокзала получают питание от сети 0,4 кВ через главный распределительный щит (ГРЩ), состоящий из панелей ЩО70.

Указанные токоприемники первой и второй категории получают питание от разных секций ГРЩ.

Расчётный учёт электроэнергии осуществляется счётчиками активной и реактивной энергии типа САЧУ и СРЧУ.

Естественный средневзвешенный коэффициент мощности составляет 0.86.

Источники питания определяются при привязке проекта согласно ТУ электроснабжающей организации.

Годовой расход электроэнергии

Наименование	Ср. нагрузка за макс. нагр. смену, квт.	Годовой коэффициент энергии использования	Годовое число часов работы оборудования	Годовой расход электроэнергии мвт.ч
Силовое электрооборудование	19.5	0.85	4370	72.4
Электрическое освещение	36.2	1.0	2250	81.5
Освещение территории	5.5	1.0	3600	19.8
Итого				173.7

Электрическое освещение.

Проектом предусматривается устройство рабочего и эвакуационного освещения 220В, а также переносного 36 В.

В качестве источников света принимаются светильники с люминесцентными лампами и лампами накаливания. Светильники эвакуационного освещения выделяются из числа светильников общего освещения.

Рабочее освещение касс, пассажирских и служебных помещений, а также перронов предусматривается от щитов, получающих питание от разных секций ГРЩ.

Питание сети рабочего и эвакуационного освещения осуществляется от ГРЩ и 1МЧО.

Для питания сетей электроосвещения принимаются щитки серии ПР11. Магистральная сеть выполняется кабелем марки АВВГ.

Распределительная сеть выполняется кабелем марки АВВГ и проводом марки АПВ.

Управление электроосвещением осуществляется со щитков и выключателями по месту.

Управление электроосвещением перрона и наружным освещением здания осуществляется дистанционно кнопками из помещения диспетчерской.

Силовое электрооборудование.

Все электродвигатели поставляются комплектно с оборудованием, поэтому выбор их в проекте не производится.

Для распределения энергии автовокзала устанавливаются распределительные шкафы серии ШР11 с предохранителями на отходящих линиях и вводно-распределительные устройства типа ВРУ.

Для оборудования, поставляемого без пусковой аппаратуры, проектом предусматривается установка магнитных пускателей серии ПМА и ящиков управления ЯУ5100.

Питающая и распределительная сети выполняются кабелем АВВГ, проложенным по строительным конструкциям здания и проводом марки АПВ в винипластовых трубах в полу.

Защитное заземление и молниезащита.

Для защиты обслуживающего персонала от поражения электрическим током, предусматривается заземление всех металлических, нормально не находящихся под напряжением частей электрооборудования, которые могут оказаться под напряжением. В качестве заземляющих проводников используются металлические конструкции здания, нулевые проводники сети. В качестве контура заземления используется стальная полоса 4×40, которая соединяется с заземлением выполненным из круглой стали ф 10 мм.

Так как ожидаемое количество поражения молнией в год при максимальной интенсивности грозовой деятельности менее 0,1, молниезащита здания не требуется.

Связь и сигнализация.

Проектом предусматривается следующие виды связи и сигнализации:

- административно-хозяйственная связь в составе ГАТС;
- связь „кассир-пассажир";
- телеграфная связь;
- директорская связь;
- операторская связь;
- распорядительно-поисковая связь;
- городская радиотрансляционная связь;
- электрочасофикация;
- пожарная сигнализация;
- радиосвязь.

Привязан:

Инв. №

Объект 1284
Инв. № подл. | Подпись и дата | Взам. инв. №

Административно-хозяйственная связь (ГАТС).

Городская телефонная связь предусматривается по 10 тел телефонным аппаратам ТА-72м-2 и 3-м монетным автоматам АМТ-69/2.

Связь „кассир-пассажир".

Связь „кассир-пассажир" осуществляется на базе 8-ми приборов ПГС-02.

Телеграфная связь.

Для осуществления телеграфной связи предусматривается установка телеграфного рулонного аппарата РТА-6.

Диспетчерская связь.

Для организации прямой связи начальника автовокзала с административно-хозяйственным персоналом предусматривается установка аппаратуры управленческой связи „Каскад-106" емкостью 10 линий. Главный пульт устанавливается в помещении начальника вокзала.

Операторская.

Для связи билетного оператора с кассирами и дежурным по вокзалу предусматривается установка одного комплекта аппаратуры управленческой связи „Каскад-106" емкостью 10 линий. Главный пункт устанавливается в помещении операторской.

Распорядительно-поисковая связь.

Для осуществления распорядительно-поисковой связи в помещении диктора оповещения предусматривается установка радиотрансляционная ТУ-50м мощностью 50 вт.

Городская радиотрансляционная связь.

Для трансляции программ общесоюзной радиосети предусматривается установить по крыше здания стойку РСI, к которой подводится фидер ГРТС. От фидера через абонентский понижающий трансформатор ТАМУ-10т, сеть разводится по всему зданию.

В качестве разветвительно-ограничительных коробок применены коробки типов УК-2П; УК-2Р. Для абонентских точек применены громкоговорители типа „Тайга-304" мощностью 0,15 вт и звуковые колонки 2кз-7. Абонентская сеть выполнена проводами марок ПТПЖ 2×0,6 и ПТПЖ 2×1,2.

Электрочасофикация.

Для централизованного показа точного времени предусматривается установить в узле связи электропервичные часы ПЧК3-2рн-Р24-Р12.

Электровторичные часы типа ВЧС1-М2ПВ-24р-300-326к. устанавливаются в помещениях согласно схеме систем связи и сигнализации и подключаются к электропервичным часам посредством комплексной сети.

Для отметок текущего времени в диспетчерской устанавливаются щитам-часы 72-НТМ.

Пожарная сигнализация.

Проектом предусматривается защита помещений от пожара. Для этого в диспетчерской устанавливается пульт пожарной сигнализации ППС1, питание которой осуществляется от 2х независимых источников.

В помещениях устанавливаются пожарные тепловые датчики ИП-105-2/1. Проводка выполняется открыто по стенам и потолку. Датчики подключаются к ППС-1 посредством комплексной сети.

Предусматривается установка в диспетчерской реле для отключения вентиляции при возникновении пожара.

Радиосвязь.

Автовокзал оборудуется КВ радиостанцией ЗОРТ-5-2-ОМ-С („Гроза-2") мощностью 3.0Вт. Питание осуществляется от сети переменного тока.

Комплексная связь.

Связь на вокзале является комплексной и включает в себя: сеть административно-хозяйственной связи (ГАТС); диспетчерскую связь, операторскую связь, электрочасофикацию, пожарную сигнализацию.

Автоматизация.

Общая часть.

Проект систем автоматизации производственных процессов выполняется в соответствии с действующими нормативными документами по проектированию систем автоматизации технологических процессов ВСН 281-16 Минприбор СССР.;

Проектом предусматриваются следующие разделы автоматизации: вентиляция и перроны прибытия и отправления. Средства автоматизации (контроля, защиты оборудования, блокировки, управления, сигнализации) принимаются в целях:

- обеспечения и поддержания параметров технологических процессов, повышения надежности работы систем, а также отключения систем при аварии и пожаре;
- сокращение обслуживаемого персонала, экономии тепла и электроэнергии.

Степень автоматизации принята в зависимости от назначения зданий и сооружений, вида систем, необходимой продолжительности работы оборудования и экономической целесообразности. При разработке проекта автоматизации предусматривается минимальное число приборов и средств автоматизации.

Уровень автоматизации производственных процессов принят в соответствии с:

Привязан:

Инв. №

- нормами и правилами строительного проектирования санитарными, электротехническими, противопожарными и другими требованиями СНиП-II-33-75, СНиП-II-35-76;
- нормами и правилами на производство строительных, монтажных и специальных работ СНиП-III-34-74.

Контроль параметров и схема светофорной сигнализации, разработанных в проекте, базируются на приборах, серийно выпускаемых отечественной промышленностью.

Характеристика объекта автоматизации и обоснование приятных решений.

Проектом предусматривается:
- защита приточных систем П1... П3 от замораживания (отключение электродвигателя вентилятора при замораживании калорифера);
- блокировка электродвигателя вентилятора с клапаном на обратном теплоносителе в рабочее и нерабочее время, трехминутный прогрев калориферов;
- светофорная сигнализация постов отправления (5 постов);
- контроль теплового пункта (приборы температуры, давления и расхода воды).

Для технологических процессов приточных систем, светофорной сигнализации постов отправления разработаны индивидуальные схемы автоматизации.

Щиты автоматизации приточных систем устанавливаются в венткамерах, пульт управления в помещении диспетчера.

Приборы и средства автоматизации устанавливаются в непосредственной близости от оборудования.

Щитовые конструкции приняты по ОСТ36.13-76. Подвод электропитания к щитам автоматизации осуществляется от силовых щитов.

Питание осуществляется электроэнергией напряжением 220 В и промышленной частотой 50 Гц. Потребляемая мощность составляет 2,0 кВт.

Несущие конструкции проводок и узлы их крепления к элементам здания и площадкам обслуживания, установка приборов и средств автоматизации выполняются по типовым чертежам, действующим в системе Главмонтажавтоматика.

Основные положения по производству строительных и монтажных работ.

В основных положениях приведены рекомендации по производству строительно-монтажных работ (СМР) принципиального характера, на основании которых выполняются как привязка настоящего типового проекта на конкретной стройплощадке, так и разработка в дальнейшем строительной организацией проекта производства работ (ППР).

При строительстве автовокзала выполняется следующих комплекс основных СМР:
- подготовительные;
- земляные работы;
- возведение здания вокзала.

1. Подготовительные работы

1.1. Прокладывается подъездная автодорога к стройплощадке.

1.2. Выполняются работы по очистке, осушению и планировке пятна застройки.

1.3. Устраиваются проезды, площадки, временные дороги, используемые на период строительства.

1.4. Организуется временное обеспечение строительства энергоресурсами, водой.

2. Земляные работы.

2.1. Растительный грунт снимается бульдозером типа Д-271А мощностью 96,61 кВт (130 л.с), перемещается в кучи на 10м и затем экскаватором типа Э-652Б с ковшом „обратная лопата" грузится на автосамосвалы и отвозится в отвал на расстояние 1км. Если позволяют габариты стройплощадки, то грунт для обратной засыпки целесообразно складывать в непосредственной близости от котлована в пределах рационального перемещения его бульдозером.

2.2. Разработка котлована под подвал и фундаменты производится экскаватором типа Э-652Б с ковшом „обратная лопата". Котлован выполняется ступенчатым с проектными отметками -3,9м, -3,3м и -1,35м. Добор грунта после экскаваторных работ производится вручную для сохранения естественного состояния грунта в данной части котлована. Котлован под подвал и фундаменты отрывается в откосах с заложением 1:1 согласно требованиям СНиП 3.02.01-83„Основания и фундаменты".

2.3. При наличии грунтовых вод необходимо предусмотреть осушение котлована средствами открытого водоотлива (для связных грунтов) или глубинного водопонижения (для песчаных грунтов). Работы проводить в соответствии с требованиями СНиП III-8-78 „Земляные сооружения".

В случае наиболее часто применяемого водопонижения методом открытого водоотлива по дну котлована устраивается кольцевая дренажная канава глубиной 0.6м с уклоном не менее 0.03 в сторону приямков. Дренажные траншеи и приямки при необходимости засыпаются щебнем. Откачка воды производится центробежными насосами, установленными у приямков.

Привязан

Инв. №

2.4. Строительно-монтажные работы по возведению подвала и монтажу фундаментов выполняются с помощью пневмоколесного крана типа КС-4361 г/п 16т в котловане. Для проезда механизмов в котлован устраивается пандус в направлении от оси „7" к оси „1". По оси движения монтажного крана и по пандусу уложить дорожные ж/бетонные плиты. Стены подвала и сборно-монолитные фундаменты выполняются из блоков по ГОСТ 13579-78 и серии 1.112-5 в.3. Бетонная смесь для строительства монолитных фундаментов, монолитных участков между блоками и бетонной подготовки доставляется на строительную площадку на автосамосвалах в бадьях емкостью 0,3-0,6м3, которые подаются к опалубке краном и разгружаются в приёмный бункер.

Все строительно-монтажные работы по возведению подвала выполнять в соответствии с требованиями СНиП III-15-76 „Бетонные и железобетонные конструкции монолитные." и СНиП III-16-80 „Бетонные и железобетонные конструкции сборные."

По окончании строительства подвала, а затем и фундаментов производится обратная засыпка стен подвала и пазух фундаментов качественным грунтом с помощью бульдозера типа Д-271А. Грунт послойно уплотняется катками 45-60кн на расстоянии 1м от стен подвала и выполненных фундаментов, а также пневматическими трамбовками.

3. Возведение здания автовокзала.

3.1. Все СМР по возведению подземной части здания выполнять с помощью башенного крана КБ-401 с одной промежуточной секцией в башне с высотой подвеса стрелы 21,2м при грузоподъёмности от 8т до 6т и вылете стрелы от 13м до 26м. Башенный кран устанавливается на рельсовых путях длиной 50м вдоль оси „В" с привязкой к стене вдоль этой оси на расстоянии 6.1м и на расстоянии 0,5м от стены вдоль оси „3".

Колонны сб.ж.б. „1-Е", „2-Е", плиты сб.ж.б. в осях Е-Ж м/о 2-3, ригели сб.ж.б. по оси „1" м/о „Е-Ж" и по оси „Е" м/о „1-2", стойки металлические по оси „Ж", балки металлические в осях „Е-Ж" м/о „2-5" и плиты покрытия в осях „Е-Ж" м/о „2-5" не попадают в рабочую зону башенного крана. Для их монтажа предусматривается стреловой пневмоколёсный кран КС-4361.

3.2. Монтаж каркаса выполнять после укладки плит покрытия подвала с одновременным выполнением работ, обеспечивающих возможность установки колонн в стаканы.

3.3. Стреловой кран КС 4361 работает также без ограничения рабочего вылета и только после прекращения работы башенного крана.

Башенный кран работает без ограничения рабочего вылета и передвигается по всей длине подкрановых путей.

3.4. Складирование материалов и конструкций выполняется на выравненных площадках в соответствии с требованиями стандартов или технических условий на материалы и изделия.

Между штабелями на складах должны быть предусмотрены проходы шириной 1м и проезды, ширина которых зависит от габаритов транспортных средств и погрузо-разгрузочных механизмов.

Подача материалов, конструкций на рабочее место должна осуществляться в технологической последовательности, обеспечивающей безопасность работ.

Расстояние от поворотной части крана в любом положении до строений и складируемых элементов должна быть не менее 1,0м.

4. Производство работ в зимних условиях.

При производстве земляных работ в зимний период применяется для рыхления клин-баба, врубовые машины и для оттаивания грунта-прогрев огневым способом. Устройство замоноличенных стыков при монтаже сборных конструкций рекомендуется осуществлять с помощью электроподогрева, растворы и бетоны применять с химическими добавками в соответствии с СНиП III-16-80 и СНиП III-15-76. Внутренние штукатурные и малярные работы производить в отапливаемых помещениях, для чего к началу работ смонтировать постоянные системы отопления.

Кладку кирпичных стен в зимнее время выполнять в соответствии с требованиями СНиП III-17-78.

5. Техника безопасности.

5.1. Строительная площадка во избежание доступа посторонних лиц должна быть ограждена временным деревянным забором на линиях высотой 2м в соответствии с ГОСТ 23407-78.

5.2. При организации строительной площадки размещение участков работ, рабочих мест, проездов строительных машин и транспортных средств, проходов для людей следует установить опасные для людей зоны, в пределах которых постоянно действуют или потенциально могут действовать опасные производственные факторы. Опасные зоны должны быть обозначены знаками безопасности и надписями установленной формы.

5.3. Запрещается установка и движение строительных механизмов и автотранспорта в пределах призмы обрушения котлована.

5.4. Элементы монтируемых конструкций или оборудования во время перемещения должны удерживаться от раскачивания и вращения гибкими оттяжками. Расстановка устанавливаемых элементов допускается лишь после прочного и устойчивого их закрепления. Запрещается пребывания людей на элементах и конструкциях во время их подъёма, перемещения и установки.

5.5. Навесные монтажные площадки, лестницы и другие приспособления, необходимые для работы монтажников на высоте, следует устанавливать и закреплять на монтируемых конструкциях до их подъёма. Во время перерывов в работе не допускается оставлять поднятые элементы конструкций и оборудования на весу. Очистку старых ж.б. элементов от грязи, наледи и пр. следует производить на земле до их подъема.

5.6. Запрещается разработка и перемещение грунта бульдозерами при движении на подъем или под углом наклона более указанного в паспорте машины.

5.7. На захватке, где ведутся монтажные работы, не допускается ведение других работ и нахождение посторонних лиц.

5.8. Все СМР выполнять в строгом соответствии с требованиями СНиП III-4-80 „Техника безопасности в строительстве"; СНиП III-16-80 „Бетонные и железобетонные конструкции сборные"; СНиП III-15-76 „Бетонные и железобетонные конструкции монолитные", а также „Правил пожарной безопасности при производстве СМР" ГУПО МВД СССР 1977. и требований по пожарной безопасности по ГОСТ 12.1.004-76 ССБТ.

Привязан

Инв.№

Инв.№ подл. | Подпись и дата | Взам.инв.№

АЛЬБОМ I

Объект 1284

Календарный план монтажа здания автовокзала.

N п/п	Наименование работ	Объем работ: Единица измер.	Объем работ: Количество	Трудоёмкость чел.-дн.	Потребные машины: Наименование	Потребные машины: Количество маш.-смен.	Продолжительность работы в дн.	Количество смен	Число рабочих в смену	Состав бригады	Продолжительность стр-ва, мес. I	II	III	IV	V
1	2	3	4	5	6	7	8	9	10	11	12	13	14	15	16
	I Подземная часть														
	Фундаменты														
1	Монтаж сборных элементов			119,47	Стреловой кран		18	2	4	Монтажник 5р-1, 4р-1, 3р-1, 2р-1	6	12			
	- плит	шт.	76		— " —										
	- блоков	шт.	85		— " —										
	- балок	шт.	6		— " —										
2.	Монтаж монолитных фундаментов	м3	131.1												
	Укрытие														
1.	Монтаж сборных элементов			99,64	Стреловой кран		15	2	4	Монтажник 5р-1, 4р-1, 4р-1, 3р-1, 2р-1	15				
	- плит	шт.	51		— " —										
	- блоков	шт.	229		— " —										
	- стальных конструкций	шт.	0.79		— " —										
	- плит перекрытий	шт.	19		— " —										
	- перегородок	м2	118.67		— " —										
2	Монтаж монолитных участков	м3	73.82		— " —						1				
3.	Кирпичная кладка	м3	4.19	2.04			1		2	Каменщик 3р-2		10	22	22	5
	II. Надземная часть.														
1.	Монтаж сборных элементов			502,1	Башенный кран		59	2	5	Монтажник 5р-1, 4р-1, 3р-1, 2р-1					1 5,4 3,1
	- колонны	шт.	31												
	- ригели	шт.	49												
	- диафрагмы жесткости	шт.	5		— " —										
	- перегородки	м2	557,2		— " —										
	- плиты перекрытия	шт.	22		— " —										
	- стеновые панели	шт.	75		— " —										
	- плиты покрытия	шт.	82		— " —										
	- лестничные марши, площадки	шт.	3		— " —										
	- фундаментные балки для эстакады	шт.	115												
	- сборные железобетонные блоки для эстакады	шт.	28		— " —										
	- металлоконструкции	т	9.42												
2.	Монтаж монолитных участков	м3	26.07		— " —										
3.	Кирпичная кладка	м3	122.49	74.62	— " —		11		4	Каменщик 3р-4					
4.	Монтаж сборных элементов			21.33	Стреловой кран		3	2	4	Монтажник 5р-1, 4р-1, 3р-1, 2р-1					1
	- колонны сборные железобетонные	шт.	2		— " —										
	- стойки металлические	шт.	4		— " —										
	- плиты сборные железобетонные	шт.	3		— " —										
	- плиты экструзионные	шт.	86		— " —										
	- ригели сборные железобетонные	шт.	2		— " —										
	- ригели металлические	шт.	10		— " —										
5.	Кирпичная кладка	м3	1.63	0.98			1		1	Каменщик 3р-1					

Привязан

Инв. №

Лист 12

ТП 503-5-22.86 ПЗ

Взам. инв. №

Подпись и дата

Инв. № подл.

АЛЬБОМ I

Объект 1284

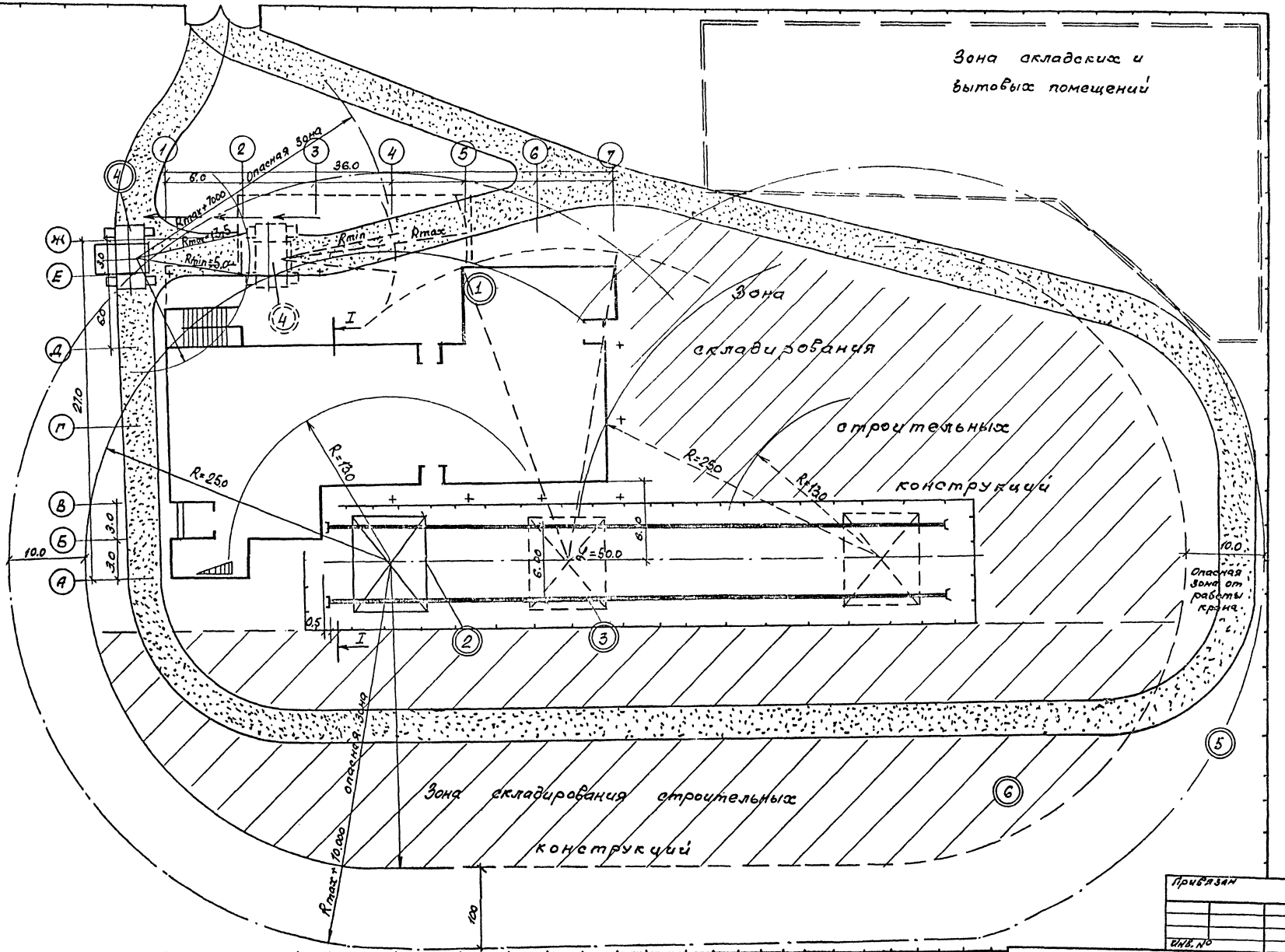

ТП503-5-22.86 ПЗ

Лист 13

АЛЬБОМ I

Объект 1284

Разрез I-I
М 1:100

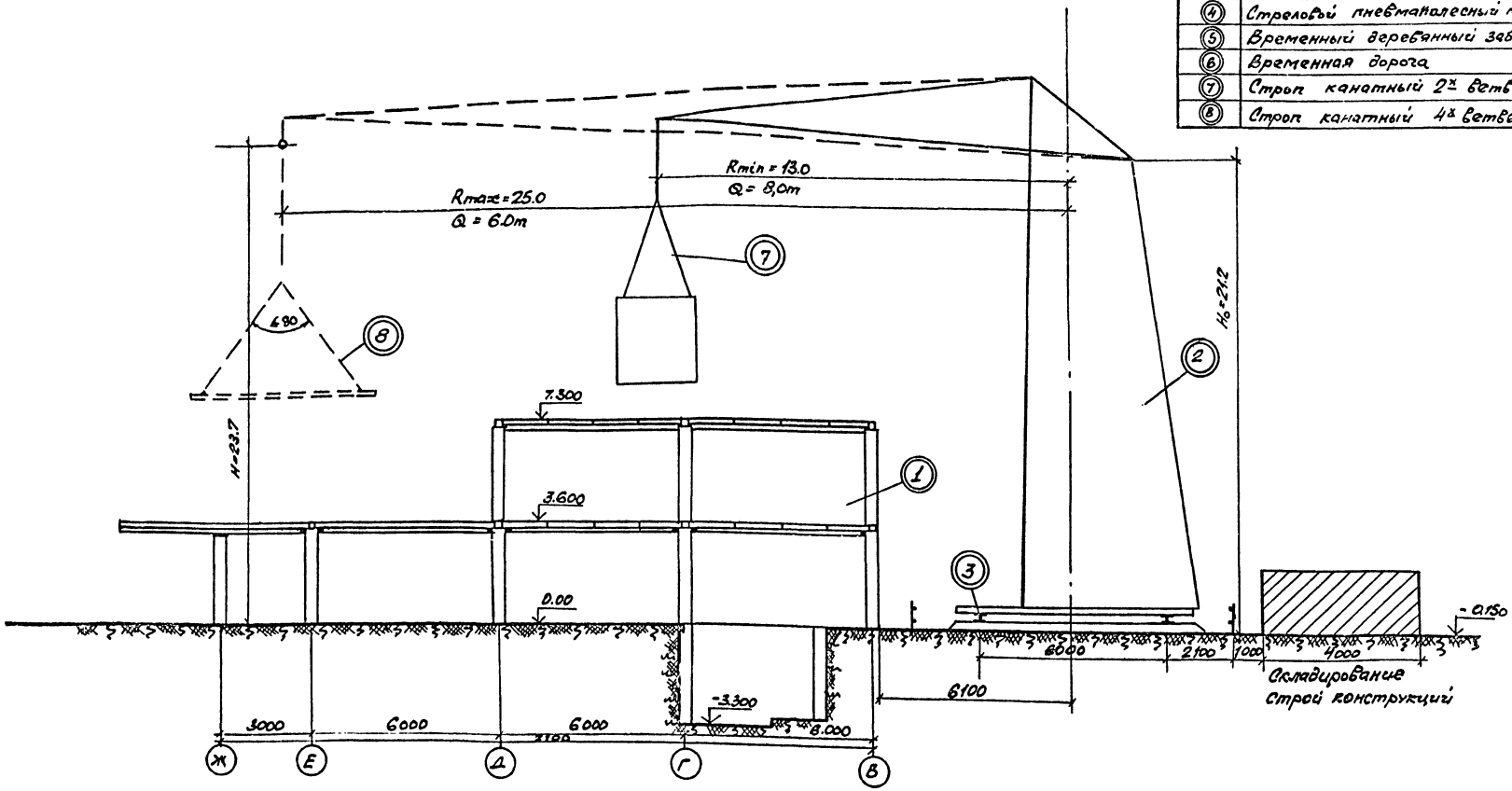

Экспликация

	Наименование
1	Здание автовокзала
2	Башенный кран КБ-401
3	Подкрановые рельсовые пути
4	Стреловой пневмоколесный кран КС-436
5	Временный деревянный забор
6	Временная дорога
7	Строп канатный 2х ветвевой, P=8,0m, l=4500
8	Строп канатный 4х ветвевой, P=5,0m l=4500

Условные обозначения

- рабочая зона кранов
- опасная зона кранов
- рабочий ход пневмоколесного крана
- тупиковые опоры
- ограждение подкрановых путей.
- зона складирования строительных конструкций
- Временная а/дорога из ПГС

Примечание:

1. Складирование изделий и материалов со стороны установки башенного крана производить на выровненных площадках с покрытием из ПГС толщиной 200мм с обеспечением уклона для стока поверхностных вод.
2. При работе других механизмов в опасной зоне башенного крана запрещается работа башенного крана.

Инв.№ подл. | Подпись и дата | Взам.инв.№

Привязан:

Инв.№

ТП 503-5-22.86 ПЗ

Лист 14

7. Ведомость основных объемов работ.

N п/п	Наименование	Единица измерен.	Количество
1.	Земляные работы:		
	-разработка грунта, в.т.ч.	м3	3117
	растительного	м3	300
	-обратная засыпка	м3	2265
2.	Устройство монолитных бетонных и ж/бетонных конструкций	м3	217.55
3.	Монтаж сборных конструкций		
	-стальных	т	8.37
	-алюминиевых	т	1.054
	-железобетонных	м3	494.26
4.	Кирпичная кладка	м3	216.31
5.	Изоляционные работы	м2	1743
6.	Пиломатериалы,	м3	21.4
	то же в круглом лесе	м3	32.1
7.	Отделочные работы	м2	3941,8
8.	Оборудование	тыс.руб	47.2

8. Технико-экономические показатели.

1. Продолжительность строительства – 4.6 мес.
2. Трудоёмкость выполнения СМР – 820.18 чел.-дн.
3. Максимальная численность работающих – 9 чел.

Экономия основных строительных материалов и снижения сметной стоимости строительства.

Предусмотрены следующие мероприятия:

- применены новые прогрессивные сборные железобетонные индустриальные изделия по серии 1.020-1/83, 1.041.1-2 и серии 1.030-1.
- применены прогрессивные панели асбестоцементные экструзионные для перегородок здания и покрытия навеса по серии 1.000.8-1.
- в качестве теплоносителя принята перегретая вода с параметрами 150°-70°С, используемая с первичными для отопления одноэтажной части, подвала и теплоснабжения калориферов;
- в двухэтажной части запроектирована однотрубная система отопления, менее металлоемкая, чем двухтрубная;
- вентиляционные установки приточных систем приняты большой единой мощности;
- воздуховоды в подвале приняты круглого сечения, в соответствии с наиболее экономичными скоростями движения воздуха;
- в качестве воздуховодов применены неметаллические воздуховоды из шлаковетонных плит;
- для теплоизоляции трубопроводов приняты индустриальные изделия заводского изготовления (полуцилиндры минераловатные на синтетическом связующем);
- максимально использованы полиэтиленовые трубы для устройства систем бытовой канализации, внутренних водостоков и электротехнических коммуникаций.

С учётом вышеуказанных мероприятий достигнуты следующие технико-экономические показатели и качественные характеристики.

Наименование	Единица измерения	Базовые	Достигнутые	Экономия
Стоимость строительства автовокзала (без привязочных затрат) на 1 человека вместимости здания	тыс. руб.	3.50	2.21	+1.29
Эффективность капвложений	-	0.12	0.20	+0.08
Суточное отправление пассажиров	чел.	1000	1250	+250
Сметная стоимость строительства здания на единицу суточного отправления пассажиров.	руб.	223.6	176.8	+46.8

По приведенным в таблице показателям рассчитан экономический эффект по следующим факторам:

1. За счёт снижения срока окупаемости капвложений и роста эффективности капвложений сумма экономического эффекта составит 184,5 тыс. руб.
2. За счёт увеличения пропускной способности автовокзала на 25% сумма дополнительного дохода в год составит 3,3 тыс. руб.
3. За счёт снижения удельной стоимости строительства здания на 1 человека суточной численности обслуживаемых пассажиров экономический эффект составит 11,7 тыс. руб.
4. Экономия материалов составит:
   - стали – 33,0т
   - цемента – 5,3т.

Мероприятия по охране труда и технике безопасности.

Движение автотранспорта по территории автовокзала решено без пересекающихся потоков.

Управление движением автотранспорта - централизованное из диспетчерской.

Предусмотрена система радиооповещения о движении автотранспорта.

Предусмотрена светофорная сигнализация для управления движением автобусов на внутренней транспортной территории с пульта диспетчера.

Территория автовокзала обеспечивается необходимой дорожной разметкой с дорожными знаками в соответствии с „Правилами дорожного движения".

Всё применяемое электрооборудование соответствует требованиям ГОСТ 12.2.003-74. „Оборудование производственное. Общие требования безопасности" и ГОСТ 12.2.007.0-75, „Изделия электротехнические. Общие требования безопасности". Предусмотрено эвакуационное освещение с установкой световых указателей над выходами из помещений.

Привязан:

Инв. №

Инв. № подл. | Подпись и дата | Взам. инв. №

Выбрано пониженное напряжение для местного переносного освещения.

Выбрано соответствующее исполнение оболочек электрооборудования аппаратов, приборов электросетей в помещениях сырых, особо сырых, жарких и с химически активной средой (с повышенной опасностью и особоопасных по электротравматизму).

Электрические схемы управления исключают возможность самопроизвольного включения и отключения электроприводов. В помещении матери и ребёнка у нагревательных приборов предусматривается установка защитных экранов.

Органы управления окрашены в разные цвета и на них предусмотрены соответствующие надписи. У электродов, управляемых дистанционно, предусмотрены аварийные выключатели.

Предусмотрен комплекс защитных средств, обеспечивающих безопасность от электротравматизма при эксплуатации установок.

Окна спальных комнат и помещения пассажиров с детьми удалены от перронов прибытия и отправления автобусов.

Помещения кассиров изолированы от операционного зала закрытыми кабинами.

Мероприятия по экономии тепловой и электрической энергии и использование вторичных энергетических ресурсов.

С целью экономии тепловой и электрической энергии проектом предусматривается комплекс мероприятий, снижающих их потребление:

- надбавки к теплопотерям зданий на страны света, ветер, инфильтрацию приняты строго в соответствии с требованиями СНиП-33-75*;
- в тепловом балансе помещений учтены тепловыделения от технологического оборудования, работающего персонала и электроосвещения;
- в архитектурно-строительной части проекта для сокращения теплопотерь ограждающие конструкции выбраны с учётом обеспечения требуемого термического сопротивления с введением поправочных коэффициентов согласно письма Госстроя СССР №89 от 25.08.1980г. Наружное остекление принято только из условий обеспечения естественного освещения;
- для ограничения расходов тепла как в рабочее, так и в нерабочее время предусматривается автоматизация отопительно-вентиляционных установок, регулирование количества расходуемого тепла, блокировка работы установок с датчиками температуры в рабочей зоне помещений;
- для сокращения потерь тепла предусматривается тепловая изоляция тепловых пунктов, магистральных трубопроводов систем теплоснабжения и отопления, а также трубопроводов, проходящих вблизи ворот и дверей. Выбор толщины тепловой изоляции принят с учётом обеспечения нормируемых потерь тепла трубопроводами;
- для учёта потребления тепла в центральном тепловом пункте предусматривается установка приборов учёта КИПиА.

Использование вторичных энергетических ресурсов в проекте автовокзала экономически нецелесообразно, ввиду отсутствия теплоизбытков в помещениях автовокзала, незначительных объёмов воздуха (до м³/ч) и сравнительно низкого потенциала удаляемого воздуха (+16°;+18°С). Экономический эффект от внедрения систем утилизации тепла вентиляционного воздуха отсутствует, т.к. срок окупаемости работы вентсистем значительно больше нормативного срока.

Предусматриваемые мероприятия обеспечат экономию:

- тепла - 133,6 тыс. ккал/час
- электроэнергии -

Использование в проекте передового опыта, достижений науки и техники.

Предусмотрено централизованное управление транспортным процессом на междугородных автобусных сообщениях в условиях производственных объединений.

Использована передовая технология на основе оснащения автовокзалов современным оборудованием по обслуживанию пассажиров и управлению транспортным процессом.

Предусмотрена возможность кооперирования управления и обработки информации.

Проектом учтены требования, обеспечивающие повышение качества обслуживания пассажиров, улучшение организации труда и отдыха водителей автобусов и обслуживающего персонала автовокзалов.

При строительстве автовокзала обеспечивается повышение эффективности капитальных вложений, рациональное использование земель и охрана окружающей среды.

Учтён прогрессивный отечественный и зарубежный опыт проектирования, строительства и эксплуатации автовокзалов.

Принятые в типовом проекте технологические и строительные решения, оборудование, организация производства и труда соответствуют новейшим достижениям науки и техники и отвечают требованиям Постановления ЦК КПСС и Совета Министров СССР от 29 апреля 1984 г. №387 и Постановления Совета Министров СССР от 28 января 1985 г. №96. и обеспечили, по сравнению с проектом-аналогом:

- увеличение пропускной способности автовокзала на 25%;
- сокращение численности работающих на 9%.

Инв.№ подл. | Подпись и дата | Взам.инв.№

Привязан

Инв.№

Мероприятия по антикоррозионной защите строительных конструкций.

Защита строительных конструкций от коррозии разработана в соответствии с требованиями СНиП 2.03.11-85, СНиП III-23-76.

Все металлические конструкции защищаются лакокрасочными покрытиями. Столярные изделия окрашиваются масляной краской за 2 раза.

Мероприятия по противопожарной безопасности.

Противопожарная безопасность здания обеспечена степенью огнестойкости несущих и ограждающих конструкций соответствующей классу здания. Строительные конструкции здания относятся ко II^ой степени огнестойкости

Эвакуация пассажиров и служащих автовокзала обеспечивается необходимым количеством эвакуационных выходов.

Предусмотрена автоматическая пожарная сигнализация, автоматическое отключение вентиляции при возникновении пожара.

Пожаробезопасность также достигается обеспечением необходимыми расходами и напорами воды для внутреннего пожаротушения из пожарных кранов, а также наружного пожаротушения из гидрантов на сети населённого пункта.

В двухэтажной части здания воздуховоды для каждого этажа предусматриваются самостоятельными (объединяются только в венткамерах).

Воздуховоды всех помещений, кроме помещений подбала, выполняются из шлаковетонных плит. Вертикальные участки воздуховодов выполняются стальными и изолируются асбестоцементной штукатуркой толщ. 50 мм по металлической сетке или зашиваются коробками из несгораемых материалов.

Мероприятия по охране окружающей среды.

Отвод бытовых сточных вод запроектирован во внутриквартальные сети населённого пункта.

Дождевые сточные воды с территории автовокзала организацией рельефа направляются на уличные проезды.

Очистка бытовых и дождевых стоков намечается на централизованных очистных сооружениях населённого пункта.

Ремонт автобусов на территории автовокзала -не предусмотрен. Выброс вредных веществ в атмосферу отсутствует.

Предусмотрено озеленение территории.

Проезды и площадки для движения автобусов и стоянки их между рейсами размещены во внутренней территории автовокзала.

Аппаратура оповещения пассажиров принята с минимальным уровнем громкости.

Предусматриваются мероприятия по борьбе с аэродинамическим и механическим шумом:

- установка приточных и вытяжных вентиляторов в изолированных помещениях;
- установка вентиляторов на виброизолирующих основаниях;
- присоединение воздуховодов к вентиляторам через гибкие вставки на всасе и выхлопе;
- установка шумоглушителей на системах, обслуживающих административные помещения, помещения медпункта, кафе, пассажирский зал.

Стены венткамер изолируются минераловатными матами.

Рекомендации по привязке типового проекта.

При привязке типового проекта проектируется генеральный план и вертикальная планировка согласно конкретным условиям выделенного для автовокзала земельного участка, техническим условиям местных организаций и расчётам перрона, проездов, площадок и др.

При этом, включённая в состав типового проекта схема генерального плана служит рекомендацией по оптимальному взаиморасположению здания, перронов, проездов их площадок, их взаимосвязям, расстояниям между ними и геометрическими параметрами.

При необходимости увеличения числа постов посадки и высадки пассажиров сверх предусмотренных на схеме генплана, перрон следует удлинять по ходу движения автобусов.

В зависимости от расчётной зимней температуры наружного воздуха определяются толщина наружных кирпичных стен и толщина утеплителя покрытия.

Глубина заложения фундаментов и их размеры в основании, толщина песчаного подстилающего слоя асфальто-бетонного покрытия проектируются в зависимости от конкретных грунтовых условий. При наличии агрессивных грунтовых вод должна быть разработана защита фундаментов и подземных конструкций.

В зависимости от климатических условий, показателей генплана, рельефа местности определяется расход дождевых стоков.

Решаются вопросы: - по выбору источников водоснабжения, электроснабжения, теплоснабжения, радиофикации, телефонизации, выпуска и очистки канализационных бытовых и дождевых стоков, наружного пожаротушения, после чего по техническим условиям местных организаций разрабатывается рабочая документация на внутриплощадочные и внеплощадочные инженерные сети.

- организации длительного отстоя междугородных автобусов в зимнее время на постах автовокзала, оборудованных средствами подогрева двигателей или в близкорасположенных автотранспортных предприятий, имеющих закрытые стоянки или открытые стоянки со средствами подогрева двигателей.

Объект 1284

Инв.№ подл. | Подпись и дата | Взам. инв.№

Привязан

Инв.№

- о необходимости мойки автобусов на территории автовокзала или в соседних автотранспортных предприятиях.

Ниже приведена рекомендуемая схема генплана с размещением здания механизированной мойки со встроенными очистными сооружениями и закрытой стоянки автобусов.

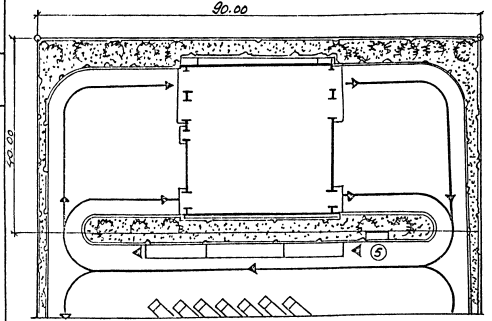

Площадь участка - 0.36 га.

По специальному требованию, указанному в задании на привязку типового проекта, и при наличии разрешения соответствующих органов - может быть запроектирована радиосвязь диспетчера с автобусами на линии.

При необходимости решается вопрос о размещении на перроне отправления автоматических касс для продажи билетов на автобусы пригородного сообщения.

При привязке проекта необходимо определить марки подключаемых кабелей телефонной связи и сети ПТС.

Необходимо предусмотреть герметизацию ввода подающего и обратного трубопроводов теплоснабжения.

Альбом I

Ведомость чертежей основного комплекта ГТ.

Лист	Наименование	Примечание
1	Общие данные	
2	Схема генерального плана.	

Ведомость ссылочных и прилагаемых документов.

Обозначение	Наименование	
ГОСТ 10807-78	Знаки дорожные. Общие технические условия.	
ГОСТ 9128-84	Смеси асфальтобетонные дорожные аэродромные и асфальтобетонные Технические условия.	
ГОСТ 18659-81	Эмульсии битумные дорожные.	
ГОСТ 8736-77	Песок для строительных работ.	
ГОСТ 8267-82	Щебень из природного камня для строительных работ.	
ГОСТ 22245-76	Битумы нефтяные дорожные вязкие.	
ГОСТ 8424-72	Бетон дорожный.	
ГОСТ 10178-76	Портландцемент и шлакопортландцемент. Технические условия.	
ГОСТ 6665-82	Камни бортовые бетонные и железобетонные.	
ГОСТ 19449-80	Семена многолетних злаковых и корневых трав.	
ГОСТ 24835-81	Саженцы деревьев и кустарников. Технические условия.	
т.п. 503-4-17	Устройство для осмотра и ремонта	
Альбом I.	грузовых автомобилей и автобусов.	
Серия 3.501-кл.9	Изделия для дорог, тротуаров и	
Выпуск 1-2	трамвайных путей.	

Типовой проект разработан в соответствии с действующими нормами и правилами и предусматривает мероприятия, обеспечивающие взрывную, взрывопожарную и пожарную безопасность при эксплуатации здания.

Главный инженер проекта /Чекалов Б.К./

NN п/п	Наименование работ	Единица измерения	Количество	Примечание
1	Устройство проездов и площа-	м²	4553	
	док: асфальтобетон мелкозернистый			
	плотный тип Б. В марки I-III – 4см			
	асфальтобетон крупнозернистый			
	пористый – 8см.			
	щебень марки 1200-600 фр 40-70 мм			
	с расклинкой – 20см			
	песок мелкий – 35см			
2	Устройство тротуаров:	м²	1320	
	асфальтобетон песчаный плотный			
	марки III, IV – 4см.			
	щебень марки 800-400 фр 40-70 мм			
	с расклинкой – 15см.			
	песок мелкий – 20см.			
3	Устройство бетонного бортового камня на бетонной подушке - 10см. тип Бр 300.45.18 на			
	прямых участках	пм.	520	ГОСТ 6665-82
4	Устройство бетонного бортового камня на криволинейных участках	п.м.	155	ГОСТ 6665-82
5	Устройство газонов с добавлением растительной земли слоем 20 см.	м²	930	
6	Посадка кустарников с комом 0,3×0,3м 6 группы с добавлением растительной земли до 100%	шт	30	
7	Посадка деревьев III школы с комом 1.0×1.0×0,6м 6 группы.	шт	3	
8	Устройство ограждения для пешеходов ОП-5	п.м.	20	
9	Установка дорожных знаков	шт	11	ГОСТ 10807-78

Условные обозначения

- Здания и сооружения.
- Площадки и проезды.
- Тротуар.
- Газон.
- Деревья и кустарник.
- 8.2 5.5 Дорожные знаки.
- —К1— Канализация бытовая.
- —К2— Канализация дождевая.
- —ГК1— Канализация бытовая (городские сети).
- —ГК2— Канализация дождевая (городские сети).
- —В1— Водопровод хозяйственно-питьевой, противопожарный.
- —ТВ1— Водопровод (городские сети).
- —Т6— Теплопровод.
- х—х Неподвижная опора.
- Компенсаторная ниша.
- —□— Теплофикационная камера.
- —Т— Теплопровод (городские сети)
- —W— Электрическая сеть (воздушная прокладка)
- —W1— Электрическая сеть силовая и осветительная.
- Опоры наружного освещения.

Привязан

Инв. №

ТП503-5-22.86 ГТ

Автовокзал вместимостью 100 человек

				Стадия	Лист	Листов
ГИП	Чекалов		Генеральный план и транспорт.	РП	1	2
Н.контр.	Краснов					
Нач.отд.	Иванов					
Гл.спец.	Краснов		Общие данные.	ГИПРОАВТОТРАНС Ленинградский филиал		
Инж.	Дудина					

Объект 1284

Инв.№ подл. | Подп. и дата | Взам.инв.№

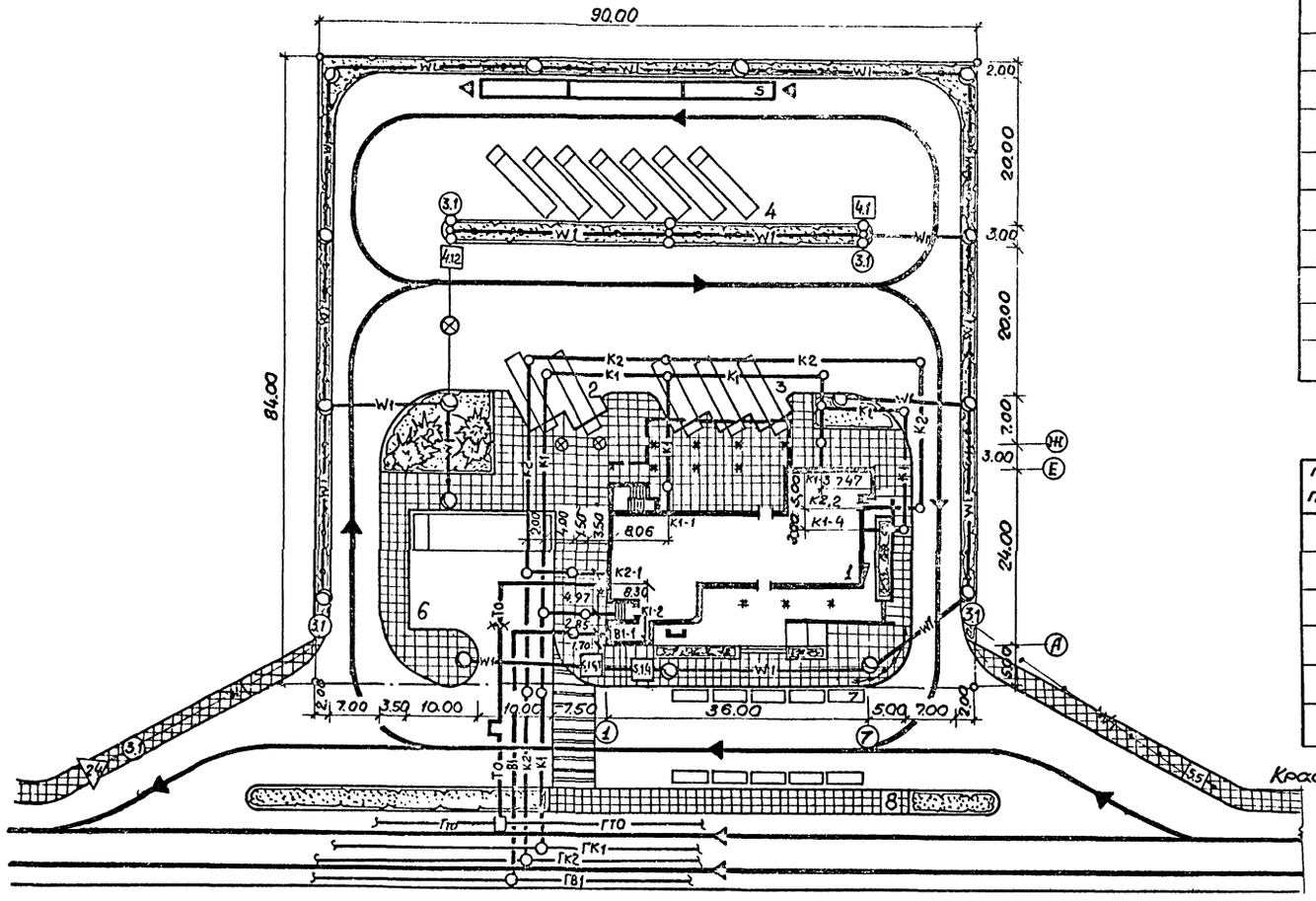

Экспликация зданий и сооружений.

NN по ген. плану	Наименование	Площадь застройки м²	Примечания
1	Здание автовокзала.	990	в том числе крытый перрон 227 м²
2	Перрон прибытия.	220	
3	Перрон отправления.	1315	в том числе крытый перрон 227 м²
4	Площадка межрейсового отстоя.	400	
5	Устройство для ремонта и осмотра грузовых автомобилей и автобусов.	105	типовой проект 503-4-17
6	Стоянка легковых автомобилей	300	
7	Стоянка автомобилей „Такси"	—	
8	Остановка городского транспорта	—	

Показатели по генплану.

NN п/п	Наименование	Ед. изм	Кол-во	Примечание
1	Площадь участка.	га	0.76	
2	Площадь застройки.	м²	2103	
	в т.ч. открытые площадки.	м²	1113	
3	Плотность застройки.	%	28	
4	Площадь покрытий.	м²	5873	
5	Площадь озеленения.	м²	930	

1. Дорожные знаки приведены согласно правилам дорожного движения ГОСТ 10807-78.
2. Автовокзал размещается в селитебной зоне города с примыканием к магистрали городского значения.

		ТП 503-5-22.86	ГТ
		Автовокзал вместимостью 100 человек	
ГИП	Чекалов	Генеральный план и транспорт.	Стадия: РП; Лист: 2; Листов:
Н.контр.	Краснов		
Нач.отд.	Иванов	Схема генерального плана	ГИПРОАВТОТРАНС Ленинградский филиал
Гл.спец.	Краснов	Масштаб 1:500	
Инжен.	Дудина		

Привязан

Инв.№ подл. | Подп. и дата | Взам. инв.№

Альбом I

Объект 1284

Ведомость рабочих чертежей основного комплекта.

Лист	Наименование	Примечание
1	Общие данные (начало)	
2	Общие данные (продолжение)	
3	Общие данные (окончание)	
4	План на отм. -3.300	
5	План на отм. -3.300 с нанесением отверстий и перемычек	
6	План на отм. 0.000 ; 0.300	
7	План на отм. 0.000; 0.300 с нанесением отверстий и перемычек	
8	План на отм. 3.600. Фрагменты 1; 2; 3.	
9	План на отм. 3.600 с нанесением отверстий и перемычек. Ведомость перемычек.	
10	Разрез 1-1.	
11	Разрезы 2-2; 3-3.	
12	Фасады 1-7 ; И-А.	
13	Фасады 7-1 ; А-И.	
14	Узлы I ÷ V.	
15	Фрагменты 4; 5.	
16	Фрагмент 6.	
17	План кровли. Планы полов на отм. -3.300 0.000; 0.300; 3.600	
18	Экспликация полов	
19	Схема расположения крылец и перронов. Крыльцо К-2. Сечения 1-1 ÷ 3-3.	
20	Схема расположения элементов отделки колонн. Сечения. Узлы.	
21	Крепление отделки колонн. Сечения.	
22	Пол в диспетчерской	
23	Барьер в диспетчерской	
24	Окна кассовых кабин	
25	Окна 0-1 и 0-2	

Лист	Наименование	Примечание
26	Реклама (начало)	
27	Реклама (окончание)	
28	Планы подвесных потолков на отм. 3.080	
29	Подвесные потолки. Узлы. Сечения.	
30	План на отм. -3.300. Расстановка мебели и оборудование.	
31	План на отм. 0.000; 0.300. Расстановка мебели и оборудования.	
32	План на отм. 3.600. Расстановка мебели и оборудования.	
33	Расстановка технологического оборудования буфета.	

Ведомость основных комплектов рабочих чертежей.

Обозначение	Наименование	Примечание
ТП -ГТ	Генеральный план и транспорт	
ТП -АР	Архитектурные решения	
ТП -КЖ	Конструкции железобетонные	
ТП -ОВ	Отопление и вентиляция	
ТП -ВК	Водоснабжение и канализация	
ТП -ЭО	Электрическое освещение	
ТП -ЭМ	Силовое электрооборудование	
ТП -СС	Связь и сигнализация	
ТП -А	Автоматизация	

Ведомость спецификаций

Лист	Наименование	Примечание
4	Спецификация сборных перегородок	
4	Спецификация элементов заполнения проемов	
5	Спецификация перемычек	
14	Спецификация металлических закладных изделий.	
14	Сводная спецификация элементов экструзионных перегородок	
15	Спецификация элементов заполнения ОК-2.	
18	Спецификация закладных деталей в полах.	
19	Спецификация элементов благоустройства крылец.	
21	Спецификация элементов для отделки колонн.	
22	Спецификация элементов лестницы	
23	Спецификация материалов на барьер	
24	Спецификация материалов на окна кассовых кабин.	
25	Спецификация элементов на окна 0-1 и 0-2	
26	Спецификация к схеме расположения букв рекламы.	
29	Спецификация элементов подвесных потолков	
33	Спецификация технологического оборудования буфета.	

Проект разработан в соответствии с действующими нормами и правилами и предусматривает мероприятия, обеспечивающие взрывную, взрывопожарную и пожарную безопасность при эксплуатации здания.

Главный инженер проекта /Чекалов/.

Привязан

Инв. №

ТП 503-5-22.86 АР

ГИП	Чекалов	
Н.контр.	Энтелис	
Нач.отд.	Иванов	
Гл.спец.	Помазов	
Гл.арх.	Энтелис	
Рук.сект.	Самсонова	
Ст.арх.	Никитина	
Арх.	Ушакова Е	

Автовокзал вместимостью 100 человек

Здание автовокзала

Стадия	Лист	Листов
Рп	1	33

Общие данные (начало)

ГИПРОАВТОТРАНС Ленинградский филиал

Инв. № подл. | Подпись и дата | Взам. инв. №

Альбом I

Объект 1284

Ведомость ссылочных и прилагаемых документов

Обозначение	Наименование	Примечание
	Ссылочные документы	
Серия 1.136.5-10	Двери деревянные внутренние для жилых и общественных зданий	
Серая 1.136.5-19	Двери деревянные наружные для жилых и общественных зданий	
серия 1.138-10 вып.1	Перемычки железобетонные для зданий с кирпичными стенами.	
Серия 1.136.5-16	Окна и балконные двери деревянные с двойным остеклением для жилых зданий	
серия 416-0-1 ал.7	Унифицированные секции зданий административно-бытового назначения. Перегородки кабин душевых и уборных.	
гост 8717.0-84	Ступени железобетонные и бетонные	
гост 17280-79	Доски подоконные деревянные	
серия 1.245-5 вып.1	Подвесные потолки из алюминиевых сплавов для общественных зданий.	
гост 6785-80	Плиты подоконные железобетонные	
серия 2.430-3 вып.13	Типовые архитектурно-строительные детали зданий с кирпичными стенами.	
гост 25116-82	Витражи и витрины из алюминиевых сплавов.	
серия 1.236.4-7/84	Витрины и тамбуры из алюминиевых сплавов для общественных зданий.	
серия 1.000В-1	Панели /плиты/ асбестоцементные экструзионные для стен, покрытий и перегородок зданий различного назначения.	
гост 24584-81	Двери из алюминиевых сплавов для общественных зданий.	
гост 12506-81	Окна деревянные для производственных зданий.	
Серия 1.236-6 вып.1	Окна и балконные двери со спаренными и раздельными переплетами и полотнами по гост 11214-78	
	Прилагаемые документы	
ТП альбом VII	Спецификации оборудования.	
ТП альбом IX	Ведомости потребности материалов.	
ТП альбом IV	Стальные арматурные и закладные изделия	

Ведомость отделки фасадов

N цвета по проекту	Наименование и обозначение материалов	Наименование и номера эталонов цвета	Примечание
1	Керамическая глазурованная плитка гост 13996-84	Бежевый	облицевать в заводских условий
2	Лицевой кирпич гост 7484-78	Терракотовый	
3	Водоэмульсионная краска гост 26833-75	Белый	с предварительной шпаклевкой
4	——— " ———	Бежевый	
5	Цементный раствор М50	Терракотовый	

1. Наружные деревянные оконные переплеты окрасить масляной краской за 2 раза, цвет - черный.

Основные строительные показатели здания

Наименование	Ед. изм	Количество
Площадь застройки	м²	990,0
Общая площадь	м²	844,0
Нормируемая площадь	м²	420,4
Строительный объем	м³	3440,0

Привязан

Инв. №

Подпись и дата | Взам. инв. №

ГИП	Чекалов		ТП503-5-22.86АР
Н.контр.	Энтелис		Автовокзал вместимостью 100 человек
Нач.отд.	Иванов		Здание автовокзала — Стадия: РП; Лист: 2; Листов:
Гл.Арх.	Энтелис		
Рук.сект	Самсонова		Общие данные /продолжение/.
Ст.Арх.	Никитина Е		ГИПРОАВТОТРАНС Ленинградский филиал
Арх.	Ушакова Е		

АЛЬБОМ I

Объект 1284

Ведомость отделки помещений

Наименование или номер помещения	Потолок		Стены или перегородки		Низ стен или перегородок /панель/ и пилястр, колонн, пилонов			Колонны пилоны пилястры		Примечания
	Площадь	Вид отделки	Площадь	Вид отделки	Площадь	Вид отделки	Высота мм	Площадь	Вид отделки	
Комнаты длительн. отдыха водителей	69,3	Затирка, окраска ПВА	214,2	Затирка, окраска водоэмульсионными красками	—	—	—	2.7	Затирка, окраска водоэмульсион. красками	Экструзионные перегородки, затирки не требуют
Кабинет начальника вокзала	13.4	— " —	41.8	Затирка окраска ПВА	—	—	—	0.7	Затирка окраска ПВА	— " —
Комната дежурного персонала с бельевой	9.0	— " —	30.5	Затирка, окраска водоэмульсионн. красками	—	—	—	0.4	Затирка, окраска водоэмульсион. красками	— " —
Комната кратковр. отдыха водителей	14.0	— " —	37.5	— " —	—	—	—	0.6	— " —	— " —
Коридоры	61.9	— " —	190.0	Затирка, окраска ПВА	—	—	—	5.4	Затирка окраска ПВА	— " —
Венткамеры	69.1	Затирка известк. окр.	212.1	Затирка, известк. окр.	—	—	—	1.2	Затирка известк. окр.	— " —
Лестничная клетка	18.6	— " —	148.5	Затирка, окраска водоэмульсион. красками	4.0	керамич. плитка типа „кабанчик"	130	1.5	Затирка, окраска водоэмульс. красками	— " —
Санузлы, гардеечная	48.4	— " —	84.6	Затирка известк. окр.	78.9	керамическ. плитка	1500	1.2	Затирка известк. окр.	— " —
Душевая	1.8	Затирка маслян. окр.	13.2	Затирка, окраска ПВА	4.9	керамическ. плитка	1800	—	—	— " —
Кладовая оборудования и инвентаря	10.6	Затирка окраска ЭВА	38,2	Затирка, окраска ЭВА	—	—	—	—	—	— " —
Тепловой пункт	20.5	Затирка известк. окр.	54.1	Затирка известк. окр.	—	—	—	—	—	
Автоматические камеры хранения	40.0	Затирка окраска ЭВА	84,3	Затирка окраска ЭВА	3,4	керамич. плитка типа „кабанчик"	130	—	—	
Кладовая уборочного инвентаря	3.8	— " —	21.1	— " —	—	—	—	—	—	
Кладовая уличного уборочного инвентаря	3,8	— " —	21.1	— " —	—	—	—	—	—	
Медпункт	12,6	Затирка окраска ПВА	10.0	Затирка, окраска водоэмульсион. красками	2.25	керамич. плитка	1500	1.0	Затирка, окраска водоэмульсионн. красками	Отделка керамической плиткой в районе установки раковины
Узел связи	8.8	Затирка известк. окр.	35,2	Затирка известк. окр.	—	—	—	—	—	Экструзионные перегородки, затирки не требуют
Электрощитовая	8,8	— " —	35,2	— " —	—	—	—	0.4	Затирка известк. окр.	— " —
Мастерская со ремонту оборудования и инвентаря	14,5	Затирка окраска ПВА	41.8	Затирка окраска ПВА	—	—	—	0.4	Затирка окраска ПВА	— " —
Помещение для перронных контролеров	13.5	— " —	41.8	— " —	—	—	—	0.4	— " —	— " —
Шоферская, диспетчерская, диктор оповещ.	39.7	— " —	103.0	— " —	—	—	—	2.1	Затирка окраска ПВА	— " —
Оператор распредел. мест по кассам	5,0	— " —	22,3	— " —	—	—	—	0,4	— " —	— " —
Подсобное помещение при кассах	7.0	— " —	31.0	— " —	—	—	—	0,3	— " —	— " —
Тамбуры	10.6	— " —	39.8	— " —	1.5	керамич. плитка типа „Кабанчик"	130	—	—	
Кассы	11.7	— " —	62.0	— " —	—	—	—	—	—	Экструзионные перегородки, затирки не требуют
Дежурный по вокзалу	5.0	— " —	25.0	— " —	—	—	—	—	—	— " —
Пассажирский зал; тамбуры	177,8	— " —	73,0	— " —	3,5	керамич. плитка типа „кабанчик"	130	лист	АР - 20,21	— " —
Камера хранения ручной клади	7.7	— " —	20.7	— " —	—	—	—	0.4	Затирка окраска ПВА	— " —
Комната для пассажиров с детьми	16.3	— " —	48.0	Затирка, окраска водоэмульсионной краской	—	—	—	0,7	Затирка, окраска водоэмульсион. красков	— " —
Зал буфета с раздаточной	35.5	Затирка окраска ПВА	31.0	Затирка окраска ПВА	1.5	керамич. плитка типа „кабанчик"	130	лист	- 25	— " —
Подсобное помещение	12.8	Затирка маслян. краска	41.3	Затирка окраска ПВА	—	—	—	0.3	Затирка окраска ПВА	— " —
Моечная столовой посуды	6,2	— " —	10.0	— " —	16,5	керамическ. плитка	1800	—	—	— " —
Кладовая буфета	4.6	— " —	23.4	Затирка известк. побелка	—	—	—	—	—	— " —
Разгрузочная	4,3	Затирка окраска ПВА	9.0	Затирка окраска ПВА	13.7	керамическ. плитка	1800	0.3	Затирка окраска ПВА	— " —
Коридор на отм. -3.600 Тамбур	11.4	Затирка окраска ЭВА	47.1	Затирка окраска ЭВА	2.6	керамич. плитка типа „кабанчик"	130	—	—	

Общие указания.

1. Класс здания - II. Степень огнестойкости - II.
2. Проект предназначен для строительства в районах с расчётной зимней температурой -20°С, -30°С, -40°С.
3. За относительную отметку 0.000 принят уровень чистого пола первого этажа, соответствующий абсолютной отметке
4. Наружные стены:
   - сборные керамзитобетонные панели γ = 800кг/м3 по серии 1.030.1-1, облицованные керамической плиткой;
   - кирпичные из пустотелого глиняного кирпича марки 50 на растворе марки 25.

   Наружный ряд из лицевого кирпича с расшивкой швов.
5. Перегородки:
   - из экструзионных асбестоцементных панелей по серии 1.000.8-1.
   - кирпичные из пустотелого глиняного кирпича марки 50 на растворе марки 25.
6. В кирпичных перегородках над проемами менее 700мм устраиваются рядовые перемычки с установкой 2х арматурных стержней ф6АI на 1/2 кирпича в слое цементного раствора.
7. Для крепления оконных и дверных коробок в проемах стен закладывать деревянные антисептированные пробки по каждой стороне проема не менее 2х штук.
8. Гидроизоляция от капилярной влаги устраивается на отм. -0.030 по верху обреза фундамента из слоя цементного раствора состава 1:2 толщиной 30мм.
9. Столярные изделия окрасить масляной краской за 2 раза.
10. Проект разработан для производства работ в летних условиях. При производстве работ в зимний период кладку кирпичных стен выполнять в соответствии с требованиями СНиП-III-17-78. Выбор способа производства работ в зимних условиях производит организация, привязывающая типовой проект в зависимости от конкретных условий.
11. При привязке типового проекта следует выбирать толщину наружных стеновых панелей, кирпичных стен и утеплителя кровли по таблице на листе -4.

ГИП	Чекалов		ТП503-5-22.86 АР
Н.контр.	Энтелис		Автовокзал вместимостью 100 человек
Нач.отд.	Иванов		Здание автовокзала — Стадия: РП; Лист: 3; Листов:
Гл.арх.	Энтелис		
Рук.сект.	Самсонова		Общие данные (окончание)
Ст.арх.	Никитина Е.		ГИПРОАВТОТРАНС Ленинградский филиал
Арх.	Ушакова Е.		

Привязан:

Инв. №

Взам. инв. №

Подпись и дата

Инв. № подл.

Альбом I

План на отм. -3.300

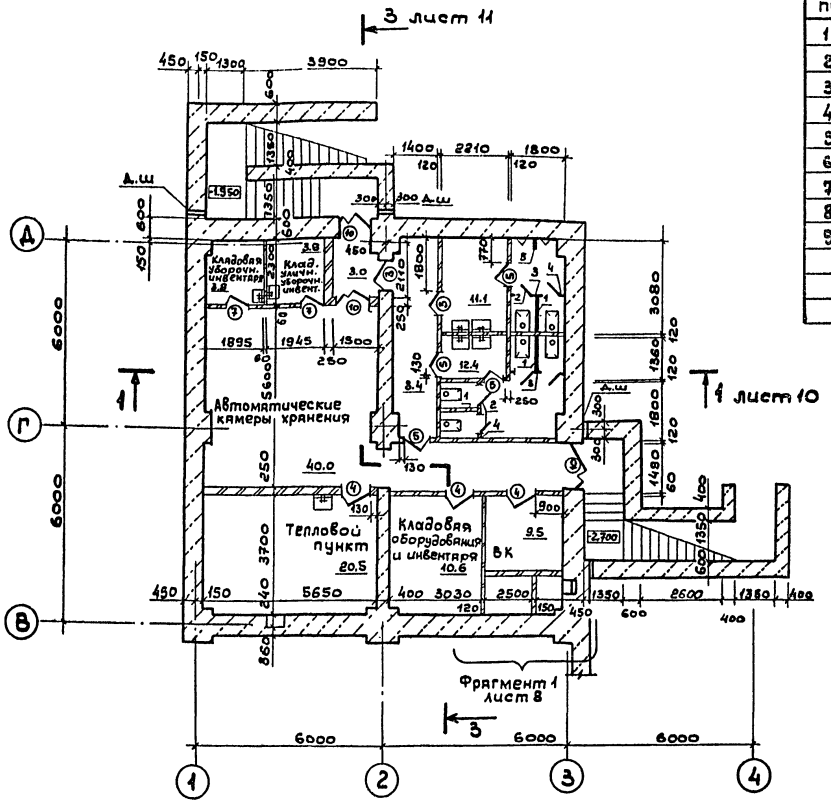

Спецификация сборных перегородок

Марка поз.	Обозначение	Наименование	Кол	Масса ед.кг	Примечание
1	серия 416-0-1 вып.7 ал.1	щит УД-1	3	—	
2	серия 416-0-1 вып.7 ал.1	Дверь УД-2	6	—	
3	серия 416-0-1 вып.7 ал.1	Щит УД-4	3	—	
4	серия 416-0-1 вып.7 ал.1	Щит УД-4а	6	—	
5	серия 416-0-1 вып.7 ал.1	Щит УД-3	1	—	
6	серия 1.431-10 вып.1	Дверь 0,75х1,8 Щд-л	1	21,27	
7	серия 1.431-10 вып.1	Дверь 0,75х1,8 Щд-п	1	21,20	
8	серия 1.431-10 вып.1	Стойка 1.8 с-А	2	9,40	
9	серия 1.431-10 вып.1	Ригель	1	7,51	

Ведомость проемов ворот и дверей

Марка поз.	Размер проема в кладке
1	1520х2070
2	1010х2070
3	910х2070
4	910х2070
5	910х2070
6	710х2070
7	710х2070
8	1210х2070
9	920х2070
10	1310х2070
11	1320х2070
12	1010х2370

Спецификация элементов заполнения проемов

Марка	Обозначение	Наименование	Кол.на этаж -3.300	0.000	3.600	Всего	Масса ед.кг	Примечание
1	гост 24684-81	Дверной блок ДА021-158	—	1	—	1		
2	серия 1.136-10	Дверной блок Д021-10	—	1	—	1		
3	серия 1.136.5-19	Дверной блок ДН21-10А	1	3	—	4		
4	серия 1.136-10	Дверной блок ДГ21-9	3	11	10	24		
5	серия 1.136-10	Дверной блок ДГ21-9л	5	5	—	10		
6	серия 1.136-10	Дверной блок ДГ21-7	—	8	3	8		
7	серия 1.136-10	Дверной блок ДГ21-7л	2	13	—	15		
8	серия 1.136-10	Дверной блок ДГ21-12	—	—	1	1		
9	гост 24584-81	Дверной блок ДА021-10в	—	2	1	3		
10	серия 1.136.5-19	Дверной блок ДН21-13б	3	—	—	3		
11	гост 24584-81	Дверной блок ДА021-13в	—	1	—	1		
12	серия 1.136.5-19	Дверной блок ДН24-10	—	—	1	1		
ОК-1	серия 1.236.-6 вып.1	Оконный блок ОС18-9в	—	5	—	5		
ОК-2	серия 1.136.5-16	Оконный блок ос -9	—	3	—	3		
	серия 1.136.5-16	Оконный блок ОС 12-9	—	3	—	3		
	гост 6785-80	Подоконная доска ПОТ 8.35.45	—	3	—	3		
	гост 17280-79	Подоконная доска ПД 10-450	—	3	—	3		
ОК-3	серия 1.236-6 вып.1	Оконный блок ОС18-12г	—	3	2	5		
ОК-4	серия 1.236-6 вып.1	Оконный блок ОС18-24г	—	4	9	13		
О-1	ТП503-5-22.86-АР25	Окно О-1	—	1	—	1		
О-2	ТП503-5-22.86-АР25	Окно О-2	—	1	—	1		

Таблица толщин стен и утеплителя

Расчетная зимняя температура наружного воздуха	кирпичные стены	панельные стены	Утеплитель γ=300
	а	б	
-20°С (до -28°С)	510	250	60
-30°С (от -28°С до -36°С)	510	250	80
-40°С (от -36°С до -44°С)	640	300	90

1. Привязка дверных проемов в экструзионных перегородках; отверстия в перегородках и перемычки над проемами даны на листе - 5

Согласовано: Сантех. отд. Смирнова; Электротех. отд. Ушакова

Объект 1284

Инв.№ подл. | Подпись и дата | Взам. инв.№

Привязан

Инв.№

ГИП	Чекалов	
Н.контр.	Энтелис	
Нач. отд	Цыганов	
Гл. Арх.	Энтелис	
Рук. сект	Самсонова	
Ст. Арх.	Никитина	
Арх.	Ушакова	

ТП503-5-22.86 АР

Автовокзал вместимостью 100 человек

Здание автовокзала | Стадия: РП | Лист: 4 | Листов:

План на отм. -3.300

ГИПРОАВТОТРАНС Ленинградский филиал

АЛЬБОМ I

План на отм. -3.300 с нанесением отверстий и перемычек.

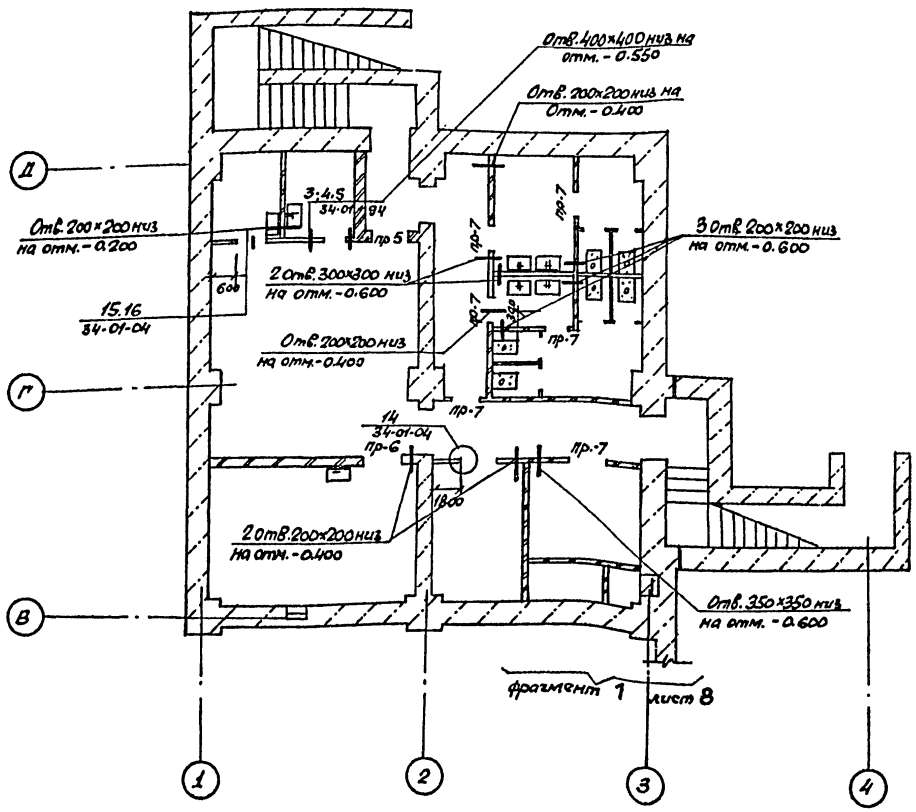

Спецификация перемычек

Марка поз.	Обозначение	Наименование	Кол. на этаж 3.300	0.000	3.600	Всего	Масса ед. кг	Примечание
	для $t°_н = -20°C, -30°C, -40°C$							
2	серия 1.138-10 вып. 1	1пр 2 - 15.12.14	2	2	2	6	75	
5	серия 1.138-10 вып. 1	1пр.1 - 12.12.14	8	12	1	19	50	
1	серия 1.138-10 вып. 1	1пр.1 - 10.12.14	-	4	-	4	50	
6	ГОСТ 8509-72	L63×5 l=1500	-	-	1	1	7,2	
	для $t°_н = -20°C; -30°C$							
1	серия 1.138-10 вып. 1	1пр1 - 10.12.14	-	48	-	48	50	
2	серия 1.138-10 вып. 1	1пр2 - 15.12.14	-	12	12	24	75	
3	серия 1.138-10 вып. 1	1пр3 - 19.12.14	-	4	-	4	75	
	для $t°_н = -40°$							
1	серия 1.138-10 вып. 1	1пр 1 - 10.12.14	-	60	-	60	50	
2	серия 1.138-10 вып. 1	1пр 2 - 15.12.14	-	15	15	30	75	
3	серия 1.138-10 вып. 1	1пр 3 - 19.12.14	-	5	-	5	75	

Привязан:

Инв. №

ГИП	Цекалов	
Н.контр.	Энтелис	
Нач.отд.	Иванов	
Гл.арх.	Энтелис	
Рук.сект.	Самсонова	
Ст.арх.	Никитина Е.	
Арх.	Ушакова Е.	

ТП503-5-22.86АР

Автовокзал вместимостью 100 человек

Здание автовокзала

Стадия	Лист	Листов
РП	5	

План на отм. -3.300 с нанесением отверстий и перемычек.

ГИПРОАВТОТРАНС
Ленинградский филиал

Объект 1284

Согласовано
Сан. техн. отд. Смирнов

Инв. № подл. | Подпись и дата | Взам. инв. №

АЛЬБОМ I

Инв. N: подл. | Подпись и дата | Взам. инв. N

Согласовано.
Сант. отд. | Смирнов
Эл. техн. отд. | Хрищанович

Объект 1284

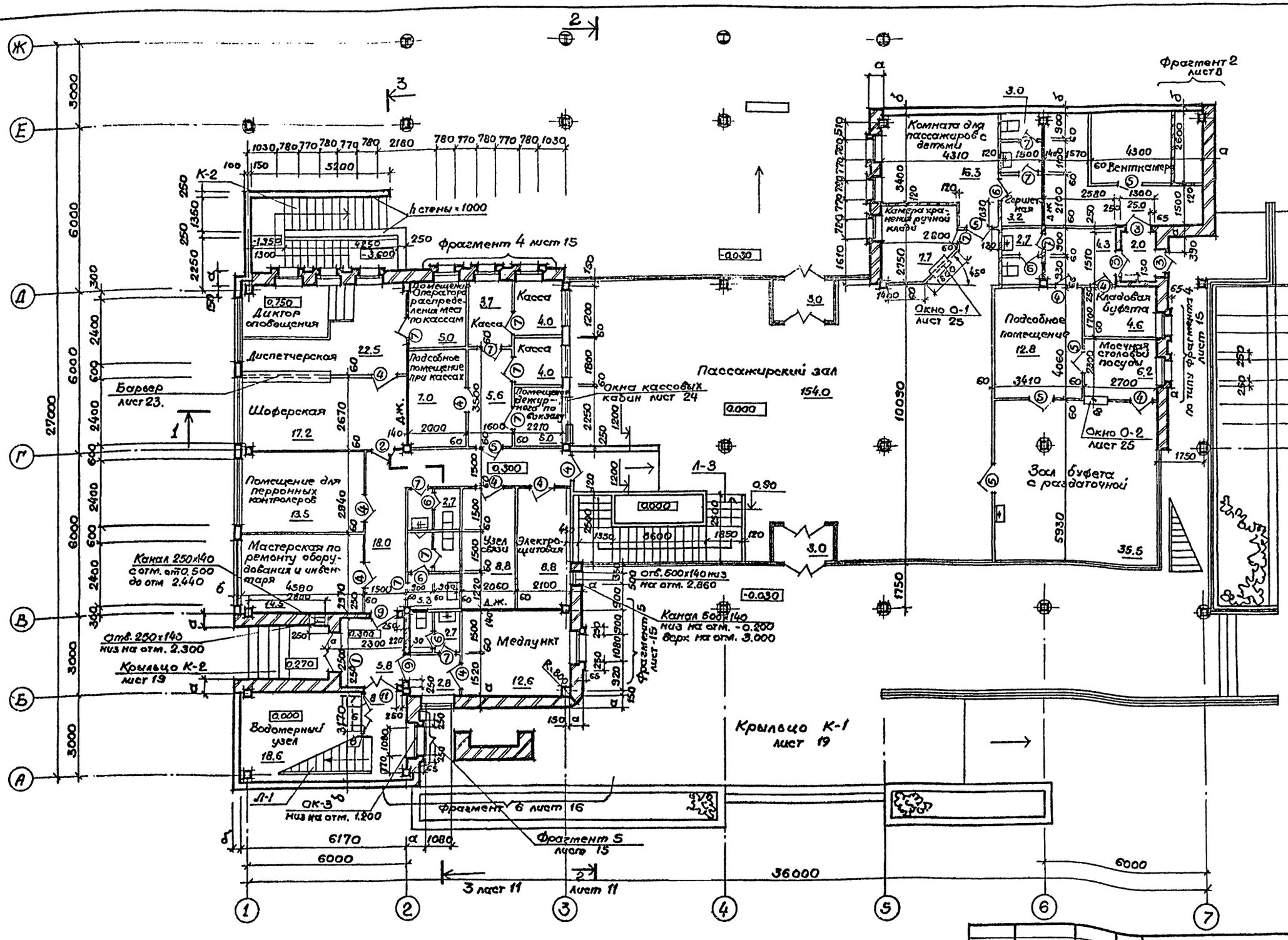

— Отделка колонн (конструкция отделки приведена на листах 20; 21)

1. Привязка дверных проёмов в экструзионных перегородках отверстия в перегородках и перемычки над проемами даны на листе 7.

ГИП	Чекалов		
Н.контр.	Энтелис		
Нач.отд	Иванов		
Гл.арх.	Энтелис		
Рж.сект.	Самсонова		
Ст.арх.	Никитина Е		
Арх.	[illegible]		

Привязан

Инв. N.

ТП 503-5-22.86 АР

Автовокзал вместимостью 100 человек

Здание автовокзала

Стадия	Лист	Листов
РП	6	

План на отм. 0.000, 0.300

ГИПРОАВТОТРАНС
Ленинградский филиал.

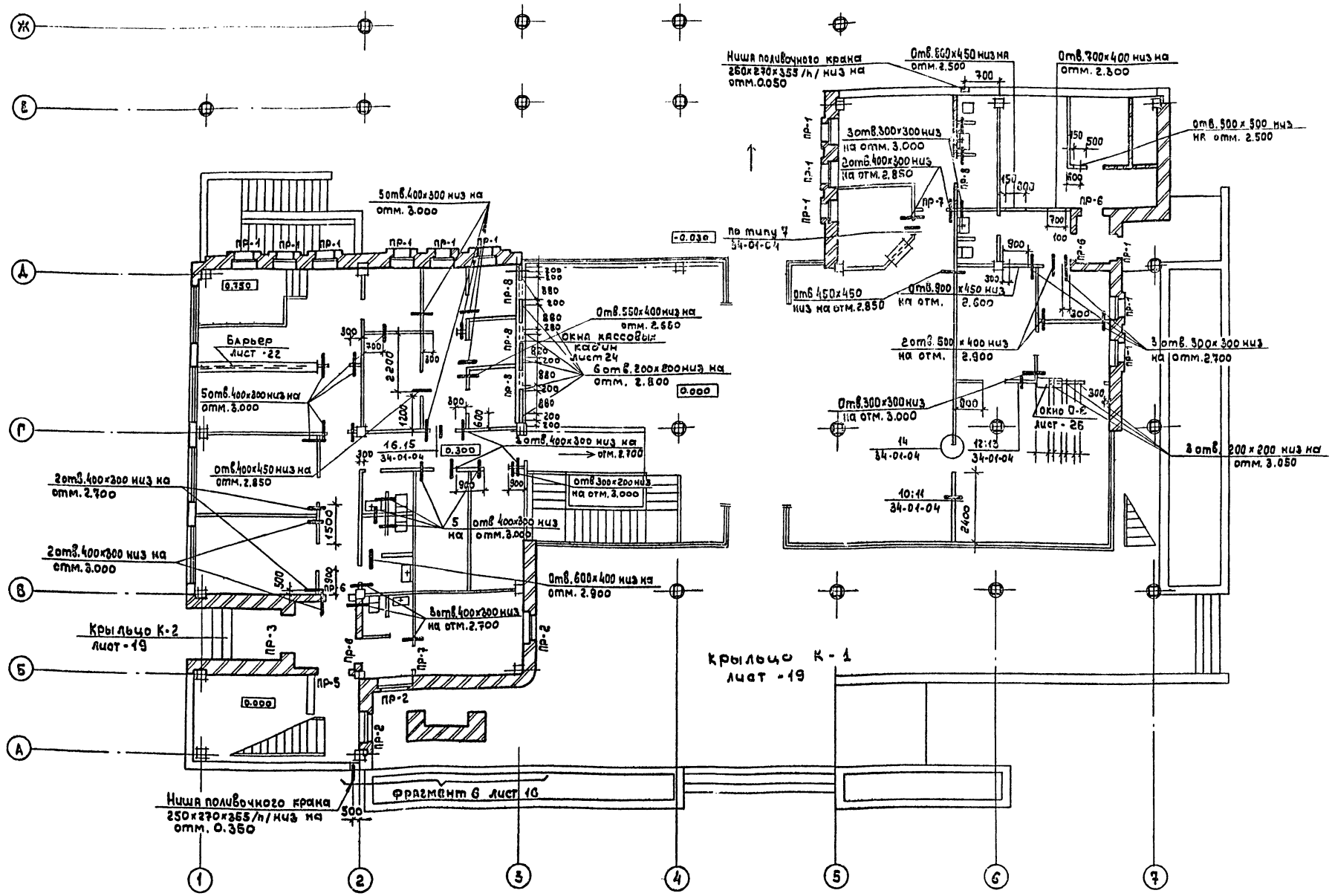

Согласовано

Инв.№ подл. | Подпись и дата | Взам.инв.№ | Инв.№ дубл. | Подпись и дата

Объект 1284

ГИП	Чекалов		
Н.контр.	Энтелис		
Нач.отв.	Иванов		
Гл.Арх.	Энтелис		
Рук.сект.	Самсонова		
Ст.Арх.	Никитина Е		
Арх.	Чшакова Е		

Привязан

Инв.№

ТП 503-5-22.86 АР

Автовокзал вместимостью 100 человек

Здание автовокзала

Стадия	Лист	Листов
РП	7	

План на отм.0.000; 0.300 с нанесением отверстий и перемычек

ГИПРОАВТОТРАНС
Ленинградский филиал

АЛЬБОМ I

Объект 1284

План на отм. 3.600

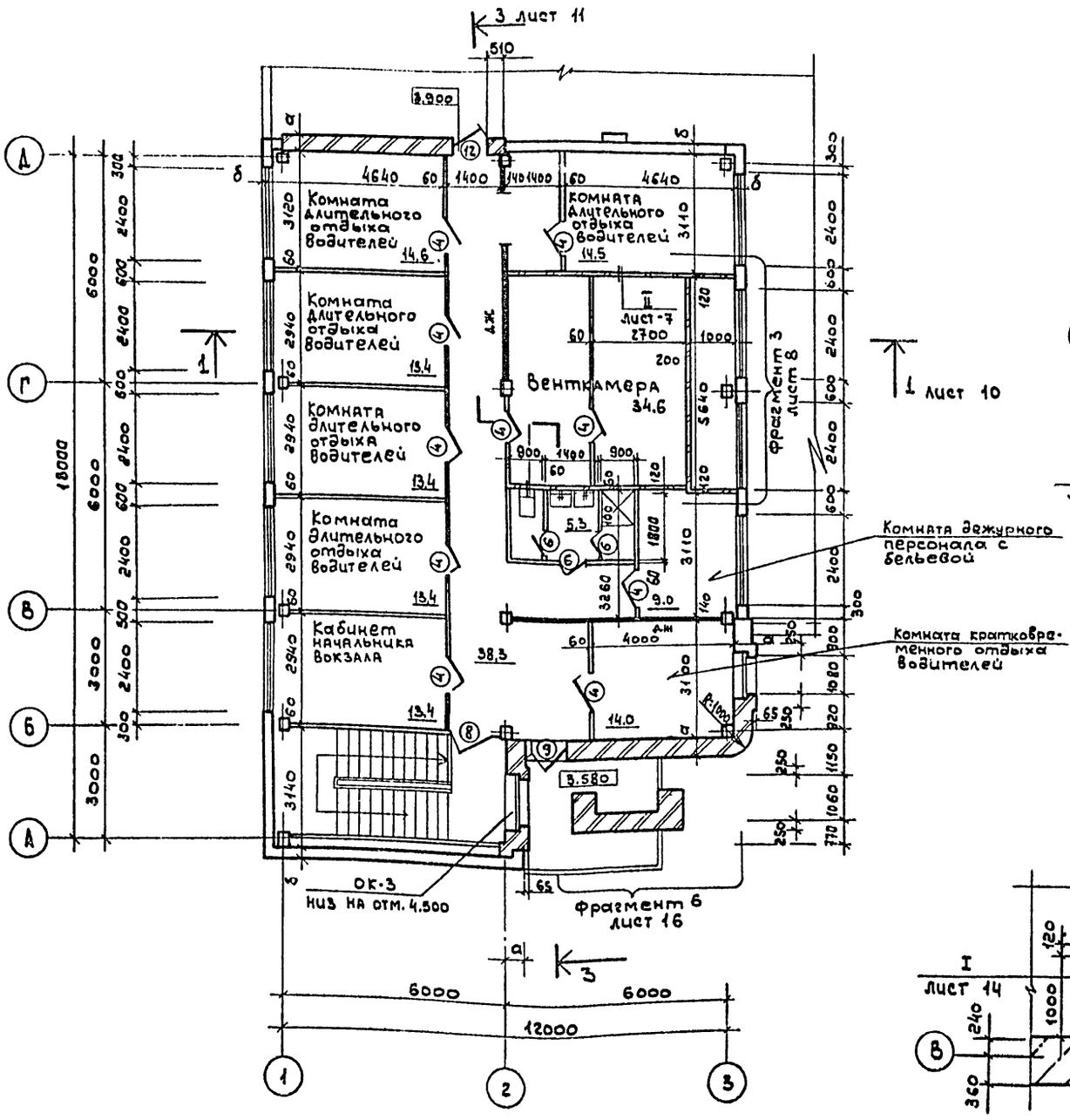

Фрагмент 3

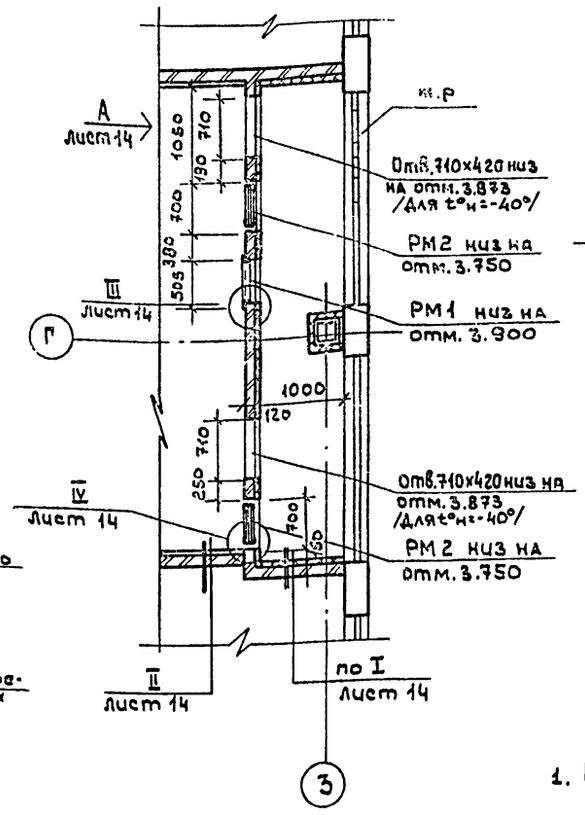

Фрагмент 2

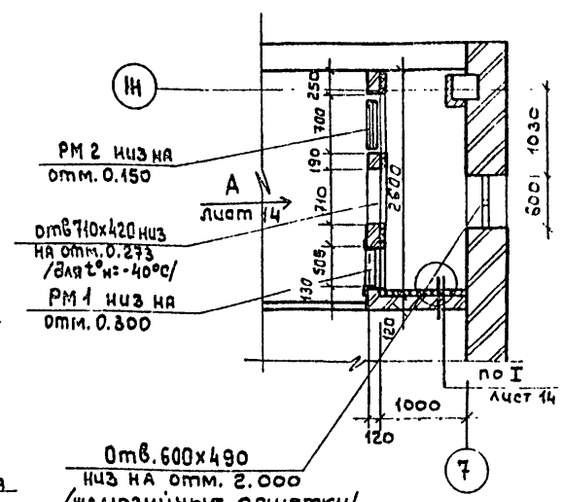

1. Привязка дверных проемов в экструзионных перегородках; отверстия в перегородках и перемычки над проемами даны на листе 9

Фрагмент 1

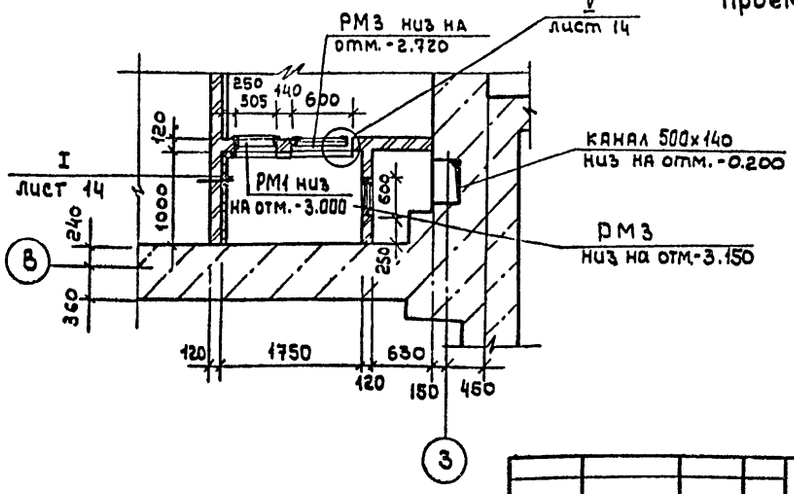

ГИП	Чекалов	ТП 503-5-22.86 АР	
Н.контр.	Энтелис	Автовокзал вместимостью 100 человек	
Нач.отд.	Иванов	Здание автовокзала	Стадия: РП; Лист: 8; Листов:
Гл.Арх.	Энтелис		
Рук.сект.	Самсонова	План на отм. 3.600	ГИПРОАВТОТРАНС
Ст.арх.	Никитина Е	Фрагменты 1:2:3	Ленинградский филиал
Арх.	Ушакова Е		

Привязан

Инв. №

Согласован: Сантехн. отд. Смирнов; Электрот. отд. Хрящевич

Инв. № подл. | Подпись и дата | Взам. инв. №

Альбом I

План на отм. 3.600 с нанесением отверстий и перемычек

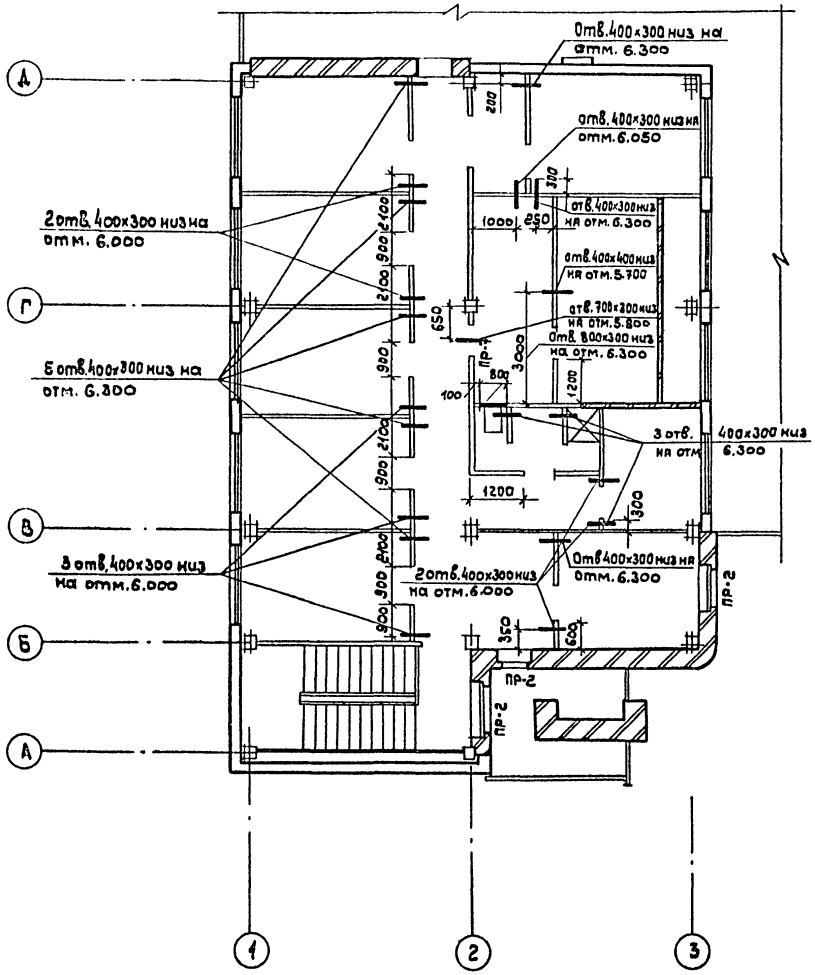

Ведомость перемычек

Марка поз.	Схема сечения
Для $t°_н$=-20°С; -30°С; -40°С	
ПР-4	4
ПР-5	2
ПР-6	5
ПР-7	5
ПР-8	1

Марка поз.	Схема сечения
Для $t°_н$=-20°С; -30°С	
ПР-1	65, 1
ПР-2	65, 2
ПР-3	65, 3

Марка поз.	Схема сечения
Для $t°_н$=-40°С	
ПР-1	65, 1
ПР-2	65, 2
ПР-3	65, 3

1. Марка перемычки ПР-4 указана на листе - 16

Объект 1284

Согласовано: Стройсвязь, Гипросвязь, Гипрогазтехэнергосетьстрой

Инв.№ подл. | Подпись и дата | Взам.инв.№

			ТП 503-5-22.86 АР
ГИП	Чекалов		Автовокзал вместимостью 100 человек
Н.контр	Энтелис		Здание автовокзала — Стадия: Рл; Лист: 9; Листов:
Нач.отд	Иванов		
Гл.Арх.	Энтелис		
Рук.сект	Самсонова		План на отм. 3.600 с нанесением отверстий и перемычек. Ведомость перемычек
Ст. Арх.	Никитина Е.		Гипроавтотранс, Ленинградский филиал
Арх.	Ушакова Е.		

Привязан

Инв.№

АЛЬБОМ I

Объект 1284

Разрез 1-1

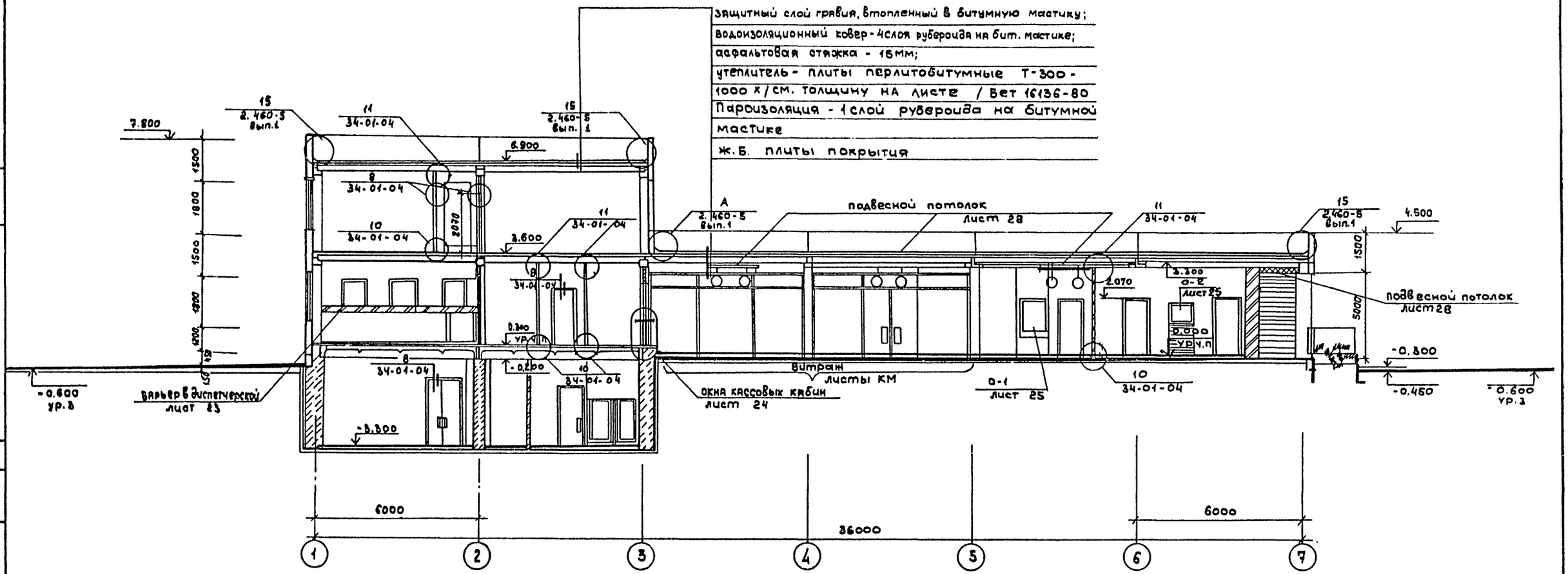

Согласовано:

Сантех.отд	Смирнов
Электрот.отд	Хрящанов

Инв. № подл.	Подпись и дата	Взам. инв. №	

ГИП	Чекалов		
Н.контр	Энтелис		
Нач.отд.	Иванов		
Гл.арх.	Энтелис		
Рук.сек.	Самсонова		
Ст.арх.	Никитина		
Архит.	Ушакова Е		

Привязан

Инв. №

ТП503-5-22.86 АР

Автовокзал вместимостью 100 человек

Здание автовокзала

Стадия	Лист	Листов
РП	10	

Разрез 1-1

ГИПРОАВТОТРАНС
Ленинградский филиал

АЛЬБОМ I

Защитный слой гравия, втопленный в битумную мастику
Водоизоляционный ковер - 3 слоя рубероида на битумной мастике
Асфальтовая стяжка - 15 мм
Сб. ж. б. плиты покрытия

Разрез 2-2

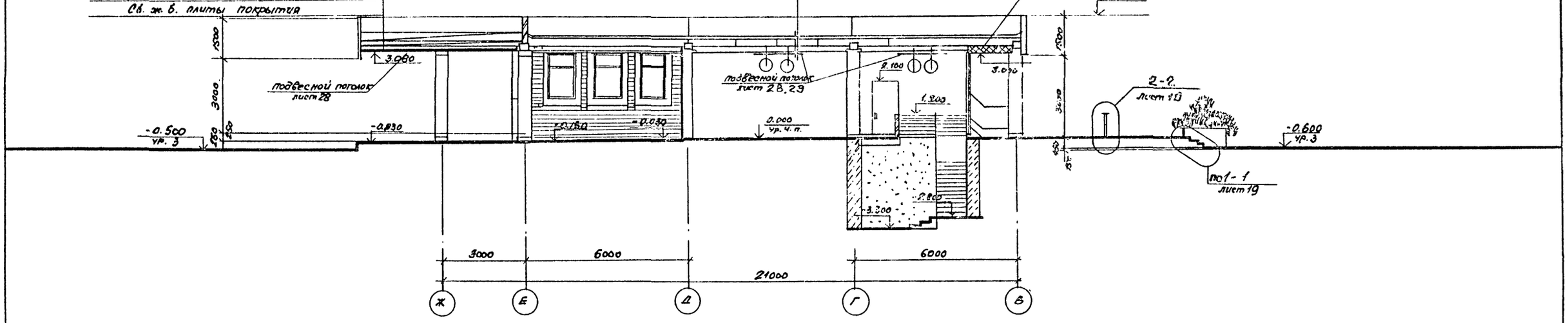

Разрез 3-3

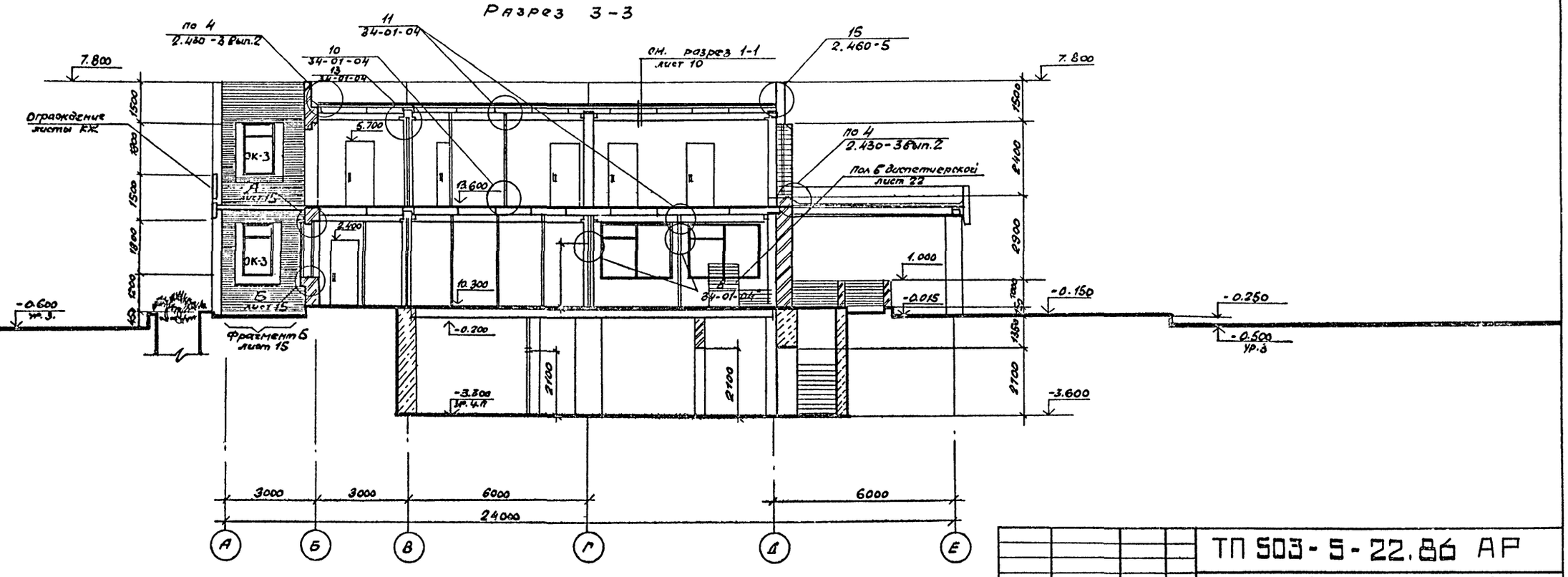

ГИП	Цекалов		
Н. контр.	Энтелис		
Нач. отд.	Иванов		
Гл. арх.	Энтелис		
Рук. сек.	Самсонова		
Ст. арх.	Никитина		
Архит.	Ушакова		

Привязан

Инв. №

ТП 503-5-22.86 АР

Автовокзал вместимостью 100 человек

Здание автовокзала

Стадия	Лист	Листов
РП	11	

Разрезы 2-2; 3-3

ГИПРОАВТОТРАНС
Ленинградский филиал

Согласовано:
Сантех. отд. Смирнов
Электрот. отд. Хрящанов

Объект 1284

Инв. № подл. | Подпись и дата | Взам. инв. №

АЛЬБОМ I

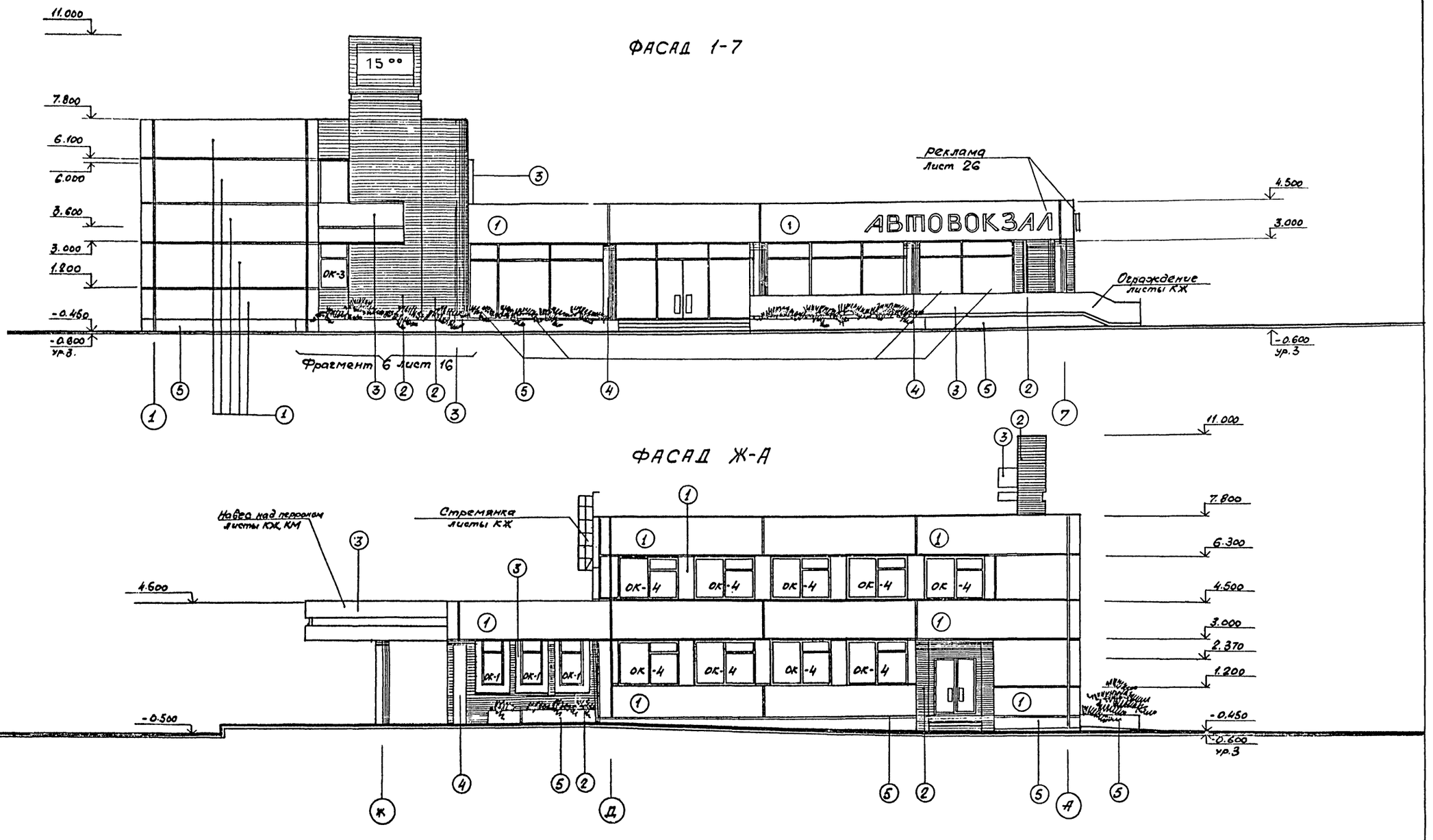

ГИП	Чекалов		
Н.контр.	Энтелис		
Нач.отд.	Иванов		
Гл.арх.	Энтелис		
Рук.сект.	Самсонова		
Ст.арх.	Никитина Е.		
Арх.	Ушакова Е.		
Арх.	Ушакова Т.		

Привязан:

Инв.№

ТП 503-5-22.86 АР

Автовокзал вместимостью 100 человек

Здание автовокзала

Стадия	Лист	Листов
РП	12	

Фасады 1-7: И-А

ГИПРОАВТОТРАНС
Ленинградский филиал

Согласов
Сантехотд.
Электрот.отд.
Взам.инв.№
Подпись и дата
Инв.№ подл.

АЛЬБОМ I

Объект 1284

Согласовано

Сант. отд. Смирнов

Взам. инв. №

Инв. № подл. | Подп. и дата

Фасад 7-1

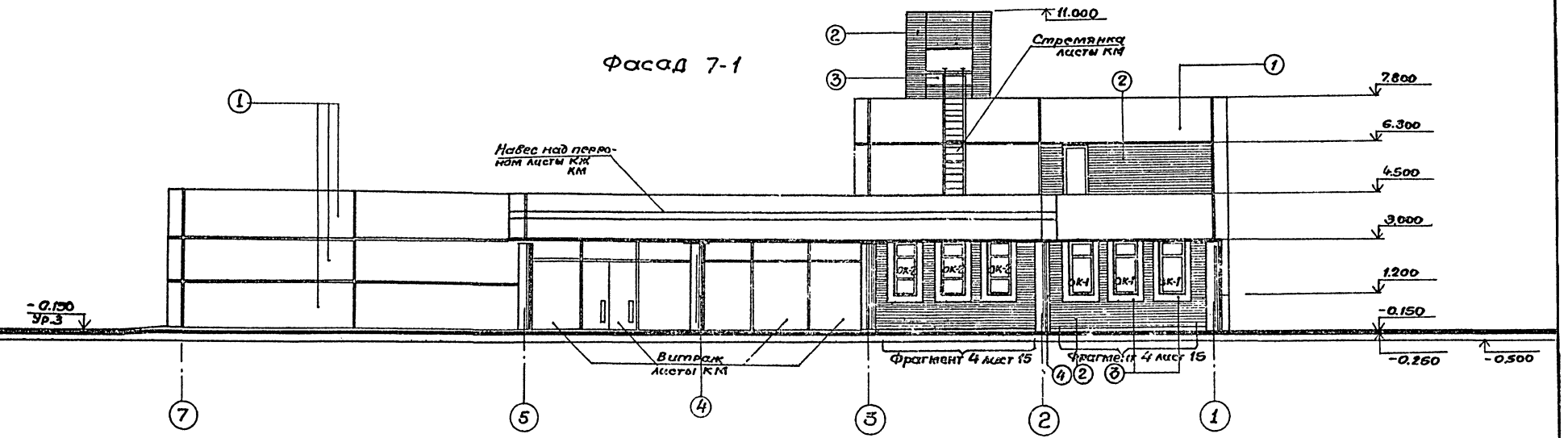

Фасад А-Ж

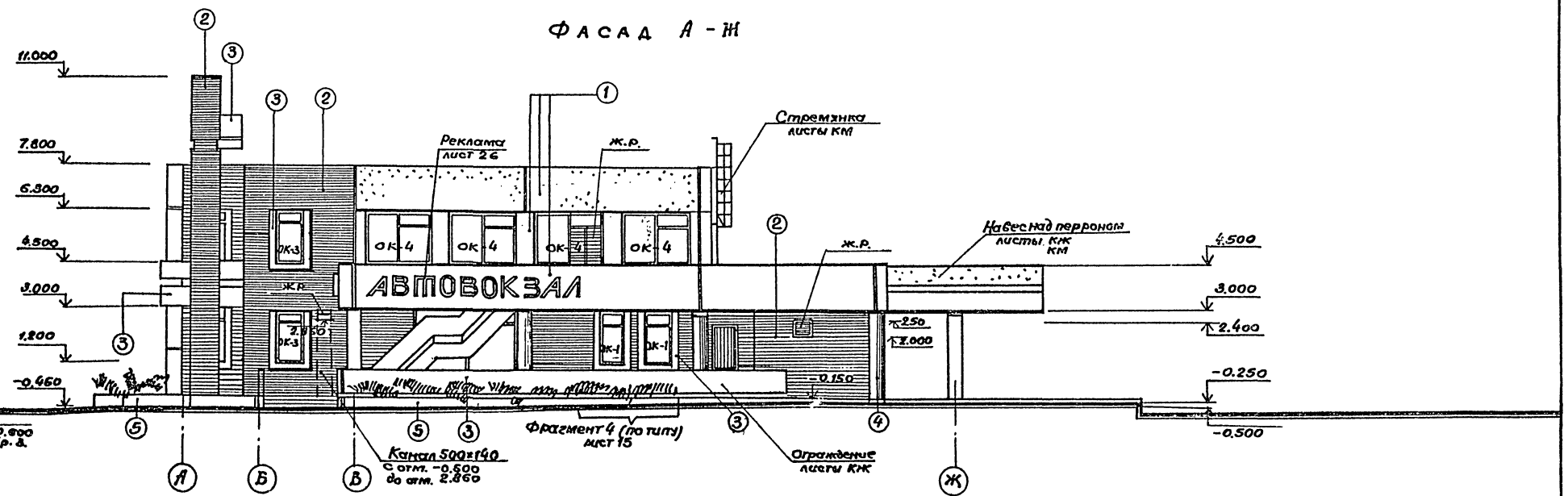

Привязан	ГИП	Чекалов		ТП503-5-22.86.АР	
	Н.контр.	Энтелис		Автовокзал вместимостью 100 человек.	
	Нач.отд.	Цванов		Здание автовокзала	Стадия: РП; Лист: 13; Листов:
	Гл.арх.	Энтелис			
	Рук.сект.	Самсонова		Фасады 7-1; А-И.	ГИПРОАВТОТРАНС Ленинградский филиал
Инв. №	Ст.арх.	Никитина Е.			
	Арх.	Ушакова Е.			

I

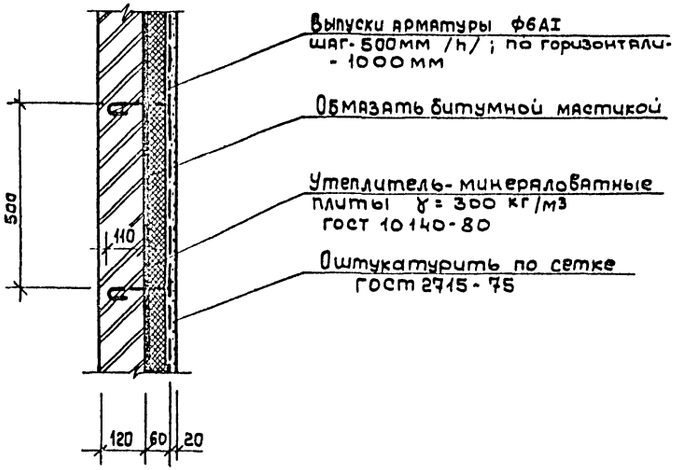

II

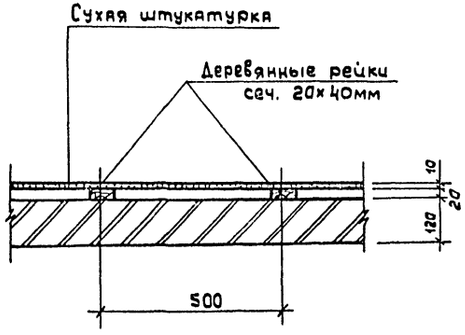

Спецификация металлических закладных изделий

Марка поз.	Наименование	Обозначение	Кол	Масса ед.кг	Примечание
РМ 1	ТП 503 КЖИ2-	Рама металлическая РМ1	3	16,0	
РМ 2	ТП 503 КЖИ2	Рама металлическая РМ2	6	14,78	
РМ 3	ТП 503 КЖИ2	Рама металлическая РМ3	2	9,0	
М 12	серия 5.904-12 лист 107	Болт М12	24		Для $t°_{м}$ -40°С

Сводная спецификация элементов экструзионных перегородок

Марка поз.	Обозначение	Наименование	Кол.	Масса ед.кг	Примечание
ПГЭА304.60.6	серия 1.000.8-1	панель перегородки	13	95,1	
МС5	34-01-04	стальной элемент	960	0,72	
МС1	34-01-04	стальной элемент	65	26,3	
МС14	34-01-04	стальной элемент	21	37,3	
ПГЭА278.60.6	серия 1.000.8-1	панель перегородки	7	88,7	
ПГЭА321.60.6	серия 1.000.8-1	панель перегородки	145	101,5	
ПГЭА341.60.6	серия 1.000.8-1	панель перегородки	150	98,3	
МС3	34-01-04	стальной элемент	10	24,0	
МС12	34-01-04	стальной элемент	8	16,7	
МС10	34-01-04	стальной элемент	21	0,33	
МС13	34-01-04	стальной элемент	18	0,38	
МС4	34-01-04	стальной элемент	13	12,0	
	34-01-04	Дюбель Дг 4,5×40	1150	—	

Вид А

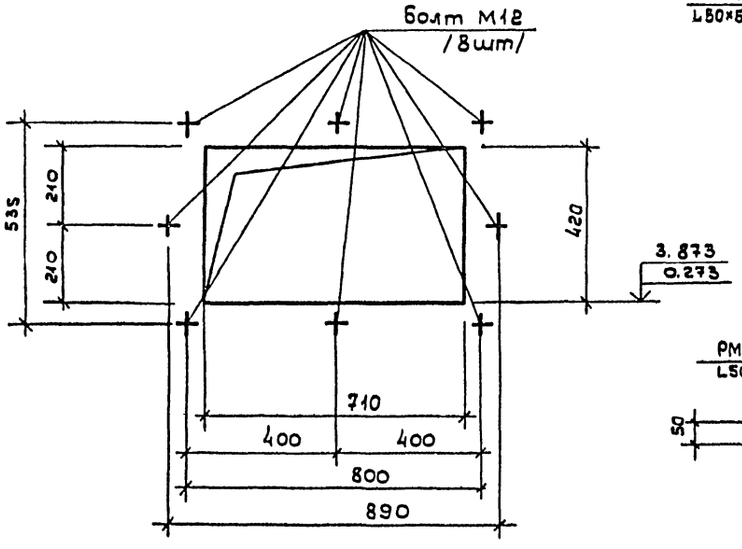

III

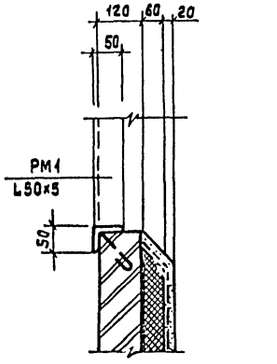

IV

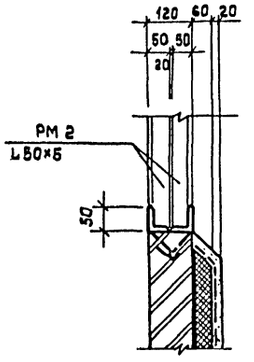

V

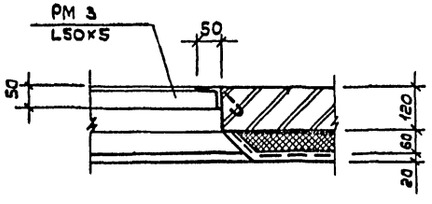

1. Рамы металлические РМ1 ÷ РМ3 устанавливать одновременно с возведением кирпичной кладки.
2. Утеплитель к ж.б. колоннам крепится полосовой сталью; полоса 60×3 пристреливается к колонне дюбелями.

Привязан		ТП 503-5-22.86 АР	
	ГИП	Чекалов	Автовозал вместимостью 100 человек
	Н.контр.	Энтелис	Здание автовокзала — Стадия: РП; Лист: 14; Листов:
	Нач.отд.	Иванов	
	Гл.Арх.	Энтелис	
	Рук.сект.	Самсонова	
Инв.№	Ст.Арх.	Никитинае	Узлы I - V — ГИПРОАВТОТРАНС Ленинградский филиал
	Арх.	Ушакова Е	

Инв.№ подл. | Подпись и дата | Взам.инв.№

Альбом I

Объект 1284

Фрагмент 4

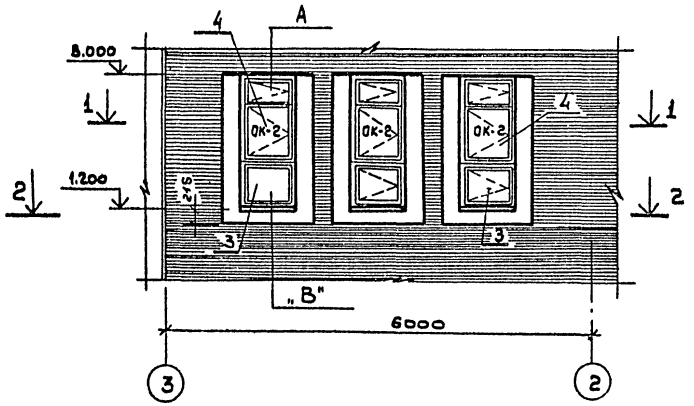

Фрагмент 5

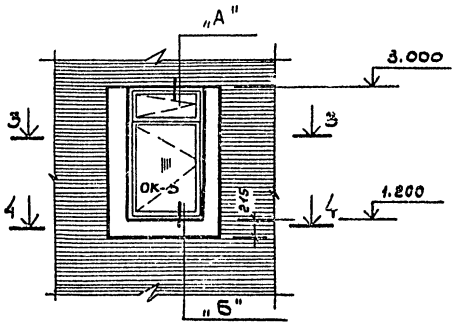

1 — 1

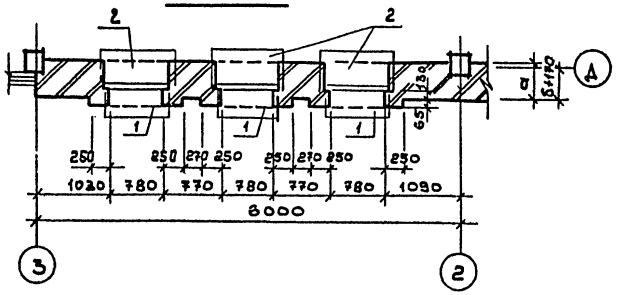

2 — 2

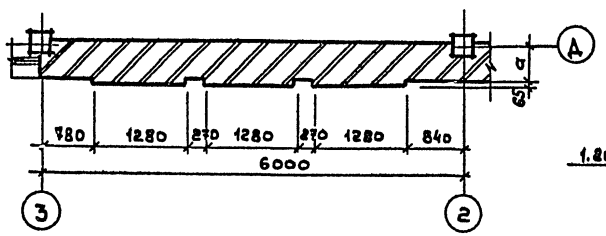

3 — 3

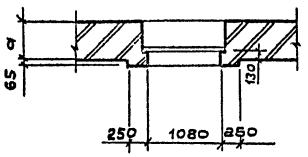

4 — 4

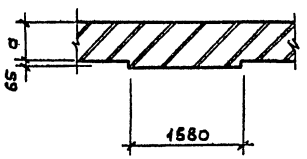

В

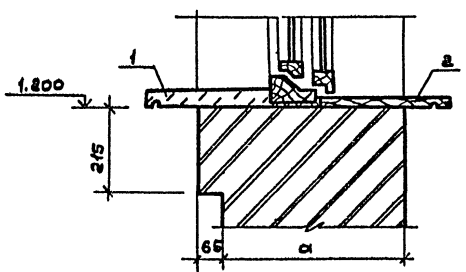

А

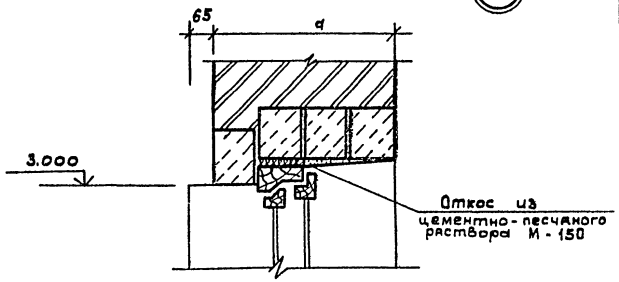

Б

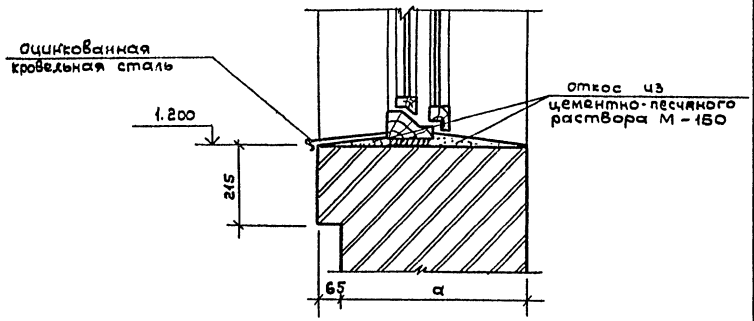

Спецификация элементов заполнения ОК-2

Марка поз.	Обозначение	Наименование	Кол.	Масса ед. кг	Примечание
1	ГОСТ 6785-80	подоконная доска ПОТ 8.35.40	1	33,0	
2	ГОСТ 17280-79	подоконная доска ПД 10-450	1		
3	ГОСТ 11214-78	оконный блок ОС 6-9	1		
4	ГОСТ 11214-78	оконный блок ОС 12-9	1		

Привязан

Инв. № подл. | Подпись и дата | Взам. инв. №

ГИП	Чекалов		ТП 503-5-22.86 АР
Н.контр	Энтелис		Автовокзал вместимостью 100 человек
Нач.отд.	Цванов		Здание автовокзала — Стадия: РП; Лист: 15; Листов:
Гл.арх.	Энтелис		
Рук.сект.	Самсонова		Фрагменты 4,5 — Гипроавтотранс, Ленинградский филиал
Арх.	Ушакова		

Инв. №

Фрагмент 6

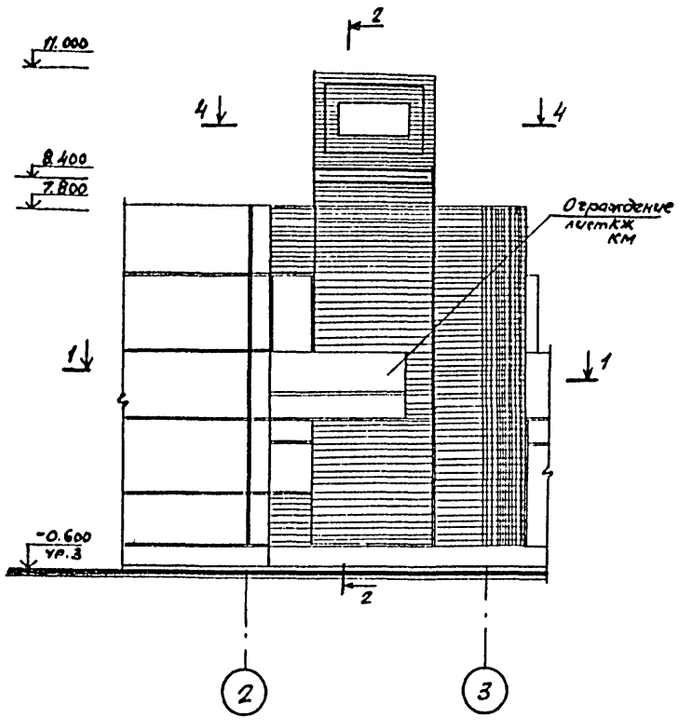

2—2

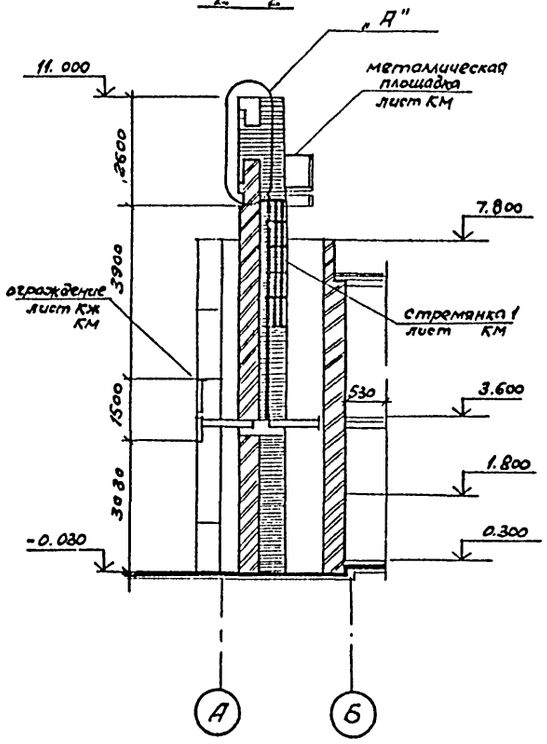

3—3

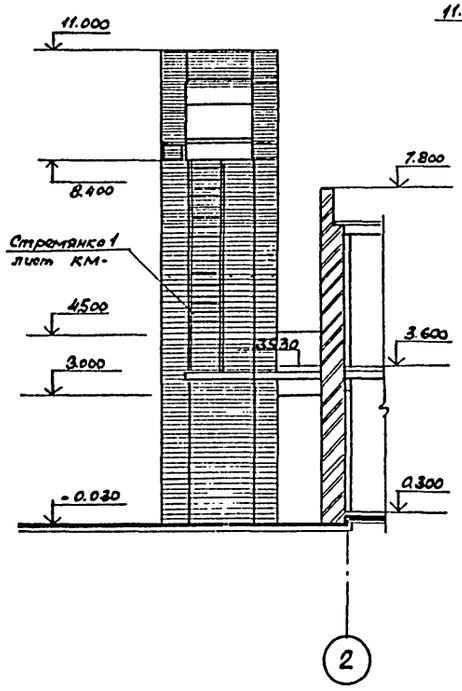

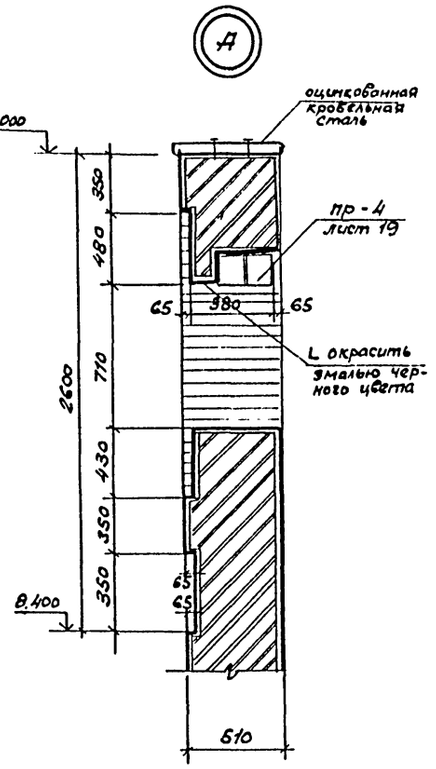

1—1

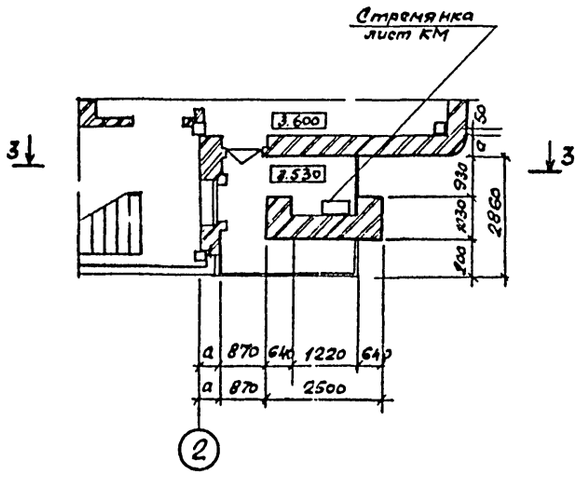

4—4

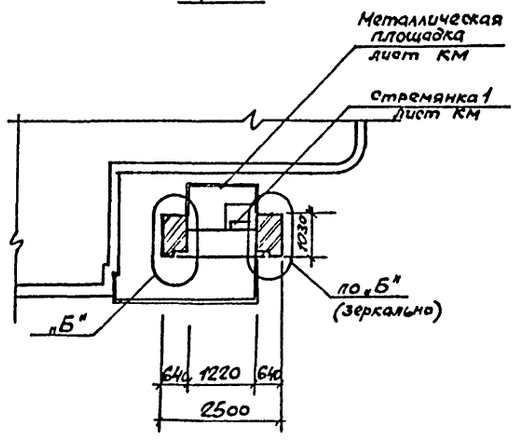

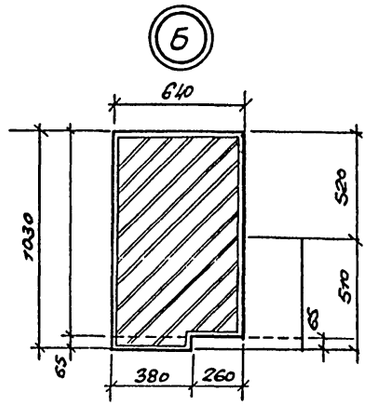

				ТП503-5-22.86АР
				Автовокзал вместимостью 100 человек
Привязан:	ГИП	Чекулов		Здание автовокзала — Стадия: РП; Лист: 16; Листов:
	Н.контр.	Энтелис		
	Нач.отд.	Иванов		
	Гл.арх.	Энтелис		
	Рук.сек.	Самсонова		Фрагмент 6
Инв.№	Ст.арх.	Никитина		ГИПРОАВТОТРАНС Ленинградский филиал
	Архит.	Ушакова		

Объект 1284

Инв.№ подл. | Подпись и дата | Взам.инв.№

Альбом I

Объект 1284

План кровли

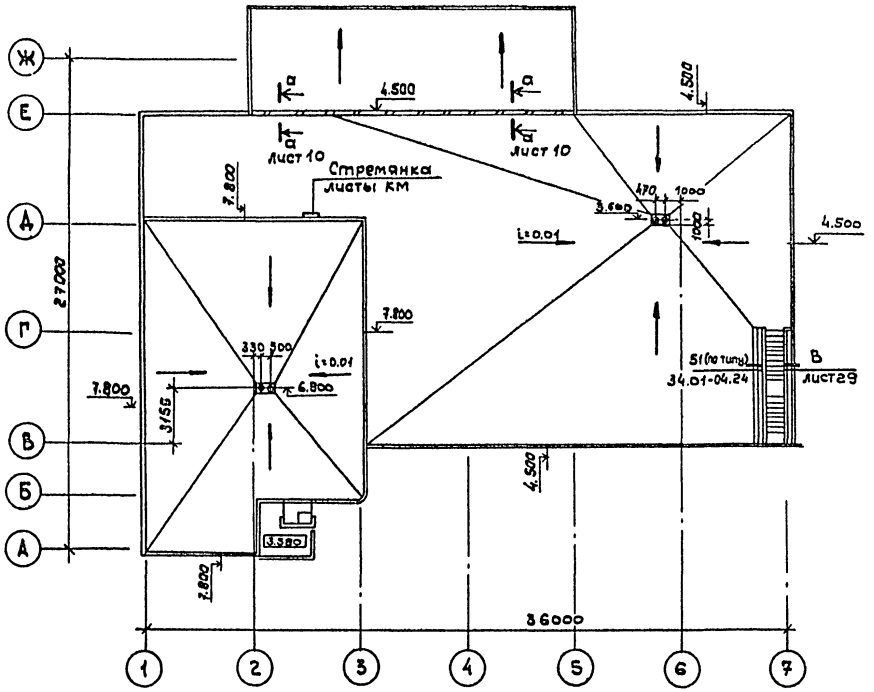

План полов на отм. 0.000; 0.300

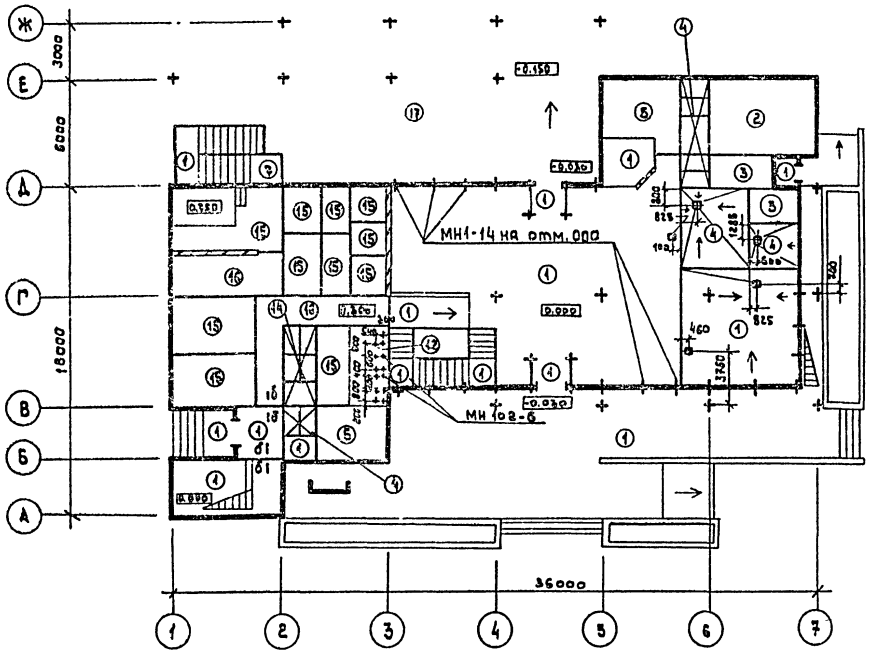

а - а

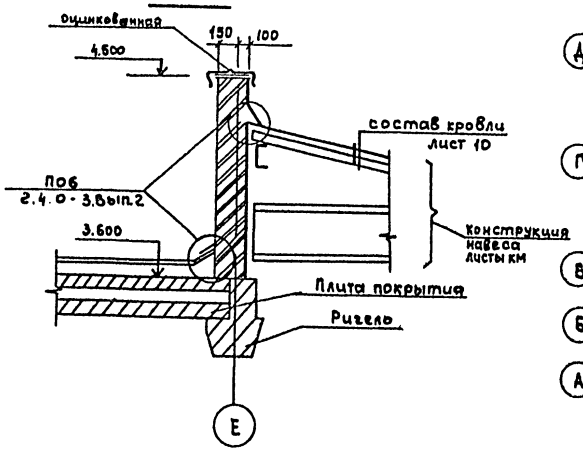

План полов на отм. 3.600

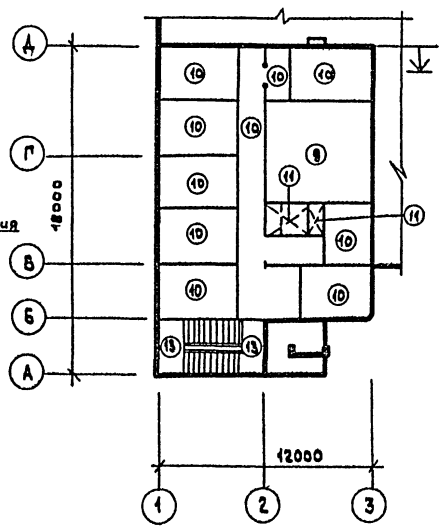

План полов на отм. -3.300

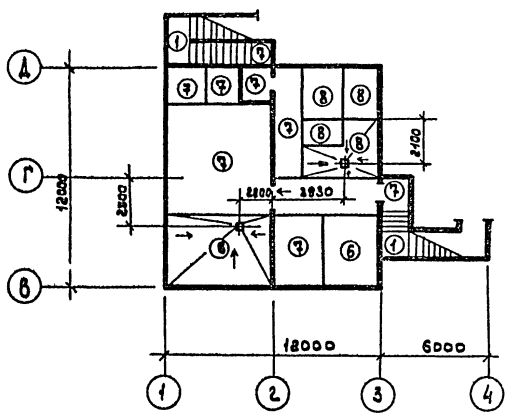

б - б

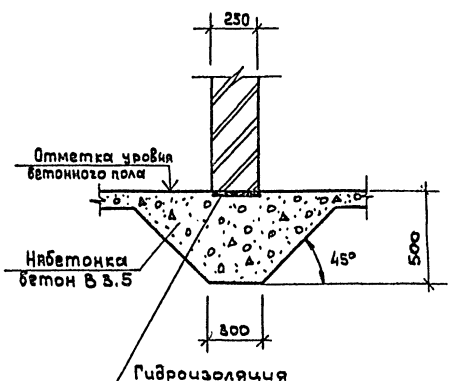

Согласовано

Инв. № подл. | Подпись и дата | Взам. инв. №

Привязан

Инв. №

ГИП	Чекалов	
Н. контр.	Энтелис	
Нач. отд.	Иванов	
Гл. Арх.	Энтелис	
Рук. сект	Самсонова	
Ст. Арх.	Никитина Е	
Арх.	Ушакова Е	

ТП 503-5-22.86 АР

Автовокзал вместимостью 100 человек

Здание автовокзала

Стадия	Лист	Листов
РП	17	

План кровли. Планы полов на отм. -3.300; 0.000; 0.300; 3.600

ГИПРОАВТОТРАНС
Ленинградский филиал

АЛЬБОМ I

Объект 1284

Экспликация полов

Наименование помещения по проекту	Тип пола по проекту	Схема пола или номер узла по серии	Элементы пола и их толщина	Площадь пола м²
тамбуры пассажирский зал, зал буфета; камера хранения ручной клади; лестничная клетка; водомерный узел	1	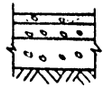	Терраццо - 20мм цементно-песчаный раствор М-150 - 40мм Бетонный подстилающий слой В7,5 - 80мм Уплотненный щебнем грунт	236,5
крыльца				200,0
Венткамера	2		Бетон В12,5 - 20мм Бетонный подстилающий слой В7,5 - 100мм Уплотненный щебнем грунт	25,0
Загрузочная кладовая буфета	3	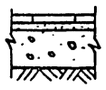	Мозаичные плиты - 20мм цементно-песчаный раствор М-150 - 15мм Бетонный подстилающий слой В7,5 - 100мм Уплотненный щебнем грунт	8,9
Санузлы; Горшечная, Подсобное помещение, моечная столовой посуды	4		Керамическая плитка / гост 6787-80 / - 10мм Прослойка и заполнение швов из цементно-песчаного раствора М-150 - 10мм Бетонный подстилающий слой В7,5 - 80мм Уплотненный щебнем грунт	30,6
Медпункт Комната пассажиров с детьми	5	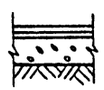	Линолеум гост 7251-66; гост 14632-79 - 2мм Прослойка из холодной мастики на водостойких вяжущих - 1мм Легкий бетон В3,5 - 20мм Бетонный подстилающий слой В7,5 - 80мм Уплотненный щебнем грунт	28,6
Венткамеры тепловой пункт	6	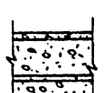	Бетон В12,5 - 20мм Стяжка из бетона В10 - 5мм 2 слоя гидроизола на прослойке из битумной мастики Бетонный подстилающий слой В7,5 - 100мм Уплотненный щебнем грунт	30,0

Наименование помещения по проекту	Тип пола по проекту	Схема пола или номер узла по серии	Элементы пола и их толщина	Площадь пола м²
лестничн. клетка, тамбур, коридор автомат. камеры хранения, кладовые уборочного и уличного уборочного инвентаря, клад. оборуд.	7	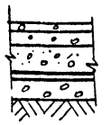	Терраццо - 20мм цементно-песчаный раствор М-150 - 40мм Стяжка из бетона - В10 - 20мм 2 слоя гидроизола на битумной мастике Бетонный подстилающий слой В7,5 - 80мм Уплотненный щебнем грунт	75,0
Санузлы	8	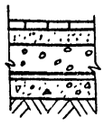	Керамическая плитка гост 6787-80 - 10мм Прослойка и заполнение швов из цементно-песчаного раствора М-150 - 40мм Стяжка из бетона В10 - 30мм 2 слоя гидроизола на битумной мастики Бетонный подстилающий слой В7,5 - 80мм Уплотненный щебнем грунт.	23,5
Вентка-мера	9	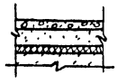	Бетон В12,5 - 25мм Цементно-песчаный раствор М-150 - 40мм Древесноволокнистые изоляционные плиты / гост 4598-60 / -20мм Плита перекрытия	34,6
комнаты дит. отдыха водителей, кабинет нач. вокзала, комната авт. персонала; комната кратковрем. отдыха водителей; коридор	10		Линолеум гост 14632-79 - 2мм Прослойка из холодной мастики на водостойких вяжущих - 1мм Легкий бетон В3,5 - 77мм Плита перекрытия	144,1
Душевая санузлы	11		Керамическая плитка гост 6787-80 - 10мм Прослойка и заполнение швов из цементно-песчаного раствора М-150 - 40мм Гидроизоляция - 2 слоя полиизобутилена на битумной мастике 2 мм Стяжка - бетон В7,5 - 10мм Плита перекрытия	7,1
Электро-щитовая	12		Бетон В12,5 - 20мм Бетон В10 - 80мм Плита перекрытия	8,8

Наименование помещения по проекту	Тип пола по проекту	Схема пола или номер узла по серии	Элементы пола и их толщина	Площадь пола м²
Лестничные площадки	13	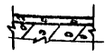	Терраццо - 20мм Плита перекрытия	10,2
САНУЗЛЫ	14	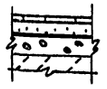	Керамическая плитка гост 6787-80 - 10мм Прослойка и заполнение швов из цементно-песчаного раствора М-150 - 40мм 2 слоя гидроизола на битумной мастике Бетон В10 - 50мм Плита перекрытия	8,0
Касса помещение дежурного по вокзалу; подсобные помещения при кассах, помещение отдела расследования, агентство, экспедиция, диспетчерская, дежурного по вокзалу, комната дежурного по вокзалу, помещение перрон. контр., мастерская узел связи	15		Линолеум гост 14632-79 - 2мм Прослойка из холодной мастики на водостойких вяжущих - 1мм Легкий бетон В3,5 - 20мм Бетон В10 - 72мм Плита перекрытия	110,8
Коридор	16		Терраццо - 20мм Цементно-песчаный раствор М-150 - 40мм Бетон В10 - 40мм Плита перекрытия	18,0
перрон	17		см. . лист ГТ	

Спецификация закладных деталей в полах

Марка поз.	Наименование	Обозначение	Кол.	Масса ед, кг	Примечание
МН102-6	серия 1.400-15	Закладная деталь	12	—	
МИ1-14	серия 3.400.6/76	Закладной элемент	26	1,0	

Привязан

Инв. № подл. | Подпись и дата | Взам. инв. №

ГИП	Чекалов		ТП503-5-22.86 АР
Н.контр.	Энтелис		Автовокзал вместимостью 100 человек
Нач.отд.	Иванов		Здание автовокзала — Стадия: РП; Лист: 18; Листов:
Гл.Арх.	Энтелис		
Рук.сект.	Самсонова		Экспликация полов — ГИПРОАВТОТРАНС Ленинградский филиал
Кт.Арх.	Никитина Е		
Арх.	Ушакова Е		

Схема расположения крылец и перронов

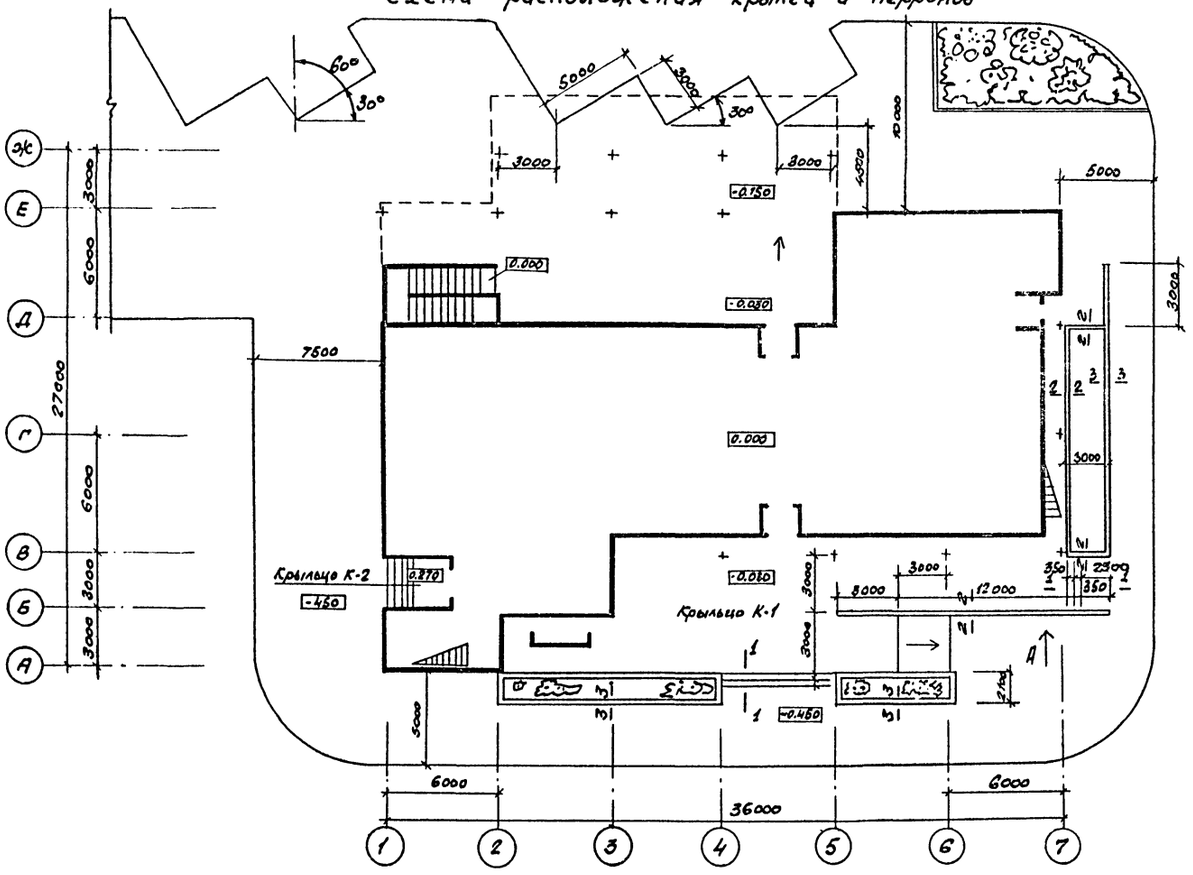

Крыльцо К-2

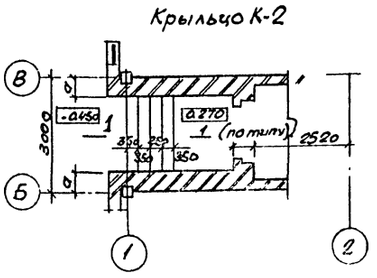

1 — 1

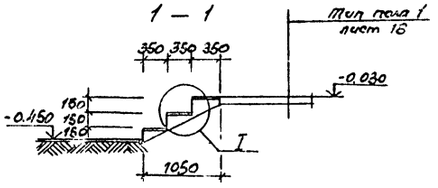

Вид „А"

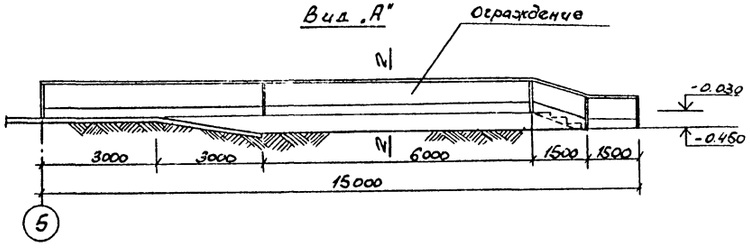

Спецификация элементов благоустройства крылец.

Марка поз.	Обозначение	Наименование	К-во	Масса	Примечан.
1	ГОСТ 6665-82	Бортовой камень	12.0 п.м.		
2	ТП КЖИ2-	Изделие металлическое МН-	27. шт.	5.7	
3	ГОСТ 8486-66	Доска 25×130	33.0 п.м.		
4	ГОСТ 8486-66	Доска 25×80	66.0 п.м.		

1. Грунты под основания лестниц и пандусов уплотнить послойно со слоями 20 ÷ 30 см с доведением объемного веса скелета грунта до $\gamma_{гр.} = 1.65$ тс/м³.
2. Конструкции ограждения крыльца приведены на листах КЖ

I

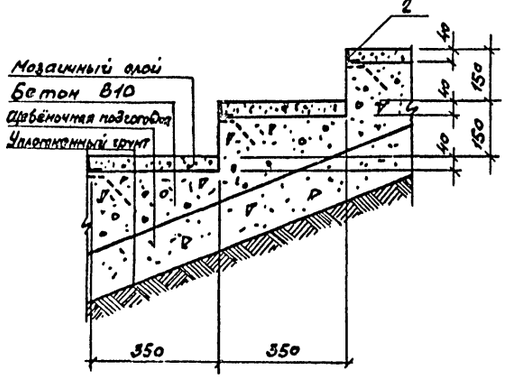

3 — 3

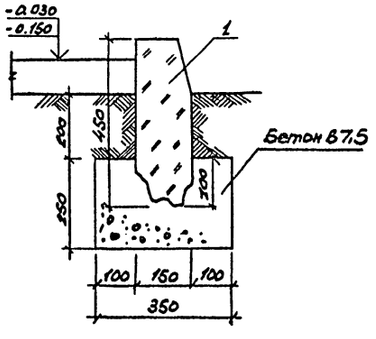

2 — 2

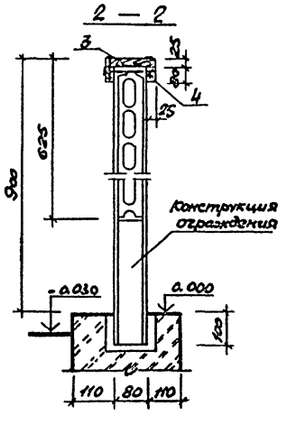

ГИП	Чекалов		ТП 503-5-22.86 -АР
Н. контр.	Этелис		Автовокзал вместимостью 100 человек
Нач. отд.	Иванов		Здание автовокзала — Стадия: РП; Лист: 19; Листов:
Гл. арх.	Этелис		
Рук. сект.	Самсонова		Схема расположения крылец и перронов. Крыльцо К-2. Сечения 1-1 и 3-3
Арх.	Ушакова Т		ГИПРОАВТОТРАНС Ленинградский филиал
Арх.	Марютичева		

Привязан:

Инв. №

Инв. № подл. | Подпись и дата | Взам. инв. №

Альбом I

Объект 1284

Схема расположения элементов отделки колонн

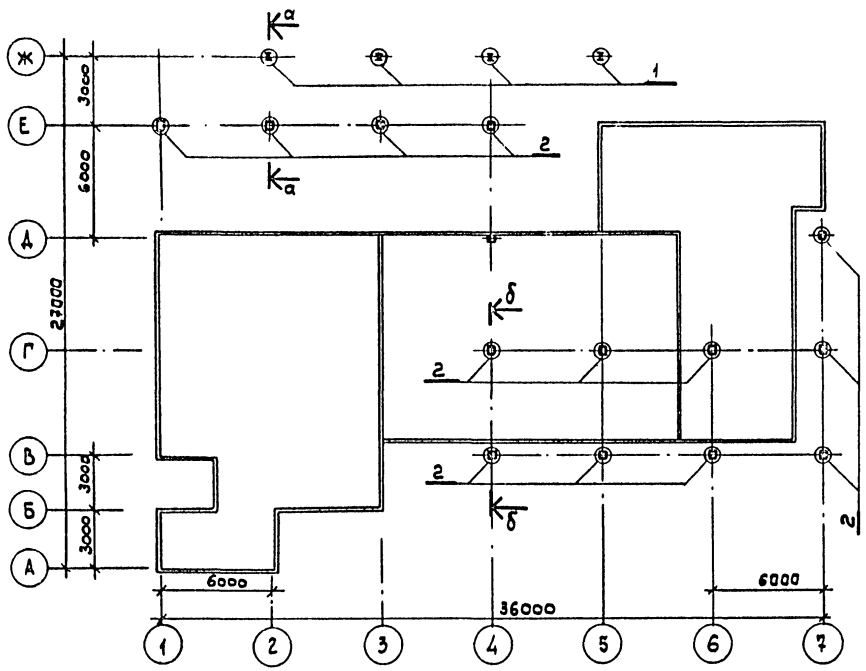

а — а

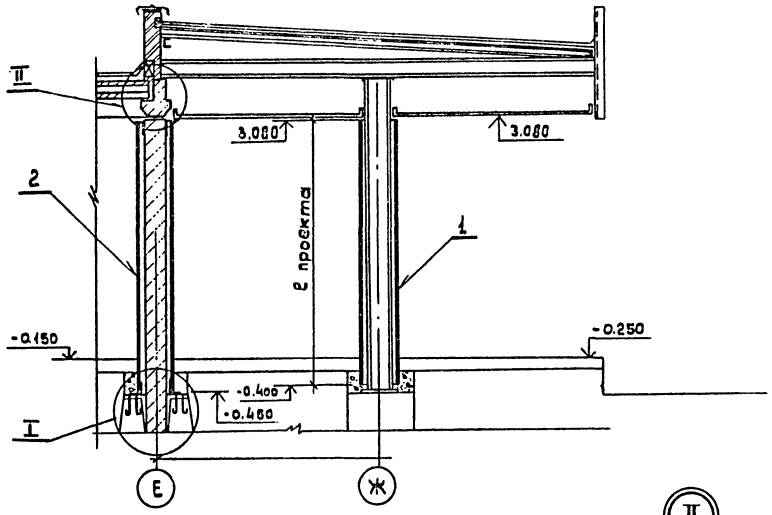

б — б

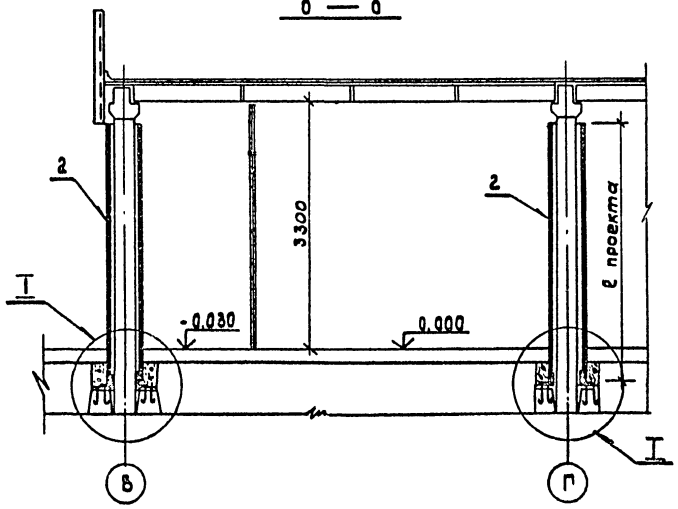

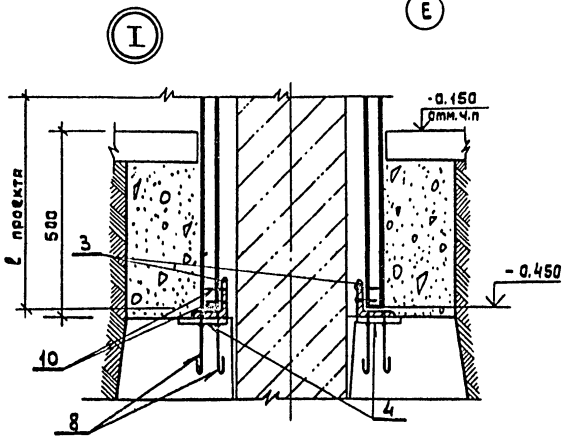

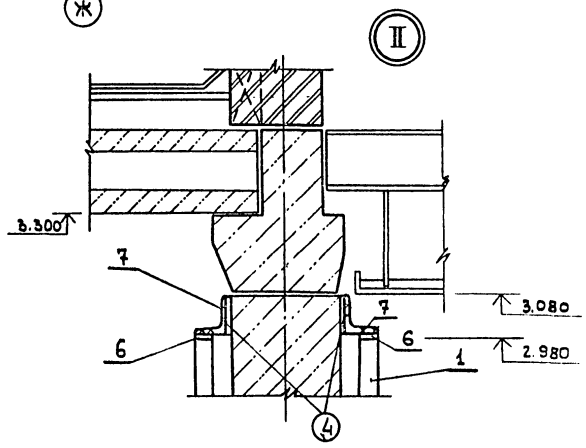

				ТП503-5-22.86 АР		
				Автовокзал вместимостью 100 человек		
				Здание автовокзала	Стадия: Рп	Лист: 20	Листов:
				Схема расположения элементов отделки колонн. Сечения. Узлы	ГИПРОАВТОТРАНС Ленинградский филиал	
Привязан						
Инв. №						

ГИП	Чекалов	
Н.контр.	Помазов	
Нач.отд.	Иванов	
Гл.инж.	Помазов	
Рук.сект	Самсонова	
Вед.инж.	Никитина Г	
Инж.	Марютичева	

Инв.№ подл. | Подпись и дата | Взам.инв.№

г — г

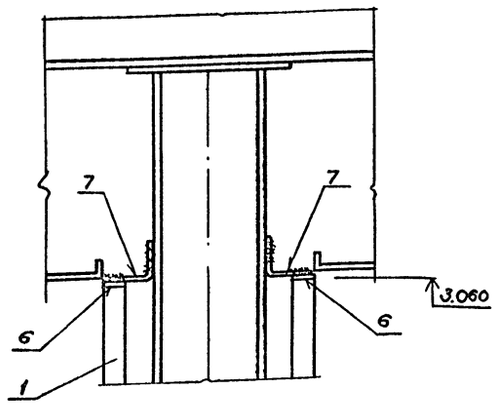

в — в

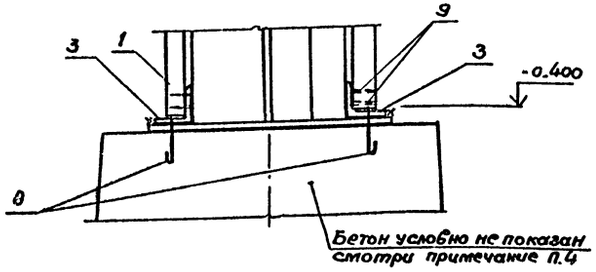

Крепление отделки колонн по осям Е,Д,Г,В (верх колонн).

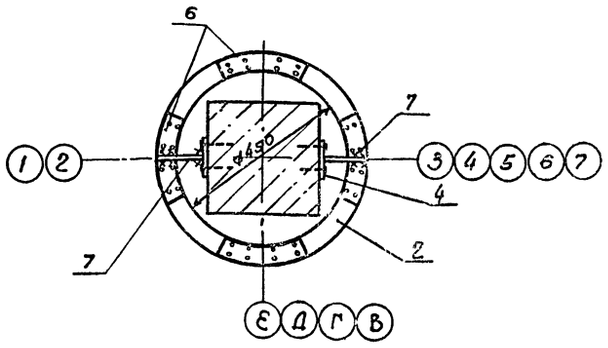

Крепление отделки колонн по осям Е,Д;Г;В (Низ колонн)

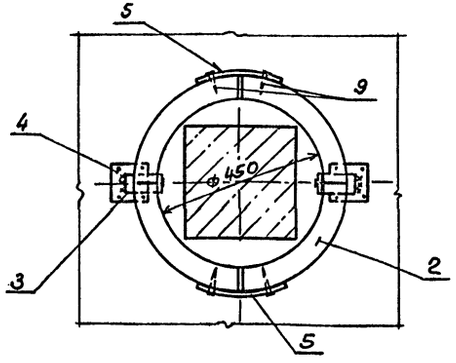

Крепление отделки колонн по оси Ж (Низ колонн).

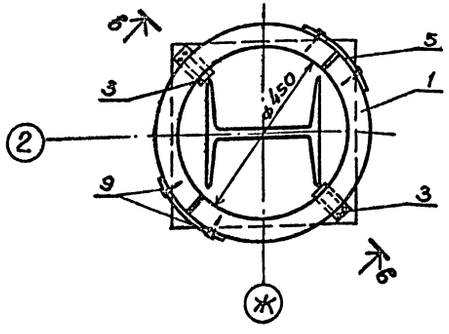

Крепление отделки колонн по оси Ж. (верх колонн).

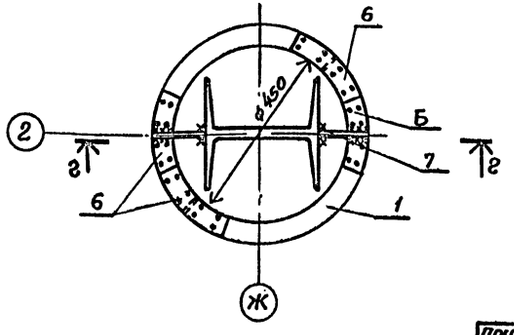

Спецификация элементов для отделки колонн.

Марка позиция	Обозначение	Наименование	Кол-во	Примечания
1	ГОСТ 539-80	ВТ9 ℓ=3480 мм	4 шт	
2	ГОСТ 539-80	ВТ9 ℓ=3850 мм.	13 шт	
3		Уголок 100×10 ВСт3кп2 ГОСТ 8509-72 / ВСт3кп2 ГОСТ 380-71 ℓ=50	34 шт	
4		Полоса 6×160 ГОСТ 103-76 ВСт3кп2 ГОСТ 3180-71 ℓ=100	52 шт.	
5		Полоса 8×150 ГОСТ 103-76 Ст3кп2 ГОСТ 380-71 ℓ=100	34 шт	
6		Полоса 8×60 ГОСТ 103-76 ВСт3кп2 ГОСТ 380-71 ℓ=240	68 шт.	
7		ф8 AI ГОСТ 5781-82 ℓ=280	34 шт.	
8		ф8 AI ГОСТ 5781-82 ℓ=150	68 шт.	
9		Дюбель.	1000 шт.	

Ведомость деталей

Поз.	Эскиз
6	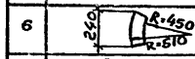
7	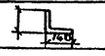

1. Для отделки колонн используются асбестоцементные трубы по ГОСТ 539 - 80

2. Отделку колонн произвести до устройства полов и подвесных потолков.

3. Последовательность отделки следующая:

а) трубу заводского изготовления укоротить, обрезав с одного конца до длины „ℓ проектная", указанной в спецификации;

б) разрезать трубу по длине на 2 равные части.

4. При устройстве полов трубы обетонировать с обреза фундамента до отметки чистого пола. Бетон В10

ГИП	Чекалов		ТП 503-5-22.86 АР	
Н.контр.	Ломазов		Автовокзал вместимостью 100 человек	
Нач.отд.	Иванов		Здание автовокзала.	Стадия: РП; Лист: 21; Листов:
Гл.конс.	Ломазов			
Рук.сект.	Самсонов		Крепление отделки колонн. Сечения.	ГИПРОАВТОТРАНС Ленинградский Филиал
Ведущ.инж.	Никитина			
Инж.	Маратканова			

Привязан

Инв.№

Инв.№ подл. | Подп. и дата | Взам.инв.№

Пол в диспетчерской
План

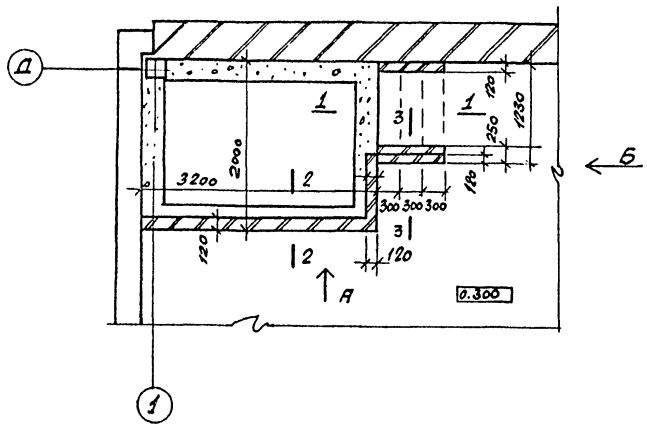

3 — 3

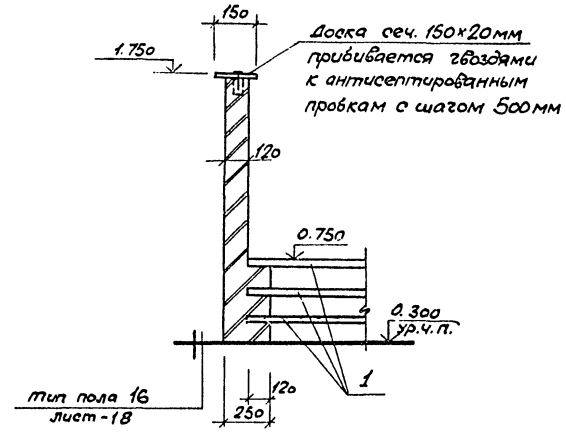

Вид А

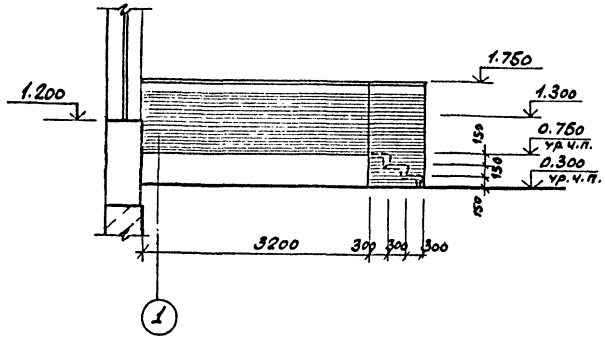

2 — 2

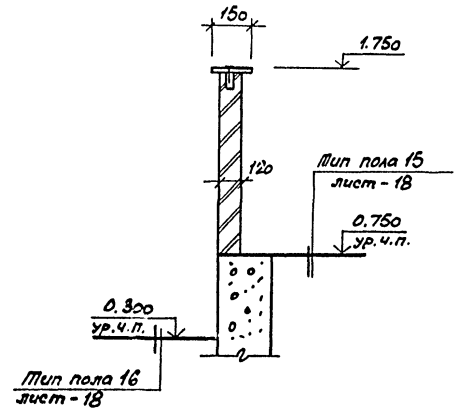

Вид Б

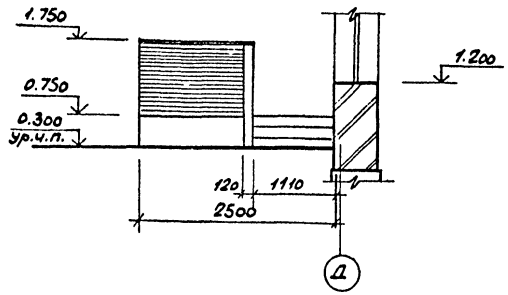

1 — 1

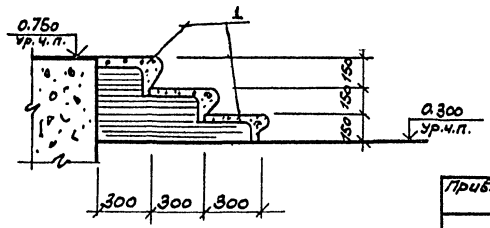

Спецификация элементов лестницы

Марка поз.	Обозначение	Наименование	Кол. шт.	Масса ед., кг	Приме. чание
1	ГОСТ 8717.0-84	ЛСП11-С-Ш'	3	60	
	ГОСТ 8486-66	доска 150×20 ℓ=1	5.5		

1. Кирпичное ограждение второго пола выполнять из лицевого кирпича на растворе М.100
2. Деревянный поручень покрыть лаком светлого тона за два раза.

Привязан	ГИП	Чекалов	
	Н.контр.	Энтелис	
	Нач.отд.	Иванов	
	Гл.арх.	Энтелис	
	Рук.сект.	Самсонова	
Инв.№	Арх.	Ушакова Е	

ТП 503-5-22.86 АР

Автовокзал вместимостью 100 человек

Здание автовокзала

Пол в диспетчерской

Стадия	Лист	Листов
Рп	22	

ГИПРОАВТОТРАНС
Ленинградский филиал

Инв.№ подл. | Подпись и дата | Взам.инв.№

Вид А

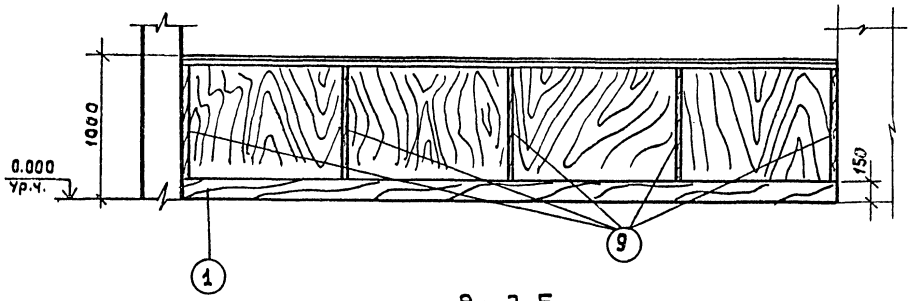

Вид Б

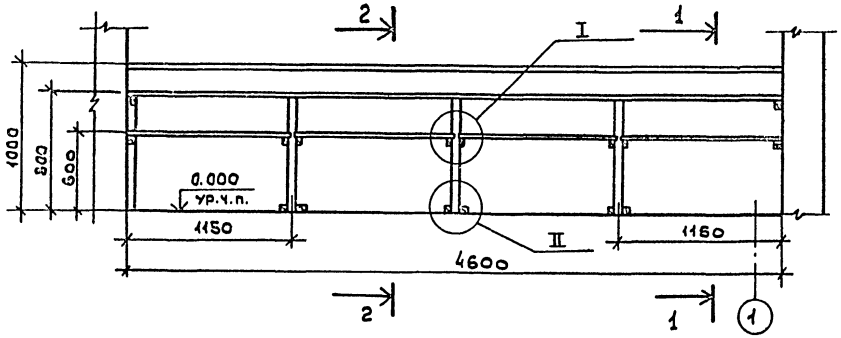

1 — 1

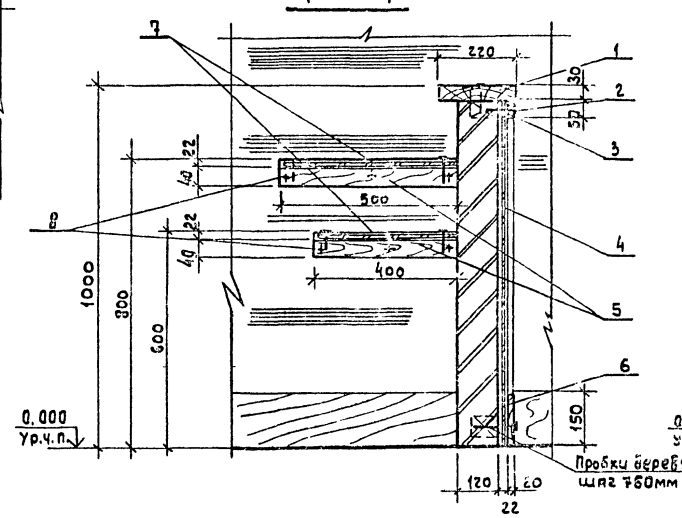

2 — 2

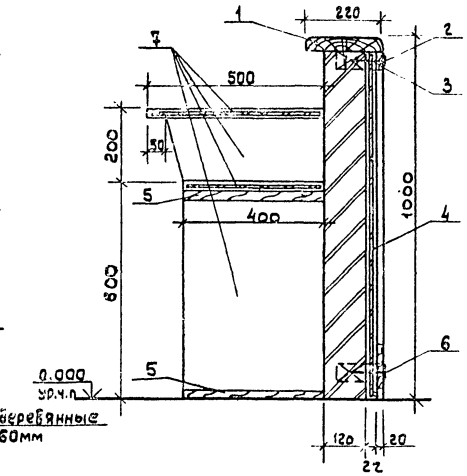

Барьер в диспетчерской
План

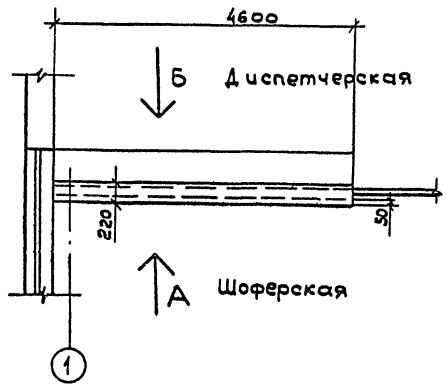

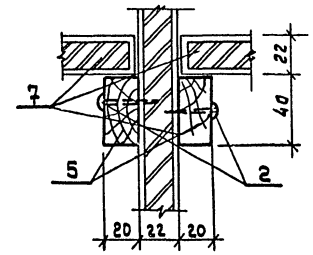

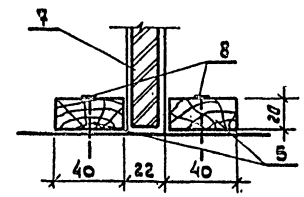

Спецификация материалов на барьер

Марка поз.	Обозначение	Наименование	Кол.	Масса ед.кг	Примечание
1	ГОСТ 8486-66	Доска деревянная 220×40	4,6 п.м.		
2	ГОСТ 1144-80	Шурупы Ф6	0,5 кг		Оцинкованные
3	ГОСТ 8486-66	Брус деревянный 60×20	4,6 п.м		
4	ГОСТ 17125-71	Древесно-стружечная плита	4,5 м²		Облицевать брусом шпоном
5	ГОСТ 8486-66	Брус деревянный 40×60	9,4 п.м		
6	ГОСТ 8486-66	Доска деревянная 150×20	4,6 п.м		
7	ГОСТ 17125-71	Древесно-стружечная плита	4,2 м²		
8	ГОСТ 4028-63*	Гвозди	0,3 кг		
9	ГОСТ 8486-66	Рейка деревянная 20×16	4,3 п.м.		

1. Все деревянные элементы подвергнуть глубокой пропитке антипиренами
2. Наружную поверхность деревянных элементов отшлифовать и покрыть бесцветным лаком за 2 раза.

Привязан	ГИП	Чекалов		ТП 503-5-22.86 АР	
	Н.контр.	Энтелис		Автовокзал вместимостью 100 человек	
	Нач.отд.	Иванов		Здание автовокзала	Стадия: РП; Лист: 23; Листов:
	Гл.арх.	Энтелис		Барьер в диспетчерской	ГИПРОАВТОТРАНС Ленинградский филиал
	Рук.сект.	Самсонова			
Инв.№	Арх.	Ушакова			

Объект 1284

Инв.№ подл. | Подпись и дата | Взам.инв.№

Окна кассовых кабин

План

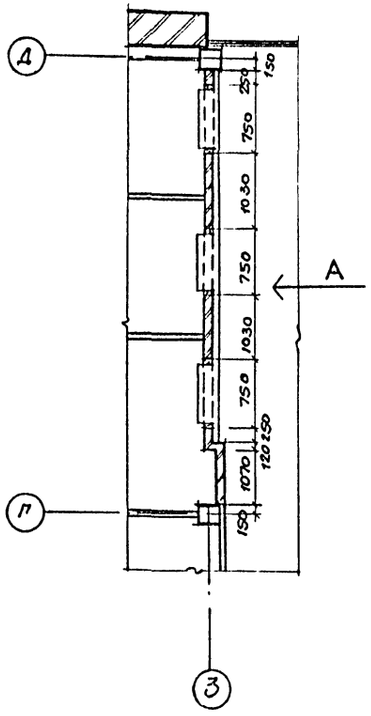

Вид А

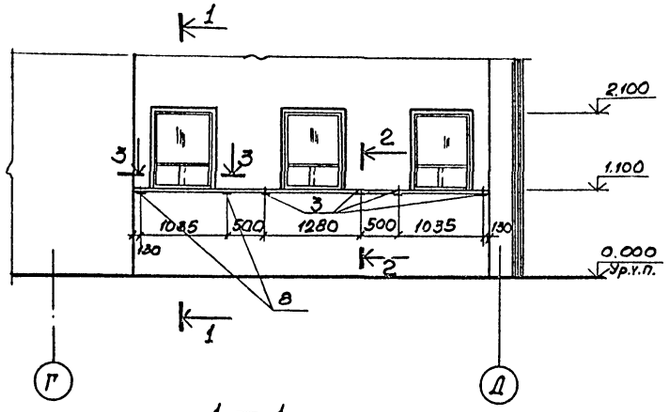

3 — 3

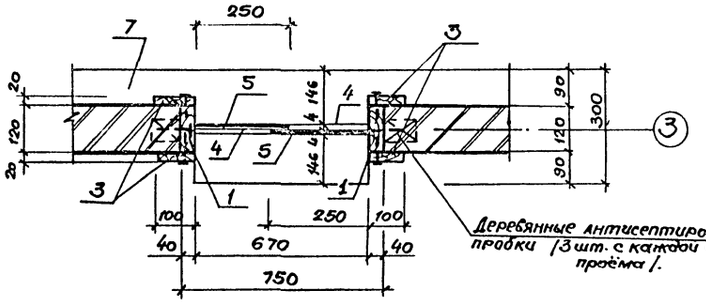

1 — 1

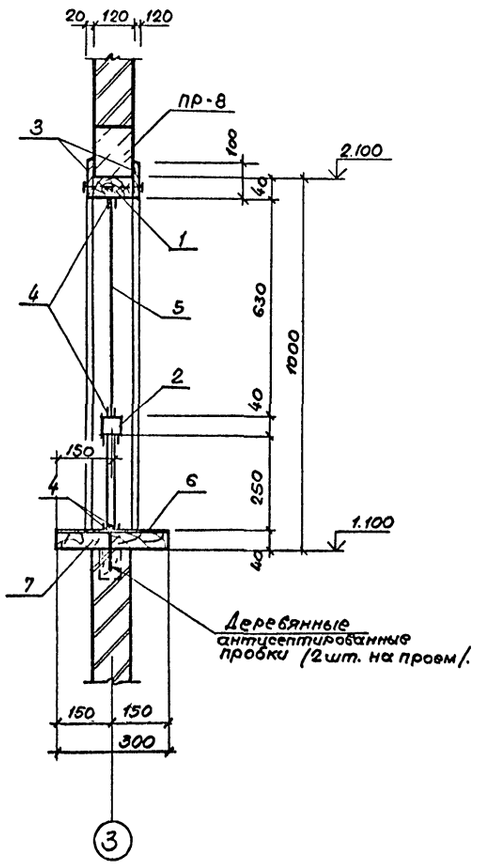

2 — 2

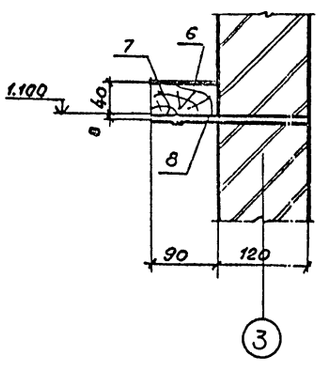

Позиция 7

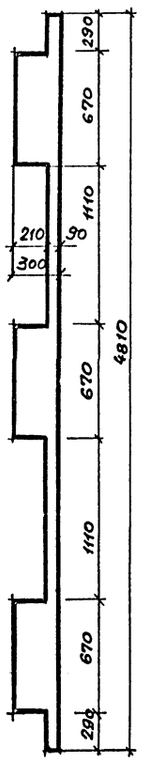

Спецификация материалов на окна кассовых кабин

Марка поз.	Обозначение	Наименование	Кол	Масса ед. кг	Примечание
1	ГОСТ 8486-66	Доска 120×40	7.5 п.м.		
2	ГОСТ 8486-66	Брусок 40×40 ℓ=670.	2.0 п.м		
3	ГОСТ 8486-66	Накладка доска 100×20	18.0 п.м		
4	ГОСТ 19111-77	ПХВ направляющая	4.2 п.м.		
5	ГОСТ 111- 78	Стекло S=4мм	2.5 м²		
6	ГОСТ 9590-76	Пластик.	1.5 м²		
7	ГОСТ 8486-66	Доска 300×40 ℓ=4810	4.81 пм		
8	ГОСТ 103-76	-8×70 ℓ=210	6 шт	1.3	
	ГОСТ 1144-80	Шурупы	0.5 кг		

1. Для изготовления окон кассовых кабин применять влажностью не более 8-10%.
2. Все деревянные элементы окон подвергнуть глубокой пропитке антипиренами.
3. Крепления осуществлять шурупами.

Привязан

Инв. №

ГИП	Чекалов	
Н.контр.	Энтелис	
Нач. отд.	Иванов	
Гл. арх.	Энтелис	
Рук. сект.	Самсонов	
Арх.	Ушакова	

ТП503-5-22.86 АР

Автовокзал вместимостью 100 человек.

Здание автовокзала

Стадия	Лист	Листов
РП	24	

Окна кассовых кабин.

ГИПРОАВТОТРАНС Ленинградский филиал.

Инв. № подл. | Подп. и дата | Взам. инв. №

Альбом I

Объект 1284

Инв. № подл. | Подпись и дата | Взам. инв. №

Фасад окна О-1

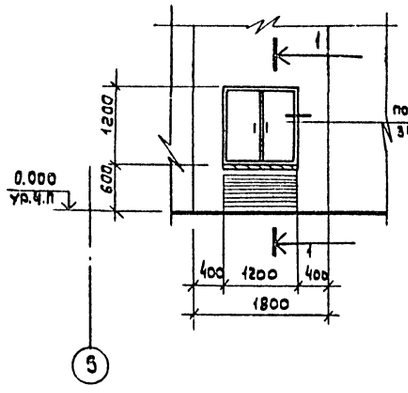

1—1

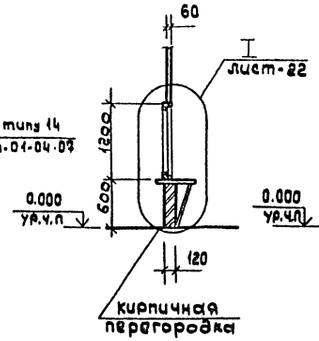

Фасад окна О-2

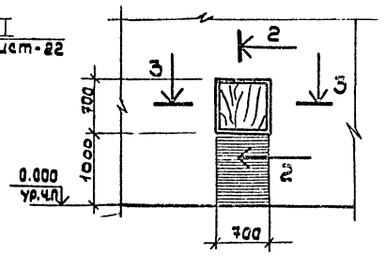

2—2

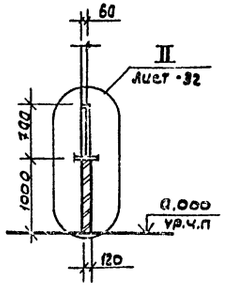

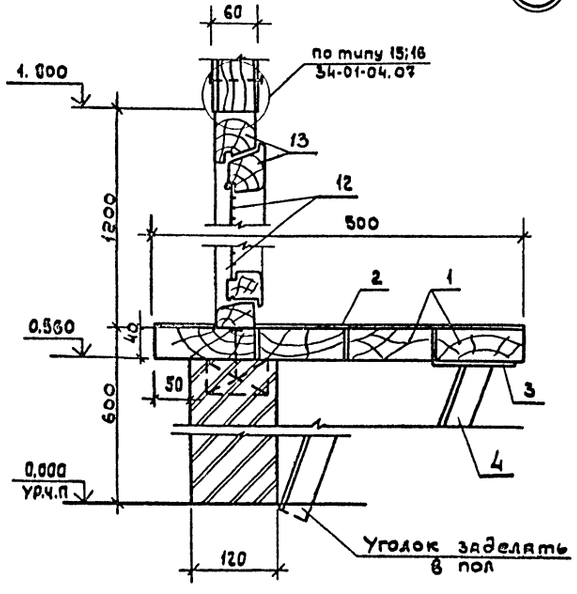

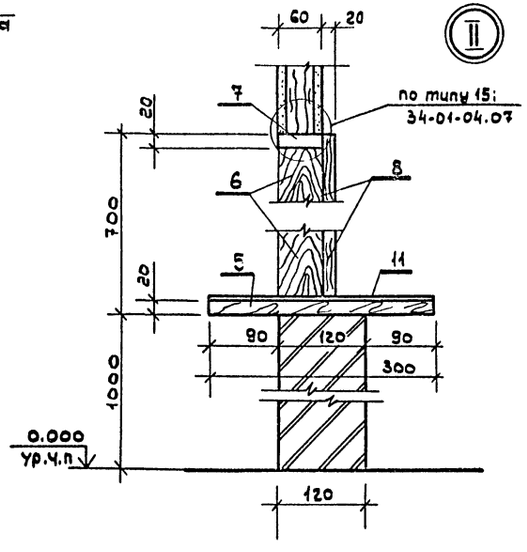

3—3

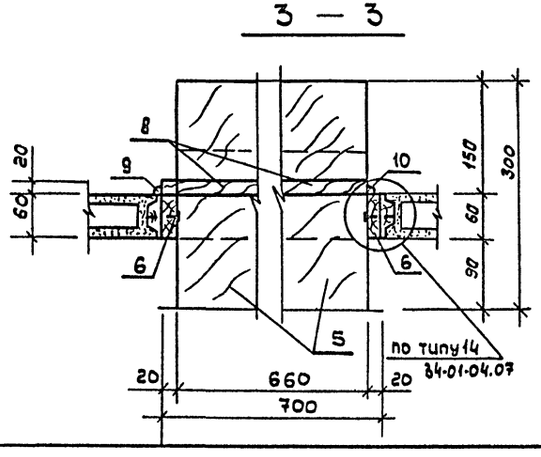

Спецификация элементов на окна О-1 и О-2

Марка поз.	Обозначение	Наименование	Кол.	Масса ед.кг	Примечание
1	ГОСТ 8486-66	Столярная плита 500×40	1,0 п.м.		
2	ГОСТ 14918-80	Сталь тонколистовая оцинкованная δ=0.5мм	0,8 м²		
3	ГОСТ 103-76	–100×100×10	2 шт		
4	ГОСТ 8509-72	L 40×4	2,0 п.м		
5	ГОСТ 8486-66	Доска 300×660×20	1 шт		
6	ГОСТ 8486-66	Доска 60×680×20	2 шт		
7	ГОСТ 8486-66	Доска 60×700×20	1 шт		
8	ГОСТ 8486-66	Дверца – Доска 700×700×20	1 шт		
9	ГОСТ 25797-83	Рояльная петля	0,7 п.м		
10	ГОСТ 25787-83	Крюк	1 шт		
11	ГОСТ 9590-76	Бумажно-слоистый пластик	0,7 м²		
12	ГОСТ 3826-82	Сетка 05-02 л	1,9 м²	0.71	
13	ГОСТ 12506-81	Оконный блок СВ 12-12	1		

1. Все деревянные элементы подвергнуть глубокой пропитке антипиренами.
2. Доски (поз 6 и 7) покрыть лаком светлого тона за два раза.
3. В оконном блоке СВ 12-12 /окно О-1/ стекло заменить на сетку 05-02 л

Привязан

Инв. №

ГИП	Чекалов	
Н.контр	Энтелис	
Нач.отд.	Цванов	
Гл. Арх.	Энтелис	
Рук.сект	Самсонова	
Арх.	Ушакова Е	

ТП 503-5-22.86 АР

Автовокзал вместимостью 100 человек

Здание автовокзала

Стадия	Лист	Листов
Рп	25	

Окна О-1 и О-2

ГИПРОАВТОТРАНС
Ленинградский филиал

Альбом I

Объект 1284

Схема расположения букв рекламы.

Вид А

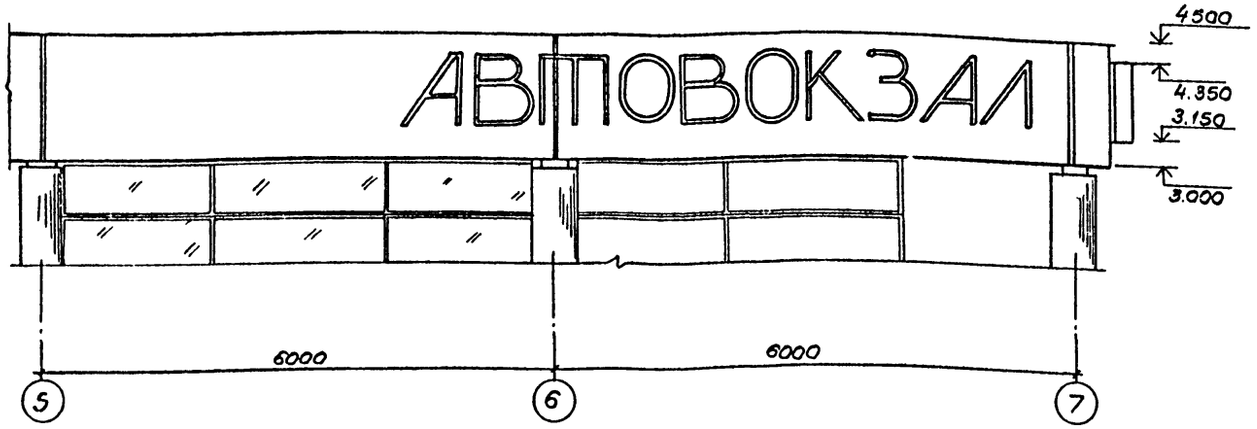

Вид Б.

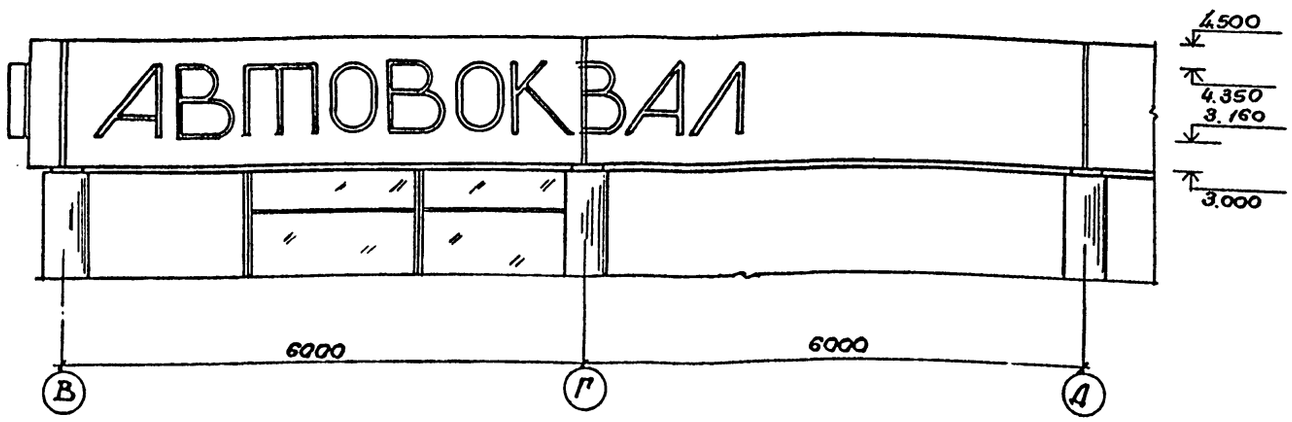

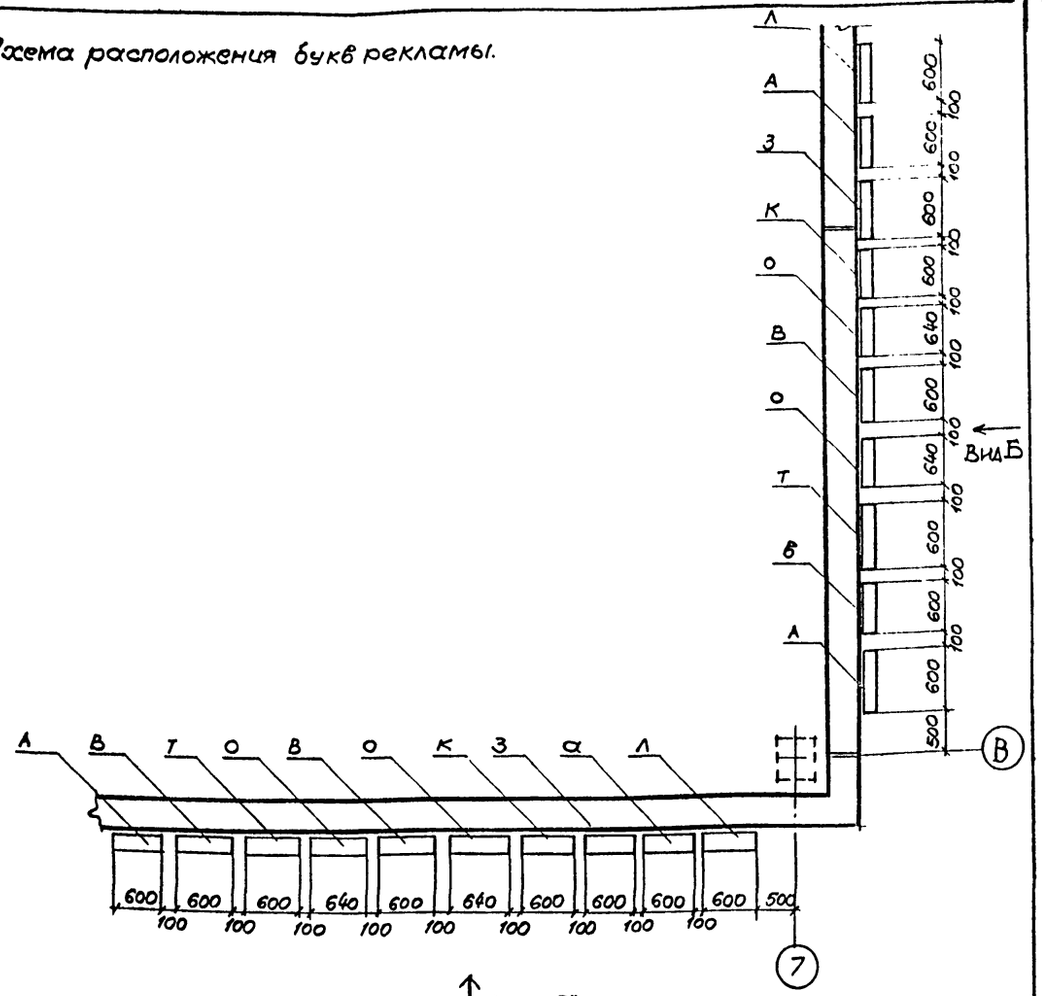

1. Буквы сварить по всей ширине полосы из пусков, нарезанных из листовой стали по ГОСТ 82-70.
2. Штыри приварить к буквам с внутренней стороны с нахлестом 100 мм.
3. Буквы и штыри покрыть пентафталевой эмалью темно-коричневого цвета.

Спецификация к схеме расположения букв рекламы

Марка поз.	Обозначение	Наименование	Кол. шт.	Масса ед. кг	Примечание
А	ТП КЖИ2	Буква металлическая А	4	27.22	
В	КЖИ2	Буква металлическая В	4	37.68	
Т	КЖИ2	Буква металлическая Т	2	37.03	
О	КЖИ2	Буква металлическая О	4	26.54	
К	КЖИ2	Буква металлическая К	2	25.73	
З	КЖИ2	Буква металлическая З	2	26.86	
Л	КЖИ2	Буква металлическая Л	2	22.34	

Привязан:

Инв.№

Взам.инв.№

Подп. и дата

Инв.№ подл.

ГИП	Чекалов		ТП 503-5-22.86 АР
Н.контр.	Энтелис		Автовокзал вместимостью 100 человек.
Нач.отд.	Иванов		Здание автовокзал. — Стадия: Рп; Лист: 26; Листов:
Гл.арх.	Энтелис		
Рук.сект	Самсонова		
Арх	Никитина		Реклама /начало/.
Арх.	Унгаковат		ГИПРОАВТОТРАНС Ленинградский филиал

Инв.№

Объект 1284

Схема отверстий для крепления букв в осях 5-7

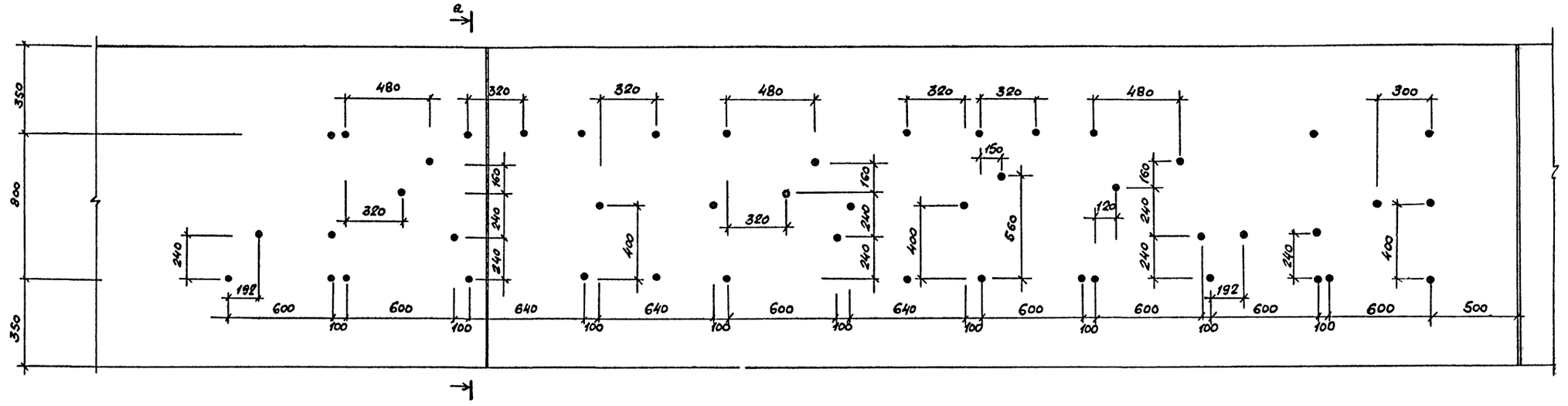

Схема отверстий для крепления букв в осях В - Д

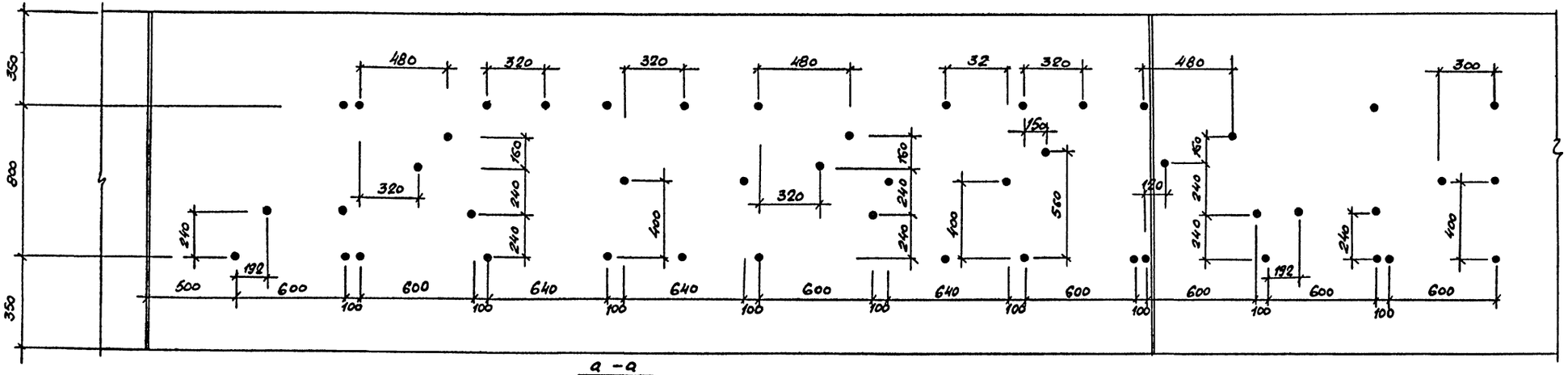

Крепление букв к штырям

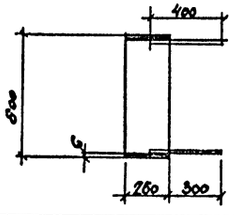

а - а

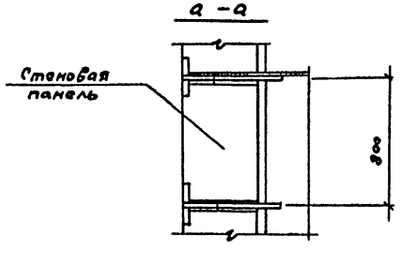

ТП-503-5-22.86 -АР			
Автовокзал вместимостью 100 человек			
Здание автовокзала	Стадия	Лист	Листов
	РП	27	
Реклама (окончание)	ГИПРОАВТОТРАНС Ленинградский филиал		

ГИП	Чекалов	
Н.контр.	Энтелис	
Нач. отд.	Иванов	
Гл. арх.	Энтелис	
Рук. сект.	Самсонова	
Ст. арх.	Никитина	
Архит.	Ушакова	

Привязан

Инв. №

Инв. № подл. | Подп. и дата | Взам. инв. №

АЛЬБОМ I

План подвесного потолка на отм. 3.080 с раскладкой панелей.

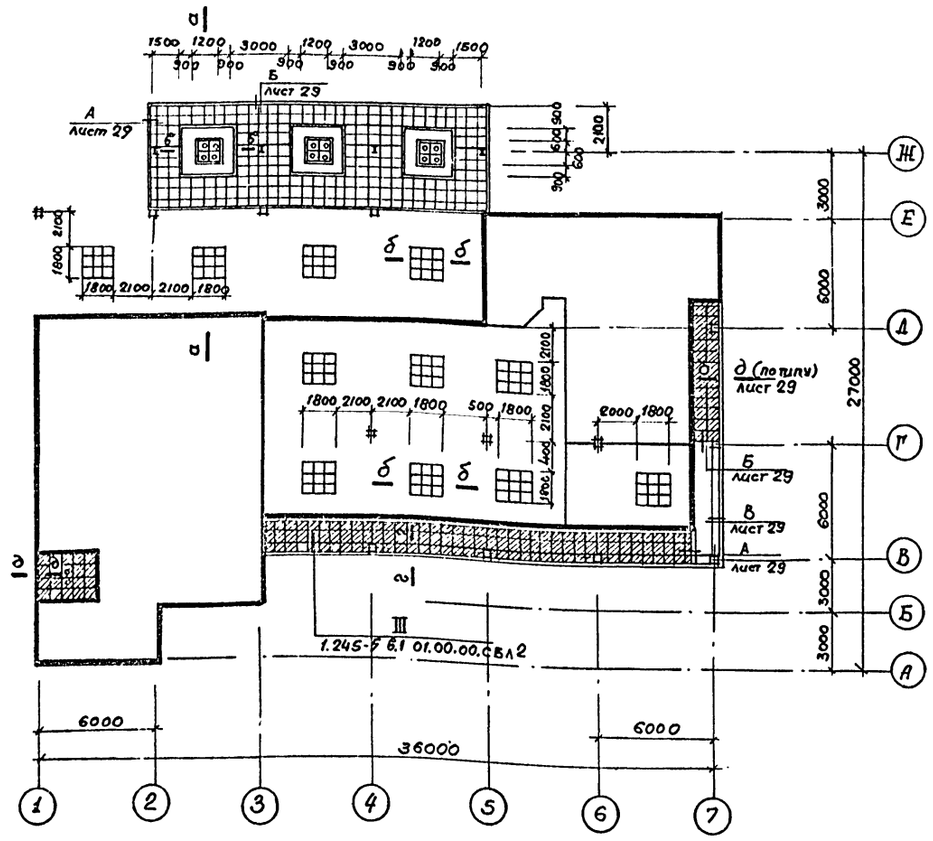

План подвесного потолка на отм. 3.080

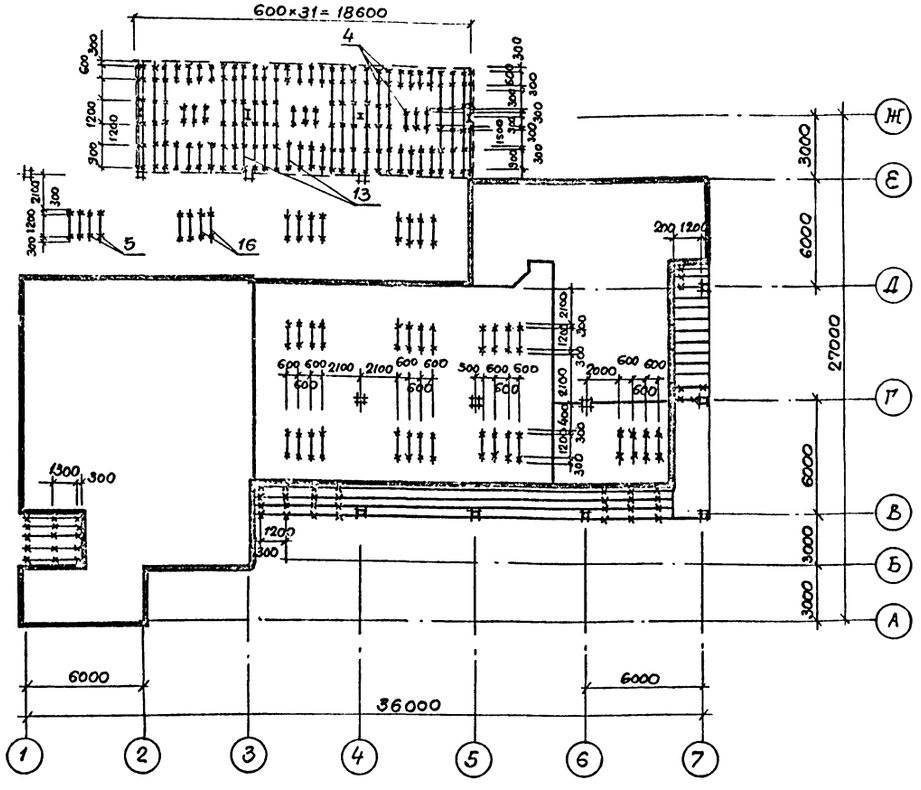

а — а

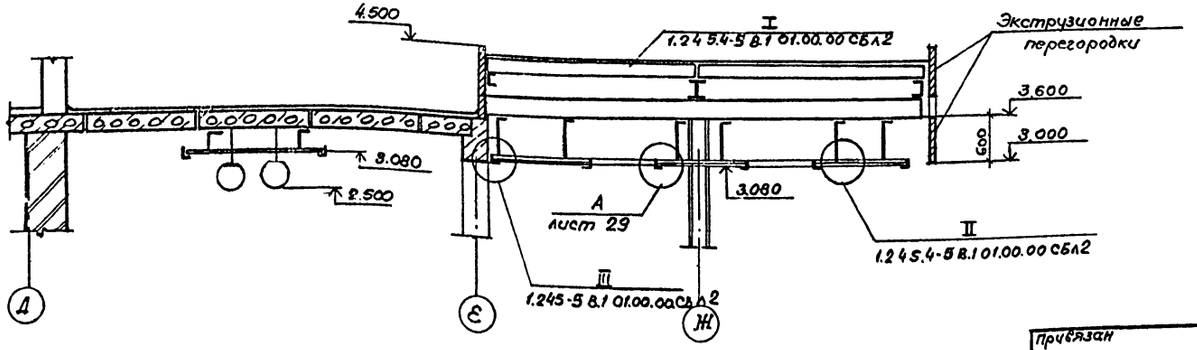

Условные обозначения.

- Плита глухая.
- Плита с отверстием для светильника.
- Неутепленный подвесной потолок.
- Утепленный подвесной потолок.

ТП 503-5-22.86 ДР			
Автовокзал вместимостью 100 человек.			
Здание автовокзала	Стадия	Лист	Листов
	РП	28	
Планы подвесных потолков на отм. 3.080	ГИПРОАВТОТРАНС Ленинградский филиал		

ГИП	Чекалов	
Н. контр.	Энтелис	
Нач. отд.	Иванов	
Гл. арх.	Энтелис	
Рук. сект.	Самсонова	
Арх.	Ушакова Е.	

Привязан

Инв. №

Согласовано

Сантехн. отд. Смирнов

Электр. отд. Хрящанов

Инв. № подл. | Подп. и дата | Взам. инв. №

Объект 1284

АЛЬБОМ I

Объект 1284

Согласовано

Инв. № подл. | Подп. и дата | Взам. инв. №

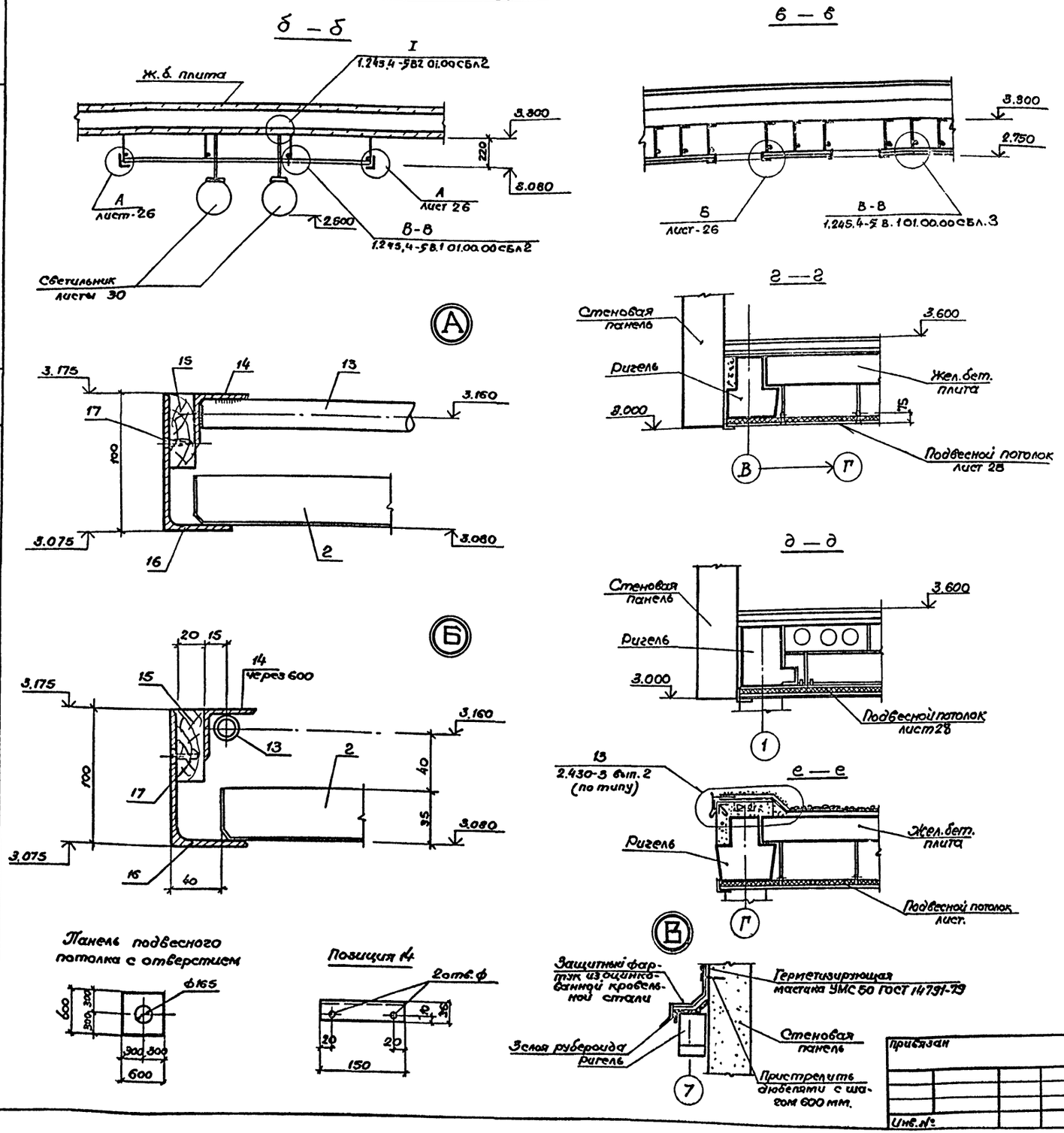

Спецификация элементов подвесных потолков

Марка, поз.	Обозначение	Наименование	Кол.	Масса ед. кг.	Примечание
1	1.245.4-5 В.1 01.01.00	Пружина панельная	110 шт	0.014	
2	1.245.4-5 В1 01.00.01	Панель 600×600 ЛАП06-06	497 шт	1.8	
3	1.245.4-5 В.1 01.00.03	Подвеска	213 шт	0.04	
4	1.245.4-5 В.1 01.00.04	Соединительный элемент	23 шт	0.05	
5	1.245.4-5 В.1 01.00-05	Подвесной хомут	185 шт	0.015	
6	1.245.4-5 В.1 01.00.06	Пристенный элемент	98.0 п.м.	0,22	
7	1.245.4-5 В.1 01.00.07	Пружина уплотнения	417 шт	0.011	
8	ГОСТ 7798-70	Болт М6×14.58	23 шт	0.03	
9	ГОСТ 15522-70	Гайка 2М6.12.40×0,16	235 шт	0.03	
10	ГОСТ 6958-78	Шайба 6.01.05	242 шт	0.001	
11	ТУ14-4-794-77	Дюбель-винт ДВМ6×55	203 шт	0.008	
12	ТУ14-4-794-77	Дюбель-гвоздь 4.5×40	58 шт	0.005	
13	ГОСТ 8734-75	Труба 20×1.4×6000	220 шт	0.5	
14	ГОСТ 8509-72	L3.6×4 e=150	56 шт.	0,6	
15	ГОСТ 8486-66	Доска дерев. сеч. 50×20	0,1 м³	—	
16	Каталог ВИЛС	L10/6.3×6	102 п.м	7.53	
17	ГОСТ 1144-80	Шуруп 4×25	300 шт	—	
18	МРТУ 6-05-1065-75 МХП СССР	Полиэтилентерефталатная пленка ПЭТФ	80.0 м²	—	
19	ГОСТ 9573-82	Звукопоглащающий материал 600×600×30 — минераловатная плита ПП-100.	2.4 м³	—	

1. Подвесные потолки разработаны на основании серии 1.245.4-5 в.1 „Подвесные потолки из алюминиевых сплавов".
2. Позицию 15 подвергнуть антисептированию и глубокой пропитке антипиренами.
3. Позицию 14 приварить к трубчатому металлическому каркасу через 600 мм в разбежку с подвесами и панельными пружинами.
4. При устройстве кровли навеса над перроном отправления заделать цементным раствором участки открытой несущей арматуры плит покрытия.
5. Металлический каркас подвесного потолка окрасить пентафталевой эмалью черного цвета за 2 раза.

ГИП	Чекалов		
Н.контр.	Энтелис		
Нач.отд.	Иванов		
Гл.арх.	Энтелис		
Рук.сект.	Самсонова		
Арх.	Марютичева		
Арх.	Ушакова Е.		

Привязан

Инв. №

ТП503-5-22.86 АР

Автовокзал вместимостью 100 человек

Здание автовокзала

Стадия	Лист	Листов
РП	29	

Подвесные потолки. Узлы. Сечения.

ГИПРОАВТОТРАНС Ленинградский филиал

Альбом I

Объект 1284

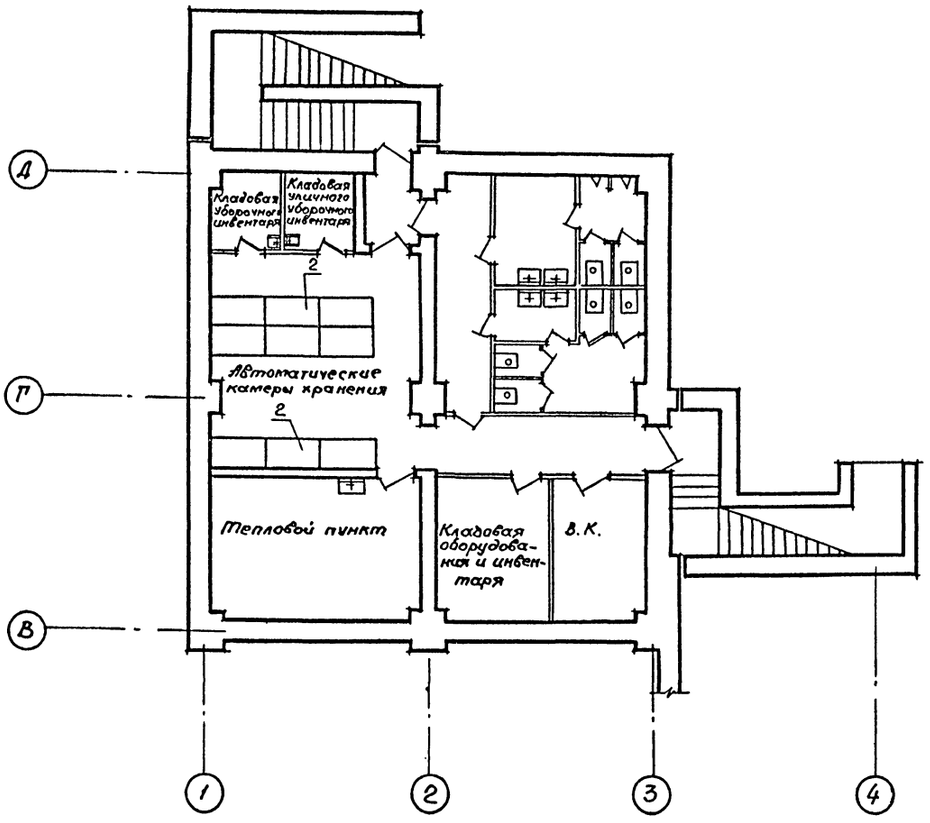

Экспликация оборудования и мебели.

№№	Наименование
	Технологическое оборудование
1	Машина контрольно-кассовая.
2	Камера хранения ручной клади с самообслуживанием
3	Машина электронная билетно-кассовая /обслуживает до 25 зон/.
4	Верстак слесарный.
5	Токарный станок.
6	Настольный сверлильный вертикальный станок.
7	Подставка под оборудование.
8	Шкаф инструментальный.
9	Стеллаж полочный типа А.
10	Сейф.
11	Телефон-автомат.
12	Часы башенные
	Медпункт.
1	Столик инструментальный.
2	Шкаф для хранения медикаментов.
3	Шкаф медицинский одностворчатый.
4	Стол врача.
5	Стул полумягкий.
6	Мусоросборник педальный.
7	Холодильник „ЗИЛ" Москва.
8	Подставка для стерилизованных коробок.
9	Стерилизатор для медицинских инструментов /большой/
10	Стерилизатор для медицинских инструментов /малый/.
11	Табурет винтовой.
12	Ширма трехстворчатая.
13	Кушетка смотровая.
14	Вешалка.

Инв.№ подл. | Подп. и дата | Взам. инв.№

Привязан

Инв.№

ГИП	Чекалов	
Н.контр.	Энтелис	
Нач.отд.	Иванов	
Гл.арх.	Энтелис	
Рук.сект.	Самсонов	
Ст.арх.	Никитина	
Арх.	Ушакова	

ТП 503-5-22.86 АР

Автовокзал вместимостью 100 человек.

Здание автовокзала

Стадия	Лист	Листов
РП	30	

План на отм. -3.300. Расстановка мебели и оборудования.

ГИПРОАВТОТРАНС Ленинградский филиал

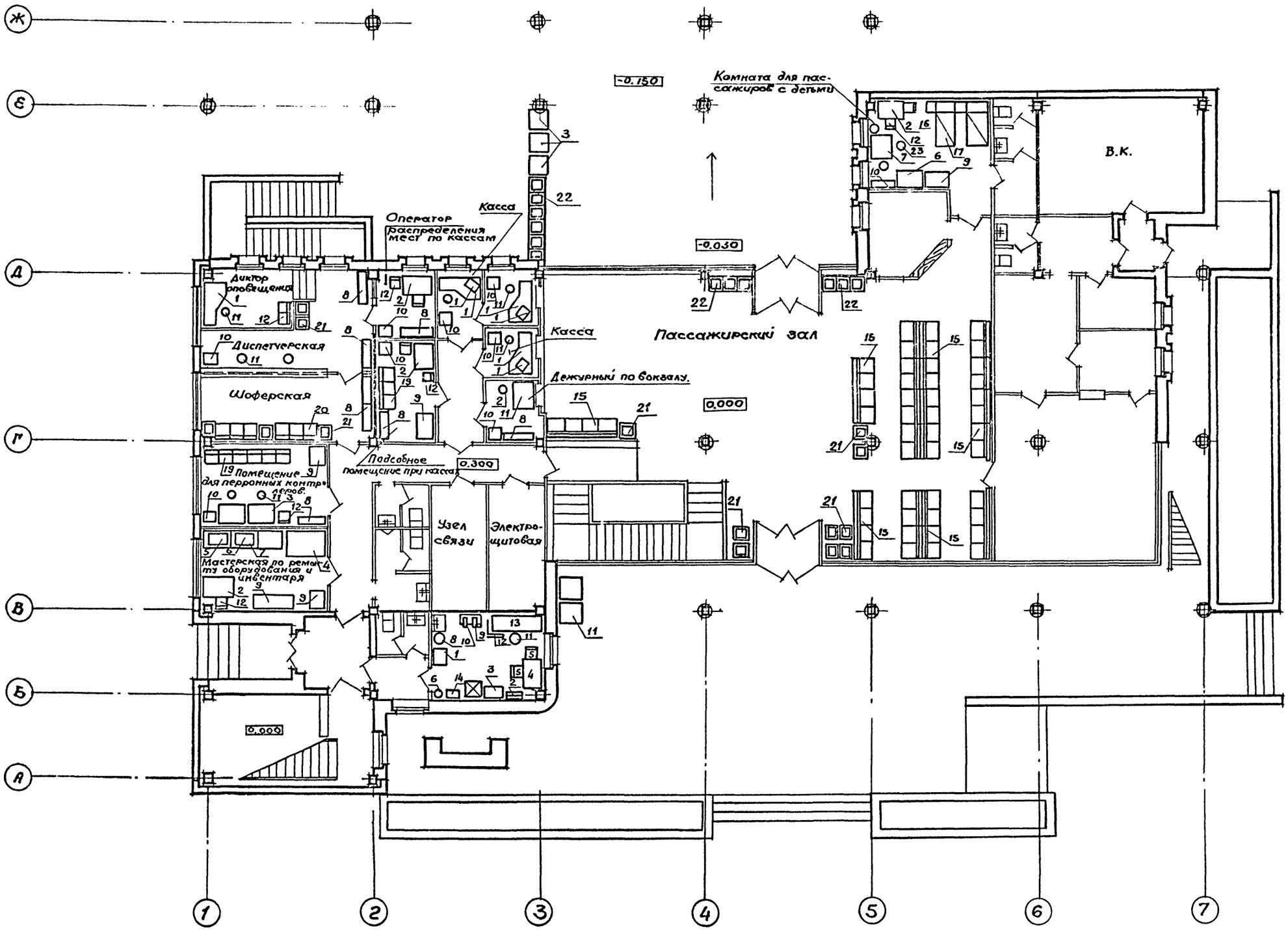

			ТП 503-5-22.86 АР
ГИП	Чекалов		Автовокзал вместимостью 100 человек.
Н.контр.	Энтелис		
Нач.отд.	Иванов		Здание автовокзала — Стадия: Р П; Лист: 31; Листов:
Гл.арх.	Энтелис		
Рук.сект.	Самсонов		План на отм. 0.000; 0.300 Расстановка мебели и оборудования.
Ст.арх.	Никитина		ГИПРОАВТОТРАНС Ленинградский филиал
Арх.	Ушакова		

Привязан

Инв.№

Инв.№ подл. | Подп. и дата | Взам. инв.№

АЛЬБОМ I

Объект 1284

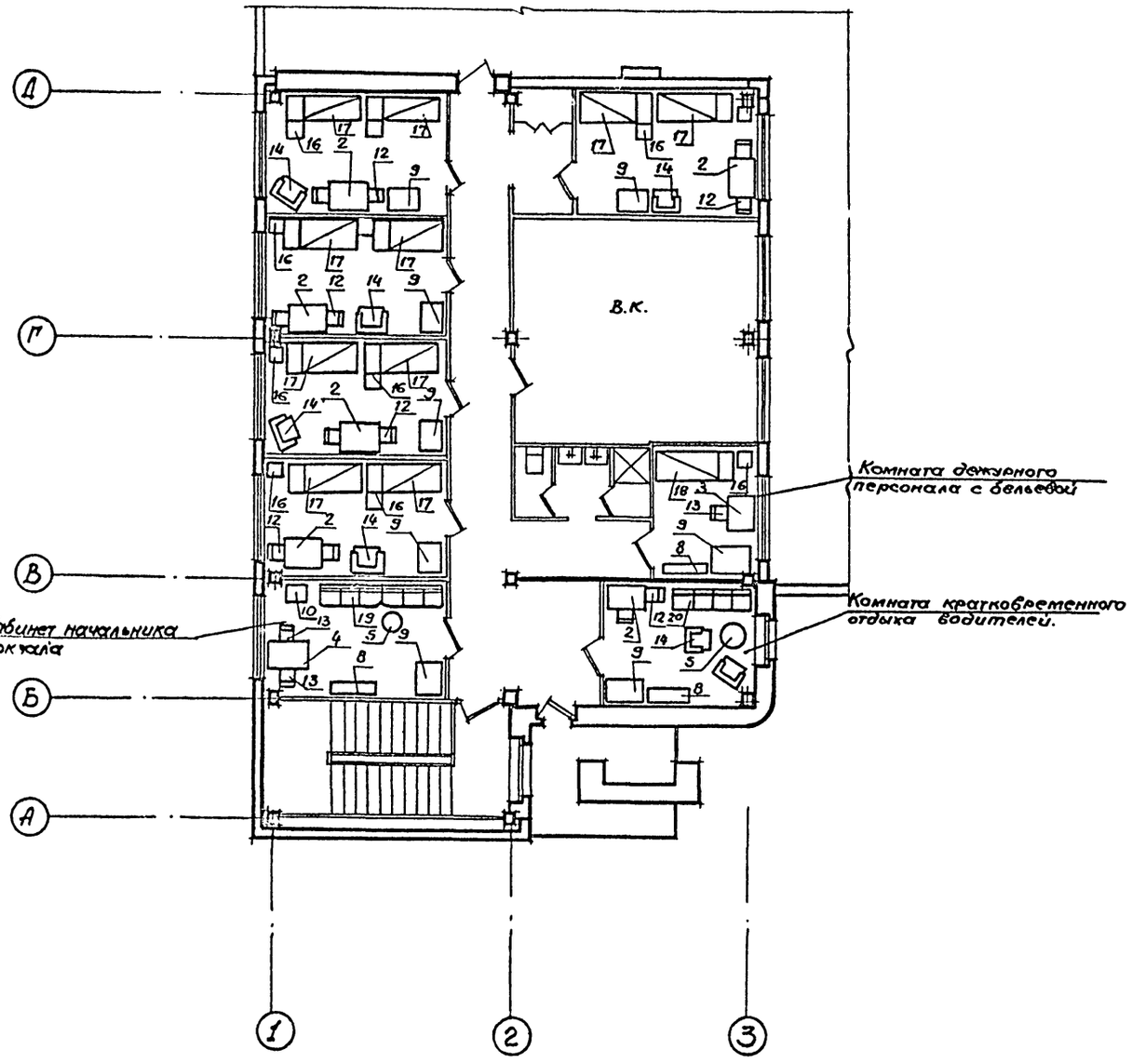

1; 2; 3; 4; 5 - комнаты длительного отдыха водителей.

Экспликация оборудования и мебели.

№№	Наименование
	Мебель
1	Стол кассира.
2	Стол рабочий.
3	Стол однотумбовый
4	Стол письменный двухтумбовый (для директора)
5	Стол журнальный.
6	Стол туалетно-пеленальный.
7	Стол детский четырехместный.
8	Шкаф канцелярский средний.
9	Шкаф для одежды.
10	Шкаф для игрушек и пособий.
11	Стул рабочий поворотный передвижной полумягкий
12	Стул полумягкий.
13	Кресло рабочее полумягкое
14	Кресло для отдыха с локотниками мягкое.
15	Диван четырехместный низкий.
16	Тумба прикроватная.
17	Кровать с навесными панелями.
18	Диван-кровать
19	Диван для отдыха на 3 места.
20	Стул, блокируемый в секции.
21	Цветочница квадратная на один поддон.
22	Цветочница квадратная на три поддона
23	Стул детский

Инв. № подл. | Подп. и дата | Взам. инв. №

ГИП	Чекалов		
Н.контр.	Энтелис		
Нач.отд.	Иванов		
Гл.арх.	Энтелис		
Рук.сект.	Самсонов		
Ст.арх.	Никитина Е		
Арх.	Ушакова Е		

Привязан

Инв. № подл.

ТП 503-5-22.86 АР

Автовокзал вместимостью 100 человек

Здание автовокзала

Стадия	Лист	Листов
РП	32	

План на отм. 3.600 Расстановка мебели и оборудования.

ГИПРОАВТОТРАНС Ленинградский филиал

АЛЬБОМ I

Объект 1284

План

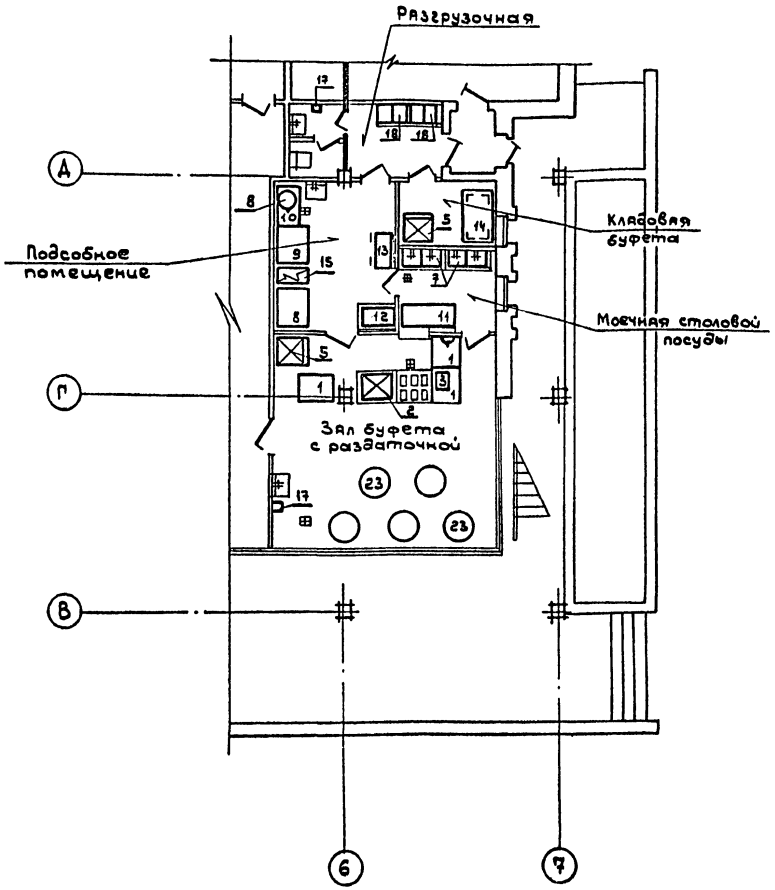

Условные обозначения

△ – розетка 6 АМП

⊞ – трап

Экспликация технологического оборудования буфета

№№ п/п	Наименование
1	Стойка буфетная
2	Прилавок-витрина для буфетов
3	Термостат для горячих напитков
4	Тележка для сбора посуды
5	Шкаф холодильный
6	Табурет
7	Ванна моечная
8	Кипятильник электрический
9	Стол производственный
10	Стол производственный
11	Стол производственный
12	Шкаф для посуды
13	Стол с хлеборезным навесом
14	Стеллаж производственный
15	Плита электрическая секционная
16	Местный вентиляционный отсос
17	Электрополотенце
18	Шкаф для хранения одежды
19	Тележка для перемещения грузов
20	Вешалка навесная деревянная на 5кг
21	Полка настенная для инвентаря и приборов
22	Подножник с клавишей
23	Стол круглый высокий
24	Стул конторский

1. Режим работы буфета - полуторосменный
2. Количество работников - 4 человека
3. Количество работающих в максимальную смену - 2 человека
4. Количество реализуемых блюд - 600 вместе с горячими напитками.

Согласовано: Сантех. отд. Смирнов; Электрот. отд. Хрущанов

Инв. № подл. | Подпись и дата | Взам. инв. №

Привязан

Инв. №

ГИП	Чекалов	
Н.контр	Энтелис	
Нач.отд.	Иванов	
Гл.арх.	Энтелис	
Рук.сект.	Самсонова	
Инж.	Дорошенко	
Арх.	Ушакова Е	

ТП 503-5-22.86 АР

Автовокзал вместимостью 100 человек

Здание автовокзала

Стадия	Лист	Листов
РП	33	

Расстановка технологического оборудования буфета

ГИПРОАВТОТРАНС Ленинградский филиал

АЛЬБОМ I

Ведомость рабочих чертежей основного комплекта марки КЖ.

Лист	Наименование	Примечание
1	Общие данные /начало/.	
2	Общие данные /продолжение/.	
3	Общие данные /окончание/.	
4	Схема расположения фундаментов.	
5	Схема расположения фундаментов. Сечения 1-1÷4-4; 12-12÷14-14.	
6	Схема расположения фундаментов. Сечения 5-5÷11-11, 15-15÷18-18.	
7	Спецификация к схеме расположения фундаментов.	
8	Схема расположения фундаментов. Узлы 1,2. Фрагмент 1.	
9	Схема расположения фундаментов. Узлы 3÷5.	
10	Фундаменты Фм1 и Фм2.	
11	Фундаменты Фм3 и Фм4.	
12	Фундаменты Фм5 и Фм6.	
13	Фундаменты Фм7 и Фм8; Ф1; Ф2; Ф3.	
14	Схема расположения каркаса на отм. 0.600.	
15	Схема расположения каркаса на отм. 6.900. Спецификация.	
16	Монолитный железобетонный пояс.	
17	Схемы расположения плит перекрытия на отм. 0.300.	
18	Схема расположения плит перекрытия на отм. 0.300. Сечения 5÷5÷12-12	
19	Схема расположения плит перекрытия и покрытия на отм. 3.600.	
20	Спецификация к схеме расположения плит покрытия и перекрытия на отм. 3.600.	
21	Схема расположения плит покрытия на отм. 6.900.	
22	Схема расположения стеновых панелей.	
23	Фрагменты стеновых панелей 1÷11.	
24	Фрагменты стеновых панелей 12÷19	
25	Схемы расположения опорных столиков.	
26	Спецификация к схемам расположения стеновых панелей.	
27	Лестница в осях 1,2; А,Б.	
28	Лестницы в осях Д-Е и В-Г.	
29	Схема расположения фундамента под оборудование Ф01 и приямков ПР1, ПР2.	
30	Каналы КН1; КН2.	
31	Каналы КН1; КН2. Сечения 1-1÷10-10.	
32	Схема расположения подпорных стенок.	
33	Схема расположения плит покрытия перрона и ограждения.	
34	Схема ограждения площадок и лестниц.	
35	Схемы расположения ограждения крылец.	

Типовой проект разработан в соответствии с действующими нормами и правилами и предусматривает мероприятия, обеспечивающие взрывную, взрывопожарную и пожарную безопасность при эксплуатации здания.

Главный инженер проекта /Чекалов Б.К/

ГИП	Чекалов	
Н.конт	Помазов	
Нач.отд	Иванов	
Гл.спец.	Помазов	
Э.Э.инж.	Никитина	
Инжен.	Горченко	

ТП 503-5-22.86 КЖ

Автовокзал вместимостью 100 человек.

Здание автовокзала.

Стадия	Лист	Листов
РП	1	35

Общие данные /начало/.

ГИПРОАВТОТРАНС Ленинградский филиал

Объект 1284

Инв. № подл. | Подп. и дата | Взам. инв.

Альбом I

Объект 1284

Ведомость ссылочных и прилагаемых документов (начало)

Обозначение	Наименование	Примечание
	Ссылочные документы	
1.020-1/83 Вып. 0-0; 0-1; 1-1; 2-1; 2-2; 2-15; 3-1; 3-2; 4-1; 4-2; 6-1; 7-1.	Конструкции каркаса межвидового применения для многоэтажных общественных зданий, производственных и вспомогательных предприятий.	
1.041.1-2 Вып. 1; 5; 6.	Сборные железобетонные многопустотные плиты перекрытий многоэтажных общественных зданий, производственных и вспомогательных зданий промышленных предприятий.	
1.141-1. Вып. 60	Панели перекрытий железобетонные многопустотные.	
1.242-1. Вып. 1	Панели перекрытий железобетонные ребристые для общественных зданий.	
1.442-1-2. Вып. 1	Плиты перекрытий железобетонные ребристые высотой 400мм, укладываемые на ригель прямоугольной формы.	
1.030.1-1 Вып. 0-1; 1-1 1-2; 1-3; 3-1; 4-1.	Стены наружные из однослойных панелей для каркасных общественных зданий, производственных и вспомогательных зданий, промышленных предприятий.	
1.494-24. Вып. 1	Стаканы для крепления крышных вентиляторов, дефлекторов и зонтов.	
ГОСТ 8717.0-84	Ступени железобетонные и бетонные.	
1.860.8-7 Вып. 1; 2	Покрытия из асбестоцементных экструзионных плит для сельскохозяйственных зданий.	
1.412-3/79 Вып. 3	Монолитные железобетонные фундаменты под типовые колонны прямоугольного сечения в многоэтажных промышленных зданиях.	

Ведомость ссылочных и прилагаемых документов (продолжение).

Обозначение	Наименование	Примечание
1.112-5 Вып. 0; 2; 3	Плиты железобетонные для ленточных фундаментов.	
1.225-2. Вып. 10	Железобетонные прогоны.	
ГОСТ 13579-78	Блоки бетонные для стен и подвалов.	
Шифр 34-01-4	Узлы крепления стен и перегородок и покрытий из асбестоцементных панелей, получаемых методом экструзии.	
3.006.1-2/82 Вып. 1	Сборные железобетонные каналы и тоннели из лотковых элементов.	
1.400-15. Вып. 1	Унифицированные закладные изделия железобетонных конструкций для крепления технологических коммуникаций и устройств.	
1.000.8-1.	Панели (плиты) асбестоцементные экструзионные для стен, покрытий и перегородок зданий различного назначения.	
1.412-3/79 Вып. 3	Сетки с рабочей арматурой диаметром от 10 до 32м. Сетки сварные для армирования железобетонных конструкций.	
Серия 1.137.1-9 Вып. 1	Плиты балконов железобетонные для жилых зданий.	

Ведомость ссылочных и прилагаемых документов (окончание)

Обозначение	Наименование	Примечание
	Прилагаемые документы	
ТП Альбом III	Сборные железобетонные изделия.	
ТП Альбом IV	Стальные арматурные и закладные изделия.	
ТП Альбом V	Ведомости потребности в материалах.	

Инв. № подл. | Подпись и дата | Взам. инв. №

Привязан

Инв. №

ГИП	Чекалов	
Н. контр.	Помозов	
Н. отд.	Иванов	
Гл. спец.	Помозов	
Ведущ.	Никитина	
Инж.	Горчененко	

ТП503-5-22.86 КЖ

Автовокзал вместимостью 100 человек

Здание автовокзала	Стадия	Лист	Листов
	РП	2	

Общие данные (продолжение)

ГИПРОАВТОТРАНС Ленинградский филиал

Альбом I

Объект 1284

Ведомость спецификаций

Лист	Наименование	Примечание
7	Спецификация к схеме расположения фундаментов.	
10	Спецификация фундаментов Фм1 и Фм2.	
11	Спецификация фундаментов Фм3 и Фм4.	
12	Спецификация фундаментов Фм5 и Фм6.	
13	Спецификация фундаментов Ф1; Ф2; Ф3; Фм7; Фм8.	
15	Спецификация к схемам расположения каркаса.	
16	Спецификация элементов на монолитный железобетонный пояс.	
17	Спецификация элементов к схеме расположения плит перекрытия на отм. 0.300.	
20	Спецификация к схеме расположения плит покрытия и перекрытия на отм. 3.600.	
21	Спецификация элементов к схеме расположения плит покрытия на отм. 6.900.	
22	Спецификация к схемам расположения опорных столиков.	
26	Спецификация к схемам расположения стеновых панелей.	
27	Спецификация к схеме расположения лестницы в осях 1.2 ; А.Б.	
28	Спецификация к схеме расположения лестниц в осях Д-Е и В-Г.	
29	Спецификация к схеме расположения каналов, приямков фундамента под оборудование.	
	Спецификация приямков ПР1, ПР2 и фундамента по оборудование Фм1.	
31	Спецификация каналов КН1 ; КН2.	
32	Спецификация к схеме расположения подпорных стенок.	
33	Спецификация к схеме расположения плит покрытия перрона и ограждения.	
34	Спецификация к схеме ограждения площадок и лестницы.	
35	Спецификация к схеме расположения ограждения крылец.	

Ведомость объемов сборных бетонных и железобетонных конструкций по рабочим чертежам основного комплекта марки КЖ

№№ п/п	Наименование группы элементов конструкций	Код	Кол. м³	Примечание
1	Плиты железобетонные для фундаментов	581 300	28.0	
2	Фундаменты стаканного типа	581 200	18.24	
3	Блоки бетонные		154.69	
4	Колонны	582 100	17.03	
5	Ригели	582 500	37.26	
6	Диафрагмы	582 900	13.74	
7	Панели стеновые	583 100	89.81	
8	Плиты покрытия и перекрытий	584100, 584200	111.98	
9	Элементы лестниц	589 100	6.06	
10	Перемычки	582 800	2.62	
11	Плиты перекрытия каналов	585 500	4.82	
12	Прочие конструкции		9,43	
	Всего		494.26	

Общие указания

1. За относительную отметку 0.000 принята отметка чистого пола одноэтажной части здания, соответствующая абсолютной отметке [ ]
2. Здание автовокзала предназначено для строительства в климатических районах с расчетной зимней температурой $t^{н}$=-20°С; -30°С (основной вариант), -40°С весом снегового покрова до 150 кг/м²; скоростным напором ветра до 45 кг/м²; сейсмичностью до 6 баллов.

Указания по производству работ

1. При выполнении нулевого цикла работы вести согласно СНиП III-8-76 и СНиП 3.02.01-83
2. Монолитные бетонные и железобетонные конструкции выполнять в соответствии со СНиП III-15-76
3. Монтаж сборных бетонных и железобетонных конструкций выполнять в соответствии со СНиП III-16-80.
4. Антикоррозийную защиту строительных конструкций выполнять в соответствии с указаниями СНиП III-23-76 „Защита строительных конструкций от коррозии" и указаниями типовых серий.

Указания по привязке проекта

1. При привязке проекта для строительства на конкретной площадке фундаменты должны быть переработаны с учетом местных геологических и гидрологических условий в данных настоящего комплекта чертежей.
2. В случае наличия агрессивной среды предусмотреть защиту фундаментов и подземных конструкций от коррозии в соответствии с требованиями СНиП 2.03.11-85

Привязан

Инв. №

ГИП	Чекалов	
Н.контр	Помазов	
Нач.отд.	Иванов	
Гл.спец.	Помазов	
Вед.инж.	Никитина	
Ин.ж.	Гореченко	

ТП503-5-22.86 КЖ

Автовокзал вместимостью 100 человек

Здание автовокзала

Стадия	Лист	Листов
РП	3	

Общие данные /окончание/

ГИПРОАВТОТРАНС Ленинградский филиал

Инв. № подл. | Подпись и дата | Взам. инв. №

Согласовано
Нач. сектора Смирнов

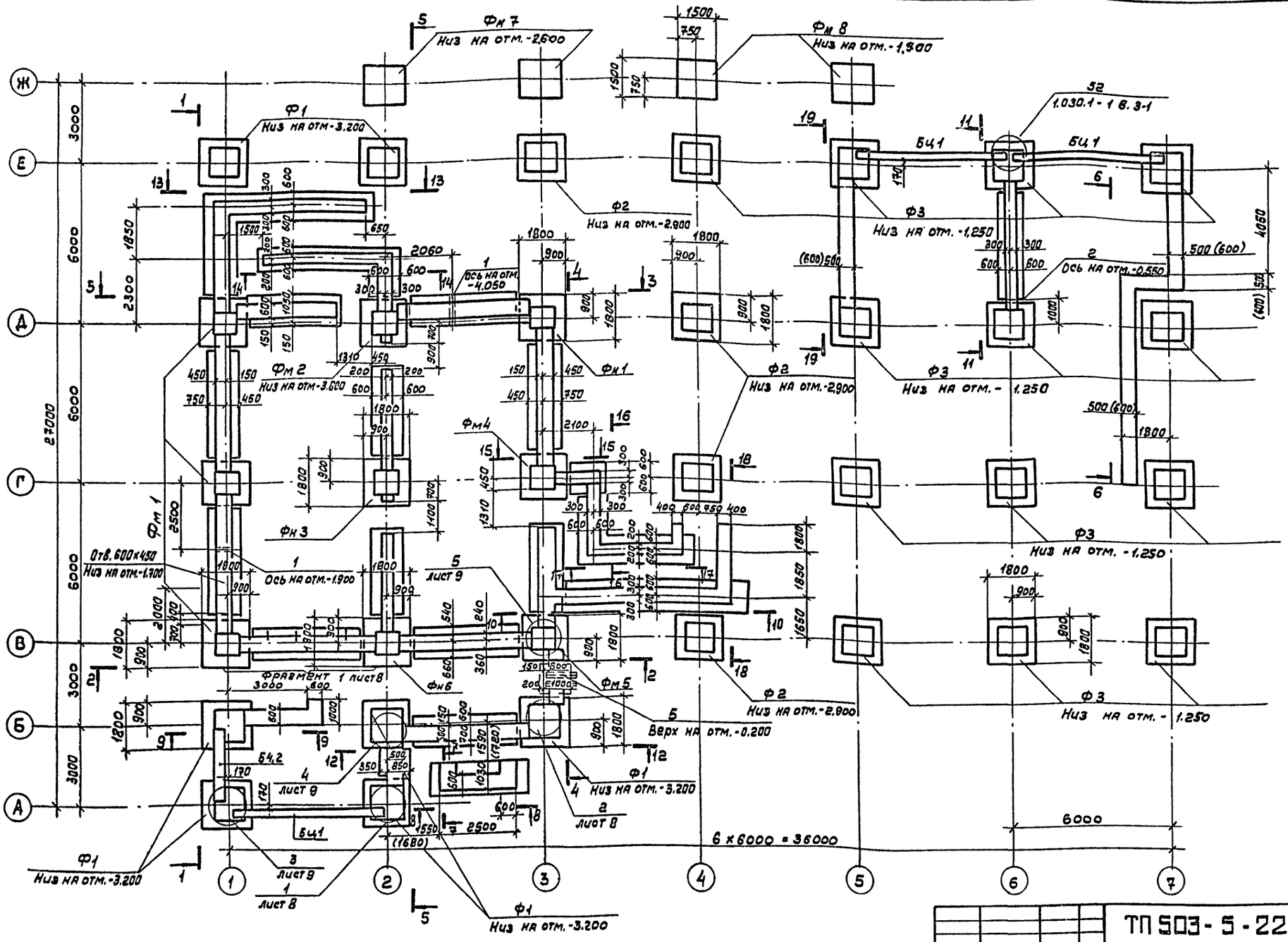

1. Отметка низа фундаментов Фм 1... Фм 6 -3,800
2. Размеры в скобках для $t_c^н$ = -40°С
3. Спецификация и указания даны на листе 7

Привязан

Инв. № подл. | Подпись и дата | Взам. инв. №

ГИП	Чекалов	
Н.контр.	Помазов	
Нач.отд.	Иванов	
Гл.спец.	Помазов	
Зав.инж.	Никитина	
Гл.инж.	Горчиченко	

ТП 503-5-22.86 КЖ

Автовокзал вместимостью 100 человек

Здание автовокзала	Стадия	Лист	Листов
	РП	4	

Схема расположения фундаментов

ГИПРОАВТОТРАНС
Ленинградский филиал

Альбом I

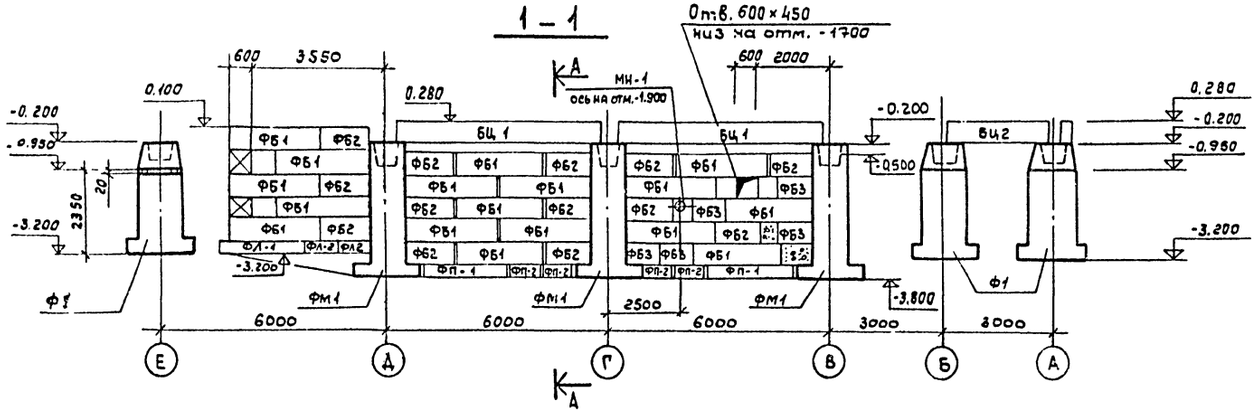

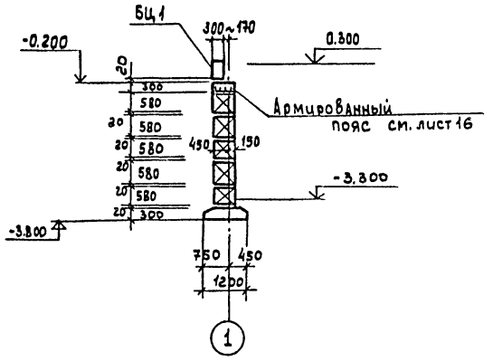

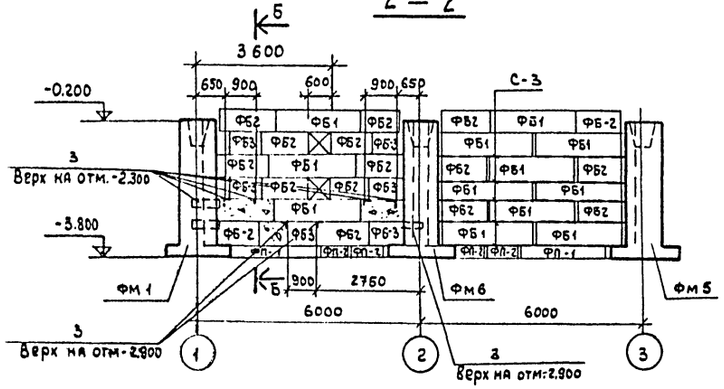

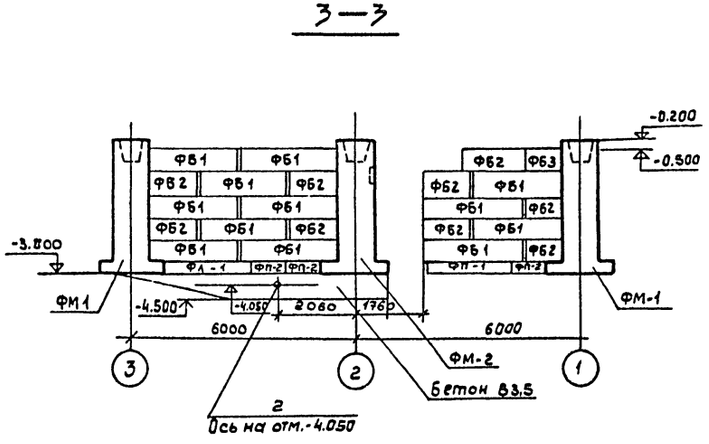

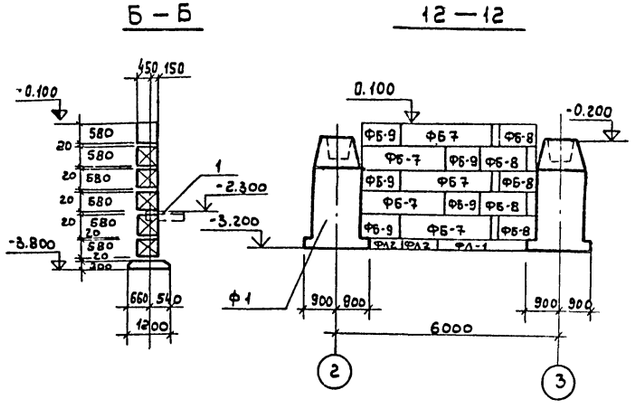

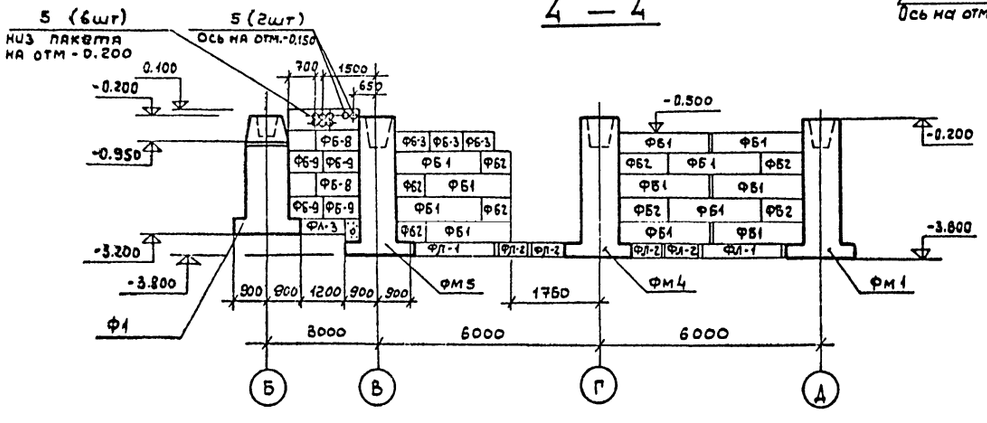

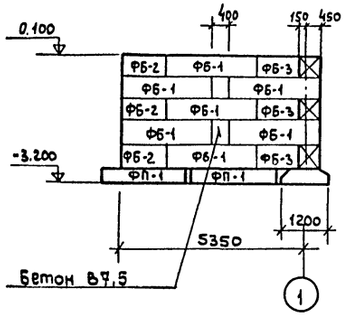

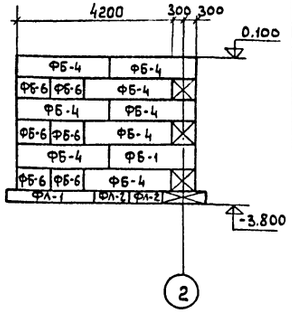

Согласовано

Объект 1284

Инв. № подл. | Подпись и дата | Взам. инв. №

Привязан	ГИП	Чекалов	
	Н. контр	Ломазов	
	Нач. отд.	Иванов	
	Гл. констр.	Ломазов	
	Вед. инж.	Никитина	
Инв. №	Вед. инж.	Поликарпова	

ТП 503-5-22.86 КЖ

Автовокзал вместимостью 100 человек

Здание автовокзала.

Схема расположения фундаментов

Сечения 1-1 ÷ 4-4; 12-12 ÷ 14-14

Стадия	Лист	Листов
РП	5	

ГИПРОАВТОТРАНС

Ленинградский филиал

Альбом I

Объект 1284

Согласовано

Инв.№ подл. | Подпись и дата | Взам. инв.№ | Инв.№ дубл. | Подпись и дата

5—5

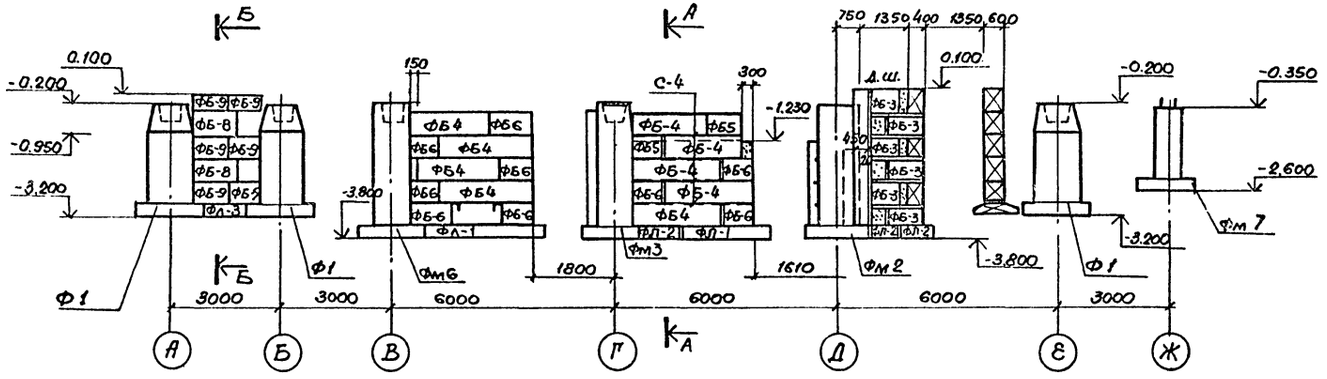

А—А

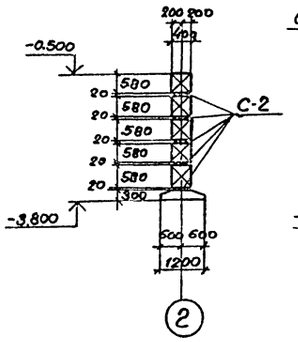

Б—Б

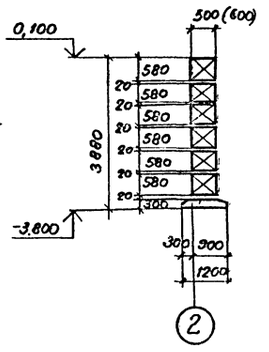

6—6

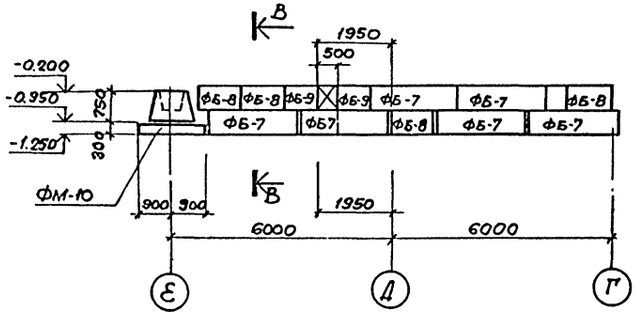

В—В

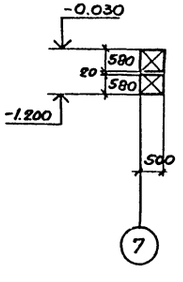

7—7

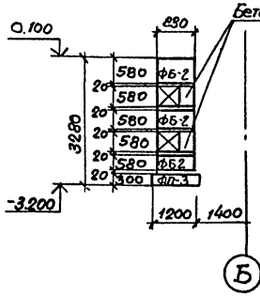

8—8

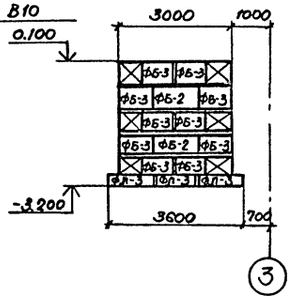

9—9

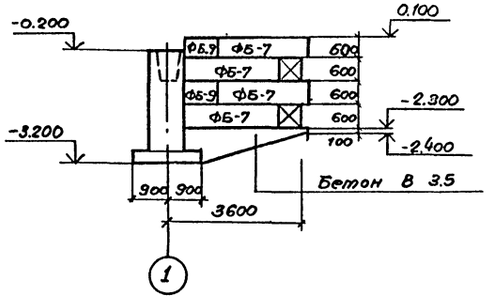

10—10

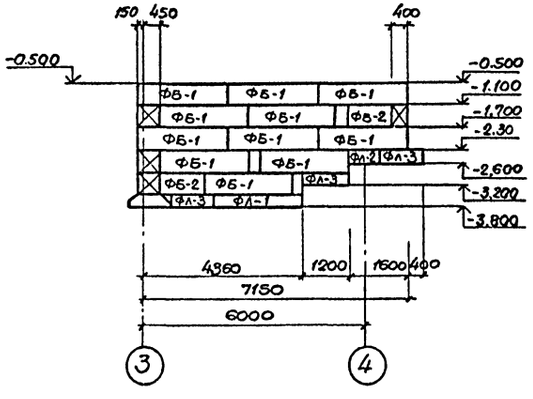

11—11

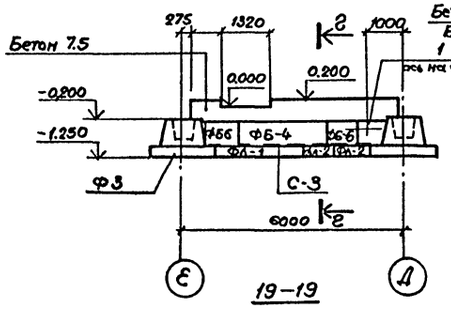

2—2

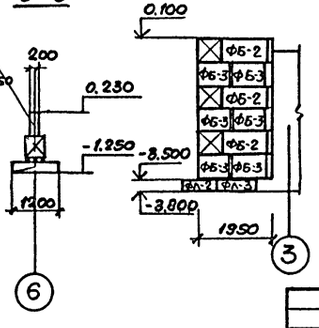

15—15

16—16

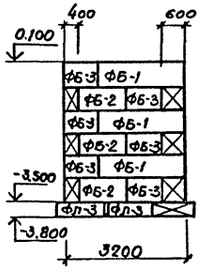

17—17

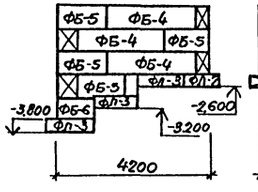

18—18

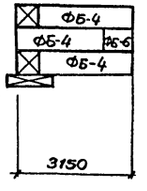

19—19

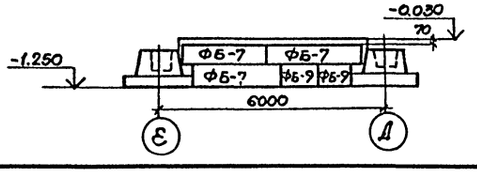

Привязан			ТП 503-5-22.86 КЖ
			Автовокзал вместимостью 100 человек
ГИП	Чекалов		Здание автовокзала — Стадия: РП; Лист: 6; Листов:
Н.контр.	Ломазов		
Нач.отд.	Иванов		Схема расположения фундаментов. Сечения 5-5÷11-11; 15-15÷18-18.
Гл.конс.	Ломазов		ГИПРОАВТОТРАНС Ленинградский филиал
Вед.инж.	Никитина		
Вед.инж.	Политаров		
Инв.№:			

Альбом I

Объект 1284

Спецификация к схемам расположения фундаментов

Марка поз.	Обозначение	Наименование	Кол.	Масса ед.кг	Примечание
		Железобетонные плиты			
ФЛ1	1.112-5 в.3	ФЛ 12-24-3	17	1760	
ФЛ2	1.112-5 в.3	ФЛ 12-12-3	31	870	
ФЛ3	1.112-5 в.3	ФЛ 12-8-3	14	570	
		Блоки бетонные			
		для t°=-20°;-30°С			
ФБ1	гост 13579-78	ФБС 24.6-6т	76	1960	
ФБ2	"	ФБС 12.6.6т	60	960	
ФБ3	"	ФБС 9.6.6т	46	700	
ФБ4	"	ФБС 24.4.6т	27	1300	
ФБ5	"	ФБС 12.4.6т	8	640	
ФБ6	"	ФБС 9.4.6т	25	470	
ФБ7	"	ФБС 24.5.6т	14	1630	
ФБ8	"	ФБС 12.5.6т	13	790	
ФБ9	"	ФБ 9.5.6т	19	590	
		для t°=-40°С			
ФБ1	гост 13579-78	ФБС 24.6.6т	89	1960	
ФБ2	"	ФБС 12.6.6т	72	960	
ФБ3	"	ФБС 9.6.6т	62	760	
ФБ4	"	ФБС 24.4.6т	14	1300	
ФБ5	"	ФБС 12.4.6т	20	640	
ФБ6	"	ФБС 9.4.6т	16	470	
		Балки цокольные			
БЦ1	1.030.1-1 в.1-1	БЦ 60.5.25-л-1	5	1040	
БЦ2	"	БЦ 30.5.25-л-1	1	520	

Спецификация к схемам расположения фундаментов

Марка поз.	Обозначение	Наименование	Кол.	Масса ед.кг	Примечание
		Монолитные железобетонные фундаменты			
ФМ1	ТП КЖ-10	Фм 1	4		
ФМ2	КЖ-10	Фм 2	1		
ФМ3	КЖ-11	Фм 3	1		
ФМ4	КЖ-11	Фм 4	1		
ФМ5	КЖ-12	Фм 5	1		
ФМ6	КЖ-12	Фм 6	1		
ФМ7	КЖ-13	Фм 7	2		
ФМ8	КЖ-13	Фм 8	2		
		Сборно-монолитные железобетонные фундаменты			
Ф1	КЖ-13	Ф1	5		
Ф2	КЖ-13	Ф2	4		
Ф3	КЖ-13	Ф3	13		
		Бетон В15		14,0м³	
		Бетон В7,5		7,5м³	
		Изделия закладные			
4		С10 ℓ=750мм	2	6,5	
3		L 50×5 ℓ=750мм	8	2,9	
1	КЖИ2-001	Мн1	2	42,0	
2	КЖИ2-002	Мн2	1	11,1	
		Изделия арматурные			
С1	КЖИ2 С1	С1	2	8,9	
С2	КЖИ 2 С2	С2	1	6,0	
С3	ГОСТ 23279-78	С $\frac{19AII-200}{6AI-600}$ 1200/2×5050 $\frac{125}{125}$	5	16,7	
С4	ГОСТ 23279-78	С $\frac{10AII-200}{6AI-600}$ 1200/3×3500 $\frac{125}{125}$	5	7,0	
		Асбестоцементная труба Гр.Ф100 ГОСТ 1839-80 ℓ=1200	6	7,2	

1. За условную отметку 0.000 принята отметка чистого пола однозтажной части здания, соответствующая абсолютной отметке ▭
2. Фундаменты разработаны для грунтов непучистых, непросадочных, со следующими нормативными характеристиками: Нормативный угол внутреннего трения $\varphi^н$=0,49 рад. или 28°; нормативное удельное сцепление $C^н$=2кПа (0,02 кгс/м²); модуль деформации нескальных грунтов E=14,7 МПа (150кгс/см²); плотность грунта γ=1,8т/м³; коэффициент безопасности по грунту K_1=1, грунтовые воды отсутствуют.
3. Под сборными фундаментами выполняется подготовка из среднезернистого песка толщиной 100мм.
4. Гидроизоляцию стен от капиллярной влаги выполнять по обрезу фундаментов и цокольных панелей цементным раствором состава 1:2 толщиной 30мм.
Для защиты стен подвала от капиллярной влаги наружные поверхности фундаментов, соприкасающиеся с грунтом, обмазываются горячим битумом марки БН-IV за 2раза.
5. Размеры в скобках даны для температуры -40°.
6. Монолитные участки между стеновыми блоками выполнять из бетона В 7,5.
7. Стеновые бетонные блоки укладываются на растворе марки100
8. Под монолитными фундаментами выполняется бетонная подготовка из бетона В3,5 толщиной 100мм
9. Раскладка блоков стен подвала должна выполняться с перевязкой вертикальных швов.
10. После пропуска труб в отверстия фундаментов выполнять замоноличивание участка бетоном В10

Привязан

Инв.№

Инв.№ подл. | Подпись и дата | Взам.инв.№

ТП503-5-22.86 КЖ			
Автовокзал вместимостью 100человек			
Здание автовокзала	стадия	лист	листов
	РП	7	
Спецификация к схемам расположения фундаментов	ГИПРОАВТОТРАНС Ленинградский филиал		

ГИП	Чекалов	
Н.контр.	Помазов	
Нач.отд.	Иванов	
Гл.констр	Помазов	
Вед.инж.	Никитина	
Вед.инж.	Полкарпова	
Арх.	Марютичева	

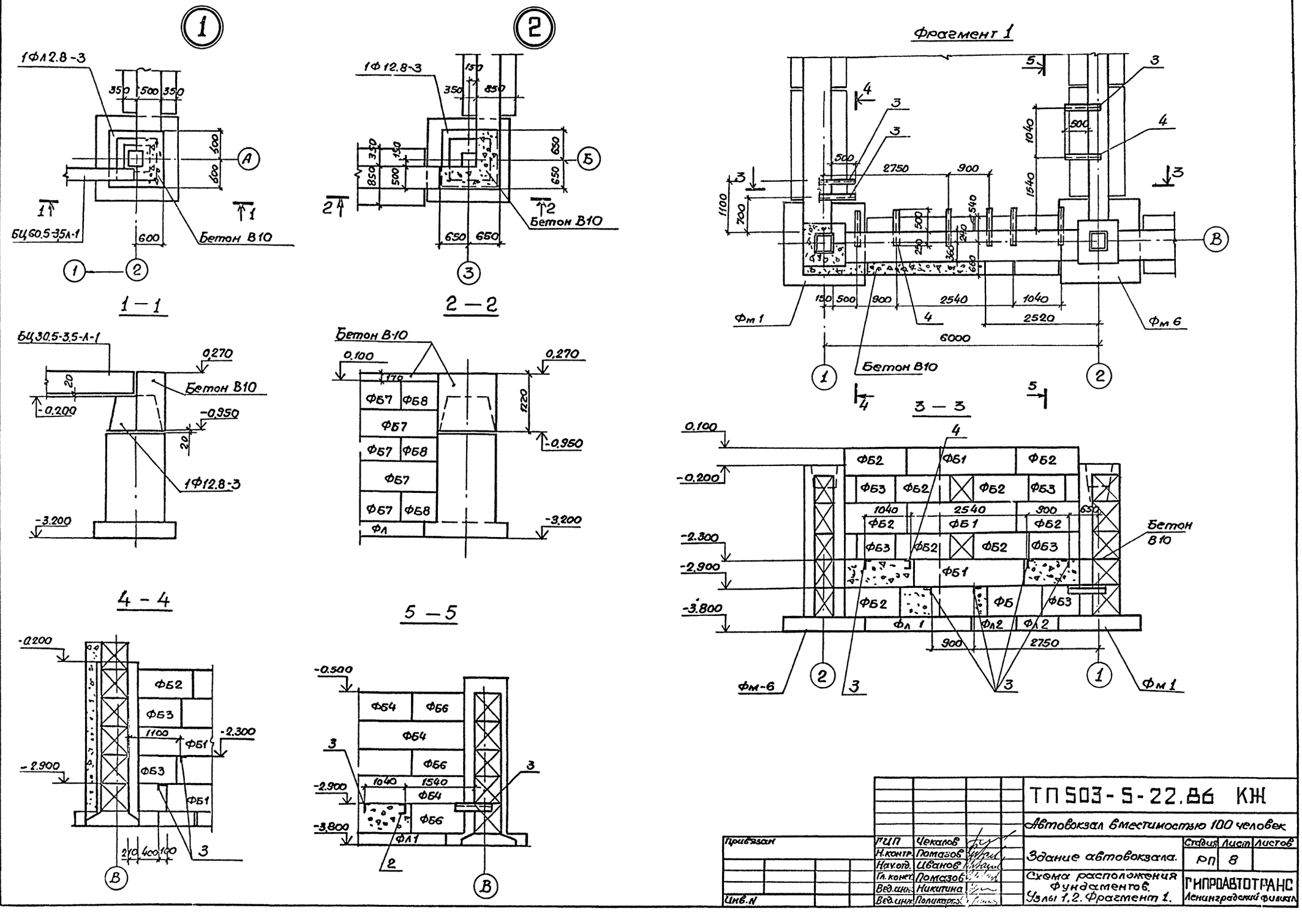

Привязан	ГИП	Чекалов	ТП 503-5-22.86 КЖ		
	Н.контр.	Помазов	Автовокзал вместимостью 100 человек		
	Нач.отд.	Иванов	Здание автовокзала.	Стадия: РП	Лист: 8
	Гл.конст.	Помазов	Схема расположения фундаментов. Узлы 1,2. Фрагмент 1.	ГИПРОАВТОТРАНС Ленинградский филиал	
Инв.N	Вед.инж.	Никитина			
	Вед.инж.	Поликарпов			

Объект 1284

Согласовано: НАЧ. САНТЕХ.О.Б. Смирнов

Инв.N подл. | Подп. и дата | Взам.инв.

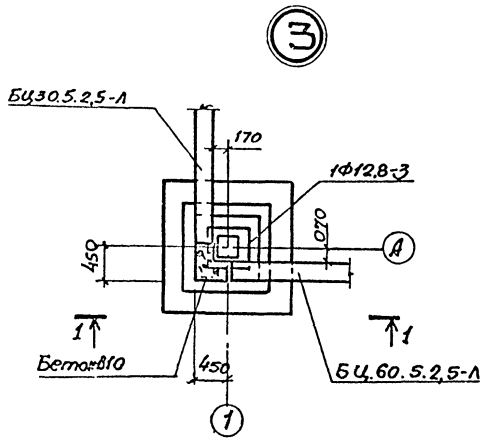

1 – 1

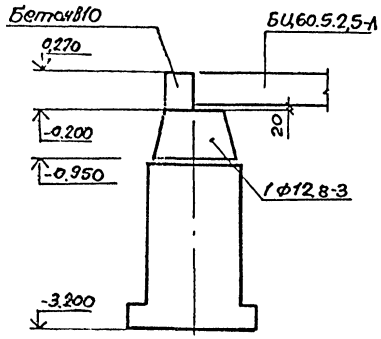

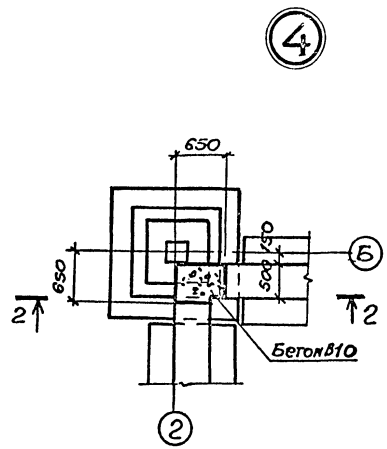

2 – 2

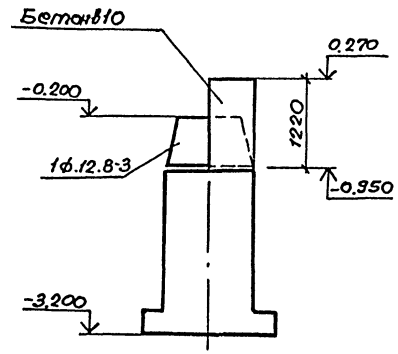

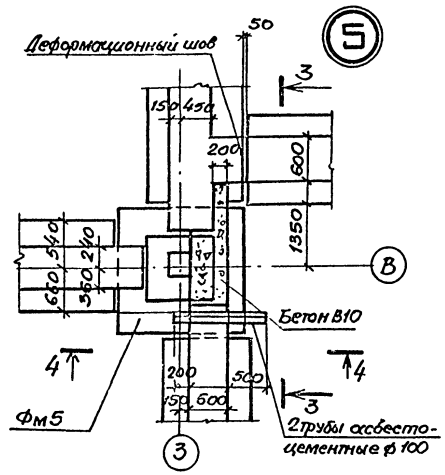

3 – 3

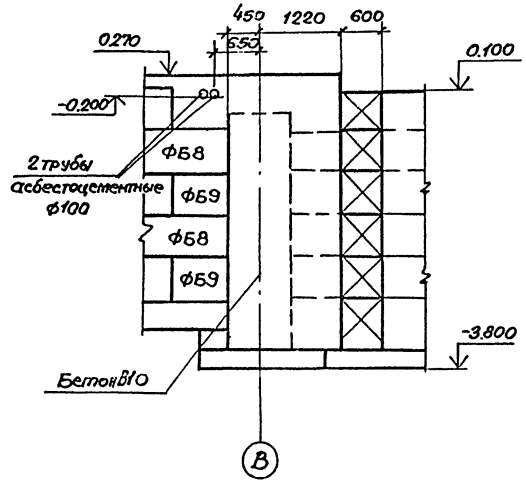

				ТП503-5-22.86 КЖ	
				Автовокзал вместимостью 100 человек.	
Привязан				Здание автовокзала	Стадия: Р; Лист: 9; Листов:
		Н.контр.	Ломазов	Схема расположения фундаментов Узлы 3÷5	ГИПРОАВТОТРАНС Ленинградский филиал
		Нач.отд.	Иванов		
		Гл.констр.	Ломазов		
		Ведущ.	Никитина		
Инв.№		Вед.инж.	Поликарпова		

Альбом I

Объект 1284

Инв.№ подл. | Подпись и дата | Взам.инв.№

1 — 1

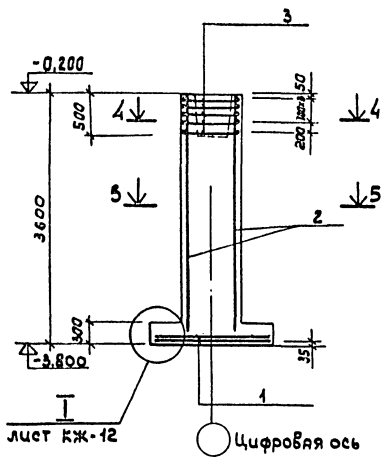

2 — 2

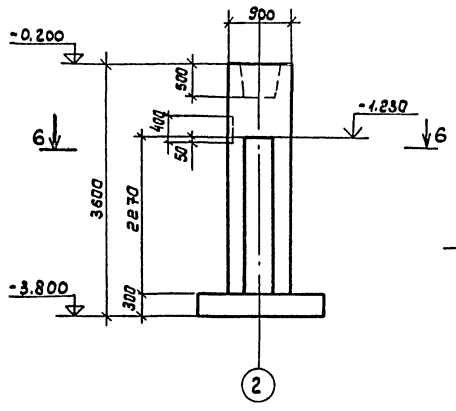

3 — 3

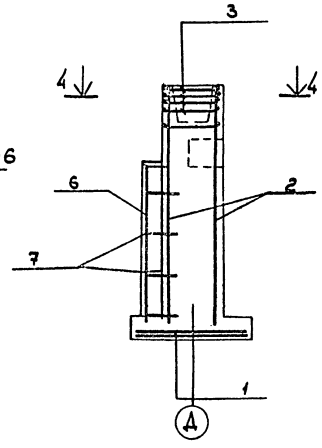

Фм — 1

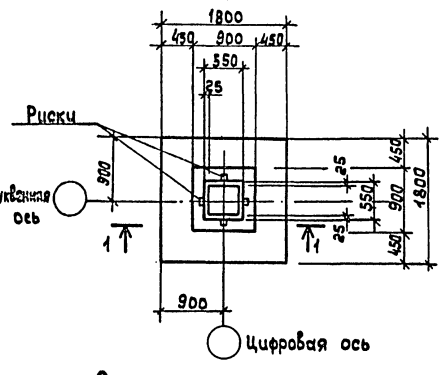

Фм 2

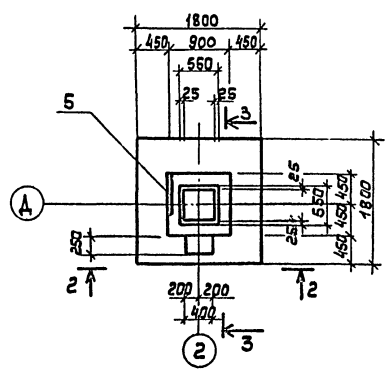

6 — 6

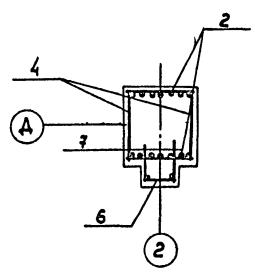

Спецификация фундаментов Фм1 и Фм2

Формат	Зона	Поз.	Обозначение	Наименование	Кол.	Примечание
				Фундамент Фм1 (шт-4)		
				Сборочные единицы		
				Сетки арматурные		
22		1	1.410-3 Вып.1	1С $\frac{14AIII}{8AIII}$ 165×175	2	
		2	1.412-3/79 Вып.3	СМ12АIII-7×36	2	
		3	1.412-3/79 Вып.3	СА1-8АI	5	
				Детали		
		4		Ф 8 АI ℓ=870 ГОСТ 5781-82	8	
				Материалы		
				Бетон В15		3,6 м³
				Фундамент Фм2 (шт-1)		
				Сборочные единицы		
				Сетки арматурные		
		1	1.410-3 Вып.1	1С $\frac{14AIII}{8AIII}$ 165×175	2	
		2	1.412-3/79 Вып.3	СМ 12АIII-7×36	2	
		3	1.412-3/79 Вып.3	СА1-8АI	5	
		6	КЖИ-004	С1	1	
				Изделие закладное		
		5	1.400-15.8.1	МН 164-5	1	
				Детали		
		4		Ф 8АI ГОСТ 5781-82 ℓ=870	8	
		7		Ф 8АI ГОСТ 5781-82 ℓ=470	7	
				Материалы		
				Бетон В 15		3,86 м³

Схема раскладки сеток подошвы

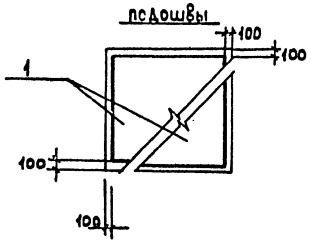

II Армирование

лист КЖ-12

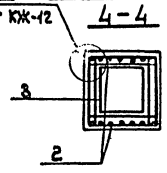

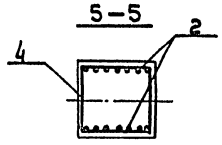

Нагрузки на фундамент

Фундаменты	Схема	Нагрузка	N кН	Mx кНм	Qx кН	My кНм	Qy кН
ФМ1		Нормативная	537	4,0	6,0	18,0	6,0
		Расчетная	644	13,0	7,2	22,0	7,2
ФМ2							

Ведомость расхода стали на элемент, кг

Марка элемента	Изделия арматурные: Арматура класса A-III, ГОСТ 5781-82, 14	12	Итого	Арматура класса A-I, ГОСТ 5781-82, 6	8	Итого	Всего	Изделия закладные: Арматура класса A-III, ГОСТ 5781-82, 12	Итого	Прокат марки ВСт3кп, ГОСТ 380-71, -6	8	Итого	Всего	Общий расход
ФМ-1	38,1	37,8	75,9	2,0	9,4	11,4	85,3							85,3
ФМ-2	43,0	37,8	80,8	8,0	11,8	13,8	94,6	13,8			9,4	9,4	13,2	107,8

Привязан

Инв.№

ГИП	Чекалов	
Н.контр.	Помазов	
Нач.отд.	Иванов	
Гл.спец.	Помазов	
Вед.инж.	Никитина	
Вед.инж.	Поликарпова	

ТП 503-5-22.86 КЖ

Автовокзал вместимостью 100 человек

Здание автовокзала

Фундаменты Фм1 и Фм2

Стадия	Лист	Листов
РП	10	

ГИПРОАВТОТРАНС
Ленинградский филиал

Альбом I

Объект 1284

1 — 1

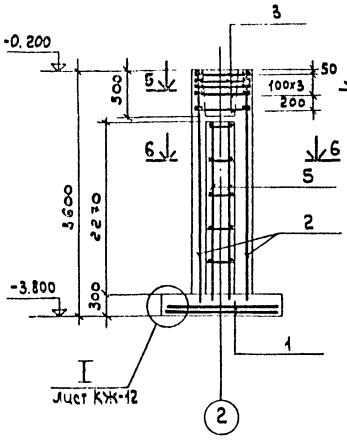

2 — 2

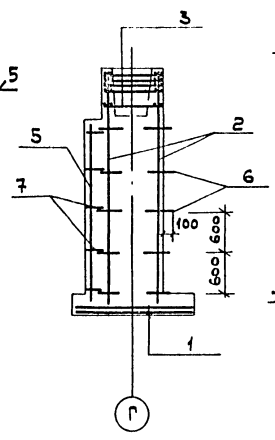

3 — 3

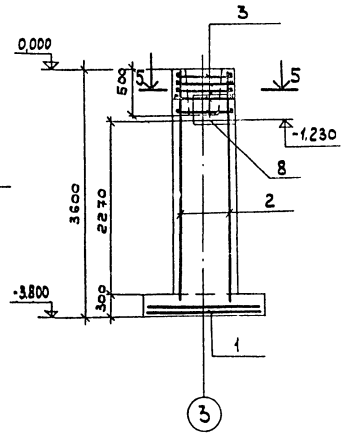

4 — 4

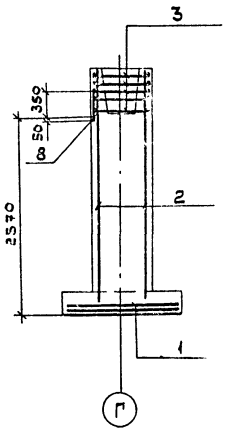

ФМ - 3

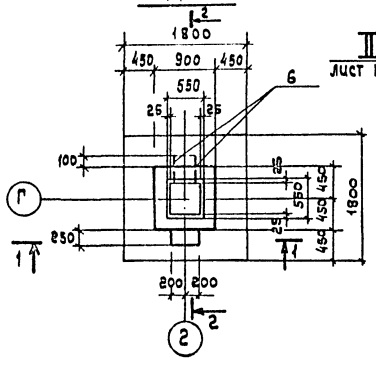

5 — 5

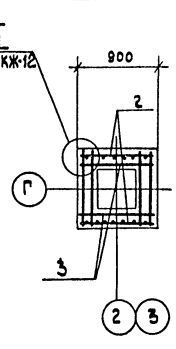

ФМ - 4

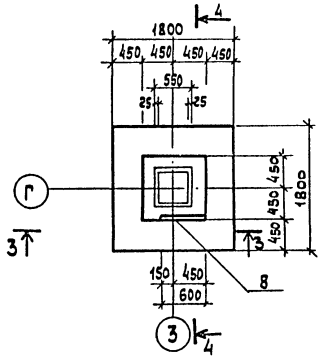

Схема раскладки сеток подошвы

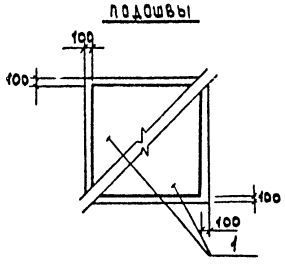

6 — 6

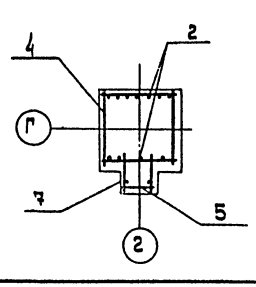

Нагрузки на фундамент

	Схема	Нагрузки	N кн	Mx кНм	Qx кН	My кНм	Qx кн
Фм-3	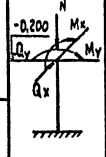	Нормативн	648	6,0	11,0	—	—
		Расчетная	780	7,2	13,0	—	—
Фм-4		Нормативн.	626	17,0	11,0		
		Расчетная	751	20,0	13,0		

Спецификация фундаментов Фм3 и Фм4

Формат	Зона	Поз.	Обозначение	Наименование	Кол.	Примечание
				Фундамент Фм 3 (шт.1)		
				Сборочные единицы		
				сетки арматурные		
		1	1.410-3 Вып.1	1С $\frac{14AIII}{8AII}$ - 165×175	2	
		2	1.412-3/79 Вып.3	СМ 12AIII - 7×36	2	
		3	1.412-3/79 Вып.3	СА1-8AI	5	
		5	КЖИ-004	С1	1	
				Детали		
		4		Ф8AI ГОСТ 5781-82 ℓ=870	8	
		6		Ф8AI ГОСТ 5781-82 ℓ=350	5	
		7		Ф8AI ГОСТ 5781-82 ℓ=470	5	
				Материалы		
				Бетон В 15		3,86м3
				Фундамент ФМ-4 (шт.1)		
				Сборочные единицы		
				Сетки арматурные		
		1	1.410-3 Вып.1	1С $\frac{14AIII}{8AII}$ 165×175	2	
		2	1.412-3/79 Вып.3	СМ 12AIII - 7×36	2	
		3	1.412-3/79 Вып.3	СА1 - 8AI	5	
				Детали		
		4		Ф8AI ГОСТ 5781-82 ℓ=870	8	
				Изделие закладное		
		8	1.400-15. В.1	МН 164-5	1	
				Материал		
				Бетон В 15		4,0м3

Ведомость расхода стали на элемент, кг

Марка элемента	Изделия арматурные								Изделия закладные								Всего	Общий расход
	Арматура класса								Арматура класса				Прокат марки					
	A-III ГОСТ 5781-82				A-I ГОСТ 5781-82				A III ГОСТ 5781-82				В Ст3кп ГОСТ 380-71					
	Л4	12		Итого	6	8		Итого	8	12		Итого	⌀8			Итого		
Фм-3	43,0	37,8		80,8	2,0	11,0		13,0	0,7			0,7	3,8			3,8	4,5	98,3
Фм-4	45,3	37,8		83,1	2,0	10,3		12,3		5,0		5,0	7,6			7,6	12,6	108,0

ТП 503-5-22.86 КЖ

Автовокзал вместимостью 100 человек

Здание автовокзала

Фундаменты ФМ3 и ФМ4

Стадия	Лист	Листов
РП	11	

ГИПРОАВТОТРАНС Ленинградский филиал

ГИП	Чекалов	
Н.контр.	Помазов	
Нач.отд.	Иванов	
Гл.констр.	Помазов	
Вед.инж.	Никитина	
Вед.инж.	Поликарпова	

Привязан

Инв.№

Инв.№ подл. | Подпись и дата | Взам.инв.№

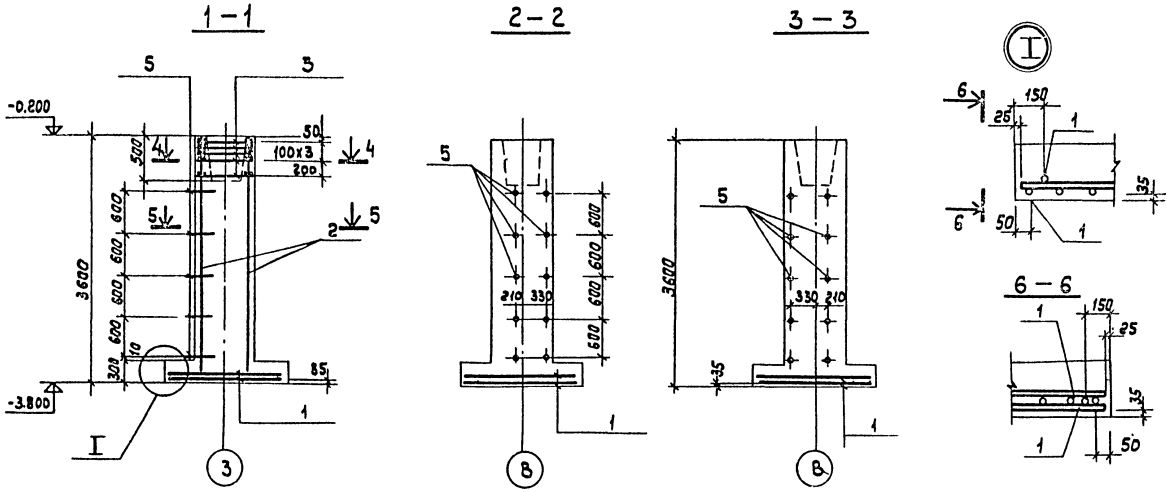

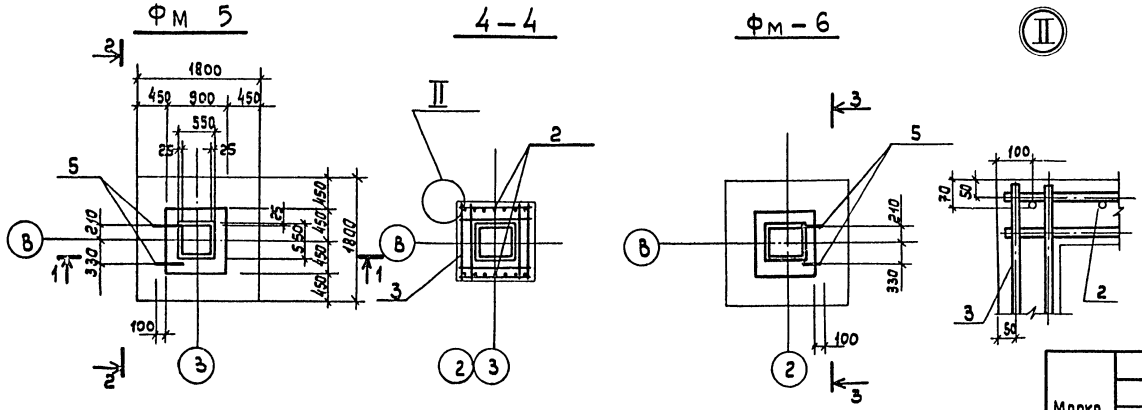

Спецификация фундаментов Фм5 и Фм6

Формат	Зона	Поз.	Обозначение	Наименование	Кол.	Примечание
				Фундамент Фм5; Фм6		
				Сборочные единицы		
				Сетки арматурные		
		1	1.410-3 Вып.1	1С $\frac{14AIII}{8AIII}$ 165×175	2	
		2	1.412-3/79 Вып.3	СМ 12AIII-7×36	2	
		3	1.412-3/79 Вып.3	СА1-8AI	5	
				Детали		
		4		Ф8AI ГОСТ 5781-82 ℓ=870	8	
		5		Ф8AI ГОСТ 5781-82 ℓ=350	10	
				Материалы		
				Бетон В 15		3,6м3

Ведомость расхода стали на элемент, кг

Марка элемента	Армат. изделия: Арматура класса AIII ГОСТ 5781-82 14	12		Итого	Армат. изделия: Арматура класса AI ГОСТ 5781-82 6	8		Итого	Изделия закладные: Арматура класса AIII ГОСТ 5781-82			Итого	Прокат марки ВСт3кп			Итого	Всего	Общий расход
Фм-5	38,0	37,8		75,8	2,0	9,4		11,4										87,2
Фм-6	38,0	37,8		75,8	2,0	9,4		11,4										87,2

Схема раскладки сеток подошвы

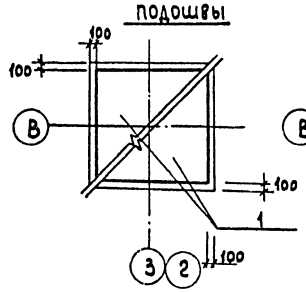

5-5

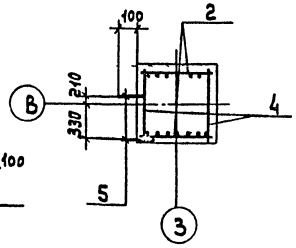

Нагрузки на фундамент

Фундаменты	Схема	Нагрузка	N кН	Mx кНм	Qx кН	My кНм	Qy кН
Фм-5	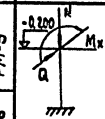	Нормативные	434,0	12,0	8,5		—
		Расчетные	520,0	14,0	10,0		—
Фм-6		Нормативная	538,0	5,0	—	—	—
		Расчетная	636,0	6,0	—	—	—

			ТП 503-5-22.86 КЖ	
			Автовокзал вместимостью 100 человек	
Привязан	ГИП	Чекалов	Здание автовокзала	Стадия: РП; Лист: 12; Листов:
	Н. контр.	Помазов		
	Нач. отд.	Иванов		
	Гл. констр.	Помазов		
Инв. №	Вед. инж.	Никитина	Фундаменты Фм5, Фм6	Гипроавтотранс Ленинградский филиал
	Вед. инж.	Поликарпова		

Объект 1284

Инв. № подл. | Подпись и дата | Взам. инв. №

АЛЬБОМ I

Объект 1284

Ф1; Ф2; Ф3

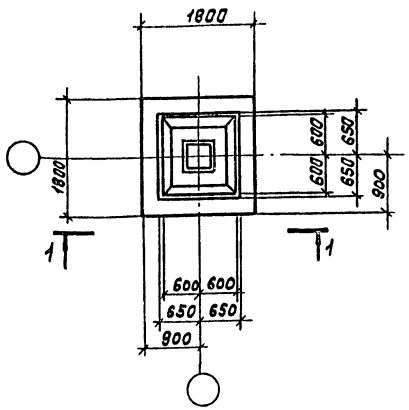

Фм7; Фм8

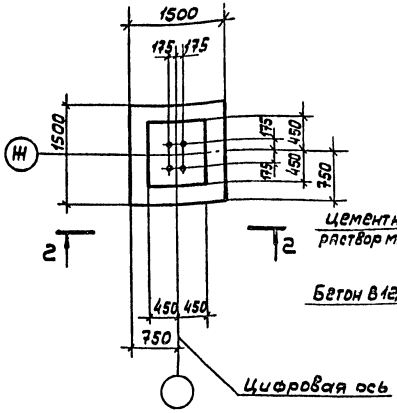

1 – 1
Для Ф1

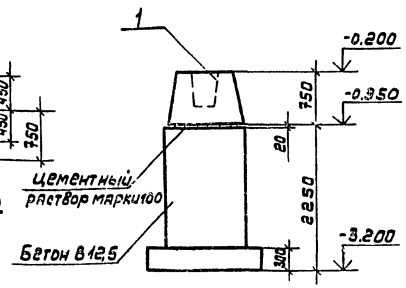

1 – 1
Для Ф2

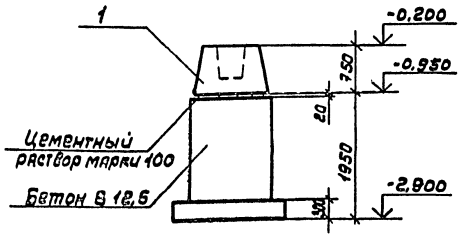

2 - 2
Для Фм7

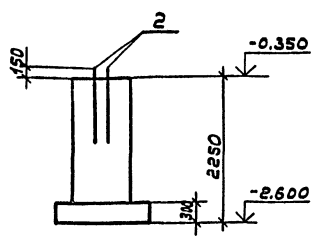

2 - 2
Для Фм8

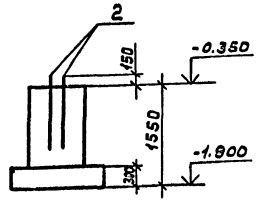

1 – 1
Для Ф3

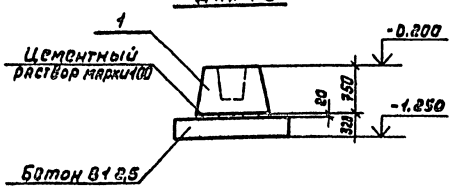

Спецификация фундаментов Ф1; Ф2; Ф3; Фм7; Фм8

Формат	Зона	Поз	Обозначение	Наименование	Кол.	Примечание
				Фундамент Ф1- шт.7		
				Сборочные единицы		
		1	1.020-1/83.1-1	Фундамент 1Ф12.8-3	1	1900кг
				Материалы		
				Бетон В 12,5		4,3м³
				Фундамент Ф2-шт 4		
				Сборочные единицы		
			1.020-1/83.1-1	Фундамент 1Ф12,8-2	1	1900кг
				Материалы		
				Бетон В 12,5		3,8м³
				Фундамент Ф3-шт. 13		
				Сборочные единицы		
			1.020-1/83.1-1	Фундамент 1Ф12,8-3	1	1900кг
				Материалы		
				Бетон В 12,5		1,0м³
				Фундамент Фм7-шт 2		
				Сборочные единицы		
				Изделие закладное		
			ГОСТ 24379.1-80	Болт 1.1 м24х1100ВСт3кп2	4	4,0кг
				Материалы		
				Бетон В 12,5		1,6м³
				Фундамент Фм8-шт 2		
				Сборочные единицы		
				Изделие закладное		
			ГОСТ 24379.1-80	Болт 1.1м24х1100ВСт3кп2	4	4,0кг
				Материалы		
				Бетон В 12,5		

Ведомость расхода стали на элемент, кг

Марка элемента	Изделия закладные									Общий расход
	Арматура класса А-I									
	ГОСТ 5781-82									
	Ф24								Итого	
Фм7; Фм8	16,0								16,0	16,0

Нагрузки на фундамент

Марка фунд.	Эскиз	Нагрузки	N кН	Mx кНм	Qx кН	My кНм	Qy кН
Ф1	-0,200 N Mx	нормативн.	193	23,1	11,0		
		расчетная	231	28,1	13,0		
Ф2		нормативн.	180,0	1,8			
		расчетная	216,0	2,2			
Ф3		нормативн.	230	2,3			
		расчетная	290	2,9			
Фм7	-0,350 N Mx	нормативн.	81,0	1,0			
Фм8		расчетная	97,0	1,0			

Привязан

Инв. №

ГИП	Чекалов	
Н. контр.	Помазов	
Нач. отд.	Иванов	
Гл. констр.	Помазов	
Вед. инж.	Никитина	
Инж.	Горчененко	

ТП503-5-22.86КЖ

Автовокзал вместимостью 100 человек

Здание автовокзала

Стадия	Лист	Листов
РП	13	

Фундаменты Ф1, Ф2, Ф3 Фм7; Фм8

ГИПРОАВТОТРАНС Ленинградский филиал

Инв. № подл. | Подпись и дата | Взам. инв. №

Альбом I

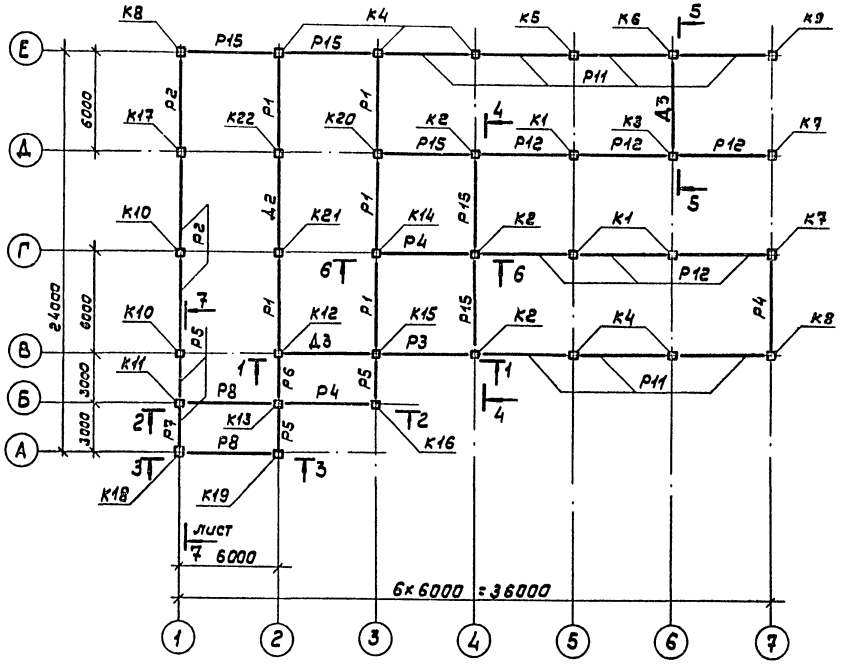

4 - 4

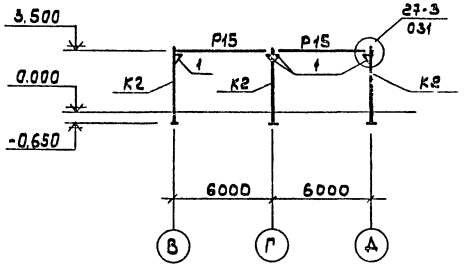

5 - 5

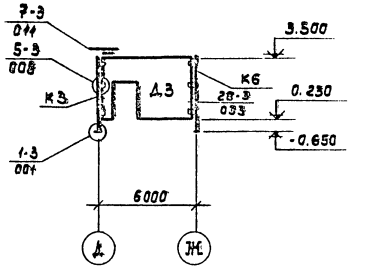

3 - 3

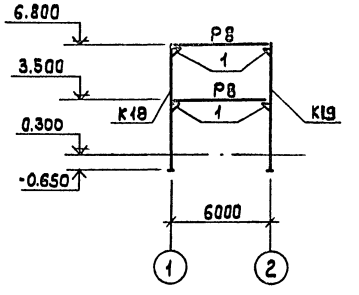

6 - 6

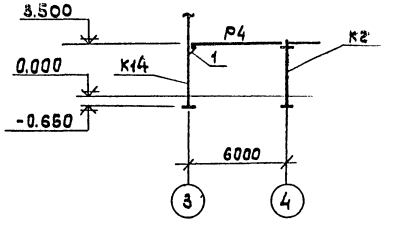

Условные обозначения

⊢ – железобетонная консоль колонны

⊢ – металлический опорный столик МС-27

1 - 1

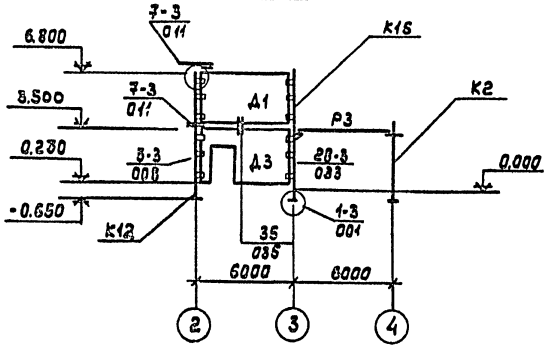

2 - 2

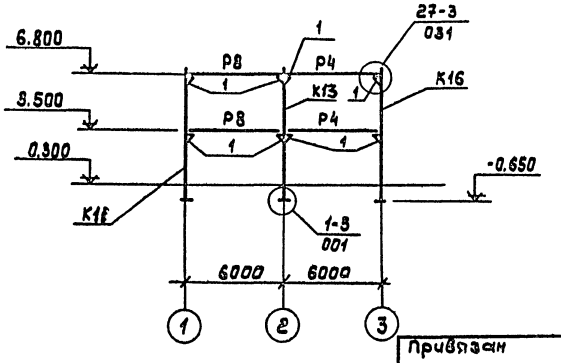

1. Спецификация к схеме расположения каркаса дана на листе КЖ-16
2. Узлы, замаркированные на схемах, смотри в серии 1.020-1/83 вып. 6-1.

Привязан

Инв.№

ГИП	Чекалов	
Н.контр	Помазов	
Нач.отд.	Иванов	
Гл.конст	Помазов	
Рук.инж.	Никитина	
Ст.инж.	Алексеева	
Инж.	Горчененко	

ТП 503-5-22.86 КЖ

Автовокзал вместимостью 100 человек

Здание автовокзала

Стадия	Лист	Листов
РП	14	

Схема расположения каркаса на отм. 3.600

ГИПРОАВТОТРАНС Ленинградский филиал

Инв.№ подл. | Подпись и дата | Взам.инв.№

Альбом 1284

Схема расположения каркаса на отм. 6.000

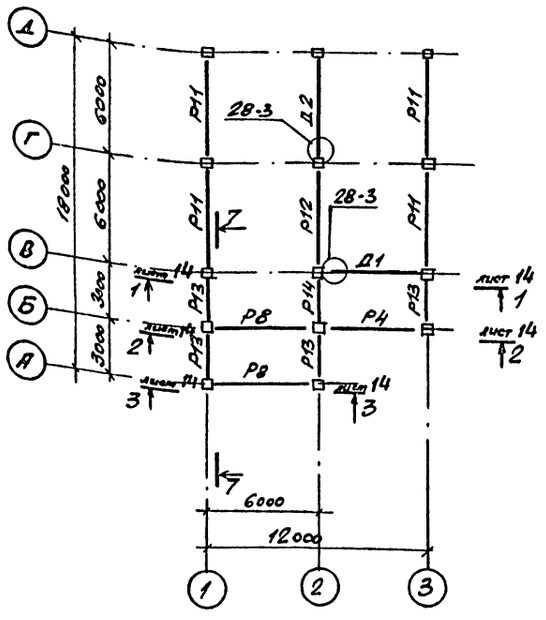

7—7

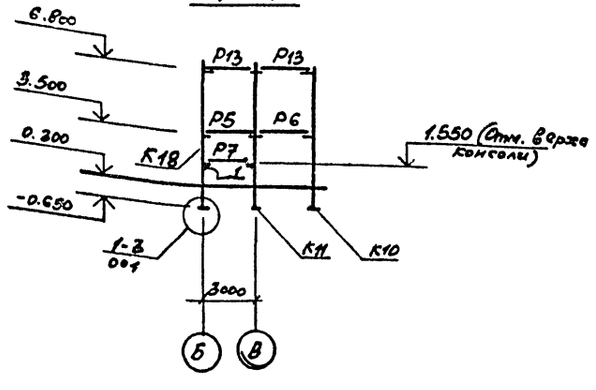

Спецификация к схеме расположения каркаса (начало)

Марка, поз.	Обозначение	Наименование	Кол.	Масса ед.кг	Примечание
		Элементы, независящие от снеговых районов			
		Колонны			
К1	1.020-1/83 в.2-1	1 КД 3.33	3	967	
К2	ТП КЖИ-101	1 КД 3.33-1	3	967	
К3	ТП КЖИ-102	1 КД 3.33-2	1	967	
К4	ТП КЖИ-102	1 КД 3.33-3	5	967	
К5	ТП КЖИ-104	1 КД 3.33-4	1	967	
К6	ТП КЖИ-103	1 КД 3.33-5	1	967	
К7	ТП КЖИ-104	1 КД 3.33-1	2	950	
К8	ТП КЖИ-105	1 КО 3.33-2	2	950	
К9	ТП КЖИ-106	1 КО 3.33-3	1	950	
К10	ТП КЖИ-107	2 КД 3.33-1.1-1	2	1744	
К11	ТП КЖИ-108	2 КД 3.33-1.1-2	1	1744	
К12	ТП КЖИ-108	2 КД 3.33-1.1-3	1	1744	
К13	ТП КЖИ-107	2 КД 3.33-1.1-4	1	1744	
К14	ТП КЖИ-109	2 КД 3.33-2.3-1	1	1744	
К15	ТП КЖИ-110	2 КД 3.33-2.3-2	1	1744	
К16	ТП КЖИ-109	2 КО 3.33-1.2-1	1	1710	
К17	ТП КЖИ-111	2 КО 3.33-2.4-1	1	1710	
К18	ТП КЖИ-112	2 КО 3.33-1.2-2	1	1710	
К19	ТП КЖИ-113	2 КО 3.33-1.2-3	1	1710	
К20	ТП КЖИ-114	2 КО 3.33-2.4-2	1	1710	
К21	ТП КЖИ-113	2 КО 3.33-1.2-4	1	1710	
К22	ТП КЖИ-115	2 К 3.33-1	1	1744	
		Ригели			
Р1	1.020-1/83 в.3-1	РДП 4.57-80 Ат V	5	2600	
Р2	1.020-1/83 в.3-1	РОП 4.57-45	3	2070	
Р3	ТП КЖИ1-201	РОП 4.57-45-1	1	2070	
Р4	1.020-1/83 в.3-1	Р3.57	4	770	
Р5	1.020-1/83 в.3-1	РДП 4.27-45	4	880	
Р6	1.020-1/83 в.3-1	РДП 4.27-60	1	1180	
Р7	1.020-1/83 в.3-1	Р3.27	1	870	
Р8	ТП КЖИ-801	РДП 4.57-45-1	4	1920	
Р9					

Спецификация к схеме расположения каркаса (окончание)

Марка, поз.	Обозначение	Наименование	Кол	Масса ед.кг	Примечание
		Диафрагмы			
Д1	1.020-1/83 в.4-1	1 ДБ6.33	1	7300	
Д2	1.020-1/83 в.4-1	2 ДПК 56.33	2	6300	
Д3	1.020-1/83 в.4-1	1 ДПК 56.33-Л	2	6300	
		Изделия соединительные			
1	1.020-1/83 в.7-1	МС-27	24	11.26	
	1.020-1/83 в.7-1	МС-9	10	1.60	
	1.020-1/83 в.7-1	МС-4	30	0.13	
	1.020-1/83 в.7-1	МС-3	30	2.43	
		Материалы			
		Бетон В20			1.7 м³
		Бетон В15			0.1 м³
		Цементный р-р марки 200			0.4
	Для II и III снеговых районов				
		Ригели			
Р11	1.020-1/83 в.3-1	РОП 4.57-20	11	2070	
Р12	1.020-1/83 в.3-1	РДП 4.57-40 Ат V	7	2600	
Р13	1.020-1/83 в.3-1	РОП 4.27-40	4	940	
Р14	1.020-1/83 в.3-1	РДП 4.27-40	1	1180	
Р15	1.020-1/83 в.3-1	РОП 4.57-50	5	2070	
	Для IV снегового района				
		Ригели			
Р11	1.020-1/83 в.3-1	РОП 4.57-30	11	2070	
Р12	1.020-1/83 в.3-1	РДП 4.57-50 Ат V	7	2600	
Р13	1.020-1/83 в.3-1	РОП 4.27-40	4	940	
Р14	1.020-1/83 в.3-1	РДП 4.27-60	1	1180	
Р15	1.020-1/83 в.3-1	РОП 4.57-60	5	2070	

Узлы, замаркированные на схемах, смотри в серии 1.020-1/83 вып. 6-1.

Условные обозначения:

⊢ — железобетонная консоль колонны

⊢ — металлический столик МС-27

Привязан:

Инв. №

ГИП	Цекалов		
Н.контр.	Помазов		
Нач.отд.	Иванов		
Гл.констр.	Помазов		
Вед.инж.	Никитина		
Ст.инж.	Алексеева		
Инж.	Орлиненко		

ТП 503-5-22.86 КЖ

Автовокзал вместимостью 100 человек

Здание автовокзала

Стадия	Лист	Листов
РП	15	

Схема расположения каркаса на отм. 6.000. Спецификация

ГИПРОАВТОТРАНС Ленинградский филиал

Инв. № подл. | Подпись и дата | Взам. инв. №

Альбом 1284

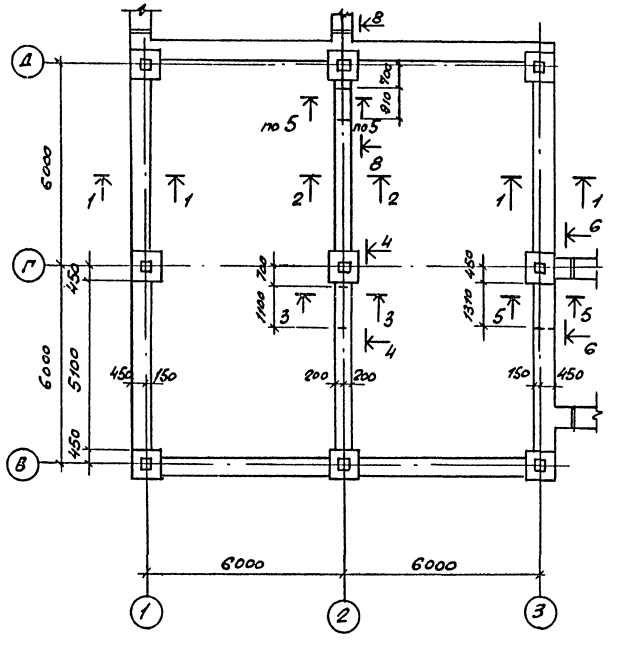

3-3

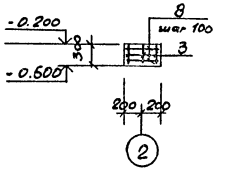

4-4

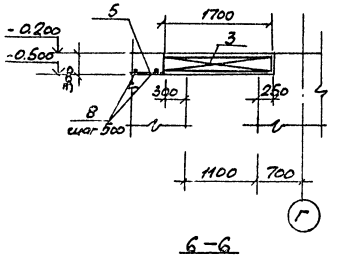

5-5

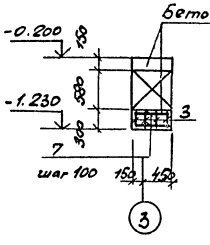

6-6

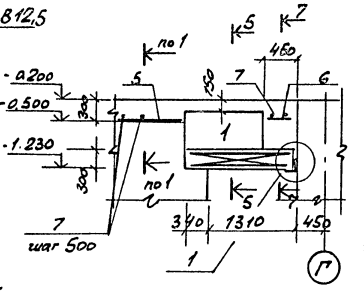

7-7

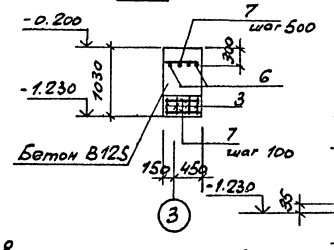

9-9

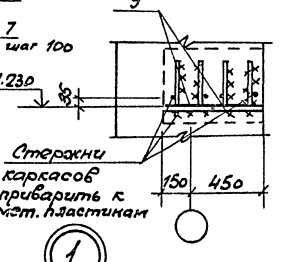

1-1

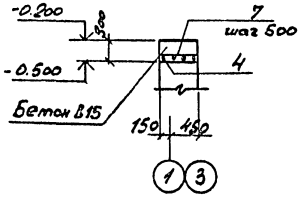

2-2

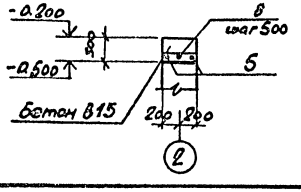

8-8

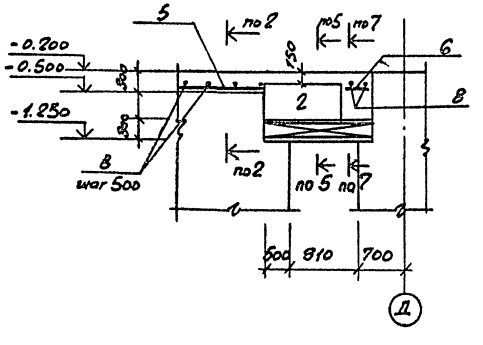

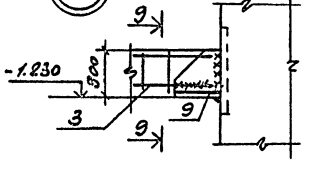

Спецификация элементов на монолитный железобетонный пояс.

Формат	Зона	Поз.	Обозначение	Наименование	Кол.	Примечание
				Блоки бетонные		
		1	ГОСТ 13579-78	ФБС 12.6.6	1	960
		2	ГОСТ 13579-78	ФБС 12.4.6	1	640
				Сборочные единицы		
		3	ТП КЖИ2-009	Кр 2	10	24.14
		9	ТП КЖИ2-007	МС 1	2	18.8
				Детали		
		4		ФюАIII ГОСТ 5781-82 ℓ=5100	12	3.14
		5		ФюАIII ГОСТ 5781-82 ℓ=3000	10	1.85
		6		ФюАIII ГОСТ 5781-82 ℓ=430	7	0.26
		7		ФбАI ГОСТ 5781-82 ℓ=570	74	0.126
		8		ФбАI ГОСТ 5781-82 ℓ=380	82	0.084
				Материалы		
				Бетон В 15	5.42	м3

Ведомость расхода стали на элемент, кг

Марка элемента	Изделия арматурные								Изделия закладные			Общий расход
	Арматура класса								Прокат марки			
	AIII				AI				ВСт3 Кп2			
	ГОСТ 5781-82				ГОСТ 5781-82				ГОСТ 103-76			
	ф14	ф10		Итого	ф8	ф6		Итого	полоса		Итого	
Монолитный ж/б пояс	40	58		98	18.7	16.2		34.9	37.6		37.6	170.5

ГИП	Чеколов		ТП 503-5-22.86 КЖ
Н. контр.	Помазов		Автовокзал вместимостью 100 человек
Нач. отд	Иванов		Здание автовокзала — Стадия: РП; Лист: 16; Листов:
Гл. констр.	Помазов		
Вед. инж.	Никитина		Монолитный железобетонный пояс
Вед. инж.	Поликарпова		ГИПРОАВТОТРАНС Ленинградский филиал
Инж.	Клюникова		

Привязан:

Инв. №

Инв. № подл. | Подпись и дата | Взам. инв. №

АЛЬБОМ I

Объект 1284

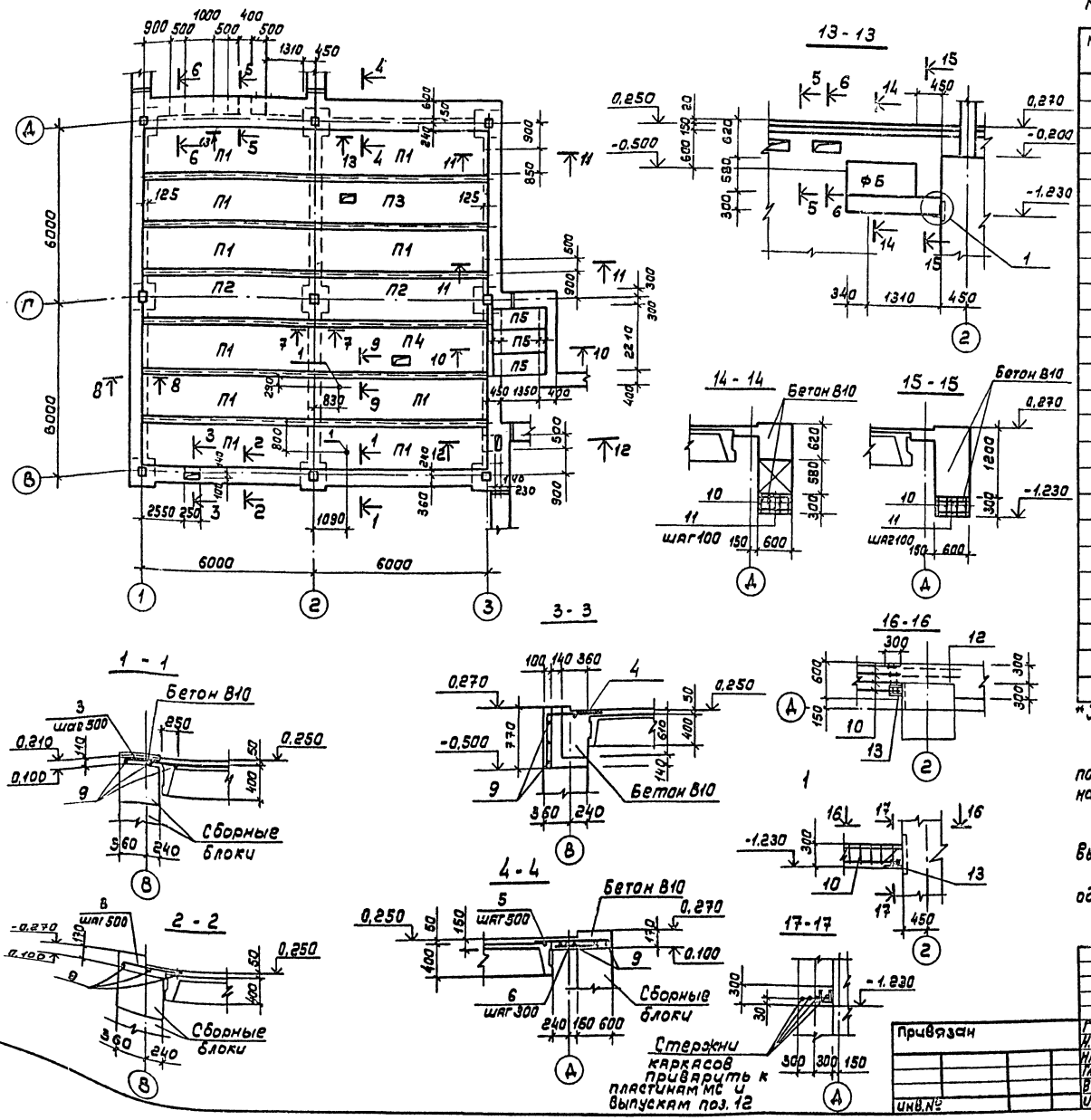

Спецификация элементов к схеме расположения плит перекрытия. на отм. 0.300

Марка, поз.	Обозначение	Наименование	Кол	Масса ед, кг.	Примечание
		Плиты			
П1	1.442.1-2 вып.1	2П1-4А IV т	10	2400	
П2	1.442.1-2 вып.1	2П1-4А IV т-3	2	2200	
П3	ТП-503-5-22.86 КЖИ1-308	2П1-4А IV т-01	1	2400	
П4	ТП-503-5-22.86 КЖИ1-308	2П1-4А IV т-02	1	2400	
П5	3.006.1-2/82в.1-2	П149-3	3	310	
Ф6	ГОСТ 13579-78	ФБС 12.6.6	1	960	
		Изделия закладные			
1	4.903-4 вып.3	МН-2	2		
2	ТП-503-5-22.86 КЖИ2-008	Каркас плоский Кр-1	12	8,94	
10	ТП 503-5-22.86 КЖИ2-009	Каркас плоский Кр-2	4	5,9	
13	ТП 503-5-22.86 КЖИ2-007	МС2	1	18,8	
3*		Ф8АI ГОСТ 5781-82 ℓ=950	24	0,375	9,0кг
4*		Ф8АI ГОСТ 5781-82 ℓ=1600	2	0,63	1,26кг
5*		Ф8АI ГОСТ 5781-82 ℓ=1250	24	0,49	11,85кг
6*		Ф8АI ГОСТ 5781-82 ℓ=1050	24	0,41	9,95
7		Ф8АI ГОСТ 5781-82 ℓ=1100	12	0,43	5,21
8		Ф8АI ГОСТ 5781-82 ℓ=1350	6	0,53	3,20
9		Ф6АI ГОСТ 5781-82		21.1	кг
11		Ф6АI ГОСТ 5781-82 ℓ=580	34		
12		Ф14А III ГОСТ 5781-82 ℓ=1000	2		
		Материалы	2		
		Бетон В10			15,4м³

* Позиция 3,4,5,6 смотреть в ведомости деталей на листе. КЖ-8

1. Перекрытие на отм. 0.300 запроектировано на нормативную постоянную нагрузку P_1 = 590 кгс/м² и особую эквивалентную нагрузку P_2 = 1500 кгс/м²
2. Швы между плитами залить бетоном В 12,5
3. Закладные детали устанавливаются в заранее высверленные отверстия.
4. Омоноличивание плит перекрытия производить одновременно с устройством подготовки под полы

ТП503-5-22.86 КЖ				
Автовокзал вместимостью 100 человек				
Здание автовокзала	Стадия	Лист	Листов	
	РП	17		
Схема расположения плит перекрытия на отм. 0.300	ГИПРОАВТОТРАНС Ленинградский филиал			

ГИП	Чекалов	
Н.контр.	Ломазов	
Нач.отд.	Иванов	
Гл.констр.	Ломазов	
Вед.инж.	Никитина	
Инж.	Ключникова	

Привязан

Инв.№

Альбом I

Сезират 1284

Инв. № подл. | Подпись и дата | Взам. инв. №

5 - 5

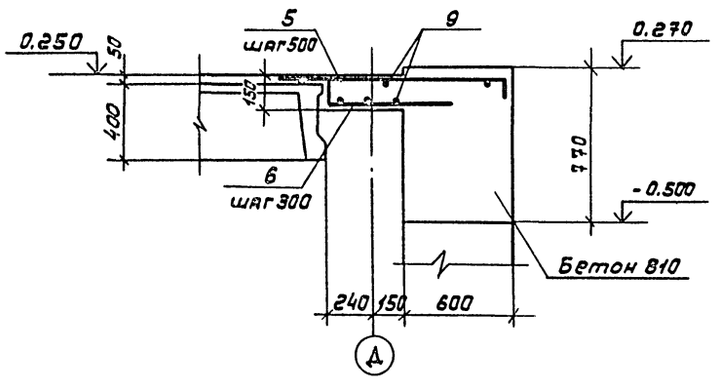

8 - 8

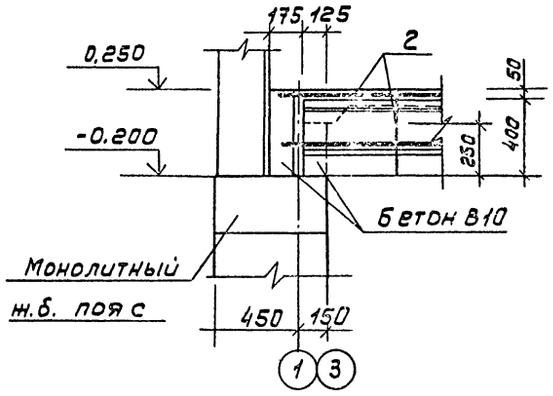

11 — 11

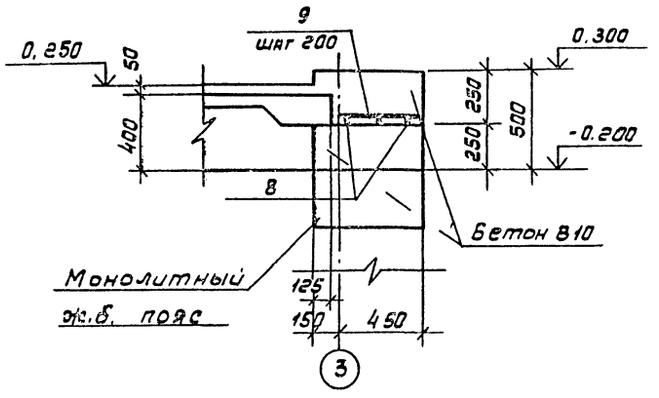

6 - 6

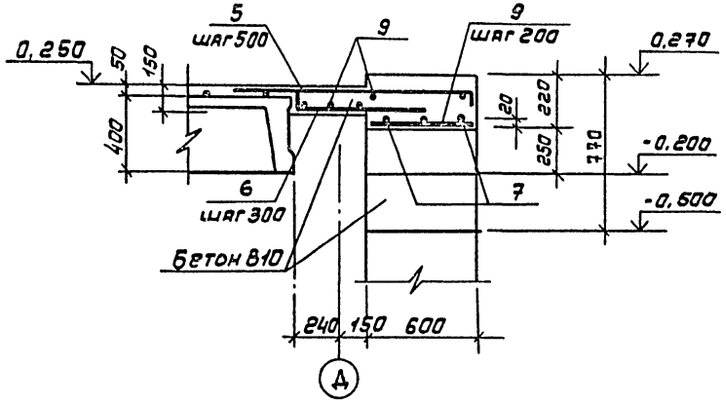

7 - 7

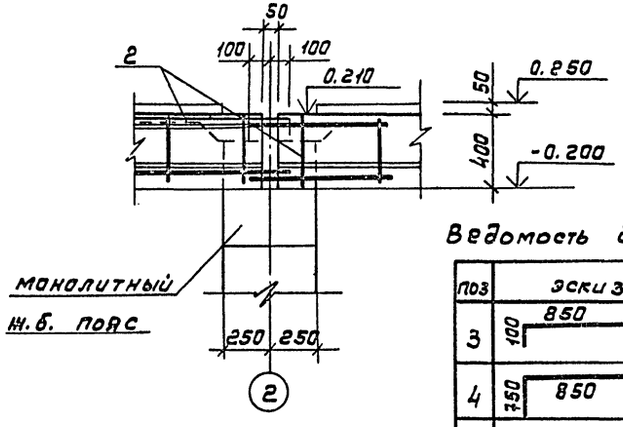

12 - 12

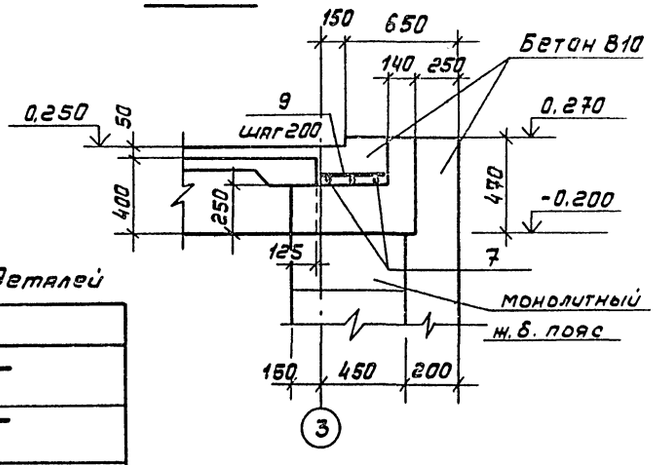

Ведомость деталей

поз	эскиз
3	100, 850
4	150, 850
5	1150, 100
6	250, 100, 700

9 - 9

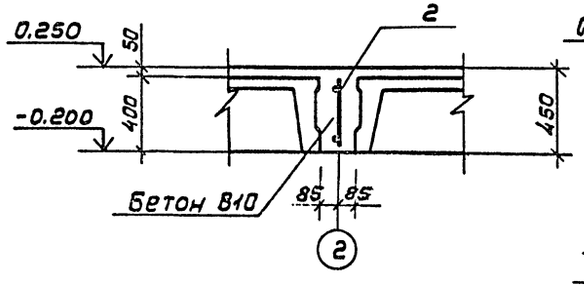

10 - 10

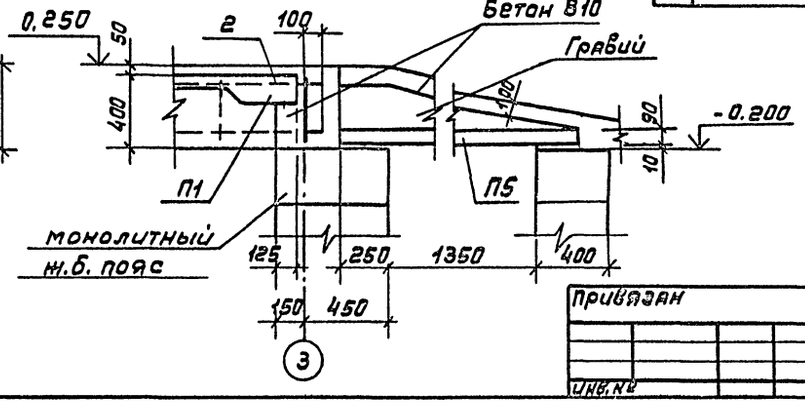

Привязан

Инв. №

ГИП	Чекалов		
Н.контр	Помазов		
Нач.отд.	Иванов		
Гл.констр	Помазов		
Ведущ.	Никитина		
Инж.	Ключников		

ТП503-5-22.86 КЖ

Автовокзал вместимостью 100 человек

Здание автовокзала

Стадия	Лист	Листов
РП	18	

Схема расположения плит перекрытия на отм. 0.800 Сечения 5-5÷12-12

ГИПРОАВТОТРАНС Ленинградский филиал

Альбом I

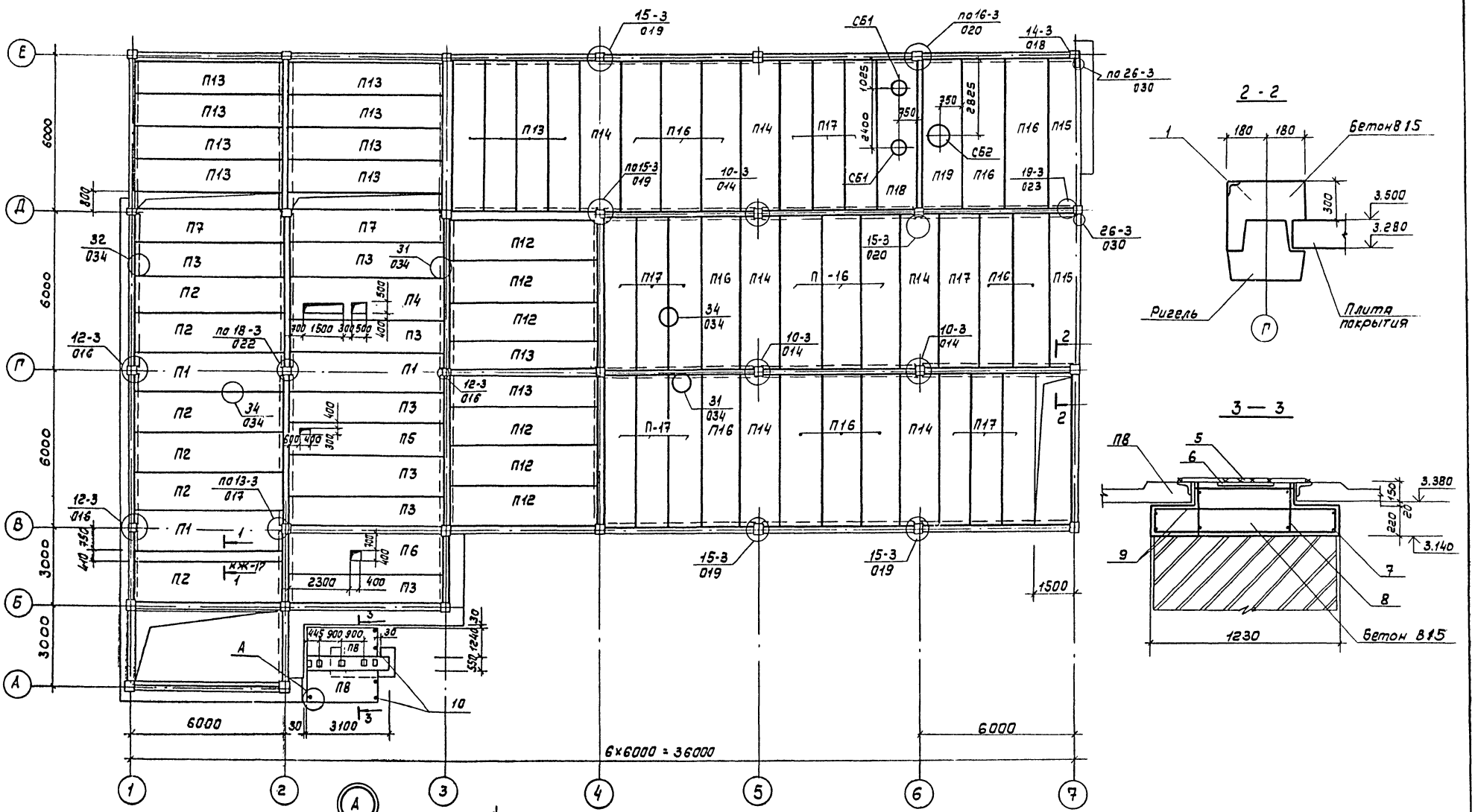

1. Узлы замаркированы по серии 1.020-1/83 вып. 6-1
2. Отверстия Ф до 150мм пробиваются по месту в пустотах плит по чертежам ВК

Согласовано:

Объект 1284

Привязан

Инв. № подл. | Подпись и дата | Взам. инв. №

		ТП 503-5-22.86 КЖ	
		Автовокзал вместимостью 100 человек	
Н. контр.	Помазов	Здание автовокзала	Стадия: РП; Лист: 19; Листов:
Нач. отд.	Иванов		
Гл. констр.	Помазов	Схема расположения плит перекрытия и покрытия на отм. 3.600	ГИПРОАВТОТРАНС Ленинградский филиал
Вед. инж.	Никитина		
Инж.	Пивоварова		

АЛЬБОМ I

Объект 1284

Спецификация к схеме расположения плит покрытия и перекрытия на отм. 3,600 /начало/

Марка поз.	Обозначение	Наименование	Кол	Масса ед. кг	Примечание
		Элементы, независящие от снеговых районов.			
		Плиты перекрытия			
П1	1.041.1-2 в.1	ПК56.15-8АТ IV СП-2	3	2100	
П2	1.041.1-2 в.1	ПК56.15-9АТ V П	6	2100	
П3	1.041.1-2 в.1	ПК56.12-9АТ IV СП	7	1600	
П4	ТП503-5-22.86 КЖИ1-301	ПРС56.15-10А IV по1	1	2210	
П5	ТП503-5-22.86- КЖИ1-302	ПРС56.15-10А IV по2	1	2210	
П6	ТП503-5-22.86- КЖИ1-303	ПРС56.15-10А IV по3	1	2210	
П7	1.041.1-2 в.1	ПК56.12-10АТ V П-1	2	1600	
		Плиты балконов			
П8	1.137.1-9 вып.1	ПБК27.12-50	2	975	
		Стаканы.			
СБ1	1.494-24 вып.1	СБ4А-1	2		
СБ2	1.494-24 вып.1	СБ7А-1	1		
		Изделия соединительные			
МС-9	1.020-1/83.7-1 30-01	МС-9	8		
МС-11	22.011.540	МС-11	2		
МС-13	14.011.600	МС-13	9		
МС-15	16.011.300	МС-15	8		
МС-18	14.011.350	МС-18	50		
МС-19	1.020-1/83 7-1 50-02	МС-19	8		
МС-21	260.10.010.260	МС-21	17		
МС-23	100-10.060.110	МС-23	7		
МС-26	1.020-1/83.7-1 80	МС-26	6		
1	1.400-15 вып.0	МН563 ℓ=1500		6.2	
		Детали.			
2		ф6А III ГОСТ 5781-82 ℓ=1100	29	0,24	
3		ф10А III ГОСТ 5781-82 ℓ=5600	2	3.5	
4		ф14А III ГОСТ 5781-82 ℓ=5600	3	6.8	
5		ф16А I ГОСТ 2509-72 ℓ=650	29	1.03	

Спецификация к схеме расположения плит покрытия и перекрытия на отм 3,600 /продолжение/.

Марка поз.	Обозначение	Наименование	Кол.	Масса ед. кг	Примечание
6	1.400-15 вып.1	Изделие закладное МН404-2	5		
		Каркас плоский			
7	ТП503-5-22.86-КЖИ2-028	КР3	2	40	
8	ТП503-5-22.86- КЖИ2-029	КР4	2	4.5	
9		ф6А III ГОСТ 5781-82		4.4	20п.м.
10		Швеллер 80×50 ГОСТ 8278-75 / Вст3кп2 ГОСТ 380-71 ℓ=1500	6	7.9	
		Материалы.			
		Бетон В15			4.2м³
		Цементный раствор марки 200			1.2м³
		Элементы, зависящие от снеговых районов.			
		Плиты покрытия			
		Для II снегового района			
П12	1.041.1-2 в.1	ПК56.15-7АТ IV	6	2100	
П13	1.041.1-2 в.1	ПК56.12-7АТ IV СП	14	1600	
П14	1.041.1-2 в.1	ПК56.15-5АТ IV СП-2	6	2100	
П15	1.041.1-2 в.1	ПК56.12-5АТ IV СП-1	2	1600	
П16	1.041.1-2 в.1	ПК56.15-5АТ IV СП	15	2100	
П17	1.041.1-2 в.1	ПК56.12-5АТ IV СП	13	1600	
П18	ТП503-5-22.86-КЖИ1-304	ПРС56.15-6А IV по4	1	2210	
П19	ТП503-5-22.86-КЖИ1-305	ПРС56.15-6А IV по5	1	2210	
		Для III снегового района			
П12	1.041.1-2 в.1	ПК56.15-9АТ IV С	13	2100	
П13	1.041.1-2 в.1	ПК56.12-9АТ IV С	14	1600	
П14	1.041.1-2 в.1	ПК56.15-5АТ IV СП-2	6	2100	
П15	1.041.1-2 в.1	ПК56.12-5АТ IV СП-1	2	1600	
П16	1.041.1-2 в.1	ПК56.15-5АТ IV СП	15	2100	
П17	1.041.1-2 в.1	ПК56.12-5АТ IV СП	13	1600	
П18	ТП503-5-22.86-КЖИ1-304	ПРС56.15-6А IV по4	1	2210	
П19	ТП503-5-22.86-КЖИ1-305	ПРС56.15-6А IV по5	1	2210	

Спецификация к схеме расположения плит покрытия и перекрытия на отм. 3,600. /Окончание/.

Марка поз.	Обозначение	Наименование	Кол	Масса ед. кг	Примечание
		Для IV снегового района.			
П12	1.041.1-2 в.1	ПК56.15-11АТ IV СП	6	2100	
П13	1.041.1-2 в.1	ПК56.12-11АТ IV СП	14	1600	
П14	1.041.1-2 в.1	ПК56.15-5АТ IV СП-2	6	2100	
П15	1.041.1-2 в.1	ПК56.12-5АТ IV СП-1	2	1600	
П16	1.041.1-2 в.1	ПК56.15-5АТ IV СП	15	2100	
П17	1.041.1-2 в.1	ПК56.12-5АТ IV СП	13	1600	
П18	ТП503-5-22.86 КЖИ1-304	ПРС56.15-6А IV по4	1	2210	
П19	ТП503-5-22.86 КЖИ1-305	ПРС 56.15-6А IV по5	1	2210	

Инв. № подл. | Подпись и дата | Взам. инв. №

Привязан:

Инв. №

Н. конт.	Помазов	
Нач. отд.	Иванов	
Гл. конст.	Помазов	
Вед. инж.	Никитина	
Инж.	Пиворова	

ТП503-5-22.86 КЖ

Автовокзал вместимостью 100 человек.

Здание автовокзала

Стадия	Лист	Листов
РП	20	

Спецификация к схеме расположения плит покрытия и перекрытия на отм. 3,600

ГИПРОАВТОТРАНС Ленинградский филиал.

Схема расположения плит покрытия на отм. 6.900

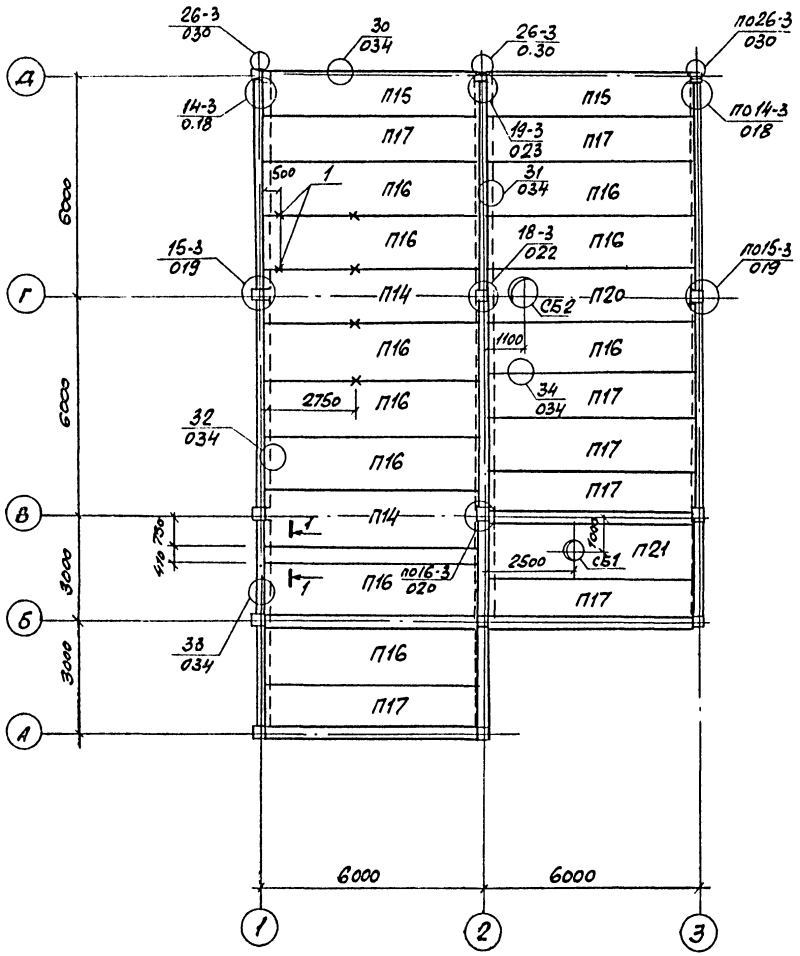

1 — 1

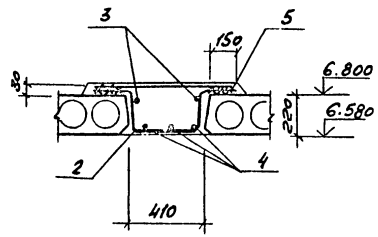

Деталь установки закладной МН-2 в швы между плитами

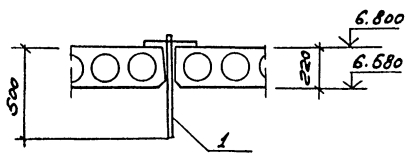

Спецификация элементов к схеме расположения плит покрытия

Марка, поз.	Обозначение	Наименование	Кол.	Масса ед. кг	Примечание
		Плиты			
П14	1.041.1-2 вып.1	ПК56.15-5АтIVСП-2	2	2100	
П15	1.041.1-2 вып.1	ПК56.12-5АтIVСП-1	2	1600	
П16	1.041.1-2 вып.1	ПК56.15-5АтIVСП	10	2100	
П17	1.041.1-2 вып.1	ПК56.12-5АтIVСП	7	1600	
П20	ТП КЖИ1-306	ПРС56.15-6АIVПОВ	1	2210	
П21	ТП КЖИ1-307	ПРС56.15-6АIVП07	1	2210	
		Стаканы			
СБ1	1.494-24 вып.1	СБ4А-1	1		
СБ2	1.494-24 вып.1	СБ7А-1	1		
		Изделия соединительные			
МС-9	1.020-1/83 Вып.7-1	МС-9	3		
МС-11	1.020-1/83 Вып.7-1	МС-11	1		
МС-13	1.020-1/83 Вып.7-1	МС-13	2		
МС-15	1.020-1/83 Вып.7-1	МС-15	4		
МС-18	1.020-1/83 Вып.7-1	МС-18	16		
МС-21	1.020-1/83 Вып.7-1	МС-21	8		
МС-23	1.020-1/83 Вып.7-1	МС-23	3		
МС-26	1.020-1/83. 7-1 80	МС-26	4		
1	4.903-14 вып.III	Изделие закладное МН-2	5		
2		ф6АIгост 5781-82 ℓ=1100	29	0.24	
3		ф10АIIгост 5781-82 ℓ=5600	2	3.5	
4		ф14АIIIгост 5781-82 ℓ=5600	3	6.8	
5		ф16АIгост 5781-82 ℓ=650	29	1.03	
		Материалы			
		Бетон В15			2.5 м³
		Цементный раствор марки 200			0.33 м³

1. Узлы замаркированы по серии 1.020-1/83 вып. 6-1.
2. Отверстия ф до 150мм пробивать по месту в пустотах плит по чертежам ВК.

Согласовано

Инв.№ подл. | Подпись и дата | Взам. инв.№ | Инв.№ дубл. | Подпись и дата

Привязан:

Инв.№

ГИП	Чекалов	
Н.контр.	Помазов	
Нач.отд.	Иванов	
Гл.конст.	Помазов	
Вед.инж.	Никитина	
Инж.	Пивоварова	

ТП503-5-22.86КЖ

Автовокзал вместимостью 100 человек

Здание автовокзала

Стадия	Лист	Листов
Оп	21	

Схема расположения плит покрытия на отм. 6.900

ПРОАВТОТРАНС
Ленинградский филиал

Схема расположения стеновых панелей по оси „А". (Схема N 1).

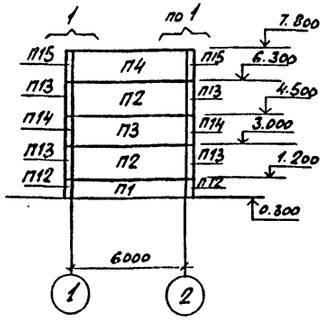

Схема расположения стеновых панелей по оси „Е" (схема N4).

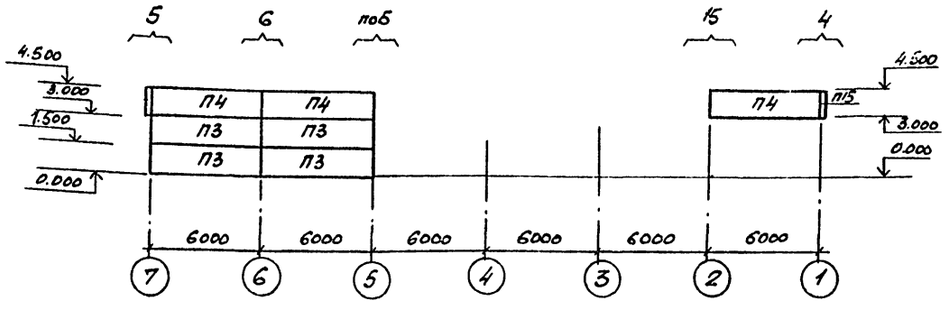

Схема расположения стеновых панелей по оси „Д" (схема N6).

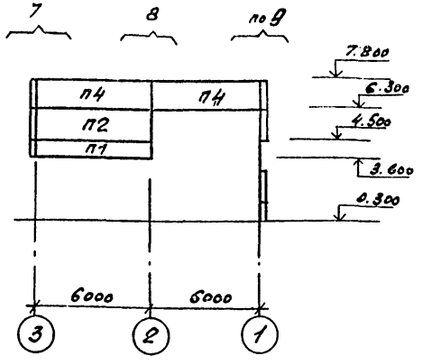

Схема расположения стеновых панелей по оси „В" (Схема N 2).

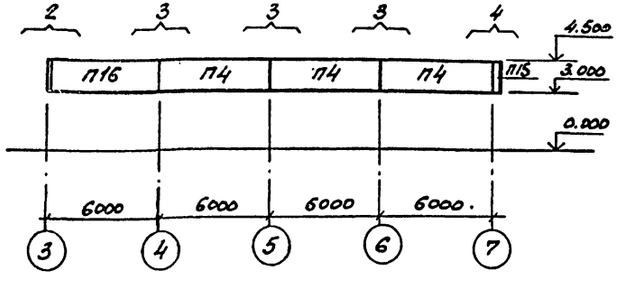

Схема расположения стеновых панелей по оси „1". (Схема 5).

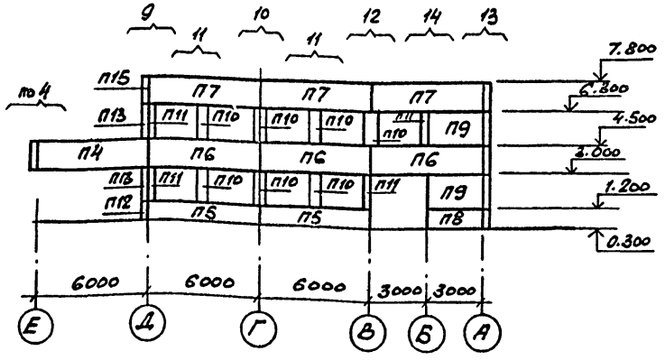

Схема расположения стеновых панелей по оси „3" (Схема N 7).

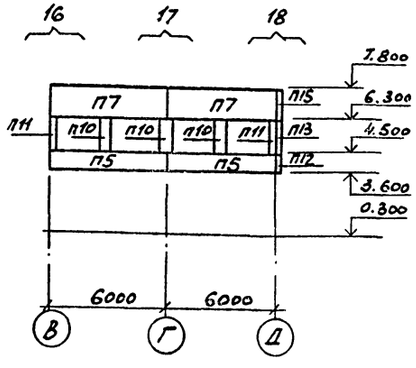

Схема расположения стеновых панелей по оси „7." (Схема N3).

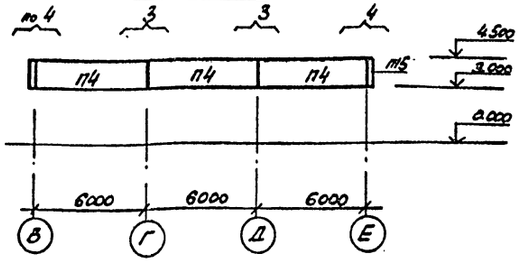

1. Заполнение швов между панелями см. узлы 29; 30; 31; 32 серии 1.030.1-1 вып. 3-1.

Привязан	ГИП	Цекалов		ТП503-5-22.86 КЖ	
	Н.контр.	Помазов		Автовокзал вместимостью 100 человек	
	Нач.отд.	Иванов		Здание автовокзала	Стадия: Рп; Лист: 22; Листов:
	Гл.спец.	Помазов		Схемы расположения стеновых панелей	ГИПРОАВТОТРАНС Ленинградский филиал
	Вед.инж.	Никитина			
Инв. №	Инж.	Кореньковa			

Объект 1284

Инв. № подл. | Подпись и дата | Взам. инв. №

АЛЬБОМ I

Объект 1284

Фрагмент 1

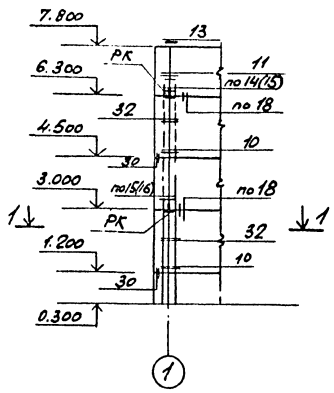

Фрагмент 3

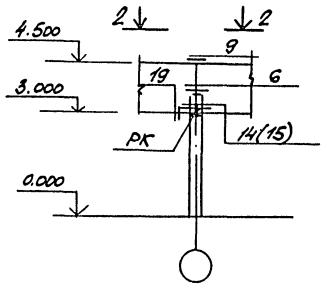

Фрагмент 2

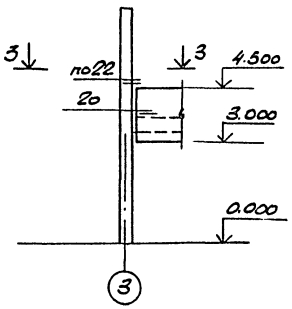

Фрагмент 4

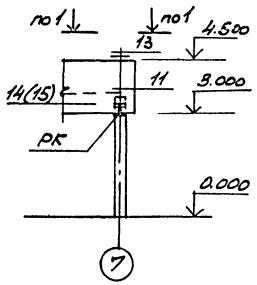

Фрагмент 5

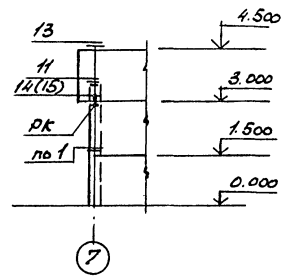

Фрагмент 6.

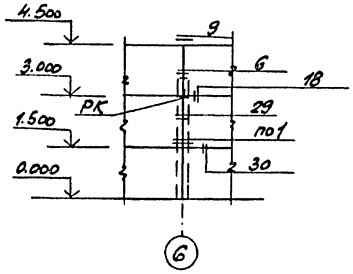

Фрагмент 7

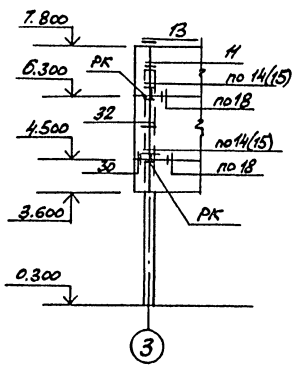

Фрагмент 8

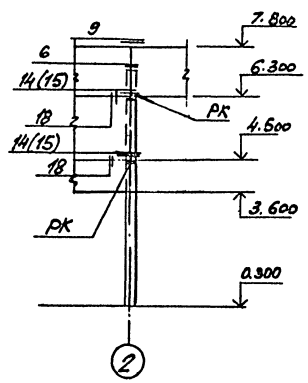

Фрагмент 9

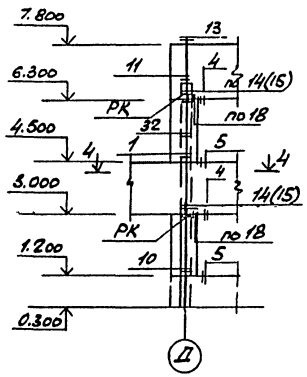

Фрагмент 10

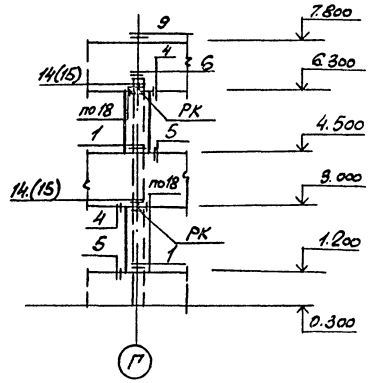

Фрагмент 11

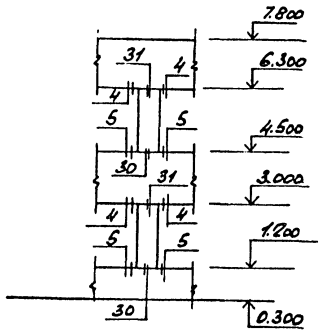

1 — 1



2 — 2



3 — 3

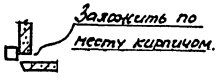

4 — 4

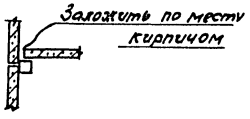

1. Узлы в скобках — для $t'' = -40°C$.

Привязан:	ГИП	Чекалов	
	Н.контр.	Помазов	
	Нач.отд.	Иванов	
	Гл.спец.	Помазов	
	Вед.инж.	Никитина	
Инв.№	Инж.	Кореньков	

ТП 503-5-22.86 КЖ

Автовокзал вместимостью 100 человек

Здание автовокзала

Стадия	Лист	Листов
Рп	23	

Фрагменты стеновых панелей „1÷11"

ГИПРОАВТОТРАНС Ленинградский филиал

Инв.№ подл. | Подпись и дата | Взам.инв.№

Фрагмент 12

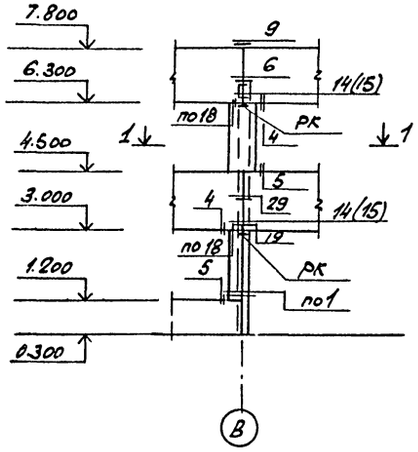

Фрагмент 13

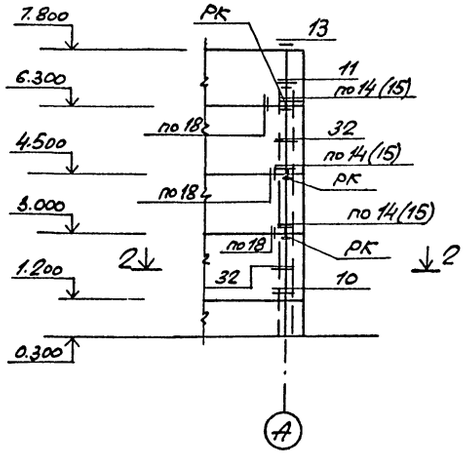

Фрагмент 14

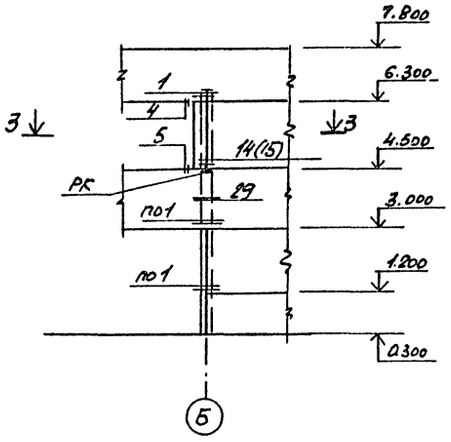

Фрагмент 15

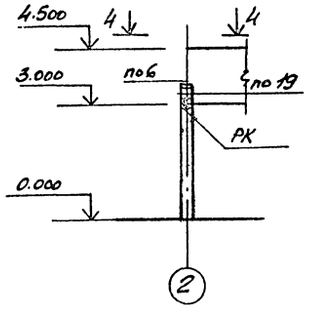

Фрагмент 16.

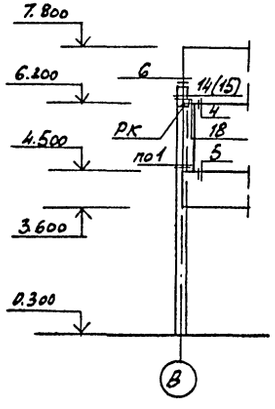

Фрагмент 17

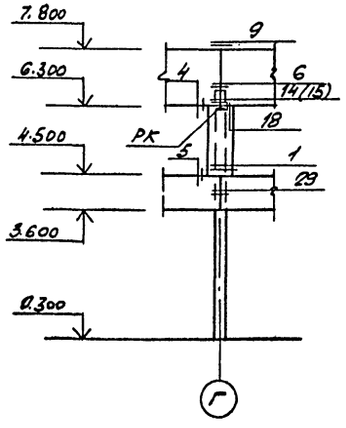

Фрагмент 18

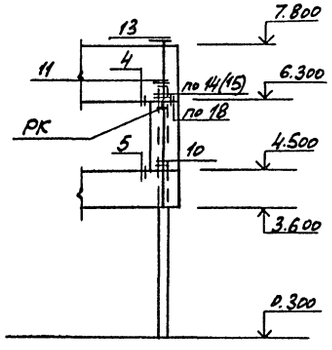

Фрагмент 19

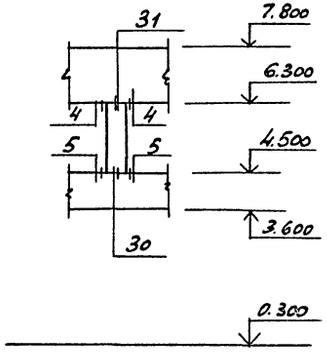

1. Узлы в сковках – для $t^{н}$ = -40°С

1–1

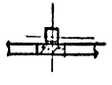

2–2

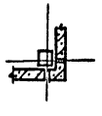

3–3

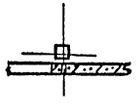

4–4

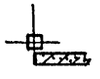

Привязан:	ГИП	Чекалов	
	Н.контр.	Помазов	
	Нач.отд.	Иванов	
	Гл.спец.	Помазов	
	Вод.инж.	Никитина	
Инв.№	Инж.	Коренькова	

ТП503-5-22.86 КЖ

Автовокзал вместимостью 100 человек

Здание автовокзала

Стадия	Лист	Листов
РП	24	

Фрагменты стеновых панелей „12÷19"

ГИПРОАВТОТРАНС
Ленинградский филиал

Инв.№ подл. | Подпись и дата | Взам.инв.№

Объект 1284

АЛЬБОМ I

Объект 1284

Инв. № подл. | Подпись и дата | Взам. инв. №

Схема расположения опорных столиков по оси „А"

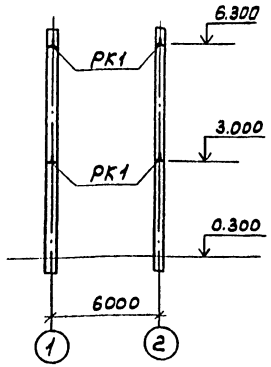

Схема расположения опорных столиков по оси „В"

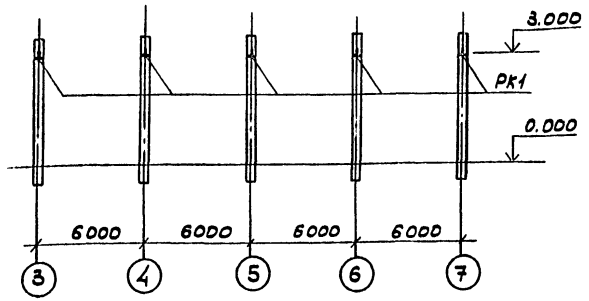

Спецификация к схемам расположения опорных столиков

Марка поз.	Обозначение	Наименование	Кол.	Масса ед. кг	Примечание
		Опорный столик			
		для $t^н$=-20°С; -30°С			
РК1	1.030.1-1 вып.1-3	РК5с	38		
		для $t^н$= -40°С			
РК1	1.030.1-1 вып1-3	РК 6 с	38		

Схема расположения опорных столиков по оси „7"

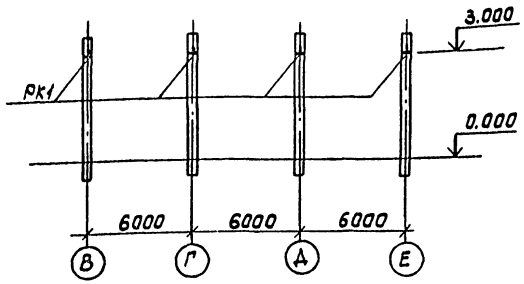

Схема расположения опорных столиков по оси „Д"

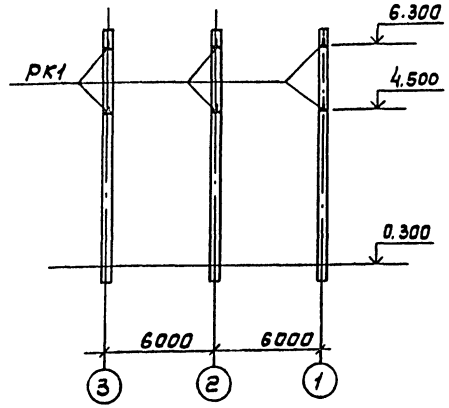

Схема расположения опорных столиков по оси „1"

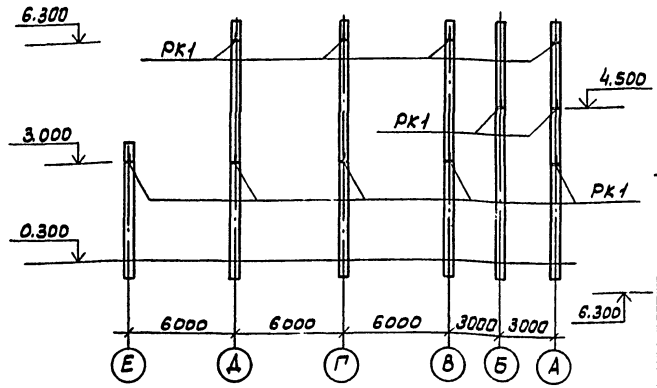

Схема расположения опорных столиков по оси „3"

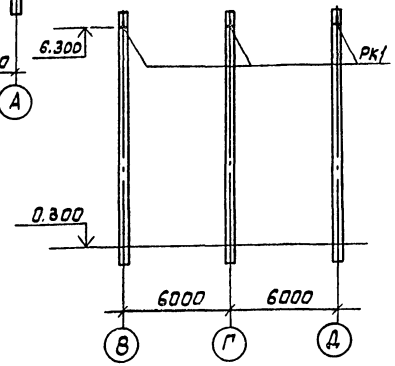

Схема расположения опорных столиков по оси „Е"

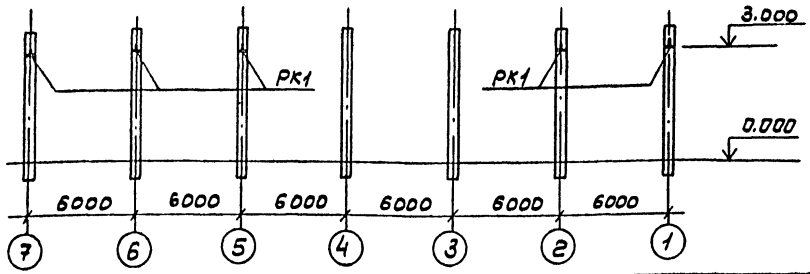

1. На схемах даны отметки верха полки опорных столиков

Привязан	ГИП	Чекалов	ТП503-5-22.86 КЖ	
	Н. контр	Помазов	Автовокзал вместимостью 100 человек	
	Нач. отд	Иванов	Здание автовокзала	Стадия: РП; Лист: 25; Листов:
	Гл. спец	Помазов		
	Вед. инж	Никитина	Схемы расположения опорных столиков	ГИПРОАВТОТРАНС Ленинградский филиал
Инв. №	Инж	Коренькова		

Спецификация к схемам расположения стеновых панелей (начало)

Марка поз.	Обозначение	Наименование	Кол. на схемы 1	2	3	4	5	6	7	Всего	Масса ед., кг	Примечания
		Панели стеновые для $t^н$=-20°С; -30°С										
П1	-КЖИ1-401	ПС 60.9.2,5-4л-1	1					1		2	1810	
П2	-КЖИ1-401	ПС 60.18.2,5-4л-1	2					1		3	3210	
П3	402	ПС 60.15,25-5л-16	1			4				5	2670	
П4	403	ПС 60.15.2,5-5л-П	1	3	3	3	1	2		13	2670	
П5	404	ПС 60.9.2,5-4л-5					2		2	4	1610	
П6	405	ПС 60.15.2,5-5л-20					3			3	2670	
П7	КЖИ1-406	ПС 60.15.2,5-5л-23					3		2	5	2670	
П8	407	ПС 30.9.2,5-6л-1					1			1	800	
П9	402	ПС 30.18,2,5-6л-16					2			2	1600	
П10	408	2ПС 6.18,2,5-л-4					7		3	10	320	
П11	408	2ПС 3.18.2,5-л-5					4		2	6	160	
П16	407	1ПС.57.5.15.2,5-5л-11		1						1	2530	
		Угловые блоки										
П12	КЖИ1-409	3ПС41.90.25-л-1	2				1		1	4	150	
П13	409	3ПС 41.180.25-л-1	4				2		1	7	300	
П14	410	3ПС 41.150.25-л-1	2							2	250	
П15	410	3ПС 41.150.25-л-2	2	1	1	1	1		1	7	250	
		Панели стеновые для $t^н$=-40°С										
П1	КЖИ1-401	ПС 60.9.3,0-6л-1	1					1		2	1910	
П2	401	ПС 60.18.3,0-6л-1	2					1		3	3780	
П3	402	ПС 60.15.3,0-3л-16	1			4				5	3140	
П4	403	ПС 60.15,3,0-3л-17	1	3	3	3	1	2		13	3140	
П5	404	ПС 60.9.3,0-6л-5					2		2	4	1910	
П6	405	ПС 60.15,3,0-3л-20					3			3	3140	

Спецификация к схемам расположения стеновых панелей (окончание).

Марка поз.	Обозначение	Наименование	Кол. на схемы 1	2	3	4	5	6	7	Всего	Масса ед., кг	Примечание
П7	КЖИ1-406	ПС60 15.3,0-3л-23					3		2	5	3140	
П8	407	ПС 30.9.3.0-6л-1					1			1	940	
П9	402	ПС 30.18.3,0-6л-16					2			2	1890	
П10	408	2ПС6.18.3,0-л-4					7		3	10	370	
П11	408	2ПС3.18.3,0-л-5					4		2	6	190	
П16	407	1ПС 57.5.15.3,0-3л-11		1						1	2960	
		Угловые блоки										
П12	КЖИ1-409	3ПС46,90.30-л-1	2				1		1	4	190	
П13	409	3ПС 46.180,30-л-1	4				2		1	7	390	
П14	410	3ПС 46.150.30-л-1	2							2	320	
П15	410	3ПС 46.150.30-л-2	2	1	1	1	1		1	7	320	
		Соединительные элементы.										
МС1	1.030.1-1 вып. 4-1	МС1	8			4	15		3	30		
МС2	1.030.1-1 вып. 4-1	МС2	8				36		8	52	0.032	
МС3	1.030.1-1 вып. 4-1	МС3	4	8	6	6	6	6	3	39		
МС6	1.030.1-1 вып. 4-1	МС6	4	5	4	3	4	5	1	26	0.26	
МС7	1.030.1-1 вып. 4-1	МС7	4	2	2	2	2			12	0.28	
МС8	1.030.1-1 вып. 4-1	МС8	8			3	17	12	5	45		
МС9	1.030.1-1 вып. 4-1	МС9		1						1		
МС10	1.030.1-1 вып. 4-1	МС10		1						1		
		Материалы										
		Цементный раствор марки 100									1.7(1.9)	м³
		Резина ГОСТ 19177-81									1.2	м³
		Мастика ГОСТ 14791-79									0.5	м³

Привязан:

Инв.№

ГИП	Чекалов	
Н.контр.	Помозов	
Нач.отд.	Иванов	
Гл.спец.	Помазов	
Вед.инж.	Никитина	
Инж.	Корнькова	

ТП503-5-22.86 НН

Автовокзал вместимостью 100 человек

Здание автовокзала

Стадия	Лист	Листов
РП	26	

Спецификация к схемам расположения стеновых панелей.

ГИПРОАВТОТРАНС Ленинградский филиал

Схема расположения конструкций лестницы на отм. 1.950

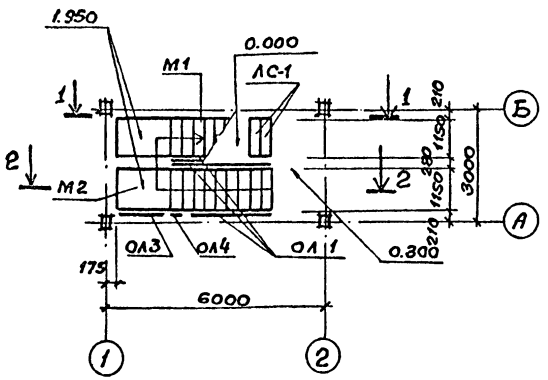

1 — 1

Схема расположения конструкций лестницы на отм. 3.600.

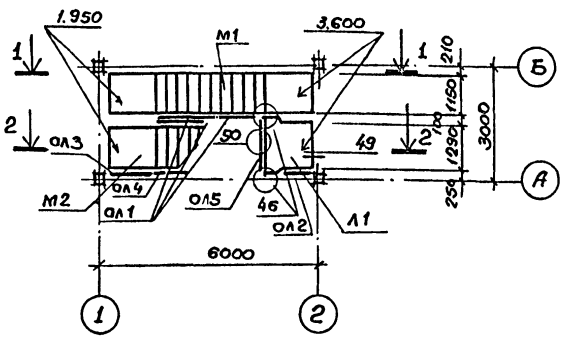

2 — 2

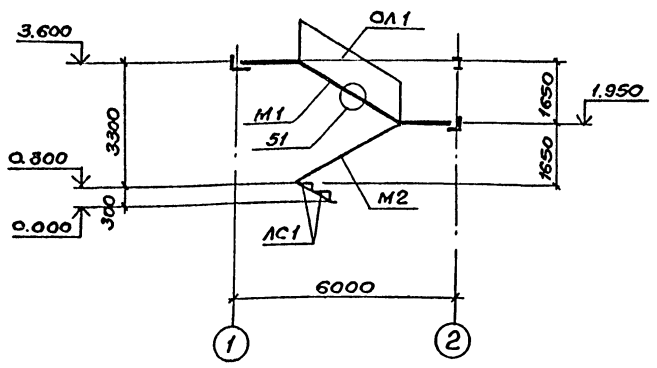

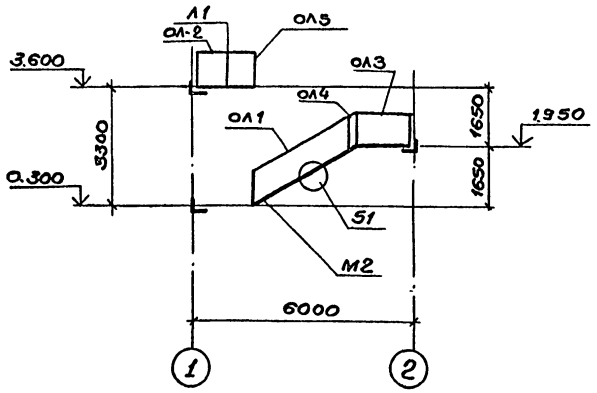

Схема расположения проступей.

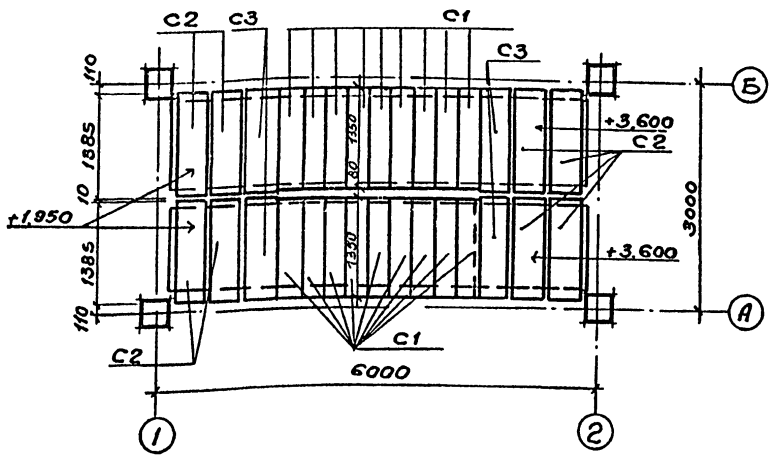

1. Узлы, замаркированные на данном листе см. 1.020-1/83 вып. 6-1.
2. Элементы каркаса см. КЖ-14-15.

Спецификация к схеме расположения лестницы.

Марка поз.	Обозначение	Наименование	Кол	Масса ед, кг	Примечание
		Лестничные марши			
М1	1.050.1-2 вып. 1	ЛМП 57.11.17-5	1	240.0	
М2	1.050.1-2 вып. 1	ЛМП 57.11.17-5-3	1	2100	
		Лестничная площадка			
Л1	1.050.1-2 вып. 1	ЛПП 14.13В	1	600	
		Проступи накладные			
С1	1.050.1-2 вып. 1	1ЛН13.3	20	50	
С2	1.050.1-2 вып. 1	2ЛН14.5	8	70	
С3	1.050.1-2 вып. 1	2ЛН14.3Б	4	50	
		Ступени			
ЛС1	1.055.1-1	ЛС 14	2	150	
		Ограждения			
ОЛ1	1.050.1-2 вып. 2	ОМ17-1	3	38.2	
ОЛ2	1.050.1-2 вып. 2	ОМВ17-1	1	15.8	
ОЛ3	1.050.1-2 вып. 2	ОМН17-1	1	15.2	
ОЛ4	1.050.1-2 вып. 2	ОМД-1	1	2.6	
ОЛ5	1.050.1-2 вып. 2	ОП12-1	1	18.3	
		Соединительные элементы			
	1.020-1/83 вып.7-1	МС-32	2	0.93	
	1.020-1/83 вып.7-1	МС-33	3	0.19	
	1.020-1/83 вып.7-1	МС-34	19	0.53	
		Материалы			
		Цементный раствор М-200	0.32		м³

Объект 1284

Инв.№ подл. | Подп. и дата | Взам. инв.№

Привязан

Инв. №

ГИП	Чекалов	
Н. контр.	Ломазов	
Нач. отд.	Иванов	
Гл. конст.	Ломазов	
Вед. инж.	Никитина	
Арх.	Ушакова	

ТП503-5-22.86КЖ

Автовокзал вместимостью 100 человек.

Здание автовокзала. Стадия: РП. Лист: 27. Листов:

Лестницы в осях 1-2; А-Б.

ГИПРОАВТОТРАНС Ленинградский филиал

АЛЬБОМ I

Объект 1284

Лестница в осях Д-Е

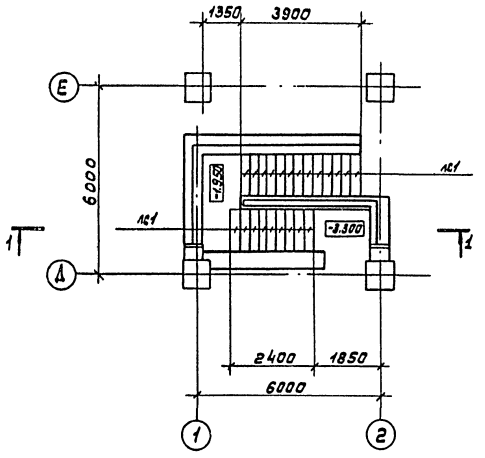

Лестница в осях В-Г

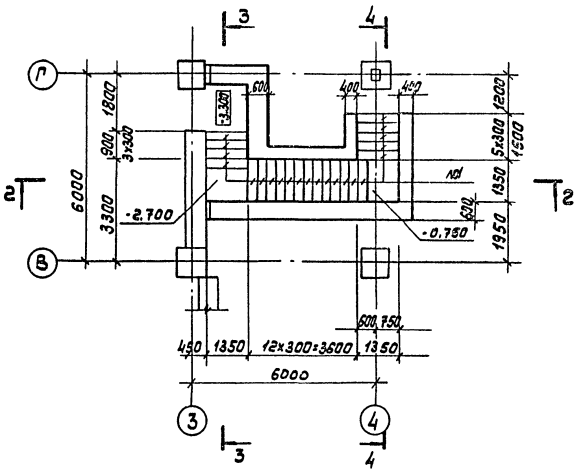

Спецификация к схеме расположения лестниц в осях Д-Е и В-Г

Марка поз	Обозначение	Наименование	Кол.	Масса ед. кг	Примечание
		Лестница в осях Д-Е			
лс1	ГОСТ 8717.0-84	Ступени лс14-ш	22	144	
		Лестница в осях В-Г			
лс2	ГОСТ 8717.0-84	Ступени лс14-ш	22	144	

1. Ступени укладывать по бетонной подготовке из бетона В7,5 толщиной 100мм
2. Бетонную подготовку выполнять по грунту, уплотненному до объемного веса скелета $\gamma = 1{,}65$ тс/м^3

1 - 1

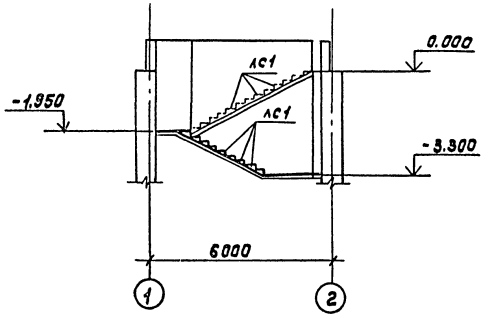

2 - 2

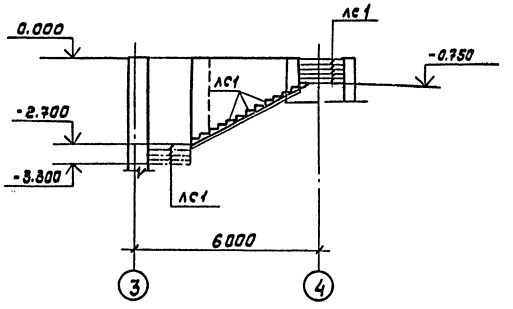

3 - 3

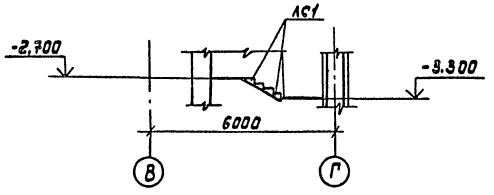

4 - 4

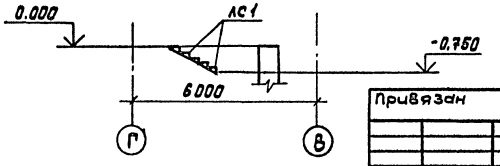

Привязан

Инв. №

ГИП	Чекалов	
Н.контр	Помазов	
Нач.отд.	Иванов	
Гл.конст	Помазов	
Вед.инж.	Никитина	
Инж.	Гриценко	

ТП503-5-22.86 КЖ

Автовокзал вместимостью 100 человек

Здание автовокзала

Стадия	Лист	Листов
РП	28	

Лестницы в осях Д-Е и В-Г

ГИПРОАВТОТРАНС Ленинградский филиал

Инв. № подл. | Подпись и дата | Взам. инв. №

Альбом I

Объект 1284

Согласовано: Инв. № подл. | Подпись и дата | Взам. инв. №

Схема расположения каналов, приямков, фундаментов под оборудование

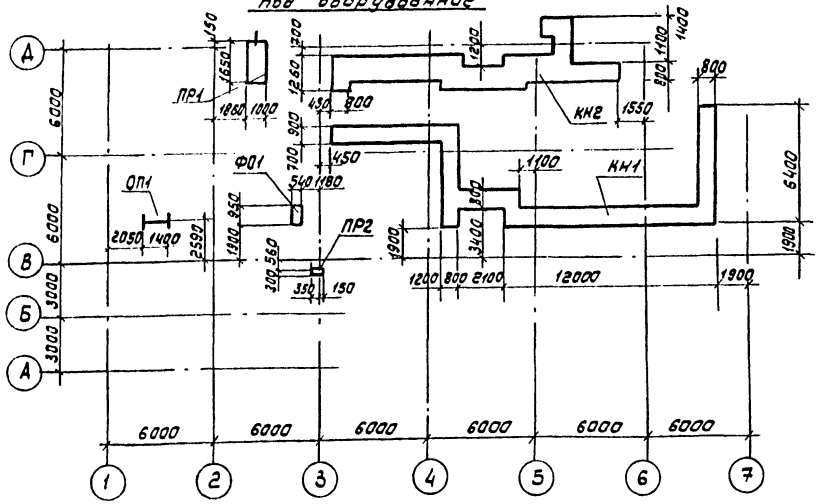

ПР1

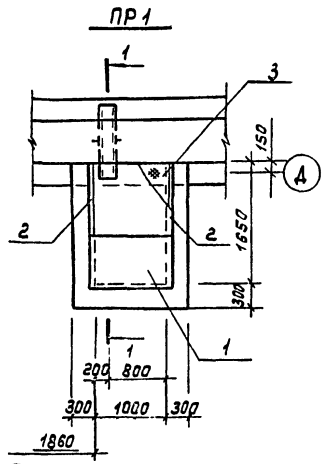

1 – 1

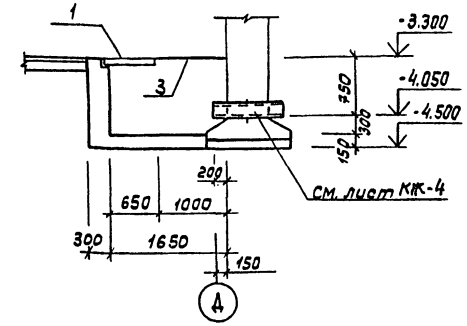

ФОм1

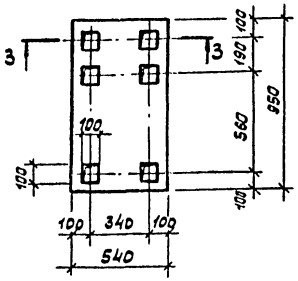

ПР2

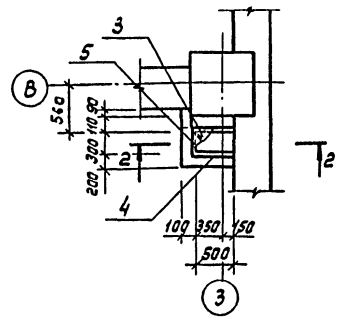

3 – 3

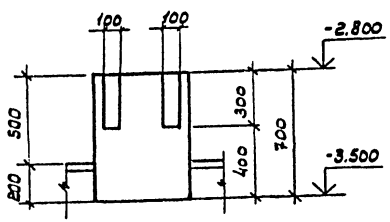

2 – 2

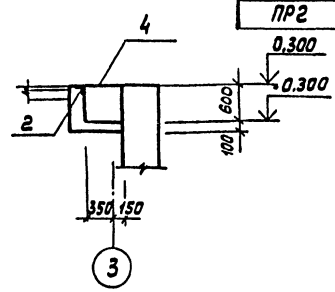

Ведомость расхода стали на элемент, кг

Марка элемента	Изделия закладные								Всего
	Арматура класса				Прокат марки				
	AI		A III		Вст 3 кп 2				
	ГОСТ 5781-82				ГОСТ 8568-77		ГОСТ 8509-72		
	Ф6	Итого	Ф8	Итого	Сталь рифл. Б16	Итого	∠63х5	Итого	
ПР1	0,2	0,2	0,3	0,3	60,1	60,1	5,3	5,3	65,9
ПР2	0,3	0,3	0,5	0,5	15,0	15,0	7,2	7,2	23,0

Спецификация к схеме расположения каналов, приямков, фундамента под оборудование

Марка, поз.	Обозначение	Наименование	Кол.	Масса ед. кг	Примечание
ПР1		Приямок ПР1	1		
ПР2		Приямок ПР2	1		
ФО1		Фундамент ФО1	1		
ОП1	ТП503-5-22.86 КЖИ2-019	Стальная опора ОП1	1	69	
КН1	ТП503-5-22.86 КЖ-30	Канал КН1	1		
КН2	ТП503-5-22.86 КЖ-30	Канал КН2	1		

Спецификация приямков ПР1, ПР2 и фундамента под оборудование ФОм1

Формат	Зона	Поз.	Обозначение	Наименование	Кол	Примечание
				ПР1		
				Сборочные единицы		
		1	3.006.1-2/82 Вып. 1-2	Плита П7а-3	1	150кг
		2	1.400-15 Вып.1	Изделие закладное МН555		
				ℓ=1100	3	5.83кг
				Детали		
		3		Сталь рифленая б=6 ГОСТ 8568-77 Вст3кп2 ГОСТ 380-71	1,2м²	60,12кг
				Материалы		
				Бетон В10		2,4м³
				ПР2		
				Сборочные единицы		
				Изделие закладное		
		4	1.400-15 Вып.1	МН555 ℓ=550	2	3,2кг
		5	1.400-15 Вып.1	МН555 ℓ=400	1	2,12кг
				Детали		
		3		Сталь рифленая б=6 ГОСТ 8568-77 Вст3кп2 ГОСТ 380-71	0,3м²	150кг
				Материалы		
				Бетон В10		0,3м³
				ФОм1		
				Материалы		
				Бетон В10		0,3м³

Под фундаментами, каналами, приямками устраивается бетонная подготовка из бетона В3,5

Привязан

Инв. №

Н. контр.	Ломазов		
Нач. отд.	Иванов		
Гл. констр.	Ломазов		
Ведущ. инж.	Никитина		
Испол.	Гриценко		

ТП503-5-22.86 КЖ

Автовокзал вместимостью 100 человек

Здание автовокзала

Стадия	Лист	Листов
Рп	29	

Схема расположения фундамента под оборудование ФОм1 и приямков ПР1; ПР2

ГИПРОАВТОТРАНС Ленинградский филиал

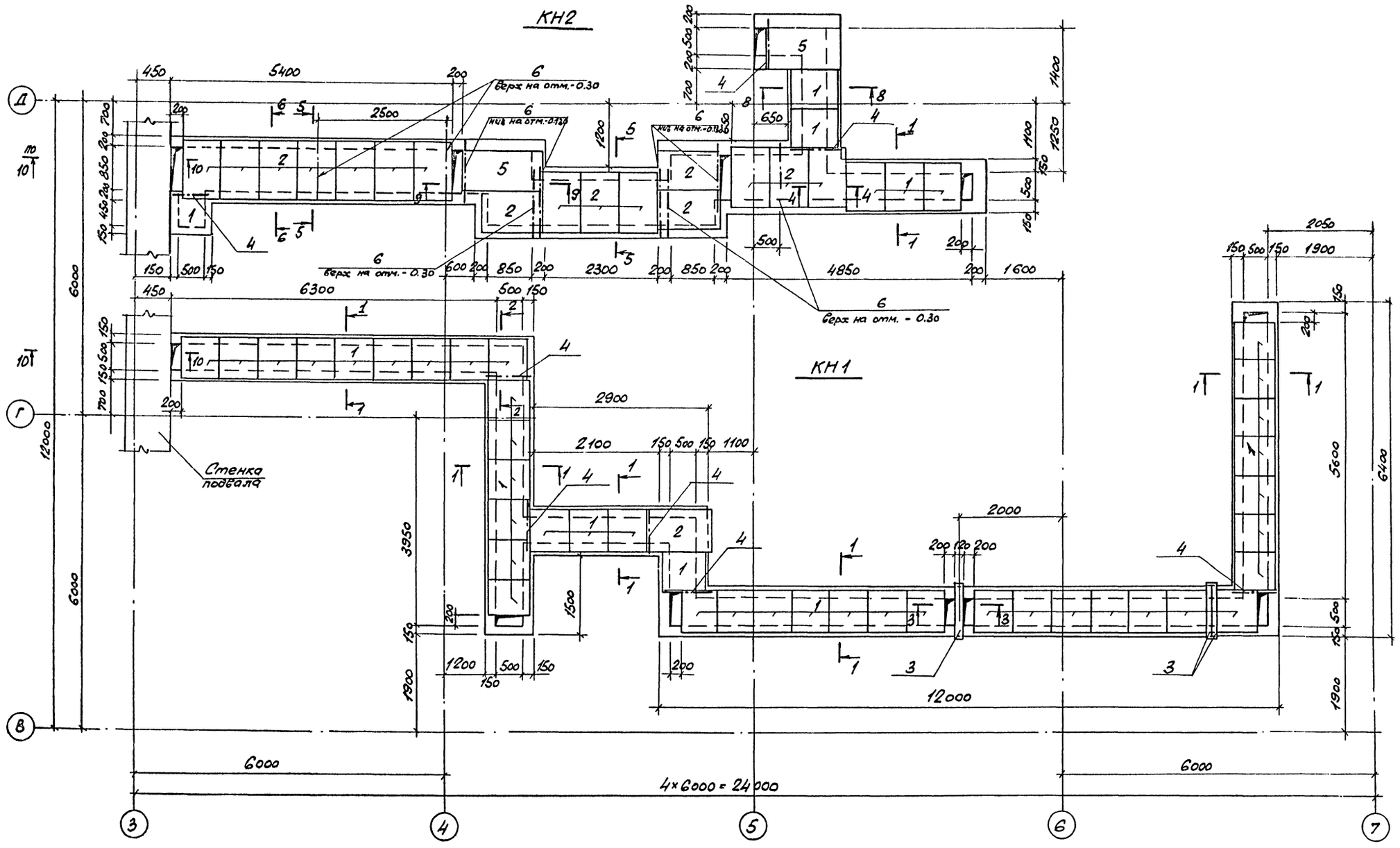

Объект 1284

Согласовано
Нач. сантех. отд. Смирнов

Инв. № подл. | Подпись и дата | Взам. инв. №

Привязан

Инв. №

Н. контр.	Помазов	
Нач. отд.	Иванов	
Гл. конст.	Помазов	
Вед. инж.	Никитина	
Инженер	Гриценко	

ТП503-5-22.86 КЖ

Автовокзал вместимостью 100 человек

Здание автовокзала

Стадия	Лист	Листов
Рп	30	

Каналы КН1, КН2

ГИПРОАВТОТРАНС
Ленинградский филиал

1-1.

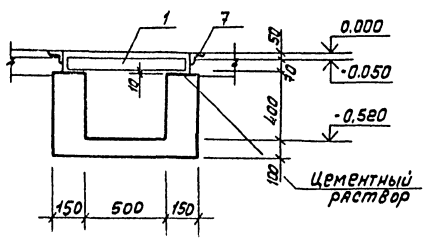

2-2

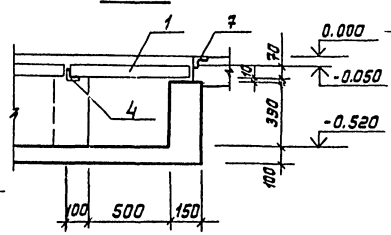

3-3

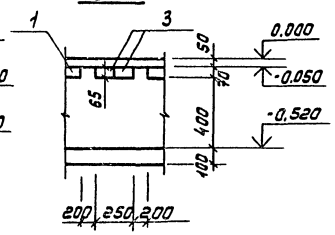

4 — 4

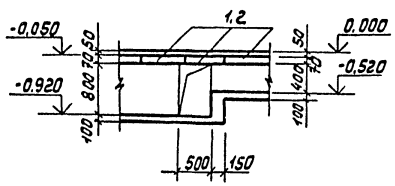

5 — 5

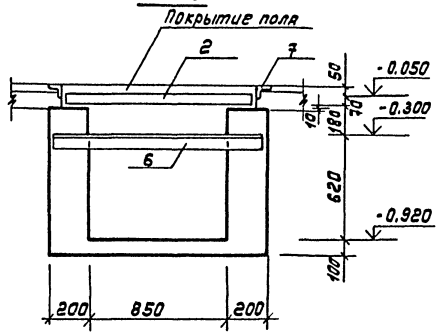

10 — 10

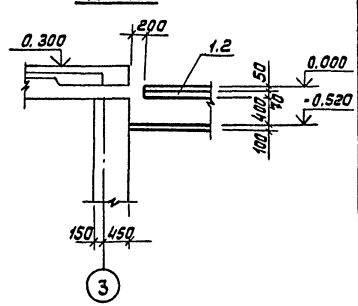

6-6, 8-8

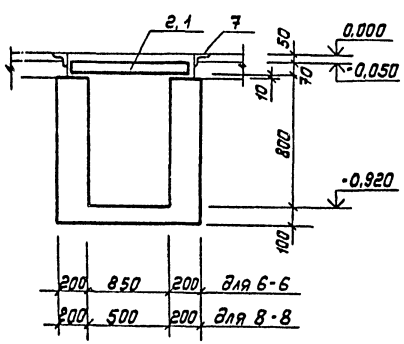

9 — 9

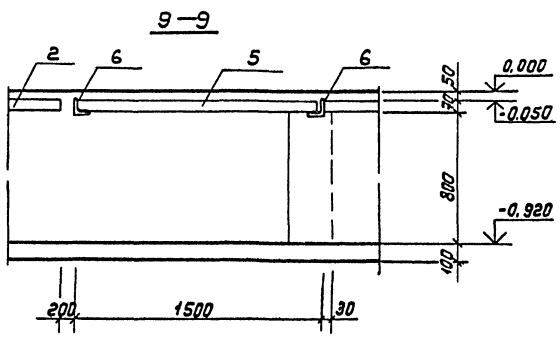

Спецификация каналов КН1, КН2

Марка поз.	Обозначение	Наименование	Кол.	Масса ед.,кг	Примечание
		КН1 - шт 1			
		Сборочные единицы			
1	3.006.1-2/82 Вып.1-2	Плита П5д-8б	40	100	
2	3.006.1-2/82, Вып.1-2	Плита П7д-5б	1	150	
3	1.138-10. Вып.1	Перемычка 1ПР1-10.12,6	3		
7	1.400-15 Вып.0	Изделие закладное МН553			23п.м
		Детали			
4		Уголок 75х75х5 ГОСТ8509-72 / Вст3кп2 ГОСТ380-71			
		ℓ=900	5		
		Материалы			
		Бетон марки 150			9,0м³
		КН2 - шт.1			
		Сборочные единицы			
1	3.006.1-2/82, Вып.1-2	Плита П5д-8б	6	100	
2	3.006.1-2/82 Вып.1-2	Плита П7д-5б	16	150	
5	3.006.1-2/82, Вып.1-2	Плита П10д-5б	2	190	
		Детали			
4		Уголок 75х75х6 ГОСТ8509-72 / Вст3кп2 ГОСТ380-71			65,5п.м
		ℓ=900	3		
6		Уголок 100х100х8 ГОСТ8509-72 / Вст3кп2 ГОСТ380-71			
		ℓ=1350	9		
		Материалы			
		Бетон В10			14,0м³

Привязан

Инв.№

Н.контр.	Помазов	
Нач.отд.	Иванов	
Гл.конст.	Помазов	
Вед.инж.	Никитина	
Инж.	Горчеранко	

ТП503-5-22.86 КЖ

Автовокзал вместимостью 100 человек

Здание автовокзала

Стадия	Лист	Листов
РП	31	

Каналы КН1 и КН2
Сечения 1-1 ÷ 10-10

ГИПРОАВТОТРАНС
Ленинградский филиал

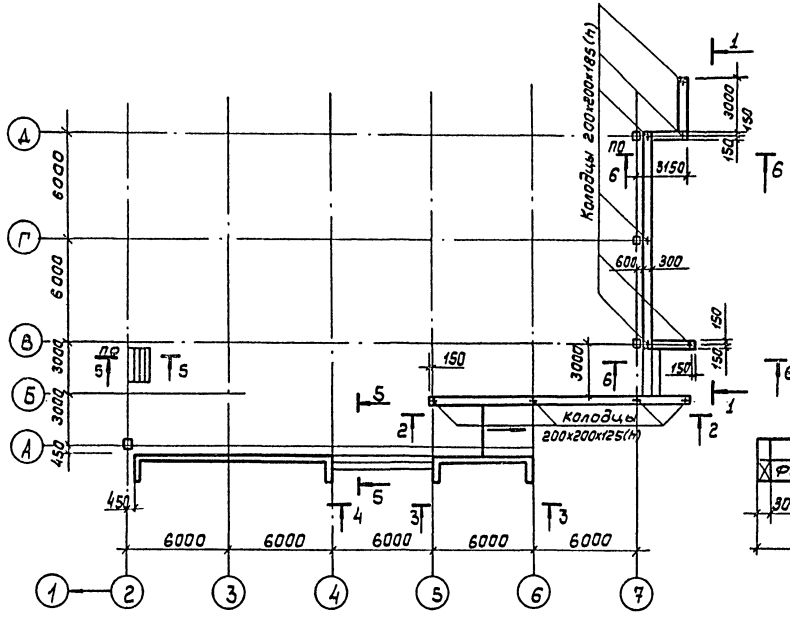

3 - 3

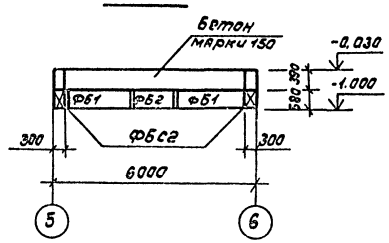

4 - 4

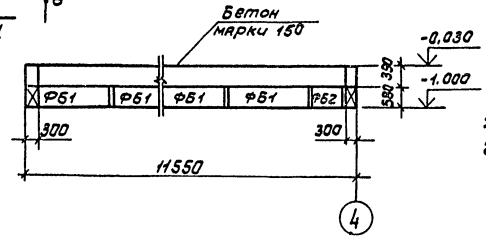

1 - 1

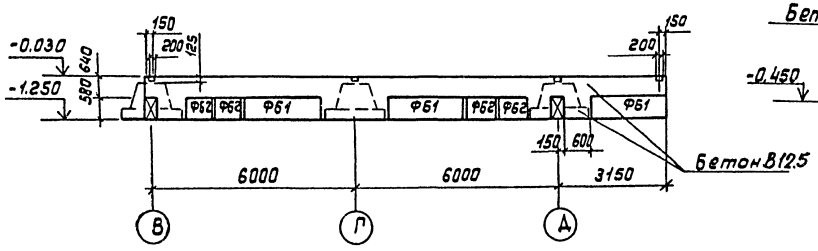

5 - 5

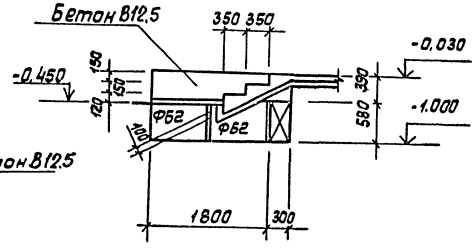

2 — 2

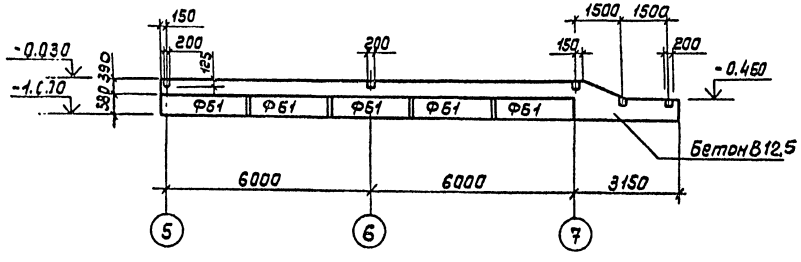

6 - 6

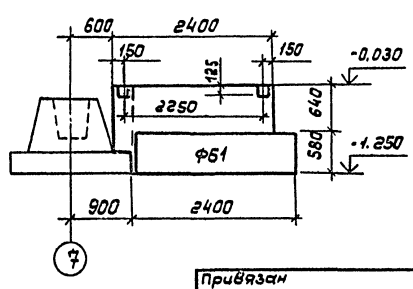

Спецификация к схеме расположения подпорных стенок

Марка поз	Обозначение	Наименование	Кол.	Масса ед.кг	Примечание
		Блоки бетонные			
ФБС1	ГОСТ13579-78	ФБС24.3.6-т	16	970	
ФБС2	ГОСТ13579-78	ФБС9.3.6-т	16	350	
		Материалы			
		Бетон В10			8,4м³

1. Схему расположения фундаментов см. на листе КЖ-4
2. Под подпорные стенки и ступени выполнить подготовку из крупнозернистого песка h = 100мм.

ГИП	Чекалов		ТП503-5-22.86 КЖ		
Н.контр	Помазов		Автовокзал вместимостью 100 человек		
Нач.отд.	Иванов		Здание автовокзала	Стадия	Лист	Листов
Гл.конс.	Помазов			РП	32	
Вед.инж.	Никитина		Схема расположения подпорных стенок	ГИПРОАВТОТРАНС Ленинградский филиал		
Инж.	Пивоварова					

Привязан

Инв.№

Инв.№ подл. | Подпись и дата | Взам.инв.№

Объект 1284

АЛЬБОМ I

Объект 1284

Схема расположения плит покрытия перрона и ограждения.

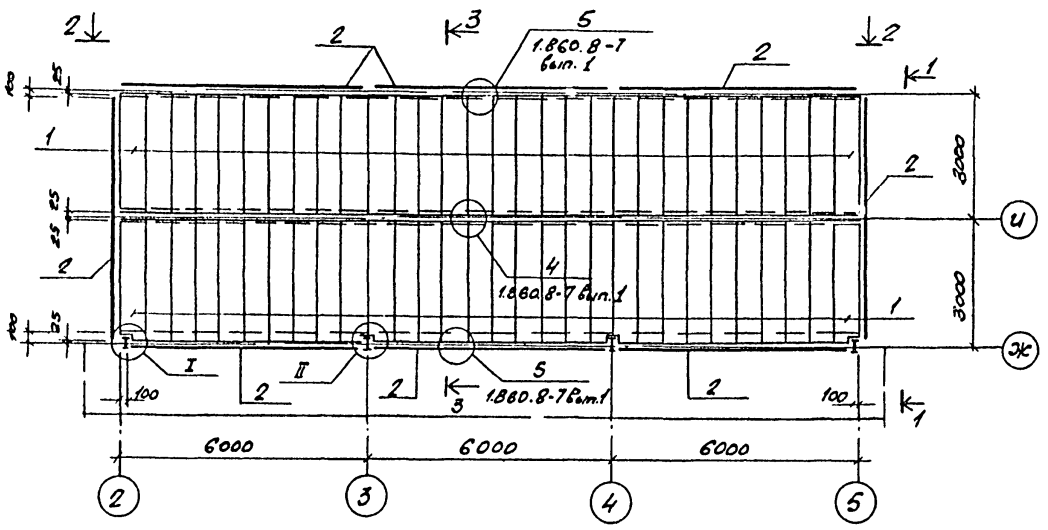

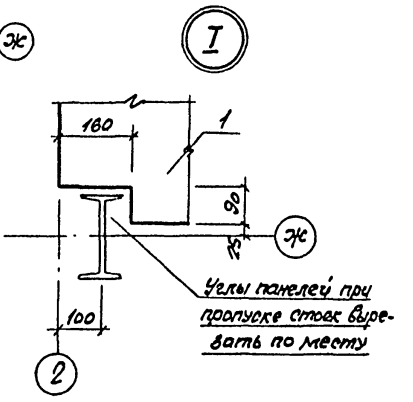

Спецификация к схеме расположения плит покрытия перрона и ограждения.

Марка, поз.	Обозначение	Наименование	Кол.	Масса ед кг	Примечание
		Плиты			
1	1.000.8-1-01	ПЭА 300.60.12	60	94	без утеплителя
		Соединительные элементы			
	1.860.8-7 в.2	МС1	31	0.15	
	1.860.8-7 в.2	МС2	80	0.22	
		Ограждение			
2	1.000.8-1-21	ПЭА 600.60.6	13		

1 — 1

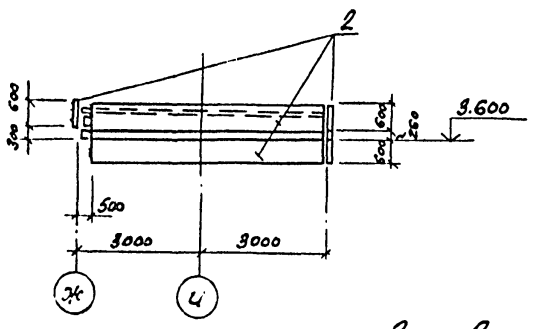

3 — 3

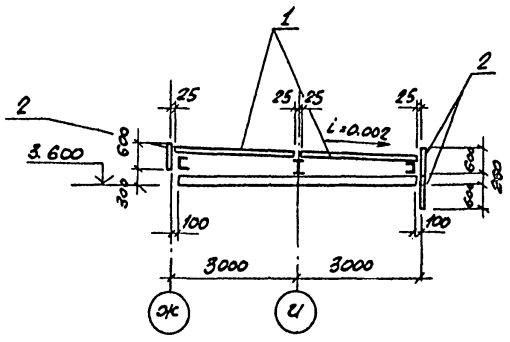

2 — 2

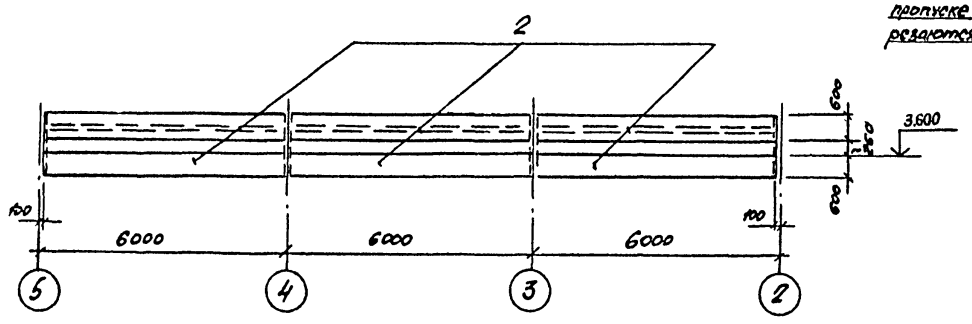

II

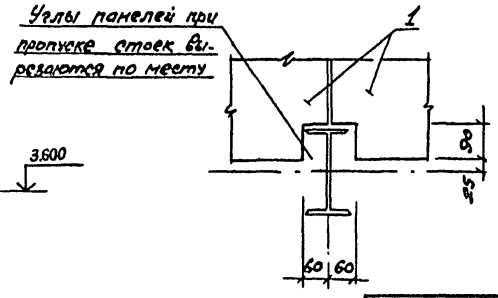

1. Для ограждения перрона экструзионные панели распиливаются по месту.
2. Зазоры между панелью и балкой уплотнить гернитом (ф шнура 20÷30 мм по ГОСТ 1.9177-81).

				ТП503-5-22.86 КЖ	
				Автовокзал вместимостью 100 человек	
Привязан:	ГИП	Чекалов		Здание автовокзала	Стадия: РП; Лист: 33; Листов:
	Н.контр.	Помазов			
	Нач.отд.	Иванов			
	Гл.спец.	Помазов		Схема расположения плит покрытия перрона и ограждения	ГИПРОАВТОТРАНС Ленинградский филиал
Инв.№	Вед.инж.	Никитина			
	Инж.	Коренькова			

Подпись и дата | Взам.инв.№ | Инв.№ подл.

Спецификация к схемам ограждения площадок и лестницы

Марка поз.	Обозначение	Наименование	Кол.	Масса ед, кг	Примечание
		Схема 1			
П1	1.000.8-1-21	ПГЭА 600.60.6	10	31.69	масса 1 пл
П2	1.000.8-1-22	ПГЭА 600.30.6	1	16,35	11
		Схема 2			
П1	1.000.8-1-21	ПГЭА 600.60.6	2	31.69	
		Схема 3			
П1	1.000.8-1-21	ПГЭА 600.60.6	2	31.69	

Схема 1

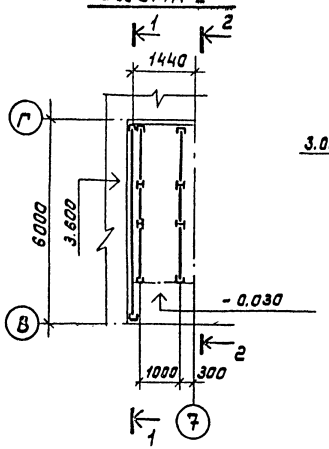

1 — 1

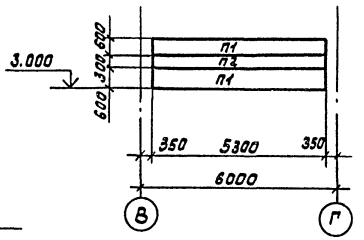

2 — 2

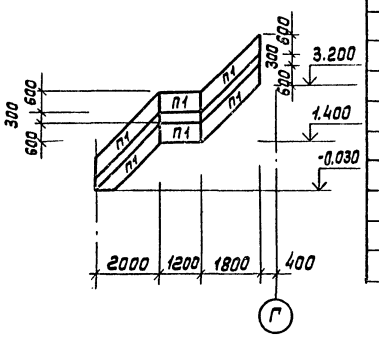

Схема 2

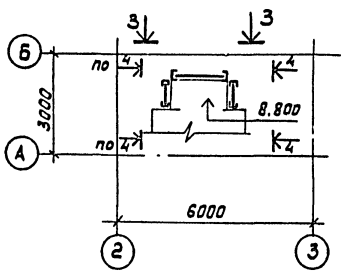

3 — 3

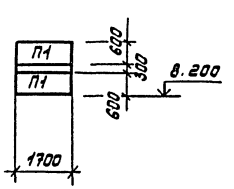

4 — 4

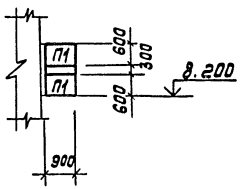

Схема 3

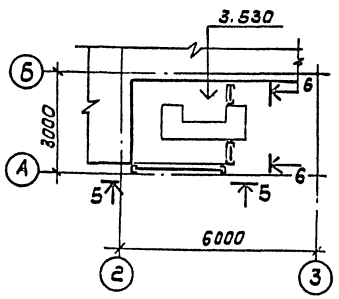

5 — 5

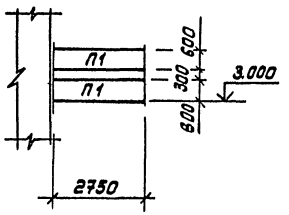

6 — 6

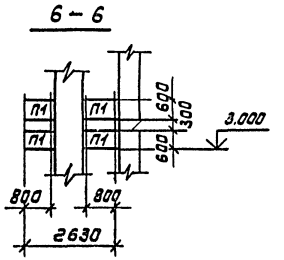

1. Для устройства ограждений экструзионные панели распиливаются по месту.
2. Зазор между панелью и стойкой уплотнить гернитом (Ф шнура 20-30мм по ГОСТ 19177-81)

Привязан		ГИП	Чекалов	ТП503-5-22.86 КЖ	
		Н. контр	Помазов	Автовокзал вместимостью 100 человек	
		Нач. отд	Иванов	Здание автовокзала	Стадия: РП; Лист: 34; Листов:
		Гл. констр	Помазов	Схемы ограждения площадок и лестницы	ГИПРОАВТОТРАНС Ленинградский филиал
		Ведущ. инж	Никитина		
Инв.№		Инж	Ключников		

Инв.№ подл. | Подпись и дата | Взам. инв.№

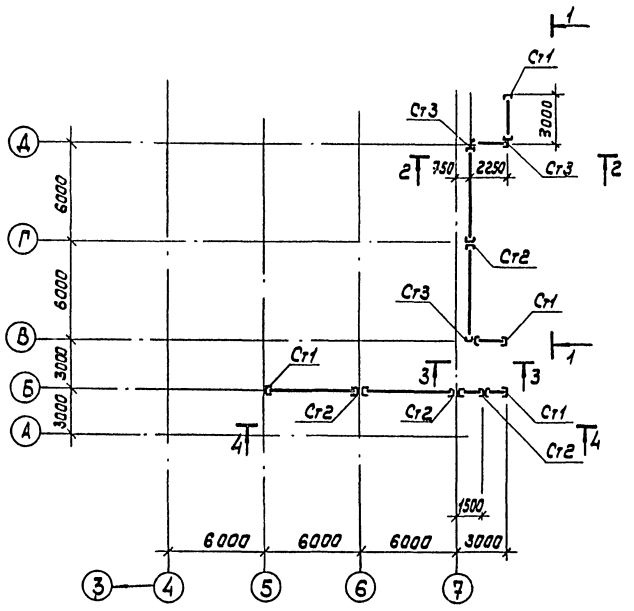

1 - 1

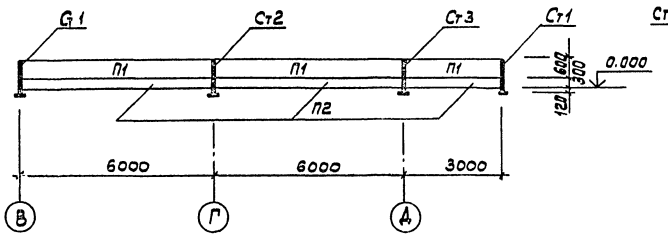

2 - 2

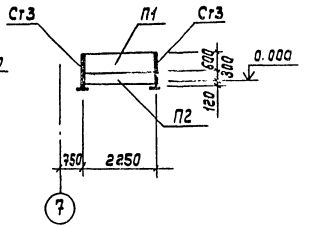

3 - 3

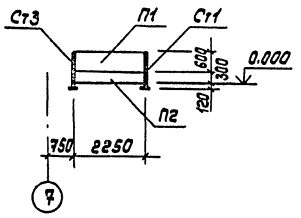

Спецификация к схеме расположения экструзионного ограждения крыльца

Марка поз.	Обозначение	Наименование	Кол	Масса ед,кг	Примечание
		Экструзионные панели			
П1	1.000.8-1-21	ПГЭА60060.6	6	31.69	
П2	1.000.8-1-22	ПГЭА60630.6	6	16.35	
		Стойки			
Ст1	КЖИ2-016	Ст1	4	6.7	
Ст2	КЖИ2-017	Ст2	4	12.3	
Ст3	КЖИ2-018	Ст3	3	12.3	

4—4

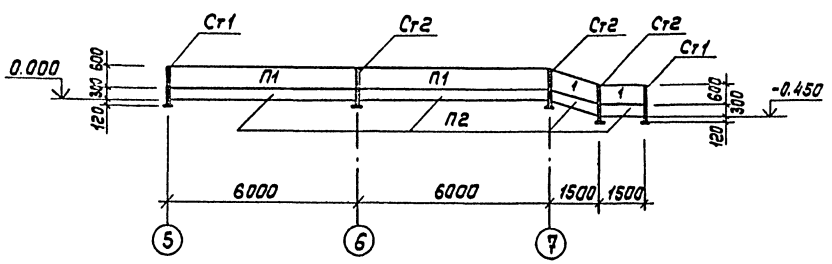

1. Для ограждения крыльца экструзионные панели распиливаются по месту.
2. Зазор между панелью и стойкой уплотнить гернитом (Ф шнура 20÷30мм по ГОСТ19177-81)

Привязан	ГИП	Чекалов	ТП503-5-22.86 КЖ	
	Н.контр	Помазов	Автовокзал вместимостью 100 человек	
	Нач.отд.	Иванов	Здание автовокзала	Стадия: РП; Лист: 35; Листов:
	Гл.констр	Помазов	Схема расположения ограждения крылец	ГИПРОАВТОТРАНС Ленинградский филиал
	Вед.инж	Никитина		
Инв.№	Инж.	Пиворова		

Объект 1284

Инв.№ подл. | Подпись и дата | Взам.инв.№

Альбом I

Объект 1284

Ведомость рабочих чертежей основного комплекта

Лист	Наименование	Примечание
1	Общие данные.	
2	Техническая спецификация металла.	
3	Схема расположения металлоконструкций навеса перрона.	
4	Схема расположения металлоконструкций навеса перрона. Узлы: I÷V.	
5	Схема расположения металлоконструкций навеса перрона. Узлы VI÷VIII.	
6	Схема расположения витражей. Разрез 1-1.	
7	Схема расположения витражей. Разрезы 2-2÷5-5. Узлы I÷II.	
8	Схемы заполнения витражей.	
9	Лестница в осях В-Г/1	
10	Схемы расположения стремянок и площадки.	

Ведомость ссылочных и прилагаемых документов

Обозначение	Наименование	Примечание
	Ссылочные документы.	
1.236.4-7/84 в.1	Витрины и тамбуры из алюминиевых сплавов для общественных зданий.	
	- витражи и витрины	
вып.3	- тамбуры.	
1.450.3-3	Стальные лестницы, площадки, стремянки и ограждения	

Общие указания.

1. Основной комплект рабочих чертежей марки КМ разработан на основании исходных данных, приведенных на листе АР-1

2. Конструкции разработаны применительно к районам с расчётной t° наружного воздуха до -40°С, снеговой нагрузкой до 150 кг/м², скоростным напором ветра до 100 кг/м².

3. За относительную отметку 0.000 принят уровень чистого пола первого этажа одноэтажной части соответствующей абсолютной отметке.

4. Все монтажные соединения производить на монтажных болтах и сварке.

5. Все соединения, для которых не указаны усилия в таблицах элементов для прокатных профилей, крепить на усилия не менее 5 т. Неоговоренные болты М16.

6. Сварные соединения выполнять электродами марки Э42 по ГОСТ 9467-75.

7. Все металлоконструкции огрунтовать 2 слоями ГФ-0119 по ТУБ-10-1399-73 и окрасить эмалью ПФ-133 за 2 раза по ГОСТ 926-82. После проведения монтажно-сварочных работ окраску восстановить

8. Монтаж металлоконструкций выполнять в соответствии со СНиП III-18-75.

Типовой проект разработан в соответствии с действующими нормами и правилами и предусматривает мероприятия, обеспечивающие взрывную, взрывопожарную и пожарную безопасность при эксплуатации здания.

Главный инженер проекта /Чекалов Б.К./

Инв.№ подл. | Подп. и дата | Взам.инв.№

Привязан.

ТП 503-5-22.86 КМ

Автовокзал вместимостью 100 человек

ГИП	Чекалов				
Н.контр.	Помазов				
Нач.отд.	Иванов				
Гл.спец.	Помазов				
Вед.инж.	Никитин				
Инж.	Коренко				

Здание автовокзала	Стадия	Лист	Листов
	РП	1	10
Общие данные	ГИПРОАВТОТРАНС Ленинградский филиал		

АЛЬБОМ I

Объект 1284

Вид профиля и ГОСТ, Т.У.	Марка металла и ГОСТ	Обозначение и размер профиля	№ п.п	Код: Марка металла	Код: Вида профиля	Код: Размера профиля	Количество шт.	Длина мм	Масса металла по элементам конструкций, т: Навес	Огражденя	Витраж	Площадки	Лестницы					Общая масса т	Масса потребности в металле по кварталам (заполняется изготовителем), т: I	II	III	IV	Заполняется В.Ц.
									Код элемента конструкций														
1	2	3	4	5	6	7	8	9	526 200	526 24[illegible]	526220	526 243	526243										
Двутавры с параллельными гранями полок по ТУ 14-2-24-72	Вст3 пс6 ГОСТ 380-71	I 30 К2	1	090700	092505				1.48									1.48					
	Вст3 пс6-1 ГОСТ 380-71	I 20 К2	2	090700	092505				0.19									0.19					
	Вст3 пс6-1 ТУ 14-1-3023-80	I 30 Б1	3	090700	092505				1.46									1.46					
		Итого							3.13									3.13					
Балки двутавровые ГОСТ 8239-72	В.ст3 кп2 ГОСТ 380-71	I 14	4		092501						0.44							0.44					
		Итого			092501						0.44							0.44					
Сталь горячекатаная швеллеры по ГОСТ 8240-72	Вст3 пс6 ГОСТ 380-71	[24	5	090700					0.87			0.25	0.30					1.42					
		Итого							0.87			0.25	0.30					1.42					
Сталь прокатная угловая равнополочная по ГОСТ 8509-72	В.ст3 кп2 ГОСТ 380-71	L 50×5	6		090100				0.01			0.01	0.01					0.03					
		L 70×5	7		090100				0.02	0.15	0.01		0.01					0.19					
		L 63×5	8		090100						0.32							0.32					
		Итого	8						0.03	0.15	0.33	0.01	0.02					0.54					
Уголки стальные гнутые равнополочные ГОСТ 19771-74		L 80×80×6	9		112001								0.10					0.10					
		Итого											0.10					0.10					
Сталь листовая горячекатаная по ГОСТ 19903-74	В.ст3 кп2 ГОСТ 380-71	-S 20 ×	10		097100				0.101									0.10					
		-δ 8	11		097100				0.02									0.02					
		-δ 6	12		097100					0.01								0.01					
		-δ 4	13		097100					0.11			0.02					0.13					
		Итого							0.12	0.12			0.02					0.26					
Сталь круглая по ГОСТ 2590-71		ф 18	14										0.02					0.02					
		Итого											0.02					0.02					
Сталь холодногнутая швеллеры по ГОСТ 8278-83		[80×50×4	15		11200					0.23								0.23					
		Итого								0.23								0.23					
Сталь рифленая ГОСТ 8568-77		S 5	16									0.08	0.15					0.23					
		Итого										0.08	0.15					0.23					
Алюминиевый деформируемый сплав АД31 ГОСТ 222 33-83	Сплав АД-31 ГОСТ 4784-74		17								1.05							1.05					
Всего масса металла									4.15	0.5	1.82	0.34	0.61					7.42					
В том числе по маркам	В.Ст3 пс6								2.54									2.54					
	В.ст3 пс6-1								1.46									1.46					
	В.ст3 кп2								0.15	0.5	0.77	0.34	0.61					2.37					
	Сплав АД31										1.05							1.05					
Контрольная сумма.									4.15	0.5	1.82	0.34	0.61					7.42					

Взам. инв. №

Подп. и дата

Инв. № подл.

Привязан

Инв. №

ГИП	Чекалов	
Н.контр.	Помазов	
Нач.отд.	Иванов	
Гл.конст.	Помазов	
Вед.инж.	Никитина	
Инж.	Горченко	

ТП503-5-22.86 КМ

Автовокзал вместимостью 100 человек.

Здание автовокзала.

Техническая спецификация металла.

Стадия	Лист	Листов
РП	2	

ГИПРОАВТОТРАНС Ленинградский филиал

Схема расположения металлоконструкций навеса перрона

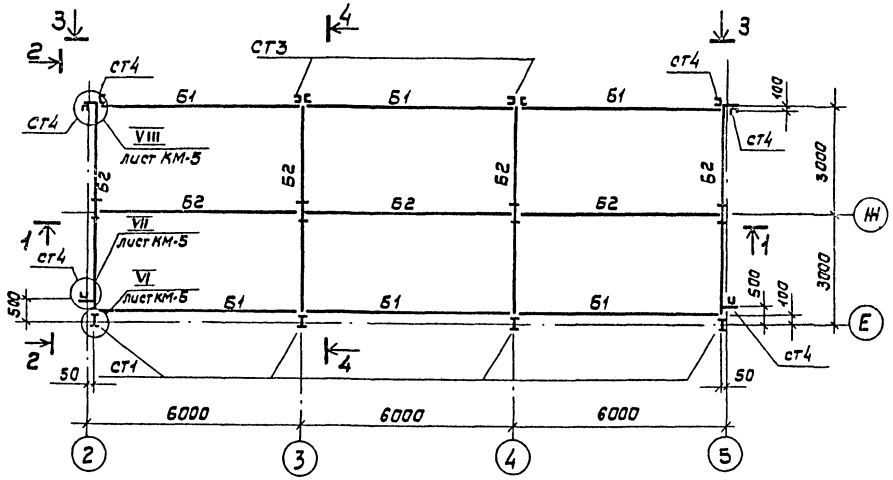

1 — 1

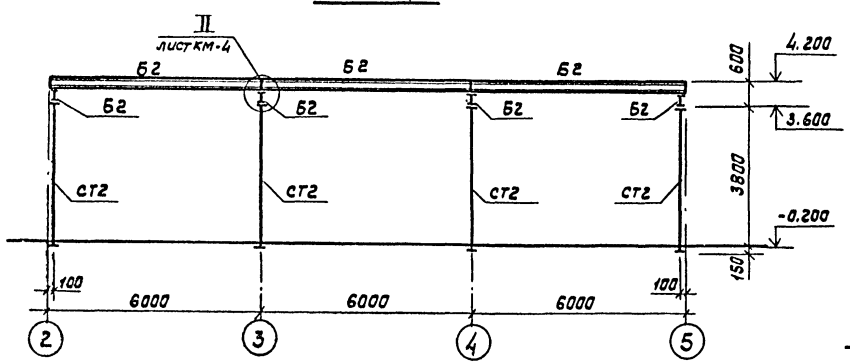

4 — 4

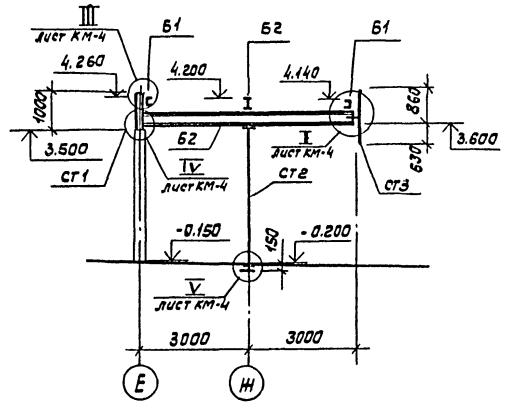

2 — 2

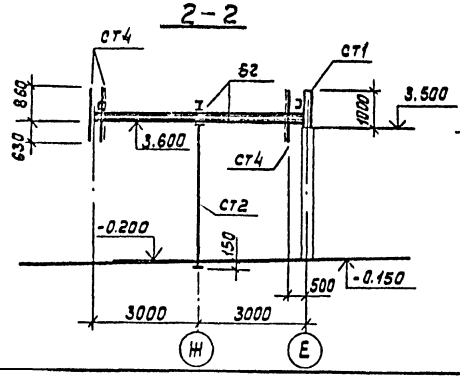

3 — 3

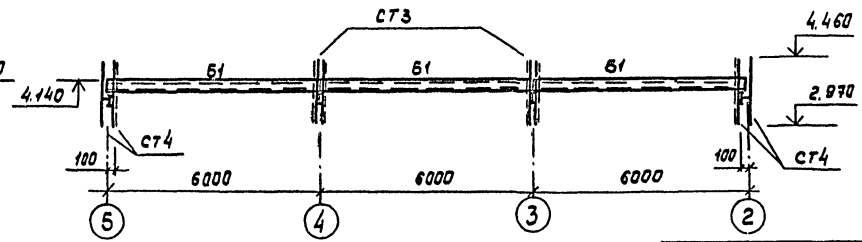

Ведомость элементов

Марка элемента	Сечение: Эскиз	Сечение: поз	Сечение: Состав	Опорные усилия: M кН.м	Опорные усилия: N кН	Опорные усилия: Q кН	Группа конструкций	Марка металла	Примечание
Б1	[	1	[24	34	45		III	Вст3пс6	
Б2	I	2	I 30Б1	135	90		III	Вст3пс6-1	
ст1	I	3	I 20к2		49		III	Вст3пс6	
ст2	I	4	I 30к2	5,2	90	19.8	III	Вст3пс6	
ст3	][	5	С80×50×4	Конструктивно			IV	Вст3кп2	
ст4	[	6	С80×50×4	Конструктивно			IV	Вст3кп2	

Привязан

Инв. №

ГИП	Чекалов	
Н.контр	Помазов	
Нач.отд.	Иванов	
Гл.спец	Помазов	
Вед.инж	Никитина	
Инж.	Корнюкова	

ТП 503-5-22.86 КМ

Автовокзал вместимостью 100 человек

Здание автовокзала

Стадия	Лист	Листов
РП	3	

Схема расположения металлоконструкций навеса перрона

ГИПРОАВТОТРАНС
Ленинградский филиал

Альбом I

Объект 1284

Инв.№ подл. | Подпись и дата | Взам.инв.№

Альбом I

Объект 1284

Инв.№ подл. | Подпись и дата | Взам. инв.№

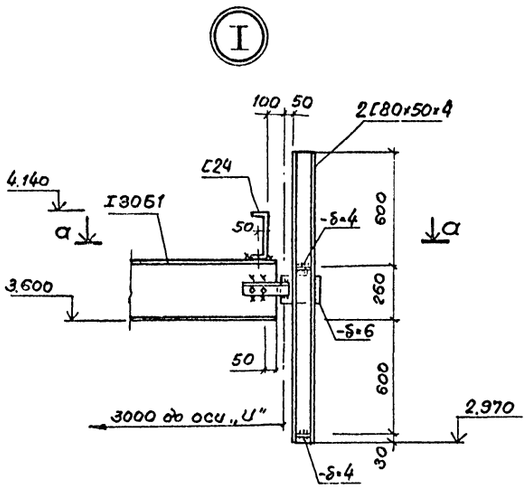

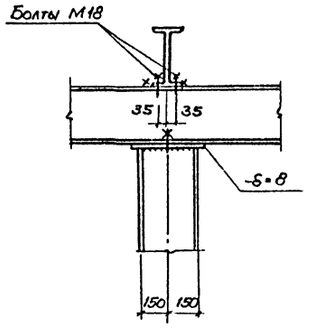

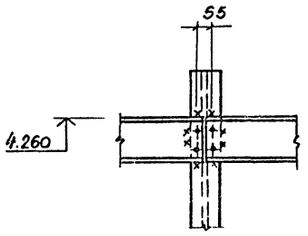

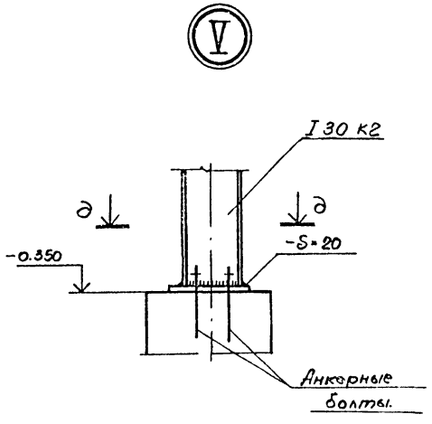

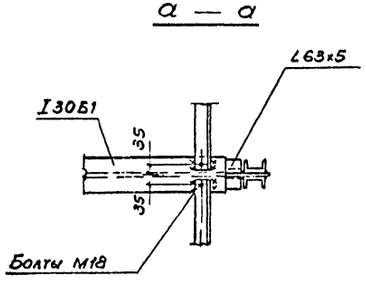

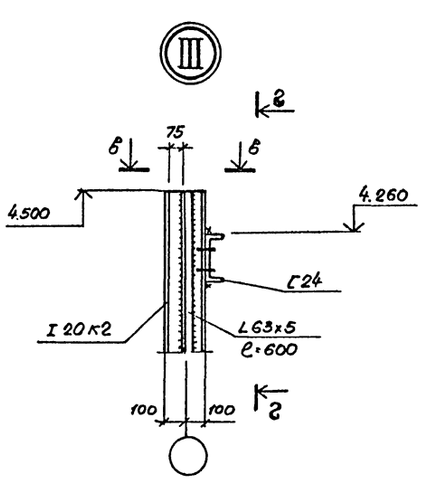

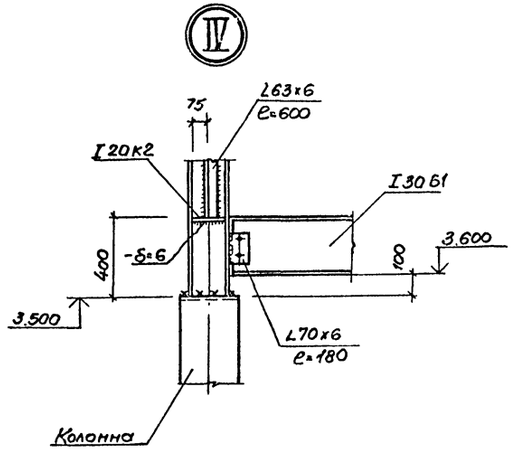

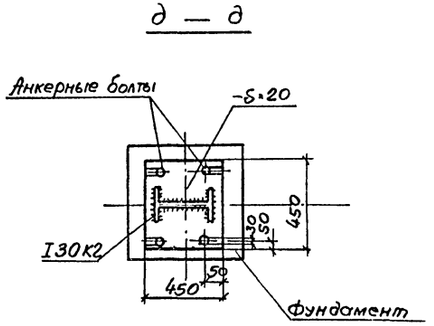

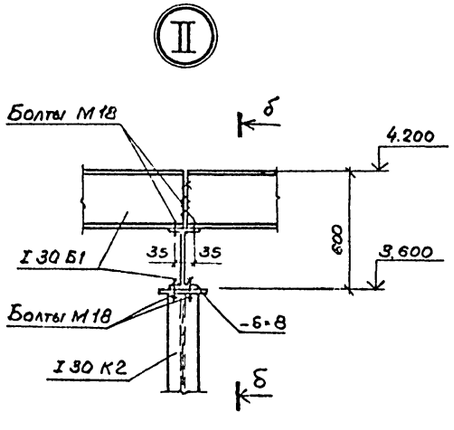

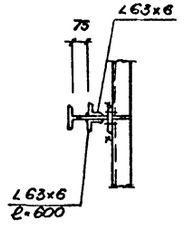

				ТП 503-5-22.86 КМ	
				Автовокзал вместимостью 100 человек.	
привязан		ГИП	Чекалов	Здание автовокзала.	Стадия: РП; Лист: 4; Листов:
		Н.контр.	Ломазов		
		Нач.отд.	Иванов		
		Гл.спец.	Ломазов	Схема расположения металлоконструкций навеса терр. Узлы: I–V.	ГИПРОАВТОТРАНС Ленинградский филиал
Инв.№		Вед.инж.	Никитина		
		Инж.	Кореньков		

Альбом I

Объект 1284

Инв.№ подл. | Подпись и дата | Взам.инв.№

VI

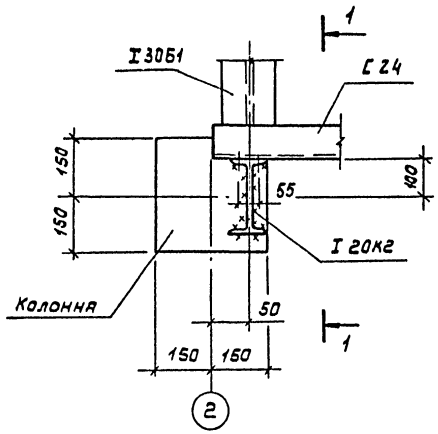

1 — 1

VII

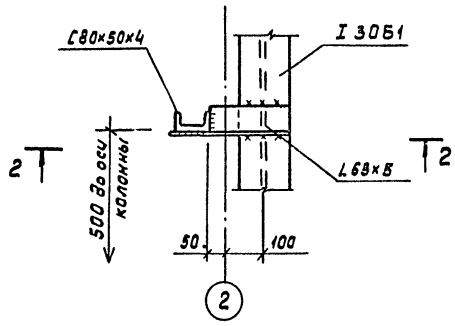

2 — 2

VIII

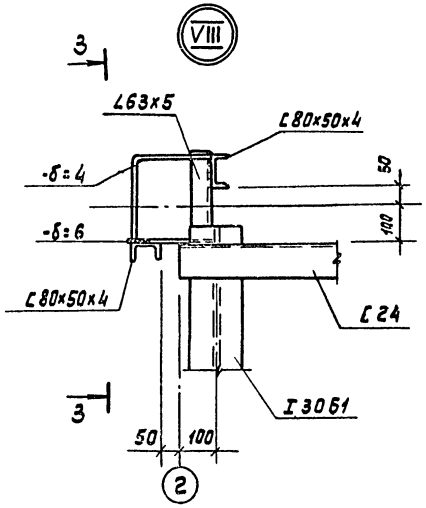

3 - 3

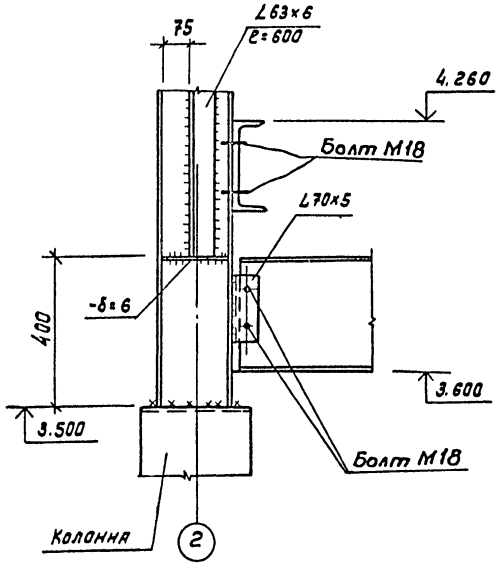

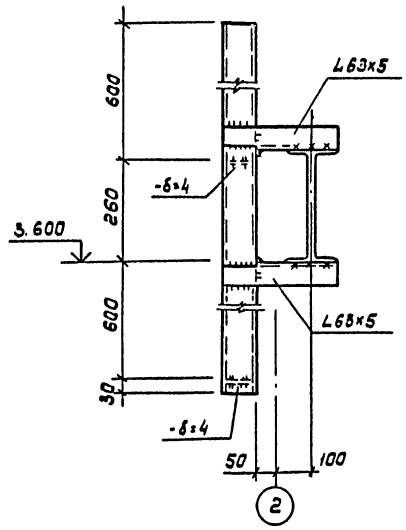

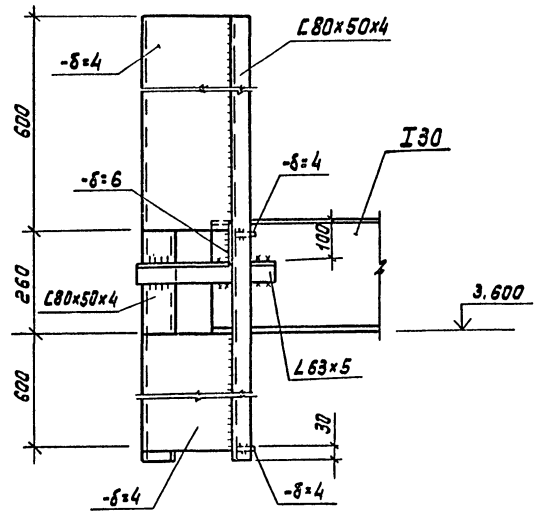

Привязан				ТП 503-5-22.86 КМ	
				Автовокзал вместимостью 100 человек	
	ГИП	Чекалов		Здание автовокзала	Стадия: РП; Лист: 6; Листов:
	Н.контр.	Помазов			
	Нач.отд.	Иванов			
	Гл.спец.	Помазов		Схема расположения металлоконструкций навеса перрона. Узлы: VI - VIII	ГИПРОАВТОТРАНС Ленинградский филиал
	Вед.инж.	Никитина			
Инв.№	Инж.	Кореньков			

АЛЬБОМ I

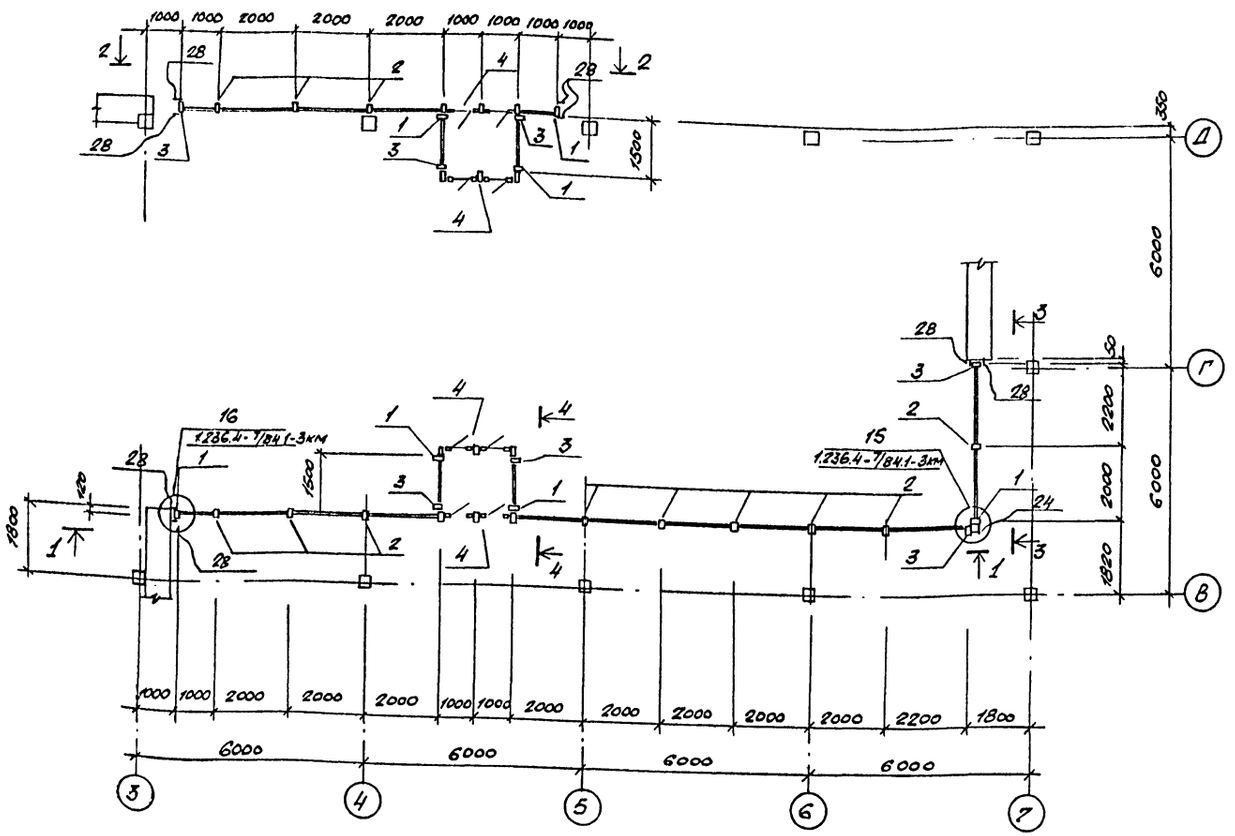

1 — 1

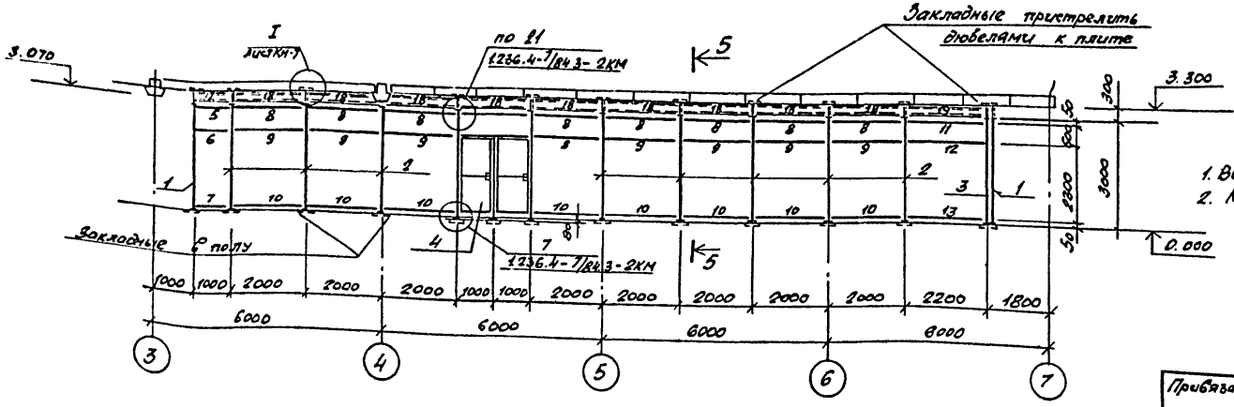

Спецификация к схеме расположения витражей.

Марка поз.	Обозначение	Наименование	Кол.	Масса ед. кг.	Примечание
1	1.236.4-7/84 в.1	Стойка СВПЛ30-03	7	10.9	
2	1.236.4-7/84 в.1	СВПЛ30-33	12	12,5	
3	1.236.4-7/84 в.1	СВПЛ30-30	7	10.9	
4	1.236.4-7/84 в.3	Тамб. рамы ТАД 30-20В	4	93.3	
5	1.236.4-7/84 в.1	Ригель верхний РВПН-10	3	3.05	
6	1.236.4-7/84 в.1	Ригель средний РСПИ-10	3	2.97	
7	1.236.4-7/84 в.1	Ригель нижний РНПИ-10	3	3.05	
8	1.236.4-7/84 в.1	Ригель верхний РВПН-20	12	3,05	
9	1.236.4-7/84 в.1	Ригель средний РСПИ-20	12	2.97	
10	1.236.4-7/84 в.1	Ригель нижний РНПИ-20	12	3.05	
11	1.236.4-7/84 в.1	Ригель верхний РВПИ-22	2	3.05	
12	1.236.4-7/84 в.1	Ригель средний РСПИ-22	2	2.97	
13	1.236.4-7/84 в.1	Ригель нижний РНПИ-22	2	3.05	
14	1.236.4-7/84 в.1	Ригель верхний РВПИ-15	4	3.05	
15	1.236.4-7/84 в.1	Ригель средний РСПИ-15	4	2.97	
16	1.236.4-7/84 в.1	Ригель нижний РНПИ-15	4	3.05	
17		∠50×5 Гост 8509-72 ℓ=1000	12	3.77	
18		∠50×5 Гост 8509-72 ℓ=2000	48	3.77	
19		∠50×5 Гост 8509-72 ℓ=2200	8	3.77	
20		∠50×5 Гост 8509-72 ℓ=1500	16	3.77	
21		I 14 Гост 8239-72* ℓ=288	32	13,7	
22		∠63×6 Гост 8509-72 ℓ=58	2	5.72	
23	1.236.4-7/84 в.1	Нащельник НЛ-22	8	1.1	
24	1.236.4-7/84 в.1	НУЦ-30	1	6.57	
25	1.236.4-7/84 в.1	Штапик ШП-30	84	0.23	
26	1.236.4-7/84 в.1	Вкладыш Ц-02	142	0.07	
27	1.236.4-7/84 в.1	Пружина П-01	340	0.02	
28	1.236.4-7/84 в.1	Нащельник НЛ-30	8	1.37	
29	1.236.4-7/84 в.1	Штапик ШП-22	16	0.23	
30	1.236.4-7/84 в.1	Штапик ШП-20	166	0.23	
31		Нащельник НЛ-20	78	1.1	

1. Все узлы разработаны в серии 1.236.4-7/84 в.1; в.3.
2. Крепление витражей производить внизу к закладным деталям в полу, вверху к закладным деталям пристреливаемым дюбелями к конструкциям.

Привязан:

Инв. №

ГИП	Чекалов	
Н.контр.	Ломазов	
Нач.отд	Иванов	
Гл.спец.	Ломазов	
Вед.инж.	Никитина	
Инжен.	Кореньков	

ТП 503-5-22.86 КМ

Автовокзал вместимостью 100 человек

Здание автовокзала

Стадия	Лист	Листов
РП	6	

Схема расположения витражей. Разрез 1÷1

ГИПРОАВТОТРАНС Ленинградский филиал

Инв.№ подл. | Подпись и дата | Взам. инв.№

2 — 2

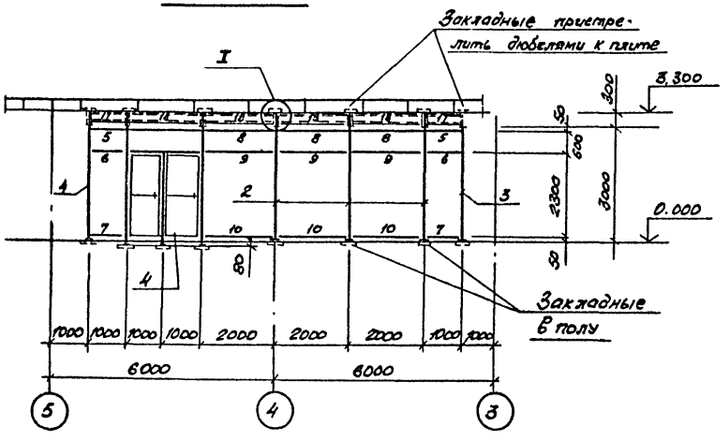

I

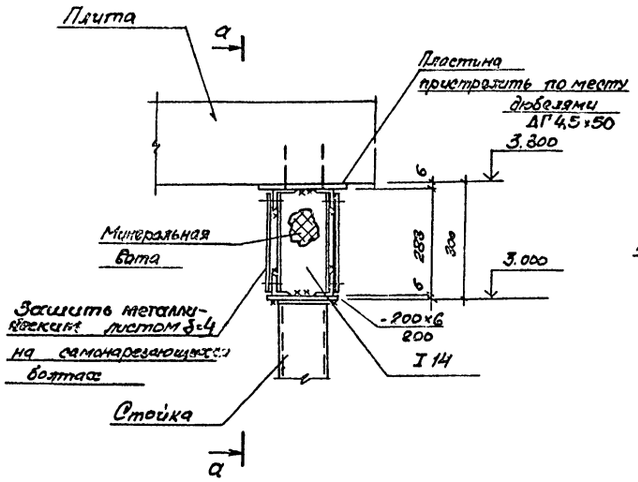

II

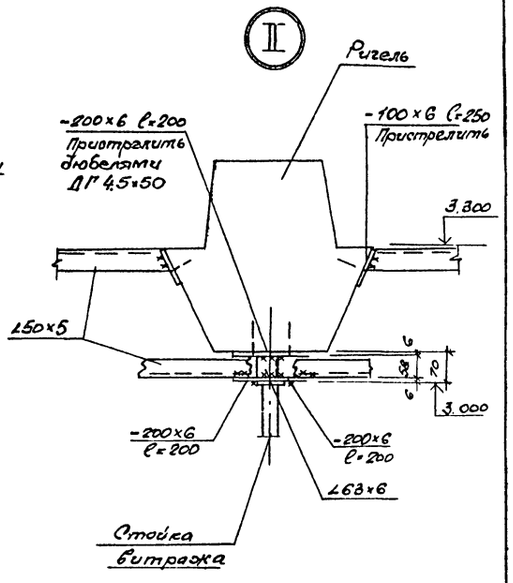

3 — 3

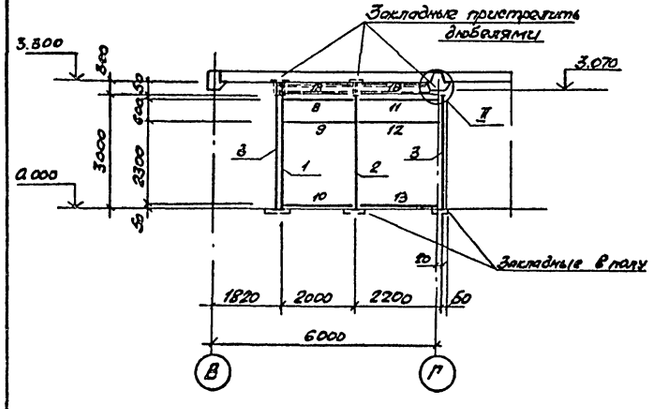

а — а

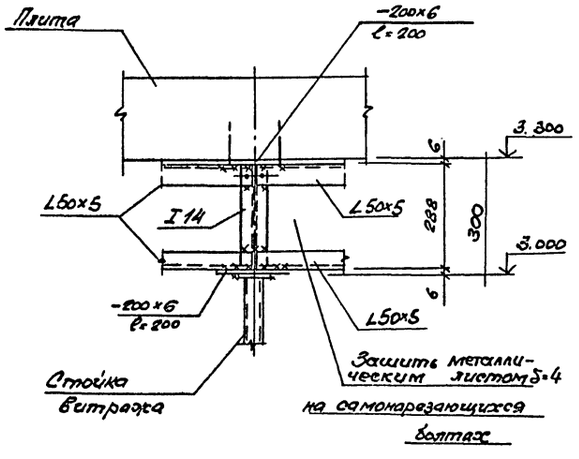

4 — 4

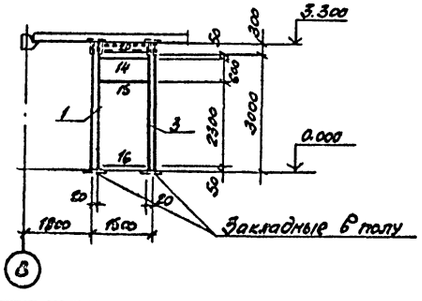

5 — 5

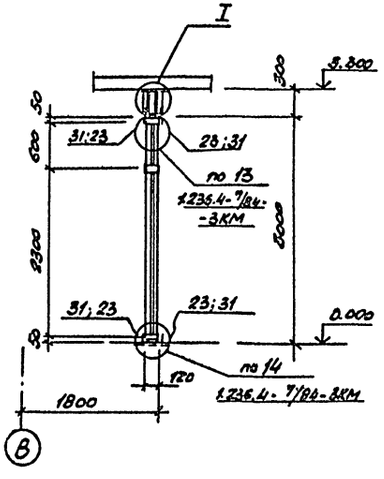

				ТП503-5-22.86 КМ	
				Автовокзал вместимостью 100 человек	
Привязан		ГИП	Чекалов	Здание автовокзала	Стадия: РП; Лист: 7; Листов:
		Н.контр.	Помазов		
		Нач.отд.	Иванов		
		Гл.спец.	Помазов	Схема расположения витра-жей. Разрезы 2-2 ÷ 5-5. Узлы I ÷ II.	ГИПРОАВТОТРАНС Ленинградский филиал
		Вед.инж.	Никитина		
Инв.№		Инжен.	Кореньков		

Подпись и дата | Взам.инв.№ | Инв.№ подл.

Схема остекления по оси „В"

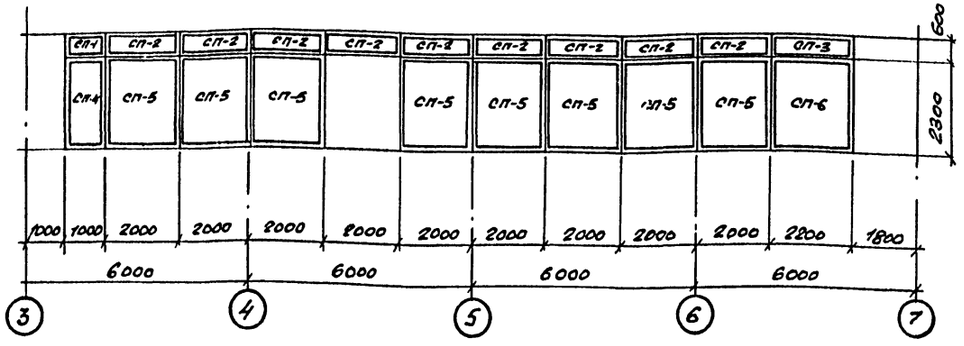

Спецификация стеклопакетов

Марка стеклопакета	Обозначение стекла	Обозначение стеклопакета	К-во	Площадь м²
СП-1	6,5×550×950 ГОСТ 7380-77	СПК1 550×950 6,5-6,5/12 Стекла витр. ГОСТ 24866-81	3	0.52
СП-2	6,5×550×1950 ГОСТ 7380-77	СПК1 550×1950 6,5-6,5/12 стекла витр. ГОСТ 24866-81	16	1.07
СП-3	6,5×550×2150 ГОСТ 7380-77	СПК1 550×2150 6,5-6,5/12 стекло витр. ГОСТ 24866-81	2	1.18
СП-4	6,5×950×2250 ГОСТ 7380-77	СПК1 950×2250 6,5-6,5/12 стекло витр. ГОСТ 24866-81	3	2.13
СП-5	6,5×1950×2250 ГОСТ 7380-77	СПК1 1950×2250 6,5-6,5/12 стекло витр. ГОСТ 24866-81	12	4.38
СП-6	6,5×2150×2250 ГОСТ 7380-77	СПК1 2150×2250 6,5-6,5/12 стекло витр. ГОСТ 24866-81	2	4.83
СП-7	6,5×550×1450 ГОСТ 7380-77	СПК1 550×1450 6,5-6,5/12 Стекло витр. ГОСТ 24866-81	4	0.79
СП-8	6,5×1450×2250 ГОСТ 7380-77	СПК1 1450×2250 6,5-6,5/12 Стекло витр. ГОСТ 24866-81	4	3.26

Выборка изделий.

N п/п	Наименование	ГОСТ	Материал	К-во	Масса в кг	
					1 п.м	Общий
1	Профиль резиновый	7338-105-1082-76	Мародостойкая резина			
2	ПР-65и	-"-	-"-	742п.м	0.04	
3	Утеплитель гермит.					
	ф40	19177-81	резина губч.	908п.м		
4	Минераловатный утеплитель	4640-84	Минеральная вата	1.9м³	0.009	
5	Полиэтилен высокой плотности низкого давления марка 204-15 сорт 1	16338-77	полиэтилен			
	ППЭ-4	-"-	-"-	184	0.22	
	ППЭ-3	-"-	-"-	184	0,17	

Схема остекления по оси „Д"

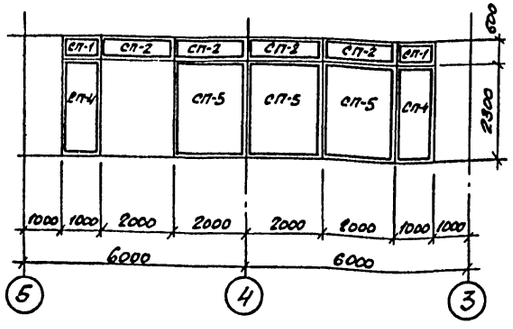

Схема остекления по оси „7"

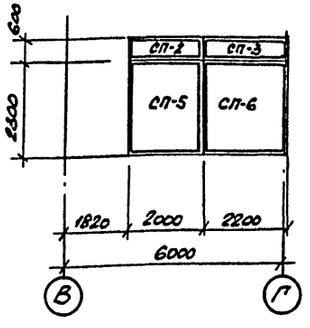

Схема остекления тамбура.

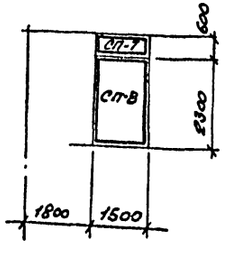

Привязан

Инв.№

ГИП	Чекалов	
Н.контр.	Помазов	
Нач.отд.	Иванов	
Гл.спец.	Помазов	
Вед.инж.	Никитина	
Инженер	Коренькова	

ТП 503-5-22.86 КМ

Автовокзал вместимостью 100 человек

Здание автовокзала	Стадия	Лист	Листов
	РП	8	
Схемы заполнения витражей	ГИПРОАВТОТРАНС Ленинградский филиал		

Инв.№ подл. | Подпись и дата | Взам.инв.№

Альбом I

Объект 1284

Ведомость элементов

Марка	Сечение: Эскиз	поз	Состав	Опорные усилия: M кН.м	N кН	Q кН	Группа конструкц.	Марка металла	Примечание
к	[	1	[24	21	23	23	IV	Вст3пс6	
с	50 800	2	р.ст.δ=5	конструктивно			IV	Вст3кп2	
п		3	р.ст.δ=5	конструктивно			IV	Вст3кп2	
ст1	[	4	ан.профиль [80х50х4	конструктивно			IV	Вст3кп2	
ст2	[	5	ан.профиль [80х50х4	конструктивно			IV	Вст3кп2	
ст3	][	6	2[80х50х4	конструктивно			IV	Вст3кп2	
а	[	7	L75х5	конструктивно			IV	Вст3кп2	

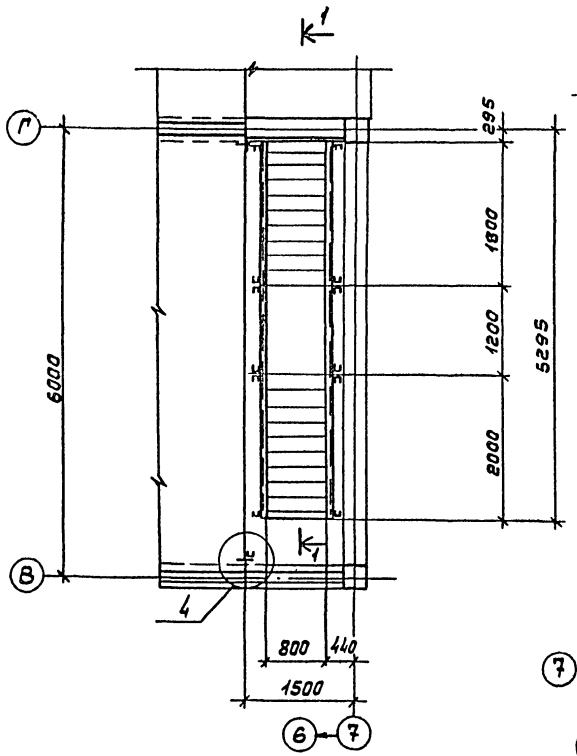

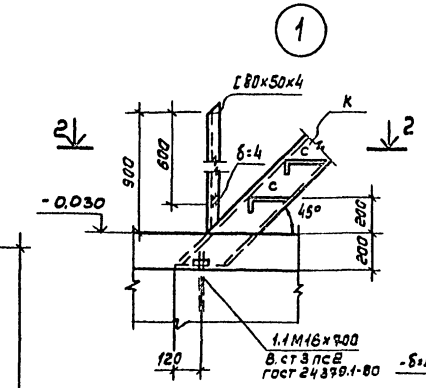

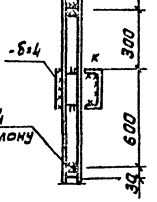

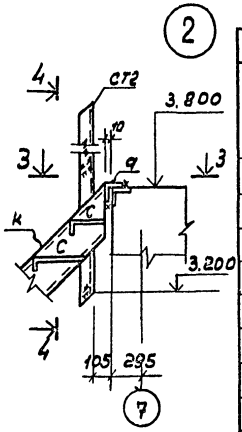

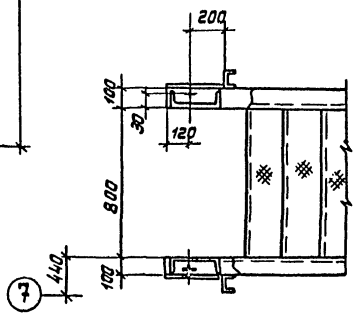

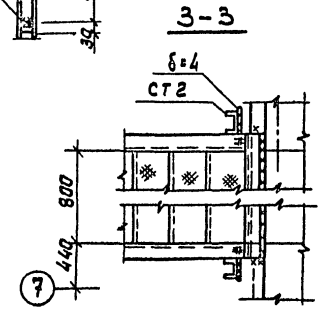

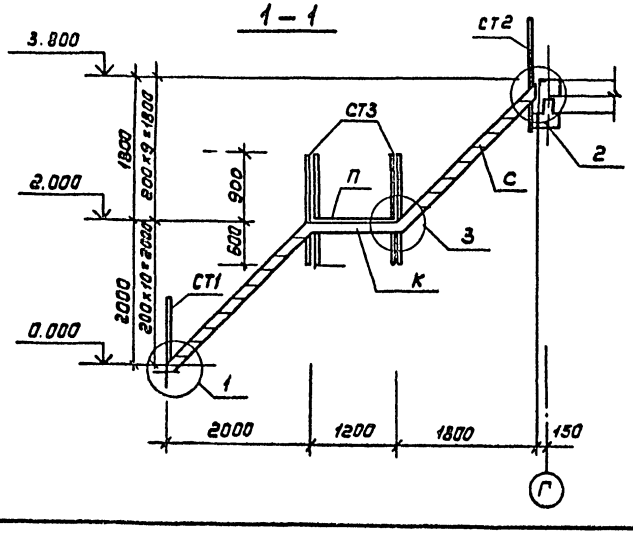

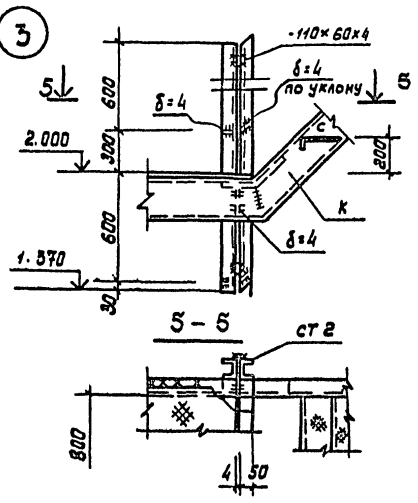

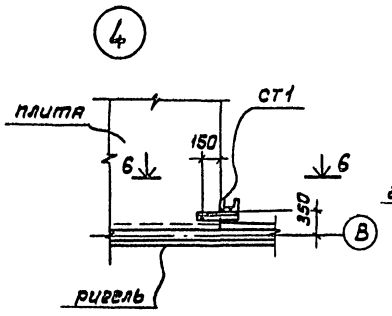

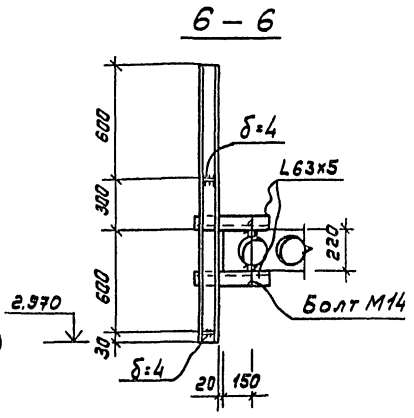

Привязан

Инв.№

ГИП	Чекалов	
Н.контр	Помазов	
Нач.отд	Иванов	
Гл.спец	Помазов	
Вед.инж	Никитина	
Инж.	Ключникова	

ТП 503-5-22.86 КМ

Автовокзал вместимостью 100 человек

Здание автовокзала

Стадия	Лист	Листов
РП	9	

Лестница в осях В-Г /7

ГИПРОАВТОТРАНС Ленинградский филиал

Инв.№ подл. | Подпись и дата | Взам.инв.№

Схема 1

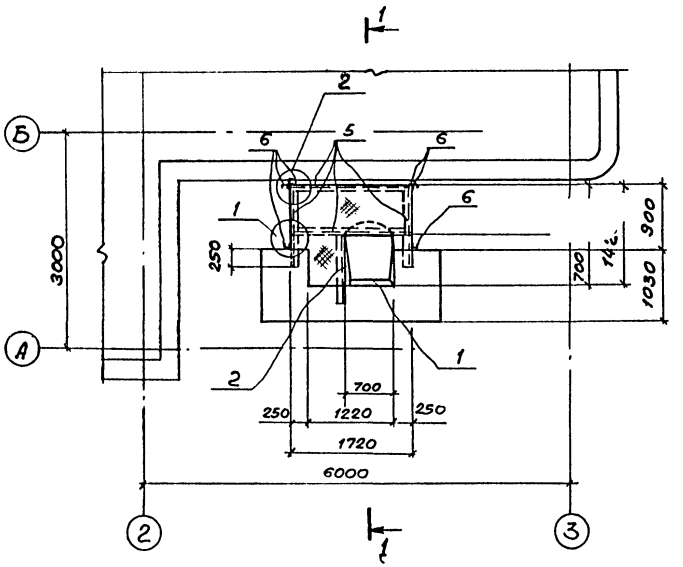

1 – 1

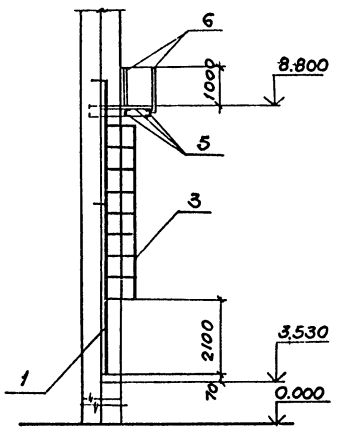

Спецификация к схемам расположения лестниц и площадок.

Марка поз.	Обозначение	Наименование	Кол. на схему 1	Кол. на схему 2	Всего	Масса ед.кг	Примечание
		Стремянки.					
1	1.450.3-3.1	СХ-64	1		1	107.6	
2	1.450.3-3.1	СХ-40		1	1	65.8	
		Ограждения стремянок					
3	1.450.3-3.1	ОГС-30.4	1		1	28.5	
4	1.450.3-3.1	ОГС-18.4		1	1	18.8	
5		Швеллер 24 ГОСТ 8240-72 / В Ст3кп2 ГОСТ 380-71	6.7		6.7		м
6		Гн. швеллер 80×50×4 ГОСТ 8278-83 / В Ст3кп2 ГОСТ 380-71					
		ℓ=1500	5		5		
7		Ст. рифл. 5 ГОСТ 8568-77 / В Ст3кп2 ГОСТ 380-71	1.6		1.6		м²

Схема 2

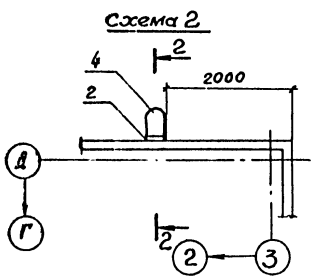

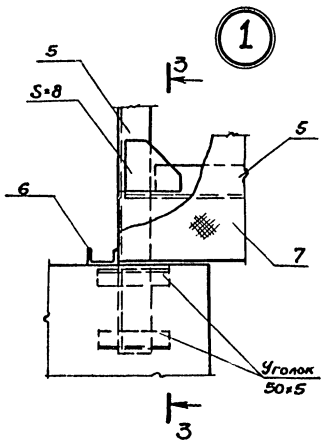

2 – 2

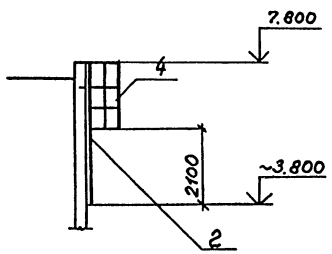

1. Монтаж конструкций производить в соответствии с требованиями ГОСТ 23118-78 и СНиП-III-18-75.

2. Сварку на монтаже выполнять по ГОСТ 5264-80 с последующим восстановлением защитно-декоративного покрытия.

3. Крепление стремянок выполнять по серии 1.450.3-3.

3 – 3

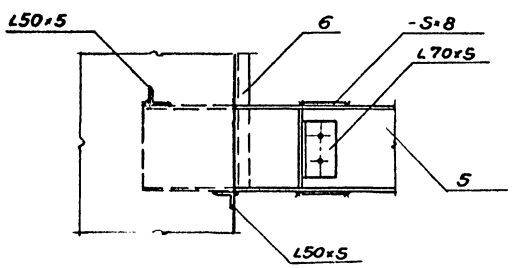

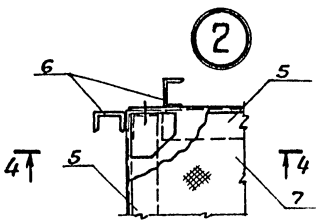

4 – 4

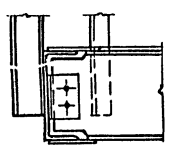

Привязан			
Инв. №			
ГИП	Чекалов		
Н.контр.	Ломазов		
Нач.отд.	Иванов		
Гл.спец.	Ломазов		
Ведущ.	Никитина		
Инжен.	Горученко		

ТП503-5-22.86 КМ

Автовокзал вместимостью 100 человек.

Здание автовокзала	Стадия	Лист	Листов
	РП	10	

Схемы расположения стремянок и площадки

ГИПРОАВТОТРАНС Ленинградский филиал

Инв. № подл. | Подп. и дата | Взам. инв. №
1284

Отпечатано
в Новосибирском филиале ЦИТП
630064 г. Новосибирск пр. Карла Маркса 1
Выдано в печать 27 I 1988 г.
Заказ I-259 Тираж 480

gost.e-ecolog.ru