Типовой проект

# 503-4-55.88

# Производственный корпус станции технического обслуживания на 800 грузовых автомобилей

## Альбом VI

Чертежи индустриальных строительных конструкций и изделий

10027/06

КФ ЦИТП Инв.№

Привязан:

Инв. №

gost.e-ecolog.ru

Типовой проект

# 503-4-55.88

# Производственный корпус станции технического обслуживания на 800 грузовых автомобилей

## Альбом VI

### Состав проекта:

Альбом I - Общая пояснительная записка. Технология производства. Технологические коммуникации.

Альбом II - Производственные помещения. Архитектурные решения. Конструкции железобетонные, конструкции металлические

Альбом III - Производственные помещения. Внутренний водопровод и канализация. Отопление и вентиляция.

Альбом IV - Производственные помещения. Силовое электрооборудование. Электрическое освещение. Автоматизация производства. Связь и сигнализация. Пожарно-охранная сигнализация. Чертежи заданий заводам-изготовителям на электрооборудование, КИП и автоматику.

Альбом V - Бытовые помещения. Архитектурные решения. Конструкции железобетонные. Технология производства. Отопление и вентиляция. Внутренние водопровод и канализация. Силовое электрооборудование. Электрическое освещение. Автоматизация производства. Связь и сигнализация. Пожарно-охранная сигнализация. Чертежи заданий заводам-изготовителям на электрооборудование, КИП и автоматику.

Альбом VI - Чертежи индустриальных строительных конструкций и изделий.

Альбом VII - Спецификации оборудования.

Альбом VIII - Ведомости потребности в материалах.

Альбом IX - Сметы. Производственные помещения.

Альбом X - Сметы. Бытовые помещения.


Разработан:

проектным институтом

„Гипропромсельстрой"

Главный инженер института Шестернев Г.

Главный инженер проекта Евсеев Г.



Рабочий проект

Утвержден и введен в действие

институтом „Гипропромсельстрой"

Росагропрома СССР

Приказ № 120 от 1 апреля 1988 г.


КФ ЦИТП Инв. №

| | | | | Привязан: | |
|---|---|---|---|---|---|
| | | | | | |
| | | | | | |
| | | | | | |
| | | | | | |
| Инв. № | | | | | |

Альбом VI

Типовой проект 503-4-55.88

| Обозначение | Наименование | Стр. | Примечание |
|---|---|---|---|
| | | | |
| | | | |
| ТП КИ-СА | Содержание альбома | 23 | |
| КИ-ТТ | Технические требования | 4 | |
| КИ-01000 | Спецификация дополнительных | | |
| | закладных изделий на элемент | 5 | |
| КИ-01000-ВС | Ведомость расхода стали на | | |
| | дополнительные закладные | | |
| | изделия на элемент. | 6 | |
| КИ 01000 01-СБ | Колонна 2К74-3АIVМ3-01 | 7 | |
| -02-СБ | Колонна 2К74-3АIVМ3-02 | 7 | |
| -03-СБ | Колонна 2К74-3АIVМ3-03 | 8 | |
| -04-СБ | Колонна 2К74-3АIVМ3-04 | 8 | |
| -05-СБ | Колонна 2К74-3АIVМ3-05 | 9 | |
| -06-СБ | Колонна 12К75-6АIVМ4-06 | 9 | |
| -07-СБ | Колонна 12К75-6АIVМ4-07 | 10 | |
| -08-СБ | Колонна 12К75-6АIVМ4-08 | 10 | |
| -09-СБ | Колонна КФ 73-2АV-09 | 11 | |
| -10-СБ | Колонна КФ 73-2АV-10 | 11 | |
| КИ-02000 | Балка 1БП6-3АV-01 | 12 | |
| КИ-03000-ВС | Ведомость расхода стали на | | |
| | дополнительные закладные | | |
| | и арматурные изделия на | | |
| | элемент. | 13 | |
| КИ-03000-01 | Плита 1ПГ18-7АVТ-01 | 14 | |
| -02 | Плита 1ПГ18-3АVл-02 | 14 | |
| -03 | Плита 1ПВ18-7АVТ-4-03 | 14 | |
| -04 | Плита 1ПВ18-3АVл-7-04 | 15 | |
| -05 | Плита 1ПВ18-5АVТ-7-05 | 15 | |
| -06 | Плита 1ПВ18-3АVл-10-06 | 15 | |
| -07 | Плита 1ПВ18-5АVТ-7-07 | 16 | |
| -08 | Плита 1ПВ18-5АVТ-4.1-08 | 16 | |

| Обозначение | Наименование | Стр. | Примечание |
|---|---|---|---|
| ТП КИ-03000-09 | Плита 1ПВ18-5АVТ-7.1-09 | 16 | |
| КИ-04000 | Спецификация и ведомость расхо- | | |
| | да стали к схемам расположения | | |
| | закладных изделий в панелях | | |
| | Схемы I÷VI | 17÷20 | |
| КИ-05000 | Спецификация дополнительных | | |
| | закладных изделий и деталей | | |
| | на элемент | 21 | |
| КИ-05000-ВС | Ведомость расхода стали на допол- | | |
| | нительные закладные изделия и | | |
| | детали на элемент. | 22 | |
| КИ-05000-01-СБ | Плита ПРБО.15-8АтVТ-01 | 23 | |
| -02-СБ | Плита ПРБО.15-8АтVТ-02 | 23 | |
| -03-СБ | Плита ПРБО.15-8АтVТ-03 | 23 | |
| -04-СБ | Плита ПРБО.15-8АтVТ-04 | 23 | |
| -05-СБ | Плита ПРБО.15-8АтVТ-05 | 23 | |
| -06-СБ | Плита ПРБО.15-8АтVТ-06 | 24 | |
| -07-СБ | Плита ПРБО.15-8АтVТ-07 | 24 | |
| -08-СБ | Плита ПРБО.15-8АтVТ-08 | 24 | |
| -09-СБ | Плита ПРБО.15-8АтVТ-09 | 24 | |
| КИ-06000-01 | Панель стеновая крупнопанельная | | |
| | 7ПСО 30.30.35-П-2-01 | 25 | |
| -02 | Панель стеновая крупнопанельная | | |
| | 4ПСД 30.30.35-П-2-02 | 26 | |
| КИ-07000-01 | Балочная клетка БКМ1 | 27 | |
| -02 | Балочная клетка БКМ2 | 27 | |
| -03 | Балка БМ1 | 27 | |

| | | | |
|---|---|---|---|
| ГИП | Евсеев | | 03.88 |
| Нач.отд. | Зильбертов | | 11.88 |
| Гл.констр. | Чупахин | | 11.88 |
| Рук.гр. | Орлинева | | 11.88 |
| Вед.инж. | Попова | | 11.88 |
| Н.контр. | Толмачева | | 11.88 |

ТП-503-4-55.88 КИ-СА

Содержание альбома

| Стадия | Лист | Листов |
|---|---|---|
| Р | 1 | 2 |

ГИПРОПРОМСЕЛЬСТРОЙ г. Саратов

Копировал: Несмеянова

Формат А3

| Обозначение | Наименование | Стр. | Примечание |
|---|---|---|---|
| ТП КИ-07000-04 | Решетка Р1 | 28 | |
| -05 | Решетка Р2 | 28 | |
| -06 | Решетка Р3 | 29 | |
| -07 | Щит Щ1 | 30 | |
| -08 | Щит Щ2 | 30 | |
| -09 | Ограждение ОГ1 | 31 | |
| КИ-08000-01 | Изделие соединительное МС1 | 31 | |
| -02 | Изделие соединительное МС2 | 32 | |
| -03 | Изделие соединительное МС3 | 32 | |
| -04 | Изделие соединительное МС4 | 33 | |
| -05 | Изделие соединительное МС5 | 33 | |
| -06 | Изделие соединительное МС6 | 34 | |
| -07 | Изделие соединительное МС7 | 34 | |
| -08 | Изделие соединительное МС8 | 35 | |
| -09 | Изделие соединительное МС9 | 35 | |
| -10 | Изделие соединительное МС10 | 36 | |
| -11 | Изделие соединительное МС11 | 36 | |
| -12 | Изделие соединительное МС12 | 36 | |
| -13 | Изделие соединительное МС13 | 36 | |
| -14 | Изделие соединительное МС14 | 37 | |
| -15 | Изделие соединительное МС15 | 37 | |
| -16 | Изделие соединительное МС16 | 37 | |
| -17 | Изделие соединительное МС17 | 38 | |
| -18 | Изделие соединительное МС18 | 38 | |
| -19 | Изделие соединительное МС19 | 39 | |
| -20 | Изделие соединительное МС20 | 39 | |
| -21 | Изделие соединительное МС21 | 40 | |
| -22 | Изделие соединительное МС22 | 40 | |
| -23 | Изделие соединительное МС23 | 41 | |
| -24 | Изделие соединительное МС24 | 41 | |

| Обозначение | Наименование | Стр. | Примечание |
|---|---|---|---|
| ТП КИ-09000-01 | Изделие закладное МН1 | 42 | |
| -02 | Изделие закладное МН2 | 42 | |
| -03 | Изделие закладное МН3 | 43 | |
| -04 | Изделие закладное МН4 | 43 | |
| -05 | Изделие закладное МН5 | 43 | |
| -06 | Изделие закладное МН6 | 44 | |
| -07 | Изделие закладное МН7 | 44 | |
| -08 | Изделие закладное МН8 | 45 | |
| КИ-10000-01 | Каркас пространственный КП1 | 45 | |
| -02 | Каркас пространственный КП2 | 46 | |
| -03 | Каркас плоский КР1 | 46 | |
| -04 | Каркас плоский КР2 | 47 | |
| | | | |
| КИ-11000-01 | Сетка арматурная С1 | 47 | |
| -02 | Сетка арматурная С2 | 48 | |
| -03 | Сетка арматурная С3 | 48 | |
| -04 | Сетка арматурная С4 | 49 | |
| -05 | Сетка арматурная С5 | 50 | |
| -06 | Сетка арматурная С6 | 51 | |
| -07 | Сетка арматурная С7 | 51 | |
| -08 | Сетка арматурная С8 | 52 | |
| -09 | Сетка арматурная С9 | 52 | |
| -10 | Сетка арматурная С10 | 52 | |
| -11 | Сетка арматурная С11 | 52 | |
| -12 | Сетка арматурная С12 | 53 | |
| -13 | Сетка арматурная С13 | 53 | |
| -14 | Сетка арматурная С14 | 53 | |

1. Плоские арматурные изделия следует изготавливать при помощи точечной сварки.
Сварку производить во всех точках пересечения стержней.

2. Размеры сеток и каркасов даны по осям и торцам стержней.

3. Изготовление металлических конструкций и изделий производить в соответствии со СНиП III-18-75 „Металлические конструкции" а также СН 393-78 „Инструкция по сварке соединений арматуры и закладных деталей железобетонных конструкций".

4. Сварку производить в соответствии с ГОСТ 14098-85 „Соединения сварные арматуры и закладных изделий железобетонных конструкций. Типы, конструкция и размеры".

5. Арматурные и закладные изделия должны отвечать требованиям ГОСТ 10922-75 „Арматурные изделия и закладные детали сварные для железобетонных конструкций. Технические требования и методы испытаний".

Маркировка конструкций дана следующим образом:

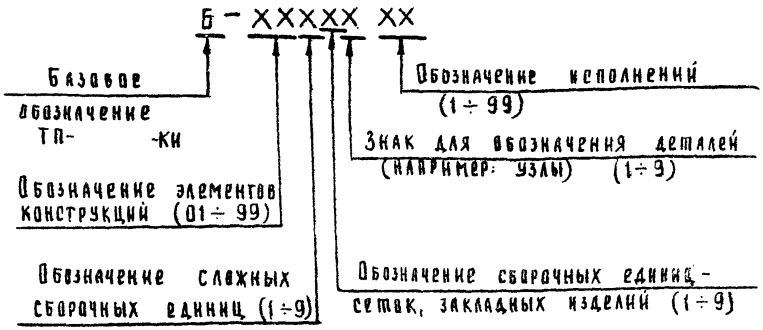


Принятое в проекте обозначение элементов конструкций

| | |
|---|---|
| Колонны | -КИ - 01000 |
| Балки | -КИ - 02000 |
| Плиты покрытия | -КИ - 03000 |
| Панели стеновые | -КИ - 04000 |
| Плиты перекрытия | -КИ - 05000 |
| Панели стеновые крупноразмерные | -КИ - 06000 |
| Изделия металлические | -КИ - 07000 |
| Изделия соединительные | -КИ - 08000 |
| Изделия закладные | -КИ - 09000 |
| Каркасы арматурные | -КИ - 10000 |
| Сетки арматурные | -КИ - 11000 |

| | | | |
|---|---|---|---|
| ГИП | Евдаев | | 03.88 |
| Нач. отд. | Зильбертов | | 03.88 |
| Гл. констр. | Чупахин | | 03.88 |
| Рук. гр. | Оружева | | 03.88 |
| Н. контр. | Толмачева | | 03.88 |

ТП - 503-4-55.88 КИ-ТТ

Технические требования

| Стадия | Лист | Листов |
|---|---|---|
| Р | | 1 |

ГИПРОПРОМСЕЛЬСТРОЙ г. Саратов

Копировал: Савина

Формат А3

Инв. № подл. | Подпись и дата | Взам. инв. №

Альбом V!

Типовой проект 503-4-55.88

Инв. № подл. | Подпись и дата | Взам. инв. №

| Формат | Зона | Поз. | Обозначение | Наименование | Количество на исполнение 01000 -01 | -02 | -03 | -04 | -05 | -06 | -07 | -08 | -09 | -10 | Примечание |
|---|---|---|---|---|---|---|---|---|---|---|---|---|---|---|---|
| | | | | Документация | | | | | | | | | | | |
| А4 | | | ТП КИ-01000-СБ | Сборочный чертеж | | | | | | | | | | | |
| А3 | | | ТП КИ-01000-ВС | Ведомость расхода стали | | | | | | | | | | | *) |
| | | | | Сборочные единицы | | | | | | | | | | | |
| | | | 1.423.1-7.1-1.00.0-033 | Колонна 2К74-3АIVМ3 | 1 | 1 | 1 | 1 | 1 | | | | | | |
| | | | 1.427.1-7.1-3.00.0-106 | Колонна 12К75-6АIVМ4 | | | | | | 1 | 1 | 1 | | | |
| | | | 1.427.1-5.1-1.00.-117 | Колонна КФ73-2АV | | | | | | | | | 1 | 1 | |
| | | | | Изделие закладное | | | | | | | | | | | |
| А4 | | 1 | ТП КИ-09000-08 | МН8 | 1 | 1 | 1 | 1 | 1 | | | | | | |
| | | 2 | 1.423.1-7.2-0.050-07 | МН16 | | | | | | 1 | 1 | 1 | | | |
| | | 3 | 1.423.1-7.2-0.150-01 | МН40 | | | 4 | 1 | 1 | | 1 | 2 | | | |
| | | 4 | 1.423.1-7.2-0.150-02 | МН41 | | | | 2 | 2 | | | 1 | | | |
| | | 5 | 1.423.1-7.2-0.160 | МН42 | 8 | 14 | 14 | 10 | 9 | | 4 | 10 | | | |
| | | 6 | 1.427.1-5.2-0.04.0 | МН1 | | | | | | | | | 1 | 1 | |
| | | 7 | 1.427.1-5.2-0.09.0 | МН8 | | | | | | | | | 1 | 1 | |
| | | 8 | 1.427.1-5.2-0.15.0-1 | МН15 | | | | | | | | | | 4 | |
| | | 9 | 1.427.1-5.2-0.16.0 | МН17 | | | | | | | | | 8 | 12 | |
| | | | | Монтажная петля | | | | | | | | | | | |
| | | 10 | 3.400-7. вып. 1 | М16-200 | 2 | 2 | 2 | 2 | 2 | | | | 2 | 2 | |
| | | 11 | 3.400-7. вып. 1 | М18-250 | | | | | | 2 | 2 | 2 | | | |

*) Ведомость расхода стали на дополнительные закладные изделия на элемент

Узлы установки закладных изделий для колонн 2К74-3АIVМ3-01÷2К74-3АIVМ3-05, 12К75-6АIVМ4-06÷12К75-6АIVМ4-08 смотреть по серии 1.423.1-7.1-1.00.ОСБ лист 9; для колонн КФ73-2АV-09÷КФ73-2АV-10 — по серии 1.427.1-5 вып. 1

| | | | |
|---|---|---|---|
| ГИП | Евелев | | 03.88 |
| Нач. отд. | Зильбертов | | 12.87 |
| Гл. констр. | Цупахин | | 12.87 |
| Рук. гр. | Пруджева | | 2.88 |
| Вед. инж. | Попова | | 01.88 |
| Н. контр. | Толмачева | | 03.88 |

ТП-503-4-55.88 КИ-01000

Спецификация дополнительных закладных изделий на элемент

| Стадия | Лист | Листов |
|---|---|---|
| Р | | 1 |

ГИПРОПРОМСЕЛЬСТРОЙ г. Саратов

Копировал Чайчева

Формат А3

Альбом VI

Типовой проект 503-4-55.88

Инв.№ подл. | Подпись и дата | Взам.инв.№

| Марка элемента | Изделия закладные | | | | | | | | | | | | | | | | Всего, кг. |
|---|---|---|---|---|---|---|---|---|---|---|---|---|---|---|---|---|---|
| | Арматура класса | | | | | | | | Прокат марки | | | | | | | | |
| | AI | | | | AIII | | | | Вст3 кп 2-1 | | | | | | | | |
| | ГОСТ 5781-82* | | | | ГОСТ 5781-82* | | | | ГОСТ 82-70* | | ГОСТ 103-76* | | | | ГОСТ 8509-86 | | |
| | ф6 | ф16 | ф18 | Итого | ф10 | ф12 | | Итого | -8 | Итого | -8 | -10 | | Итого | L90×6 | Итого | |
| 2К74-3АIIIУМ3-01 | | 2.78 | | 2.78 | 2.4 | 1.9 | | 4.3 | 6.2 | 6.2 | 3.2 | | | 3.2 | | | 16.48 |
| 2К74-3АIIIУМ3-02 | | 2.78 | | 2.78 | 4.2 | 1.9 | | 6.1 | 6.2 | 6.2 | 5.6 | | | 5.6 | | | 20.68 |
| 2К74-3АIIIУМ3-03 | 0.4 | 2.78 | | 3.18 | 4.2 | 9.9 | | 14.1 | 24.6 | 24.6 | 5.6 | | | 5.6 | | | 47.48 |
| 2К74-3АIIIУМ3-04 | 0.3 | 2.78 | | 3.08 | 3.0 | 7.9 | | 10.9 | 21.8 | 21.8 | 4.0 | | | 4.0 | | | 39.78 |
| 2К74-3АIIIУМ3-05 | 0.3 | 2.78 | | 3.08 | 2.7 | 7.9 | | 10.6 | 21.8 | 21.8 | 3.6 | | | 3.6 | | | 39.08 |
| 12К75-6АIIIУМ4-06 | | | 4.12 | 4.12 | | 2.1 | | 2.1 | 14.4 | 14.4 | | | | | | | 20.62 |
| 12К75-6АIIIУМ4-07 | 0.1 | | 4.12 | 4.22 | 1.2 | 4.1 | | 5.3 | 19.0 | 19.0 | 1.6 | | | 1.6 | | | 30.12 |
| 12К75-6АIIIУМ4-08 | 0.3 | | 4.12 | 4.42 | 3.0 | 8.1 | | 11.1 | 29.1 | 29.1 | 4.0 | | | 4.0 | | | 48.62 |
| КФ73-2АIIIУ-09 | | 2.78 | | 2.78 | 6.8 | | | 6.8 | 5.7 | 5.7 | 4.8 | | | 4.8 | 2.8 | 2.8 | 22.88 |
| КФ73-2АIIIУ-10 | 0.4 | 2.78 | | 3.18 | 8.4 | 7.2 | | 15.6 | 5.7 | 5.7 | 7.2 | 22.8 | | 30.0 | 2.8 | 2.8 | 57.28 |

| | | | |
|---|---|---|---|
| ГИП | Евелев | | 03.88 |
| Нач.отд | Зильбертов | | 03.88 |
| Гл.констр | Чупахин | | 03.88 |
| Рук гр. | Оруджева | | 03.88 |
| Вед инж | Попова | | 01.88 |
| Н контр | Томачева | | 03.88 |

ТП-503-4-55 88 -КИ-01000-ВС

Ведомость расхода стали на дополнительные закладные изделия на элемент

| Стадия | Лист | Листов |
|---|---|---|
| Р | | 1 |

ГИПРОПРОМСЕЛЬСТРОЙ г Саратов

Копировал Романова

Формат А3

Типовой проект 503-4-55.88 Альбом VI

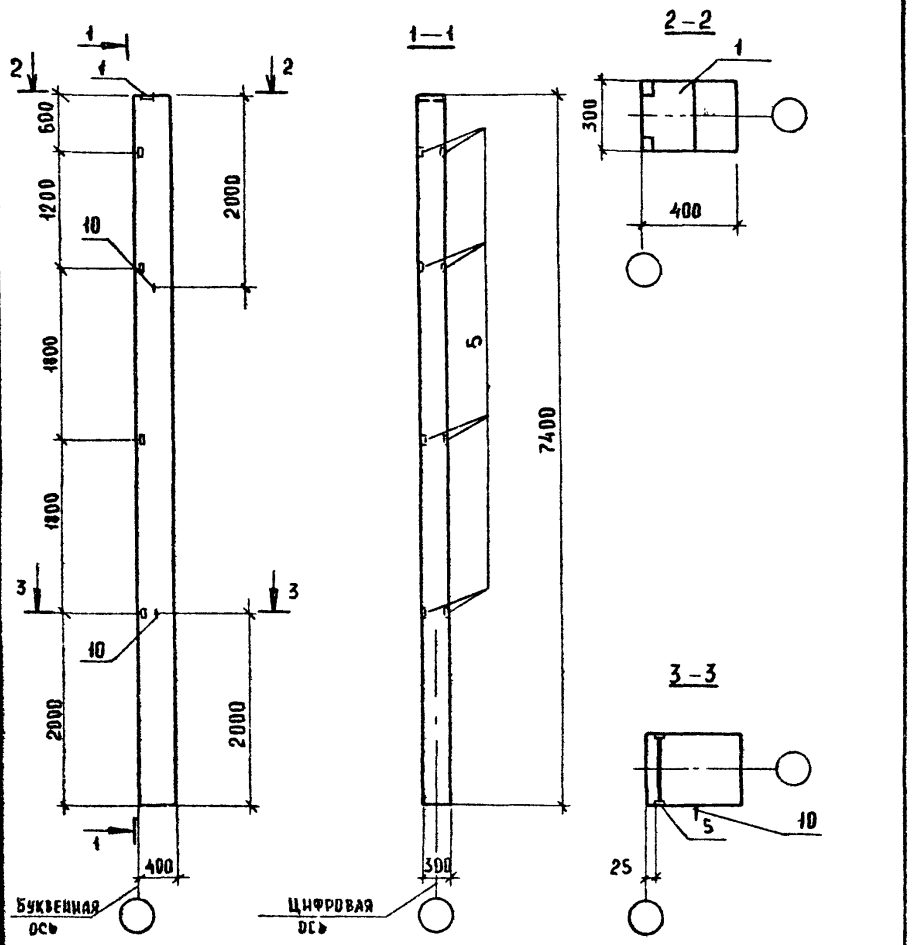


| | | | |
|---|---|---|---|
| ГИП | Евелев | | 03.88 |
| Нач.отд. | Зильбертов | | 12.87 |
| Гл.конст. | Чупахин | | 02.88 |
| Рук.групп | Орудшева | | 01.88 |
| Вед.инж. | Попова | | 01.88 |
| Н.контр. | Толмачева | | 03.88 |

ТП-503-4-55.88 -КЖ-01000-01 СБ

Колонна 2К74-3А IV М3-01

| Стадия | Масса | Масштаб |
|---|---|---|
| Р | | |
| Лист | Листов 1 | |

Гипропромсельстрой г. Саратов

Типовой проект 503-4-55.88 Альбом VI

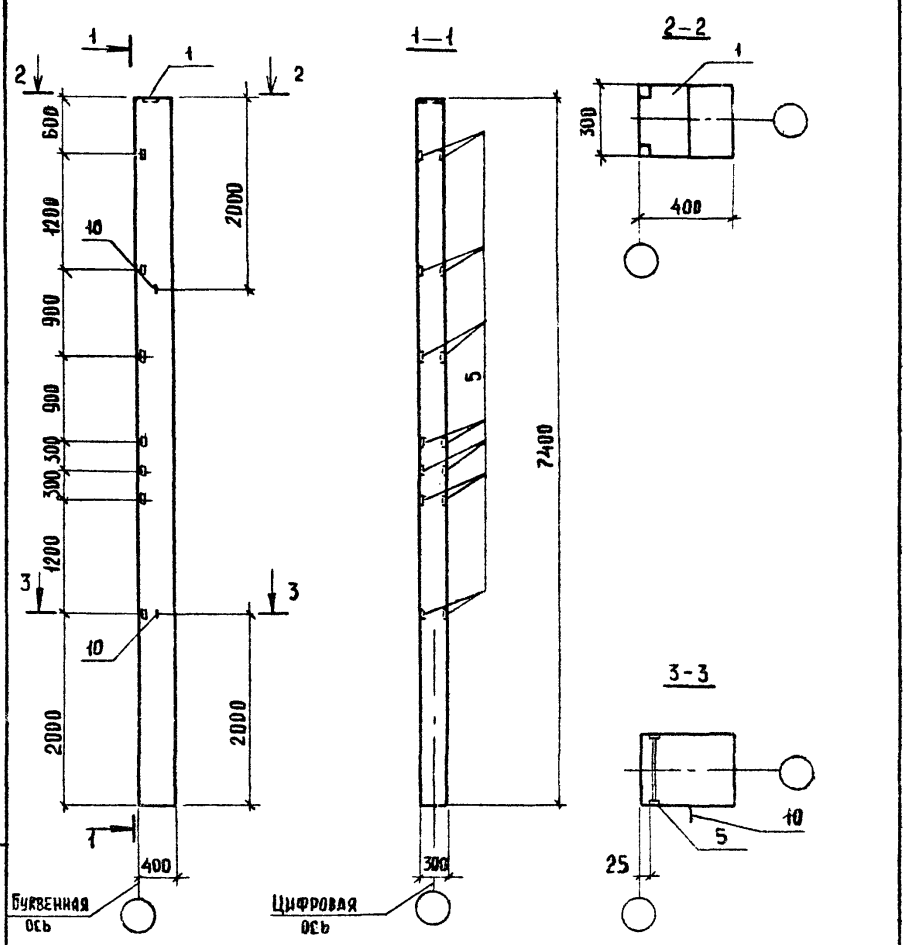


| | | | |
|---|---|---|---|
| ГИП | Евелев | | 03.88 |
| Нач.отд. | Зильбертов | | 12.87 |
| Гл.конст. | Чупахин | | 02.88 |
| Рук.групп | Орудшева | | 01.88 |
| Вед.инж. | Попова | | 01.88 |
| Н.контр. | Толмачева | | 03.88 |

ТП-503-4-55.88 -КЖ-01000-02 СБ

Колонна 2К74-3А IV М3-02

| Стадия | Масса | Масштаб |
|---|---|---|
| Р | | |
| Лист | Листов 1 | |

Гипропромсельстрой г. Саратов

Инв. № подл. | Подпись и дата | Взам. инв. №

Альбом VI

Типовой проект 503-4-55.88

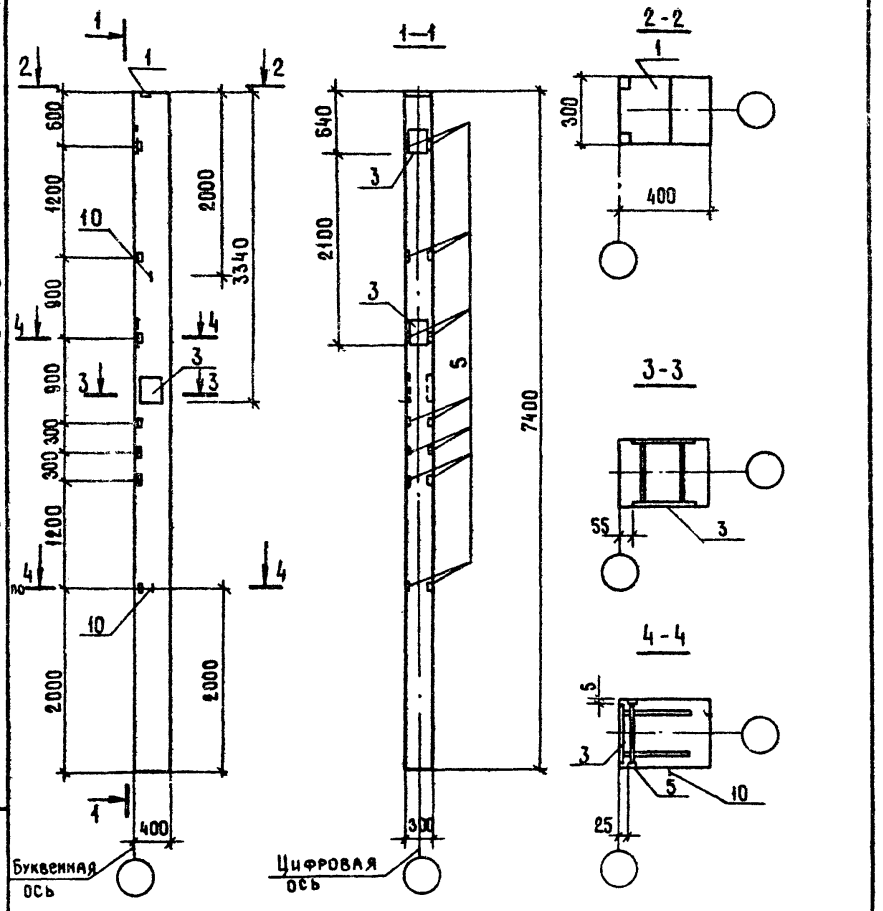


| | | | |
|---|---|---|---|
| ГИП | Евелев | | 03.88 |
| Нач. отд. | Зильбертов | | 12.87 |
| Гл. констр. | Чупахин | | 12.87 |
| Рук. групп | Оруджева | | 01.88 |
| Вед. инж. | Попова | | 01.88 |
| Н. контр. | Толмачева | | 03.88 |

ТП-503-4-55.88-КИ-01000-03 СБ

Колонна 2К74-3АIV М3-03

| Стадия | Масса | Масштаб |
|---|---|---|
| Р | | |
| Лист | Листов 1 | |

ГИПРОПРОМСЕЛЬСТРОЙ г. Саратов

Копировал: Романова

Формат А4

Альбом VI

Типовой проект 503-4-55.88

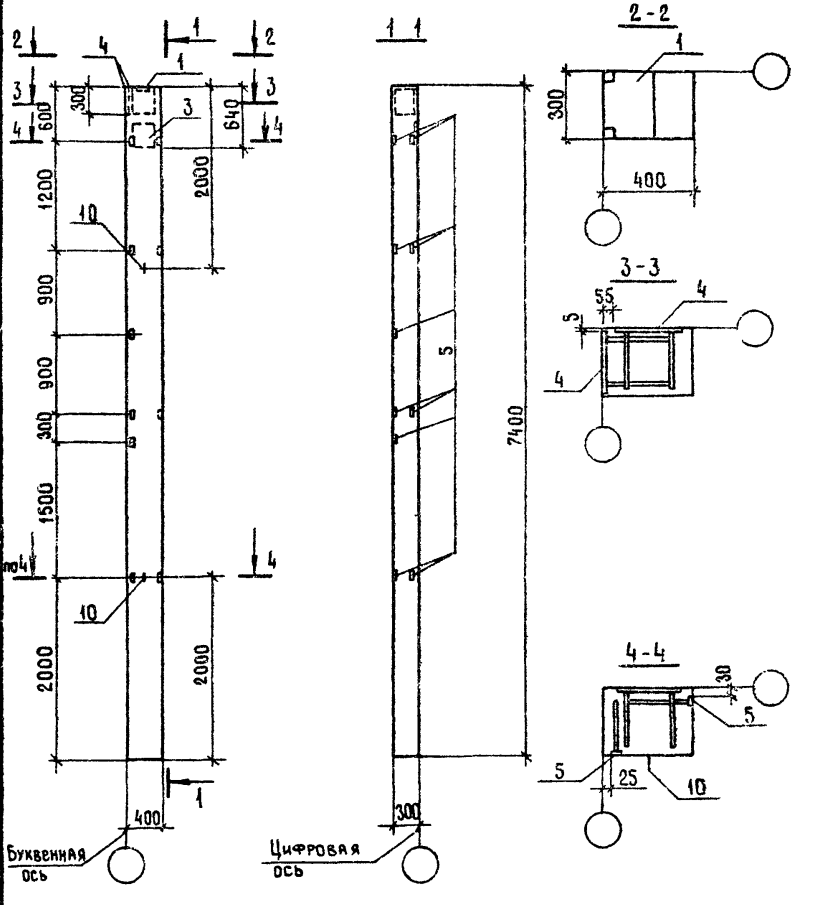


Взамен инв.№

Подпись и дата

Инв.№ подл.

| | | | |
|---|---|---|---|
| ГИП | Евелев | | 03.88 |
| Нач. отд. | Зильбертов | | 12.87 |
| Гл. констр. | Чупахин | | 12.87 |
| Рук. групп | Оруджева | | 01.88 |
| Вед. инж. | Попова | | 01.88 |
| Н. контр. | Толмачева | | 03.88 |

ТП-503-4-55.88-КИ-01000-04 СБ

Колонна 2К74-3АIV М3-04

| Стадия | Масса | Масштаб |
|---|---|---|
| Р | | |
| Лист | Листов 1 | |

ГИПРОПРОМСЕЛЬСТРОЙ г. Саратов

Копировал: Романова

Формат А4

Типовой проект 503-4-55.88 Альбом VI

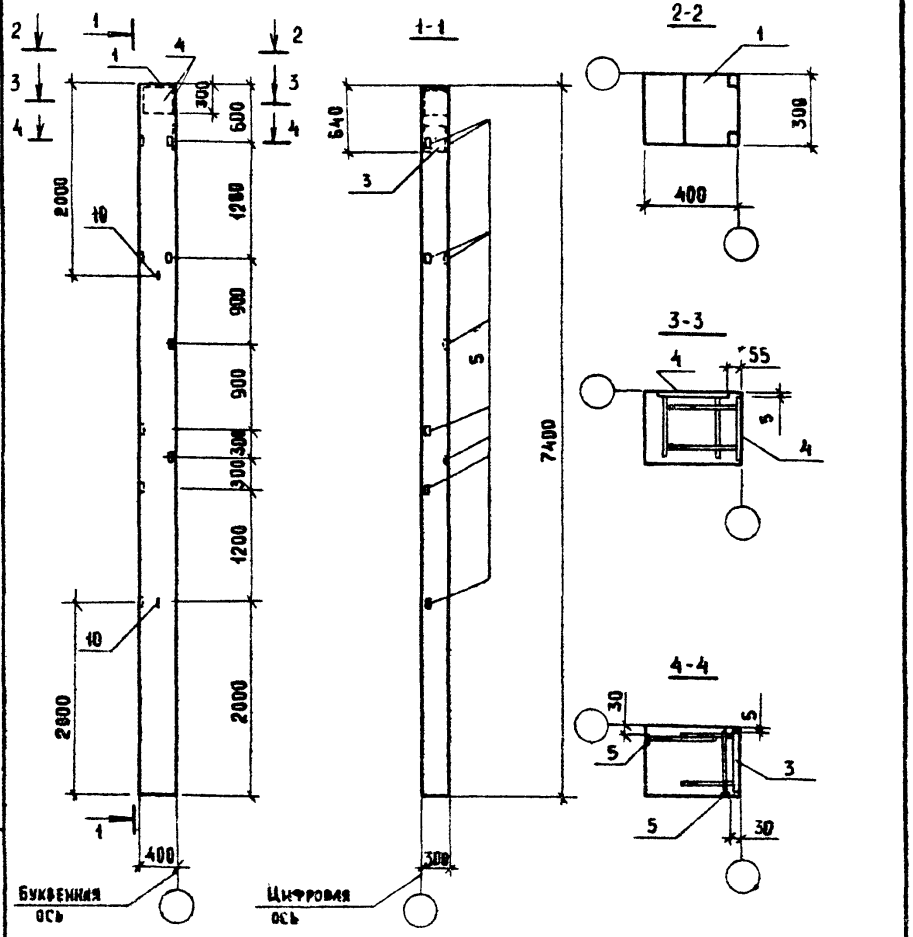


| | | | |
|---|---|---|---|
| ГИП | Евелев | | 03.88 |
| Нач. отд. | Зильбертов | | 12.87 |
| Гл. конст. | Чупахин | | 12.87 |
| Рук. групп | Орудшева | | 02.88 |
| Вед. инж. | Попова | | 01.88 |
| Н. контр. | Толмачева | | 03.88 |

ТП-503-4-55.88-КЖ-01000-05 СБ

Колонна 2К74-3АIVМ3-05

| Стадия | Масса | Масштаб |
|---|---|---|
| Р | | |
| Лист | Листов 1 | |

ГИПРОПРОМСЕЛЬСТРОЙ г. Саратов

Типовой проект 503-4-56.88 Альбом VI

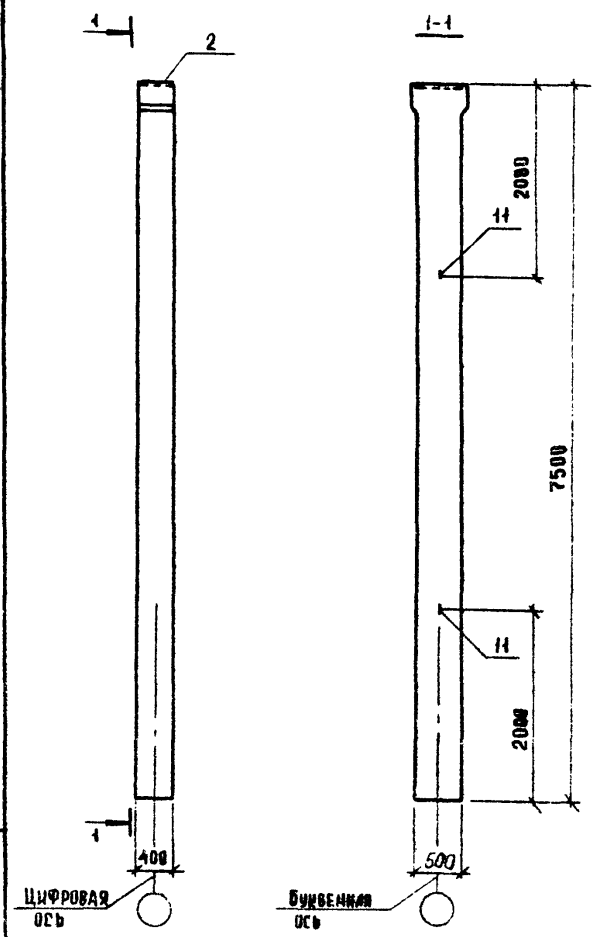


| | | | |
|---|---|---|---|
| ГИП | Евелев | | 03.88 |
| Нач. отд. | Зильбертов | | 12.87 |
| Гл. конст. | Чупахин | | 12.87 |
| Рук. групп | Орудшева | | 02.88 |
| Вед. инж. | Попова | | 01.88 |
| Н. контр. | Толмачева | | 03.88 |

ТП-503-4-55.88-КЖ-01000-06 СБ

Колонна 12К75-6АIVМ4-06

| Стадия | Масса | Масштаб |
|---|---|---|
| Р | | |
| Лист | Листов 1 | |

ГИПРОПРОМСЕЛЬСТРОЙ г. Саратов

Типовой проект 503-4-55.88 Альбом VI

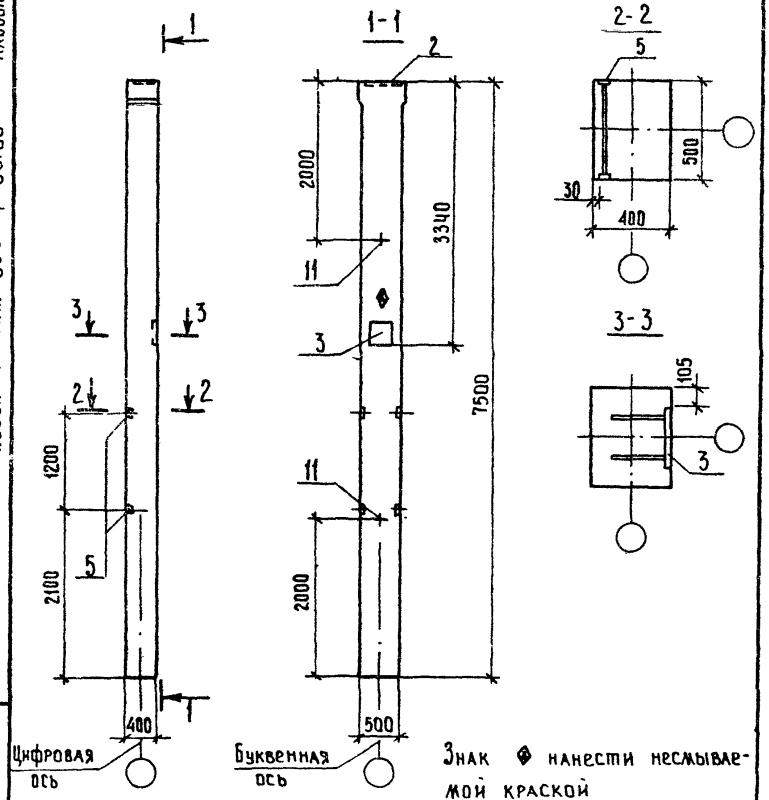


| | | | |
|---|---|---|---|
| ГИП | Евелев | | 12.88 |
| Нач. отд. | Зильбертов | | 12.88 |
| Гл. констр. | Чупахин | | 12.88 |
| Рук. групп | Оруджева | | 01.89 |
| Вед. инж. | Попова | | 01.89 |
| Н. контр. | Голмачева | | 12.88 |

ТП-503-4-55.88 КИ-01000-07 СБ

Колонна 12К75-6АIVмч-07

| Стадия | Масса | Масштаб |
|---|---|---|
| Р | | |
| Лист | Листов 1 | |

ГИПРОПРОМСЕЛЬСТРОЙ г. Саратов

Копировал: Ильичева

Формат А4

Типовой проект 503-4-55.88 Альбом VI

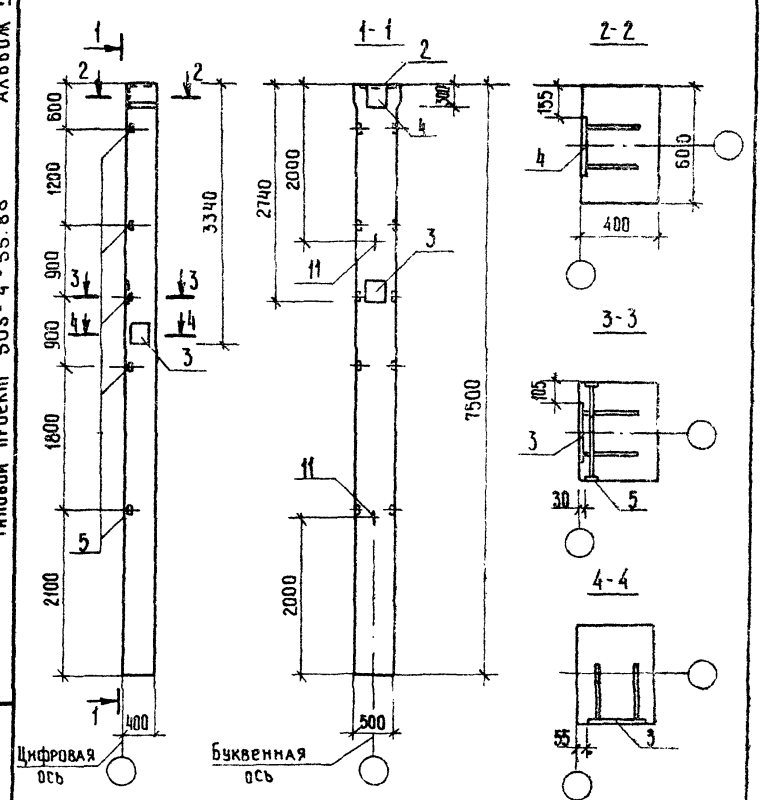


| | | | |
|---|---|---|---|
| ГИП | Евелев | | 03.89 |
| Нач. отд. | Зильбертов | | 12.88 |
| Гл. констр. | Чупахин | | 12.88 |
| Рук. групп | Оруджева | | 01.89 |
| Вед. инж. | Попова | | 01.89 |
| Н. контр. | Голмачева | | 03.89 |

ТП-503-4-55.88 КИ-01000-08 СБ

Колонна 12К75-6АIVмч-08

| Стадия | Масса | Масштаб |
|---|---|---|
| Р | | |
| Лист | Листов 1 | |

ГИПРОПРОМСЕЛЬСТРОЙ г. Саратов

Копировал: Ильичева

Формат А4

Инв. № подл. | Подпись и дата | Взам. инв. №

Типовой проект 503-4-55.88 Альбом VI

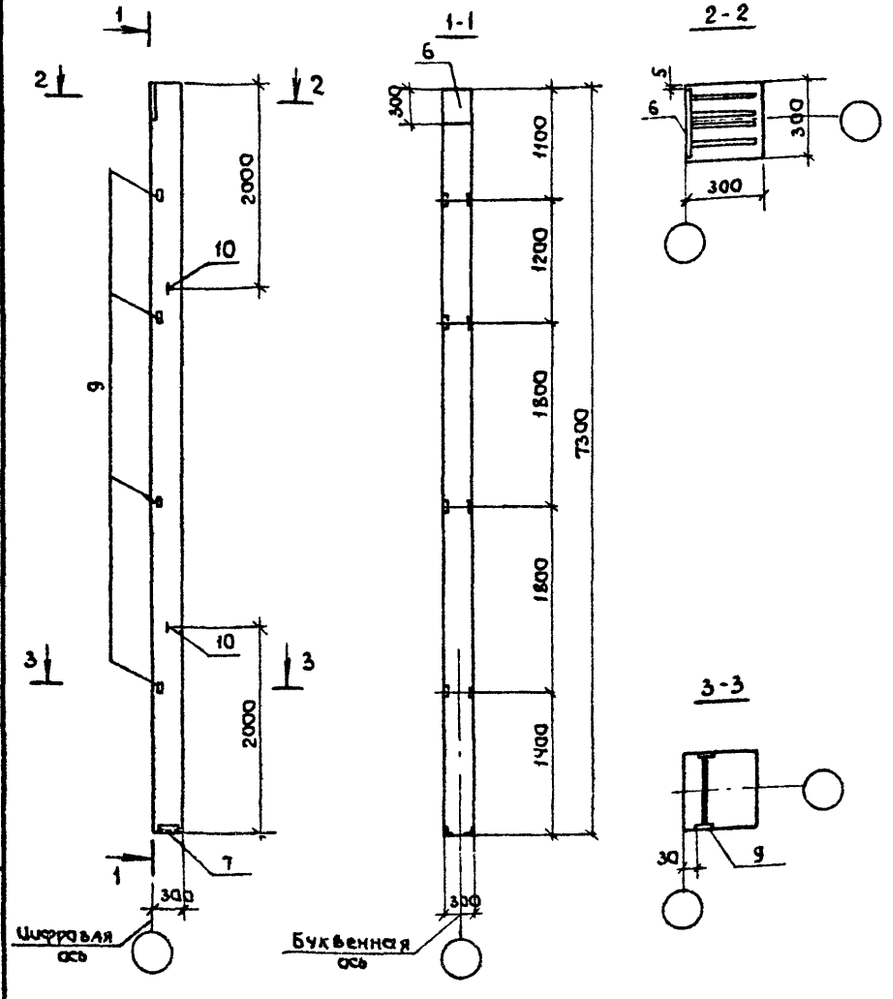


| | | | |
|---|---|---|---|
| ГИП | Евелев | | 03.88 |
| Нач. отд | Зильбертов | | 02.88 |
| Гл. констр | Чупахин | | 02.88 |
| Рук. груп. | Орудзева | | 01.88 |
| Вед. инж. | Попова | | 01.88 |
| Н. контр. | Толмачева | | 03.88 |

ТП-503-4-55.88 КИ-01000-09 СБ

Колонна КФ 73-2А V-09

| Стадия | Масса | Масштаб |
|---|---|---|
| Р | | |
| Лист | Листов 1 | |

ГИПРОПРОМСЕЛЬСТРОЙ г. Саратов

Инв. № подл. | Подпись и дата | Взамен. инв. №

Типовой проект 503-4-55.88 Альбом VI

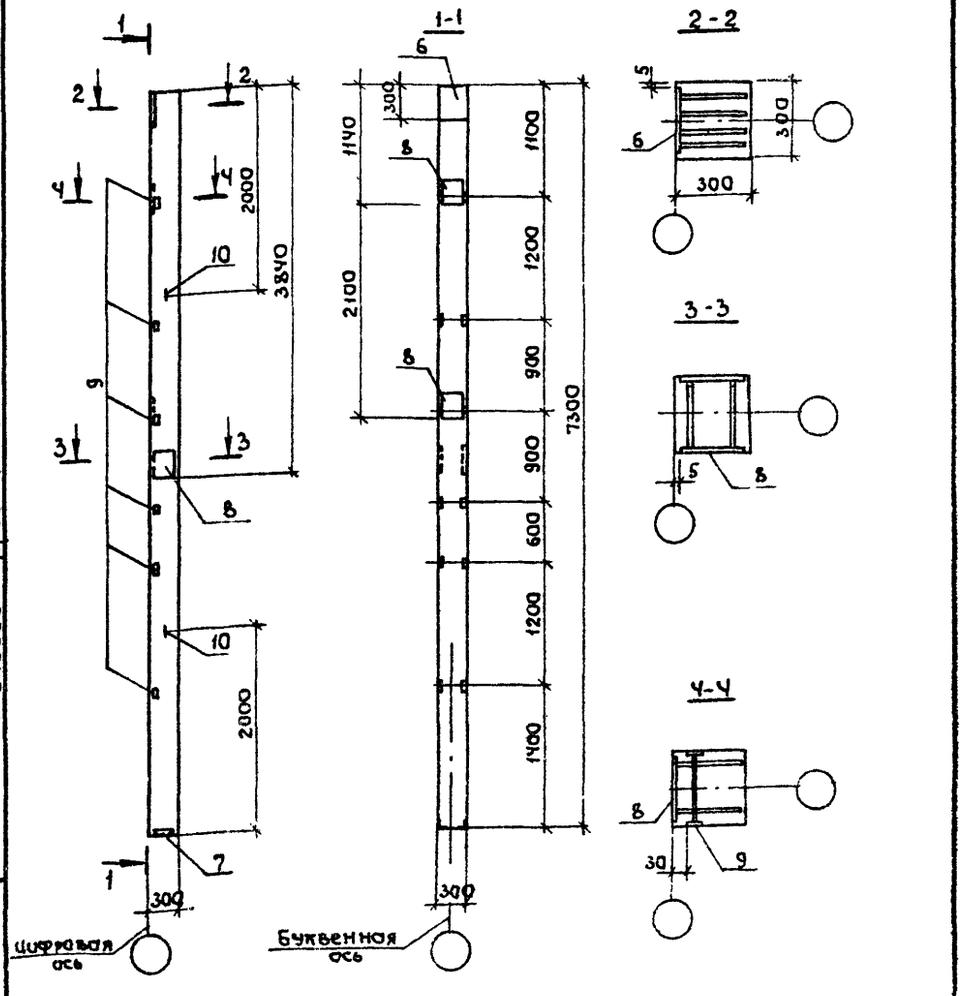


| | | | |
|---|---|---|---|
| ГИП | Евелев | | 03.88 |
| Нач. отд | Зильбертов | | 02.88 |
| Гл. констр | Чупахин | | 02.88 |
| Рук. груп. | Орудзева | | 01.88 |
| Вед. инж. | Попова | | 01.88 |
| Н. контр. | Толмачева | | 03.88 |

ТП-503-4-55.88 КИ-01000-10 СБ

Колонна КФ 73-2А V-10

| Стадия | Масса | Масштаб |
|---|---|---|
| Р | | |
| Лист | Листов 1 | |

ГИПРОПРОМСЕЛЬСТРОЙ г. Саратов

Инв. № подл. | Подпись и дата | Взамен. инв. №

Формат А4

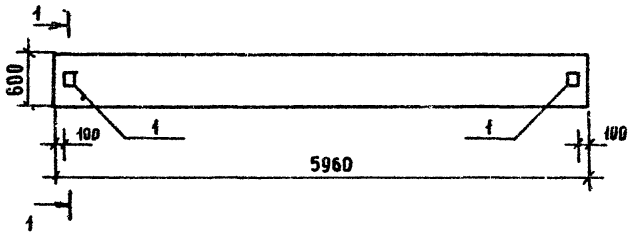


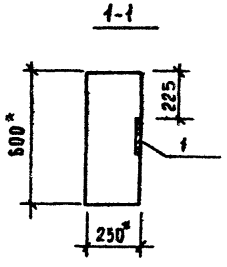


| Формат | Зона | Поз. | Обозначение | Наименование | Кол. | Приме-чание |
|---|---|---|---|---|---|---|
| | | | | Документация | | |
| А3 | | | ТП 503-4-55.88-КИ-02000 | Сборочный чертеж | | |
| А3 | | | ТП503-4-55.88-КИ-02000 | Ведомость расхода стали | | |
| | | | | Сборочные единицы | | |
| | | | 1.462.1-18.1-100.18 | Балка 1БП6-3АV | 1 | |
| | | 1 | 1.400-6\|76 вып.1 | Изделие закладное М6-1 | 2 | 2.1кг |

Ведомость расхода стали на дополнительные закладные изделия, кг

| Марка | Изделия закладные | | | | | | | Всего | Общий расход |
|---|---|---|---|---|---|---|---|---|---|
| | Арматура класса | | | Прокат марки | | | | | |
| | AIII | | | Вст 3 кп 2 | | | | | |
| | ГОСТ 5781-82* | | | ГОСТ 19903-74* | | | | | |
| | ф 10 | | Итого | -8 | -6 | | Итого | | |
| 1БП6-3АV-01 | 0.8 | | 0.8 | 2.8 | 0.6 | | 3.4 | 4.2 | 4.2 |

| | | | |
|---|---|---|---|
| ГИП | Евелев | | 03.88 |
| Нач.отд | Зильбертов | | 03.88 |
| Гл.конст | Чупахин | | 03.88 |
| Рук.гр. | Орудиева | | 01.88 |
| Вед.инж | Попова | | 01.88 |
| Н.контр | Толмачева | | 03.88 |

ТП-503-4-55.88 -КИ-02000

Балка 1БП6-3АV-01

| Стадия | Масса | Масштаб |
|---|---|---|
| Р | | |
| Лист | Листов 1 | |

ГИПРОПРОМСЕЛЬСТРОЙ г. Саратов

Копировал: Плешанкова

Формат А3

Инв.№ подл. | Подпись и дата | Взамен инв.№

Альбом V

Типовой проект 503-4-55.88

Инв. № подл. | Подпись и дата | Взам. инв. №

| Марка | Изделия арматурные | | | | Изделия закладные | | | | | | | | | Всего | Общий расход, кг. |
|---|---|---|---|---|---|---|---|---|---|---|---|---|---|---|---|
| | Арматура класса AIII | | | | Арматура класса AIII | | | | Прокат марки ВСт3кп2-1 | | | | | | |
| | ГОСТ 5781-82* | | | | ГОСТ 5781-82* | | | | ГОСТ 8510-86 | | | ГОСТ 103-76* | | | |
| | Ф12 | | Итого | Всего | Ф10 | Ф16 | | Итого | L 140х90х10 | | Итого | -6 | | Итого | |
| 1ПГ18-7АУТ-01 | | | | | 1.2 | 1.52 | | 2.72 | 21.0 | | 21.0 | | | | 23.72 | 23.72 |
| 1ПГ18-3АУЛ-02 | | | | | 1.2 | 1.52 | | 2.72 | 21.0 | | 21.0 | | | | 23.72 | 23.72 |
| 1ПВ18-7АУТ-4-03 | | | | | 1.2 | 1.52 | | 2.72 | 21.0 | | 21.0 | | | | 23.72 | 23.72 |
| 1ПВ18-3АУЛ-7-04 | 30.6 | | 30.6 | 30.6 | 1.6 | | | 1.6 | | | | 2.4 | | 2.4 | 4.0 | 34.6 |
| 1ПВ18-5АУТ-7-05 | 30.6 | | 30.6 | 30.6 | 4.0 | 3.04 | | 7.04 | 42.0 | | 42.0 | 2.4 | | 2.4 | 51.44 | 82.04 |
| 1ПВ18-3АУЛ-10-06 | 30.6 | | 30.6 | 30.6 | 1.6 | | | 1.6 | | | | 2.4 | | 2.4 | 4.0 | 34.6 |
| 1ПВ18-5АУТ-7-07 | | | | | 2.4 | 3.04 | | 5.44 | 42.0 | | 42.0 | | | | 47.44 | 47.44 |
| 1ПВ18-5АУТ-4.1-08 | | | | | 1.2 | 1.52 | | 2.72 | 21.0 | | 21.0 | | | | 23.72 | 23.72 |
| 1ПВ18-5АУТ-7.1-09 | | | | | 1.2 | 1.52 | | 2.72 | 21.0 | | 21.0 | | | | 23.72 | 23.72 |

| | | | |
|---|---|---|---|
| ГИП | Евелев | | 03.88 |
| Нач. отд. | Зильбертов | | 12.87 |
| Гл. констр. | Чупахин | | 01.88 |
| Рук. гр. | Оруджева | | 01.88 |
| Вед. инж. | Попова | | 11.88 |
| Н. контр. | Толмачёва | | 03.88 |

ТП-503-4-55.88 -КИ-03000 -ВС

Ведомость расхода стали на дополнительные закладные и арматурные изделия на элемент

| Стадия | Лист | Листов |
|---|---|---|
| Р | | 1 |

ГИПРОПРОМСЕЛЬСТРОЙ г. Саратов

Копировал: Маха Махначёва

Формат А3

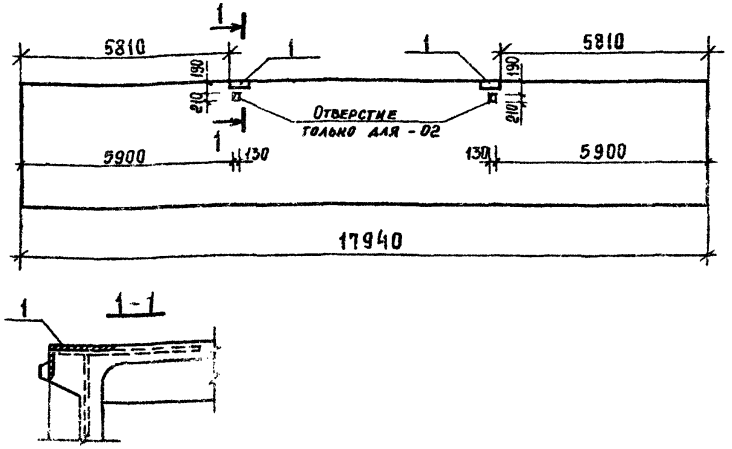





| Формат | Зона | Поз. | Обозначение | Наименование | Кол. | Примечание |
|---|---|---|---|---|---|---|
| | | | | Документация | | |
| А4 | | | ТП-503-4-55.88-КИ-03000-01.02 | Сборочный чертёж | | |
| А3 | | | ТП-503-4-55.88-КИ-03000-ВС | Ведомость расхода стали | | |
| | | | | Сборочные единицы | | |
| | | | | исполнение -01 | | |
| | | | 1.465.1-13.1-10-11.14 | 1ПГ18-7АVт | 1 | |
| | | 1 | 1.465.1-13.2-0360 | Изделие закладное М6 | 2 | |
| | | | | исполнение -02 | | |
| | | | 1.465.1-13.1-10-05.13 | 1ПГ18-3АVл | 1 | |
| | | 1 | 1.465.1-13.2-0360 | Изделие закладное М6 | 2 | |

| | | | |
|---|---|---|---|
| ГИП | Евелев | | 03.88 |
| Нач. отд. | Зильбертов | | 12.87 |
| Гл. констр. | Чупахин | | 01.88 |
| Рук. гр. | Оруджева | | 01.88 |
| Вед. инж. | Попова | | 01.88 |
| Н. контр. | Толмачева | | 01.88 |

ТП-503-4-55.88 КИ-03000-01,-02

Плита
1ПГ18-7АVт-01
1ПГ18-3АVл-02

| Стадия | Масса | Масштаб |
|---|---|---|
| Р | | |
| Лист | Листов 1 | |

ГИПРОПРОМСЕЛЬСТРОЙ
г. Саратов

Копировал Савина Формат А4

Инв. № подл. | Подпись и дата | Взам. инв. №





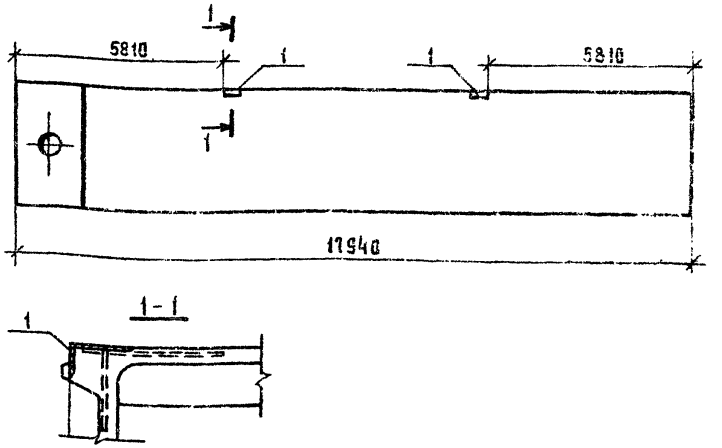





| Формат | Зона | Поз. | Обозначение | Наименование | Кол. | Примечание |
|---|---|---|---|---|---|---|
| | | | | Документация | | |
| А4 | | | ТП-503-4-55.88-КИ-03000-03 | Сборочный чертеж | | |
| А3 | | | ТП-503-4-55.88-КИ-03000-ВО | Ведомость расхода стали | | |
| | | | | Сборочные единицы | | |
| | | | 1.465.1-13.1-40-11.14 | 1ПВ18-7АVт-4 | 1 | |
| | | 1 | 1.465.1-13.2-0360 | Изделие закладное М6 | 2 | |

| | | | |
|---|---|---|---|
| ГИП | Евелев | | 03.88 |
| Нач. отд. | Зильбертов | | 12.87 |
| Гл. констр. | Чупахин | | 01.88 |
| Рук. группы | Оруджева | | 01.88 |
| Вед. инж. | Попова | | 01.88 |
| Н. контр. | Толмачева | | 03.88 |

ТП-503-4-55.88 КИ-03000 -ВЗ

Плита
1ПВ18-7АVт-4-03

| Стадия | Масса | Масштаб |
|---|---|---|
| Р | | |
| Лист | Листов 1 | |

ГИПРОПРОМСЕЛЬСТРОЙ
г. Саратов

Копировал Савина Формат А4

Инв. № подл. | Подпись и дата | Взам. инв. №

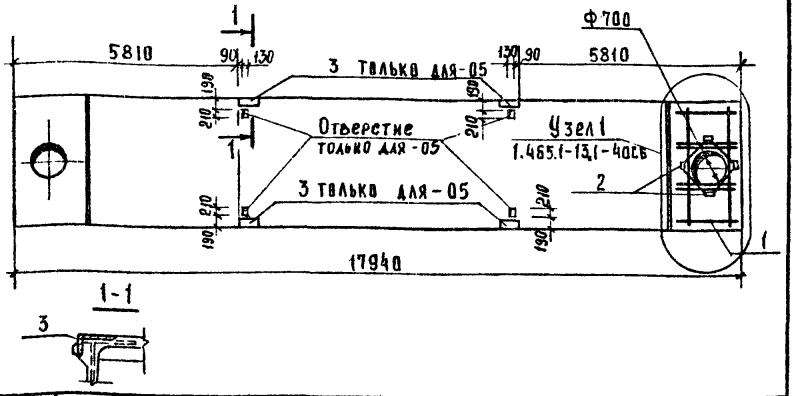


| Формат | Зона | Поз. | Обозначение | Наименование | Кол. | Примечание |
|---|---|---|---|---|---|---|
| | | | | Документация | | |
| А4 | | | ТП-503-4-55.88-КИ-03000-04, -05 | Сборочный чертеж | | |
| А3 | | | ТП-503-4-55.88-КИ-03000-ВС | Ведомость расхода стали | | |
| | | | 1.465.1-13.1-40сб | Узел 1 | | |
| | | | | Сборочные единицы | | |
| | | | | исполнение -04 | | |
| | | | 1.465.1-13.1-40-20.13 | 1ПВ18-3АIVл-7 | 1 | |
| | | 1 | 1.465.1-13.2-1000-01 | Каркас пространственный КП2 | 1 | |
| | | 2 | 1.465.1-13.2-0340 | Изделие закладное М4 | 4 | |
| | | | | исполнение -05 | | |
| | | | 1.465.1-13.1-40-21.14 | 1ПВ18-5АVт-7 | 1 | |
| | | 1 | 1.465.1-13.2-1000-01 | Каркас пространственный КП2 | 1 | |
| | | 2 | 1.465.1-13.2-0340 | Изделие закладное М4 | 4 | |
| | | 3 | 1.465.1-13.2-0360 | Изделие закладное М6 | 4 | |

| | | | |
|---|---|---|---|
| ГИП | Евелев | | 03.88 |
| Нач. отд. | Зильбертов | | 12.88 |
| Гл. констр. | Чупахин | | 02.88 |
| Рук. гр. | Оруджева | | 02.88 |
| Вед. инж. | Попова | | 01.88 |
| Н. контр. | Толмачева | | 03.88 |

ТП-503-4-55.88 КИ-03000 -04, -05

Плита
1ПВ18-3АVл-7-04
1ПВ18-5АVт-7-05

| Стадия | Масса | Масштаб |
|---|---|---|
| Р | | |
| Лист | Листов 1 | |

ГИПРОПРОМСЕЛЬСТРОЙ
г. Саратов



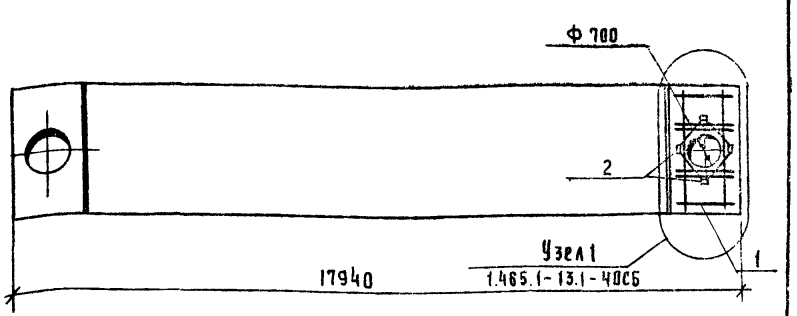


| Формат | Зона | Поз. | Обозначение | Наименование | Кол. | Примечание |
|---|---|---|---|---|---|---|
| | | | | Документация | | |
| А4 | | | ТП-503-4-55.88-КИ-03000-06 | Сборочный чертеж | | |
| А3 | | | ТП-503-4-55.88-КИ-03000-ВС | Ведомость расхода стали | | |
| | | | 1.465.1-13.1-40сб | Узел 1 | | |
| | | | | Сборочные единицы | | |
| | | | 1.465.1-13.1-40-35.13 | 1ПВ18-3АVл-10 | 1 | |
| | | 1 | 1.465.1-13.2-1000-01 | Каркас пространственный КП2 | 1 | |
| | | 2 | 1.465.1-13.2-0340 | Изделие закладное М4 | 4 | |

| | | | |
|---|---|---|---|
| ГИП | Евелев | | 03.88 |
| Нач. отд. | Зильбертов | | 12.88 |
| Гл. констр. | Чупахин | | 02.88 |
| Рук. группы | Оруджева | | 02.88 |
| Вед. инж. | Попова | | 01.88 |
| Н. контр. | Толмачева | | 03.88 |

ТП-503-4-55.88 КИ-03000 -06

Плита
1ПВ18-3АVл-10-06

| Стадия | Масса | Масштаб |
|---|---|---|
| Р | | |
| Лист | Листов 1 | |

ГИПРОПРОМСЕЛЬСТРОЙ
г. Саратов

Типовой проект 503-4-55.88

Инв. № подл. | Подпись и дата | Взам. инв. №

Альбом VI

Типовой проект 503-4-55.88

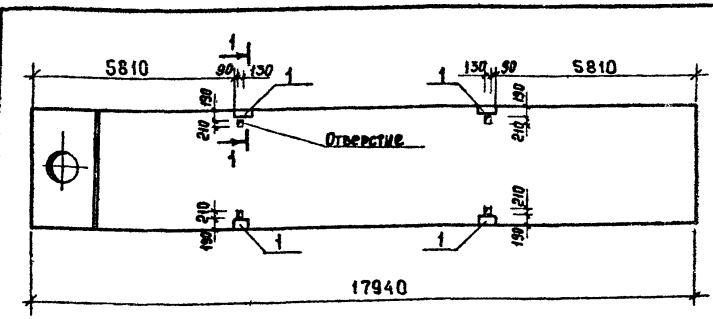


| Формат | Зона | Поз. | Обозначение | Наименование | Кол. | Примечание |
|---|---|---|---|---|---|---|
| | | | | Документация | | |
| А4 | | | ТП-503-4-55.88-КИ-03000-07 | Сборочный чертеж | | |
| А3 | | | ТП-503-4-55.88-КИ-03000-ВС | Ведомость расхода стали | | |
| | | | | Сборочные единицы | | |
| | | | 1.465.1-13.1-40-21.14 | 1ПВ18-5АУТ-7 | 1 | |
| | | 1 | 1.465.1-13.2-0.360 | Изделие закладное М6 | 4 | |

| | | | |
|---|---|---|---|
| ГИП | Евелев | | 03.88 |
| Нач. отд. | Зильбертов | | 12.88 |
| Гл. конст. | Чулахин | | 12.88 |
| Рук. гр. | Оруджева | | 02.89 |
| Вед. инж. | Попова | | 01.88 |
| Н. контр. | Толмачева | | 03.88 |

ТП-503-4-55.88 КИ-03000 -07

Плита 1ПВ18-5АУТ-7-07

| Стадия | Масса | Масштаб |
|---|---|---|
| Р | | |
| Лист | Листов 1 | |

ГИПРОПРОМСЕЛЬСТРОЙ г. САРАТОВ

Копировал: Махначева

Формат А2

Инв. № подл. | Подпись и дата | Взам. инв. №

Альбом VI

Типовой проект 503-4-55.88

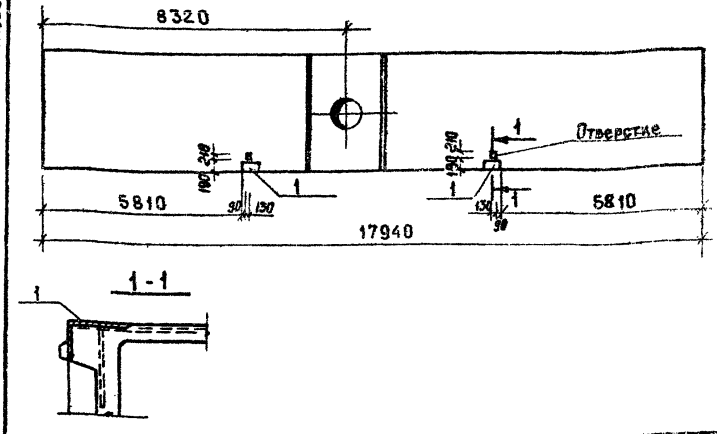


| Формат | Зона | Поз. | Обозначение | Наименование | Кол. | Примечание |
|---|---|---|---|---|---|---|
| | | | | Документация | | |
| А4 | | | ТП-503-4-55.88-КИ-03000-08,-09 | Сборочный чертеж | | |
| А3 | | | ТП-503-4-55.88-КИ-03000-ВС | Ведомость расхода стали | | |
| | | | | Сборочные единицы | | |
| | | | | Исполнение -08 | | |
| | | | 1.465.1-13.1-50-06.14 | 1ПВ18-5АУТ-4.1 | 1 | |
| | | 1 | 1.465.1-13.2-0360 | Изделие закладное М6 | 2 | |
| | | | | Исполнение -09 | | |
| | | | 1.465.1-13.1-50-21.14 | 1ПВ18-5АУТ-7.1 | 1 | |
| | | 1 | 1.465.1-13.2-0360 | Изделие закладное М6 | 2 | |

| | | | |
|---|---|---|---|
| ГИП | Евелев | | 03.88 |
| Нач. отд. | Зильбертов | | 12.88 |
| Гл. конст. | Чулахин | | 12.88 |
| Рук. группы | Оруджева | | 02.89 |
| Вед. инж. | Попова | | 01.88 |
| Н. контр. | Толмачева | | 03.88 |

ТП-503-4-55.88 КИ-03000 -08,-09

Плита 1ПВ-18-5АУТ-4.1-08 1ПВ-18-5АУТ-7.1-09

| Стадия | Масса | Масштаб |
|---|---|---|
| Р | | |
| Лист | Листов 1 | |

ГИПРОПРОМСЕЛЬСТРОЙ г. САРАТОВ

Копировал: Махначева

Формат А2

Инв. № подл. | Подпись и дата | Взам. инв. №

Спецификация закладных изделий на панель по схеме

| Поз. | Обозначение | Марка изделия | Кол-во закладных изделий на панель по схеме | | | | | |
|---|---|---|---|---|---|---|---|---|
| | | | I | II | III | IV | V | VI |
| 1 | 1.030.1-1, 1-3-30-01 | М2 | 4 | 4 | 2 | 4 | 2 | |
| 2 | -30-03 | М4 | | | | | | 1 |
| 3 | -36 | М9 | 5 | 8 | | | | |
| 4 | -33 | М6 | | 2 | | | | |
| 5 | -35-01 | М11 | | | 4 | 4 | 4 | 4 |
| | | | | | | | | |

Ведомость расхода стали на закладные изделия, кг

| Схема | Изделия закладные | | | | | | | | | Всего |
|---|---|---|---|---|---|---|---|---|---|---|
| | Арматура класса | | | Прокат марки | | | | | | |
| | A III | | | Вст 3кп 2-1 | | | | | | |
| | ГОСТ 5781-82* | | | ГОСТ 8509-86 | | | ГОСТ 19903-74* | | | |
| | ф10 | | Итого | L63×6 | | Итого | -6 | -8 | Итого | |
| I | 2.7 | | 2.7 | 5.48 | | 5.48 | 2.24 | 5 | 7.24 | 15.42 |
| II | 4.84 | | 4.84 | 5.48 | | 5.48 | 2.24 | 9.28 | 11.52 | 21.84 |
| III | 2.16 | | 2.16 | 6.42 | | 6.42 | 1.12 | — | 1.12 | 9.7 |
| IV | 2.56 | | 2.56 | 9.16 | | 9.16 | 2.24 | — | 2.24 | 13.96 |
| V | 2.16 | | 2.16 | 6.42 | | 6.42 | 1.12 | — | 1.12 | 9.7 |
| VI | 1.96 | | 1.96 | 5.51 | | 5.51 | 0.56 | — | 0.56 | 8.03 |

| Марка | Схема | Обозначение | Наименование | Примечание |
|---|---|---|---|---|
| ПС9 | I | 1.030.1-1, 1-1 04 | ПС60.6.2.5-6.А | |
| ПС10 | II | 04-10 | ПС60.9.2.5-6.А | |
| ПС24 | III | 62-01 | 2ПС15.12.2.5-А | |
| ПС25 | III | 62-05 | 2ПС15.18.2.5-А | |
| ПС29 | III | 66-05 | 2ПС18.24.2.5-А | |
| ПС30 | III | 62-09 | 2ПС15.24.2.5-А | |
| ПС31 | III | 64-05 | 2ПС9.24.2.5-А | |
| ПС32 | III | 64-03 | 2ПС9.12.2.5-А | |
| ПС26 | IV | 66-03 | 2ПС18.12.2.5-А | |
| ПС28 | IV | 63-01 | 2ПС30.24.2.5-А | |
| ПС27 | V | 66-04 | 2ПС18.18.2.5-А | |
| ПС33 | VI | 59-10 | 2ПС6.24.2.5-А | |
| ПС34 | VI | 58-01 | 2ПС6.12.2.5-А | |

Панели со * отличаются от типовых привязкой закладных изделий

Схемы I ÷ II на листе 2

Схемы III ÷ VI на листе 4

| | | | |
|---|---|---|---|
| ГИП | Евелев | | 03.88 |
| Нач. отд. | Зильбертов | | 02.88 |
| Гл. констр. | Чупахин | | 02.88 |
| Рук. гр. | Оруджева | | 02.88 |
| Вед. инж. | Попова | | 01.88 |
| Техник | Болотникова | | 01.88 |
| Н. контр. | Толмачева | | 03.88 |

ТП-503-4-55.88 КН-04000

Спецификация и ведомость расхода стали к схемам расположения закладных изделий в панелях. Схемы I ÷ VI

| Стадия | Лист | Листов |
|---|---|---|
| Р | 1 | 4 |

Гипропромсельстрой г. Саратов

ПС9

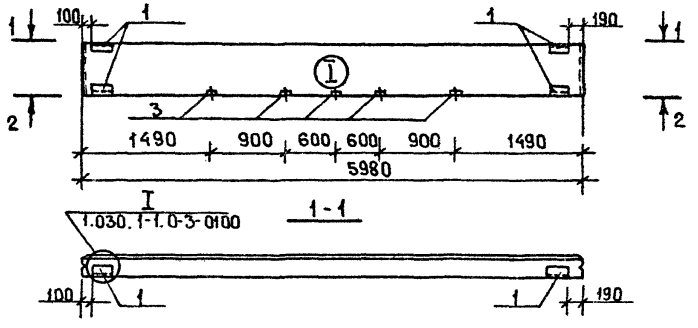


ПС10

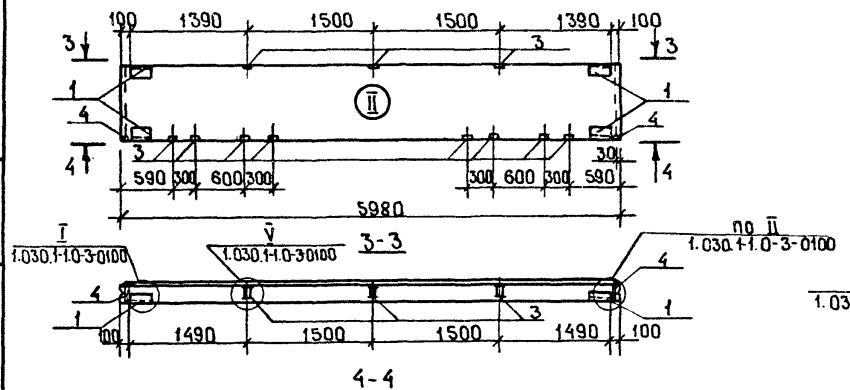


ПС13

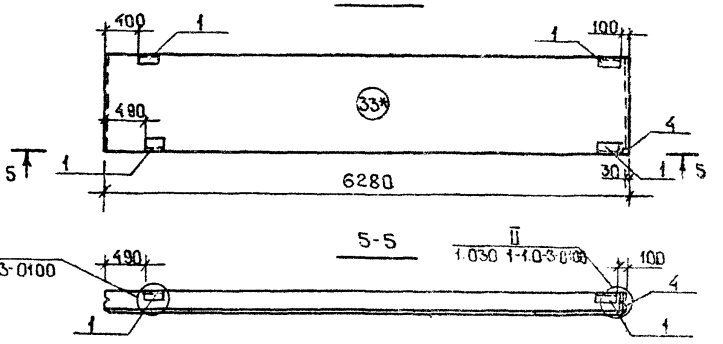


ПС15

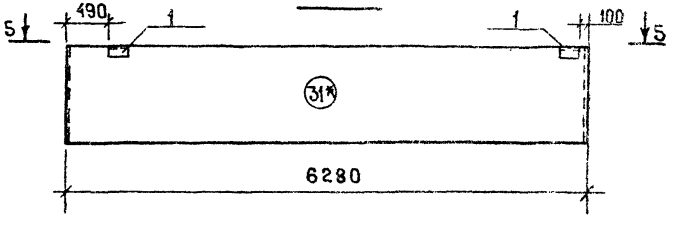


ПС19

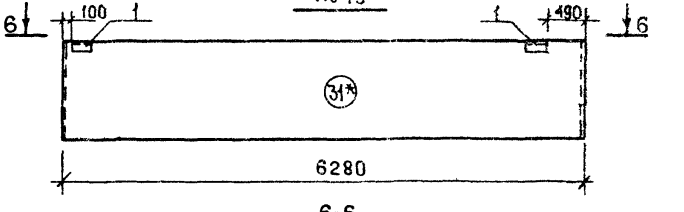


6-6

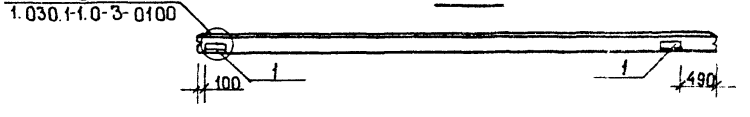


| ТП - 503-4-55.88 КИ-04000 | Лист 2 |
|---|---|

Копировал: Маха Махначева

Инв.№подл. | Подпись и дата | Взам.инв.№

ПС 16

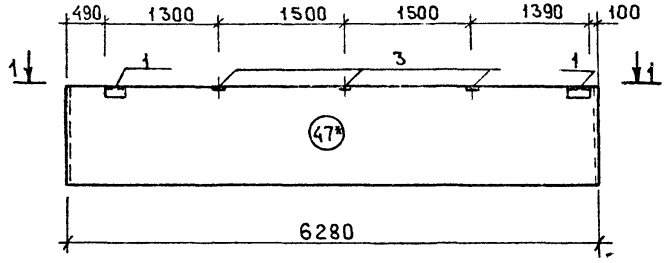


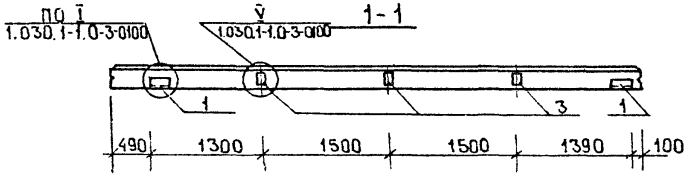


ПС 17

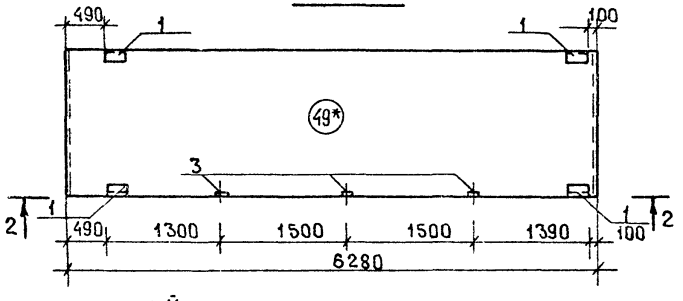


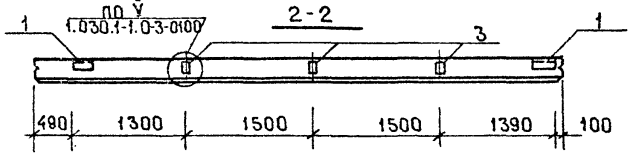


ПС 21

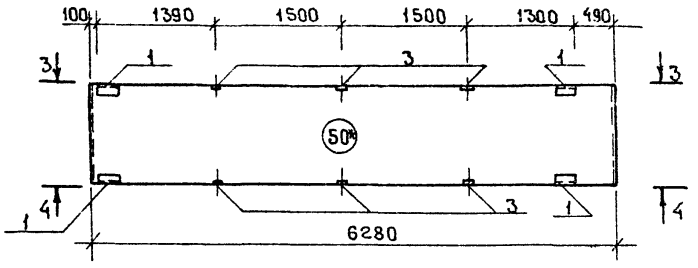


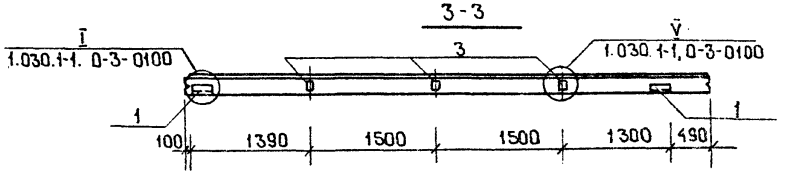


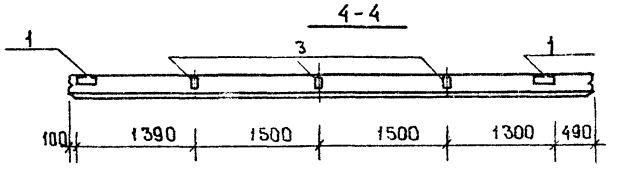


ПС 20

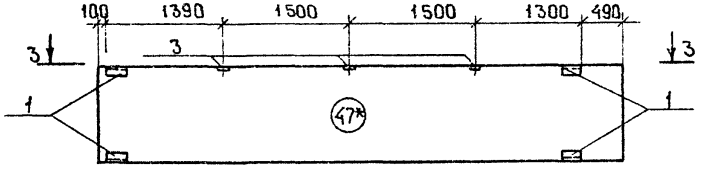




Инв.№подл. | Подпись и дата | Взам.инв.№

ПС24; ПС25; ПС29 ÷ ПС32

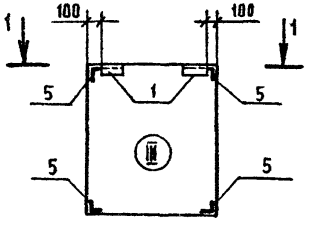


ПС27

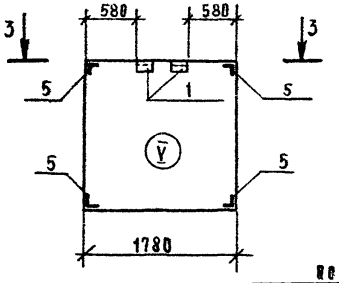


ПС5

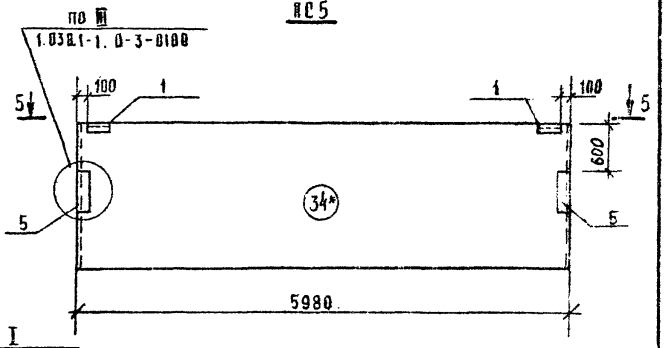


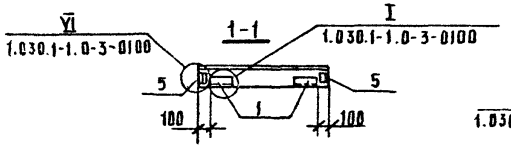


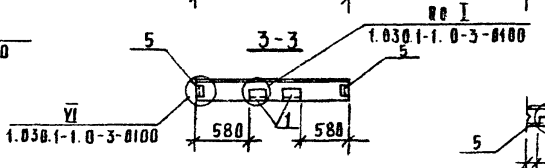


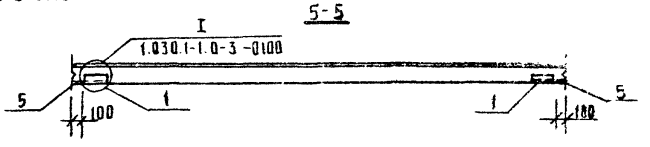


ПС26, ПС28

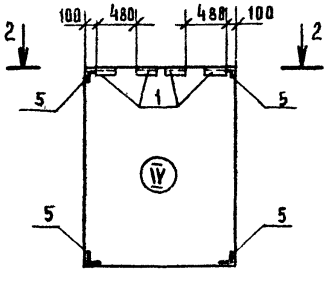


ПС33; ПС34

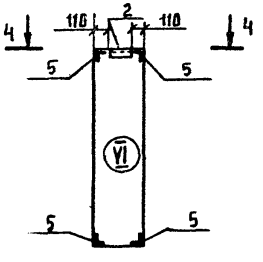


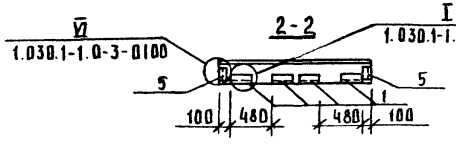


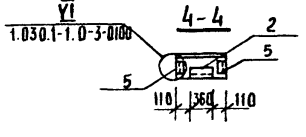




Инв.№ подл. | Подпись и дата | Взам.инв.№

Копировал Сабина Формат А

Альбом VI

Типовой проект 503-4-55.88

| Формат | Зона | Поз. | Обозначение | Наименование | Количество на исполнение 05000 -01 | -02 | -03 | -04 | -05 | -06 | -07 | -08 | -09 | Примечание |
|---|---|---|---|---|---|---|---|---|---|---|---|---|---|---|
| | | | | Документация | | | | | | | | | | |
| А3 | | | ТП -КИ-05000-СБ | Сборочный чертеж | | | | | | | | | | |
| А3 | | | ТП -КИ-05000-ВС | Ведомость расхода стали | | | | | | | | | | *) |
| | | | | Сборочные единицы | | | | | | | | | | |
| | | | 1.090.1-1 5-1 5000-03 | Плита ПР 60.15-8Ат V т | | | | | | | | | | |
| | | 1 | 1.090.1-1 5-1 0080 | Изделие закладное МН6 | | | | | | 1 | | | 1 | |
| А4 | | 2 | ТП КИ-09000-07 | Изделие закладное МН7 | | | | | | | 8 | 8 | 10 | |
| | | | | Детали | | | | | | | | | | |
| | | | | | | | | | | | | | | |
| БУ | | | | ф6А III ГОСТ 5781-82* | | | | | | | | | | |
| | | 3 | | l=180 | 8 | | 4 | | | | 4 | 8 | 9 | 0.04кг |
| | | 4 | | l=210 | | | | | | | 4 | | | 0.05кг |
| | | 5 | | l=300 | 4 | 4 | | | | | | | | 0.07кг |
| | | 6 | | l=660 | | | | | | | | | 1 | 0.15кг |
| | | 7 | | l=760 | | | 2 | | | | 2 | | | 0.17кг |
| | | 8 | | l=860 | | | | | | | | 4 | 4 | 0.19кг |
| | | 9 | | l=940 | | | | | | | 2 | | | 0.21кг |
| | | 10 | | l=1060 | | | 2 | | | | | | | 0.24кг |
| | | 11 | | l=1350 | | | 2 | | | | 4 | 4 | 5 | 0.30кг |
| БУ | | | | ф8А III ГОСТ 5781-82* | | | | | | | | | | |
| | | 12 | | l=760 | | | | | 1 | 1 | | | | 0.30кг |
| | | 13 | | l=860 | 2 | | | | | | | | | 0.34кг |
| | | 14 | | l=1060 | | | | | 1 | | | | | 0.42кг |
| | | 15 | | l=1160 | 2 | 2 | | 2 | | | | | | 0.46кг |
| | | 16 | | l=1350 | | | 2 | | 2 | | | | | 0.53кг |
| БУ | | 17 | | ф10А III ГОСТ 5781-82*, l=1350 | 6 | 2 | | 2 | 1 | 1 | | | | 0.83кг |

*) Ведомость расхода стали на дополнительные закладные изделия и детали на элемент.

| | | | |
|---|---|---|---|
| ГИП | Евелев | [подпись] | 03.88 |
| Нач.отд. | Зильбертов | [подпись] | 02.88 |
| Гл.констр. | Чупахин | [подпись] | 02.88 |
| Рук.гр. | Оруджева | [подпись] | 01.88 |
| Вед.инж. | Попова | [подпись] | 01.88 |
| Вед.инж. | Петрова | [подпись] | 02.88 |
| Н.контр. | Толмачева | [подпись] | 03.88 |

ТП - 503-4-55.88 -КИ-05000

Спецификация дополнительных закладных изделий и деталей на элемент.

| Стадия | Лист | Листов |
|---|---|---|
| Р | | 1 |

ГИПРОПРОМСЕЛЬСТРОЙ г. Саратов

Инв. № подл. | Подпись и дата | Взам. инв. №

| Марка элемента | Изделия арматурные | | | | | Изделия закладные | | | | | | | | | Общий расход, кг |
|---|---|---|---|---|---|---|---|---|---|---|---|---|---|---|---|
| | Арматура класса A III ГОСТ 5781-82* | | | | Всего | Арматура класса AI ГОСТ 5781-82* | | A III ГОСТ 5781-82* | | Прокат марки ВСт3кп2-1 ГОСТ 103-76* | | ГОСТ 8510-86 | | Всего | |
| | ф6 | ф8 | ф10 | Итого | | ф12 | Итого | ф10 | Итого | δ=6 | Итого | ∠100×83×8 | Итого | | |
| ПР60.15-8АтУт-01 | 0.6 | 1.6 | 4.98 | 7.18 | 7.18 | | | | | | | | | | 7.18 |
| ПР60.15-8АтУт-02 | 0.28 | 0.92 | 1.66 | 2.86 | 2.86 | | | | | | | | | | 2.86 |
| ПР60.15-8АтУт-03 | 1.58 | 1.06 | | 2.64 | 2.64 | | | | | | | | | | 2.64 |
| ПР60.15-8АтУт-04 | | 0.92 | 1.66 | 2.58 | 2.58 | | | | | | | | | | 2.58 |
| ПР60.15-8АтУт-05 | | 1.78 | 0.83 | 2.61 | 2.61 | | | | | | | | | | 2.61 |
| ПР60.15-8АтУт-06 | | 0.3 | 0.83 | 1.13 | 1.13 | 0.88 | 0.88 | | | 0.57 | 0.57 | | | 1.45 | 2.58 |
| ПР60.15-8АтУт-07 | 2.32 | | | 2.32 | 2.32 | | | 4.48 | 4.48 | | | 15.76 | 15.76 | 20.24 | 22.56 |
| ПР60.15-8АтУт-08 | 2.28 | | | 2.28 | 2.28 | | | 4.48 | 4.48 | | | 15.76 | 15.76 | 20.24 | 22.52 |
| ПР60.15-8АтУт-09 | 2.77 | | | 2.77 | 2.77 | 0.88 | 0.88 | 5.60 | 5.60 | 0.57 | 0.57 | 19.70 | 19.7 | 26.75 | 29.52 |

| | | | |
|---|---|---|---|
| ГИП | Евелев | | 03.88 |
| Нач.отд. | Зильбертов | | 12.88 |
| Гл.констр. | Чупахин | | 12.88 |
| Рук.гр. | Оружева | | 01.88 |
| Вед.инж. | Попова | | 01.86 |
| Вед.инж. | Петрова | | 01.88 |
| Н.контр. | Малачева | | 03.88 |

ТП-503-4-55.88 -КИ-05000-ВС

Ведомость расхода стали на дополнительные закладные изделия и детали на элемент.

| Стадия | Лист | Листов |
|---|---|---|
| Р | | 1 |

ГИПРОПРОМСЕЛЬСТРОЙ г. Саратов

Копировал Лавцова Формат А3

Рис. 1

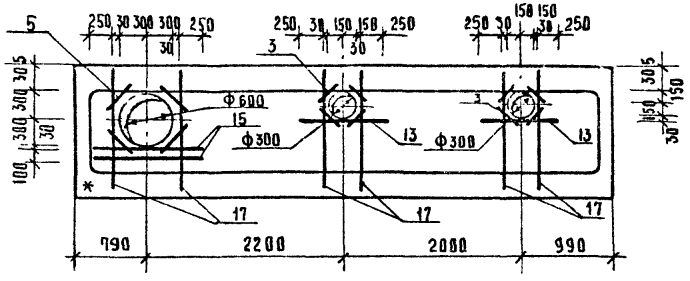


Рис. 2

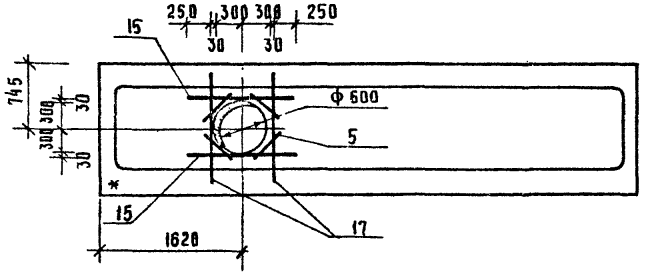


Рис. 3

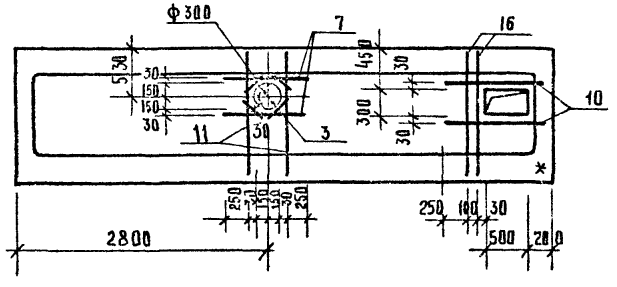


1. Защитный слой бетона - 10 мм.
2. Знак * нанести несмываемой краской.

Рис. 4

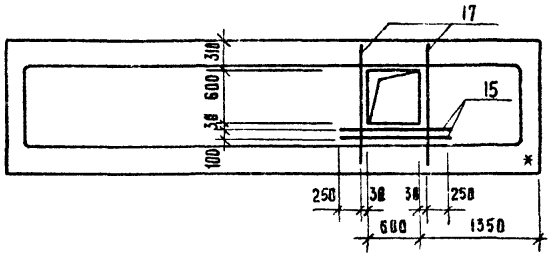


Рис. 5

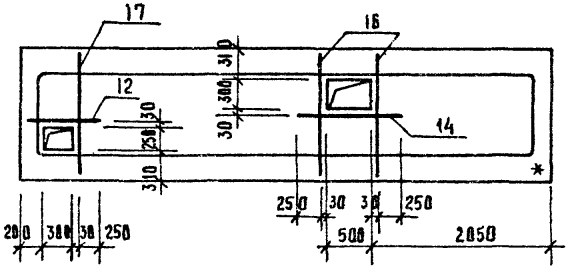


| Обозначение | Марка | Рис. | Обозначение | Марка | Рис. |
|---|---|---|---|---|---|
| ТП-503-4-55.88-КИ-05000-01 | ПРБ0.15-8АтУт-01 | 1 | ТП -КИ-05000-04 | ПРБ0.15-8АтУт-04 | 4 |
| ТП-503-4-55.88 КИ-05000-02 | ПРБ0.15-8АтУт-02 | 2 | ТП -КИ-05000-05 | ПРБ0.15-8АтУт-05 | 5 |
| ТП -КИ-05000-03 | ПРБ0.15-8АтУт-03 | 3 | | | |

| | | | |
|---|---|---|---|
| ГИП | Евлаев | | 03.88 |
| Нач. отд. | Зильбертов | | 02.88 |
| Гл. констр. | Чувахин | | 02.88 |
| Рук. гр. | Фрунжева | | 01.88 |
| Вед. инж. | Петрова | | 01.88 |
| Вед. инж. | Попова | | 01.88 |
| Н. контр. | Тюмачева | | 03.88 |

ТП - 503-4-55.88 КИ-05000-01÷05СБ

Плита ПРБ0.15-8АтУт-01÷ПРБ0.15-8АтУт-05

| Стадия | Масса | Масштаб |
|---|---|---|
| Р | | |
| Лист | Листов 1 | |

ГИПРОПРОМСЕЛЬСТРОЙ
г. Саратов

Инв. № подл. | Подпись и дата | Взам. инв. №

Рис.1

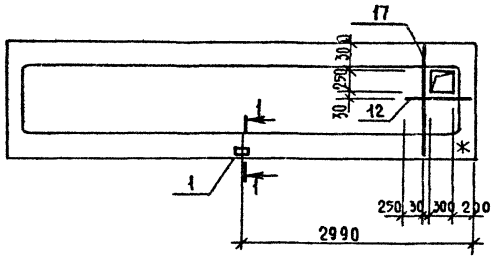


Рис.2

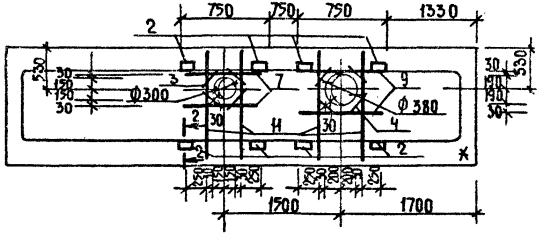


Рис.3

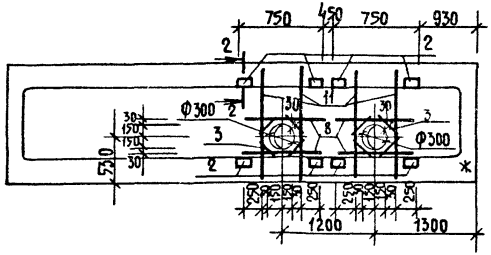


Рис.4

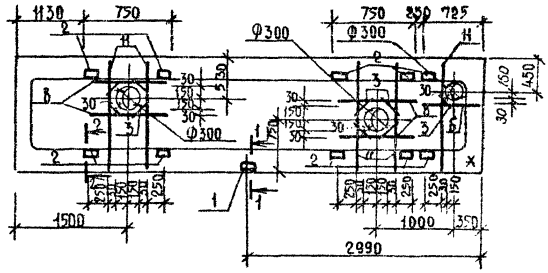


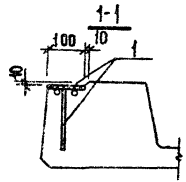


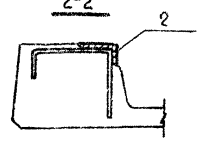


| Обозначение | | Марка | Рис. |
|---|---|---|---|
| ТП | -КИ-05000-06 | ПРБО.15-8АтУт-06 | 1 |
| ТП | -КИ-05000-07 | ПРБО.15-8АтУт-07 | 2 |
| ТП | -КИ-05000-08 | ПРБО.15-8АтУт-08 | 3 |
| ТП | -КИ-05000-09 | ПРБО.15-8АтУт-09 | 4 |

1. Защитный слой бетона-10мм.
2. Знак * нанести несмываемой краской.

| | | | |
|---|---|---|---|
| ГИП | Евсеев | | 03.88 |
| Нач. отд. | Зильбертов | | 02.88 |
| Гл. констр. | Чупахин | | 02.88 |
| Рук. гр. | Орлинева | | 01.88 |
| Вед. инж. | Петрова | | 01.88 |
| Вед. инж. | Попова | | 01.88 |
| Н. контр. | Толмачева | | 03.88 |

ТП-503-4-55.88 КИ-05000-06÷0966

Плита

ПРБО.15-8АтУт-06÷ПРБО.15-8АтУт-09

| Стадия | Масса | Масштаб |
|---|---|---|
| Р | | |
| Лист | Листов 1 | |

ГИПРОПРОМСЕЛЬСТРОЙ г. Саратов

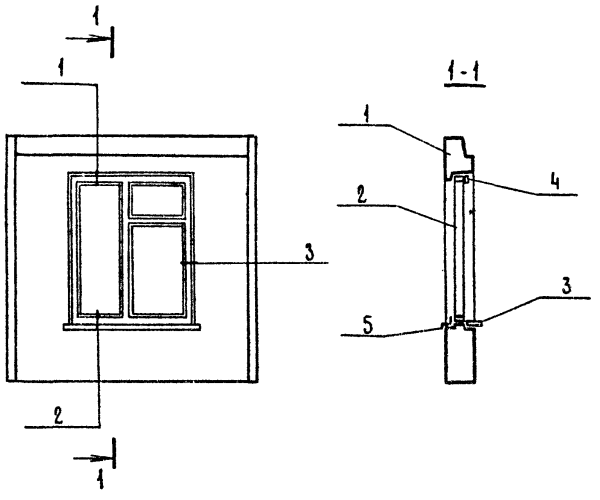


| Формат | Зона | Поз. | Обозначение | Наименование | Кол. | Примечание |
|---|---|---|---|---|---|---|
| | | | | | | |
| | | | | Документация | | |
| | | | 1.090.1-1.2-6 ООД1 | Узлы 1 ÷ 3 | | |
| А3 | | | ТП-503-4-55.88КИ-06000-01 | Сборочный чертеж | | |
| | | | | Сборочные единицы | | |
| | | 1 | 1.090.1-1.2-6 03 | Панель 7ПСО 30.30.35-П-2 | | |
| | | 2 | ГОСТ 24700-81 | Оконный блок ОСП 18-15 | 1 | |
| | | 3 | ГОСТ 17280-79 | Подоконная доска ПД16-20 | 1 | |
| | | | | | | |
| | | | | | | |
| | | | | | | |
| | | | | Детали | | |
| | | 4 | ГОСТ 8242-75 | Наличник тип 1 | 5.1 | м |
| | | | | | | |
| | | | | | | |
| | | | | Материалы | | |
| Б4 | | 5 | | Слив ОЦ $\frac{5\text{-ПН}-0.7\times300\ \text{ГОСТ}\ 13904\text{-}74^{*}}{\text{Ст3кп ГОСТ}\ 14637\text{-}79}$ | 0.54 | м² |
| | | | | | | |
| | | | | | | |
| | | | | | | |

| | | | |
|---|---|---|---|
| ГИП | Евелев | | 03.88 |
| Нач. отд. | Зильбертов | | 12.88 |
| Гл. констр. | Чупахин | | 12.88 |
| Рук. гр. | Оруджева | | 01.88 |
| Вед. инж. | Петрова | | 01.88 |
| Н. контр. | Томачева | | 03.88 |

ТП-503-4-55.88 КИ-06000-01

Панель стеновая крупнопанельная 7ПСО 30.30.35-П-2-01.

| Стадия | Масса | Масштаб |
|---|---|---|
| Р | — | — |
| Лист | Листов 1 | |

ГИПРОПРОМСЕЛЬСТРОЙ г. Саратов

Инв.№ подл. | Подпись и дата | Взам. инв.№

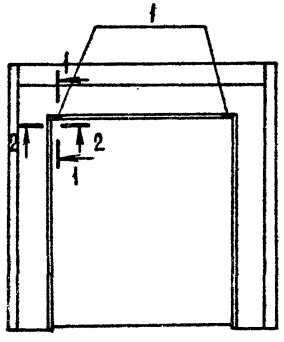


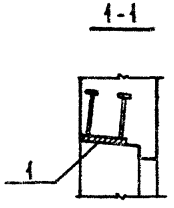


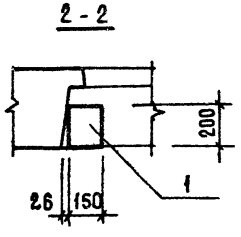


| Формат | Зона | Поз. | Обозначение | Наименование | Кол. | Примечание |
|---|---|---|---|---|---|---|
| | | | | | | |
| | | | | Документация | | |
| А3 | | | ТП-503-4-55.88 -КИ-06000-02 | Ведомость расхода | | *) |
| | | | | стали на элемент. | | |
| А3 | | | ТП-503-4-55.88 КИ-06000-02 | Сборочный чертеж. | | |
| | | | | Сборочные единицы | | |
| | | | 1.090.1-1.2-6 14-01 | Панель 4ПСД 30.30.3,5-П-2 | | |
| | | | 1.400-15.81.120-52 | Изделие закладное МН13-6 | 2 | |
| | | | | | | |

*) Ведомость расхода стали на дополнительные элементы

Ведомость расхода стали на элемент, кг

| Марка элемента | Изделия закладные | | | | | Всего |
|---|---|---|---|---|---|---|
| | Арматура класса | Прокат марки | | | | |
| | AIII | Вст3кп2 | | | | |
| | ГОСТ 5781-82* | ГОСТ 103-76* | | | | |
| | ⌀8 | Итого | -δ=6 | -δ=8 | Итого | |
| 4ПСД 30.30.3,5-П-2-02 | 0.4 | 0.4 | 1.4 | 0.4 | 1.8 | 2.2 |
| | | | | | | |

| | | | |
|---|---|---|---|
| ГИП | Евелев | | 03.88 |
| Нач.отд. | Зильбертов | | 03.88 |
| Гл.констр. | Чупахин | | 03.88 |
| Рук.группы | Оружева | | 03.88 |
| Вед.инж. | Петрова | | 03.88 |
| Н.контр. | Толмачева | | 03.88 |

ТП-503-4-55.88 КИ-06000-02

Панель стеновая крупнопанельная 4ПСД 30.30.3,5-П-2-02.

| Стадия | Масса | Масштаб |
|---|---|---|
| Р | — | — |
| Лист | Листов 1 | |

Гипропромсельстрой г. Саратов

Копировал: Романова

Формат А3

Альбом VI

Типовой проект 503-4-55.88

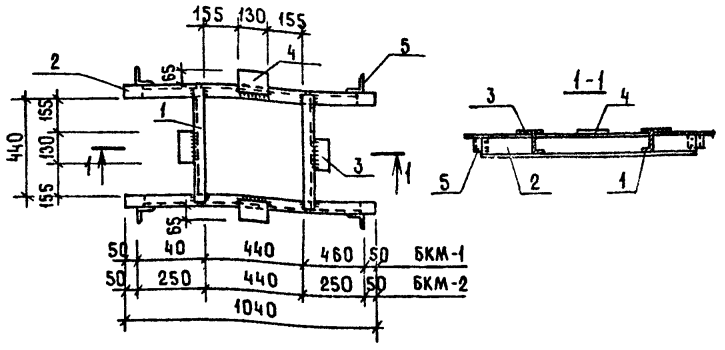


Катет шва 4 мм.

| Обозначение | Марка |
|---|---|
| ТП-503-4-55.88 -КИ-07000-01 | БКМ-1 |
| -02 | БКМ-2 |

| Формат | Зона | Поз. | Обозначение | Наименование | Кол. | Примечание |
|---|---|---|---|---|---|---|
| | | | | Документация | | |
| А3 | | | ТП-503-4-55.88 -КИ-ТТ | Технические требования | | |
| | | | | Детали | | |
| Бч | | | | Швеллер $\frac{10\ ГОСТ\ 8240-72*}{Вст3кп2\ ГОСТ\ 535-79*}$ | | |
| | | 1 | | $\ell = 520$ | 2 | 4.47кг |
| | | 2 | | $\ell = 1040$ | 2 | 8.93кг |
| Бч | | | | Лист $\frac{Б-ПН-10\ ГОСТ\ 19903-74*}{Вст3пс6-1\ ТУ\ 14-1-3023-80}$ | | |
| | | 3 | | 65 × 130 | 2 | 0.66 кг |
| | | 4 | | 100 × 130 | 2 | 1.02кг |
| Бч | | 5 | | Уголок $\frac{75\times75\times6\ ГОСТ\ 8509-86}{Вст3пс6\ ГОСТ\ 535-79*}$, $\ell$-60 | 4 | 0.41кг |

| | | | |
|---|---|---|---|
| ГИП | Евелев | | 03.88 |
| Нач.отд. | Зильбертов | | 12.87 |
| Гл.констр. | Чупахин | | 02.88 |
| Рук. гр. | Оруджева | | 01.88 |
| Вед.инж. | Петрова | | 01.88 |
| Н.контр. | Толмачева | | 03.88 |

ТП-503-4-55.88 -КИ-07000-01,02

Балочная клетка БКМ1, БКМ2.

| Стадия | Масса | Масштаб |
|---|---|---|
| Р | 31.80 | 1:20 |
| Лист | Листов 1 | |

ГИПРОПРОМСЕЛЬСТРОЙ г. Саратов

Копировал: Гаманова

Альбом VI

Типовой проект

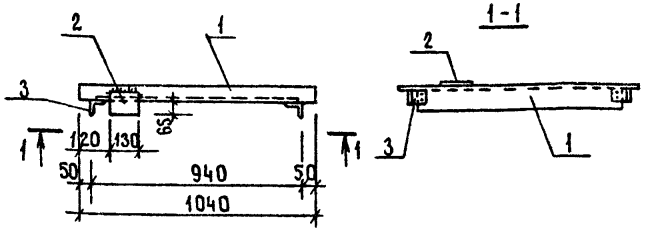


Катет шва 4 мм.

| Формат | Зона | Поз. | Обозначение | Наименование | Кол. | Примечание |
|---|---|---|---|---|---|---|
| | | | | Документация | | |
| А3 | | | ТП-503-4-55.88 -КИ-ТТ | Технические требования | | |
| | | | | Детали | | |
| Бч | | 1 | | Швеллер $\frac{10\ ГОСТ\ 8240-72*}{Вст3кп2\ ГОСТ\ 535-79*}$, $\ell$=1040 | 1 | 8.93кг |
| Бч | | 2 | | Лист $\frac{Б-ПН-10\times100\ ГОСТ\ 19903-74*}{Вст3пс6-1\ ТУ\ 14-1-3023-80}$, $\ell$=130 | 1 | 1.02кг |
| Бч | | 3 | | Уголок $\frac{75\times75\times6\ ГОСТ\ 8509-86}{Вст3пс6\ ГОСТ\ 535-79*}$, $\ell$=60 | 2 | 0.41кг |

| | | | |
|---|---|---|---|
| ГИП | Евелев | | 03.88 |
| Нач.отд. | Зильбертов | | 12.87 |
| Гл.констр | Чупахин | | 02.88 |
| Рук.группы | Оруджева | | 01.88 |
| Вед.инж. | Петрова | | 01.88 |
| Н.контр. | Толмачева | | 03.88 |

ТП-503-4-55.88 -КИ-07000-03

Балка БМ1.

| Стадия | Масса | Масштаб |
|---|---|---|
| Р | 10,77 | 1:20 |
| Лист | Листов 1 | |

ГИПРОПРОМСЕЛЬСТРОЙ г. Саратов

Копировал: Романова

Взамен инв.№ | Подпись и дата | Инв.№ подл.

Типовой проект 503-4-55.88 Альбом VI

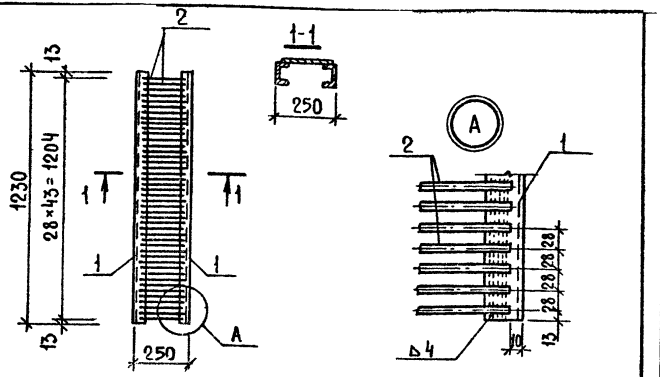


| Формат | Зона | Поз. | Обозначение | Наименование | Кол. | Примечание |
|---|---|---|---|---|---|---|
| | | | | Документация | | |
| А3 | | | ТП-503-4-55.88 КИ-ТТ | Технические требования | | |
| | | | | Детали | | |
| Б4 | | 1 | | Швеллер 10 ГОСТ 8240-72* / В ВСт3кп2 ГОСТ 535-79* | | |
| | | | | ℓ=1230 | 2 | 10.57кг |
| Б4 | | 2 | | ф 8А-I ГОСТ 5781-82* ℓ=230 | 44 | 0,09кг |

| | | | | | |
|---|---|---|---|---|---|
| ГИП | Евсеев | | | ТП-503-4-55.88 КИ-07000-04 | |
| Нач. отд. | Зильбертов | | | | |
| Гл. констр. | Чупахин | | | | |
| Рук. гр. | Орудиева | | | Решетка Р1 | Стадия: Р; Масса: 25,10; Масштаб: 1:20, 1:5 |
| Инж. | Киреев | | | | Лист; Листов 1 |
| Н. контр. | Пламачева | | | | Гипропромсельстрой г. Саратов |

Инв. № подл. | Подпись и дата | Взам. инв. №

Типовой проект 503-4-55.88 Альбом VI

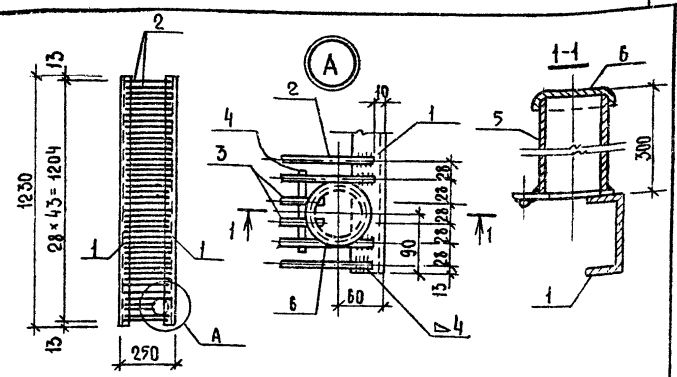


| Формат | Зона | Поз. | Обозначение | Наименование | Кол. | Примечание |
|---|---|---|---|---|---|---|
| | | | | Документация | | |
| А3 | | | ТП-503-4-55.88 КИ-ТТ | Технические требования | | |
| | | | | Детали | | |
| Б4 | | | | Швеллер 10 ГОСТ 8240-72* / В ВСт3кп2 ГОСТ 535-79* | | |
| | | 1 | | ℓ=1230 | 2 | 10.57кг |
| Б4 | | | | ф 8А I ГОСТ 5781-82* | | |
| | | 2 | | ℓ=250 | 42 | 0,09кг |
| | | 3 | | ℓ=160 | 2 | 0,06кг |
| | | 4 | | ℓ=120 | 1 | 0,05кг |
| | | 5 | | Труба ф80 ГОСТ 3262-75* ℓ=300 | 1 | 2,2кг |
| | | 6 | | Крышка-δ=0,5 ГОСТ 19903-74* | 1 | 0,1кг |

| | | | | | |
|---|---|---|---|---|---|
| ГИП | Евсеев | | | ТП-503-4-55.88 КИ-07000-05 | |
| Нач. отд. | Зильбертов | | | | |
| Гл. констр. | Чупахин | | | | |
| Рук. гр. | Орудиева | | | Решетка Р2 | Стадия: Р; Масса: 27,39; Масштаб: 1:20, 1:5 |
| Инж. | Киреев | | | | Лист; Листов 1 |
| Н. контр. | Пламачева | | | | Гипропромсельстрой г. Саратов |

Инв. № подл. | Подпись и дата | Взам. инв. №

Копировал Формат А4

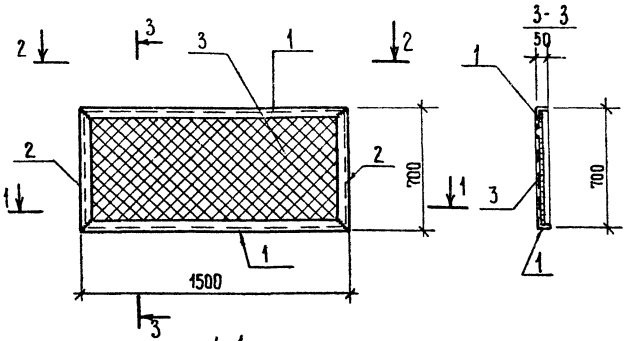


| Формат | Зона | Поз. | Обозначение | Наименование | | Примечание |
|---|---|---|---|---|---|---|
| | | | | | | |
| | | | | Документация | | |
| А3 | | | ТП-503-4-55.88 КИ-ТТ | Технические требования | | |
| | | | | | | |
| | | | | Детали | | |
| Б4 | | 1 | | Уголок 50х50х5 ГОСТ 8509-86 L=1500 ВСт3кп2 ГОСТ 535-79* | 2 | 5,7кг |
| Б4 | | 2 | | Уголок 50х50х5 ГОСТ 8509-86 L=700 ВСт3кп2 ГОСТ 535-79* | 2 | 2,5кг |
| Б4 | | 3 | ГОСТ 5336-80* | Сетка N 20х1,6 | 1 | 2,3кг |

| | | | |
|---|---|---|---|
| ГИП | Евдаев | | 3.88 |
| Нач.отд. | Зильбертов | | 3.88 |
| Гл.констр. | Чупахин | | 3.88 |
| Рук. гр. | Оружева | | 03.88 |
| Ст.инж. | Киреев | | 03.88 |
| Н.контр. | Голмачева | | 03.88 |

ТП-503-4-55.88 КИ 07000-06

Решётка Р3

| Стадия | Масса | Масштаб |
|---|---|---|
| Р | 18,7 | 1:20 |
| Лист | Листов 1 | |

ГИПРОПРОМСЕЛЬСТРОЙ г. Саратов

Альбом VI

Типовой проект 503-4-55.88

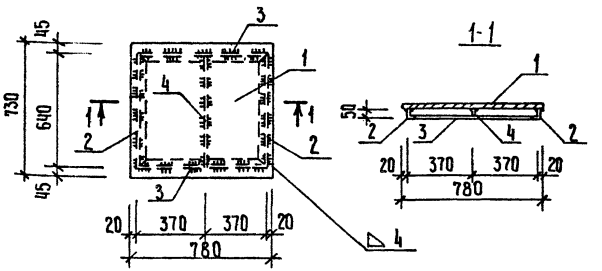


| Формат | Зона | Поз. | Обозначение | Наименование | Кол. | Примечание |
|---|---|---|---|---|---|---|
| | | | | Документация | | |
| А3 | | | ТП-503-4-55.88 КН-ТТ | Технические требования | | |
| | | | | Детали | | |
| Б4 | | 1 | | Рифл.ст- δ=4 гост 8568-77* | | 0,57м² |
| Б4 | | | | Уголок 50х32х4 гост 8510-86 ВСт3кп2 гост 535-79* | | |
| | | 2 | | ℓ= 640 | 2 | 1.59кг |
| | | 3 | | ℓ= 740 | 2 | 1.84кг |
| Б4 | | 4 | | Лист Б-ПН-4 гост 19903-74* ВСт3пс6-1 ТУ 14-1-3323-80 | 1 | 0,79кг |
| | | | | 40х632 | | |

| | | | | | |
|---|---|---|---|---|---|
| ГИП | Евелев | | 03.88 | ТП-503-4-55.88 КИ-07000-07 | |
| Нач.отд. | Зильбертов | | 12.87 | | |
| Гл.констр. | Чупахин | | 12.87 | | |
| Рук.гр. | Оруджева | | 01.88 | Щит Щ1 | Стадия: Р; Масса: 26.65; Масштаб: 1:20 |
| Ст.инж. | Киреев | | 01.88 | | Лист; Листов 1 |
| | | | | | Гипропромсельстрой г. Саратов |
| Н.контр. | Толмачева | | 01.88 | | |

Копировал: Ильичева Формат А4

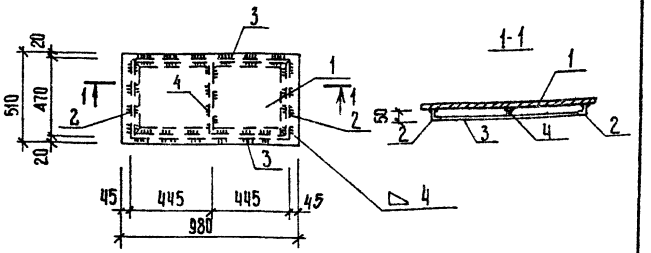


| Формат | Зона | Поз. | Обозначение | Наименование | Кол. | Примечание |
|---|---|---|---|---|---|---|
| | | | | Документация | | |
| А3 | | | ТП-503-4-55.88 КИ-ТТ | Технические требования | | |
| | | | | Детали | | |
| Б4 | | 1 | | Рифл.ст. δ=4 гост 8568-77* | | 0,50м² |
| Б4 | | | | Уголок 50х32х4 гост 8510-86 ВСт3кп2 гост 535-79* | | |
| | | 2 | | ℓ= 470 | | 1,17кг |
| | | 3 | | ℓ= 890 | | 2,22кг |
| Б4 | | 4 | | Лист Б-ПН-4 гост 19903-74* ВСт3пс6-1 ТУ 14-1-3323-80 | 1 | 0,58кг |
| | | | | 40х462 | | |

| | | | | | |
|---|---|---|---|---|---|
| ГИП | Евелев | | 03.88 | ТП-503-4-55.88 КИ-07000-08 | |
| Нач.отд. | Зильбертов | | 12.87 | | |
| Гл.констр. | Чупахин | | 12.87 | | |
| Рук.гр. | Оруджева | | 01.88 | Щит Щ2 | Стадия: Р; Масса: 24.05; Масштаб: 1:20 |
| Ст.инж. | Киреев | | 01.88 | | Лист; Листов 1 |
| | | | | | Гипропромсельстрой г. Саратов |
| Н.контр. | Толмачева | | 01.88 | | |

Копировал: Ильичева Формат А4

Инв.№ подл. | Подпись и дата | Взам.инв.№

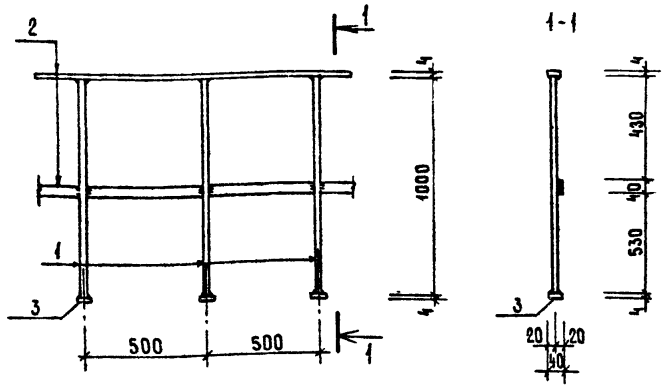


Катет шва 4 мм

| Формат | Зона | Поз. | Обозначение | Наименование | Кол. | Примечание |
|---|---|---|---|---|---|---|
| | | | | Документация | | |
| А3 | | | ТП-503-4-55.88 -КИ-ТТ | Технические требования | | |
| | | | | Детали | | |
| Б4 | | 1 | | Ф22А-I ГОСТ 5781-82*, $\ell$=1000 | 3 | 2.98 кг |
| Б4 | | 2 | | Лист $\frac{\text{Б-ПН-4 ГОСТ 19903-74*}}{\text{Вст3кп2 ГОСТ 14637-79}}$, $\ell$=1000 | 2 | 1.26 кг |
| Б4 | | 3 | | Лист $\frac{\text{Б-ПН-4 ГОСТ 19903-74*}}{\text{Вст3кп2 ГОСТ 14637-79}}$, $\ell$=40 | 3 | 0.05 кг |

| | | | |
|---|---|---|---|
| ГИП | Евелев | | 03.88 |
| Нач.отдела | Зильбертов | | 12.88 |
| Гл.констр. | Чупахин | | 12.88 |
| Рук. гр. | Оруджева | | 01.88 |
| Ст. инж. | Киреев | | 01.88 |
| Н.контр. | Толмачева | | 03.88 |

ТП-503-4-55.88 КИ-07000-09

Ограждение ОГ1

| Стадия | Масса | Масштаб |
|---|---|---|
| Р | 11,6 | 1:20 |
| Лист | Листов 1 | |

ГИПРОПРОМСЕЛЬСТРОЙ г. САРАТОВ

Инв.№ подл. | Подпись и дата | Взам. инв.№

Корректор Романова

Формат А1





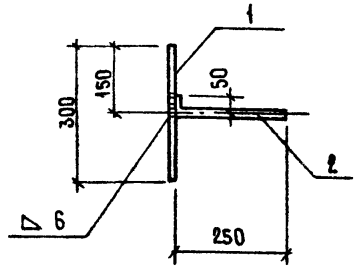


| Формат | Зона | Поз. | Обозначение | Наименование | Кол. | Примечание |
|---|---|---|---|---|---|---|
| | | | | Документация | | |
| А3 | | | ТП-503-1-55.88 -КИ-ТТ | Технические требования | | |
| | | | | Детали: | | |
| Б4 | | | | Ф8АI ГОСТ 5781-82* | | |
| | | 1 | | $\ell$ = 300 | 1 | 0.12кг |
| | | 2 | | $\ell$ = 300 | 1 | 0.12кг |

| | | | |
|---|---|---|---|
| ГИП | Евелев | | 03.88 |
| Нач. отд. | Зильбертов | | 12.88 |
| Гл.констр. | Чупахин | | 12.88 |
| Рук. гр. | Оруджева | | 01.88 |
| Вед. инж. | Куприенко | | 01.88 |
| Н.контр. | Толмачева | | 03.88 |

ТП-503-4-55.88 КИ-08000-01

Изделие соединительное МС1

| Стадия | Масса | Масштаб |
|---|---|---|
| Р | 0.24 | 1:10 |
| Лист | Листов 1 | |

ГИПРОПРОМСЕЛЬСТРОЙ г. САРАТОВ

Инв.№ подл. | Подпись и дата | Взам. инв.№

Корректор Романова

Формат А1

Альбом VI

Типовой проект 503-4-55.88

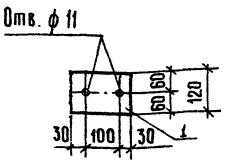


| Формат | Зона | Поз. | Обозначение | Наименование | Кол. | Примечание |
|---|---|---|---|---|---|---|
| | | | | Документация | | |
| А3 | | | ТП-503-4-55.88 КИ-ТТ | Технические требования | | |
| | | | | Детали | | |
| Бч | | 1 | | Лист б-ПН-6 ГОСТ 19903-74* / Ст3кп2 ГОСТ 14637-79 | | |
| | | | | 120х160 | 1 | 0,9 кг |

| | | | |
|---|---|---|---|
| ГИП | Евелев | | 03.88 |
| Нач.отд | Зильбертов | | 02.88 |
| Гл.констр | Чупахин | | 02.88 |
| Рук.гр. | Оруджева | | 02.88 |
| Вед.инж. | Купренко | | 01.88 |
| Н.контр. | Голмачева | | 03.88 |

ТП-503-4-55.88 КИ-08000-02

Изделие соединительное МС 2

| Стадия | Масса | Масштаб |
|---|---|---|
| Р | 0,9 | 1:10 |
| Лист | Листов 1 | |

ГИПРОПРОМСЕЛЬСТРОЙ г. Саратов

Копировал: Ильичева

Формат А4

Инв. № подл. | Подпись и дата | Взам. инв. №

Альбом VI

Типовой проект 503-4-55.88

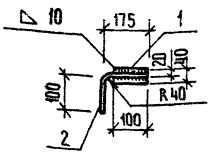


| Формат | Зона | Поз. | Обозначение | Наименование | Кол. | Примечание |
|---|---|---|---|---|---|---|
| | | | | Документация | | |
| А3 | | | ТП-503-4-55.88 КИ-ТТ | Технические требования | | |
| | | | | Детали | | |
| Бч | | 1 | | Лист БПН-10 ГОСТ 19903-74* / Ст3кп2 ГОСТ 14637-79 | 1 | 0,38 кг |
| Бч | | 2 | | ф15А-I ГОСТ 5781-82* l=275 | 1 | 0,44 кг |

| | | | |
|---|---|---|---|
| ГИП | Евелев | | 03.88 |
| Нач.отд | Зильбертов | | 02.88 |
| Гл.констр | Чупахин | | 02.88 |
| Рук.гр. | Оруджева | | 02.88 |
| Вед.инж. | Купренко | | 01.88 |
| Н.контр. | Голмачева | | 03.88 |

ТП-503-4-55.88 КИ-08000-03

Изделие соединительное МС 3

| Стадия | Масса | Масштаб |
|---|---|---|
| Р | 0,82 | 1:10 |
| Лист | Листов 1 | |

ГИПРОПРОМСЕЛЬСТРОЙ г. Саратов

Копировал: Ильичева

Формат А4

Инв. № подл. | Подпись и дата | Взам. инв. №

Типовой проект 503-4-55.88 Альбом VI

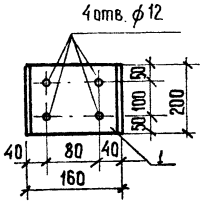


| Формат | Зона | Поз. | Обозначение | Наименование | Кол. | Примечание |
|---|---|---|---|---|---|---|
| | | | | Документация | | |
| А3 | | | ТП-503-4-55.88 КИ-ТТ | Технические требования | | |
| | | | | Детали | | |
| Б4 | | 1 | | Швеллер 16 ГОСТ 8240-72* / Вст3пс6-1 ТУ 14-1-3023-80 | | |
| | | | | ℓ=200 | 1 | 2,8 кг |

| | | | | |
|---|---|---|---|---|
| ГИП | Евдаев | | 03.88 | ТП-503-4-55.88 КИ-08000-04 |
| Нач. отд. | Зильбертов | | 12.87 | |
| Гл. констр. | Чупахин | | 12.87 | |
| Рук. гр. | Оруджева | | 01.88 | Изделие соединительное МС 4 |
| Вед. инж. | Куприенко | | 11.87 | Стадия: Р; Масса: 2,8; Масштаб: 1:10; Лист; Листов 1 |
| Н. контр. | Полачева | | 03.88 | Гипропромсельстрой г. Саратов |

Инв. № подл. | Подпись и дата | Взам. инв. №

Копировал: Илбичева Формат А4

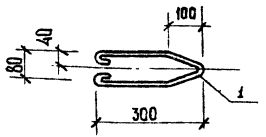


| Формат | Зона | Поз. | Обозначение | Наименование | Кол. | Примечание |
|---|---|---|---|---|---|---|
| | | | | Документация | | |
| А3 | | | ТП-503-4-55.88 КИ-ТТ | Технические требования | | |
| | | | | Детали | | |
| Б4 | | 1 | | ф8 А I ГОСТ 5781-82* ℓ=720 | 1 | 0,29 кг |

| | | | | |
|---|---|---|---|---|
| ГИП | Евдаев | | 03.88 | ТП 503-4-55.88 КИ-08000-05 |
| Нач. отд. | Зильбертов | | 12.87 | |
| Гл. констр. | Чупахин | | 12.87 | |
| Рук. гр. | Оруджева | | 01.88 | Изделие соединительное МС5 |
| Вед. инж. | Куприенко | | 11.87 | Стадия: Р; Масса: 0,29; Масштаб: 1:10; Лист; Листов 1 |
| Н. контр. | Полачева | | 03.88 | Гипропромсельстрой г. Саратов |

Инв. № подл. | Подпись и дата | Взам. инв. №

Копировал: Илбичева Формат А4

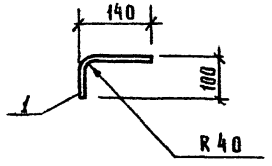


| Формат | Зона | Поз. | Обозначение | Наименование | Кол. | Примечание |
|---|---|---|---|---|---|---|
| | | | | | | |
| | | | | Документация | | |
| А3 | | | ТП503-4-55.88 КИ-ТТ | Технические требования | | |
| | | | | | | |
| | | | | Деталь | | |
| | | | | | | |
| Б4 | | 1 | | ф16 AI ГОСТ 5781-82*; ℓ=250 | 1 | 0.35 кг |
| | | | | | | |

| | | | |
|---|---|---|---|
| ГИП | Евелев | | 03.88 |
| Нач. отд. | Зильбертов | | 02.88 |
| Гл. констр | Чупахин | | 02.88 |
| Рук. гр. | Оруджева | | 01.88 |
| Вед. инж. | Куприенко | | 01.88 |
| Н. контр | Толмачева | | 03.88 |

ТП-503-4-55.88 -КИ-08000-06

Изделие соединительное МС 6

| Стадия | Масса | Масштаб |
|---|---|---|
| Р | 0.35 | 1:10 |
| Лист | Листов 1 | |

ГИПРОПРОМСЕЛЬСТРОЙ г. Саратов

Копировал: Савина

Формат А4

Инв.№ подл. | Подпись и дата | Взам. инв.№





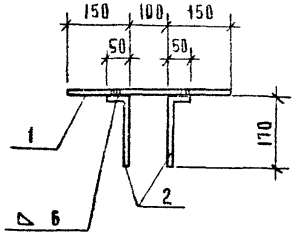


| Формат | Зона | Поз. | Обозначение | Наименование | Кол. | Примечание |
|---|---|---|---|---|---|---|
| | | | | Документация | | |
| А3 | | | ТП-503-4-55.88 -КИ-ТТ | Технические требования | | |
| | | | | Деталь | | |
| | | | | ф8 AI ГОСТ 5781-82* | | |
| Б4 | | 1 | | ℓ=400 | 1 | 0.16 кг |
| Б4 | | 2 | | ℓ=220 | 2 | 0.09 кг |

| | | | |
|---|---|---|---|
| ГИП | Евелев | | 03.88 |
| Нач. отд. | Зильбертов | | 02.88 |
| Гл. констр | Чупахин | | 02.88 |
| Рук. гр. | Оруджева | | 01.88 |
| Вед. инж. | Куприенко | | 01.88 |
| Н. контр | Толмачева | | 03.88 |

ТП 503-4-55.88 КИ-08000-07

Изделие соединительное МС7

| Стадия | Масса | Масштаб |
|---|---|---|
| Р | 0.34 | 1:10 |
| Лист | Листов 1 | |

ГИПРОПРОМСЕЛЬСТРОЙ г. Саратов

Копировал: Савина

Формат А4

Инв.№ подл. | Подпись и дата | Взам. инв.№

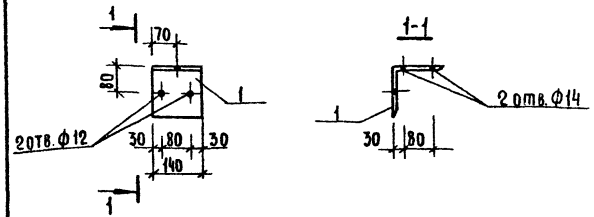


| Формат | Зона | Поз. | Обозначение | Наименование | Кол. | Примечание |
|---|---|---|---|---|---|---|
| | | | | Документация | | |
| А3 | | | ТП 503-4-55.88 КИ-ТТ | Технические требования | | |
| | | | | Детали | | |
| Б4 | | 1 | | Уголок 140×140-10 ГОСТ 8509-86 / Ст3пс6-1 ТУ14-1-3023-80 | | |
| | | | | ℓ=140 | 1 | 3,0 кг |

| | | | |
|---|---|---|---|
| ГИП | Евелев | | 03.88 |
| Нач.отд. | Зильбертов | | 02.88 |
| Гл.констр. | Чупахин | | 02.88 |
| Рук.гр. | Орудиева | | 02.88 |
| Вед.инж. | Попова | | 01.88 |
| Н.контр. | Толмачева | | 03.88 |

ТП 503-4-55.88 -КИ-08000-08

Изделие соединительное МС8

| Стадия | Масса | Масштаб |
|---|---|---|
| Р | 3,0 | 1:10 |

Лист 1 Листов 1

ГИПРОПРОМСЕЛЬСТРОЙ г. Саратов

Копировал: Несмеянова

Формат А4

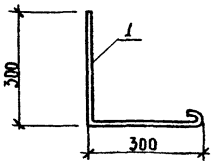


| Формат | Зона | Поз. | Обозначение | Наименование | Кол. | Примечание |
|---|---|---|---|---|---|---|
| | | | | Документация | | |
| А3 | | | ТП-503-4-55.88-КИ-ТТ | Технические требования | | |
| | | | | Детали | | |
| Б4 | | 1 | | Ф8АI ГОСТ 5781-82*, ℓ=650 | 1 | 0,25 кг |

| | | | |
|---|---|---|---|
| ГИП | Евелев | | 03.88 |
| Нач.отд. | Зильбертов | | 02.88 |
| Гл.констр. | Чупахин | | 02.88 |
| Рук.гр. | Орудиева | | 02.88 |
| Вед.инж. | Куприенко | | 01.88 |
| Н.контр. | Толмачева | | 03.88 |

ТП-503-4-55.88 КИ-08000-09

Изделие соединительное МС9

| Стадия | Масса | Масштаб |
|---|---|---|
| Р | 0,25 | 1:10 |

Лист 1 Листов 1

ГИПРОПРОМСЕЛЬСТРОЙ г. Саратов

Копировал: Несмеянова

Формат А4

Инв.№ подл. | Подпись и дата | Взам.инв.№

Альбом VI

Типовой проект 503-4-55.88

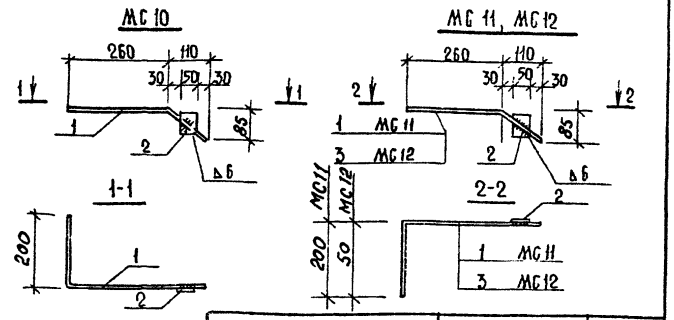


| Обозначение | | Марка | Масса кг |
|---|---|---|---|
| ТП | КИ-08000-10,11 | МС 10, МС11 | 0,51 |
| ТП | КИ-08000-12 | МС 12 | 0,41 |

| Формат | Зона | Поз. | Обозначение | Наименование | Кол. | Примечание |
|---|---|---|---|---|---|---|
| | | | | Документация | | |
| А3 | | | ТП-503-4-55.58 - КИ-ТТ | Технические требования | | |
| | | | | Детали | | |
| | | | | Исполнение - 10,11 | | |
| Б4 | | 1 | | Ф10АII ГОСТ 5781-82*, ℓ=610 | 1 | 0,38 кг |
| Б4 | | 2 | | Лист Б-ПН-6 ГОСТ 19903-74* / ВСТ3КП2 ГОСТ 535-79* ℓ=60 | 1 | 0,13 кг |
| | | | | Исполнение - 12 | | |
| Б4 | | 3 | | Ф10АII ГОСТ 5781-82*, ℓ= 460 | 1 | 0,28 кг |
| Б4 | | 2 | | Лист Б-ПН-6 ГОСТ 19903-74* / ВСТ3КП2 ГОСТ 535-79* ℓ=60 | 1 | 0,13 кг |

| | | | |
|---|---|---|---|
| ГИП | Евелев | | 03.88 |
| Нач. отд. | Зильбертов | | 02.88 |
| Гл. констр. | Чупахин | | 02.88 |
| Рук. гр. | Оруджева | | 02.88 |
| Вед. инж. | Попова | | 01.88 |
| Н. контр. | Толмачева | | 03.88 |

ТП-503-4-55.88 КИ-08000-10, 11, 12

Изделие соединительное МС10, МС11, МС12

| Стадия | Масса | Масштаб |
|---|---|---|
| Р | см. таблицу | 1:10 |
| Лист | Листов 1 | |

ГИПРОПРОМСЕЛЬСТРОЙ г. Саратов

Инв. № подл. | Подпись и дата | Взам. инв. №

Копировал: Несмеянова

Формат А4

Альбом VI

Типовой проект 503-4-55.88

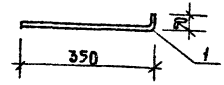


| Формат | Зона | Поз. | Обозначение | Наименование | Кол. | Примечание |
|---|---|---|---|---|---|---|
| | | | | Документация | | |
| А3 | | | ТП-503-4-55.88 - КИ-ТТ | Технические требования | | |
| | | | | Детали | | |
| Б4 | | 1 | | Ф16АI ГОСТ 5781-82*, ℓ=400 | 1 | 0.63 кг |

| | | | |
|---|---|---|---|
| ГИП | Евелев | | 03.88 |
| Нач. отд. | Зильбертов | | 02.88 |
| Гл. констр. | Чупахин | | 02.88 |
| Рук. гр. | Оруджева | | 02.88 |
| Вед. инж. | Попова | | 01.88 |
| Н. контр. | Толмачева | | 03.88 |

ТП-503-4-55.88 - КИ-08000-13

Изделие соединительное МС 13

| Стадия | Масса | Масштаб |
|---|---|---|
| Р | 0,63 | 1:10 |
| Лист | Листов 1 | |

ГИПРОПРОМСЕЛЬСТРОЙ г. Саратов

Инв. № подл. | Подпись и дата | Взам. инв. №

Копировал: Несмеянова

А4

Альбом VI

Типовой проект 503-4-55.88

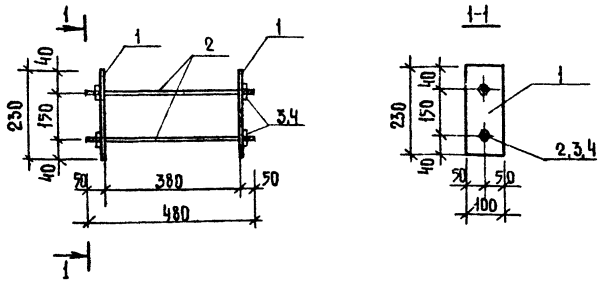


| Формат | Зона | Поз | Обозначение | Наименование | Кол. | Примечание |
|---|---|---|---|---|---|---|
| | | | | Документация | | |
| А3 | | | ТЛ-503-4-55.88 КИ-ТТ | Технические требования | | |
| | | | | Детали | | |
| Б4 | | 1 | | Лист Б-ПН-12 ГОСТ 19903-74* / В Ст3 ПС6-1 ТУ14-1-3025-80 | | |
| | | | | 100×230 | 2 | 2,2 кг |
| Б4 | | 2 | | Ф10А I ГОСТ 5781-82*, с=480 | 2 | 0,3 кг |
| | | | | с нарезкой М10 по 45 мм | | |
| | | | | с двух сторон | | |
| | | 3 | | Гайка М10 ГОСТ 5915-70* | 4 | 0,01 кг |
| | | 4 | | Шайба 10 ГОСТ 11371-78* | 4 | 0,01 кг |

| | | | |
|---|---|---|---|
| ГИП | Евелев | | 03.88 |
| Нач.отд. | Зильбертов | | 12.88 |
| Гл.констр. | Чупахин | | 02.88 |
| Рук.гр. | Оруджева | | 02.88 |
| Вед.инж. | Попова | | 01.88 |
| Н.контр. | Толмачева | | 03.88 |

ТП-503-4-55.88 -КИ-08000-14

Изделие соединительное МС14

| Стадия | Масса | Масштаб |
|---|---|---|
| Р | 5,1 | 1:10 |

Лист | Листов 1

ГИПРОПРОМСЕЛЬСТРОЙ г. Саратов

Инв. № подл. | Подпись и дата | Взам. инв. №

Копировал: Несмеянова

Формат А4

Альбом VI

Типовой проект 503-4-55.88

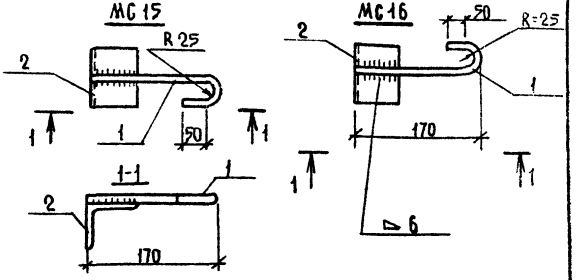


| Формат | Зона | Поз. | Обозначение | Наименование | Кол. | Примечание |
|---|---|---|---|---|---|---|
| | | | | Документация | | |
| А3 | | | ТП 503-4-55.88-КИ-ТТ | Технические требования | | |
| | | | | Детали | | |
| Б4 | | 1 | | Круг В14 ГОСТ 2590-71* / Ст3 ГОСТ 535-79* | | |
| | | | | с=270 | 1 | 0,3 кг |
| Б4 | | 2 | | Уголок 63×63×6 ГОСТ 8509-86 / В Ст3 кп2 ГОСТ 535-79* | | |
| | | | | с=80 | 1 | 0,5 кг |

| | | | |
|---|---|---|---|
| ГИП | Евелев | | 03.88 |
| Нач.отд. | Зильбертов | | 12.88 |
| Гл.констр. | Чупахин | | 02.88 |
| Рук.гр. | Оруджева | | 02.88 |
| Вед.инж. | Куприенко | | 01.88 |
| Н.контр. | Толмачева | | 03.88 |

ТП 503-4-55.88 КИ-08000-15,16

Изделие соединительное МС15, МС16

| Стадия | Масса | Масштаб |
|---|---|---|
| Р | 0,8 | 1:5 |

Лист | Листов 1

ГИПРОПРОМСЕЛЬСТРОЙ г. Саратов

Инв. № подл. | Подпись и дата | Взам. инв. №

Копировал: Несмеянова

Формат А4

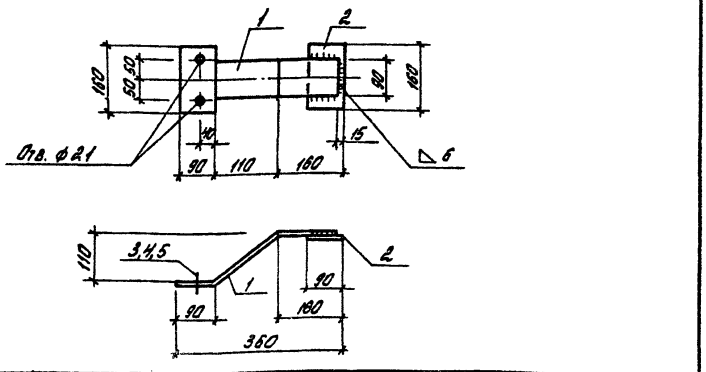


| Формат | Зона | Поз. | Обозначение | Наименование | Кол. | Примечание |
|---|---|---|---|---|---|---|
| | | | | Документация | | |
| А3 | | | ТП 503-4-55.88 -КЖ-ТТ | Технические требования | | |
| | | | | Детали | | |
| | | | | Лист 6-ПН-8 ГОСТ 19903-74* / Вст3кп2 ГОСТ 14637-79 | | |
| Б.У. | | 1 | | 160×390 | 1 | 3.9 кг |
| Б.У. | | 2 | | 160×90 | 1 | 0.9 кг |
| | | 3 | | Болт М20×100.58 ГОСТ 7798-70* | 2 | |
| | | 4 | | Шайба 20.01 ГОСТ 11371-78* | 4 | |
| | | 5 | | Гайка М20.5 ГОСТ 5915-70* | 2 | |

| | | | |
|---|---|---|---|
| ГИП | Евелев | | 03.88 |
| Нач.отд. | Зильбертов | | 02.88 |
| Гл.констр. | Чупахин | | 02.88 |
| Рук.гр. | Оруджева | | 02.88 |
| Вед.инж. | Куприненко | | 01.88 |
| Н.контр. | Толмачева | | 03.88 |

ТП - 503 - 4 - 55.88 -КЖ-08 000 - 17

Изделие соединительное МС 17

| Стадия | Масса | Масштаб |
|---|---|---|
| Р | 4.8 | 1:10 |
| Лист | Листов 1 | |

ГИПРОПРОМСЕЛЬСТРОЙ г. Саратов

Инв.№ подл. | Подпись и дата | Взам.инв.№





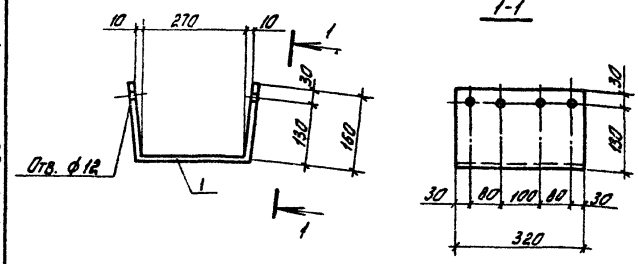


| Формат | Зона | Поз. | Обозначение | Наименование | Кол. | Примечание |
|---|---|---|---|---|---|---|
| | | | | Документация | | |
| А3 | | | ТП 503-4-55.88 -КЖ-ТТ | Технические требования | | |
| | | | | Детали | | |
| Б.У. | | 1 | | Лист 6-ПН-8 ГОСТ 19903-74* / Вст3кп2 ГОСТ 14637-79 | | |
| | | | | 320×650 | | 13.1 кг |

| | | | |
|---|---|---|---|
| ГИП | Евелев | | 03.88 |
| Нач.отд. | Зильбертов | | 02.88 |
| Гл.констр. | Чупахин | | 02.88 |
| Рук.гр. | Оруджева | | 02.88 |
| Вед.инж. | Попова | | 01.88 |
| Н.контр. | Толмачева | | 03.88 |

ТП 503-4-55.88 КЖ-08 000-18

Изделие соединительное МС 18

| Стадия | Масса | Масштаб |
|---|---|---|
| Р | 13.1 | 1:10 |
| Лист | Листов 1 | |

ГИПРОПРОМСЕЛЬСТРОЙ г. Саратов

Инв.№ подл. | Подпись и дата | Взам.инв.№

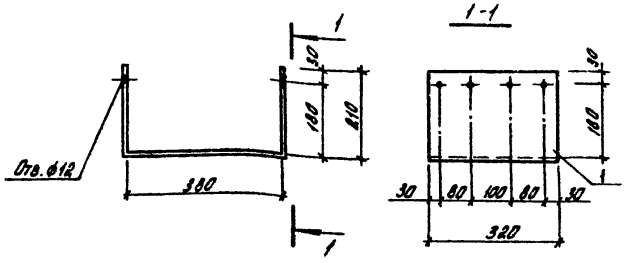


| Формат | Зона | Поз. | Обозначение | Наименование | Кол. | Примечание |
|---|---|---|---|---|---|---|
| | | | | Документация | | |
| А3 | | | ТП 503-4-55.88-КИ-ТТ | Технические требования | | |
| | | | | Детали | | |
| Б.Ч | | 1 | | Лист Б-ПН-8 ГОСТ 19903-74* / ВСт3кп2 ГОСТ 14637-79 | | |
| | | | | 320×800 | 1 | 15,1 кг |

| | | | |
|---|---|---|---|
| ГИП | Евелев | | 03.88 |
| Нач. отд. | Зильбертов | | 07.88 |
| Гл. констр. | Чупахин | | 07.88 |
| Рук. гр. | Оруджева | | 02.88 |
| Вед. инж. | Попова | | 01.88 |
| Н. контр. | Толмачева | | 03.88 |

ТП-503-4-55.88 -КИ-08000-19

Изделие соединительное МС19

| Стадия | Масса | Масштаб |
|---|---|---|
| Р | 16,1 | 1:10 |
| Лист | Листов 1 | |

ГИПРОПРОМСЕЛЬСТРОЙ г. Саратов





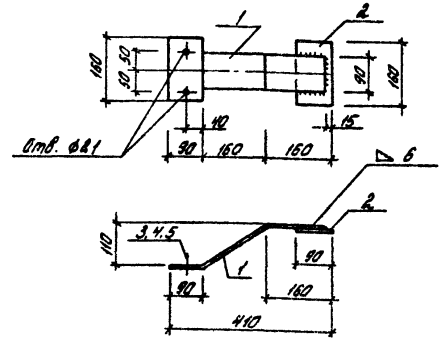


| Формат | Зона | Поз. | Обозначение | Наименование | Кол. | Примечание |
|---|---|---|---|---|---|---|
| | | | | Документация | | |
| А3 | | | ТП 503-4-55.88-КИ-ТТ | Технические требования | | |
| | | | | Детали | | |
| | | | | Лист Б-ПН-8 ГОСТ 19903-74* / ВСт3кп2 ГОСТ 14637-79 | | |
| Б.Ч | | 1 | | 160×440 | 1 | 4,4 кг |
| Б.Ч | | 2 | | 160×90 | 1 | 0,9 кг |
| | | 3 | | Бол М20×100.58 ГОСТ 7798-70* | 2 | |
| | | 4 | | Шайба 20.01 ГОСТ 11371-78* | 4 | |
| | | 5 | | Гайка М20.5 ГОСТ 5915-70* | 2 | |

| | | | |
|---|---|---|---|
| ГИП | Евелев | | 03.88 |
| Нач. отд. | Зильбертов | | 07.88 |
| Гл. констр. | Чупахин | | 07.88 |
| Рук. гр. | Оруджева | | 02.88 |
| Вед. инж. | Попова | | 01.88 |
| Н. контр. | Толмачева | | 03.88 |

ТП 503-4-55.88 - КИ - 08000 - 20

Изделие соединительное МС20

| Стадия | Масса | Масштаб |
|---|---|---|
| Р | 5,3 | 1:10 |
| Лист | Листов 1 | |

ГИПРОПРОМСЕЛЬСТРОЙ г. Саратов

Типовой проект 503-4-55.88

Инв. № подл. | Подпись и дата | Взам. инв. №

Альбом VI

Типовой проект 503-4-55.88

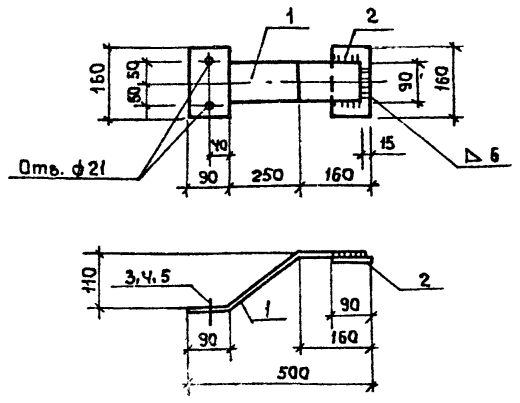


| Формат | Зона | Поз | Обозначение | Наименование | Кол. | Примечание |
|---|---|---|---|---|---|---|
| | | | | Документация | | |
| А3 | | | ТП 503-4-55.88 -КИ-ТТ | Технические требования | | |
| | | | | Детали | | |
| | | | | Лист Б-ПН-8 ГОСТ 19903-74* / Вст3кп2 ГОСТ 14637-79 | | |
| Б4 | | 1 | | 160 х 510 | 1 | 5,1 кг |
| Б4 | | 2 | | 160 х 90 | 1 | 0,9 кг |
| | | 3 | | Болт М20х100.58 ГОСТ 7798-70* | 2 | |
| | | 4 | | Шайба 20.01 ГОСТ 11371-78* | 2 | |
| | | 5 | | Гайка М 20.5 ГОСТ 5915-70* | 4 | |

Взам. инв. № | Подпись и дата | Инв. № подл.

| | | | |
|---|---|---|---|
| ГИП | Евелев | | 03.88 |
| Нач. отд. | Зильбертов | | 02.88 |
| Гл. констр. | Чупахин | | 02.88 |
| Рук. гр. | Орудзева | | 02.88 |
| Вед. инж. | Куприенко | | 01.88 |
| Н. контр. | Толмачева | | 03.88 |

ТП-503-4-55.88 КИ-08000-21

Изделие соединительное МС 21

| Стадия | Масса | Масштаб |
|---|---|---|
| Р | 6.0 | 1:10 |
| Лист 1 | Листов 1 | |

ГИПРОПРОМСЕЛЬСТРОЙ г. Саратов

копировал Ловцова

Формат А4

Альбом VI

Типовой проект 503-4-55.88

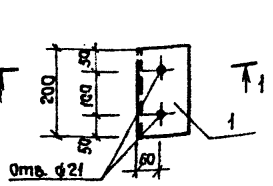


| Формат | Зона | Поз | Обозначение | Наименование | Кол. | Примечание |
|---|---|---|---|---|---|---|
| | | | | Документация | | |
| А3 | | | ТП 503-4-55.88 -КИ-ТТ | Технические требования | | |
| | | | | Детали | | |
| Б4 | | 1 | | Уголок 125х125х9 ГОСТ 8509-86 / Вст3пс6-1 ГОСТ 14-1-3023-80 L=200 | 1 | 3,5 кг |

Взам. инв. № | Подпись и дата | Инв. № подл.

| | | | |
|---|---|---|---|
| ГИП | Евелев | | 03.88 |
| Нач. отд. | Зильбертов | | 02.88 |
| Гл. констр. | Чупахин | | 02.88 |
| Рук. гр. | Орудзева | | 02.88 |
| Вед. инж. | Папова | | 01.88 |
| Н. контр. | Толмачева | | 03.88 |

ТП-503-4-55.88 КИ-08000-22

Изделие соединительное МС 22

| Стадия | Масса | Масштаб |
|---|---|---|
| Р | 3.5 | 1:10 |
| Лист | Листов 1 | |

ГИПРОПРОМСЕЛЬСТРОЙ г. Саратов

копировал Ловцова

Формат А4

Альбом VI

Типовой проект 503-4-55.88

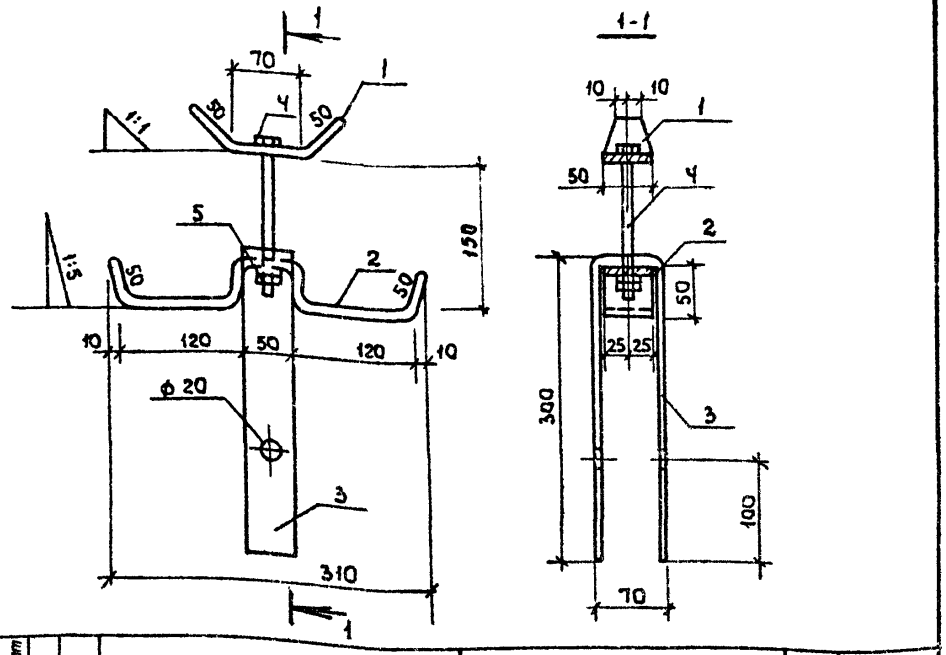


| Формат | Зона | Поз. | Обозначение | Наименование | Кол. | Примечание |
|---|---|---|---|---|---|---|
| | | | | Документация | | |
| А3 | | | ТП-503-4-55.88 -КИ-ТТ | Технические требования | | |
| | | | | Детали | | |
| БЧ | | 1 | | Лист Б-ПН-8 ГОСТ 19903-74* Вст3кп2 ГОСТ 14637-79 170×50 | 1 | 0.54 кг |
| БЧ | | 2 | | Лист Б-ПН-8 ГОСТ 19903-74* Вст3кп2 ГОСТ 14637-79 490×60 | 1 | 1.54 кг |
| БЧ | | 3 | | Лист Б-ПН-8 ГОСТ 19903-74* Вст3кп2 ГОСТ 14637-79 670×50 | 1 | 2.1 кг |
| | | 4 | | Болт М16 ГОСТ 7798-70* ℓ=150 | 1 | 0.25 кг |
| | | 5 | | Гайка М16 ГОСТ 5915-70* | 2 | 0.033 кг |

| | | | |
|---|---|---|---|
| ГИП | Евелев | | 03.88 |
| Нач. отд. | Зильвертов | | 12.87 |
| Гл. констр. | Чупахин | | 01.88 |
| Рук. гр. | Оруджева | | 01.88 |
| Инженер | Карпунина | | 11.87 |
| Н. контр. | Толмачева | | 01.88 |

ТП-503-4-55.88 -КИ-08000-23

Изделие МС 23 соединительное

| Стадия | Масса | Масштаб |
|---|---|---|
| Р | 4.46 кг | 1:5 |
| Лист | Листов 1 | |

ГИПРОПРОМСЕЛЬСТРОЙ г. Саратов

Копировал Ловцова

Формат А4

Инв. № подл. | Подпись и дата | Взам. инв. №

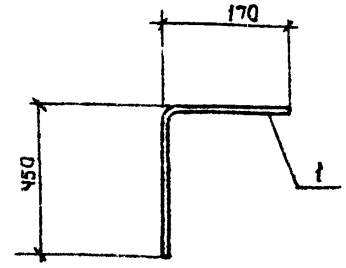


| Формат | Зона | Поз. | Обозначение | Наименование | Кол. | Примечание |
|---|---|---|---|---|---|---|
| | | | | Документация | | |
| А3 | | | ТП-503.4.55.88 -КИ-ТТ | Технические требования | | |
| | | | | Детали | | |
| БЧ | | 1 | | ф12 А II ГОСТ 5781-82*, ℓ=620 | 1 | 0.55 кг |

| | | | |
|---|---|---|---|
| ГИП | Евелев | | 03.88 |
| Нач. отд. | Зильвертов | | 12.87 |
| Гл. констр. | Чупахин | | 01.88 |
| Рук. гр. | Оруджева | | 01.88 |
| Н. контр. | Толмачева | | 01.88 |

ТП-503-4-55.88 -КИ-08000-24

Изделие МС 24 соединительное

| Стадия | Масса | Масштаб |
|---|---|---|
| Р | 0.55 | 1:10 |
| Лист | Листов 1 | |

ГИПРОПРОМСЕЛЬСТРОЙ г. Саратов

Копировал Ловцова

Формат А4

Инв. № подл. | Подпись и дата | Взам. инв. №

Альбом VI

Типовой проект 503-4-55.88

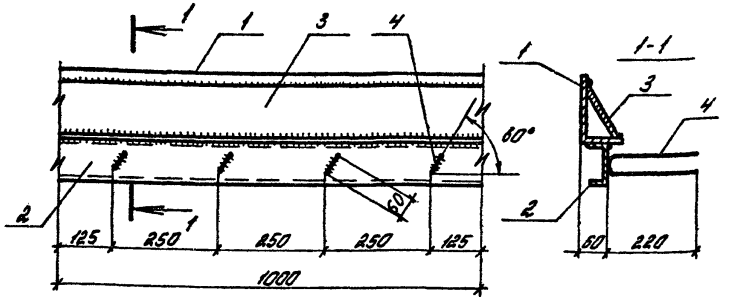


Катет швов 6 мм

| Формат | Зона | Поз. | Обозначение | Наименование | Кол. | Примечание |
|---|---|---|---|---|---|---|
| | | | | Документация | | |
| А3 | | | ТТ-503-4-55.88-КИ-ТТ | Технические требования | | |
| | | | | Детали | | |
| БУ | | 1 | | Уголок 125×80×8 ГОСТ 8510-86 / Вст3кп2 ГОСТ 535-79* | | 12.50кг |
| БУ | | 2 | | Швеллер 12 ГОСТ 8240-72* / Вст3кп2 ГОСТ 535-79* | | 10.40кг |
| БУ | | 3 | | Лист 6×130 ГОСТ 19903-74* / Вст3кп2 ГОСТ 14637-79 | | 6.12кг |
| БУ | | 4 | | ⌀8А III, ГОСТ 5781-82*, l=500 | 4 | 0.2кг |

| | | | |
|---|---|---|---|
| ГИП | Евелев | | 03.88 |
| Нач.отд. | Зильбертов | | 02.88 |
| Гл.констр. | Чупахин | | 02.88 |
| Рук.гр. | Оруджева | | 02.88 |
| Ст.инж. | Киреев | | 01.88 |
| Н.контр. | Толмачева | | 03.88 |

ТП-503-4-55.88 -КИ-09000-01

Изделие закладное МН1

| Стадия | Масса | Масштаб |
|---|---|---|
| Р | 23.70 | 1:10 |

Лист | Листов 1

ГИПРОПРОМСЕЛЬСТРОЙ г. Саратов

Копировал: Борисова Борисова Формат А4

Альбом VI

Типовой проект 503-4-55.88

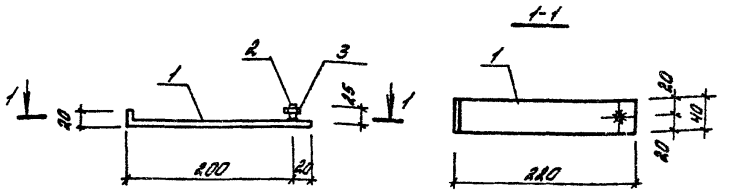


| Формат | Зона | Поз. | Обозначение | Наименование | Кол. | Примечание |
|---|---|---|---|---|---|---|
| | | | | Документация | | |
| А3 | | | ТП 503-4-55.88 КИ-ТТ | Технические требования | | |
| | | | | Детали | | |
| Б4 | | 1 | | Лист 6-ПН-6 ГОСТ 19903-74* / 8Ст3кп2 ГОСТ 14637-79 | | |
| | | | | 40×240 | 1 | 0.45кг |
| Б4 | | 2 | | ⌀12А-I ГОСТ 5781-82*, l=30 | 1 | 0.02кг |
| | | 3 | | Гайка М12.5 ГОСТ 5915-70* | 1 | 0.02кг |

| | | | |
|---|---|---|---|
| ГИП | Евелев | | 03.88 |
| Нач.отд. | Зильбертов | | 02.88 |
| Гл.констр. | Чупахин | | 02.88 |
| Рук.гр. | Оруджева | | 02.88 |
| Ст.инж. | Киреев | | 01.88 |
| Н.контр. | Толмачева | | 03.88 |

ТП 503-4-55.88 КИ-09000-02

Изделие закладное МН2

| Стадия | Масса | Масштаб |
|---|---|---|
| Р | 0.5 | 1:5 |

Лист | Листов 1

ГИПРОПРОМСЕЛЬСТРОЙ г. Саратов

Взам. инв. №

Подпись и дата

Инв. № подл.

Копировал: Борисова Борисова Формат А4

Альбом VI

Типовой проект 503-4-55.88

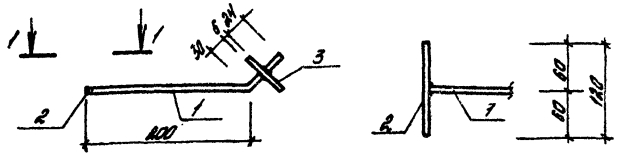


| Формат | Зона | Поз. | Обозначение | Наименование | Кол. | Примечание |
|---|---|---|---|---|---|---|
| | | | | Документация | | |
| А3 | | | ТП 503-4-55.88 КЖ-ТТ | Технические требования | | |
| | | | | | | |
| | | | | | | |
| | | | | Детали | | |
| Б4 | | 1 | | ф 10 А I с резьбой М10 ГОСТ 5781-82* ℓ=260 | 1 | 0.16 кг |
| Б4 | | 2 | | ф 10 А I ГОСТ 5781-82* ℓ=120 | 1 | 0.07 кг |
| Б4 | | 3 | | Лист Б-ПН-6 ГОСТ 19903-74* В Ст3 кп2 ГОСТ 14637-79 | | |
| | | | | 60×60 | 1 | 0.17 кг |

| | | | |
|---|---|---|---|
| ГИП | Евелев | | 03.88 |
| Нач. отд. | Зильбертов | | 02.88 |
| Гл. констр. | Чупахин | | 02.88 |
| Рук. гр. | Орубжева | | 01.88 |
| Ст. инж. | Киреев | | 01.88 |
| Н. контр. | Толмачева | | 03.88 |

ТП 503-4-55.88 КЖ-09000-03

Изделие закладное МН3

| Стадия | Масса | Масштаб |
|---|---|---|
| А | 0.4 | 1:5 |
| Лист | Листов 1 | |

ГИПРОПРОМЭЛЬСТРОЙ г. Саратов

Копировал: Борисова Формат А4

Альбом VI

Типовой проект 503-4-55.88

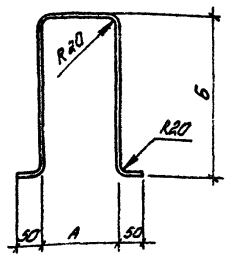


| Марка элемента | Размеры, мм А | Размеры, мм Б | Арматура класса AI ГОСТ 5781-82* Длина, мм | Арматура класса AI ГОСТ 5781-82* ф, мм | Масса кг |
|---|---|---|---|---|---|
| МН4 | 200 | 400 | 1100 | ф 16 А I | 1.74 |
| МН5 | 100 | 200 | 600 | ф 6 А I | 0.13 |

| | | | |
|---|---|---|---|
| ГИП | Евелев | | 03.88 |
| Нач. отд. | Зильбертов | | 02.88 |
| Гл. констр. | Чупахин | | 02.88 |
| Рук. гр. | Орубжева | | 01.88 |
| Инж. | Киреев | | 01.88 |
| Н. контр. | Толмачева | | 03.88 |

ТП- 503-4-55.88 КЖ-09000-04-05

Изделие закладное МН4, МН5

| Стадия | Масса | Масштаб |
|---|---|---|
| Р | См. табл. | 1:10 |
| Лист | Листов 1 | |

ГИПРОПРОМЭЛЬСТРОЙ г. Саратов

Копировал: Борисова Формат А4

Альбом V

Типовой проект 503-4-55.88

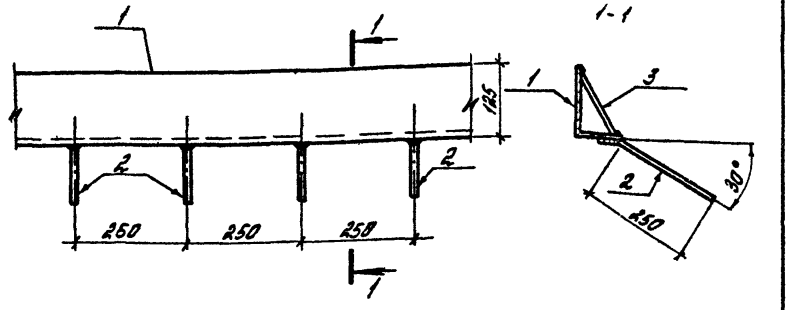


Катет швов 6 мм.

| Формат | Зона | Поз. | Обозначение | Наименование | Кол. | Примечание |
|---|---|---|---|---|---|---|
| | | | | Документация | | |
| А3 | | | ТП-503-4-55.88-КИ-ТТ | Технические требования | | |
| | | | | Детали | | |
| Б4 | | 1 | | Уголок 125×80×8 ГОСТ 8510-86 / 8Ст3кп2 ГОСТ 535-79* | | |
| | | | | ℓ=1000 | | 12.5 кг |
| Б4 | | 2 | | ⌀8А-III ГОСТ 5781-82*, ℓ=300 | 4 | 0.12 кг |
| Б4 | | 3 | | Лист Б-ПН-6 ГОСТ 19903-74* / 8Ст3кп2 ГОСТ 14637-79 | | |
| | | | | 130×1000 | | 6.12 кг |

| | | | |
|---|---|---|---|
| ГИП | Евелев | | 03.88 |
| Нач.отд. | Зильбертов | | 12.88 |
| Гл.констр. | Чупахин | | 12.88 |
| Рук.гр. | Оруджева | | 01.89 |
| Ст.инж. | Киреев | | 01.88 |
| Н.контр. | Толмачева | | 01.88 |

ТП-503-4-55.88 -КИ-09.000-06

Изделие закладное МН6

| Стадия | Масса | Масштаб |
|---|---|---|
| Р | 19.10 | 1:10 |
| Лист | Листов 1 | |

ГИПРОПРОМСЕЛЬСТРОЙ г. Саратов

Альбом V

Типовой проект 503-4-55.88

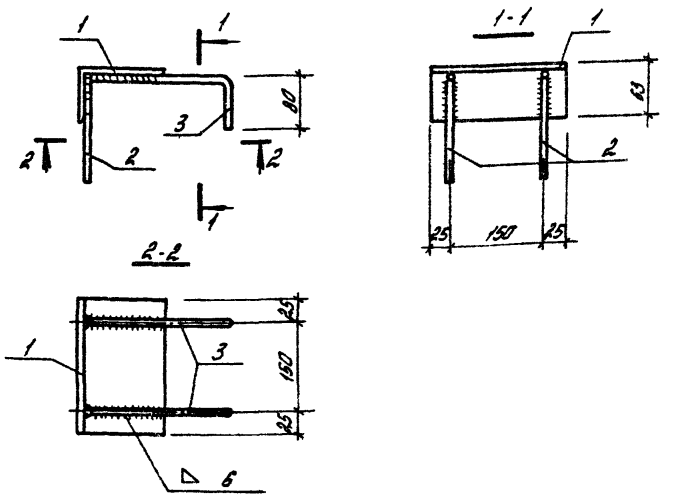


| Формат | Зона | Поз. | Обозначение | Наименование | Кол. | Примечание |
|---|---|---|---|---|---|---|
| | | | | Документация | | |
| А3 | | | ТП 503-4-55.88-КИ-ТТ | Технические требования | | |
| | | | | Детали | | |
| Б4 | | 1 | | Уголок 100×63×8 ГОСТ 8510-86 / 8Ст3кп2 ГОСТ 535-79* ℓ=200 | 1 | 1.97 кг |
| | | | | ⌀10А III ГОСТ 5781-82* | | |
| Б4 | | 2 | | ℓ=130 | 2 | 0.11 кг |
| Б4 | | 3 | | ℓ=280 | 2 | 0.17 кг |

| | | | |
|---|---|---|---|
| ГИП | Евелев | | 03.88 |
| Нач.отд. | Зильбертов | | 12.88 |
| Гл.констр. | Чупахин | | 12.88 |
| Рук.гр. | Оруджева | | 01.89 |
| Ведущ.инж. | Петрова | | 01.88 |
| Н.контр. | Толмачева | | 01.88 |

ТП 503-4-55.88 КИ-09000-07

Изделие закладное МН7

| Стадия | Масса | Масштаб |
|---|---|---|
| Р | 2.53 | 1:20 |
| Лист | Листов 1 | |

ГИПРОПРОМСЕЛЬСТРОЙ г. Саратов

Инв.№ подл. | Подпись и дата | Взам.инв.№ | Инв.№ подл. | Подпись и дата | Взам.инв.№

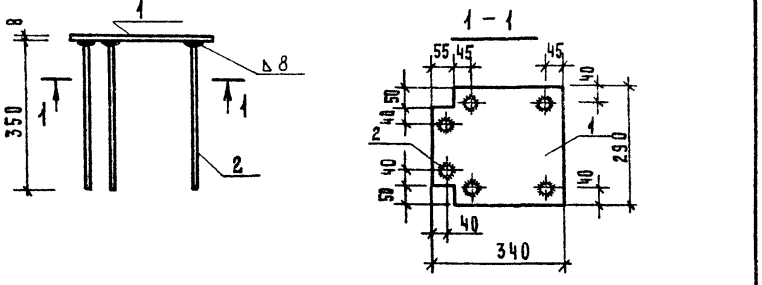


| Формат | Зона | Поз. | Обозначение | Наименование | Кол. | Примечание |
|---|---|---|---|---|---|---|
| | | | | Документация | | |
| А3 | | | ТП 503-4-55.88 КИ-ТТ | Технические требования | | |
| | | | | Детали | | |
| Б4 | | 1 | | Лист 8×340 ГОСТ 82-70* / Ст3кп2-1 ТУ14-1-3023-80 ℓ=290 | 1 | 6.2 кг |
| Б4 | | 2 | | ф12 А III ГОСТ 5781-82*, ℓ=350 | 6 | 0.31 кг |

| | | | | | |
|---|---|---|---|---|---|
| ГИП | Евлев | | 03.88 | ТП 503-4-55.88 КИ-09000-08 | |
| Нач.отд. | Зильбертов | | 02.88 | | |
| Гл.констр. | Чупахин | | 02.88 | | |
| Рук.группы | Оруджева | | 01.88 | Изделие закладное мн 8 | Стадия: Р; Масса: 8.1; Масштаб: 1:10 |
| Вед.инж. | Попова | | 01.88 | | Лист; Листов |
| Н.контр. | Толмачева | | 03.88 | | Гипропромсельстрой г. Саратов |



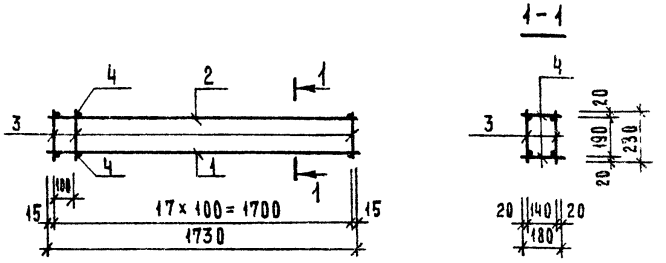


| Формат | Зона | Поз. | Обозначение | Наименование | Кол. | Примечание |
|---|---|---|---|---|---|---|
| | | | | Документация | | |
| А3 | | | ТП 503-4-55.88 КИ-ТТ | Технические требования | | |
| | | | | Детали | | |
| Б4 | | 1 | | ф16 А III ГОСТ 5781-82* ℓ=1730 | 2 | 2.73 кг |
| Б4 | | 2 | | ф8 А III ГОСТ 5781-82* ℓ=1730 | 2 | 0.68 кг |
| Б4 | | | | ф6 А I ГОСТ 5781-82* | | |
| | | 3 | | ℓ=230 | 36 | 0.05 кг |
| | | 4 | | ℓ=180 | 36 | 0.04 кг |

| | | | | | |
|---|---|---|---|---|---|
| ГИП | Евлев | | 03.88 | ТП 503-4-55.88 КИ-10000-01 | |
| Нач.отд. | Зильбертов | | 02.88 | | |
| Гл.констр. | Чупахин | | 02.88 | | |
| Рук.гр. | Оруджева | | 01.88 | Каркас пространственный КП1 | Стадия: Р; Масса: 10.06; Масштаб: 1:20 |
| Ст.инж. | Киреев | | 01.88 | | Лист; Листов 1 |
| Н.контр. | Толмачева | | 03.88 | | Гипропромсельстрой г. Саратов |

Альбом VI

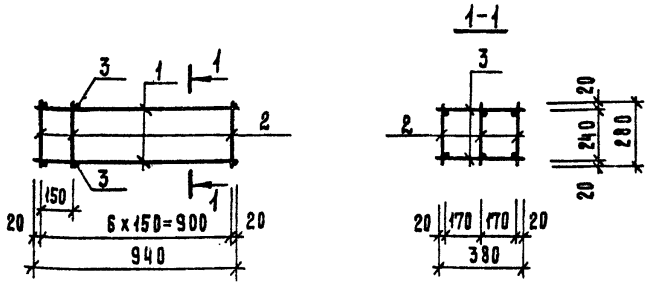


| Формат | Зона | Поз. | Обозначение | Наименование | Кол. | Примечание |
|---|---|---|---|---|---|---|
| | | | | Документация | | |
| А3 | | | ТП 503-4-55.88 ки-ТТ | Технические требования | | |
| | | | | Детали | | |
| Б4 | | 1 | | ф 8 А I ГОСТ 5781-82* ℓ=940 | 6 | 0.37 кг |
| | | | | ф 6 А I ГОСТ 5781-82* | | |
| Б4 | | 2 | | ℓ= 280 | 21 | 0.06 кг |
| Б4 | | 3 | | ℓ= 380 | 14 | 0.08 кг |

| | | | |
|---|---|---|---|
| ГИП | Евелев | | 03.88 |
| Нач.отд. | Зильбертов | | 12.87 |
| Гл.констр. | Чупахин | | 12.87 |
| Рук.гр. | Оруджева | | 11.87 |
| Ст.инж. | Киреев | | 01.88 |
| Н.контр. | Толмачева | | 03.88 |

ТП 503-4-55.88 КИ-10000-02

Каркас пространственный КП2

| Стадия | Масса | Масштаб |
|---|---|---|
| Р | 4.60 | 1:20 |
| Лист | Листов 1 | |

ГИПРОПРОМСЕЛЬЭЛЕКТРОСТРОЙ г. Саратов

Копировал: Матвеева Формат А4

Альбом VI

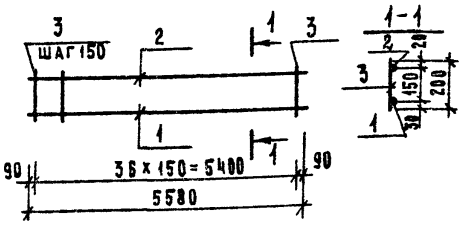


| Формат | Зона | Поз. | Обозначение | Наименование | Кол. | Примечание |
|---|---|---|---|---|---|---|
| | | | | Документация | | |
| А3 | | | ТП 503-4-55.88 ки-ТТ | Технические требования | | |
| | | | | Детали | | |
| Б4 | | 1 | | ф 18 А III ГОСТ 5781-82* ℓ= 5580 | 1 | 11.2 кг |
| Б4 | | 2 | | ф 10 А III ГОСТ 5781-82* ℓ= 5580 | 1 | 3.44 кг |
| Б4 | | 3 | | ф 6 А I ГОСТ 5781-82* ℓ= 200 | 37 | 0.04 кг |

| | | | |
|---|---|---|---|
| ГИП | Евелев | | 03.88 |
| Нач.отд. | Зильбертов | | 12.87 |
| Гл.констр. | Чупахин | | 12.87 |
| Рук.груп. | Оруджева | | 01.88 |
| Вед.инж. | Попова | | 01.88 |
| Н.контр. | Толмачева | | 03.88 |

ТП 503-4-55.88 КИ-10000-03

Каркас плоский КР1

| Стадия | Масса | Масштаб |
|---|---|---|
| Р | 16.1 | - |
| Лист | Листов 1 | |

ГИПРОПРОМСЕЛЬЭЛЕКТРОСТРОЙ г. Саратов

Копировал Матвеева Формат А4

Типовой проект 503-4-55.88

Инв.№ подл. | Подпись и дата | Взам. инв.№

Альбом VI

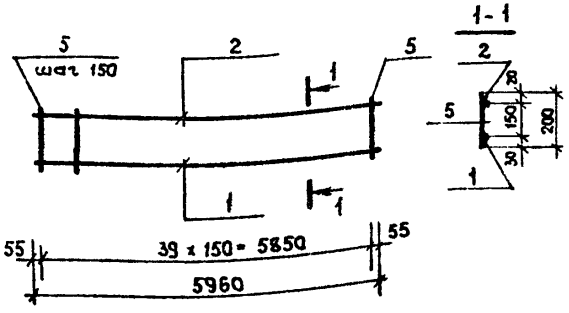


| Формат | Зона | Поз. | Обозначение | Наименование | Кол. | Примечание |
|---|---|---|---|---|---|---|
| | | | | Документация | | |
| А3 | | | ТП-503-4-55.88 -КИ-ТТ | Технические требования | | |
| | | | | Детали | | |
| БЧ | | 1 | | ф 18 AIII ГОСТ 5781-82*, ℓ=5960 | 1 | 11.9 кг |
| БЧ | | 2 | | ф 10 AIII ГОСТ 5781-82*, ℓ=5960 | 1 | 3.67 кг |
| БЧ | | 5 | | ф 6 AI ГОСТ 5781-82* ℓ=200 | 40 | 0.04 кг |

| | | | |
|---|---|---|---|
| ГИП | Евелев | | 03.88 |
| Нач.отд. | Зильбертов | | 12.88 |
| Гл.констр. | Чупахин | | 12.88 |
| Рук.груп. | Орудзева | | 01.88 |
| Вед.инж. | Попова | | 01.88 |
| Н.контр. | Толмачева | | 03.88 |

ТП 503-4-55.88 -КИ-10000-04

Каркас плоский КР2

| Стадия | Масса | Масштаб |
|---|---|---|
| Р | 17.2 | — |
| Лист | Листов 1 | |

ГИПРОПРОМСЕЛЬСТРОЙ г. Саратов

Альбом VI

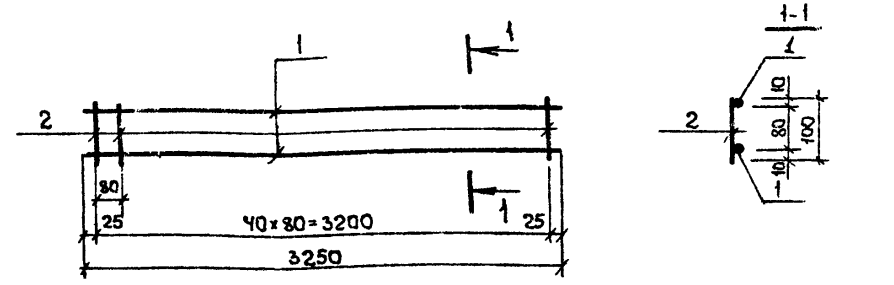


| Формат | Зона | Поз. | Обозначение | Наименование | Кол. | Примечание |
|---|---|---|---|---|---|---|
| | | | | Документация | | |
| А3 | | | ТП-503-4-55.88 -КИ-ТТ | Технические требования | | |
| | | | | Детали | | |
| | | | | ф 5 BpI ГОСТ 6727-80* | | |
| БЧ | | 1 | | ℓ=3250 | 2 | 0.51 кг |
| БЧ | | 2 | | ℓ=100 | 41 | 0.015 кг |

| | | | |
|---|---|---|---|
| ГИП | Евелев | | 03.88 |
| Нач.отд. | Зильбертов | | 12.88 |
| Гл.констр. | Чупахин | | 12.88 |
| Рук.груп. | Орудзева | | 01.88 |
| Инженер | Киреев | | 01.88 |
| Н.контр. | Толмачева | | 03.88 |

ТП 503-4-55.88 -КИ-11000-01

Сетка арматурная С1

| Стадия | Масса | Масштаб |
|---|---|---|
| Р | 1.63 | 1:20 |
| Лист | Листов 1 | |

ГИПРОПРОМСЕЛЬСТРОЙ г. Саратов

Типовой проект 503-4-55.88

Инв.№ подл. | Подпись и дата | Взам.инв.№

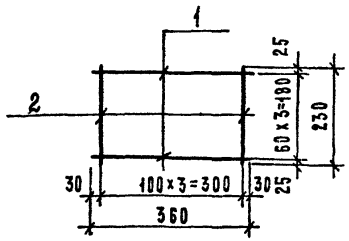


| Формат | Зона | Поз. | Обозначение | Наименование | Кол. | Примечание |
|---|---|---|---|---|---|---|
| | | | | Документация | | |
| А3 | | | ТП-503-4-55.88 КИ-ТТ | Технические требования | | |
| | | | | Детали | | |
| Б4 | | 1 | | ⌀ 5 Вр I ГОСТ 6727-80* ℓ=360 | 4 | 0.06 кг |
| Б4 | | 2 | | ⌀ 5 Вр I ГОСТ 6727-80* ℓ=230 | 4 | 0.04 кг |

| | | | |
|---|---|---|---|
| ГИП | Евлаев | | 03.88 |
| Нач. отд. | Зильбертов | | 02.88 |
| Гл. констр. | Чупахин | | 02.88 |
| Рук. гр. | Оруджева | | 01.88 |
| Вед. инж. | Попова | | 01.88 |
| Н. контр. | Голмачева | | 03.88 |

ТП 503-4-55.88 КИ-11000-02

Сетка арматурная С2

| Стадия | Масса | Масштаб |
|---|---|---|
| Р | 0.4 | 1:10 |
| Лист | Листов 1 | |

ГИПРОПРОМСЕЛЬСТРОЙ г. Саратов

Копировал Матвеева Формат А4



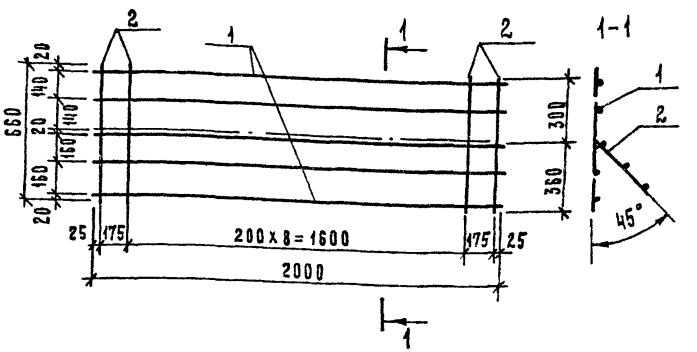


| Формат | Зона | Поз. | Обозначение | Наименование | Кол. | Примечание |
|---|---|---|---|---|---|---|
| | | | | Документация | | |
| А3 | | | ТП 503-4-55.88 КИ-ТТ | Технические требования | | |
| | | | | Детали | | |
| Б4 | | 1 | | ⌀ 10 А-III ГОСТ 5781-82* ℓ=2000 | 5 | 1.2 кг |
| Б4 | | 2 | | ⌀ 6 А-I ГОСТ 5781-82* ℓ=660 | 11 | 0.2 кг |

| | | | |
|---|---|---|---|
| ГИП | Евлаев | | 03.88 |
| Нач. отд. | Зильбертов | | 02.88 |
| Гл. констр. | Чупахин | | 02.88 |
| Рук. гр. | Оруджева | | 01.88 |
| Ст. инж. | Киреев | | 01.88 |
| Н. контр. | Голмачева | | 03.88 |

ТП 503-4-55.88 КИ-11000-03

Сетка арматурная С3

| Стадия | Масса | Масштаб |
|---|---|---|
| Р | 8.2 | 1:20 |
| Лист | Листов 1 | |

ГИПРОПРОМСЕЛЬСТРОЙ г. Саратов

Копировал Матвеева Формат А4

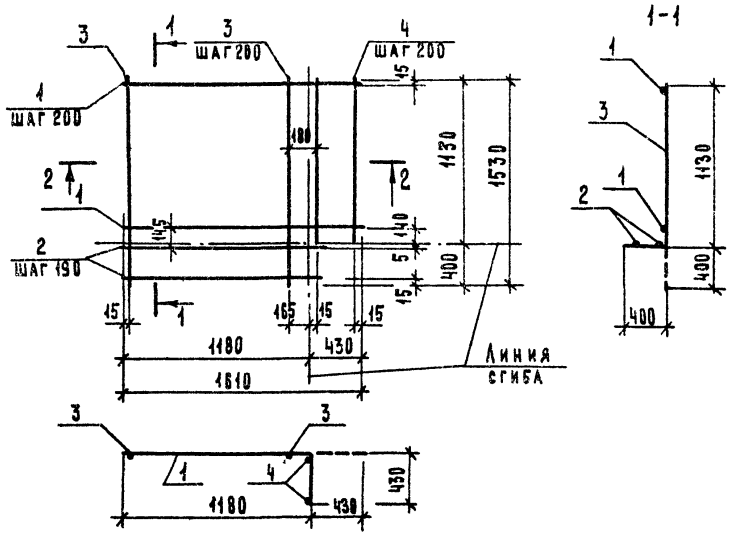





| Формат | Зона | Поз. | Обозначение | Наименование | Кол. | Примечание |
|---|---|---|---|---|---|---|
| | | | | Документация | | |
| А3 | | | ТП 503-4-55.88 КИ-ТТ | Технические требования | | |
| | | | | Детали | | |
| Б4 | | 1 | | ⌀10А-III ГОСТ 5781-82* ℓ=1610 | 6 | 1.0 кг |
| Б4 | | 2 | | ⌀10А-III ГОСТ 5781-82* ℓ=1195 | 3 | 0.7 кг |
| Б4 | | 3 | | ⌀8АI ГОСТ 5781-82* ℓ=1530 | 6 | 0.6 кг |
| Б4 | | 4 | | ⌀8А-I ГОСТ 5781-82* ℓ=1130 | 3 | 0.4 кг |

| | | | |
|---|---|---|---|
| ГИП | Евлаев | | 07.88 |
| Нач. отд. | Зильбертов | | 07.88 |
| Гл. констр. | Чупахин | | 07.88 |
| Рук. гр. | Оруджева | | 07.88 |
| Ст. инж. | Киреев | | 07.88 |
| Н. контр. | Толмачева | | 07.88 |

ТП 503-4-55.88 КИ-11000-04

Сетка арматурная С4

| Стадия | Масса | Масштаб |
|---|---|---|
| Р | 12.9 | — |
| Лист | Листов 1 | |

ГИПРОПРОМСЕЛЬСТРОЙ г. САРАТОВ

Копировал: Матросова Формат А3

Инв. № подл. | Подпись и дата | Взам. инв. №

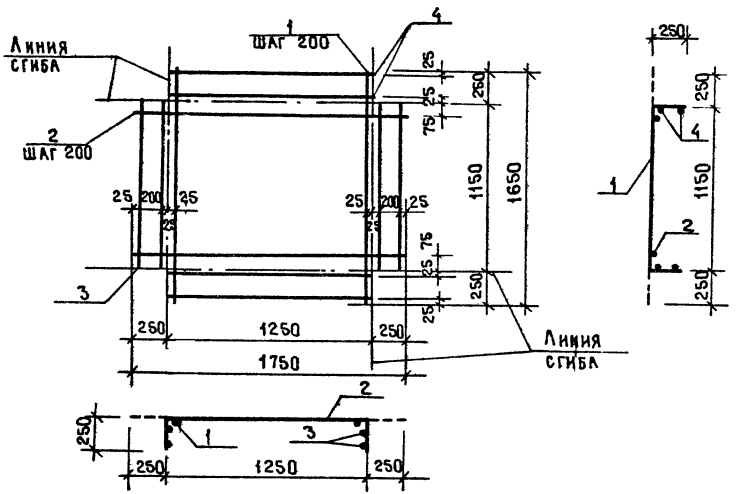


| Формат | Зона | Поз. | Обозначение | Наименование | Кол. | Примечание |
|---|---|---|---|---|---|---|
| | | | | | | |
| | | | | Документация | | |
| А3 | | | ТП503-4-55.88 - КИ - ТТ | Технические требования | | |
| | | | | | | |
| | | | | | | |
| | | | | | | |
| | | | | | | |
| | | | | | | |
| | | | | Детали | | |
| Б4 | | 1 | | Ф8А-I ГОСТ 5781-82*, $\ell$=1650 | 7 | 0.7кг |
| Б4 | | 2 | | Ф8А-I ГОСТ 5781-82*, $\ell$=1750 | 6 | 0.7кг |
| Б4 | | 3 | | Ф8А-I ГОСТ 5781-82*, $\ell$=1150 | 4 | 0.5кг |
| Б4 | | 4 | | Ф8А-I ГОСТ 5781-82*, $\ell$=1250 | 4 | 0.5кг |
| | | | | | | |
| | | | | | | |
| | | | | | | |

| | | | |
|---|---|---|---|
| ГИП | Евелев | | 05.88 |
| Нач.отд. | Зильбертов | | 11.88 |
| Гл.констр. | Чупахин | | 11.88 |
| Рук.гр. | Оруджева | | 01.88 |
| Ст.инж. | Киреев | | 01.88 |
| Н. контр. | Толмачева | | 03.88 |

ТП503-4-55.88 КИ-11000-05

Сетка арматурная С5

| Стадия | Масса | Масштаб |
|---|---|---|
| Р | 13.1 | — |
| Лист | Листов | |
| | 1 | |

ГИПРОПРОМСЕЛЬСТРОЙ г. САРАТОВ

Копировал Махначева

Формат А3

Инв.№ подл. | Подпись и дата | Взам.инв.№

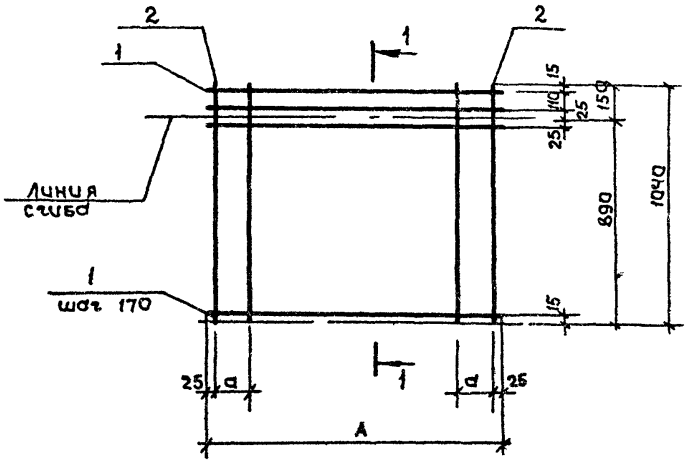


| Формат | Зона | Поз. | Обозначение | Наименование | Кол. на испол. | | | | | |
|---|---|---|---|---|---|---|---|---|---|---|
| | | | | | С6 | С7 | | | | |
| | | | | Документация | | | | | | |
| А3 | | | ТП 503-4-55.88 - КИ-ТТ | Технические требования | | | | | | |
| | | | | Детали | | | | | | |
| БЧ | | 1 | | ф 8А-I ГОСТ 5781-82*, ℓ=1250 | 8 | | | | | 0,5 кг |
| | | | | ф 8А-I ГОСТ 5781-82*, ℓ=1350 | | 8 | | | | 0,53 кг |
| БЧ | | 2 | | ф 8А-I ГОСТ 5781-82*, ℓ=1040 | 7 | 8 | | | | 0,4 кг |

1-1

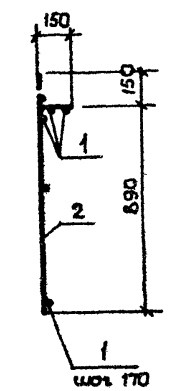


| Марка | Размеры, мм | | Масса кг |
|---|---|---|---|
| | A | a | |
| С6 | 1250 | 200 | 6,8 |
| С7 | 1350 | 150 | 7,4 |

| | | | |
|---|---|---|---|
| ГИП | Евелев | | 03.88 |
| Нач. отд. | Зильберман | | 02.88 |
| Гл. констр. | Чупахин | | 02.88 |
| Рук. гр. | Арзуманова | | 02.88 |
| Ст. инж. | Киреев | | 01.88 |
| Н. контр. | Молчанова | | 03.88 |

ТП-503-4-55.88 КИ-11000-06,07

Сетка арматурная С6 С7

| Стадия | Масса | Масштаб |
|---|---|---|
| Р | см. табл. | — |
| Лист | Листов 1 | |

ГИПРОПРОМСЕЛЬСТРОЙ г. Саратов

Инв. № подл. | Подпись и дата | Взам. инв. №

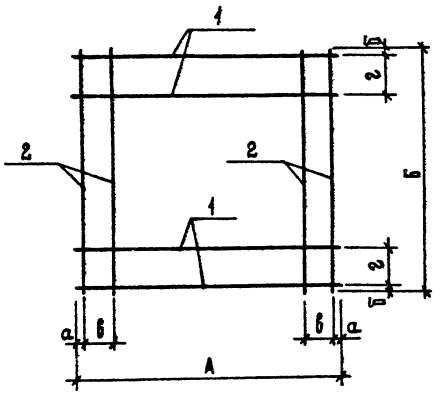


| Формат | Зона | Поз. | Обозначение | Наименование | Кол. на исполнение С8 | С9 | С10 | С11 | | | Примечание |
|---|---|---|---|---|---|---|---|---|---|---|---|
| | | | | Документация | | | | | | | |
| А3 | | | ТП 503-4-55.88 КИ-ТТ | Технические требования к изготовлению металлических изделий | | | | | | | |
| | | | | Детали | | | | | | | |
| Б4 | | 1 | | ф 8А-I ГОСТ 5781-82*, ℓ=1900 | — | 9 | 6 | — | | | 0.8 кг |
| | | | | ф 8А-I ГОСТ 5781-82*, ℓ=1550 | — | — | — | 6 | | | 0.6 кг |
| | | | | ф 8А-I ГОСТ 5781-82*, ℓ=1350 | 7 | — | — | — | | | 0.5 кг |
| Б4 | | 2 | | ф 8А-I ГОСТ 5781-82*, ℓ=1550 | — | 11 | — | — | | | 0.6 кг |
| | | | | ф 8А-I ГОСТ 5781-82*, ℓ=1250 | 8 | — | — | — | | | 0.5 кг |
| | | | | ф 8А-I ГОСТ 5781-82*, ℓ=890 | — | — | 11 | 9 | | | 0.4 кг |

| Марка | Размеры, мм А | б | а | б | в | г | Масса кг |
|---|---|---|---|---|---|---|---|
| С8 | 1350 | 1250 | 50 | 25 | 150 | 200 | 7.5 |
| С9 | 1900 | 1550 | 25 | 25 | 125 | 150 | 13.8 |
| С10 | 1900 | 890 | 25 | 20 | 125 | 170 | 9.2 |
| С11 | 1550 | 890 | 25 | 20 | 150 | 170 | 7.2 |

| | | | |
|---|---|---|---|
| ГИП | Евелев | | 03.88 |
| Нач.отд. | Зильбертов | | 02.88 |
| Гл.констр. | Чупахин | | 2.00 |
| Рук. гр. | Оруджева | | 01.88 |
| Ст.инж. | Киреев | | 01.88 |
| Н.контр. | Толмачева | | 03.88 |

ТП 503-4-55.88 КИ-11000-08÷11

Сетка арматурная С8÷С11

| Стадия | Масса | Масштаб |
|---|---|---|
| Р | см. табл. | — |

Лист | Листов 1

ГИПРОПРОМСЕЛЬСТРОЙ г. Саратов

Копировал: Матвеева Матв. Формат А3

Типовой проект 503-4-55.88 Альбом VI

Альбом VI

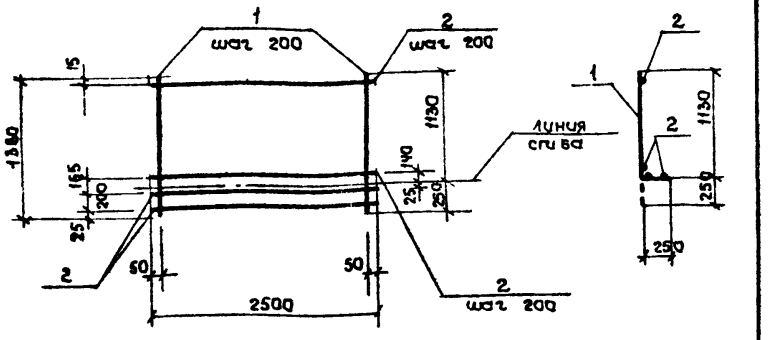


| Формат | Зона | Поз. | Обозначение | Наименование | Кол. | Примечание |
|---|---|---|---|---|---|---|
| | | | | Документация | | |
| А3 | | | ТП 503-4-55.88 -КИ-ТТ | Технические требования | | |
| | | | | Детали | | |
| БЧ | | 1 | | ф8 AI ГОСТ 5781-82*, ℓ=1380 | 13 | 0,6 кг |
| БЧ | | 2 | | ф10 A III ГОСТ 5781-82*, ℓ=2500 | 8 | 1,5 кг |

| | | | |
|---|---|---|---|
| ГИП | Евелев | | 03.88 |
| Нач. отд. | Зильбертов | | 02.88 |
| Гл. констр. | Чупахин | | 02.88 |
| Рук. гр. | Орудиева | | 01.88 |
| Ст. инж. | Киреев | | 01.88 |
| Н. контр. | Толмачева | | 03.88 |

ТП 503-4-55.88 КИ-11000-12

Сетка арматурная С12.

| Стадия | Масса | Масштаб |
|---|---|---|
| Р | 19,8 | |
| Лист | Листов 1 | |

ГИПРОПРОМСЕЛЬСТРОЙ г. Саратов

Типовой проект 503-4-55.88

Копировал: Ловцова

Формат А4

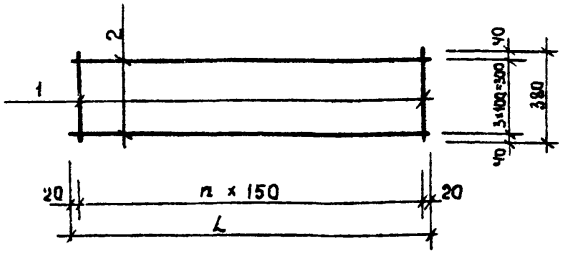


| Обозначение | Марка | L, мм | n | Масса, кг |
|---|---|---|---|---|
| ТП КИ-11000-13 | С13 | 1240 | 8 | 4,19 |
| ТП КИ-11000-14 | С14 | 3490 | 23 | 18,52 |

| Формат | Зона | Поз. | Обозначение | Наименование | Кол. | Примечание |
|---|---|---|---|---|---|---|
| | | | | Документация | | |
| | | | | Технические требования | | |
| | | | | Детали | | |
| | | | | Исполнение | | |
| | | | | -13 | | |
| | | | | ф8 AI ГОСТ 5781-82* | | |
| БЧ | | 1 | | ℓ=380 | 9 | 0,19 кг |
| БЧ | | 2 | | ℓ=1240 | 4 | 0,62 кг |
| | | | | -14 | | |
| | | | | ф8 AI ГОСТ 5781-82* | | |
| БЧ | | 1 | | ℓ=380 | 24 | 0,19 кг |
| БЧ | | 2 | | ℓ=3490 | 4 | 1,38 кг |

| | | | |
|---|---|---|---|
| ГИП | Евелев | | 03.88 |
| Нач. отд. | Зильбертов | | 02.88 |
| Гл. констр. | Чупахин | | 02.88 |
| Рук. гр. | Орудиева | | 01.88 |
| Вед. инж. | Петрова | | 01.88 |
| Н. контр. | Толмачева | | 03.88 |

ТП 503-4-55.88 -КИ-11000-13,14

Сетка арматурная С13, С14.

| Стадия | Масса | Масштаб |
|---|---|---|
| Р | См. таблицу | — |
| Лист | Листов 1 | |

ГИПРОПРОМСЕЛЬСТРОЙ г. Саратов

Типовой проект 503-4-55.88

Копировал: Ловцова

Формат А4

Инв. № подл. | Подпись и дата | Взам. инв. №

Отпечатано
в Новосибирском филиале ЦИТП
630006, г.Новосибирск, ул.Лазарева 33/1
Выдано в печать 21.09.1989 г.
Заказ Г-3286 Тираж 190

gost.e-ecolog.ru