Типовой проект

503-4-55.88

Производственный корпус станции технического обслуживания на 800 грузовых автомобилей

Альбом V

Бытовые помещения. Архитектурные решения. Конструкции железобетонные. Технология производства. Отопление и вентиляция. Внутренние водопровод и канализация. Силовое электрооборудование. Электрическое освещение. Автоматизация производства. Связь и сигнализация. Пожарно-охранная сигнализация. Чертежи заданий заводам-изготовителям на электрооборудование, КИП и автоматику.

10027/05

КФ ЦИТП Инв.№ 10027/5
Привязан:
Инв.№

gost.e-ecolog.ru

Отпечатано
в Новосибирском филиале ЦИТП
630006, г.Новосибирск, ул.Лазарева 33/1
Выдано в печать 21" 09 1989 г.
Заказ Т-3261 Тираж 190

Зак.889 Тир.3000 Цф ШПП 1989г.

Типовой проект
503-4-55.88
Производственный корпус станции технического обслуживания на 800 грузовых автомобилей

Альбом V

Состав проекта:

Альбом I – Общая пояснительная записка
Технология производства. Технологические коммуникации
Альбом II – Производственные помещения. Архитектурные решения. Конструкции железобетонные, конструкции металлические.
Альбом III – Производственные помещения. Отопление и вентиляция. Внутренние водопровод и канализация.
Альбом IV – Производственные помещения. Силовое электрооборудование. Электрическое освещение. Автоматизация производства. Связь и сигнализация. Пожарно-охранная сигнализация. Чертежи задании заводам-изготовителям на электрооборудование, КИП и автоматику.
Альбом V – Бытовые помещения. Архитектурные решения. Конструкции железобетонные. Технология производства. Отопление и вентиляция. Внутренние водопровод и канализация. Силовое электрооборудование. Электрическое освещение. Автоматизация производства. Связь и сигнализация. Пожарно-охранная сигнализация. Чертежи заданий заводам-изготовителям на электрооборудование, КИП и автоматику.
Альбом VI – Чертежи индустриальных строительных конструкций и изделий.
Альбом VII – Спецификации оборудования
Альбом VIII – Ведомости потребности в материалах.
Альбом IX – Сметы. Производственные помещения
Альбом X – Сметы. Бытовые помещения.

Применённые типовые проектные решения:
904-02-14.85 Альбом III. Приточная вентиляционная камера прямоточная с одной секцией воздухонагревателя Регулирование температуры воздуха в помещении. Электрическая система регулирования.
904-02-15.85 Альбом II. Приточная вентиляционная камера с одним вентилятором и электронагревателем клапана наружного воздуха.
Указанные альбомы распространяет Киевский филиал ЦИТП

Разработан:
проектным институтом
„Гипропромсельстрой"
Главный инженер института /Шестернев/
Главный инженер проекта /Евсеев/

Рабочий проект
Утвержден и введен в действие
институтом „Гипропромсельстрой"
Госагропрома СССР
Приказ № 120 от 1 апреля 1988 г.

КФ ЦИТП Инв. № 10027/5
Привязан
Инв. №

Лист	Наименование	Стр.
	Содержание альбома СА	2
	Архитектурные решения АР	
1	Общие данные (начало)	3
2÷3	Общие данные (продолжение)	4-5
4	Общие данные (окончание)	6
5	Фасады 3/4 - 1/1, Е-В, В-Е	7
6	Планы на отм. 0.000, 3.000	8
7	Разрез 1-1 Спецификация перемычек	
	Спецификация заполнения проёмов	9
8	Узлы 1÷8 планов и фасадов. Спецификация	
	элементов стен и полов	10
9	Планы полов на отм. 0.000; 3.000. Узлы 1÷6	11
10	План кровли	12
11	Схемы расположения элементов	
	перегородок на отм. 0.000; 3.000	13
12	Виды А и Б, Узлы I ÷ V к схемам располо-	
	жения элементов перегородок	14
13	Душевые блоки 1÷3	15
	Конструкции железобетонные КЖ	
1	Общие данные (начало)	16
2	Общие данные (окончание)	17
3	Схема расположения элементов фунда-	
	ментов	18
4	Развертки стен фундаментов	
	Сечения 1-1 ÷ 16-16	19
5	Схемы расположения элементов	
	перекрытия и покрытия	20
6	Узлы I ÷ III к схемам расположения	
	элементов перекрытия и покрытия	21
7	Схемы расположения наружных и	
	внутренних стеновых панелей	22
8	Схема расположения парапетных стеновых	
	панелей	23
9	Схемы расположения элементов	
	лестниц	24
	Технология производства ТХ	
1	Общие данные. План на отм. 0.000	

Продолжение

Лист	Наименование	Стр.
	между осями 1/1-1/2 и Д-Е	25
2	Ведомость оборудования	26
	Внутренние водопровод и канализация ВК	
1	Общие данные	27
2	Планы на отм. 0.000; 3.000	28
3	Схемы систем К2, В0, К1, Т3, Т4 План	
	кровли с водосточными воронками.	
	Водомерный узел 1,2	29
	Отопление и вентиляция ОВ	
1	Общие данные (начало)	30
2	Общие данные (окончание)	31
3	Планы на отм. 0.000, 3.000	32
4	Схемы систем В1÷В5, П1, ВЕ1÷ВЕ6	33
5	Установка систем П1, В2	34
6	Установка систем В1, В3÷В5	35
7	Схема системы отопления 1 Схема	
	системы теплоснабжения установки	
	П1	36
8	И.Т.П. 1	37
	Силовое электрооборудование ЭМ	
1	Общие данные	38
2	Питающая и распределительная	
	сети ~ 380/220В. Принципиальные	
	схемы	39
3	Распределительная сеть ~ 380/220В	
	Принципиальная схема	40
4	Планы расположения электрооборудования	
	и прокладки распределительной сети	
	на отм. 0.000; 3.000	41
	Электрическое освещение ЭО	
1	Общие данные	42
2	Планы расположения электрического	
	оборудования и прокладки электри-	
	ческих сетей на отметке 0.000 и	
	3.000	43

Продолжение

Лист	Наименование	Стр.
	Автоматизация производства АП	
1	Общие данные. Приточная система П1	44
	Схема автоматизации	
2	Приточная система. П1	
	Схема электрическая, принципиальная	
	управления	45
3	Приточная система П1	
	Схема соединений внешних провод	46
4	Программное регулирование отпуска	
	тепла	
	Схемы: автоматизации, электрическая	
	принципиальная, соединений внешних	
	проводок	47
5	Планы расположения	48
	Связь и сигнализация СС	
1	Общие данные. Спецификация	49
2	План на отм. 0.000	
	План на отм. 3.00	50
	Пожарно-охранная сигнализация ПСС	
1	Общие данные. Спецификация	51
2	Планы на отм. 0.000 и 3.000	52
	Чертежи зданий заводам-изготовителям	
	на электрооборудование, КИП и автома-	
	тику	
АП-01-005СБ	Щит автоматизации ЩА. Общий вид	53
АП-01-001	Щит автоматизации ЩА. Таблица соедин-	
	нений	54
АП-01-002	Щит автоматизации ЩА. Таблица под-	
	ключения	55

10027/5

ГИП	Евлаев			ТП 503-4-55.88	СА
Гл.инж.	Ромашова				
Привязан				Содержание альбома	Стадия: Р; Лист; Листов: 1
Инв. №		Н.контр.	Толмачева		ГИПРОПРОМСЕЛЬСТРОЙ г. Саратов

Инв. № подл. | Подпись и дата | Взам. инв. №

Копировал: Ильичева

Формат А2

Альбом V

Типовой проект 503-4-55.88

Ведомость рабочих чертежей основного комплекта АР

Лист	Наименование	Примечание
1	Общие данные (начало).	
2.3	Общие данные (продолжение).	
4	Общие данные (окончание).	
5	Фасады 3/4 - 1/1. Е-В, В-Е.	
6	Планы на отм. 0.000; 3.000.	
7	Разрез 1-1. Спецификация перемычек. Спецификация заполнения проемов.	
8	Узлы 1÷8 планов и фасадов. Спецификация элементов стен и полов.	
9	Планы полов на отм. 0.000; 3.000. Узлы 1÷6.	
10	План кровли.	
11	Схемы расположения элементов перегородок на отм. 0.000; 3.000.	
12	Виды А и Б, узлы I÷V к схемам расположения элементов перегородок.	
13	Душевые блоки 1÷3.	

Ведомость основных комплектов рабочих чертежей

Обозначение	Наименование	Примечание
АР	Архитектурные решения	
КЖ	Конструкции железобетонные	
ТХ	Технология производства	
ВК	Внутренние водопровод и канализация	
ОВ	Отопление, вентиляция и кондиционирование воздуха	
ЭМ	Силовое электрооборудование	
ЭО	Электрическое освещение	
АП	Автоматизация производства	
СС	Связь и сигнализация	
2СС	Пожарно-охранная сигнализация	

Ведомость ссылочных и прилагаемых документов

Обозначение	Наименование	Примечание
	Ссылочные документы	
Гост 24700 - 81	Окна и балконные двери деревянные со стеклопакетами для жилых и общественных зданий.	
Гост 17280 - 79	Доски подоконные деревянные.	
1.038.1-1, вып.1	Перемычки железобетонные для зданий с кирпичными стенами.	
1.136.5 - 19	Двери деревянные наружные для жилых и общественных зданий.	
1.136 - 10	Двери деревянные внутренние для жилых и общественных зданий по Гост 6629 - 74.	
1.236.4 - 7/84, вып. 2,3	Витрины и тамбуры из алюминиевых сплавов для общественных зданий.	
1.236-5, вып.1	Противопожарные двери деревянные, пропитанные антипиренами.	
1.400-15, вып.1	Унифицированные закладные изделия железобетонных конструкций для крепления технологических коммуникаций и устройств.	
1.430.8-3/86	Перегородки из асбестоцементных экструзионных панелей для многоэтажных зданий промышленных предприятий.	
1.488.9-2, вып.1	Кабины душевых помещений вспомогательных зданий промышленных предприятий.	
2.130 - 1, вып.11	Наружные входы.	
2.160 - 4, вып.1	Сборные железобетонные бесчердачные крыши с кровлей из рулонных материалов.	

продолжение

Обозначение	Наименование	Примечание
2.236-2, вып.1	Примыкания оконных и дверных блоков к стенам и перегородкам каркасно-панельных и кирпичных зданий.	
2.244-1, вып. 3.4	Детали полов общественных зданий.	
2.260-1, вып.5	Бесчердачные невентилируемые покрытия каркасно-панельных зданий в конструкциях серии 1.020-1/83.	
2.460-14, вып.1	Типовые узлы покрытий промышленных зданий в местах пропуска вентиляционных шахт.	
1.000.8-1	Панели (плиты) асбестоцементные экструзионные для стен, покрытий и перегородок зданий различного назначения.	
	Прилагаемые документы	
-КИ	Чертежи индустриальных строительных конструкций и изделий.	Альбом VI
-АР СО	Спецификация оборудования.	Альбом VII
-АР ВМ	ВМ по рабочим чертежам основного комплекта марки АР.	Альбом VIII

Типовой проект разработан в соответствии с действующими нормами и правилами и предусматривает мероприятия, обеспечивающие взрывную, взрывопожарную и пожарную безопасность при эксплуатации здания.

Главный инженер проекта /Евелев/

Гл. спец. техн. отд. Дубровский

Инв. № подл. | Подпись и дата | Взам. инв. №

10027/5

Инв. №			
ГИП	Евелев		03.88
Нач. отд.	Зильбертов		02.88
Гл. констр.	Чупахин		02.88
Рук. гр.	Оруджева		02.88
Вед. инж.	Петрова		02.88
Н. контр.	Толмачева		03.88

ТП 503-4-55.88 АР

Производственный корпус станции технического обслуживания на 800 грузовых автомобилей.

Бытовые помещения.

Стадия	Лист	Листов
Р	1	13

Общие данные (начало).

ГИПРОПРОМСЕЛЬСТРОЙ г. Саратов

Копировал: Махначева Формат А2

Ведомость спецификаций

Лист	Наименование	Примечание
5	Спецификация заполнения входов тамбура.	
7	Спецификация перемычек.	
7	Спецификация заполнения проемов.	
8	Спецификация элементов стен и полов.	
10	Спецификация элементов кровли.	
11	Спецификация к схемам расположения элементов перегородок.	
13	Спецификация типов душевых кабин.	

Общие указания.

1. Рабочая документация архитектурной части проекта бытовых помещений разработана для строительства в районах со следующими характеристиками природных условий:

а) расчетная зимняя температура наружного воздуха $t_н = -30°C$, что условно соответствует средней температуре наиболее холодной пятидневки обеспеченностью 0,92;

б) нормативное значение веса снегового покрова – для III снегового района СССР равно $S_0 = 1$ кПа (100 кгс/м²);

в) нормативное значение ветрового давления – для I ветрового района СССР равно $W_0 = 0,23$ кПа (23 кгс/м²), тип местности А;

г) сейсмичность района – не выше 6 баллов;

д) рельеф местности спокойный, грунтовые воды отсутствуют;

е) грунтовые условия площадки приведены в документе ТП кж, лист 2;

ж) строительство на просадочных и набухающих грунтах не предусматривается.

2. Здание бытовых помещений двухэтажное, пристроенное к производственному корпусу, размерами в плане 12,0×24,0 м в осях, высотой этажа 3,0 м.

3. Степень огнестойкости здания – II.

4. Класс ответственности здания – II, коэффициент надежности по назначению $\gamma_n = 0,95$.

5. Бытовое и санитарное оборудование запроектировано на основании штатной ведомости работающих на предприятии, приведенной в технологической части проекта и в соответствии с требованиями СНиП II-92-76 „Вспомогательные здания и помещения промышленных предприятий".
Ведомость гардеробного оборудования и санитарно-бытовых устройств приведена на листе 4.

6. За условную отметку 0.000 принят уровень чистого пола первого этажа, которой соответствует абсолютная отметка ☐ по генплану.

7. Планировочная отметка земли вокруг здания принята минус 0,150.

8. Стены – крупнопанельные: наружные – керамзитобетонные марки по средней плотности D 1000, внутренние – из тяжелого железобетона.

9. Толщины наружных стен и утеплителя в покрытии определены по СНиП II-3-79** „Строительная теплотехника" для условий эксплуатации ограждающих конструкций Б, при этом приняты следующие расчетные данные:

расчётная температура внутреннего воздуха 18°С;

влажность внутреннего воздуха – 60%;

зона влажности территории СССР – нормальная.

10. Перегородки – кирпичные из керамического рядового пустотелого кирпича КРП 75/1480/10 ГОСТ 530-80 на растворе марки 25; сборные из асбестоцементных экструзионных панелей; в душевых блоках – из сборных элементов индустриального изготовления.

11. В откосы дверных проемов кирпичных перегородок закладываются деревянные пробки через 1200 мм по высоте, но не менее двух на откос.

12. Кровля рулонная с внутренним водостоком. Утеплитель плитный из ячеистого бетона.

13. Горизонтальная гидроизоляция выполняется на отм. минус 0.080 из слоя цементного раствора состава 1:2 толщиной 25 мм., Вертикальная – обмазка поверхностей, соприкасающихся с грунтом, горячим битумом в два слоя.

14. По периметру здания устраивается асфальтовая отмостка толщиной 25 мм шириной не менее 500 мм по щебеночному основанию с уклоном не менее 0,03.

15. Отделочные работы.

Цветовое решение фасадов разрабатывается при привязке проекта к местным условиям с учётом архитектурных особенностей существующих зданий и требований местных управлений (отделов) архитектуры.

Инв. № подл. | Подпись и дата | Взам. инв. №

Привязан

Инв. №

10027/5

ГИП	Евелев		03.88	ТП 503-4-55.88 АР	
Нач. отд.	Зильбертов		02.88		
Н. констр.	Чупахин		02.88		
Рук. гр.	Оруджева		02.88	Производственный корпус станции технического обслуживания на 800 грузовых автомобилей.	
Вед. инж.	Петрова		02.88	Бытовые помещения.	Стадия: Р; Лист: 2; Листов:
Н. контр.	Толмачева		02.88	Общие данные (продолжение).	ГИПРОПРОМСЕЛЬСТРОЙ г. Саратов

Копировал: Ильичева

Формат А2

Виды внутренней отделки помещений приведены в ведомости отделки помещений на листе 4. Цветовое решение окраски внутренних поверхностей стен и перегородок разрабатывается при привязке проекта в зависимости от климатических, географических условий и ориентации здания.

16. Защита строительных конструкций от коррозии.

Защита строительных конструкций от коррозии запроектирована в соответствии с требованиями СНиП 2.03.11-85 „Защита строительных конструкций от коррозии"

Металлические изделия, в том числе закладные и соединительные элементы, окрашиваются двумя слоями эмали ПФ-115 (ГОСТ 6465-76*) по грунтовке ГФ-021 (ГОСТ 25129-82).

Все алюминиевые конструкции тамбурных рам должны быть анодированы, а стальные крепежные изделия - оцинкованы.

Столярные изделия окрашиваются двумя слоями пентафталевой эмали ПФ-115 (ГОСТ 6465-76*).

Деревянные элементы, соприкасающиеся с бетоном или кирпичной кладкой, должны быть антисептированы.

Стены выше панели и потолки душевых и моечной окрашиваются влагостойкими эмалями (см. ведомость отделки помещений на листе 4). Полы душевой, расположенной на втором этаже, выполняются с оклеечной гидроизоляцией. Закладные и соединительные элементы в помещениях с мокрым режимом защищаются комбинированным покрытием: двумя слоями эмали ХВ-1100 (ГОСТ 6393-73) по грунтовке АК-070 (ОСТ 6-10-401-76) по цинковому покрытию толщиной 120 мкм или любым другим лакокрасочным покрытием группы III.

17. Противопожарные мероприятия

Эвакуационные пути обеспечивают эвакуацию через эвакуационные выходы всех людей, находящийся в помещениях здания.

Здание бытовых помещений отделяется от производственного корпуса противопожарной перегородкой 1-ого типа с пределом огнестойкости > 0.75 часа. Дверь в этой перегородке противопожарная с пределом огнестойкости 0,6 часа. Противопожарная дверь, а также двери лестничных клеток, ведущие в коридор, оборудуются приспособлениями для самозакрывания и уплотнениями в притворах.

18. Работы по строительству должны производиться в соответствии с требованиями действующих норм и правил по производству каждого вида работ, правил по технике безопасности и указаний соответствующих серий.

19. Проект разработан для производства работ в летнее время. Работы в зимнее время выполняются в соответствии с требованиями действующих норм и правил и технических условий по производству работ в зимнее время.

20. В проекте используется изобретение по авторскому свидетельству № 883299 - нащельники, закрывающие зазоры между алюминиевыми конструкциями и ограждающими конструкциями.

Указания по привязке проекта.

1. Привязку проекта выполнять в соответствии с указаниями раздела 6 СН 227-82 „Инструкции по типовому проектированию."

2. Установить климатический район строительства, в связи с этим:

а) уточняется толщина стеновых панелей и утеплителя в покрытии из условия $R_o \geq R_{o.тр}$.

б) принимается цветовое решение фасадов и помещений.

Откорректировать чертежи фундаментов и подземного хозяйства в соответствии с грунтовыми условиями площадки строительства.

Инв. № подл. | Подпись и дата | Взам. инв. №

10027/5

ГИП	Евелев		02.88	ТП 503-4-55.88 - АР	
Нач. отд.	Зильбертов		02.88		
Н. констр.	Чупахин		02.88		
Рук. груп.	Оруджева		02.88	Производственный корпус станции технического обслуживания на 800 грузовых автомобилей.	
Вед. инж.	Петрова		02.88	Бытовые помещения.	Стадия: Р; Лист: 3; Листов:
Н. контр.	Толмачева		02.88	Общие данные (продолжение).	Гипропромсельстрой г. Саратов

Привязан

Инв. №

Копировал: Савина

Формат А2

Альбом V

Типовой проект 503-Ч-55.88

Ведомость гардеробного оборудования и санитарно-бытовых устройств.

Группа производственного процесса	Количество обслуживаемых		Количество единиц оборудования									Примечание
			Отделения гардеробных шкафов, см						Душевые сетки	Ножные ванны	Умывальники	Унитазы, писсуары
	Списочный состав	Наиболее многочисленная смена	Для уличной, домашней и специальной одежды		Для уличной и домашней одежды		Для специальной одежды					
			33	40	33		33					
1	2	3	4	5	6		7		8	9	10	11	12
Для мужчин													
Iб	62	33	62	—	—		—		2.20	0.66	3.30	Прибор - 4 шт.	
Iв	4	2	—	4	—		—		0.29	0.04	0.20		
IIа	2	1	—	2	—		—		0.14	0.02	0.05		
IIб	2	1	—	2	—		—		0.33	—	0.05		
IIг	3	2	—	3	—		—		0.67	—	0.10		
IIд	3	2	—	3	—		—		0.40	0.04	0.10		
IIIа	9	6	—	—	9		9		2.00	—	0.60		
ИТР(Iа)	5	4	5	—	—		—		—	—	0.67		
ИТР	4	3	—	—	—		—		—	—	—		
Итого	94	54	67	14	9		9		4+2	1	5		
Для женщин													
Iб	2	1	2	—	—		—		0.08	0.025	0.10	Прибор - 1 шт.	
Iв	2	1	—	2	—		—		0.17	0.025	0.10		
IIв	2	1	—	2	—		—		0.25	0.025	0.05		
IIIб	4	2	—	4	—		—		0.50	—	0.20		
ИТР(Iг)	1	1	1	—	—		—		—	—	—		
ИТР	4	4	—	—	—		—		—	—	—		
МОП(Iв)	1	1	—	—	—		—		—	—	—		
Итого	16	11	3	8	—		—		1	0.075	1		
Всего	110	65	70	22	9		9		5+2	1	6		

Ведомость отделки помещений (площадь м²).

Наименование или номер помещения	Потолок		Стены, перегородки, колонны		Низ стен, перегородок (панель), колонн			Примечание
	Площадь	Вид отделки	Площадь	Вид отделки	Площадь	Вид отделки	Высота мм	
1, 16, 21	66.6	Затирка. Известковая окраска.	155.3	Известковая окраска.	—	—	—	На всю высоту
4,5,6, 7, 8, 17, 28	101.1	Затирка. Окраска водоэмульсионной краской (Гост 19214-80*).	8.3	Затирка. Штукатурка кирпичных участков стен.	52.6	Стеклянная*) облицовочная плитка (Гост 17057-80) (только для стен).	1500	*Экструзионные панели перегородок окрасить эмалью (см. вид отделки стены перегородки) на всю высоту.
			192.6	Окраска эмалью ПФ-115 (Гост 6465-76*) в два слоя по грунтовке лаком ПФ-170 или ПФ-171				
3, 9, 14, 20	35.2	Затирка. Окраска эмалью ПФ-115 в два слоя по грунтовке лаком ПФ-170 или ПФ-171.	2.7	То же	18.8	То же	1800	То же. Швы между плитками - 5мм
			119.4					
10, 11, 12, 23, 24, 25, 26, 27	113.5	Затирка. Клеевая окраска.	31.7	Затирка. Штукатурка кирпичных участков стен.	—	—	—	На всю высоту
			287.8	Окраска водоэмульсионной краской.				
2, 13, 15, 18, 19, 22 коридоры, лестницы, тамбуры	211.1	Затирка. Окраска водоэмульсионной краской.	52.0	Затирка. Штукатурка кирпичных участков стен.	—	—	—	То же
			497.1	Окраска эмалью ПФ-115 в два слоя по грунтовке лаком ПФ-170 или ПФ-171.				
Форкамера	6.5	Затирка. Окраска эмалью ПФ-115 в два слоя по грунтовке лаком ПФ-170 или ПФ-171.	26.1	Затирка. Окраска эмалью ПФ-115 в два слоя по грунтовке лаком ПФ-170 или ПФ-171.	—	—	—	"

Примечание. Оконные и дверные откосы окрасить эмалью ПФ-115 в два слоя по грунтовке лаком ПФ-170 или ПФ-171, кирпичные откосы оштукатурить и окрасить.

Основные строительные показатели.

N п/п	Наименование	Единица измерения	Количество
1	Площадь застройки	м²	307.7
2	Общая площадь	м²	564.5
3	Строительный объём	м³	1887.3

Инв. № подл. | Подпись и дата | Взам. инв. №

10027/5

ГИП	Евсеев		03.89	ТП 503-Ч-55.88 АР	
Нач. отд.	Зильбертов		02.89		
Гл. констр.	Чупахин		02.89		
Рук. гр.	Оружева		02.89	Производственный корпус станции технического обслуживания на 800 грузовых автомобилей.	
Вед. инж.	Петрова		02.89	Бытовые помещения.	Стадия: Р; Лист: 4; Листов:
Н. контр.	Томачёва		02.89	Общие данные (окончание).	ГИПРОПРОМСЕЛЬСТРОЙ г. Саратов

Привязан

Инв. №

Копировал: Маш Махначёва

Формат А2

Альбом V

Типовой проект 503-4-55.88

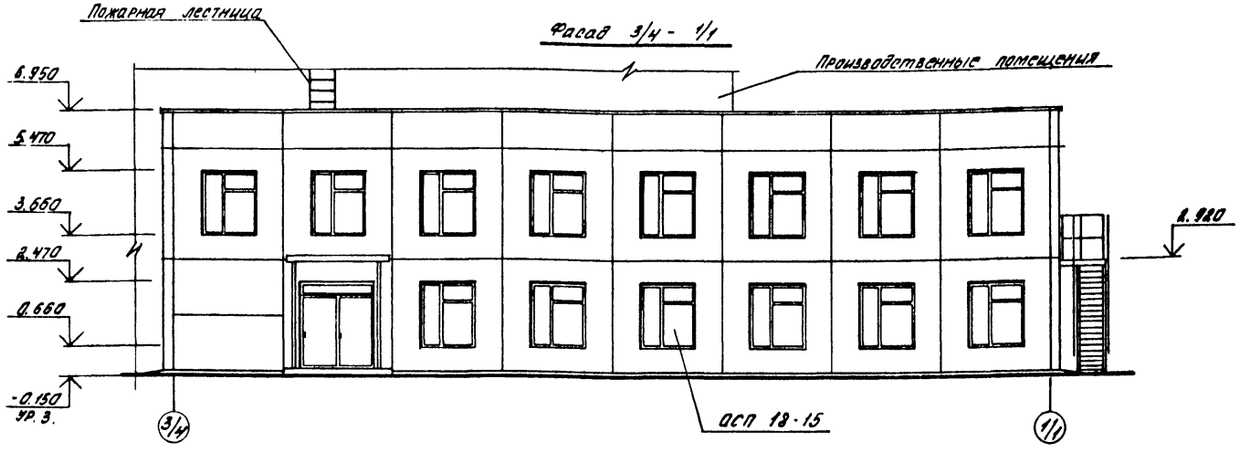

Спецификация заполнения входов тамбура.

Марка, поз.	Обозначение	Наименование	Кол.	Масса ед, кг	Примечание
		Тамбурная рама			
	1.236.4-7/84.3 - 1км	ТАД 27-20 ПИ-1	2		*)

*) Тамбурную раму ТАД 27-20ПИ-1 выполнить по типу ТАД 27-20ПИ с изменением размера „А" на 2450 мм.

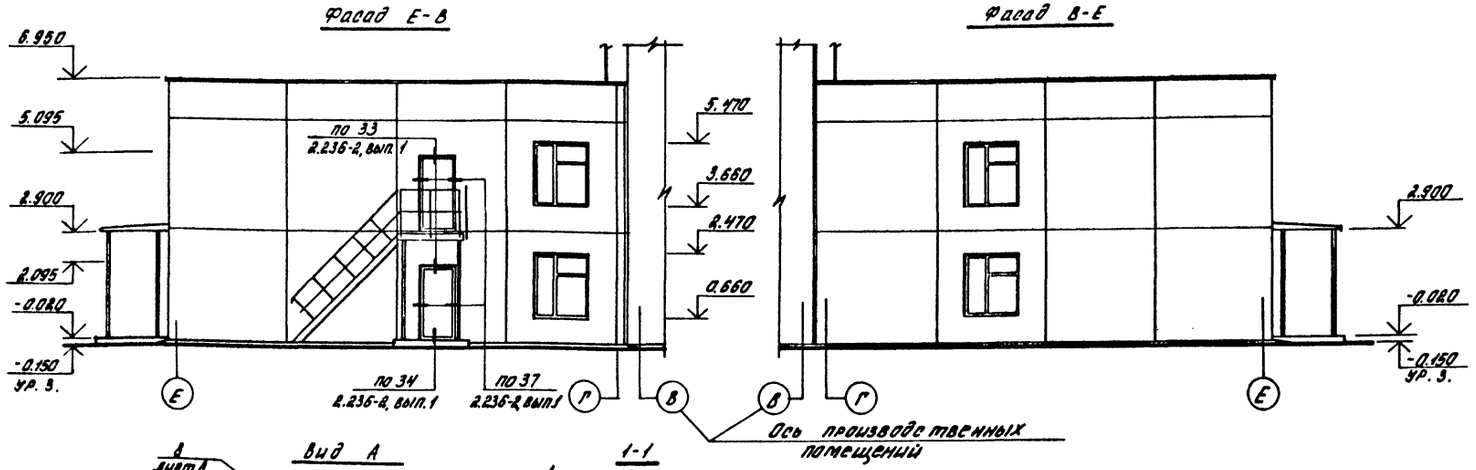

1. Указания по монтажу конструкций тамбурных блоков см. документ 1.236.4-7/84.3-ото км.
2. Оконные блоки марки ОСП 18-15 по ГОСТ 24700-81 поставляются в комплекте со стеновыми панелями см. документ ТП -КН-06000-01.
3. Вид А обозначен на листе 6.

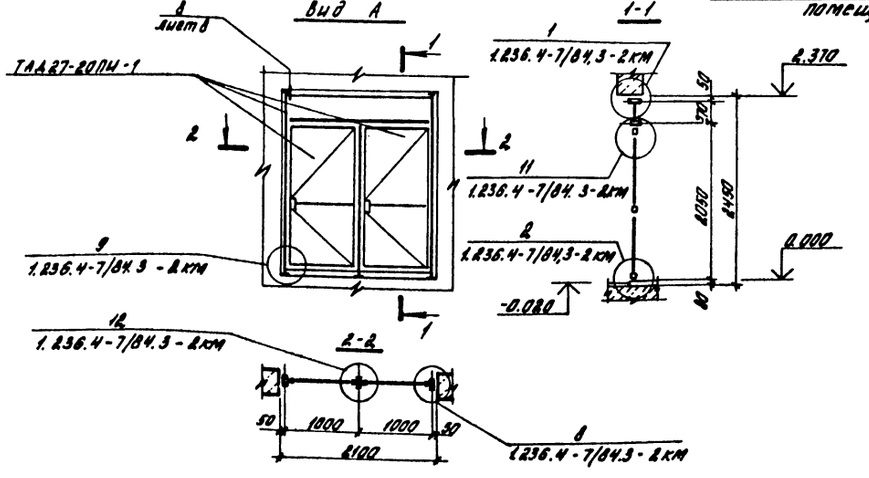

10027/5

ГИП	Евелев		03.88	ТП 503-4-55.88 АР	
Нач. отд.	Зильбертов		02.88		
Гл. констр.	Чупахин		02.88	Производственный корпус станции технического обслуживания на 800 грузовых автомобилей.	
Рук. гр.	Оруджева		02.88		
Вед. инж.	Петрова		02.88	Бытовые помещения.	Стадия: Р; Лист: 5; Листов:
Н. контр.	Толмачева		03.88	Фасады 3/4-1/1, Е-В, В-Е.	ГИПРОПРОМСЕЛЬСТРОЙ г. Саратов

Привязан

Инв. №

Подпись и дата

Взам. инв. №

Альбом V

Типовой проект 503-4-55.88

План на отм. 3.000

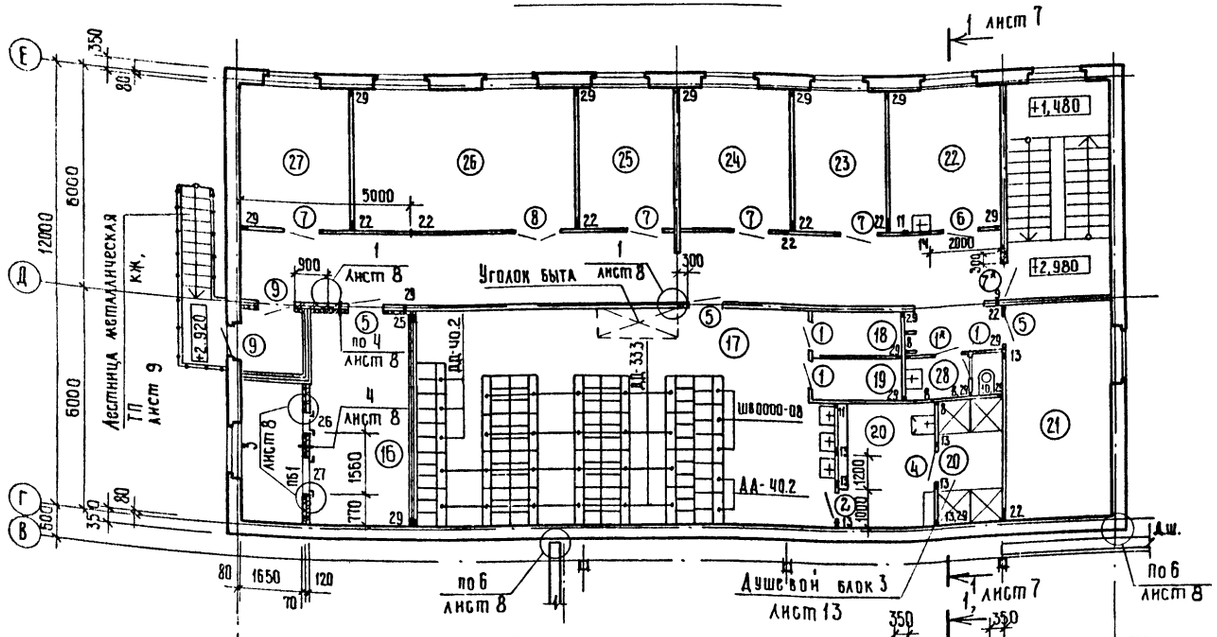

План на отм. 0.000

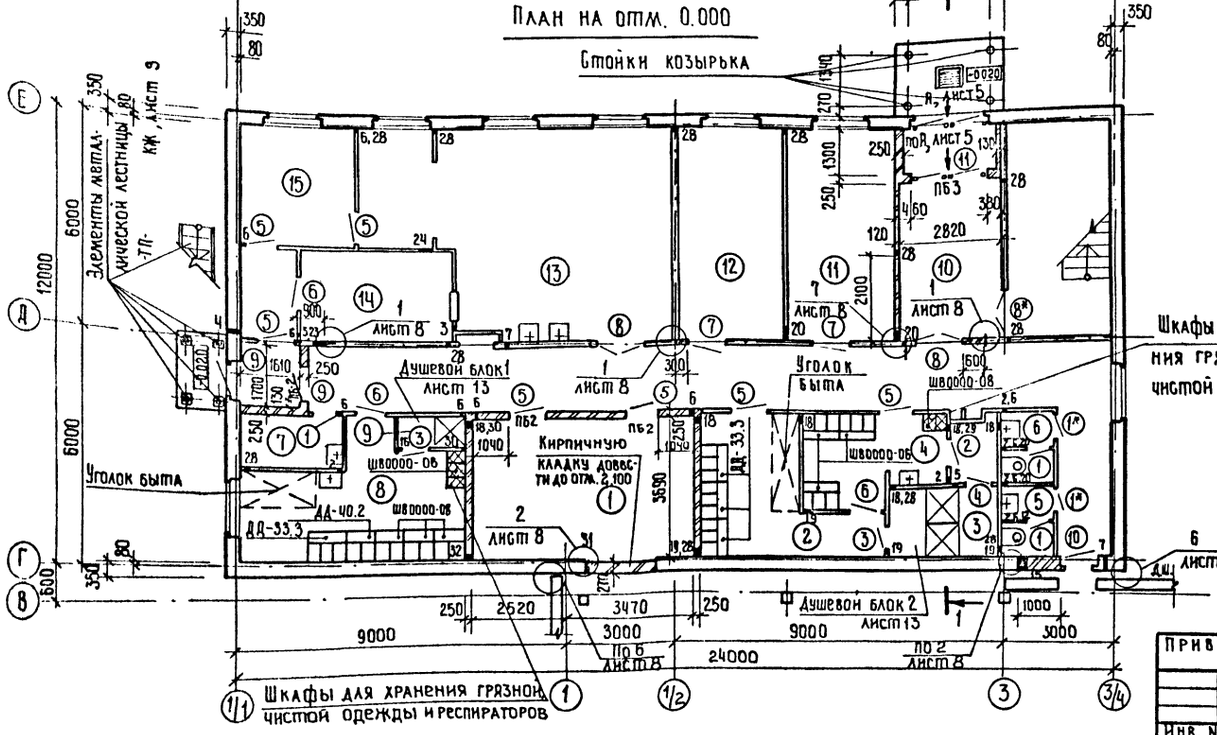

Экспликация помещений

Номер по плану	Наименование	Площадь, м²
1	ИТП.	22,1
2	Мужской гардероб уличной и домашней одежды гр. IIIа на 9 отделений в шкафах.	12,6
3	Мужская душевая гр. IIIа.	7,8
4	Мужской гардероб специальной одежды гр. IIIа на 9 отделений в шкафах.	9,9
5	Мужская уборная.	2,8
6	Женская уборная.	2,8
7	Хозяйственная кладовая.	4,0
8	Женский гардероб уличной, домашней и специальной одежды гр. Iб, IIб, IIIб на 11 отделений в шкафах.	17,8
9	Женская душевая.	1,7
10	Вестибюль.	12,1
11	Конторское помещение.	17,2
12	Конторское помещение.	16,9
13	Зал буфета на 19 посадочных мест с раздаточной.	43,6
14	Моечная.	10,9

Продолжение

Номер по плану	Наименование	Площадь, м²
15	Подсобное помещение.	9,9
16	Венткамера (приточная).	27,3
17	Мужской гардероб уличной, домашней и специальной одежды гр. Iб, Iв, IIа, IIб, IIг, IIд на 81 отделение в шкафах.	60,6
18	Кладовая грязной одежды.	3,1
19	Кладовая чистой одежды.	3,0
20	Мужская душевая.	14,8
21	Венткамера (вытяжная).	17,1
22	Медицинская комната.	12,0
23	Кабинет начальника.	9,7
24	Конторское помещение.	12,1
25	Бухгалтерия.	9,4
26	Красный уголок.	24,1
27	Помещение профсоюзной организации.	12,0
28	Мужская уборная.	3,2
	Коридоры.	52,2+42,7= 94,9
	Тамбуры.	6,1+3,1= 9,2

1. Схемы расположения элементов перегородок см. лист 11.
2. Шкафы для хранения одежды учтены на ТП АРСО (альбом VII).
3. Двери, отмеченные знаком *, оборудовать приборами для самозакрывания, а двери лестничных клеток ещё и уплотнениями в притворах (см. планы на отм. 0,000; 3,000).
4. Ведомости проёмов дверей, отверстий и перемычек приведены на листе 7.
5. В отверстия 28÷32 установить гильзы по узлу 5 см. лист 8.

10027/5

ГИП	Евелев		03.88
Нач. отд.	Зильбертов		12.87
Гл. констр.	Чупахин		03.88
Рук. гр.	Оруджева		02.88
Вед. инж.	Петрова		01.88

ТП 503-4-55.88 АР

Производственный корпус станции технического обслуживания на 800 грузовых автомобилей.

Бытовые помещения. Стадия Р | Лист 6 | Листов

Планы на отм. 0,000; 3,000. Гипропромсельстрой г. Саратов

Н. контр. Толмачева 03.88

Привязан

Инв. №

Нач. отд. ТХ Качинова; Нач. отд. ЭН Попова; Нач. отд. ВК Кириллов; Нач. отд. ЭАТ Калганов

Инв. № подл. | Подпись и дата | Взам. инв. №

Копировал: Ильичева

Формат А2

Альбом V

Типовой проект 503-4-55.88

Разрез 1-1

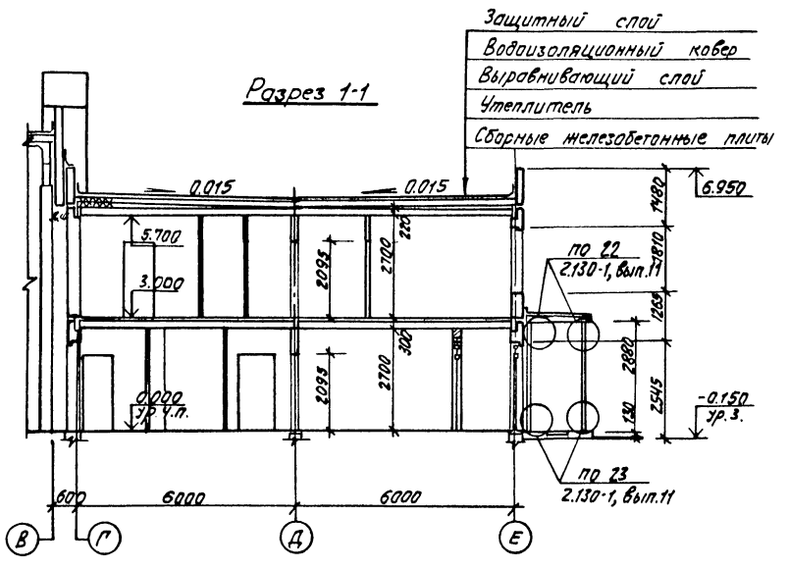

Ведомость отверстий

Марка, поз.	Размеры в×h, мм	Отметка низа
1	100×100	-0.020
2		0.050
3		0.870
4		1.250
5		1.860
6		2.200
7		2.500
8		3.050
9		4.350
10		4.860
11		5.200
12	150×150	2.500
13		5.350
14		5.500
15	200×250	2.070
16	250×250	2.350
17		5.350
18	250×350	2.000
19		2.250
20		2.300
21		2.350
22		5.250
23	350×350	1.750
24		2.300
25	400×250	5.250
26	510×1260	3.300
27	1050×660	3.200
28	ф60	0.050
29		3.050
30		2.600
31	ф135	0.050
32		2.250

Спецификация перемычек

Марка, поз.	Обозначение	Наименование	Кол.	Масса ед.кг	Примечание
1	1.038.1-1.1. 010000-01	1ПБ13-1	7	25	
2	1.038.1-1.1 040000-02	2ПБ25-3	2	103	

Спецификация заполнения проемов

Марка, поз.	Обозначение	Наименование	Кол.	Масса ед.кг	Примечание
		Дверной блок			
1	1.136-10	ДГ 21-8	9		
2	1.136-10	ДГ 21-9	2		
3	1.136-10	ДГ 21-9 ВП	2		
4	1.136-10	ДГ 21-9 ВПЛ	2		
5	1.136-10	ДГ 21-10	10		
6	1.136-10	ДГ 21-10Л	4		
7	1.136-10	ДО 21-10Л	7		
8	1136-10	ДО 21-13	4		
9	1.136.5-19.02.200	ДН 21-10 П	4		
10	1.236-5, вып.1	ДП 107.00.00.00	1		

1. Элементы узлов 22, 23 по серии 2.130-1, вып.11 учтены в спецификации на листе 8.
2. Хомуты -4×100 учтены в спецификации на листе 8.
3. Состав кровли см. лист 10.

Ведомость проемов дверей

Марка, поз.	Размер проема, мм
5; 9	1010×2070
11	2100×2380

Ведомость перемычек

Марка, поз.	Схема сечения
ПБ1	1
ПБ2	1
ПБ3	-4×100*) 2

Примечание.
*) Хомуты -4×100 установить по эскизу.

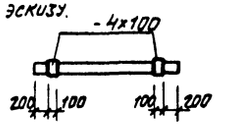

10027/5

ГИП	Ебелев		03.88	ТП 503-4-55.88 -АР
Нач.отд	Зильбертов		02.88	
Гл.констр.	Чупахин		02.88	
Рук.гр.	Орудтева		02.88	Производственный корпус станции технического обслуживания на 800 грузовых автомобилей.
Вед.инж.	Петрова		02.88	Бытовые помещения.
Н.контр.	Толпачева		02.88	Разрез 1-1. Спецификация перемычек. Спецификация заполнения проемов.

Стадия	Лист	Листов
Р	7	

ГИПРОПРОМСЕЛЬСТРОЙ г. Саратов

Привязан

Инв. N

Копировал: Леденева

Формат А2

Инв. N подл. | Подпись и дата | Взам. инв. N

Альбом V

Типовой проект 503-4-55.88

Спецификация элементов стен и полов

Марка, поз.	Обозначение	Наименование	Кол.	Масса ед., кг	Примечание
		Элементы стен.			
Ст-52	1.400-15. 81. 004-01	Стержень гнутый Ст-52	28	0.10	
		Уголок $\frac{\text{Б-65×65×5 ГОСТ 8509-86}}{\text{Вст3кп2 ГОСТ 535-79*}}$	70	4.81	м 1)
		Лист $\frac{\text{Б-ПН-4 ГОСТ 19903-74*}}{\text{Вст3кп2 ГОСТ 14637-79}}$			
		шириной 25	0.7	1.20	м 1)
		" 80	5.7	2.50	м 1)
		" 100	8.0	3.14	м 1), 2)
		Лист $\frac{\text{Б-ПН-6×200 ГОСТ 19903-74*}}{\text{Вст3кп2 ГОСТ 14637-79}}$	0.8	9.80	м 2)
		Труба $\frac{\text{45×2,5 ГОСТ 10704-76*}}{\text{Вст3кп ГОСТ 10705-80}}$	3.3	6.16	м 1)
		Труба $\frac{\text{114×5 ГОСТ 10704-76*}}{\text{Вст3кп ГОСТ 10705-80}}$	0.92	13.44	м 1)
		Уголок $\frac{\text{Б-140×140×9 ГОСТ 8509-86}}{\text{Вст3пс6-1 ГОСТ 5521-93}}$	0.80	19.40	м 1)
		Древесина хвойная ГОСТ 8486-86			
		Брусок 60×60	32.5		м
		Бобышка 30×100×100	19		
		Плиты полужесткие минераловатные ГОСТ 9573-82 δ=60	31.2		м²
		Листы плоские асбестоцементные ГОСТ 18124-75* δ=10	54.2		м²
		Гернит 2ф 40	74.3		м
		Элементы полов			
МН III-6	1.400-15.81. 120-41	Изделие закладное МН III-6	7	1.60	
Ст-52	1.400-15.81. 004-01	Стержень гнутый Ст-52	42	0,10	
		Уголок $\frac{\text{Б-65×65×5 ГОСТ 8509-86}}{\text{Вст3кп ГОСТ 535-79*}}$	11.8	4.81	м 1)
		Сетка 100/100/5/5 из проволоки ВЕ ГОСТ 6727-80* шириной 200	300	4,22	м 1)
		Лист Б-ПН-10 ГОСТ 19903-74* Вст3пс6-1 ГОСТ 14637-79			Поузлам серии 2.130-1, вып.11
		80×80	4	0,51	
		200×200	4	3,20	
		Труба 50×4,5 ГОСТ 3262-75* ℓ=2900	4	17.90	
		ф20 AI ГОСТ 5781-82*, ℓ=200	4	0,50	

1) Масса одного метра.

2) Учтены хомуты - 4×100, замаркированные на листе 7.

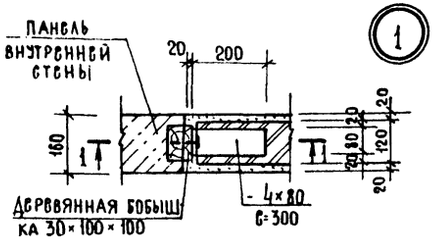

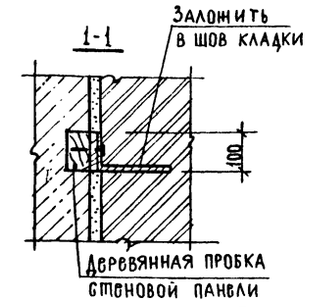

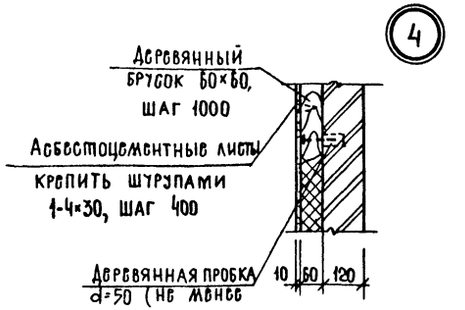

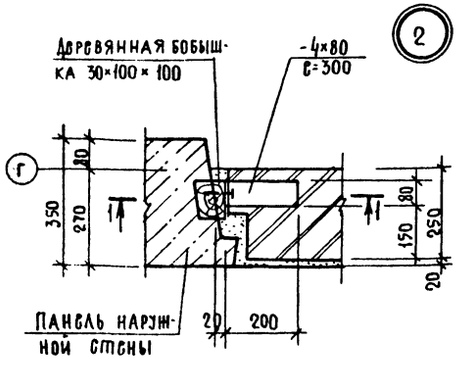

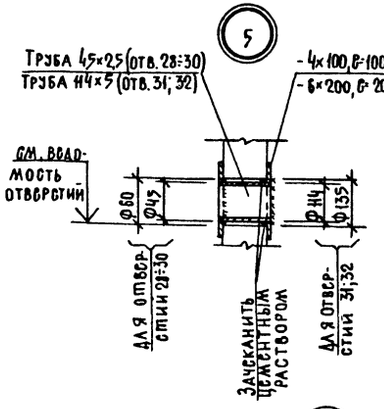

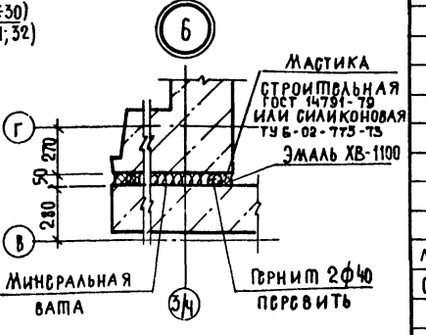

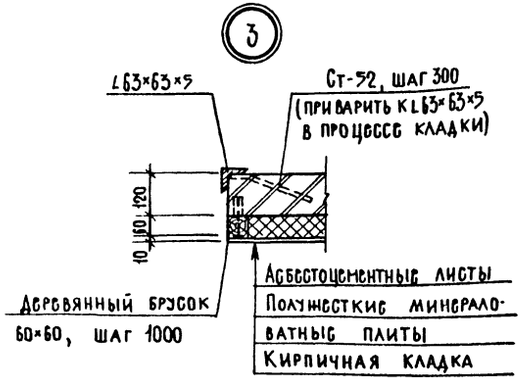

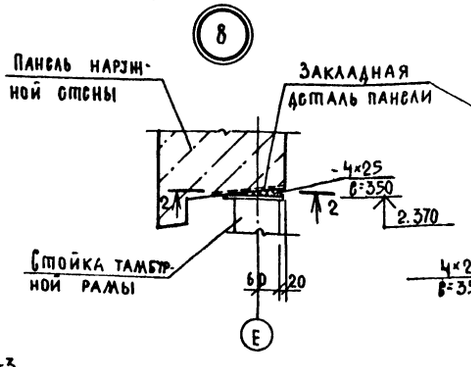

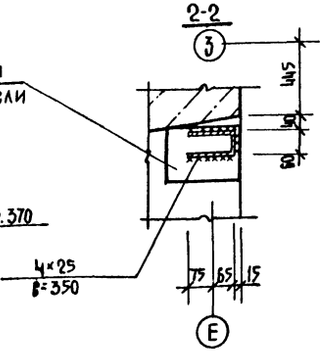

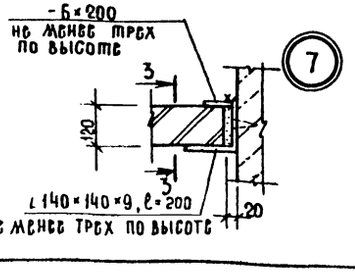

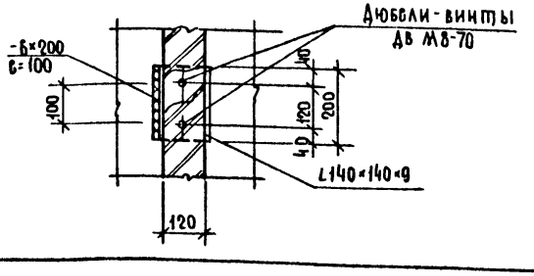

10027/5

ГИП	Евсеев		03.88	ТП 503-4-55.88 - АР
Нач.отд.	Зильбертов		02.88	
Гл.констр.	Чупахин		02.88	Производственный корпус станции технического обслуживания на 800 грузовых автомобилей.
Рук.гр.п.	Орудиева		01.88	
Вед.инж.	Петрова		03.88	Бытовые помещения.
Н.контр.	Толмачева		03.88	Узлы 1÷8 планов и фасадов. Спецификация элементов стен и полов.

Стадия	Лист	Листов
Р	8	

ГИПРОПРОМСЕЛЬСТРОЙ г. Саратов

Привязан

Инв.№

Копировал: Кесмесянова

Формат А2

Альбом V

Типовой проект 503-4-55.88

План на отм. 3.000

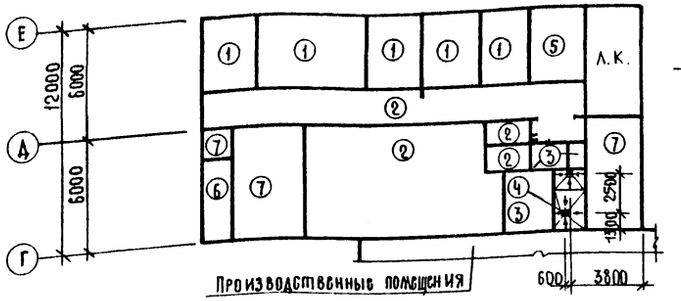

План на отм. 0.000

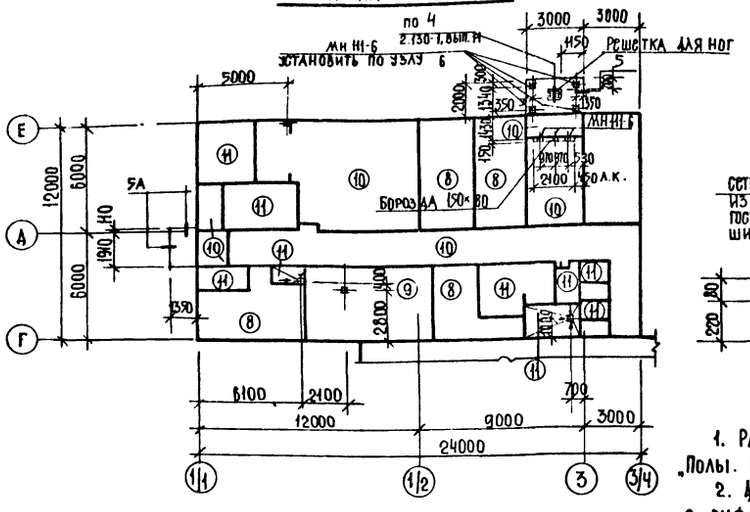

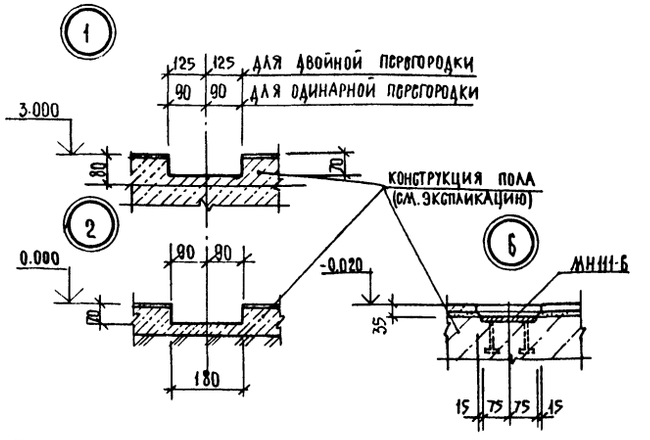

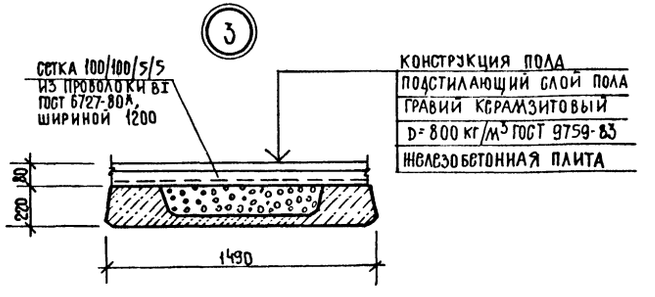

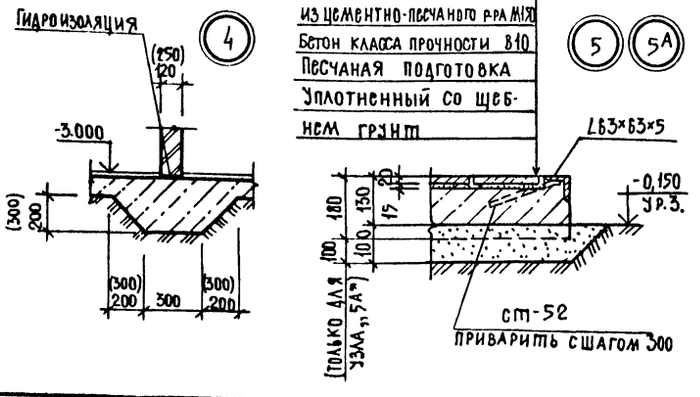

Экспликация полов

Наименование или номер помещения по проекту	Тип**) пола по проекту	Схема пола или номер узла по серии	Элементы пола и их толщина *)	Деталь примыкания пола	Площадь пола м²
23,24,25,26, 27	1 (ПБ-009)	48 2.244-1, вып. 4	Покрытие-паркетные щиты, (лицевое покрытие - береза) Звукоизоляционная прокладка - минераловатные плиты γ=150 кг/м³ ГОСТ 9573-72- 20мм	53; 55 2.244-1, вып.3	67.3
17,18,19 коридор	2 (ПБ-010)	61 2.244-1, вып. 4	Покрытие-линолеум. Стяжка-легкий бетон D=1100 кг/м³ В5-75мм	59 2.244-1, вып.3	189.4
28 предшлюзовая	3 (ПБ-015)	122 2.244-1, вып. 4	Покрытие-керамические плиты, ГОСТ 6787-80* 13мм	по 83,84 2.244-1, вып3	12.0
20	4 (ПБ-016)	127А 2.244-1, вып. 4			6.0
22	5 (ПБ-018)	160 2.244-1, вып.4	Покрытие-линолеум. Стяжка-легкий бетон D=1100 кг/м³ В5-27мм. Теплоизоляционный слой-фибролитовые плиты D=400 кг/м³, ГОСТ 8928-81* - 50мм.	59 2.244-1, вып.3	12.0
форкамера	6 (ПП-023)	184 2.244-1, вып.4	Покрытие-бетон. Теплоизоляционный слой-плиты из ячеистого бетона D=350 кг/м³, ГОСТ 5742-76 100мм.	по 83,84	6,5
16,21, тамбур	7 (ПБ-014)	120 2.244-1, вып.4	Покрытие-бетонные плиты. Стяжка-легкий бетон D=1100 кг/м³ В5-45мм.	2.244-1, вып3	41.0
28.11.12	8 (ПБ-005)	222 2.244-1, вып.4	Покрытие-линолеум с теплозвукоизоляционным слоем	59 2.244-1, вып.3	64,5
1	9 (ПБ-004)	238 2.244-1, вып.4	Покрытие-бетонные плиты	по 83,84 2.244-1, вып3	22.1
10,13 коридор, тамбуры лестниц	10 (ПБ-005)	239 2.244-1, вып.4	Покрытие-мозаичные плиты		123.0
3,4,5,6,7, 9,14,15	11 (ПБ-006)	240 2.244-1, вып.4	Покрытие-керамические плиты, ГОСТ 6787-80* 13мм		49.8
Крыльца		5,5А	Покрытие-бетонные плиты		8.7

Примечания:

*) В графе указаны покрытие пола и недостающие данные, остальное - по указанной детали пола.

**) В графе в скобках указан код типа пола по смете.

1. Работы по устройству полов выполнять в соответствии с СНиП III-8.14-72 „Полы. Правила производства и приемки работ."
2. Для покрытия полов типа 4 применять керамические плиты с рифленой лицевой поверхностью.
3. Для покрытия полов типа 10 применять плиты мозаичные шлифованные.
4. Для установки перегородок из экструзионных панелей выполнить штрабы по узлам 1,2 в соответствии со схемами расположения элементов перегородок на листе 11.
5. Полы по ребристым плитам устраивать по узлу 3.
6. Кирпичные перегородки при полах по грунту устраивать по узлу 4.
7. Закладные изделия МН 111-6, сетка 100/100/5/5, L63×63×5, гнутый стержень Ст-52 учтены на листе 8.
8. В процессе производства работ по полам установить трапы см. документ ТП -ВК, лист 2 с привязкой по данному листу; проложить все коммуникации.
9. Уклон полов к трапам - 0,020.
10. В зоне примыкания пола к наружным стенам по грунту основания под конструкцию пола уложить слой керамзитового гравия D=400 кг/м³ толщиной 200 мм шириной 800 мм.

100 27 15

ГИП	Евлев		11.88
Нач. отд.	Зильбертов		11.88
Гл. конст.	Чупахин		11.88
Рук. груп.	Орудиева		11.88
Вед. инж.	Петрова		11.88
Техник	Болотникова		11.88

ТП 503-4-55.88 АР

Производственный корпус станции технического обслуживания на 800 грузовых автомобилей.

Бытовые помещения.

Стадия	Лист	Листов
Р	9	

Планы полов на отм. 0,000; 3,000. Узлы 1÷6.

Гипропромсельстрой г. Саратов

Н. контр.	Толмачева	11.88

Привязан

Инв. №

Копировал: Веснавкова

Формат А2

Нач. отд. ВК Шмирнов

Инв. № подл. | Подпись и дата | Взам. инв. №

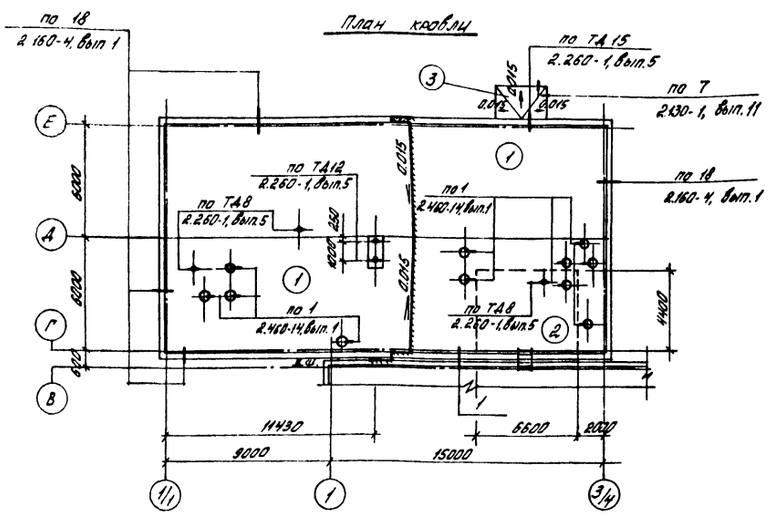

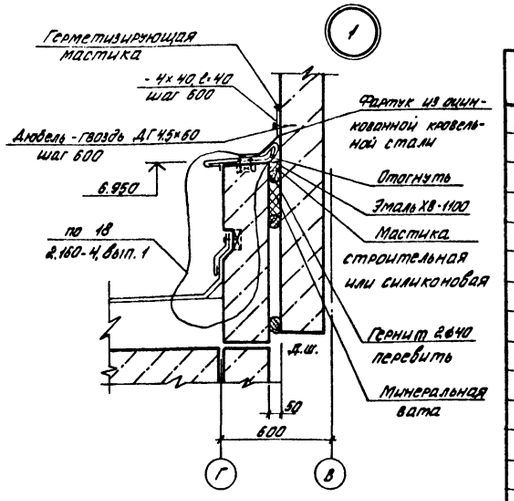

Спецификация элементов кровли

Марка, поз.	Обозначение	Наименование	Кол.	Масса ед., кг	Примечание
КС 6	2.460-14, вып.1	Стальное изделие КС6	10	0.50	
КС8	2.460-14, вып.1	То же КС8	1	0.76	
КЛ1	2.460-14, вып.1	" КЛ1	10	5.67	
КЛ3	2.460-14, вып.1	" КЛ3	1	5.29	
ПП1	2.460-14, вып.1	" ПП1	11	1.08	
КФ1	2.460-14, вып.1	" КФ1	10	1.36	
ФЭ1	2.460-14, вып.1	" ФЭ1	11	6.00	
		Труба 133×4.5 ГОСТ 10704-76* / ВСт3кп ГОСТ 10705-80, ℓ=600	3	14.62	м 1)
		Лист Б-ПН-6×470 ГОСТ 19903-74* / ВСт3кп2 ГОСТ 14637-79, ℓ=470	3	10.40	
		Лист Б-ПН-4 ГОСТ 19903-74* / ВСт3кп2 ГОСТ 14637-79			
		ширина 40	1.6	1.26	м 1)
		" 100	9.6	3.14	м 1)
		ОЦ Б-ПН-0.8 ГОСТ 19904-74* / ХП-МТ-1 ГОСТ 14918-80*			
		ширина 350	72.5	2.20	м 1)
		" 550	95.0	3.50	м 1)
		Брусок 65×65 из			
		Хвойной древесины			
		(ГОСТ 24454-80Е)	12		м
		Гернит 2ф 40	135.0		м

1) Масса одного метра.

Экспликация элементов кровли

Тип покрытия	Схема покрытия	Элементы покрытия и их толщины	Дополнительные указания
1	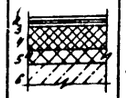	1. Слой гравия (ГОСТ 8268-82) толщиной 10 мм на антисептированной горячей битумной мастике толщиной 2 мм. 2. 4 слоя рубероида марки РКП-350Б (ГОСТ 10923-82) на антисептированной битумной мастике толщиной 2 мм. 3. Стяжка из цементно-песчаного раствора марки 50 толщиной 15 мм. 4. Утеплитель - плиты из ячеистого бетона $D = 400$ кг/м³ толщиной 140 мм. 5. Гравий керамзитовый $D = 400$ кг/м³ (ГОСТ 9759-83) по уклону (от 0 до 90 мм). 6. Сборные железобетонные плиты покрытия.	
2		Поз. 1÷5 см. тип покрытия 1. 6. Пленка полиэтиленовая (ГОСТ 10354-82*). 7. Сборные железобетонные плиты покрытия.	
3		Поз. 1, 2 см. тип покрытия 1. 3. Стяжка из цементно-песчаного раствора марки 50 по уклону от 10 до 40 мм. 4. Железобетонный козырек.	

1. Кровля запроектирована на основании СНиП II-26-76 „Кровли".
2. Марки битумной мастики для устройства кровли указать при привязке проекта в зависимости от района строительства.
3. В местах примыканий кровли ко всем выступающим элементам основной водоизоляционный ковер усилить дополнительными слоями рубероида марки основного ковра по соответствующим узлам, замаркированным на плане кровли.
4. Стяжку из цементно-песчаного раствора выполнить с температурно-усадочными швами шириной 5 мм через 3 м во взаимно перпендикулярных направлениях.
5. Перед устройством кровли разработать мероприятия по пожарной защите и по контролю за выполнением правил пожарной безопасности при производстве строительно-монтажных работ по кровле.

Типовой проект 503-4-55.88 Альбом V

Нач. отд. Эл. Чопова
Нач. отд. ВК Свирепов

Инв. № подл. | Подпись и дата | Взам. инв. №

10027/5

ГИП	Евелев		03.81
Нач. отд.	Зильбертов		02.88
Гл. констр.	Чупахин		02.88
Рук. гр.	Оруджева		02.88
Вед. инж.	Петрова		02.88
Н. контр.	Толмачева		03.88

ТП 503-4-55.88 АР

Производственный корпус станции технического обслуживания на 800 грузовых автомобилей.

Бытовые помещения.

План кровли.

Стадия	Лист	Листов
Р	10	

ГИПРОПРОМСЕЛЬСТРОЙ г. Саратов

Привязан

Инв. №

Копировал: Борисова Борис Формат

Альбом I

Типовой проект 503-4-55.88

Схемы расположения элементов перегородок:

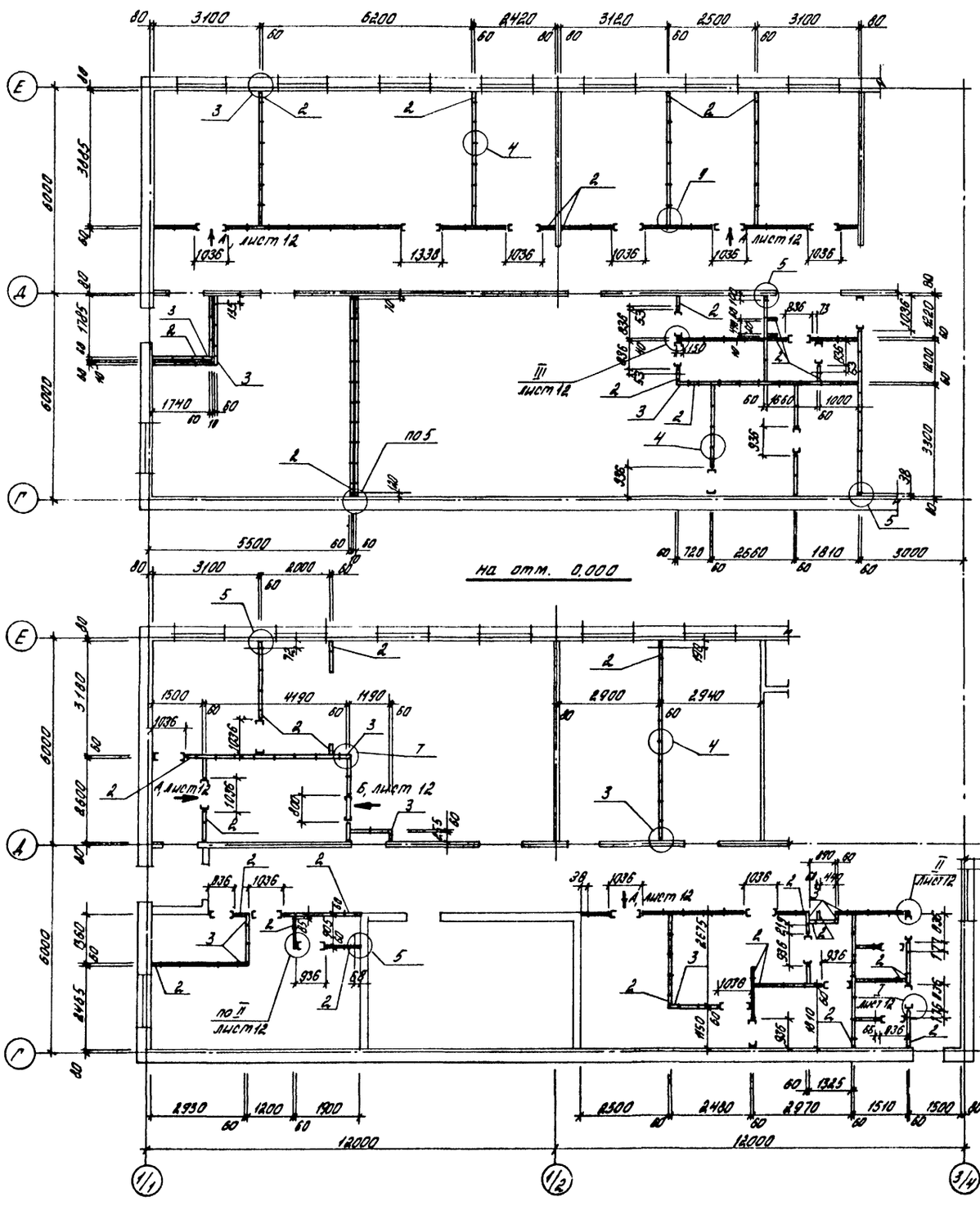
на отм. 3.000
на отм. 0.000
Е
Д
Г
1/1
1/2
3/4
3100
6200
4420
3120
2500
12000
5500
2000
1500
2900
2940
2930
1200
2300
2480
2970
1510
1335
1740
1785
1338
1036
1860
1000
2660
1810
3000
720
3120
6000
3225
2400
1800
3600
3420
3005
1995
2425
1425
1360
1175
1335
1490
1325
1150
1220
1177
1135
1010
1135
1135
1135

Альбом V

Типовой проект 503-4-55.88

Инв. № подл. | Подпись и дата | Взам. инв. №

Вид А

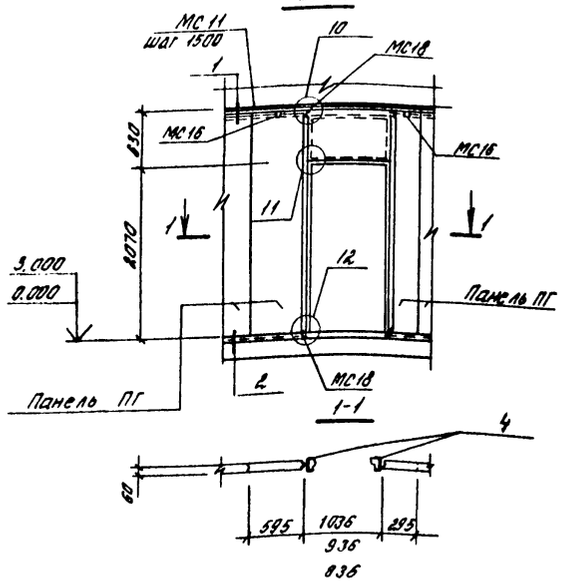

1-1

Вид Б

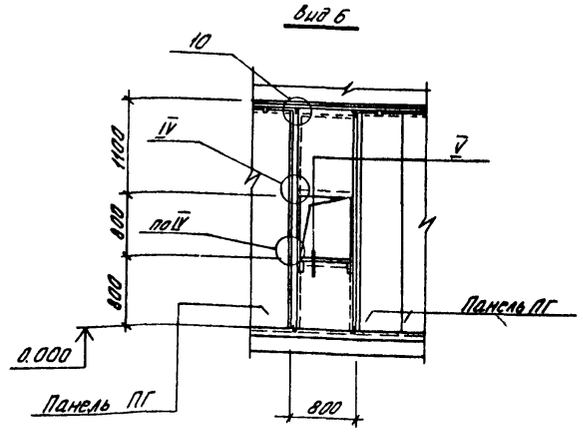

IV

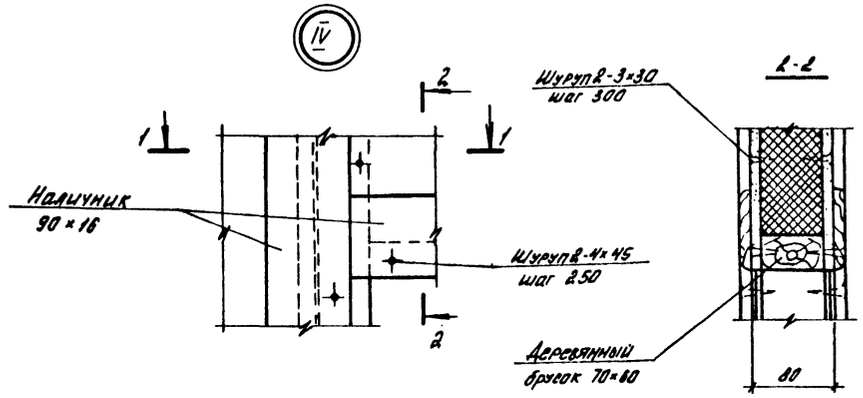

1-1

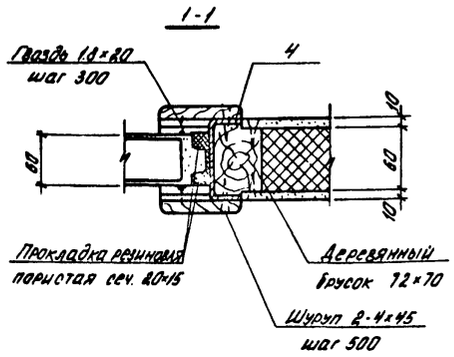

I

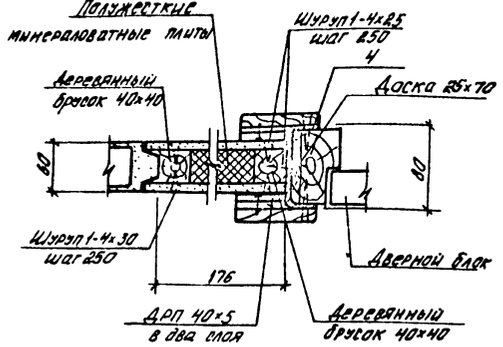

II

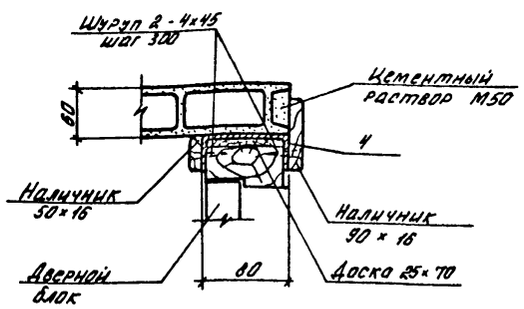

III

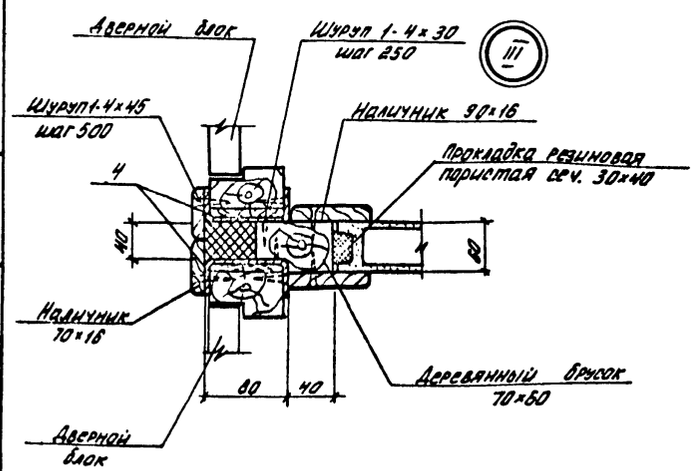

V

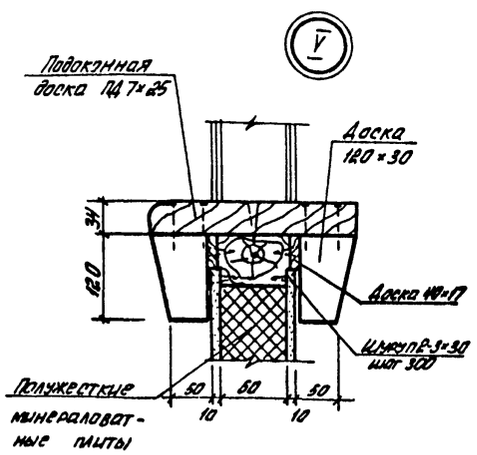

1. Неоговоренные узлы приняты по серии 1.430.8-3/86.
2. Незамаркированные панели перегородок - поз. „1".
3. Указания по монтажу перегородок из асбестоцементных экструзионных панелей см. документ 1.430.8-3/86-00ПЗ.
4. Перегородки монтировать после устройства полов.

10027/5

ГИП	Евелев		03.88	ТП 503-4-55.88 АР
Нач.отд.	Зильбертов		02.88	
Гл. констр.	Чупахин		02.88	Производственный корпус станции технического обслуживания на 800 грузовых автомобилей.
Рук. гр.	Орледжева		02.88	
Вед.инж.	Петрова		02.88	Бытовые помещения.
Н. контр.	Толмачева		03.88	Виды А и Б. Узлы I ÷ V к схемам расположения элементов перегородок.

Стадия	Лист	Листов
Р	12	

ГИПРОПРОМЕЛЬСТРОЙ г. Саратов

Привязан

Инв. №

Копировал: Борисова Борщ Формат А2

Типовой проект 503-Ч-55.88 Альбом V

Блок 1

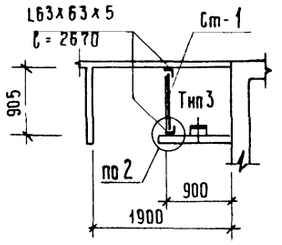

Блок 2

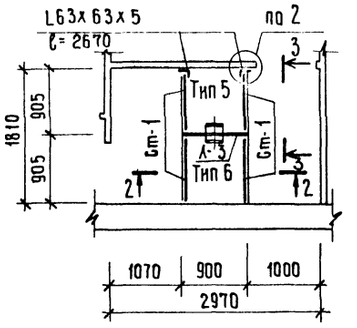

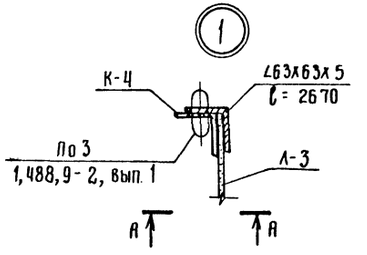

Блок 3

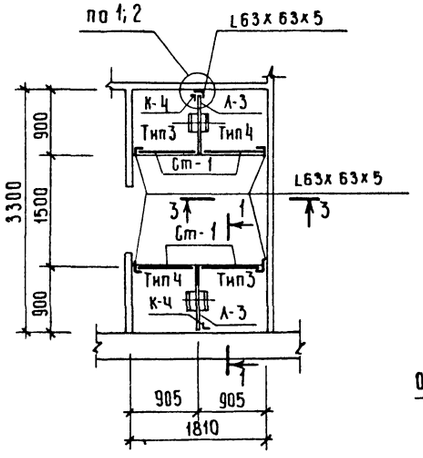

1-1

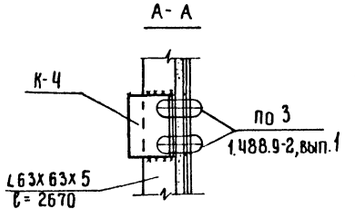

2-2

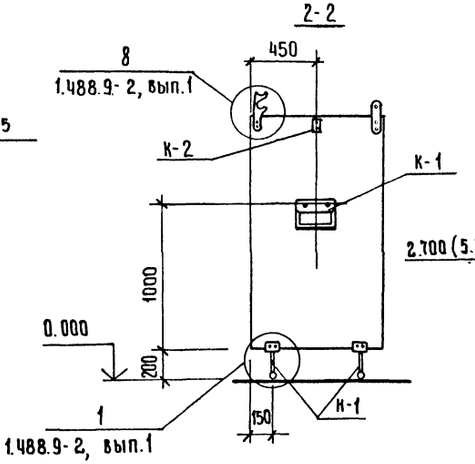

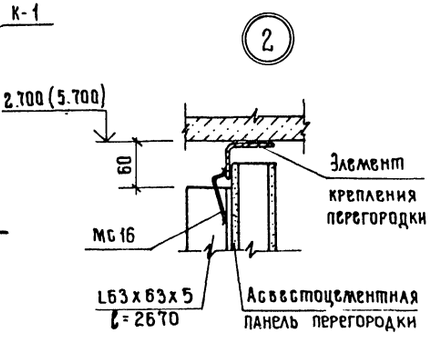

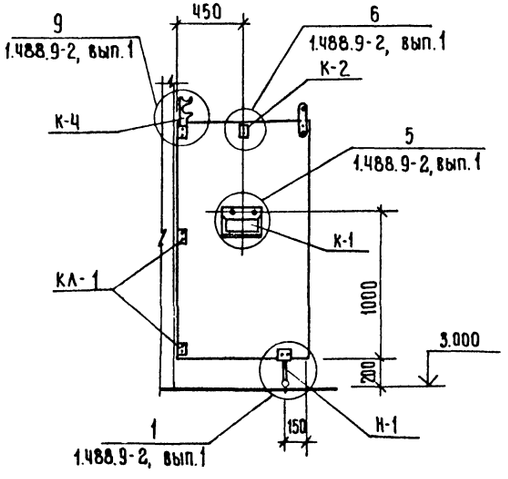

3-3

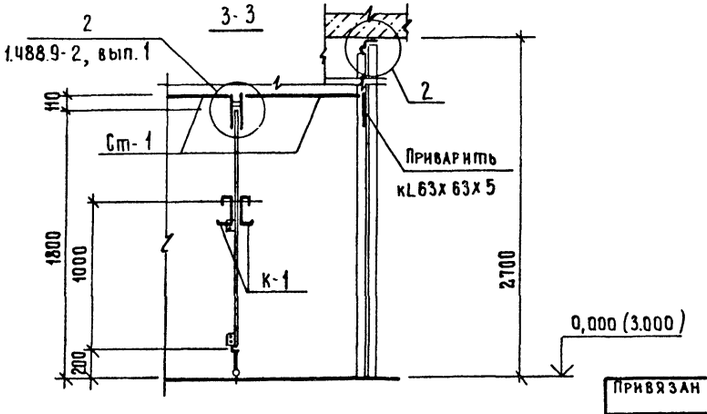

Спецификация типов душевых кабин

Марка, поз	Обозначение	Наименование	Кол	Масса ед. кг.	Примечание
	1.488.9-2, вып. 1	Тип 3	3		
	1.488.9-2, вып. 1	Тип 4	2		
	1.488.9-2, вып. 1	Тип 5	1		
	1.488.9-2, вып. 1	Тип 6	1		
МС 16	1.430.8-3/86-24	Изделие соединительное МС16	9	0,11	
		Уголок ∠63х63х5 ГОСТ 8509-86 / Ст3кп2 ГОСТ 535-79*, ℓ=2670	9	12,84	

1. Установку душевых кабин производить после устройства чистых полов и окончания всех видов отделочных работ в душевых помещениях.
2. Указания по монтажу элементов душевых кабин см. документ 1.488.9-2.1 ООПЗ.
3. Элементы душевых кабин к железобетонным и кирпичным стенам крепить дюбелями-винтами Д8 М8-70.

10027/5

ГИП	Евелев		05.88
Нач. отд.	Зильбертов		12.87
Гл. констр.	Чупахин		11.88
Рук. бриг.	Оружева		11.87
Вед. инж.	Петрова		12.87
Н. контр.	Толмачева		1988

ТП 503-Ч-55.88 АР

Производственный корпус станции технического обслуживания на 800 грузовых автомобилей.

Бытовые помещения.

Душевые блоки 1÷3.

Стадия	Лист	Листов
Р	13	

ГИПРОПРОМСЕЛЬСТРОЙ г. Саратов

Привязан

Инв. №

Инв. № подл. | Подпись и дата | Взам. инв. №

Копировал: Ильичева

Формат А2

Типовой проект 503-4-55.88 Альбом V

Ведомость рабочих чертежей основного комплекта КЖ

Лист	Наименование	Примечание
1	Общие данные (начало).	
2	Общие данные (окончание).	
3	Схема расположения элементов фундаментов.	
4	Развертки стен фундаментов. Сечения 1-1÷16-16.	
5	Схемы расположения элементов перекрытия и покрытия.	
6	Узлы I÷III к схемам расположения элементов перекрытия и покрытия.	
7	Схемы расположения наружных и внутренних стеновых панелей.	
8	Схема расположения парапетных стеновых панелей.	
9	Схемы расположения элементов лестниц.	

Ведомость ссылочных и прилагаемых документов

Продолжение

Обозначение	Наименование	Примечание
	Ссылочные документы	
ГОСТ 13579-78*	Блоки бетонные для стен подвалов.	
ГОСТ 13580-85	Плиты железобетонные ленточных фундаментов.	
1.038.1-1, вып.1,2	Перемычки железобетонные для зданий с кирпичными стенами.	
1.050.1-2, вып.1;2	Сборные железобетонные марши, площадки и проступи для многоэтажных общественных зданий производственных и вспомогательных зданий промышленных предприятий.	
1.090.1-1, вып. 2-1; 2-6; 4-4; 5-1; 7-1; 8-1	Сборные железобетонные конструкции межвидового применения для крупнопанельных общественных зданий и вспомогательных зданий промышленных предприятий с высотой этажа 3,0 и 3,3м.	
1.400-15, вып.1	Унифицированные закладные изделия железобетонных конструкций для крепления технологических коммуникаций и устройств.	
1.450.3-3, вып.1	Стальные лестницы площадки, стремянки и ограждения.	
1.494-24, вып.1	Стаканы для крепления крышных вентиляторов, дефлекторов и зонтов.	
1.238-1, вып.2	Железобетонные козырьки входов и парапетные плиты общественных зданий.	
3.006.1-2/82, вып.1-1, 1-2	Сборные железобетонные каналы и тоннели из лотковых элементов.	
	Прилагаемые документы	
-КИ	Чертежи индустриальных строительных конструкции и изделий	Альбом VI
-КЖ ВМ	ВМ по рабочим чертежам основного комплекта марки КЖ.	Альбом VIII

Гл. спец. Тех. отд. Дуровский 03.88

Инв. № подл. | Подпись и дата | Взам. инв. №

Типовой проект разработан в соответствии с действующими нормами и правилами и предусматривает мероприятия, обеспечивающие взрывную, взрывопожарную и пожарную безопасность при эксплуатации здания.

Главный инженер проекта [подпись] /Евелев/.

10027/5

Инв. №			
ГИП	Евелев	[подпись]	03.88
Нач. отд.	Зильбертов	[подпись]	02.88
Гл. констр.	Чупахин	[подпись]	02.88
Рук. гр.	Оруджева	[подпись]	02.88
Вед. инж.	Петрова	[подпись]	02.88
Н. контр.	Толмачева	[подпись]	03.88

Привязан

ТП 503-4-55.88 КЖ

Производственный корпус станции технического обслуживания на 800 грузовых автомобилей

Бытовые помещения.

Стадия	Лист	Листов
Р	1	9

Общие данные (начало).

Гипропромсельстрой г. Саратов

Копировал: Несмеянова, [подпись]

Формат А2

Альбом V

Типовой проект 503-Ч-55.88

Ведомость спецификаций

Лист	Наименование	Примечание
3	Спецификация к схеме расположения элементов фундаментов.	
5	Спецификация к схемам расположения элементов перекрытия и покрытия.	
7;8	Спецификация к схемам расположения наружных, внутренних и парапетных стеновых панелей.	
9	Спецификация к схемам расположения элементов лестниц.	

Ведомость объемов сборных бетонных и железобетонных конструкций по рабочим чертежам основного комплекта марки КЖ.

№ п/п	Наименование группы элементов конструкций	Код	Кол., м³	Примечание
1	Плиты фундаментные	581300	17.07	
2	Блоки фундаментные	581100	36.43	
3	Перемычки	582800	0.71	
4	Панели стеновые наружные	583100	123.10	
5	Панели стеновые внутренние	583200	25.55	
6	Плиты перекрытий	584200	66.01	
7	Элементы лестниц	589100	2.79	
8	Элементы каналов и приямков	583800	1.63	
9	Козырек входа	589500	0.53	
10	Стаканы	589600	0.66	
	Всего бетона и железобетона		274.50	

Примечание.
Материалы на изготовление сборных железобетонных и бетонных конструкций учтены в ведомости потребности в материалах и отдельно не учитываются.

Общие указания.

1. Рабочая документация проекта разработана для строительства в районах, оговоренных в общих указаниях документа ТП -АР.

2. Грунтовые условия площадки.

Грунты основания для фундаментов - непучинистые, непросадочные со следующими нормативными характеристиками:

$\varphi^н = 28°$, $\rho = 1.8$ т/м³, $C^н = 2$ кПа (0.02 кгс/см²), $E = 14.7$ мПа (150 кгс/см²), коэффициент безопасности по грунту $K_г = 1$.

При определении расчетного сопротивления грунта основания коэффициенты условия работы приняты по таблице 3 СНиП 2.02.01-83 и равны: $\gamma_{c1} = 1.2$, $\gamma_{c2} = 1.0$.

3. Пристроенное здание бытовых помещений запроектировано крупнопанельным из сборных железобетонных индустриальных изделий с продольными несущими стенами, высотой этажа 3м. Фундаменты - ленточные из сборных железобетонных плит.

4. Указания о гидроизоляции и защите строительных конструкций от коррозии приведены в общих указаниях документа ТП -АР, лист 2.

5. Расчет конструкций произведен в соответствии со СНиП 2.01.07-85 „Нагрузки и воздействия", СНиП 2.03.01-84 „Бетонные и железобетонные конструкции" и СНиП 2.02.01-83 „Основания зданий и сооружений" с коэффициентом надежности по назначению $\gamma_n = 0.95$.

6. Сварочные работы выполняются в соответствии с требованиями СН 393-78 „Инструкция по сварке соединений арматуры и закладных деталей железобетонных конструкций" и ГОСТ 5264-80.

7. Монтаж здания из крупнопанельных конструкций и последовательность основных работ по устройству стыков выполняется согласно документу 1.090.1-17-1 000 ПЗ и требованиям СНиП III-16-80 „Бетонные и железобетонные конструкции сборные".

При выполнении работ в зимнее время следует руководствоваться указаниями документа 1.090.1-10-1 18 ПЗ и требованиями раздела 5 СНиП III-15-76 „Бетонные и железобетонные конструкции монолитные."

Таблица нагрузок

Вид нагрузки	Расчетная равномерно-распределенная нагрузка, кПа (кгс/м²)			
	на покрытие		на перекрытие	
	при коэффициенте надежности по нагрузке			
	$\gamma_f = 1$	$\gamma_f > 1$	$\gamma_f = 1$	$\gamma_f > 1$
Общая	5.40 (540) / 2.40 (240)	6.50 (650) / 3.20 (320)	6.90 (690) / 3.90 (390)	8.10 (810) / 4.80 (480)
Постоянная	4.40 (440) / 1.40 (140)	5.10 (510) / 1.80 (180)	4.90 (490) / 1.90 (190)	5.80 (580) / 2.40 (240)
Временная длительная	—	—	—	—
Кратковременная	1.00 (100)	1.40 (140)	2.00 (200)	2.40 (240)

Примечания:

1. В числителе указаны нагрузки с учетом массы плиты, в знаменателе - без учета массы плиты.

2. Снеговая нагрузка учтена с коэффициентом $\mu = 1$.

При подборе плит покрытия дополнительно учитывается нагрузка от вентиляционных установок на кровле и снеговых мешков.

8. Обратную засыпку пазух фундаментов выполнить непучинистым грунтом с послойным трамбованием до плотности не менее 1.6 т/м³.

10027/5

ГИП	Евелев		03.88
Нач. отд.	Зильберов		09.88
Гл. констр.	Чупахин		10.88
Рук. гр.	Оруджева		02.88
Вед. инж.	Петрова		12.87
Н. контр.	Толмачева		03.88

ТП 503-Ч-55.88 КЖ

Производственный корпус станции технического обслуживания на 800 грузовых автомобилей.

Бытовые помещения.

Стадия	Лист	Листов
Р	2	

Общие данные (окончание).

ГИПРОПРОМСЕЛЬСТРОЙ г. Саратов

Привязан

Инв. №

Инв. № подл. | Подпись и дата | Взамен инв. №

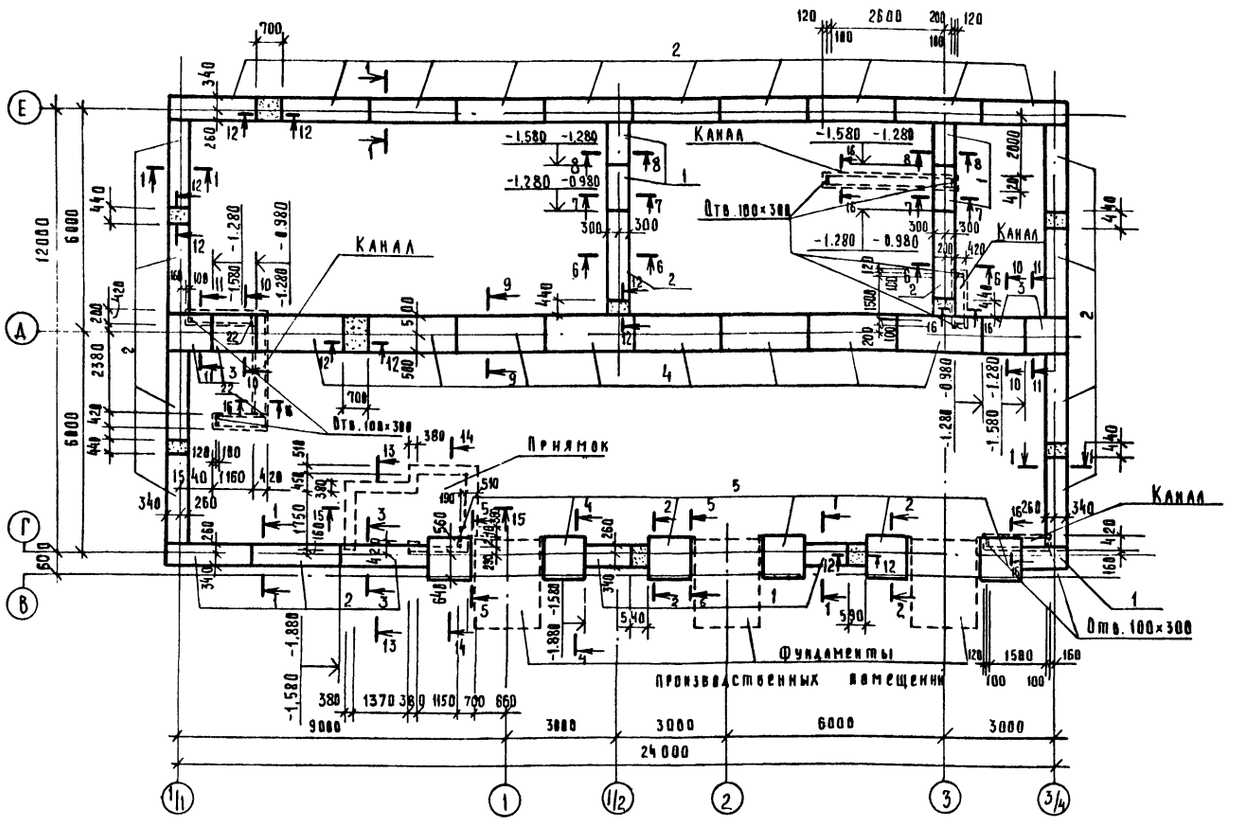

Спецификация к схеме расположения элементов фундаментов

Марка, поз.	Обозначение	Наименование	Кол	Масса, ед кг	Примечание
		Плита			
1	ГОСТ 13580-85	ФЛ 6.12-4	7	450	
2	ГОСТ 13580-85	ФЛ 6.24-4	23	930	
3	ГОСТ 13580-85	ФЛ 10.12-1	4	650	
4	ГОСТ 13580-85	ФЛ 10.24-1	8	1380	
5	ГОСТ 13580-85	ФЛ 12.12-1	6	780	
		Блок			
6	ГОСТ 13579-78*	ФБС 9.4.6-Т	38	470	
7	ГОСТ 13579-78*	ФБС 12.4.3-Т	16	310	
8	ГОСТ 13579-78*	ФБС 12.4.6-Т	24	640	
9	ГОСТ 13579-78*	ФБС 24.4.6-Т	38	1300	
		Лоток			
10	3.006.1-2/82.1-1-01.0	Л1д-8	17	110	
		Плита			
11	3.006.1-2/82.1-2-1.0	П1-15б	16	40	
12	3.006.1-2/82.1-2-1.0-050	П14д-3б	3	310	
13	3.006.1-2/82.1.2-1.0-072	П20д-3б	1	640	
		Перемычка			
14	1.038.1-1.1 090000-04	ЗПБ 19-37	3	119	
15	1.038.1-1.2 40000-03	ЗПП 21-71	1	433	
16	1.038.1-1.2 40000-04	ЗПП 27-71	1	568	
17	1.400-15. в1. 120-41	Изделие закладное МН111-6	3	1.6	
18	1.400-15. в1. 540-09	То же МН548	3.1	4.2	м 1)
19	3.006.1-2/82.1-17.0-3	" М15	49	0.6	
20	ТП -КИ-11000-13	Сетка арматурная С13	36	4.19	
21	ТП -КИ-11000-14	То же С14	4	18.52	
22		Уголок В-63×63×5 ГОСТ 8509-86 / ВСТ3кп2 ГОСТ 535-79*	0.9	4.81	м 1)
23		ф4Вр I ГОСТ 6727-80*	18.2	0.1	м 1)
24		ф8А III ГОСТ 5781-82*	39.4	0.4	м 1)
		Материалы			
		Бетон класса прочности В7.5	4.8		м³
		Бетон класса прочности В3.5	2.0		м³

1) Масса одного метра

10027/5

Таблица нагрузок на фундаменты

Расчетная схема	Сечение		Нагрузка N кн/м (тс/м)	Нагрузка M кнм/м (тсм/м)
N, M, -0.080, e=0.055, -1.580	1-1	по осям Г, Е	55.0 (5.5)	—
		по осям 1/1; 3/4	34.0 (3.4)	(8.0) (0.8)
	2-2		62.0 (6.2)	—
N, M, -0.080, -0.980	6-6		46.0 (4.6)	15.0 (1.5)
N, -0.080, -0.980	9-9		87.0 (8.7)	—

Нагрузки даны для расчета оснований по деформациям

1. Сечения 1-1÷16-16 приведены на листе 4.
2. Грунтовые условия площадки, для которых разработаны фундаменты, приведены на листе 2.
3. Под фундаментные плиты выполнить песчаную подготовку толщиной 100мм, под монолитные элементы фундаментов-щебеночную подготовку толщиной 100мм; монолитные участки стен - из бетона В7.5.
4. Швы между сборными элементами заполнить цементным раствором марки 50.
5. Горизонтальная и вертикальная гидроизоляции приведены в общих указаниях документа ТП -АР, лист 2.
6. Привязка каналов на схеме расположения элементов фундаментов дана по наружной грани лотка.
7. Днище приямка и каналов с кирпичными участками стен выполнить из бетона В3.5 толщиной 200.
8. В днище монолитных участков каналов в местах опирания стен заложить изделие поз.18 с шагом 250мм.
9. Торцы и кирпичные участки каналов толщиной 120мм и кирпичные стенки приямка выполнить из полнотелого керамического пластического формования кирпича КР 75/1650/25 (ГОСТ 530-80) на растворе марки 25.
10. Монолитные участки перекрытий каналов выполнить из бетона В7.5 с армированием ф8А III, шаг 100 в рабочем направлении, распределительная - ф4Вр I, шаг 200 мм. Толщину монолитных участков перекрытия принять по толщине примыкающих сборных плит, защитный слой - 10 мм.
11. Обратную засыпку грунта произвести после укладки плит перекрытий приямка и каналов.

Привязан

Инв. №

ГИП	Евелев		03.88
Нач. отд.	Зильбертов		02.88
Гл. констр.	Чупахин		02.88
Рук. группы	Оруджева		02.88
Вед. инж.	Петрова		02.88
Н. контр.	Толмачева		

ТП 503-4-55.88 КЖ

Производственный корпус станции технического обслуживания на 800 грузовых автомобилей.

Бытовые помещения.

Стадия	Лист	Листов
Р	3	

Схема расположения элементов фундаментов.

ГИПРОПРОМСЕЛЬСТРОЙ г. Саратов

Копировал: Савина

Формат А2

Альбом V

Типовой проект 503-4-55.88

Нач. отд. 08 | Попова | Взам. инв. №

Подпись и дата

Инв. № подл.

Альбом V

Типовой проект 503-4-55.88

Развертки стен фундаментов

По оси Е

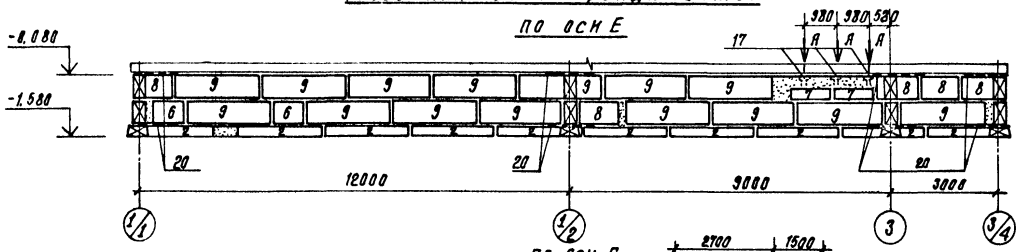

По оси Г

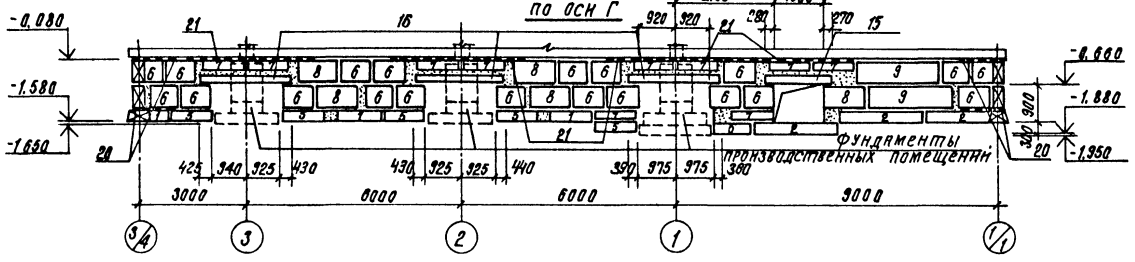

По оси Д

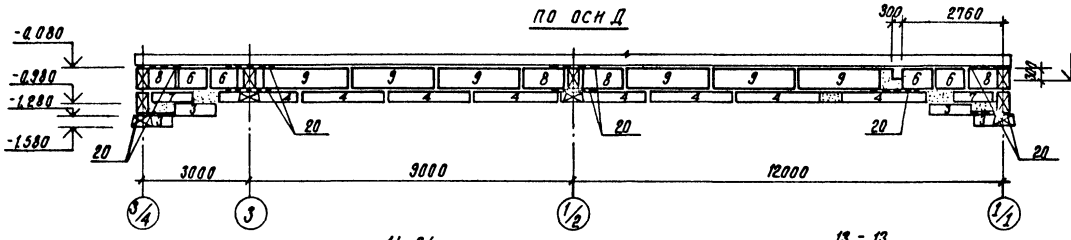

По осям 1/1, 3/4

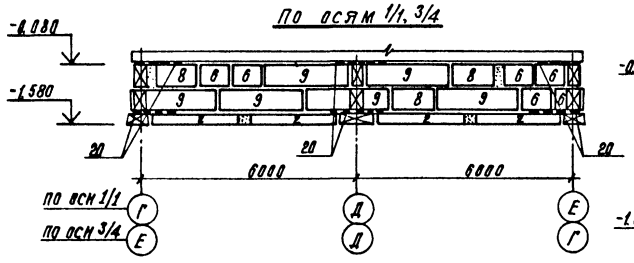

13 - 13

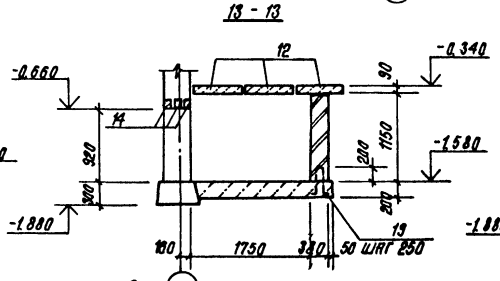

По оси 1/2

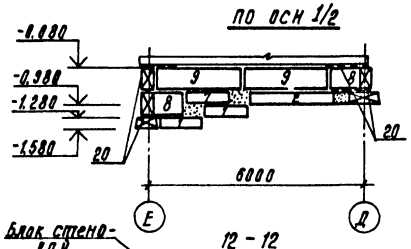

По оси 3

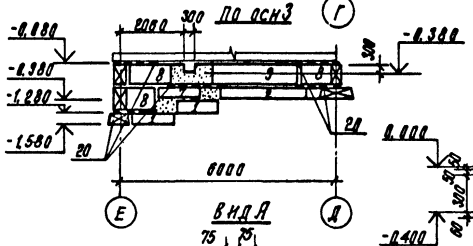

16 - 16

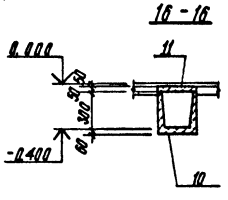

Вид А

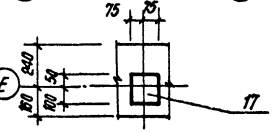

12 - 12

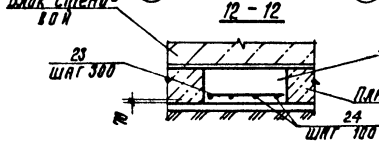

1 - 1; 2 - 2

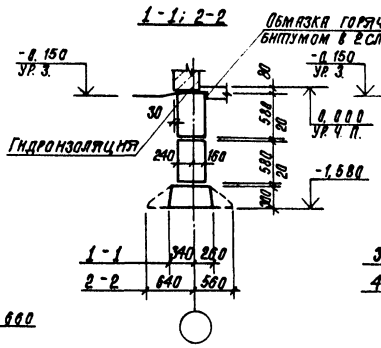

3 - 3; 4 - 4

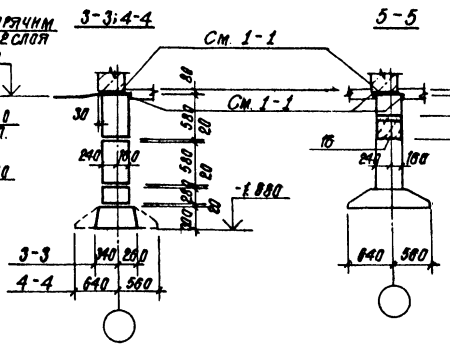

5 - 5

6 - 6; 9 - 9

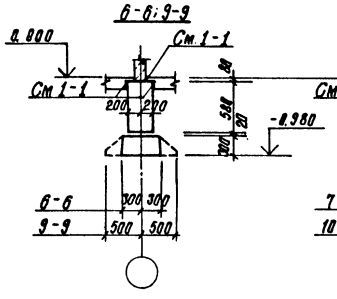

7 - 7; 10 - 10

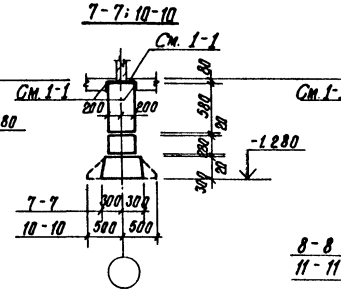

8 - 8; 11 - 11

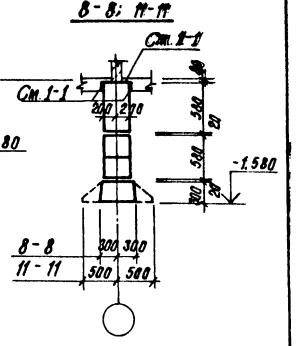

14 - 14

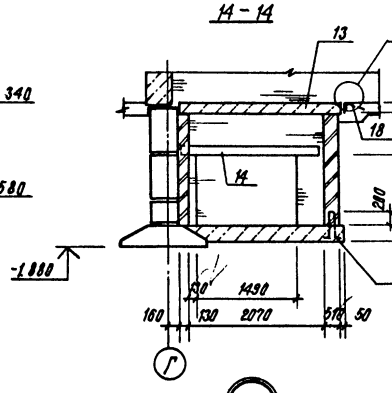

15 - 15

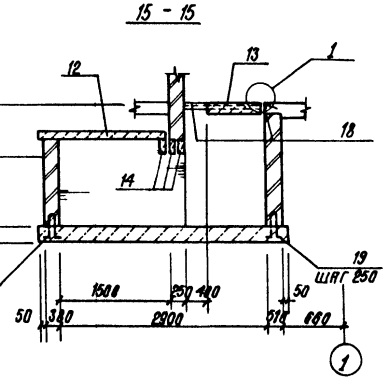

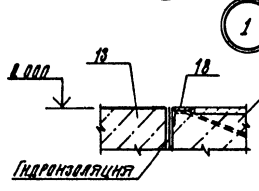

10027/5

ГИП	Евелев		03.88	ТП 503-4-55.88 КЖ	
Нач. отд.	Эпельбертов		02.88		
Гл. констр.	Чупахин		02.88		
Рук. гр.	Прудчева		02.88	Производственный корпус станции технического обслуживания на 800 грузовых автомобилей.	
Вед. инж.	Петрова		02.88	Бытовые помещения.	Стадия: Р; Лист: 4; Листов:
Привязан				Развертки стен. Фундаментов. Сечения 1-1 ÷ 16-16.	ГИПРОПРОМСЕЛЬСТРОЙ г. Саратов
Инв. №		Н. контр.	Трамачева	03.88	

Копировал: Сидорова

Формат А2

Инв. № подл. | Подпись и дата | Взам. инв. №

Типовой проект 503-4-55.88 Альбом V

Схема расположения элементов покрытия

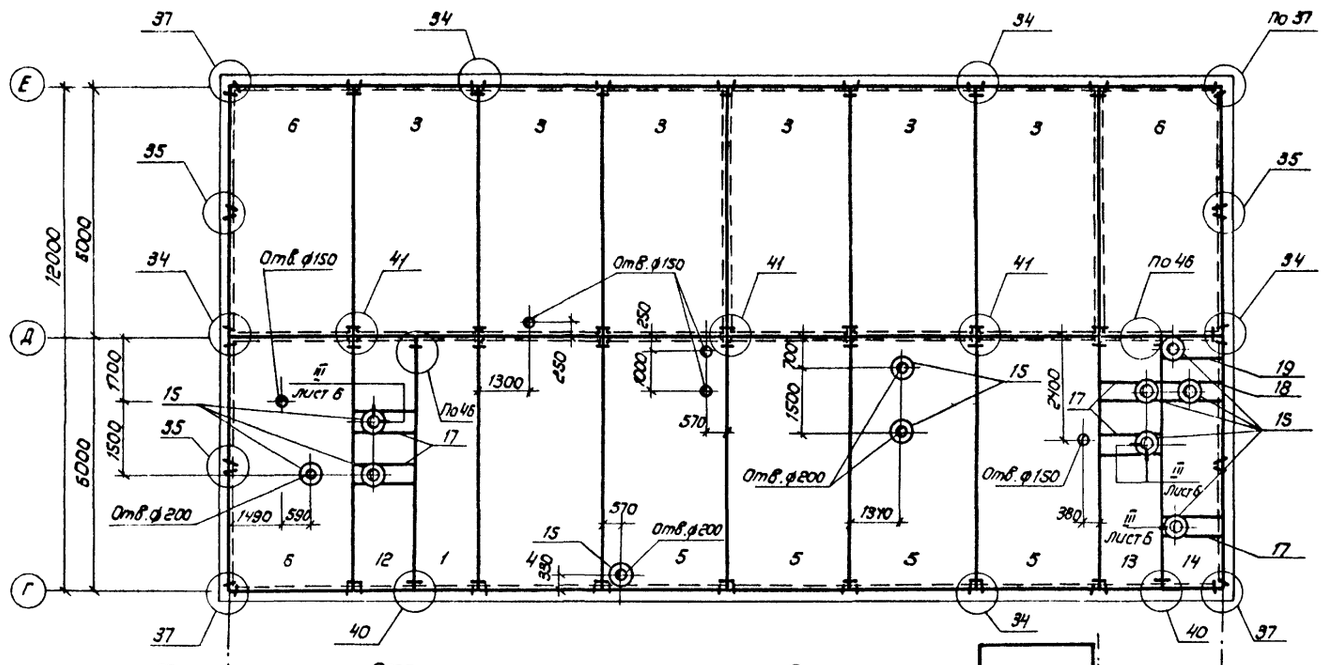

Схема расположения элементов перекрытия

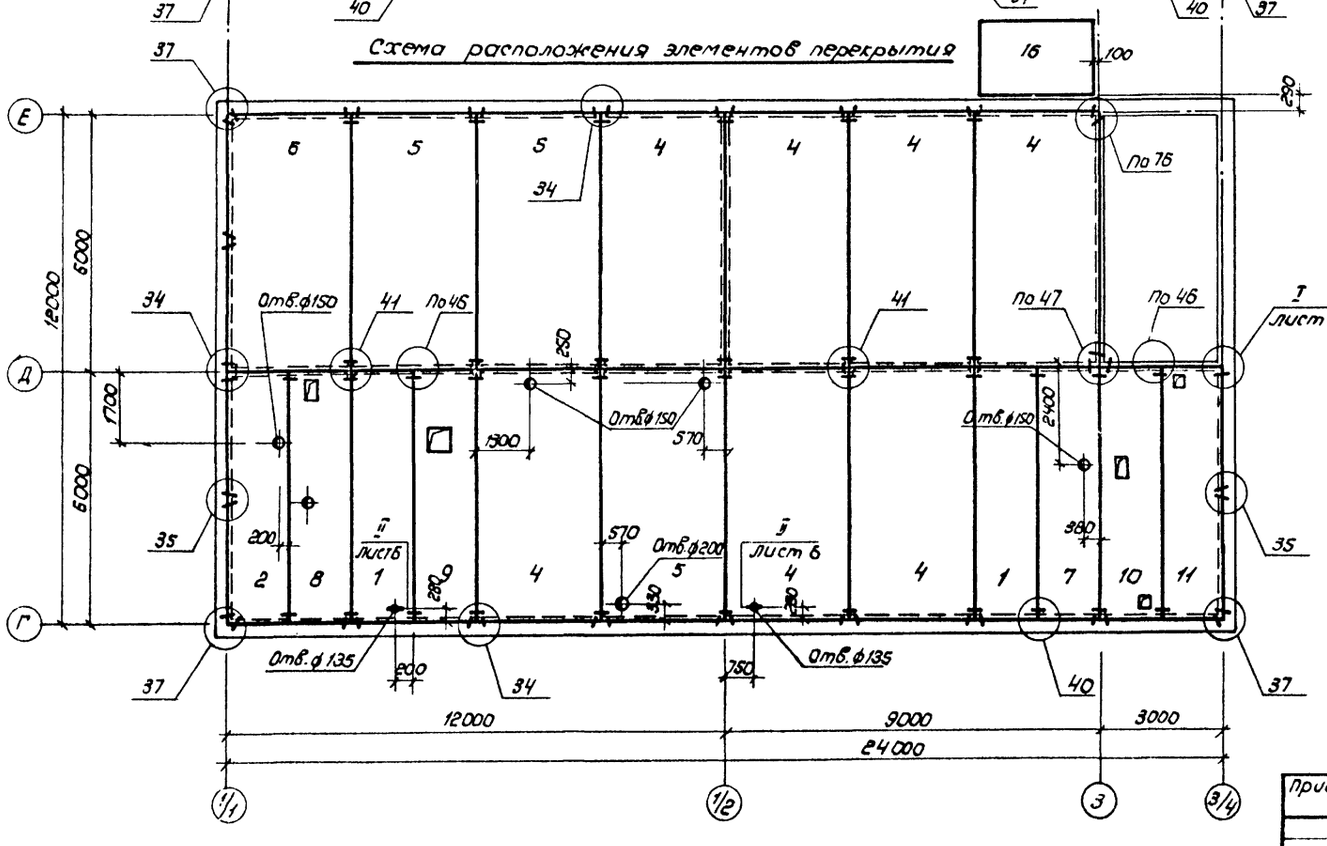

Указания см. лист 6.

Спецификация к схемам расположения элементов перекрытия и покрытия

Марка, поз.	Обозначение	Наименование	Кол	Масса ед. кг.	Примечание
		Плита			
1	1.090.1-1 5-1 3000-05	ПК 60.15-6 АТ V Т	3	2767	
2	1.090.1-1 5-1 3000-12	ПК 60.15-6 АТ V Т-1	1	2767	
3	1.090.1-1 5-1 4000	ПК 60.30-4.5 АТ V Т	6	5322	
4	1.090.1-1 5-1 4000-01	ПК 60.30-6 АТ V Т	8	5322	
5	1.090.1-1 5-1 4000-02	ПК 60.30-8 АТ V Т	7	5322	
6	1.090.1-1 5-1 4000-07	ПК 60.30-6 АТ V Т-1	4	5322	
7	1.090.1-1 5-1 5000-03	ПР 60.15-8 АТ V Т	1	2595	
8	ТП 503-4-55.88-КН-05000-03	ПР 60.15-8 АТ V Т-03	1	2595	1)
9	ТП 503-4-55.88-КН-05000-04	ПР 60-15-8 АТ V Т-04	1	2595	1)
10	ТП 503-4-55.88-КН-05000-05	ПР 60.15-8 АТ V Т-05	1	2595	1)
11	ТП 503-4-55.88-КН-05000-06	ПР 60.15-8 АТ V Т-06	1	2595	1)
12	ТП 503-4-55.88-КН-05000-07	ПР 60.15-8 АТ V Т-07	1	2595	1)
13	ТП 503-4-55.88-КН-05000-08	ПР 60.15-8 АТ V Т-08	1	2595	1)
14	ТП 503-4-55.88-КН-05000-09	ПР 60.15-8 АТ V Т-09	1	2595	1)
15	1.494-24, вып.1	Стакан СБ4А-1	11	150	
16	1.238-1.2-4.0.00-02	Козырек входа КВ18.28-Т	1	1330	
17	ТП 503-4-55.88-КИ-07000-01	Балочная клетка БКМ-1	5	31.80	
18	ТП 503-4-55.88-КИ-07000-02	то же. БКМ-2	1	31.80	
19	ТП 503-4-55.88-КИ-07000-03	Балка БМ1	1	10.77	
20		Труба 114×5 ГОСТ 10704-76* / В ст3 кп ГОСТ 10705-80 ℓ=340	2	4.57	
21		Лист 6-ПИ-6×200 ГОСТ 19903-74* / В ст3 кп2 ГОСТ 14637-79 ℓ=200	4	1.90	
22		Лист 6-ПН-10×100 ГОСТ 19903-74* / В ст3 пс6-ПУ14-1-3023-80 ℓ=120	25	0.40	
		Изделие соединительное			
		⌀12 А I ГОСТ 5781-82*			
МС-5	1.090.1-1 7-1 108	ℓ=200	155	0,18	По узлам серии 1.090.1-1, вып. 7-1
МС-17	1.090.1-1 7-1 108	ℓ=150	6	0,13	
МС-19	1.090.1-1 8-1 06	МС-19	52	0,13	
МС-21	1.090.1-1 8-1 07-01	МС-21	2	0,30	

1) Плиты стороной со знаком * укладывать по оси Д.

10027/5

ГИП	Евелев		03.88
Нач. отд.	Зильбертов		02.88
Гл. констр.	Чупахин		02.88
Рук. гр.	Оруджева		02.88
Вед. инж.	Петрова		02.88
Н. контр.	Толмачева		03.88

ТП 503-4-55.88 КЖ

Производственный корпус станции технического обслуживания на 800 грузовых автомобилей.

Бытовые помещения.

Стадия	Лист	Листов
Р	5	

Схемы расположения элементов перекрытия и покрытия.

ГИПРОПРОМСЕЛЬСТРОЙ г. Саратов

Привязан

Инв. №

Копировал: Зверева Зв.

Формат А2

Инв. № подл. | Подпись и дата | Взам. инв. №

Нач. отд. ЭН | Нач. отд. ВК | Попова | Свирепов

Типовой проект 503-4-55.88 Альбом V

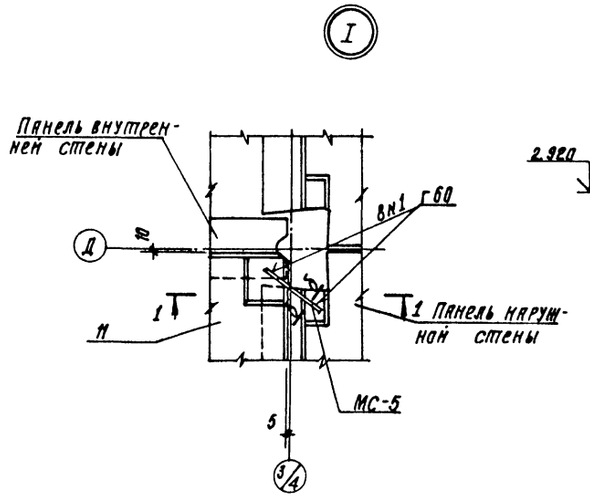

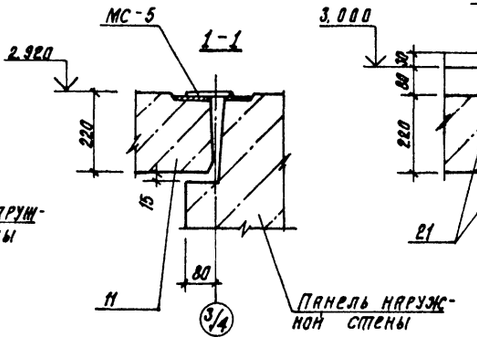

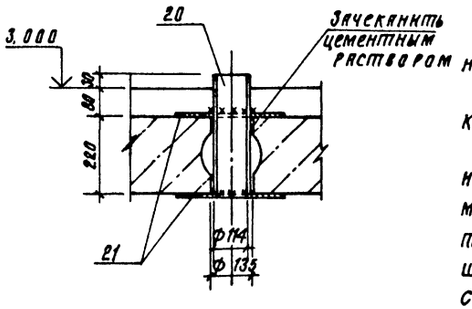

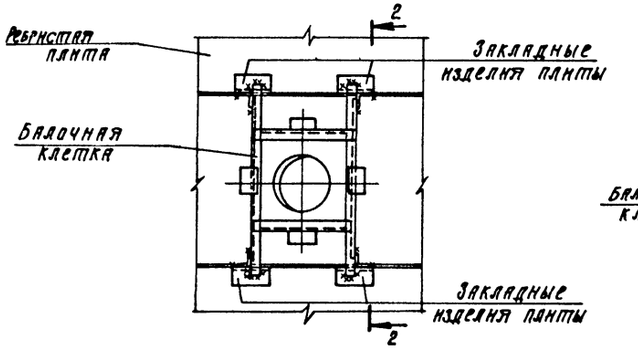

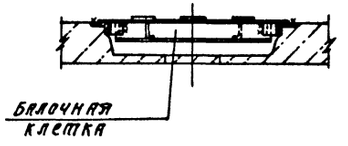

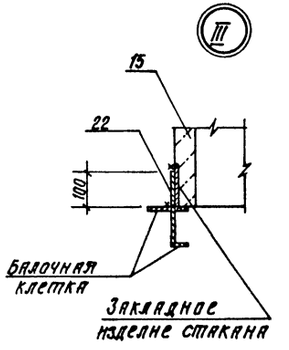

1. Узлы замаркированы по серии 1.090.1-1, выпуск 7-1.
2. Плиты и стаканы на плиты устанавливать на цементном растворе М 100.
3. Швы между плитами заполнить бетоном класса В 15.
4. Для пропуска коммуникаций через перекрытие и покрытие в плитах выполнить отверстия диаметром до 100мм методом сверления полки: в пустотных - в пределах пустот с точной разметкой по шаблону; в ребристых - в любом месте полки плиты с привязкой от наружных граней поперечных ребер - 200мм, от продольных ребер - 330мм по чертежам комплектов ОВ и ВК.

Пробивка таких отверстий с использованием ударных инструментов не допускается.

При устройстве отверстий с размерами более 100мм, но не более 200мм высверлить одно из межпустотных ребер совместно с арматурой.

Отверстия выполняются только после установки плит в проектное положение методом высверливания без нарушения структуры бетона смежных участков.

5. Корыта ребристых плит покрытия заполнить керамзитовым гравием $D = 400 кг/м^3$
7. Указания по монтажу и сварке см. лист 2.

10027/5

ГИП	Евелев		03.88	ТП 503-4-55.88 КЖ	
Нач. отд.	Зильбертов		11.87		
Гл. констр.	Чупахин		11.88		
Рук. груп.	Орудшева		02.88	Производственный корпус станции технического обслуживания на 800 грузовых автомобилей.	
Вед. инж.	Петрова		03.88		
Привязан				Бытовые помещения.	Стадия: Р; Лист: 6; Листов:
Инв. №	Н. контр.	Толмачева	03.88	Узлы I÷III к схемам расположения элементов перекрытия и покрытия.	ГИПРОПРОМСЕЛЬСТРОЙ г. Саратов

Инв. № подл. | Подпись и дата | Взам. инв. №

Формат А2

Типовой проект 503-4-55.88 Альбом V

Схемы расположения наружных и внутренних стеновых панелей:

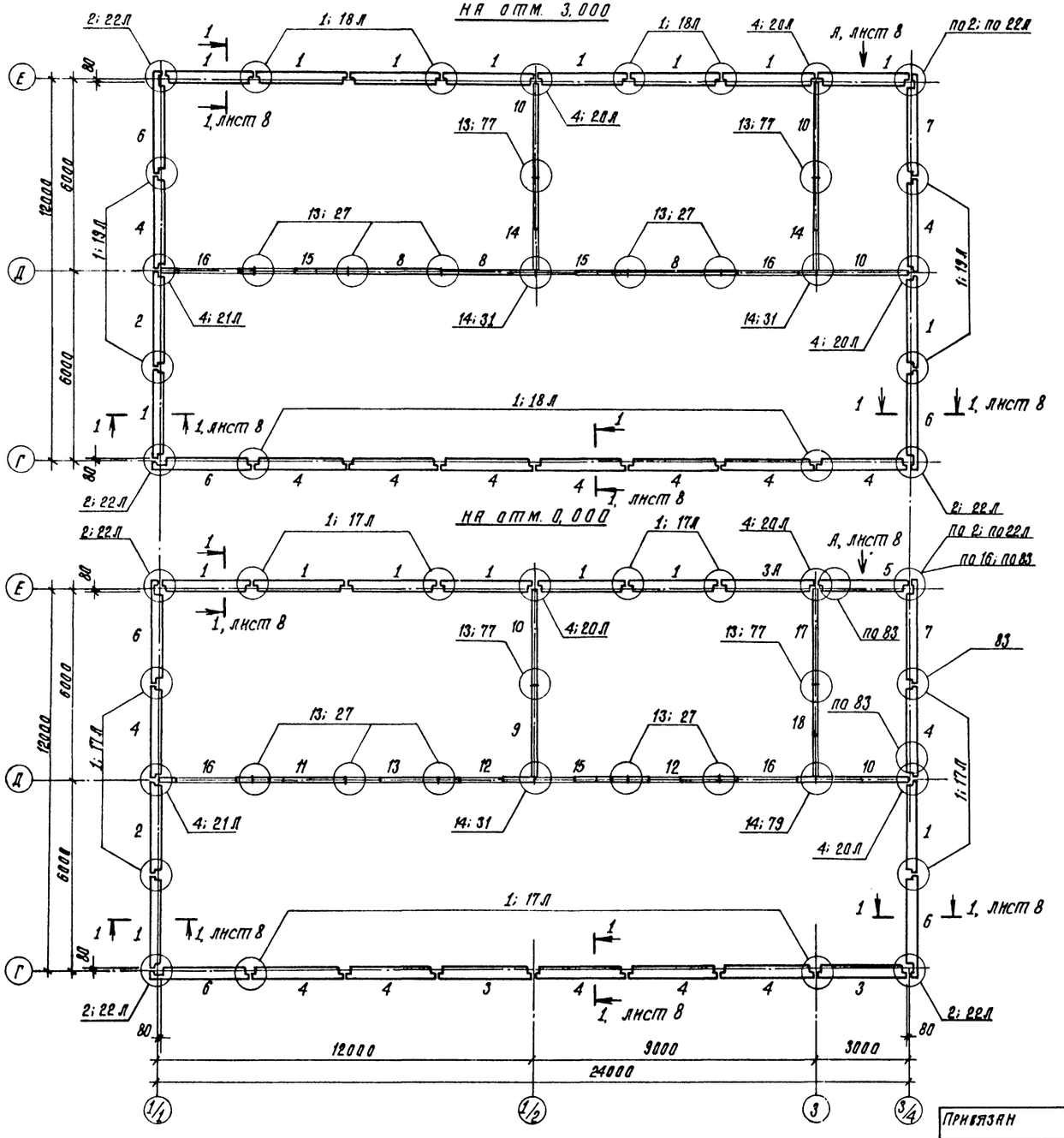

Спецификация к схемам расположения наружных, внутренних и парапетных стеновых панелей

Марка, поз.	Обозначение	Наименование	Кол.	Масса ед. кг	Примечание
		Панель наружная			
1	ТП 503-4-55.88-КН-06008-01	1ПСО 30.30.35-П-2-01	18	1910	
2	1.090.1-1.2-6 13-02	2ПСД 30.30.35-П-2	2	2150	
3	1.090.1-1.2-6 14-01	4ПСД 30.30.35-П-2	2	1040	
3Л	ТП -КН-06000-02	4ПСД 30.30.35-П-2-02	1	1040	
4	1.090.1-1.2-6 20	ПС 30.30.35-П	16	3080	
5	1.090.1-1.2-6 22	ПС 30.15.35-П	2	1520	
6	1.090.1-1.2-6 23	1ПС 33.30.35-П	6	3090	
7	1.090.1-1.2-6 26	2ПС 33.30.35-П	2	3090	
		Панель внутренняя			
8	1.090.1-1.4-4 01-02	ПВ 30.27-1т	3	3280	
9	1.090.1-1.4-4 01-03	ПВ 29.27-1т	1	3180	
10	1.090.1-1.4-4 02-02	1ПВ 30.27-1т	5	3280	
11	1.090.1-1.4-4 03	ПВ 30.27-1тв	1	3270	
12	1.090.1-1.4-4 05-02	ПВП 30.27.13-1т	2	2140	
13	1.090.1-1.4-4 07-02	ПВГ 30.27.10-1т	1	2440	
14	1.090.1-1.4-4 07-03	ПВГ 29.27.18-1т	2	2080	
15	1.090.1-1.4-4 09	ПВГ 30.27.13-1тв	3	2200	
16	1.090.1-1.4-4 10-08	ПВР 30.27.19-3т	4	1440	
17	1.090.1-1.4-4 12-01	1ПВ 30.30-1т	1	3540	
18	1.090.1-1.4-4 14	ПВ 29.30-1т	1	3500	
		Панель парапетная			
19	1.090.1-1.2-1 8000-02	ПСП 30.10.26-П	20	780	
20	1.090.1-1.2-1 8000-10	1ПСП 33.10.26-П	3	850	
21	1.090.1-1.2-1 8000-22	2ПСП 38.10.26 П	1	850	

Указания см. лист 8

10027/5

ГИП	Евдлев		03.88	ТП 503-4-55.88 КЖ	
Нач. отд.	Зильберглод		01.88		
Гл. констр.	Чупахин		07.88		
Рук. груп.	Орудзева		02.88	Производственный корпус станции технического обслуживания на 800 грузовых автомобилей.	
Вед. инж.	Петрова		03.88	Бытовые помещения.	Стадия: Р; Лист: 7; Листов:
Н. контр.	Толмачёва		03.88	Схемы расположения наружных и внутренних стеновых панелей.	Гипропромсельстрой г. Саратов

Привязан

Инв. №

Копировал: Сидорова

Формат А2

Альбом V

Типовой проект 503-4-55.88

Схема расположения парапетных стеновых панелей

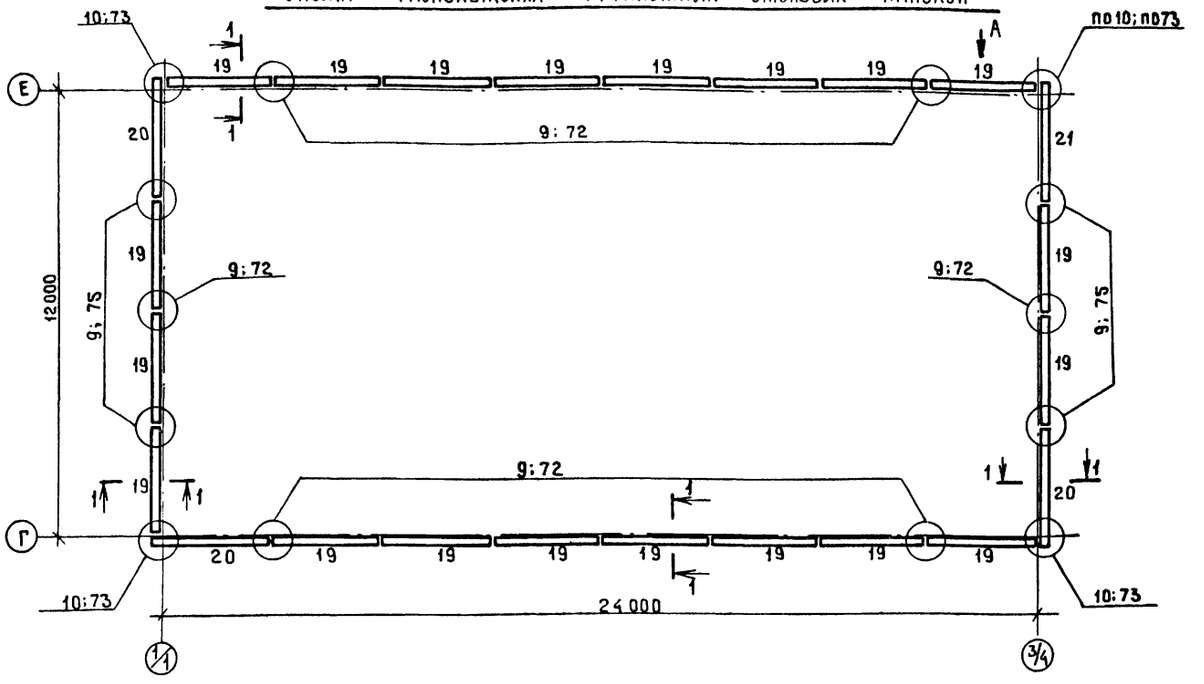

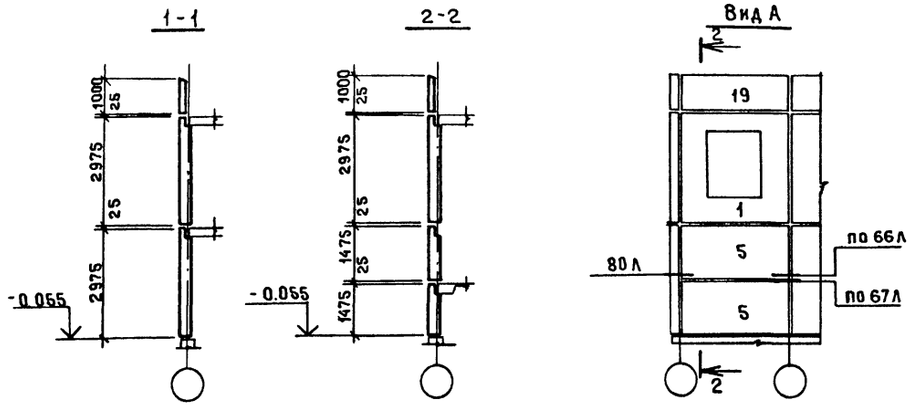

1. Узлы замаркированы по серии 1.090.1-1, вып.7-1.

2. Панели стен устанавливать на цементном растворе марки 100.

Заполнение вертикальных швов между панелями стен производить с уровня перекрытия бетоном класса прочности В15 с обязательным виброуплотнением.

3. Герметизацию стыков наружных панелей выполнять герметизирующей, нетвердеющей строительной мастикой (ГОСТ 14791-79) с грунтовкой бетонных поверхностей мастикой КК-2 и уплотняющей прокладкой из гернита ПРП, или пороизола П-А, П-Б:

вертикальные швы по рис.1 (1.090.1-1 7-1 002);

горизонтальные - по рис. 5 (1.090.1-1 7-1 007)

4. Наружные поверхности панелей должны быть окрашены кремний органическими эмалями КО-174 (ТУ6-02-576-75)

5. Указания по монтажу см. лист 2.

Спецификация к схемам расположения наружных, внутренних и парапетных стеновых панелей

продолжение

Марка поз.	Обозначение	Наименование	Кол	Масса ед., кг	Примечание
		Изделие соединительное			
		Ф12АI ГОСТ 5781-82*			
МС-1	1.090.1-1 7-1 108	ℓ = 400	40	0.36	По
МС-5	1.090.1-1 7-1 108	ℓ = 200	56	0.18	узлам
МС-9	1.090.1-1 7-1 108	ℓ = 260	17	0.23	серии
МС-17	1.090.1-1 7-1 108	ℓ = 150	6	0.13	1.090.1-1
МС-2	1.090.1-1 8-1 01	МС-2	23	0.42	вып.7-1
МС-3	1.090.1-1 8-1 02	МС-3	24	0.25	
МС-4	1.090.1-1 8-1 03	МС-4	8	0.25	
МС-6	1.090.1-1 8-1 01-01	МС-6	12	0.29	
МС-7	1.090.1-1 8-1 04	МС-7	1	0.21	
МС-8	1.090.1-1 7-1 108	Полоса $\frac{5-6\times40\ \text{ГОСТ}\ 103-76^*}{\text{ВСТ3кп2ГОСТ}\ 535-79^*}$ ℓ=140	28	0.26	
		Полоса $\frac{5-6\times60\ \text{ГОСТ}\ 103-76^*}{\text{ВСТ2кп2ГОСТ}\ 535-79^*}$			
МС-18	1.090.1-1 7-1 108	ℓ = 290	26	0.82	
МС-27	1.090.1-1 7-1 108	ℓ = 100	4	0.47	
МС-25	1.090.1-1 8-1 09	МС-25	32	0.75	
МС-26	1.090.1-1 8-1 09-01	МС-26	4	1.20	
МС-28	1.090.1-1 7-1 108	Уголок $\frac{\text{Б-75}\times75\times8\ \text{ГОСТ}\ 8509-86}{\text{ВСТ3ПС6ГОСТ}\ 535-79^*}$ ℓ=170	4	1.53	
МС-29	1.090.1-1 8-1 10	МС-29	1	0.48	
МС-33	1.090.1-1 7-1 108	Швеллер $\frac{22\ \text{ГОСТ}\ 8240-72^*}{\text{ВСТ3ПС6ГОСТ}\ 535-79^*}$	2.4	21.00	м*)
		Сетка 100/100/5/5 из проволоки ВI ГОСТ 6727-80*	198.0		кг
		Материалы			
		Бетон класса прочности В15	4.0		м³

*) Масса одного метра

10027/5

ГИП	Евлев		03.88	ТП 503-4-55.88 КЖ	
Нач.отд	Зильбертов		02.88		
Гл.констр	Чупакин		02.88		
Рук.группы	Оруджева		02.88	Производственный корпус станции технического обслуживания на 800 грузовых автомобилей.	
Вед.инж	Петрова		02.88	Бытовые помещения.	Стадия: Р; Лист: 8; Листов:
Н.контр.	Толмачёва		03.88	Схема расположения парапетных стеновых панелей.	Гипропромсельстрой г. Саратов

Копировал: Толмачёва

Формат А2

Инв.№ подл. | Подпись и дата | Взам.инв.№

Привязан

Инв.№

Альбом V

Типовой проект 503-4-55.88

Схемы расположения элементов лестниц

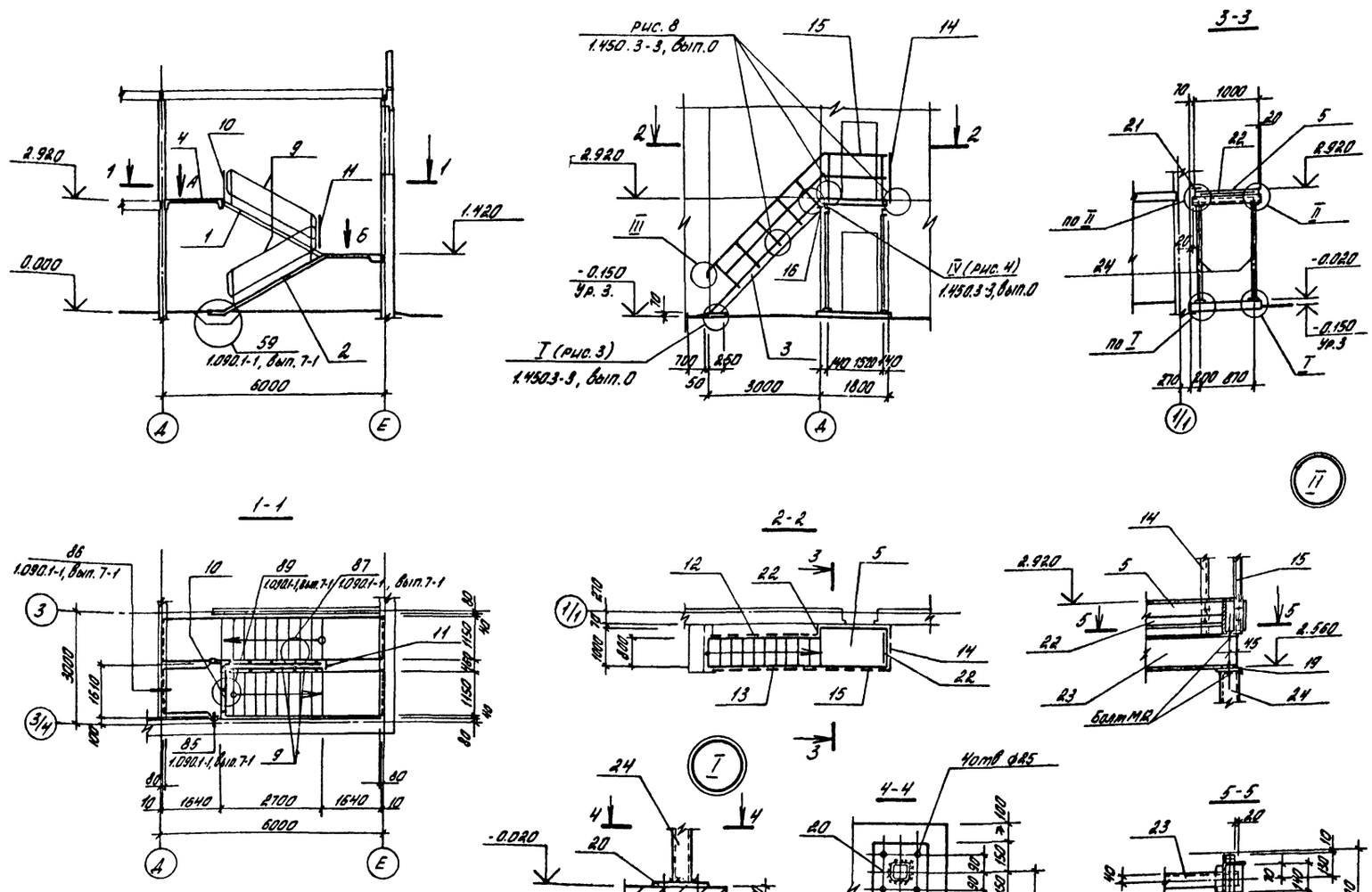

Схемы расположения проступей лестничных маршей и площадки:

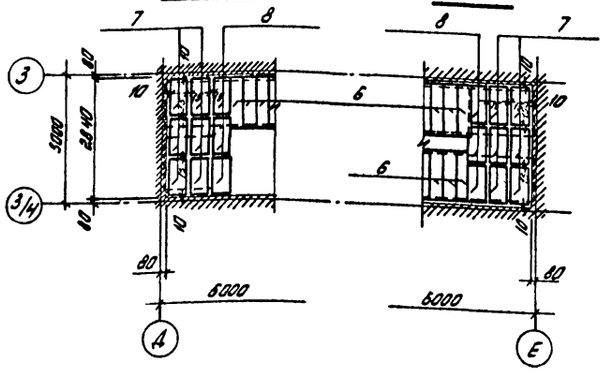

Болты 5М12×200 для крепления опорных плит стоек металлической площадки установить в просверленные скважины D=18 мм, глубиной 120 мм на эпоксидном клею.

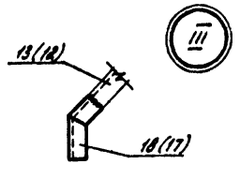

Спецификация к схемам расположения элементов лестниц

Марка, поз.	Обозначение	Наименование	Кол.	Масса ед, кг	Примечание
		Марш лестничный			
1	1.050.1-2.1 02.0.00.0	ЛМП 60.11 15-5	1	2500	
2	1.050.1-2.1 11.0.00.0	ЛМП 60.11.15-5-3	1	2000	
3	1.450.3-3.1 1.1.4.0.0-13	МЛХРБ 45-30.8	1	161.6	
		Площадка лестничная			
4	1.050.1-2.1 17.0.00.0	ЛПП 16-16В	1	650	
5	1.450.3-3.1 2.1.3.0.0-10	ПМХРБ-18.8	1	62.8	
		Проступи накладные			
6	1.050.1-2.1 18.0.00.0-01	1ЛН 12.3	18	40	
7	1.050.1-2.1 18.0.00.0-09	2ЛН 9.6	6	50	
8	1.050.1-2.1 18.0.00.0-16	2ЛН 9.5В	12	40	
		Ограждение			
9	1.050.1-2.2 01.0-01	ОМ 15-1	2	36.7	
10	1.050.1-2.2 06.0	ОМВ 14-1	1	21.1	
11	1.050.1-2.2 10.0	ОМД-1	1	2.6	
12	1.450.3-3.1 4.1.1.2.0-03	ОГлМЛХЭБ 45-12.30	1	33.8	
13	1.450.3-3.1 4.1.1.2.0-09	ОГпМЛХЭБ 45-12.30	1	33.8	
14	1.450.3-3.1 5.1.0.1.0-17	ОГПМХЭБ-12.12	1	13.3	
15	1.450-3-3.1 5.1.0.1.0-20	ОГПМХЭБ-12.18	1	19.8	
		Изделие соединительное			
МС34	1.090.1-1 7-1 108-125.80.10.080.100	МС 34	2	1.1	По узлам серии 1.090.1-1, вып. 7-1
МС35	1.090.1-18-1 12	МС 35	10	0.14	
МС37	1.090.1-1 7-1 108	МС 37	3	0.23	
		Элемент дополнительный			
16	1.450.3-3.1 7.1.0.0.2	ДХ4	2	1.18	
17	1.450.3-3.1 7.1 0.0.3	ДХ8	1	0.26	
18	1.450.3-3.1 7.1.0.0.3-01	ДХ9	1	0.26	
19		Лист Б-Пн-10×140 ГОСТ 19903-74* / ВСт3пс6-1ТУ14-1-3023-80 ; l=140	4	1.54	
20		Лист Б-Пн-16×300 ГОСТ 19903-74* / ВСт3пс6-1ТУ14-1-3023-80 ; l=300	4	11.30	
21		Лист ромб. 0-ПН 4×120×1900 Б Ст.3 кп2 ГОСТ 8568-77*	0.23	33.40	м² **)
22		Уголок В-50×50×5 ГОСТ 8509-86 / ВСт3 кп2 ГОСТ 535-79*	2.1	3.77	м *)
23		Швеллер 18 ГОСТ 8240-72* / ВСт3 пс6-1ТУ14-1-3023-80	2.14	16.30	м *)
24		Профиль квадратный 100×100×4 ГОСТ 25577-83 / ВСт3сп2 ГОСТ 16523-70*	10.3	11.50	м
25		Болт 5М12×200 ВСт3кп2 ГОСТ 24379.1-80	4	0.20	

*) Масса одного метра.

**) Масса одного квадратного метра.

10027/5

ГИП	Евелев		03.88
Нач.отд.	Зильбертов		02.88
Гл.констр.	Чупахин		02.88
Рук.гр.	Оруджева		02.88
Вед.инж.	Петрова		02.88
Н.контр.	Толмачева		03.88

ТП 503-4-55.88 -КЖ

Производственный корпус станции технического обслуживания на 800 грузовых автомобилей.

Бытовые помещения.

Стадия	Лист	Листов
Р	9	

Схемы расположения элементов лестниц.

ГИПРОПРОМСЕЛЬСТРОЙ г. Саратов

Привязан

Инв. №

Взам. инв. №

Подпись и дата

Инв. № подл.

Типовой проект 503-4-55.88 Альбом V

Ведомость рабочих чертежей основного комплекта ТХ

Лист	Наименование	Примечание
1	Общие данные. План на отм. 0.000	
	между осями 1/1-1/2 и Д-Е	
2	Ведомость оборудования	

Ведомость ссылочных и прилагаемых документов

Обозначение	Наименование	Примечание
	Прилагаемые документы	
ТХ.СО	Спецификация оборудования	Альбом VII

Условные обозначения

Условные обозначения приняты по ведомственным нормам технологического проектирования ремонтных предприятий, часть I, ВНТП 3-84 „Госкомсельхозтехника СССР."

Общие указания

1. Назначение

Бытовые помещения предназначены для размещения служб основного, вспомогательного, административно-управленческого персонала станции технического обслуживания на 800 грузовых автомобилей.

В составе бытовых помещений предусмотрены службы для хранения уличной и рабочей одежды, душевые и помещения рабочих мест административно-управленческого персонала, блока общественного питания.

2. Режим работы

Режим работы работающих принят по основному производству - двухсменный, при 5 ти дневной 41 часовой рабочей неделе.

3. Краткое описание буфета на 19 посадочных мест

Для организации общественного питания работающих проектом предусмотрены площади для размещения служб буфета на 19 посадочных мест, в котором применено современное технологическое оборудование.

Буфет запроектирован в составе следующих помещений: зала буфета с раздаточной, подсобного помещения и моечной. Зал буфета расчитан на 19 посадочных мест с учётом обслуживания работающих в корпусе механизированной мойки с постами диагностики и окраски.

В зале для принятия пищи установлено пять четырёхместных столов и соответствующее количество стульев. Стойка буфетная используется для отпуска обедов и продажи продовольственных товаров. Подсобное помещение предназначено для приготовления горячих и холодных блюд, а также закусок. Для кратковременного хранения гастрономических и молочных продуктов используется шкаф холодильный ШХ-080М. Для мойки столовой и кухонной посуды предусмотрено специальное помещение с набором необходимого технологического оборудования.

4. Техника безопасности и охрана труда

Мероприятия по технике безопасности и охране труда обеспечиваются соблюдением технологических, строительных и санитарно-технических норм и правил. Проектом предусматривается применение современного оборудования, имеющего надежную защиту токоведущих частей, исключающих возможность поражения работающих электрическим током. Установка силового и осветительного электрооборудования выполнена в соответствии с требованиями ПУЭ согласно принятым классам помещений.

План на отм. 0.000 между осями 1/1 и 1/2 и Д-Е

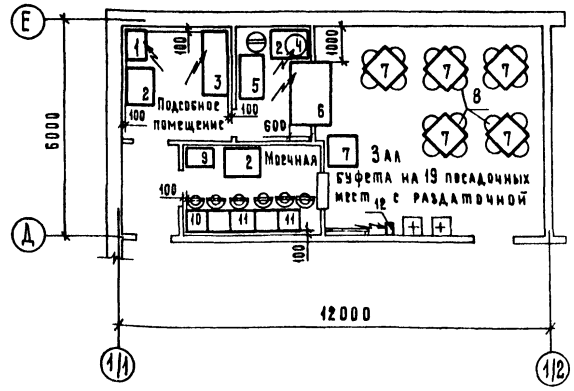

Типовой проект разработан в соответствии с действующими нормами и правилами и предусматривает мероприятия, обеспечивающие взрывную, взрывопожарную и пожарную безопасность при эксплуатации здания

Главный инженер проекта /Евелев/

Нач. отдела СО-1	Зильбертов		01.88
Нач. отдела ЭЛТ	Калганов		01.88
Нач. отдела ВК	Свирепов		01.88
Гл. спец. техн. отд.	Казаков		01.88

Инв. № подл. | Подпись и дата | Взам. инв. №

10027/5

Инв. № подл			
ГИП	Евелев		01.88
Нач. отд.	Анисимов		01.88
Гл. спец.	Кабанов		01.88
Рук. сект.	Ломакин		01.88
Рук. бриг.	Журкин		01.88
Вед. инж.	Воронина		01.88
Н. контр.	Толмачева		01.88

Привязан

ТП- 503-4-55.88 -ТХ

Производственный корпус станции технического обслуживания на 800 грузовых автомобилей

Бытовые помещения	Стадия	Лист	Листов
	Р	1	2

Общие данные. План на отм. 0.000 между осями 1/1-1/2 и Д-Е

ГИПРОПРОМСЕЛЬСТРОЙ г. Саратов

Копировал Матвеева формат А2

Альбом V

Типовой проект 503-4-55.88

Марка, поз.	Обозначение	Наименование	Кол.	Масса ед., кг	Примечание
		Буфет на 19 посадочных мест			
1		Плита электрическая бытовая типа ЭБ4Ш-5-3-5,8/220 Лысьва-11 Габаритные размеры, мм-850×600×500	1	48	5,80 кВт
2		Стол производственный СПСМ-1. Габаритные размеры, мм-1050×840×900	3	35	
3		Шкаф холодильный ШХ-0,80М. Габаритные размеры, мм-1810×1500×750	1	300	0,40 кВт
4		Электрический кипятильник непрерывного действия КНЭ-25М1 Производительность, л/час-28. Габаритные размеры, мм-450×350×675	1	18	3,00 кВт
5		Стойка буфетная для хранения товаров и посуды БО-1. Габаритные размеры, мм-1200×750×900	1	60	
6		Прилавок-витрина холодильный среднетемпературный ПВХС-1-04. ТАИР-106М Габаритные размеры, мм-1800×1200×950	1	275	0,50 кВт
7		Стол с пластиком индекс ОР-12-11-09 11-014. Габаритные размеры, мм-800×800×730	6	12	

Продолжение

Марка, поз.	Обозначение	Наименование	Кол.	Масса ед., кг.	Примечание
8		Стул полумягкий 010-159 Габаритные размеры, мм-480×545×775	19	—	
9		Шкаф для посуды ШМП Габаритные размеры, мм-800×500×1850	1	60	
10		Ванна моечная стационарная ВМСМ-1 Габаритные размеры, мм-630×630×860	1	38	
11		Ванна моечная стационарная ВМСМ-2 Габаритные размеры, мм-1260×630×860	2	60	
12		Электросушитель для рук ЭРР 0.71/10. Веялис-56 Габаритные размеры, мм-115×305×235	1	3	0,75 кВт
		Перечень мебели			
1		Стол рабочий Габаритные размеры, мм-1500×780×730	18	—	На плане не показан
2		Кресло рабочее Габаритные размеры, мм-550×630×700	2	—	то же
3		Кресло для отдыха Габаритные размеры, мм-550×630×700	30	—	—"—
4		Шкаф книжный Габаритные размеры, мм-900×320×1700	10	—	—"—
5		Стул Габаритные размеры, мм-470×430×760	112	—	—"—

Продолжение

Марка, поз.	Обозначение	Наименование	Кол.	Масса ед., кг.	Примечание
6		Сейф N1 Габаритные размеры, мм-500×600×700	3	250	На плане не показан
7		Шкаф медицинский двухстворчатый ШМ-2 Габаритные размеры, мм-900×440×1650	1	80	то же
8		Кипятильник дезинфекционный Э-22-220 Габаритные размеры, мм-254×126×124	1	2	0,55 кВт На плане не показан
9		Стол производственный СПСМ-1 Габаритные размеры, мм-1050×840×900	1	35	На плане не показан
10		Кушетка смотровая ОН-7-301/12 Габаритные размеры, мм-1850×600×500	1	50	то же

Инв. № подл. | Подпись и дата | Взам. инв. №

10027/5

ГИП	Евелев		01.88
Нач. отд.	Анисимов		01.88
Гл. спец.	Кабанов		01.88
Рук. сект.	Ломакин		01.88
Рук. бр.	Журкин		01.88
Вед. инж.	Воронина		01.88
Н. контр.	Толмачева		01.88

ТП- 503-4-55.88 -ТХ

Производственный корпус станции технического обслуживания на 800 грузовых автомобилей

Бытовые помещения

Стадия	Лист	Листов
Р	2	

Ведомость оборудования

ГИПРОПРОМСЕЛЬСТРОЙ г. Саратов

Привязан

Инв. №

Копировал: Борисова Борис

Формат А2

Типовой проект 503-4-55.88 Альбом V

Данные по производственному водопотреблению и водоотведению

№ потребителя по плану	Наименование потребителя	Количество потребителей	Количество часов работы в сутки	Водопотребление: Требования к качеству воды	Потребный напор у потребителя, м	Режим водопотребления	Расход воды на одного потребителя, м³/ч	Из хозяйственно-производственно-противопожарного водопровода: м³/сут	м³/час	л/с	Из системы горячего водоснабжения: м³/сут	м³/ч	л/с	Водоотведение: Характеристика сточных вод	Режим водоотведения	В бытовую канализацию: м³/сут	м³/ч	л/с	Концентрация загрязнений сточных вод после локальных очистных сооружений мг/л	Примечание
	Буфет на 19 посадочных мест																			
4	Электрический кипятильник КНЭ-25М1	1	2	ГОСТ 2874-82	⩾ 5	наполнение	0.025	0.05	0.025	0.007*	—	—	—	—	п е	р е	л	и	в	
				ГОСТ		промывка								содержание растительных						
10	Ванна моечная стационарная	1	2	2874-82	⩾ 5	непрерывный	0.54	0.86	0.43	0.12*	0.22	0.11	0.03*	животных жиров	непрерывный	1.08	0.54	0.15*	—	
				ГОСТ		промывка														
11	Ванна моечная стационарная	2	2	2874-82	⩾ 5	непрерывный	1.08	3.46	1.73	0.48*	0.86	0.43	0.12*	то же	непрерывный	4.32	2.16	0.60*	—	
	Итого							4.37	2.185	0.607	1.08	0.54	0.15			5.40	2.70	0.75		
	расчётный							4.37	2.185	0.607	1.08	0.54	0.15			5.40	2.70	0.75		

Ведомость рабочих чертежей основного комплекта ВК

Лист	Наименование	Примечание
1	Общие данные	
2	Планы на отм. 0.000; 3.000	
3	Схемы систем К2, В0, К1, Т3, Т4. План кровли с водосточными воронками. Водомерный узел 1,2	

Основные показатели по чертежам водопровода и канализации

Наименование систем	Потребный напор на вводе, м	Расчётный расход: м³/сут	м³/ч	А/с	Установленная мощность электродвигателей, кВт: при пожаре, А/с		Примечание
Хозяйственно-производственно-противопожарный водопровод	при пожаре 25	9.21 / 9.46	4.27 / 4.32	2.12 / 2.16	10.48 / 10.50	—	
Горячее водоснабжение	9	6.31 / 6.51	2.92 / 2.95	1.63 / 1.74	—	—	
Канализация бытовая	—	15.47 / 15.92	7.16 / 7.24	4.23 / 5.23	—	—	

Типовой проект разработан в соответствии с действующими нормами и правилами и предусматривает мероприятия, обеспечивающие взрывную, взрывопожарную и пожарную безопасность при эксплуатации здания.

Главный инженер проекта /Евелев/

Ведомость ссылочных и прилагаемых документов

Обозначение	Наименование	Примечание
	Ссылочные документы	
4.900-9 выпуск 0-1	Узлы и изделия трубопроводов из пластмассовых труб для систем водоснабжения и канализации	
4.900-8 выпуск 1-4	Альбом оборудования, фасонных частей и арматуры для сетей и сооружений водопровода и канализации	
4.904-69	Детали креплений санитарно-технических приборов и трубопроводов	
2.190-1/72 выпуск 3	Узлы и детали инженерного оборудования жилых и общественных зданий для сельского строительства	
	Прилагаемые документы	
ВК.ВМ	ВМ по рабочим чертежам основного комплекта марки ВК	Альбом VIII
ВК.СО	Спецификация оборудования	Альбом VII

В числителе даны расходы воды и стоков для станции технического обслуживания на 600 грузовых автомобилей.

Общие указания

В бытовых помещениях предусмотрены системы хозяйственно-производственно-противопожарного водопровода, горячего водоснабжения, бытовой канализации.

В связи с тем, что бытовые помещения не отделены от производственных противопожарной стеной, в них проектируется установка пожарных кранов с расчётным расходом 10 л/сек. (2 струи по 5 л/сек.).

Ввод водопровода выполнен из производственных помещений. Горячее водоснабжение из теплового узла бытовых помещений. Предусмотрена тепловая изоляция для подающих и циркуляционных трубопроводов системы горячего водоснабжения. В бытовую канализацию поступают стоки от санприборов и технологического оборудования буфета.

Расчётные данные для внутренних водостоков приняты для г. Москвы. Расход их составляет 2.30 л/сек.

10027/5

Привязан				
Инв. №				
ГИП	Евелев		01.87	ТП 503-4-55.88 ВК
Нач. отд.	Свирепов		01.87	
Рук. гр.	Долгушина		01.87	Производственный корпус станции технического обслуживания на 600 грузовых автомобилей
Инженер	Шапкина		21.01.87	Бытовые помещения — Стадия: Р; Лист: 1; Листов: 3
Н. контр.	Толмачева		1.87	Общие данные — ГИПРОПРОМСЕЛЬСТРОЙ г. САРАТОВ

Инв. № подл. | Подпись и дата | Взам. инв. №

Гл. спец. Гипродиниц / Гл. спец. Гтм. отд. Добровинский

Альбом V

Типовой проект 503-4-55.88

План на отм. 3.000

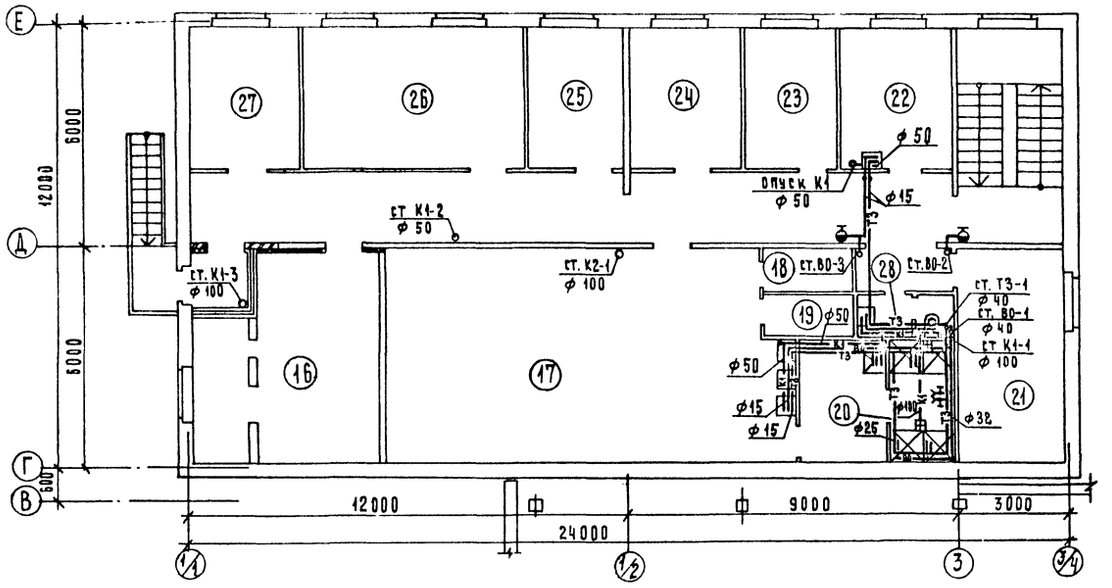

План на отм. 0.000

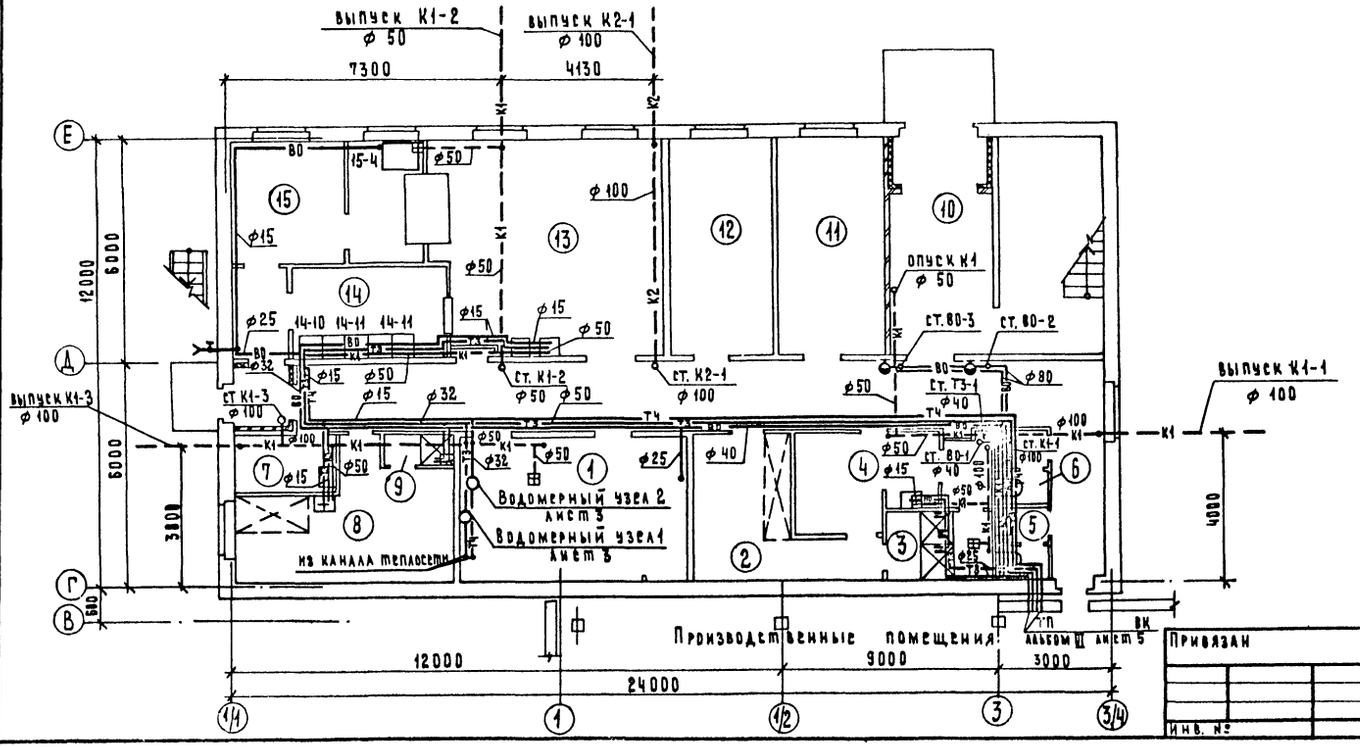

Экспликация помещений

Номер по плану	Наименование	Площадь м²	Категория производства по взрывной, взрывопожарной и пожарной опасности
1	ИТП	22.1	не категорийно
2	Мужской гардероб уличной и домашней одежды гр. III на 9 отделений в шкафах	12.6	то же
3	Мужская душевая гр. III а	7.8	"
4	Мужской гардероб специальной одежды гр. III а на 9 отделений в шкафах	9.9	"
5	Мужская уборная	2.8	"
6	Женская уборная	2.8	"
7	Хозяйственная кладовая	4.0	"
8	Женский гардероб уличной, домашней и специальной одежды гр. I б, I в, II в, III б на 11 отделений в шкафах	17.8	"
9	Женская душевая	1.7	"
10	Вестибюль	12.1	"
11	Конторское помещение	17.2	"
12	Конторское помещение	16.9	"
13	Зал буфета на 19 посадочных мест с раздаточной	43.6	"
14	Моечная	10.9	"
15	Подсобное помещение	9.9	"
16	Венткамера (приточная)	27.3	"
17	Мужской гардероб уличной, домашней и специальной одежды гр. I б, I в, II а, II б, II г, II д на 81 отделений в шкафах	60.6	"
18	Кладовая грязной одежды	3.1	"
19	Кладовая чистой одежды	3.0	"
20	Мужская душевая	14.8	"
21	Венткамера (вытяжная)	17.1	"
22	Медицинская комната	12.0	"
23	Кабинет начальника	9.7	"
24	Конторское помещение	12.1	"
25	Бухгалтерия	9.4	"
26	Красный уголок	24.1	"
27	Помещение профсоюзной организации	12.0	"
28	Мужская уборная	3.2	"

10027/5

ГИП	Евелев		01.88
Нач. отд.	Свирепов		01.88
Рук. гр.	Долгушина		01.11
Инженер	Шляпкина		21.01.88
Н. контр.	Толмачева		1.88

ТП 503-4-55.88 ВК

Производственный корпус станции технического обслуживания на 800 грузовых автомобилей

Бытовые помещения

Стадия	Лист	Листов
Р	2	

Планы на отм. 0.000; 3.000

ГИПРОПРОМСЕЛЬСТРОЙ г. Саратов

Привязан

Инв. №

Копировал: Матвеева

Формат А2

Нач. отд. СО-1	Зильберштейн		
Нач. отд. ЭЛТ	Калганов		
Нач. отд. ЭН	Попова		
Нач. отд. ТХ	Анисимов		

Инв. № подл. | Подпись и дата | Взам. инв. №

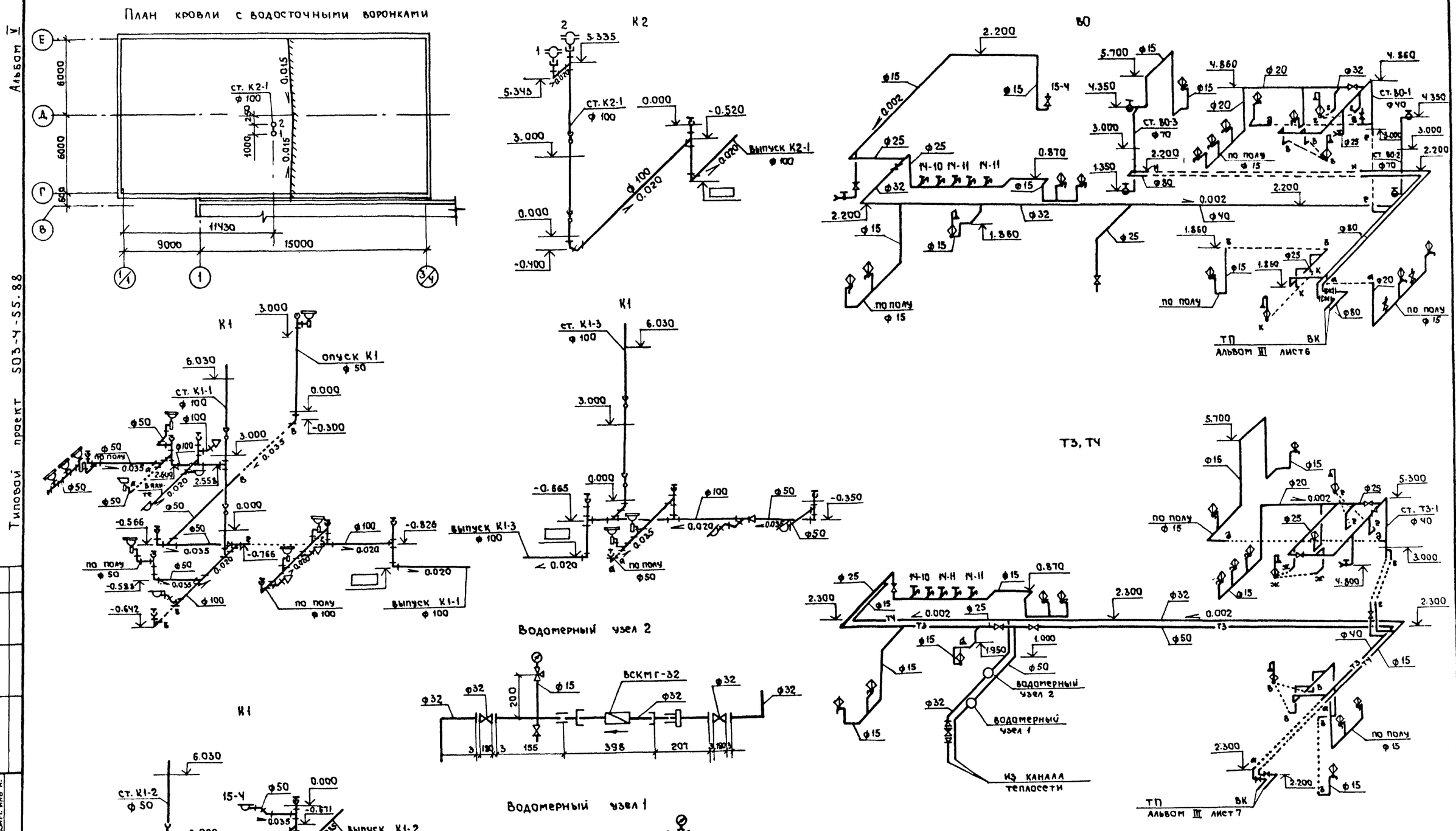

Альбом V

Типовой проект 503-4-55.88

ГИП	Евелев		01.88
Нач.отд.	Свирепов		01.86
Рук. гр.	Долгушина		01.88
Инженер	Шляпкина		21.01.88
Н.контр.	Толмачева		1.88

ТП 503-4-55.88 ВК

Производственный корпус станции технического обслуживания на 800 грузовых автомобилей

Бытовые помещения

Стадия	Лист	Листов
Р	3	

Схемы систем К2, ВО, К1, Т3, Т4. План кровли с водосточными воронками. Водомерный узел 1,2.

ГИПРОПРОМСЕЛЬСТРОЙ г. Саратов

Привязан

Инв. №

Копировал Ловцова

Формат А2

10027/5

Инв. № подл. | Подпись и дата | Взам. инв. №

Ч.ач.отд. СО-1 Зильвертов

Альбом V

Типовой проект 503-4-55.88

Ведомость рабочих чертежей основного комплекта ОВ

Лист	Наименование	Примечание
1	Общие данные (начало)	
2	Общие данные (окончание)	
3	Планы на отм. 0.000, 3.000	
4	Схемы систем В1÷В5, П1, ВЕ1÷ВЕ6	
5	Установка систем П1, В2	
6	Установка систем В1, В3÷В5	
7	Схема системы отопления 1. Схема системы теплоснабжения установки П1	
8	И.Т.П. 1	

Ведомость спецификаций

Лист	Наименование	Примечание
5,6	Спецификация отопительно-вентиляционных установок	
8	Монтажная спецификация ИТП 1	

Ведомость ссылочных и прилагаемых документов

Обозначение	Наименование	Примечание
	Ссылочные документы	
1.494-28	Клапаны обратные общего назначения	
5.904-13 вып.0	Заслонки воздушные унифицированные для систем вентиляции	
4.903-10 вып.4,5,6,8	Изделия и детали трубопроводов для тепловых сетей	
4.904-69	Детали крепления санитарно-технических трубопроводов	
1.494-32	Зонты и дефлекторы вентиляционных систем	
5.904-4	Двери и люки для вентиляционных камер	
5.903-1	Узлы обвязки регулирующих клапанов на трубопроводах теплоснабжения калориферных установок	
1.494-10	Решетки щелевые регулирующие тип Р	
5.904-1 вып.0	Детали креплении воздуховодов	
1.494-27 вып.5	Воздухоприемные устройства с подвесными утепленными клапанами	
5.904-38	Гибкие вставки к центробежным вентиляторам	
5.904-17 вып.0	Глушители шума вентиляционных установок	
4.904-25	Подставки под калориферы	
5.904-12 вып. 1-35	Приточные вентиляционные камеры производительностью от 3.5 до 125 тыс м³/ч	
5.904-10	Узлы прохода вентиляционных вытяжных шахт через покрытия промышленных зданий	
	Узлы прохода общего назначения	
5.903-7 вып.1	Унифицированные конструкции приточных вентиляционных установок	
	Прилагаемые документы	
ОВ, ВМ	ВМ по рабочим чертежам основного комплекта марки ОВ	Альбом VIII
ОВ, СО	Спецификация оборудования	Альбом VII

Основные показатели по чертежам отопления и вентиляции

Наименование здания (сооружения), помещения	Объем, м³	Периоды года при $t_н$, °С	Расход теплоты Вт (ккал/ч) На отопление	На вентиляцию	На горячее водоснабжение	Общий	Удельный расход теплоты на отопление Вт/м³ °К (ккал/м³ ч °С)	Установлен мощн. эл. двигателя кВт
Бытовые		зимний	40263	95178	205320	340761	0.42	
помещения	1887.3	-30	(34710)	(82050)	(177000)	(293760)	(0.36)	5.065

Гидравлические потери, Па (кгс/м²)

Наименование систем	-30 °С
Система теплоснабжения	14700 (1500)
Система отопления	4802 (490)
Необходимый напор	117600 (12000)

План - схема

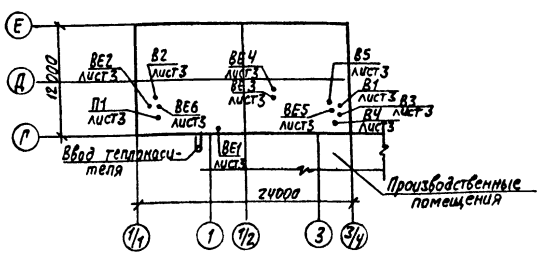

Типовой проект разработан в соответствии с действующими нормами и правилами и предусматривает мероприятия, обеспечивающие взрывную, взрывопожарную и пожарную безопасность при эксплуатации здания

Главный инженер проекта /Евелев/

10027/5

Инв.N				Привязан
ГИП	Евелев		03.88	ТП- 503-4-55.88 -ОВ
Нач.отд.	Попова		II.88	
Гл.спец.	Федоркин		II.88	
Рук.бр.	Володченко		II.88	Производственный корпус станции технического обслуживания на 800 грузовых автомобилей
Вед.инж.	Лапшина		II.88	Бытовые помещения — Стадия: Р; Лист: 1; Листов: 8
Н.контр.	Толмачева		3.88	Общие данные (начало) — ГИПРОПРОМСЕЛЬСТРОЙ г. Саратов

Копировал: Леденева Формат А2

Гл.спец. ТО | Цыганок | 03.88

Инв.N подл. | Подпись и дата | Взам.инв.N

Альбом V

Типовой проект 503-4-55.88

Общие указания

Проект разработан для районов с расчетной зимней температурой наружного воздуха -30°С

Снабжение теплом предусматривается от внутриплощадочных тепловых сетей

1. Отопление

Теплоносителем для бытовых помещений служит вода с температурой 105-70°С после струйного насоса, установленного в И.Т.П.1. Система отопления - однотрубная горизонтальная. Нагревательные приборы-конвекторы „Комфорт „КН-20". Внутренние температуры приняты по СНиП II-92-76 „Вспомогательные здания и помещения промышленных предприятий" и СНиП 2.04.05-86 „Отопление, вентиляция и кондиционирование"

2. Вентиляция

Вентиляция - приточно-вытяжная с механическим и естественным побуждением. Воздухообмен в помещениях определен по СНиП II-92-76. Воздуховоды выполнены из стали по ГОСТ 19904-74*. Для глушения шума устанавливаются шумоглушители.

3. Горячее водоснабжение

Горячее водоснабжение - централизованное от внутриплощадочных сетей

4. Общие положения

4.1. Проект выполнен в соответствии с требованиями СНиП 2.04.05-86 „Отопление, вентиляция и кондиционирование" и предусматривает следующие мероприятия:

а. транзитные воздуховоды систем В1, В3÷В4, П1, ВЕ1, ВЕ2 покрыть огнезащитной пастой ОФП-МВ по ГОСТ 23791-79, S = 25 мм с пределом огнестойкости 0.5 часа

б. на воздуховодах системы П1 на выходе из венткамеры установлены обратные клапаны.

4.2. Воздуховоды, вентоборудование, крепления окрасить согласно СНиП 2.03.11-85 „Защита строительных конструкций от коррозии" - эмалью ПФ-115 (второй слой). Нагревательные приборы и трубопроводы покрыть эмалью ПФ-115 по грунту ГФ-021 по ГОСТ 25129-82.

4.3. Тепловая изоляция трубопроводов - пухшнур по ТУ 36-1695-79 для Ду до 50 мм S = 30 мм; минераловатные маты для Ду = 50 мм и более S = 40 мм, покровный слой - стеклопластик РСТ по ТУ6-11-145-80

4.4. Диаметр шайбы на паропроводе в И.Т.П. 1 определить при привязке проекта.

4.5. Вентоборудование подобрано с учетом потерь и подсоса воздуха через неплотности.

Характеристика отопительно-вентиляционных систем

Обозначение системы	Кол систем	Наименование обслуживаемого помещения (технологического оборудования)	Тип установки	Вентилятор: тип, исполнение по взрыво-защите	Вентилятор: №	Вентилятор: схема исполнения	Вентилятор: положение	Вентилятор: L, м³/ч	Вентилятор: Рпл (кгс/м²)	Вентилятор: n, об/мин	Электродвигатель: тип, исполнение по взрыво-защите	Электродвигатель: N, кВт	Электродвигатель: n, об/мин	Воздухонагреватель: Тип	Воздухонагреватель: N	Воздухонагреватель: Кол	Воздухонагреватель: Температура нагрева, °С от	Воздухонагреватель: Температура нагрева, °С до	Воздухонагреватель: Расход теплоты, (ккал/ч)	Воздухонагреватель: ΔРпл (кгс/м²)	Примечания
П1	1	Бытовые	радиальный	ЕЗ10528															95178		
		помещения		В-Ц4-75	5	1	ЛО°	5470	92/94	1435	4А100S4	3	1435	КСк3	В	1	-30	+20	82050	—	
В1	1	Конторские помещения	"	Е2.5052																	
				В-Ц4-75	2.5	1	Пр°	565	588/60	2750	4АА63А2	0.37	2750	—	—	—	—	—	—	—	
В2	1	Буфет	"	Е2.5105-2 В-Ц4-75	2.5	1	Пр°	1280	784/80	2840	4А71А2	0.75	2840	—	—	—	—	—	—	—	
В3	1	Душевые	"	Е2.5095-2 В-Ц4-75	2.5	1	ЛО°	525	588/60	2750	4АА63А2	0.37	2750	—	—	—	—	—	—	—	
В4	1	Вентилируемые		Е2.5095-2																	
		шкафчики	"	В-Ц4-75	2.5	1	Пр°	650	588/60	2740	4АА63В2	0.55	2740	—	—	—	—	—	—	—	
В5	1	Санузлы	канальный	ВК	6Ц4	—	—	150		—	—	0.025	—	—	—	—	—	—	—	—	

Таблица уровней звукового давления

N п/п	Наименование	Среднегеометрические частоты октавных полос в Гц: 63	125	250	500	1000	2000	4000	8000
		Уровни звукового давления в ДБ							
1	Нормативные уровни звукового давления	66.00	56.00	49.00	44.00	40.00	37.00	35.00	33.00
2	Фактические уровни звукового давления от системы В1	66.00	62.20	65.20	63.60	55.60	43.20	35.08	33.00
3	Требуемое снижение шума	—	6.2	16.2	19.6	15.6	6.2	0.8	—
4	Эффективность шумоглушителя ГТК1-2	2	7	15	35	30	16	11	10
5	Фактические уровни звукового давления от системы В2	68.00	69.40	75.20	74.10	60.90	50.80	42.10	38.40
6	Требуемое снижение шума	2	13.4	26.20	28.1	20.9	13.8	7.1	5.4
7	Эффективность шумоглушителя ГТК1-3 (2 шт)	4	14	30	70	60	32	22	20
8	Фактические уровни звукового давления от системы В3	66.00	61.7	63.60	62.10	51.90	40.50	35.00	33.00
9	Требуемое снижение шума	—	5.7	14.6	18.1	11.9	3.5	—	—
10	Эффективность шумоглушителя ГТК1-2	2	7	15	35	30	16	11	10
11	Фактические уровни звукового давления от системы П1	66.00	64.6	52.4	44.80	50.70	55.90	48.80	41.00
12	Требуемое снижение шума	—	8.6	3.4	0.8	10.7	18.9	13.8	8.9
13	Эффективность шумоглушителя ГТК1-6 (2 шт)	2	9	16	45	52	40	32	16

Инв. № подл. | Подпись и дата | Взам. инв. №

Привязан

Инв. №

ГИП	Евелев		03.89	ТП 503-4-55.88 ОВ
Нач.отд.	Попова		11.88	
Гл.спец.	Федоркин		11.88	Производственный корпус станции технического обслуживания на 800 грузовых автомобилей
Рук.гр.	Болдачева		11.88	
Ведущ.	Лапшина		11.88	Бытовые помещения
Н.контр.	Толпачева		11.88	Общие данные (окончание)

Стадия	Лист	Листов
Р	2	

ГИПРОПРОМСЕЛЬСТРОЙ г. Саратов

Копировал Матвеева

Формат А2

Альбом V

Типовой проект 503-4-55.88

План на отм. 3.000

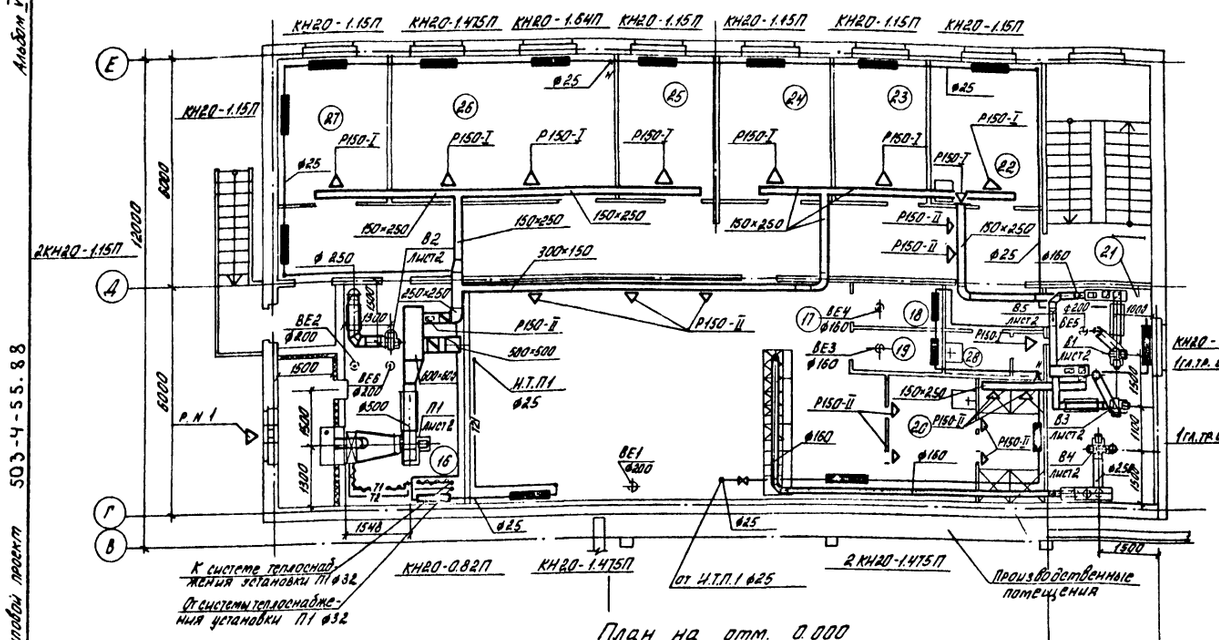

План на отм. 0.000

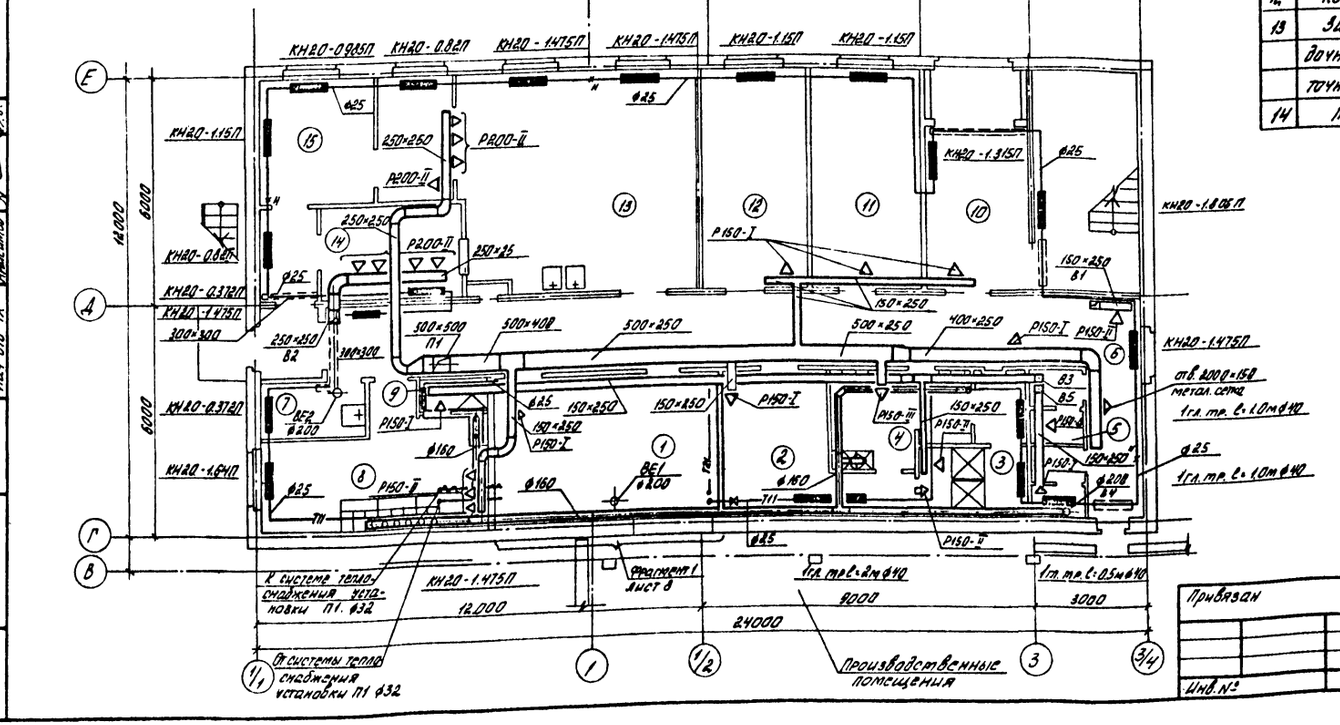

Экспликация помещений

Номер по плану	Наименование	Площадь, м²
1	ИТП	22.1
2	Мужской гардероб уличной и домашней одежды гр. III а на 9 отделений в шкафах	12.6
3	Мужская душевая гр. III а	7.8
4	Мужской гардероб специальной одежды гр. III а на 9 отделений в шкафах.	9.9
5	Мужская уборная.	2.8
6	Женская уборная	2.8
7	Хозяйственная кладовая	4.0
8	Женский гардероб уличной, домашней и специальной одежды гр. I б, I в, II в, III б на 11 отделений в шкафах	17.8
9	Женская душевая	1.7
10	Вестибюль	12.1
11	Конторское помещение.	17.2
12	Конторское помещение	16.9
13	Зал буфета на 19 посадочных мест с раздаточной.	43.6
14	Моечная.	10.9

Продолжение

Номер по плану	Наименование	Площадь, м²
15	Подсобное помещение.	9.9
16	Венткамера (приточная)	27.3
17	Мужской гардероб уличной, домашней и специальной одежды гр. I б, I в, II а, II б, II г, II д на 81 отделений в шкафах.	60.6
18	Кладовая грязной одежды	3.1
19	Кладовая чистой одежды	3.0
20	Мужская душевая	14.8
21	Венткамера (вытяжная)	17.1
22	Медицинская комната.	12.0
23	Кабинет начальника.	9.7
24	Конторское помещение.	12.1
25	Бухгалтерия.	9.4
26	Красный уголок	24.1
27	Помещение профсоюзной организации.	12.0
28	Мужская уборная.	3.2
	Коридоры	94.9
	Тамбуры	9.2

10027/5

ГИП	Евелев		03.88
Нач. отд.	Попова		11.88
Гл. спец.	Федоркин		11.88
Рук. гр.	Володченко		11.88
Инж.	Кулакова		11.88
Н. контр.	Толмачева		8.88

ТП 503-4-55.88 08

Производственный корпус станции технического обслуживания на 800 грузовых автомобилей.

Бытовые помещения

Стадия	Лист	Листов
Р	3	

Планы на отм. 0.000, 3.000

ГИПРОПРОМСЕЛЬСТРОЙ г. Саратов

Привязан

Инв. №

Нач. отд. СО-1 Зильбертов 03.88
Нач. отд. ЭЛТ Калганов 03.88
Нач. отд. ВК Свирепов 03.88
Нач. отд. ТХ Анисимов 03.88

Взам. инв. №

Подпись и дата

Инв. № подл.

Типовой проект 503-4-55.88 Альбом V

П1

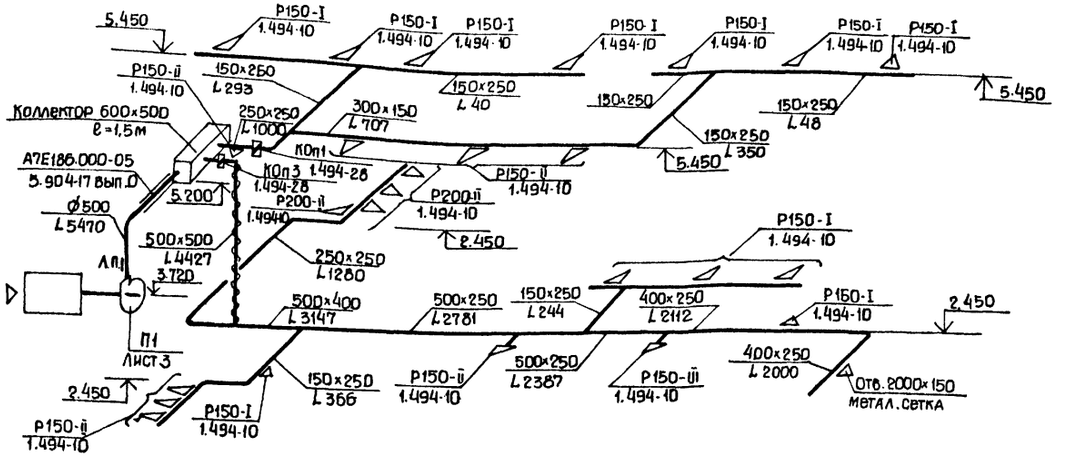

В1

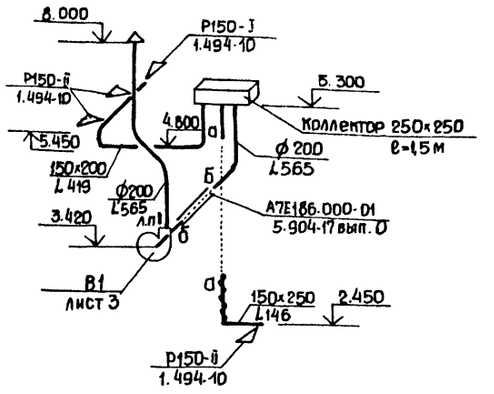

В2

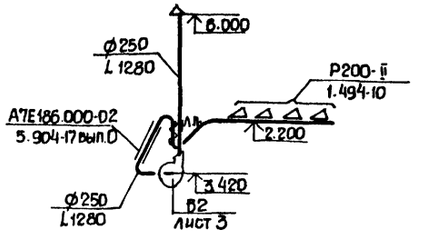

В3

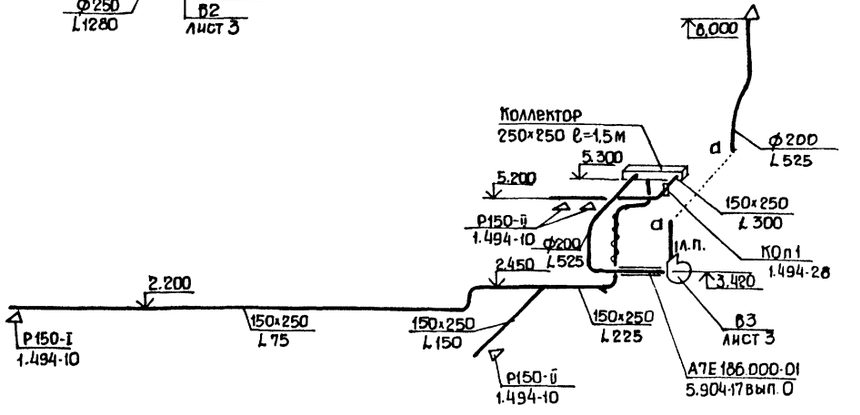

В4

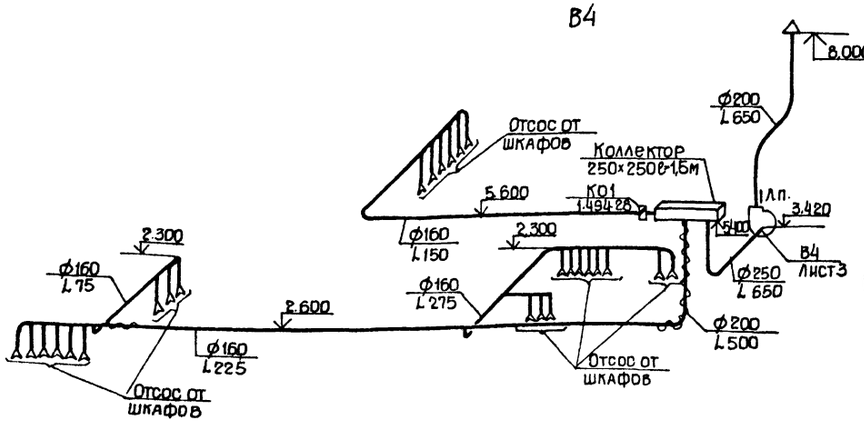

В5

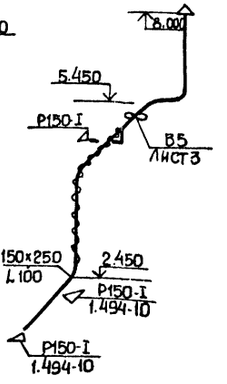

ВЕ1

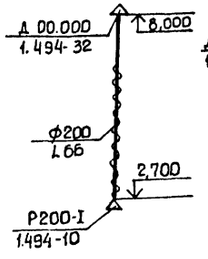

ВЕ2

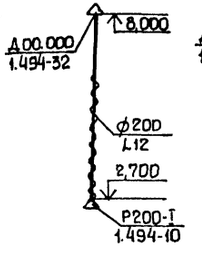

ВЕ3, ВЕ4

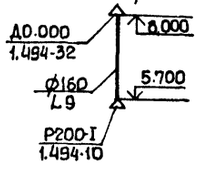

ВЕ5

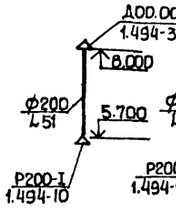

ВЕ6

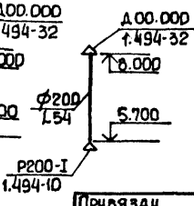

Инв.№ подл. | Подпись и дата | Взам.инв.№

10027/5

ГИП	Евелев		03.88	ТП 503-4-55.88 ОВ	
Нач.отд.	Попова		11.88		
Гл.спец.	Федоркин		11.88	Производственный корпус станции технического обслуживания на 800 грузовых автомобилей	
Рук.гр.	Володченко		11.88		
Вед.инж.	Лапшина		11.88	Бытовые помещения	Стадия: Р; Лист: 4; Листов:
Инж.	Кулакова		11.88		
Привязан				Схемы систем В1÷В5, П1, ВЕ1÷ВЕ6	Гипропромсельстрой г. Саратов
Инв.№				Н.контр. Толмачева	

Копировал: Прошина — Формат А2

Разрез 1-1

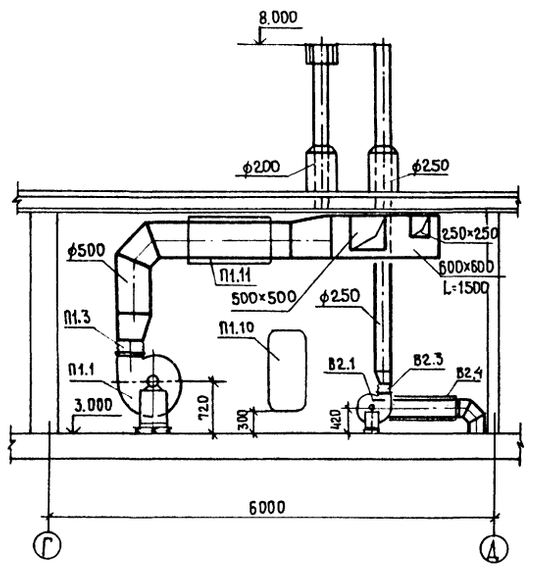

План на отм. 3.000

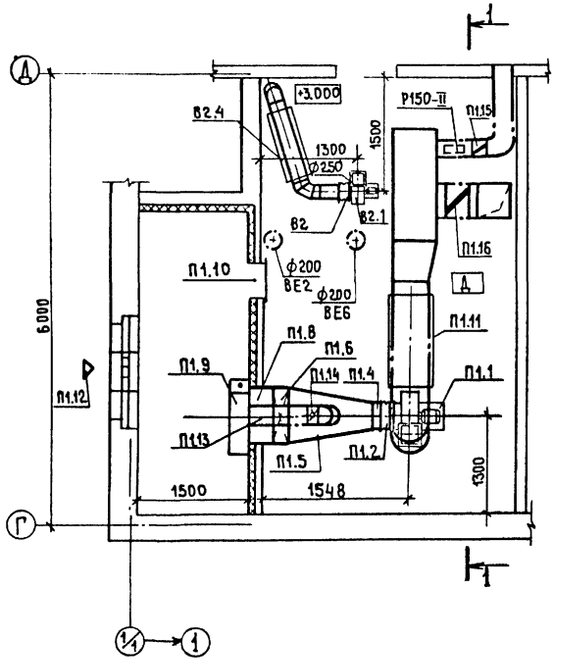

Спецификация отопительно-вентиляционных установок

Марка, поз.	Обозначение	Наименование	Кол.	Масса ед., кг	Примечание
		Индивидуальная приточная камера П1			
П1.1		Агрегат вентиляторный Е5.105-25 компл.	1	112.80	
		Вентилятор радиальный В-Ц4-75 №5			
		исполнение 1, положение Л0°, виброизолированный. Электродвигатель 4А100S4			
		3кВт, 1435 об/мин.			
П1.2	5.904-38	Гибкая вставка В.00.00-09	1	1.71	
П1.3	5.904-38	То же Н.00.00-11	1	1.64	
П1.4	5.903-7 вып.1	Фланец Ф0.00	1	1.80	
П1.5	5.903-7 вып.1	Конфузор Д0.000	1	45.00	
П1.6	ТУ 22-5757-84	Калорифер КСК3-В-02	1	50.00	
П1.7	4.904-25	Подставки под калорифер	4	2.10	
П1.8	5.903-7 вып.1	Патрубок П0.000-29	1	19.20	
П1.9	5.904-12 вып.1-35	Заслонка утепленная с электроприводом и электроподогревом КВУБ00×1000АУ2	1	79.30	
П1.10	5.904-4	Дверь герметическая утепленная Ду 0,5×1,25	1	33.60	
П1.11	5.904-17 вып.0	Шумоглушитель А7Е186.000-05	2	43.50	

продолжение

Марка, поз.	Обозначение	Наименование	Кол.	Масса ед., кг	Примечание
П1.12	1.494-27 вып.5	Решетки воздухозаборные №1	6	0.80	
П1.13		Обводной канал из стали по ГОСТ 19904-74*			
		ф250 S=0,6мм	1	3.51	
П1.14	5.904-13	Заслонка воздушная Р250Р	1	6.03	
П1.15	1.494-28	Обратный клапан КОп1	1	6.65	
П1.16	1.494-28	То же КОп3	1	19.80	
		В2			
В2.1		Агрегат вентиляторный			
		Е25105-2 компл	1	36.30	
		Вентилятор радиальный В-Ц4-75 №2,5 исполнение 1, положение Пр0° виброизолированный. Электродвигатель 4А71А2, 0,75кВт, 2840 об/мин.			
В2.2	5.904-38	Гибкая вставка В.00.00-03	1	0.91	
В2.3	5.904-38	То же Н.00.00-03	1	0.86	
В2.4	5.904-17 вып.0	Шумоглушитель А7Е186.000-02	2	21.00	

10027/5

ГИП	Евлев		5.88	ТП 503-4-55.88 -ОВ	
Нач.отд.	Попова		5.88		
Гл.спец.	Федоркин		5.88		
Рук.гр.	Володченко		5.88	Производственный корпус станции технического обслуживания на 800 грузовых автомобилей	
Вед.инж.	Лапшина		5.88	Бытовые помещения	Стадия Р; Лист 5; Листов
Н.контр	Толмачева		5.88	Установка систем П1, В2	ГИПРОПРОМСЕЛЬСТРОЙ г.Саратов

Привязан

Инв.№

Инв.№ подл. | Подпись и дата | Взам.инв.№

Копировал Евстигнеева Формат А2

Альбом V

Типовой проект 503-4-55.88

Разрез 1-1

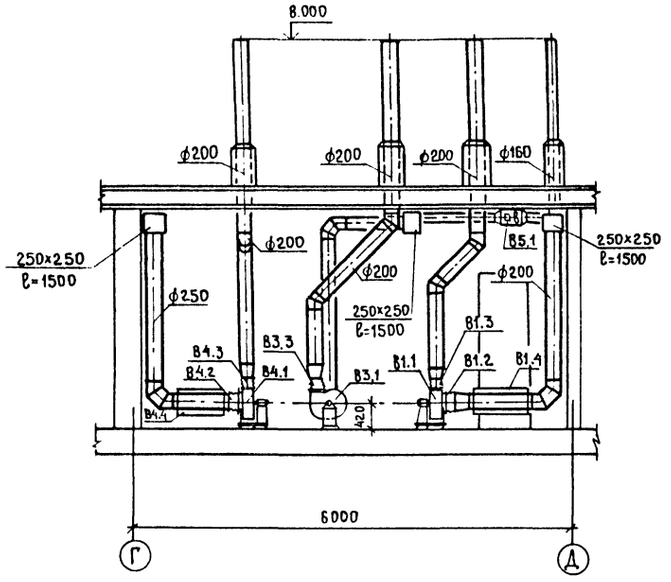

План на отм.3.000 между осями Г÷Д, 3-3/4

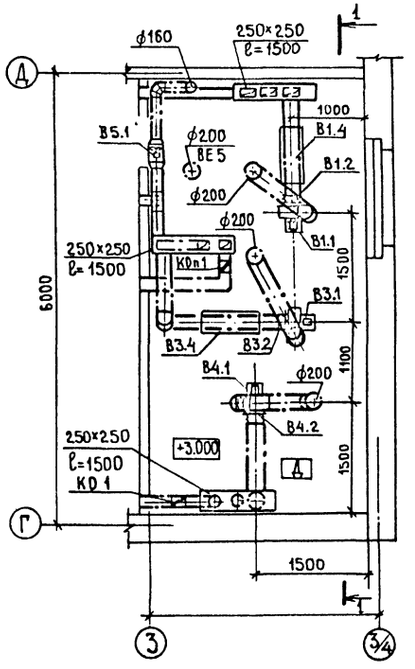

Продолжение

Марка, поз.	Обозначение	Наименование	Кол.	Масса ед., кг	Примечание
		В1			
В1.1		Агрегат вентиляторный Е2.5095-2 компл.	1	27.20	
		Вентилятор радиальный В-Ц4-75 №2,5			
		исполнение 1, положение			
		Про°. Электродвигатель 4АА63А2			
		0,37кВт, 2750 об/мин.			
		виброизолированный			
В1.2	5.904-38	Гибкая вставка			
		В.00.00-03	1	0.91	
В1.3		То же Н.00.00-03	1	0.86	
В1.4	5.904-17 вып.0	Шумоглушитель			
		АТЕ 186.000-01	1	17.90	
		В3			
В3.1		Агрегат вентиляторный Е2.5.0952 компл.	1	27.20	
		Вентилятор радиальный В-Ц4-75 №2,5			
		исполнение 1 положение Л0° виброизолированный.			
		Электродвигатель 4АА63А2, 0.37кВт			
		2750 об/мин.			
В3.2	5.904-38	Гибкая вставка			
		В.00.00-03	1	0.91	
В3.3	5.904-38	То же Н.00.00-03	1	0.86	
В3.4	5.904-17 вып.0	Шумоглушитель			
		АТЕ186.000-01	1	17.90	

Продолжение

Марка, поз.	Обозначение	Наименование	Кол.	Масса ед., кг	Примечание
		В4			
В4.1		Агрегат вентиляторный Е2.5095-2 компл.	1		
		Вентилятор радиальный В-Ц4-75 №2,5			
		исполнение 1, положение Л0° виброизолированный			
		Электродвигатель 4АА 63В2, 0,55кВт			
		2740 об/мин			
В4.2	5.904-38	Гибкая вставка			
		В.00.00-03	1	0.91	
В4.3	5.904-38	То же Н.00.00-03	1	0.86	
		В5			
В5.1		Вентилятор канальный			
		ВК-6У4 „Самал"	1		

10027/5

ГИП	Евелев		03.88	ТП 503-4-55.88 -ОВ
Нач.отд.	Попова		3.88	
Гл.спец.	Федоркин		3.88	Производственный корпус станции технического обслуживания 800 грузовых автомобилей
Рук.гр.	Володченко		3.88	Бытовые помещения — Стадия Р, Лист 6, Листов
Вед.инж.	Лапшина		3.88	Установка систем В1, В3÷В5 — Гипропромсельстрой г. Саратов
Н.контр.	Толмачева		3.88	

Привязан

Инв.№

Копировал Евстигнеева

Формат А2

Инв.№ подл. | Подпись и дата | Взам.инв.№

Типовой проект 503-4-55.88 Альбом V

Инв.№ подл. | Подпись и дата | Взам. инв.№

Система отопления 1

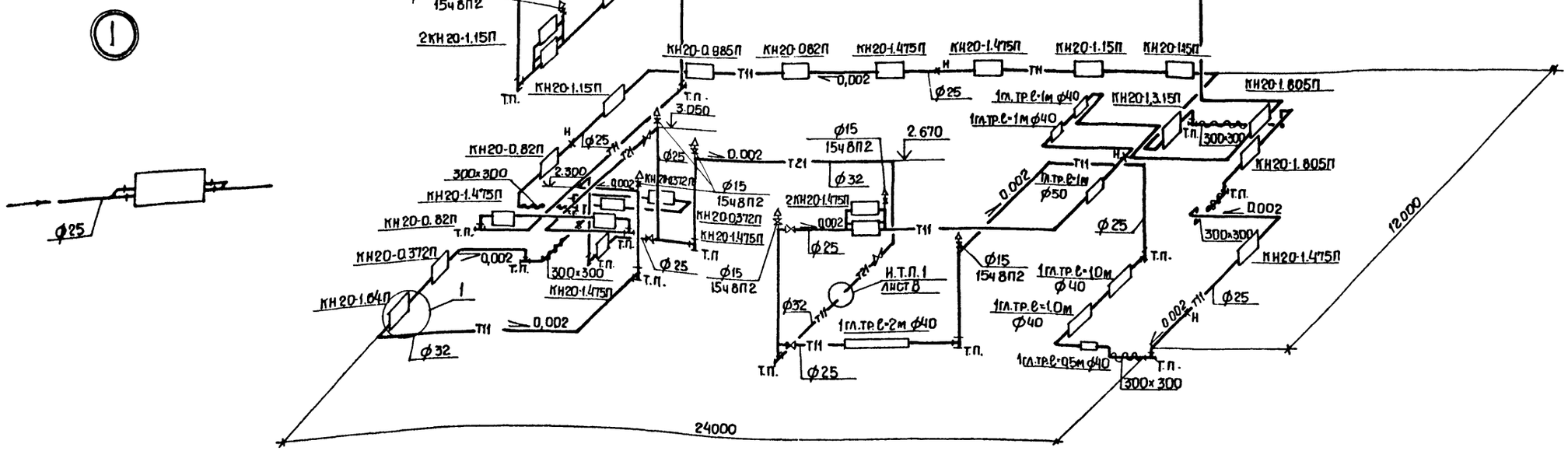

Система теплоснабжения установки П1

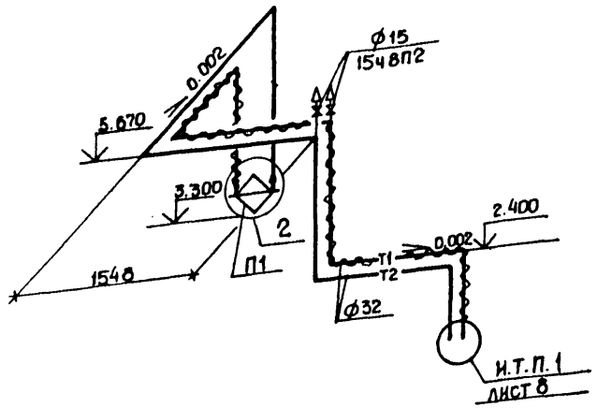

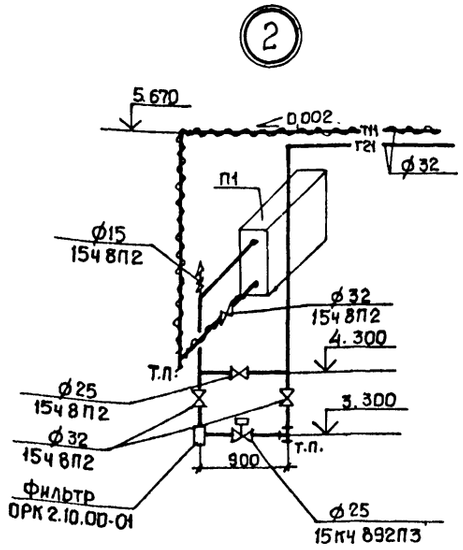

ГИП	Евелев			ТП- 503-4-55.88 ОВ	
Нач.отд.	Попова				
Гл.спец.	Федоркин				
Рук.гр.	Володченко			Производственный корпус станции технического обслуживания на 800 грузовых автомобилей	
Ст.инж.	Полякова			Бытовые помещения	Стадия: Р; Лист: 7; Листов:
Н.контр.	Толмачева			Схема системы отопления 1. Схема системы теплоснабжения установки П1	ГИПРОПРОМСЕЛЬСТРОЙ г.Саратов

Привязан

Инв.№

10027/5

Копировал: Поршина

Формат А2

Альбом V

Типовой проект 503-4-55.88

Фрагмент 1

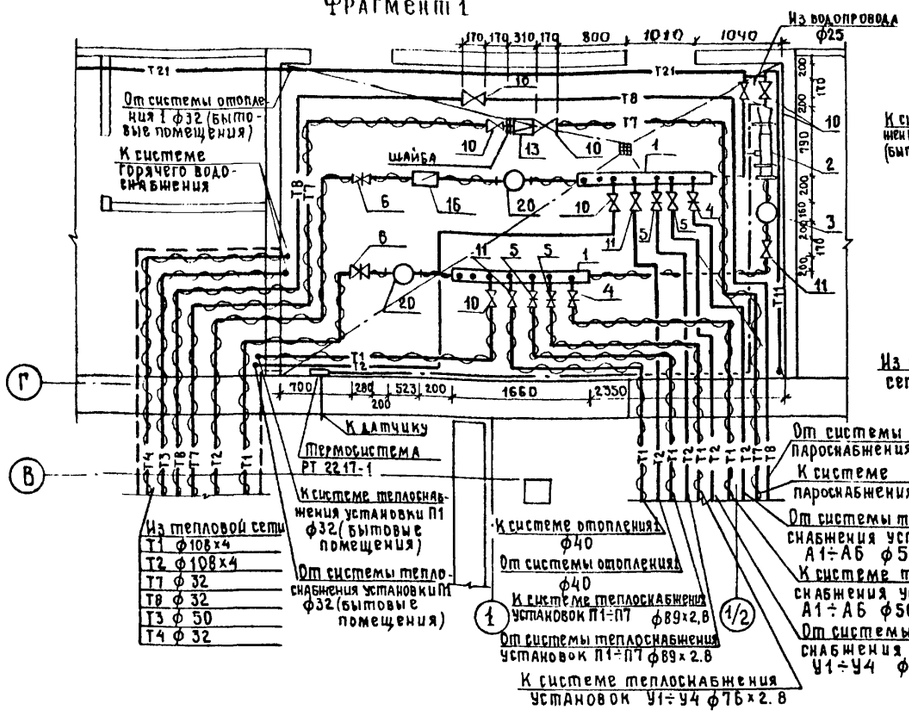

Подающий и обратный коллекторы

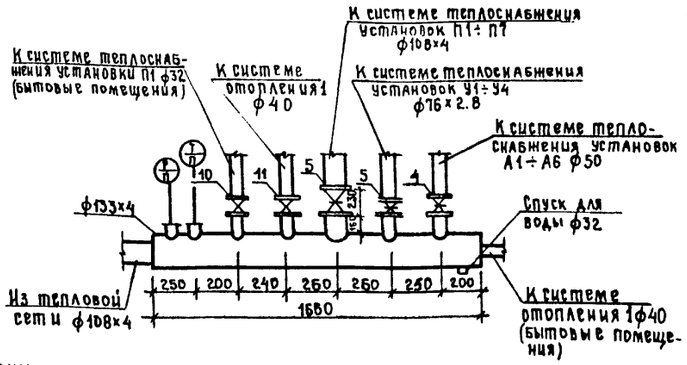

Монтажная спецификация И.Т.П.1

Марка поз.	Обозначение	Наименование	Кол.	Масса ед., кг	Примечание
1		Коллекторы из стали по			
		ГОСТ 10704-76*Е: L=1660 ф133х4	2	12,73	
2	Кательниковский завод	Насос струйный с автоматикой манометрического			
		типа №1, dс4 с термосистемой РТ 2217-1	1	24.0	
3	Каталог ЦКБА	Клапан регулирующий			
		25ч 940нж ф25	1	26.90	
4	Каталог ЦКБА	Задвижка 30ч6бр ф50	2	18.40	
5		ф80	4	28.00	
6	Каталог ЦКБА	Задвижка клиновая с			
		ручным управлением			
		30с 41нж ф100	2	52.00	
7	Каталог ЦКБА	Вентиль муфтовый			
		15ч 8п2 ф15	7	0.75	
8		ф20	1	0.90	
9		ф25	9	1.75	
10		ф32	5	2.70	
11		ф40	2	4.15	
12	Каталог ЦКБА	Обратный клапан			
		16ч 3бр ф25	2	3,14	
13	Каталог ЦКБА	Регулятор давления			
		прямого действия 21б4бк			
		ф25	1	7.20	
14	Каталог ЦКБА	Предохранительный			
		клапан УФ51.005 (ПЧ 18бр) ф50	1	14.00	
15	Каталог ЦКБА	Конденсатоотводчик 45ч12нж ф15	1	0.90	
16	Кировобадский приборо-	Водосчетчик горячей			
	строительный завод	воды СТВГ-1-100	1	23.00	
17	ГОСТ 2823-73*Е	Термометр технический			
		стеклянный ПЧ-1-160-66	8		
18		П5-2-160-66	8		
19	ГОСТ 8625-77*Е	Манометр МТП-160			
		от 0 до 10 кгс/м²	8		
20	4.903-10 вып.8	Грязевик Т34-05	2	59.20	

И.Т.П.1

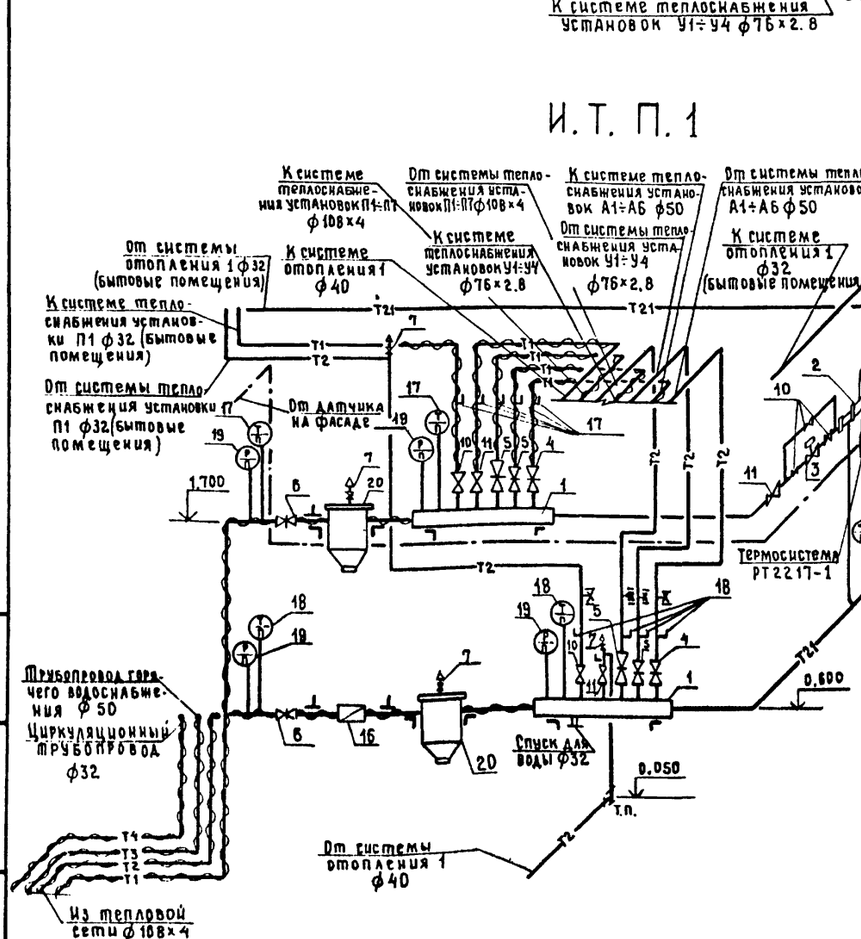

Паровой узел

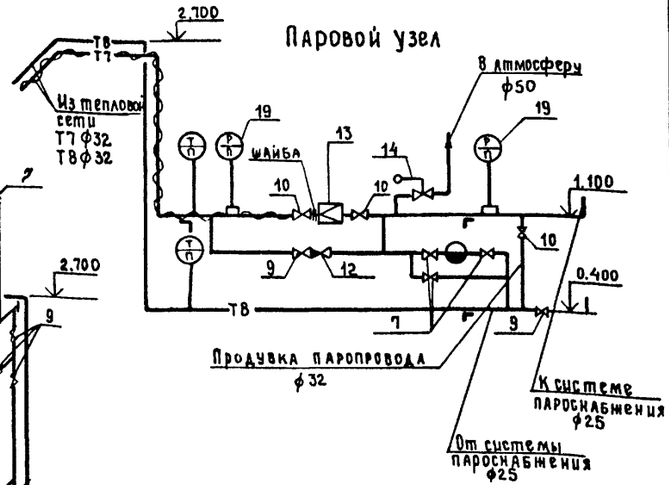

Подающий и обратный коллекторы отнесены от стены по оси „Г" условно.

Датчик наружной температуры установить на высоте 2 м от уровня земли на восточном фасаде. Обеспечить защиту от механических повреждений капилляра, проходящего по наружной стене здания, путем наложения металлического уголка или любым другим способом.

ГИП	Евелев		7.88
Нач. отд.	Попова		7.88
Гл. спец.	Федоркин		7.88
Рук. гр.	Володченко		7.88
Ст. инж.	Полякова		7.88
Н. контр.	Толмачева		7.88

ТП 503-4-55.88 -ОВ

Производственный корпус станции технического обслуживания на 800 грузовых автомобилей

Бытовые помещения

И.Т.П.1

Стадия	Лист	Листов
Р	8	

ГИПРОПРОМСЕЛЬСТРОЙ г. Саратов

Копировал Евстегнеева

Формат А2

10027/5

Привязан

Инв. №

Взамен инв. №

Подпись и дата

Инв. № подл.

Альбом V

Типовой проект 503-4-55.88

Инв.№ подл. | Подпись и дата | Взам. инв.№

Ведомость рабочих чертежей основного комплекта ЭМ

Лист	Наименование	Примечание
1	Общие данные	
2	Питающая и распределительная сети ~380/220 В. Принципиальные схемы	
3	Распределительная сеть ~380/220 В. Принципиальная схема	
4	Планы расположения электрооборудования и прокладки распределительной сети на отм. 0.000; 3.000	

Ведомость ссылочных и прилагаемых документов

Обозначение	Наименование	Примечание
	Ссылочные документы	
5.407-54 А441 выпуск 1; 2	Установка одиночных магнитных пускателей серии ПМЛ (исполнение IP54)	
5.407-56 А442 выпуск 0; 1	Установка распределительных щитов серии ЩО70-1; ЩО70-2; ЩО70; и распределительных шкафов серий ШРС1, СПМ75, СПА77 и ШР11	
5.407-62 А445 выпуск 0; 1	Прокладка проводов в поливинилхлоридных (ПВХ) трубах в производственных помещениях	
5.407-63 А444 выпуск 0; 1	Прокладка проводов и кабелей в полиэтиленовых трубах в производственных помещениях	
5.407-11 А174	Заземление и зануление электроустановок	
	Прилагаемые документы	
- ЭМ.СО	Спецификация оборудования	Альбом VII
- ЭМ.ВМ	ВМ по рабочим чертежам основного комплекта марки ЭМ	Альбом VIII

Типовой проект разработан в соответствии с действующими нормами и правилами и предусматривает мероприятия, обеспечивающие взрывную, взрывопожарную и пожарную безопасность при эксплуатации здания.

Главный инженер проекта /Евелев/

Основные показатели по электротехническим чертежам

Наименование	Ед. изм.	Количество	Примечание
1. Установленная мощность:			
1.1. силовых токоприемников	кВт	26	
1.2. электрического освещения	кВт	9	
2. Средняя потребляемая мощность:			
2.1. силовых токоприёмников	кВт	21	
2.2. электрического освещения	кВт	9	
3. Расчётная нагрузка на стороне 0.4кВ	кВ·А	30	
4. Средневзвешенный коэффициент мощности	—	0.99	
5. Годовой расход электроэнергии	МВт.ч	34.4	

Условные обозначения

- Линия заземления, зануления
- Конструкции металлические, используемые для магистралей зануления
- Труба, прокладываемая скрыто в полу
- Труба, прокладываемая открыто по стене
- Проводка уходит на более высокую отметку
- Проводка приходит с более низкой отметки
- Коробка ответвительная
- Коробка клеммная
- Щит, пульт, ящик, шкаф с аппаратурой
- Розетка штепсельная, 2^х полюсная с защитным контактом
- (M) Устройство с электродвигателем
- Вентилятор
- Сушилка
- Холодильник электрический
- Плита электрическая
- а/б Приёмник электрической энергии: а - номер по плану, б - номинальная мощность, кВт.
- В Прокладка в поливинилхлоридных трубах
- П Прокладка в полиэтиленовых трубах
- Водонагреватель электрический
- Электроприёмник подключен шлейфом к предыдущему электроприемнику
- То же* Электроприёмник подключен под одни зажимы к предохранителю предыдущего электроприёмника
- Пускатель

Общие указания

1. Электроснабжение

1.1 Электроснабжение токоприёмников бытовых помещений осуществляется от распределительного шинопровода МГ1 производственных помещений (ТП-ЭМ, альбом IV, лист 4).

1.2. Токоприёмники бытовых помещений относятся к III категории в отношении обеспечения надежности электроснабжения.

2. Силовое электрооборудование

2.1. Для защиты людей от поражения электрическим током при повреждении изоляции выполнено зануление всех металлических частей электроустановок, нормально не находящихся под напряжением.

2.2. В качестве магистралей зануления используется нулевой рабочий проводник питающей линии и специально проложенная стальная полоса.

2.3. В качестве нулевых защитных проводников для распределительной сети используются нулевая жила кабелей, нулевой защитный провод при прокладке в полиэтиленовых трубах и специально проложенные стальные полосы.

2.4. Управление приточными системами и задвижкой на обводной линии предусматривается местное и дистанционное.

10027/5

Инв.№				Привязан
ГИП	Евелев		03.88	
Нач.ВМД.	Калганов		03.88	ТП- 503-4-55.88 -ЭМ
Гл.инж.пр.	Пайкин		03.88	
Гл.спец.	Романенко		03.88	Производственный корпус станции технического обслуживания на 800 грузовых автомобилей
Рук. гр.	Терехина		11.88	
Рук. гр.	Карчевская		02.88	Стадия Р; Лист 1; Листов 4
Инженер	Раков		11.88	Бытовые помещения
Н. контр.	Голанчева		11.88	Общие данные — ГИПРОПРОМСЕЛЬСТРОЙ г. Саратов

Копировал: Матвеева Формат А2

Питающая сеть ~380/220 В. Принципиальная схема

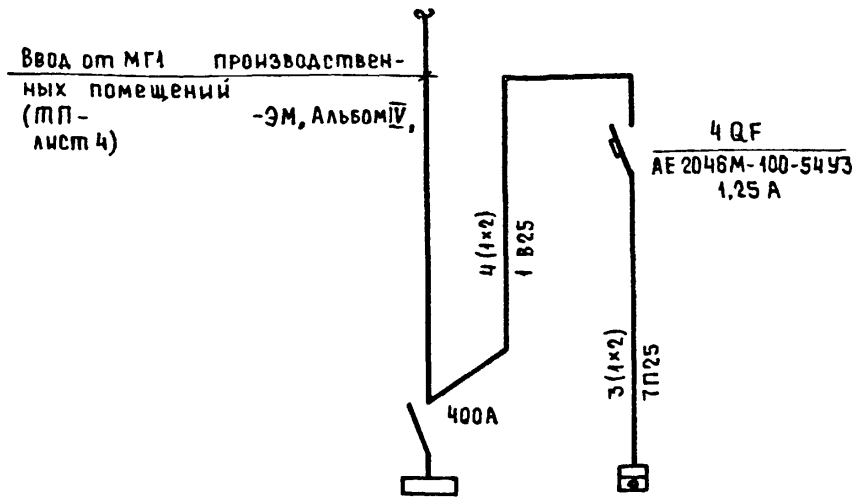

Обозначение и наименование электроустройства	ШР ШР11-73504-22У3		4-3 шкаф холодильный ШХ-0.80Н
Установленная мощность, кВт	25.78	25.38	0.40
Расчетный ток, А	32.21	31.72	1.01 / 5.05

ШР1

Распределительная сеть ~380/220 В. Принципиальная схема

Линейные	Распределительная сеть				Пуск. аппарат	Кнопка управлен.		Распределител. сеть		Выключ. безопасн.		
Автоматы (предохранит) номин. ток, ток уст.защиты	Iн / Iп, А	Установлен. мощн. кВт	Марка сечение провода, труба, металлорукав	Длина, м	Тип аппарата / Тип реле, ток реле, А	Тип кнопки, марка, сеч. провода, труба	Длина, м	Марка, сечение провода, труба, металлорукав	Длина, м	Тип выключ. марка, сечение провода, труба	Длина, м	№ по плану, наименование потребителя
Пред. 63/20	1,7/9,35	0,75	4(1×2) В25	2	13КМ ПМЛ-122002 РТА-1007 2,6			3(1×2) В25 П25 13КК У994М У3 ПВ1 3(1×4) К108У3	3 3 1			13-В2 Вентилятор 4А71А2У3
↑	6,7/40,2	3,0	4(1×2) В25 П25	3 3	1Я1 8Я141-2974УХЛ4 8,0			4(1×2) В25 П25 1КК У994М У3 ПВ1 4(1×4) К108У3	1 2 1			1-П1 Вентилятор приточный (4А100S4У3)
↑	0,45/—	0,3	3(1×2) В25	1	1Я2 8Я141-1874УХЛ4 0,6			3(1×2) В25 П25	2 5			1ЕК Нагреватель заслонки
Пред. 63/6	1,51/6,8	0,5	4(1×2) П25	5								5-6 Прилавок-витрина "Маир-106М"
Пред. 63/16 Фаза А	4,1/—	0,905	2(1×2,5)+1×2 В25 П25 14КП У994М У3 2(1×2,5)+1×2 В25	5 6 2								14 Фен для сушки волос ТК-3М5
от 14 КП	4,5/—	1,0	2(1×2,5)+1×2 В25	1	15ХТ РШ-ц-20-0--01-10/220 10,0 А							15 Утюг
То же	3,4/—	0,75	2(1×2,5)+1×2 П25 В25	2 2								6-12 Электросушитель для рук ЭРА 0,71/1,0 "Веялис-5Б"
Фаза В	2,3/—	—	2(1×2,5)+1×2 П25	7								ЩА Щит автоматизации
Фаза С												Резерв
Пред. 63/6												Резерв
Пред. 63/20												Резерв

10027/5

ГИП	Евелев		03.88
Нач.отд.	Калганов		03.88
Гл.инж.	Пайкин		03.88
Гл.спец.	Романенко		03.88
Рук.гр.	Терехина		03.88
Рук.гр.	Родионова		03.88
Инженер	Раков		03.88
Н.контр.	Толмачева		03.88

Привязан

Инв. №

ТП-503-4-55.88 -ЭМ

Производственный корпус станции технического обслуживания на 800 грузовых автомобилей

Бытовые помещения

Стадия	Лист	Листов
Р	2	

Питающая и распределительная сети ~380/220В. Принципиальные схемы

ГИПРОПРОМСЕЛЬСТРОЙ г. Саратов

Копировал: Ясакова

Формат А2

Продолжение

Линейные	Распределительная сеть				Пуск аппарат	Кнопка управлен.		Распределител. сеть		Выключ. безопасн.		
Автоматы (предохранит.) номин. ток, ток уст. защиты	Jн / Jр, А	Установлен. мощн., кВт	Марка, сечение провода, труба, металлорукав	Длина, м	Тип аппарата / Тип реле, Ток реле, А	Тип кнопки, марка, сеч. провода, труба	Длина, м	Марка, сечение провода, труба, металлорукав	Длина, м	Тип выключ., марка, сечение провода, труба	Длина, м	№ по плану, наименование потребителя
Пред. 63/16	4.54/—	3.0	3 (1х2.5)+1х2 П25 В25	5 2								3-4 Электрический кипятильник КНЭ-25-М1
↑	8.8/—	5.8	3 (1х2.5)+1х2 П25 К1081 У3	5 1								2-1 Плита электрическая бытовая Ашеева Н
Пред. 63/16 ФАЗА А	4.7/—	1.05	2 (1х2.5)+1х2 П25 9КП У994 МУ3 3 (1х2) В25	6 1								9 Электрошлифовальная машинка для рук ЭРА 071/1.0
от 9 кп	4.1/—	0.905	2 (1х2.5)+1х2 В25 8 КП; У994 МУ3 2 (1х2.5)+1х2 В25	1 1								8 Фен для сушки волос ТК-3М5
от 8 кп	4.54/—	1.0	2 (1х2.5)+1х2 В25	2	ТХТ РШ-Ц-20-0--01-10/220 10.0 А							7 Утюг
ФАЗА В	4.1/—	0.905	2 (1х2.5)+1х2 П25 10 КП; У994 МУ3 2 (1х2.5)+1х2 П25 В25	12 2 2								10 Фен для сушки волос ТК-3М5
от 10 кп	4.77/—	1.05	2 (1х2.5)+1х2 В25 11 КП У994 МУ3 2 (1х2.5)+1х2 В25	4 1								11 Электросушитель для рук ЭРА 071/1.0
от 11 кп	4.77/—	1.05	2 (1х2.5)+1х2 В25	3								12 Электросушитель для рук ЭРА 071/1.0
ФАЗА С	4.77/—	1.05	2 (1х2.5)+1х2 В25 П25 20 КП; У994 МУ3 2 (1х2.5)+1х2 П25 В25	3 8 6 2								20 Электросушитель для рук ЭРА 0.71/1.0
От 20 кп	4.77/—	1.05	2 (1х2.5)+1х2 П25 16 КП; У994 МУ3 2 (1х2.5)+1х2 В25	7 4								16 Электросушитель для рук ЭРА 0.71/1.0
От 16 КП	0.1/—	0.025	2 (1х2.5)+1х2 П25 В25	6 2								17-85 Вентилятор „Сана"
Пред. 63/6	0.93/4.2	0.37	4 (1х2) В25 П25	5 16	18 КМ ПМА-122002 РТА-1003 0.4			4 (1х2) П25 18 КК У994 МУ3 ПВ1 4 (1х1) К1081 У3	3 1			18-В1 Вентилятор (ЧААБ3А2)
↑	0.93/4.2	0.37	4 (1х2) В25	1	19 КМ ПМА-122002 РТА-1005 1.0			4 (1х2) П25 19 КК; У994 МУ3 ПВ1 4 (1х1) К1081 У3	4 1			19-В3 Вентилятор (ЧААБ3А2)
↑	1.33/6.0	0.55	4 (1х2) В25	1	21 КМ ПМА-122002 РТА-1006 1.6			4 (1х2) П25 21 КК; У994 МУ3 ПВ1 4 (1х1) К1081 У3	5 1			21-В4 Вентилятор (ЧААБ3В2)

1. Вся сеть выполняется проводом марки АПВ за исключением случаев, где марка указана на схеме.
2. Если расчётный ток питающего провода или кабеля отличается от расчётного тока электроустройства, то в левой части соответствующих граф схемы питающей сети помещены данные для питающего провода или кабеля, а в правой - для электроустройства.
3. Наибольшая потеря напряжения в сети - 0.28%
4. Пусковой аппарат станка, стенда, конвейера, рукосушителя и др. поставляется комплектно с механизмом вместе с проводом от аппарата до электроприёмника, поэтому соответствующие графы не заполняются.

10027/5

ГИП	Евдаев		03.88
Нач. отд.	Каганов		03.88
Гл. инж.	Пайкин		03.88
Гл. спец.	Романенко		03.88
Рук. гр.	Терехина		11.88
Рук. гр.	Родионова		11.88
Инженер	Раков		11.88
Н. контр.	Толмачёва		03.88

ТП 503-4-55.88 ЭМ

Производственный корпус станции технического обслуживания на 800 грузовых автомобилей

Бытовые помещения

Стадия	Лист	Листов
Р	3	

Распределительная сеть 380/220 В. Принципиальная схема

Гипропромсельстрой г. Саратов

Привязан

Инв. №

Копировал: Матвеева Формат А2

Альбом У

Типовой проект 503-Ч-55.88

План расположения электрооборудования и прокладки распределительной сети на отм.3.000

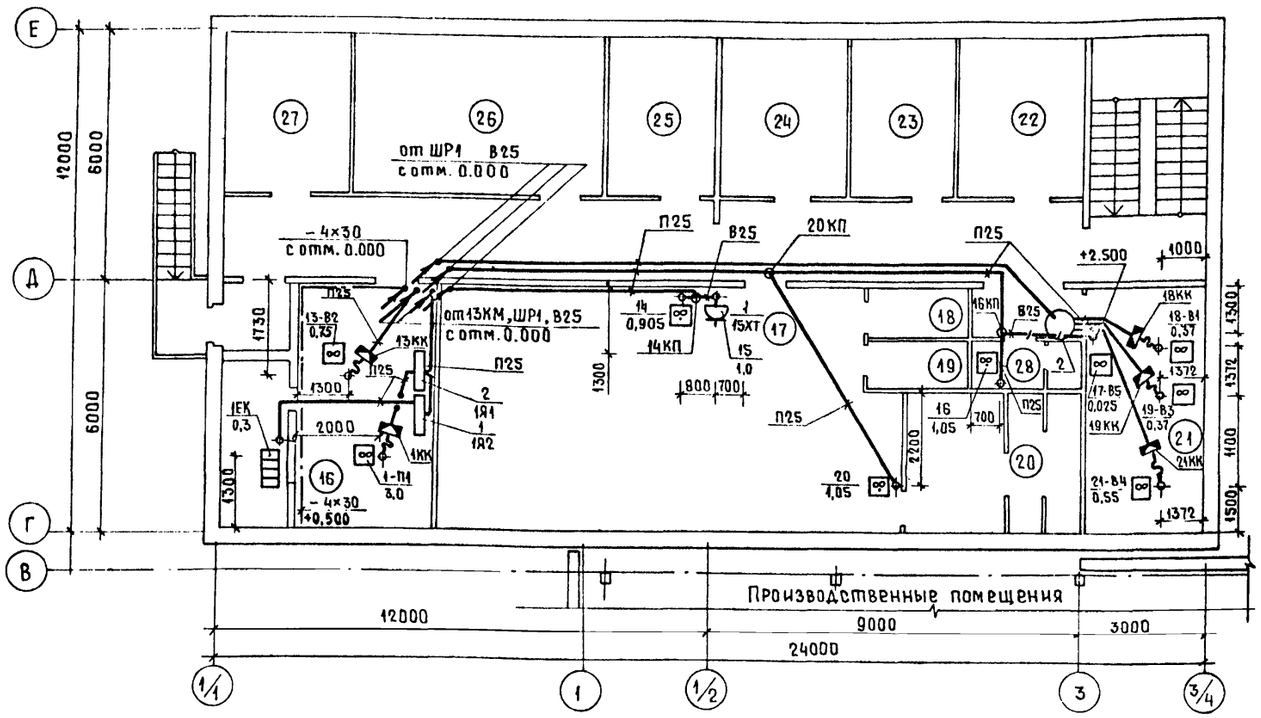

План расположения электрооборудования и прокладки распределительной сети на отм. 0.000

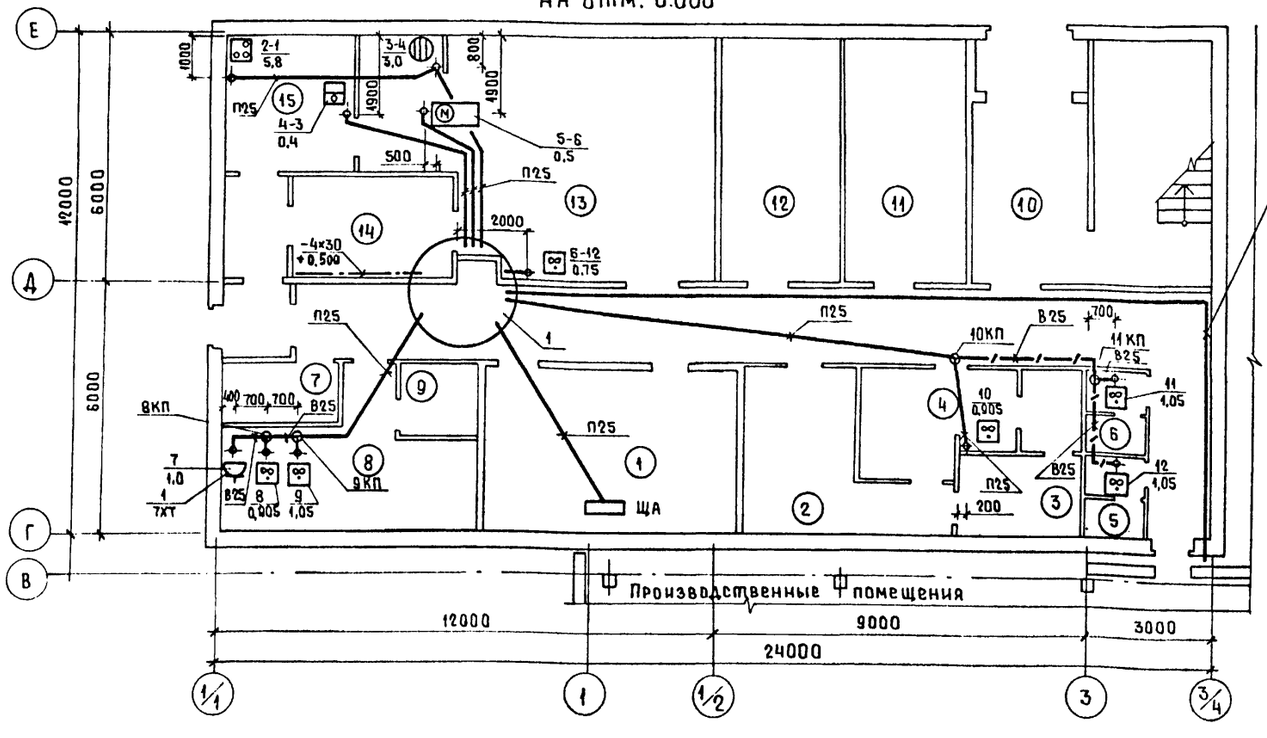

Экспликация помещений

	Наименование
1	ИТП
2	Мужской гардероб уличной
	и домашней одежды гр. IIIа
	на 9 отделений в шкафах
3	Мужская душевая гр. IIIа
4	Мужской гардероб специаль-
	ной одежды гр. IIIа на
	9 отделений в шкафах
5	Мужская уборная
6	Женская уборная
7	Хозяйственная кладовая
8	Женский гардероб уличной
	домашней и специальной
	одежды гр. IБ, IВ, IIВ, IIIБ на
	11 отделений в шкафах
9	Женская душевая
10	Вестибюль
11	Конторское помещение
12	Конторское помещение
13	Зал буфета на 19 посадоч-
	ных мест с разда-
	точной
14	Моечная

Продолжение

	Наименование
15	Подсобное помещение
16	Венткамера (приточная)
17	Мужской гардероб уличной
	домашней и специальной
	одежды гр. IБ, IВ, IIа, IIБ, IIг,
	IIд на 81 отделение в
	шкафах
18	Кладовая грязной одежды
19	Кладовая чистой одежды
20	Мужская душевая
21	Венткамера (вытяжная)
22	Медицинская комната
23	Кабинет начальника
24	Конторское помещение
25	Бухгалтерия
26	Красный уголок
27	Помещение профсоюзной
	организации
28	Мужская уборная
	Коридоры
	Тамбуры

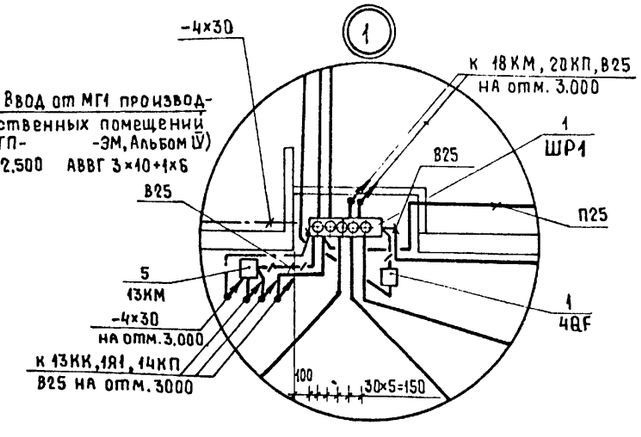

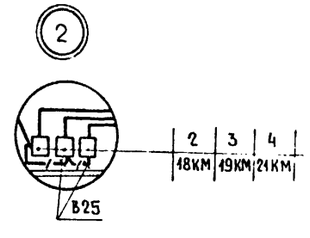

10027/5

ГИП	Евелев		03.88	ТП- 503-Ч-55.88 -ЭМ	
Нач.отд.	Калганов		03.88		
Гл.инж.отд.	Пайкин		03.88		
Гл.спец.	Романенко		03.88	Производственный корпус станции технического обслуживания на 800 грузовых автомобилей	
Рук.гр.	Терехина		11.88		
Рук.гр.	Родионова		02.88	Бытовые помещения	Стадия: Р; Лист: 4; Листов:
Инженер	Раков		11.88		
Н.контр.	Толмачева		03.88	Планы расположения электрооборудования и прокладки распределительной сети на отм.0.000 и 3.000	ГИПРОПРОМСЕЛЬСТРОЙ г. Саратов

Привязан

Инв. №

Взам. инв. № | Подпись и дата | Инв. № подл.

Нач. СО-1 | Нач. отд. ТХ | Нач. отд. ВК | Нач. отд. ЭН

Зильберман | Анисимов | Свирепов | Попова

Копировал: Ясакова

Формат А2

Типовой проект 503-4-55.88 Альбом V

Ведомость рабочих чертежей основного комплекта ЭО

Лист	Наименование	Примечание
1	Общие данные	
2	Планы расположения электрического оборудования и прокладки электрических сетей на отм. 0.000 и 3.000	

Ведомость ссылочных и прилагаемых документов

Обозначение	Наименование	Примечание
	Ссылочные документы	
4.407-129 (А75А)	Установка осветительных щитков	
5.407-62	Прокладка проводов в поливинилхлоридных (ПВХ) трубах в производственных помещениях	
выпуск 0;1		
	Прилагаемые документы	
-ЭО. СО	Спецификация оборудования	Альбом VIII
-ЭО. ВМ	ВМ по рабочим чертежам основного комплекта марки ЭО	Альбом IX

Ведомость узлов установки электрического оборудования на плане расположения

Поз	Обозначение	Наименование	Кол.	Примечание
У1	А 75,52 исполнение 1	Установка осветительного щитка серии УОЩВ-6АУХЛ4	2	

Принципиальная схема питающей сети

Источник питания	
Маркировка - расчетная нагрузка, кВт - коэффициент мощности - расчетный ток, А - длина участка, м	Момент нагрузки, кВт·м - потеря напряжения, % - марка, сечение проводника - способ прокладки
Распределительный пункт: номер, тип, установленная и расчетная мощность, кВт. Аппарат на вводе: тип, ток, А	
Выключатель автоматический или предохранитель: тип, ток расцепителя или плавкой вставки, А	
Пускатель магнитный: тип, ток нагревательного элемента, А	
Маркировка - расчетная нагрузка, кВт - коэффициент мощности - расчетный ток, А - длина участка, м	Момент нагрузки, кВт·м - Потеря напряжения, % - марка, сечение проводника - способ прокладки
Щиток групповой: аппарат на вводе: тип, номинальный ток, А	

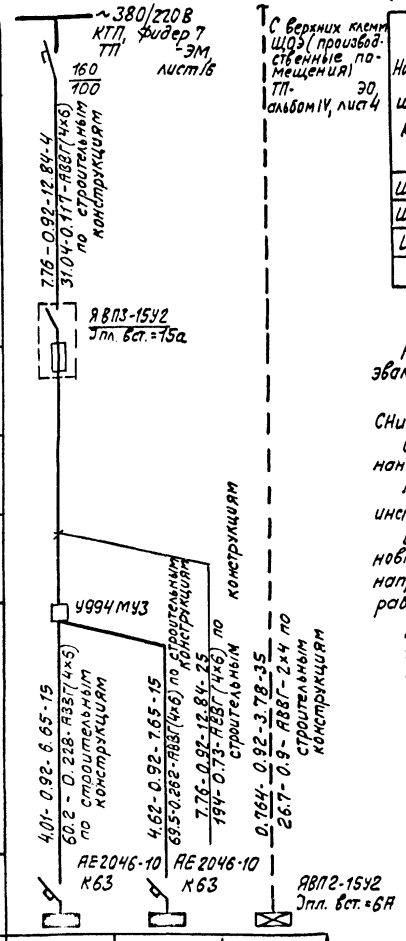

Номер по схеме расположения на плане	ЩО-1	ЩО-2	ЩОЭ
Установленная мощность, кВт	4.01	4.62	0.764
Потеря напряжения до щитка, %	1.175	1.109	0.9

Условные обозначения

- Линия проводки. Общее обозначение
- Линия сети эвакуационного освещения
- Линия напряжением 36 В и ниже
- Проводка вертикальная
- Проводка уходит на более высокую отметку
- Проводка приходит с более низкой отметки
- Щиток группового рабочего освещения
- Щиток группового эвакуационного освещения

Данные о групповых щитках с автоматическими выключателями

Номер щитка	Тип	Установленная мощность, кВт	Номера автоматических выключателей: Однополюсные, занятые	Однополюсные, резервные	Трехполюсные, занятые	Трехполюсные, резервные	Ток расцепителя, А: На вводе	На линиях
ЩО-1	УОЩВ-6АУХЛ4	4.01	1÷5	6	—	—	63	15
ЩО-2	УОЩВ-6АУХЛ4	4.62	1÷5	6	—	—	63	15
ЩОЭ	ЯВП2-15У2	0.764		—	—	—		Iпл.вст = 6А

Общие указания

Напряжение питающей сети 380/220 В, ламп рабочего и эвакуационного освещения - 220 В, ремонтного - 36 В.

Освещенность помещений соответствует требованиям СНиП II-4-79 „Естественное и искусственное освещение."

С видимой стороны светильников эвакуационного освещения нанести красной несмываемой краской букву „Э" высотой 100 мм.

Комплектный узел выбран в соответствии с разработками института „Тяжпромэлектропроект"

Все нетоковедущие металлические части осветительной установки, нормально не находящиеся, но могущие оказаться под напряжением, подлежат занулению. Для зануления используется рабочий нулевой провод.

Полезная площадь освещаемых помещений - 504.6 квадратных метра
Установленная мощность освещения - 9.39 кВт
Количество светильников - 96 шт.

Условные обозначения

- ○ Светильник с лампой накаливания
- ▭ Светильник с люминесцентной лампой
- ▭ Э Светильник эвакуационного освещения
- $\frac{a}{б}$ Установочные данные светильника: а - мощность ламп, устанавливаемых в светильнике; Вт; б - высота подвеса светильника над полом, м
- □ Коробка, ящик без клемм
- ΔU% Потеря напряжения в процентах

Типовой проект разработан в соответствии с действующими нормами и правилами и предусматривает мероприятия, обеспечивающие взрывную, взрывопожарную и пожарную безопасность при эксплуатации здания.

Главный инженер проекта /Евелев/

Инв. N подл.	Подпись и дата	Взам. инв. N
Гл. спец.	Гл. спец.	

10027/5

Инв. N				Привязан
ГИП	Евелев		03.88	ТП- 503-4-55.88 -ЭО
Нач. отд.	Калганов		03.88	
Гл. инж. отд.	Пайкин		03.88	
Гл. спец.	Романенко		1.88	Производственный корпус станции технического обслуживания на 800 грузовых автомобилей
Рук. гр.	Карчевская		1.88	
Инж.	Беспалова		1.88	Бытовые помещения — Стадия: Р; Лист: 1; Листов: 2
Н. контр.	Толмачева		03.88	Общие данные — ГИПРОПРОМСЕЛЬСТРОЙ г. Саратов

Копировал: Леденева Формат А2

Типовой проект 503-4-55.88 Альбом V

ПЛАН РАСПОЛОЖЕНИЯ ЭЛЕКТРИЧЕСКОГО ОБОРУДОВАНИЯ И ПРОКЛАДКИ ЭЛЕКТРИЧЕСКИХ СЕТЕЙ НА ОТМ. 3.000

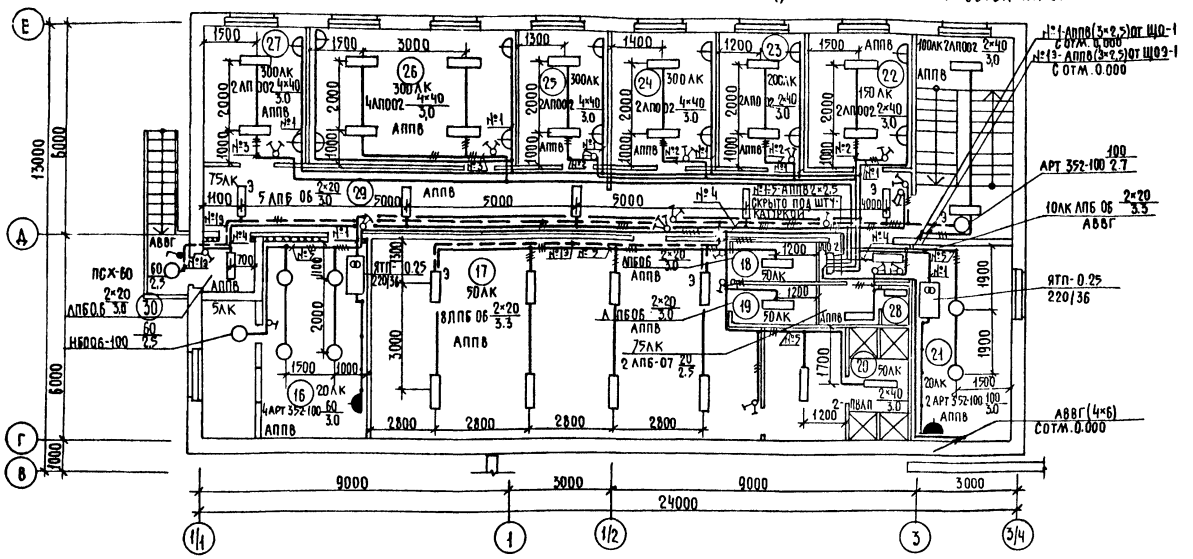

ПЛАН РАСПОЛОЖЕНИЯ ЭЛЕКТРИЧЕСКОГО ОБОРУДОВАНИЯ И ПРОКЛАДКИ ЭЛЕКТРИЧЕСКИХ СЕТЕЙ НА ОТМ. 0.000

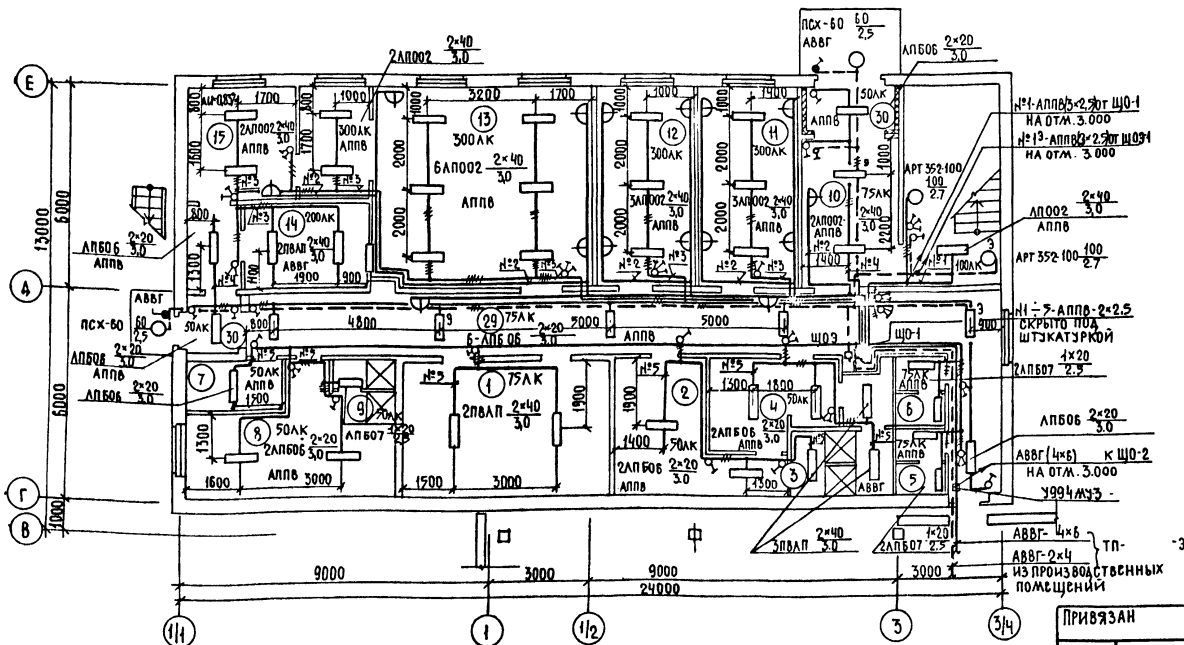

ЭКСПЛИКАЦИЯ ПОМЕЩЕНИЙ

Номер по плану	Наименование
1	ИТП
2	Мужской гардероб уличной и домашней одежды гр III а на 7 отделений в шкафах
3	Мужская душевая гр III а
4	Мужской гардероб специальной одежды гр III а на 7 отделений в шкафах.
5	Мужская уборная.
6	Женская уборная
7	Хозяйственная кладовая
8	Женский гардероб уличной, домашней и специальной одежды гр I б, I в, II в, III б на 15 отделений в шкафах.
9	Женская душевая
10	Вестибюль.
11	Конторское помещение.
12	Конторское помещение
13	Зал буфета на 19 посадочных мест с раздаточной
14	Моечная.

ПРОДОЛЖЕНИЕ

Номер по плану	Наименование
15	Подсобное помещение
16	Венткамера (приточная)
17	Мужской гардероб уличной, домашней и специальной одежды гр I б, I в, II а, II б, II в, II д на 90 отделений в шкафах
18	Кладовая грязной одежды
19	Кладовая чистой одежды
20	Мужская душевая
21	Венткамера (вытяжная)
22	Медицинская комната
23	Кабинет начальника
24	Конторское помещение.
25	Бухгалтерия.
26	Красный уголок
27	Помещение профсоюзной организации.
28	Мужская уборная
29	Коридоры
30	Тамбуры

10027/5

ГИП	Евелев		03.88	ТП 503-4-55.88 -30
Нач. отд.	Калганов		02.88	
Гл. инж.	Пайкин		02.88	Производственный корпус станции технического обслуживания на 800 грузовых автомобилей
Гл. спец.	Романенко		02.88	
Рук. гр.	Карчевская		02.88	
Инж.	Беспалова		02.88	Бытовые помещения
Н. контр.	Толмачева		03.88	

Стадия	Лист	Листов
Р	2	

Планы расположения электрического оборудования и прокладки электрических сетей на отм. 0.000 и 3.000

ГИПРОПРОМСЕЛЬСТРОЙ г. Саратов

Привязан

Инв. №

Копировал: Несмеянова

Формат А2

Нач. отд. СО — Зильбертов
Нач. отд. ЭН — Попова
Нач. отд. ВК — Свирепов

Инв. № подл. | Подпись и дата | Взам. инв. №

Альбом V

Типовой проект 503-4-55.88

Ведомость рабочих чертежей основного комплекта АП

Лист	Наименование	Примечание
1	Общие данные.	
	Приточная система П1.	
	Схема автоматизации.	
2	Приточная система П1.	
	Схема электрическая принципиальная управления.	
3	Приточная система П1.	
	Схема соединений внешних проводок.	
4	Программное регулирование отпуска тепла	
	Схемы: автоматизации, электрическая	
	принципиальная, соединений внешних	
	проводок.	
5	Планы расположения.	

Продолжение

Обозначение	Наименование	Примечание
	Прилагаемые документы	
АП.С01	Спецификация оборудования	Альбом VII
АП.С02	Спецификация щитов и пультов	Альбом VII
АП-01-005Б	Щит автоматизации ЩА. Общий вид.	стр
АП-01-001	Щит автоматизации ЩА. Таблица соединений	стр
АП-01-002	Щит автоматизации ЩА. Таблица подключения	стр.

Ведомость ссылочных и прилагаемых документов

Обозначение	Наименование	Примечание
	Ссылочные документы	
ОСТ36.27-77	Приборы и средства автоматизации. Обозначения условные в схемах автоматизации технологических процессов.	
ТМ4-142-75	Термометр технический ртутный в оправе. Установка на трубопроводе Д>76мм или металлической стенке.	
ТМ4-143-75	Термометр технический ртутный в оправе. Установка на трубопроводе Д 45...57мм.	
ТМ4-609-81	Термометр манометрический самопишущий типа ТГСС-711. Установка на панели.	

Общие указания

Рабочим проектом предусматривается

- автоматизация приточной системы П1,
- контроль температуры в трубопроводах прямого и обратного теплоносителя, в приточном воздуховоде и обслуживаемых помещениях;
- защита воздухонагревателя от замораживания;
- программное регулирование отпуска тепла в нерабочее время с помощью регулирующего клапана на теплоносителе в зависимости от температуры воздуха в контролируемом помещении и температуры обратной воды.

У пожарных кранов установлены кнопки дистанционного открывания задвижки на противопожарном водопроводе. Электропривод задвижки и ящик управления 83Я расположены в производственном помещении см. ТП- -АП Альбом IV.

Приточная система П1.
Схема автоматизации.

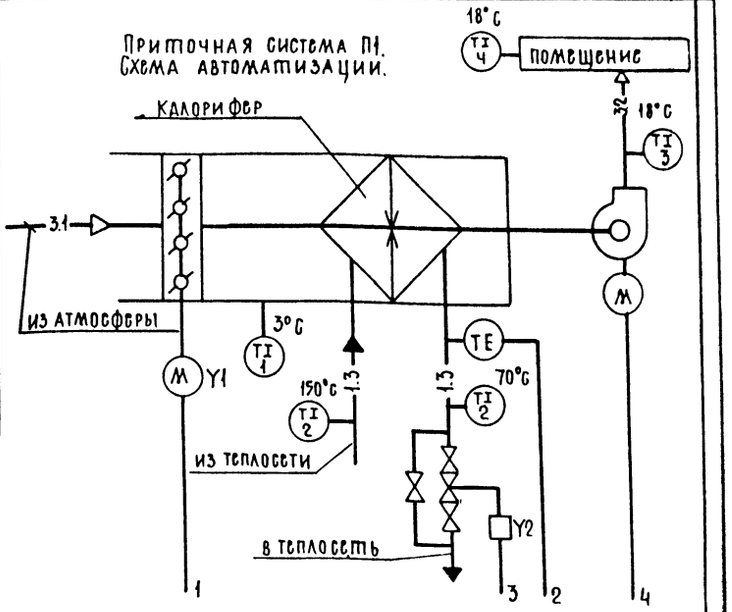

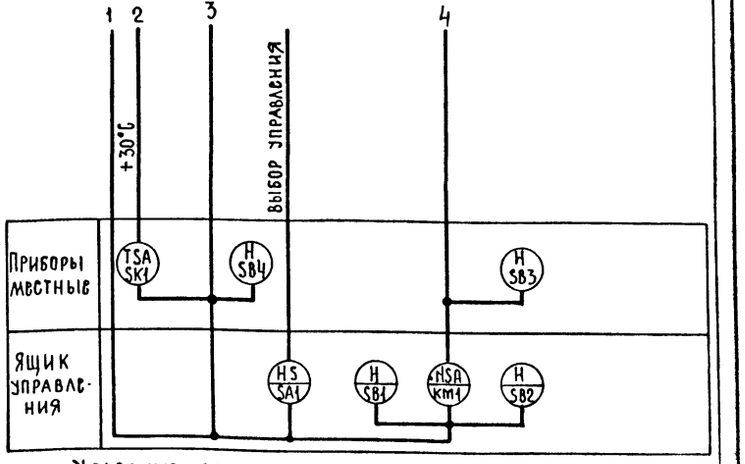

Условные обозначения трубопроводов приняты по ГОСТ 14202-69.

10027/5

Типовой проект разработан в соответствии с действующими нормами и правилами и предусматривает мероприятия, обеспечивающие взрывную, взрывопожарную и пожарную безопасность при эксплуатации здания.

Главный инженер проекта /Евлев/.

Привязан

Инв.№

ГИП	Евлев		03.88
Нач.отд.	Калганов		03.88
Гл.инж.отд	Пайкин		03.88
Гл.спец	Хомяков		03.88
Рук.гр.	Родионова		03.88
Инж.	Гурова		03.88
Н.контр.	Толмачева		03.88

ТП 503-4-55.88 -АП

Производственный корпус станции технического обслуживания на 800 грузовых автомобилей.

Бытовые помещения

Стадия	Лист	Листов
Р	1	5

Общие данные. Приточная система П1. Схема автоматизации

Гипропромсельстрой г.Саратов

Копировал: Несмеянова

Формат А2

Инв.№ подл. | Подпись и дата | Взам.инв.№ | Гл.спец. Хомяков | Гл.спец.

Альбом V

Типовой проект 503-4-55.88

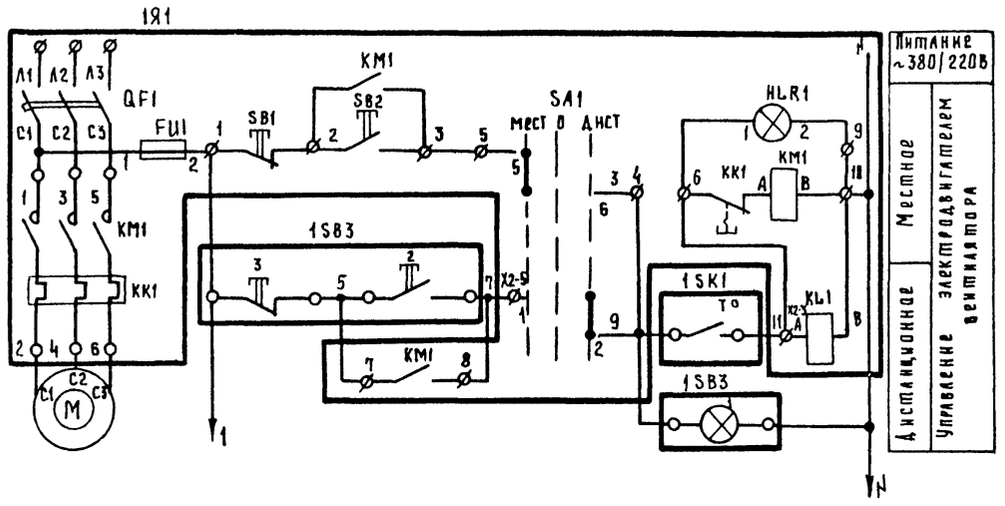

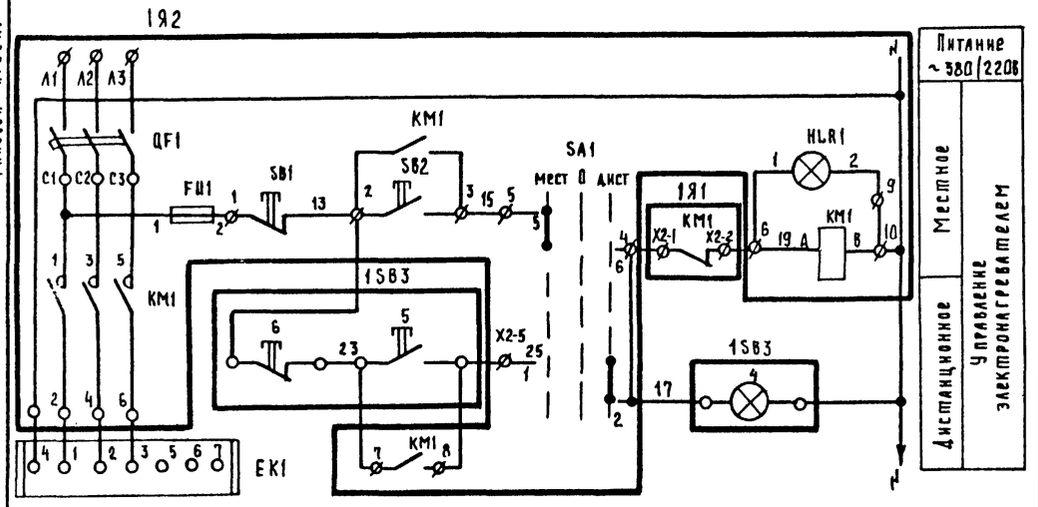

1. В связи с тем, что клапан наружного воздуха Y1 может поставляться с исполнительным механизмом ЕСПА производства НРБ на чертеже показана схема его подключения.

2. Ф – зажим ящика.

Вентиль 1Y2

Диаграмма работы контактов

Контакт	Ход выходного вала	
	Открыт	Закрыт
1-2	■	
5-6	■	
9-10		■
11-12		■

Диаграмма работы конечных выключателей 1Y1

Обозн. конечн. выключ.	Обозн. цепи	МЭО-6.3 Положение клапана наружного воздуха ОТКР.	ЗАКР.
SQ1	6-5'	□	■
SQ2	2'-3	■	□

Диаграмма работы конечных выключателей 1Y1

Обозн. конечн. выключ.	Обозн. цепи	ЕСПА-02 ПВ (НРБ) Положение клапана наружного воздуха
SQ1	3-2	■
SQ2	6-5	■

Регулятор температуры 1SK1

Диаграмма работы контактов

Обозн. контакта	ТУДЭ-4 Температура обратного теплоносителя 0°	20÷30°	250°
T°	□		■

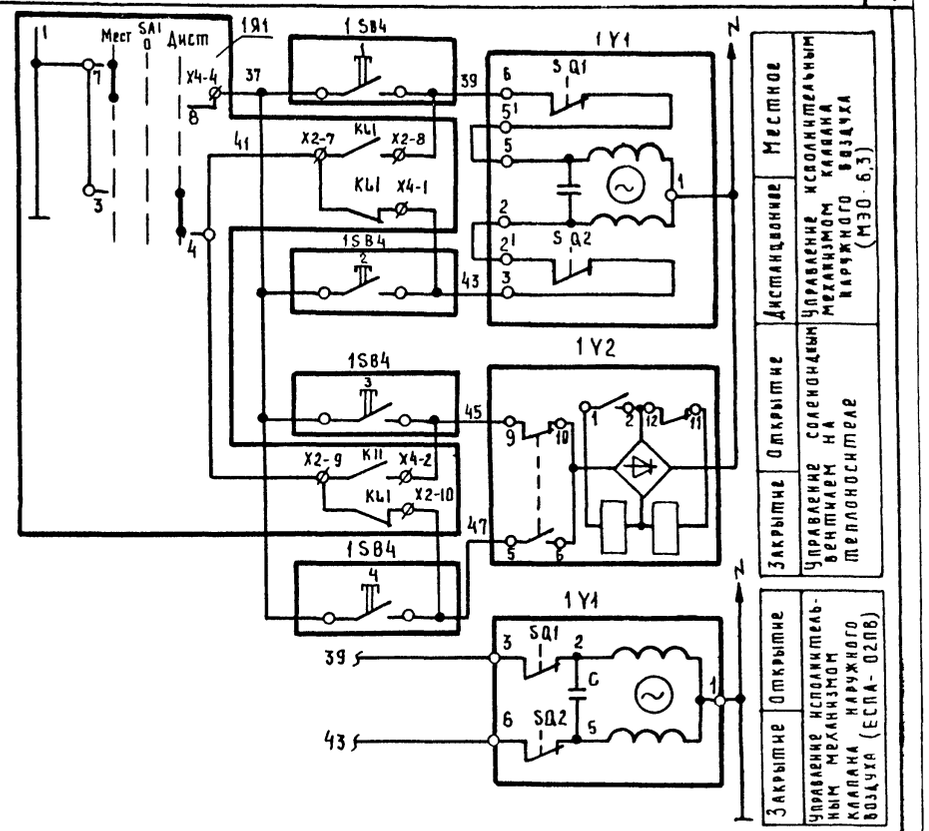

Поз. обозн.	Наименование	Кол	Примечание
M	Двигатель	3	учтено ТП
1Я1, 1Я2	Ящик Я5000	2	-ЭМ
1SB3	Пост управления ПКУ15-21.231-4043	1	
1SB4	Пост управления ПКУ15-21.141-4043	1	
1SK1	Устройство терморегулирующее		
	дилатометрическое ГУДЭ-4, диапазон,		
	регулирования дифференциала 4... 20°С		
	ТУ25-02.28.1074-78	1	
1Y1, 1Y2	Механизм исполнительный	2	учтено ТП
EK1	Электронагреватель	1	-ОВ

10027/5

ГИП	Евелев		03.88	ТП 503-4-55.88 АП
Нач. отд.	Калганов		03.88	
Гл. инж. отд	Пайкин		03.88	Производственный корпус станции технического обслуживания на 800 грузовых автомобилей
Гл. спец.	Хомяков		03.88	
Рук. гр.	Родионова		03.88	Бытовые помещения
Инж.	Гурова		03.88	Стадия Р; Лист 2; Листов
Н. контр.	Толмачёва		03.88	Приточная система П1. Схема электрическая принципиальная управления
Привязан				ГИПРОПРОМСЕЛЬСТРОЙ г. Саратов
Инв. №				

Копировал: Савина

Формат А2

Инв. № подл. | Подпись и дата | Взам. инв. №

Альбом V

Типовой проект 503-4-55.88

Параметр	Температура				
Место установки прибора, отборного устройства	Приемная камера	Трубопровод прямого теплоносителя	Трубопровод обратного теплоносителя	В помещении	Приточный воздуховод
Обозначение чертежа установки	ТМ4-142-75	ТМ4-143-75	ТМ4-149-75		ТМ4-142-75
Позиция	1	2	1SK1	4	3

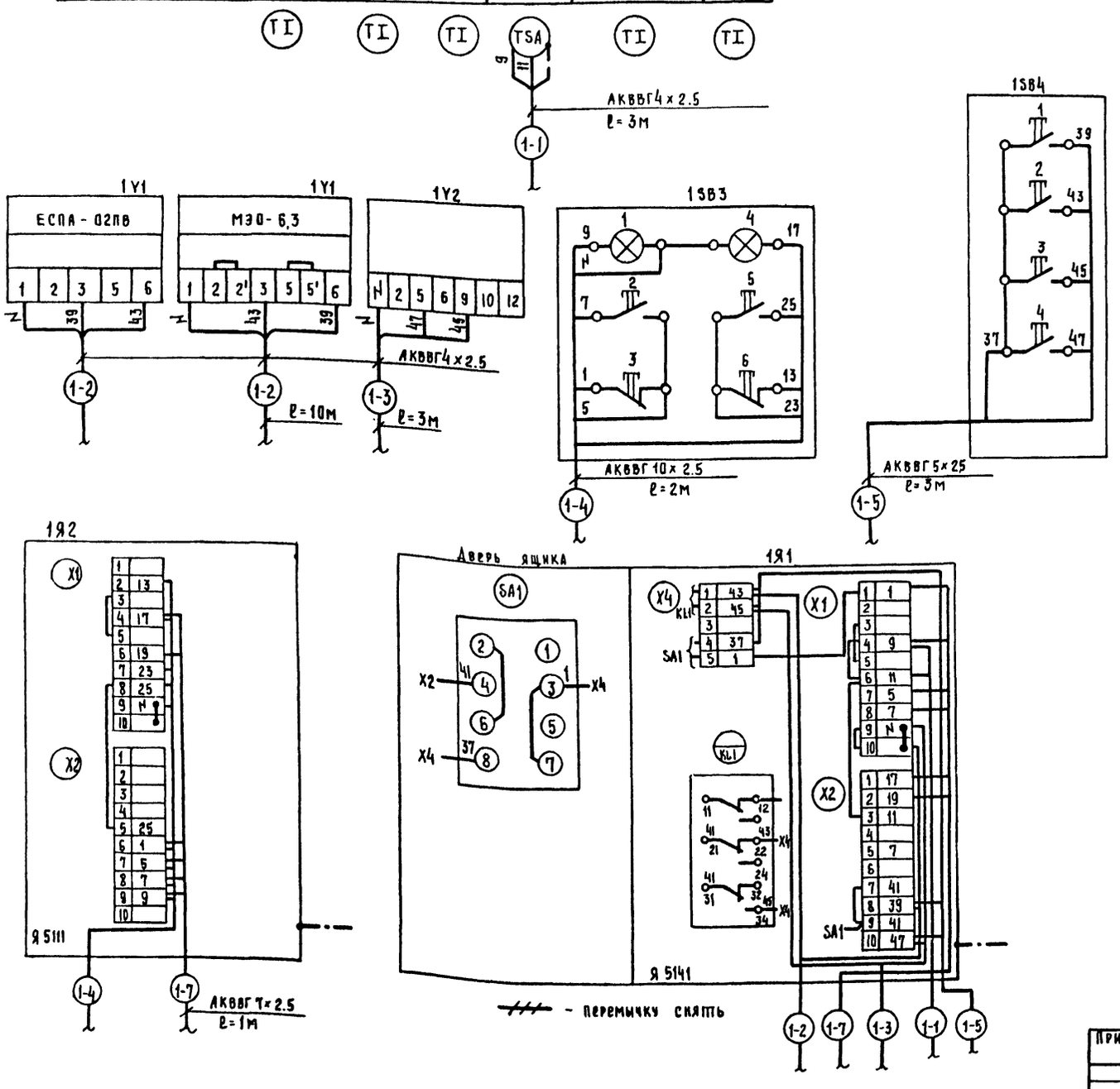

Обозначение	Наименование
	Защитный проводник, присоединяемый к корпусу электрооборудования
	Жила кабеля или провода, используемая в качестве нулевого защитного проводника и присоединяемая к корпусу электрооборудования

Спецификация

Поз. обозн.	Наименование	Кол.	Примечание
X4	Блок зажимов 6324-4п25-в/ву3-5	1	
	Кабель АКВВГ ГОСТ 1508-78* Е		
	4х2.5	16	м
	5х2.5	3	м
	7х2.5	1	м
	10х2.5	2	м

Позиции приборов и аппаратуры указаны согласно схемы автоматизации см. лист 1.

Инв.№ подл. | Подпись и дата | Взам. инв.№

10027/5

ГИП	Евелев		03.11
Нач.отд.	Калганов		03.11
Гл.инж.отд.	Пайкин		03.11
Гл.спец.	Хамяков		03.11
Рук.гр.	Родионова		03.11
Инж.	Гурова		03.11
Н.контр.	Толмачева		03.11

ТП 503-4-55.88 АП

Производственный корпус станции технического обслуживания на 800 грузовых автомобилей

Бытовые помещения

Стадия	Лист	Листов
Р	3	

Приточная система П1. Схема соединений внешних проводок

ГИПРОПРОМСЕЛЬСТРОЙ г. САРАТОВ

Привязан

Инв.№

Копировал: Савина

Формат А2

Альбом V

Типовой проект 503-4-55-88

Схема автоматизации

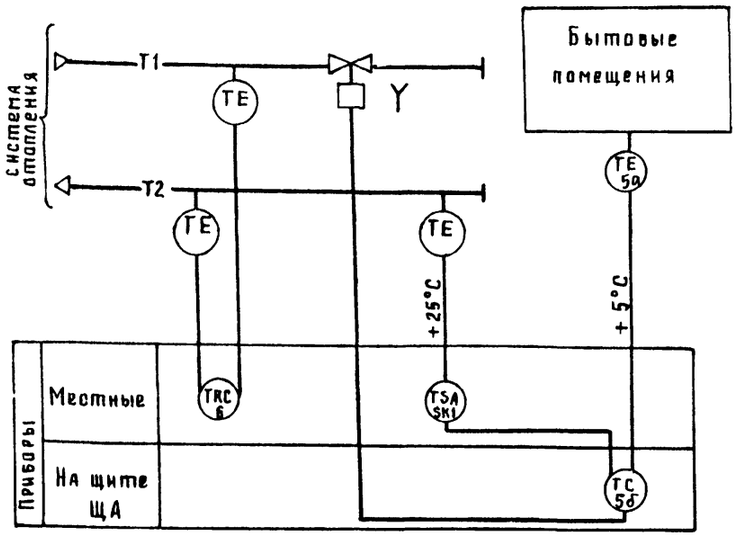

Схема электрическая принципиальная

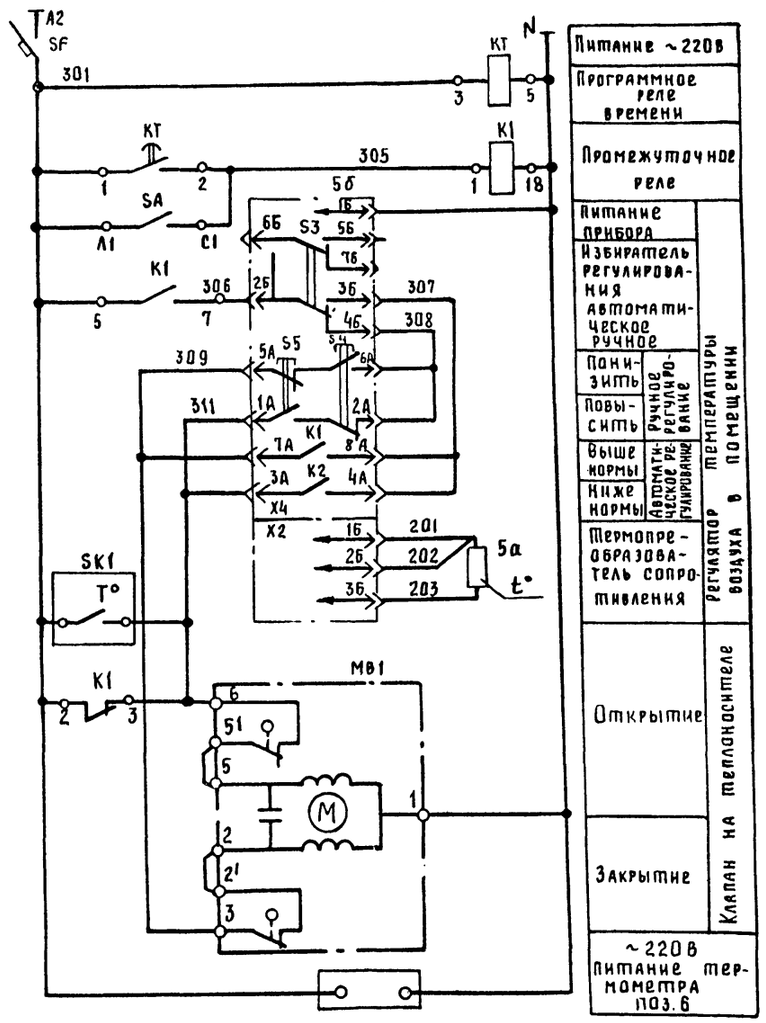

Питание ~220В	
Программное реле времени	
Промежуточное реле	
Питание прибора	Регулятор температуры воздуха в помещении
Избиратель регулирования автоматическое ручное	
Понизить	Ручное регулирование
Повысить	
Выше нормы	Автоматическое регулирование
Ниже нормы	
Термопреобразователь сопротивления	
Открытие	Клапан на теплоносителе
Закрытие	
~220В питание термометра поз.6	

Перечень элементов

Поз. обозн.	Наименование	Кол.	Примечание
	Аппаратура по месту		
5а	Термопреобразователь сопротивления		
	ТСМ 1019, ТУ25-02-792288-80	1	
SK1	Устройство терморегулирующее		
	электрическое ТУДЭ-4, ТУ25-02.1074-75	1	
KT	Программное реле времени ~220В		
	2РВМ, ТУ25-07-1473-80	1	
MB1	Механизм исполнительный	1	Учтено ТП-503-4-55.88
	Щит ЩА		
5б	Регулятор температуры электрический		
	трехпозиционный ТЭ2П3, ТУ25-02.200 166-82	1	
K1	Реле промежуточное ПЭ-36, ~220В		
	$2_з + 2_р$, ТУ16-523.622-82	1	
SF	Выключатель АК63-1М-У3, ~220В		
	$I_н$ = 0,6А; $I_{отс}$ = 1,3 $I_н$; ТУ16-522 110-74	1	
SA	Выключатель ПВ1-10-У3Б исп.I	1	
	ОСТ 16.0.526.001-77		

Спецификация

Поз. обозн.	Наименование	Кол.	Примечание
	Кабель АКВВГ 4 х 2.5 ГОСТ 1508-78* Е	32	м

Схема соединений внешних проводок

Параметр	Температура				
Место установки прибора, отборного устройства	Воздух в помещении	Трубопровод			На стене
		Обратной воды		Прямой воды	
Обозначение чертежа установки	ТМ4-141-75	–	ТМ4 – 609 – 81		
Позиция	5а	SK1	6б	6а	6

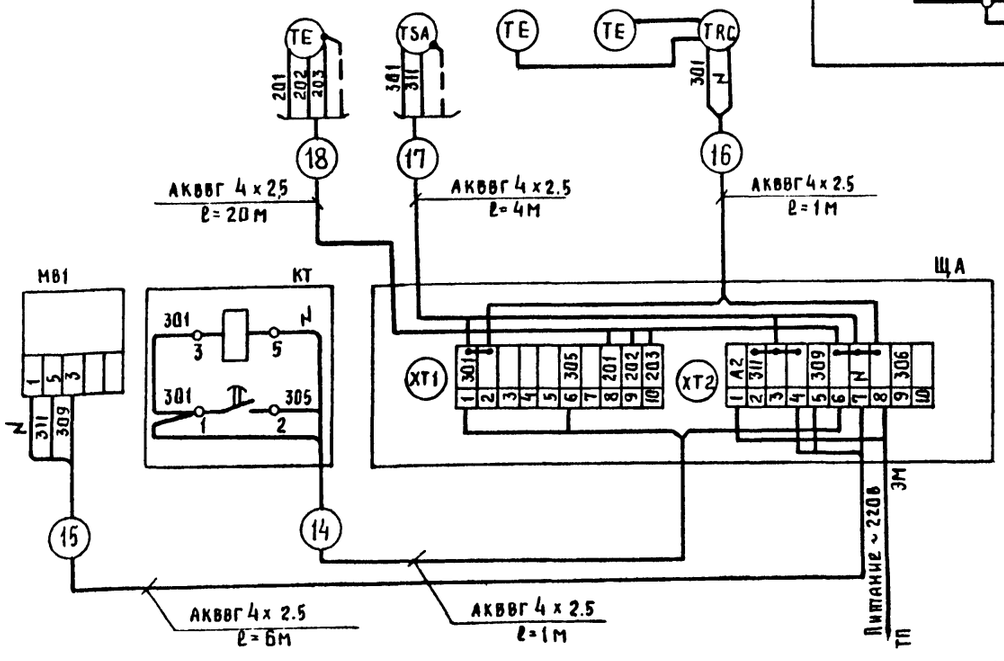

Диаграммы замыкания контактов:

Регулятора температуры 5б

ТЭ2П3

Обозначение цепи	Температура воздуха 0°С … Ниже заданной … Выше заданной … +40°С
3а-4а	
7а-8а	

Регулятора температуры SK

ТУДЭ-4

Обозначение контакта	Температура обратного теплоносителя 0°С +30°С 250°С
T°	

Схемы регулирования в праздничные и выходные дни включается SA со щита ЩА

10027/5

ГИП	Евелев		03.88
Нач.ОМА	Калганов		03.88
Гл.инж.	Пайкин		03.88
Гл.спец.	Хомяков		03.88
Рук.гр.	Родионова		03.88
Инж.	Ушакова		03.88
Н.контр	Толмачева		03.88

Привязан

Инв.№

ТП 503-4-55-88 АП

Производственный корпус станции технического обслуживания на 800 грузовых автомобилей

Бытовые помещения

Стадия	Лист	Листов
Р	4	

Программное регулирование отпуска тепла. Схемы: автоматизации, электрическая принципиальная, соединений внешних проводок

ГИПРОПРОМСЕЛЬСТРОЙ г. САРАТОВ

Копировал: Савина

Формат А2

Инв.№ подл. | Подпись и дата | Взам.инв.№

Альбом V

Типовой проект 503-4-55-88

План на отм. 3.000

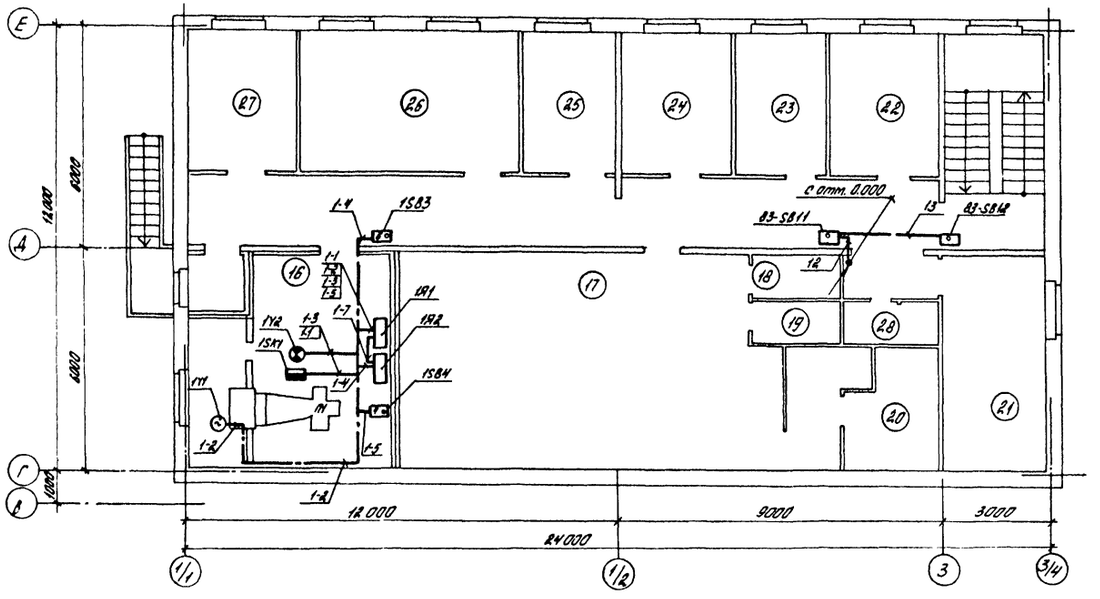

План на отм. 0.000

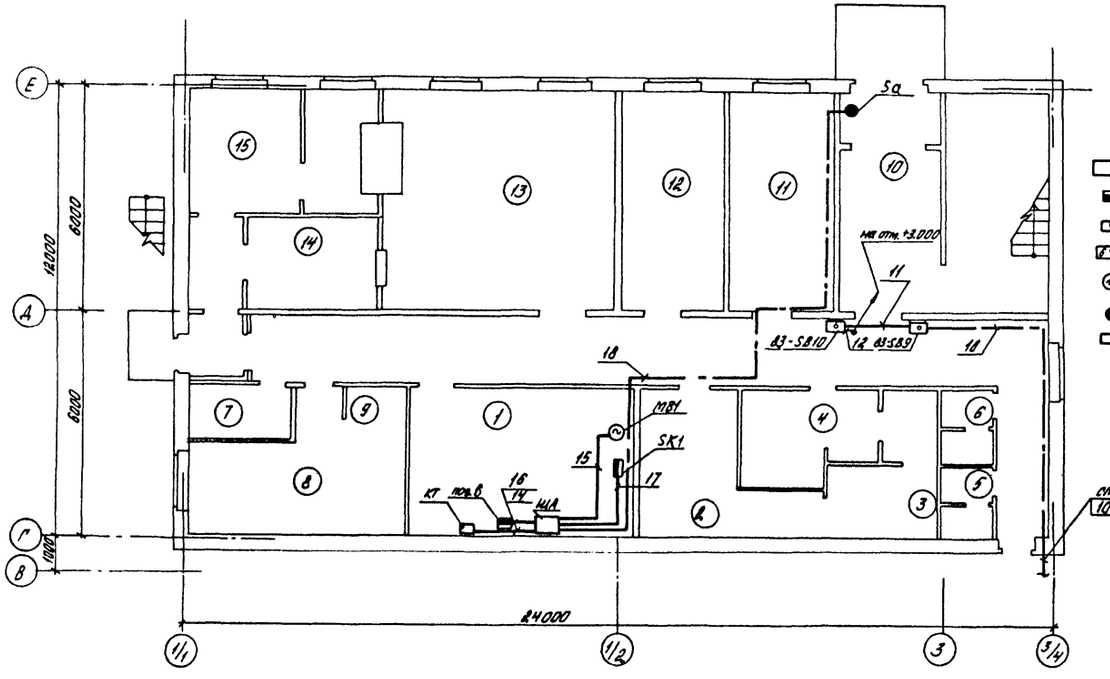

Условные обозначения

- щит, ящик
- датчик
- пост кнопочный
- пост кнопочный на 6 элементов
- исполнительный механизм с электроприводом
- отборное устройство
- реле времени

см. ТП 10

АП А л.IV л.11

Экспликация помещений

Номер по плану	Наименование
1	ИТП
2	Мужской гардероб уличной и домашней одежды гр. IIIа на 7 отделений в шкафах
3	Мужская душевая гр. IIIа
4	Мужской гардероб специальной одежды гр. IIIа на 7 отделений в шкафах
5	Мужская уборная
6	Женская уборная
7	Хозяйственная кладовая
8	Женский гардероб уличной домашней и специальной одежды гр. Iб, Iв, IIв, IIIб на 15 отделений в шкафах
9	Женская душевая
10	Вестибюль
11	Конторское помещение
12	Конторское помещение
13	Зал буфета на 19 посадочных мест с раздаточной
14	Моечная
15	Подсобное помещение
16	Венткамера (приточная)
17	Мужской гардероб уличной домашней и специальной одежды гр. Iб, Iв, IIа, IIб, IIг, IIд на 90 отделений в шкафах
18	Кладовая грязной одежды
19	Кладовая чистой одежды
20	Мужская душевая
21	Венткамера (вытяжная)
22	Медицинская комната
23	Кабинет начальника
24	Конторское помещение
25	Бухгалтерия
26	Красный уголок
27	Помещение профсоюзной организации
28	Мужская уборная

10027/5

ГИП	Евелев		03.88
Нач. отд.	Калганов		03.88
Гл. инж. отд.	Пайкин		03.88
Гл. спец.	Хомяков		03.88
Рук. гр.	Родионова		03.88
Инж.	Гурова		03.88
Н. контр.	Толмачева		03.88

ТП 503-4-55-88 -АП

Производственный корпус станции технического обслуживания на 800 грузовых автомобилей

Бытовые помещения

Планы расположения

Стадия	Лист	Листов
Р	5	

ГИПРОПРОМСЕЛЬСТРОЙ г. Саратов

Привязан

Инв. №

Подпись и дата | Взам. инв. №

Типовой проект 503-4-55-88 Альбом V

Ведомость рабочих чертежей основного комплекта СС

Лист	Наименование	Примечание
1	Общие данные. Спецификация	
2	План на отм. 0.000	
	План на отм. 3.000	

Ведомость ссылочных и прилагаемых документов

Обозначение	Наименование	Примечание
	Прилагаемые документы	
СС.СО	Спецификация оборудования	Альбом VII
СС.ВМ	ВМ по рабочим чертежам	
	основного комплекта	
	марки СС	Альбом VIII

Общие указания

Данным разделом проекта предусматриваются устройства: городской телефонной связи, радиофикации, административно - хозяйственной телефонной связи, электрочасификации

Распределительные абонентские кабели и провода связи прокладываются открыто по стенам, радиофикации - скрыто в слое штукатурки

Вертикальная прокладка кабелей и проводов через междуэтажные перекрытия выполняется в поливинилхлоридных трубах

Абонентские сети телефонизации и электрочасификации на планах условно не показаны

Спецификация

Марка поз.	Обозначение	Наименование	Кол.	Примечание
		Телефонизация		
1	РГ 2.184.126-10	Аппарат телефонный		
		ТА-11321	9	
2	ТУ45-866.СО.362.016	Коробка КРТП-10	2	
3	ТУ16-538.149-72	Муфта ЗРП-20=3х		
		12/16	1	
4	ТУ16.538.149-72	Муфта 1СП-12	1	
5	ТУ6-19-215-83	Труба ПВХ-В-Р ЭП25У	0.003 / 0.001	км/т
7		Кабель ТПП 10×2×0.4	0.005	км
8	ГОСТ 20575-75*Е	Провод ТРП 1×2×0.5	0.250	км
		Электрочасификация		
9	ТУ25.07.1503-82	Часы ВЧС1-М2ПВ		
		24Р-200-326К	5	
10	ТУ-45-86 6ЕО.362.017ТУ	Коробка УК-2П	5	
11	ГОСТ 10254-75*Е	Провод ПТПЖ 2×0.6	0.090	км
		Радиофикация		
12	ТУ 45-74 7ТО.473.004ТУ	Трансформатор ТАМУ-10Т	1	
13	РГО 2180 54ТУ	Громкоговоритель		
		„Тайга - 304"	9	
14	ТУ45-86 8ЕО.362.017ТУ	Коробка УК-2П	1	
15	ТУ45-86 6ЕО.362.017ТУ	Коробка УК-2Р	7	
16		Розетка РПВ-1	9	
17	ТУ6-19-215-83	Труба ПВХ-В-Р ЭП25У	0.006 / 0.002	км/т
18	ГОСТ 10254-75*Е	Провод ПТПЖ 2×0.6	0.025	км
19	ГОСТ 10254-75*Е	Провод ПТПЖ 2×1.2	0.090	км

Позиции 5, 8, 10, 11, 12, 16, 17 на планах условно не показаны

Схема расположения устройств связи и сигнализации

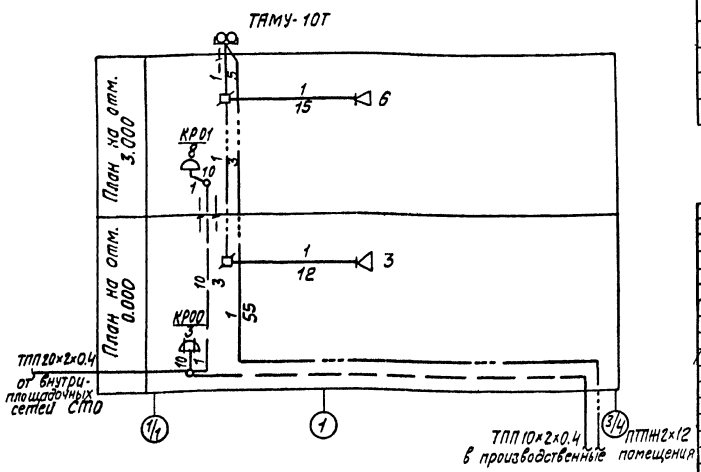

Условные обозначения

- Коробка телефонная распределительная параллельная
- Часы электрические вторичные

Типовой проект разработан в соответствии с действующими нормами и правилами и предусматривает мероприятия, обеспечивающие взрывную, взрывопожарную и пожарную безопасность при эксплуатации здания

Главный инженер проекта /Евелев/

10027/5

Инв. N				Привязан
ГИП	Евелев		02.88	
Нач.отд.	Калганов		11.88	ТП 503-4-55-88 СС
Гл.инж.	Пайкин		11.88	
Гл.спец.	Курицын		11.88	Производственный корпус станции технического обслуживания на 800 грузовых автомобилей
Рук.гр.	Гордиенко		11.88	
Техник	Чеснокова		11.88	Бытовые помещения — Стадия: Р; Лист: 1; Листов: 2
Н.контр.	Тормачева			Общие данные Спецификация — ГИПРОПРОМСЕЛЬСТРОЙ г. Саратов

Копировал: Леденева Формат А2

Инв. N подл. | Подпись и дата | Взам. инв. N | Гл.спец. техн.отд. Платников | Гл.спец. техн.отд. Дубровский

Альбом V

Типовой проект 503-4-55.88

План на отм. 3.000

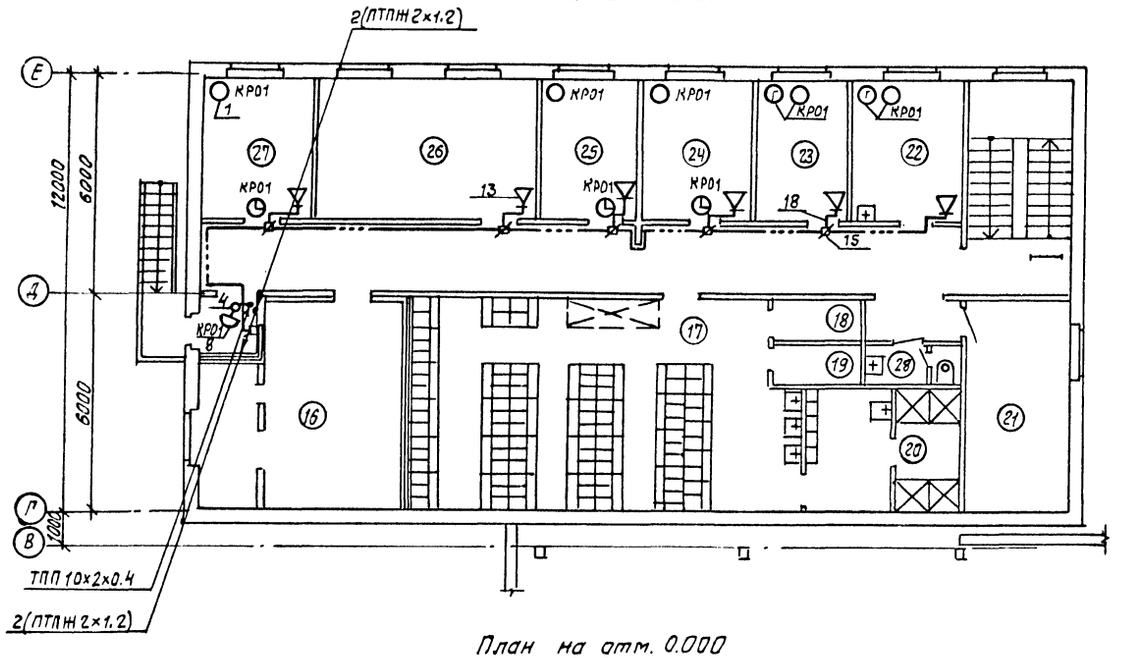

План на отм. 0.000

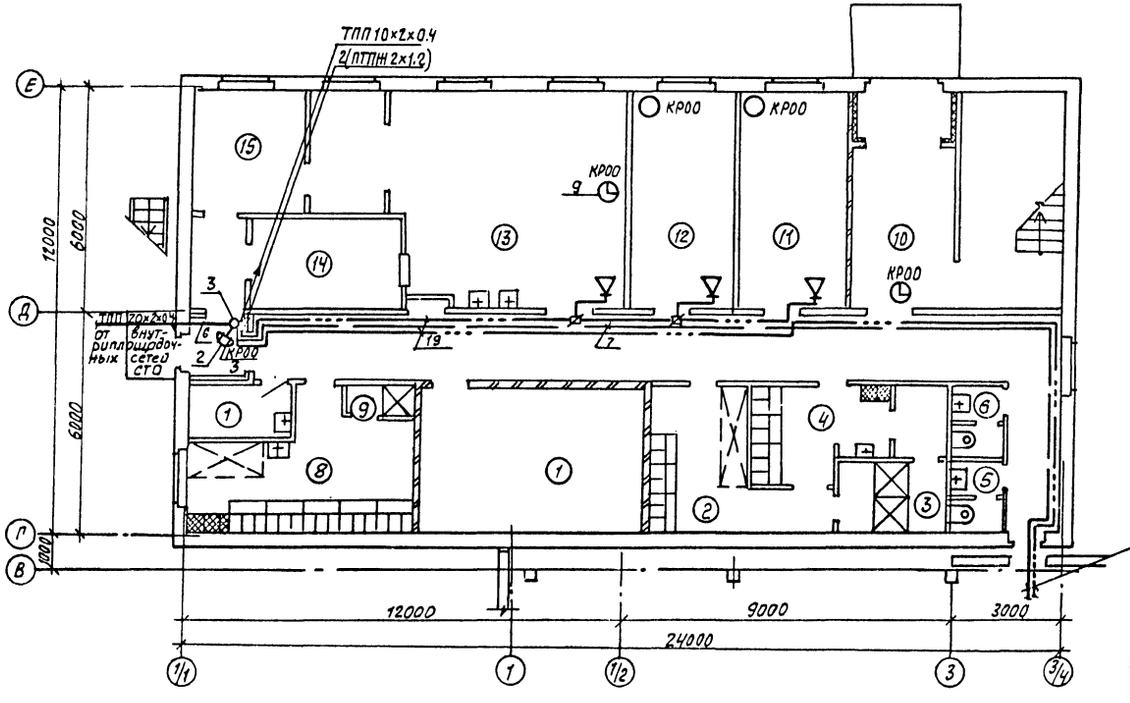

ТПП 10×2×0.4
ПТПЖ 2×1.2 в
производственные помещения

Экспликация помещений

Номер по плану	Наименование
1	ИТП
2	Мужской гардероб уличной и домашней одежды гр. III а на 7 отделений в шкафах
3	Мужская душевая гр. III а
4	Мужской гардероб специальной одежды гр. II а на 7 отделений в шкафах
5	Мужская уборная
6	Женская уборная
7	Хозяйственная кладовая
8	Женский гардероб уличной, домашней и специальной одежды гр. I б, I в, II в, III б на 15 отделений в шкафах
9	Женская душевая
10	Вестибюль
11	Конторское помещение
12	Конторское помещение
13	Зал буфета на 19 посадочных мест с раздаточной
14	Моечная

Экспликация помещений — продолжение

Номер по плану	Наименование
15	Подсобное помещение
16	Венткамера (приточная)
17	Мужской гардероб уличной, домашней и специальной одежды гр. I б, I в, II а, II б, II г, II д на 90 отделений в шкафах
18	Кладовая грязной одежды
19	Кладовая чистой одежды
20	Мужская душевая
21	Венткамера (вытяжная)
22	Медицинская комната
23	Кабинет начальника
24	Конторское помещение
25	Бухгалтерия
26	Красный уголок
27	Помещение профсоюзной организации
28	Мужская уборная
	Коридоры
	Тамбуры

ГИП	Евелев		12.89	ТП 503-4-55-88 СС
Нач. отд	Колганов		11.88	
Гл. инж.	Пайкин		11.88	
Гл. спец.	Кучицын		11.88	Производственный корпус станции технического обслуживания на 800 грузовых автомобилей
Рук. гр.	Гордиенко		11.88	
Техник	Чесноков		11.88	Бытовые помещения — Стадия Р, Лист 2, Листов
Н. контр.	Толмачева		11.88	План на отм. 0.000 План на отм. 3.000

Привязан

Инв. N

ГИПРОПРОМСЕЛЬЭЛЕКТРОСТРОЙ г. Саратов

100 27 /5

Копировал: Леденева Л. Формат А2

Ведомость рабочих чертежей основного комплекта 2СС

Лист	Наименование	Примечание
1	Общие данные. Спецификация	
2	Планы на отм. 0.000 и 3.000	

Ведомость ссылочных и прилагаемых документов

Обозначение	Наименование	Примечание
	Прилагаемые документы	
2СС.СО	Спецификация оборудования	Альбом VII
2СС.ВМ	ВМ по рабочим чертежам основного комплекта марки 2СС	Альбом VIII

Условные обозначения

- Сигнализатор магнитоконтактный СМК-3
- Датчик охранной сигнализации ДИМК
- Коробка ответвительная
- Блокировка дверей проводом НВМ 0.2
- Сеть охранной сигнализации

Типовой проект разработан в соответствии с действующими нормами и правилами и предусматривает мероприятия, обеспечивающие взрывную, взрывопожарную и пожарную безопасность при эксплуатации здания

Главный инженер проекта /Евелев/

Общие указания

Данный раздел проекта предусматривает устройства охранной сигнализации.

Проектные решения приняты в соответствии с требованиями следующих документов:

- „Рекомендации по выбору и применению технических средств пожарной и охранно-пожарной сигнализации" ВНИИПО МВД СССР;
- „Правила производства и приёмки работ установки охранной, пожарной и охранно-пожарной сигнализации" ВСН 25-09.68-85 и других нормативных материалов.

Система охранной сигнализации предназначена для оповещения дежурного персонала о проникновении нарушителя в защищаемые помещения.

При проникновении нарушителя в защищаемые помещения срабатывают охранные датчики и сигналы тревоги передаются на концентратор „Топаз", который учтён в разделе „Производственные помещения."

Охранные извещатели устанавливаются на дверях и окнах.

Распределительная сеть от концентратора „Топаз" до коробки выполняется кабелем КВВГ-27×0.75, а абонентская сеть охранной сигнализации от коробки до датчиков - проводом ТРП 1×2×0.5.

Кабели и провода прокладываются открыто по стенам, а в междуэтажном перекрытии в поливинилхлоридной трубе, которая учтена в комплекте СС.

Спецификация

Марка поз.	Обозначение	Наименование	Кол.	Примечание
		Охранная сигнализация		
1	ОДО.232.002 ТУ	Сигнализатор магнитоконтактный СМК-3	4	
2	ТУ 25-04 ОПБ.539.015-79	Датчик ДИМК	3	
3	ТУ 45-86 6Е0.362.017 ТУ	Коробка УК-2П	4	
4	ГОСТ 20575-75* Е	Провод связи распределительный ТРП 1×2×0.5	0.070	км
5	ГОСТ 17515-72* Е	Провод НВМ-0.2	0.020	км
6	ГОСТ 17515-72* Е	Провод НВМ-0.35	0.005	км

Типовой проект 503-4-55-88 Альбом V

Гл. спец. техн. отд. Плотников 02.88; Гл. спец. техн. отд. Дубровский 02.88; Взам. инв. N; Подпись и дата; Инв. N подл.

10027/5

Инв. N			
ГИП	Евелев		02.88
Нач. отд.	Колганов		11.88
Гл. инж.	Пайкин		11.88
Гл. спец	Курицын		11.87
Рук. гр.	Гордиенко		11.87
Техник	Чеснокова		1987
Н. контр.	Толмачева		5.1

Привязан

ТП 503-4-55-88 2СС

Производственный корпус станции технического обслуживания на 800 грузовых автомобилей

Бытовые помещения

Стадия	Лист	Листов
Р	1	2

Общие данные. Спецификация.

ГИПРОПРОМСЕЛЬСТРОЙ г. Саратов

Копировал: Леденева

Формат А2

Альбом V

Типовой проект 503-4-55-88

План на отм. 3.000

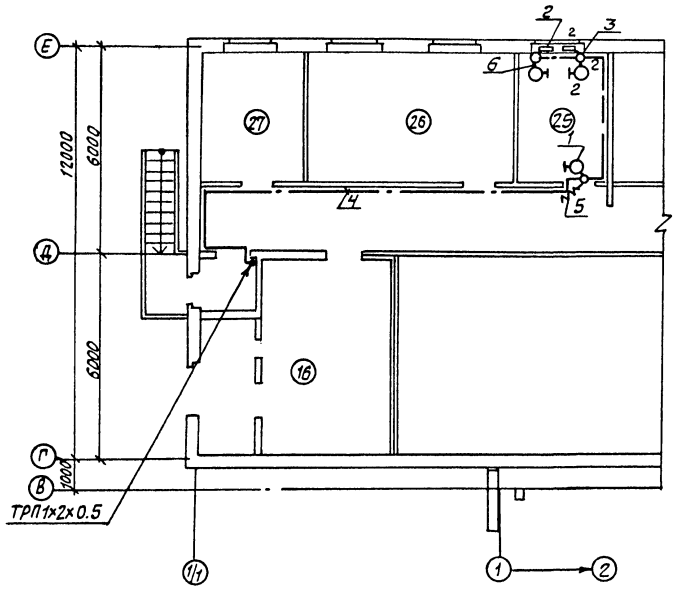

План на отм. 0.000

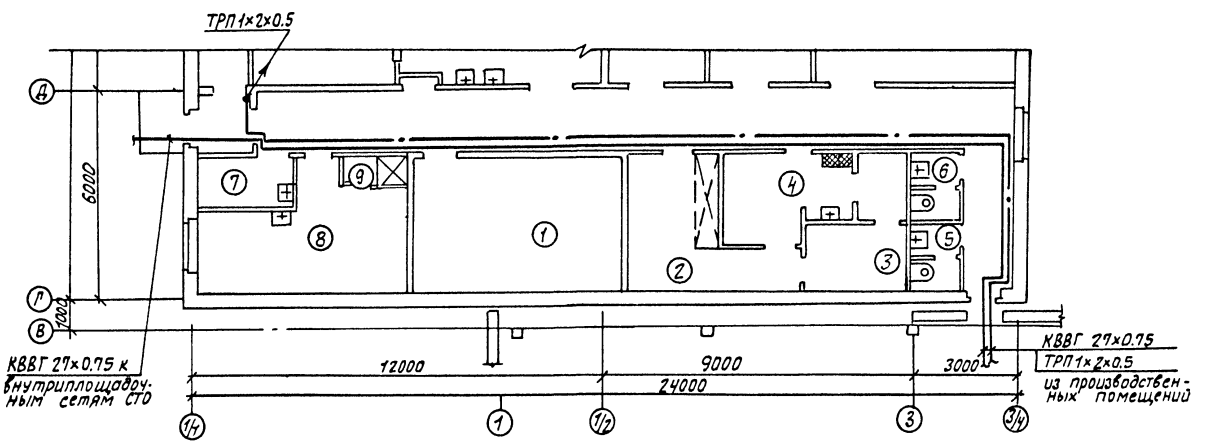

Экспликация помещений

Номер по плану	Наименование
1	ИТП
2	Мужской гардероб уличной и домашней одежды гр-III а на 7 отделений в шкафах
3	Мужская душевая гр. III а
4	Мужской гардероб специальной одежды гр. III а на 7 отделений в шкафах
5	Мужская уборная
6	Женская уборная
7	Хозяйственная кладовая
8	Женский гардероб уличной домашней и специальной одежды гр I б, I в, II в, III б на 15 отделений в шкафах
9	Женская душевая
16	Венткамера (приточная)
25	Бухгалтерия
26	Красный уголок
27	Помещение профсоюзной организации

Инв. № подл. | Подпись и дата | Взам. инв. №

Инв. № подл. | Подпись и дата | Взам. инв. №

Изм.	Кол. уч.	Лист	№ док.
Разраб.	Попова		08
Нач. отд.	Евреенов		8К
Нач. арх. гр.	Анисимов		

100 27/5

ГИП	Евелев		12.88
Нач. отд.	Калганов		11.88
Гл. инж.	Пайким		11.88
Гл. спец.	Курицын		11.87
Рук. гр.	Гордиенко		11.87
Техник	Чеснокова		11.87
Н. контр.	Толмачева		11.87

ТП 503-4-55-88 2СС

Производственный корпус станции технического обслуживания на 800 грузовых автомобилей

Бытовые помещения

Стадия	Лист	Листов
Р	2	

Планы на отм. 0.000 и 3.000

ГИПРОПРОМСЕЛЬСТРОЙ г. Саратов

Привязан

Инв. №

Копировал: Леденева Формат А2

Альбом V

Типовой проект 503-4-55-88

Поз.	Обозначение	Наименование	Кол.	Примеч.
		Документация		
	ТП 503-4-55.88-АП-01-001	Таблица соединений		
	ТП 503-4-55.88-АП-01-002	Таблица подключения		
		Стандартные изделия		
1		Шкаф щита ЩШМ 600×400 – II	1	
		УХЛ4Р30 ОСТ 36.13-76		
2		Угольник УЗМ400 ТК3-128-83	2	ТМ3-26-85 У5 ⑤
3		Рейка РМ400 ТК-3-101-83	1	ТМ3-1-85 У3 ④
		Прочие изделия		
4	5б	Регулятор температуры электрический ТЭ2П3	1	
5	SF	Автомат АК63-1м Iн = 0.6А	1	У362
		отсечка 1,3Iн крепление на		ТМ3-13-83
		рейке		

Привязан

Инв.№

ГИП	Евелев		03.88
Нач.отд.	Калганов		03.88
Гл.спец.	Хомяков		03.88
Рук.гр.	Родионова		03.88
Ст. инж.	Казарова		03.88
Н.контр.	Толмачева		03.88

ТП 503-4-55-88 – АП-01-ООСБ

Производственный корпус станции технического обслуживания на 800 грузовых автомобилей

Бытовые помещения

Стадия	Лист	Листов
–	1	5

Щит автоматизации ЩА
Общий вид

ГИПРОПРОМСЕЛЬСТРОЙ г. Саратов

Копировал: Савина Формат А4

Инв.№ подл. | Подпись и дата | Взам. инв.№

Альбом V

Типовой проект

Поз.	Обозначение	Наименование	Кол.	Примеч.
6	SA	Пакетный выключатель ПВ1-10У3Б исп.1	1	ТМ3-13-83 У382
7	K1	Реле ПЭ-36-У3 ~ 220В	1	У538
		2з+2р		ТМ3-13-83
8		Блок Б3-24-4в25-6/ВУ3-10	2	ТМ3-165-85 У1
9		Упор	2	
10		Рамка РПМ 66×26	3	
		Материалы		
11		Провод ПВ1 0.75 380 ГОСТ 6323-79*Е	10	м
12		Провод ПВ1 1,5 380 ГОСТ 6323-79*Е	5	м
13		Провод ПВ3 1,0 380 ГОСТ 6323-79*Е	10	м
14		Провод НВЭ – 0.75 II 380 ГОСТ 17515-72*Е	3	м

10027/5

ТП 503-4-55-88 – АП-01-ООСБ Лист 2

Копировал: Савина Формат А4

Альбом V

Типовой проект 503-4-55-88

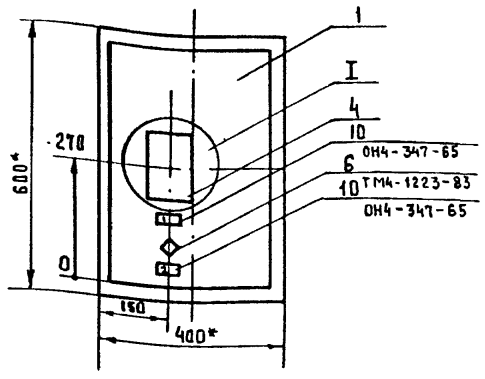

I
М1:5

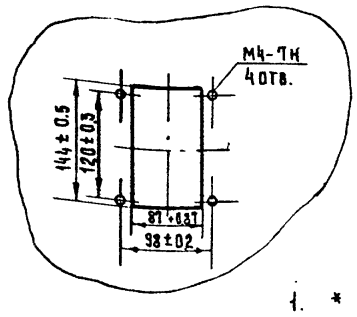

1. * Размеры для справок
2. Покрытие вариант 2 ОСТ 36.13-76

ТП 503-4-55-88 – АП-01-ООСБ Лист 3

Копировал: Савина Формат А4

Альбом V

Типовой проект

Надписи на табло и в рамках

№ надписи	Текст надписи	Кол.	№ надписи	Текст надписи	Кол.
	Рамка 66×26				
1	Температура воздуха в помещении	1			
2	Программное реле	1			
3	Ввод ~ 220В	1			

10027/5

ТП 503-4-55-88 – АП-01-ООСБ Лист 5

Копировал: Савина Формат А4

53

Альбом V

Типовой проект 503-4-55-88

Инв.№ подл. | Подпись и дата | Взам. инв.№

Вид на внутренние плоскости (развернуто)

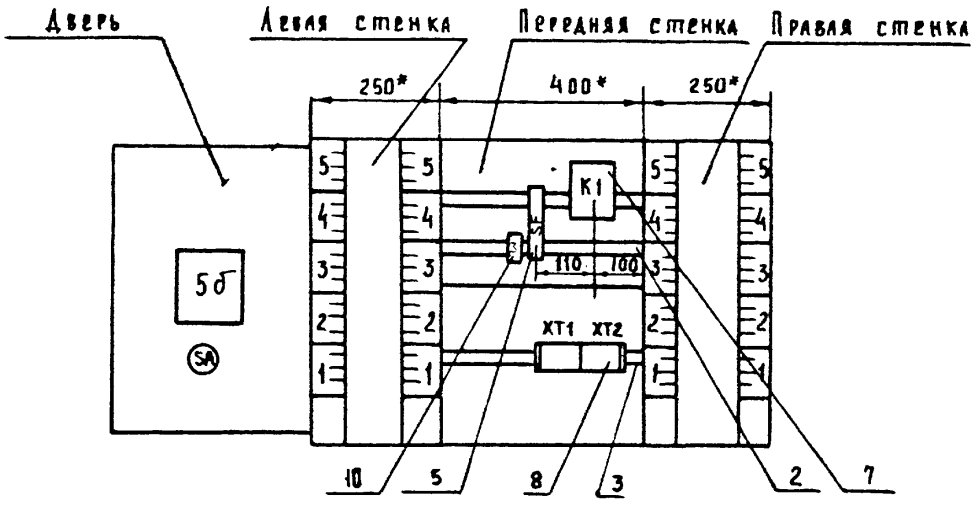

Поз. 5
SF

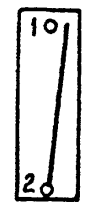

10027/5

ТП	-АП-01-ООСБ	Лист 4

Копировал: Савина Cas Формат А3

Альбом V

Проводник	Откуда идет	Куда поступает	Данные провода	Примечание
		Технические требования		
	Таблица соединений выполнена на		основании	
	схем и таблицы подключения,		приведенных	
	соответственно на листах 4,		ТП- АП-01-002	
N	5б - X4:1Б	XT2:6	ПВ3 1.0	
N	XT2:6	XT2:7		П
N	XT2:7	XT2:8		П
N	XT2:8	K1:18	ПВ1 0.75	
301	XT1:1	XT1:2		П
301	XT1:2	SF:2	ПВ1 0.75	
301	SF:2	K1:6	ПВ1 0.75	
301	K1:6	K1:2		П
301	XT1:2	SA:A1	ПВ1 0.75	
305	SA:C1	XT1:6	ПВ1 0.75	
305	K1:1	XT1:6	ПВ1 0.75	
306	K1:7	5б - X4:2Б	ПВ1 0.75	

Типовой проект 503-4-55-88

Привязан

Инв.№

ГИП	Евлев		03.88
Нач.отд.	Калганов		03.88
Гл.спец.	Хомяков		03.88
Рук.гр.	Родионова		03.88
Ст.инж.	Назарова		03.88
Н.контр.	Толмачева		03.88

ТП 503-4-55-88 -АП-01-001

Производственный корпус станции технического обслуживания на 800 грузовых автомобилей

Бытовые помещения

Стадия	Лист	Листов
	1	2

Щит автоматизации ЩА
Таблица соединений

ГИПРОПРОМСЕЛЬСТРОЙ г. Саратов

Копировал Савина Cas Формат А4

Альбом V

Проводник	Откуда идет	Куда поступает	Данные провода	Примечание
307	5б - X4:3Б	5б - X4:8А		П
307	5б - X4:8А	5б - X4:4А		П
308	5б - X4:4Б	5б - X4:6А	ПВ3 1.0	П
308	5б - X4:6А	5б - X4:2А		П
309	XT2:5	5б - X4:5А		
309	5б - X4:5А	5б - X4:7А		П
311	XT2:4	XT2:3		П
311	XT2:3	XT2:2		П
311	XT2:2	5б - X4:1А		
311	5б - X4:1А	5б - X4:3А		П
201	XT1:8	5б - X2 1Б	ПВЭ 0.75	измерительные цепи
202	XT1:9	5б - X2:2Б		
203	XT1 10	5б - X2:3Б		
А2	SF:1	XT2:1	ПВ1 0.75	
Земля	5б: ⏚	Рейка для установки аппаратов: ⏚	ПВ1 1.5	
Земля	Рейки для установки аппаратов: ⏚	Стойки: ⏚		

Типовой проект

Инв.№ подл. | Подпись и дата | Взам. инв.№

10027/5

ТП 503-4-55-88 -АП-01-001	Лист 2

Копировал Савина Cas Формат А4

54

Альбом V

Типовой проект 503-4-55-88

Проводник	Вывод	Вид контакта	Вывод	Проводник
			Технические	
Таблица подключения				
схем и таблицы соединений, приведенных				
ветственно на листах 4, ТП -				-АП-01-001
	Передняя стенка			
		XT1		
301*	1П		П2	301*
			6	305
			8	201
202	9		10	203
		XT2		
Я2	1		П2	311*
311	3П		П4	311*
309	5		П6	N*
N	7П		П8	N*
306	9			

Проводник	Вывод	Вид контакта	Вывод	Проводник
требования				
выполнена на основании				
		SF		
Я2	1		2	301*
		K1		
305	1	К	18	N
301	2П	Р	3	311
301*	6П	3	7	306

Привязан

Инв №

10027/5

ГИП	Ебелев		03.88
Нач отд	Калганов		03.88
Гл спец	Хомяков		03.88
Рук гр	Родионова		03.88
Ст инж	Назарова		03.88

ТП 503-4-55-88 АП-01-002

Производственный корпус станции технического обслуживания на 800 грузовых автомобилей

Бытовые помещения

Стадия	Лист	Листов
-	1	2

Щит автоматизации ЩА

Таблица подключения

ГИПРОПРОМСЕЛЬСТРОЙ г. Саратов

Копировал Сидорова

Формат А4

Альбом V

Типовой проект

Проводник	Вывод	Вид контакта	Вывод	Проводник
	Две			
		5Б		
		Х4		
311*	1АП		П2А	308
311	3АП		П4А	307
309*	5АП		П6А	308*
309	7АП		П8А	307*
N	1Б		2Б	306
307	3БП		П4Б	308
	5Б		6Б	
	7Б		⏚	Земля
		Х2		
201	1Б		2Б	202
203	3Б			
		5А		
301	Л1		305	С1

Проводник	Вывод	Вид контакта	Вывод	Проводник

10027/5

ТП 503-4-55-88 АП-01-002 Лист 2

Копировал Сидорова Формат А4

gost.e-ecolog.ru